ТИПОВАЯ ДОКУМЕНТАЦИЯ НА КОНСТРУКЦИИ ИЗДЕЛИЯ И УЗЛЫ ЗДАНИЙ И СООРУЖЕНИЙ

СЕРИЯ 5.903-6

ОБОРУДОВАНИЕ КОМПЛЕКТНО-БЛОЧНОЕ УНИФИЦИРОВАННОЕ ДЛЯ АВТОМАТИЗИРОВАННЫХ ИНДИВИДУАЛЬНЫХ ТЕПЛОВЫХ ПУНКТОВ

ВЫПУСК 1

Блок ввода теплоносителя

РАБОЧИЕ ЧЕРТЕЖИ

21723-02

gost.e-ecolog.ru

ТИПОВАЯ ДОКУМЕНТАЦИЯ НА КОНСТРУКЦИИ ИЗДЕЛИЯ И УЗЛЫ ЗДАНИЙ И СООРУЖЕНИЙ

СЕРИЯ 5.903-6

ОБОРУДОВАНИЕ КОМПЛЕКТНО-БЛОЧНОЕ УНИФИЦИРОВАННОЕ ДЛЯ АВТОМАТИЗИРОВАННЫХ ИНДИВИДУАЛЬНЫХ ТЕПЛОВЫХ ПУНКТОВ

ВЫПУСК 1

Блок ввода теплоносителя

РАБОЧИЕ ЧЕРТЕЖИ

Разработаны:

ЦНИИЭП инженерного оборудования

Главный инженер института А.Г. Кетаов

Главный инженер проекта Ю.М. Соснер

Утверждены:

Госгражданстроем письмо от 19.11.86 г. N 5-1077 и

Приказ № 6 от 7.01.86 г.

Введены в действие ЦНИИЭП инженерного оборудования

Приказ № 61 от 29.09.86 г.

21723-02

СОДЕРЖАНИЕ АЛЬБОМА

Обозначение	Наименование	Стр
	Обложка	
	Титульный лист	1
	Содержание альбома	2
1720.10 00. 000СБ	Блок ввода Сборочный чертеж	3
1720.10.00.000	Блок ввода. Спецификация Листы 1...4	4
1720.10.00 000	Блок ввода. Спецификация Листы 4...8	5
1720.10.00 000 1720.10. 01.003	Блок ввода. Спецификация Листы 9... 11. Отвод	6
1720.10.00.000ВС	Блок ввода Ведомость спецификаций	7
1720.10.00.000 ВП	Блок ввода Ведомость покупных изделий	8
1720.10.01. 000СБ 1720.10.01. 000	Патрубок. Сборочный чертеж Патрубок. Спецификация. Листы 1,2	9
1720.10.01. 000 1720.10.01. 001 1720.10.01. 002	Патрубок. Спецификация. Лист 3 Патрубок Отвод	10
1720.10.03 000СБ 1720. 10. 03. 002	Патрубок. Сборочный чертеж Отвод	11
1720. 10. 03. 000 1720. 10. 03. 001	Патрубок. Спецификация. Листы 1..3 Патрубок	12
1720. 10. 03. 000	Патрубок. Спецификация. Листы 4...7	13
1720. 10. 03. 005 1720. 10. 03. 006 1720. 10. 04. 001	Переход Переход Патрубок	14
1720. 10. 04. 000СБ 1720. 10. 04. 000	Переход. Сборочный чертеж. Переход. Спецификация. Листы 1;2	15
1720. 10. 04. 000 1720. 10. 05. 000СБ 1720. 10. 05. 001 1720. 10. 05. 002	Переход. Спецификация. Лист 3 Участок мерный. Сборочный чертеж Патрубок Бобышка	16
1720. 10. 05. 000 1720. 10. 06. 000 СБ	Участок мерный. Спецификация Участок мерный. Сборочный чертеж	17
1720. 10. 06. 000 1720. 10. 06. 001	Участок мерный. Спецификация Патрубок	18
1720. 10. 07. 000СБ 1720. 10. 07. 000 1720. 10. 08. 000СБ	Катушка. Сборочный чертеж Катушка. Спецификация Труба. Сборочный чертеж	19

Обозначение	Наименование	Стр.
1720. 10. 08. 000	Труба Спецификация.	20
1720. 10. 08. 001	Отвод	
1720. 10. 09. 000 СБ	Стойка. Сборочный чертеж	
1720. 10. 09. 000	Стойка. Спецификация. Листы 1...4	21
1720. 10. 09. 000 1720. 10. 09. 001	Стойка. Спецификация. Листы 5...7 Кронштейн	22
1720. 10. 09. 000 1720. 10. 09. 005 1720 .10. 00. 001 1720. 10. 00. 002	Стойка. Спецификация. Лист 8 Косынка Хомут Заглушка	23
1720. 11. 00 000	Блок ввода. Сборочный чертеж	24
1720. 11. 00. 000	Блок ввода. Спецификация. Листы 1...4	25
1720. 11. 00. 000	Блок ввода. Спецификация. Листы 5...8	26
1720. 11. 00 .000 1720. 11. 01. 000	Блок ввода. Спецификация. Листы 9...11 Трубопровод. Спецификация. Лист 2	27
1720. 11. 00. 000ВС	Блок ввода. Ведомость спецификаций	28
1720. 11. 00. 000ВП	Блок ввода. Ведомость покупных изделий.	29
1720. 11. 01. 000СБ 1720. 11. 01. 000 1720. 11. 01. 001 1720. 11. 02. 001	Трубопровод. Сборочный чертеж Трубопровод. Спецификация. Лист 2 Патрубок. Патрубок.	30
1720. 11. 02. 000СБ. 1720. 11. 02. 000	Участок мерный. Сборочный чертеж Участок мерный. Спецификация	31
1720. 11. 02. 100. СБ 1720. 11. 02. 100 1720. 11. 02. 101 1720. 11. 02. 102	Гильза. Сборочный чертеж Гильза. Спецификация Втулка Гильза	32
1720. 11. 02. 103 1720. 11. 03. 000 СБ. 1720. 11. 03. 000	Донышко Участок мерный. Сборочный чертеж Участок мерный. Спецификация Лист 1	33
1720. 11. 03. 000 1720. 11. 03. 001 1720. 11. 00. 001	Участок мерный. Спецификация. Листы 2,3 Патрубок Заглушка	34
1720. 11. 04. 000СБ 1720. 11. 04. 000	Патрубок. Сборочный чертеж. Патрубок. Спецификация	35
1720. 11. 05. 000 СБ 1720. 11. 05. 000	Катушка. Сборочный чертеж. Катушка. Спецификация	36

1720.10.00.000 СБ.

Серия 5.903-6 Выпуск 2

Рис. 1

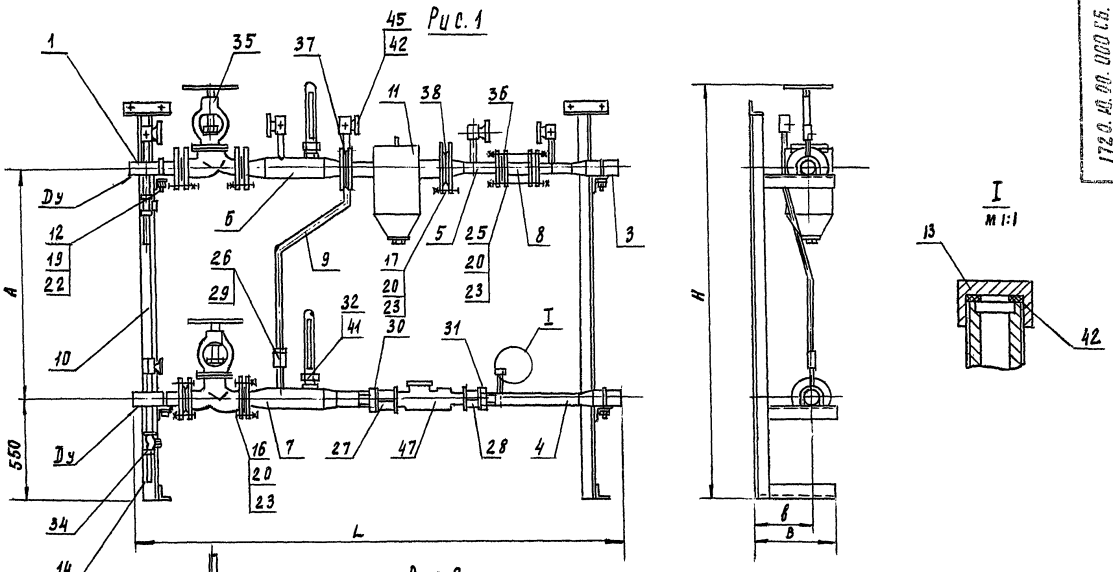

Рис. 2
Остальное - см. рис. 1.

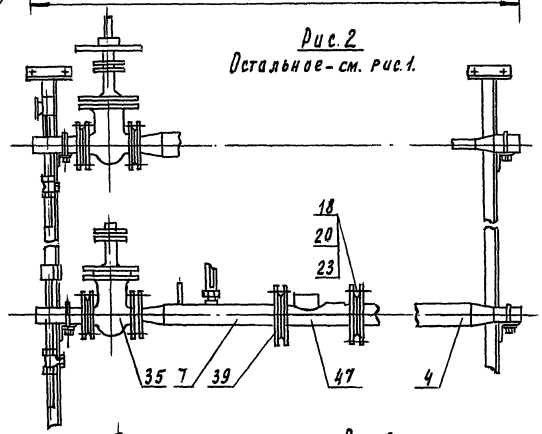

Рис. 3
Остальное - см. рис. 1

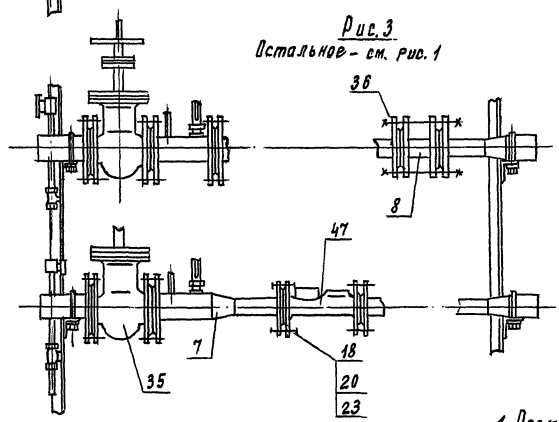

Обозначение	Рис	Размеры в мм: Проход условный Ду	A	B	в	H	L	Масса кг
1.720.10.00.000	1	40	800	350	250	1650	1755	97
-01			1000					
-02	2	50	800			1780	1725	132
-03			1000					
-04	3	80	800			1900	1835	174
-05			1000					
-06		100	800	450	350	2100	1980	237
-07			1000					

1. Размеры для справок
2. Грязевики поз. 11 изготавливать по типовому проекту 4.903-10 выпуск 8

					1720.10.00.000 СБ			
Изм.	Лист	N докум.	Подп.	Дата	Блок ввода Сборочный чертеж	Лит	Масса	Масштаб
Разраб		Вельтер					см. табл	—
Провер.		Шрайман				Лист	Листов 1	
Н.контр.		Шрайман						
Н. контр		Хромилина				ЦНИИЭП инж. оборудования КО		
Утв.		Соснер						

21723-02 3 Формат А2

Инв.№ подл. | Подп. и дата | Взам. инв.№ | Инв.№ дубл. | Подп. и дата

Формат	Зона	Поз.	Обозначение	Наименование	Кол. на испол. 1720.10.00.000 —	01	02	03	04	05	06	07	Примечание
А4		10	1720.10.09.000-10	Стойка							2		
			-11	Стойка								2	
А4		11	Т 34-01	Грязевик 16-40	1	1							Изготовление по тл 4.903-10 выпуск 8
			-02	Грязевик 16-50			1	1					
			-04	Грязевик 16-80					1	1			
			-05	Грязевик 16-100							1	1	
				Детали									
А4		12	1720.10.00.001	Хомут	4	4							
			-01	Хомут			4	4					
			-02	Хомут					4	4			
			-03	Хомут							4	4	
А4		13	1720.10.00.002	Заглушка	1	1	1	1	1	1	1	1	
А4		14	1720.10.01.003	Отвод	2	2	2	2	2	2	2	2	

Изм.	Лист	N докум.	Подп.	Дата	1720.10.00.000	Лист 4

Инв.№ подл. | Подп. и дата | Взам. инв.№ | Инв.№ дубл. | Подп. и дата

Серия 5.903-6 Выпуск 1

Формат	Зона	Поз.	Обозначение	Наименование	Кол. на испол. 1720.10.00.000 —	01	02	03	04	05	06	07	Примечание
				Документация									
А2			1720.10.00.000 СБ	Сборочный чертеж	X	X	X	X	X	X	X	X	
А4			1720.10.00.000 ВС	Ведомость спецификаций	X	X	X	X	X	X	X	X	
А3			1720.10.00.000 ВП	Ведомость покупных изделий	X	X	X	X	X	X	X	X	
А4			1720.00.00 000 И	Инструкция по применению	X	X	X	X	X	X	X	X	
				Сборочные единицы									
А4		1	1720.10.01.000-02	Патрубок	2	2							
			-03	Патрубок			2	2					

Изм.	Лист	N докум.	Подп.	Дата	1720.10.00.000	Лит.	Лист	Листов
Разраб.	Вельтер						1	11
Пров.	Шрайман				Блок ввода	ЦНИИЭП инж. оборудования КО		
Н.контр.	Хромадина							
Утв.	Сосинер							

Инв.№ подл. | Подп. и дата | Взам. инв.№ | Инв.№ дубл. | Подп. и дата

Формат	Зона	Поз.	Обозначение	Наименование	Кол. на испол. 1720.10.00.000 —	01	02	03	04	05	06	07	Примечание
А4		5	1720.10.04.000-03	Переход							1	1	
А4		6	1720.10.05.000	Участок мерный	1	1							
			-01	Участок мерный			1	1					
			-02	Участок мерный					1	1			
			-03	Участок мерный							1	1	
А4		7	1720.10.06 000	Участок мерный	1	1							
			-01	Участок мерный			1	1					
			-02	Участок мерный					1	1			
			-03	Участок мерный							1	1	
А4		8	1720.10.07.000	Катушка	1	1	1	1					
			-01	Катушка					1	1	1	1	
А4		9	1720.10.08.000	Труба	1		1		1		1		
			-01	Труба		1		1		1		1	
А4		10	1720.10.09.000-02	Стойка	2								
			-03	Стойка			2						
			-04	Стойка					2				
			-07	Стойка		2							
			-08	Стойка				2					
			-09	Стойка						2			

Изм.	Лист	N докум.	Подп.	Дата	1720.10.00.000	Лист 3

Инв.№ подл. | Подп. и дата | Взам. инв.№ | Инв.№ дубл. | Подп. и дата

Формат	Зона	Поз.	Обозначение	Наименование	Кол. на испол. 1720.10.00.000 —	01	02	03	04	05	06	07	Примечание
А4		1	1720.10.01.000-04	Патрубок					2	2			
			-05	Патрубок							2	2	
А4		3	1720.10.03.000	Патрубок	1	1							
			-02	Патрубок			1	1					
			-04	Патрубок					1	1			
			-06	Патрубок							1	1	
А4		4	1720.10.03.000-01	Патрубок	1	1							
			-03	Патрубок			1	1					
			-05	Патрубок					1	1			
			-07	Патрубок							1	1	
А4		5	1720.10.04.000	Переход	1	1							
			-01	Переход			1	1					
			-02	Переход					1	1			

Изм.	Лист	N докум.	Подп.	Дата	1720.10.00.000	Лист 2

Копирован Формат А4

Формат	Зона	Поз.	Обозначение	Наименование	Кол. на исполн. 1720.10.00.000 —	01	02	03	04	05	06	07	Примечание
		30		Контргайка 32									
				ГОСТ 8968-75	1	1							
		31		Контргайка 40									
				ГОСТ 8968-75	1	1							
		32		Оправа 2П 25063									
				ГОСТ 3029-75	2	2	2	2	2	2	2	2	
		34		Вентиль муфтовый									
				15Б1Гк Ду25									
				ГОСТ 9086-74	2	2	2	2	2	2	2	2	
		35		Вентиль фланцевый									
				15с22нж Ду 40									
				ГОСТ 19192-73	2	2							

1720.10.00.000 Лист 7

Копировал Антипова Формат А4

Формат	Зона	Поз.	Обозначение	Наименование	Кол. на исполн. 1720.10.00.000 —	01	02	03	04	05	06	07	Примечан
				Стандартные изделия									
				Болт ГОСТ 7798-70									
		16		М18х6gх60.58	16	16	16	16					
				М16х6gх70.58					32	32	32	32	
		17		М16х6gх60.58	8	8							
				М16х6gх70.58			8	8	16	16	16	16	
		18		М16х6gх70.58			8	8	16	16	16	16	
				Гайка ГОСТ 5915-70									
		19		М6-7Н5	4	4							
				М8-7Н5			4	4					
				М10-7Н5					4	4	4	4	
		20		М16-7Н5	32	32	40	40	48	48	72	72	

1720.10 00 000 Лист 5

Копировал Антипова Формат А4

Формат	Зона	Поз.	Обозначение	Наименование	Кол. на исполн. 1720.10.00.000 —	01	02	03	04	05	06	07	Примечание
		35		Задвижка 30с41нж1									
				ГОСТ 10194-78 Ду 50			2	2					
				Задвижка 30с41нж1									
				ГОСТ 10194-78 Ду 80					2	2			
				Задвижка 30с41нж1									
				ГОСТ 10194-78 Ду 100							2	2	
				Прокладка ГОСТ 15180-70									
		36		А-25-16	2	2	2	2					
				А-50-16					2	2	2	2	
		37		А-40-16	5	5							
				А-50-16			5	5					
				А-80-16					5	5			
				А-100-16							5	5	
		38		А-50-16	1	1							
				А65-16			1	1					
				А-80-16					1	1			

1720.10 00 000. Лист 8

Копировал Антипова Формат А4

Формат	Зона	Поз.	Обозначение	Наименование	Кол. на исполн 1720.10.00.000 —	01	02	03	04	05	06	07	Примечан.
				Шайба ГОСТ 11371-78									
		22		6.01.09	4	4							
				8.01.09			4	4	4	4	4	4	
				10.01.09							4	4	
		23		16.01.09	32	32	40	40	48	48	72	72	
		25		Шпилька ГОСТ 22034-76									
				М16-6gх180.58	4	4	4	4	4	4	4	4	
		26		Муфта короткая 15									
				ГОСТ 8954-75	1	1	1	1	1	1	1	1	
		27		Муфта короткая, 32									
				ГОСТ 8954-75	1	1							
		28		Муфта короткая 40									
				ГОСТ 8954-75	1	1							
		29		Контргайка 15									
				ГОСТ 8968-75	1	1	1	1	1	1	1	1	

1720.10.00.000 Лист 6

Копировал Антипова Формат А4

Инв.№ подл. | Подп. и дата | Взам. инв.№ | Инв.№ дубл. | Подп. и дата

Формат	Зона	Поз.	Обозначение	Наименование	Кол. на исполн. 1720.10.00.000 –	01	02	03	04	05	06	07	Примечание
		41		Водосчетчик ВСКМГ-90 ТУ25-02[30-78-12-0000 01] 22	1	1							
				Водосчетчик СТВГ-1-65 ТУ25-02[30-78-12-0000 01] 22			1	1	1	1			
				Водосчетчик СТВГ-1-80 ТУ25-02[30-78-12-0000 01] 22							1	1	

Изм. | Лист | № докум. | Подп. | Дата — 1720.10.00.000 — Лист 11

Инв.№ подл. | Подп. и дата | Взам. инв.№ | Инв.№ дубл. | Подп. и дата

Серия 5.903-6 Выпуск 1

Формат	Зона	Поз.	Обозначение	Наименование	Кол. на исполн. 020.10.00.000 –	01	02	03	04	05	06	07	Примечание
				Прокладка ГОСТ 15180-70									
		38		А-125-16							1	1	
		39		П-65-16			2	2	2	2			
				А-80-16							2	2	
		41		Прокладка П27 ГОСТ 23358-78	2	2	2	2	2	2	2	2	
		42		Прокладка 3-1 ГОСТ 23990-80	7	7	7	7	7	7	7	7	

Изм. | Лист | № докум. | Подп. | Дата — 1720.10.00.000 — Лист 9

Инв.№ подл. | Подп. и дата | Взам. инв.№ | Инв.№ дубл. | Подп. и дата

Формат	Зона	Поз.	Обозначение	Наименование	Кол. на исполн. 1720.10.00.000 –	01	02	03	04	05	06	07	Примечание
				Прочие изделия									
		45		Кран муфтовый 11Б1М-16 ТУ26-07.1061-73	6	6	6	6	6	6	6	6	

Изм. | Лист | № докум. | Подп. | Дата — 1720.10.00.000 — Лист 10

Копировал: Демина

Инв.№ подл. | Подп. и дата | Взам. инв.№ | Инв.№ дубл. | Подп. и дата

Н. контр. Хроникина
Гл. спец. Соснина
Разраб. Белкин
Пров. Шрамкин
Т. контр. Шрамкин

Изм. | Лист | № докум. | Подп. | Дата

Отвод

Труба 25×2,8 ГОСТ 3262-75

1720.10.01.003

Лит. | Масса | Масштаб
Листов 1 | 0,13 | 1:2

ЦНИИЭП инж. оборудования

22223-27 6

* Размер для справок

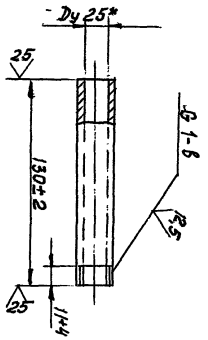

1720.10.01.003

1/1А

Инв. № подл. | Подп. и дата | Взам. инв. № | Инв. № дубл. | Подп. и дата

Номер строки	Обозначение	Наименование	Для исполн. 1720.10.00 000-										Примечание
			–	01	02	03	04	05	06	07			
1													
2	1720.10.06.000	Участок мерный	1	1									
3	-01	Участок мерный			1	1							
4	-02	Участок мерный					1	1					
5	-03	Участок мерный							1	1			
6													
7	1720.10.07.000	Катушка	1	1	1	1							
8	-01	Катушка					1	1	1	1			
9													
10	1720.10.08.000	Труба	1		1		1		1				
11	-01	Труба		1		1		1		1			
12													
13	1720.10.09.000-02	Стойка	2										
14	-03	Стойка			2								
15	-04	Стойка					2						
16	-07	Стойка		2									
17	-08	Стойка				2							
18	-09	Стойка						2					

Изм.	Лист	N докум.	Подп.	Дата	1720.10.00.000 ВС	Лист 3

Копировал | Формат

Инв. № подл. | Подп. и дата | Взам. инв. № | Инв. № дубл. | Подп. и дата

Серия 5.903-6 Выпуск 1

Номер строки	Обозначение	Наименование	Для исполн 1720.10.00 000-										Примечание
			–	01	02	03	04	05	06	07			
1	1720.10.00.000	Блок ввода	1	1	1	1	1	1	1	1			
2													
3	1720.10.01.000-02	Патрубок	2	2									
4	-03	Патрубок			2	2							
5	-04	Патрубок					2	2					
6	-05	Патрубок							2	2			
7													
8													
9													
10													
11													
12													
13	1720.10.03.000	Патрубок	1	1									
14	-01	Патрубок	1	1									
15	-02	Патрубок			1	1							

Изм.	Лист	N докум.	Подп.	Дата	1720.10.00.000 ВС	Лит.	Лист 1	Листов 4
Разраб.	Вельтер				Блок ввода. Ведомость спецификаций			
Пров.	Шрайман					ЦНИИЭП инж. оборудования КО		
Н. контр.	Хромихина							
Утв.	Соснер							

Копировал | Формат А4

Инв. № подл. | Подп. и дата | Взам. инв. № | Инв. № дубл. | Подп. и дата

Номер строки	Обозначение	Наименование	Для исполн. 1720.10.00.000-										Примечание
			–	01	02	03	04	05	06	07			
1	1720.10.09.000-10	Стойка							2				
2	-11	Стойка								2			
3													
4													
5													
6													
7													
8													
9													
10													
11													
12													
13													
14													
15													
16													
17													
18													

21129-02

Изм.	Лист	N докум.	Подп.	Дата	1720.10.00.000 ВС	Лист 4

Копировал | Формат А4

Инв. № подл. | Подп. и дата | Взам. инв. № | Инв. № дубл. | Подп. и дата

Номер строки	Обозначение	Наименование	Для исполн. 1720.10.00.000-										Примечание
			–	01	02	03	04	05	06	07			
1	1720.10.03.000-03	Патрубок			1	1							
2	-04	Патрубок					1	1					
3	-05	Патрубок					1	1					
4	-06	Патрубок							1	1			
5	-07	Патрубок							1	1			
6													
7	1720.10.04.000	Переход	1	1									
8	-01	Переход			1	1							
9	-02	Переход					1	1					
10	-03	Переход							1	1			
11													
12	1720.10.05.000	Участок мерный	1	1									
13	-01	Участок мерный			1	1							
14	-02	Участок мерный					1	1					
15	-03	Участок мерный							1	1			
16													
17													
18													

Изм.	Лист	N докум.	Подп.	Дата	1720.10.00.000 ВС	Лист 2

Копировал | Формат А4

Выпуск 1

Серия 5.903-6

Номер строки	Наименование	Код ОКП	Обозначение документа на поставку	Поставщик	Кол. на исполн 1720.10 00.000 —										Примечание
					—	01	02	03	04	05	06	07			
1															
2	Прокладки														
3															
4	Прокладка А-25-16		ГОСТ 15180-70		2	2	2	2							
5	А-40-16				5	5									
6	А-50-16				1	1	5	5	2	2	2	2			
7	А-65-16						3	3	2	2					
8	А-80-16								5	5	2	2			
9	А-100-16								1	1	5	5			
10	А-125-16										1	1			
11															
12	Муфта короткая 15		ГОСТ 8966-75		2	2	2	2	2	2	2	2			
13	Муфта короткая 32														
14	Муфта короткая 40				1	1									
15															
16	Контргайка 15		ГОСТ 8968-75		2	2	2	2	2	2	2	2			
17	Контргайка 32				1	1									
18	Контргайка 40				1	1									
19															
20															
21															
22															
23	Фланцы														
24	Фланец 1-25-16 ст 20	37.9941.4136.07			4	4	4	4							
25	1-40-16 ст 20	37 9941.4138.05	ГОСТ 12820-80		5	5									
26	1-50-16 ст 20	37.9941.4139.04			1	1	5	5	4	4	4	4			
27	1-65-16 ст 20	37.9941.4140.02					3	3	2	2					
28	1-80-16 ст 20	37.9941.4141.01							5	5	2	2			
29	1-100-16 ст 20	37.9941.4142.00							1	1	5	5			
30	1-125-16 ст 20	37.9941.4143.10									1	1			

Подп и дата | Инв № дубл. | Взам инв № | Подп. и дата | Инв № подл.

Изм	Лист	N докум.	Подп.	Дата	1720.10.00.000 ВП	Лист 2

Номер строки	Наименование	Код ОКП	Обозначение документа на поставку	Поставщик	Кол. на исполн. 1720.10.00.000 —										Примечание
					—	01	02	03	04	05	06	07			
1															
2	Трубопроводная арматура														
3															
4	Вентиль муфтовый														
5	15 61 бк Ду 25	37.12/2 1002	ГОСТ 9086-74	Краснокутский арматурный											
6					2	2	2	2	2	2	2	2	—		
7	Вентиль фланцевый														
8	15с 22 нж Ду 40	37.4213.1029	ГОСТ 19 192-73	Георгиевский арматурный имени В.И.Ленина											
9					2	2									
10															
11	Задвижка			Учреждение ОП-36/3 г. Новопокровка Киргизской ССР											
12	30с 41 нж Ду 50	37.4121.1030	ГОСТ 10194-78				2	2							
13	30с 41 нж Ду 80	37.4121.1031		Юго-Камский машиностроительный имени Лепсе					2	2					
14	30с 41 нж Ду 100	37.4121.1032									2	2			
15															
16	Кран муфтовый	37 1222 6 007	ТУ26-07-1061-73	Одесский ремонтно-механический имени Осипенко											
17	14М1-16				6	6	6	6	6	6	6	6			
18															
19	Водосчетчики														
20															
21	Водосчетчик ВСКМГ-90 10/32				1	1									
22	Водосчетчик СТВГ1-65		ТУ25-02(30-78-1200.00.000)82				1	1	1	1					
23	Водосчетчик СТВГ1-80		ТУ25-02(30-78-1200.00.000)-82								1	1			
24															
25															
26															
27															
28															

Подп. и дата | Инв. № дубл. | Взам. инв № | Подп и дата | Инв № подл.

Изм	Лист	N докум.	Подп.	Дата	1720.10.00.000 ВП			
Разраб.		Вельтер			Блок ввода	Лит	Лист 1	Листов 2
Пров.		Шрайман			Ведомость покупных изделий	ЦНИИЭП инж. оборудования К.О		
Н. контр.		Хромихина						
Утв		Соснер						

21723-02 8

1720.10.01.000СБ

Серия 5.903-6 Выпуск 1

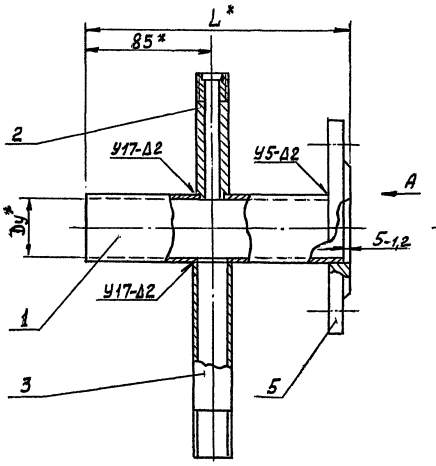

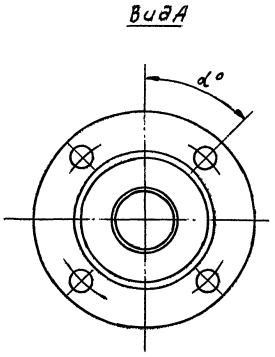

1. Сварные швы по ГОСТ 16037-80
2. *Размеры для справок.

Размеры, мм

Обозначение	Проход условный Ду	L	α, град	Масса кг
1720.10.01.000	25	175	45	1,6
-01	32			2,1
-02	40			2,5
-03	50			3,2
-04	80		22,5	4,6
-05	100			5,8
-06	150			9,7
-07	200		15	13,5
-08	50	605	45	4,7
-09	80	815	22,5	7,5
-10	100	915		10,7

ИЗМ	ЛИСТ	№ ДОКУМ.	ПОДП.	ДАТА	1720.10.01.000 СБ
РАЗРАБ.		ВЕЛЬТЕР			Патрубок Сборочный чертеж
ПРОВ.		ШРАЙМАН			
Т.КОНТР.		ШРАЙМАН			
Н.КОНТР.		ХРОМИХИНА			
УТВ.		СОСНЕР			

ЛИТ	МАССА	МАСШТАБ
	СМ. ТАБЛ	—
ЛИСТ	ЛИСТОВ 1	

ЦНИИЭП инж. оборудования КО

ИНВ.№ПОДЛ. | ПОДП. И ДАТА | ВЗАМ.ИНВ.N | ИНВ.N ДУБЛ. | ПОДП. И ДАТА

Формат	Зона	Поз.	Обозначение	Наименование	Кол. на исполн. 1720.10.01.000 - 01	02	03	04	05	06	07	08	09	10	Примечан.
				Документация											
А3			1720.10.01.000	Сборочный чертеж	X	X	X	X	X	X	X	X	X	X	
				Детали											
А4		1	1720.10.01.001	Патрубок	1										
			-01	Патрубок		1									
			-02	Патрубок			1								

Код	Лит.

1720.10.01.000

ИЗМ	ЛИСТ	N ДОКУМ	ПОДП.	ДАТА	
РАЗРАБ.		ВЕЛЬТЕР			Патрубок
ПРОВ.		ШРАЙМАН			
Н.КОНТР.		ХРОМИХИНА			
УТВ		СОСНЕР			

ЛИТ	ЛИСТ	ЛИСТОВ
	1	3

ЦНИИЭП инж. оборудования

Копировал: Ильинская Формат: А4

ИНВ.N ПОДЛ. | ПОДП. И ДАТА | ВЗАМ.ИНВ.N | ИНВ.N ДУБЛ. | ПОДП. И ДАТА

Формат	Зона	Поз.	Обозначение	Наименование	Кол. на исполн. 1720.10.00.000 - 01	02	03	04	05	06	07	08	09	10	Примечание
А4		1	1720.10.01.001-03	Патрубок			1								
			-04	Патрубок				1							
			-05	Патрубок					1						
			-06	Патрубок						1					
			-07	Патрубок							1				
			-08	Патрубок								1			
			-09	Патрубок									1		
			-10	Патрубок										1	
А4		2	1720.10.01.002	Отвод	1	1	1	1	1	1	1	1	1	1	
А4		3	1720.10.01.003	Отвод	1	1	1	1	1	1	1	1	1	1	
				Стандартные изделия											
				Фланец ГОСТ 12820-80											
		5		1-25-16 ст20	1										
				1-32-16 ст20		1									

1720.10.01.000

ИЗМ	ЛИСТ	N ДОКУМ	ПОДП.	ДАТА

ЛИСТ 2

Копировал: Ильинская Формат: 4

1720.10.01.001

Серия 5.903-6 Выпуск 1

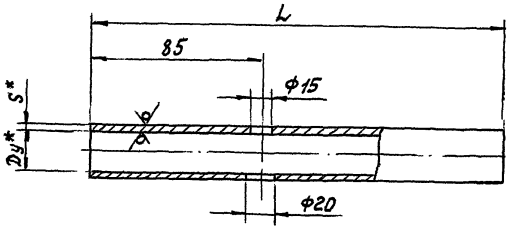

25 √(√)

Размеры, мм

Обозначение	Проход условный Dy	L	D×S	Масса, кг
1720.10.01.001	25	170	32×2	0,25
-01	32		38×2	0,3
-02	40		45×2	0,36
-03	50		57×2	0,46
-04	80		89×2	0,73
-05	100		108×2,5	1,1
-06	150		159×3	1,95
-07	200		219×3,5	3,16
-08	50	600	57×2	1,62
-09	80	810	89×2	3,5
-10	100	910	108×2,5	5,9

1. *Размеры для справок
2. H17; h17; $\pm\frac{JT17}{2}$

					1720.10.01.001			
ИЗМ.	ЛИСТ	№ ДОКУМ.	ПОДП.	ДАТА	Патрубок	ЛИТ.	МАССА	МАСШТАБ
РАЗРАБ.		НИКИФОРОВА					Ом. ТАБЛ.	—
ПРОВ.		ВЕЛЬТЕР				ЛИСТ:	ЛИСТОВ: 1	
Т. КОНТР.		ШРАЙМАН						
Н. КОНТР.		ХРОМИКИНА			Труба D×S ГОСТ 10704-76	ЦНИИЭП инж. оборудования КО		
УТВ.		СОСНЕР			А. ст2 кп ГОСТ 10705-80			

ИНВ. № ПОДЛ. | ПОДП. И ДАТА | ВЗАМ. ИНВ. N | ИНВ. № ДУБЛ. | ПОДП. И ДАТА

1720.10.01.002

25 √(√)

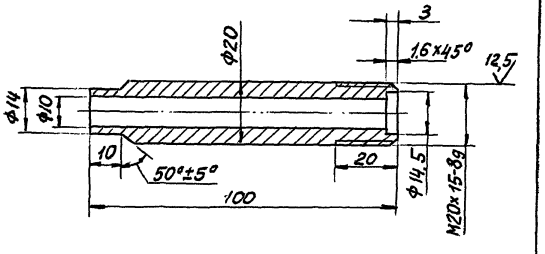

Предельные отклонения размеров: H17; h17; $\pm\frac{JT17}{2}$

					1720.10.01.002			
ИЗМ.	ЛИСТ	№ ДОКУМ	ПОДП.	ДАТА	Отвод	ЛИТ.	МАССА	МАСШТАБ
РАЗРАБ		НИКИФОРОВА					0,16	1:1
ПРОВ.		ВЕЛЬТЕР				ЛИСТ:	ЛИСТОВ 1	
Т. КОНТР.		ШРАЙМАН						
Н. КОНТР.		ХРОМИКИНА			Сталь 20 ГОСТ 1050-74	ЦНИИЭП инж оборудования КО		
УТВ.		СОСНЕР						

ИНВ. № ПОДЛ. | ПОДП. И ДАТА | ВЗАМ. ИНВ. N | ИНВ. № ДУБЛ. | ПОДП. И ДАТА

Формат	Зона	Поз.	Обозначение	Наименование	Кол. на исполн. 1720.10.01.000 – 01	02	03	04	05	06	07	08	09	10	Примечание
				Фланец ГОСТ 12820-80											
		5		1-40-16 ст20		1									
				1-50-16 ст20			1					1			
				1-80-16 ст20				1					1		
				1-100-16 ст20					1					1	
				1-150-16 ст20						1					
				1-200-16 ст20							1				

ИЗМ.	ЛИСТ	N ДОКУМ	ПОДП.	ДАТА	1720.10.01.000	ЛИСТ 3

Рис. 1

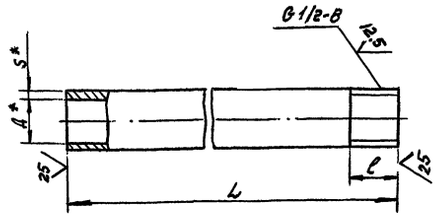

Размеры, мм

Обозначение	Рис	d×S	L	l	Масса, кг
1720.10.03.002	1	15×2,8	100±1,75	15+0,5	0,11
-01	2	40×3,5	530±3,15	60+0,13	1,63

Рис 2
Остальное см. рис.1

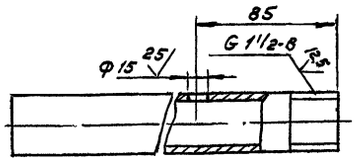

* Размеры для справок

					1720.10.03.002
Изм.	Лист	№ докум.	Подп.	Дата	
Разраб		Никифорова			Отвод
Пров.		Вельтер			
Т. контр.		Шрайман			
Н. контр.		Хромилина			Труба d×S ГОСТ 3262-75
Утв.		Соснер			

Лит.	Масса	Масштаб
	см. табл.	—
Лист	Листов 1	

ЦНИИЭП инж. оборудования КО

Чертил А3

1720.01.03.000-СБ

Рис.1

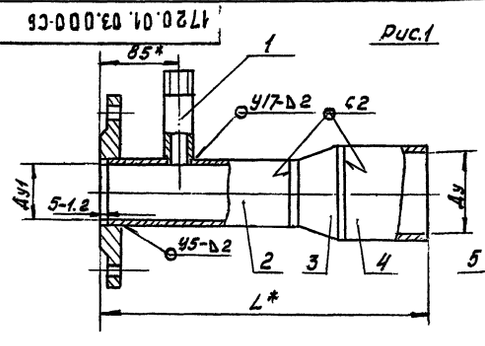

Рис.2
Остальное-см. рис.1

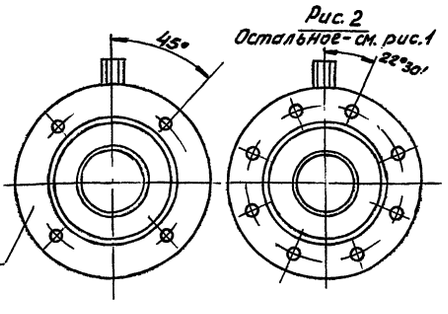

Рис.3
Остальное-см. рис.1

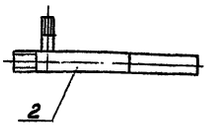

Рис.4
Остальное-см. рис.1

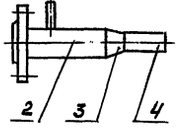

Размеры, мм

Обозначение	Рис.	Проход условный Ду	Проход условный Ду1	L	Масса, кг
1720.10.03.000	1	40	25	285	2,2
-01	3	40	—	530	2,7
-02	1	50	25	300	2,6
-03	4	50	65	625	5,7
-04	1	80	50	355	6,2
-05		80	65	895	5,2
-06		100	50	330	7,1
-07	2	100	80	735	12,7
-08	5	125	80	440	18,4
-09	2	125	80	2015	32,1
-10		150	80	555	10
-11	5	150	100	530	10
-12	2	150	100	2100	19,7
-13	5	200	150	690	15,2
-14	2	200	150	3210	44,3

Рис.5
Остальное-см. рис.1

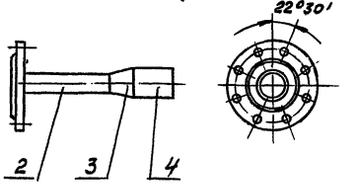

1. Сварные швы по ГОСТ 16057-80.
2. * Размеры для справок.

					1720.10.03 000 СБ
Изм.	Лист	№ докум.	Подп.	Дата	
Разраб.		Никифорова			Патрубок
Пров.		Вельтер			Сборочный чертеж
Т. контр.		Шрайман			
Н. контр.		Хромилина			
Утв.		Соснер			

Лит.	Масса	Масштаб
	см. табл.	—
Лист	Листов 1	

ЦНИИЭП инж. оборудования КО

Инв.№подл. | Подп. и дата | Взам. инв.№ | Инв.№ дубл. | Подп. и дата

Формат	Зона	Поз.	Обозначение	Наименование	Кол. на исполн. 1720.10.03.000- —	01	02	03	04	05	06	07	08	09	Примечание
А4		2	1720.10.03.001-06	Патрубок								1			
			-07	Патрубок										1	
А4		2	1720.10.03.002-01	Отвод		1									
А4		2	1720.10.03.003	Патрубок											
				Труба 89х2 ГОСТ 10704-75 / А-ст2кп ГОСТ 10705-80											
				L = 240 h17									1		1кг
А3		3	1720.10.03.005-03	Переход	1										
			-06	Переход			1								
			-12	Переход				1							
			-14	Переход					1						
			-15	Переход						1					
			-17	Переход							1				
			-19	Переход								1			
			-21	Переход									1	1	
А4		4	1720.10.03.008	Патрубок											
				Труба 45х2 ГОСТ 10704-78 / А-ст2кп ГОСТ 10705-80											
				L = 100 h17	1										0,2 кг

1720.10.03.000 Лист 2

Формат	Зона	Поз.	Обозначение	Наименование	Кол. на исполн. 1720.10.03.000- —	01	02	03	04	05	06	07	08	09	Примечание
Б4		4	1720.10.03.009	Патрубок											
				Труба 57х2 ГОСТ 10704-76 / А-ст2кп ГОСТ 10705-80											
				L = 100 h17			1	1							0,27кг
			1720.10.03.010	Патрубок											
				Труба 89х2 ГОСТ 10704-76 / А-ст2кп ГОСТ 10705-80											
				L = 100 h17					1	1					0,42кг
			1720.10.03.011	Патрубок											
				Труба 108х2 ГОСТ 10704-76 / А-ст2кп ГОСТ 10705-80											
				L = 100 h17							1	1			0,65 кг
			1720.10.03.012	Патрубок											
				Труба 133х2,5 ГОСТ 10704-76 / А-ст2кп ГОСТ 10705-80											
				L = 100 h17									1	1	0,16 кг

1720.10.03.000 Лист 3

1. * Размеры для справок.
2. H17; h17; ± IT12/2

Патрубок

Труба Ахs ГОСТ 10704-76 / А-ст2кп ГОСТ 10705-80

1720.10.03.001

Масса 1,7 1,8 2,3 3,1 5,1 13,4

Масштаб —

Лит. | Лист | Листов 1

ЦНИИЭП инж. оборудования КО

Размеры, мм

Обозначение	Проход условный	L	Ахs	Масса кг.
1720.10.03.001-01	25	150	32х2	0,17
-02	50	145	57х2	0,37
-03	65	175	76х2	1,4
-04		460		1,7
-05		515		1,8
-06	80	375	89х2	2,3
-07		550		1,8
-08		1840		3,1
-09	100	1865	108х2,5	13,4
-10	150	445	159х3	5,1
		2965		34,2

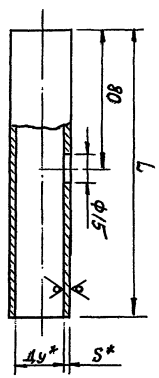

1720.10.03.001

21723-02 12

Формат	Зона	Поз.	Обозначение	Наименование	Кол. на исполн. 1720.10.03.000- —	01	02	03	04	05	06	07	08	09	Примечание
				Документация											
А3			1720.10.03.000 СБ	Сборочный чертеж	×	×	×	×	×	×	×	×	×	×	
				Детали											
А4		1	1720.10.01.002	Отвод	1	1	1	1	1	1	1	1		1	
А4		2	1720.10.03.001	Патрубок	1		1								
			-01	Патрубок							1				
			-02	Патрубок					1						
			-03	Патрубок				1							
			-04	Патрубок						1					

Исполнения 10-14 - см. листы 5...7

1720.10.03.000

Патрубок

Лит. | Лист 1 | Листов 7

ЦНИИЭП инж. оборудования КО

Разраб. Вельтер; Пров. Шрайман; Н.контр. Хромихина; Утв. Соснер

Инв.№подл. | Подп. и дата | Взам.инв.№ | Инв.№дубл. | Подп. и дата

Формат	Зона	Поз.	Обозначение	Наименование	Кол. на испол. 1720.10.03.000 — 10	11	12	13	14	Примечание
А3		3	1720.10.03.005-23	Переход		1	1			
			-25	Переход				1	1	
А4			1720.10.03.006-04	Переход	1					
Б4		4	1720.10.03.013	Патрубок						
				Труба 133×3 ГОСТ 10704-76 / А-ст2кп ГОСТ 10705-80						
				L = 100 h 17	1	1	1			1,1 кг
		4	1720.10.03.014	Патрубок						
				Труба 219×8,5 ГОСТ 10704-76 / А-ст2кп ГОСТ 10705-80						
				L = 100 h 17				1	1	1,8 кг

Изм.	Лист	N докум.	Подп.	Дата	1720.10.03.000	Лист 6

Инв.№подл. | Подп. и дата | Взам.инв.№ | Инв.№дубл. | Подп. и дата

Серия 5.903-6 Выпуск 1

Формат	Зона	Поз.	Обозначение	Наименование	Кол. на испол. 1720.10.03.000 —	01	02	03	04	05	06	07	08	09	Примечание
				Стандартные изделия											
				Фланги ГОСТ 12820-80											
		5		1-25-16 ст 20	1		1								
				1-50-16 ст 20					1		1				
				1-65-16 ст 20				1		1					
				1-80-16 ст 20								1	1	1	

Изм.	Лист	N докум.	Подп.	Дата	1720.10.03.000	Лист 4

Инв.№подл. | Подп. и дата | Взам.инв.№ | Инв.№дубл. | Подп. и дата

Формат	Зона	Поз.	Обозначение	Наименование	Кол. на испол. 1720.10.03.000 — 10	11	12	13	14	Примечан.
				Стандартные изделия						
		5		Фланец ГОСТ 12820-80						
				1-80-16 ст 20	1					
				1-100-16 ст 20		1	1			
				1-150-16 ст 20				1	1	

Изм.	Лист	N докум.	Подп.	Дата	1720.10.03.000	Лист 7

Копировал: Лавшикова Формат А4

Инв.№подл. | Подп. и дата | Взам.инв.№ | Инв.№дубл. | Подп. и дата

Формат	Зона	Поз.	Обозначение	Наименование	Кол. на испол. 1720.10.03.000 — 10	11	12	13	14	Примечан.
				Документация						
А3			1720.10.03.000 СБ	Сборочный чертеж	X	X	X	X	X	
				Сборочные единицы						
А4		1	1720.10.01.002	Отвод	1		1		1	
А4		2	1720.10.03.001 -05	Патрубок	1					
			-08	Патрубок			1			
			-09	Патрубок				1		
			-10	Патрубок					1	
Б4		2	1720.10.03.003	Патрубок						
				Труба 159×2,5 ГОСТ 10704-76 / А-ст2кп ГОСТ 10705-80						
				L = 295 h 17		1				

Изм.	Лист	N докум.	Подп.	Дата	1720.10.03.000	Лист 5

Копировал: Лавшикова

Серия 5.903-6 Выпуск 1

1720.10.03.006

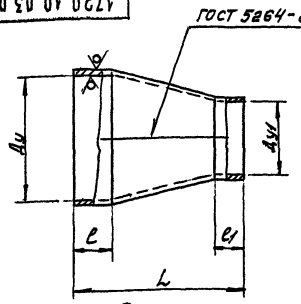

Размеры, мм

Обозначение	Проход условный Ду	Ду1	L	l	l1	Масса, кг
1720.10.03.005	80	25	105	16	11	0.33
-01	125	40	100	20	12	0,4
-02			105		14	0,6
-03		50				0,5
-04	150	80	75		16	0,6
-05	175	100	145		18	1.1
-06	200	80	95	22	16	1.3
-07	250	150	185	23	20	1.97

Предельные отклонения размеров: $H17; h17; \pm \frac{IT17}{2}$

Изм.	Лист	№ докум.	Подп.	Дата	1720.10.03.006			
Разраб.		Никифорова			Переход	Лит.	Масса	Масштаб
Пров.		Бельтер					См. табл.	—
Т.контр.		Шрайман				Лист	Листов 1	
Н.контр.		Хромихина			Лист Б 2,5 ГОСТ 19903-74 ст. 3 ГОСТ 16523-70	ЦНИИЭП инж. оборудования КО		
Утв.		Соснер						

Инв.№ подл. | Подпись и дата | Взам. инв.№ | Инв.№ дубл. | Подпись и дата

1720.10.04.001

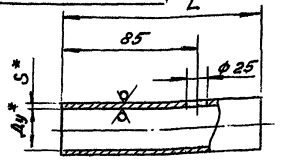

Размеры, мм

Обозначение	Проход условный, Ду	L	Д×S	Масса, кг
1720.10.04.001	25	97	32×2	0.15
-01		95		0,14
-02	50	215	57×2	0.58
-03		208		0,54
-04	80	386	89×2	1.67
-05	100	490	108×2,5	3.18
-06	150	740	159×3	8,54

1. * Размеры для справок.
2. $H17; h17; \pm \frac{IT17}{2}$

Изм.	Лист	№ докум.	Подп.	Дата	1720.10.04.001			
Разраб.		Никифорова			Патрубок	Лит.	Масса	Масштаб
Пров.		Бельтер					См. табл.	—
Т.контр.		Шрайман				Лист	Листов 1	
Н.контр.		Хромихина			Труба Д×S ГОСТ 10704-76 / А-Ст2кп ГОСТ 10705-80	ЦНИИЭП инж. оборудования КО		
Утв.		Соснер						

Инв.№ подл. | Подпись и дата | Взам. инв.№ | Инв.№ дубл. | Подпись и дата

1720.10.03.005

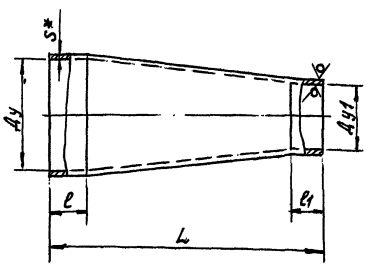

1. * Размер для справок
2. $H17; h17; \pm \frac{IT17}{2}$

Размеры, мм

Обозначение	Проход условный Ду	Ду1	L	l	l1	Д×S	Масса кг
1720.10.03.005	25	15	50	11	7	38×2	0,03
-01	32						
-02	40	15	30	12	11	45×2	0,06
-03		25					
-04		32					0,07
-05	50	15	50	14	7	57×2	
-06		25	45		11		0,08
-07		32					
-08		40					0,09
-09	65	25	120	16		76×2	0.2
-10		32	55				0,15
-11		40	70	14	12		0,16
-12		50			14		0,2
-13	80	40	75	16	12	89×2	0.22
-14		50		14	14		0.23
-15		65					0,3
-16	100	40	105	18	12	108×2,5	0,35
-17		50	80		14		0,3
-18		65	75		16		0,35
-19		80	80				
-20	125	65	75	20		133×3	0,5
-21		80	100		18		1.1
-22		100	130			159×3	1.2
-23	150						1,3
-24		125					
-25	200	150	140	22	20	219×3,5	1.8
-26		100					
-27	80	32	100	16	12	76×2	0.2

Изм.	Лист	№ докум.	Подп.	Дата	1720.10.03.005			
Разраб.		Никифорова			Переход	Лит.	Масса	Масштаб
Пров.		Бельтер					См. табл.	—
Т.контр.		Шрайман				Лист	Листов 1	
Н.контр.		Хромихина			Труба Д×S ГОСТ 10704-76 / А-Ст2кп ГОСТ 10705-80	ЦНИИЭП инж. оборудования КО		
Утв.		Соснер						

Инв.№ подл. | Подпись и дата | Взам. инв.№ | Инв.№ дубл. | Подпись и дата

Серия 5.903-6 Выпуск 1

Формат	Зона	Поз.	Обозначение	Наименование	Кол. на испол. 1720.10.04.000- 01	02	03	04	05	06	Примечание
				Документация							
А3			1720.10.04.000 СБ	Сборочный чертеж	Х	Х	Х	Х	Х	Х	
				Детали							
А4		1	1720.10.01.002	Отвод	1	1	1	1	1	1	
А3		2	1720.10.03.005	Переход	1						
			-06	Переход		1					
			-09	Переход							
			-17	Переход			1				
А4		2	1720.10.03.006	Переход				1	1		
			-02	Переход						1	
			-04	Переход							
			-05	Переход					1		
			-07	Переход						1	

Изм.	Лист	№ докум.	Подп.	Дата
Разраб.		Никифорова		
Пров.		Вельтер		
Н. контр.		Хромикина		
Утв.		Соснер		

1720.10.04.000

Лит.	Лист	Листов
		3

ЦНИИЭП инж. оборудования КО

Копировал: Ланщикова Формат А4

Инв. № подл. | Подп. и дата | Взам. инв. № | Инв. № дубл. | Подп. и дата

Формат	Зона	Поз.	Обозначение	Наименование	Кол. на испол. 1720.10.04.000- 01	02	03	04	05	06	Примечан.
А4		4	1720.10.04.001	Патрубок	1						
			-01	Патрубок		1					
			-02	Патрубок			1				
			-03	Патрубок				1			
			-04	Патрубок					1		
			-05	Патрубок						1	
			-06	Патрубок							1

Инв. № подл. | Подп. и дата | Взам. инв. № | Инв. № дубл. | Подп. и дата

Изм.	Лист	№ докум.	Подп.	Дата

1720.10.04.060

Лист 2

Копировал: Ланщикова Формат А4

1720.10.04.000СБ

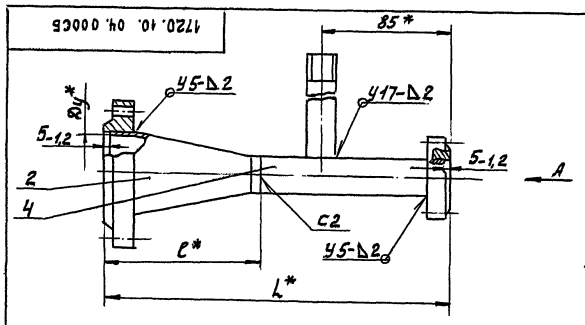

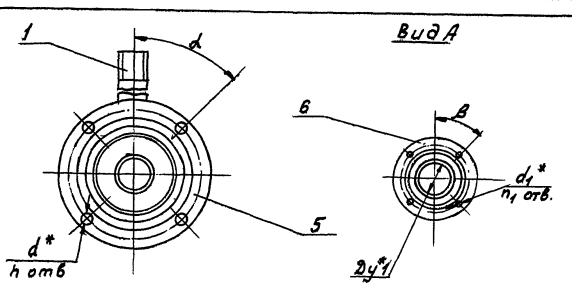

Размеры, мм

Обозначение	Проход условный Ду	Ду1	L	l	d	d1	n	n1	α	β	Масса кг
1720.10.04.000	50	25	175	50	18	14	4	4	45°	45°	4,5
-01	65	25	230	105							5,4
-02	100	50	335	80							8,8
-03	125	50	355	105		18	8		22°30'		10,4
-04	150	80	505	80	22			8		22°30'	14,6
-05	175	100	645	150							20,5
-06	250	150	935	190	26	22	12		15°		36,3

1. Сварные швы по ГОСТ 16037-80
2. *Размеры для справок

Изм.	Лист	№ докум.	Подп.	Дата
Разраб.		Никифорова		
Пров.		Вельтер		
Т. контр.		Шраиман		
Н. контр.		Хромикина		
Утв.		Соснер		

1720.10.04.000СБ

Переход
Сборочный чертеж

Лит.	Масса	Масштаб
	См. табл.	–

Лист | Листов: 1

ЦНИИЭП инж. оборудования КО

Копировал: Ланщикова 21723-02 15 Формат А3

Инв. № подл. | Подп. и дата | Взам. инв. № | Инв. № дубл. | Подп. и дата

Серия 5.903-6 Выпуск 1

1720.10.000 СБ

Рис.1

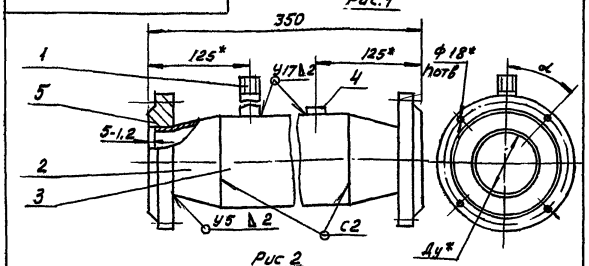

Рис 2

Остальное - см. рис.1

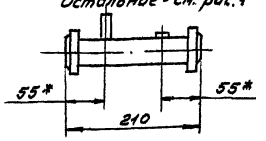

Обозначение	Рис.	проход условный Ду, мм	n	α	Масса кг
1720.10.05.000	1	40	4	45°	4.6
-01		50			5.4
-02	2	80	8	22°30'	7.6
-03		100			9.6

1. Сварные швы по ГОСТ 16037-80
2. *Размеры для справок

1720.10.05.000 СБ

Участок мерный
Сборочный чертеж

Изм.	Лист	№ докум.	Подп.	Дата
Разраб.	Никифорова			
Пров.	Вельтер			
Т.контр.	Шрайман			
Н.контр.	Хромихина			
Утв.	Соснер			

Лит. | Масса: См. табл. | Масштаб: —
Лист | Листов 1
ЦНИИЭП инж. оборудования КО

Инв. № подл. | Подпись и дата | Взам. инв. № | Инв. № дубл. | Подпись и дата

Позиция	Поз.	Обозначение	Наименование	Кол. на исполн. 1720.10.04.000						Примечание
				-	01	02	03	04	05	06	
			Стандартные изделия							
			Фланец ГОСТ 12820-80							
			1-50-16 ст 20	1						
			1-65-16 ст 20		1					
			1-100-16 ст 20			1				
			1-125-16 ст 20				1			
			1-150-16 ст 20					1		
			1-175-16 ст 20						1	
			1-250-16 ст 20							1
			1-25-16 ст 20	1	1					
			1-50-16 ст 20			1	1			
			1-80-16 ст 20					1		
			1-100-16 ст 20						1	
			1-150-16 ст 20							1
	5									
	6									

Инв. № подл. | Подп. и дата | Взам. инв. № | Инв. № дубл. | Подп. и дата

1720.10.04.000

Лист 3

1720.10.05.001

25 √ (√)

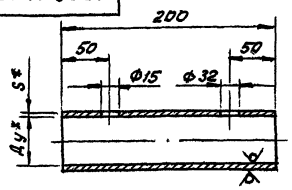

Размеры, мм

Обозначение	Проход условный, Ду	Д×S	Масса, кг
1720.10.05.001	65	76×2	0.73
-01	80	89×2	0.85
-02	100	108×2,5	1.3

1. *Размеры для справок
2. H17; h17; $\pm\frac{IT17}{2}$

1720.10.05.001

ПАТРУБОК

Труба $\frac{Д \times S \text{ ГОСТ } 10704\text{-}76}{А\text{-}ст2кп \text{ ГОСТ } 10705\text{-}80}$

Изм.	Лист	№ докум.	Подп.	Дата
Разраб.	Никифорова			
Пров.	Вельтер			
Т.контр.	Шрайман			
Н.контр.	Хромихина			
Утв.	Соснер			

Лит. | Масса: См. табл. | Масштаб: —
Лист | Листов 1
ЦНИИЭП инж. оборудования КО

Инв. № подл. | Подпись и дата | Взам. инв. № | Инв. № дубл. | Подпись и дата

1720.10.05.002

25 √ (√)

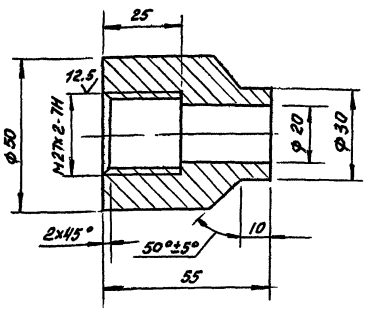

Предельные отклонения размеров: H17; h17; $\pm\frac{IT17}{2}$

1720.10.05.002

Бобышка

Сталь 20 ГОСТ 1050-74

Изм.	Лист	№ докум.	Подп.	Дата
Разраб.	Никифорова			
Пров.	Вельтер			
Т.контр.	Шрайман			
Н.контр.	Хромихина			
Утв.	Соснер			

Лит. | Масса: 0.32 | Масштаб: 1:1
Лист | Листов 1
ЦНИИЭП инж. оборудования КО

Инв. № подл. | Подпись и дата | Взам. инв. № | Инв. № дубл. | Подпись и дата

21723-02 16

Серия 5.903-6 Выпуск 1

Формат	Зона	Поз.	Обозначение	Наименование	Кол. на исполн 1720.10.05.000-				Примечание
					-	01	02	03	
				Документация					
А4			1720.10.05.000 СБ	Сборочный чертеж	X	X	X	X	
				Детали					
А4		1	1720.10.03.002	Отвод	1	1	1	1	
А3		2	1720.10.03.005-11	Переход	2				
			-12	Переход		2			

Изм.	Лист	№ докум.	Подп.	Дата
Разраб.		Вельтер		
Пров.		Шрайман		
Н. контр.		Хромихина		
Утв.		Соснер		

1720.10.05.000

Участок мерный

Лит	Лист	Листов
	1	2

ЦНИИЭП инж. оборудования

Формат	Зона	Поз.	Обозначение	Наименование	Кол. на исполн 1720.10.05.000-				Примечание
					-	01	02	03	
А4		3	1720.10.05.001	Патрубок	1	1			
			-01	Патрубок			1		
			-02	Патрубок				1	
А4		4	1720.10.05.002	Бобышка	1	1	1	1	
				Стандартные изделия					
				Фланец ГОСТ 12820-80					
		5		1-40-16 ст20	2				
				1-50-16 ст20		2			
				1-80-16 ст20			2		
				1-100-16 ст20				2	

Изм.	Лист	№ докум.	Подп.	Дата

1720.10.05.000

Лист 2

Копировал Алешкова

Фронт

1720.10.06.000.СБ

Размеры, мм

Обозначение	Рис	Проход условный Ду	Ду1	h	α	β	n	n1	Масса кг
1720.10.06.000	1	40	–	490	45°	–	4	4	3,83
-01	2	50	65	475		45°			6,9
-02		65	80	480		22°30'		8	8,2
-03		80	100	520	22°30'		8		10,1

Рис.1

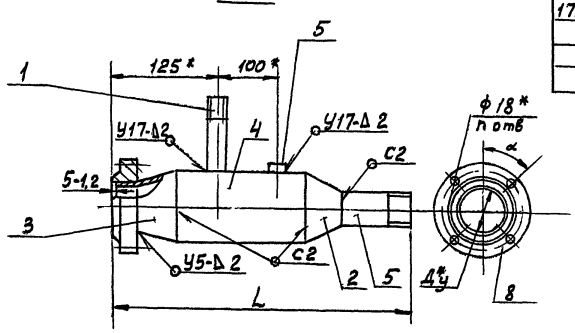

Рис.2

остальное - см. рис. 1

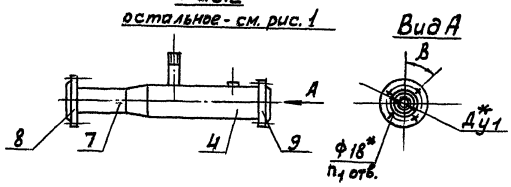

1. Сварные швы по ГОСТ 16037-80
2. *Размеры для справок
3. $\pm \frac{УТ17}{2}$

Изм.	Лист	№ докум.	Подп.	Дата
Разраб.		Никифорова		
Пров.		Вельтер		
Т. контр.		Шрайман		
Н. контр.		Хромихина		
Утв.		Соснер		

1720.10.06.000 СБ

Участок мерный
Сборочный чертеж

Лит.	Масса	Масштаб
	см. табл.	–

Лист | Листов 1

ЦНИИЭП инж. оборудования КО

Копировал Алешкова 21723-02 17 Формат А3

Инв № подл.	Подп. и дата	Взам. инв №	Инв № дубл.	Подп. и дата

Формат	Зона	Поз.	Обозначение	Наименование	Кол. на исполн. 1720.10.06.000-				Примечание
					–	01	02	03	
				Стандартные изделия					
				Фланец ГОСТ 12820-80					
		8		1-40-16 ст20	1				
				1-50-16 ст20		1			
				1-65-16 ст20			1		
				1-80-16 ст20				1	
		9		1-65-16 ст20		1			
				1-80-16 ст20			1		
				1-100-16 ст20				1	

Изм	Лист	№ докум.	Подп.	Дата	1720.10.06.000	Лист 3

Серия 5.903-6 Выпуск 1

Инв № подл.	Подп. и дата	Взам. инв №	Инв № дубл.	Подп. и дата

Формат	Зона	Поз.	Обозначение	Наименование	Кол. на исполн. 1720.10.06.000				Примечание
					–	01	02	03	
				Документация					
А3			1720.10.06.000 СБ	Сборочный чертеж	X	X	X		
				Детали					
А4		1	1720.10.01.002	Отвод	1	1	1	1	
А3		2	1720.10.03.005-10	Переход	1				
		3	-11	Переход		1			
			-12	Переход		1			
			-15	Переход			1		

Изм	Лист	№ докум	Подп	Дата	1720.10.06.000			
Разраб		Вельтер			Участок мерный	Лит	Лист 1	Листов 3
Пров.		Шрайман				ЦНИИЭП инж оборудования		
Н. контр.		Хромихина						
Утв.		Соснер						

Инв № подл.	Подпись и дата	Взам. инв №	Инв № дубл.	Подп. и дата

Изм	Лист	№ докум	Подп.	Дата
Разраб		Никифорова		
Пров.		Вельтер		
Н. контр.		Шрайман		
Утв.		Хромихина		
		Соснер		

1720.10.06.001

Патрубок

Труба 32×2,8 ГОСТ 3262-75

Лит	Масса	Масштаб
	0,1	1:1
Лист	Листов 1	

ЦНИИЭП инж оборудования

21723-02 18

*Размер для справок.

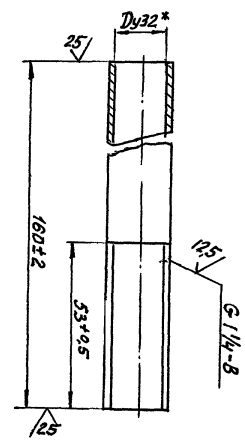

1720.10.06.001

Инв № подл.	Подп. и дата	Взам. инв №	Инв № дубл.	Подп. и дата

Формат	Зона	Поз.	Обозначение	Наименование	Кол. на исполн. 1720.10.06.000-				Примечание
					–	01	02	03	
А3		3	1720.10.03.005-19	Переход				1	
А4		4	1720.10.05.001	Патрубок	1	1			
			-01	Патрубок			1		
			-02	Патрубок				1	
А4		5	1720.10.05.002	Бобышка	1	1	1	1	
А4		6	1720.10.16.001	Патрубок	1				
Б4		7	1720.10.06.002	Патрубок					
				Труба 76×2 ГОСТ 10704-76 / А-ст2кп ГОСТ 10705-80					
				L=195 h17		1	1		
			-01	Патрубок					
				Труба 89×2 ГОСТ 10704-76 / А-ст2кп ГОСТ 10705-80					
				L=230 h17				1	

Изм	Лист	№ докум	Подп	Дата	1720.10.06.000	Лист 2

18

ИНВ.№ПОДЛ.	ПОДП. И ДАТА	ВЗАМ.ИНВ.N	ИНВ.№ДУБЛ.	ПОДПИСЬ И ДАТА

1720.10.07.000 СБ

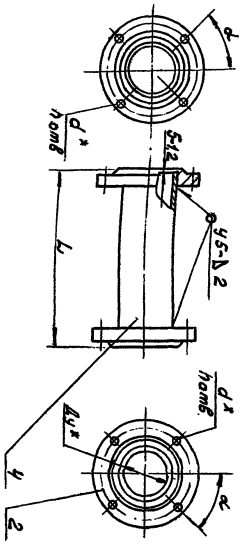

Обозначение	Размеры, мм: Проход условный, Ду	d	L	n	α	Масса, кг
1720.10.07.000	25					2,9
-01	50	18	140	4	45°	6,4
-02	80					6,9
-03	100	22	110	8	22°30'	8,6
-04	150		1,30			16

1. Сварные швы по ГОСТ 16037-80
2. * Размеры для справок.

ИЗМ.	ЛИСТ	№ ДОКУМ.	ПОДП.	ДАТА
РАЗРАБ.		НИКИФОРОВ		
ПРОВ.		ВЕЛЬТЕР		
Т.КОНТР.		ШРАЙМАН		
Н.КОНТР.		ХРОМИЧИНА		
УТВ.		СОСНЕР		

1720.10.07.000 СБ

КАТУШКА
Сборочный чертеж

ЛИТ	МАССА	МАСШТАБ
	СМ. ТАБЛ.	—
ЛИСТ	ЛИСТОВ 1	

ЦНИИЭП инж. оборудования КП

ИНВ.№ПОДЛ.	ПОДП. И ДАТА	ВЗАМ.ИНВ.N	ИНВ.№ДУБЛ.	ПОДП. И ДАТА

Серия 5.903-6 Выпуск 1

Формат	Зона	Поз.	Обозначение	Наименование	Кол. на исполн. 1720.10.07.000- —	01	02	03	04	Примечание
				Документация						
44			1720.10.07.000 СБ	Сборочный чертеж	×	×	×	×	×	
				Стандартные изделия						
				Фланец ГОСТ 12820-80						
		2		1-25-16 ст 20	2					
				1-50-16 ст. 20		2				

ИЗМ.	ЛИСТ	№ ДОКУМ.	ПОДП.	ДАТА
РАЗРАБ.		ВЕЛЬТЕР		
ПРОВ.		ШРАЙМАН		
Н.КОНТР.		ХРОМИЧИНА		
УТВ.		СОСНЕР		

1720.10.07.000

КАТУШКА

ЛИТ	ЛИСТ	ЛИСТОВ
	1	2

ЦНИИЭП инж. оборудования КП

ИНВ.№ПОДЛ.	ПОДП. И ДАТА	ВЗАМ.ИНВ.N	ИНВ.№ДУБЛ.	ПОДП. И ДАТА

1720.10.08.000 СБ

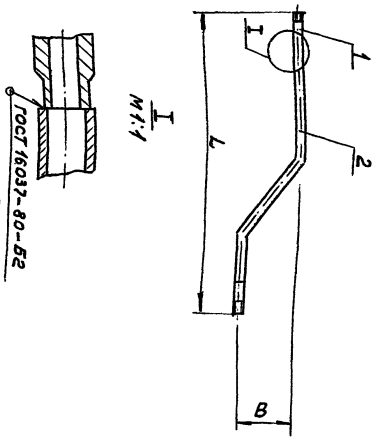

Обозначение	Размеры, мм: L	B	Масса, кг
1720.10.08.000	800	200	0,84
-01	1000		0,72
-02			0,95
-03	1100	300	1,1

Размер для справок.

ИЗМ.	ЛИСТ	№ ДОКУМ.	ПОДП.	ДАТА
РАЗРАБ.		НИКИФОРОВ		
ПРОВ.		ВЕЛЬТЕР		
Т.КОНТР.		ШРАЙМАН		
Н.КОНТР.		ХРОМИЧИНА		
УТВ.		СОСНЕР		

1720.10.08.000 СБ

ТРУБА
Сборочный чертеж

ЛИТ	МАССА	МАСШТАБ
	СМ. ТАБЛ.	
ЛИСТ	ЛИСТОВ 1	

ЦНИИЭП инж. оборудования КП

21723-02 19

ИНВ.№ПОДЛ.	ПОДП. И ДАТА	ВЗАМ.ИНВ.N	ИНВ.№ДУБЛ.	ПОДП. И ДАТА

Формат	Зона	Поз.	Обозначение	Наименование	Кол. на исполн. 1720.10.07.000 —	01	02	03	04	Примечание
				Фланец ГОСТ 12820-80						
		2		1-80-16 ст. 20			2			
				1-100-16 ст. 20				2		
				1-150-16 ст. 20					2	
				Материалы						
		4		Труба ГОСТ 10704-74 / А-ст 2кп ГОСТ 10705-80						
				32×2	0,13					М
				57×2		0,13				М
				89×2			0,13			М
				108×2,5				0,1		М
				159×3					0,12	М

ИЗМ.	ЛИСТ	N ДОКУМ.	ПОДП.	ДАТА

1720.10.07.000

ЛИСТ 2

ФОРМАТ: А4

19

Серия 5.003-6 Выпуск 1

Формат	Зона	Поз.	Обозначение	Наименование	Кол. на исполн. 1720.10.08.000 —	01	Примечание
				Документация			
А4			1720.10.08.000 СБ	Сборочный чертеж	X	X	
				Детали			
А4		1	1720.10.01.002	Отвод	1	1	
А4		2	1720.10.08.001	Отвод	1		
			-01	Отвод		1	

ИЗМ.	ЛИСТ	№ ДОКУМ.	ПОДП.	ДАТА
РАЗРАБ.		НИКИФОРОВА		
ПРОВ.		ВЕЛЬТЕР		
Н. КОНТР.		ХРОМИХИНА		
УТВ.		СОСНЕР		

1720.10.08.000

Труба

ЛИТ | ЛИСТ | ЛИСТОВ

ЦНИИЭП инж. оборудования КО

ИНВ. № ПОДЛ. | ПОДП. И ДАТА | ВЗАМ. ИНВ. № | ИНВ. № ДУБЛ. | ПОДП. И ДАТА

1720.10.08.001

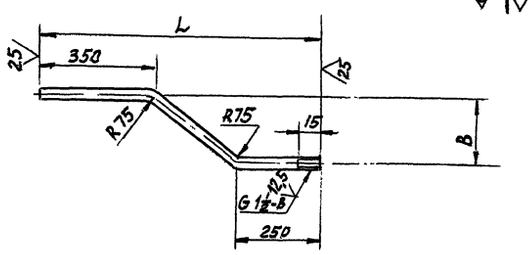

Размеры, мм

Обозначение	L	B	Масса, кг
1720.10.08.001	700	200	0,6
-01	900		0,68
-02		300	0,75
-03	1000		0,82

Предельные отклонения размеров: $h17; \pm \frac{JT17}{2}$

1720.10.08.001

ИЗМ.	ЛИСТ	№ ДОКУМ.	ПОДП.	ДАТА
РАЗРАБ.		НИКИФОРОВА		
ПРОВ.		ВЕЛЬТЕР		
Т. КОНТР.		ШРАЙМАН		
Н. КОНТР.		ХРОМИХИНА		
УТВ.		СОСНЕР		

Отвод

ЛИТ | МАССА | МАСШТАБ | СМ. ТАБЛ. | —

ЛИСТ | ЛИСТОВ 1

Труба 18×2 ГОСТ 10704-76 / А-ст2 кп ГОСТ 10705-80

ЦНИИЭП инж. оборудования КО

ИНВ. № ПОДЛ. | ПОДП. И ДАТА | ВЗАМ. ИНВ. № | ИНВ. № ДУБЛ. | ПОДП. И ДАТА

1720.10.09.000СБ

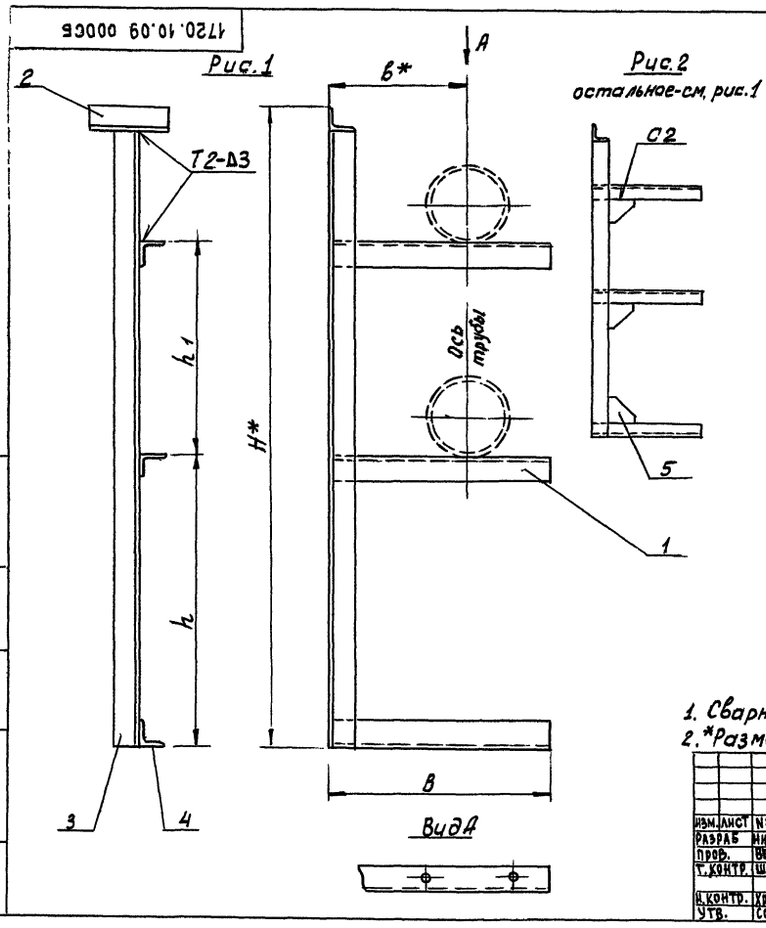

Размеры, мм

Обозначение	Рис.	h	h_1	H	B	в	Масса, кг
1720.10.09.000	1	534	800	1530	350	250	3,4
-01		532					
-02		528					
-03		522					
-04		506					
-05		534	1000	1730	350	250	4,2
-06		532					
-07		528					
-08		522					
-09		506					
-10	2	496	800	1530	450	350	3,9
-11		496	1000	1770			
-12		484					
-13		475	1100	1900	600	400	6,2
-14		442					6,5
-15	1	522	1000	1730	450	350	3,9
-16		506					
-17					600	400	3,98
-18	2	496	1100	1900			6,4
-19		484					
-20			1000	1770		350	6,2
-21		496				400	

1. Сварные швы по ГОСТ 5264-80
2. *Размеры для справок

1720.10.09.000 СБ

ИЗМ.	ЛИСТ	№ ДОКУМ.	ПОДП.	ДАТА
РАЗРАБ.		НИКИФОРОВА		
ПРОВ.		ВЕЛЬТЕР		
Т. КОНТР.		ШРАЙМАН		
Н. КОНТР.		ХРОМИХИНА		
УТВ.		СОСНЕР		

Стойка
Сборочный чертеж

ЛИТ | МАССА | МАСШТАБ | СМ. ТАБЛ. | —

ЛИСТ | ЛИСТОВ 1

ЦНИИЭП инж. оборудования КО

ИНВ. № ПОДЛ. | ПОДП. И ДАТА | ВЗАМ. ИНВ. № | ИНВ. № ДУБЛ. | ПОДП. И ДАТА

Инв. № подл. | Подп. и дата | Взам. инв. № | Инв. № дубл. | Подп. и дата

Формат	Зона	Поз.	Обозначение	Наименование	Кол. на исполн. 1720.10.09.000- —	01	02	03	04	05	06	07	08	09	10	Примечан.
Б4		3	1720.10.09.003-01	Стойка												
				Уголок 36х36х3-Б-ГОСТ8509-72 / Ст3 ГОСТ 535-79												
				L = 1695 h 17						1	1	1	1	1		2,5кг
			1720.10.09.003-02	Стойка												
				Уголок 45х45х3-Б-ГОСТ8509-72 / Ст3 ГОСТ 535-79												
				L = 1695 h 17											1	3,2кг
Б4		4	1720.10.09.004	Кронштейн												
				Уголок 32х32х3-Б-ГОСТ8509-72 / Ст3 ГОСТ 535-79												
				L = 350 h 17	1	1	1			1	1	1				0,51кг

Изм. | Лист | N докум. | Подп. | Дата — 1720.10.09.000 — Лист 3

Инв. № подл. | Подп. и дата | Взам. инв. № | Инв. № дубл. | Подп. и дата

Серия 5.903-6 Выпуск 1

Формат	Зона	Поз.	Обозначение	Наименование	Кол. на исполн 1720.10.09.000- —	01	02	03	04	05	06	07	08	09	10	Примечание
				Документация												
А4			1720 10.09.000 СБ	Сборочный чертеж	X	X	X	X	X	X	X	X	X	X	X	
				Детали												
А4		1	1720.10.09.001	Кронштейн	2					2						
			-01	Кронштейн		2					2					
			-02	Кронштейн			2					2				
			-03	Кронштейн				2					2			
			-04	Кронштейн					2					2		
			-05	Кронштейн											2	

Исполнения 11.. 21 см. листы 5... 8

Изм.	Лист	N докум	Подп.	Дата	1720.10.09.000			
Разраб.		Никифорова			Стойка	Лит	Лист	Листов
Пров.		Вельтер					1	3
Н.контр.		Хромихина			ЦНИИЭП инж оборудования КО			
Утв.		Соснер						

Инв. № подл. | Подп. и дата | Взам. инв. № | Инв. № дубл. | Подп. и дата

Формат	Зона	Поз.	Обозначение	Наименование	Кол. на исполн. 1720.10.09.000- —	01	02	03	04	05	06	07	08	09	10	Примечание
Б4		4	1720.10.09.004-01	Кронштейн												
				Уголок 36х36х3-Б-ГОСТ8509-72 / Ст3 ГОСТ 535-79												
				L = 450 h 17				1	1				1	1		0,75кг
			1720 10.09.004-03	Кронштейн												
				Уголок 45х45х3-Б-ГОСТ8509-72 / Ст3 ГОСТ 535-79												
				L = 450 h17											1	1,25кг

Изм. | Лист | N докум. | Подп. | Дата — 1720.10.09.000 — Лист 4

Инв. N подл. | Подп. и дата | Взам. инв. N | Инв. N дубл. | Подп. и дата

Формат	Зона	Поз.	Обозначение	Наименование	Кол. на исполн 1720.10.09.000- —	01	02	03	04	05	06	07	08	09	10	Примечание
Б4		2	1720.10.09.002	Полка												
				Уголок 32х32х3-Б-ГОСТ8509-72 / Ст3 ГОСТ 535-79												
				L = 100 h 17	1	1	1			1	1	1				0,14кг
			1720.10.09.002-02	Полка												
				Уголок 36х36х3-Б-ГОСТ8509-72 / Ст3 ГОСТ 535-79												
				L = 110 h 17				1	1				1	1		0,18 кг
			1720.10.09.002-03	Полка												
				Уголок 45х45х3-Б-ГОСТ8509-72 / Ст3 ГОСТ 535-79												
				L = 140 h 17												0,29кг
Б4		3	1720.10.09.003	Стойка												
				Уголок 32х32х3-Б-ГОСТ8509-72 / Ст3 ГОСТ 535-79												
				L = 1500 h 17	1	1	1	1	1							2,2 кг

Изм. | Лист | N докум. | Подп. | Дата — 1720.10.09.000 — Лист 2

Формат А1

Серия 5.903-6 Выпуск 1

Формат	Зона	Поз.	Обозначение	Наименование	Кол. на исполн. 1720.10.09.000- 11	12	13	14	15	16	17	18	19	20	21	Примечание
				Документация												
А4			1720.10.09.000 СБ	Сборочный чертеж	×	×	×	×	×	×	×	×	×	×	×	
				Детали												
А4		1	1720.10.09.001-05	Кронштейн	2										1	
			-06	Кронштейн		2										
			-07	Кронштейн			2						2			
			-08	Кронштейн				2								
			-09	Кронштейн					2							
			-10	Кронштейн						2						
			-11	Кронштейн							2					
			-12	Кронштейн								2				
			-13	Кронштейн										2		

Инв. № подл. | Подп. и дата | Взам. инв. № | Инв. № дубл. | Подп. и дата

Изм. Лист № докум. Подп. Дата 1720.10.09.000 Лист 5

Копировал Антипова Формат А4

Формат	Зона	Поз.	Обозначение	Наименование	Кол. на исполн. 1720.10.09.000- 11	12	13	14	15	16	17	18	19	20	21	Примечание
А4		3	1720.10.09.003-03	Стойка												
				Уголок 45×45×3-Б ГОСТ 8509-72 Ст3 ГОСТ 535-79												
				L = 1855 h17				1				1	1			3,8 кг
А4		4	1720.10.09.004-01	Кронштейн												
				Уголок 36×36×3-Б ГОСТ 8509-72 Ст3 ГОСТ 535-79												
				L = 450 h17					1	1						0,75 кг
			1720.10.09.004-02	Кронштейн												
				Уголок 36×36×3-Б ГОСТ 8509-72 Ст3 ГОСТ 535-79												
				L = 600 h17							1					0,98 кг
			1720.10.09.004-03	Кронштейн												
				Уголок 45×45×3-Б ГОСТ 8509-72 Ст3 ГОСТ 535-79												
				L = 450 h17	1	1										0,95 кг
			1720.10.09.004-04	Кронштейн												
				Уголок 45×45×3-Б ГОСТ 8509-72 Ст3 ГОСТ 535-79												
				L = 600 h17			1	1				1	1	1	1	1,25 кг

Инв. № подл. | Подп. и дата | Взам. инв. № | Инв. № дубл. | Подп. и дата

Изм. Лист № докум. Подп. Дата 1720.10.09.000 Лист 7

Копировал Антипова Формат А4

Инв. № подл. | Подпись и дата | Взам. инв. № | Инв. № дубл. | Подп. и дата

1* Размеры для справок.
2. h17; h17; ± IT17/2

Обозначение	L	e	e_1	a	d	$B_1 \times S$	Масса, кг
1720.10.09.001							
-01	350	230	38	18	7	32×32×3	0,51
-02		228	46				
-03		224	52				
-04		214	68				
-05	450	200	98	20	10	36×36×3	0,58
-06		290	120				
-07		278	146	25	12	45×45×3	0,9
-08	600	315	170				
-09		295	130				
-10	450	318	66				
-11		300	98	20	10	36×36×3	0,35
-12		340	120				
-13	600	265	170	25	12	45×45×3	1,25
		350					0,98

Размеры, мм

Изм. Лист № докум. Подп. Дата

Н. контр. Хромыкина

Гл. конструктор Шрайман

Разраб. Никифорова

Гл. инж. проекта Бельтер

Соснер

Уголок $\frac{B_1 \times S}{d}$-Б-ГОСТ 8509-72 Ст3 ГОСТ 535-79

Кронштейн

1720.10.09.001

Лит. | Масса | Масштаб

Лист | Листов 1

ЦНИИЭП инж. оборудования КО

21723-02 22

Копировал Антипова Формат А4

Формат	Зона	Поз.	Обозначение	Наименование	Кол. на исполн. 1720.10.09.000 11	12	13	14	15	16	17	18	19	20	21	Примечание
А4		2	1720.10.09.002-02	Полка												
				Уголок 36×36×3-Б ГОСТ 8509-72 Ст3 ГОСТ 535-79												
				L = 110 h17					1	1	1					0,18 кг
			1720.10.09.002-03	Полка												
				Уголок 45×45×3-Б ГОСТ 8509-72 Ст3 ГОСТ 535-79												
				L = 140 h17	1	1	1	1			1	1	1	1	1	0,29 кг
А4		3	1720.10.09.003-01	Стойка												
				Уголок 36×36×3-Б ГОСТ 8509-72 Ст3 ГОСТ 535-79												
				L = 1695 h17					1	1	1					2,5 кг
			1720.10.09.003-02	Стойка												
				Уголок 45×45×3-Б ГОСТ 8509-72 Ст3 ГОСТ 535-79												
				L = 1725 h17	1	1	1							1	1	3,5 кг

Инв. № подл. | Подп. и дата | Взам. инв. № | Инв. № дубл. | Подп. и дата

Изм. Лист № докум. Подп. Дата 1720.10.09.000 Лист 6

Копировал Антипова Формат А4

1720.10.09.005

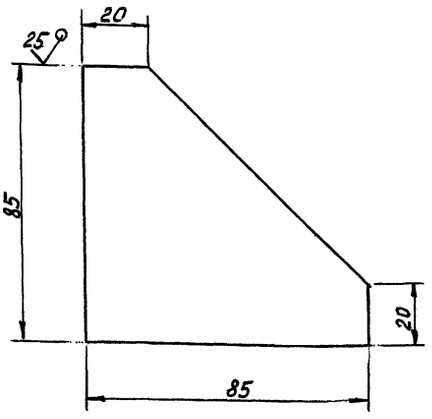

Предельные отклонения размеров: $h17; \pm \frac{JT17}{2}$

Изм.	Лист	№ докум.	Подп.	Дата
Разраб.		Никифорова		
Пров.		Вельтер		
Т. контр.		Шрайман		
Н. контр.		Хромихина		
Утв.		Соснер		

1720.10.09.005

Косынка

Лит.	Масса	Масштаб
	0,112	1:1

Лист | Листов 1

Лист Б3 ГОСТ 19903-74
Ст 3 ГОСТ 16523-70

ЦНИИЭП инж. оборудования КО

1720.10.00.001

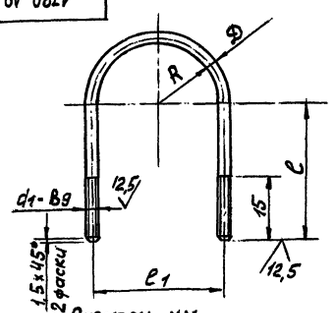

Размеры мм

Обозначение	d_1	B	c	c_1	D	Масса, кг
1720.10.00.001	М6	16	30	38	6	0,03
-01		20	35	46		0,033
-02		24	40	54		0,038
-03	М8	30	45	68	8	0,04
-04		45	60	98		0,056
-05	М10	55	72	120	10	0,11
-06		68	85	146		0,15
-07		80	98	170		0,3
-08		110	128	230		0,37

Предельные отклонения размеров: $H17; \pm \frac{JT17}{2}$

Изм.	Лист	№ докум.	Подп.	Дата
Разраб.		Никифорова		
Пров.		Вельтер		
Т. контр.		Шрайман		
Н. контр.		Хромихина		
Утв.		Соснер		

1720.10.00.001

Хомут

Лит.	Масса	Масштаб
	См. табл.	-

Лист | Листов 1

Круг D-В ГОСТ 2590-71
Ст3 Т-ГОСТ 535-79

ЦНИИЭП инж. оборудования КО

1720.10.00.002

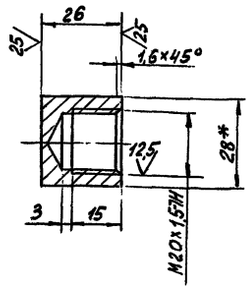

1. *Размер для справок
2. $H17; h17; \pm \frac{JT17}{2}$

Изм.	Лист	№ докум.	Подп.	Дата
Разраб.		Никифорова		
Пров.		Вельтер		
Т. контр.		Шрайман		
Н. контр.		Хромихина		
Утв.		Соснер		

1720.10.00.002

Заглушка

Лит.	Масса	Масштаб
	0,05	1:1

Лист | Листов 1

Шестигранник 28-ГОСТ 2879-89
Ст3кп-II-ГОСТ 535-79

ЦНИИЭП инж. оборудования КО

Поз.	Обозначение	Наименование	Кол. на испол. 1720.10.09.000- 10	11	12	13	14	15	16	17	18	19	20	21	Примечание
4	1720.10.09.004-03	Кронштейн													0,74кг
		Уголок 36х36-Б-ГОСТ 8509-72 Ст3 ГОСТ 535-79						1	1						
		L = 450 h17													
	-04	Кронштейн													0,98кг
		Уголок 36х36-Б-ГОСТ 8509-72 Ст3 ГОСТ 535-79								1					
		L = 600 h17													
5	1720.10.09.005	Косынка	3	3	3	3	3				3	3	3	3	

1720.10.09.000

Лист 8

Копировал: Дата: 1987

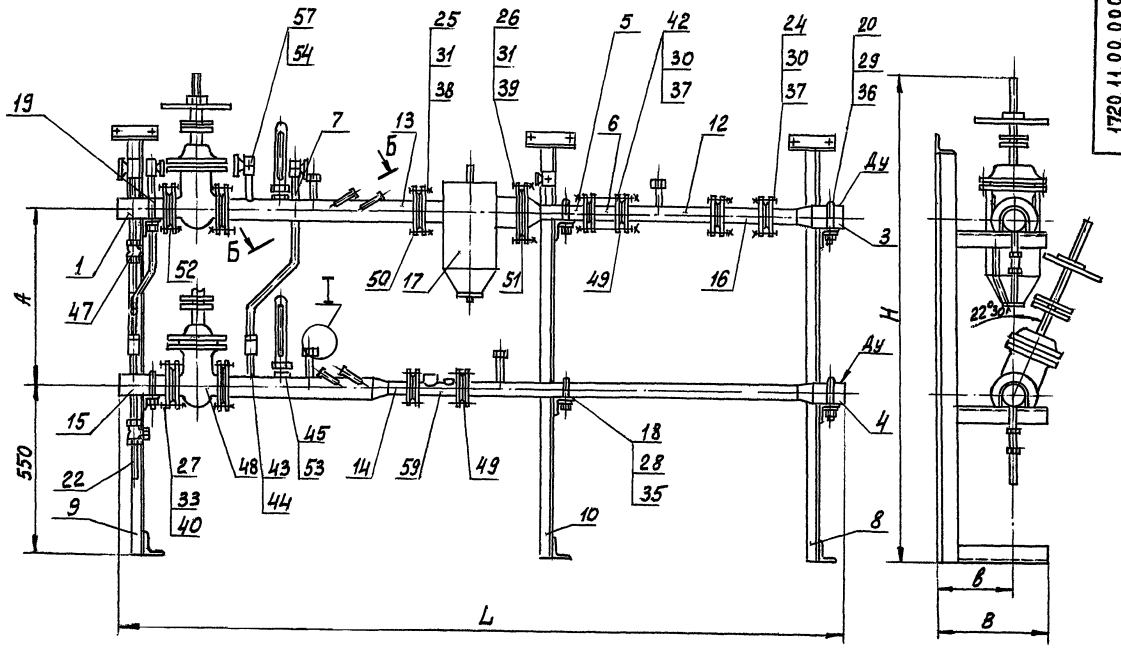

I
М1:1

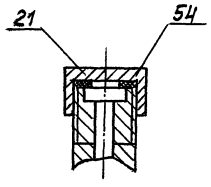

Б-Б повернуто
М1:1

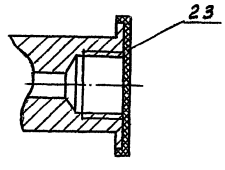

Размеры, мм.

Обозначение	Проход условный Ду	A	B	в	H	L	Масса кг
1720 11.00.000	125	1000	450	350	2470	3800	420
-01	150		600	400		4200	507
-02	200	1100			2590	5370	797

1. Размеры для справок.
2. Грязевики поз 17 изготавливать по типовому проекту 4.903-10 выпуск 8

						1720.11.00.000 СБ	
Изм.	Лист	№ докум.	Подп.	Дата	Блок ввода Сборочный чертеж	Лит.	Масса	Масштаб
Разраб.		Бельтер					см. табл.	—
Пров.		Шраиман				Лист	Листов 1	
Т.контр.		Шраиман				ЦНИИЭП инж. оборудования КО		
Н.контр.		Хромыкина						
Утв.		Сосиер						

Инв.№ подл. | Подп. и дата | Взам.инв.№ | Инв.№ дубл. | Подп. и дата

Инв N подл. | Подп и дата | Взам инв N | Инв N дубл. | Подп. и дата

Формат	Зона	Поз.	Обозначение	Наименование	Кол. на испол. 1720.11.00.000 —	01	02	Примечание
А4		10	1720.10.00.000 -12	Стойка	1			
			-13	Стойка		1		
			-19	Стойка			1	
А4		12	1720.11.01.000	Трубопровод	1			
			-01	Трубопровод		1		
			-02	Трубопровод			1	
А4		13	1720.11 02.000	Участок мерный	1			
			-01	Участок мерный		1		
			-02	Участок мерный			1	
А4		14	1720.11.03.000	Участок мерный	1			
			-01	Участок мерный		1		
			-02	Участок мерный			1	
А4		15	1720.11.04.000	Патрубок	1	1		
			-01	Патрубок			1	
А4		16	1720.11.05.000	Катушка	1			
			-01	Катушка		1		
			-02	Катушка			1	

Изм Лист N докум. Подп. Дата | 1720. 11. 00. 000 | Лист 3

Инв N подл. | Подп. и дата | Взам. инв. N | Инв. N дубл. | Подп. и дата

Формат	Зона	Поз.	Обозначение	Наименование	Кол. на испол. 1720.11.00.000 —	01	02	Примечание
А4		17	734-06	Грязевик 16-125	1			Изготовление
			-07	Грязевик 16-150		1		по т.п.4903-10
			-09	Грязевик 16-200			1	Выпуск 8
				Детали				
А4		18	1720.10.00.001 -04	Хомут	2			
			-05	Хомут		2		
			-07	Хомут			2	
А4		19	1720.10.00.001 -07	Хомут	2	2		
			-08	Хомут			2	
А4		20	1720.10 00.001 -06	Хомут	2			
			-07	Хомут		2		
			-08	Хомут			2	
А4		21	1720.10.00.002	Заглушка	4	4	4	
А4		22	1720.10.01.003	Патрубок	2	2	2	
А4		23	1720.11.00.001	Заглушка	4	4	4	

Изм Лист N докум. Подп Дата | 1720. 11. 00. 000 | Лист 4

Формат 2

Инв N подл. | Подп. и дата | Взам инв N° | Инв N° дубл. | Подп. и дата

Серия 5.903-6 Выпуск 1

Формат	Зона	Поз.	Обозначение	Наименование	Кол. на испол. 1720.11.00 000 —	01	02	Примечание
				Документация				
А2			1720.11.00.000 СБ	Сборочный чертеж	×	×	×	
А4			1720.11.00.000 ВС.	Ведомость спецификаций	×	×	×	
А3			1720.11.00.000 ВП	Ведомость покупных изделий	×	×	×	
А4			1720.00.00.000 И	Инструкция по применению	×	×	×	
				Сборочные единицы				
А4		1	1720.10. 01.000-06	Патрубок	1	1		
			-07	Патрубок			1	

Изм Лист N докум. Подп Дата | 1720. 11. 00 000

Разраб. Бельтер | Пров Шрайман | Н контр Хромихин | Утв Соснер

Блок ввода

Лит. | Лист 1 | Листов 11

ЦНИИЭП инж оборудования ко

Инв N подл. | Подп. и дата | Взам. инв. N | Инв. N дубл. | Подп. и дата

Формат	Зона	Поз.	Обозначение	Наименование	Кол. на испол. 1720.11.00.000 —	01	02	Примечание
А4		3	1720.10.03.000 -08	Патрубок	1			
			-11	Патрубок		1		
			-13	Патрубок			1	
А4		4	1720.10.03.000 -10	Патрубок	1			
			-12	Патрубок		1		
			-14	Патрубок			1	
А4		5	1720.10.04.000 -04	Переход	1			
			-05	Переход		1		
			-06	Переход			1	
А4		6	1720.10.07.000 -02	Катушка	1			
			-03	Катушка		1		
			-04	Катушка			1	
А4		7	1720.10.08.000 -02	Труба	2	2		
			-03	Труба			2	
А4		8	1720.10.09.000 -07	Стойка	1			
			-08	Стойка		1		
			-14	Стойка			1	
А4		9	1720.10.09.000 -08	Стойка	1	1		
			-14	Стойка			1	

Изм Лист N докум. Подп. Дата | 1720. 11. 00 000 | Лист 2

8123-02 85

25

Инв.№ подл. | Подп. и дата | Взам. инв.№ | Инв. № дубл. | Подпись и дата

Формат	Зона	Поз.	Обозначение	Наименование	Кол. на исполн. 1720.11.00.000 —	01	02	Примечание
				Шайба ГОСТ 11371-78				
		40		20.01.09	32	32	48	
				Шпилька ГОСТ 22034-76				
		42		М16-6g×200.58	8			
				М16-6g×220.58		8		
				М20-6g×240.58			8	
		43		Муфта короткая 15				
				ГОСТ 8966-75	2	2	2	
		44		Контргайка-15				
				ГОСТ 8968-75	2	2	2	
		45		Оправа 2П.250.63				
				ГОСТ 3029-75	2	2	2	

Изм. | Лист | N докум. | Подп. | Дата — 1720.11.00.000 — Лист 7

Инв.№ подл. | Подп. и дата | Взам. инв.№ | Инв. № дубл. | Подпись и дата

Серия 5.903-6 Выпуск 1

Формат	Зона	Поз.	Обозначение	Наименование	Кол. на исполн. 1720.11.00.000 —	01	02	Примечание
				Стандартные изделия				
				Болт ГОСТ 7798-70				
		24		М16-6g×75.58	32	32		
				М20-6g×80.58			32	
		25		М16-6g×75.58	8			
				М20-6g×80.58		8	12	
		26		М20-6g×80.58	8	8		
				М24-6g×80.58			12	
		27		М20-6g×80.58	32	32	48	
				Гайка ГОСТ 5915-70				
		28		М8-7Н.5	2			
		29		М10-7Н.5		6	6	
		30		М16-7Н.5	48	48		

Изм. | Лист | N докум. | Подп. | Дата — 1720.11.00.000 — Лист 5

Инв.№ подл. | Подп. и дата | Взам. инв.№ | Инв. № дубл. | Подп. и дата

Формат	Зона	Поз.	Обозначение	Наименование	Кол. на исполн. 1720.11.00.000- —	01	02	Примечание
		47		Вентиль муфтовый				
				15Б1бк Ду25				
				ГОСТ 9086-74	2	2	2	
		48		Задвижка 30с41нж1				
				ГОСТ 10194-78 Ду150	2	2		
				Задвижка 30с41нж1				
				ГОСТ 10194-78 Ду200			2	
				Прокладка ГОСТ 15180-70				
		49		А-80-16	6			
				А-100-16		6		
				А-150-16			6	
		50		А-125-16	1			

Изм. | Лист | N докум. | Подп. | Дата — 1720.11.00 000 — Лист 8

Формат А4

Инв.№ подл. | Подп. и дата | Взам. инв.№ | Инв. № дубл. | Подп. и дата

Формат	Зона	Поз.	Обозначение	Наименование	Кол. на исполн. 1720.11.00.000 —	01	02	Примечание
				Гайка ГОСТ 5915-70				
		30		М20-7Н.5				
		31		М16-7Н.5	8			
				М20-7Н.5		8	12	
		32		М20-7Н.5	8	8		
				М24-7Н.5			12	
		33		М20-7Н.5	32	32	48	
				Шайба ГОСТ 11371-78				
		35		8.01.09	2			
		36		10.01.09	4	6	6	
		37		16.01.09	48	48		
				20.01.09			48	
		38		16.01.09	8			
				20.01.09		8	12	
		39		20.01.09	8	8		
				24.01.09			12	

Изм. | Лист | N докум. | Подп. | Дата — 1720.11.00.000 — Лист 6

Копировал | Формат А4

92

Инв. № подл. | Подпись и дата | Взам. инв. № | Инв. № дубл. | Подпись и дата

Формат	Зона	Поз.	Обозначение	Наименование	Кол. на исполн. 1720.11.00.000 –	02	03	Примечание
		52		Водосчетчик				
				ТУ25-02 (31-81-32-00				
				00.00) -83				
				СТВГД-II ф80	1			
				СТВГД-II ф100		1		
				СТВГД-II – ф150			1	
				Поставляется в				
				комплекте				
				теплосчетчика				
				ТЭМ-1				

Изм. | Лист | № докум. | Подп. | Дата | 1720.11.00.000 | Лист 11

Инв. № подл. | Подпись и дата | Взам. инв. № | Инв. № дубл. | Подпись и дата

Серия 5.903-6 Выпуск 1

Формат	Зона	Поз.	Обозначение	Наименование	Кол. на исполн. 1720.11.00.000 –	01	02	Примечание
				Прокладка ГОСТ 15180-70				
		50		А-150-16		1		
				А-200-16			1	
		51		А-150-16	1			
				А-175-16		1		
				А-250-16			1	
		52		А-150-16	4	4		
				А-200-16			2	
		53		Прокладка П27				
				ГОСТ 23358-78	2	2	2	
		54		Прокладка 3-1				
				ГОСТ 23990-80	9	9	9	

Изм. | Лист | № докум. | Подп. | Дата | 1720.11.00.000 | Лист 9

Инв. № подл. | Подп. и дата | Взам. инв. № | Инв. № дубл. | Подп. и дата

Формат	Зона	Поз.	Обозначение	Наименование	Кол. на исполн. 1720.11.01.000 –	01	02	Примечание
				Стандартные изделия				
				Фланец ГОСТ 12820-80				
		4		1-80-16 ст 20	2			
				1-100-16 ст 20		2		
				1-150-16 ст 20			2	

Изм. | Лист | № докум. | Подп. | Дата | 1720.11.01.000 | Лист 2

Инв. № подл. | Подпись и дата | Взам. инв. № | Инв. № дубл. | Подпись и дата

Формат	Зона	Поз.	Обозначение	Наименование	Кол. на исполн. 1720.11.00.000 –	01	02	Примечание
				Прочие изделия				
		57		Кран муфтовый				
				КМ1-15. ТУ26-07-1061-73	5	5	5	

Взам. | Лист | № докум. | Подп. | Дата | 1720.11.00.000 | Лист 10

Инв. № подл.	Подпись и дата	Взам. инв. №	Инв. № дубл.	Подп. и дата

Номер строки	Обозначение	Наименование	Для исполн. 1720.11.00.000-			Примечание
			–	01	02	
1	1720.11.01.000	Трубопровод	1			
2	-01	Трубопровод		1		
3	-02	Трубопровод			1	
4						
5	1720.11.02.000	Участок мерный	1			
6	-01	Участок мерный		1		
7	-02	Участок мерный			1	
8						
9	1720.11.02.100	Гильза	4	4	4	
10						
11	1720.11.03.000	Участок мерный	1			
12	-01	Участок мерный		1		
13	-02	Участок мерный			1	
14						
15						
16						
17						
18						

Изм	Лист	№ докум.	Подп.	Дата	1720.11.00.000 ВС	Лист 3

Инв. № подл.	Подп. и дата	Взам. инв. №	Инв. № дубл.	Подпись и дата

Серия 5.903-6 Выпуск 1

Номер строки	Обозначение	Наименование	Для исполн. 1720.11.00.000-			Примечание
			–	01	02	
1	1720.11.00.00.000	Блок ввода	1	1	1	
2						
3	1720.10.01.000 -06	Патрубок	1	1		
4	-07	Патрубок			1	
5						
6	1720.10.03.000 -08	Патрубок	1			
7	-10	Патрубок	1			
8	-11	Патрубок		1		
9	-12	Патрубок		1		
10	-13	Патрубок			1	
11	-14	Патрубок			1	
12						
13	1720.10.04.000 -04	Переход	1			
14	-05	Переход		1		
15	-06	Переход			1	

Изм	Лист	№ докум	Подп.	Дата	1720.11.00.000 ВС	Лит	Лист	Листов
Разраб		Вельтер			Блок ввода		1	4
Пров.		Шрайман			Ведомость спецификаций	ЦНИИЭП инж. оборудования КО		
Н. конт.		Хромихина						
Утв.		Соснер						

Копировал: Дюпонен Формат А4

Инв. № подл.	Подп. и дата	Взам. инв. №	Инв. № дубл.	Подп. и дата

Номер строки	Обозначение	Наименование	Для исполн. 1720.11.00.000			Примечание
			–	01	02	
1						
2	1720.11.04.000	Патрубок	1	1		
3	-01	Патрубок			1	
4						
5						
6						
7						
8						
9						
10						
11						
12						
13						
14						
15						
16						
17						
18						

Изм	Лист	№ докум.	Подп.	Дата	1720.11.00.000 ВС	Лист 4

Копировал: Дюпонен Формат А4

Инв. № подл.	Подп. и дата	Взам. инв. №	Инв. № дубл.	Подп. и дата

Номер строки	Обозначение	Наименование	Для исполн. 1720.11.00.000-			Примечание
			–	01	02	
1						
2	1720.10.07.000 -02	Катушка	1			
3	-03	Катушка		1		
4	-04	Катушка			1	
5						
6	1720.10.08.000 -02	Труба	2	2		
7	-03	Труба			2	
8						
9	1720.10.09.000 -07	Стойка	1			
10	-08	Стойка		2		
11	-09	Стойка			2	
12	-12	Стойка	1			
13	-13	Стойка		1		
14	-14	Стойка			1	
15	-15	Стойка	1			
16						
17						
18						

Изм	Лист	№ докум	Подп.	Дата	1720.11.00.000 ВС	Лист 2

Копировал: Дюпонен Формат А4

21723-02 22

Выпуск 1
Серия 5.903-6

Номер строки	Наименование	Код ОКП	Обозначение документа на поставку	Поставщик	Кол. на исполн. 1720.11.00.000- —	01	02	Примечание
1								
2								
3								
4	Муфта короткая 15		ГОСТ 8966-75		1	1	1	
5								
6								
7	Контргайка 15		ГОСТ 8968-75		1	1	1	
8								
9								
10								
11	Оправа 2П.250.63		ГОСТ 3029-75		2	2	2	
12								
13								
14								
15								
16								
17	Фланцы							
18								
19	Фланец 1-80-16 ст 20	37.9941.4144.01	ГОСТ 12820-80		8			
20	1-100-16 ст 20	37.9941.4142.00				8		
21	1-125-16 ст 20	37.9941.4143.10			1			
22	1-150-16 ст 20	37.9941.4144.09			5	5	8	
23	1-175-16 ст 20	37.9941.4145.08				1		
24	1-200-16 ст 20	37.9941.4146.07					5	
25	1-225-16 ст 20	37.9941.4147.06					1	
26								
27								
28								
29								
30								

Инв.№ подл. | Подп. и дата | Взам. инв.№ | Инв.№ дубл. | Подп. и дата

Изм.	Лист	№ докум.	Подп.	Дата	1720.11.00.000 ВП	Лист 2

Номер строки	Наименование	Код ОКП	Обозначение документа на поставку	Поставщик	Кол. на исполн. 1720.11 00.000- —	01	02	Примечание
1								
2	Трубопроводная арматура							
3								
4	Вентиль муфтовый							
5	15Б1бк Ду 25	37.1212.1002	ГОСТ 9086-74	Краснокутский				
6				арматурный	2	2	2	
7								
8	Задвижка			Юго-Камский машиностроительный имени Лепсе				
9	30с41нж1 Ду 150	37.4121.1030	ГОСТ 10194-78		2	2		
10	30с41нж1 Ду 200	37.4121.1088		ПО „Салаватнефтемаш"			2	
11								
12	Кран муфтовый	37.1222.6007	ТУ 26-07-1061-73	Одесский ремонтно-механический имени Осипенко				
13	14м1-16				5	5	5	
14								
15	Прокладки							
16								
17	Прокладка А-80-16		ГОСТ 15180-70		6			
18	А-100-16					6		
19	А-125-16				1			
20	А-150-16				5	5	6	
21	А-175-16					1		
22	А-200-16						3	
23	А-250-16						1	
24								
25								
26								
27								

Инв.№ подл. | Подп. и дата | Взам. инв.№ | Инв.№ дубл. | Подп. и дата

Изм.	Лист	N докум.	Подп.	Дата	1720.11.00.000 ВП			
Разраб.		Никифоров			Блок ввода	Лит	Лист 1	Листов 2
Пров.		Вельтер			Ведомость покупных изделий	ЦНИИЭП инж. оборудования ко		
Н.контр.		Хромихина						
Утв.		Соснер						

Инв. № подл.	Подп. и дата	Взам. инв. №	Инв. № дубл.	Подп. и дата

Формат	Зона	Поз.	Обозначение	Наименование	Кол. на исполн. 1720.11.02.000 –			Примечание
					–	-01	-02	
А4		4	1720.10.05.002	Бобышка	1	1	1	
А4		5	1720.11.02.001	Патрубок	1			
			-01	Патрубок		1		
			-02	Патрубок			1	
				Стандартные изделия				
				Фланец ГОСТ 12820-80				
		7		1-125-16 ст20	1			
				1-150-16 ст20	1	2		
				1-200-16 ст20			2	

Изм.	Лист	N докум.	Подп.	Дата	1720 11.02.000	Лист

Копировал Алешихова Формат А4

Инв. № подл.	Подп. и дата	Взам. инв. №	Инв. № дубл.	Подп. и дата

Серия 5.903-6 Выпуск 1

Изм.	Лист	№ докум.	Подп.	Дата
Разраб.	Москвитина			
Пров.	Вельтер			
Т. контр.	Шрайман			
Н. контр.	Хромихина			
Утв.	Соснер			

1720.11.01.000 СБ

Трубопровод

Сборочный чертеж

Лит.	Масса	Масштаб
	См. табл.	–

Лист	Листов 1

ЦНИИЭП инж. оборудования

1720.11.01.000 СБ

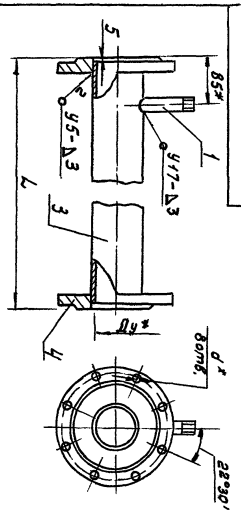

Размеры, мм

Обозначение	Проход условный Ду	L	d	Масса, кг
1720.11.01.000	80	640	18	11,3
-01	100	800		18,6
-02	150	1200	22	36,5

1. Сварные швы по ГОСТ 16037-80
2. * Размеры для справок
3. $\pm \frac{JT17}{2}$

Инв. № подл.	Подп. и дата	Взам. инв. №	Инв. № дубл.	Подп. и дата

Формат	Зона	Поз.	Обозначение	Наименование	Кол. на исполн. 1720.11.02.000 –			Примечание
					–	-01	-02	
				Документация				
А3			1720.11.02.000 СБ	Сборочный чертеж	X	X	X	
				Сборочные единицы				
А4		1	1720.11.02.100	Гильза	2	2	2	
				Детали				
А4		2	1720.10.01.002	Отвод	2	2	2	
А4		3	1720.10.03.005-24	Переход	1			

Изм.	Лист	N докум.	Подп.	Дата	1720.11.02.000		
Разраб.	Москвитина				Участок мерный	Лит	Лист	Листов
Пров.	Вельтер							
Н контр.	Хромихина					ЦНИИЭП инж. оборудования КО		
Утв.	Соснер							

Копировал Алешихова Формат А4

Инв. № подл.	Подп. и дата	Взам. инв. №	Инв. № дубл.	Подп. и дата

Формат	Зона	Поз.	Обозначение	Наименование	Кол. на исполн. 1720.11.01.000			Примечание
					–			
				Документация				
А4			1720.11.01.000 СБ	Сборочный чертеж	X	X	X	
				Детали				
А4		1	1720.10.01.002	Отвод	1	1	1	
А4		3	1720.11.01.000	Патрубок	1			
			-01	Патрубок		1		
			-02	Патрубок			1	

Изм.	Лист	N докум.	Подп.	Дата	1720.11.01.000		
Разраб.	Москвитина				Трубопровод	Лит	Лист	Листов
Пров.	Вельтер						1	2
Н контр.	Хромихина					ЦНИИЭП инж. оборудования КО		
Утв.	Соснер							

Формат А4

1720.11.02.000СБ

Выпуск 1

Серия 5.903-6

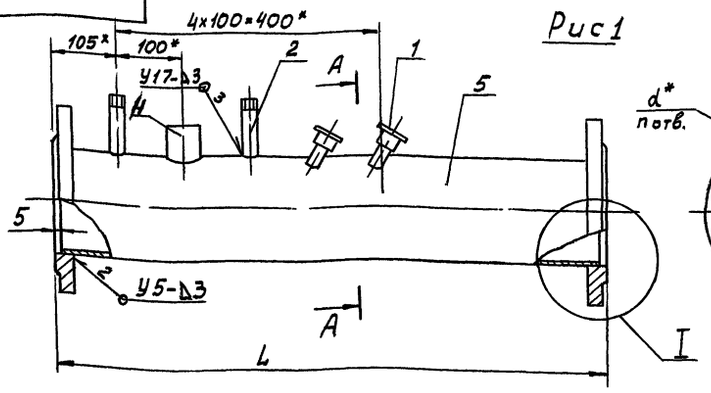

Рис 1

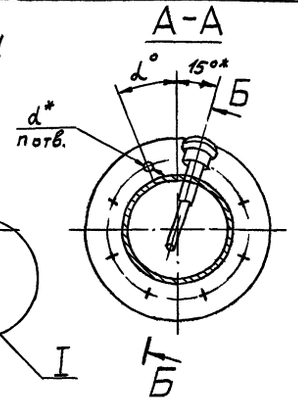

I Рис 2

Остальное см. Рис 1

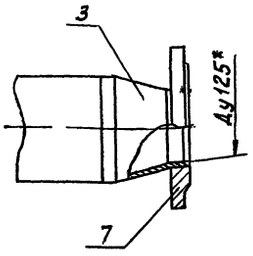

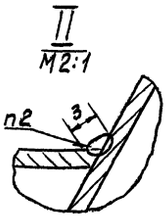

Б-Б повернуто

Б-Б повернуто

Рис 3 Остальное см. рис 1

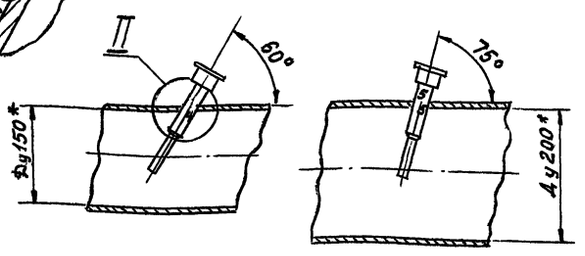

Обозначение	Рис	L мм	d, мм	n	α°	Масса, кг
1720.11.02.000	2	835	18	8	22°30	25,4
-01	1	700				25,2
-02	3	700	22	12	15°	34,8

1. Сварные швы по ГОСТ 16037-80
2. Сварка ручная дуговая
3. *Размеры для справок
4. $\pm \frac{JT17}{2}$

ИЗМ	ЛИСТ	№ ДОКУМ	ПОДП.	ДАТА	1720.11.02.000СБ			
РАЗРАБ		МОСКВИТИНА			Участок мерный Сборочный чертеж	ЛИТ.	МАССА	МАСШТАБ
ПРОВ.		ВЕЛЬТЕР					СМ. ТАБЛ.	—
Т.КОНТР		ШРАЙМАН				ЛИСТ	ЛИСТОВ 1	
Н.КОНТР.		ХРОМИХИНА				ЦНИИЭП инж оборудования		
УТВ.		СОСНЕР						

ИНВ № ПОДЛ. | ПОДП. И ДАТА | ВЗАМ. ИНВ № | ИНВ № ДУБЛ | ПОДП. И ДАТА

1720.11.01.001

25 (√)

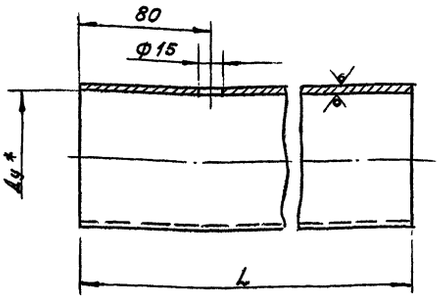

Обозначение	Проход условный Ду, мм	L, мм	Д×S, мм	Масса, кг
1720.11.01.001	80	630	89×2	2,75
-01	100	790	108×2,5	5,2
-02	150	1190	159×3	13,7

1. * Размер для справок
2. H17; h17; $\pm \frac{JT12}{2}$

ИЗМ	ЛИСТ	№ ДОКУМ.	ПОДП.	ДАТА	1720.11.01.001			
РАЗРАБ		МОСКВИТИНА			ПАТРУБОК	ЛИТ	МАССА	МАСШТАБ
ПРОВ.		ВЕЛЬТЕР					СМ. ТАБЛ.	—
Т.КОНТР.		ШРАЙМАН				ЛИСТ	ЛИСТОВ	
Н.КОНТР.		ХРОМИХИНА			Труба Д×S ГОСТ 10704-76 / А Ст2кп ГОСТ 10705-80	ЦНИИЭП инж оборудования		
УТВ.		СОСНЕР						

ИНВ № ПОДЛ | ПОДП. И ДАТА | ВЗАМ. ИНВ № | ИНВ № ДУБЛ | ПОДП. И ДАТА

1720.11.02.001

25 (√)

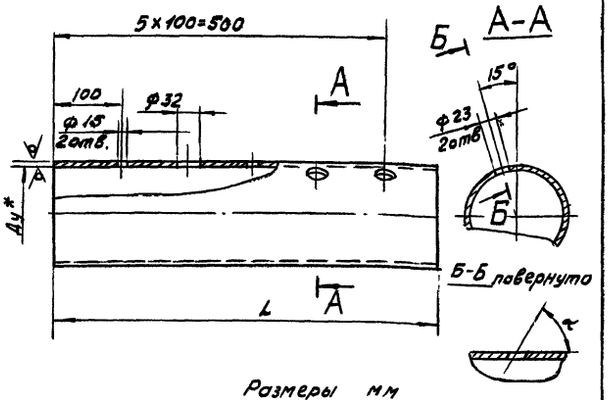

Размеры мм

Обозначение	проход условный Ду	L	Д×S	α	Масса, кг
1720.11.02.001	150	695	159×3	60°	8,01
-01		690			7,96
-02	200		219×3,5	75°	12.8

1. * Размер для справок
2. H17; h17; $\pm \frac{JT17}{2}$

ИЗМ	ЛИСТ	№ ДОКУМ	ПОДП.	ДАТА	1720.11.02.001			
РАЗРАБ		МОСКВИТИНА			ПАТРУБОК	ЛИТ	МАССА	МАСШТАБ
ПРОВ.		ВЕЛЬТЕР					СМ. ТАБЛ.	—
Т.КОНТР.		ШРАЙМАН				ЛИСТ	ЛИСТОВ 1	
Н.КОНТР.		ХРОМИХИНА			Труба Д×S ГОСТ 10704-76 / А Ст2кп ГОСТ 10705-80	ЦНИИЭП инж. оборудования		
УТВ.		СОСНЕР						

ИНВ № ПОДЛ | ПОДПИСЬ И ДАТА | ВЗАМ. ИНВ № | ИНВ № ДУБЛ | ПОДПИСЬ И ДАТА

Серия 5.903-6 Выпуск 1

1720.11.02.101

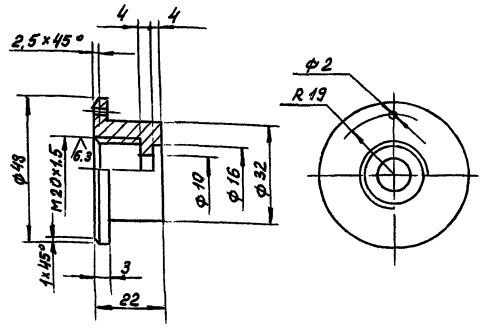

Предельные отклонения размеров: $H14; h14; \pm \frac{IT14}{2}$

Изм.	Лист	№ докум.	Подп.	Дата	1720.11.02.101			
Разраб.		Москвитина			Втулка	Лит.	Масса 0,11	Масштаб 1:1
Пров.		Вельтер				Лист 1	Листов 1	
Т.контр.		Шрайман				ЦНИИЭП инж. оборудования		
Н.контр.		Хромихина			Ст.3 ГОСТ 380-71			
Утв.		Соснер						

1720.11.02.102

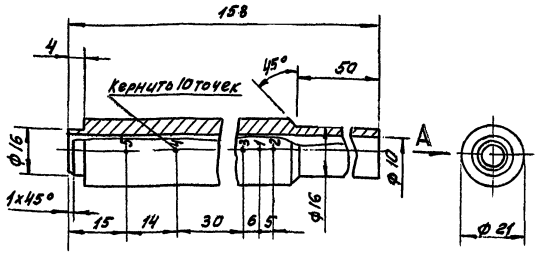

Вид А

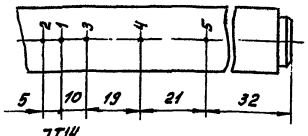

1. $H14; h14; \pm \frac{IT14}{2}$
2. Чеканить цифры шрифтом h=3,5мм по ГОСТ 2304-81. Покрыть надписи эмалью НЦ-25 черной по ГОСТ 5406-84.

Изм.	Лист	№ докум.	Подп.	Дата	1720.11.02.102			
Разраб.		Москвитина			Гильза	Лит	Масса 0,47	Масштаб 1:1
Пров.		Вельтер				Лист 1	Листов 1	
Т.контр.		Шрайман				ЦНИИЭП инж. оборудования		
Н.контр.		Хромихина			Ст.3 ГОСТ 380-71			
Утв.		Соснер						

1720.11.02.100СБ

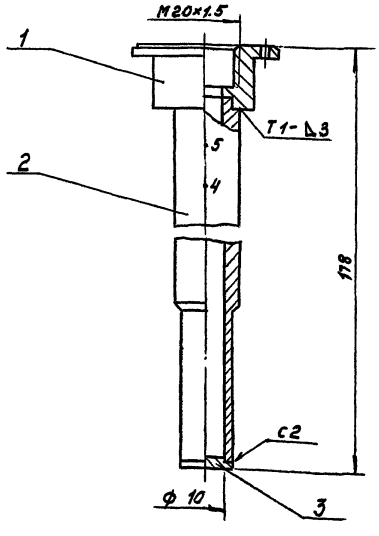

1. Сварные швы по ГОСТ 5264-80.
2. Размеры для справок.

Изм.	Лист	№ докум.	Подп.	Дата	1720.11.02.100СБ			
Разраб.		Москвитина			Гильза	Лит	Масса 0,6	Масштаб 1:1
Пров.		Вельтер			Сборочный чертеж	Лист 1	Листов 1	
Т.контр.		Шрайман				ЦНИИЭП инж. оборудования		
Н.контр.		Хромихина						
Утв.		Соснер						

Формат	Зона	Поз.	Обозначение	Наименование	Кол.	Примечание
				Документация		
А4			1720.11.02.100СБ	Сборочный чертеж		
				Детали		
А4		1	1720.11.02.101	Втулка	1	
А4		2	1720.11.02.102	Гильза	1	
А4		3	1720.11.02.103	Донышко	1	

Изм.	Лист	№ докум.	Подп.	Дата	1720.11.02.100.			
Разраб.		Москвитина			Гильза	Лит	Лист 1	Листов 1
Пров.		Вельтер				ЦНИИЭП инж. оборудования		
Н.контр.		Хромихина						
Утв.		Соснер						

Серия 5.903-6 Выпуск 1

Обозначение	Наименование	Кол. на испол. 1720.11.03.000			Примечание
		-01	-02		
	Документация				
1720.11.03.000 СБ	Сборочный чертеж	×	×	×	
	Сборочные единицы				
1720.11.02.100	Гильза	1	1	1	
	Детали				
1720.10.01.002	Отвод	1	1	1	
1720.10.03.002	Отвод	1	1	1	
1720.10.03.006-04	Переход	1			

1720.11.03.000

Участок мерный

ЦНИИЭП инж. оборудования КО

Изм. Лист № докум. Подп. Дата
Разраб. Москвитина
Пров. Бельтер
Т. контр. Хромихина
Утв. Соснер

Лит. Лист Листов 3

Копировал А.К.

Инв. № подл. | Подп. и дата | Взам. инв. № | Инв. № дубл. | Подп. и дата

1720.11.02.003

12,5

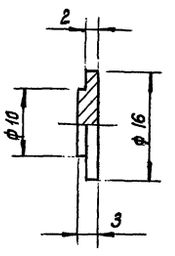

Предельные отклонения размеров: $K14; h14; \pm \frac{JT17}{2}$

Инв. № подл. | Подп. и дата | Взам. инв. № | Инв. № дубл. | Подп. и дата

Изм.	Лист	№ докум.	Подп.	Дата
Разраб.		Москвитина		
Провер.		Бельтер		
Т. контр.		Шрайман		
Н. контр.		Хромихина		
Утв.		Соснер		

1720-11.02.003

Донышко

Лит | Масса 0,004 | Масштаб 2:1

Лист | Листов 1

Ст 3 гост 380-71

ЦНИИЭП инж. оборудования

1720.11.03.000.СБ

Рис 1

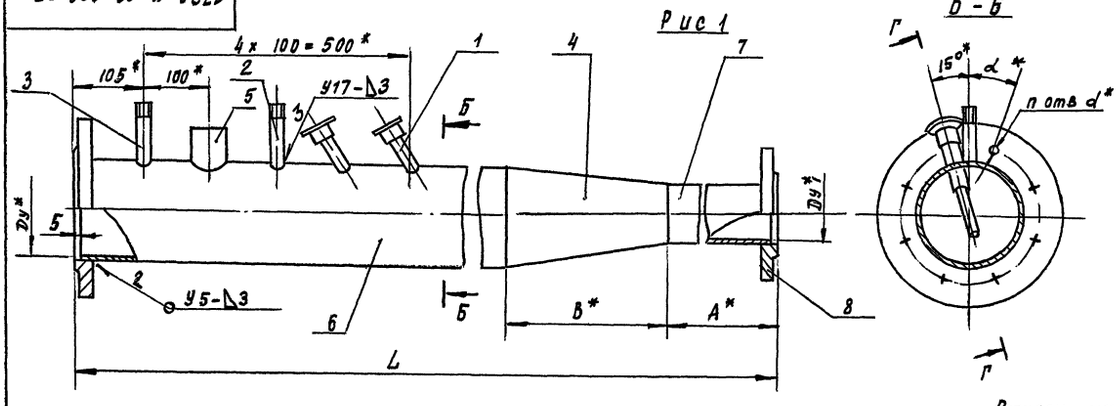

Размеры, мм

Обозначение	Рис	Проход условный Ду	Ауг	B	A	L	d	n	α°	Масса, кг
1720.11.03.000	1	150	80	75	265	1040	22	8	22°30'	22,5
-01	1	150	100	130	300	1130	22	8	22°30'	25.4
-02	2	200	150	140	450	1290		12	15°	40.2

Г - Г повернуто

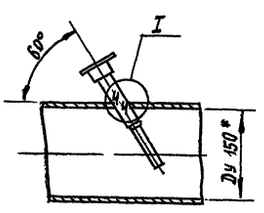

Г - Г повернуто

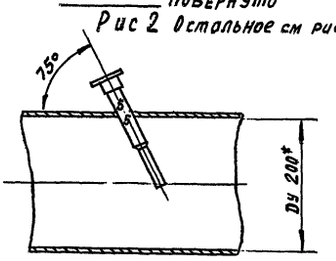

Рис 2 Остальное см рис 1

I
м 2:1

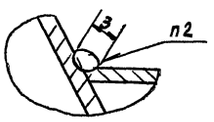

1. Сварные швы по гост 16037-80
2. Сварка ручная дуговая
3* Размеры для справок
4. $\pm \frac{JT17}{2}$

Инв. № подл. | Подпись и дата | Инв. № дубл. | Взам. инв. № | Подпись и дата

Изм.	Лист	№ докум.	Подп.	Дата
Разраб.		Москвитина		
Провер.		Бельтер		
Т. контр.		Шрайман		
Н. контр.		Хромихина		
Утв.		Соснер		

1720.11.03.000 СБ

Участок мерный
Сборочный чертеж

Лит | Масса см. табл. | Масштаб —

Лист | Листов 1

ЦНИИЭП инж. оборудования

Серия 5.903-6 Выпуск 1

Формат	Зона	Поз.	Обозначение	Наименование	Кол. На исполн. 1720.11.03.000 –	-01	-02	Примечание
		4	1720.10.03.005-23	Переход		1		
			-25	Переход			1	
		5	1720.10.05.002	Бобышка	1	1	1	
		6	1720.11.03.001	Патрубок	1	1		
			-01	Патрубок			1	
		7	1720.11.03.002	Патрубок				
				Труба 89х2 ГОСТ 10704-76 / А Ст 2кп ГОСТ 10705-80				
				ℓ=260 h17	1			
			-01	Патрубок				
				Труба 108х2,5 ГОСТ 10704-76 / А Ст.2кп ГОСТ 10705-80				
				ℓ=295 h17		1		
			-02	Патрубок				
				Труба 159х3 ГОСТ 10704-76 / А Ст.2кп ГОСТ 10705-80				
				ℓ=445 h17			1	

1720.11.03.000 Лист 2

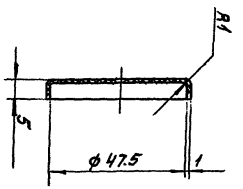

1720.11.00.001

Заглушка. 1720.11.00.001.

Полиэтилен 203 сорт 1 ГОСТ 16338-77

ЦНИИЭП инж. оборудования

Лит. | Масса | Масштаб: — | 1:1

Лист | Листов 1

Разраб. Моисеитина | Пров. Бейер | Т. контр. Шапиман | Н. контр. Кононкина | Утв. Соснер

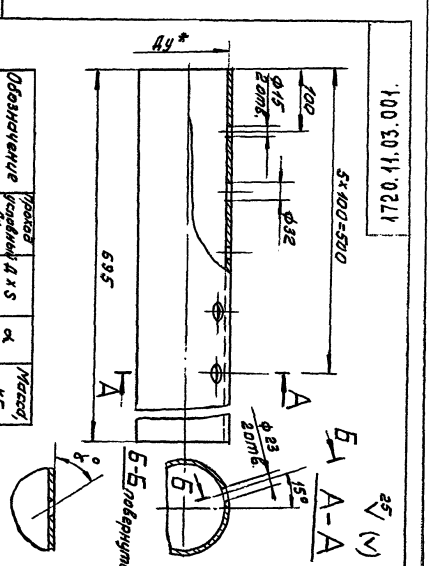

Обозначение	Проход условный Ду	d x s	α	Масса, кг
1720.11.03.001	150	159х3	60°	8,01
-01	200	219х3,5	75°	13,02

1. * Размер для справок.
2. H17; h17; ± IT17/2.

1720.11.03.001

Патрубок.

Труба Д×5 ГОСТ 10704-76 / А Ст 2 кп ГОСТ 10705-80

ЦНИИЭП инж. оборудования

Лит. | Масса | Масштаб: — | см. табл.

Лист | Листов 1

Разраб. Моисеитина | Пров. Бейер | Т. контр. Шапиман | Н. контр. Кононкина | Утв. Соснер

Формат	Зона	Поз.	Обозначение	Наименование	Кол. На исполн. 1720.11.03.000- –	-01	-02	Примечание
				Стандартные изделия				
				Фланец ГОСТ 12820-80				
		8		1-80-16 ст. 20	1			
				1-100-16 ст. 20		1		
				1-150-16 ст. 20	1	1	1	
				1-200-16 ст. 20			1	

1720.11.03.000 Лист 3

1720.11.04.000 СБ

Выпуск 1

Серия 5.903-6

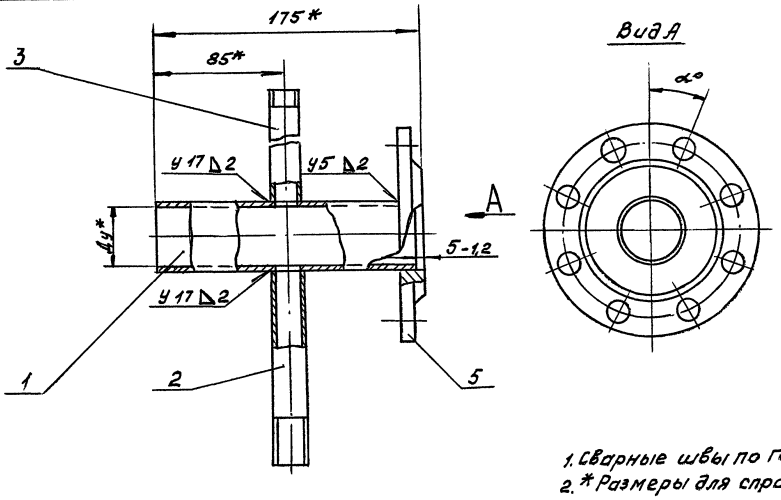

1. Сварные швы по ГОСТ 16037-80.
2. * Размеры для справок.

Обозначение	проход условный Ду мм	α, град.	Масса, кг
1720.11.04.000	150	22,5	9,7
-01	200	15	13,5

					1720.11.04.000 СБ		
ИЗМ.	ЛИСТ	№ ДОКУМ.	ПОДП.	ДАТА	ПАТРУБОК. Сборочный чертеж.	ЛИТ.	МАССА	МАСШТАБ
РАЗРАБ.		НИКИФОРОВА					См. ТАБЛ.	–
ПРОВ.		ВЕЛЬТЕР				ЛИСТ	ЛИСТОВ: 1
Т.КОНТР.		ШРАЙМАН				ЦНИИЭП инж. оборудования КО	
Н.КОНТР.		ХРОМИКИНА					
УТВ.		СОСНЕР					

ИНВ.№ ПОДЛ. | ПОДПИСЬ И ДАТА | ВЗАМ. ИНВ.№ | ИНВ.№ ДУБЛ. | ПОДПИСЬ И ДАТА

Формат	Зона	Поз.	Обозначение	Наименование	Кол. на исполн. 1720.11.04.000-		Примечание
					–	01	
				Документация			
А3			1720.10.02.000СБ	Сборочный чертеж	X	X	
				Детали			
А4		1	1720.10.01.001	Патрубок	1		
			-01	Патрубок		1	

					1720.11.04.000		
ИЗМ.	ЛИСТ	№ ДОКУМ.	ПОДП.	ДАТА	ПАТРУБОК.	ЛИТ.	ЛИСТ	ЛИСТОВ
РАЗРАБ.		НИКИФОРОВА				ЦНИИЭП инж. оборудования КО	
ПРОВ.		ВЕЛЬТЕР					
Н.КОНТР.		ХРОМИКИНА					
УТВ.		СОСНЕР					

ИНВ.№ ПОДЛ. | ПОДП. И ДАТА | ВЗАМ. ИНВ.№ | ИНВ.№ ДУБЛ. | ПОДП. И ДАТА

Формат	Зона	Поз.	Обозначение	Наименование	Кол. на исполнен. 1720.11.04.000-		Примечание
					–	01	
А4		2	1720.10.01.003	Отвод	1	1	
А4		3	1720.10.03.001.	Отвод	1	1	
				стандартные изделия			
				Фланец ГОСТ 12820-80			
		5		1-150-16 ст20	1		
				1-200-16 ст.20		1	

					1720.11.04.000		
ИЗМ.	ЛИСТ	№ ДОКУМ.	ПОДП.	ДАТА		ЛИСТ	2

Серия 5.903-6 Выпуск 1

1720.11.05.000СБ

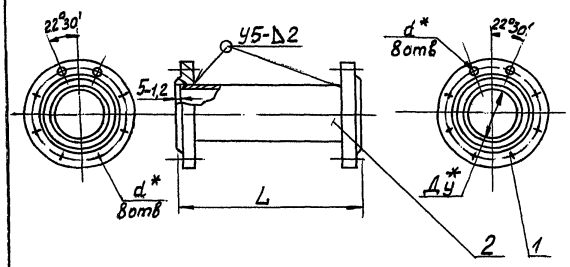

Размеры, мм

Обозначение	Проход условный Ду	L	d	Масса, кг
1720.11.05.000	80	270	18	9,6
-01	100	300		15,3
-02	150	350	22	25,8

1. Сварные швы по ГОСТ 16037-80
2. *Размеры для справок
3. ± $\frac{УТ17}{2}$

ИНВ.№ПОДЛ.	ПОДП. И ДАТА	ВЗАМ.ИНВ.N	ИНВ.N ДУБЛ.	ПОДП. И ДАТА

ИЗМ	ЛИСТ	N ДОКУМ.	ПОДП.	ДАТА
РАЗРАБ		ВЕЛЬТЕР		
ПРОВ		ШРАЙМАН		
Т. КОНТ.		ШРАЙМАН		
Н. КОНТР.		ХРОМИХИНА		
УТВ.		СОСНЕР		

1720.11.05.000СБ

Катушка
Сборочный чертеж

ЛИТ	МАССА	МАСШТАБ
	СМ. ТАБЛ.	—

ЛИСТ | ЛИСТОВ 1

ЦНИИЭП инж оборудования

Копировал: Алешикова Формат: А4

ИНВ.№ПОДЛ.	ПОДП. И ДАТА	ВЗАМ.ИНВ.	ИНВ.N ДУБЛ.	ПОДП. И ДАТА

Формат	Зона	Поз.	Обозначение	Наименование	Кол. на исполн. 1720.11.05.000-			Примечание
					–	01	02	
				Документация				
44			1720.11.05.000 СБ	Сборочный чертеж	X	X	X	
				Стандартные изделия				
				Фланец ГОСТ 12820-80				
		1		1-80-16ст20	2			
				1-100-16ст20		2		
				1-150-16ст20			2	

1720.11.05.000

ИЗМ	ЛИСТ	N ДОКУМ	ПОДП.	ДАТА
РАЗРАБ		ВЕЛЬТЕР		
ПРОВ.		ШРАЙМАН		
Н. КОНТР.		ХРОМИХИНА		
УТВ.		СОРНЕР		

Катушка

ЛИТ	ЛИСТ	ЛИСТОВ
	1	2

ЦНИИЭП инж. оборудования

ИНВ.№ПОДЛ.	ПОДП. И ДАТА	ВЗАМ.ИНВ.N	ИНВ.N ДУБЛ.	ПОДП. И ДАТА

Формат	Зона	Поз.	Обозначение	Наименование	Кол. на исполн. 1720.11.05.000-			Примечание
					–	01	02	
				Материалы				
				Труба ГОСТ 10704-76 А-ст2кп ГОСТ 10705-80				
		2		89х2	0,26			м.
				108х2,5		0,29		м.
				159х3			0,34	м.

1720.11.05.000

ИЗМ	ЛИСТ	N ДОКУМ	ПОДП.	ДАТА

ЛИСТ 2

Копировал: Алешикова Формат: А4

gost.e-ecolog.ru