Типовая документация на конструкции,
изделия и узлы зданий и сооружений

Серия 5.903-18

Контактные тепломассообменники-подогреватели дутьевого воздуха КТМО-ПДВ к котлам

Выпуск 5

Контактный тепломассообменник
КТМО-70 ПДВ

Рабочие чертежи

Разработаны
проектным институтом
„Латгипропром"
Гл.инж.института В.Архипов
Гл.инж.проекта Н.Кириллова

Утверждено и введено в действие с 01.01.91
ГПКИН, СантехНИИпроект Госстроя СССР
Протокол от 17.07.1990 г. № 5.

gost.e-ecolog.ru

© ЦИТП Госстроя СССР, 1991

Содержание альбома

Обозначение	Наименование	стр.	Обозначение	Наименование	стр.
Воздухоподогреватель КТМО-70 ПДВ					
42.86.00.000 ВС	Воздухоподогреватель КТМО-70 ПДВ.				
	Ведомость спецификаций.	3			
42.86.00.000	Воздухоподогреватель КТМО-70 ПДВ				
42.86.00.000 СБ	Воздухоподогреватель КТМО-70 ПДВ	4,5			
42.86.00.001	Прокладка				
42.86.00.002	Прокладка	6			
42.86.00.003	Прокладка				
42.83.00.003	Болт откидной				
42.83.00.004	Ось	7			
42.86.01.000	Корпус				
42.86.01.000 СБ	Корпус	8,9			
42.86.01.001	Стенка	10			
42.86.01.002	Крышка				
42.86.01.003	Стенка				
42.86.01.004	Крышка				
42.86.01.005	Дно	11			
42.86.01.006	Заглушка				
42.86.01.007	Патрубок				
42.83.01.011	Петля				
42.86.01.100	Коллектор	12			
42.86.01.101	Труба				
42.86.01.200	Коллектор				
42.86.01.100 СБ	Коллектор	13			
42.86.01.200 СБ	Коллектор	14			
42.86.01.201	Труба	15			
42.86.01.300	Гребенка				
42.86.01.300 СБ	Гребенка				
42.86.02.000	Крышка	16			
42.86.02.000 СБ	Крышка				
42.82.02.001	Ручка				
42.86.03.000	Крышка				
42.86.03.000 СБ	Крышка	17			
42.86.04.000	Дверца				
42.86.04.000 СБ	Дверца				
42.86.04.001	Щит	18			
42.08.02.201	Фланец				
42.08.02.202	Фланец				
42.08.02.203	Прокладка				
42.08.02.204	Стекло	19			
42.86.05.000	Пластина				
42.86.05.000 СБ	Пластина				
42.86.05.001	Пластина				
42.86.06.000	Пластина	20			
42.86.06.000 СБ	Пластина				
42.02.06.000	Форсунка				
42.86.06.001	Пластина	21			
42.02.06.000 СБ	Форсунка				
42.02.06.001	Корпус	22			
42.02.06.002	Дозатор				
42.02.06.003	Штифт				

№ позиции	Обозначение	Наименование	Куда входит: Обозначение	Кол.		Примечание
1	42.86.00.000	КТМО-70 ПДВ				
2	42.86.01.000	Корпус	42.86.00.000	1	1	
3	42.86.01.100	Коллектор	42.86.01.000	1	1	
4	42.86.01.200	Коллектор	42.86.01.000	2	2	
5	42.86.01.300	Гребенка	42.86.01.000	16	16	
6	42.86.02.000	Крышка	42.86.00.000	1	1	
7	42.86.03.000	Крышка	42.86.00.000	1	1	
8	42.86.04.000	Дверца	42.86.00.000	4	4	
9						
10	42.86.05.000	Пластина	42.86.00.000	67	67	
11	42.86.06.000	Пластина	42.86.00.000	67	67	
12	42.02.06.000	Форсунка	42.86.00.000	332	332	
13						
14						
15						
16						
17						
18						
19						
20						
21						
22						
23						
24						

Инв. № подл. | Подпись и дата | Взам. инв. №

Изм.	Лист	№ докум.	Подпись	Дата
Разраб.		Мигалова		
Пров.		Богданова		
Н. контр.		Колпец		
Утв.				

42.86.00.000 ВС

Воздухоподогреватель КТМО-70 ПДВ

Ведомость спецификаций

Лит.	Лист	Листов
		1

ЛАТГИПРОПРОМ

Копировал Жукова Формат А3

Формат	Зона	Поз.	Обозначение	Наименование	Кол.	Примечание
				Документация		
А2			42.86.00.000 СБ	Сборочный чертеж		
А3			42.86.00.000 ВС	Ведомость спецификаций		
				Сборочные единицы		
А4		1	42.86.01.000	Корпус	1	
А4		2	42.86.02.000	Крышка	1	
А4		3	42.86.03.000	Крышка	1	
А4		4	42.86.04.000	Дверца	4	
А4		5	42.86.05.000	Пластина	67	
А4		6	42.86.06.000	Пластина	67	
А4		7	42.02.06.000	Форсунка	332	
				Детали		
А4		8	42.86.00.001	Прокладка	1	
А4		9	42.86.00.002	Прокладка	1	
А4		10	42.86.00.003	Прокладка	1	
А4		11	42.83.00.003	Болт откидной	16	
А4		12	42.83.00.004	Ось	16	
				Стандартные изделия		
		13		Болт М10х25.46 ГОСТ 7798-70	66	

Инв. № подл. | Подпись и дата | Взам. инв. №

Изм.	Лист	№ докум.	Подпись	Дата
Разраб.		Богданова		
Пров.		Колпец		
Н. контр.		Колпец		
Утв.				

42.86.00.000

Воздухоподогреватель КТМО-70 ПДВ

Лит.	Лист	Листов
	1	2

ЛАТГИПРОПРОМ

Копировал Жукова Формат А4

Формат	Зона	Поз.	Обозначение	Наименование	Кол.	Примечание
				Гайки ГОСТ 5915-70		
		14		М8.5	24	
		15		М10.5	66	0,017
		16		Гайка М8.35 ГОСТ 3032-76	8	
		17		Шплинт 2х12 ГОСТ 397-79	32	

Инв. № подл. | Подпись и дата | Взам. инв. №

Изм.	Лист	№ докум.	Подпись	Дата

42.86.00.000

Лист 2

Копировал Жукова 24513-06 4 Формат А4

42.86.00.000СБ

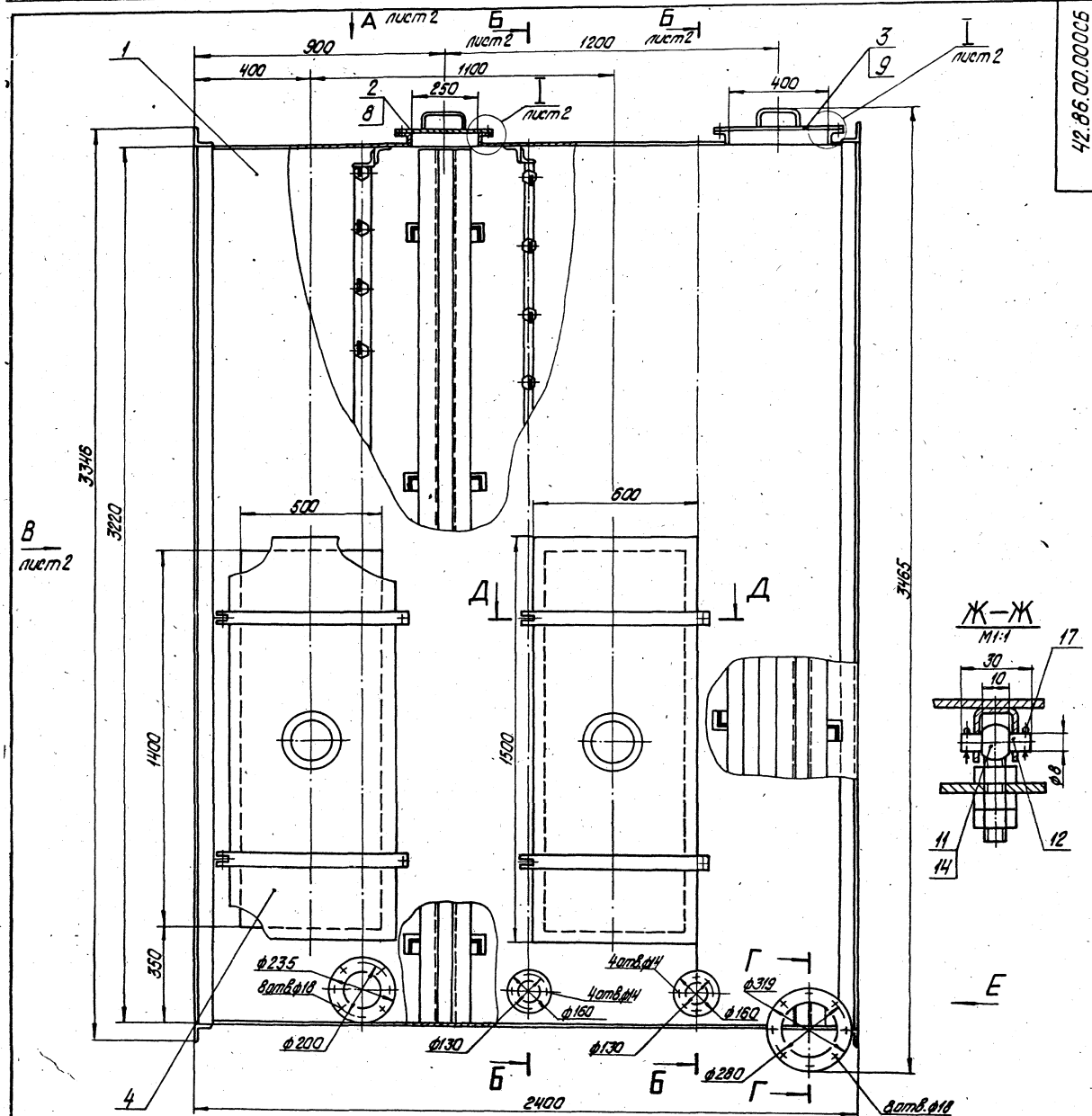

Вид Е
М1:20

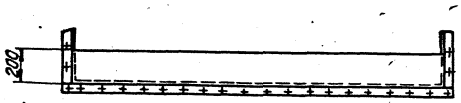

Г–Г
М1:5

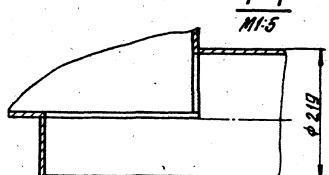

Д–Д
М1:2

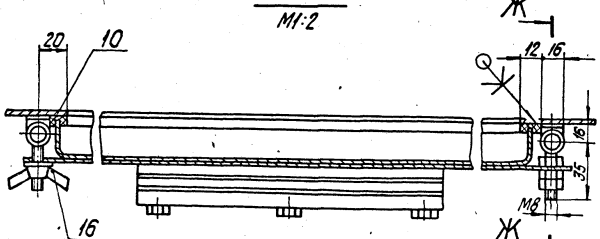

1. Размеры для справок.
2. Прокладки поз:10 приклеить клеем универсальным „момент-1" ТУ-6-15-1268-80.

Изм.	Лист	№ докум.	Подпись	Дата	42.86.00.000СБ			
Разраб.		Богданова			Воздухоподогреватель КТМО-70 ПДВ	Лит.	Масса	Масштаб
Пров.		Колмец					2699	1:10
Т.контр.						Лист 1	Листов 2	
Н.контр.		Колмец				ЛАТГИПРОПРОМ		
Утв.								

Вид А
М1:20
лист 1

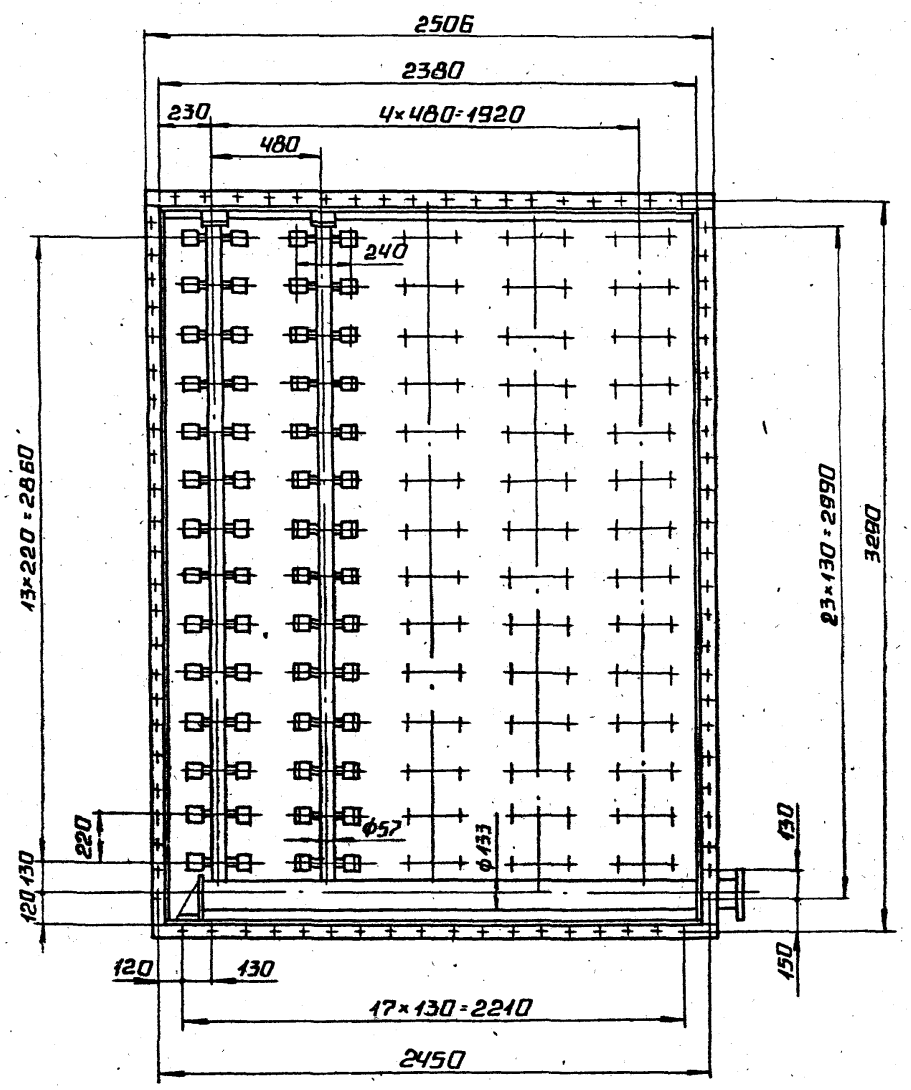

Б - Б
М1:20
лист 1

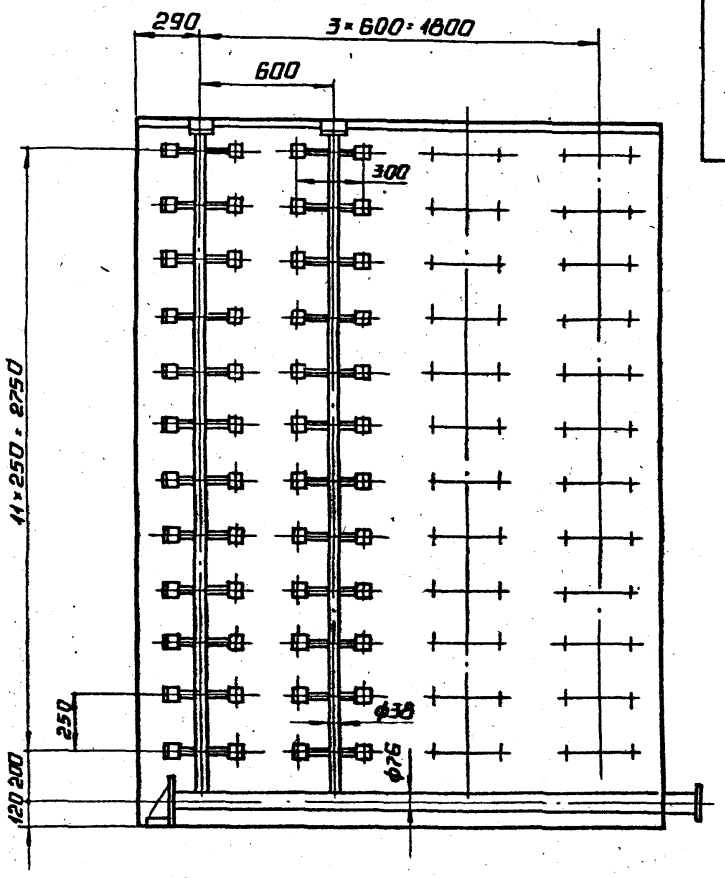

Вид В
лист 1

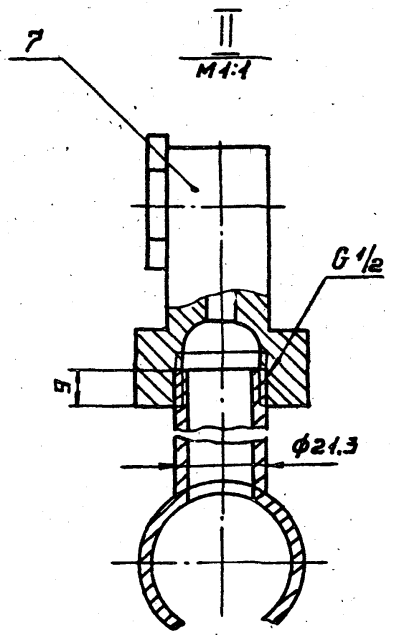

I
М1:2
лист 1

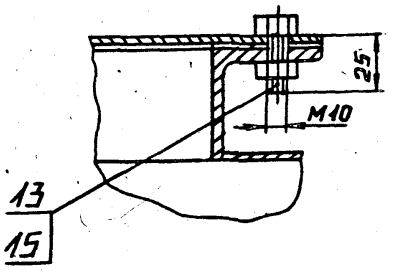

Изм.	Лист	№ докум.	Подп.	Дата	42.86.00.000 СБ	Лист 2

42.86.00.001

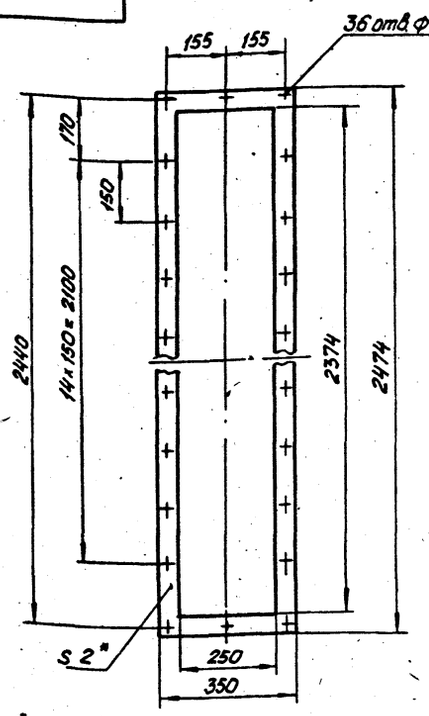

1.* Размер для справок.

2. $\pm \frac{IT14}{2}$.

					42.86.00.001		
Изм.	Лист	№ докум.	Подпись	Дата			
Разраб.		Михайлова			Прокладка	Лит.	Масса 1,09	Масштаб 1:10
Пров.		Богданова				Лист	Листов 1
Т. контр.							
Н. контр.		Колмец			Паронит ПОН2,0 ГОСТ 481-80.	ЛАТГИПРОПРОМ	
Утв.							

Формат А4

42.86.00.002

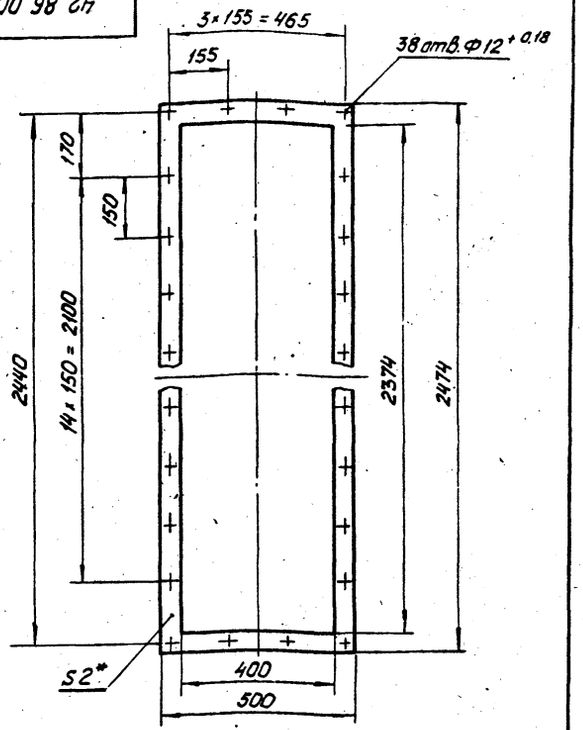

1.* Размер для справок.

2. $\pm \frac{IT14}{2}$.

					4286.00.002		
Изм.	Лист	№ докум.	Подп.	Дата			
Разраб.		Михайлова			Прокладка	Лит.	Масса 1,15	Масштаб 1:10
Пров.		Богданова				Лист	Листов 1
Т. контр.							
Н. контр.		Колмец			Паронит ПОН2,0 ГОСТ 481-80	ЛАТГИПРОПРОМ	
Утв.							

Копировал: Белоконь

Формат А4

Инв. № подл. | Подп. и дата | Взам. инв. № | Инв. № дубл. | Подпись и дата

42.86.00.003

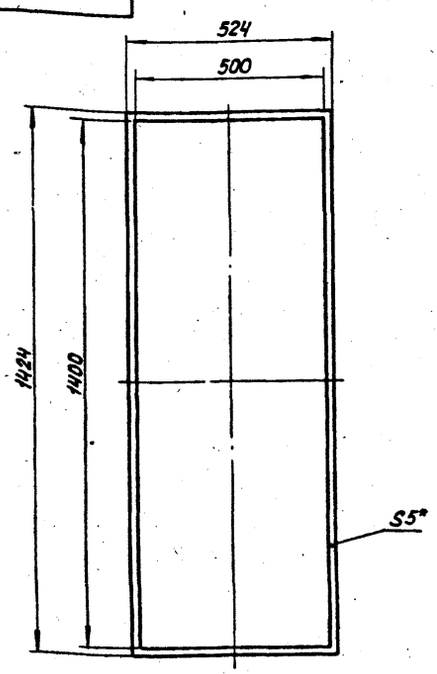

1.* Размер для справок.

2. $\pm \frac{IT16}{2}$

					42.86.00.003		
Изм.	Лист	№ докум.	Подпись	Дата			
Разраб.		Михайлова			Прокладка	Лит.	Масса 0,4	Масштаб 1:10
Пров.		Богданова				Лист	Листов 1
Т. контр.							
Н. контр.		Колмец			Пластина 1, лист, ТИКЦ-М-5-99 ГОСТ 7338-77	ЛАТГИПРОПРОМ	
Утв.							

Формат А4

42.83.00.003

∀ (√)

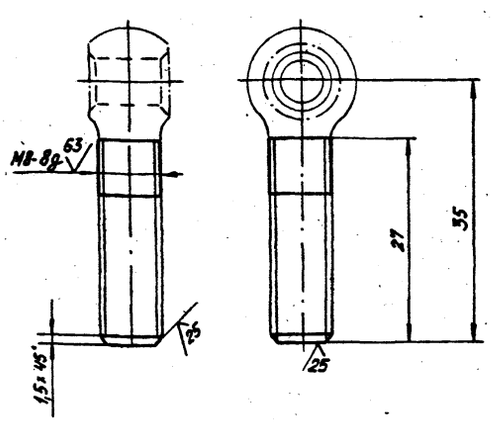

Неуказанные предельные отклонения размеров $\pm \frac{IT14}{2}$.

Инв. № подл. | Подпись и дата | Взам. инв. № | Инв. № дубл. | Подпись и дата

					42.83.00.003		
Изм.	Лист	№ докум.	Подп.	Дата			
Разраб.		Михайлова			Болт откидной	Лит.	Масса 0,018	Масштаб 2:1
Пров.		Богданова				Лист	Листов 1
Т. контр.							
Н. контр.		Колмец			Заготовка Болт 7002-0562 ГОСТ 14724-69	ЛАТГИПРОПРОМ	
Утв.							

Формат А4

42.83.00.004

25 (✓)

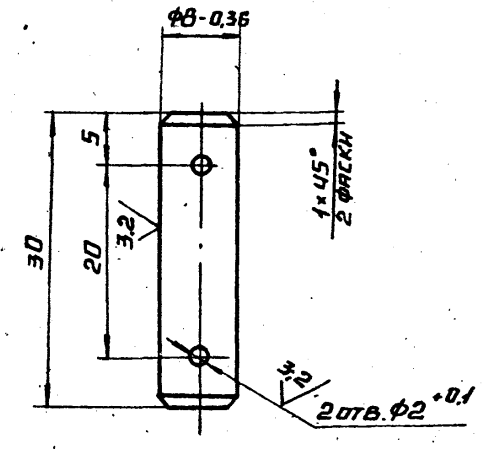

1.* РАЗМЕРЫ ДЛЯ СПРАВОК.

2. $\pm \frac{IT14}{2}$.

ИЗМ.	ЛИСТ	№ ДОКУМ.	ПОДП.	ДАТА
РАЗРАБ.	МИХАЙЛОВА			
ПРОВ.	БОГДАНОВА			
Т.КОНТР.	-			
Н.КОНТР.	КОЛМЕЦ			
УТВ.				

42.83.00.004

ОСЬ

ЛИТ.	МАССА	МАСШТАБ
	0.012	2:1
ЛИСТ	ЛИСТОВ 1	

КРУГ $\frac{10\text{-}В\text{-}ГОСТ\ 2590\text{-}88}{Ст3кп4\text{-}II\text{-}ГОСТ\ 535\text{-}88}$

ЛАТГИПРОПРОМ

КОПИРОВАЛ А4 ФОРМАТ А4

ФОРМ.	ЗОНА	ПОЗ.	ОБОЗНАЧЕНИЕ	НАИМЕНОВАНИЕ	КОЛ.	ПРИМЕЧАНИЕ
				ДОКУМЕНТАЦИЯ		
А2			42.86.01.000 СБ	СБОРОЧНЫЙ ЧЕРТЕЖ		
				СБОРОЧНЫЕ ЕДИНИЦЫ		
А4		1	42.86.01.100	КОЛЛЕКТОР	1	
А4		2	42.86.01.200	КОЛЛЕКТОР	2	
А4		3	42.86.01.300	ГРЕБЕНКА	16	
				ДЕТАЛИ		
А3		4	42.86.01.001	СТЕНКА	1	
А4		5	42.86.01.002	КРЫШКА	1	
А4		6	42.86.01.003	СТЕНКА	1	
А4		7	42.86.01.004	КРЫШКА	1	
А4		8	42.86.01.005	ДНО	1	
А4		9	42.86.01.006	ЗАГЛУШКА	1	
А4		10	42.86.01.007	ПАТРУБОК	1	
А4		11	42.83.01.011	ПЕТЛЯ	16	
Б4		12	42.86.01.008	КРЫШКА		
				ЛИСТ 3 ГОСТ 19903-74 / В Ст3кп4 ГОСТ 16523-70		
				2390±2,2×875-2,3 мм	1	49,3кг

ИНВ.№ ПОДЛ. | ПОДПИСЬ И ДАТА | ВЗАМ. ИНВ.№ | ИНВ.№ ДУБЛ. | ПОДПИСЬ И ДАТА

ИЗМ.	ЛИСТ	№ ДОКУМ.	ПОДП.	ДАТА
РАЗРАБ.	БОГДАНОВА			
ПРОВ.	КОЛМЕЦ			
Н.КОНТР.	КОЛМЕЦ			
УТВ.				

42.86.01.000

КОРПУС

ЛИТ.	ЛИСТ	ЛИСТОВ
	1	3

ЛАТГИПРОПРОМ

КОПИРОВАЛ А4 ФОРМАТ А4

ФОРМ.	ЗОНА	ПОЗ.	ОБОЗНАЧЕНИЕ	НАИМЕНОВАНИЕ	КОЛ.	ПРИМЕЧАНИЕ
Б4		13	42.86.01.009	ПЕРЕГОРОДКА		
				ЛИСТ 3 ГОСТ 19903-74 / В Ст3кп4 ГОСТ 16523-10		
				200±0,575×2374-4,4 мм	1	11,2кг
Б4		14	42.86.01.010	ПОЛКА		
				УГОЛОК $\frac{63\times63\times5\text{-}В\text{-}ГОСТ\ 8509\text{-}86}{Ст3сп3\text{-}I\text{-}ГОСТ\ 535\text{-}88}$		
				L=2506±2,7 мм	4	12,1кг
Б4		15	42.86.01.011	ПОЛКА		
				УГОЛОК $\frac{63\times63\times5\text{-}В\text{-}ГОСТ\ 8509\text{-}86}{Ст3сп3\text{-}I\text{-}ГОСТ\ 535\text{-}88}$		
				L=3220-2,6 мм	4	15,5кг
Б4		16	42.86.01.012	СВЯЗЬ		
				УГОЛОК $\frac{50\times50\times5\text{-}В\text{-}ГОСТ\ 8509\text{-}86}{Ст3сп3\text{-}I\text{-}ГОСТ\ 535\text{-}88}$		
				L=2374-4,4 мм	3	8,95кг
Б4		17	42.86.01.013	ПОЛКА		
				УГОЛОК $\frac{50\times50\times5\text{-}В\text{-}ГОСТ\ 8509\text{-}86}{Ст3сп3\text{-}I\text{-}ГОСТ\ 535\text{-}88}$		
				L=250-1,15 мм	2	0,94кг
Б4		18	42.86.01.014	ПОЛКА		
				УГОЛОК $\frac{50\times50\times5\text{-}В\text{-}ГОСТ\ 8509\text{-}86}{Ст3сп3\text{-}I\text{-}ГОСТ\ 535\text{-}88}$		
				L=2474±2,2 мм	4	9,3кг
Б4		19	42.86.01.015	ПОЛКА		
				УГОЛОК $\frac{50\times50\times5\text{-}В\text{-}ГОСТ\ 8509\text{-}86}{Ст3сп3\text{-}I\text{-}ГОСТ\ 535\text{-}88}$		
				L=400-1,4 мм	2	1,51кг

ИНВ.№ ПОДЛ. | ПОДПИСЬ И ДАТА | ВЗАМ. ИНВ.№ | ИНВ.№ ДУБЛ. | ПОДПИСЬ И ДАТА

ИЗМ.	ЛИСТ	№ ДОКУМ.	ПОДП.	ДАТА

42.86.01.000

ЛИСТ 2

КОПИРОВАЛ А4 ФОРМАТ А4

ФОРМ.	ЗОНА	ПОЗ.	ОБОЗНАЧЕНИЕ	НАИМЕНОВАНИЕ	КОЛ.	ПРИМЕЧАНИЕ
				СТАНДАРТНЫЕ ИЗДЕЛИЯ		
		20		ФЛАНЦЫ ГОСТ 12820-80		
		21		1-65-Б ст 20	2	
		22		1-125-Б ст 20	1	
				1-200-Б ст 20	1	
				МАТЕРИАЛЫ		
		23		ПОЛОСА $\frac{5\times50\text{-}ГОСТ\ 103\text{-}76}{Ст3кп2\ ГОСТ\ 535\text{-}88}$	24,7	м

ИНВ.№ ПОДЛ. | ПОДПИСЬ И ДАТА | ВЗАМ. ИНВ.№ | ИНВ.№ ДУБЛ. | ПОДПИСЬ И ДАТА

ИЗМ.	ЛИСТ	№ ДОКУМ.	ПОДП.	ДАТА

42.86.01.000

ЛИСТ 3

КОПИРОВАЛ А4 ФОРМАТ А4

42.86.01.000 СБ

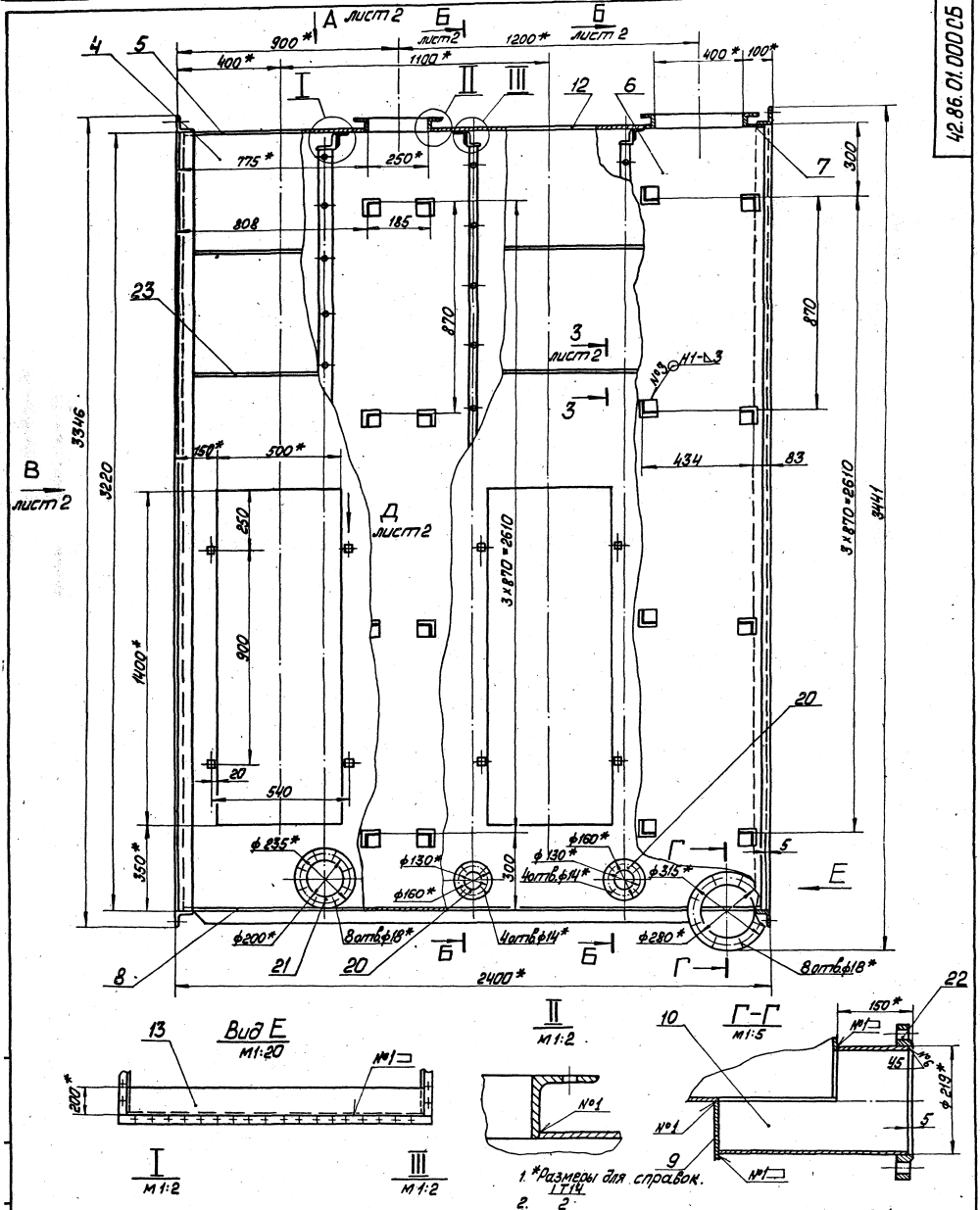

1. *Размеры для справок.
2. $\frac{1Т14}{2}$
3. Обработка поверхностей реза деталей Б4 25/
4. Сварные швы №1÷№5 по ГОСТ 5264-80; №6 по ГОСТ 16037-80.
5. Соединения должны быть герметичными.
6. Грунтовать грунтом ХС-010 по ГОСТ 9355-81.

				42.86.01.000 СБ			
Изм.	Лист	№ докум.	Подп.	Дата	Корпус	Лит	Масса	Масштаб
Разраб.		Богданов					1104	1:10
Пров.		Колмец				Лист 1	Листов 2	
Т. контр.						ЛАТГИПРОПРОМ		
Н. контр.		Колмец						
Утв.								

24513-06 9 Копировал Формат А2

42.86.01.000СБ

Вид Б
М1:20 лист 1

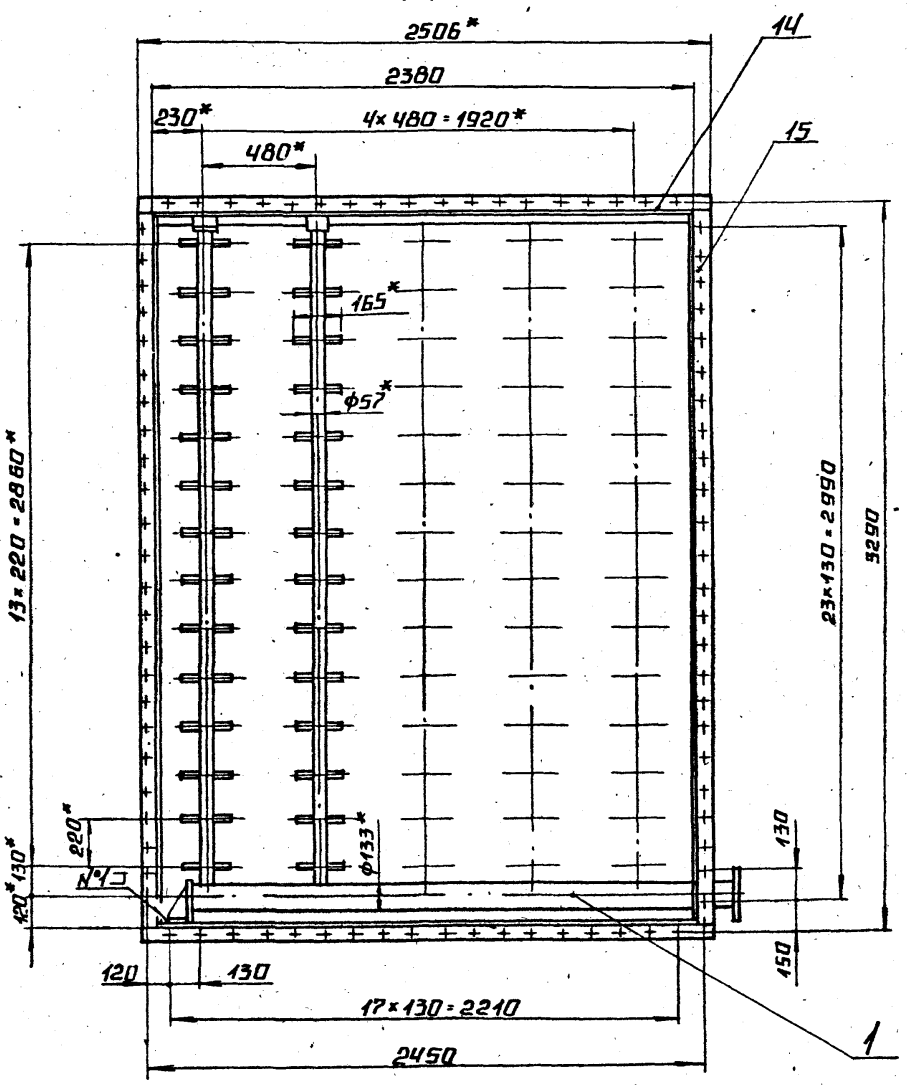

Б - Б
М1:20 лист 1

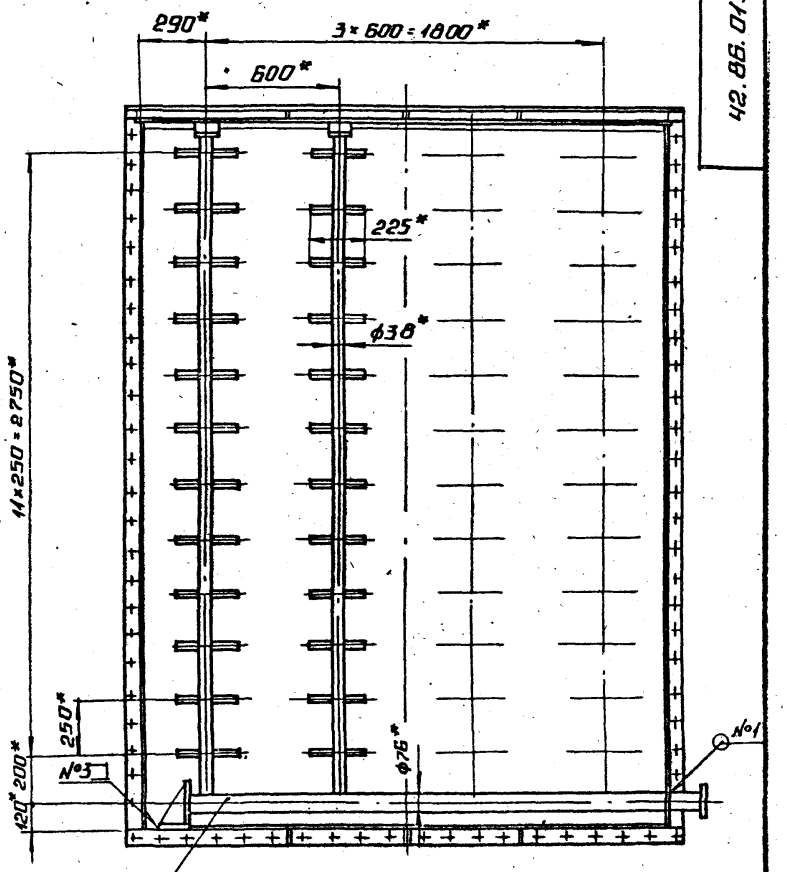

Вид А
лист 1

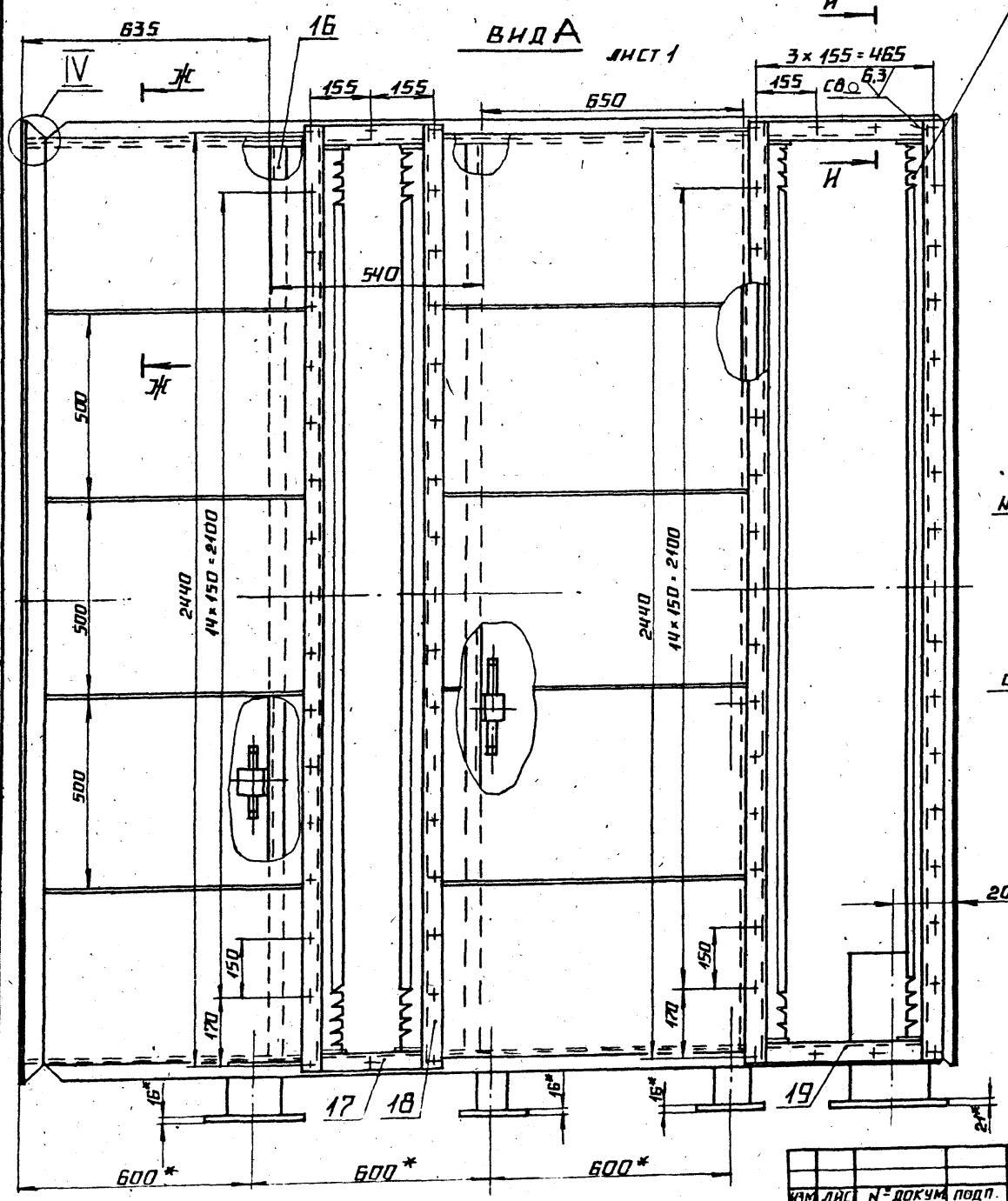

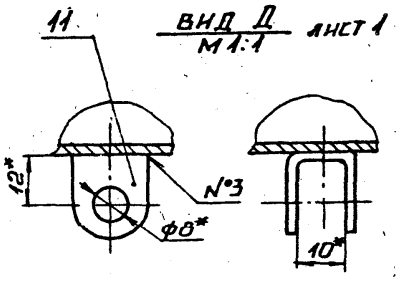

IV
М1:2

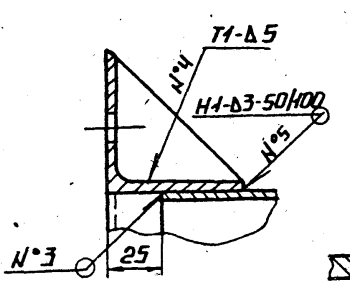

Ж - Ж
М1:1

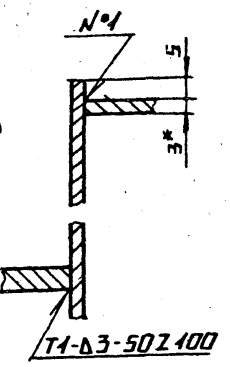

Н - Н
М1:2

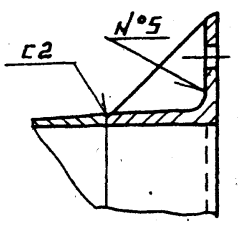

					42.86.01.000СБ	Лист 2
Изм.	Лист	№ докум.	Подп.	Дата		

24513-06 10 Копировал АЛ Формат А2

42.86.01.001

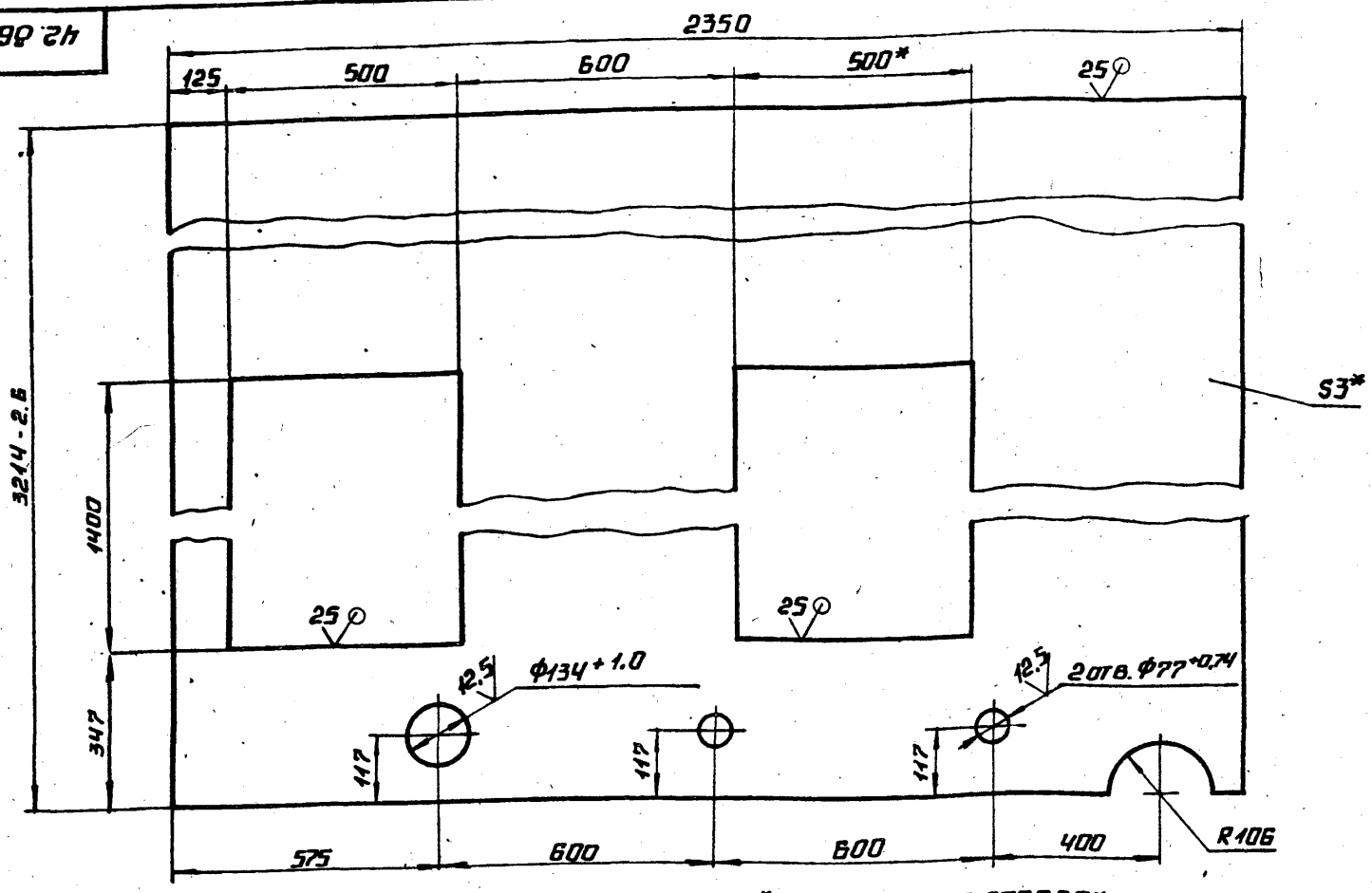

1.* РАЗМЕРЫ ДЛЯ СПРАВОК.

2. $\pm \frac{IT14}{2}$.

					42.86.01.001	
ИЗМ.	ЛИСТ	№ ДОКУМ.	ПОДП.	ДАТА		
РАЗРАБ.		МИХАЙЛОВА			СТЕНКА	ЛИТ. / МАССА 143.8 / МАСШТАБ 1:10
ПРОВ.		БОГДАНОВА				ЛИСТ / ЛИСТОВ 1
Т.КОНТР.						
Н.КОНТР.		КОЛМЕЦ			3 ГОСТ 19903-74 / ЛИСТ В СТ3КП4 ГОСТ 16523-70	ЛАТГИПРОПРОМ
УТВ.						

КОПИРОВАЛ А4 ФОРМАТ А3

42.86.01.002

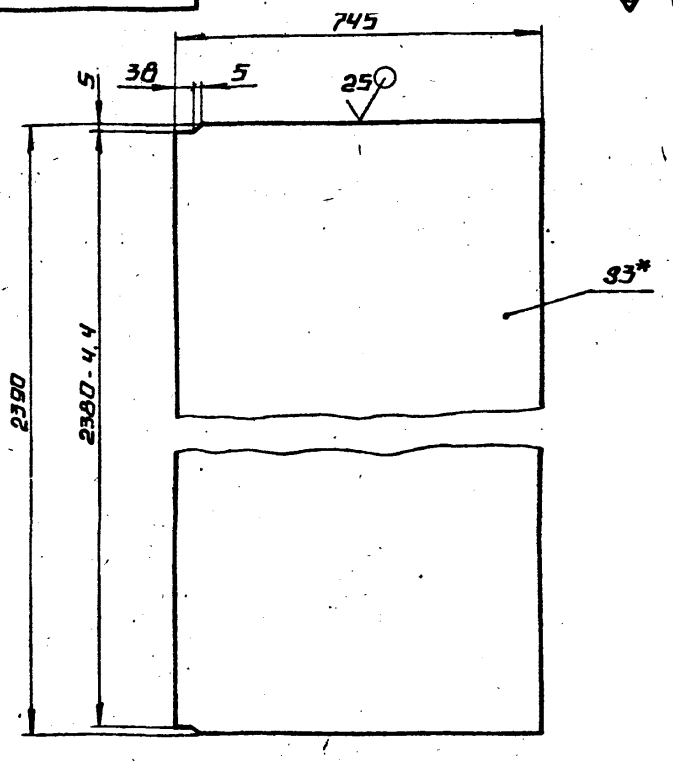

1.* РАЗМЕРЫ ДЛЯ СПРАВОК.

2. $\pm \frac{IT14}{2}$.

					42.86.01.002	
ИЗМ.	ЛИСТ	№ ДОКУМ.	ПОДП.	ДАТА		
РАЗРАБ.		МИХАЙЛОВА			КРЫШКА	ЛИТ. / МАССА 41.93 / МАСШТАБ 1:10
ПРОВ.		БОГДАНОВА				ЛИСТ / ЛИСТОВ 1
Т.КОНТР.						
Н.КОНТР.		КОЛМЕЦ			3 ГОСТ 19903-74 / ЛИСТ В СТ3КП4 ГОСТ 16523-70	ЛАТГИПРОПРОМ
УТВ.						

КОПИРОВАЛ А4 ФОРМАТ А4

42.86.01.003

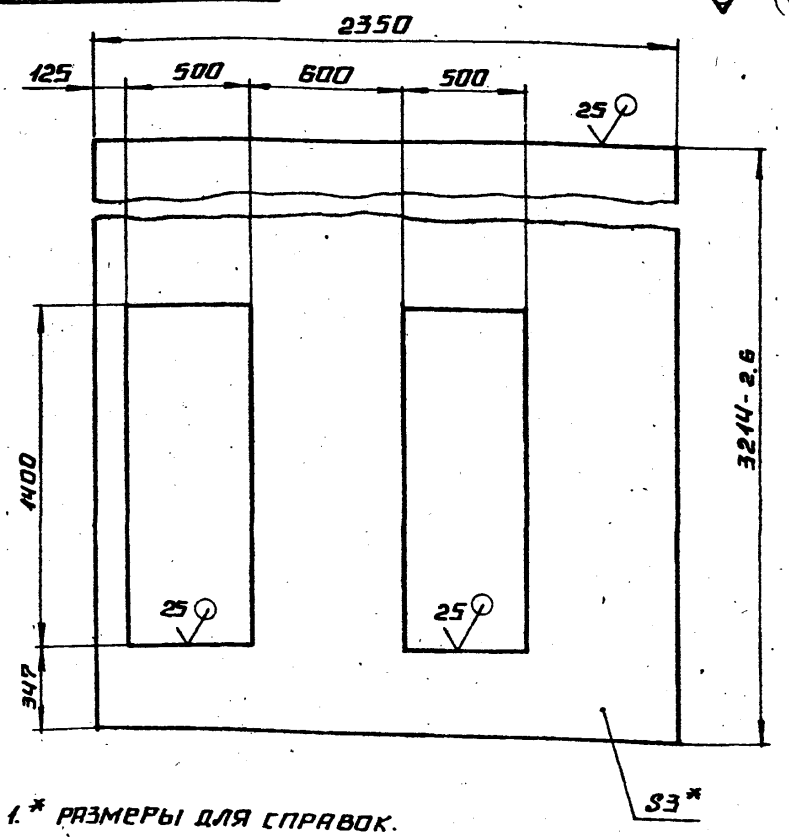

1.* РАЗМЕРЫ ДЛЯ СПРАВОК.

2. $\pm \frac{IT14}{2}$.

					42.86.01.003	
ИЗМ.	ЛИСТ	№ ДОКУМ.	ПОДП.	ДАТА		
РАЗРАБ.		МИХАЙЛОВА			СТЕНКА	ЛИТ. / МАССА 144.9 / МАСШТАБ 1:20
ПРОВ.		БОГДАНОВА				ЛИСТ / ЛИСТОВ 1
Т.КОНТР.						
Н.КОНТР.		КОЛМЕЦ			3 ГОСТ 19903-74 / ЛИСТ В СТ3КП4 ГОСТ 16523-70	ЛАТГИПРОПРОМ
УТВ.						

ИНВ.№ ПОДЛ. | ПОДПИСЬ И ДАТА | ВЗАМ.ИНВ.№ | ИНВ.№ ДУБЛ. | ПОДПИСЬ И ДАТА

42.86.01.004

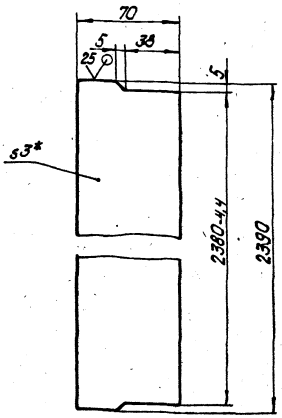

1.* Размер для справок.

2. $\pm \frac{IT14}{2}$.

Изм. Лист.	№ докум.	Подпись	Дата	42.86.01.004			
Разраб.	Михайлова			Крышка	Лит.	Масса	Масштаб
Пров.	Богданова					3,93	1:2
Т.контр.					Лист	Листов 1	
Н.контр.	Колмец			Лист 3 ГОСТ 19903-74 ВСт3кп4 ГОСТ 16523-70	ЛАТГИПРОПРОМ		
Утв.							

Копировал Дубкова Формат А4

42.86.01.005

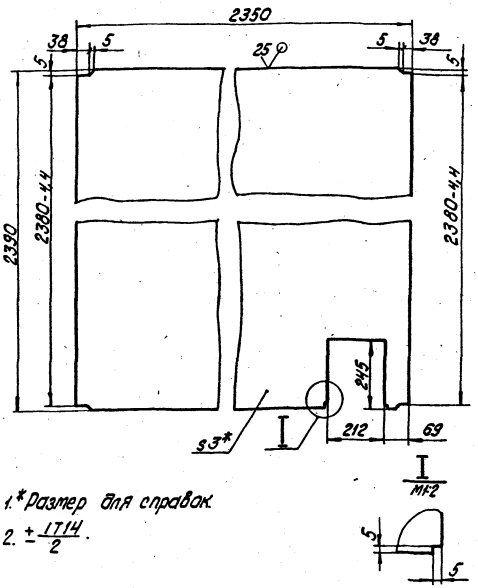

1.* Размер для справок.

2. $\pm \frac{IT14}{2}$.

Изм. Лист.	№ докум.	Подпись	Дата	42.86.01.005			
Разраб.	Михайлова			Дно	Лит.	Масса	Масштаб
Пров.	Богданова					131	1:10
Т.контр.					Лист	Листов 1	
Н.контр.	Колмец			Лист 3 ГОСТ 19903-74 ВСт3кп4 ГОСТ 16523-70	ЛАТГИПРОПРОМ		
Утв.							

Копировал Дубкова Формат А4

42.86.01.006

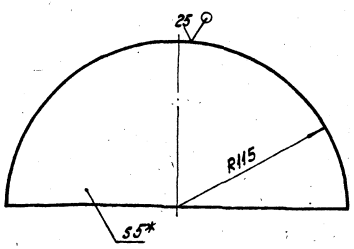

1.* Размер для справок.

2. $\pm \frac{IT14}{2}$.

Изм. Лист.	№ докум.	Подпись	Дата	42.86.01.006			
Разраб.	Михайлова			Заглушка	Лит.	Масса	Масштаб
Пров.	Богданова					0,82	1:2
Т.контр.					Лист	Листов 1	
Н.контр.	Колмец			Лист 5 ГОСТ 19903-74 ВСт3кп2 ГОСТ 14637-79	ЛАТГИПРОПРОМ		
Утв.							

Формат А4

42.86.01.007

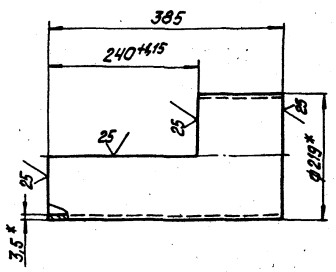

1.* Размеры для справок.

2. $\pm \frac{IT14}{2}$.

Изм. Лист.	№ докум.	Подпись	Дата	42.86.01.007			
Разраб.	Михайлова			Патрубок	Лит.	Масса	Масштаб
Пров.	Богданова					4,93	1:5
Т.контр.					Лист	Листов 1	
Н.контр.	Колмец			Труба 219х3,5 ГОСТ 10704-76 / В-ВСт3сп ГОСТ 10705-80	ЛАТГИПРОПРОМ		
Утв.							

Копировал Дубкова 24513-06 12 Формат А4

42.83.01.011

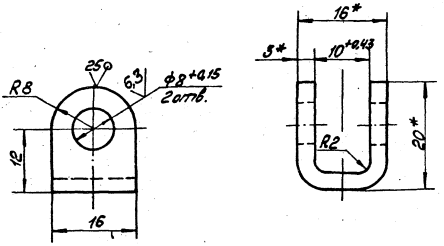

1. *Размеры для справок.
2. ± IT14/2

Изм.	Лист	№ докум.	Подп.	Дата	42.83.01.011			
Разраб.		Михайлов			Петля	Лит.	Масса	Масштаб
Пров.		Богданова					0,1	2:1
Т.контр.						Лист	Листов 1	
Н.контр.		Колпец			Лист 3 ГОСТ 19903-74 / В Ст3кп4 ГОСТ 16523-70	ЛАТГИПРОПРОМ		
Утв.								

Копировал Маас Формат А4

Позиция	Зона	Поз.	Обозначение	Наименование	Кол.	Примечание
				Документация		
А2			42.86.01.100 СБ	Сборочный чертёж		
				Детали		
А4		1	42.86.01.101	Труба	5	
Б4		2	42.86.01.102	Труба		
				Труба 133х4 ГОСТ 10704-76 / В-Вст3сп ГОСТ 10705-80	1	29,85кг
Б4		3	42.86.01.103	Патрубок		
				Труба 15х2,8 ГОСТ 3262-75	140	0,07кг
Б4		4	42.86.01.104	Ребро		
				Лист 5 ГОСТ 19903-74 / В Ст3кп2 ГОСТ 14637-79	1	0,36кг
Б4		5	42.86.01.105	Плита		
				Лист 5 ГОСТ 19903-74 / В Ст3кп2 ГОСТ 14637-79	1	0,6кг
Б4		6	42.86.01.106	Стойка		
				Лист 5 ГОСТ 19903-74 / В Ст3кп2 ГОСТ 14637-79	1	1,25кг
Б4		7	42.86.01.107	Заглушка		
				Уголок 70х70х5-В ГОСТ 8509-86 / Ст3сп3-1 ГОСТ 535-88	5	0,43кг

Инв.№ подл. | Подп. и дата | Взам.инв.№ | Инв.№ дубл. | Подп. и дата

Изм.	Лист	№ докум.	Подп.	Дата	42.86.01.100			
Разраб.		Михайлов			Коллектор	Лит.	Лист	Листов 1
Пров.		Богданова						
Т.контр.						ЛАТГИПРОПРОМ		
Н.контр.		Колпец						
Утв.								

Копировал Маас Формат А4

42.86.01.101

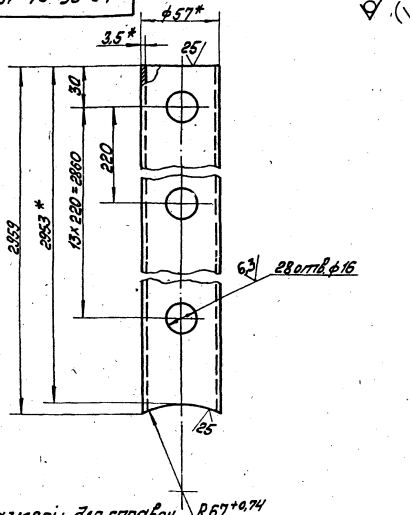

1 *Размеры для справок.
2 ± IT14/2

Изм.	Лист	№ докум.	Подп.	Дата	42.86.01.101			
Разраб.		Михайлов			Труба	Лит.	Масса	Масштаб
Пров.		Богданова					13,67	1:2
Т.контр.						Лист	Листов 1	
Н.контр.		Колпец			Труба 5П 133,5 ГОСТ 10704-76 / В-Вст3сп ГОСТ 10705-80	ЛАТГИПРОПРОМ		
Утв.								

Копировал Маас Формат А4

Позиция	Зона	Поз.	Обозначение	Наименование	Кол.	Примечание
				Документация		
А2			42.86.01.200 СБ	Сборочный чертёж		
				Детали		
А4		1	42.86.01.201	Труба	4	
Б4		2	42.86.01.202	Труба		
				Труба 76х3,5 ГОСТ 10704-76 / В-Вст3сп ГОСТ 10705-80	1	14,3кг
Б4		3	42.86.01.203	Патрубок		
				Труба 15х2,8 ГОСТ 3262-75	96	0,12кг
Б4		4	42.86.01.204	Ребро		
				Лист 5 ГОСТ 19903-74 / В Ст3кп2 ГОСТ 14637-79	1	0,31кг
Б4		5	42.86.01.205	Плита		
				Лист 5 ГОСТ 19903-74 / В Ст3кп2 ГОСТ 14637-79	1	0,45кг
Б4		6	42.86.01.206	Стойка		
				Лист 5 ГОСТ 19903-74 / В Ст3кп2 ГОСТ 14637-79	1	0,8кг
Б4		7	42.86.01.207	Заглушка		
				Уголок 50х50х5-В ГОСТ 8509-86 / Ст3сп3-1 ГОСТ 535-88	4	0,23кг

Инв.№ подл. | Подп. и дата | Взам.инв.№ | Инв.№ дубл. | Подп. и дата

Изм.	Лист	№ докум.	Подп.	Дата	42.86.01.200			
Разраб.		Михайлов			Коллектор	Лит.	Лист	Листов 1
Пров.		Богданова						
Т.контр.						ЛАТГИПРОПРОМ		
Н.контр.		Колпец						
Утв.								

Копировал Маас 26513-06 13 Формат А4

42.86.01.100 СБ

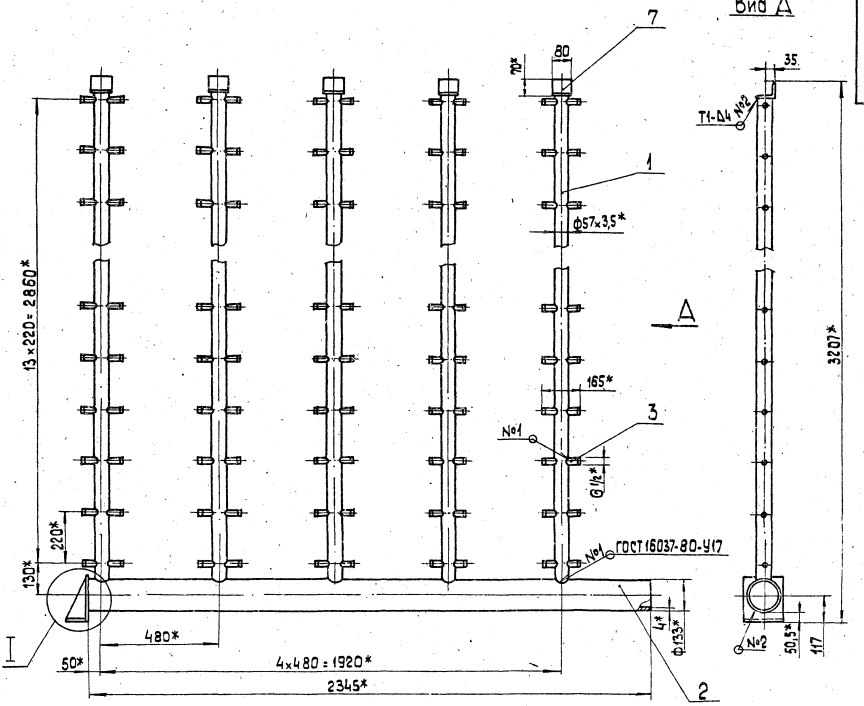

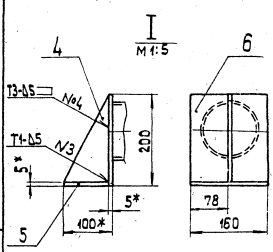

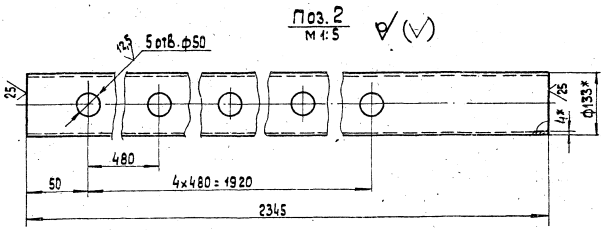

1.* Размеры для справок.

2. $\pm\frac{IT14}{2}$.

3. Обработка поверхностей реза деталей БЧ 25/.

4. Сварные швы №2-№4 по ГОСТ 5264-80.

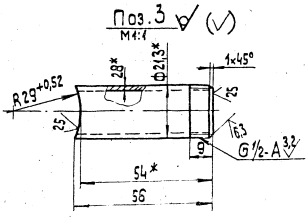

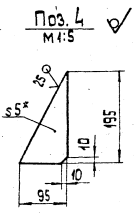

					42.86.01.100 СБ			
Изм.	Лист	№ докум.	Подп.	Дата	Коллектор	Лит.	Масса	Масштаб
Разраб.		Михайлова					112,4	1:10
Пров.		Богданова				Лист	Листов 1	
Т. контр.						ЛАТГИПРОПРОМ		
Н. контр.		Колмец						
Утв.								

Копировал 3.9 24513-06 14 Формат А2

42.86.01.200 СБ

Вид А

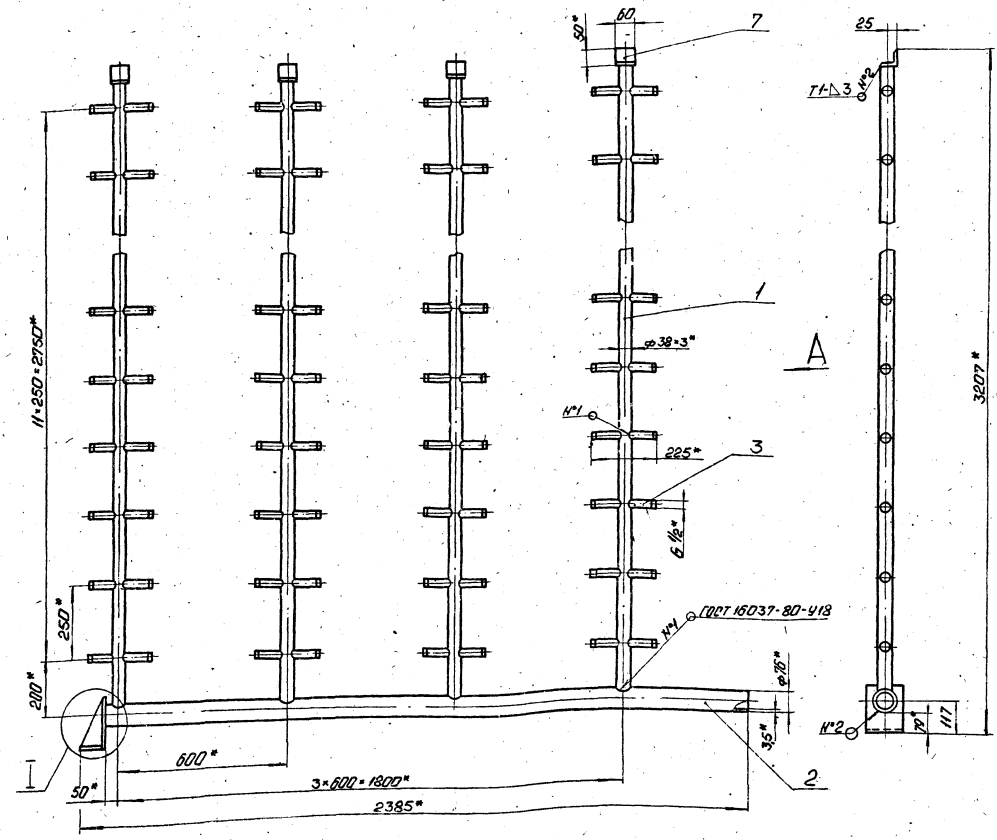

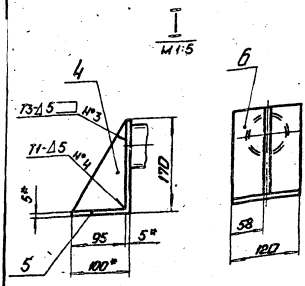

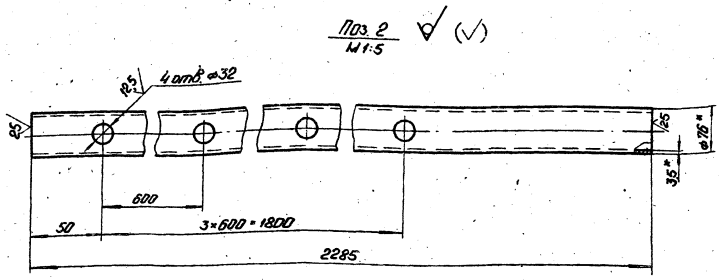

1. *Размеры для справок.
2. $\pm \frac{IT14}{2}$.
3. Обработка поверхностей реза деталей Б4 25/.
4. Сварные швы №2-№4 по ГОСТ 5264-80.

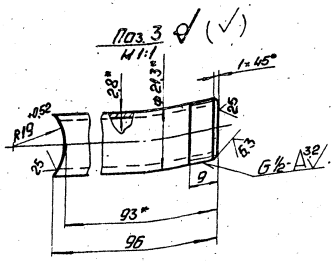

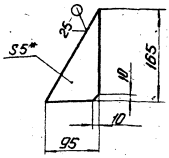

				42.86.01.200 СБ			
Изм.	Лист	№ докум.	Подп.	Дата	Коллектор	Лит.	Масса	Масштаб
Разраб.		Михайлова					59,5	1:10
Пров.		Богданова				Лист	Листов 1
Т.контр.						ЛАТГИПРОПРОМ	
Н.контр.		Колмеи					
Утв.							

Копировал Ф.Д. 24513-06 15 Формат А2

42.86.01.204

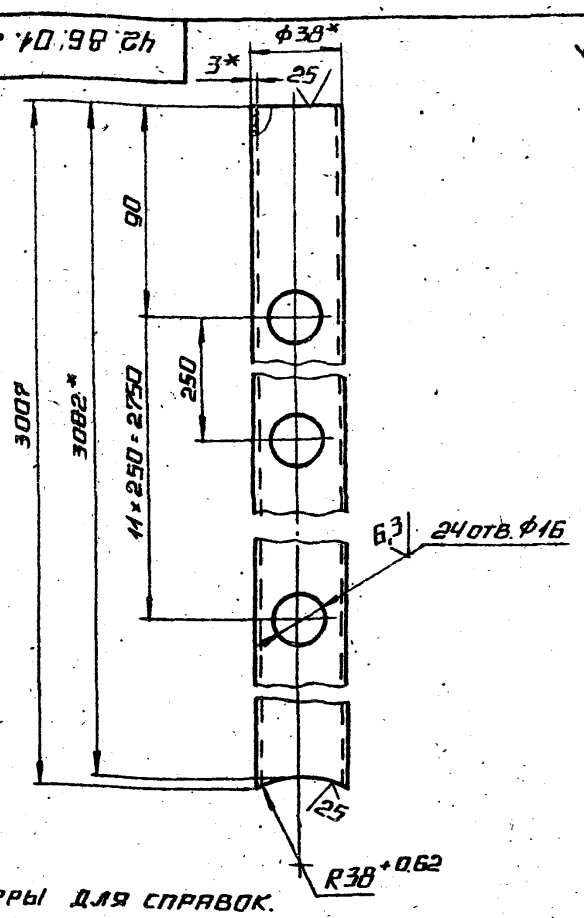

1.* РАЗМЕРЫ ДЛЯ СПРАВОК.

2. ± IT14/2

				42.86.01.204		
Изм.	Лист	№ докум.	Подп.	Дата		
Разраб.		Михайлова			Труба	Лит. / Масса 7.78 / Масштаб 1:2
Пров.		Богданова				Лист / Листов 1
Т.контр.						
Н.контр.		Колмец			Труба 38×3 ГОСТ 10704-76 / В-Ст3сп ГОСТ 10705-80	ЛАТГИПРОПРОМ
Утв.						

Копировал Формат А4

15

Форм.	Зона	Поз.	Обозначение	Наименование	Кол.	Примечание
				Документация		
А3			42.86.01.300 СБ	Сборочный чертеж		
				Детали		
Б4		1	42.86.01.301	Гребенка		
				Уголок 55×55×3 ГОСТ 19771-74 / Ст3кп2 ГОСТ 14-1-14-88	1	5,81 кг
Б4		2	42.86.01.302	Пластина		
				Лист 5 ГОСТ 19903-74 / Вст3кп2 ГОСТ 14637-79	2	0,17 кг

Инв. № подл. | Подпись и дата | Взам. инв. № | Инв. № дубл. | Подпись и дата

				42.86.01.300		
Изм.	Лист	№ докум.	Подп.	Дата		
Разраб.		Михайлова			Гребенка	Лит. / Лист / Листов 1
Пров.		Богданова				
Т.контр.						
Н.контр.		Колмец				ЛАТГИПРОПРОМ
Утв.						

Копировал Формат А4

42.86.01.300 СБ

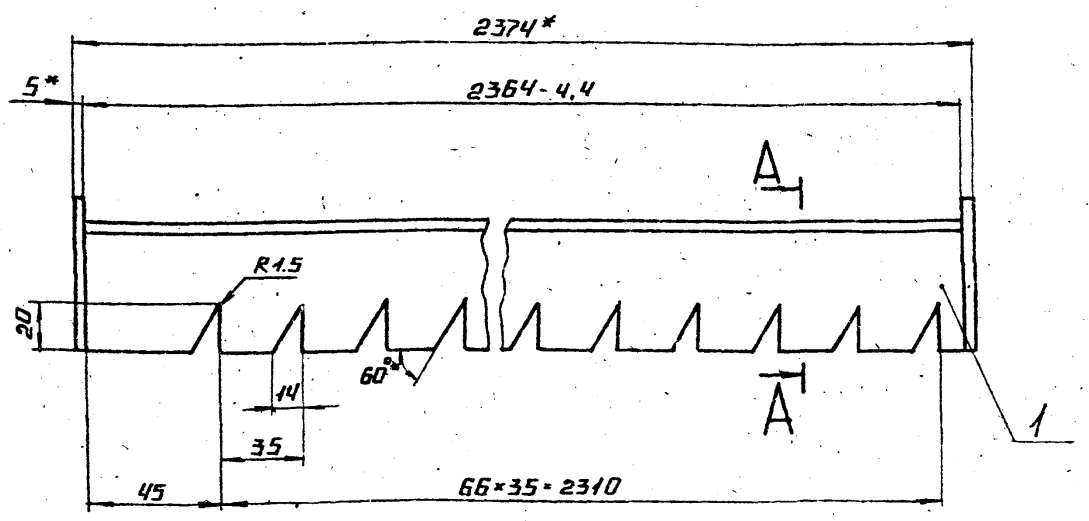

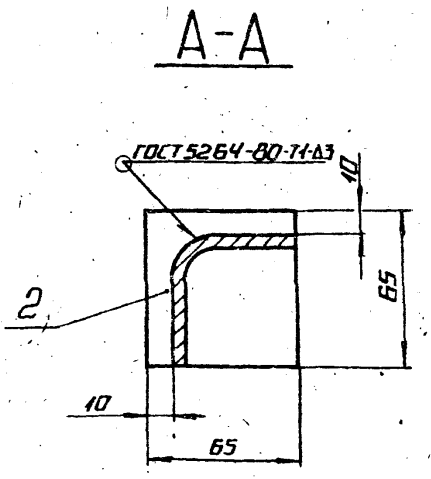

1.* РАЗМЕРЫ ДЛЯ СПРАВОК.

2. ± IT14/2.

3. ОБРАБОТКА ПОВЕРХНОСТЕЙ РЕЗА ДЕТАЛЕЙ Б4 ▽25

				42.86.01.300 СБ		
Изм.	Лист	№ докум.	Подп.	Дата		
Разраб.		Михайлова			Гребенка	Лит. / Масса 6.15 / Масштаб 1:2
Пров.		Богданова				Лист / Листов 1
Т.контр.						
Н.контр.		Колмец				ЛАТГИПРОПРОМ
Утв.						

Копировал Формат А3

Формат	Зона	Поз.	Обозначение	Наименование	Кол.	Примечание
				Документация		
А4			42.86.02.000СБ	Сборочный чертеж		
				Детали		
А4	1		42.82.02.001	Ручка	2	
Б4	2		42.86.02.001	Крышка		
				Лист 3 ГОСТ 19903-74 / Вст3кп4 ГОСТ 16523-70	1	20,39кг

42.86.02.000

Изм.	Лист	№ докум.	Подп.	Дата
Разраб.		Михайлова		
Пров.		Богданова		
Н.контр.		Колмец		
Утв.				

Крышка

Лит. | Лист | Листов 1

ЛАТГИПРОПРОМ

Копировал А4 Формат А4

42.82.02.001

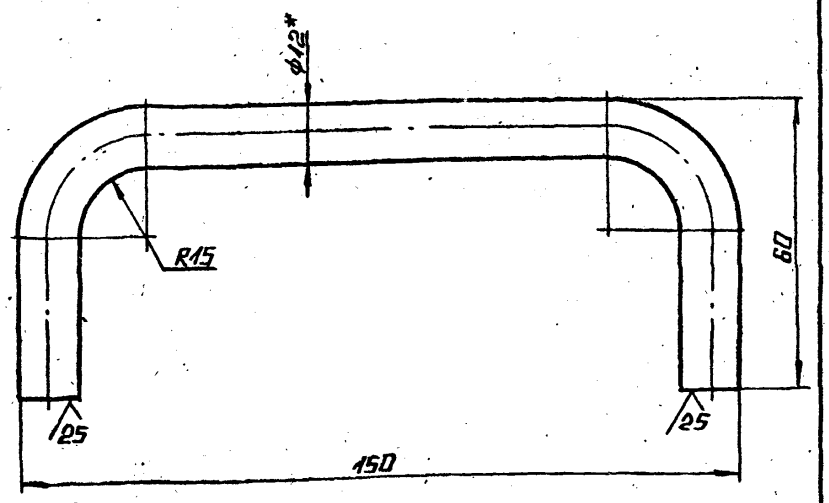

1.* Размер для справок.

2. ± IT14/2

Изм.	Лист	№ докум.	Подп.	Дата
Разраб.		Михайлова		
Пров.		Богданова		
Т.контр.				
Н.контр.		Колмец		
Утв.				

Ручка

Лит. | Масса 0,2 | Масштаб 1:1

Лист | Листов 1

Круг 12-В-ГОСТ 2590-88 / 20-Д-ГОСТ 1050-74

ЛАТГИПРОПРОМ

Копировал А4 Формат А4

42.82.02.000

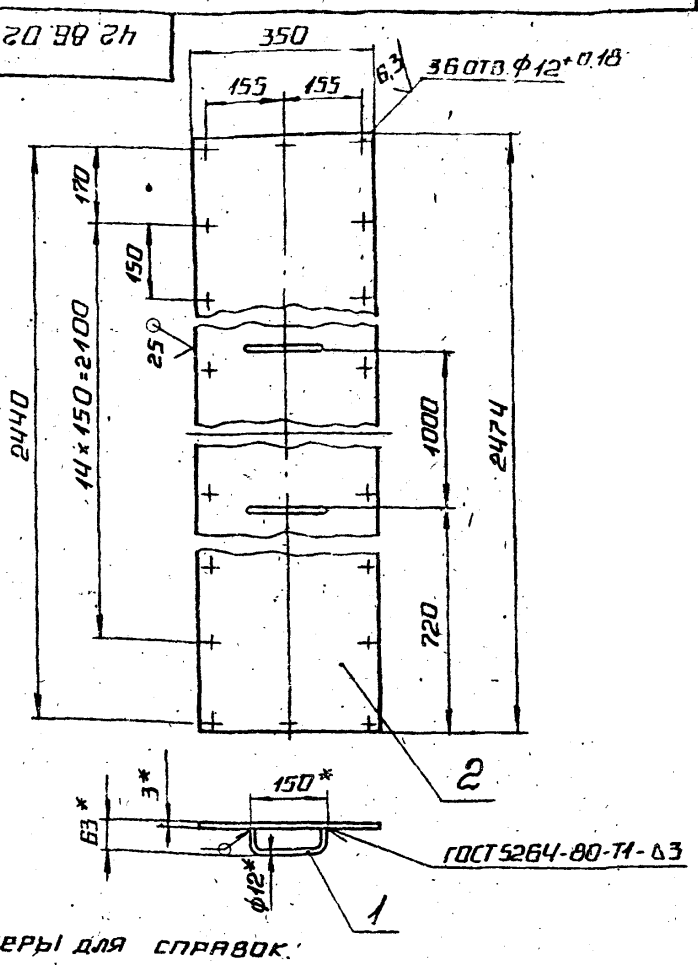

1.* Размеры для справок.

2. ± IT14/2

3. Грунтовать грунтом ХС-010 по ГОСТ 9355-81.

Изм.	Лист	№ докум.	Подп.	Дата
Разраб.		Михайлова		
Пров.		Богданова		
Т.контр.				
Н.контр.		Колмец		
Утв.				

42.86.02.000СБ

Крышка

Лит. | Масса 20,79 | Масштаб 1:10

Лист | Листов 1

ЛАТГИПРОПРОМ

Копировал А4 Формат А4

Формат	Зона	Поз.	Обозначение	Наименование	Кол.	Примечание
				Документация		
А4			42.86.03.000СБ	Сборочный чертеж		
				Детали		
А4	1		42.82.02.001	Ручка	2	
Б4	2		42.86.03.001	Крышка		
				Лист 3 ГОСТ 19903-74 / Вст3кп4 ГОСТ 16523-70	1	29,13кг

42.86.03.000

Изм.	Лист	№ докум.	Подп.	Дата
Разраб.		Михайлова		
Пров.		Богданова		
Н.контр.		Колмец		
Утв.				

Крышка

Лит. | Лист | Листов 1

ЛАТГИПРОПРОМ

Копировал А4 Формат А4

42.86.03.000 СБ

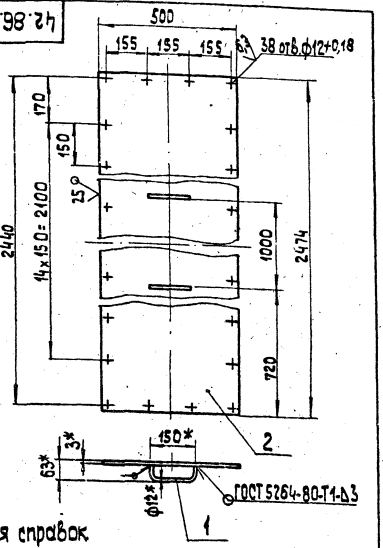

1.* Размеры для справок.

2. $\pm \frac{IT14}{2}$.

3. Грунтовать грунтом ХС-010 по ГОСТ 9355-81.

Изм.	Лист	№ докум.	Подп.	Дата
Разраб.		Михайлова		
Пров.		Богданова		
Т.контр.				
Н.контр.		Колмец		
Утв.				

42.86.03.000 СБ

Крышка

Лит.	Масса	Масштаб
	29,53	1:10
Лист	Листов 1	

ЛАТГИПРОПРОМ

Копировал

Формат А4

Форм.	Зона	Поз.	Обозначение	Наименование	Кол.	Примечание
				Документация		
А3			42.86.04.000 СБ	Сборочный чертеж		
				Детали		
А4		1	42.86.04.001	Щит	1	
А4		2	42.08.02.201	Фланец	1	
А4		3	42.08.02.202	Фланец	1	
А4		4	42.08.02.203	Прокладка	2	
А4		5	42.08.02.204	Стекло	1	
Б4		6	42.86.04.002	Навес		
				Лист 3 ГОСТ 19903-74 Вст3кп4 ГОСТ 16524-70	2	0,46 кг
				Стандартные изделия		
				Болт М8×28.46 ГОСТ 7798-70		

Инв. № подл. | Подп. и дата | Взам. инв. № | Инв. № дубл. | Подп. и дата

Изм.	Лист	№ докум.	Подп.	Дата
Разраб.		Михайлова		
Пров.		Богданова		
Н.контр.		Колмец		
Утв.				

42.86.04.000

Дверца

Лит.	Лист	Листов
		1

ЛАТГИПРОПРОМ

Копировал

Формат А4

42.86.04.000 СБ

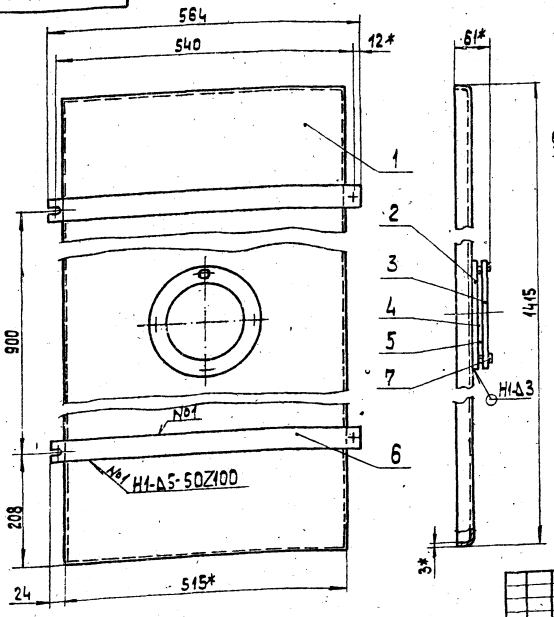

Поз. 6
М1:2

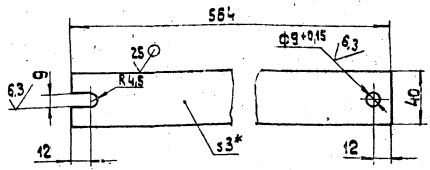

1.* Размеры для справок.

2. $\pm \frac{IT14}{2}$.

3. Сварные швы по ГОСТ 5264-80.

4. Грунтовать грунтом ХС-010 по ГОСТ 9355-81.

Изм.	Лист	№ докум.	Подп.	Дата
Разраб.		Михайлова		
Пров.		Богданова		
Т.контр.				
Н.контр.		Колмец		
Утв.				

42.86.04.000 СБ

Дверца

Лит.	Масса	Масштаб
	22,61	1:5
Лист	Листов 1	

ЛАТГИПРОПРОМ

Копировал 24913-06 18 Формат А3

42.86.04.001

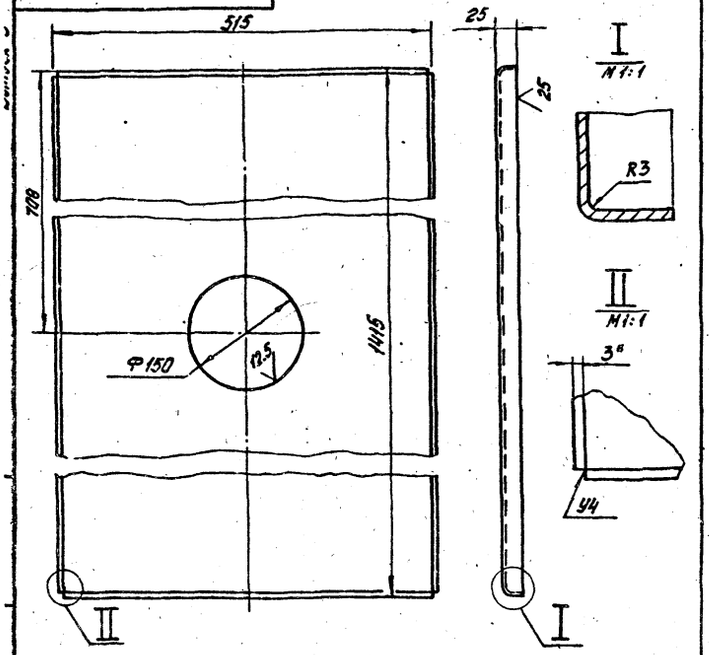

1.* Размеры для справок

2. $\pm \frac{IT14}{2}$

3. Сварные швы по ГОСТ 5264-80.

				42.86.04.001		
Изм.	Лист	№ докум.	Подпись	Дата		
Разраб.		Михайлова			Щит	Лит. / Масса 19.07 / Масштаб 1:5
Пров.		Богданова				Лист / Листов
Т. контр.						
Н. контр.		Колмец			Лист 3 ГОСТ 19903-74 ВСт3кп 4ГОСТ 16523-70	ЛАТГИПРОПРОМ
Утв.						

Копировал: Ул Формат А4

42.08.02.203

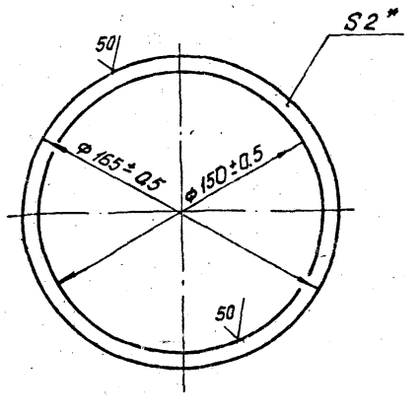

* Размер для справок

				42.08.02.203		
Изм.	Лист	№ докум.	Подп.	Дата		
Разраб.		Богданова			Прокладка	Лит. / Масса 0.02 / Масштаб 1:2
Пров.		Колмец				Лист / Листов 1
Н. контр.		Колмец			Паронит ПОН-2.0 ГОСТ 481-80	ЛАТГИПРОПРОМ
Утв.						

Формат А4

42.08.02.202

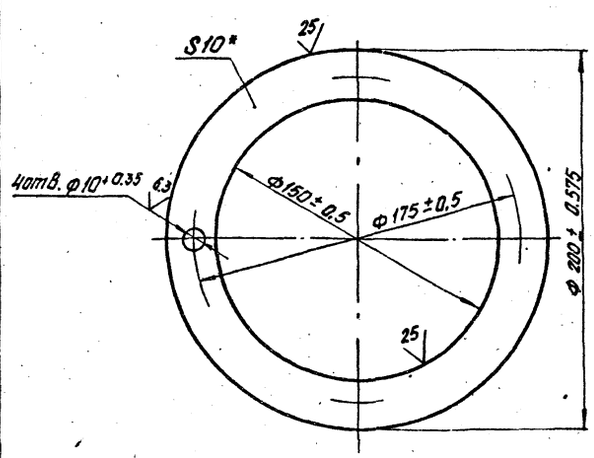

* Размер для справок

				42.08.02.202		
Изм.	Лист	№ докум.	Подп.	Дата		
Разраб.		Богданова			Фланец	Лит. / Масса 1.08 / Масштаб 1:2
Пров.		Колмец				Лист / Листов 1
Н. контр.		Колмец			Лист 10 ГОСТ 19903-74 ВСт3 кп2 ГОСТ 14637-79	ЛАТГИПРОПРОМ
Утв.						

Формат А4

42.08.02.201

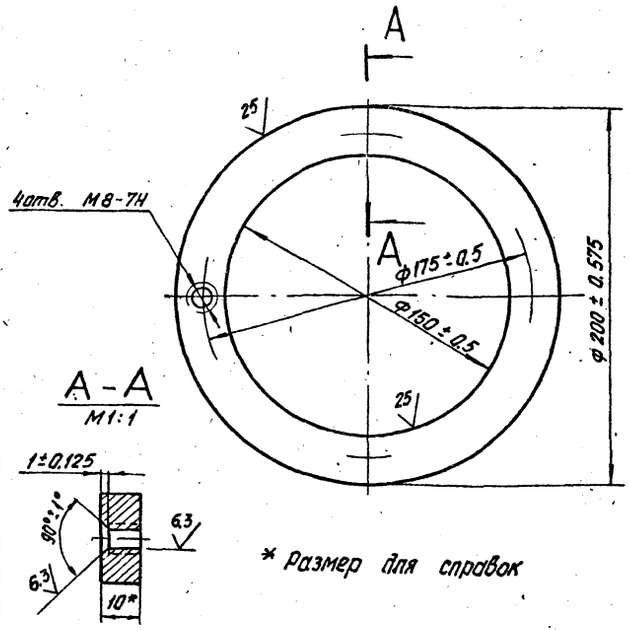

* Размер для справок

				42.08.02.201		
Изм.	Лист	№ докум.	Подп.	Дата		
Разраб.		Богданова			Фланец	Лит. / Масса 1.08 / Масштаб 1:2
Пров.		Колмец				Лист / Листов 1
Н. контр.		Колмец			Лист 10 ГОСТ 19903-74 ВСт3 кл2 ГОСТ 1463 7-79	ЛАТГИПРОПРОМ
Утв.						

Инв. № подл. | Подп. и дата | Взам. инв. № | Инв. № дубл. | Подп. и дата

42.08.02.204

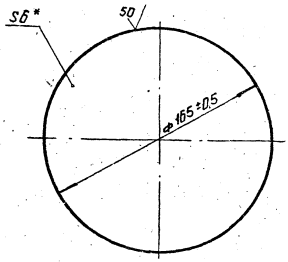

*Размер для справок.

Поз.	Обозначение	Наименование	Кол.	Примечание
		Документация		
А4	42.86.05.000СБ	Сборочный чертеж		
		Детали		
А0	1 42.86.05.001	Пластина	1	
Б4	2 42.86.05.002	Отражатель		
		Лист 1 ГОСТ 19903-74 ВСт3кп4 ГОСТ 16523-70	2	0,38кг

Изм.	Лист	№ докум.	Подп.	Дата
Разраб.		Михайлова		
Пров.		Богданова		
Н. контр.		Колмец		
Утв.				

42.86.05.000

Пластина

Лит. | Масса | Масштаб

Лист | Листов 1

ЛАТГИПРОПРОМ

Копировал | Формат А4

Изм.	Лист	№ докум.	Подп.	Дата
Разраб.		Михайлова		
Пров.		Богданова		
Т. контр.				
Н. контр.		Колмец		
Утв.				

42.08.02.204

Стекло

Лит. | Масса | Масштаб

0,35 | 1:2

Лист | Листов 1

Стекло оконное 1-6 ГОСТ 111-78

ЛАТГИПРОПРОМ

Копировал | Формат А4

42.86.05.000СБ

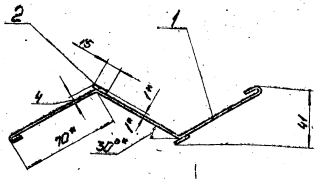

ГОСТ 15878-79-Н1-кп-5

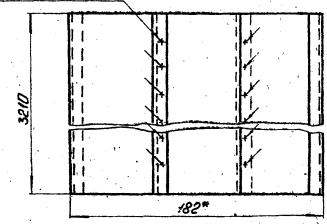

1. *Размеры для справок.
2. $\pm \frac{IT14}{2}$
3. Обработка поверхностей реза деталей Б4 поз. 2.
4. Грунтовать грунтом ХС-010 по ГОСТ 9355-81.

Изм.	Лист	№ докум.	Подп.	Дата
Разраб.		Михайлова		
Пров.		Богданова		
Т. контр.				
Н. контр.		Колмец		
Утв.				

42.86.05.000СБ

Пластина

Лит. | Масса | Масштаб

6,56 | 1:20

Лист | Листов 1

ЛАТГИПРОПРОМ

Копировал | Формат А4

100.98.05.42

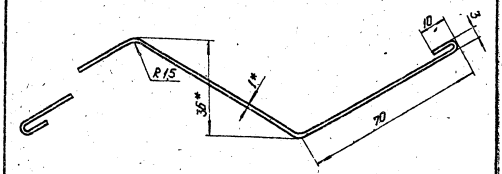

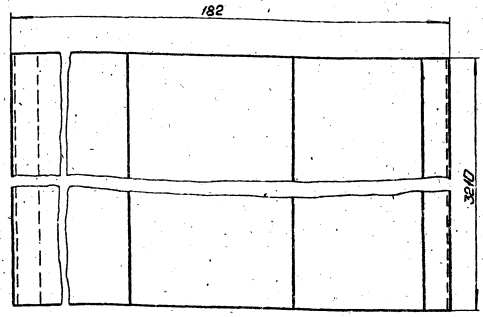

1. *Размеры для справок.
2. $\pm \frac{IT14}{2}$

Изм.	Лист	№ докум.	Подп.	Дата
Разраб.		Михайлова		
Пров.		Богданова		
Т. контр.				
Н. контр.		Колмец		
Утв.				

42.86.05.001

Пластина

Лит. | Масса | Масштаб

5,8 | 1:10

Лист | Листов 1

Лист 1 ГОСТ 19903-74 ВСт3кп4 ГОСТ 16523-70

ЛАТГИПРОПРОМ

Копировал | Формат А4

Формат	Зона	Поз.	Обозначение	Наименование	Кол.	Примечание
				Документация		
А3			42.86.06.000СБ	Сборочный чертеж		
				Детали		
Б3	1		42.86.06.001	Пластина	1	
Б4	2			Отражатель		
				Лист 1 ГОСТ 19903-74 ВСт3кп4 ГОСТ 16523-70	2	0,38 кг

Изм.	Лист	№ докум.	Подп.	Дата
Разраб.		Михайлова		
Пров.		Богданова		
Н. контр.		Колмец		
Утв.				

42.86.06.000

Пластина

Лит.	Лист	Листов
		1

ЛАТГИПРОПРОМ

Формат А4

Формат	Зона	Поз.	Обозначение	Наименование	Кол.	Примечание
				Документация		
А3			42.02.06.000 СБ	Сборочный чертеж		
				Детали		
А3		1	42.02.06.001	Корпус	1	
Б4		2	42.02.06.002	Дозатор	1	
Б4		3	42.02.06.003	Штифт	1	

Инв. № подл. | Подп. и дата | Взам. инв. № | Инв. № дубл. | Подп. и дата

Изм.	Лист	№ докум.	Подп.	Дата
Разраб.		Богданова		
Пров.		Колмец		
Н. контр.		Колмец		
Утв.				

42.02.06.000

Форсунка

Лит.	Лист	Листов
		1

ЛАТГИПРОПРОМ

Формат А4

42.86.06.000 СБ

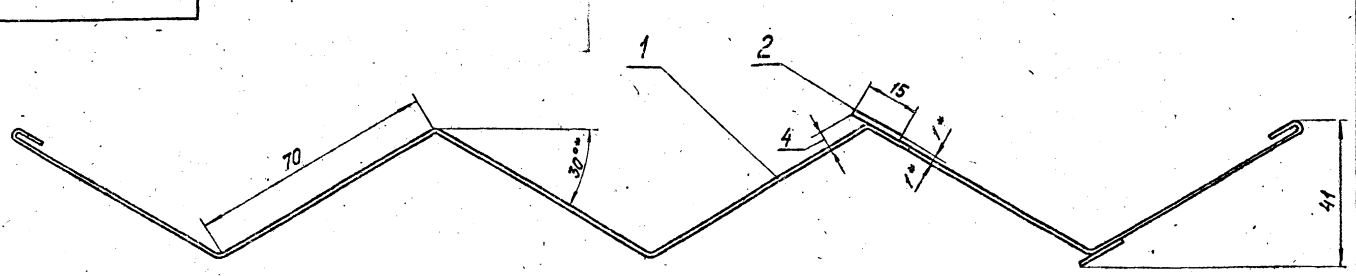

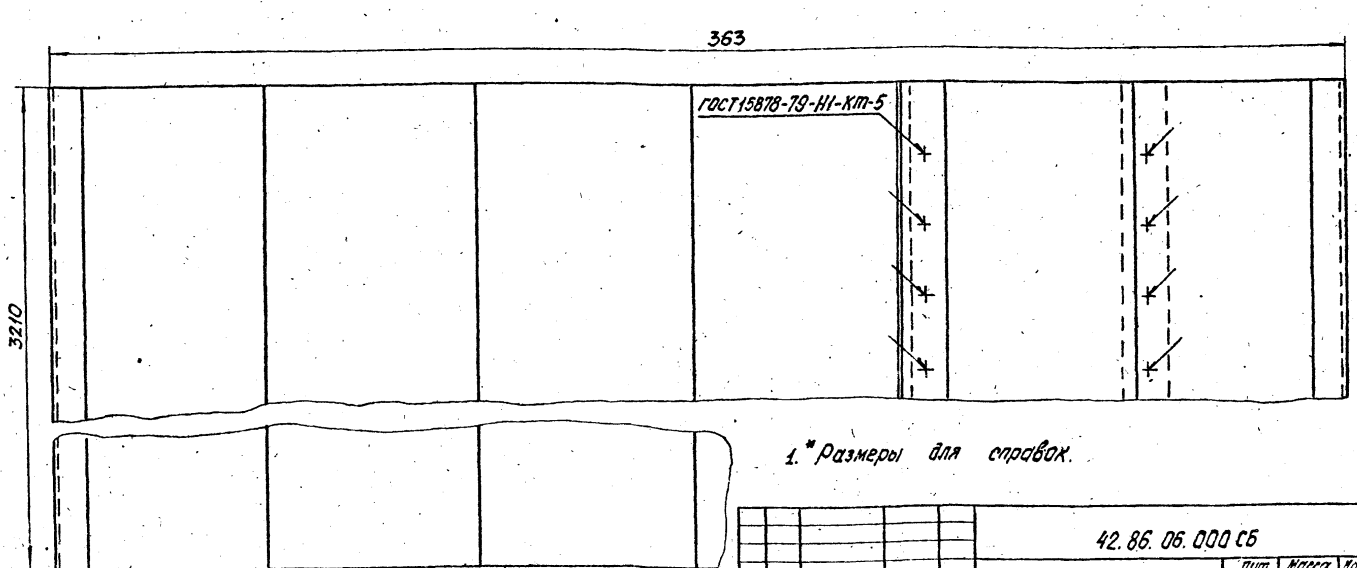

1. * Размеры для справок.

2. $\pm \frac{T14}{2}$

3. Обработка поверхностей реза деталей Б4 25

4. Грунтовать грунтом ХС-010 по ГОСТ 9355-81.

Изм.	Лист	№ докум.	Подп.	Дата
Разраб.		Михайлова		
Пров.		Богданова		
Т. контр.				
Н. контр.		Колмец		
Утв.				

42.86.06.000 СБ

Пластина

Лит.	Масса	Масштаб
	11.85	1:10
Лист	Листов 1	

ЛАТГИПРОПРОМ

Копировал: Белоконь 24513-06 21

42.86.06.001

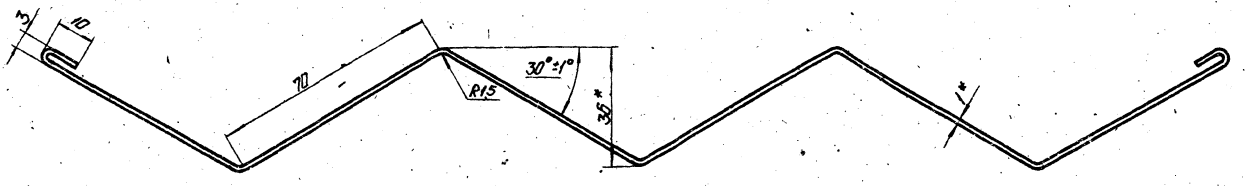

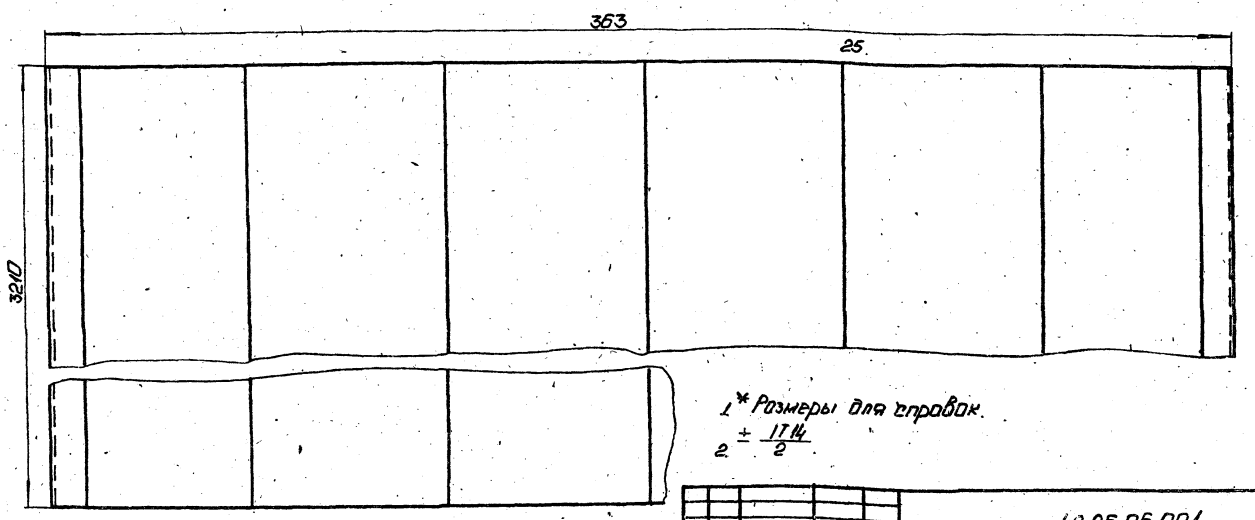

1* Размеры для справок.

2 ± 1Т14/2

Изм.	Лист	№ докум.	Подп.	Дата	42.86.06.001			
Разраб.		Михайлова			Пластина	Лит.	Масса	Масштаб
Пров.		Богданова					11.09	1:10
Т.контр.						Лист	Листов 1	
Н.контр.		Колмеи			Лист 1ГОСТ 19903-74 / ВСТ3кп4ГОСТ16523-70	ЛАТГИПРОПРОМ		
Утв.								

Копировал: Формат А3

42.02.06.000СБ

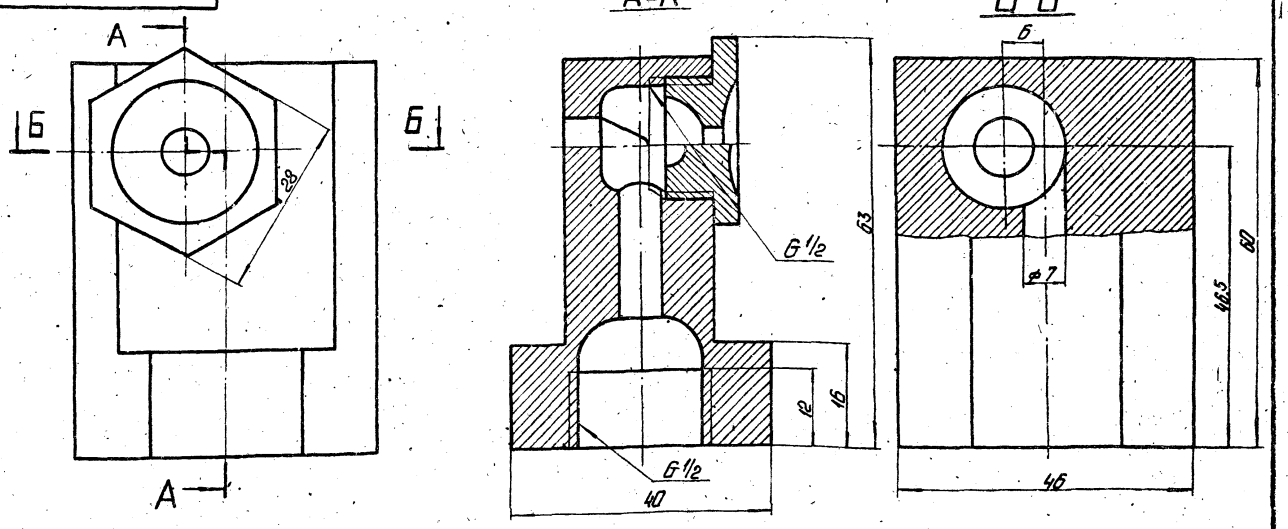

Размеры для справок.

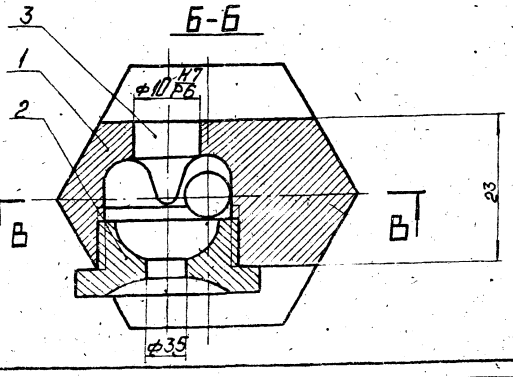

Изм.	Лист	№ докум.	Подп.	Дата	42.02.06.000СБ			
Разраб.		Богданова			Форсунка	Лит.	Масса	Масштаб
Пров.		Колмеи					0,64	2:1
						Лист	Листов 1	
Н.контр.		Колмеи				ЛАТГИПРОПРОМ		
Утв.								

Копировал: 24513-06 22 Формат А3

42.02.06.001

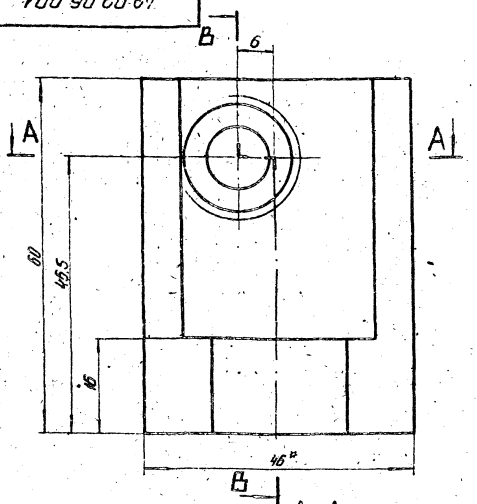

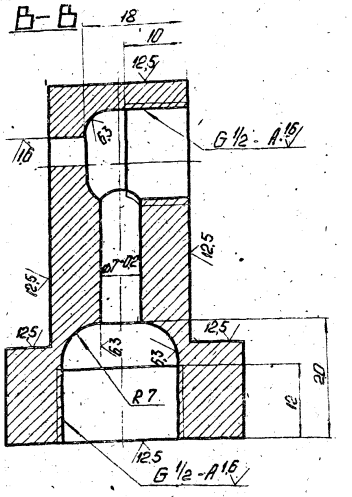

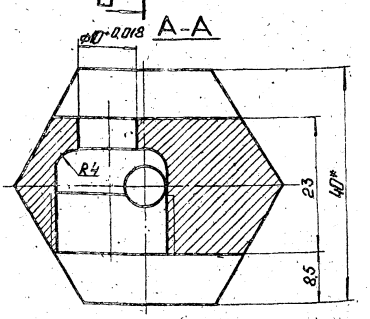

1.* Размеры для справок.
2. $\pm \frac{IT14}{2}$
3. Материал заменитель: шестигранник $\frac{40\ ГОСТ\ 8560-78}{45-Б-ГОСТ\ 1050-74}$ и покрытие Ц6-9 фас.

					42.02.06.001			
Изм.	Лист	№ докум.	Подп.	Дата	Корпус	Лит.	Масса	Масштаб
Разраб.		Богданова					0,6	2:1
Пров.		Колмеи				Лист	Листов 1	
Т. контр.								
Н. контр.		Колмеи			Пруток Л63 т.ш. НМ-40 ГОСТ 2060-73	ЛАТГИПРОПРОМ		
Утв.								

Копировал: Формат А3

42.02.06.002

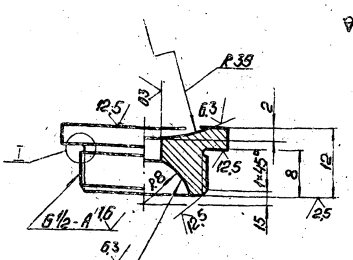

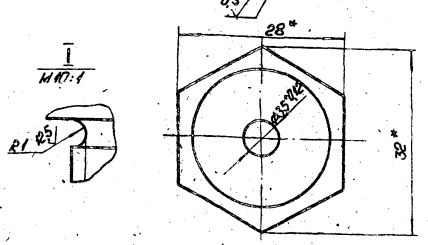

1.* Размеры для справок
2. $\pm \frac{IT14}{2}$
3. Материал заменитель шестигранник $\frac{28\ ГОСТ\ 8560-78}{45-Б-ГОСТ\ 1050-74}$ и покрытие Ц6-9 фас.

					42.02.06.002			
Изм.	Лист	№ докум.	Подп.	Дата	Дозатор	Лит.	Масса	Масштаб
Разраб.		Богданова					0,033	2:1
Пров.		Колмеи				Лист	Листов 1	
Т. контр.								
Н. контр.		Колмеи			Пруток Л63 т.ш. НМ-28 ГОСТ 2060-73	ЛАТГИПРОПРОМ		
Утв.								

Копировал: Формат А4

42.02.06.003

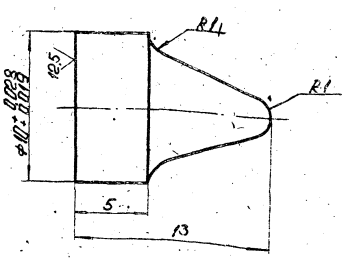

1. Материал заменитель: Круг $\frac{12-В-ГОСТ\ 2590-88}{Ст3\ ГОСТ\ 535-88}$ и покрытие Ц6-9 фас.
2. $\pm \frac{IT14}{2}$

					42.02.06.003			
Изм.	Лист	№ докум.	Подп.	Дата	Штифт	Лит.	Масса	Масштаб
Разраб.		Богданова					0,006	5:1
Пров.		Колмеи				Лист	Листов 1	
Т. контр.								
Н. контр.		Колмеи			Пруток Л63 т. кр. Н.М-12 ГОСТ 2060-73	ЛАТГИПРОПРОМ		
Утв.								

Инв. № подл. | Подп. и дата | Взам. инв. № | Инв. № дубл. | Подп. и дата

Копировал: 24513-06 (23) Формат А4

gost.e-ecolog.ru