Типовая документация на конструкции,
изделия и узлы зданий и сооружений

Серия 5.903-18

Контактные тепломассообменники-подогреватели дутьевого воздуха КТМО-ПДВ к котлам

Выпуск 4

Контактный тепломассообменник КТМО-35ПДВ

Рабочие чертежи

Разработаны
проектным институтом
„Латгипропром"
Гл.инж.института В.Архипов
Гл.инж.проекта Н.Кириллова

Утверждено и введено в действие с 01.01.91г.
ГПКИИ „Сантехниипроект" Госстроя СССР
Протокол от 17.07.1990г. №5.

gost.e-ecolog.ru

© ЦИТП Госстроя СССР, 1991

Содержание альбома

Обозначение	Наименование	стр.
Воздухоподогреватель КТМО-35 ПДВ		
42.85.00.000 ВС	Воздухоподогреватель КТМО-35ПДВ	
	Ведомость спецификаций	3
42.85.00.000	Воздухоподогреватель КТМО-35ПДВ	
42.85.00.000 СБ	Воздухоподогреватель КТМО-35ПДВ	4,5
42.85.00.001	Прокладка	
42.85.00.002	Прокладка	6
42.83.00.002	Прокладка	
42.83.00.003	Болт откидной	
42.83.00.004	Ось	
42.84.00.003	Фланец	7
42.85.01.000	Корпус	
42.85.01.000 СБ	Корпус	8,9
42.83.01.011	Петля	
42.85.01.008	Патрубок	10
42.85.01.009	Заглушка	
42.85.01.001	Стенка боковая	
42.85.01.002	Стенка передняя	11
42.85.01.004	Стенка боковая	
42.85.01.003	Стенка задняя	
42.85.01.005	Дно	
42.85.01.006	Стенка	12
42.85.01.007	Стенка	
42.85.01.100 СБ	Коллектор	
42.85.01.101	Труба	13
42.85.01.102	Труба	
42.85.01.100	Коллектор	
42.85.01.200	Коллектор	14
42.85.01.200 СБ	Коллектор	
42.85.01.201	Труба	
42.85.01.202	Труба	15
42.85.01.300 СБ	Гребёнка	
42.85.01.300	Гребёнка	
42.85.02.000	Крышка	
42.82.02.001	Ручка	16
42.85.03.000	Крышка	
42.85.02.000 СБ	Крышка	17
42.85.03.000 СБ	Крышка	
42.83.02.000	Дверца	
42.83.02.000 СБ	Дверца	18
42.83.02.001	Щит	
42.08.02.201	Фланец	
42.08.02.202	Фланец	19
42.08.02.203	Прокладка	
42.08.02.204	Стекло	
42.85.04.000	Пластина	
42.85.04.000 СБ	Пластина	20
42.85.04.001	Пластина	
42.85.05.000	Пластина	
42.85.05.000 СБ	Пластина	21
42.85.05.001	Пластина	

Обозначение	Наименование	стр.
42.02.05.000	Форсунка	
42.02.06.000 СБ	Форсунка	22
42.02.06.002	Дозатор	
42.02.06.001	Корпус	23
42.02.06.003	Штифт	

№ строки	Обозначение	Наименование	Куда входит: Обозначение	Кол.	Общее кол.	Примечание
1	42.85.00.000	КТМО-35ПДВ				
2	42.85.01.000	Корпус	42.85.00.000	1	1	
3	42.85.01.100	Коллектор	42.85.01.000	1	1	
4	42.85.01.200	Коллектор	42.85.01.000	2	2	
5	42.85.01.300	Гребёнка	42.85.01.000	8	8	
6	42.85.02.000	Крышка	42.85.00.000	1	1	
7	42.85.03.000	Крышка	42.85.00.000	1	1	
8	42.83.02.000	Дверца	42.85.00.000	4	4	
9						
10	42.85.04.000	Пластина	42.85.00.000	67	67	
11	42.85.05.000	Пластина	42.85.00.000	67	67	
12	42.02.06.000	Форсунка	42.85.00.000	166	166	
13						
14						
15						
16						
17						
18						
19						
20						
21						
22						
23						
24						

Изм.	Лист	№ докум.	Подп.	Дата	42.85.00.000 ВС			
Разраб.		Михайлова			Воздухоподогреватель КТМО-35ПДВ Ведомость спецификаций	Лит	Лист	Листов 1
Пров.		Богданова				ЛАТГИПРОПРОМ		
Н.контр.		Колмец						
Утв.								

Копировал Макс Формат А3

Форм.	Зона	Поз.	Обозначение	Наименование	Кол.	Примечание
				Документация		
А2			42.85.00.000СБ	Сборочный чертёж		
А3			42.85.00.000ВС	Ведомость спецификаций		
				Сборочные единицы		
А4		1	42.85.01.000	Корпус	1	
А4		2	42.85.02.000	Крышка	1	
А4		3	42.85.03.000	Крышка	1	
А4		4	42.83.02.000	Дверца	4	
А4		5	42.85.04.000	Пластина	67	
А4		6	42.85.05.000	Пластина	67	
А4		7	42.02.06.000	Форсунка	166	
				Детали		
А4		8	42.85.00.001	Прокладка	1	
А4		9	42.85.00.002	Прокладка	1	
А4		10	42.83.00.002	Прокладка	4	
А4		11	42.83.00.003	Болт откидной	16	
А4		12	42.83.00.004	Ось	16	
А4		13	42.84.00.003	Фланцы	2	
Б4		14	42.85.00.003	Сетка		
				Сетка 20-2,0 ГОСТ 5336-80		
				620±0,875×620±0,875мм	2	1,02 кг

Изм.	Лист	№ докум.	Подп.	Дата	42.85.00.000			
Разраб.		Михайлова			Воздухоподогреватель КТМО-35ПДВ	Лит	Лист 1	Листов 2
Пров.		Богданова				ЛАТГИПРОПРОМ		
Н.контр.		Колмец						
Утв.								

Копировал Макс Формат А4

Форм.	Зона	Поз.	Обозначение	Наименование	Кол.	Примечание
				Стандартные изделия		
				Болты ГОСТ 7798-70		
		15		М8×20.46	70	
		16		М8×25.46	36	
		17		Гайка М8.5 ГОСТ 5915-70	130	
		18		Гайка М8.35 ГОСТ 3032-76	8	
		19		Шплинт 2×12		
				ГОСТ 397-79	32	

Инв. № подл. | Подп. и дата | Взам. инв. № | Инв. № дубл. | Подп. и дата

Изм.	Лист	№ докум.	Подп.	Дата	42.85.00.000	Лист 2

Копировал Макс 24513-05 4 Формат А4

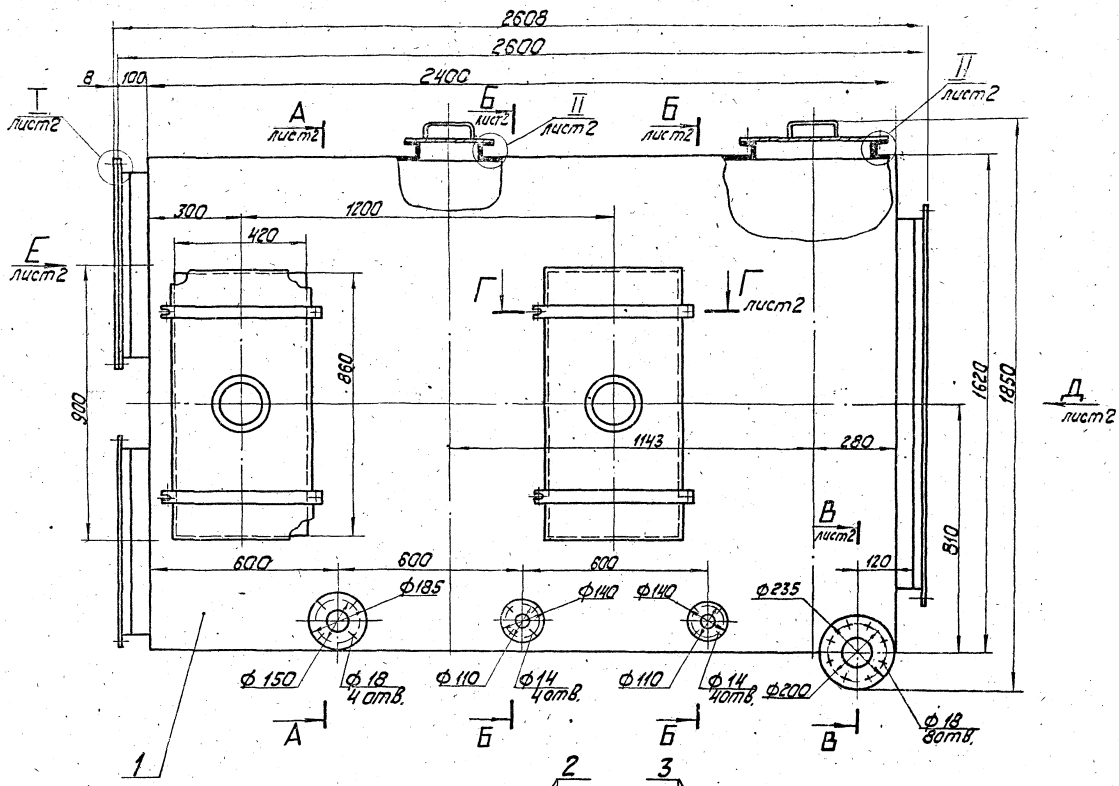

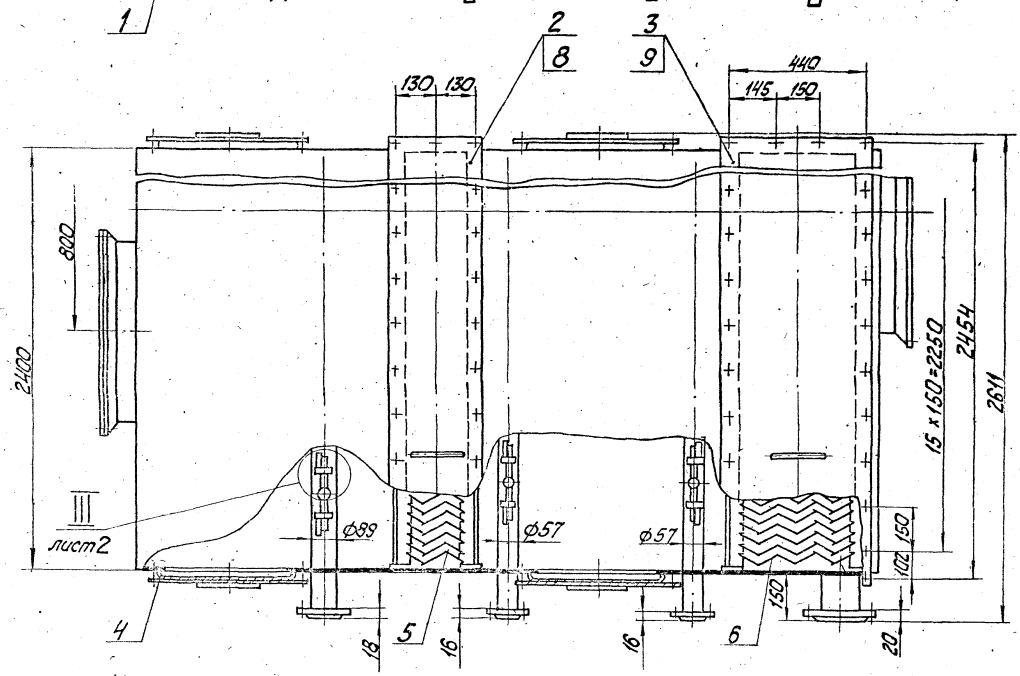

1. Размеры для справок.
2. Прокладки поз. 10 приклеить клеем универсальным „Момент-1" ТУ6-15-1268-80.

						42.85.00.000 СБ		
Изм.	Лист	№ докум.	Подп.	Дата	Воздухоподогреватель КТМО-35ПДВ	Лит.	Масса	Масштаб
Разраб.		Ерошенко				Н	1452	1:10
Пров.		Колмец				Лист 1	Листов 2	
Т.контр.						АТГИПРОПРОМ		
Н.контр.		Колмец						
Утв.								

24513-05 Копировал Формат А2

А-А лист1
М1:20

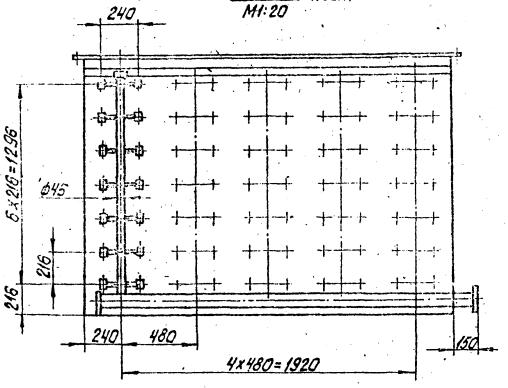

Б-Б лист1
М1:20

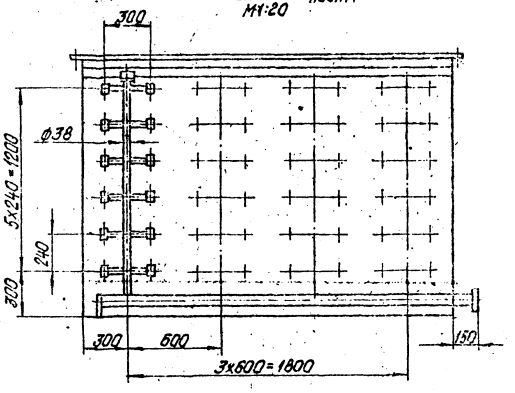

Вид Д лист1

В-В лист1
М1:5

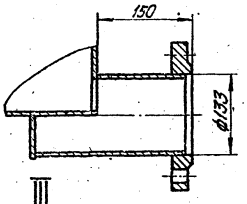

III
М1:1 лист1

Вид Е лист1

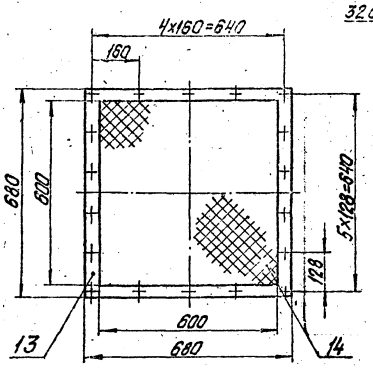

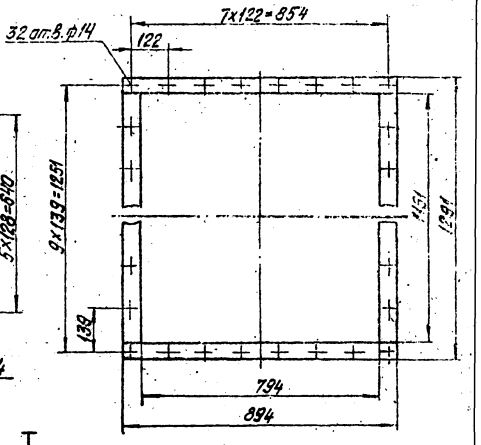

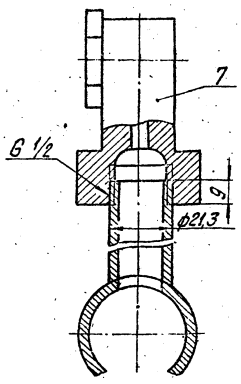

II
М1:1 лист1

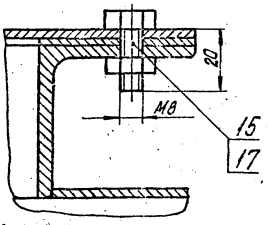

I
М1:1 лист1

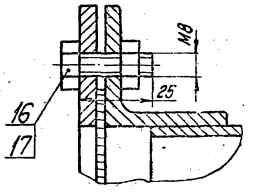

Ж-Ж лист1
М1:1

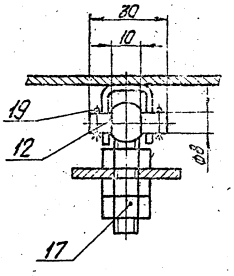

Г-Г лист1
М1:2

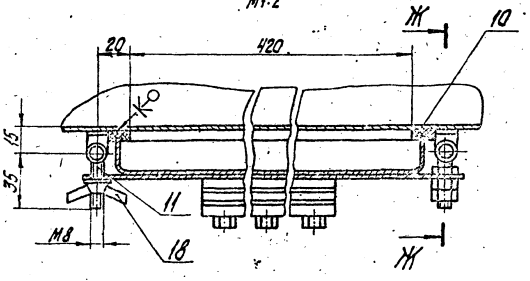

42.85.00.001

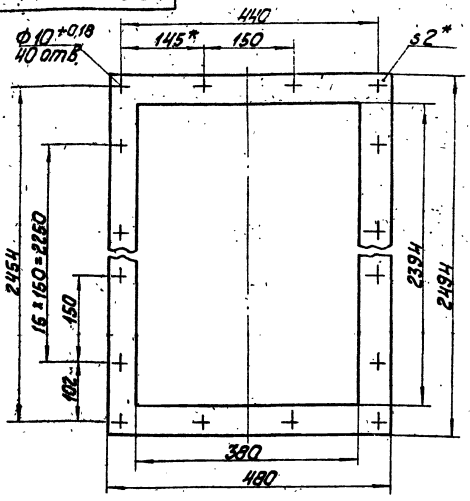

1. * Размеры для справок.
2. $\pm \frac{IT14}{2}$.

				42.85.00.001			
Изм.	Лист	№ докум.	Подп.	Дата	Прокладка	Лит.	Масса	Масштаб
Разраб.		Микулова					1,15	1:5
Пров.		Богданова				Лист	Листов 1
Т. контр.					Паронит ПОН-2,0 ГОСТ 481-80	ЛАТГИПРОПРОМ	
Н. контр.		Колмец					
Утв.							

Копировал Ж.Ф. Формат А4

42.85.00.002

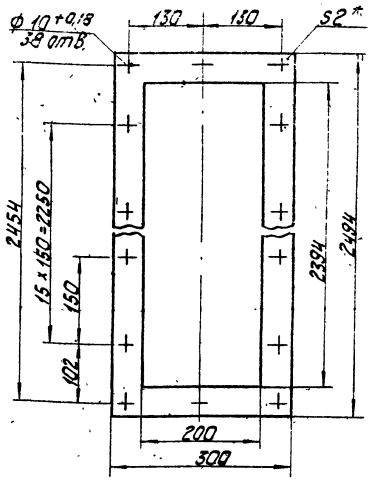

1. * Размер для справок.
2. $\pm \frac{IT14}{2}$.

				42.85.00.002			
Изм.	Лист	№ докум.	Подп.	Дата	Прокладка	Лит.	Масса	Масштаб
Разраб.		Микулова					1,08	1:5
Пров.		Богданова				Лист	Листов 1
Т. контр.					Паронит ПОН-2,0 ГОСТ 481-80	ЛАТГИПРОПРОМ	
Н. контр.		Колмец					
Утв.							

Копировал Ж.Ф. Формат А4

42.83.00.002

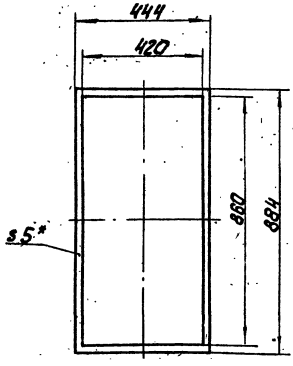

1 * Размер для справок.
2. $\pm \frac{IT16}{2}$.

				42.83.00.002			
Изм.	Лист	№ докум.	Подп.	Дата	Прокладка	Лит.	Масса	Масштаб
Разраб.		Микулова					0,2	1:10
Пров.		Богданова				Лист	Листов 1
Т. контр.					Пластина I, лист ТМКЦ-М-5-99 ГОСТ 7338-77	ЛАТГИПРОПРОМ	
Н. контр.		Колмец					
Утв.							

Копировал Ж.Ф. Формат А4

42.83.00.003

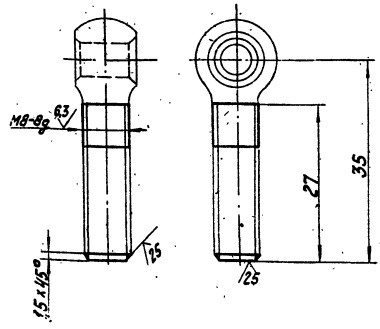

$\pm \frac{IT14}{2}$.

				42.83.00.003			
Изм.	Лист	№ докум.	Подп.	Дата	Болт откидной	Лит.	Масса	Масштаб
Разраб.		Микулова					0,018	2:1
Пров.		Богданова				Лист	Листов 1
Т. контр.					Заготовка болт 7002-0562У ГОСТ 14724-69	ЛАТГИПРОПРОМ	
Н. контр.		Колмец					
Утв.							

Копировал Ж.Ф. Формат А4

24513.05

42.83.00.004

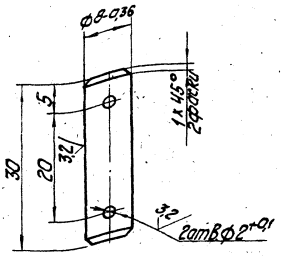

1. * Размеры для справок.
2. $\pm\frac{IT14}{2}$.

42.83.00.004

Изм.	Лист	№ докум.	Подп.	Дата	Ось	Лит.	Масса	Масштаб
Разраб.		Михайлова					0,012	2:1
Пров.		Богданова				Лист	Листов 1	
Т. контр.						ЛАТГИПРОПРОМ		
Н. контр.		Колмец			Круг 10-В-ГОСТ 2590-88 / Ст3кп4-II-ГОСТ 535-88			
Утв.								

Копировал Ж.Г. Формат А4

42.84.00.003

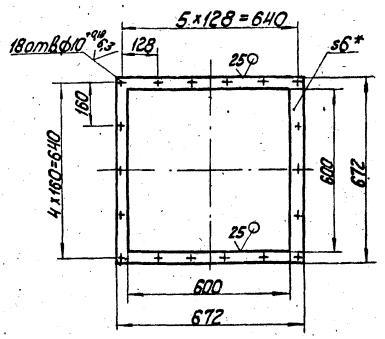

1. * Размер для справок.
2. $\pm\frac{IT14}{2}$.

42.84.00.003

Изм.	Лист	№ докум.	Подп.	Дата	Фланец	Лит.	Масса	Масштаб
Разраб.		Михайлова					4,32	1:10
Пров.		Богданова				Лист	Листов 1	
Т. контр.						ЛАТГИПРОПРОМ		
Н. контр.		Колмец			Лист 6 ГОСТ 19903-74 / В Ст3кп2 ГОСТ 14637-79			
Утв.								

Инв. № подл. | Подп. и дата | Взам. инв. № | Инв. № дубл. | Подп. и дата

Копировал Ж.Г. Формат А4

Форм.	Зона	Поз.	Обозначение	Наименование	Кол.	Примечание
				Документация		
А2			42.85.01.000 СБ	Сборочный чертеж		
				Сборочные единицы		
А4		1	42.85.01.100	Коллектор	1	
А4		2	42.85.01.200	Коллектор	2	
А4		3	42.85.01.300	Гребенка	8	
				Детали		
А4		4	42.85.01.001	Стенка боковая	1	
А3		5	42.85.01.002	Стенка передняя	1	
А4		6	42.85.01.003	Стенка задняя	1	
А4		7	42.85.01.004	Стенка боковая	1	
А4		8	42.85.01.005	Дно	1	
А4		9	42.85.01.006	Стенка	2	
А4		10	42.85.01.007	Стенка	8	
А4		11	42.85.01.008	Патрубок	1	
А4		12	42.85.01.009	Заглушка	1	
А4		13	42.83.01.011	Петля	16	
Б4		14	42.85.01.011	Стенка		
				Лист 3 ГОСТ 19903-74 / В Ст3кп4 ГОСТ 16523-70		
				85±0,435×594-1,75 мм	8	1,19 кг

42.85.01.000

Изм.	Лист	№ докум.	Подп.	Дата	Корпус	Лит.	Лист	Листов
Разраб.		Михайлова					1	3
Пров.		Богданова				ЛАТГИПРОПРОМ		
Т. контр.								
Н. контр.		Колмец						
Утв.								

Копировал Ж.Г. Формат А4

Форм.	Зона	Поз.	Обозначение	Наименование	Кол.	Примечание
Б4		15	42.85.01.012	Стенка		
				Лист 3 ГОСТ 19903-74 / В Ст3кп4 ГОСТ 16523-70		
				80±0,37×1185-2,6 мм	2	2,23 кг
Б4		16	42.85.01.013	Крышка		
				Лист 3 ГОСТ 19903-74 / В Ст3кп4 ГОСТ 16523-70		
				877±1,15×2410±2,2 мм	1	49,9 кг
Б4		17	42.85.01.014	Крышка		
				Лист 3 ГОСТ 19903-74 / В Ст3кп4 ГОСТ 16523-70		
				843-2,3×2410±2,2 мм	1	48,1 кг
Б4		18	42.85.01.015	Крышка		
				Лист 3 ГОСТ 19903-74 / В Ст3кп4 ГОСТ 16523-70		
				90±0,435×2410±2,2 мм	1	5,16 кг
Б4		19	42.85.01.016	Связь		
				Уголок 50×50×5-В-ГОСТ 8509-86 / Ст3сп3-I-ГОСТ 535-88		
				L=2394-1,75 мм	3	9,03 кг
Б4		20	42.85.01.017	Полка		
				Уголок 50×50×5-В-ГОСТ 8509-86 / Ст3сп3-I-ГОСТ 535-88		
				L=2494±2,2 мм	4	9,4 кг
Б4		21	42.85.01.018	Полка		
				Уголок 50×50×5-В-ГОСТ 8509-86 / Ст3сп3-I-ГОСТ 535-88		
				L=200-1,15 мм	2	0,75 кг
Б4		22	42.85.01.019	Полка		
				Уголок 50×50×5-В-ГОСТ 8509-86 / Ст3сп3-I-ГОСТ 535-88		
				L=380-1,4 мм	2	1,43 кг

Инв. № подл. | Подп. и дата | Взам. инв. № | Инв. № дубл. | Подп. и дата

42.85.01.000 Лист 2

Изм. | Лист | № докум. | Подп. | Дата

Копировал Ж.Г. 24513-05 8 Формат А4

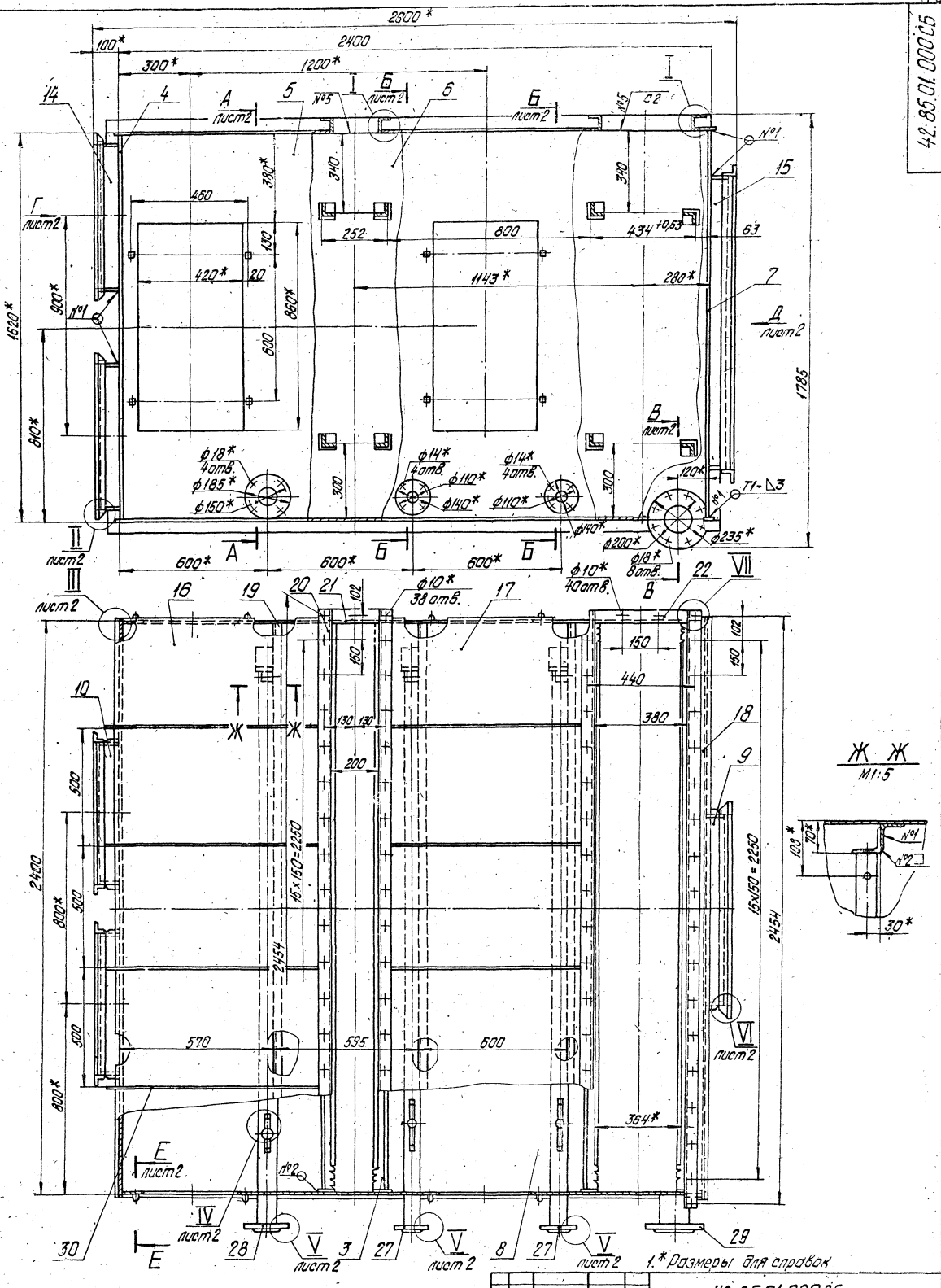

1.* Размеры для справок

2. $\pm\frac{IT14}{2}$.
3. Обработка поверхностей реза деталей $Б4^{25}$.
4. Сварные швы №1÷№7 по ГОСТ 5264-80; №8 по ГОСТ 15037-80.
5. Соединения должны быть герметичными. Течь не допускается.
6. Грунтовать грунтом ХС-010 по ГОСТ 9355-81.

				42.85.01.000СБ			
Изм.	Лист	№ докум.	Подпись	Дата	Корпус	Лит.	Масса	Масштаб
Разраб.		Винокурова					684	1:10
Пров.		Богданова				Лист 1	Листов 2	
Т. контр.						ЛАТГИПРОПРОМ		
Н. контр.		Колмец						
Утв.								

Копировал Дубкова 24513-05 9 формат 72

А-А
М 1:20 лист 1

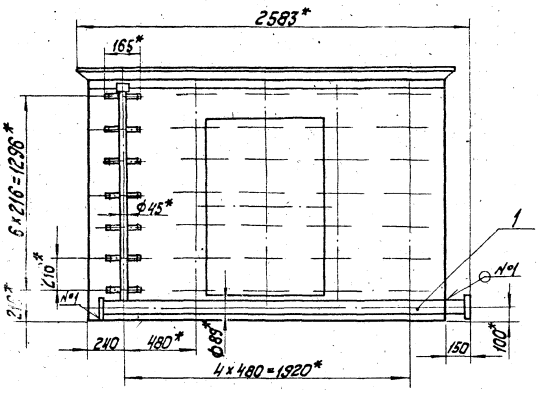

VIII
Б-Б
М 1:20 лист 1

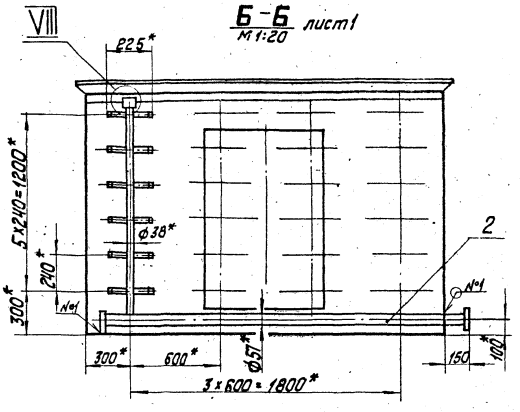

Вид Д лист 1

Вид Г лист 1

В-В
М 1:5 лист 1

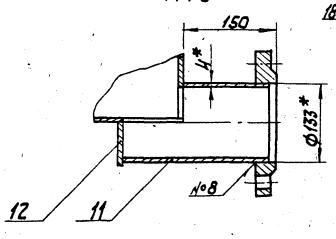

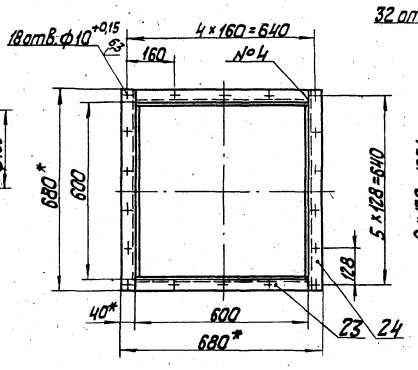

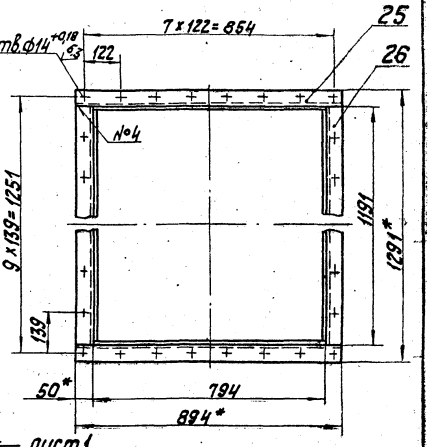

IV
М 1:1 лист 1

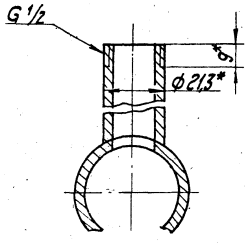

I
М 1:2 лист 1

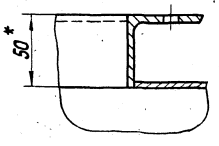

II
М 1:2 лист 1

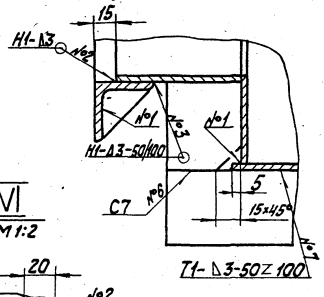

E-E
М 1:1 лист 1

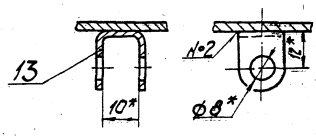

III
М 1:1 лист 1

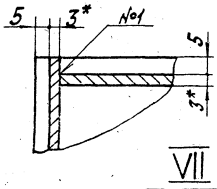

VI
М 1:2

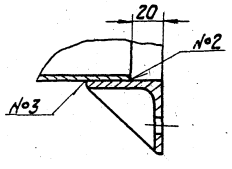

V
М 1:2

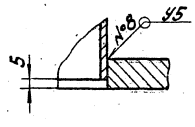

VII
М 1:2 лист 1

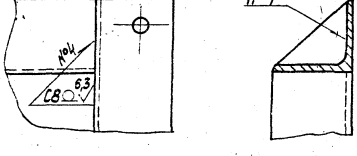

VIII
М 1:5

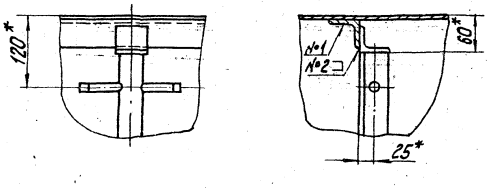

Поз.	Поз.	Обозначение	Наименование	Кол.	Примечание
54	23	42.85.01.021	Полка		
			Уголок 40×40×4-В-ГОСТ 8509-86 Ст3сп3-1-ГОСТ 535-88		
			L = 600-1,75 мм	8	1,45кг
54	24	42.85.01.022	Полка		
			Уголок 40×40×4-В-ГОСТ 8509-86 Ст3сп3-1-ГОСТ 535-88		
			L = 680±1,0 мм	8	1,65кг
54	25	42.85.01.023	Полка		
			Уголок 50×50×5-В-ГОСТ 8509-86 Ст3сп3-1-ГОСТ 535-88		
			L = 894±1,15 мм	2	3,37кг
54	26	42.85.01.024	Полка		
			Уголок 50×50×5-В-ГОСТ 8509-86 Ст3сп3-1-ГОСТ 535-88		
			L = 1191-2,6 мм	2	4,49кг
			Стандартные изделия		
			Фланцы ГОСТ 12820-80		
	27		1-50-6 ст 20	2	1,33
	28		1-80-6 ст 20	1	2,44
	29		1-125-6 ст	1	3,68
			Материалы		
	30		полоса 5×50-ГОСТ 103-76 Ст3кп2 ГОСТ 535-88	17	м

42.85.01.000 Лист 3

Изм. Лист № докум. Подп. Дата

Копировал Формат А4

42.85.01.011

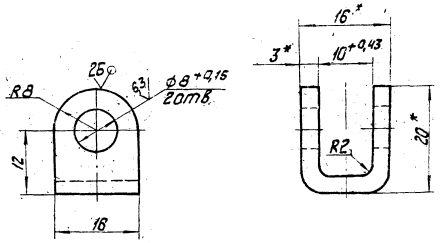

1.* Размеры для справок.

2. ± IT14/2.

Изм.	Лист	№ докум.	Подп.	Дата	42.83.01.011			
Разраб.		Тихомиров			Петля	Лит.	Масса	Масштаб
Пров.		Евдокимов				Q1		2:1
Т. контр.						Лист	Листов 1	
Н. контр.		Колпец			Лист 3 ГОСТ 19903-74 В Ст3сп3 ГОСТ 16523-70	ЛАТГИПРОПРОМ		
Утв.								

Копировал Формат А4

42.85.01.008

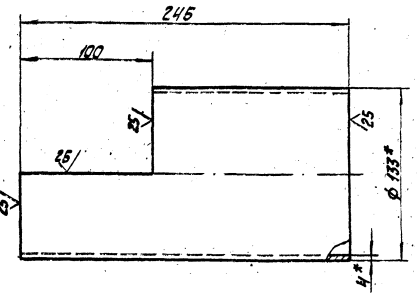

1.* Размеры для справок.

2. ± IT14/2.

Изм.	Лист	№ докум.	Подп.	Дата	42.85.01.008			
Разраб.		Тихомиров			Патрубок	Лит.	Масса	Масштаб
Пров.		Евдокимов					2,48	1:2
Т. контр.						Лист	Листов 1	
Н. контр.		Колпец			Труба 133×4 ГОСТ 10704-76 / В-Ст3сп ГОСТ 10705-80	ЛАТГИПРОПРОМ		
Утв.								

Копировал Формат А4

42.85.01.009

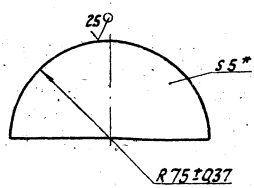

* Размер для справок.

Изм.	Лист	№ докум.	Подп.	Дата	42.85.01.009			
Разраб.		Тихомиров			Заглушка	Лит.	Масса	Масштаб
Пров.		Евдокимов					0,35	1:2
Т. контр.						Лист	Листов 1	
Н. контр.		Колпец			Лист 5 ГОСТ 19903-74 В Ст3кп2 ГОСТ 14637-79	ЛАТГИПРОПРОМ		
Утв.								

Копировал Формат А4

42.85.01.001

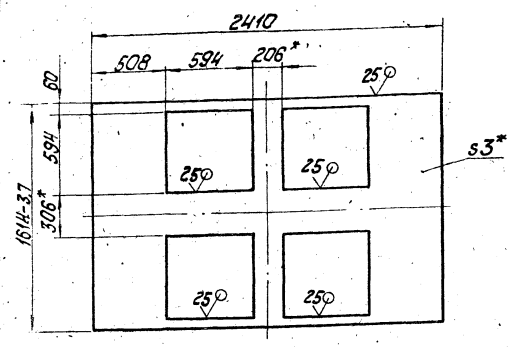

1. * Размеры для справок.
2. $\pm \frac{IT14}{2}$.

Изм. Лист № докум. Подп. Дата	42.85.01.001				
Разраб. Микулаков	Стенка боковая	Лит.	Масса	Масштаб	
Пров. Богданова			58,37	1:20	
Т. контр.		Лист	Листов 1		
Н. контр. Колпец	Лист 3 ГОСТ 19903-74 / Вст3кп4 ГОСТ 16523-70	ЛАТГИПРОПРОМ			
Утв.					

Копировал Формат А4

42.85.01.004

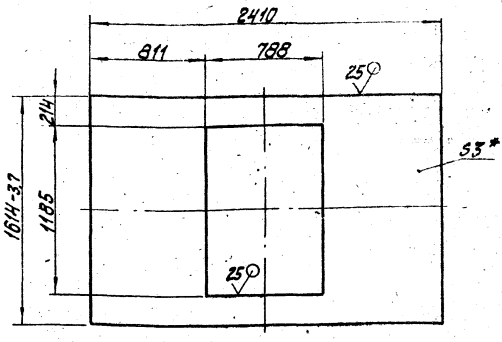

1. * Размер для справок.
2. $\pm \frac{IT14}{2}$.

Изм. Лист № докум. Подп. Дата	42.85.01.004				
Разраб. Микулаков	Стенка боковая	Лит.	Масса	Масштаб	
Пров. Богданова			69,45	1:20	
Т. контр.		Лист	Листов 1		
Н. контр. Колпец	Лист 3 ГОСТ 19903-74 / Вст3кп4 ГОСТ 16523-70	ЛАТГИПРОПРОМ			
Утв.					

Копировал Формат А4

42.85.01.002

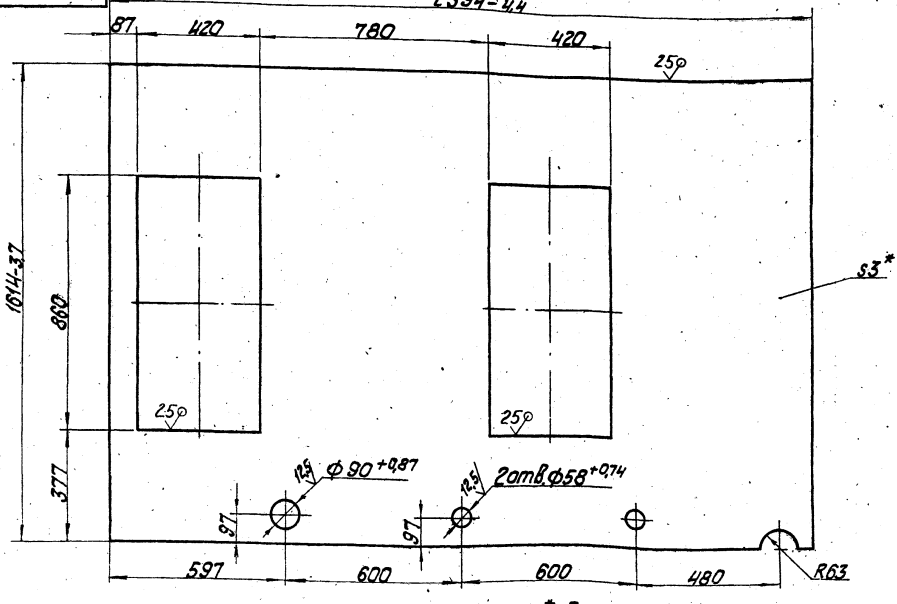

1. * Размер для справок.
2. $\pm \frac{IT14}{2}$.

Изм. Лист № докум. Подп. Дата	42.85.01.002				
Разраб. Микулаков	Стенка передняя	Лит.	Масса	Масштаб	
Пров. Богданова			74,55	1:10	
Т. контр.		Лист	Листов 1		
Н. контр. Колпец	Лист 3 ГОСТ 19903-74 / Вст3кп4 ГОСТ 16523-70	ЛАТГИПРОПРОМ			
Утв.					

24513-05 12 Копировал Формат А3

42.85.01.003

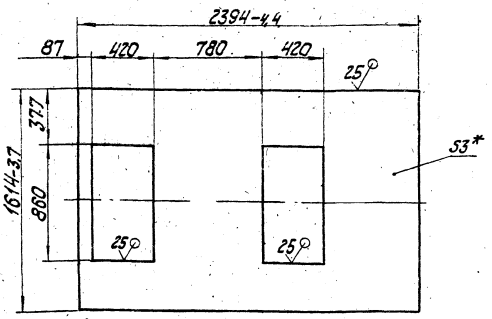

1. * Размер для справок.
2. $\pm \frac{IT14}{2}$.

Изм. Лист. № докум. Подп. Дата	42.85.01.003				
Разраб. Куликова	Стенка задняя		Лит.	Масса	Масштаб
Пров. Богданова				74,59	1:20
Т. контр.			Лист	Листов 8	1
Н. контр. Колмец	3 ГОСТ 19903-74	ЛАТГИПРОПРОМ			
Утв.	Лист в ст3кп4 ГОСТ 16523-70				

Копировал Формат А4

42.85.01.005

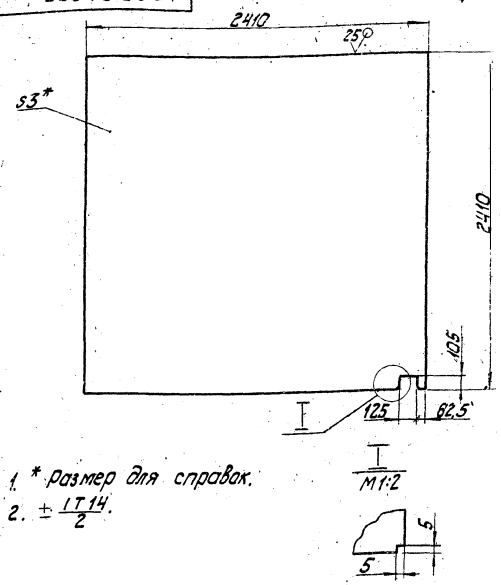

1. * Размер для справок.
2. $\pm \frac{IT14}{2}$.

Изм. Лист. № докум. Подп. Дата	42.85.01.005				
Разраб. Куликова	Днище		Лит.	Масса	Масштаб
Пров. Богданова				136,16	1:20
Т. контр.			Лист	Листов 8	1
Н. контр. Колмец	3 ГОСТ 19903-74	ЛАТГИПРОПРОМ			
Утв.	Лист в ст3кп4 ГОСТ 16523-70				

Копировал Формат А4

42.85.01.006

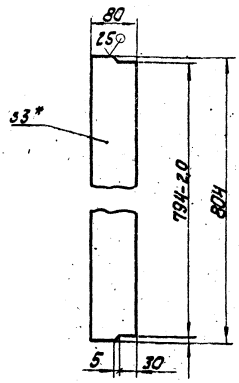

1. * Размер для справок.
2. $\pm \frac{IT14}{2}$.

Изм. Лист. № докум. Подп. Дата	42.85.01.006				
Разраб. Куликова	Стенка		Лит.	Масса	Масштаб
Пров. Богданова				1,51	1:5
Т. контр.			Лист	Листов 8	1
Н. контр. Колмец	3 ГОСТ 19903-74	ЛАТГИПРОПРОМ			
Утв.	Лист в ст3кп4 ГОСТ 16523-70				

Копировал Формат А4

42.85.01.007

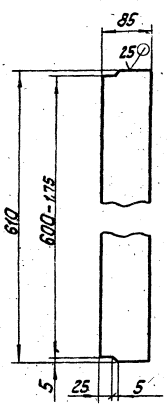

1. * Размер для справок.
2. $\pm \frac{IT14}{2}$.

Изм. Лист. № докум. Подп. Дата	42.85.01.007				
Разраб. Куликова	Стенка		Лит.	Масса	Масштаб
Пров. Богданова				1,22	1:5
Т. контр.			Лист	Листов 8	1
Н. контр. Колмец	3 ГОСТ 19903-74	ЛАТГИПРОПРОМ			
Утв.	Лист в ст3кп4 ГОСТ 16523-70				

Копировал Формат А4

42.85.01.100СБ

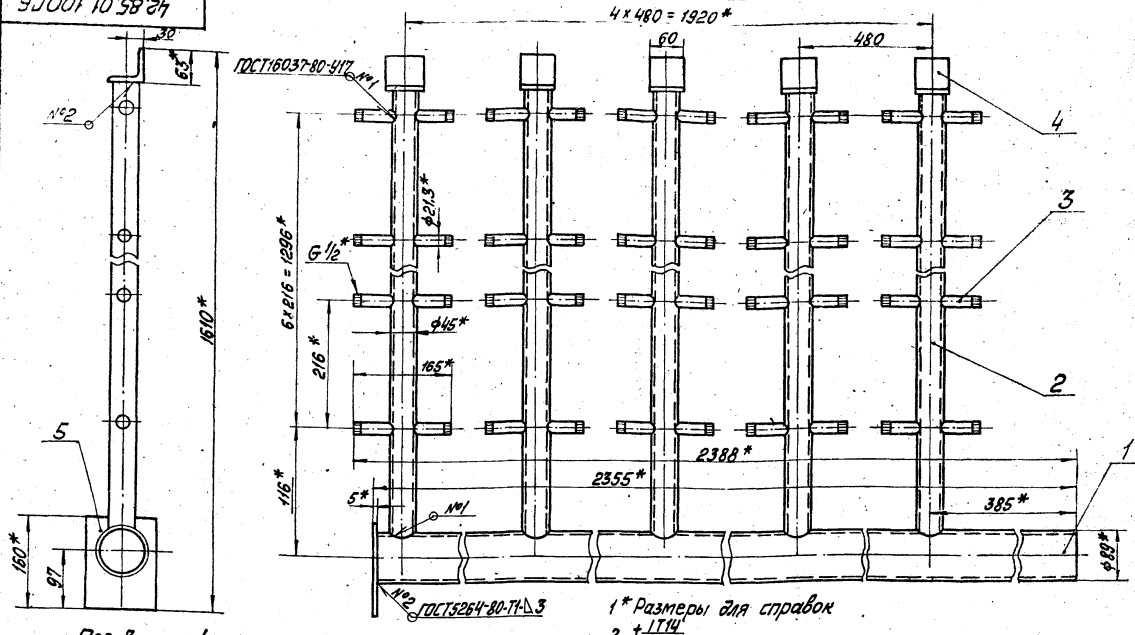

1* Размеры для справок

2 ± IT14/2

Поз. 3
М1:1

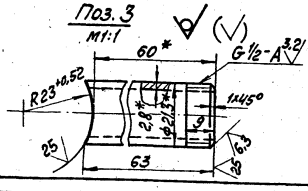

3. Обработка поверхностей реза деталей 25

Изм.	Лист	№ докум.	Подп.	Дата	42.85.01.100СБ			
Разраб.		Богданова			Коллектор	Лит	Масса	Масшт
Пров.		Колмец					47	1:5
Т.контр.						Лист	Листов 1	
Н.контр.		Колмец				ЛАТГИПРОПРОМ		
Утв.								

Копировал Формат А3

42.85.01.101

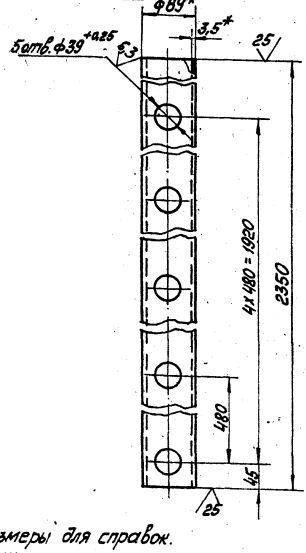

1* Размеры для справок.

2 ± IT14/2

Изм.	Лист	№ докум.	Подп.	Дата	42.85.01.001			
Разраб.		Богданова			Труба	Лит	Масса	Масшт
Пров.		Колмец					17,34	1:5
Т.контр.						Лист	Листов 1	
Н.контр.		Колмец			Труба 89×3,5 ГОСТ10704-76 / В-В Ст3сп ГОСТ10705-80	ЛАТГИПРОПРОМ		
Утв.								

Копировал Формат А4

42.85.01.102

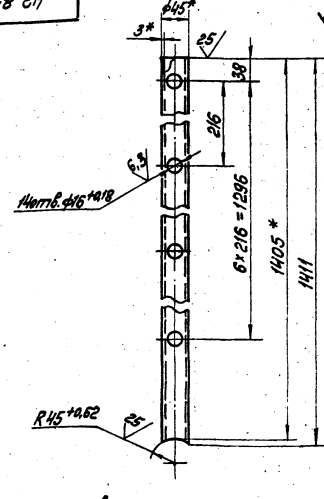

1* Размеры для справок.

2 ± IT14/2

Изм.	Лист	№ докум.	Подп.	Дата	42.85.01.102			
Разраб.		Богданова			Труба	Лит	Масса	Масшт
Пров.		Колмец					4,37	1:5
Т.контр.						Лист	Листов 1	
Н.контр.		Колмец			Труба 45×3 ГОСТ10704-76 / В-В Ст3сп ГОСТ10705-80	ЛАТГИПРОПРОМ		
Утв.								

Копировал Формат А4

24513-05 14

Формат	Зона	Поз.	Обозначение	Наименование	Кол.	Примечание
				Документация		
А3			42.85.01.100СБ	Сборочный чертеж		
				Детали		
А4	1		42.85.01.101	Труба	1	
А4	2		42.85.01.102	Труба	5	
Б4	3		42.85.01.103	Патрубок		
				Труба 15х2,8 ГОСТ 3262-75	70	0,08кг
Б4	4		42.85.01.104	Заглушка		
				Уголок 63х63х5-В-ГОСТ 8509-86 / Ст3сп3-1-ГОСТ 535-88	5	0,29кг
Б4	5		42.85.01.105	Заглушка		
				Лист 5 ГОСТ 19903-74 / ВСт3кп2 ГОСТ 14637-79		
				120±0,435х160±0,5 мм	1	0,73кг

Изм.	Лист	№ докум.	Подпись	Дата
Разраб.		Богданова		
Пров.		Колмец		
Н. контр.		Колмец		
Утв.				

42.85.01.100

Коллектор

Лит. | Лист | Листов 1

ЛАТГИПРОПРОМ

Копировал Дубкова — Формат А4

Формат	Зона	Поз.	Обозначение	Наименование	Кол.	Примечание
				Документация		
А3			42.85.01.200СБ	Сборочный чертеж		
				Детали		
А4	1		42.85.01.201	Труба	1	
А4	2		42.85.01.202	Труба	4	
Б4	3		42.85.01.203	Патрубок		
				Труба 15х2,8 ГОСТ 3262-75	48	0,12кг
Б4	4		42.85.01.204	Заглушка		
				Уголок 50х50х5-В-ГОСТ 8509-86 / Ст3сп3-1-ГОСТ 535-88	4	0,19кг
Б4	5		42.85.01.205	Заглушка		
				Лист 5 ГОСТ 19903-74 / ВСт3кп2 ГОСТ 14637-79		
				80±0,37х140±0,5 мм	1	0,44кг

Инв. № подл. | Подпись и дата | Взам. инв. №

Изм.	Лист	№ докум.	Подпись	Дата
Разраб.		Богданова		
Пров.		Колмец		
Н. контр.		Колмец		
Утв.				

42.85.01.200

Коллектор

Лит. | Лист | Листов 1

ЛАТГИПРОПРОМ

Копировал Дубкова — Формат А4

42.85.01.200СБ

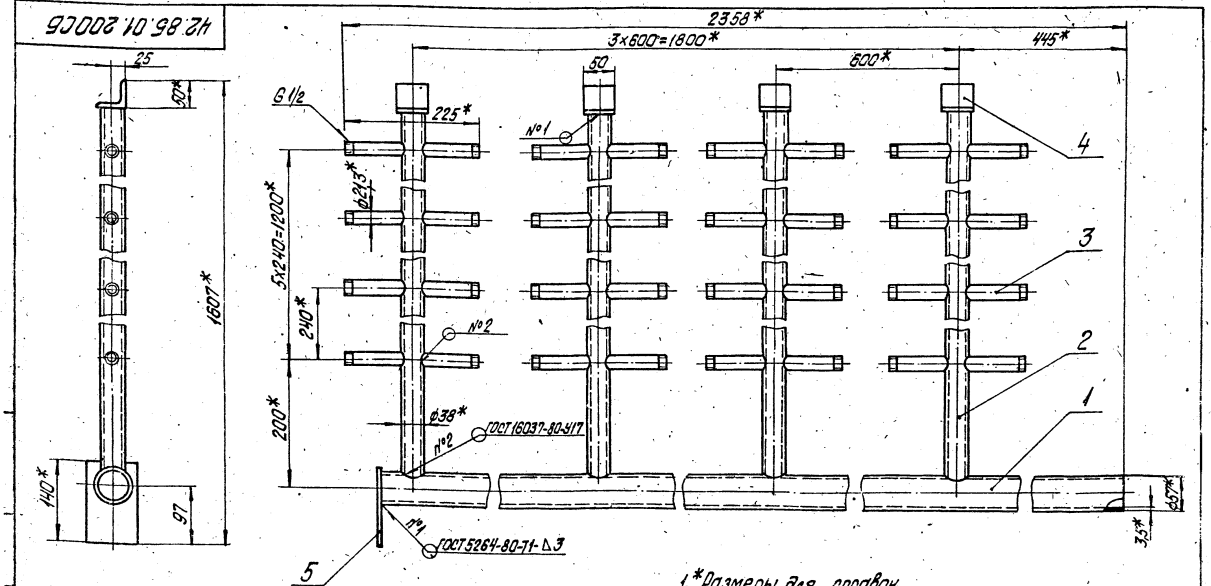

1.* Размеры для справок.

2. $\pm \frac{IT14}{2}$.

3. Обработка поверхностей реза деталей Б4 $\sqrt{25}$.

Поз. 3
М1:1

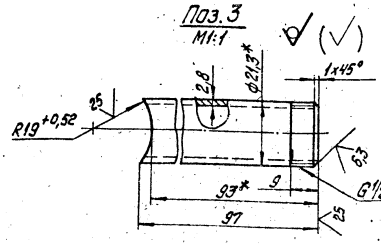

Изм.	Лист	№ докум.	Подпись	Дата
Разраб.		Богданова		
Пров.		Колмец		
Н. контр.				
Утв.		Колмец		

42.85.01.200СБ

Коллектор

Лит.	Масса	Масштаб
	32,4	1:5
Лист	Листов 1	

ЛАТГИПРОПРОМ

Копировал Дубкова 24513-05 15 Формат А3

42.85.01.201

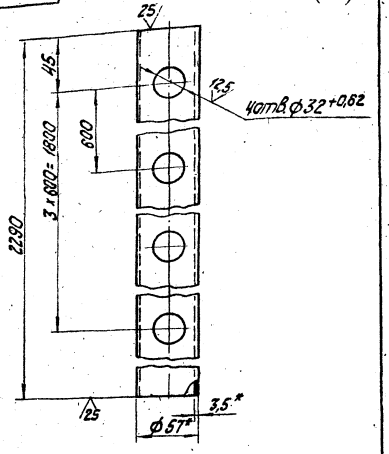

1.* Размеры для справок.
2. $\pm\frac{IT14}{2}$.

				42.85.01.201			
Изм.	Лист	№ докум.	Подп.	Дата	Труба	Лит.	Масса 10,6	Масштаб 1:2,5
Разраб.		Богданова				Лист	Листов 1
Пров.		Колмец					
Т.контр.							
Н.контр.		Колмец			Труба 57×3,5 ГОСТ 10704-76 В-В Ст3сп ГОСТ 10705-80	ЛАТГИПРОПРОМ	
Утв.							

Копировал [illegible] формат А4

42.85.01.202

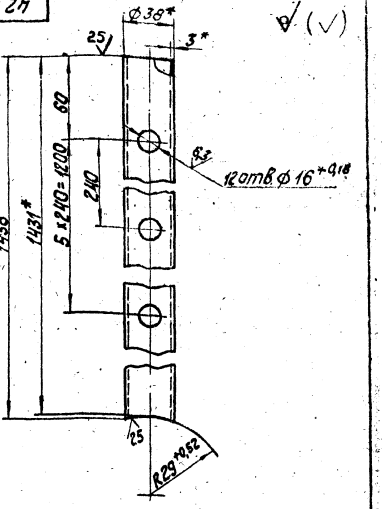

1.* Размеры для справок.
2. $\pm\frac{IT14}{2}$.

				42.85.01.202			
Изм.	Лист	№ докум.	Подп.	Дата	Труба	Лит.	Масса 3,7	Масштаб 1:2
Разраб.		Богданова				Лист	Листов 1
Пров.		Колмец					
Т.контр.							
Н.контр.		Колмец			Труба 38×3 ГОСТ 10704-76 В-В Ст3сп ГОСТ 10705-80	ЛАТГИПРОПРОМ	
Утв.							

Инв. № подл. | Подп. и дата | Взам. инв. № | Инв. № дубл. | Подп. и дата

Копировал [illegible] формат А4

42.85.01.300 СБ

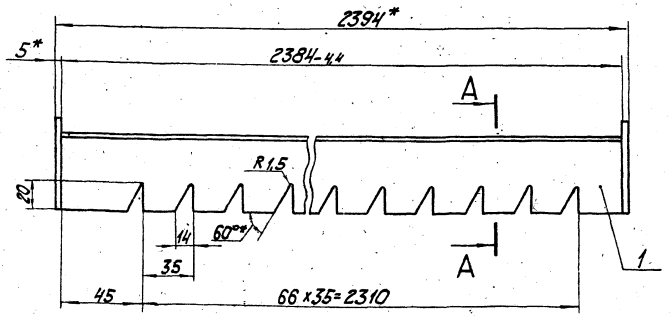

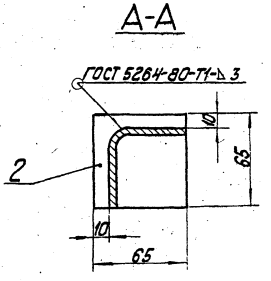

1. * Размеры для справок.
2. $\pm\frac{IT14}{2}$.
3. Обработка поверхностей реза деталей Б4 25.

				42.85.01.300 СБ			
Изм.	Лист	№ докум.	Подп.	Дата	Гребенка	Лит.	Масса 6,14	Масштаб 1:2
Разраб.		Винокурова				Лист	Листов 1
Пров.		Богданова					
Т.контр.							
Н.контр.		Колмец				ЛАТГИПРОПРОМ	
Утв.							

Копировал [illegible] 24513-05 16 формат А3

Форм.	Зона	Поз.	Обозначение	Наименование	Кол.	Примечание
				Документация		
А3			42.85.01.300 СБ	Сборочный чертеж		
				Детали		
Б4		1	42.85.01.301	Гребенка		
				Уголок 55×55×3 ГОСТ 19771-74 / Ст3кп2 ГОСТ 11474-76	1	5,8кг
Б4		2	42.85.01.302	Пластина		
				Лист 5 ГОСТ 19903-74 / ВСт3кп2 ГОСТ 14637-79	2	0,17кг

Изм.	Лист	№ докум.	Подп.	Дата	42.85.01.300			
Разраб.		Вирхуалова			Гребенка	Лит.	Лист	Листов 1
Пров.		Богданова				ЛАТГИПРОПРОМ		
Н. контр.		Колмец						
Утв.								

Копировал Формат А4

Форм.	Зона	Поз.	Обозначение	Наименование	Кол.	Примечание
				Документация		
А3			42.85.02.000 СБ	Сборочный чертеж		
				Детали		
А4		1	42.82.02.001	Ручка	2	
Б4		2	42.85.02.001	Крышка		
				Лист 3 ГОСТ 19903-74 / ВСт3кп4 ГОСТ 16523-70	1	28,19кг

Изм.	Лист	№ докум.	Подп.	Дата	42.85.02.000			
Разраб.		Вирхуалова			Крышка	Лит.	Лист	Листов 1
Пров.		Богданова				ЛАТГИПРОПРОМ		
Н. контр.		Колмец						
Утв.								

Копировал Формат А4

Инв. № подл. | Подп. и дата | Взам. инв. № | Инв. № дубл. | Подп. и дата

42.82.02.001

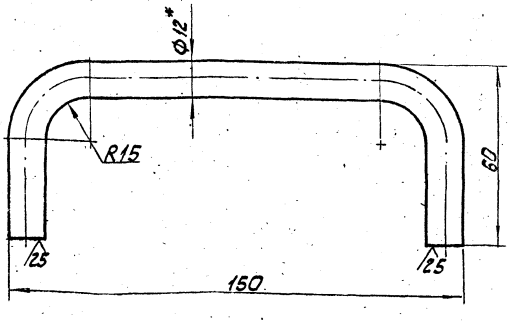

1.* Размер для справок.

2. $\pm\frac{IT14}{2}$.

Изм.	Лист	№ докум.	Подп.	Дата	42.82.02.001			
Разраб.		Михайлова			Ручка	Лит.	Масса	Масштаб
Пров.		Богданова					0,2	1:1
Н. контр.						Лист	Листов 1	
Н. контр.		Колмец			Круг 12-В-ГОСТ 2590-88 / 20-Б-ГОСТ 1050-74	ЛАТГИПРОПРОМ		
Утв.								

Копировал Формат А4

Форм.	Зона	Поз.	Обозначение	Наименование	Кол.	Примечание
				Документация		
А3			42.85.03.000 СБ	Сборочный чертеж		
				Детали		
А4		1	42.82.02.001	Ручка	2	
Б4		2	42.85.03.001	Крышка		
				Лист 3 ГОСТ 19903-74 / ВСт3кп4 ГОСТ 16523-70	1	17,62кг

Изм.	Лист	№ докум.	Подп.	Дата	42.85.03.000			
Разраб.		Вирхуалова			Крышка	Лит.	Лист	Листов 1
Пров.		Богданова				ЛАТГИПРОПРОМ		
Н. контр.		Колмец						
Утв.								

Копировал 24513-05 17 Формат А4

42.85.02.000 СБ

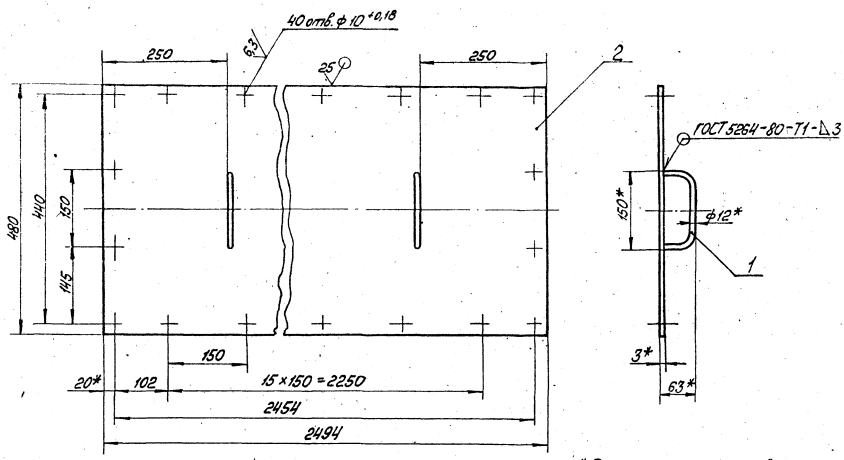

1 * Размеры для справок.
2. $\pm\frac{IT14}{2}$
3. Грунтовать грунтом ХС-010 по ГОСТ 9355-81

					42.85.02.000 СБ			
Изм.	Лист	№ докум.	Подп.	Дата	Крышка	Лит.	Масса	Масшт.
Разраб.		Винокурова					28,59	1:5
Пров.		Богданова				Лист	Листов 1	
Т.контр.						ЛАТГИПРОПРОМ		
Н.контр.		Колмец						
Утв.								

Копировал [signature] Формат А3

42.85.03.000 СБ

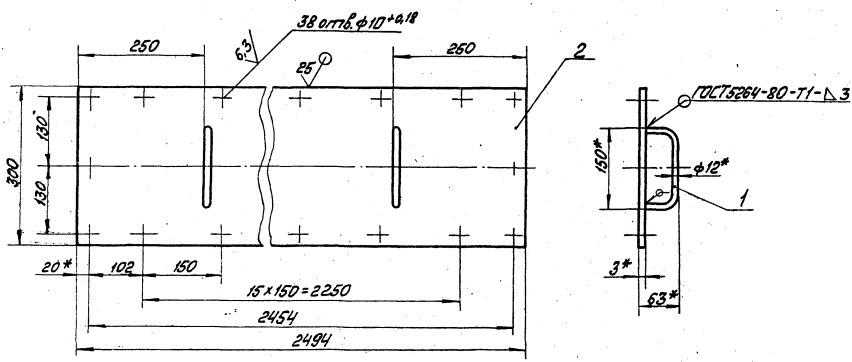

1 * Размеры для справок.
2 $\pm\frac{IT14}{2}$
3 Грунтовать грунтом ХС-010 по ГОСТ 9355-81

					42.85.03.000 СБ			
Изм.	Лист	№ докум.	Подп.	Дата	Крышка	Лит.	Масса	Масшт.
Разраб.		Винокурова					18,02	1:5
Пров.		Богданова				Лист	Листов 1	
Т.контр.						ЛАТГИПРОПРОМ		
Н.контр.		Колмец						
Утв.								

24513-05 18 Копировал [signature] Формат А3

Поз.6
М1:2

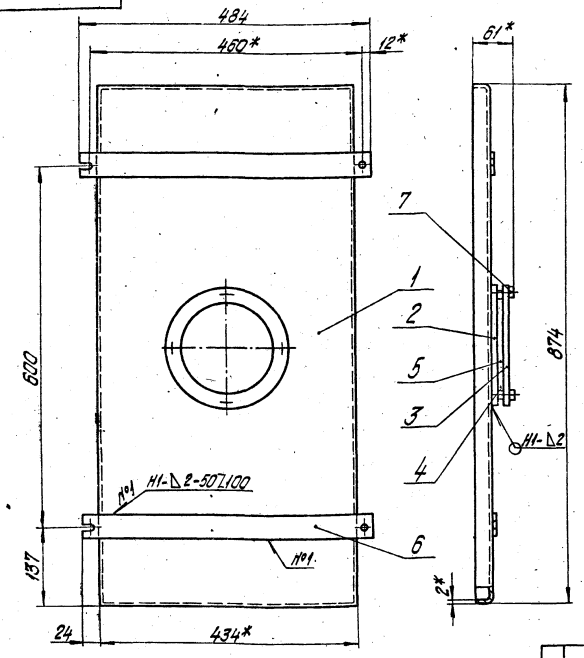

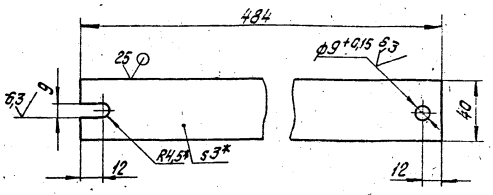

1.* Размеры для справок.
2. $\pm \frac{IT14}{2}$.
3. Сварные швы по ГОСТ 5264-80.
4. Грунтовать грунтом ХС-010 по ГОСТ 9355-81.

Изм.	Лист	№ докум.	Подпись	Дата	42.83.02.000СБ			
Разраб.		Михайлова			Дверца	Лит.	Масса	Масштаб
Пров.		Богданова					7,66	1:5
Т.контр.						Лист	Листов 1	
Н.контр.		Колмец				ЛАТГИПРОПРОМ		
Утв.								

Калировал Жданова — Формат А3

Поз.	Обозначение	Наименование	Кол.	Примечание
		Документация		
А3	42.83.02.000СБ	Сборочный чертеж		
		Детали		
А4	1 — 42.83.02.001	Щит	1	
А4	2 — 42.08.02.201	Фланец	1	
А4	3 — 42.08.02.202	Фланец	1	
А4	4 — 42.08.02.203	Прокладка	2	
А4	5 — 42.08.02.204	Стекло	1	
Б4	6 — 42.83.02.002	Навес		
		Лист 3 ГОСТ 19903-74 Вст3кп4 ГОСТ 16523-70	2	0,46кг
		Стандартные изделия		
		Болт М8х28.46 ГОСТ 7798-70	4	

Изм.	Лист	№ докум.	Подпись	Дата	42.83.02.000			
Разраб.		Михайлова			Дверца	Лит.	Лист	Листов 1
Пров.		Богданова				ЛАТГИПРОПРОМ		
Т.контр.								
Н.контр.		Колмец						
Утв.								

Калировал Жданова — Формат А4

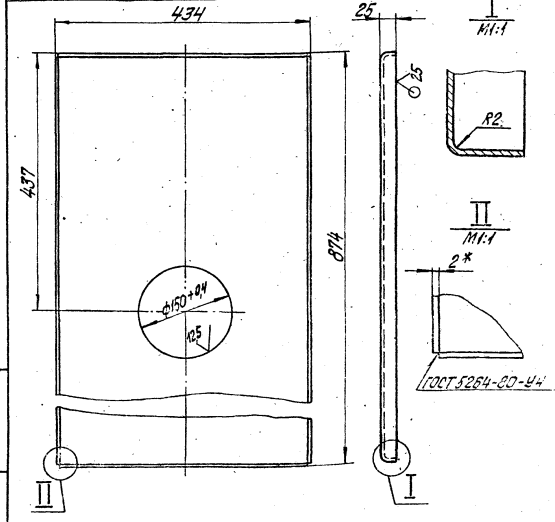

1.* Размер для справок.
2. $\pm \frac{IT14}{2}$.

Изм.	Лист	№ докум.	Подпись	Дата	42.83.02.001			
Разраб.		Михайлова			Щит	Лит.	Масса	Масштаб
Пров.		Богданова					5,74	1:5
Т.контр.						Лист	Листов 1	
Н.контр.		Колмец			2 ГОСТ 19903-74 Вст3кп4 ГОСТ 16523-70	ЛАТГИПРОПРОМ		
Утв.								

Инв.№ подл. | Подпись и дата | Взам.инв.№ | Инв.№ дубл. | Подпись и дата

Калировал Жданова — Формат А4

42.08.02.203

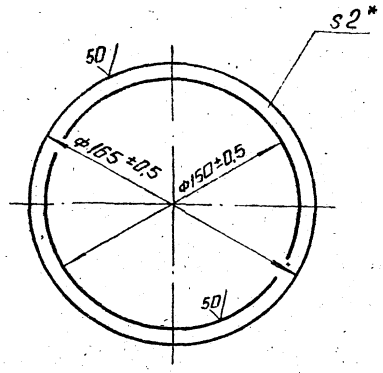

*Размер для справок.

Изм. Лист	№ докум.	Подп.	Дата	42.08.02.203	
Разраб.	Богданова			Прокладка	Лит. / Масса 0,02 / Масштаб 1:2
Пров.	Колмец				Лист / Листов 1
Н.контр.	Колмец			Паронит ПОН-2,0 ГОСТ 481-80	ЛАТГИПРОПРОМ
Утв.					

Копировал: Ч.Д. Формат А4

42.08.02.204

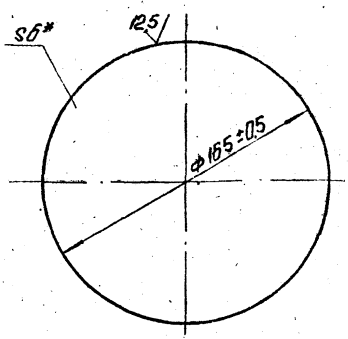

*Размер для справок.

Изм. Лист	№ докум.	Подп.	Дата	42.08.02.204	
Разраб.	Богданова			Стекло	Лит. / Масса 0,35 / Масштаб 1:2
Пров.	Колмец				Лист / Листов 1
Н.контр.	Колмец			Стекло оконное 1-Б ГОСТ 111-78	ЛАТГИПРОПРОМ
Утв.					

Копировал: Ч.Д. Формат А4

Инв.№ подл. | Подп. и дата | Взам.инв.№ | Инв.№ дубл. | Подп. и дата

42.08.02.202

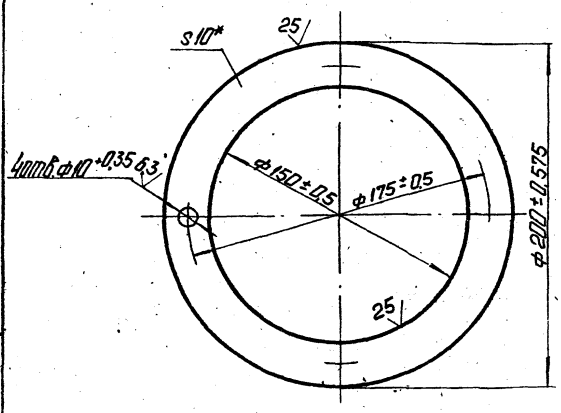

*Размер для справок.

Изм. Лист	№ докум.	Подп.	Дата	42.08.02.202	
Разраб.	Богданова			Фланец	Лит. / Масса 1,08 / Масштаб 1:2
Пров.	Колмец				Лист / Листов 1
Н.контр.	Колмец			Лист 10 ГОСТ 19903-74 Вст3сп3 ГОСТ 14637-79	ЛАТГИПРОПРОМ
Утв.					

Копировал: Ч.Д. Формат А4

42.08.02.201

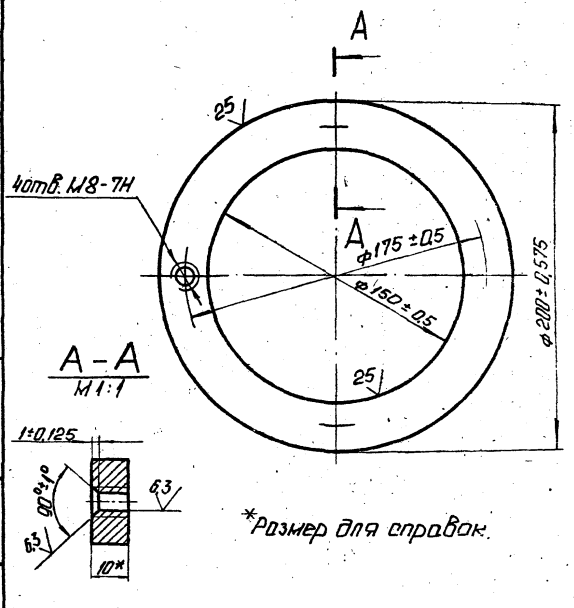

*Размер для справок.

Изм. Лист	№ докум.	Подп.	Дата	42.08.02.201	
Разраб.	Богданова			Фланец	Лит. / Масса 1,08 / Масштаб 1:2
Пров.	Колмец				Лист / Листов 1
Н.контр.	Колмец			Лист 10 ГОСТ 19903-74 Вст3сп3 ГОСТ 14637-79	ЛАТГИПРОПРОМ
Утв.					

Копировал: Ч.Д. 24513-65 23 Формат А4

Инв.№ подл. | Подп. и дата | Взам.инв.№ | Инв.№ дубл. | Подп. и дата

42.85.04.000СБ

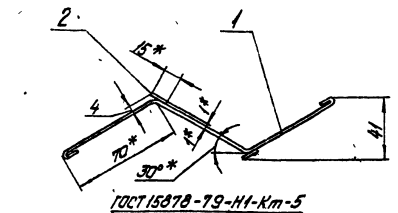

ГОСТ 15878-79-Н1-Кт-5

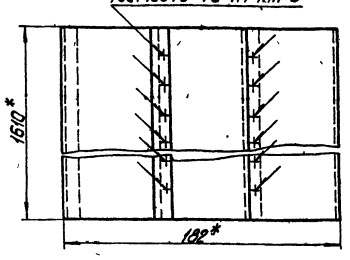

1* Размеры для справок
2 ± IT14/2.
3 Обработка поверхностей реза деталей Rz
4 Грунтовать грунтом ХС-010 по ГОСТ 9355-81

Изм.	Лист	№ докум.	Подпись	Дата	42.85.04.000СБ	Лит.	Масса	Масштаб
Разраб.		Кинжарева			Пластина		3,29	1:2
Пров.		Богданова				Лист	Листов 1	
Т.контр.						ЛАТГИПРОПРОМ		
Н.контр.		Колпец						
Утв.								

Копировал Жуйкова Формат А4

42.85.04.001

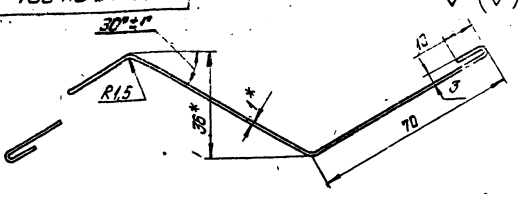

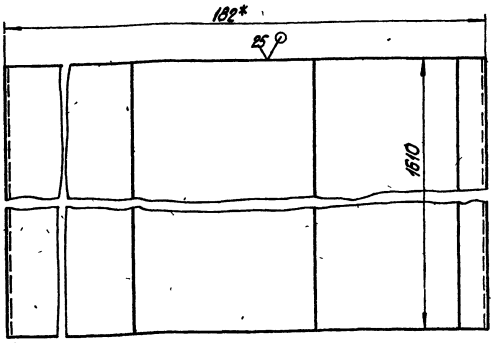

1* Размеры для справок
2 ± IT14/2.

Изм.	Лист	№ докум.	Подпись	Дата	42.85.04.001	Лит.	Масса	Масштаб
Разраб.		Кинжарева			Пластина		2,91	1:1
Пров.		Богданова				Лист	Листов 1	
Т.контр.						ЛАТГИПРОПРОМ		
Н.контр.		Колпец			Лист 1 ГОСТ 19903-74 Вст3кп4 ГОСТ 16523-70			
Утв.								

Копировал Жуйкова Формат А4

Формат	Зона	Поз.	Обозначение	Наименование	Кол.	Примечание
				Документация		
А4			42.85.04.000СБ	Сборочный чертеж		
				Детали		
А3		1	42.85.04.001	Пластина		
Б4		2	42.85.04.002	Отражатель		
				Лист 1 ГОСТ 19903-74 Вст3кп4 ГОСТ 16523-70		
				15±0,215×1610±1,85 мм	2	0,19кг

Изм.	Лист	№ докум.	Подпись	Дата	42.85.04.000	Лит.	Масса	Масштаб
Разраб.		Кинжарева			Пластина			
Пров.		Богданова				Лист	Листов	
Т.контр.						ЛАТГИПРОПРОМ		
Н.контр.		Колпец						
Утв.								

Копировал Жуйкова Формат А4

Формат	Зона	Поз.	Обозначение	Наименование	Кол.	Примечание
				Документация		
А3			42.85.05.000СБ	Сборочный чертеж		
				Детали		
А3		1	42.85.05.001	Пластина	1	
Б4		2	42.85.05.002	Отражатель		
				Лист 1 ГОСТ 19903-74 Вст3кп4 ГОСТ 16523-70		
				15±0,215×1610±1,85 мм	2	0,19кг

Изм.	Лист	№ докум.	Подпись	Дата	42.85.05.000	Лит.	Масса	Масштаб
Разраб.		Кинжарева			Пластина			
Пров.		Богданова				Лист	Листов	
Т.контр.						ЛАТГИПРОПРОМ		
Н.контр.		Колпец						
Утв.								

Копировал Жуйкова 24513-09 91 Формат А4

42.85.05.000 СБ

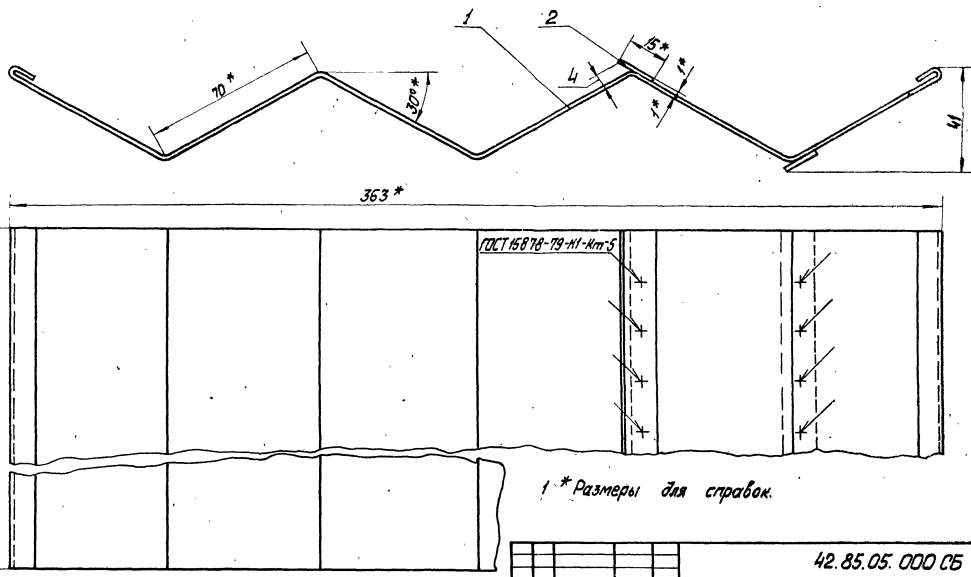

1. * Размеры для справок.

2. $\pm \frac{IT14}{2}$

3. Обработка поверхностей реза деталей Б4 $\overset{25}{\vee}$.

4. Грунтовать грунтом ХС-010 по ГОСТ 9355-81.

					42.85.05.000 СБ			
Изм.	Лист	№ докум.	Подп.	Дата	Пластина	Лит.	Масса	Масшт.
Разраб.		Винокурова					5,94	1:1
Пров.		Богданова				Лист	Листов 1	
Т.контр.						ЛАТГИПРОПРОМ		
Н.контр.		Колмец						
Утв.								

Копировал Макс. Формат А3

42.85.05.001

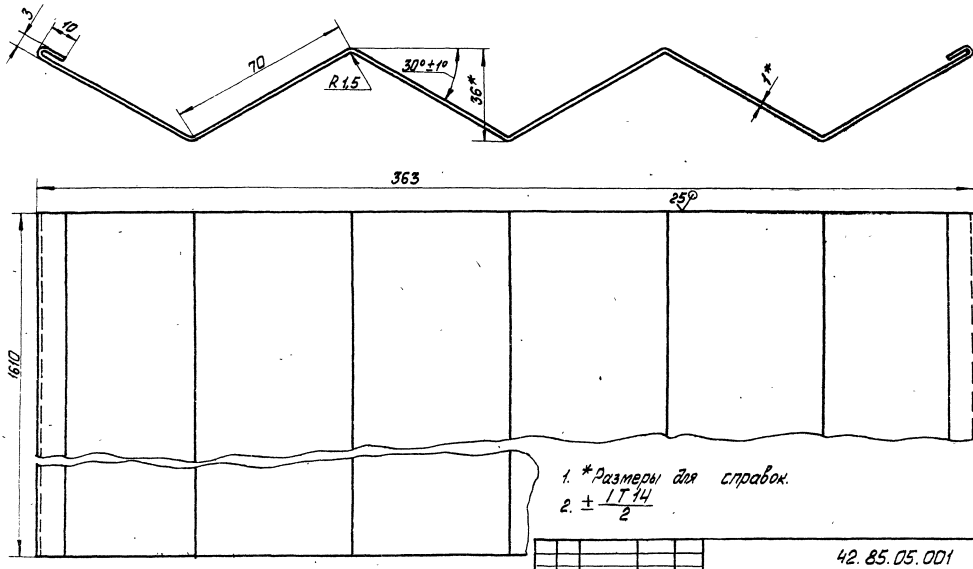

1. * Размеры для справок.

2. $\pm \frac{IT14}{2}$

					42.85.05.001			
Изм.	Лист	№ докум.	Подп.	Дата	Пластина	Лит.	Масса	Масшт.
Разраб.		Винокурова					5,56	1:1
Пров.		Богданова				Лист	Листов 1	
Т.контр.						ЛАТГИПРОПРОМ		
Н.контр.		Колмец						
Утв.								

Лист 1 ГОСТ 19903-74 В Ст3кп4 ГОСТ 16523-70

Копировал Макс. 24513-05 22 Формат А3

Изм.	Лист	№ докум.	Подп.	Дата
Разраб.		Богданова		
Пров.		Колмеи		
Н. контр.		Колмеи		
Утв.				

42.02.06.000

Форсунка

Лит.	Лист	Листов
		1

ЛАТГИПРОПРОМ

Копировал: Ф.Д. Формат А4

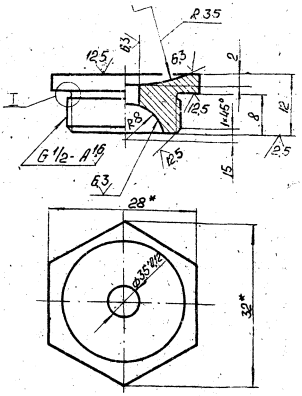

42.02.06.002

Дозатор

Лит.	Масса	Масштаб
	0,033	2:1

Лист | Листов 1

Пруток Л63 ТШ. Н.М. 28 ГОСТ 2060-73

ЛАТГИПРОПРОМ

Копировал: Ф.Д. Формат А4

42.02.06.000 СБ

А-А

В-В

Б-Б

Размеры для справок.

42.02.06.000 СБ

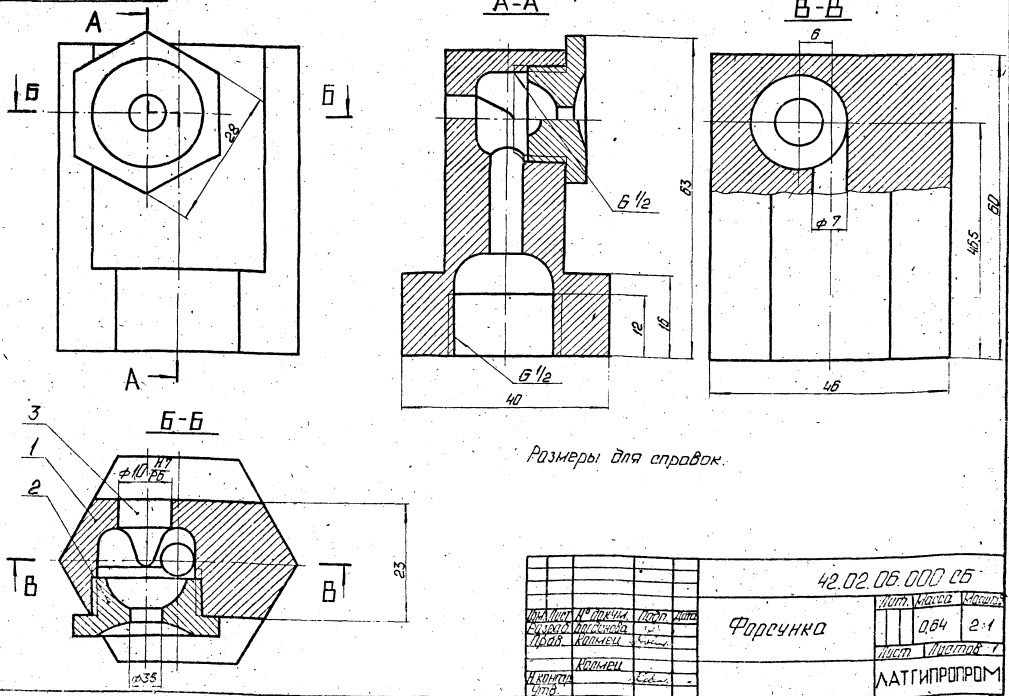

Форсунка

Лит.	Масса	Масштаб
	0,64	2:1

Лист | Листов 1

ЛАТГИПРОПРОМ

Копировал: Ф.Д. 24513-05 23 Формат А3

42.02.06.001

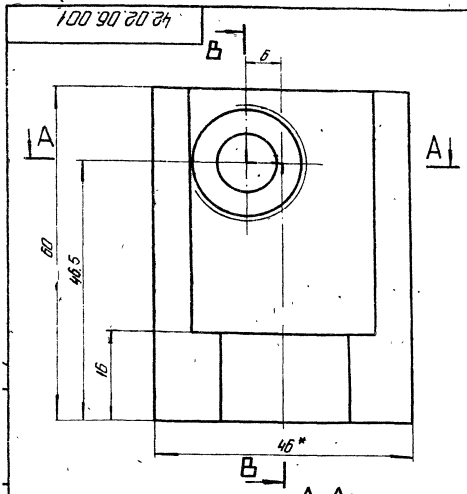

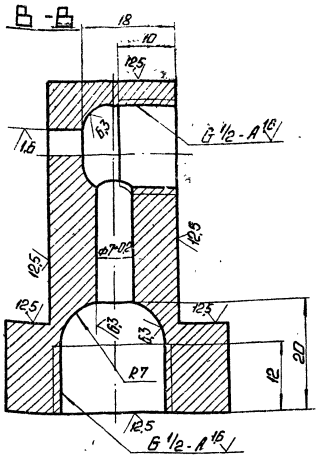

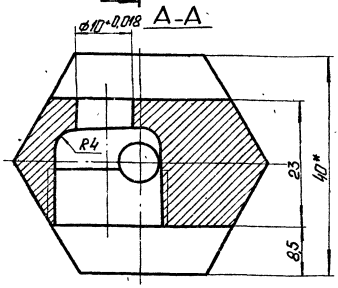

1.* Размеры для справок.
2. $\pm \frac{IT14}{2}$.
3. Материал заменитель: шестигранник $\frac{40\ ГОСТ\ 8560-78}{45-Б-ГОСТ\ 1050-74}$ и покрытие Ц6-9 фас.

Изм.	Лист	№ докум.	Подп.	Дата	42.02.06.001		
Разраб.		Богданова			Корпус	Лит.	Масса	Масштаб
Пров.		Колмеи					0,6	2:1
Т.контр.						Лист	Листов 1
Н.контр.		Колмеи			Пруток Л63 т.ш. НМ-40 ГОСТ 2060-73	ЛАТГИПРОПРОМ	
Утв.							

Копировал: Ф.В. Формат А3

42.02.06.003

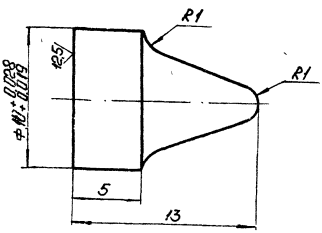

1. Материал заменитель: Круг $\frac{12-В-ГОСТ\ 2590-88}{Ст3\ ГОСТ\ 535-88}$ и покрытие Ц6-9 фас.
2. $\pm \frac{IT14}{2}$.

gost.e-ecolog.ru

Изм.	Лист	№ докум.	Подп.	Дата	42.02.06.003		
Разраб.		Богданова			Штифт	Лит.	Масса	Масштаб
Пров.		Колмеи					0,006	5:1
Т.контр.						Лист	Листов 1
Н.контр.		Колмеи			Пруток Л63 т.к.р. НМ-12 ГОСТ 2050-73	ЛАТГИПРОПРОМ	
Утв.							

Копировал: Ф.В. Формат А4