Типовая документация на конструкции,
изделия и узлы зданий и сооружений

Серия 5.903-18

Контактные тепломассообменники-подогреватели дутьевого воздуха КТМО-ПДВ к котлам

Выпуск 3

Контактный тепломассообменник КТМО-20 ПДВ

Рабочие чертежи

Разработаны
проектным институтом
„Латгипропром"
Гл.инж.института В.Архипов
Гл.инж.проекта Н.Кириллова

Утверждено и введено в действие с 01.01.91г.
ГПКИИ, СантехНИИпроект Госстроя СССР
Протокол от 17.07.1990г. №5.

gost.e-ecolog.ru

© ЦИТП Госстроя СССР, 1991

Содержание альбома

Обозначение	Наименование	стр.
	Воздухоподогреватель КТМО-20 ПДВ	
42.84.00.000 ВС	Воздухоподогреватель КТМО-20ПДВ	3
	Ведомость спецификаций	
42.84.00.000	Воздухоподогреватель КТМО-20ПДВ	
42.84.00.000 СБ	Воздухоподогреватель КТМО-20ПДВ	4,5
42.84.00.001	Прокладка	6
42.84.00.002	Прокладка	
42.84.00.003	Фланец	
42.83.00.002	Прокладка	
42.83.00.003	Болт откидной	7
42.83.00004	Ось	
42.84.01.000	Корпус	
42.84.01.000 СБ	Корпус	8
42.84.01.010	Прокладка	9
42.84.01.001	Стенка передняя	10
42.84.01.002	Стенка задняя	
42.84.01.003	Стенка боковая	
42.84.01.004	Стенка	11
42.84.01.005	Дно	
42.84.01.006	Стенка боковая	
42.84.01.007	Стенка	
42.84.01.008	Крышка	12
42.84.01.009	Стенка	
42.83.01.011	Петля	
42.84.01.011	Заглушка	
42.84.01.100	Фланец	13
42.84.01.100 СБ	Фланец	
42.84.01.200	Фланец	
42.84.01.200 СБ	Фланец	
42.84.01.300	Гребёнка	14
42.84.01.300 СБ	Гребёнка	
42.84.01.400	Коллектор	
42.84.01.400 СБ	Коллектор	15
42.84.01.401	Труба	
42.84.01.402	Труба	
42.84.01.500 СБ	Коллектор	16
42.84.01.501	Труба	
42.84.01.502	Труба	
42.84.01.600	Коллектор	17
42.84.02.000	Крышка	
42.84.02.000 СБ	Крышка	
42.84.03.000	Крышка	
42.84.03.000 СБ	Крышка	18
42.83.02.000	Дверца	
42.83.02.000 СБ	Дверца	
42.83.02.001	Щит	19
42.08.02.201	Фланец	
42.08.02.202	Фланец	
42.08.02.203	Прокладка	
42.08.02.204	Стекло	20
42.83.03.000	Пластина	
42.83.03.000 СБ	Пластина	
42.83.03.001	Пластина	
42.83.04.000 СБ	Пластина	2
42.83.04.001	Пластина	
42.83.04.000	Пластина	22
42.02.06.000	Форсунка	
42.02.06.000 СБ	Форсунка	
42.02.06.001	Корпус	23
42.02.06.002	Дозатор	
42.02.06.003	Штифт	

№ строки	Обозначение	Наименование	Куда входит: Обозначение	Куда входит: Кол.		Примечание
1	42.84.00.000	КТМО-20 ПДВ				
2	42.84.01.000	Корпус	42.84.00.000	1	1	
3	42.84.01.100	Фланец	42.84.01.000	1	1	
4	42.84.01.200	Фланец	42.84.01.000	4	4	
5	42.84.01.300	Гребенка	42.84.01.000	8	8	
6	42.84.01.400	Коллектор	42.84.01.000	1	1	
7	42.84.01.500	Коллектор	42.84.01.000	2	2	
8	42.84.02.000	Крышка	42.84.00.000	1	1	
9	42.84.03.000	Крышка	42.84.00.000	1	1	
10	42.83.02.000	Дверца	42.84.00.000	4	4	
11						
12	42.83.03.000	Пластина	42.84.00.000	48	48	
13	42.83.04.000	Пластина	42.84.00.000	48	48	
14	42.02.06.000	Форсунка	42.84.00.000	112	112	
15						
16						
17						
18						
19						
20						
21						
22						
23						
24						

Изм.	Лист	№ докум.	Подпись	
Разраб.	Мигачева			
Пров.	Богданов			
Н. контр.	Колмец			
Утв.				

42.84.00.000 ВС

Воздухоподогреватель КТМО-20 ПДВ

Ведомость спецификаций

Лит.	Лист	Листов
		1

ЛАТГИПРОПРОМ

Копировал Дубкова — формат А3

Формат	Зона	Поз.	Обозначение	Наименование	Кол.	Примечание
				Документация		
А2			42.84.00.000СБ	Сборочный чертеж		
А3			42.84.00.000ВС	Ведомость спецификаций		
				Сборочные единицы		
А4		1	42.84.01.000	Корпус	1	
А4		2	42.84.02.000	Крышка	1	
А4		3	42.84.03.000	Крышка	1	
А4		4	42.83.02.000	Дверца	4	
А4		5	42.83.03.000	Пластина	48	
А4		6	42.83.04.000	Пластина	48	
А4		7	42.02.06.000	Форсунка	112	
				Детали		
А4		8	42.84.00.001	Прокладка	1	
А4		9	42.84.00.002	Прокладка	1	
А4		10	42.84.00.003	Фланец	2	
А4		11	42.83.00.002	Прокладка	4	
А4		12	42.83.00.003	Болт откидной	16	
А4		13	42.83.00.004	Ось	16	
Б4		14	42.84.00.007	Сетка		
				Сетка 20-2,0 ГОСТ 5336-80		
				620±0,875×620±0,875 мм	2	1,02 кг

Изм.	Лист	№ докум.	Подпись	Дата
Разраб.	Богданов			
Пров.				
Н. контр.	Колмец			
Утв.				

42.84.00.000

Воздухоподогреватель КТМО-20 ПДВ

Лит.	Лист	Листов
	1	2

ЛАТГИПРОПРОМ

Копировал Дубкова — формат А4

Формат	Зона	Поз.	Обозначение	Наименование	Кол.	Примечание
				Стандартные изделия		
				Болты ГОСТ 7798-70		
		15		М8×20.46	62	
		16		М8×25.46	36	
		17		Гайка М8.5 ГОСТ 5915-70	122	
		18		Гайка М8.35 ГОСТ 3032-76	8	
		19		Шплинт 2×12 ГОСТ 397-79	32	

Инв. № подл. | Подпись и дата | Взам. инв. № | Инв. № дубл. | Подпись и дата

Изм.	Лист	№ докум.	Подпись	Дата

42.84.00.000

Лист 2

42.84.00.000 СБ

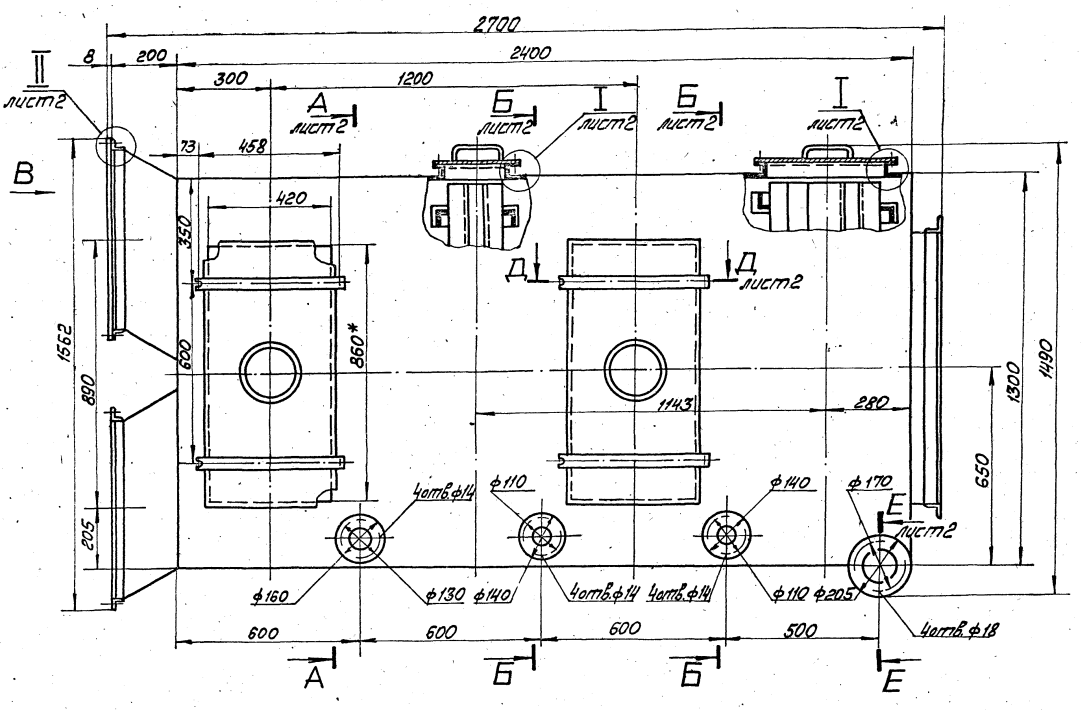

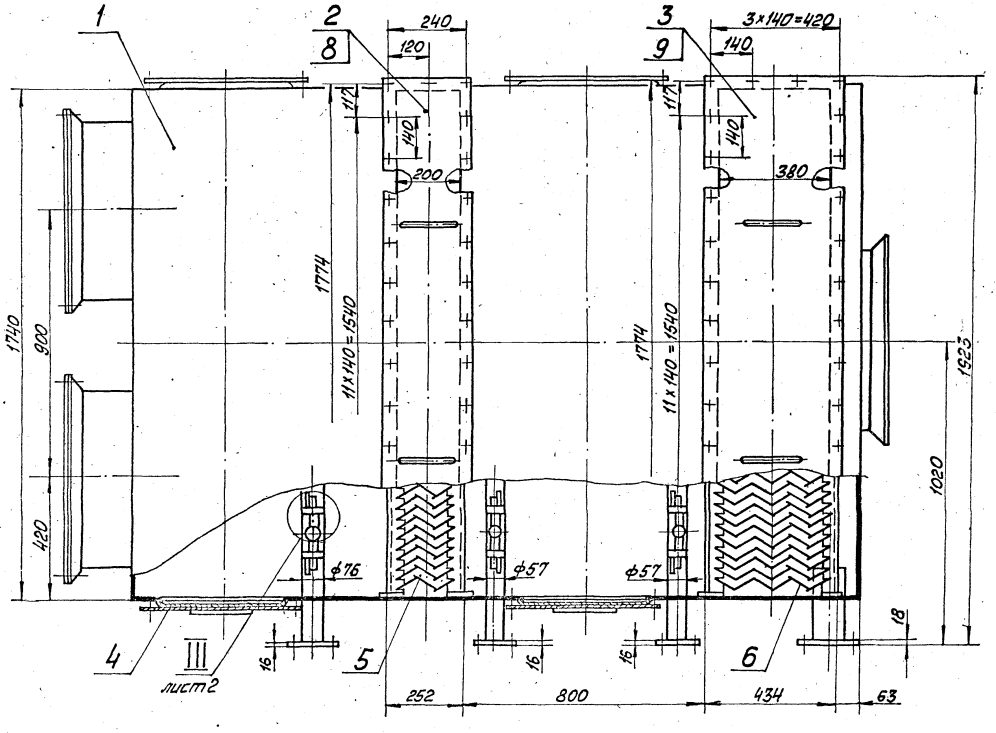

1. Размеры для справок.
2. Прокладки поз. 11 приклеить клеем универсальным „Момент-1" ТУ-6-15-1268-80

					42.84.00.000 СБ		
Изм.	Лист	№ докум.	Подп.	Дата	Воздухоподогреватель КТМО-20ПДВ	Лит.	Масса	Масшт.
Разраб.		Богданов					1081	1:10
Пров.		Колмец				Лист 1	Листов 2	
Т.контр.						ЛАТГИПРОПРОМ		
Н.контр.		Колмец						
Утв.								

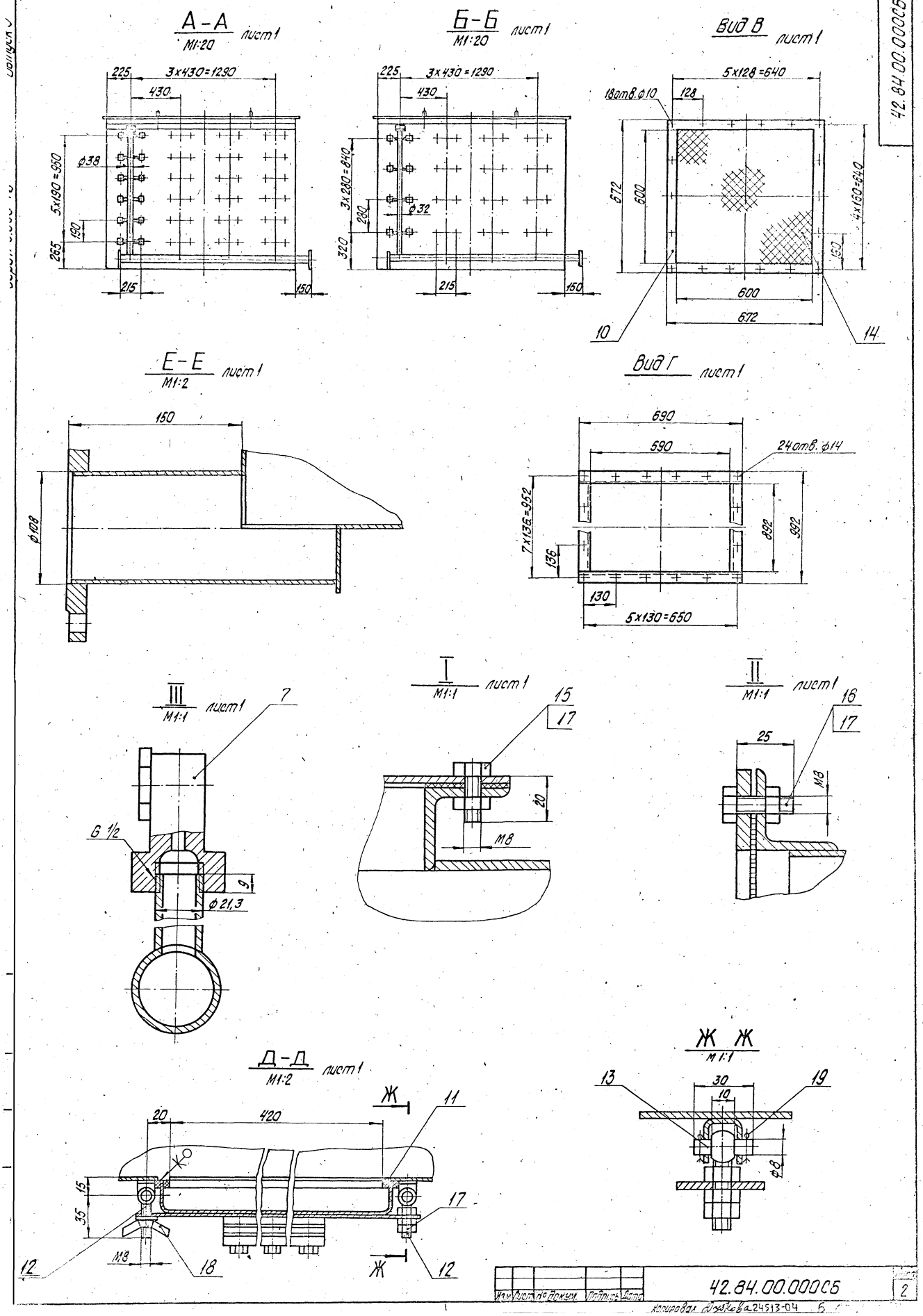
А-А
М1:20
лист1
225
3x430=1290
430
ф38
5x190=950
190
265
215
150
Б-Б
М1:20
лист1
225
3x430=1290
430
3x280=840
280
ф32
320
215
150
Вид В
лист1
5x128=640
18отв.ф10
128
672
600
4x160=640
150
600
672
10
14
Е-Е
М1:2
лист1
150
ф108
Вид Г
лист1
690
590
24отв.ф14
7x136=952
136
892
992
130
5x130=650
III
М1:1
лист1
7
G 1/2
9
ф21,3
I
М1:1
лист1
15
17
20
М8
II
М1:1
лист1
16
17
25
М8
Д-Д
М1:2
лист1
Ж
11
20
420
15
35
17
М8
18
12
Ж
12
Ж Ж
М1:1
13
30
10
19
ф8
42.84.00.000СБ
Изм. Лист № докум. Подпись Дата
42.84.00.000СБ
2
Копировал Дубкова 24513-04 6

42.84.00.001

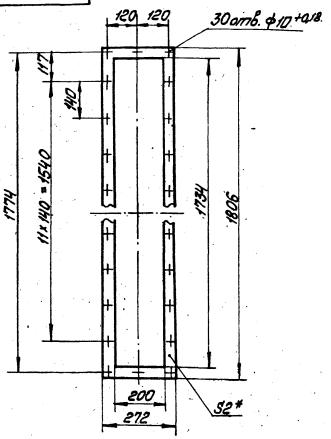

1 *Размер для справок.

2 ± IT14/2

Изм. Лист.	№ докум.	Подп.	Дата	42.84.00.001	
Разраб.	Михайлова			Прокладка	Лит. Масса 0,58 Масштаб 1:10
Пров.	Беспалова				Лист Листов 1
Т.контр.				Паронит ПОН-2,0 ГОСТ 481-80	ЛАТГИПРОПРОМ
Н.контр.	Колпец				
Утв.					

Копировал Иванов Формат А4

42.84.00.002

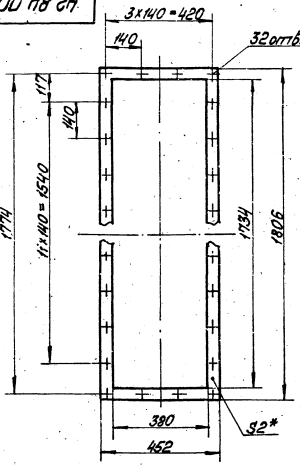

1 *Размеры для справок.

2 ± IT14/2

Изм. Лист.	№ докум.	Подп.	Дата	42.84.00.002	
Разраб.	Михайлова			Прокладка	Лит. Масса 0,63 Масштаб 1:10
Пров.	Беспалова				Лист Листов 1
Т.контр.				Паронит ПОН-2,0 ГОСТ 481-80	ЛАТГИПРОПРОМ
Н.контр.	Колпец				
Утв.					

Копировал Иванов Формат А4

Инв. № подл. | Подп. и дата | Взам. инв. № | Инв. № дубл. | Подп. и дата

42.84.00.003

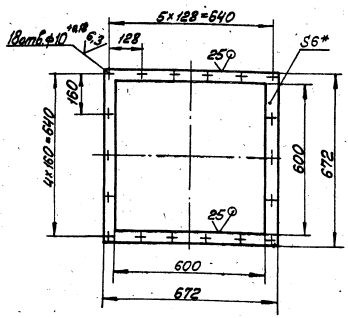

1 *Размер для справок

2 ± IT14/2

Изм. Лист.	№ докум.	Подп.	Дата	42.84.00.003	
Разраб.	Михайлова			Фланец	Лит. Масса 4,32 Масштаб 1:10
Пров.	Беспалова				Лист Листов 1
Т.контр.				Лист 8 ГОСТ 19903-74 Лист 8 ГОСТ 14637-79	ЛАТГИПРОПРОМ
Н.контр.	Колпец				
Утв.					

Копировал Иванов Формат А4

42.83.00.002

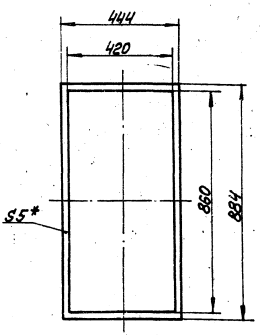

1 * Размер для справок

2. ± IT16/2

Изм. Лист.	№ докум.	Подп.	Дата	42.83.00.002	
Разраб.	Михайлова			Прокладка	Лит. Масса 0,2 Масштаб 1:10
Пров.	Беспалова				Лист Листов 1
Т.контр.				Пластина 1 лист ТМКЦ-М-5-9.9 ГОСТ 7338-77	ЛАТГИПРОПРОМ
Н.контр.	Колпец				
Утв.					

Копировал Иванов Формат А4

42.83.00.004

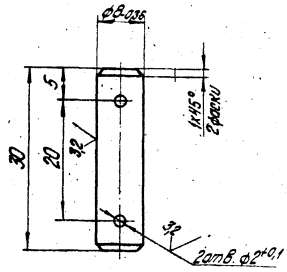

1.* Размеры для справок.

2. $\pm\frac{IT14}{2}$.

					42.83.00.004			
Изм.	Лист	№ докум.	Подпись	Дата	Ось	Лит.	Масса	Масштаб
Разраб.		Михайлова					0,012	2:1
Пров.		Богданова				Лист	Листов 1	
Т.контр.								
Н.контр.		Колмец			Круг 10-В-ГОСТ 2590-88 / Ст3кп4-II-ГОСТ 535-88	ЛАТГИПРОПРОМ		
Утв.								

копировал Дубкова формат А4

42.83.00.003

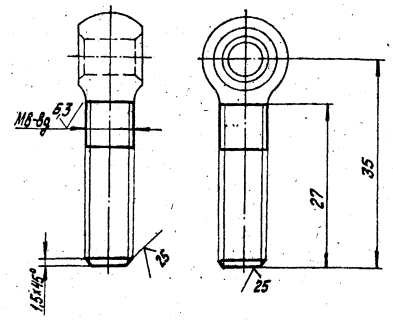

Неуказанные предельные отклонения размеров $\pm\frac{IT14}{2}$.

					42.83.00.003			
Изм.	Лист	№ докум.	Подпись	Дата	Болт откидной	Лит.	Масса	Масштаб
Разраб.		Михайлова					0,018	2:1
Пров.		Богданова				Лист	Листов 1	
Т.контр.								
Н.контр.		Колмец			Заготовка Болт 7002-0562У ГОСТ 14724-69	ЛАТГИПРОПРОМ		
Утв.								

Инв. № подл. | Подпись и дата | Взам. инв. № | Инв. № дубл. | Подпись и дата

копировал Дубкова формат А4

Формат	Зона	Поз.	Обозначение	Наименование	Кол.	Примечание
				Документация		
*)			42.84.01.000СБ	Сборочный чертеж		*) А2; А3
				Сборочные единицы		
А4		1	42.84.01.100	Фланец	1	
А4		2	42.84.01.200	Фланец	4	
А4		3	42.84.01.300	Гребенка	8	
А4		4	42.84.01.400	Коллектор	1	
А4		5	42.84.01.500	Коллектор	2	
				Детали		
А3		6	42.84.01.001	Стенка передняя	1	
А4		7	42.84.01.002	Стенка задняя	1	
А4		8	42.84.01.003	Стенка боковая	1	
А4		9	42.84.01.004	Стенка	8	
А4		10	42.84.01.005	Дно	1	
А4		11	42.84.01.006	Стенка боковая	1	
А4		12	42.84.01.007	Стенка	8	
А4		13	42.84.01.008	Крышка	1	
А4		14	42.84.01.009	Стенка	2	
А4		15	42.83.01.011	Петля	8	
А4		16	42.84.01.010	Патрубок	1	
А4		17	42.84.01.011	Заглушка	1	

					42.84.01.000			
Изм.	Лист	№ докум.	Подпись	Дата	Корпус	Лит.	Лист	Листов
Разраб.		Богданова					1	3
Пров.		Колмец				ЛАТГИПРОПРОМ		
Н.контр.		Колмец						
Утв.								

копировал Дубкова формат А4

Формат	Зона	Поз.	Обозначение	Наименование	Кол.	Примечание
Б4		18	42.84.01.012	Крышка		
				Лист 3 ГОСТ 19903-74 / ВСт3кп4 ГОСТ 16523-70		
				847±1,15×1750±1,85 мм	1	34,91кг
Б4		19	42.84.01.013	Крышка		
				Лист 3 ГОСТ 19903-74 / ВСт3кп4 ГОСТ 16523-70		
				87±0,435×1750±1,85мм	1	3,59кг
Б4		20	42.84.01.014	Стенка		
				Лист 3 ГОСТ 19903-74 / ВСт3кп4 ГОСТ 16523-70		
				80±0,37×886±1,15 мм	2	1,67кг
Б4		21	42.84.01.015	Полка		
				Уголок 36×36×4-В-ГОСТ 8509-86 / Ст3сп3-I-ГОСТ 535-88		
				L=1806±1,85мм	4	3,9кг
Б4		22	42.84.01.016	Полка		
				Уголок 36×36×4-В-ГОСТ 8509-86 / Ст3сп3-I-ГОСТ 535-88		
				L=380-1,4 мм	2	0,82кг
Б4		23	42.84.01.017	Полка		
				Уголок 36×36×4-В-ГОСТ 8509-86 / Ст3сп3-1-ГОСТ 535-88		
				L=200-1,15 мм	2	0,43кг
Б4		24	42.84.01.018	Связь		
				Уголок 36×36×4-В-ГОСТ 8509-86 / Стсп3-I-ГОСТ 535-88		
				L=1734-3,7 мм	3	3,75кг

Инв. № подл. | Подпись и дата | Взам. инв. № | Инв. № дубл. | Подпись и дата

					42.84.01.000		Лист 2
Изм.	Лист	№ докум.	Подпись	Дата			

копировал Дубкова 24513-04 8 формат А4

42.84.01.000СБ

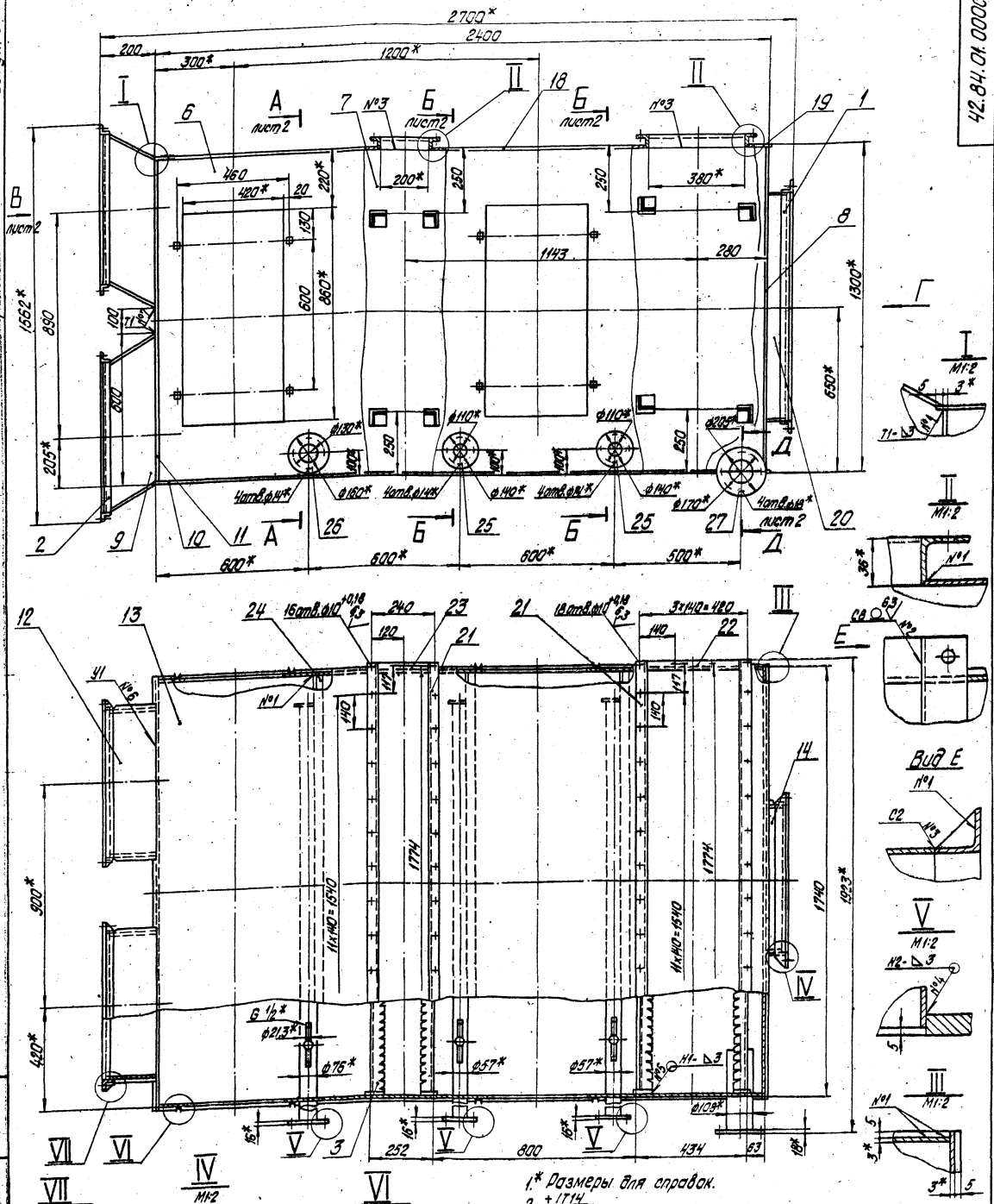

1.* Размеры для справок.
2. $\pm\frac{1T14}{2}$.
3. Обработка поверхностей реза деталей Б4 $^{25}\sqrt{}$.
4. Сварные швы №1÷№6 по ГОСТ 5264-80; №7-№8 по ГОСТ 11534-75.

5. Соединения должны быть герметичными. Течь не допускается.
6. Грунтовать грунтом ХС-010 по ГОСТ 9355-81.

Изм.	Лист	№ докум.	Подпись	Дата	42.84.01.000 СБ			
Разраб.		Богданова			Корпус	Лит.	Масса	Масштаб
Пров.		Калмец					577	1:10
Т.контр.						Лист 1	Листов 2	
Н.контр.		Калмец				ЛАТГИПРОПРОМ		
Утв.								

Копировал Фурова 24513-04 9 формат А2

42.84.01.000СБ

А-А лист 1
М1:20

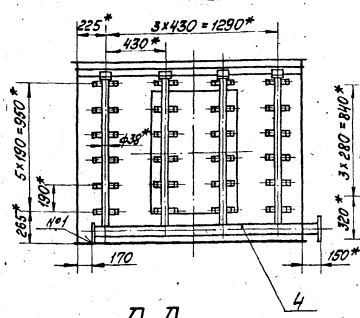

Б-Б лист 1
М1:20

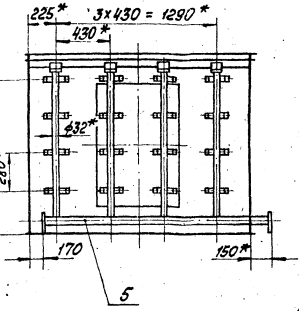

Вид В лист 1

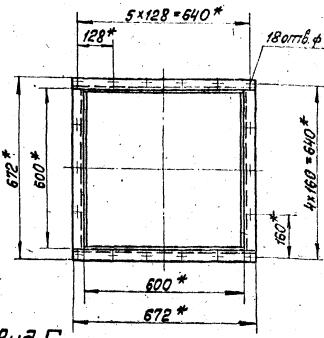

Д-Д лист 1
М1:2

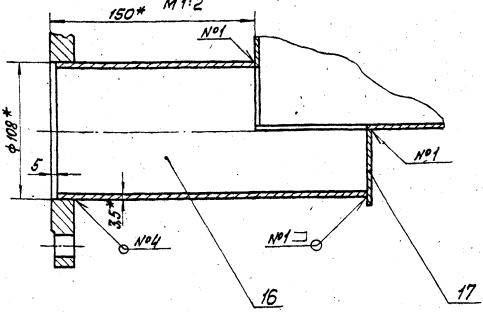

Вид Г лист 1

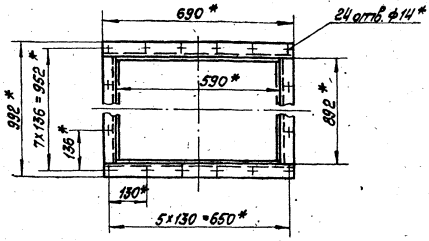

Изм.	Лист	№ докум.	Подп.	Дата	42.84.01.000СБ	Лист 2

Копировал Мал. Формат А3

Формат	Зона	Поз.	Обозначение	Наименование	Кол.	Примечание
				Стандартные изделия		
				Фланцы ГОСТ 12820-80		
		25		1-50-6 ст 20	2	
		26		1-65-6 ст 20	1	
		27		1-100-6 ст 20	1	

Изм.	Лист	№ докум.	Подп.	Дата	42.84.01.000	Лист 3

Копировал Мал. Формат А4

42.84.01.010

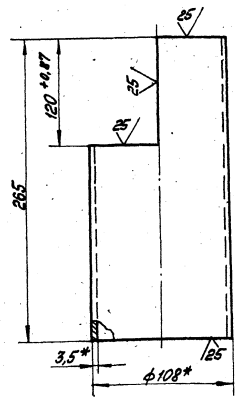

1. *Размер для справок.
2. ± IT14/2

Инв. № подл. | Подп. и дата | Взам. инв. № | Инв. № дубл. | Подп. и дата

Изм.	Лист	№ докум.	Подп.	Дата	42.84.01.010			
Разраб.		Мажайлов			Патрубок	Лит.	Масса	Масштаб
Пров.		Богданова					2	1:2
Т. контр.						Листов 1		
Н. контр.		Колмец			Труба 108х3,5 ГОСТ 10704-76 / 8-б Ст3сп ГОСТ 10705-80	ЛАТГИПРОПРОМ		
Утв.								

Копировал Мал. 24513-04 10 Формат А4

42.84.01.001

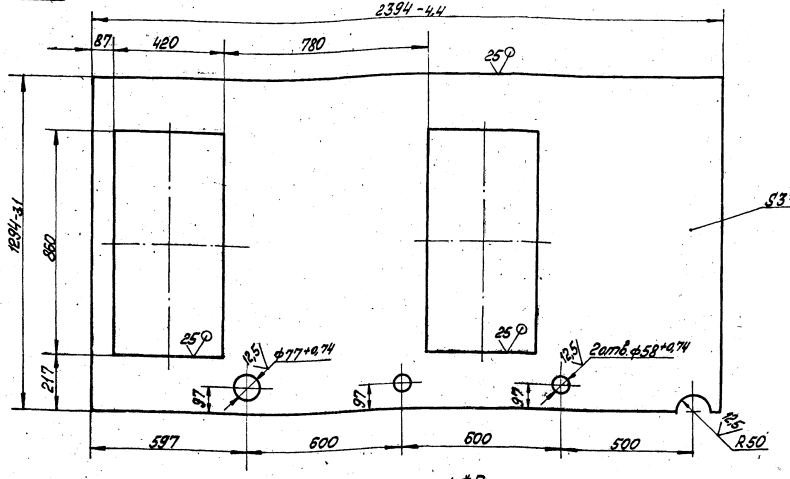

1 * Размер для справок

2 $\pm \frac{IT14}{2}$.

| | | |

42.84.01.004

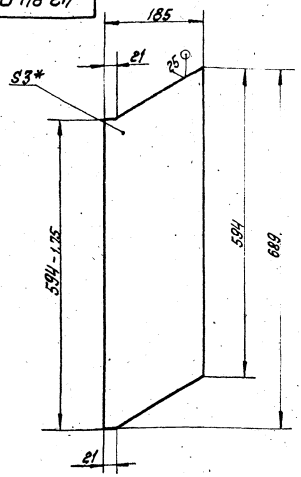

1. *Размер для справок
2. $\pm\frac{IT14}{2}$

Изм.	Лист	№ докум.	Подп.	Дата	42.84.01.004			
Разраб.		Михайлова			Стенка	Лит.	Масса 2,64	Масштаб 1:5
Пров.		Богданова				Лист	Листов 1	
Т.контр.								
Н.контр.		Колмец			Лист 3 ГОСТ 19903-74 / В Ст3кп4 ГОСТ 16523-70	ЛАТГИПРОПРОМ		
Утв.								

Копировал Макс Формат А4

42.84.01.005

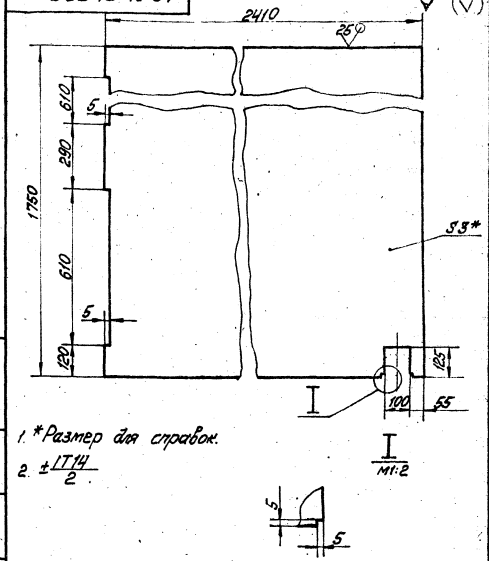

1. *Размер для справок.
2. $\pm\frac{IT14}{2}$

Изм.	Лист	№ докум.	Подп.	Дата	42.84.01.005			
Разраб.		Михайлова			Дно	Лит.	Масса 99,08	Масштаб 1:10
Пров.		Богданова				Лист	Листов 1	
Т.контр.								
Н.контр.		Колмец			Лист 3 ГОСТ 19903-74 / В Ст3кп4 ГОСТ 16523-70	ЛАТГИПРОПРОМ		
Утв.								

Инв. № подл. | Подп. и дата | Взам. инв. № | Инв. № дубл. | Подп. и дата

Копировал Макс Формат А4

42.84.01.006

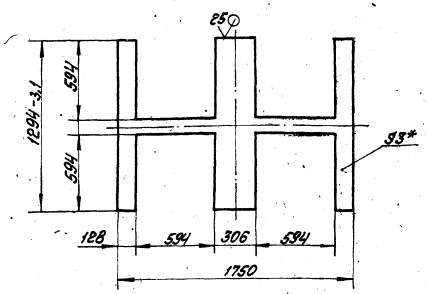

1. *Размер для справок.
2. $\pm\frac{IT14}{2}$

Изм.	Лист	№ докум.	Подп.	Дата	42.84.01.006			
Разраб.		Михайлова			Стенка боковая	Лит.	Масса 20,09	Масштаб 1:20
Пров.		Богданова				Лист	Листов 1	
Т.контр.								
Н.контр.		Колмец			Лист 3 ГОСТ 19903-74 / В Ст3кп4 ГОСТ 16523-70	ЛАТГИПРОПРОМ		
Утв.								

Копировал Макс Формат А4

42.84.01.007

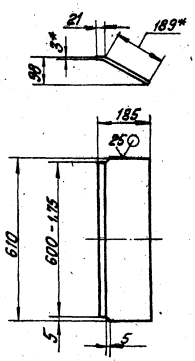

1. *Размеры для справок
2. $\pm\frac{IT14}{2}$

Изм.	Лист	№ докум.	Подп.	Дата	42.84.01.007			
Разраб.		Михайлова			Стенка	Лит.	Масса 3,02	Масштаб 1:10
Пров.		Богданова				Лист	Листов 1	
Т.контр.								
Н.контр.		Колмец			Лист 3 ГОСТ 19903-74 / В Ст3кп4 ГОСТ 16523-70	ЛАТГИПРОПРОМ		
Утв.								

Инв. № подл. | Подп. и дата | Взам. инв. № | Инв. № дубл. | Подп. и дата

24513-04 12 Копировал Макс Формат А4

42.84.01.008

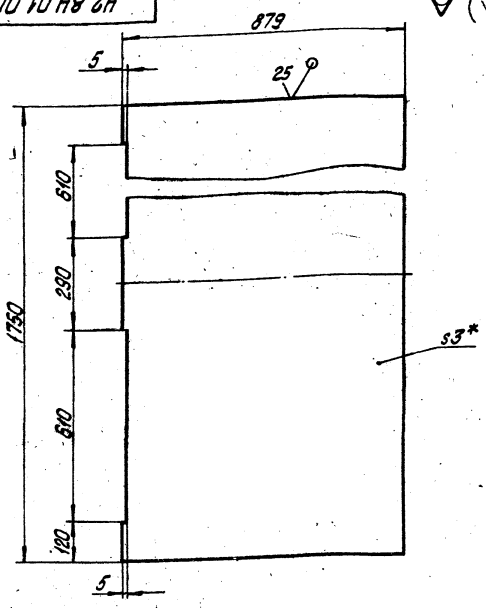

1.* Размер для справок.

2. $\pm\frac{IT14}{2}$.

Изм. Лист	№ докум.	Подпись	Дата	42.84.01.008	
Разраб.	Михайлова			Крышка	Лит. / Масса 36,2 / Масштаб 1:10
Пров.	Богданова				Лист / Листов
Т.контр.					ЛАТГИПРОПРОМ
Н.контр.	Калмец			Лист 3 ГОСТ 19903-74 ВСт3кп4 ГОСТ 16523-70	
Утв.					

Инв.№ подл. | Подпись и дата | Взам.инв.№ | Инв.№ дубл. | Подпись и дата

Копировал Дубкова Формат А4

42.84.01.009

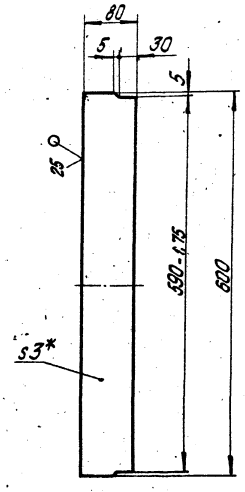

1.* Размер для справок.

2. $\pm\frac{IT14}{2}$.

Изм. Лист	№ докум.	Подпись	Дата	42.84.01.009	
Разраб.	Михайлова			Стенка	Лит. / Масса 1,13 / Масштаб 1:5
Пров.	Богданова				Лист / Листов 1
Т.контр.					ЛАТГИПРОПРОМ
Н.контр.	Калмец			Лист 3 ГОСТ 19903-74 ВСт3кп4 ГОСТ 16523-70	
Утв.					

Инв.№ подл. | Подпись и дата | Взам.инв.№ | Инв.№ дубл. | Подпись и дата

Копировал Дубкова Формат А4

42.83.01.011

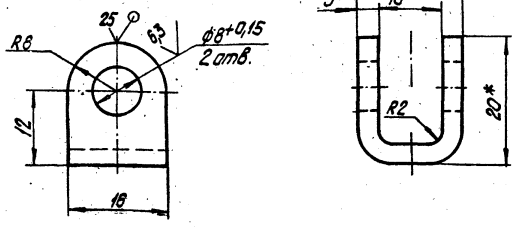

1.* Размеры для справок.

2. $\pm\frac{IT14}{2}$.

Изм. Лист	№ докум.	Подпись	Дата	42.83.01.011	
Разраб.	Михайлова			Петля	Лит. / Масса 0,1 / Масштаб 2:1
Пров.	Богданова				Лист / Листов 1
Т.контр.					ЛАТГИПРОПРОМ
Н.контр.	Калмец			Лист 3 ГОСТ 19903-74 ВСт3сп3 ГОСТ 16523-70	
Утв.					

Инв.№ подл. | Подпись и дата | Взам.инв.№ | Инв.№ дубл. | Подпись и дата

Копировал Дубкова Формат А4

42.84.01.011

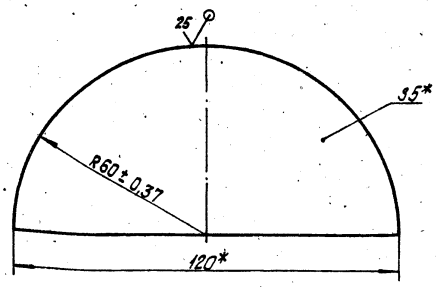

* Размер для справок.

Изм. Лист	№ докум.	Подпись	Дата	42.84.01.011	
Разраб.	Михайлова			Заглушка	Лит. / Масса 0,22 / Масштаб 1:2
Пров.	Богданова				Лист / Листов 1
Т.контр.					ЛАТГИПРОПРОМ
Н.контр.	Калмец			Лист 5 ГОСТ 19903-74 ВСт3кп2 ГОСТ 14637-79	
Утв.					

Инв.№ подл. | Подпись и дата | Взам.инв.№ | Инв.№ дубл. | Подпись и дата

Копировал Дубкова 24513-04 13 Формат А4

Формат	Зона	Поз.	Обозначение	Наименование	Кол.	Примечание
				Документация		
А4			42.84.01.100СБ	Сборочный чертеж		
				Детали		
Б4		1	42.84.01.101	Полка		
				Уголок 50х50х5-В-ГОСТ8509-86 / Ст3сп3-I-ГОСТ535-88		
				L=690±1,0мм	2	2,6кг
Б4		2	42.84.01.102	Полка		
				Уголок 50х50х5-В-ГОСТ8509-86 / Ст3сп3-I-ГОСТ535-88		
				L=892-2,3 мм	2	3,36кг

Изм.	Лист	№ докум.	Подпись	Дата	42.84.01.100			
Разраб.		Михайлова			Фланец	Лит.	Лист	Листов 1
Пров.		Богданова				ЛАТГИПРОПРОМ		
Н.контр.		Колмец						
Утв.								

Копировал Дубкова формат А4

42.84.01.100СБ

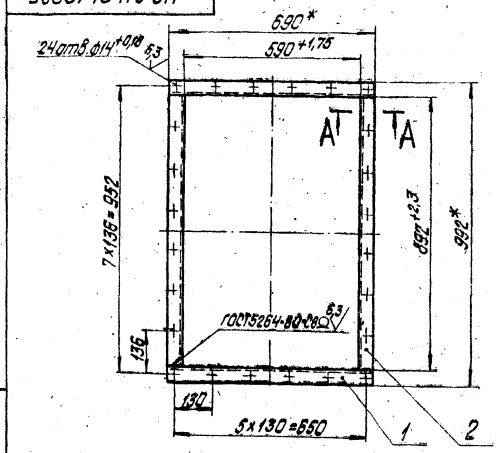

А-А
М1:5

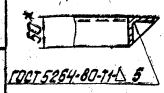

1.* Размеры для справок.
2. $\pm\frac{IT14}{2}$.
3. Обработка поверхностей реза деталей Б4 25 √.

Изм.	Лист	№ докум.	Подпись	Дата	42.84.01.100СБ			
Разраб.		Михайлова			Фланец	Лит.	Масса 11,92	Масштаб 1:10
Пров.		Богданова				Лист	Листов 1	
Т.контр.						ЛАТГИПРОПРОМ		
Н.контр.		Колмец						
Утв.								

Инв.№ подл. | Подпись и дата | Взам.инв.№ | Инв.№ дубл. | Подпись и дата

Копировал Дубкова формат А4

Формат	Зона	Поз.	Обозначение	Наименование	Кол.	Примечание
				Документация		
А4			42.84.01.200СБ	Сборочный чертеж		
				Детали		
Б4		1	42.84.01.201	Полка		
				Уголок 36х36х3-В-ГОСТ8509-86 / Ст3сп3-I-ГОСТ535-88		
				L=672±1,0мм	2	1,11кг
Б4		2	42.84.01.202	Полка		
				Уголок 36х36х3-В-ГОСТ8509-86 / Ст3сп3-I-ГОСТ535-88		
				L=600-1,75 мм	2	0,99кг

Изм.	Лист	№ докум.	Подпись	Дата	42.84.01.200			
Разраб.		Михайлова			Фланец	Лит.	Лист	Листов 1
Пров.		Богданова				ЛАТГИПРОПРОМ		
Т.контр.		Колмец						

Копировал Дубкова формат А4

42.84.01.200СБ

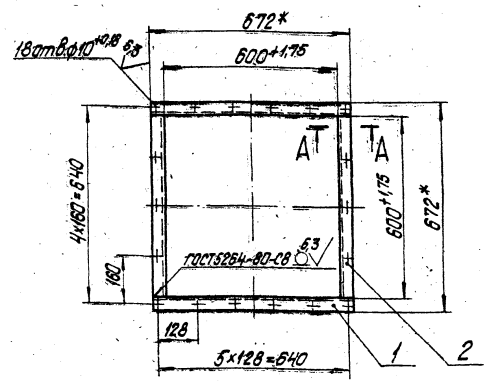

А-А
М1:2,5

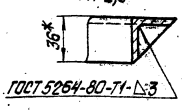

1.* Размеры для справок.
2. $\pm\frac{IT14}{2}$.
3. Обработка поверхностей реза деталей Б4 25 √.

Изм.	Лист	№ докум.	Подпись	Дата	42.84.01.200СБ			
Разраб.		Михайлова			Фланец	Лит.	Масса 4,2	Масштаб 1:10
Пров.		Богданова				Лист	Листов 1	
Т.контр.						ЛАТГИПРОПРОМ		
Н.контр.		Колмец						
Утв.								

Инв.№ подл. | Подпись и дата | Взам.инв.№ | Инв.№ дубл. | Подпись и дата

Копировал Дубкова 24513-04 14

Формат	Зона	Поз.	Обозначение	Наименование	Кол.	Примечание
				Документация		
А3			42.84.01.300 СБ	Сборочный чертеж		
				Детали		
Б4		1	42.84.01.301	Гребенка		
				Уголок 55×55×5-В-ГОСТ 8509-86 Ст3сп3-1-ГОСТ 535-88	1	4,22кг
Б4		2	42.84.01.302	Пластина		
				Лист 5 ГОСТ 19903-74 Ст3кп2 ГОСТ 14637-79	2	0,17кг

Изм.	Лист	№ докум.	Подп.	Дата
Разраб.		Мищенко		
Пров.		Бондарь		
Н. контр.		Колпец		
Утв.				

42.84.01.300

Гребенка

Лит.	Масса	Масштаб
Лист	Листов 1	

ЛАТГИПРОПРОМ

Формат А4

Формат	Зона	Поз.	Обозначение	Наименование	Кол.	Примечание
				Документация		
А3			42.84.01.400 СБ	Сборочный чертеж		
				Детали		
А4		1	42.84.01.401	Труба	1	
А4		2	42.84.01.402	Труба	4	
Б4		3	42.84.01.403	Патрубок		
				Труба 15×2,8 ГОСТ 3262-75	48	0,07кг
Б4		4	42.84.01.404	Заглушка		
				Лист 5 ГОСТ 19903-74 Ст3кп2 ГОСТ 14637-79	1	0,6кг
Б4		5	42.84.01.405	Заглушка		
				Уголок 50×50×5-В-ГОСТ 8509-86 Ст3сп3-1-ГОСТ 535-88	4	0,19кг

Инв. № подл. | Подп. и дата | Взам. инв. №

Изм.	Лист	№ докум.	Подп.	Дата
Разраб.		Мищенко		
Пров.		Бондарь		
Н. контр.		Колпец		
Утв.				

42.84.01.400

Коллектор

Лит.	Масса	Масштаб
Лист	Листов 1	

ЛАТГИПРОПРОМ

Копировал Формат А4

42.84.01.300СБ

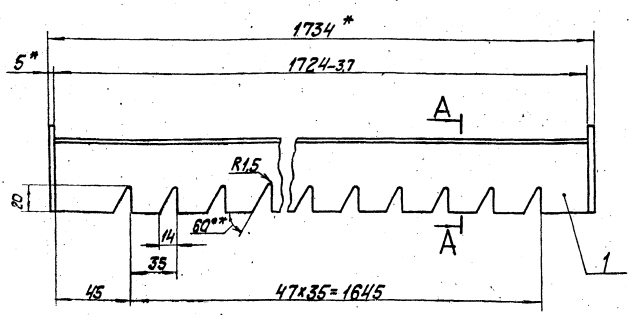

1. * Размеры для справок.
2. $\pm \frac{IT14}{2}$.
3. Обработка поверхностей реза деталей Б4 $\sqrt{25}$.

Изм.	Лист	№ докум.	Подп.	Дата
Разраб.		Мищенко		
Пров.		Бондарь		
Н. контр.		Колпец		
Утв.				

42.84.01.300 СБ

Гребенка

Лит.	Масса	Масштаб
	4,56	1:2
Лист	Листов 1	

ЛАТГИПРОПРОМ

24513-04 15 Копировал Формат А3

42.84.01.400 СБ

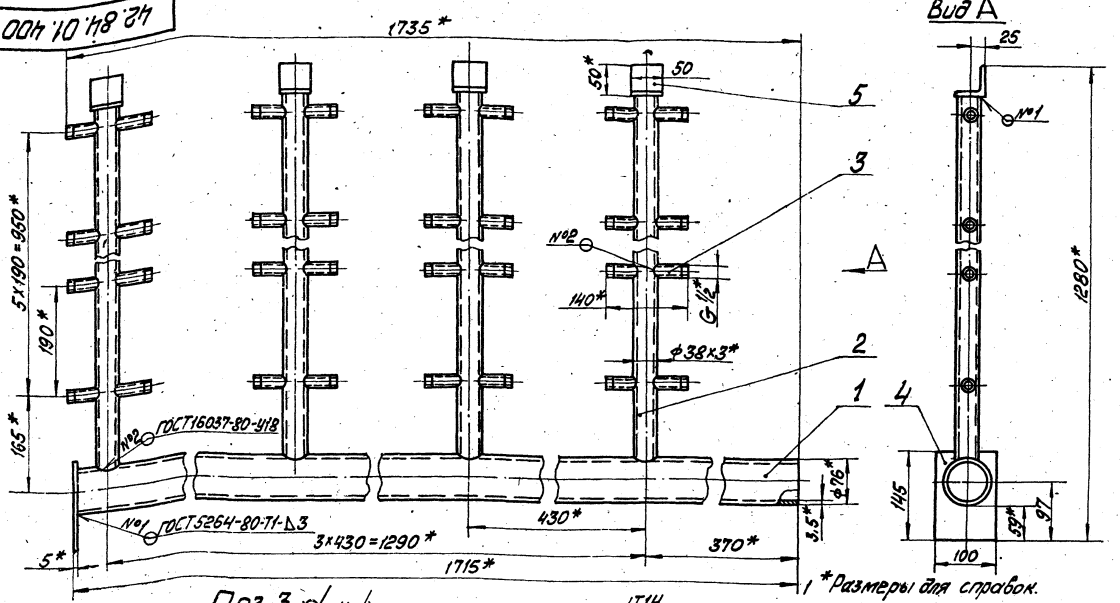

1 *Размеры для справок.

2 $\pm\frac{IT14}{2}$

3 Обработка поверхностей реза деталей Б4 25

Поз. 3 (√)
м1:1

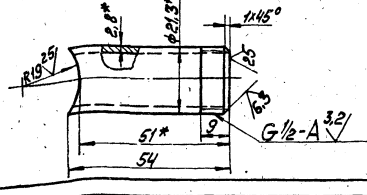

				42.84.01.400 СБ			
Изм.	Лист	№ докум.	Подп.	Дата	Коллектор	Лит.	Масса 26,82	Масштаб 1:5
Разраб.		Михайлова				Лист	Листов 1
Пров.		Богданова				ЛАТГИПРОПРОМ	
Т.контр.							
Н.контр.		Колмец					
Утв.							

Копировал Формат А3

42.84.01.401

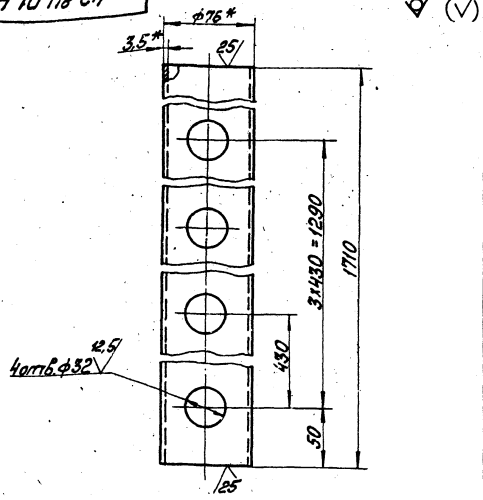

1 *Размеры для справок.

2. $\pm\frac{IT14}{2}$

				42.84.01.401			
Изм.	Лист	№ докум.	Подп.	Дата	Труба	Лит.	Масса 10,74	Масшт. 1:2,5
Разраб.		Михайлова				Лист	Листов 1
Пров.		Богданова					
Т.контр.							
Н.контр.		Колмец			Труба 76×3,5 ГОСТ10704-76 / В-ВСт3сп ГОСТ10705-80	ЛАТГИПРОПРОМ	
Утв.							

Копировал Формат А4

42.84.01.402

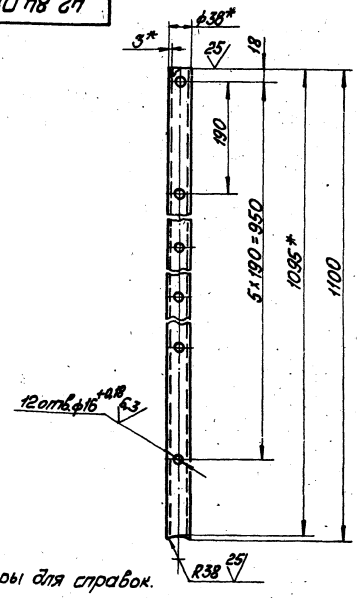

1 *Размеры для справок.

2. $\pm\frac{IT14}{2}$

				42.84.01.402			
Изм.	Лист	№ докум.	Подп.	Дата	Труба	Лит.	Масса 2,84	Масшт. 1:5
Разраб.		Михайлова				Лист	Листов 1
Пров.		Богданова					
Т.контр.							
Н.контр.		Колмец			Труба 38×3 ГОСТ10704-76 / В Ст3сп ГОСТ10705-80	ЛАТГИПРОПРОМ	
Утв.							

Инв. № подл. | Подп. и дата | Взам. инв. № | Инв. № дубл. | Подп. и дата

24513-04 16 Копировал Формат А4

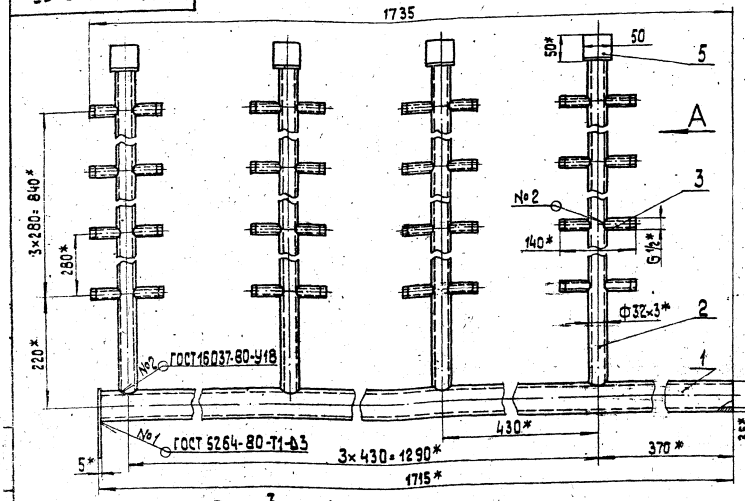

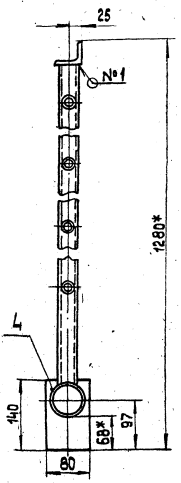

1.* Размеры для справок.

2. $\pm\frac{IT14}{2}$.

3. Обработка поверхностей реза деталей БЧ $\sqrt{25}$.

Поз. 3
М 1:1

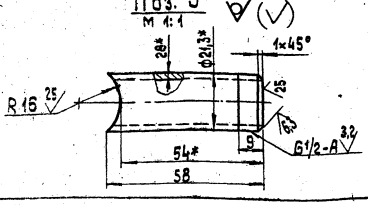

Изм.	Лист	№ докум.	Подп.	Дата	42.84.01.500 СБ			
Разраб.		Мисаилова			Коллектор	Лит.	Масса	Масштаб
Пров.		Богданова					20,89	1:5
Т.контр.						Лист	Листов 1	
Н.контр.		Колмец				ЛАТГИПРОПРОМ		
ГИП								

Копировал 3К формат А3

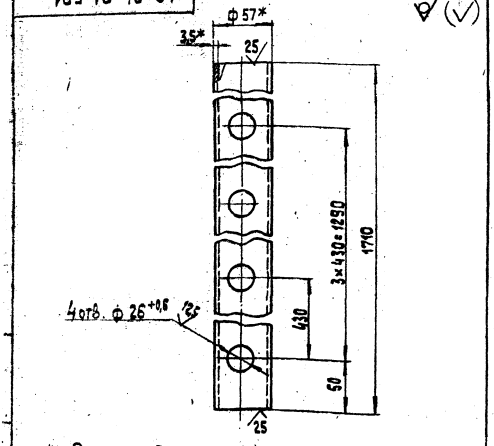

1.* Размеры для справок.

2. $\pm\frac{IT14}{2}$.

Изм.	Лист	№ докум.	Подп.	Дата	42.84.01.501			
Разраб.		Мисаилова			Труба	Лит.	Масса	Масштаб
Пров.		Богданова					7,93	1:2,5
Т.контр.						Лист	Листов 1	
Н.контр.		Колмец			Труба 57×3,5 ГОСТ 10704-76 / Б-Вст3сп ГОСТ 10705-80	ЛАТГИПРОПРОМ		
ГИП								

Копировал 3К формат А4

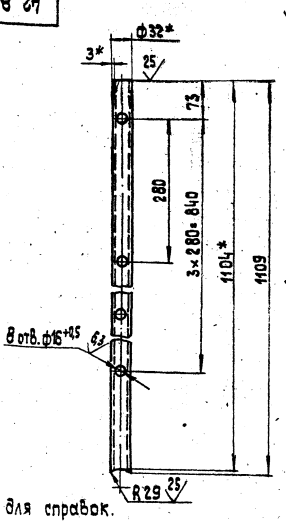

1.* Размеры для справок.

2. $\pm\frac{IT14}{2}$.

Изм.	Лист	№ докум.	Подп.	Дата	42.84.01.502			
Разраб.		Мисаилова			Труба	Лит.	Масса	Масштаб
Пров.		Богданова					2,38	1:5
Т.контр.						Лист	Листов 1	
Н.контр.		Колмец			Труба 32×3 ГОСТ 10704-76 / Б-Вст3сп ГОСТ 10705-80	ЛАТГИПРОПРОМ		
ГИП								

Копировал 3К 24513-04 17 формат А4

Инв.№ подл. | Подп. и дата | Взам. инв.№ | Инв.№ дубл. | Подп. и дата

Формат	Зона	Поз.	Обозначение	Наименование	Кол.	Примечание
				Документация		
А3			42.84.01.500 СБ	Сборочный чертёж		
				Детали		
А0		1	42.84.01.501	Труба	1	
А4		2	42.84.01.502	Труба	4	
Б4		3	42.84.01.503	Патрубок		
				Труба 15х2,8 ГОСТ 3262-75	32	0,07кг
Б4		4	42.84.01.504	Заглушка		
				Лист 5 ГОСТ 19903-74 / В Ст3кп2 ГОСТ 14637-79	1	0,44кг
Б4		5	42.84.01.505	Заглушка		
				Уголок 50х50х5-В ГОСТ 8509-86 / Ст3сп3-1 ГОСТ 535-88	4	0,19кг

42.84.01.500

Изм. Лист. № докум. Подп. Дата
Разраб. Михайлова
Пров. Богданова
Н. контр. Колпец
Утв.

Коллектор

Лит. | Масса | Масштаб
Лист | Листов 1
ЛАТГИПРОПРОМ

Копировал Макс. Формат А4

Формат	Зона	Поз.	Обозначение	Наименование	Кол.	Примечание
				Документация		
А4			42.84.02.000 СБ	Сборочный чертёж		
				Детали		
А4		1	42.82.02.001	Ручка	2	
Б4		2	42.84.02.001	Крышка		
				Лист 3 ГОСТ 19903-74 / В Ст3кп4 ГОСТ 16523-70	1	11,61кг

42.84.02.000

Изм. Лист. № докум. Подп. Дата
Разраб. Михайлова
Пров. Богданова
Н. контр. Колпец
Утв.

Крышка

Лит. | Масса | Масштаб
Лист | Листов 1
ЛАТГИПРОПРОМ

Копировал Макс. Формат А4

42.84.02.000 СБ

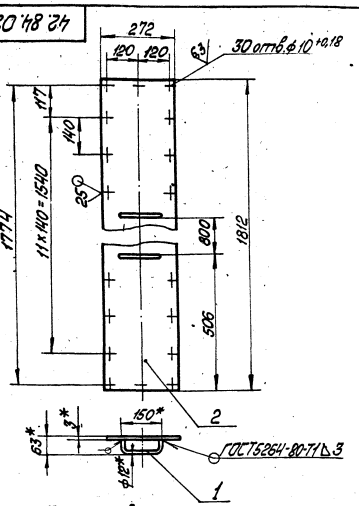

1 *Размеры для справок.

2 $\pm \frac{IT14}{2}$

3 Грунтовать грунтом ХС-010 по ГОСТ 9355-81.

42.84.02.000 СБ

Изм. Лист. № докум. Подп. Дата
Разраб. Михайлова
Пров. Богданова
Н. контр.
Утв. Колпец

Крышка

Лит. | Масса 11,8 | Масштаб 1:10
Лист | Листов 1
ЛАТГИПРОПРОМ

Копировал Макс. Формат А4

Формат	Зона	Поз.	Обозначение	Наименование	Кол.	Примечание
				Документация		
А4			42.84.03.000 СБ	Сборочный чертёж		
				Детали		
А4		1	42.82.02.001	Ручка	2	
Б4		2	42.84.03.001	Крышка		
				Лист 3 ГОСТ 19903-74 / В Ст3кп4 ГОСТ 16523-70	1	19,29кг

42.84.03.000

Изм. Лист. № докум. Подп. Дата
Разраб. Михайлова
Пров. Богданова
Н. контр. Колпец
Утв.

Крышка

Лит. | Масса | Масштаб
Лист | Листов 1
ЛАТГИПРОПРОМ

 Копировал Макс. Формат А4

42.84.03.000 СБ

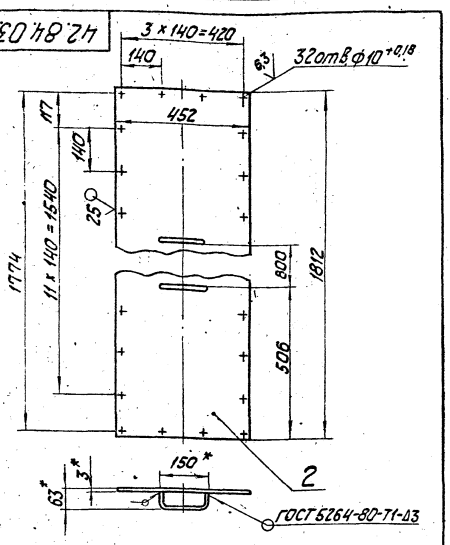

1. * Размеры для справок.
2. $\pm\frac{IT14}{2}$.
3. Грунтовать грунтом ХС-010 по ГОСТ 9355-81.

Изм.	Лист	№ докум.	Подп.	Дата
Разраб.		Михайлов		
Пров.		Богданов		
Т. контр.				
Н. контр.		Колмец		
Утв.				

42.84.03.000 СБ

Крышка

Лит	Масса	Масштаб
	195	1:10

Лист Листов 1

ЛАТГИПРОПРОМ

Копировал Формат А4

Поз.	Зона	Поз.	Обозначение	Наименование	Кол.	Примечание
				Документация		
А3			42.83.02.000 СБ	Сборочный чертеж		
				Детали		
А4		1	42.83.02.001	Щит	1	
А4		2	42.08.02.201	Фланец	1	
А4		3	42.08.02.202	Фланец	1	
А4		4	42.08.02.203	Прокладка	2	
А4		5	42.08.02.204	Стекло	1	
Б4		6	42.83.02.002	Навес		
				3 ГОСТ 19903-74 Лист Вст3кп4 ГОСТ 16523-70	2	0,46кг
				Стандартные изделия		
		7		Болт М8х28.46 ГОСТ 7798-70	4	

Инв.№ подл. | Подп. и дата | Взам.инв.№ | Инв.№ дубл. | Подп. и дата

42.83.02.000

Дверца

Лит	Лист	Листов
		1

ЛАТГИПРОПРОМ

Копировал Формат А4

42.83.02.000 СБ

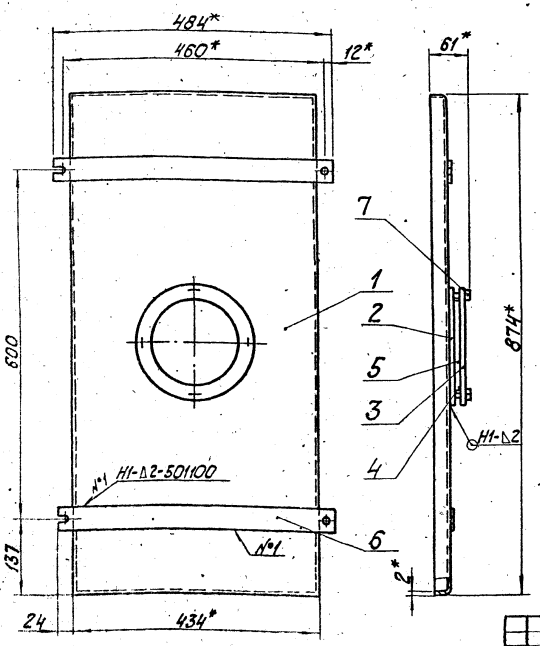

Поз. 6 ✓ (✓)
М 1:2

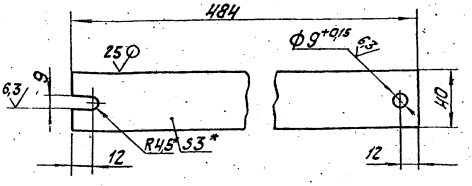

1. * Размеры для справок.
2. $\pm\frac{IT14}{2}$.
3. Сварные швы по ГОСТ 5264-80.
4. Грунтовать грунтом ХС-010 по ГОСТ 9355-81.

Изм.	Лист	№ докум.	Подп.	Дата
Разраб.		Михайлов		
Пров.		Богданов		
Т. контр.				
Н. контр.		Колмец		
Утв.				

42.83.02.000 СБ

Дверца

Лит	Масса	Масштаб
	7,66	1:5

Лист Листов 1

ЛАТГИПРОПРОМ

 Копировал Формат А3

42.83.02.001

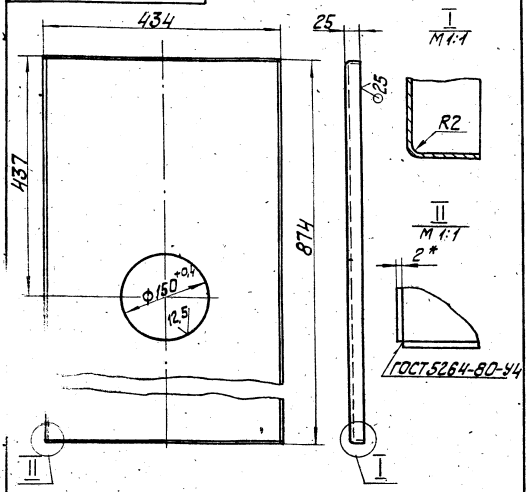

1. * Размер для справок.
2. $\pm \frac{IT14}{2}$.

				42.83.02.001			
Изм.	Лист	№ докум.	Подп.	Дата	Щит	Лит.	Масса 6,74	Масштаб 1:5
Разраб.		Михайлова					
Пров.		Богданова				Лист	Листов 1
Т. контр.							
Н. контр.		Колмец			Лист 2 ГОСТ 19903-74 / Вст3кп4 ГОСТ 16523-70	ЛАТГИПРОПРОМ	
Утв.							

Копировал Ку- Формат А4

42.08.02.203

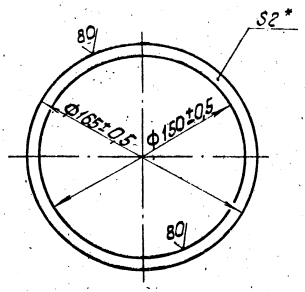

* Размер для справок.

				42.08.02.203			
Изм.	Лист	№ докум.	Подп.	Дата	Прокладка	Лит.	Масса 0,02	Масштаб 1:2
Разраб.		Богданова					
Пров.		Колмец				Лист	Листов 1
Н. контр.		Колмец			Паронит ПОН-2.0 ГОСТ 481-80	ЛАТГИПРОПРОМ	
Утв.							

Инв. № подл. | Подп. и дата | Взам. инв. № | Инв. № дубл. | Подп. и дата

Копировал Ку- Формат А4

42.08.02.202

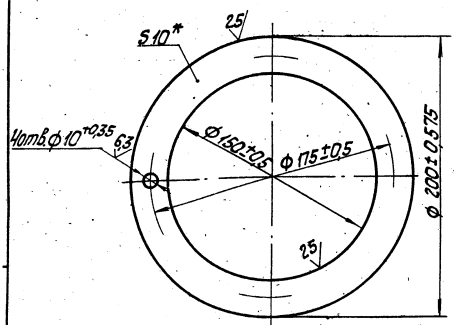

* Размер для справок.

				42.08.02.202			
Изм.	Лист	№ докум.	Подп.	Дата	Фланец	Лит.	Масса 1,08	Масштаб 1:2
Разраб.		Богданова					
Пров.		Колмец				Лист	Листов 1
Н. контр.		Колмец			Лист 10 ГОСТ 19903-74 / Вст3кп4 ГОСТ 14637-79	ЛАТГИПРОПРОМ	
Утв.							

Формат А4

42.08.02.201

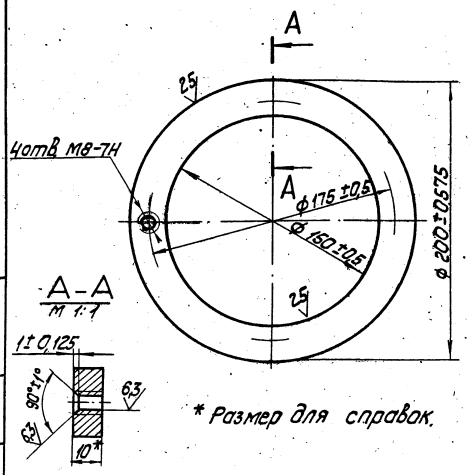

* Размер для справок.

				42.08.02.201			
Изм.	Лист	№ докум.	Подп.	Дата	Фланец	Лит.	Масса 1,08	Масштаб 1:2
Разраб.		Богданова					
Пров.		Колмец				Лист	Листов 1
Н. контр.		Колмец			Лист 10 ГОСТ 19903-74 / Вст3кп4 ГОСТ 14637-79	ЛАТГИПРОПРОМ	
Утв.							

Инв. № подл. | Подп. и дата | Взам. инв. № | Инв. № дубл. | Подп. и дата

24513-04 20 Копировал Ку- Формат А4

42.08.02.204

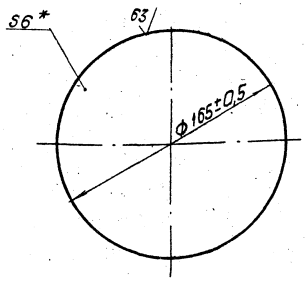

* Размер для справок.

Изм.	Лист	№ докум.	Подп.	Дата	42.08.02.204			
Разраб.		Богданова			Стекло	Лит.	Масса	Масштаб
Пров.		Колмец					0,35	1:2
Н. контр.		Колмец			Стекло оконное 1-6 ГОСТ 111-78	Лист	Листов 1	
Утв.						ЛАТГИПРОПРОМ		

Копировал Формат А4

Форм.	Зона	Поз.	Обозначение	Наименование	Кол.	Примечание
				Документация		
А4			42.83.03.000 СБ	Сборочный чертеж		
				Детали		
А4		1	42.83.03.001	Пластина		
Б4		2	42.83.03.002	Отражатель		
				Лист 1 ГОСТ 19903-74 / ВСт3кп4 ГОСТ 16523-70		
				1290±1,55×15±0,215 мм	2	0,15 кг

Изм.	Лист	№ докум.	Подп.	Дата	42.83.03.000			
Разраб.		Михайлова			Пластина	Лит.	Лист	Листов 1
Пров.		Богданова				ЛАТГИПРОПРОМ		
Н. контр.		Колмец						
Утв.								

Инв. № подл. | Подп. и дата | Взам. инв. № | Инв. № дубл. | Подп. и дата

Копировал Формат А4

42.83.03.000 СБ

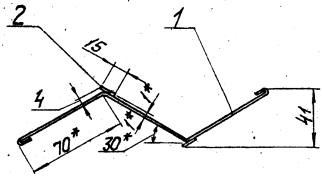

ГОСТ 15878-79-Н1-кт-5

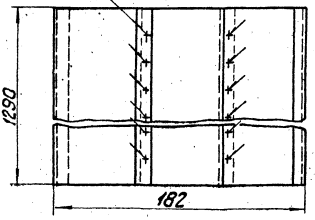

1. * Размеры для справок.
2. $\pm \frac{IT14}{2}$.
3. Обработка поверхностей реза деталей Б4 $\overset{25}{\surd}$.
4. Грунтовать грунтом ХС-010 по ГОСТ 9355-81.

Изм.	Лист	№ докум.	Подп.	Дата	42.83.03.000 СБ			
Разраб.		Михайлова			Пластина	Лит.	Масса	Масштаб
Пров.		Богданова					2,63	1:2
Т. контр.						Лист	Листов 1	
Н. контр.		Колмец				ЛАТГИПРОПРОМ		
Утв.								

Копировал Формат А4

42.83.03.001

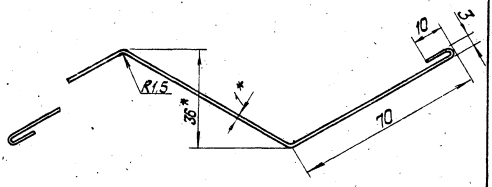

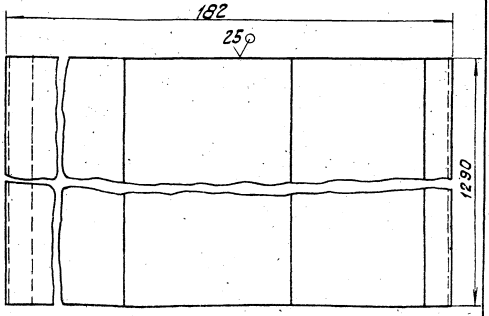

1. * Размеры для справок.
2. $\pm \frac{IT14}{2}$.

Изм.	Лист	№ докум.	Подп.	Дата	42.83.03.001			
Разраб.		Михайлова			Пластина	Лит.	Масса	Масштаб
Пров.		Богданова					2,33	1:1
Т. контр.						Лист	Листов 1	
Н. контр.		Колмец			Лист 1 ГОСТ 19903-74 / ВСт3кп4 ГОСТ 16523-70	ЛАТГИПРОПРОМ		
Утв.								

Инв. № подл. | Подп. и дата | Взам. инв. № | Инв. № дубл. | Подп. и дата

24513-04 01

Копировал Формат А4

42.83.04.000 СБ

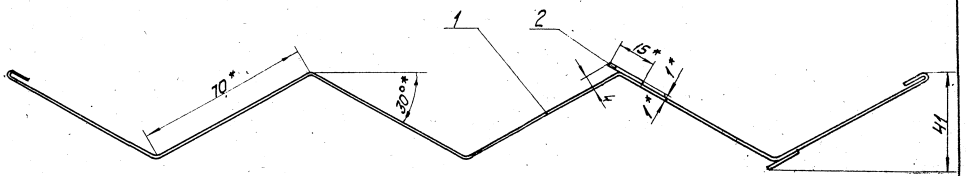

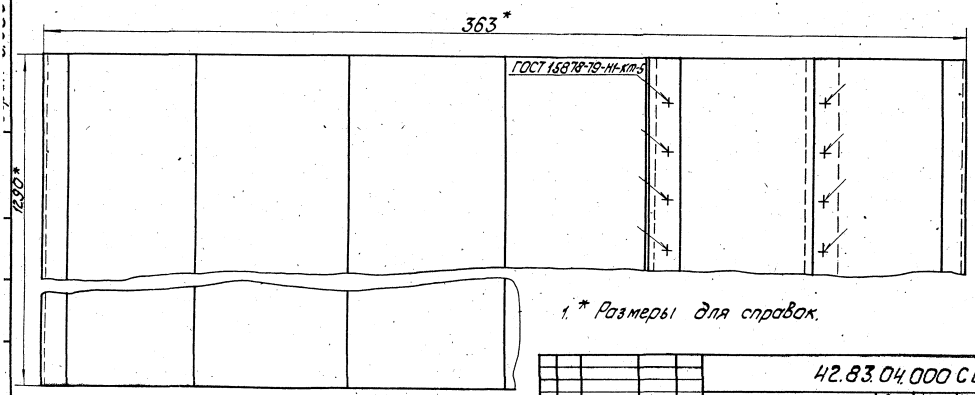

1.* Размеры для справок.

2. $\pm\frac{IT14}{2}$.

3. Обработка поверхностей реза деталей БУ $\overset{25}{\nabla}$.

4. Грунтовать грунтом ХС-010 по ГОСТ 9355-81.

Изм.	Лист	№ докум.	Подп.	Дата	42.83.04.000 СБ			
Разраб.		Михайлова			Пластина	Лит.	Масса 4,76	Масштаб 1:1
Пров.		Богданова				Лист	Листов 1	
Т.контр.						ЛАТГИПРОПРОМ		
Н.контр.		Колмец						
Утв.								

Копировал

Формат А3

42.83.04.001

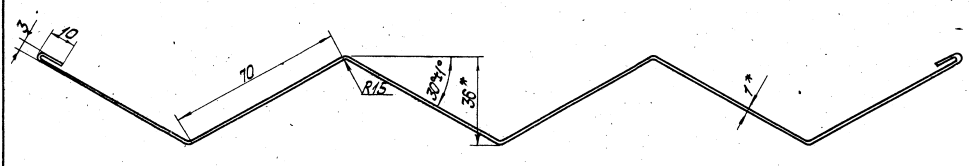

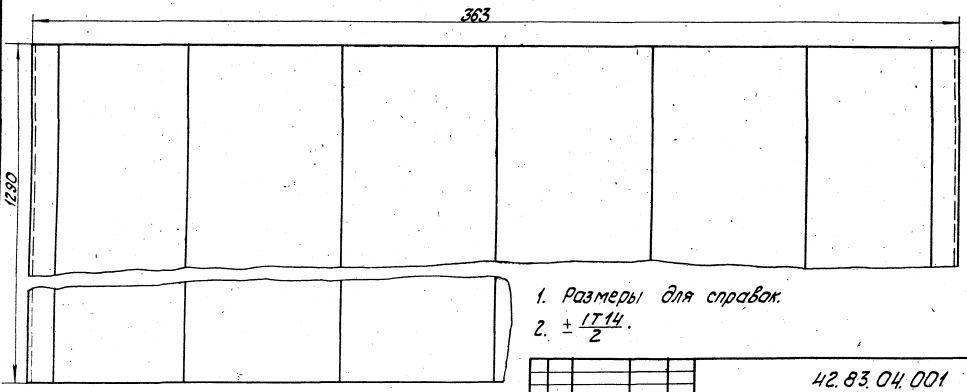

1. Размеры для справок.

2. $\pm\frac{IT14}{2}$.

Изм.	Лист	№ докум.	Подп.	Дата	42.83.04.001			
Разраб.		Михайлова			Пластина	Лит.	Масса 4,46	Масштаб 1:1
Пров.		Богданова				Лист	Листов 1	
Т.контр.								
Н.контр.		Колмец			Лист 1 ГОСТ 19903-74 / ВСт3кп4 ГОСТ 16523-70	ЛАТГИПРОПРОМ		
Утв.								

24513-04 22 Копировал

Формат А3

Формат	Зона	Поз.	Обозначение	Наименование	Кол.	Примечание
				Документация		
А3			42.83.04.000 СБ	Сборочный чертеж		
				Детали		
А3		1	42.83.04.001	Пластина	1	
Б4		2	42.83.04.002	Отражатель		
				Лист 1 ГОСТ 19903-74 / ВСт3кп4 ГОСТ 16523-70		
				1290±1,55×15±0,215 мм	2	0,15 кг

Изм.	Лист	№ докум.	Подп.	Дата
Разраб.		Михайлова		
Пров.		Богданова		
Н. контр.		Колмец		
Утв.				

42.83.04.000

Пластина

Лит.	Лист	Листов
		1

ЛАТГИПРОПРОМ

Копировал: Ф.Б. Формат А4

Формат	Зона	Поз.	Обозначение	Наименование	Кол.	Примечание
				Документация		
А3			42.02.06.000 СБ	Сборочный чертеж		
				Детали		
А3		1	42.02.06.001	Корпус	1	
А4		2	42.02.06.002	Дозатор	1	
А4		3	42.02.06.003	Штифт	1	

Взам. инв. № | Инв. № дубл. | Подп. и дата

Изм.	Лист	№ докум.	Подп.	Дата
Разраб.		Богданова		
Пров.		Колмец		
Н. контр.		Колмец		
Утв.				

42.02.06.000

Форсунка

Лит.	Лист	Листов
		1

ЛАТГИПРОПРОМ

Копировал: Ф.Б. Формат А4

42.02.06.000 СБ

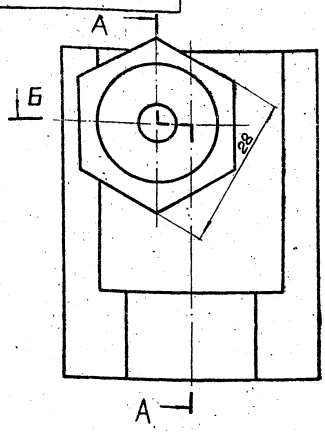

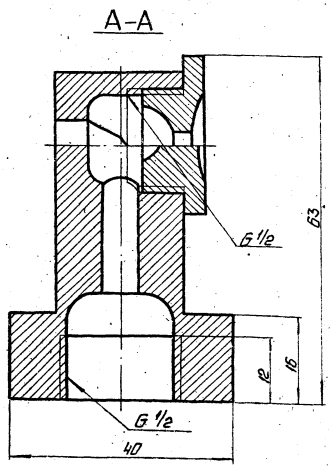

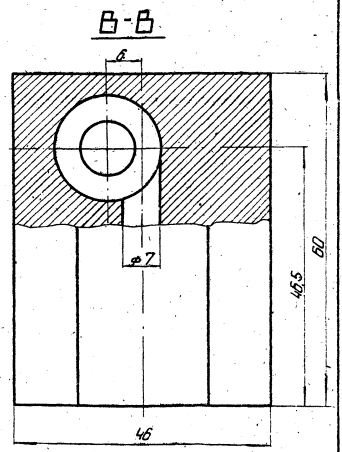

Размеры для справок.

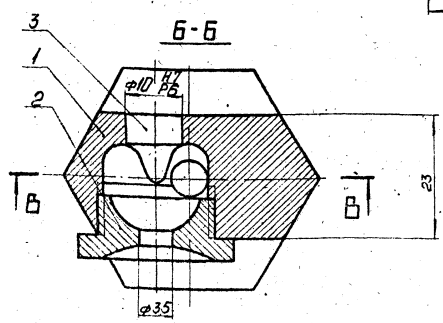

42.02.06.000 СБ

Изм.	Лист	№ докум.	Подп.	Дата
Разраб.		Богданова		
Пров.		Колмец		
Н. контр.		Колмец		
Утв.				

Форсунка

Лит.	Масса	Масштаб
	0,64	2:1

Лист | Листов 1

ЛАТГИПРОПРОМ

Копировал: Ф.Б. 24513-04 23 Формат А3

42.02.06.001

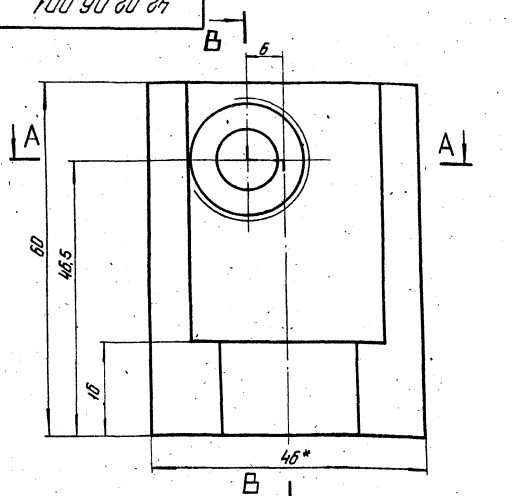

1. * Размеры для справок.
2. ± IT14/2
3. Материал заменитель: шестигранник 40 ГОСТ 8560-78 / 45-б-ГОСТ 1050-74 и покрытие Ц6-9 фос.

Изм.	Лист	№ докум.	Подп.	Дата	42.02.06.001		
Разраб.		Богданова			Корпус	Литер.	Масса	Масштаб
Пров.		Колмец					0,8	2:1
Т.контр.						Лист	Листов 1
Н.контр.		Колмец			Прокат Б53 т.ш. НИ-40 ГОСТ 2060-73	ЛАТГИПРОПРОМ	
Утв.					Копировал	Формат А3	

42.02.06.002

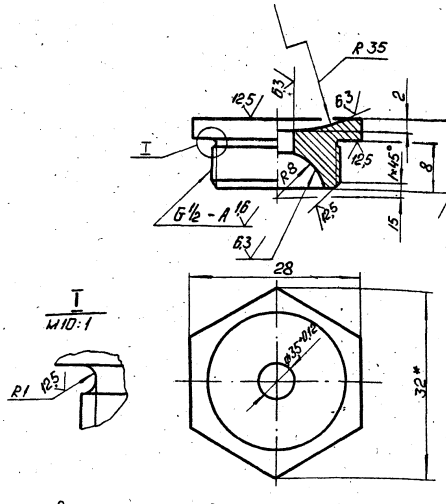

1. * Размеры для справок.
2. ± IT14/2
3. Материал заменитель шестигранник 28 ГОСТ 8560-78 / 45-б-ГОСТ 1050-74 и покрытие Ц6-9 фос.

Изм.	Лист	№ докум.	Подп.	Дата	42.02.06.002		
Разраб.		Богданова			Дозатор	Литер.	Масса	Масштаб
Пров.		Колмец					0,033	2:1
Т.контр.						Лист	Листов 1
Н.контр.		Колмец			Прокат Б53 т.ш. НИ-28 ГОСТ 2060-73	ЛАТГИПРОПРОМ	
Утв.					Копировал	Формат А4	

42.02.06.003

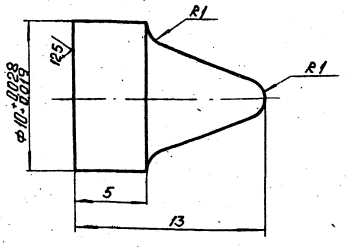

1. Материал заменитель: Круг 12-В-ГОСТ 2590-88 / Ст3 ГОСТ 535-88 и покрытие Ц6-9 фос.
2. ± IT14/2

Изм.	Лист	№ докум.	Подп.	Дата	42.02.06.003		
Разраб.		Богданова			Штифт	Литер.	Масса	Масштаб
Пров.		Колмец					0,006	5:1
Т.контр.						Лист	Листов 1
Н.контр.		Колмец			Прокат Б53 кр. Н.НИ-12 ГОСТ 2060-73	ЛАТГИПРОПРОМ	
Утв.					Копировал	Формат А4	

Инв.№ подл. | Подп. и дата | Взам. инв.№ | Инв.№ дубл. | Подп. и дата

gost.e-ecolog.ru