Типовая документация на конструкции,
изделия и узлы зданий и сооружений

Серия 5.903-18

Контактные тепломассообменники-подогреватели дутьевого воздуха КТМО-ПДВ к котлам

Выпуск 2

Контактный тепломассообменник КТМО-10 ПДВ

Рабочие чертежи

Разработаны
проектным институтом
„Латгипропром"
Гл.инж.института В.Архипов
Гл.инж.проекта Н.Кириллова

Утверждено и введено в действие с 01.01.91г.
ГПКИИ „СантехНИИпроект" Госстроя СССР
Протокол от 17.07.1990г. №5.

gost.e-ecolog.ru

© ЦИТП Госстроя СССР, 1991

Содержание альбома

Обозначение	Наименование	стр.	Обозначение	Наименование	стр.
			42.02.06.001	Корпус	21
Воздухонагреватель КТМО-10ПДВ			42.02.06.003	Шпифт	
			42.82.02.000	Крышка	
42.83.00.000	Воздухонагреватель КТМО-10ПДВ	3	42.82.02.000СБ	Крышка	22
42.83.00.000ВС	Воздухонагреватель КТМО-10ПДВ. Ведомость спецификаций.		42.82.02.001	Ручка	
			42.82.03.000	Крышка	
42.83.00.000СБ	Воздухонагреватель КТМО-10ПДВ	4	42.82.03.000СБ	Крышка	
42.82.00.001	Прокладка	5			
42.82.00.002	Прокладка				
42.83.00.001	Фланец	6			
42.08.02.202	Фланец				
42.08.02.203	Прокладка				
42.08.02.204	Стекло				
42.83.03.002	Прокладка	7			
42.83.00.003	Болт откидной				
42.83.00.004	Ось				
42.83.01.100	Корпус				
42.83.01.100СБ	Корпус	8			
42.83.01.008	Патрубок	9			
42.83.01.001	Стенка боковая	10			
42.83.01.002	Стенка задняя				
42.83.01.003	Стенка передняя				
42.83.01.004	Стенка боковая	11			
42.83.01.005	Стенка				
42.83.01.006	Дно				
42.83.01.007	Фланец				
42.83.01.009	Заглушка	12			
42.08.02.201	Фланец				
42.83.01.011	Петля				
42.82.01.200	Фланец				
42.82.01.200СБ	Фланец	13			
42.82.01.300	Фланец				
42.82.01.300СБ	Фланец				
42.82.01.400	Гребенка				
42.82.01.400СБ	Гребенка	14			
42.83.01.100	Коллектор				
42.83.01.200	Коллектор				
42.83.01.100СБ	Коллектор	15			
42.83.01.101	Труба				
42.83.01.102	Труба				
42.83.01.200СБ	Коллектор	16			
42.83.01.201	Труба				
42.83.01.202	Труба				
42.83.02.000	Дверца	17			
42.83.02.000СБ	Дверца				
42.83.02.001	Щит				
42.83.03.000	Пластина	18			
42.83.03.000СБ	Пластина				
42.83.03.001	Пластина				
42.83.04.000	Пластина				
42.83.04.000СБ	Пластина	19			
42.83.04.001	Пластина				
42.02.06.000	Форсунка	20			
42.02.06.000СБ	Форсунка				
42.02.06.002	Дозатор				

Форм	Зона	Поз.	Обозначение	Наименование	Кол.	Примечание
				ДОКУМЕНТАЦИЯ		
*			42.83.00.000 СБ	Сборочный чертеж		*) А2; А3
А3			42.83.00.000 ВС	Ведомость спецификаций		
				СБОРОЧНЫЕ ЕДИНИЦЫ		
А4		1	42.83.01.000	Корпус	1	
А4		2	42.83.02.000	Дверца	8	
А4		3	42.83.03.000	Пластина	23	
А4		4	42.83.04.000	Пластина	23	
А4		5	42.02.06.000	Форсунка	56	
А4		6	42.82.02.000	Крышка	1	
А4		7	42.82.03.000	Крышка	1	
				ДЕТАЛИ		
А4		8	42.82.00.001	Прокладка	1	
А4		9	42.82.00.002	Прокладка	1	
А4		10	42.83.00.001	Фланец	1	
А4		11	42.08.02.202	Фланец	2	
А4		12	42.08.02.203	Прокладка	4	
А4		13	42.08.02.204	Стекло	2	
А4		14	42.83.00.002	Прокладка	2	
А4		15	42.83.00.003	Болт откидной	8	
А4		16	42.83.00.004	Ось	8	
А4		17	42.83.00.005	Сетка		
				Сетка 20×2,0; ГОСТ 5336-80		
				420±0,775×620±0,875 мм	1	0,7 кг
				СТАНДАРТНЫЕ ИЗДЕЛИЯ		
				Болты по ГОСТ 7798-70		
		18		М6×20.46	14	
		19		М8×20.46	34	
		20		М8×25.46	8	
				Гайки по ГОСТ 5915-70		
		21		М6.5	14	
		22		М8.5	46	
		23		Гайка М8.35 ГОСТ 30327-76	4	
		24		Шплинт 2×12 ГОСТ 397-79	16	

Инв.№ подл. | Подпись и дата | Взам. инв.№ | Инв.№ дубл. | Подпись и дата

Изм.	Лист	№ докум.	Подп.	Дата	42.83.00.000		
Разраб.		Богданова			Воздухоподогреватель КТМО-10ПДВ	Лит.	Лист 1 / Листов 2
Пров.		Колмец					
Н. контр.		Колмец			ЛАТГИПРОПРОМ		
Утв.							

Копировал Формат А4

Изм.	Лист	№ докум.	Подп.	Дата	42.83.00.000	Лист 2

Копировал Формат А4

№ строки	Обозначение	Наименование	Куда входит: Обозначение	Кол.	Общее кол.	Примечание
1	42.83.00.000	КТМО-10ПДВ				
2	42.83.01.000	Корпус	42.83.00.000	1	1	
3	42.82.01.200	Фланец	42.83.01.000	1	1	
4	42.82.01.300	Фланец	42.83.01.000	1	1	
5	42.82.01.400	Гребенка	42.83.01.000	8	8	
6	42.83.01.100	Коллектор	42.83.01.000	1	1	
7	42.83.01.200	Коллектор	42.83.01.000	2	2	
8	42.83.02.000	Дверца	42.83.00.000	2	2	
9						
10	42.83.03.000	Пластина	42.83.00.000	23	23	
11	42.83.04.000	Пластина	42.83.00.000	23	23	
12	42.02.06.000	Форсунка	42.83.00.000	56	56	
13	42.82.02.000	Крышка	42.83.00.000	1	1	
14	42.82.03.000	Крышка	42.83.00.000	1	1	

Изм.	Лист	№ докум.	Подп.	Дата	42.83.00.000 ВС		
Разраб.		Богданова			Воздухоподогреватель КТМО-10 ПДВ	Лит.	Лист 1 / Листов 1
Пров.		Колмец					
Н. контр.		Колмец			Ведомость спецификаций	ЛАТГИПРОПРОМ	
Утв.		Попов					

24513-03 4 Копировал Формат А3

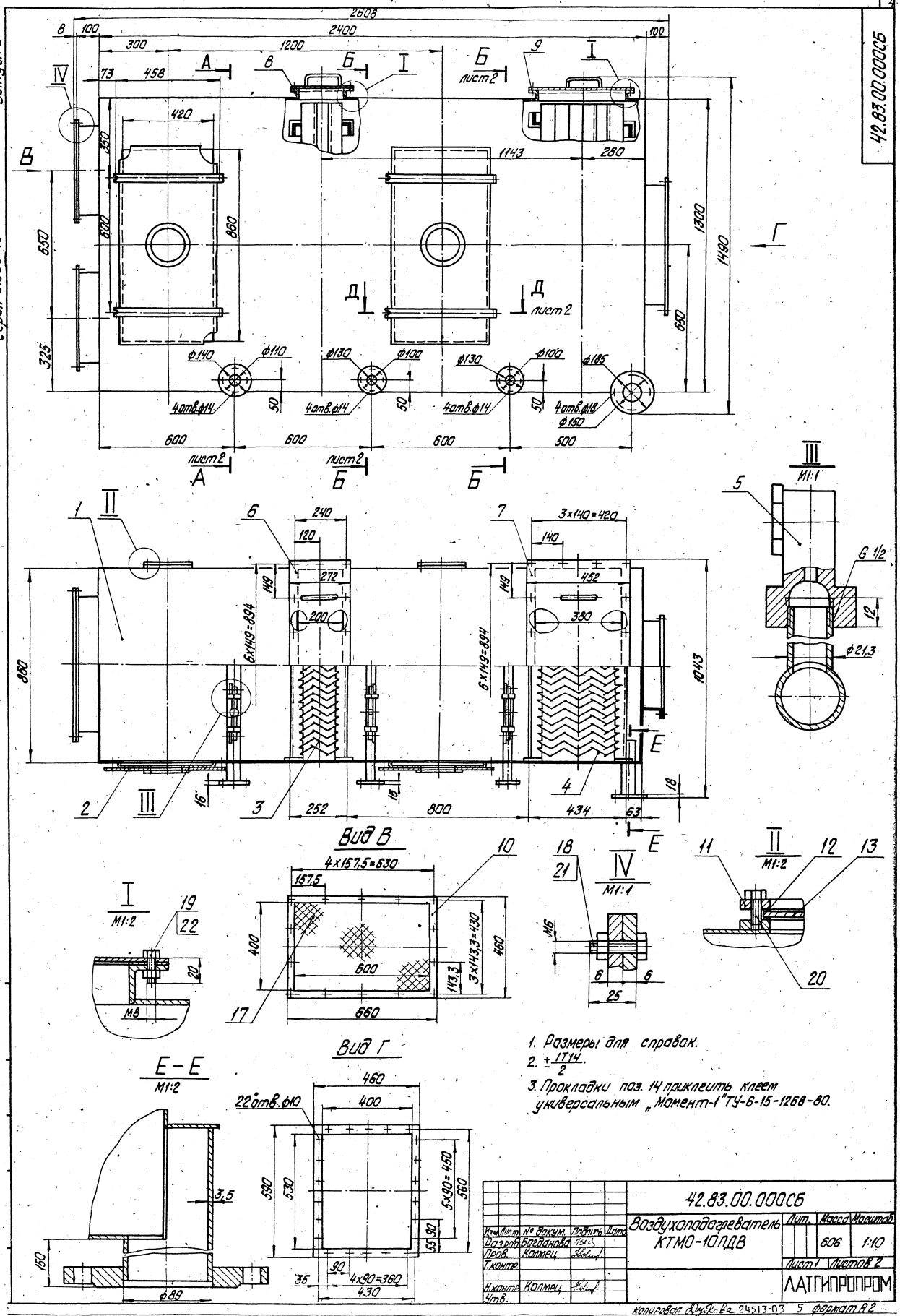

1. Размеры для справок.
2. $\pm\frac{IT14}{2}$.
3. Прокладки поз. 14 приклеить клеем универсальным „Момент-1" ТУ-6-15-1268-80.

Изм.	Лист	№ докум.	Подпись	Дата	42.83.00.000СБ		
Разраб.		Богданова			Воздухоподогреватель КТМО-10ПДВ	Лит.	Масса 606	Масштаб 1:10
Пров.		Колмец				Лист 1	Листов 2
Т.контр.						ЛАТГИПРОПРОМ	
Н.контр.		Колмец					
Утв.							

Копировал Дубкова 24513-03 5 формат А2

42.83.00.000СБ

А–А лист 1

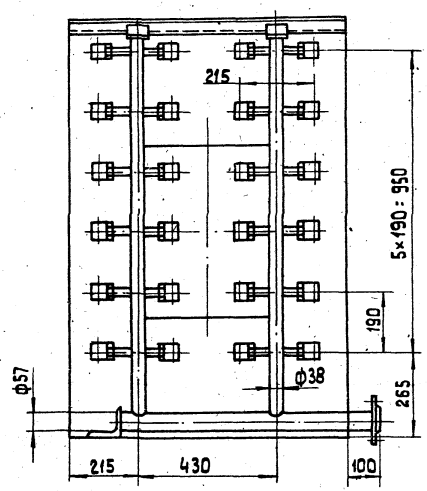

Б–Б лист 1

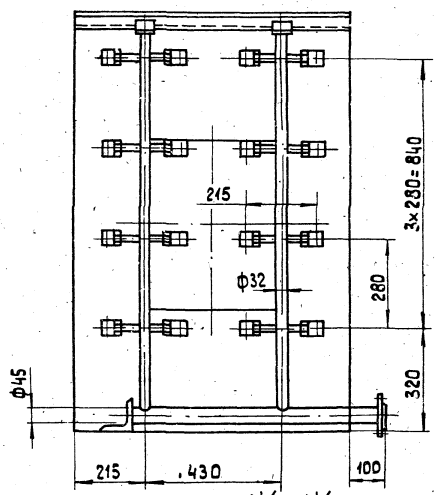

Ж–Ж

М1:1

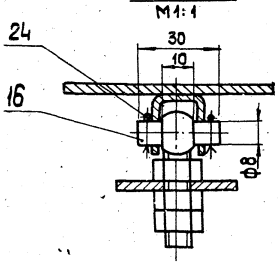

Д–Д лист 1

М1:2

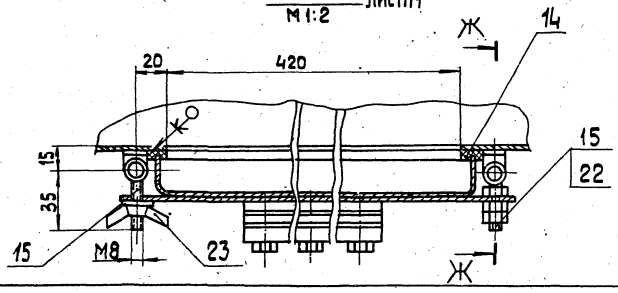

Изм.	Лист	№ докум.	Подп.	Дата	42.83.00.000 СБ	Лист 2

Копировал 38 Формат А3

42.82.00.002

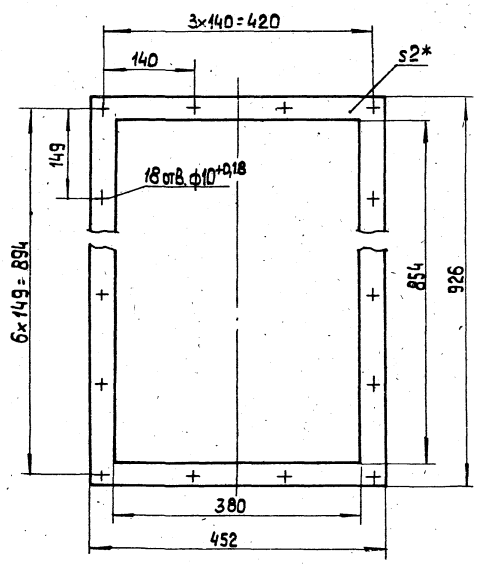

1.* Размер для справок.

2. $\frac{\pm IT14}{2}$.

Изм.	Лист	№ докум.	Подп.	Дата	42.82.00.002			
Разраб.		Михайлова			Прокладка	Лит.	Масса 0,37	Масштаб 1:5
Пров.		Богданова				Лист	Листов 1	
Т. контр.					Паронит ПОН-2,0 ГОСТ 481-80	ЛАТГИПРОПРОМ		
Н. контр.		Колмец						
Утв.								

Копировал 38 Формат А4

42.82.00.001

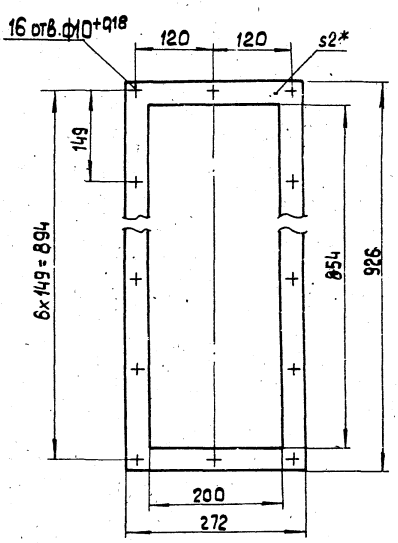

1.* Размер для справок.

2. $\frac{\pm IT14}{2}$.

Изм.	Лист	№ докум.	Подп.	Дата	42.82.00.001			
Разраб.		Михайлова			Прокладка	Лит.	Масса 0,32	Масштаб 1:5
Пров.		Богданова				Лист	Листов 1	
Т. контр.					Паронит ПОН-2,0 ГОСТ 481-80	ЛАТГИПРОПРОМ		
Н. контр.		Колмец						
Утв.								

Инв. № подл. | Подп. и дата | Взам. инв. № | Инв. № дубл. | Подп. и дата

Копировал 38 24513-03 6 Формат А4

42.83.00.001

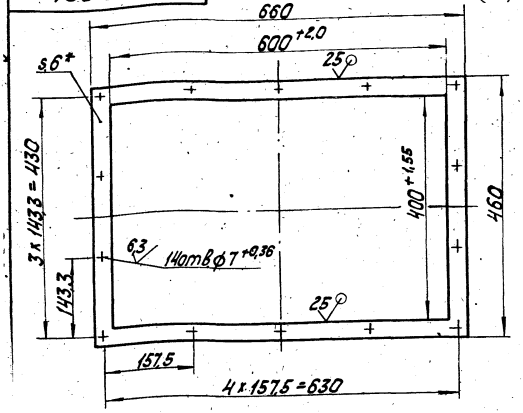

1. * Размер для справок.
2. ± IT14/2.

Изм. Лист № докум. Подп. Дата	42.83.00.001				
Разраб. Михайлова	Фланец	Лит.	Масса	Масштаб	
Пров. Богданова			3,0	1:5	
Н.контр.		Лист 6 ГОСТ 19903-74	Лист	Листов 1	
Утв. Колмец		Вст3сп2 ГОСТ 14637-79	ЛАТГИПРОПРОМ		

Инв. № подл. | Подп. и дата | Взам. инв. № | Инв. № дубл. | Подп. и дата

Формат А4

42.08.02.202

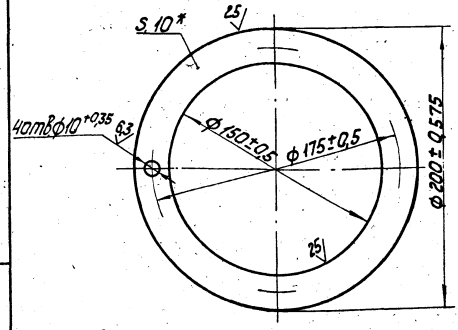

* Размер для справок.

Изм. Лист № докум. Подп. Дата	42.08.02.202				
Разраб. Богданова	Фланец	Лит.	Масса	Масштаб	
Пров. Колмец			1,08	1:2	
Н.контр. Колмец		Лист 10 ГОСТ 19903-74	Лист	Листов 1	
Утв.		Вст3сп3 ГОСТ 14637-79	ЛАТГИПРОПРОМ		

Инв. № подл. | Подп. и дата | Взам. инв. № | Инв. № дубл. | Подп. и дата

Копировал

Формат А4

42.08.02.203

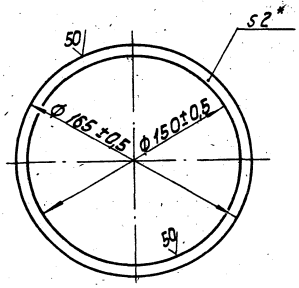

* Размер для справок.

Изм. Лист № докум. Подп. Дата	42.08.02.203				
Разраб. Богданова	Прокладка	Лит.	Масса	Масштаб	
Пров. Колмец			0,02	1:2	
Н.контр. Колмец		Паронит ПОН-2,0	Лист	Листов 1	
Утв.		ГОСТ 481-80	ЛАТГИПРОПРОМ		

Инв. № подл. | Подп. и дата | Взам. инв. № | Инв. № дубл. | Подп. и дата

Копировал

Формат А4

42.08.02.204

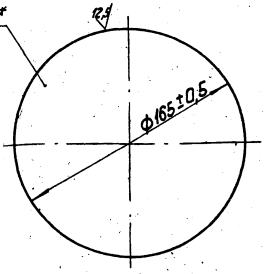

* Размер для справок.

Изм. Лист № докум. Подп. Дата	42.08.02.204				
Разраб. Богданова	Стекло	Лит.	Масса	Масштаб	
Пров. Колмец			0,35	1:2	
Н.контр. Колмец		Стекло оконное	Лист	Листов 1	
Утв.		1-6 ГОСТ 111-78	ЛАТГИПРОПРОМ		

Инв. № подл. | Подп. и дата | Взам. инв. № | Инв. № дубл. | Подп. и дата

Копировал

Формат А4

42.83.00.004

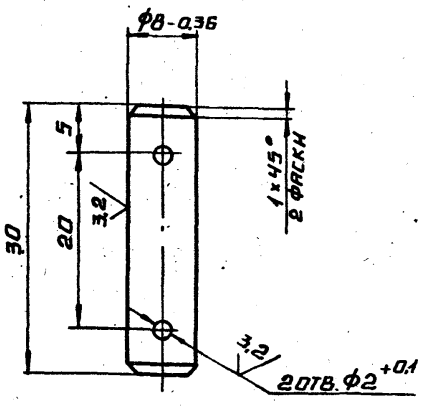

1.* РАЗМЕРЫ ДЛЯ СПРАВОК.

2. $\pm \frac{IT14}{2}$.

ИЗМ.	ЛИСТ	№ ДОКУМ.	ПОДП.	ДАТА
РАЗРАБ.		МИХАЙЛОВА		
ПРОВ.		БОГДАНОВА		
Т.КОНТР.				
Н.КОНТР.		КОЛМЕЦ		
УТВ.				

	ЛИТ.	МАССА	МАСШТАБ
ОСЬ		0,012	2:1
	ЛИСТ	ЛИСТОВ 1	
КРУГ 10-В-ГОСТ2590-88 / СТ3КП4-II-ГОСТ535-88	ЛАТГИПРОПРОМ		

КОПИРОВАЛ А4 ФОРМАТ А4

42.83.00.003

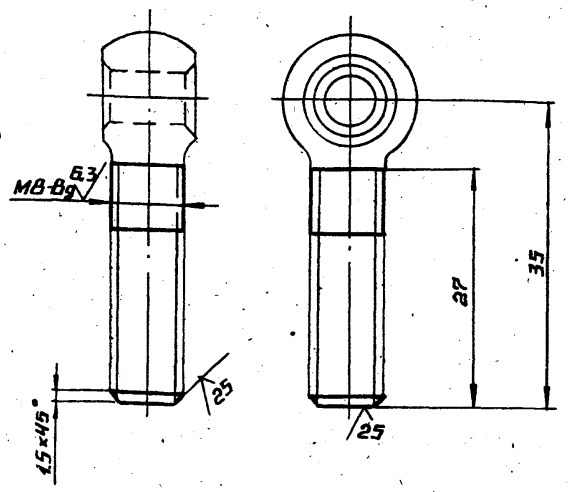

$\pm \frac{IT14}{2}$

ИНВ.№ ПОДЛ. | ПОДПИСЬ И ДАТА | ВЗАМ. ИНВ.№ | ИНВ.№ ДУБЛ. | ПОДПИСЬ И ДАТА

ИЗМ.	ЛИСТ	№ ДОКУМ.	ПОДП.	ДАТА
РАЗРАБ.		МИХАЙЛОВА		
ПРОВ.		БОГДАНОВА		
Т.КОНТР.				
Н.КОНТР.		КОЛМЕЦ		
УТВ.				

	ЛИТ.	МАССА	МАСШТАБ
БОЛТ ОТКИДНОЙ		0,018	2:1
	ЛИСТ	ЛИСТОВ 1	
ЗАГОТОВКА БОЛТ 7002-0562У ГОСТ 14724-69	ЛАТГИПРОПРОМ		

КОПИРОВАЛ А4 ФОРМАТ А4

42.83.00.002

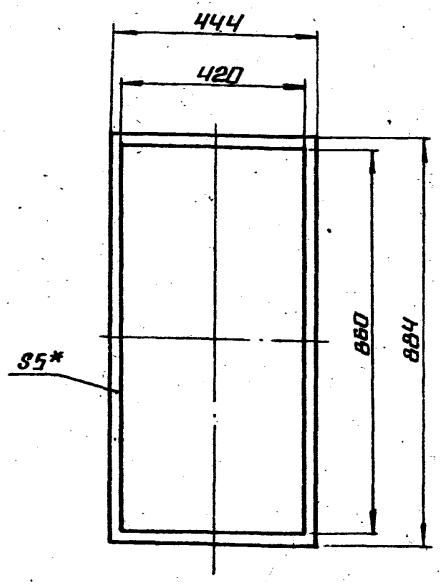

1.* РАЗМЕР ДЛЯ СПРАВОК.

2. $\pm \frac{IT16}{2}$.

ИЗМ.	ЛИСТ	№ ДОКУМ.	ПОДП.	ДАТА
РАЗРАБ.		МИХАЙЛОВА		
ПРОВ.		БОГДАНОВА		
Т.КОНТР.				
Н.КОНТР.		КОЛМЕЦ		
УТВ.				

	ЛИТ.	МАССА	МАСШТАБ
ПРОКЛАДКА		0,2	1:10
	ЛИСТ	ЛИСТОВ 1	
ПЛАСТИНА I, ЛИСТ ТМКЩ-М-5-9.9 ГОСТ 7338-77	ЛАТГИПРОПРОМ		

КОПИРОВАЛ А4 ФОРМАТ А4

ФОРМ.	ЗОНА	ПОЗ.	ОБОЗНАЧЕНИЕ	НАИМЕНОВАНИЕ	КОЛ.	ПРИМЕЧАНИЕ
				ДОКУМЕНТАЦИЯ		
*			42.83.01.000 СБ	СБОРОЧНЫЙ ЧЕРТЕЖ		*) А2; А3
				СБОРОЧНЫЕ ЕДИНИЦЫ		
А4		1	42.82.01.200	ФЛАНЕЦ	1	
А4		2	42.82.01.300	ФЛАНЕЦ	1	
А4		3	42.82.01.400	ГРЕБЕНКА	8	
А4		4	42.83.01.100	КОЛЛЕКТОР	1	
А4		5	42.83.01.200	КОЛЛЕКТОР	2	
				ДЕТАЛИ		
А4		6	42.83.01.001	СТЕНКА БОКОВАЯ	1	
А4		7	42.83.01.002	СТЕНКА ЗАДНЯЯ	1	
А3		8	42.83.01.003	СТЕНКА ПЕРЕДНЯЯ	1	
А4		9	42.83.01.004	СТЕНКА БОКОВАЯ	1	
А4		10	42.83.01.005	СТЕНКА	4	
"		11	-01	СТЕНКА	2	
А4		12	42.83.01.006	ДНО	1	
А4		13	42.83.00.001	ФЛАНЕЦ	2	
А4		14	42.83.01.007	ФЛАНЕЦ	1	
А4		15	42.83.01.008	ПАТРУБОК	1	
А4		16	42.83.01.009	ЗАГЛУШКА	1	
А4		17	42.08.02.201	ФЛАНЕЦ	2	

ИНВ.№ ПОДЛ. | ПОДПИСЬ И ДАТА | ВЗАМ. ИНВ.№ | ИНВ.№ ДУБЛ. | ПОДПИСЬ И ДАТА

42.83.01.000

ИЗМ.	ЛИСТ	№ ДОКУМ.	ПОДП.	ДАТА
РАЗРАБ.		БОГДАНОВА		
ПРОВ.		КОЛМЕЦ		
Н.КОНТР.		КОЛМЕЦ		
УТВ.				

	ЛИТ.	ЛИСТ	ЛИСТОВ
КОРПУС		1	2
	ЛАТГИПРОПРОМ		

КОПИРОВАЛ А4 ФОРМАТ А4

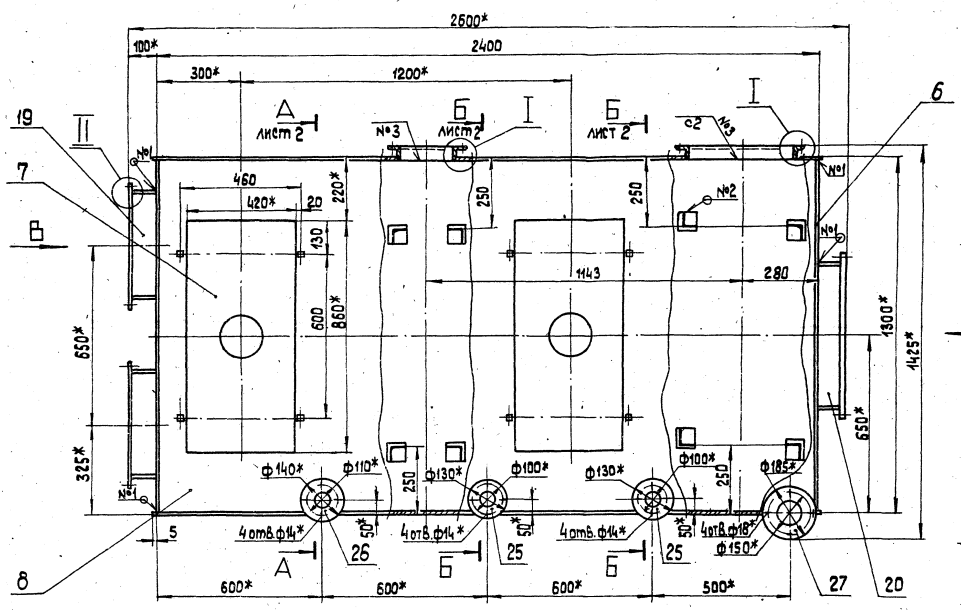

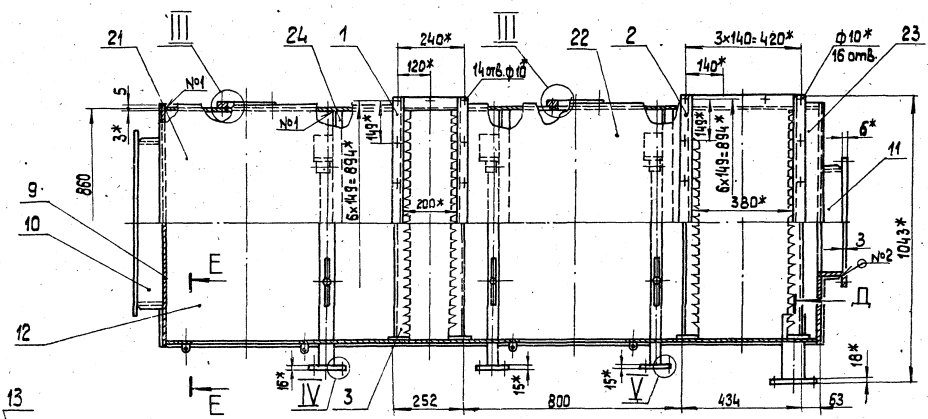

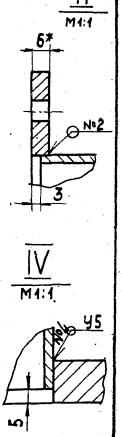

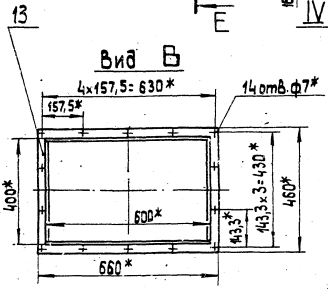

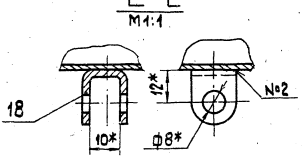

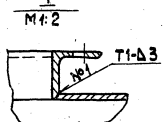

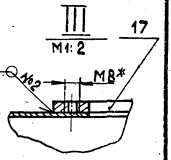

1.* Размеры для справок.
2. $\pm \frac{IT14}{2}$.
3. Обработка поверхностей реза деталей Б$\frac{Ч}{25}$
4. Сварные швы №1÷№3 по ГОСТ 5264-80; №4 по ГОСТ 16037-80
5. Соединения должны быть герметичными.
6. Грунтовать грунтом ХС-010 по ГОСТ 9355-81

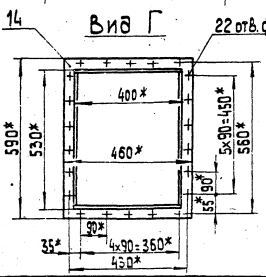

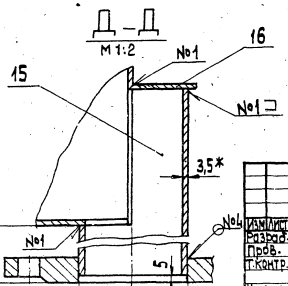

				42.83.01.000 СБ	
Изм.	Кол.уч.	№ докум.	Подп.	Дата	Корпус
Разраб.		Богданова			Лит. / Масса / Масштаб: 359 / 1:10
Пров.		Колмец			Лист / Листов 2
Т.контр.					ЛАТГИПРОПРОМ
Н.контр.		Колмец			
Утв.					

Копировал ЭР 24513-03 9 Формат А2

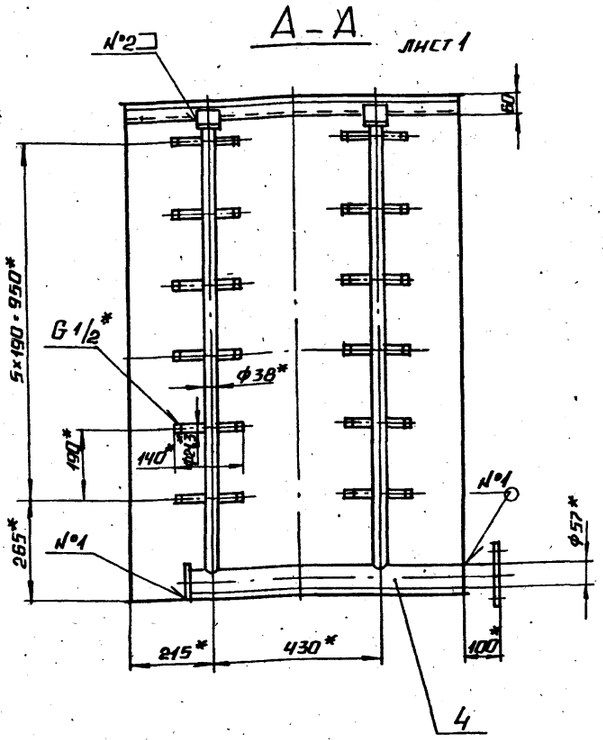

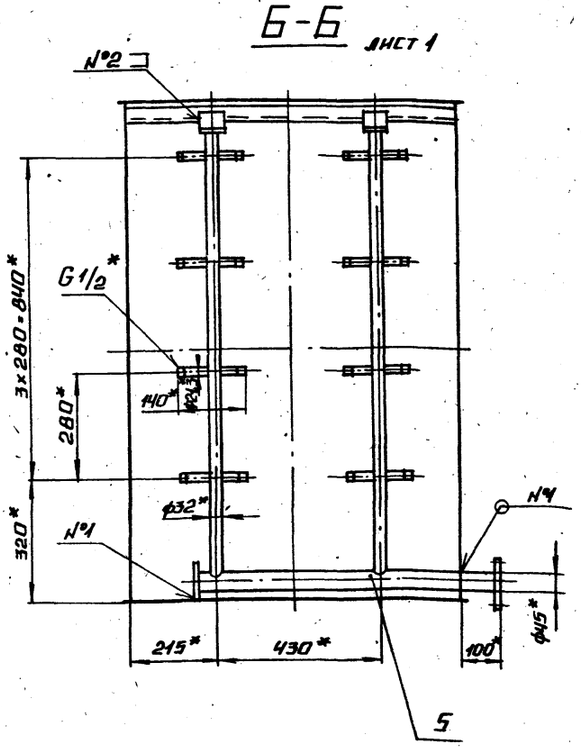

Изм.	Лист	№ докум.	Подп.	Дата	42.83.01.000 СБ	Лист 2

Копировал Формат А3

Форм	Зона	Поз.	Обозначение	Наименование	Кол.	Примечание
Б4		18	42.83.01.011	Петля	8	
Б4		19	42.83.01.012	Стенка		
				Лист 3 ГОСТ 19903-74 / ВСт3кп4 ГОСТ 16523-70		
				394-1,4×97±0,434 мм	4	4,03кг
Б4		20	42.83.01.013	Стенка		
				Лист 3 ГОСТ 19903-74 / ВСт3кп4 ГОСТ 16523-70		
				524-1,75×97±0,434 мм	2	1,2 кг
Б4		21	42.83.01.014	Крышка		
				Лист 3 ГОСТ 19903-74 / ВСт3кп4 ГОСТ 16523-70		
				879±1,15×870±1,15 мм	1	18,01кг
Б4		22	42.83.01.015	Крышка		
				Лист 3 ГОСТ 19903-74 / ВСт3кп4 ГОСТ 16523-70		
				847-2,3×870±1,15 мм	1	17,36кг
Б4		23	42.83.01.016	Крышка		
				Лист 3 ГОСТ 19903-74 / ВСт3кп4 ГОСТ 16523-70		
				92±0,435×870±1,15мм	1	1,88кг
Б4		24	42.83.01.017	Связь		
				Уголок 36×36×3-В ГОСТ 8509-86 / Ст3сп3-1 ГОСТ 535-88	3	1,41кг
				L=854-2,3 мм	3	1,41кг
				Стандартные изделия		
				Фланцы ГОСТ 12820-80		
		25		1-40-6 ст 20	2	
		26		1-50-6 ст 20	1	
		27		1-80-В ст 20	1	

Изм.	Лист	№ докум.	Подп.	Дата	42.83.01.000	Лист 2

Копировал Формат А4

42.83.01.008

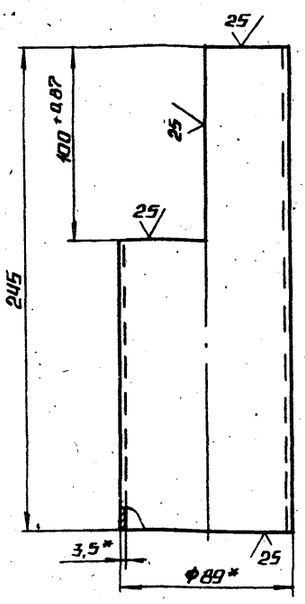

1. * Размеры для справок.
2. $\pm \frac{IT14}{2}$

Изм.	Лист	№ докум.	Подп.	Дата	42.83.01.008			
Разраб.	Михайлов				Патрубок	Лит.	Масса	Масштаб
Пров.	Богданцева						2,22	1:2
Т. контр.						Лист	Листов 1	
Н. контр.	Колмец				Труба 89×3,5 ГОСТ 10704-76 / 8-Ст3сп ГОСТ 10705-80	ЛАТГИПРОПРОМ		
УГВ.								

Инв. № подл. | Подпись и дата | Взам. инв. № | Инв. № дубл. | Подпись и дата

24513-03 10 Копировал Формат А4

42.83.01.001

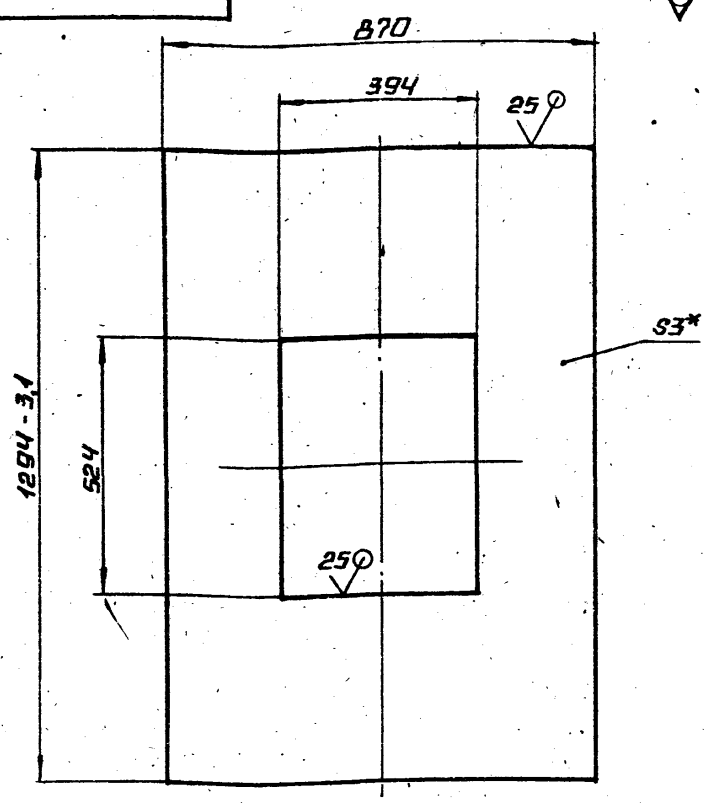

1.* РАЗМЕР ДЛЯ СПРАВОК.

2. $\pm \frac{IT14}{2}$.

				42.83.01.001		
ИЗМ.	ЛИСТ	№ ДОКУМ.	ПОДП.	ДАТА		
РАЗРАБ.		МИХАЙЛОВА			СТЕНКА БОКОВАЯ	ЛИТ. / МАССА 21,65 / МАСШТАБ 1:10
ПРОВ.		БОГДАНОВА				ЛИСТ / ЛИСТОВ 1
Т.КОНТР.						
Н.КОНТР.		КОЛМЕЦ			ЛИСТ 3 ГОСТ 19903-74 / В СТ3КП ЧГОСТ 16523-70	ЛАТГИПРОПРОМ
УТВ.						

КОПИРОВАЛ А4 ФОРМАТ А4

42.83.01.002

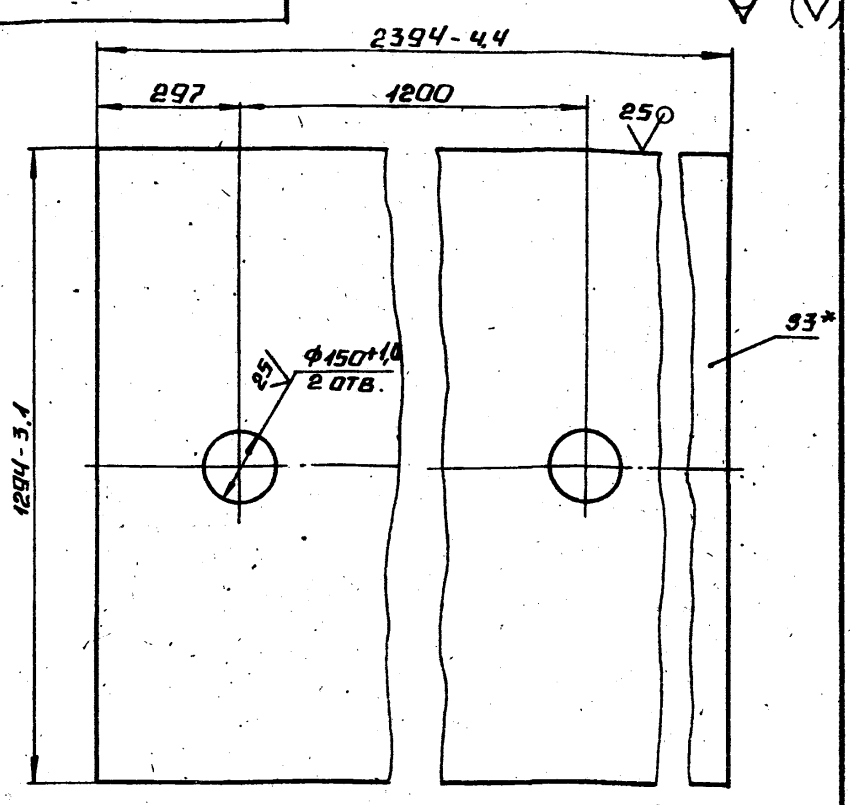

1.* РАЗМЕР ДЛЯ СПРАВОК.

2. $\pm \frac{IT14}{2}$.

				42.83.01.002		
ИЗМ.	ЛИСТ	№ ДОКУМ.	ПОДП.	ДАТА		
РАЗРАБ.		МИХАЙЛОВА			СТЕНКА ЗАДНЯЯ	ЛИТ. / МАССА 72,12 / МАСШТАБ 1:10
ПРОВ.		БОГДАНОВА				ЛИСТ / ЛИСТОВ 1
Т.КОНТР.						
Н.КОНТР.		КОЛМЕЦ			ЛИСТ 3 ГОСТ 19903-74 / В СТ3КП ЧГОСТ 16523-70	ЛАТГИПРОПРОМ
УТВ.						

КОПИРОВАЛ А4 ФОРМАТ А4

42.83.01.003

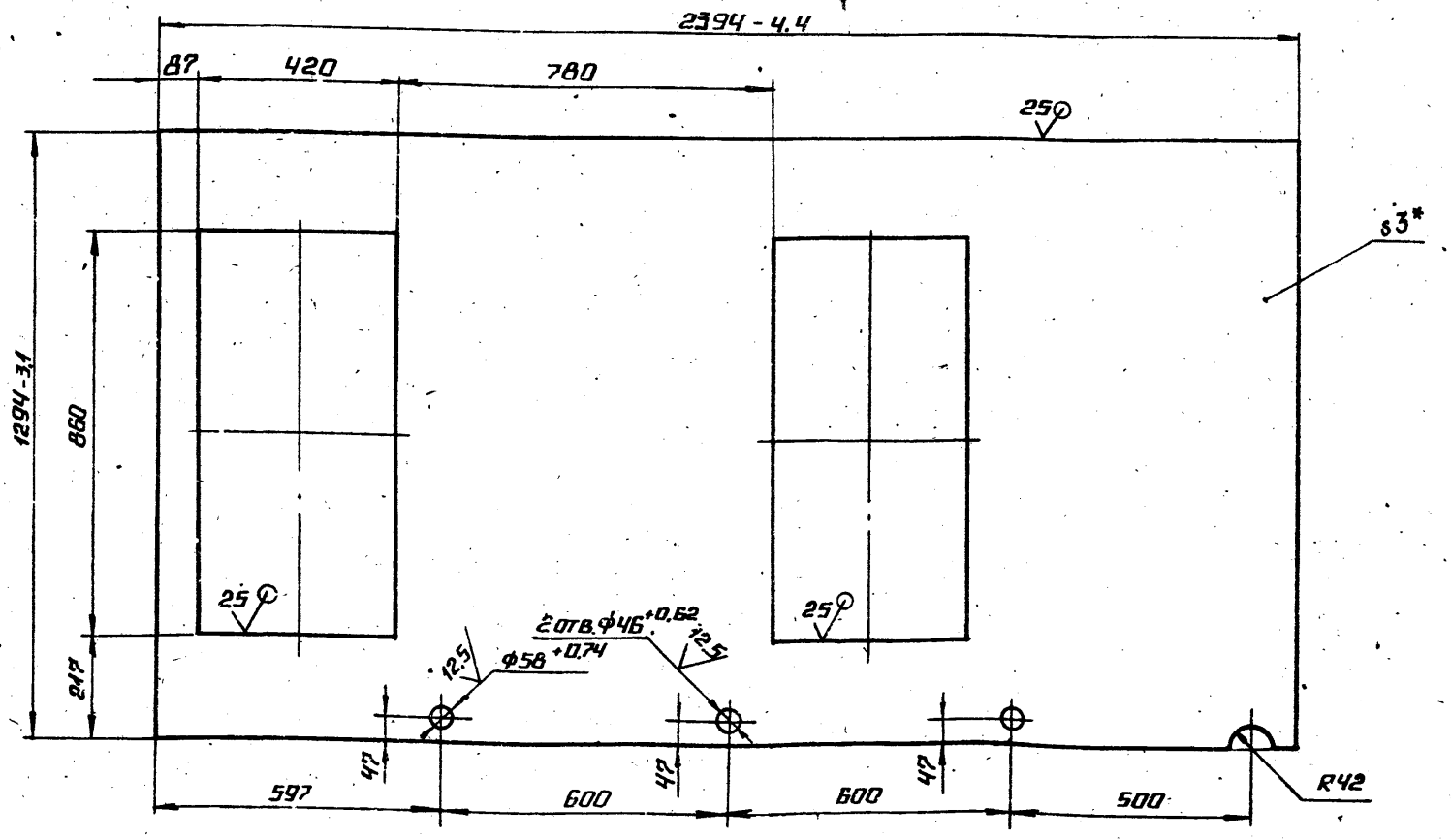

1.* РАЗМЕР ДЛЯ СПРАВОК.

2. $\pm \frac{IT14}{2}$.

				42.83.01.003		
ИЗМ.	ЛИСТ	№ ДОКУМ.	ПОДП.	ДАТА		
РАЗРАБ.		МИХАЙЛОВА			СТЕНКА ПЕРЕДНЯЯ	ЛИТ. / МАССА 55,66 / МАСШТАБ 1:10
ПРОВ.		БОГДАНОВА				ЛИСТ / ЛИСТОВ 1
Т.КОНТР.						
Н.КОНТР.		КОЛМЕЦ			ЛИСТ 3 ГОСТ 19903-74 / В СТ3КП ЧГОСТ 16523-70	ЛАТГИПРОПРОМ
УТВ.						

ИНВ.№ ПОДЛ. | ПОДПИСЬ И ДАТА | ВЗАМ. ИНВ.№ | ИНВ.№ ДУБЛ. | ПОДПИСЬ И ДАТА

42.83.01.004

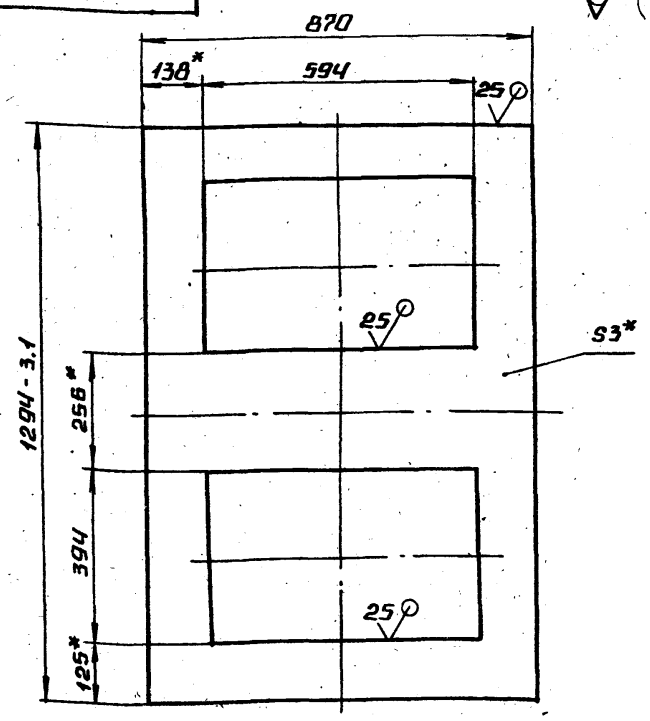

1.* РАЗМЕР ДЛЯ СПРАВОК.

2. ± IT14/2.

ИЗМ.	ЛИСТ	№ ДОКУМ.	ПОДП.	ДАТА
РАЗРАБ.		МИХАЙЛОВА		
ПРОВ.		БОГДАНОВА		
Т.КОНТР.				
Н.КОНТР.		КОЛМЕЦ		
УТВ.				

42.83.01.004

СТЕНКА БОКОВАЯ

ЛИТ.	МАССА	МАСШТАБ
	15,49	1:10
ЛИСТ	ЛИСТОВ 1	

ЛИСТ 3 ГОСТ 19903-74 / Вст3кп4 ГОСТ 16523-70

ЛАТГИПРОПРОМ

КОПИРОВАЛ А4 ФОРМАТ А4

42.83.01.005

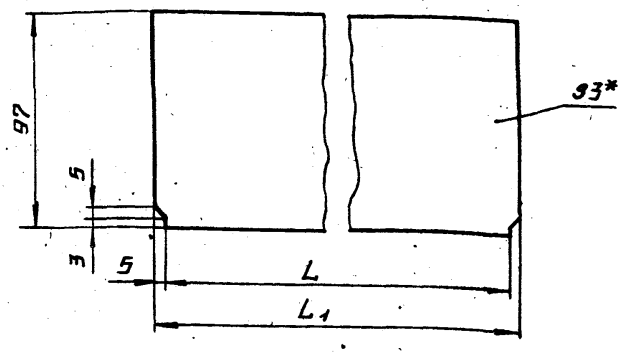

ОБОЗНАЧЕНИЕ	L, ММ	L1, ММ	МАССА, КГ
42.83.01.005	600-1,75	610	1,39
-01	400-1,55	410	0,94

1.* РАЗМЕР ДЛЯ СПРАВОК.

2. ± IT14/2.

ИЗМ.	ЛИСТ	№ ДОКУМ.	ПОДП.	ДАТА
РАЗРАБ.		МИХАЙЛОВА		
ПРОВ.		БОГДАНОВА		
Т.КОНТР.				
Н.КОНТР.		КОЛМЕЦ		
УТВ.				

42.83.01.005

СТЕНКА

ЛИТ.	МАССА	МАСШТАБ
	СМ. ТАБЛ.	—
ЛИСТ	ЛИСТОВ 1	

ЛИСТ 3 ГОСТ 19903-74 / Вст3кп4 ГОСТ 16523-70

ЛАТГИПРОПРОМ

КОПИРОВАЛ А4 ФОРМАТ А4

ИНВ.№ ПОДЛ. | ПОДПИСЬ И ДАТА | ВЗАМ. ИНВ.№ | ИНВ.№ ДУБЛ. | ПОДПИСЬ И ДАТА

42.83.01.006

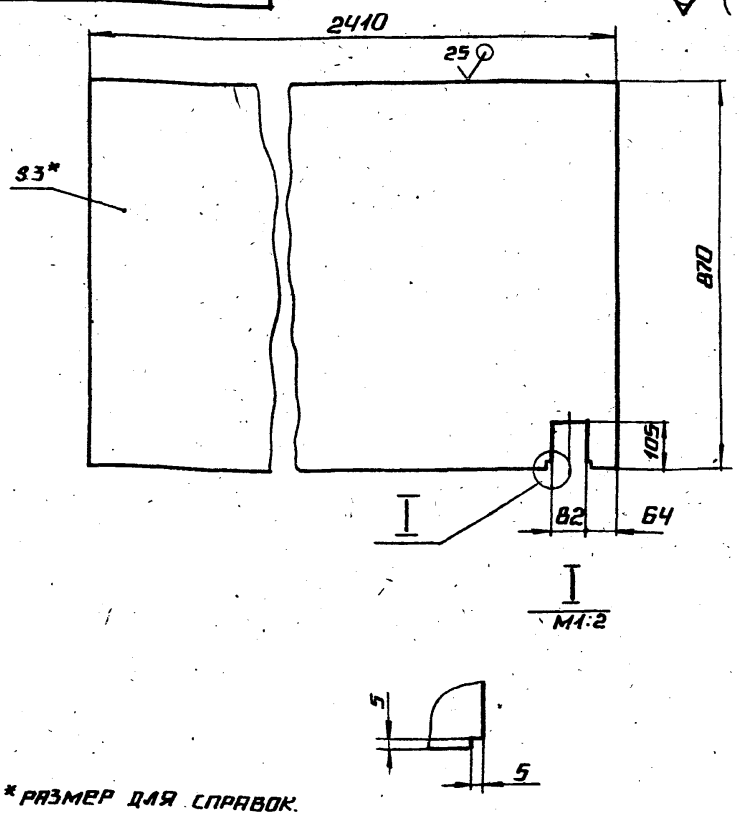

1.* РАЗМЕР ДЛЯ СПРАВОК.

2. ± IT14/2.

ИЗМ.	ЛИСТ	№ ДОКУМ.	ПОДП.	ДАТА
РАЗРАБ.		МИХАЙЛОВА		
ПРОВ.		БОГДАНОВА		
Т.КОНТР.				
Н.КОНТР.		КОЛМЕЦ		
УТВ.				

42.83.01.006

ДНО

ЛИТ.	МАССА	МАСШТАБ
	49,17	1:10
ЛИСТ	ЛИСТОВ 1	

ЛИСТ 3 ГОСТ 19903-74 / Вст3кп4 ГОСТ 16523-70

ЛАТГИПРОПРОМ

КОПИРОВАЛ А4 ФОРМАТ А4

42.83.01.007

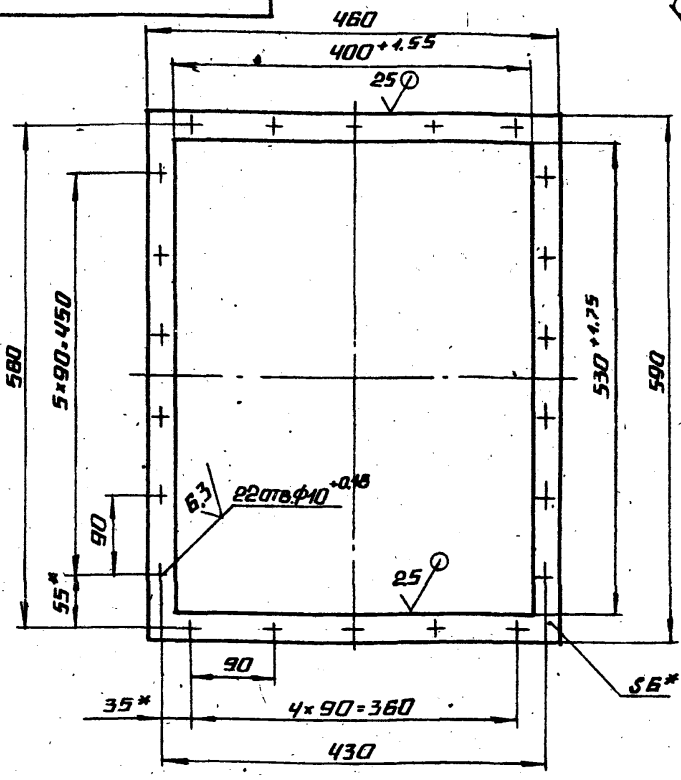

1.* РАЗМЕРЫ ДЛЯ СПРАВОК.

2. ± IT14/2.

ИЗМ.	ЛИСТ	№ ДОКУМ.	ПОДП.	ДАТА
РАЗРАБ.		МИХАЙЛОВА		
ПРОВ.		БОГДАНОВА		
Т.КОНТР.				
Н.КОНТР.		КОЛМЕЦ		
УТВ.				

42.83.01.007

ФЛАНЕЦ

ЛИТ.	МАССА	МАСШТАБ
	2,79	1:5
ЛИСТ	ЛИСТОВ 1	

ЛИСТ 6 ГОСТ 19903-74 / Вст3кп2 ГОСТ 14637-79

ЛАТГИПРОПРОМ

КОПИРОВАЛ А4 ФОРМАТ А4

42.83.01.009

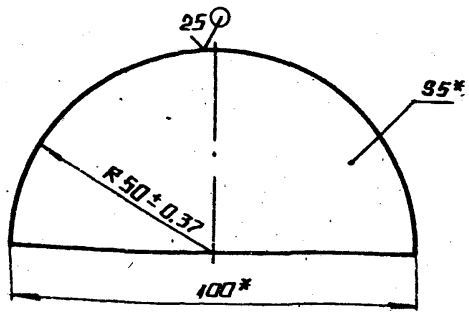

* РАЗМЕРЫ ДЛЯ СПРАВОК.

ИЗМ.	ЛИСТ	№ ДОКУМ.	ПОДП.	ДАТА	42.83.01.009			
РАЗРАБ.		МИХАЙЛОВА			ЗАГЛУШКА	ЛИТ.	МАССА	МАСШТАБ
ПРОВ.		БОГДАНОВА					0,16	1:1
Т.КОНТР.						ЛИСТ	ЛИСТОВ 1	
Н.КОНТР.		КОЛМЕЦ			5 ГОСТ 19903-74 / ВСТ3КП2 ГОСТ 14637-79	ЛАТГИПРОПРОМ		
УТВ.								

КОПИРОВАЛ А4 ФОРМАТ А4

42.08.02.201

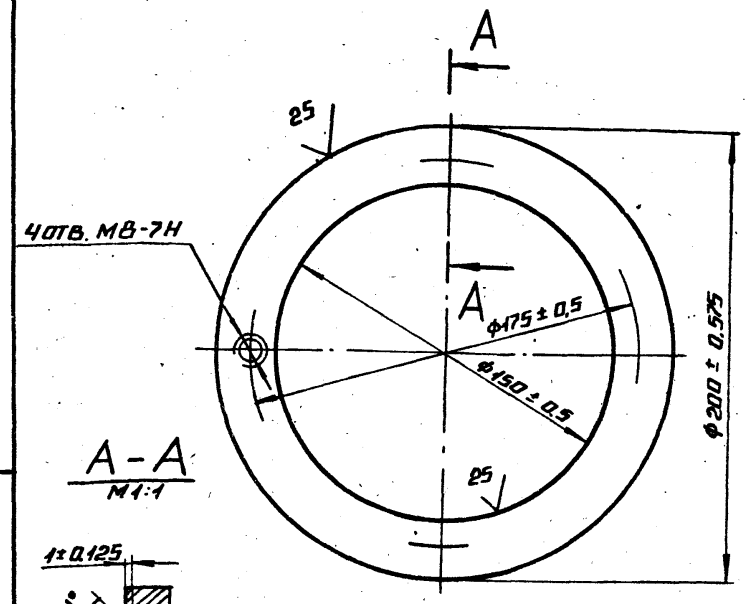

* РАЗМЕР ДЛЯ СПРАВОК.

ИЗМ.	ЛИСТ	№ ДОКУМ.	ПОДП.	ДАТА	42.08.02.201			
РАЗРАБ.		БОГДАНОВА			ФЛАНЕЦ	ЛИТ.	МАССА	МАСШТАБ
ПРОВ.		КОЛМЕЦ					1,08	1:2
Н.КОНТР.		КОЛМЕЦ			10 ГОСТ 19903-74 / ВСТ3СП3 ГОСТ 14637-79	ЛИСТ	ЛИСТОВ 1	
УТВ.						ЛАТГИПРОПРОМ		

КОПИРОВАЛ А4 ФОРМАТ А4

Инв.№ подл. | Подпись и дата | Взам.инв.№ | Инв.№ дубл. | Подпись и дата

42.83.01.011

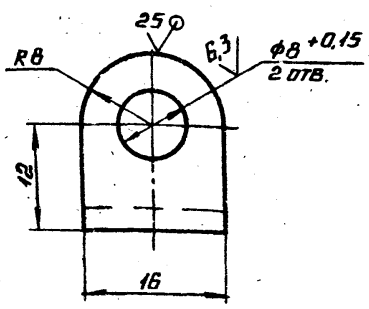

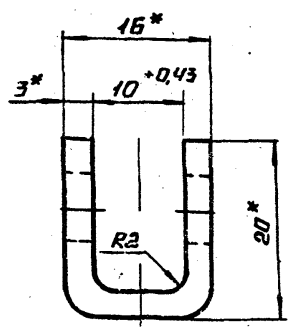

1.* РАЗМЕРЫ ДЛЯ СПРАВОК.

2. $\pm \frac{IT14}{2}$

ИЗМ.	ЛИСТ	№ ДОКУМ.	ПОДП.	ДАТА	42.83.01.011			
РАЗРАБ.		МИХАЙЛОВА			ПЕТЛЯ	ЛИТ.	МАССА	МАСШТАБ
ПРОВ.		БОГДАНОВА					0,1	2:1
Т.КОНТР.						ЛИСТ	ЛИСТОВ 1	
Н.КОНТР.		КОЛМЕЦ			3 ГОСТ 19903-74 / ВСТ3СП3 ГОСТ 16523-70	ЛАТГИПРОПРОМ		
УТВ.								

КОПИРОВАЛ А4 ФОРМАТ А4

ФОРМ.	ЗОНА	ПОЗ.	ОБОЗНАЧЕНИЕ	НАИМЕНОВАНИЕ	КОЛ.	ПРИМЕЧАНИЕ
				ДОКУМЕНТАЦИЯ		
А4			42.82.01.200СБ	СБОРОЧНЫЙ ЧЕРТЕЖ		
				ДЕТАЛИ		
Б4		1	42.82.01.201	ПОЛКА		
				УГОЛОК 36×36×3-Б ГОСТ 8509-86 / СТ3СП3-Т-ГОСТ 535-88		
				L = 854-2,3 ММ	2	1,41 КГ
Б4		2	42.82.01.202	ПОЛКА		
				УГОЛОК 36×36×3-В ГОСТ 8509-86 / СТ3СП3-Т-ГОСТ 535-88		
				L = 272 ± 0,65 ММ	2	0,45 КГ

ИЗМ.	ЛИСТ	№ ДОКУМ.	ПОДП.	ДАТА	42.82.01.202			
РАЗРАБ.		МИХАЙЛОВА			ФЛАНЕЦ	ЛИТ.	ЛИСТ	ЛИСТОВ
ПРОВ.		БОГДАНОВА						1
Н.КОНТР.		КОЛМЕЦ				ЛАТГИПРОПРОМ		
УТВ.								

КОПИРОВАЛ А4 ФОРМАТ А4

42.82.01.300 СБ

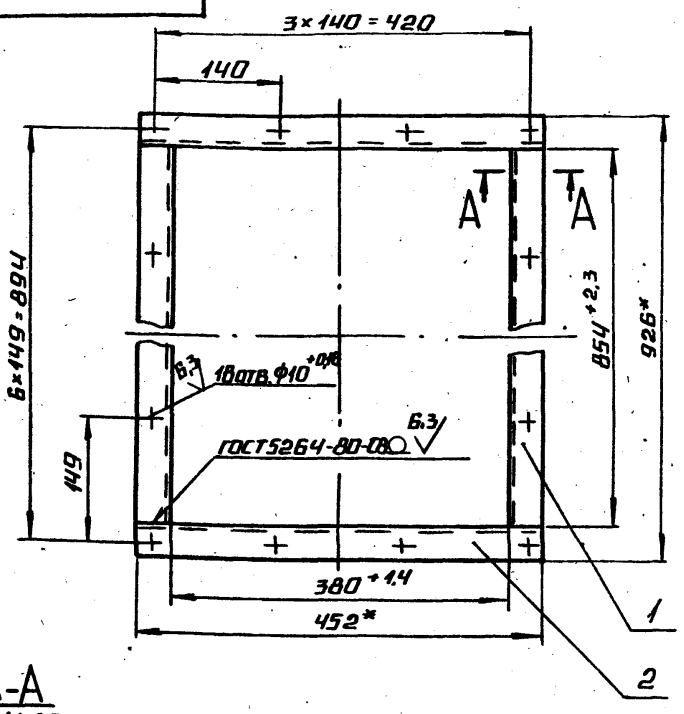

А-А
М1:2,5

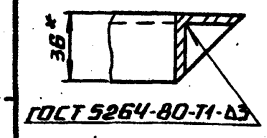

1.* Размеры для справок.

2. $\pm \frac{IT14}{2}$

3. Обработка поверхностей реза деталей Б4 25

				42.82.01.300 СБ			
Изм.	Лист	№ докум.	Подп.	Дата	Фланец	Лит.	Масса 4,26	Масштаб 1:5
Разраб.		Михайлова				Лист	Листов 1
Пров.		Богданова					
Т. контр.							
Н. контр.		Колмец				ЛАТГИПРОПРОМ	
Утв.							

Копировал — Формат А4

42.82.01.200 СБ

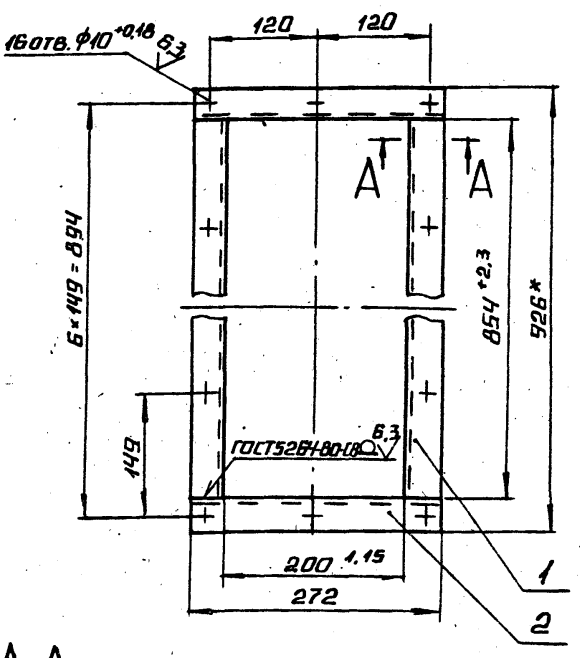

А-А
М1:2,5

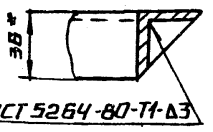

1.* Размеры для справок.

2. $\pm \frac{IT14}{2}$

3. Обработка поверхностей реза деталей Б4 25

				42.82.01.200 СБ			
Изм.	Лист	№ докум.	Подп.	Дата	Фланец	Лит.	Масса 3,72	Масштаб 1:5
Разраб.		Михайлова				Лист	Листов 1
Пров.		Богданова					
Т. контр.							
Н. контр.		Колмец				ЛАТГИПРОПРОМ	
Утв.							

Инв. № подл. | Подпись и дата | Взам. инв. № | Инв. № дубл. | Подпись и дата

Копировал — Формат А4

Форм.	Зона	Поз.	Обозначение	Наименование	Кол.	Примечание
				Документация		
А4			42.82.01.300 СБ	Сборочный чертеж		
				Детали		
Б4		1	42.82.01.301	Полка		
				Уголок $\frac{36\times36\times3\text{-}В\text{-}ГОСТ8509\text{-}86}{СТ3СП3\text{-}I\text{-}ГОСТ535\text{-}88}$		
				L = 854 - 2,3 мм	2	1,41 кг
Б4		2	42.82.01.302	Полка		
				Уголок $\frac{36\times36\times3\text{-}В\text{-}ГОСТ8509\text{-}86}{СТ3СП3\text{-}I\text{-}ГОСТ535\text{-}88}$		
				L = 452 ± 0,775 мм	2	0,72 кг

				42.82.01.300			
Изм.	Лист	№ докум.	Подп.	Дата	Фланец	Лит.	Лист	Листов 1
Разраб.		Михайлова					
Пров.		Богданова					
Н. контр.		Колмец				ЛАТГИПРОПРОМ	
Утв.							

Копировал — Формат А4

Форм.	Зона	Поз.	Обозначение	Обозначение	Кол.	Примечание
				Документация		
А3			42.82.01.400 СБ	Сборочный чертеж		
				Детали		
Б4		1	42.82.01.401	Гребенка		
				Уголок $\frac{55\times55\times3\ ГОСТ19771\text{-}74}{СТ3КП2\ ГОСТ11474\text{-}76}$	1	2,0 кг
Б4		2	42.82.01.402	Пластина		
				Лист $\frac{5\ ГОСТ19903\text{-}74}{СТ3КП2\ ГОСТ14637\text{-}79}$	2	0,17 кг

				42.82.01.400			
Изм.	Лист	№ докум.	Подп.	Дата	Гребенка	Лит.	Лист	Листов 1
Разраб.		Михайлова					
Пров.		Богданова					
Н. контр.		Колмец				ЛАТГИПРОПРОМ	
Утв.							

Инв. № подл. | Подпись и дата | Взам. инв. № | Инв. № дубл. | Подпись и дата

24513-03 14 Копировал — Формат А4

42.82.04.400 Г6

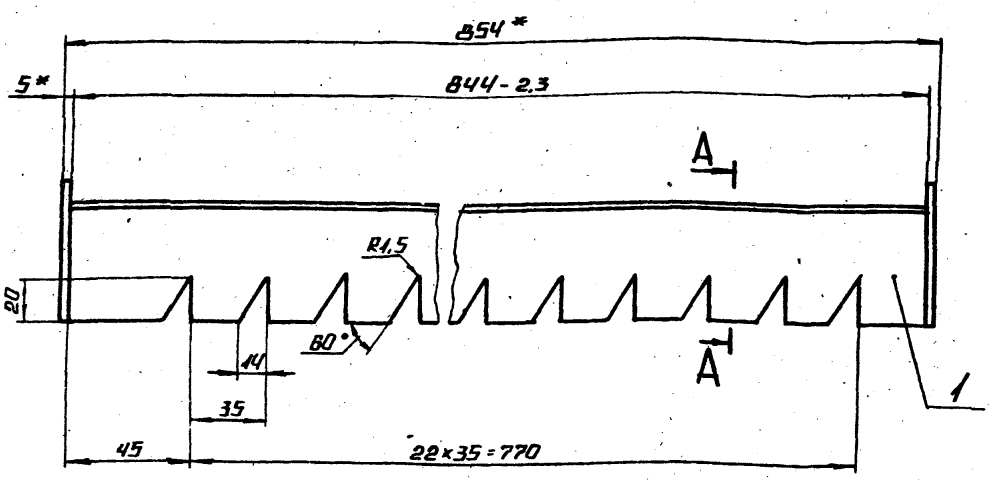

А-А

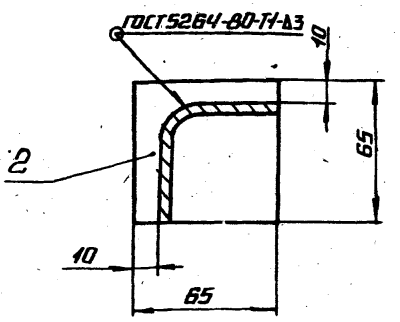

1.* РАЗМЕРЫ ДЛЯ СПРАВОК.

2. $\pm \frac{IT14}{2}$.

3. ОБРАБОТКА ПОВЕРХНОСТЕЙ РЕЗА ДЕТАЛЕЙ Б4 $\frac{25}{}$.

					42.82.01.400 СБ		
Изм.	Лист	№ докум.	Подп.	Дата			
Разраб.		Михайлова			Гребенка	Лит.	Масса / Масштаб
Пров.		Богданова				2,34	1:2
Т.контр.						Лист	Листов 1
Н.контр.		Колмец				ЛАТГИПРОПРОМ	
Утв.							

Копировал Формат А3

Форм.	Зона	Поз.	Обозначение	Наименование	Кол.	Примечание
				Документация		
А3			42.83.01.100 СБ	Сборочный чертеж		
				Детали		
А4		1	42.83.01.101	Труба	1	
А4		2	42.83.01.102	Труба	2	
Б4		3	42.83.01.103	Патрубок		
				Труба 15×2,8 ГОСТ 3262-75	24	0,07кг
Б4		4	42.83.01.104	Заглушка		
				Лист $\frac{5\ ГОСТ\ 19903-74}{Вст3кп2\ ГОСТ\ 14637-79}$	1	0,29кг
Б4		5	42.83.01.105	Заглушка		
				Уголок $\frac{50\times50\times5-В-ГОСТ\ 8509-86}{Ст3сп3-1-ГОСТ\ 535-88}$	2	0,19кг

					42.83.01.100		
Изм.	Лист	№ докум.	Подп.	Дата			
Разраб.		Михайлова			Коллектор	Лит.	Лист	Листов 1
Пров.		Богданова						
Н.контр.		Колмец				ЛАТГИПРОПРОМ		
Утв.								

Копировал Формат А4

Форм.	Зона	Поз.	Обозначение	Наименование	Кол.	Примечание
				Документация		
А3			42.83.01.200 СБ	Сборочный чертеж		
				Детали		
А4		1	42.83.01.201	Труба	1	
А4		2	42.83.01.202	Труба	2	
Б4		3	42.83.01.203	Патрубок		
				Труба 15×2,8 ГОСТ 3262-75	16	0,07кг
Б4		4	42.83.01.204	Заглушка		
				Лист $\frac{5\ ГОСТ\ 19903-74}{Вст3кп2\ ГОСТ\ 14637-79}$	1	0,26кг
Б4		5	42.83.01.205	Заглушка		
				Уголок $\frac{50\times50\times5-В-ГОСТ\ 8509-86}{Ст3сп3-1-ГОСТ\ 535-88}$	2	0,19кг

Инв.№ подл. | Подпись и дата | Взам. инв.№ | Инв.№ дубл. | Подпись и дата

					42.83.01.200		
Изм.	Лист	№ докум.	Подп.	Дата			
Разраб.		Михайлова			Коллектор	Лит.	Лист	Листов 1
Пров.		Богданова						
Н.контр.		Колмец				ЛАТГИПРОПРОМ		
Утв.								

Копировал Формат А4

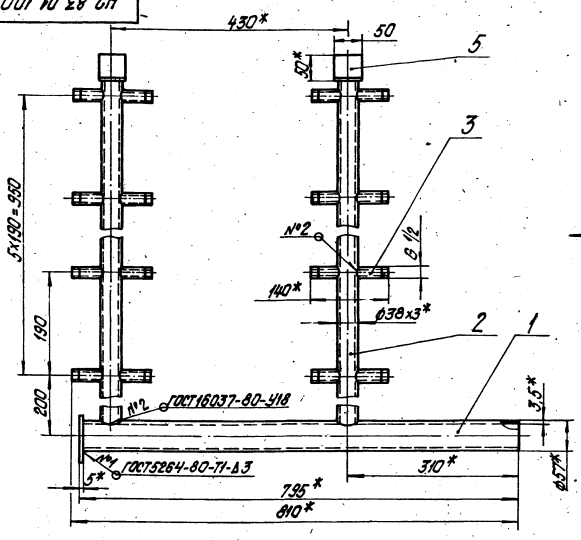

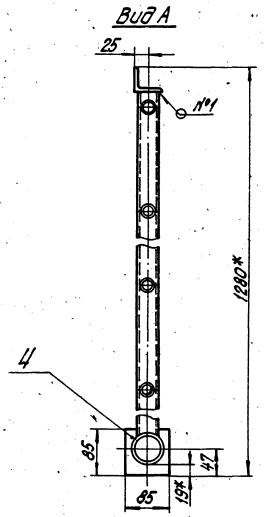

А

1.*Размеры для справок.

2. $\pm \frac{IT14}{2}$.

3. Обработка поверхностей реза детали $Б4^{25}$.

Поз.3

М1:1

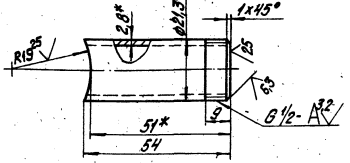

Изм.	Лист	№ докум.	Подпись	Дата	42.83.01.100СБ		
Разраб.		Мишилова			Коллектор	Лит.	Масса	Масштаб
Пров.		Богданова					12	1:5
Т.контр.						Лист	Листов 1	
Н.контр.		Колмец				ЛАТГИПРОПРОМ		
Утв.								

Копировал Жукова Формат А3

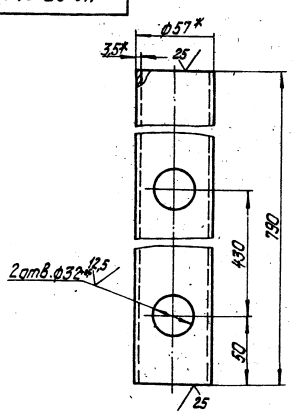

1.*Размеры для справок.

2. $\pm \frac{IT14}{2}$.

Изм.	Лист	№ докум.	Подпись	Дата	42.83.01.101		
Разраб.		Мишилова			Труба	Лит.	Масса	Масштаб
Пров.		Богданова					3,65	1:2
Т.контр.						Лист	Листов 1	
Н.контр.		Колмец			Труба 57х3,5 ГОСТ 10704-76 / В-ВСт3сп ГОСТ 10705-80	ЛАТГИПРОПРОМ		
Утв.								

Копировал Жукова Формат А4

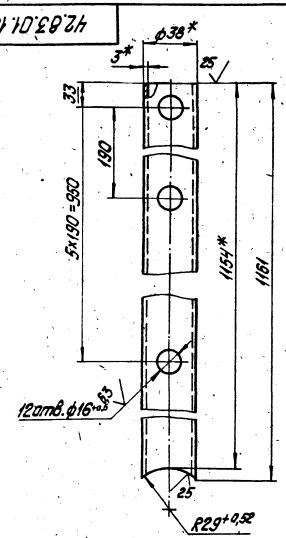

1.*Размеры для справок.

2. $\pm \frac{IT14}{2}$.

Изм.	Лист	№ докум.	Подпись	Дата	42.83.01.102		
Разраб.		Мишилова			Труба	Лит.	Масса	Масштаб
Пров.		Богданова					2,99	1:2
Т.контр.						Лист	Листов 1	
Н.контр.		Колмец			Труба 38х3 ГОСТ 10704-76 / В-ВСт3сп ГОСТ 10705-80	ЛАТГИПРОПРОМ		
Утв.								

Инв.№ подл. | Подпись и дата | Взам.инв.№ | Инв.№ дубл. | Подпись и дата

Копировал Жукова 24513-03 16 Формат А4

42.83.01.200 СБ

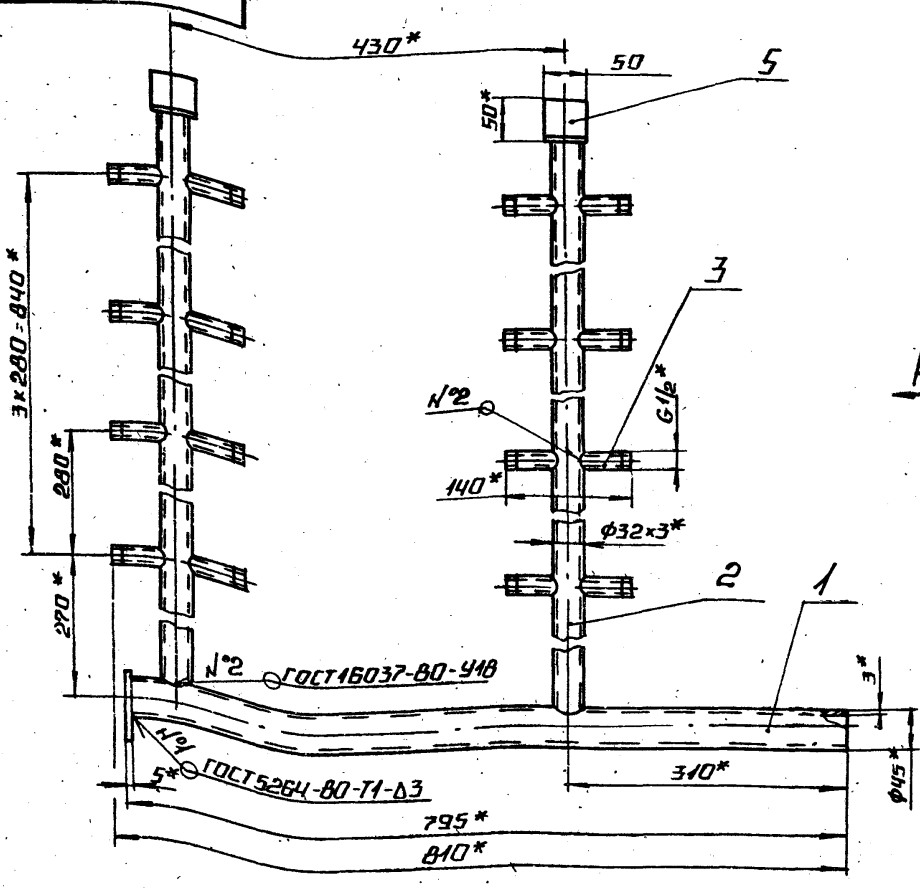

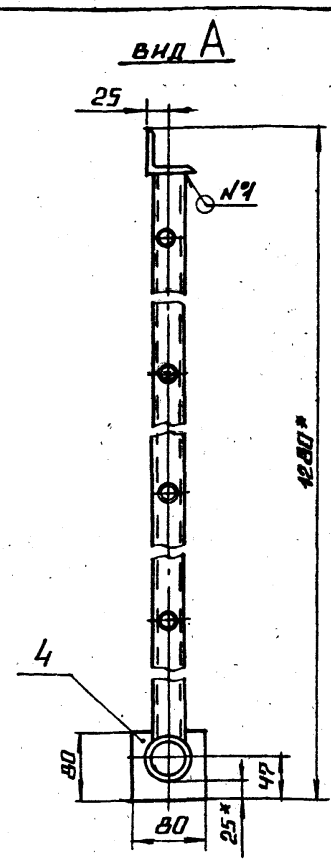

1.* РАЗМЕРЫ ДЛЯ СПРАВОК.

2. $\pm\frac{IT14}{2}$.

3. ОБРАБОТКА ПОВЕРХНОСТЕЙ РЕЗА ДЕТАЛЕЙ Б4 $\sqrt{25}$.

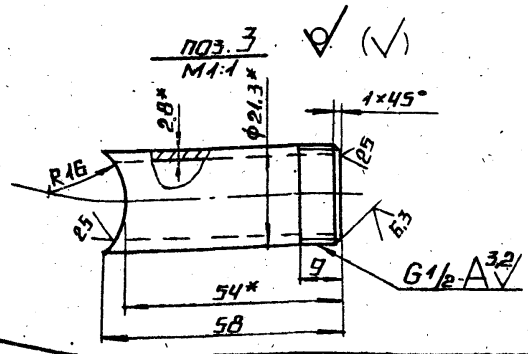

					42.83.01.200 СБ	
Изм.	Лист	№ докум.	Подп.	Дата		
Разраб.		Михайлова			Коллектор	Лит. / Масса 9,24 / Масштаб 1:5
Пров.		Богданова				Лист / Листов 1
Т.контр.						
Н.контр.		Колмец				ЛАТГИПРОПРОМ
Утв.						

Копировал А4 Формат А3

42.83.01.201

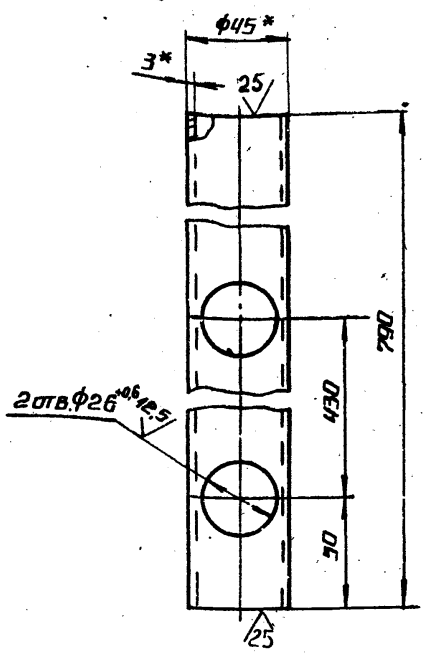

1.* РАЗМЕРЫ ДЛЯ СПРАВОК.

2. $\pm\frac{IT14}{2}$.

					42.83.01.201	
Изм.	Лист	№ докум.	Подп.	Дата		
Разраб.		Михайлова			Труба	Лит. / Масса 2,46 / Масштаб 1:2
Пров.		Богданова				Лист / Листов 1
Т.контр.						
Н.контр.		Колмец			Труба 45×3 ГОСТ 10704-76 / В-Ст3сп ГОСТ 10705-80	ЛАТГИПРОПРОМ
Утв.						

Копировал А4 Формат А4

42.83.01.202

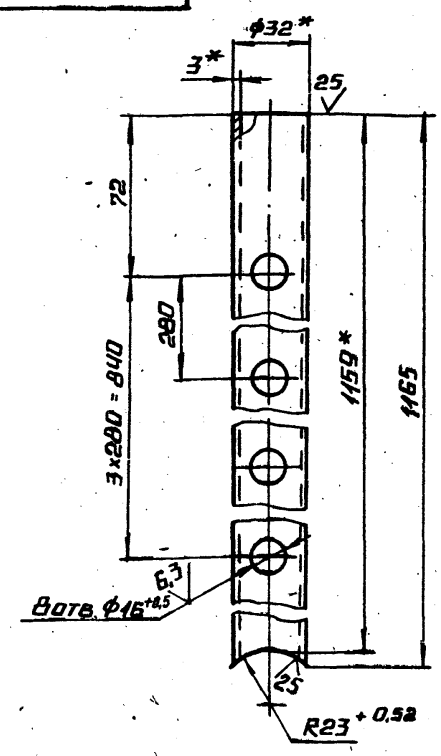

1.* РАЗМЕРЫ ДЛЯ СПРАВОК.

2. $\pm\frac{IT14}{2}$.

					42.83.01.202	
Изм.	Лист	№ докум.	Подп.	Дата		
Разраб.		Михайлова			Труба	Лит. / Масса 2,51 / Масштаб 1:2
Пров.		Богданова				Лист / Листов 1
Т.контр.						
Н.контр.		Колмец			Труба 32×3 ГОСТ 10704-76 / В-Ст3сп ГОСТ 10705-80	ЛАТГИПРОПРОМ
Утв.						

Инв.№подл. | Подпись и дата | Взам.инв.№ | Инв.№дубл. | Подпись и дата

Копировал А4 Формат А4

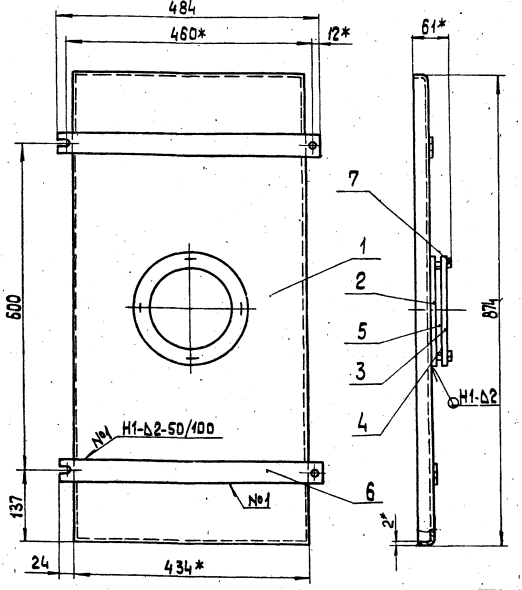

Поз. 6
м 1:2

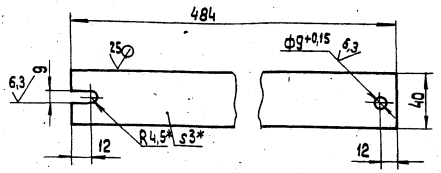

1.* Размеры для справок.

2. $\pm \frac{IT14}{2}$.

3. Сварные швы по ГОСТ 5264-80

4. Грунтовать грунтом ХС-010 по ГОСТ 9355-81.

Изм.	Лист	№ докум.	Подп.	Дата	42.83.02.000 СБ			
Разраб.		Михайлова			Дверца	Лит.	Масса	Масштаб
Пров.		Богданова					7,66	1:5
Т.контр.						Лист	Листов 1	
Н.контр.		Колмец				ЛАТГИПРОПРОМ		
Утв.								

Копировал 38 формат А3

Форм.	Зона	Поз.	Обозначение	Наименование	Кол.	Примечание
				Документация		
А3			42.83.02.000 СБ	Сборочный чертеж		
				Детали		
А4		1	42.83.02.001	Щит	1	
А4		2	42.08.02.201	Фланец	1	
А4		3	42.08.02.202	Фланец	1	
А4		4	42.08.02.203	Прокладка	2	
А4		5	42.08.02.204	Стекло	1	
Б4		6	42.83.02.002	Навес		
				Лист 3 ГОСТ 19903-74 Вст3кп4 ГОСТ 16523-70	2	0,46 кг
				Стандартные изделия		
		7		Болт М8×28.46 ГОСТ 7798-70	4	

Изм.	Лист	№ докум.	Подп.	Дата	42.83.02.000			
Разраб.		Михайлова			Дверца	Лит.	Лист	Листов
Пров.		Богданова						
Н.контр.		Колмец				ЛАТГИПРОПРОМ		
Утв.								

Копировал 38 формат А4

42.83.02.001

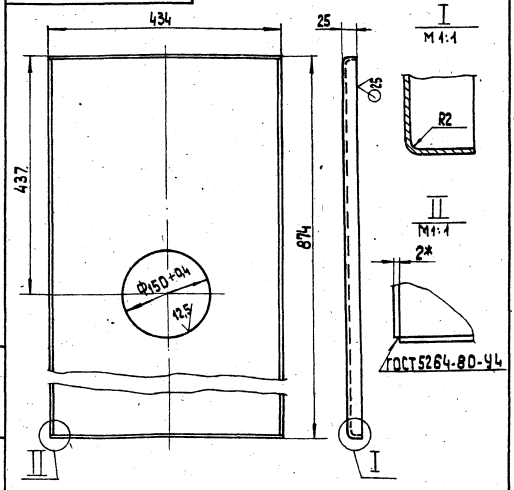

1.* Размер для справок

2. $\pm \frac{IT14}{2}$.

Инв.№ подл. | Подп. и дата | Взам.инв.№ | Инв.№ дубл. | Подп. и дата

Изм.	Лист	№ докум.	Подп.	Дата	42.83.02.001			
Разраб.		Михайлова			Щит	Лит.	Масса	Масштаб
Пров.		Богданова					6,74	1:5
Т.контр.						Лист	Листов 1	
Н.контр.		Колмец			Лист 2 ГОСТ 19903-74 Вст3кп4 ГОСТ 16523-70	ЛАТГИПРОПРОМ		
Утв.								

Копировал 24513-03 18 формат А4

Справ. №

Инв. № подл. | Подп. и дата | Взам. инв. № | Инв. № дубл. | Подп. и дата

42.83.03.000 СБ

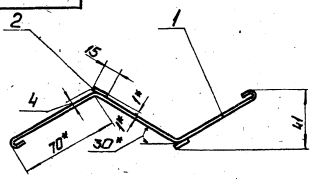

ГОСТ 15878-79-НI-КТ-5

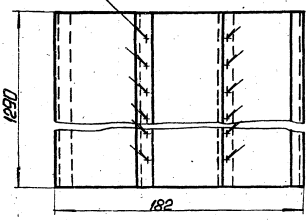

1.* Размеры для справок.

2. $\pm \frac{1714}{2}$.

3. Обработка поверхностей реза деталей Б4 $\sqrt{25}$.

4. Грунтовать грунтом ХС-010 по ГОСТ 9355-81.

Изм.	Лист	№ докум.	Подп.	Дата	42.83.03.000 СБ			
Разраб.		Чикилдина			Пластина	Лит.	Масса	Масштаб
Пров.		Богданова					2,53	1:2
Т.контр.						Лист	Листов 1	
Н.контр.		Кольец				ЛАТГИПРОПРОМ		
Утв.								

Копировал: Ф.1 Формат А4

42.83.03.001

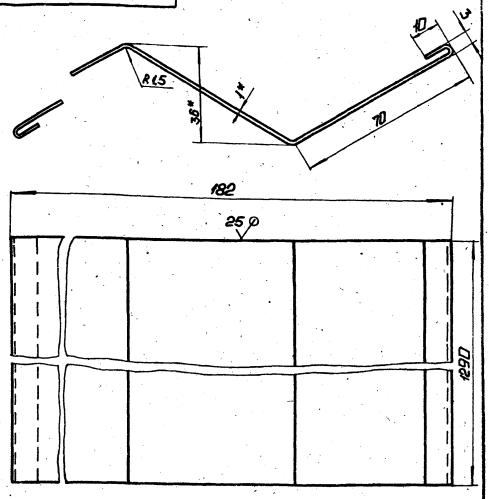

1.* Размеры для справок.

2. $\pm \frac{1714}{2}$.

Изм.	Лист	№ докум.	Подп.	Дата	42.83.03.001			
Разраб.		Чикилдина			Пластина	Лит.	Масса	Масштаб
Пров.		Богданова					2,33	1:1
Т.контр.						Лист	Листов 1	
Н.контр.		Кольец			Лист 1 ГОСТ 19903-74 ВСт3кп4 ГОСТ 16523-70	ЛАТГИПРОПРОМ		
Утв.								

Копировал: Ф.1 Формат А4

Формат	Зона	Поз.	Обозначение	Наименование	Кол.	Приме-чание
				Документация		
А3				Сборочный чертеж		
				Детали		
А3		1		Пластина	1	
Б4				Отражатель		
				Лист 1 ГОСТ 19903-74 ВСт3кп4 ГОСТ 16523-70		
				1290±1,55×15±0,215 мм	2	0,15 кг

Изм.	Лист	№ докум.	Подп.	Дата	42.83.04.000			
Разраб.		Чикилдина			Пластина	Лит.	Масса	Масштаб
Пров.		Богданова						
Т.контр.						Лист	Листов 1	
Н.контр.		Кольец				ЛАТГИПРОПРОМ		
Утв.								

Копировал: Ф.1 Формат А4

Формат	Зона	Поз.	Обозначение	Наименование	Кол.	Приме-чание
				Документация		
А4			42.83.03.000 СБ	Сборочный чертеж		
				Детали		
А4		1	42.83.03.001	Пластина		
Б4		2	42.83.03.002	Отражатель		
				Лист 1 ГОСТ 19903-74 ВСт3кп4 ГОСТ 16523-70		
				1290±1,55×15±0,215 мм	2	0,15 кг

Изм.	Лист	№ докум.	Подп.	Дата	42.83.03.000			
Разраб.		Чикилдина			Пластина	Лит.	Масса	Масштаб
Пров.		Богданова						1
Т.контр.						Лист	Листов 1	
Н.контр.		Кольец				ЛАТГИПРОПРОМ		
Утв.								

Копировал: Ф.1 24513-03 19 Формат А4

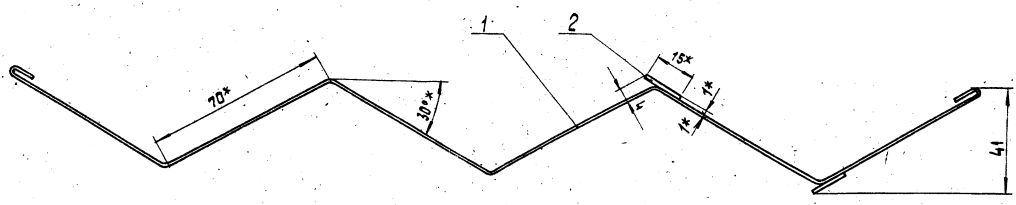

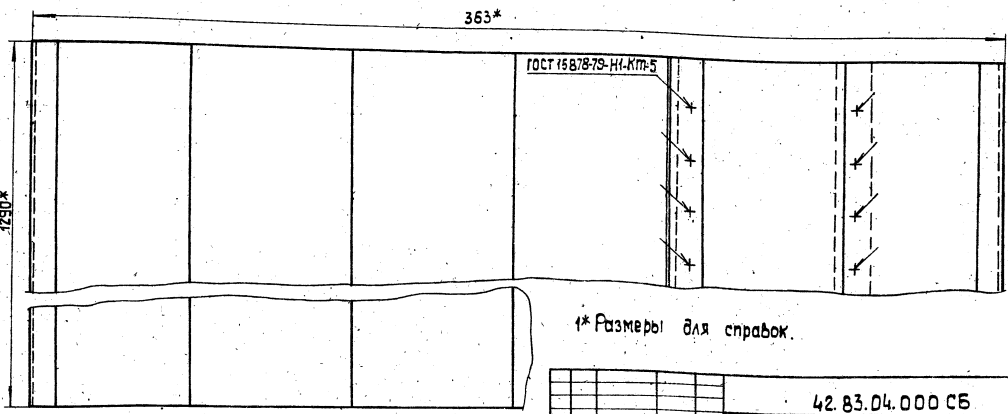

1* Размеры для справок.

2. $\pm \frac{IT14}{2}$.

3 Обработка поверхностей реза деталей БЧ $\sqrt{25}$.

4. Грунтовать грунтом ХС-010 по ГОСТ 9355-81.

Изм.	Лист	№ докум.	Подп.	Дата	42.83.04.000 СБ			
Разраб.		Михайлова			Пластина	Лит.	Масса	Масштаб
Пров.		Богданова					4,76	1:1
Т.контр.						Лист	Листов 1	
Н.контр.		Колмец				ЛАТГИПРОПРОМ		
Утв.								

Копировал 33 формат А3

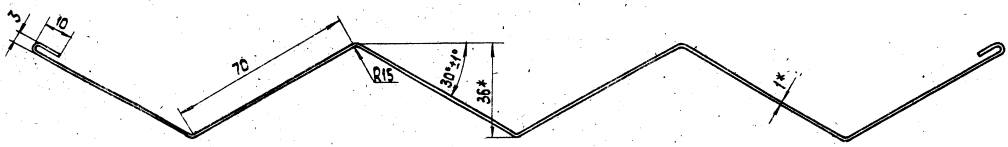

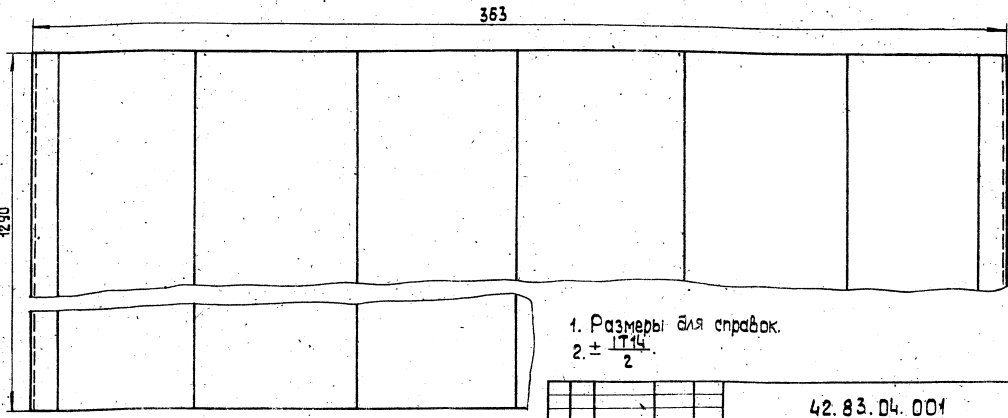

1. Размеры для справок.

2. $\pm \frac{IT14}{2}$.

Изм.	Лист	№ докум.	Подп.	Дата	42.83.04.001			
Разраб.		Михайлова			Пластина	Лит.	Масса	Масштаб
Пров.		Богданова					4,46	1:1
Т.контр.						Лист	Листов 1	
Н.контр.		Колмец			Лист 1 ГОСТ 19903-74 Вст3кп4 ГОСТ 16523-70	ЛАТГИПРОПРОМ		
Утв.								

Копировал 3024513-03 20 формат А3

Формат	Зона	Поз.	Обозначение	Наименование	Кол.	Примечание
				Документация		
А3			42.02.06.000 СБ	Сборочный чертеж		
				Детали		
А3		1	42.02.06.001	Корпус	1	
А4		2	42.02.06.002	Дозатор	1	
А4		3	42.02.06.003	Штифт	1	

Изм.	Лист	№ докум.	Подп.	Дата
Разраб.		Богданова		
Пров.		Колмец		
Н.контр.		Колмец		
Утв.				

42.02.06.000

Форсунка

Лит. | Масса | Масштаб

Лист | Листов 1

ЛАТГИПРОПРОМ

Копировал | Формат А4

42.02.06.002

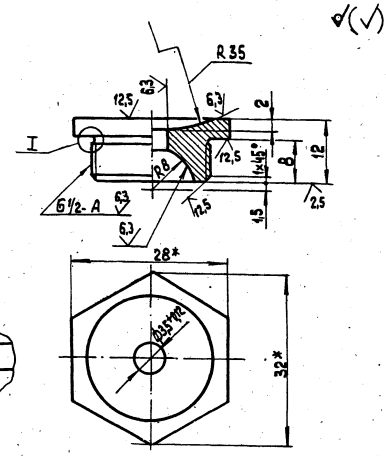

1.* Размеры для справок.

2. $\pm \frac{IT14}{2}$.

3. Материал заменитель шестигранник $\frac{28\ ГОСТ\ 8560-78}{45-Б-ГОСТ\ 1050-74}$

и покрытие Ц6-9.фос.

Инв.№ подл. | Подп. и дата | Взам. инв.№ | Инв.№ дубл. | Подп. и дата

Изм.	Лист	№ докум.	Подп.	Дата
Разраб.		Богданова		
Пров.		Колмец		
Т.контр.				
Н.контр.		Колмец		
Утв.				

42.02.06.002

Дозатор

Лит. | Масса | Масштаб

0,033 | 2:1

Лист | Листов 1

Прутокпб3 т ш.НМ.28 ГОСТ 2060-73

ЛАТГИПРОПРОМ

Копировал | Формат А4

42.02.06.000СБ

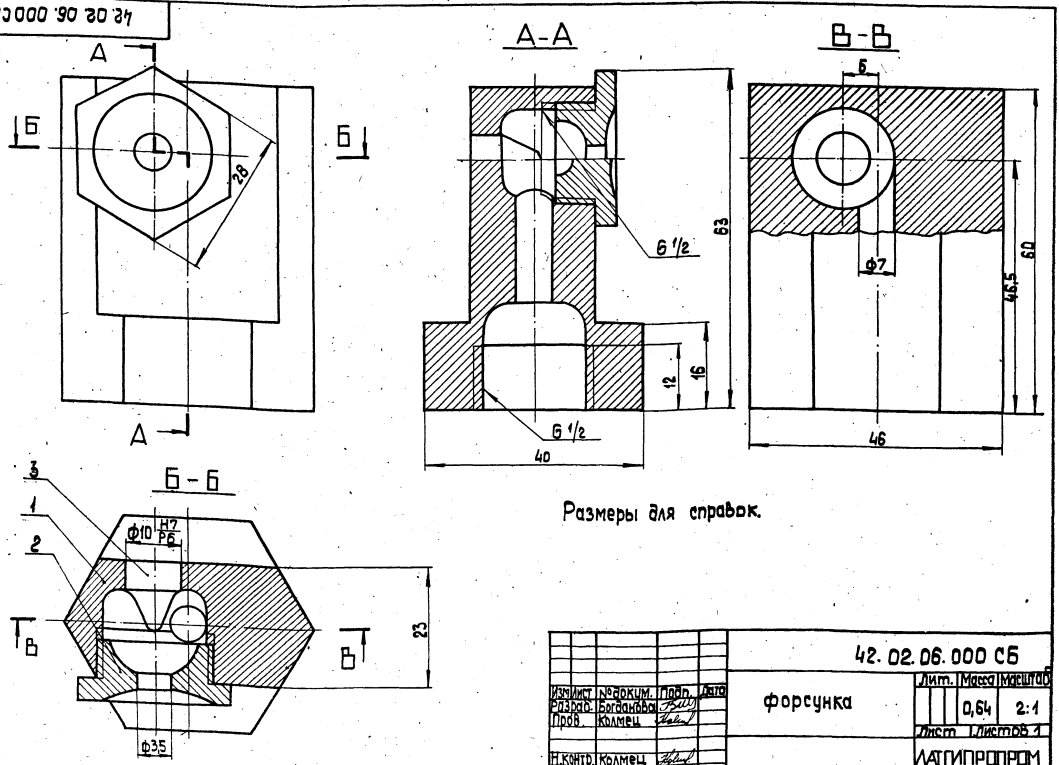

Размеры для справок.

Изм.	Лист	№ докум.	Подп.	Дата
Разраб.		Богданова		
Пров.		Колмец		
Н.контр.		Колмец		
Утв.				

42.02.06.000 СБ

Форсунка

Лит. | Масса | Масштаб

0,64 | 2:1

Лист | Листов 1

ЛАТГИПРОПРОМ

Копировал 24513-03 | 21 | Формат А3

42.02.06.001

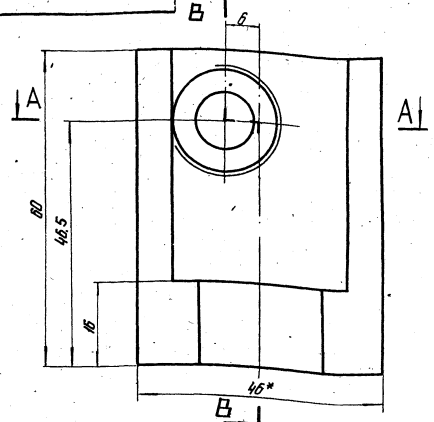

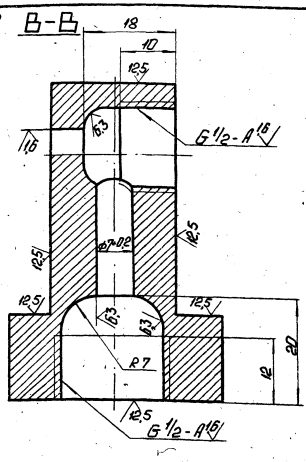

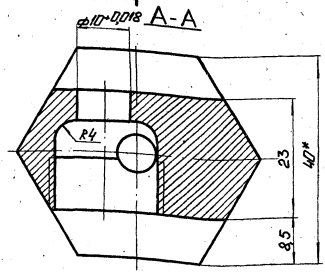

1.* Размеры для справок.

2. $\pm \frac{IT14}{2}$.

3. Материал заменитель: шестигранник $\frac{40\ ГОСТ\ 8560-78}{45-б-ГОСТ\ 1050-74}$ и покрытие Ц6-9 фас.

Изм.	Лист	№ докум.	Подп.	Дата	42.02.06.001			
Разраб.		Богданова			Корпус	Лит.	Масса	Масштаб
Пров.		Колмеи					0,6	2:1
Т.контр.						Лист	Листов 1	
Н.контр.		Колмеи			Пруток Л63т.ш.НМ-40ГОСТ2060-73	ЛАТГИПРОПРОМ		
Утв.								

Копировал: Ф.Б. Формат А3

42.02.06.003

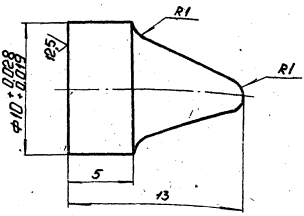

1. Материал заменитель: Круг $\frac{12-В-ГОСТ\ 2590-88}{Ст3\ ГОСТ\ 535-88}$ и покрытие Ц6-9 фас.

2. $\pm \frac{IT14}{2}$.

Изм.	Лист	№ докум.	Подп.	Дата	42.02.06.003			
Разраб.		Богданова			Штифт	Лит.	Масса	Масштаб
Пров.		Колмеи					0,006	5:1
Т.контр.						Лист	Листов 1	
Н.контр.		Колмеи			Пруток Л63т.кр.НМ-12ГОСТ2060-73	ЛАТГИПРОПРОМ		
Утв.								

Копировал: Ф.Б. Формат А4

Формат	Зона	Поз.	Обозначение	Наименование	Кол.	Примечание
				Документация		
А4			42.82.02.000 СБ	Сборочный чертеж		
				Детали		
А4		1	42.82.02.001	Ручка	2	
Б4		2	42.82.02.002	Крышка		
				Лист 3 ГОСТ 19903-74 / ВСт3кп4ГОСТ 16523-70	1	5,93кг

Инв. № подл. | Подп. и дата | Взам. инв. № | Инв. № дубл. | Подп. и дата

Изм.	Лист	№ докум.	Подп.	Дата	42.82.02.000			
Разраб.		Мацкевич			Крышка	Лит.	Лист	Листов
Пров.		Богданова						1
Н.контр.		Колмеи				ЛАТГИПРОПРОМ		
Утв.								

Копировал: Ф.Б. 24513-03 22 Формат А4

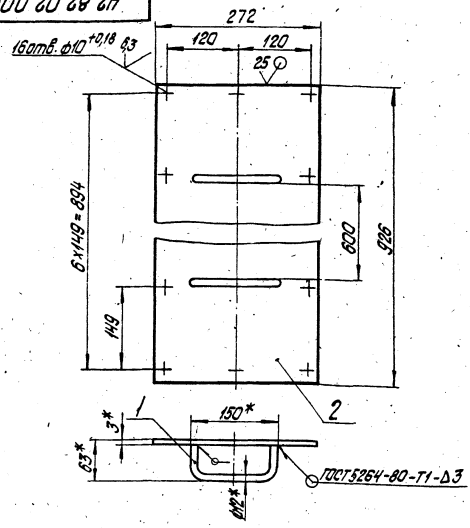

1.* Размеры для справок.
2. $\pm \frac{IT14}{2}$.
3. Грунтовать грунтом ХС-010 по ГОСТ 9355-81.

Изм. Лист. № докум. Подпись Дата	42.82.02.000СБ				
Разраб. Михайлова	Крышка	Лит.	Масса	Масштаб	
Пров. Богданова			6,33	1:5	
Т.контр.		Лист	Листов 1		
Н.контр. Коляец		ЛАТГИПРОПРОМ			
Утв.					

Копировал Дубкова Формат А4

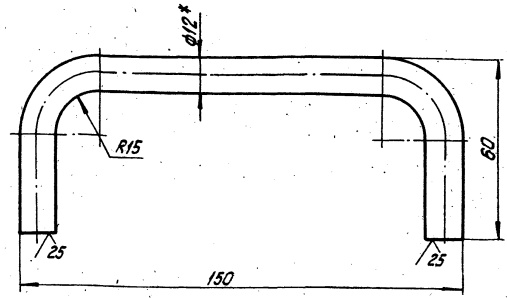

1.* Размер для справок.
2. $\pm \frac{IT14}{2}$.

Изм. Лист. № докум. Подпись Дата	42.82.02.001				
Разраб. Михайлова	Ручка	Лит.	Масса	Масштаб	
Пров. Богданова			0,2	1:1	
Т.контр.		Лист	Листов 1		
Н.контр. Коляец	Круг 12-В-ГОСТ 2590-88 / 20-Б-ГОСТ 1050-74	ЛАТГИПРОПРОМ			
Утв.					

Копировал Дубкова Формат А4

Формат	Поз.	Обозначение	Наименование	Кол.	Примечание
			Документация		
А4		42.82.03.000СБ	Сборочный чертеж		
			Детали		
А4		42.82.03.001	Ручка	2	
Б4		42.82.03.002	Крышка		
			Лист 3 ГОСТ 19903-74 / Вст3кп 4 ГОСТ 16523-70	1	9,86кг

Изм. Лист. № докум. Подпись Дата	42.82.03.000				
Разраб. Михайлова	Крышка	Лит.	Масса	Масштаб	
Пров. Богданова					
Т.контр.		Лист	Листов 1		
Н.контр. Коляец		ЛАТГИПРОПРОМ			
Утв.					

Копировал Дубкова Формат А4

gost.e-ecolog.ru

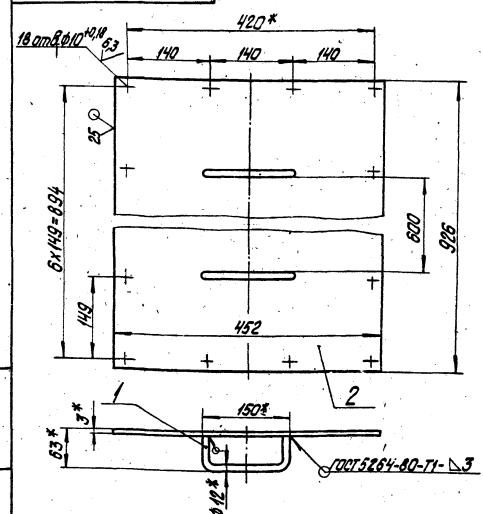

1.* Размеры для справок.
2. $\pm \frac{IT14}{2}$.
3. Грунтовать грунтом ХС-010 по ГОСТ 9355-81.

Изм. Лист. № докум. Подпись Дата	42.82.03.000СБ				
Разраб. Михайлова	Крышка	Лит.	Масса	Масштаб	
Пров. Богданова			10,26	1:5	
Т.контр.		Лист	Листов 1		
Н.контр. Коляец		ЛАТГИПРОПРОМ			
Утв.					

Копировал Дубкова 211513-03-(23) Формат А4