Типовая документация на конструкции,
изделия и узлы зданий и сооружений

Серия 5.903-18

Контактные тепломассообменники-подогреватели дутьевого воздуха КТМО-ПДВ к котлам

Выпуск 1

Контактный тепломассообменник КТМО-5 ПДВ

Рабочие чертежи

Разработаны
проектным институтом
„Латгипропром"
Гл.инж.института В.Архипов
Гл.инж.проекта Н.Кириллова

Утверждено и введено в действие с 01.01.91г.
ГПКИН, СантехНИИпроект Госстроя СССР
Протокол от 17.07.1990г. №5.

gost.e-ecolog.ru

© ЦИТП Госстроя СССР, 1991

Содержание альбома

Обозначение	Наименование	стр.
	Воздухоподогреватель КТМО-5ЛДВ	
42.82.00.000	Воздухоподогреватель КТМО-5ЛДВ	3
42.82.00.000 ВС	КТМО-5ЛДВ. Ведомость спецификаций	3
42.82.00.000 СБ	Воздухоподогреватель КТМО-5ЛДВ	4
42.82.00.001	Прокладка	5
42.82.00.002	Прокладка	5
42.82.00.003	Прокладка	5
42.08.02.202	Фланец	5
42.08.02.203	Прокладка	6
42.08.02.204	Стекло	6
42.82.00.004	Фланец	6
42.82.01.000	Корпус	6
42.82.01.000 СБ	Корпус	7
42.82.01.001	Фланец	8
42.82.01.002	Стенка задняя	8
42.82.01.003	Стенка передняя	9
42.82.01.004	Стенка боковая	9
42.82.01.005	Дно	9
42.82.01.006	Стенка боковая	10
42.82.01.007	Стенка	10
42.82.01.008	Стенка	10
42.82.01.009	Патрубок	10
42.82.01.010	Заглушка	10
42.08.02.201	Фланец	11
42.82.01.100	Фланец	11
42.82.01.100 СБ	Фланец	11
42.82.01.200	Фланец	12
42.82.01.200 СБ	Фланец	12
42.82.01.300	Фланец	12
42.82.01.300 СБ	Фланец	12
42.82.01.400	Гребенка	13
42.82.01.400 СБ	Гребенка	13
42.82.01.500	Коллектор	13
42.82.01.500 СБ	Коллектор	14
42.82.01.501	Труба	14
42.82.01.502	Труба	14
42.82.01.600	Коллектор	15
42.82.01.600 СБ	Коллектор	15
42.82.01.601	Труба	15
42.82.01.602	Труба	16
42.82.02.000	Крышка	16
42.82.02.000 СБ	Крышка	16
42.82.02.001	Ручка	16
42.82.03.000	Крышка	17
42.82.03.000 СБ	Крышка	17
42.82.04.000 СБ	Люк лаза	17
42.82.04.000	Люк лаза	18
42.82.05.000	Пластина	18
42.82.05.000 СБ	Пластина	18
42.82.05.001	Пластина	18
42.82.06.000 СБ	Пластина	19
42.82.06.001	Пластина	19
42.82.06.000	Пластина	20
42.02.06.000	Форсунка	20
42.02.06.000 СБ	Форсунка	20
42.02.06.001	Корпус	21
42.02.06.002	Дозатор	21
42.02.06.003	Штифт	21

Формат	Зона	Поз.	Обозначение	Наименование	Кол.	Примечание
				Документация		
А2			42.82.00.000 СБ	Сборочный чертёж		
А3			42.82.00.000 ВС	Ведомость спецификаций		
				Сборочные единицы		
А4		1	42.82.01.000	Корпус	1	
А4		2	42.82.02.000	Крышка	1	
А4		3	42.82.03.000	Крышка	1	
А4		4	42.82.04.000	Люк лаза	2	
А4		5	42.82.05.000	Пластина	23	
А4		6	42.82.06.000	Пластина	23	
А4		7	42.02.06.000	Форсунка	28	
				Детали		
А4		8	42.82.00.001	Прокладка	1	
А4		9	42.82.00.002	Прокладка	1	
А4		10	42.82.00.003	Прокладка	2	
А4		11	42.08.02.202	Фланец	2	
А4		12	42.08.02.203	Прокладка	4	
А4		13	42.08.02.204	Стекло	2	
А4		14	42.82.00.004	Фланец	1	

42.82.00.000

Изм.	Лист	№ докум.	Подп.	Дата
Разраб.		Богданова		
Пров.		Колмец		
Н.контр.		Колмец		
Утв.				

Воздухоподогреватели КТМО-5ПДВ

Лит	Лист	Листов
	1	2

ЛАТГИПРОПРОМ

Копировал [signature] Формат А4

Формат	Зона	Поз.	Обозначение	Наименование	Кол.	Примечание
Б4		15	42.82.00.005	Сетка		
				Сетка 20-2,0; ГОСТ 5336-80		
				220±0,575×420±0,775 мм	1	0,25 кг
				Стандартные изделия		
				Болты ГОСТ 7798-70		
		16		М6×25.46	10	
		17		М8×20.46	58	
		18		М8×25.46	16	
				Гайки ГОСТ 5915-70		
		19		М6.5	10	
		20		М8.5	58	

Инв. № подл. | Подп. и дата | В зам. инв. № | Инв. № дубл. | Подп. и дата

42.82.00.000

Изм.	Лист	№ докум.	Подп.	Дата

Лист 2

Копировал [signature] Формат А4

№ строки	Обозначение	Наименование	Куда входит: Обозначение	Кол.	Общее кол.	Примечание
1	42.82.00.000	КТМО-5ПДВ				
2	42.82.01.000	Корпус	42.82.00.000	1	1	
3	42.82.01.100	Фланец	42.82.01.000	2	2	
4	42.82.01.200	Фланец	42.82.01.000	1	1	
5	42.82.01.300	Фланец	42.82.01.000	1	1	
6	42.82.01.400	Гребёнка	42.82.01.000	8	8	
7	42.82.01.500	Коллектор	42.82.01.000	1	1	
8	42.82.01.600	Коллектор	42.82.01.000	2	2	
9	42.82.02.000	Крышка	42.82.00.000	1	1	
10	42.82.03.000	Крышка	42.82.00.000	1	1	
11	42.82.04.000	Люк лаза	42.82.00.000	2	2	
12						
13	42.82.05.000	Пластина	42.82.00.000	23	23	
14	42.82.06.000	Пластина	42.82.00.000	23	23	
15	42.02.06.000	Форсунка	42.82.00.000	28	28	
16						
17						
18						
19						
20						
21						
22						
23						
24						

42.82.00.000 ВС

Изм.	Лист	№ докум.	Подп.	Дата
Разраб.		Михайлова		
Пров.		Богданова		
Н.контр.		Колмец		
Утв.				

Воздухоподогреватель КТМО-5ПДВ

Ведомость спецификаций

Лит	Лист	Листов
		1

ЛАТГИПРОПРОМ

24513-02 4 Копировал [signature] Формат А3

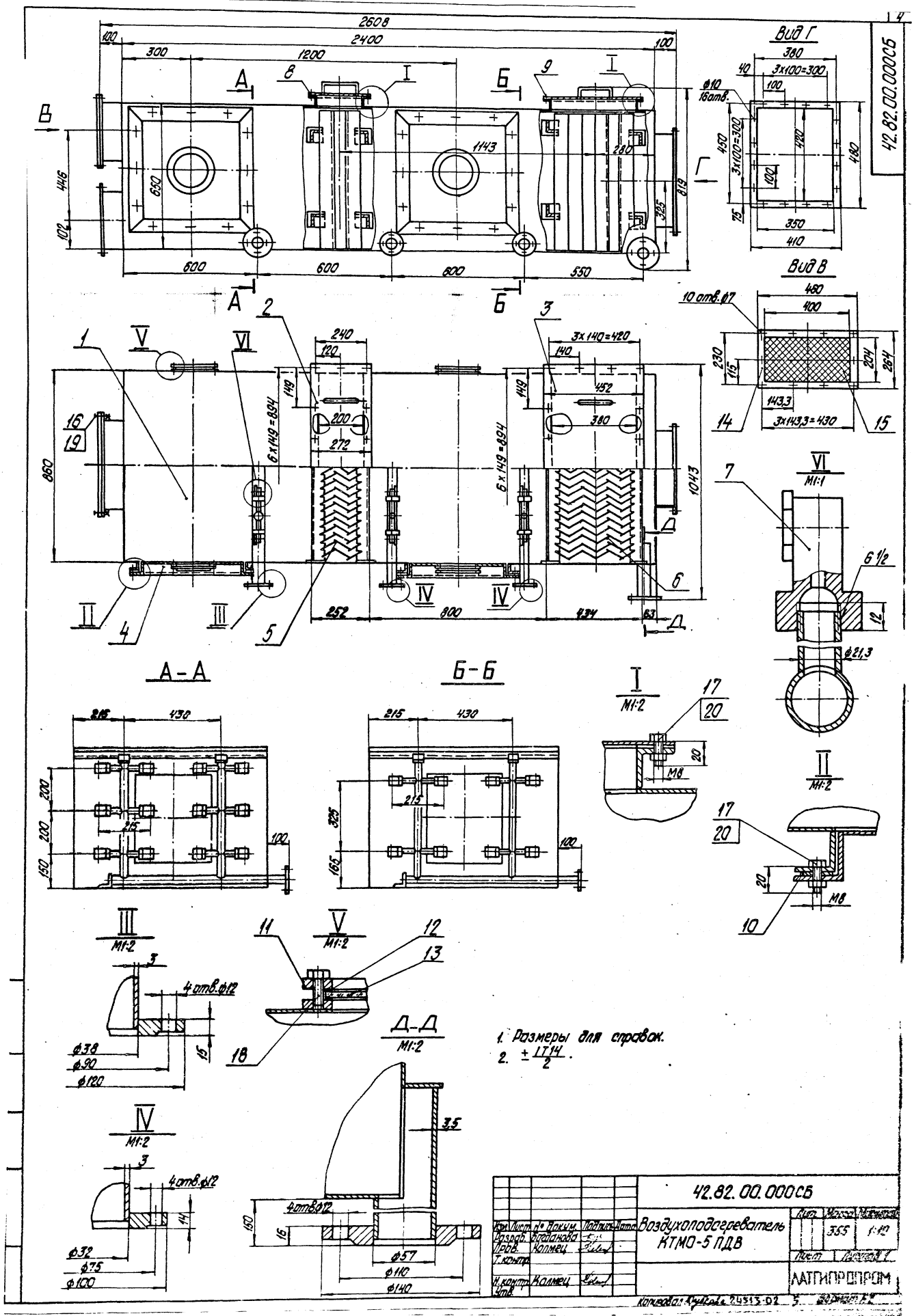

42.82.00.000СБ
Вид Г
Вид В
А-А
Б-Б
I
M1:2
II
M1:2
III
M1:2
IV
M1:2
V
M1:2
VI
M1:1
Д-Д
M1:2
1. Размеры для справок.
2. ± IT14/2.
42.82.00.000СБ
Воздухоподогреватель КТМО-5 ПДВ
Разраб. Богданова
Пров. Колмец
Н. контр. Колмец
Утв.
Лит. 355
1:10
Лист
Листов 1
ЛАТГИПРОПРОМ
Копировал
24513-02

42.82.00.001

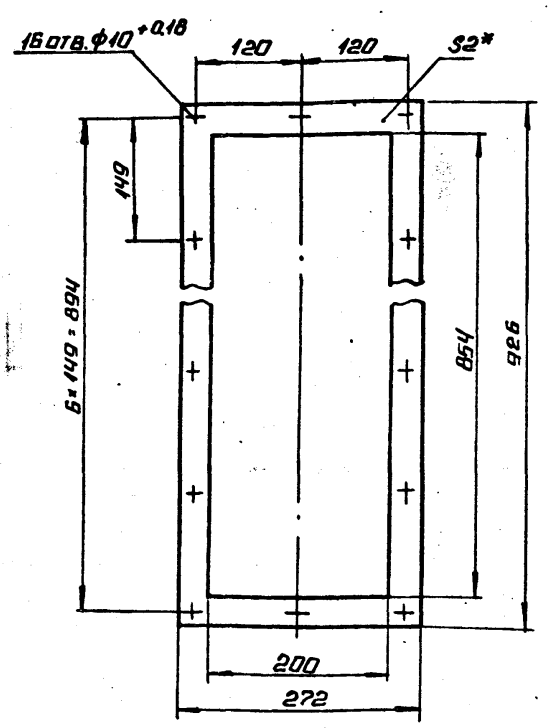

1.* РАЗМЕР ДЛЯ СПРАВОК.

2. ± IT14/2.

				42.82.00.001		
ИЗМ.	ЛИСТ	№ ДОКУМ.	ПОДП.	ДАТА		
РАЗРАБ.		МИХАЙЛОВА			ПРОКЛАДКА	ЛИТ. / МАССА 0,32 / МАСШТАБ 1:5
ПРОВ.		БОГДАНОВА				ЛИСТ / ЛИСТОВ 1
Т.КОНТР.						
Н.КОНТР.		КОЛМЕЦ			ПАРОНИТ ПОН-2,0 ГОСТ 481-80	ЛАТГИПРОПРОМ
УТВ.						

КОПИРОВАЛ ФОРМАТ А4

42.82.00.002

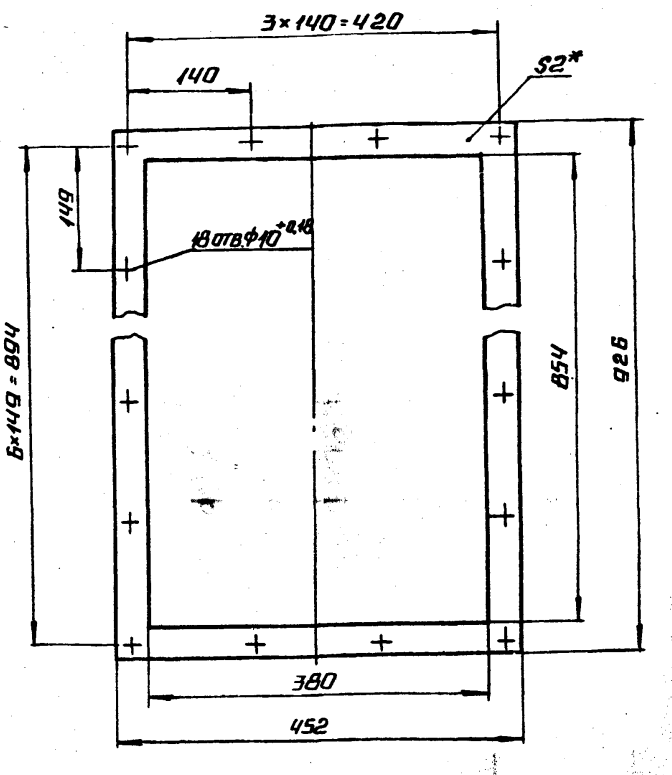

1.* РАЗМЕР ДЛЯ СПРАВОК.

2. ± IT14/2.

				42.82.00.002		
ИЗМ.	ЛИСТ	№ ДОКУМ.	ПОДП.	ДАТА		
РАЗРАБ.		МИХАЙЛОВА			ПРОКЛАДКА	ЛИТ. / МАССА 0,37 / МАСШТАБ 1:5
ПРОВ.		БОГДАНОВА				ЛИСТ / ЛИСТОВ 1
Т.КОНТР.						
Н.КОНТР.		КОЛМЕЦ			ПАРОНИТ ПОН-2,0 ГОСТ 481-80	ЛАТГИПРОПРОМ
УТВ.						

КОПИРОВАЛ ФОРМАТ А4

42.82.00.003

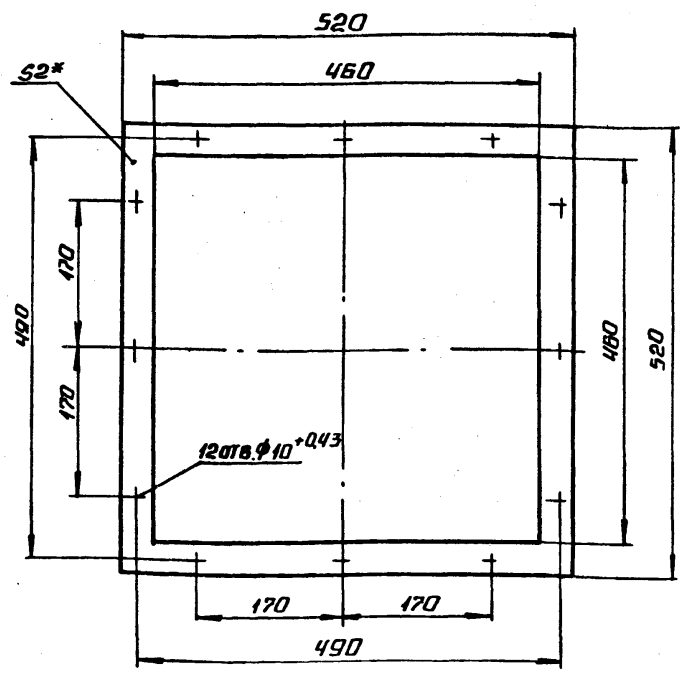

1.* РАЗМЕР ДЛЯ СПРАВОК.

2. ± IT14/2.

				42.82.00.003		
ИЗМ.	ЛИСТ	№ ДОКУМ.	ПОДП.	ДАТА		
РАЗРАБ.		МИХАЙЛОВА			ПРОКЛАДКА	ЛИТ. / МАССА 0,24 / МАСШТАБ 1:5
ПРОВ.		БОГДАНОВА				ЛИСТ / ЛИСТОВ 1
Т.КОНТР.						
Н.КОНТР.		КОЛМЕЦ			ПАРОНИТ ПОН-2,0 ГОСТ 481-80	ЛАТГИПРОПРОМ
УТВ.						

КОПИРОВАЛ ФОРМАТ А4

42.08.02.202

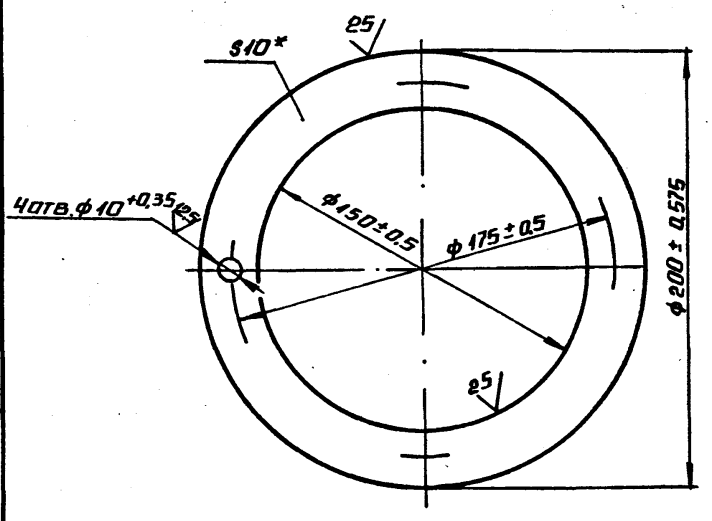

* РАЗМЕР ДЛЯ СПРАВОК.

				42.08.02.202		
ИЗМ.	ЛИСТ	№ ДОКУМ.	ПОДП.	ДАТА		
РАЗРАБ.		БОГДАНОВА			ФЛАНЕЦ	ЛИТ. / МАССА 1,08 / МАСШТАБ 1:2
ПРОВ.		КОЛМЕЦ				ЛИСТ / ЛИСТОВ 1
Н.КОНТР.		КОЛМЕЦ			10 ГОСТ 19903-74 / ВСТ3СП3 ГОСТ 14637-79	ЛАТГИПРОПРОМ
УТВ.						

КОПИРОВАЛ ФОРМАТ А4

ИНВ.№ ПОДЛ. | ПОДПИСЬ И ДАТА | ВЗАМ. ИНВ.№ | ИНВ.№ ДУБЛ. | ПОДПИСЬ И ДАТА

42.08.02.203

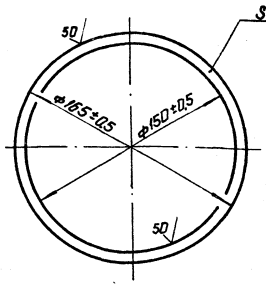

*Размер для справок.

Изм.	Лист	№ докум.	Подп.	Дата	42.08.02.203			
Разраб.		Богданова			Прокладка	Лит.	Масса	Масштаб
Пров.		Колмеи					0,02	1:2
Н. контр.		Колмеи			Паронит ПОН-2,0 ГОСТ 481-80	Лист	Листов 1	
Утв.						ЛАТГИПРОПРОМ		

Копировал: Ф. Формат А4

42.08.02.204

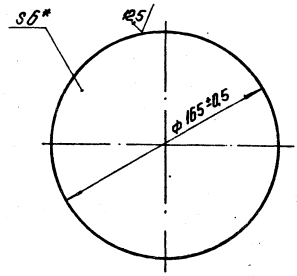

*Размер для справок.

Изм.	Лист	№ докум.	Подп.	Дата	42.08.02.204			
Разраб.		Богданова			Стекло	Лит.	Масса	Масштаб
Пров.		Колмеи					0,35	1:2
Н. контр.		Колмеи			Стекло оконное 1-6 ГОСТ 111-78	Лист	Листов 1	
Утв.						ЛАТГИПРОПРОМ		

Копировал: Ф. Формат А4

42.82.00.004

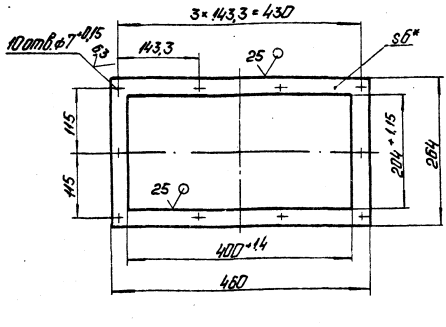

1. *Размер для справок.
2. $\pm \frac{IT14}{2}$.

Изм.	Лист	№ докум.	Подп.	Дата	42.82.00.004			
Разраб.		Михайлова			Фланец	Лит.	Масса	Масштаб
Пров.		Богданова					1,87	1:5
Т. контр.						Лист	Листов 1	
Н. контр.		Колмеи			Лист 6 ГОСТ 19903-74 Вст3кп2 ГОСТ 14637-79	ЛАТГИПРОПРОМ		
Утв.								

Копировал: Ф. Формат А4

Формат	Зона	Поз.	Обозначение	Наименование	Кол.	Примечание
				Документация		
А2			42.82.01.000 СБ	Сборочный чертеж		
				Сборочный чертеж		
А4		1	42.82.01.100	Фланец	2	
А4		2	42.82.01.200	Фланец	1	
А4		3	42.82.01.300	Фланец	1	
А4		4	42.82.01.400	Гребенка	8	
А4		5	42.82.01.500	Коллектор	1	
А4		6	42.82.01.600	Коллектор	2	
				Детали		
А4		7	42.82.01.001	Фланец	1	
А4		8	42.82.00.004	Фланец	2	
А4		9	42.82.01.002	Стенка задняя	1	
А3		10	42.82.01.003	Стенка передняя	1	
А4		11	42.82.01.004	Стенка боковая	1	
А4		12	42.82.01.005	Дно	1	
А4		13	42.82.01.006	Стенка боковая	1	
А4		14	42.82.01.007	Стенка	2	
-		15	-01	Стенка	2	
А4		16	42.82.01.008	Стенка	2	
А4		17	42.82.01.009	Патрубок	1	

Изм.	Лист	№ докум.	Подп.	Дата	42.82.01.000			
Разраб.		Богданова			Корпус	Лит.	Лист	Листов
Пров.		Колмеи					1	3
Н. контр.		Колмеи				ЛАТГИПРОПРОМ		
Утв.								

Копировал: Ф. 24513-02 Формат А4

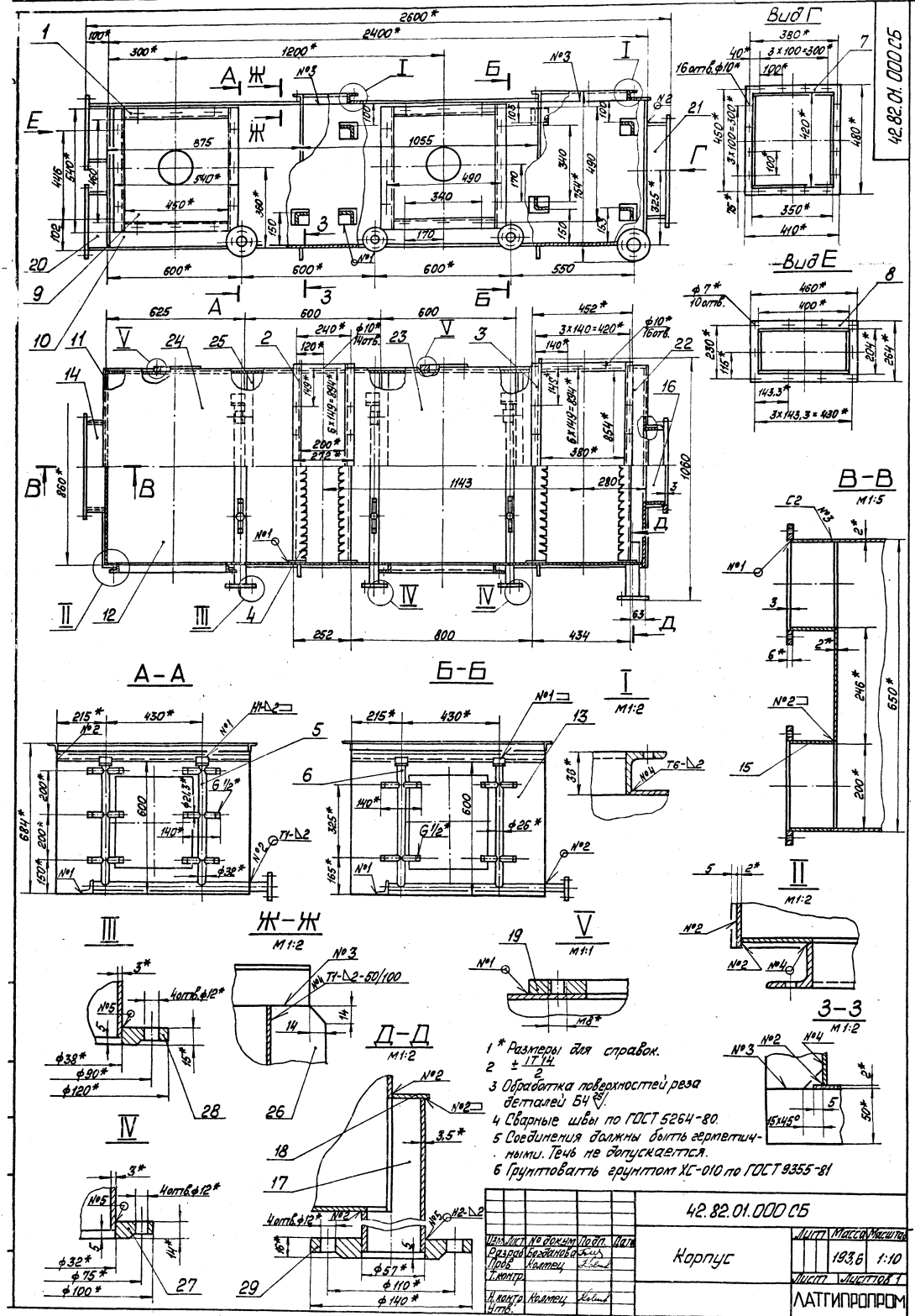

1 * Размеры для справок.
2 $\pm \frac{IT14}{2}$
3 Обработка поверхностей реза деталей Б4 ^{25}/.
4 Сварные швы по ГОСТ 5264-80.
5 Соединения должны быть герметичными. Течь не допускается.
6 Грунтовать грунтом ХС-010 по ГОСТ 9355-81

				42.82.01.000 СБ			
Изм.	Лист	№ докум.	Подп.	Дата	Корпус	Лит.	Масса	Масштаб
Разраб.		Богданова					193,6	1:10
Пров.		Колмец				Лист	Листов 1
Т.контр.						ЛАТГИПРОПРОМ	
Н.контр.		Колмец					
Утв.							

Копировал [illegible] 24513-02 8 Формат А2

Формат	Зона	Поз.	Обозначение	Наименование	Кол.	Примечание
А4		18	42.82.01.010	Заглушка	1	
А4		19	42.08.02.201	Фланец	2	
Б4		20	42.82.01.011	Стенка		
				Лист 2 ГОСТ 19903-74 / ВСт3кп4 ГОСТ 16523-70		
				200-1,15×97±0,435 мм	4	0,31 кг
Б4		21	42.82.01.012	Стенка		
				Лист 2 ГОСТ 19903-74 / ВСт3кп4 ГОСТ 16523-70		
				416-1,55×97±0,435 мм	2	0,64 кг
Б4		22	42.82.01.013	Крышка		
				Лист 2 ГОСТ 19903-74 / ВСт3кп4 ГОСТ 16523-70		
				87±0,435×870±1,15 мм	1	1,19 кг
Б4		23	42.82.01.014	Крышка		
				Лист 2 ГОСТ 19903-74 / ВСт3кп4 ГОСТ 16523-70		
				847±1,15×870±1,15 мм	1	11,57 кг
Б4		24	42.82.01.015	Крышка		
				Лист 2 ГОСТ 19903-74 / ВСт3кп4 ГОСТ 16523-70		
				884±1,15×870±1,15 мм	1	12,08 кг
Б4		25	42.82.01.016	Связь		
				Уголок 36×36×3-В ГОСТ 8509-86 / Ст3сп3-I-ГОСТ 535-88		
				L = 855-2,3 мм	3	1,41 кг
				Материалы		
		26		Полоса 5×50-ГОСТ 103-76 / Ст3кп2 ГОСТ 535-88	4,6	м

Изм. Лист № докум. Подп. Дата

42.82.01.000

Лист 2

Копировал: Ф.Д. Формат А4

Формат	Зона	Поз.	Обозначение	Наименование	Кол.	Примечание
				Стандартные изделия		
				Фланцы ГОСТ 12820-80		
		27		1-25-6 ст 20	2	
		28		1-32-6 ст 20	1	
		29		1-50-6 ст 20	1	

Инв. № подл. | Подп. и дата | Взам. инв. № | Инв. № дубл. | Подп. и дата

Изм. Лист № докум. Подп. Дата

42.82.01.000

Лист 3

Копировал: Ф.Д. Формат А4

42.82.01.001

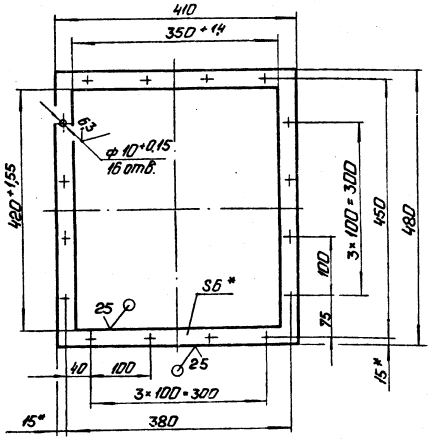

1.* Размеры для справок.
2. ± IT 14/2.

42.82.01.001

Изм.	Лист	№ докум.	Подп.	Дата
Разраб.		Винокурова		
Пров.		Богданова		
Т. контр.				
Н. контр.		Колмеи		
Утв.				

Фланец

Лит. | Масса 2,35 | Масштаб 1:5

Лист | Листов 1

Лист 6 ГОСТ 19903-74 / ВСт3кп2 ГОСТ 14637-79

ЛАТГИПРОПРОМ

Копировал: Ф.Д. Формат А4

42.82.01.002

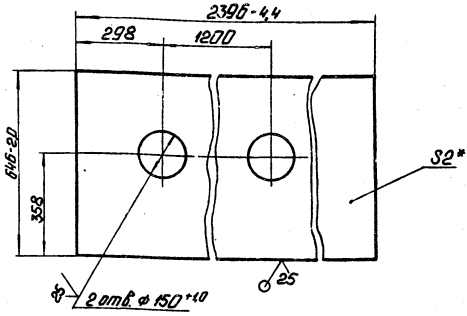

1.* Размер для справок.
2. ± IT 14/2.

Инв. № подл. | Подп. и дата | Взам. инв. № | Инв. № дубл. | Подп. и дата

42.82.01.002

Изм.	Лист	№ докум.	Подп.	Дата
Разраб.		Винокурова		
Пров.		Богданова		
Т. контр.				
Н. контр.		Колмеи		
Утв.				

Стенка задняя

Лит. | Масса 23,75 | Масштаб 1:10

Лист | Листов 1

Лист 2 ГОСТ 19903-74 / ВСт3кп4 ГОСТ 16523-70

ЛАТГИПРОПРОМ

Копировал: Ф.Д. 24513-02 9 Формат А4

42.82.01.003

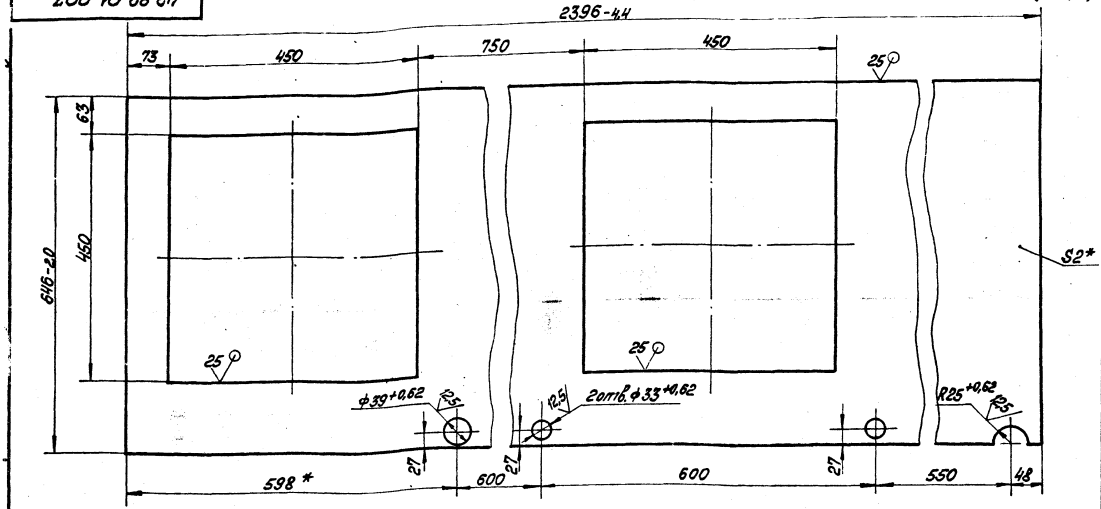

1 * Размеры для справок.

2 $\pm \frac{IT14}{2}$.

					42.82.01.003			
Изм.	Лист	№ докум.	Подп.	Дата	Стенка передняя	Лист	Масса	Масштаб
Разраб.		Михайлова					17,9	1:5
Пров.		Богданова				Лист	Листов 1	
Т.контр.								
Н.контр.		Колпец			2 ГОСТ 19903-74 Лист Вст3кп4 ГОСТ 16523-70	ЛАТГИПРОПРОМ		
Утв.								

Копировал Маш. Формат А3

42.82.01.004

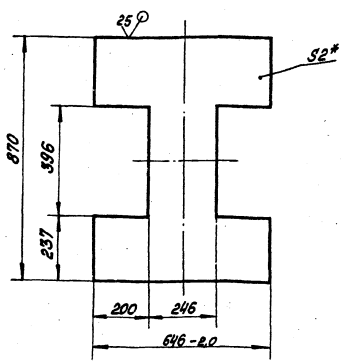

1 * Размер для справок.

2 $\pm \frac{IT14}{2}$

					42.82.01.004			
Изм.	Лист	№ докум.	Подп.	Дата	Стенка боковая	Лист	Масса	Масштаб
Разраб.		Михайлова					6,34	1:10
Пров.		Богданова				Лист	Листов 1	
Т.контр.								
Н.контр.		Колпец			2 ГОСТ 19903-74 Лист Вст3кп4 ГОСТ 16523-70	ЛАТГИПРОПРОМ		
Утв.								

Копировал Маш. Формат А3

42.82.01.005

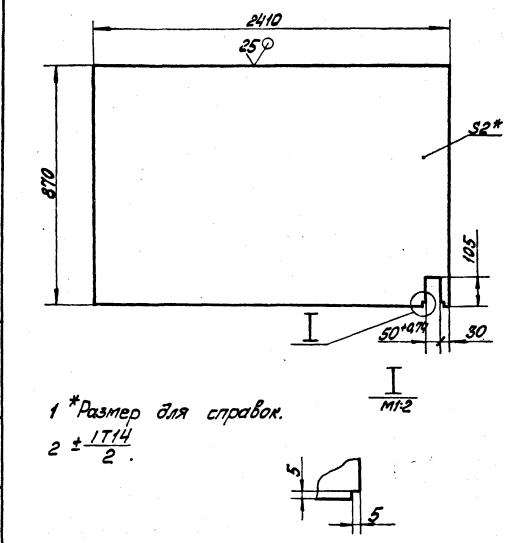

1 * Размер для справок.

2 $\pm \frac{IT14}{2}$.

					42.82.01.005			
Изм.	Лист	№ докум.	Подп.	Дата	Дно	Лист	Масса	Масштаб
Разраб.		Михайлова					32,82	1:10
Пров.		Богданова				Лист	Листов 1	
Т.контр.								
Н.контр.		Колпец			2 ГОСТ 19903-74 Лист Вст3кп4 ГОСТ 16523-70	ЛАТГИПРОПРОМ		
Утв.								

Инв.№ подл. | Подп. и дата | Взам.инв.№ | Инв.№ дубл. | Подп. и дата

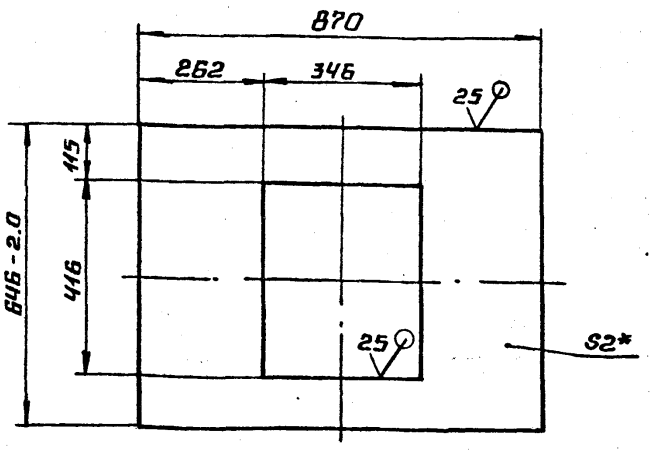

1.* РАЗМЕР ДЛЯ СПРАВОК.

2. $\pm \frac{IT14}{2}$.

ИЗМ.	ЛИСТ	№ ДОКУМ.	ПОДП.	ДАТА
РАЗРАБ.		МИХАЙЛОВА		
ПРОВ.		БОГДАНОВА		
Т.КОНТР.				
Н.КОНТР.		КОЛМЕЦ		
УТВ.				

42.82.01.006

СТЕНКА БОКОВАЯ

ЛИТ.	МАССА	МАСШТАБ
	6,57	1:10

ЛИСТ | ЛИСТОВ 1

ЛИСТ 2 ГОСТ 19903-74 / Вст3кп4 ГОСТ 16523-70

ЛАТГИПРОПРОМ

КОПИРОВАЛ | ФОРМАТ А4

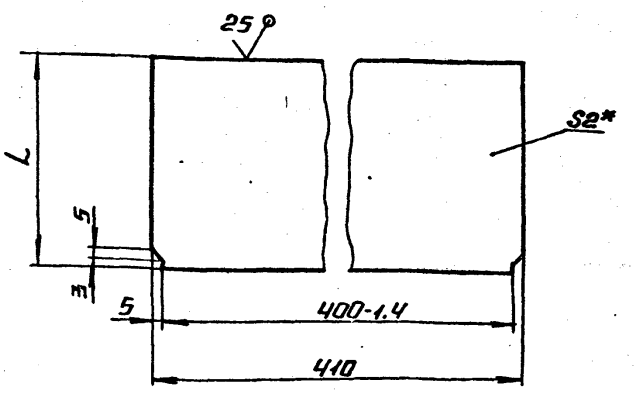

Обозначение	L, мм	Масса, кг
42.82.01.007	$92_{-0.87}$	0.59
-01	$97_{-0.87}$	0.62

1.* РАЗМЕР ДЛЯ СПРАВОК.

2. $\pm \frac{IT14}{2}$.

ИЗМ.	ЛИСТ	№ ДОКУМ.	ПОДП.	ДАТА
РАЗРАБ.		МИХАЙЛОВА		
ПРОВ.		БОГДАНОВА		
Т.КОНТР.				
Н.КОНТР.		КОЛМЕЦ		
УТВ.				

42.82.01.007

СТЕНКА

ЛИТ.	МАССА	МАСШТАБ
	СМ. ТАБЛ.	—

ЛИСТ | ЛИСТОВ 1

ЛИСТ 2 ГОСТ 19903-74 / Вст3кп4 ГОСТ 16523-70

ЛАТГИПРОПРОМ

КОПИРОВАЛ | ФОРМАТ А4

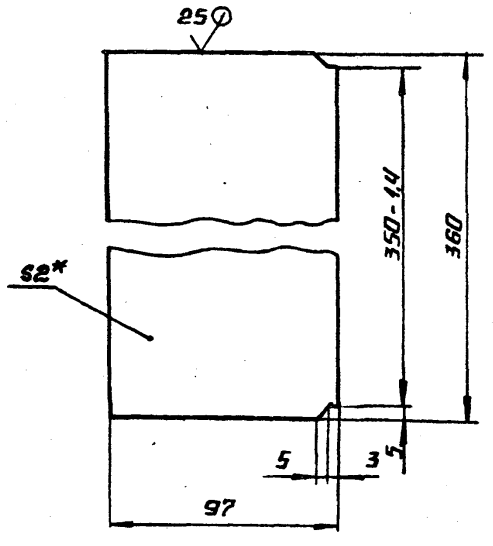

1.* РАЗМЕР ДЛЯ СПРАВОК.

2. $\pm \frac{IT14}{2}$.

ИЗМ.	ЛИСТ	№ ДОКУМ.	ПОДП.	ДАТА
РАЗРАБ.		МИХАЙЛОВА		
ПРОВ.		БОГДАНОВА		
Т.КОНТР.				
Н.КОНТР.		КОЛМЕЦ		
УТВ.				

42.82.01.008

СТЕНКА

ЛИТ.	МАССА	МАСШТАБ
	0,55	1:2

ЛИСТ | ЛИСТОВ 1

ЛИСТ 2 ГОСТ 19903-74 / Вст3кп4 ГОСТ 16523-70

ЛАТГИПРОПРОМ

КОПИРОВАЛ | ФОРМАТ А4

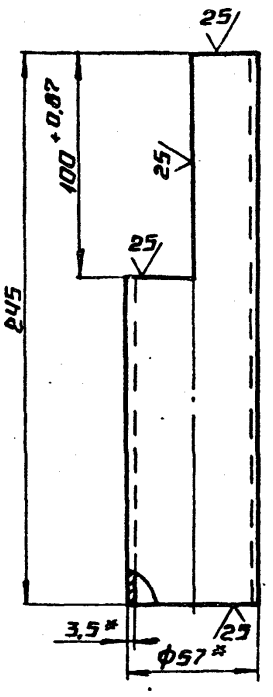

1.* РАЗМЕРЫ ДЛЯ СПРАВОК.

2. $\pm \frac{IT14}{2}$.

ИЗМ.	ЛИСТ	№ ДОКУМ.	ПОДП.	ДАТА
РАЗРАБ.		МИХАЙЛОВА		
ПРОВ.		БОГДАНОВА		
Т.КОНТР.				
Н.КОНТР.		КОЛМЕЦ		
УТВ.				

42.82.01.009

ПАТРУБОК

ЛИТ.	МАССА	МАСШТАБ
	1.36	1:2

ЛИСТ | ЛИСТОВ 1

ТРУБА 57×3.5 ГОСТ 10704-76 / В-Вст3сп ГОСТ 10705-80

ЛАТГИПРОПРОМ

КОПИРОВАЛ | ФОРМАТ А4

ИНВ.№ ПОДЛ. | ПОДПИСЬ И ДАТА | ВЗАМ. ИНВ.№ | ИНВ.№ ДУБЛ. | ПОДПИСЬ И ДАТА

42.82.01.010

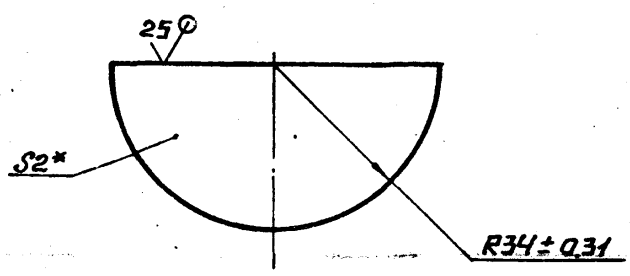

* РАЗМЕР ДЛЯ СПРАВОК.

ИЗМ.	ЛИСТ	№ ДОКУМ.	ПОДП.	ДАТА	42.82.01.010
РАЗРАБ.		МИХАЙЛОВА			ЗАГЛУШКА
ПРОВ.		БОГДАНОВА			ЛИТ. / МАССА 0,03 / МАСШТАБ 1:1
Т.КОНТР.					ЛИСТ / ЛИСТОВ 1
Н.КОНТР.		КОЛМЕЦ			ЛИСТ 2 ГОСТ 19903-74 / Ст3кп4 ГОСТ 18523-70
УТВ.					ЛАТГИПРОПРОМ

КОПИРОВАЛ А4 ФОРМАТ А4

42.08.02.201

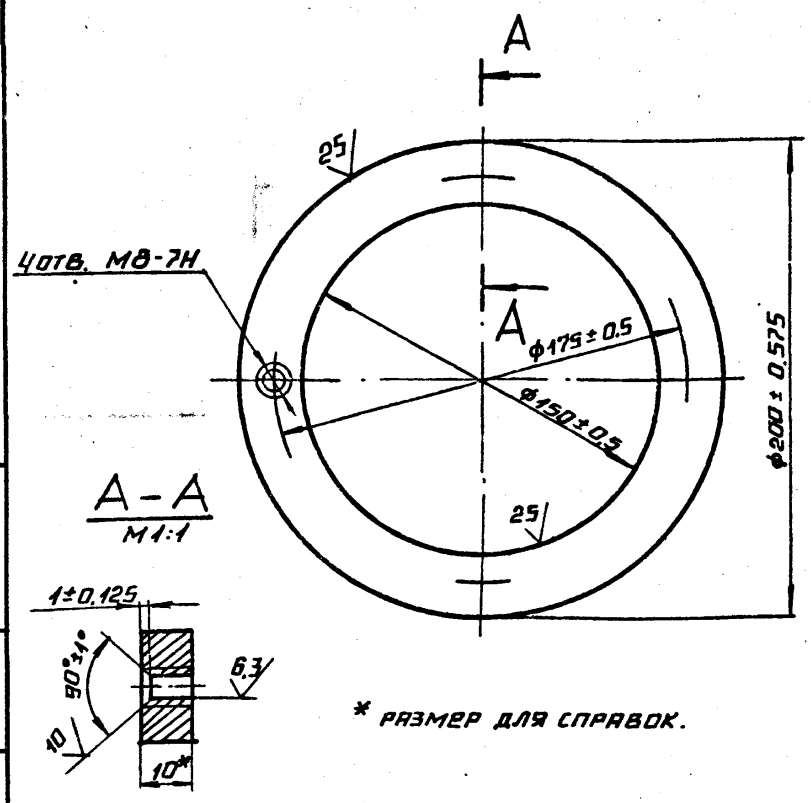

* РАЗМЕР ДЛЯ СПРАВОК.

ИЗМ.	ЛИСТ	№ ДОКУМ.	ПОДП.	ДАТА	42.08.02.201
РАЗРАБ.		БОГДАНОВА			ФЛАНЕЦ
ПРОВ.		КОЛМЕЦ			ЛИТ. / МАССА 1,08 / МАСШТАБ 1:2
ПРОВ.		КОЛМЕЦ			ЛИСТ / ЛИСТОВ 1
Н.КОНТР.		КОЛМЕЦ			ЛИСТ 10 ГОСТ 19903-74 / Вст3кп2 ГОСТ 14637-79
УТВ.					ЛАТГИПРОПРОМ

КОПИРОВАЛ А4 ФОРМАТ А4

ФОРМ.	ЗОНА	ПОЗ.	ОБОЗНАЧЕНИЕ	НАИМЕНОВАНИЕ	КОЛ.	ПРИМЕЧАНИЕ
				ДОКУМЕНТАЦИЯ		
А4			42.82.01.100СБ	СБОРОЧНЫЙ ЧЕРТЕЖ		
				ДЕТАЛИ		
Б4		1	42.82.01.101	ПОЛКА		
				УГОЛОК 36×36×3-В ГОСТ 8509-86 / Ст3сп3-1 ГОСТ 535-88		
				L=450-1,55 мм	2	0,75кг
Б4		2	42.82.01.102	ПОЛКА		
				УГОЛОК 36×36×3-В ГОСТ 8509-86 / Ст3сп3-1 ГОСТ 535-88		
				L=522±0,875 мм	2	0,86кг

ИЗМ.	ЛИСТ	№ ДОКУМ.	ПОДП.	ДАТА	42.82.01.100
РАЗРАБ.		МИХАЙЛОВА			ФЛАНЕЦ
ПРОВ.		БОГДАНОВА			ЛИТ. / ЛИСТ / ЛИСТОВ 1
Н.КОНТР.		КОЛМЕЦ			ЛАТГИПРОПРОМ
УТВ.					

КОПИРОВАЛ А4 ФОРМАТ А4

42.82.01.100СБ

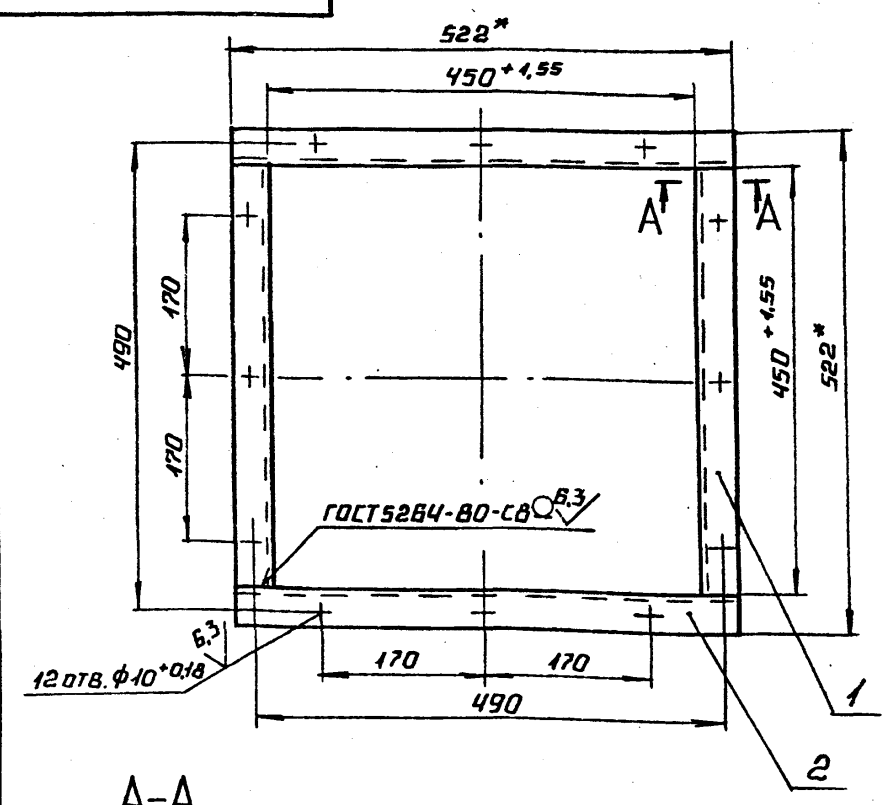

A-A
М1:2,5

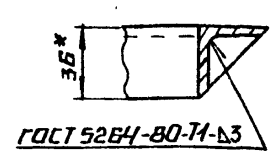

1.* РАЗМЕРЫ ДЛЯ СПРАВОК.

2. $\pm \frac{IT14}{2}$

3. ОБРАБОТКА ПОВЕРХНОСТЕЙ РЕЗА ДЕТАЛЕЙ Б4 25

ИЗМ.	ЛИСТ	№ ДОКУМ.	ПОДП.	ДАТА	42.82.01.100СБ
РАЗРАБ.		МИХАЙЛОВА			ФЛАНЕЦ
ПРОВ.		БОГДАНОВА			ЛИТ. / МАССА 3,22 / МАСШТАБ 1:5
Т.КОНТР.					ЛИСТ / ЛИСТОВ 1
Н.КОНТР.		КОЛМЕЦ			ЛАТГИПРОПРОМ
УТВ.					

 КОПИРОВАЛ А4 ФОРМАТ А4

Формат	Зона	Поз.	Обозначение	Наименование	Кол.	Примечание
				Документация		
А4			42.82.01.200 СБ	Сборочный чертеж		
				Детали		
Б4		1	42.82.01.201	Полка		
				Уголок 36х36х3-В-ГОСТ 8509-86 / Ст3сп3-I-ГОСТ 535-88		
				L = 854 -2,3 мм	2	1,41 кг
Б4		2	42.82.01.202	Полка		
				Уголок 36х36х3-В-ГОСТ 8509-86 / Ст3сп3-I-ГОСТ 535-88		
				L = 272 ± 0,65 мм	2	0,45 кг

Изм.	Лист	№ докум.	Подп.	Дата
Разраб.		Михайлова		
Пров.		Богданова		
Н.контр.		Колмец		
Утв.				

42.82.01.200

фланец

Лит.	Лист	Листов
		1

ЛАТГИПРОПРОМ

Копировал | формат А4

42.82.01.200 СБ

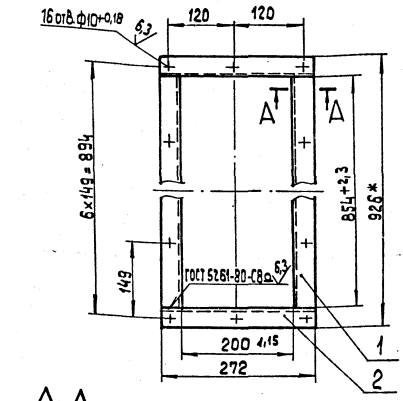

А–А
М 1:2,5

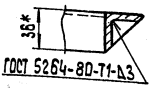

1.* Размеры для справок.
2. $\pm\frac{17{,}14}{2}$.
3. Обработка поверхностей реза деталей Б4 $\sqrt{25}$

Изм.	Лист	№ докум.	Подп.	Дата
Разраб.		Михайлова		
Пров.		Богданова		
Т.контр.				
Н.контр.		Колмец		
Утв.				

42.82.01.200 СБ

фланец

Лит.	Масса	Масштаб
	3,72	1:5
Лист	Листов 1	

ЛАТГИПРОПРОМ

Копировал | формат А4

Формат	Зона	Поз.	Обозначение	Наименование	Кол.	Примечание
				Документация		
А4			42.82.01.300 СБ	Сборочный чертеж		
				Детали		
Б4		1	42.82.01.301	Полка		
				Уголок 36х36х3-В-ГОСТ 8509-86 / Ст3сп3-I-ГОСТ 535-88		
				L = 854 -2,3 мм	2	1,41 кг
Б4		2	42.82.01.302	Полка		
				Уголок 36х36х3-В-ГОСТ 8509-86 / Ст3сп3-I-ГОСТ 535-88		
				L = 452 ± 0,775 мм	2	0,72 кг

Изм.	Лист	№ докум.	Подп.	Дата
Разраб.		Михайлова		
Пров.		Богданова		
Н.контр.		Колмец		
Утв.				

42.82.01.300

фланец

Лит.	Лист	Листов
		1

ЛАТГИПРОПРОМ

Копировал | формат А4

42.82.01.300 СБ

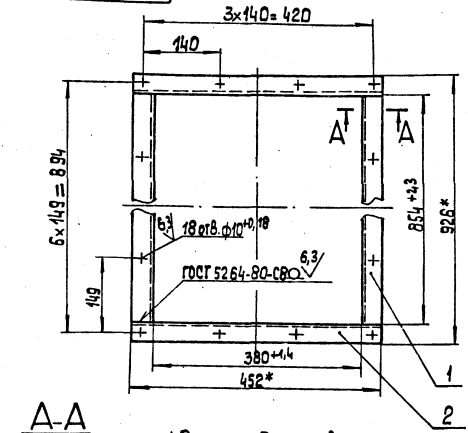

А–А
М 1:2,5

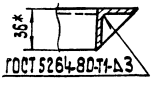

1.* Размеры для справок
2. $\pm\frac{17{,}14}{2}$.
3. Обработка поверхностей реза деталей Б4 $\sqrt{25}$

Изм.	Лист	№ докум.	Подп.	Дата
Разраб.		Михайлова		
Пров.		Богданова		
Т.контр.				
Н.контр.		Колмец		
Утв.				

42.82.01.300 СБ

фланец

Лит.	Масса	Масштаб
	4,26	1:5
Лист	Листов 1	

ЛАТГИПРОПРОМ

 Копировал | формат А4

Инв.№ подл. | Подп. и дата | Взам. инв.№ | Инв.№ дубл. | Подп. и дата

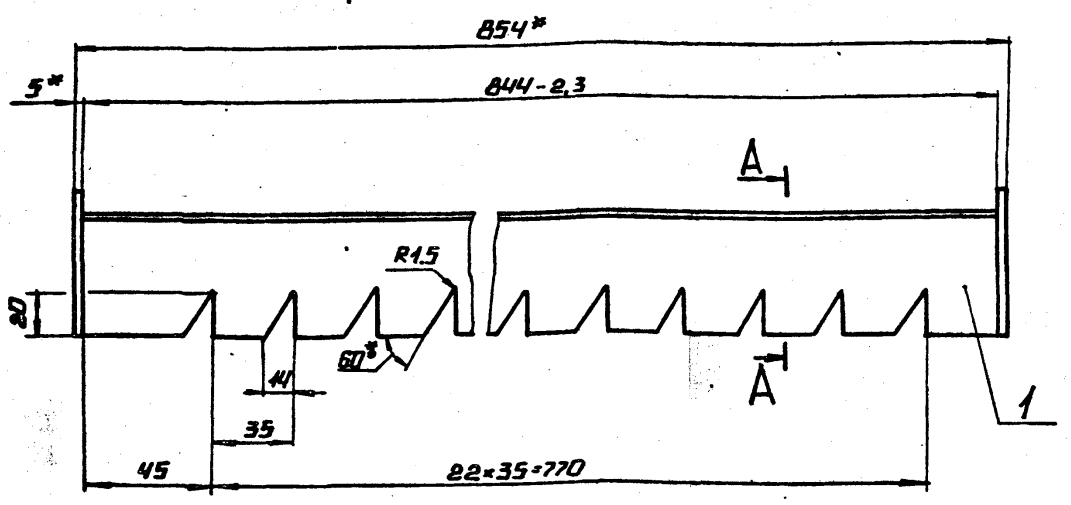

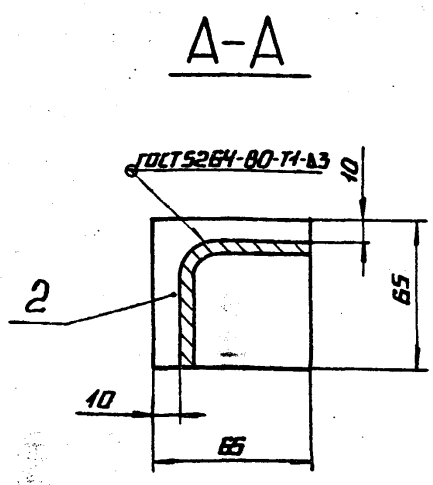

1.* РАЗМЕРЫ ДЛЯ СПРАВОК.

2. $\pm \frac{IT14}{2}$.

3. ОБРАБОТКА ПОВЕРХНОСТЕЙ РЕЗА ДЕТАЛЕЙ Б4 $\sqrt{25}$.

					42.82.01.400 СБ	
Изм.	Лист	№ докум.	Подп.	Дата		
Разраб.		Михайлова			Гребенка	Лит. / Масса: 2,34 / Масштаб: 1:2
Пров.		Богданова				Лист / Листов 1
Т.контр.						
Н.контр.		Колмец				ЛАТГИПРОПРОМ
Утв.						

Копировал Формат А3

Форм.	Зона	Поз.	Обозначение	Наименование	Кол.	Примечание
				Документация		
А3			42.82.01.400 СБ	Сборочный чертеж		
				Детали		
Б4		1	42.82.01.401	Гребенка		
				Уголок 55×55×3 ГОСТ 19771-74 / Ст3кп2 ГОСТ 11474-76	1	2,0 кг
Б4		2	42.82.01.402	Пластина		
				Лист 5 ГОСТ 19903-74 / 8 Ст3кп2 ГОСТ 14637-79	2	0,17 кг

					42.82.01.400	
Изм.	Лист	№ докум.	Подп.	Дата		
Разраб.		Михайлова			Гребенка	Лит. / Лист / Листов 1
Пров.		Богданова				ЛАТГИПРОПРОМ
Н.контр.		Колмец				
Утв.						

Копировал Формат А4

Форм.	Зона	Поз.	Обозначение	Наименование	Кол.	Примечание
				Документация		
А3			42.82.01.500 СБ	Сборочный чертеж		
				Детали		
А4		1	42.82.01.501	Труба	1	
А4		2	42.82.01.502	Труба	2	
Б4		3	42.82.01;503	Патрубок		
				Труба 15×2,8 ГОСТ 3262-75	12	0,07 кг
Б4		4	42.82.01.504	Заглушка		
				Уголок 50×50×5-В ГОСТ 8509-86 / Ст3сп3-Т ГОСТ 535-88	3	0,23 кг

Инв.№ подл. | Подпись и дата | Взам.инв.№ | Инв.№ дубл. | Подпись и дата

					42.82.01.500	
Изм.	Лист	№ докум.	Подп.	Дата		
Разраб.		Михайлова			Коллектор	Лит. / Лист / Листов 1
Пров.		Богданова				ЛАТГИПРОПРОМ
Н.контр.		Колмец				
Утв.						

Копировал Формат А4

42.82.01.500 СБ

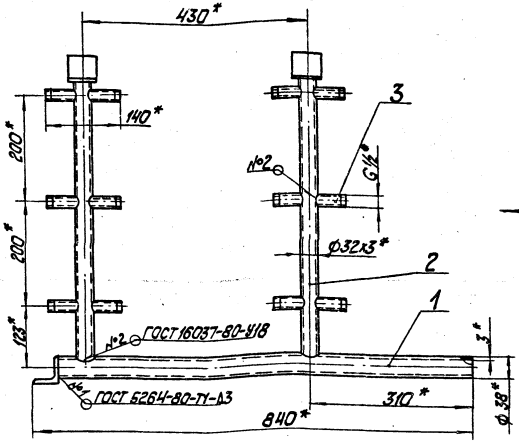

Вид А

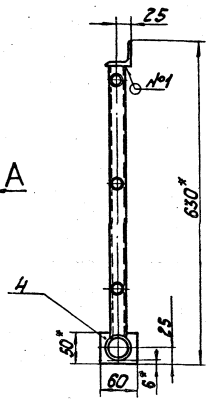

1. * Размеры для справок.
2. $\pm\frac{IT14}{2}$.
3. Обработка поверхностей реза деталей БЧ 25/.

ПОЗ.3 М 1:1 (✓)

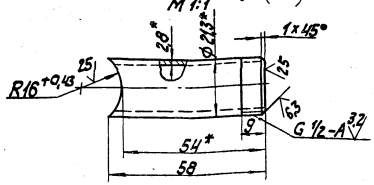

					42.82.01.500 СБ			
Изм.	Лист	№ докум.	Подп.	Дата	Коллектор	Лит.	Масса	Масштаб
Разраб.		Михайлова					5,9	1:5
Пров.		Богданова				Лист	Листов 1	
Т. контр.								
Н. контр.		Колмец				ЛАТ ГИПРОПРОМ		
Утв.								

Копировал [signature] формат А3

42.82.01.501

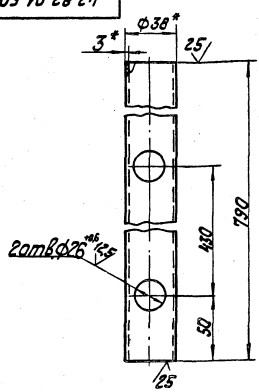

1. * Размеры для справок.
2. $\pm\frac{IT14}{2}$.

					42.82.01.501			
Изм.	Лист	№ докум.	Подп.	Дата	Труба	Лит.	Масса	Масштаб
Разраб.		Михайлова					2,05	1:2
Пров.		Богданова				Лист	Листов 1	
Т. контр.								
Н. контр.		Колмец			Труба 38х3 ГОСТ 10704-76 В-ВСт3сп ГОСТ 10705-80	ЛАТ ГИПРОПРОМ		
Утв.								

Копировал [signature] формат А4

42.82.01.502

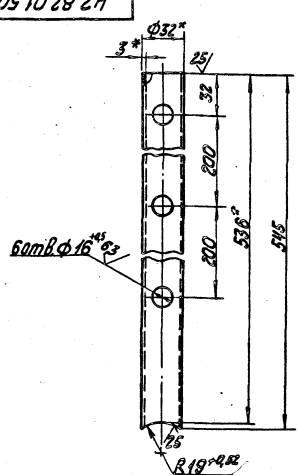

1. * Размеры для справок.
2. $\pm\frac{IT14}{2}$.

					42.82.01.502			
Изм.	Лист	№ докум.	Подп.	Дата	Труба	Лит.	Масса	Масштаб
Разраб.		Михайлова					1,16	1:2
Пров.		Богданова				Лист	Листов 1	
Т. контр.								
Н. контр.		Колмец			Труба 32х3 ГОСТ 10704-76 В-ВСт3сп ГОСТ 10705-80	ЛАТ ГИПРОПРОМ		
Утв.								

Инв. № подл. | Подп. и дата | Взам. инв. № | Инв. № дубл. | Подп. и дата

24513-02 15 Копировал [signature] формат А4

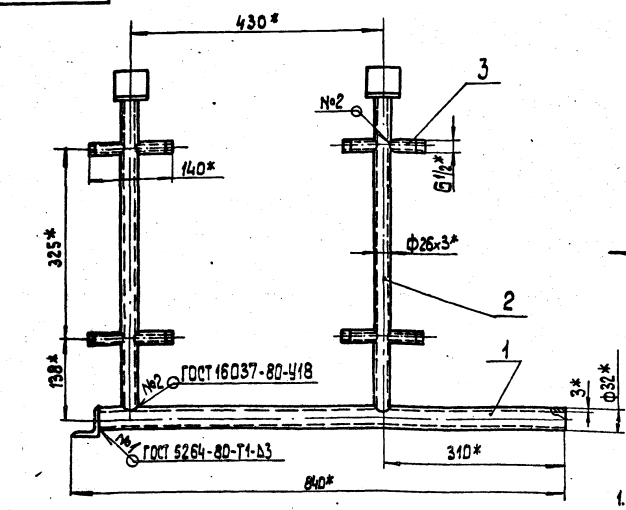

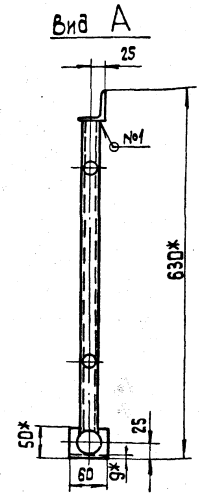

1.* Размеры для справок.

2. $\pm\frac{IT14}{2}$.

3. Обработка поверхностей реза деталей БЧ $\frac{25}{}$

Поз.3
М1:1

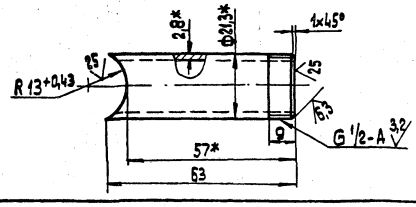

Изм.	Лист	№ докум.	Подп.	Дата	42.82.01.600 СБ			
Разраб.		Михайлова			Коллектор	Лит.	Масса	Масштаб
Пров.		Богданова					4,9	1:5
Т.контр.						Лист	Листов 1	
Н.контр.		Колмец				ЛАТГИПРОПРОМ		
Утв.								

Копировал | формат А3

Форм.	Зона	Поз.	Обозначение	Наименование	Кол.	Примечание
				Документация		
А3			42.82.01.600 СБ	Сборочный чертеж		
				Детали		
А4		1	42.82.01.601	Труба	1	
А4		2	42.82.01.602	Труба	2	
БЧ		3	42.82.01.603	Патрубок		
				Труба 15×2,8 ГОСТ 3262-75	8	0,08 кг
БЧ		4	42.82.01.604	Заглушка		
				Уголок 50×50×5-В-ГОСТ 8509-86 / Ст3сп3-2-ГОСТ 535-88	3	0,23 кг

Изм.	Лист	№ докум.	Подп.	Дата	42.82.01.600			
Разраб.		Михайлова			Коллектор	Лит.	Лист	Листов 1
Пров.		Богданова				ЛАТГИПРОПРОМ		
Н.контр.		Колмец						
Утв.								

Копировал | формат А4

Инв.№ подл. | Подп. и дата | Взам.инв.№ | Инв.№ дубл. | Подп. и дата

42.82.01.601

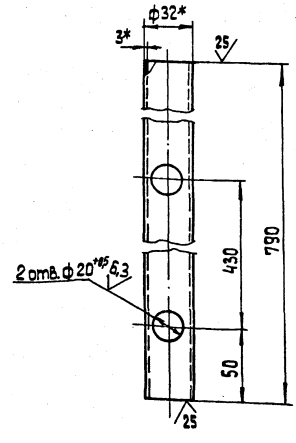

1.* Размеры для справок.

2. $\pm\frac{IT14}{2}$.

Изм.	Лист	№ докум.	Подп.	Дата	42.82.01.601			
Разраб.		Михайлова			Труба	Лит.	Масса	Масштаб
Пров.		Богданова					1,7	1:2
Т.контр.						Лист	Листов 1	
Н.контр.		Колмец			Труба 32×3 ГОСТ 10704-76 / В-БСт3сп ГОСТ 10705-80	ЛАТГИПРОПРОМ		
Утв.								

Копировал | А4 24513-02 | 16 | формат А4

42.82.01.602

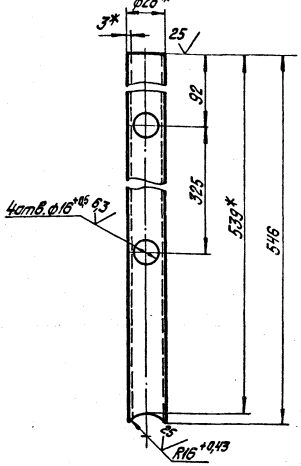

1.* Размеры для справок.

2. $\pm\frac{IT14}{2}$.

Изм.	Лист	№ докум.	Подпись	Дата	42.82.01.602			
Разраб.		Михайлова			Труба	Лит.	Масса 0,92	Масштаб 1:2
Пров.		Богданова				Лист	Листов 1	
Т.контр.								
Н.контр.		Колмец			Труба 26х3 ГОСТ 10704-76 / В-ВСт3сп ГОСТ 10705-80	ЛАТГИПРОПРОМ		
Утв.								

Копировал Дубкова формат А4

Формат	Зона	Поз.	Обозначение	Наименование	Кол.	Примечание
				Документация		
А4			42.82.02.000СБ	Сборочный чертеж		
				Детали		
А4		1	42.82.02.001	Ручка	2	
Б4		2	42.82.02.002	Крышка		
				Лист 3 ГОСТ 19903-74 / ВСт3кп4 ГОСТ 16523-70	1	5,93кг

Инв. № подл. | Подпись и дата | Взам. инв. № | Инв. № дубл. | Подпись и дата

Изм.	Лист	№ докум.	Подпись	Дата	42.82.02.000			
Разраб.		Михайлова			Крышка	Лит.	Лист	Листов 1
Пров.		Богданова				ЛАТГИПРОПРОМ		
Н.контр.		Колмец						
Утв.								

Копировал Дубкова формат А4

42.82.02.000СБ

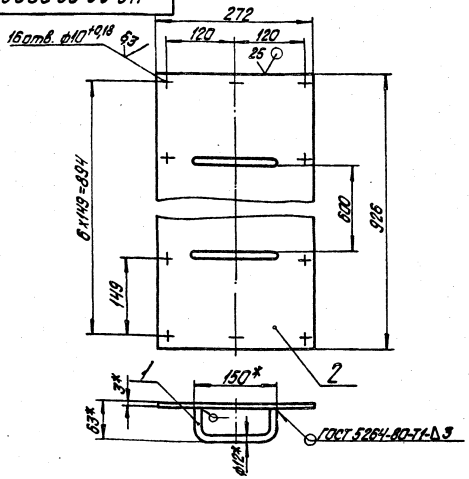

1.* Размеры для справок.

2. $\pm\frac{IT14}{2}$.

3. Грунтовать грунтом ХС-010 по ГОСТ 9355-81.

Изм.	Лист	№ докум.	Подпись	Дата	42.82.02.000СБ			
Разраб.		Михайлова			Крышка	Лит.	Масса 6,33	Масштаб 1:5
Пров.		Богданова				Лист	Листов 1	
Т.контр.								
Н.контр.		Колмец				ЛАТГИПРОПРОМ		
Утв.								

Копировал Дубкова формат А4

42.82.02.001

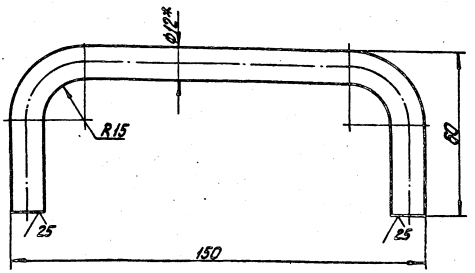

1.* Размер для справок.

2. $\pm\frac{IT14}{2}$.

Инв. № подл. | Подпись и дата | Взам. инв. № | Инв. № дубл. | Подпись и дата

Изм.	Лист	№ докум.	Подпись	Дата	42.82.02.001			
Разраб.		Михайлова			Ручка	Лит.	Масса 0,2	Масштаб 1:1
Пров.		Богданова				Лист	Листов 1	
Т.контр.								
Н.контр.		Колмец			Круг 12-В-ГОСТ 2590-88 / 20-Б-ГОСТ 1050-74	ЛАТГИПРОПРОМ		
Утв.								

Копировал Дубкова 24513-02 формат А4

Форм.	Зона	Поз.	Обозначение	Наименование	Кол.	Примечание
				Документация		
А4			42.82.03.000 СБ	Сборочный чертеж		
				Детали		
А4			42.82.02.001	Ручка	2	
Б4			42.82.03.002	Крышка		
				Лист 3 ГОСТ 19903-74 / Вст3кп4 ГОСТ 16523-70	1	986 кг

Изм.	Лист	№ докум.	Подп.	Дата	42.82.03.000			
Разраб.		Михайлова			Крышка	Лит.	Лист	Листов
Пров.		Богданова						1
Н. контр.		Колмец				ЛАТГИПРОПРОМ		
Утв.								

Копировал Ку- Формат А4

42.82.03.000 СБ

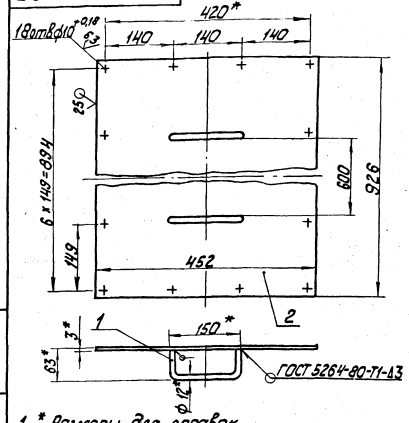

1. * Размеры для справок.
2. $\pm \frac{IT14}{2}$.
3. Грунтовать грунтом ХС-010 по ГОСТ 9355-81.

Изм.	Лист	№ докум.	Подп.	Дата	42.82.03.000 СБ			
Разраб.		Михайлова			Крышка	Лит.	Масса	Масштаб
Пров.		Богданова					10,26	1:5
Т. контр.						Лист	Листов 1	
Н. контр.		Колмец				ЛАТГИПРОПРОМ		
Утв.								

Инв. № подл. | Подп. и дата | Взам. инв. № | Инв. № дубл. | Подп. и дата

Копировал Ку- Формат А4

42.82.04.000 СБ

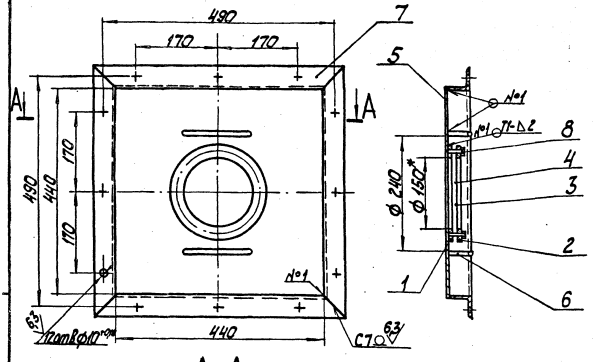

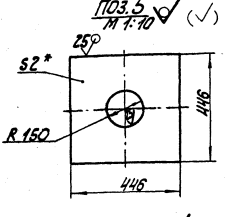

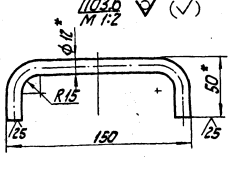

А–А

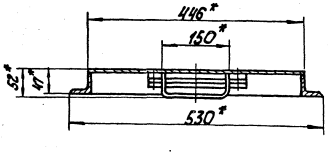

1. Размеры для справок.
2. $\pm \frac{IT14}{2}$.
3. Обработка поверхностей реза деталей Б4 25.
4. Сварные швы по ГОСТ 5264-80.
5. Грунтовать грунтом ХС-010 по ГОСТ 9355-81.

Изм.	Лист	№ докум.	Подп.	Дата	42.82.04.000 СБ			
Разраб.		Михайлова			Люк лаза	Лит.	Масса	Масштаб
Пров.		Богданова					7,35	1:5
Т. контр.						Лист	Листов 1	
Н. контр.		Колмец				ЛАТГИПРОПРОМ		
Утв.								

Формат	Зона	Поз.	Обозначение	Наименование	Кол.	Примечание
				Документация		
А3			42.82.04.000СБ	Сборочный чертеж		
				Детали		
А4		1	42.08.02.201	Фланец	1	
А4		2	42.08.02.202	Фланец	1	
А4		3	42.08.02.203	Прокладка	2	
А4		4	42.08.02.204	Стекло	1	
Б4		5	42.82.04.001	Дно		
				Лист 2 ГОСТ 19903-74 ВСт3кп4 ГОСТ 16523-70	1	2,85кг
Б4		6	42.82.04.002	Ручка		
				Круг 12-В-ГОСТ 2590-88 20-Б-ГОСТ 1050-74	2	0,2кг
Б4		7	42.82.04.003	Полка		
				Уголок 45х45х3-В-ГОСТ 8509-86 Ст3сп3-Г-ГОСТ 535-88	4	1,02кг
				Стандартные изделия		
		8		Болт М8х28.46 ГОСТ 7798-70	4	

Изм.	Лист	№ докум.	Подпись	Дата
Разраб.		Михайлова		
Пров.		Богданова		
Н.контр.		Колмец		
Утв.				

42.82.04.000

Люк лаза

Лит.	Лист	Листов
		1

ЛАТГИПРОПРОМ

Копировал Фуфаева Формат А4

Формат	Зона	Поз.	Обозначение	Наименование	Кол.	Примечание
				Документация		
А4			42.82.05.000СБ	Сборочный чертеж		
				Детали		
А4		1	42.82.05.001	Пластина	1	
Б4		2	42.82.05.002	Отражатель		
				Лист 1 ГОСТ 19903-74 ВСт3кп4 ГОСТ 16523-70		
				640±1,0х15±0,215 мм	2	0,08кг

Изм.	Лист	№ докум.	Подпись	Дата
Разраб.		Михайлова		
Пров.		Богданова		
Н.контр.		Колмец		
Утв.				

42.82.05.000

Пластина

Лит.	Лист	Листов
		1

ЛАТГИПРОПРОМ

Копировал Фуфаева Формат А4

42.82.05.000СБ

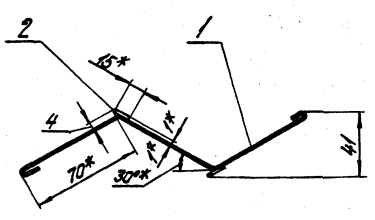

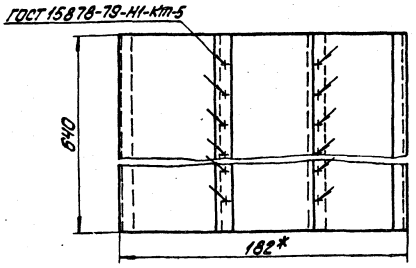

1.* Размеры для справок.

2. $\pm \frac{IT14}{2}$.

3. Обработка поверхностей реза деталей Б4 $\sqrt{25}$.

4. Грунтовать грунтом ХС-010 по ГОСТ 9355-81.

Изм.	Лист	№ докум.	Подпись	Дата
Разраб.		Михайлова		
Пров.		Богданова		
Т.контр.				
Н.контр.		Колмец		
Утв.				

Пластина

Лит.	Масса	Масштаб
	1,32	1:2
Лист	Листов 1	

ЛАТГИПРОПРОМ

Копировал Фуфаева Формат А4

42.82.05.001

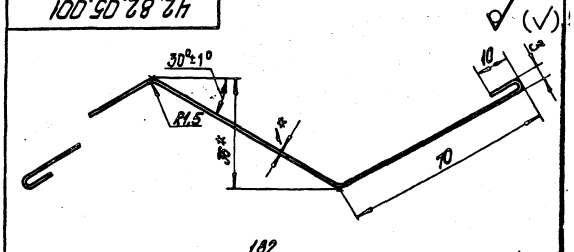

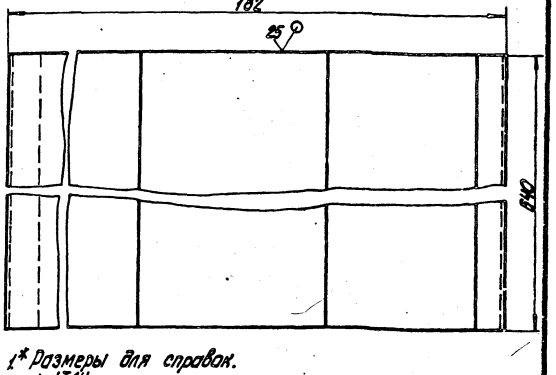

1.* Размеры для справок.

2. $\pm \frac{IT14}{2}$.

Изм.	Лист	№ докум.	Подпись	Дата
Разраб.		Михайлова		
Пров.		Богданова		
Т.контр.				
Н.контр.		Колмец		
Утв.				

Пластина

Лит.	Масса	Масштаб
	1,46	1:1
Лист	Листов 1	

Лист 1 ГОСТ 19903-74 ВСт3кп4 ГОСТ 16523-70

ЛАТГИПРОПРОМ

Копировал Фуфаева 24513-02 19 Формат А4

42.82.06.000СБ

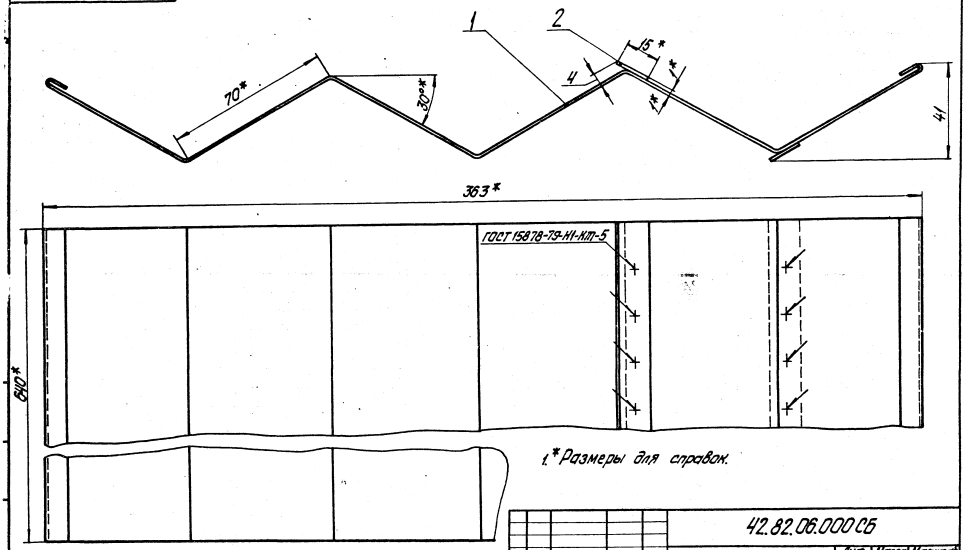

1.* Размеры для справок.

2. $\pm\frac{IT14}{2}$.

3. Обработка поверхностей реза деталей Б4 25 √.

4. Грунтовать грунтом ХС-010 по ГОСТ 9355-81.

Изм.	Лист	№ докум.	Подпись	Дата	42.82.06.000 СБ			
Разраб.		Михайлова			Пластина	Лит.	Масса	Масштаб
Пров.		Богданова					2,4	1:1
Т.контр.						Лист	Листов 1	
Н.контр.		Колмец				ЛАТГИПРОПРОМ		
Утв.								

Копировал Дубкова формат А3

42.82.06.001

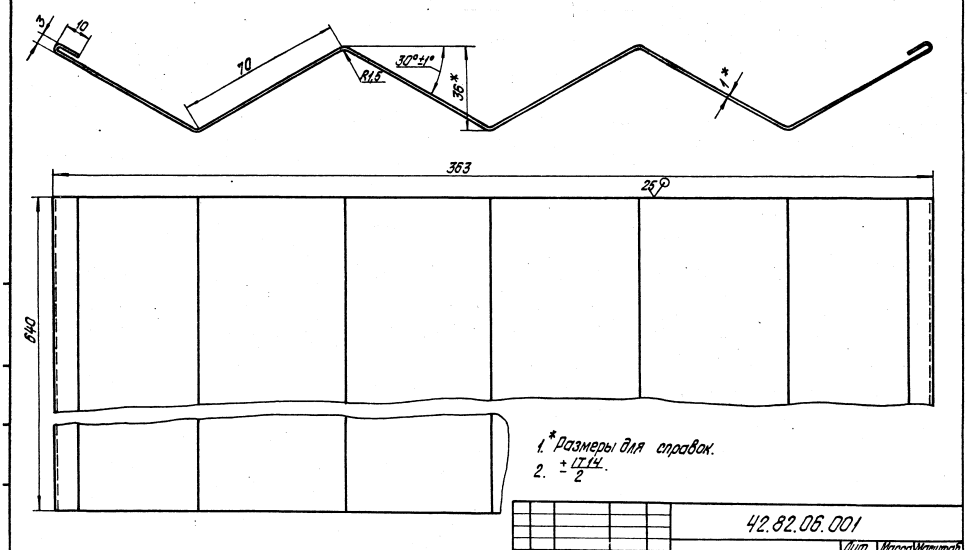

1.* Размеры для справок.

2. $\pm\frac{IT14}{2}$.

Изм.	Лист	№ докум.	Подпись	Дата	42.82.06.001			
Разраб.		Михайлова			Пластина	Лит.	Масса	Масштаб
Пров.		Богданова					2,22	1:1
Т.контр.						Лист	Листов 1	
Н.контр.		Колмец			Лист 1 ГОСТ 19.903-74 / В Ст3кп4 ГОСТ 16523-70	ЛАТГИПРОПРОМ		
Утв.								

Копировал Дубкова 24513-02 20 формат А3

Формат	Зона	Поз.	Обозначение	Наименование	Кол.	Примечание
				Документация		
А3			42.82.06.000СБ	Сборочный чертеж		
				Детали		
А3		1	42.82.06.001	Пластина	1	
Б4		2	42.82.06.002	Отражатель		
				Лист 1 ГОСТ 19903-74 ВСт3кп4 ГОСТ 16523-70		
				6±0,1 × 15 ± 0,215 мм	2	0,08 кг

Изм.	Лист	№ докум.	Подп.	Дата
Разраб.		Макарова		
Пров.		Богданова		
Н. контр.		Колыеч		
Утв.				

42.82.06.000

Пластина

Лит. | Масса | Масштаб

Лист | Листов

ЛАТГИПРОПРОМ

Копировал | Формат А4

Формат	Зона	Поз.	Обозначение	Наименование	Кол.	Примечание
				Документация		
А3			42.02.06.000СБ	Сборочный чертеж		
				Детали		
А3		1	42.02.06.001	Корпус	1	
А4		2	42.02.06.002	Дозатор	1	
А4		3	42.02.06.003	Штифт	1	

Инв. № подл. | Подп. и дата | Взам. инв. № | Инв. № дубл. | Подп. и дата

Изм.	Лист	№ докум.	Подп.	Дата
Разраб.		Богданова		
Пров.		Колыеч		
Н. контр.		Колыеч		
Утв.				

42.02.06.000

Форсунка

Лит. | Лист | Листов

ЛАТГИПРОПРОМ

Копировал | Формат А4

42.02.00.00.20.12

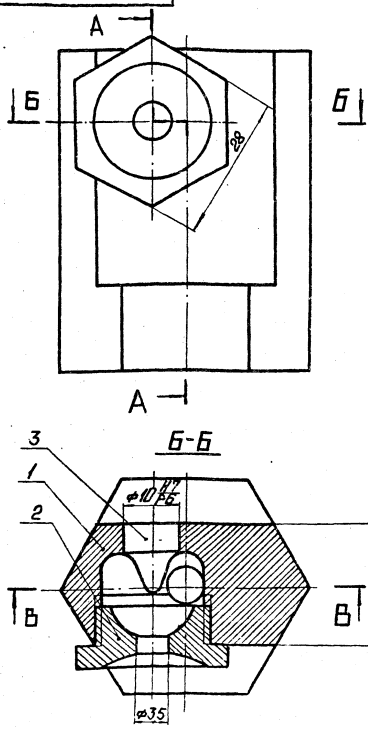

Размеры для справок.

Изм.	Лист	№ докум.	Подп.	Дата
Разраб.		Богданова		
Пров.		Колыеч		
Н. контр.		Колыеч		
Утв.				

42.02.06.000СБ

Форсунка

Лит. | Масса | Масштаб

Д64 | 2:1

Лист | Листов 1

ЛАТГИПРОПРОМ

Копировал: 24513-02 89 | Формат А3

42.02.06.001

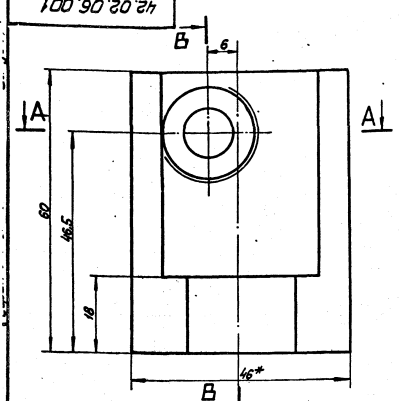

1 * Размеры для справок

2 ± IT14/2

3 Материал заменитель: шестигранник 40 ГОСТ 8560-78 / 45-Б-ГОСТ 1050-74 и покрытие Ц6-9 фос.

						42.02.06.001		
Изм.	Лист	№ докум.	Подп.	Дата	Корпус	Лит.	Масса	Масштаб
Разраб.		Богданова					0,6	2:1
Пров.		Колмец				Лист	Листов 1	
Т.контр.								
Н.контр.		Колмец			Прутон Л63 тш. Н.М-40 ГОСТ 2060-73	ЛАТГИПРОПРОМ		
Утв.								

Копировал Маис Формат А3

42.02.06.002

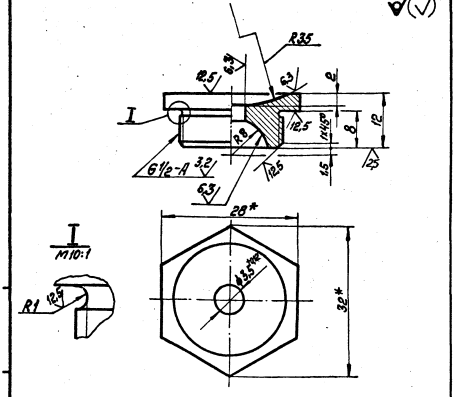

1 * Размеры для справок

2 ± IT14/2

3 Материал заменитель шестигранник 28 ГОСТ 8560-78 / 45-Б-ГОСТ 1050-74 и покрытие Ц6-9. фос.

gost.e-ecolog.ru

						42.02.06.002		
Изм.	Лист	№ докум.	Подп.	Дата	Дозатор	Лит.	Масса	Масштаб
Разраб.		Богданова					0,033	2:1
Пров.		Колмец				Лист	Листов 1	
Т.контр.								
Н.контр.		Колмец			Прутон Л63 тш Н.М-28 ГОСТ 2060-73	ЛАТГИПРОПРОМ		
Утв.								

Копировал Маис Формат А4

42.02.06.003

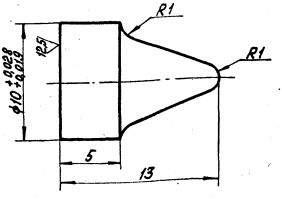

1 Материал заменитель: Круг 12-В-ГОСТ 2590-88 / Ст3 ГОСТ 535-88 и покрытие Ц6-9, фос.

2 ± IT14/2

						42.02.06.003		
Изм.	Лист	№ докум.	Подп.	Дата	Штифт	Лит.	Масса	Масштаб
Разраб.		Богданова					0,006	5:1
Пров.		Колмец				Лист	Листов 1	
Т.контр.								
Н.контр.		Колмец			Прутон Л63 тш. Н.М-12 ГОСТ 2060-73	ЛАТГИПРОПРОМ		
Утв.								

Копировал Маис 24513-02 (12) Формат А4

Инв.№ подл. | Подп. и дата | Взам. инв.№ | Инв.№ дубл. | Подп. и дата