Типовая документация на конструкции,
изделия и узлы зданий и сооружений

Серия 5.903-9

ТЕПЛООБМЕННИКИ КОНТАКТНЫЕ КТАН

Выпуск 10

Теплообменники контактные КТАН-12УГ

Рабочие чертежи

gost.e-ecolog.ru

Типовая документация на конструкции,
изделия и узлы зданий и сооружений

Серия 5.903-9

ТЕПЛООБМЕННИКИ КОНТАКТНЫЕ КТАН

Выпуск 10

Теплообменники контактные КТАН-12УГ

Рабочие чертежи

Разработано
проектным институтом
„ЛАТГИПРОПРОМ"
Гл. инж. института В. Овчаров
Гл. инж. проекта Н. Кириллова

Утверждено
приказом ГОССТРОЯ Латв. ССР
от 22.01.1988г. № 11
Введено в действие институтом
„ЛАТГИПРОПРОМ"
приказом от 22.01.88г. № 18
с 15.04.88

Инв. № подл. | Подпись и дата | Взам. инв. № | Инв. № дубл. | Подпись и дата

Содержание альбома

Обозначение	Наименование	№страницы	Обозначение	Наименование	№страницы
			42.08.02.201	Стекло	27
			42.69.01.150	Щит боковой	28
42.69.00.000 ВС	КТАН-12УГ	3	42.69.01.150 СБ	Щит боковой	
42.69.00.000	КТАН-12УГ	4	42.69.01.160	Щит задний	29
42.67.00.001	Прокладка		42.69.01.160 СБ	Щит задний	
42.67.00.002	Прокладка		42.68.01.113	Болт откидной	30
42.69.00.000 СБ	КТАН-12УГ	5	42.68.01.114	Ось	
42.69.00.000 СБ	КТАН-12УГ	6	42.68.01.115	Прокладка	
42.66.00.004	Прокладка	7	42.69.01.190	Стенка	
42.66.00.005	Прокладка		42.69.01.190 СБ	Стенка	31
42.69.00.001	Прокладка	8	42.68.01.160	Дверка	
42.69.00.002	Прокладка		42.68.01.160 СБ	Дверка	
42.66.01.000	Блок орошения		42.68.01.161	Щит	32
42.66.01.000 СБ	Блок орошения	9	42.68.01.162	Навес	
42.66.01.001	Стенка	10	42.69.01.170	Стойка	
42.66.01.100	Коллектор		42.69.01.170 СБ	Стойка	
42.66.01.100 СБ	Коллектор		42.69.01.180	Стойка	33
42.66.01.101	Труба	11	42.69.01.180 СБ	Стойка	
42.66.01.102	Патрубок		42.69.01.200	Сепаратор	
42.02.06.000	Форсунка		42.69.01.201	Гребенка	
42.02.06.002	Дозатор		42.69.01.200 СБ	Сепаратор	34
42.02.06.000 СБ	Форсунка	12	42.69.01.202	Балка	35
42.02.06.001	Корпус		42.67.01.210	Пластина	
42.02.06.003	Штифт	13	42.67.01.210 СБ	Пластина	
42.67.01.000	Насадка		42.67.01.211	Пластина	36
42.67.01.002	Стенка		42.67.01.240	Стенка	
42.67.01.003	Перегородка		42.66.03.241	Лапа	
42.67.01.000 СБ	Насадка	14	42.67.01.240 СБ	Стенка	37
42.67.01.001	Доска трубная	15	42.66.03.242	Лапа	
42.69.01.000	Устройство сепарационное		42.68.01.200	Сепаратор	
42.69.01.000 СБ	Устройство сепарационное	16	42.68.01.200 СБ	Сепаратор	38
42.69.01.000 СБ	Устройство сепарационное	17	42.66.03.202	Прокладка	39
42.69.01.001	Прокладка	18	42.68.01.210	Гребенка	
42.69.01.002	Прокладка		42.68.01.210 СБ	Гребенка	40
42.68.01.002	Прокладка		42.67.01.201	Стенка	
42.69.01.100	Короб		42.68.01.220	Балка	41
42.69.01.101	Днище	19	42.68.01.220 СБ	Балка	
42.69.01.102	Днище		42.68.01.300	Сепаратор	
42.69.01.100	Короб	20	42.69.01.300	Крышка	
42.69.01.100	Короб	21	42.68.01.300 СБ	Сепаратор	42
42.69.01.103	Днище	22	42.69.01.300 СБ	Крышка	43
42.69.01.104	Перекрытие		42.67.03.000	Щит боковой	
42.69.01.105	Направляющая		42.67.03.000 СБ	Щит боковой	44
42.69.01.106	Направляющая		42.66.05.000	Крышка	
42.69.01.107	Желоб	23	42.66.05.001	Крышка	45
42.69.01.108	Желоб		42.66.05.000 СБ	Крышка	
42.69.01.109	Уголок		42.67.04.000	Крышка	
42.69.01.110	Балка		42.67.04.000 СБ	Крышка	
42.69.01.111	Труба	24			
42.69.01.112	Перегородка				
42.69.01.150	Щит боковой				
42.69.01.150 СБ	Щит боковой	25			
42.69.01.131	Стенка				
42.69.01.132	Стенка				
42.69.01.133	Стенка	26			
42.69.01.134	Стенка				
42.08.02.200	Иллюминатор				
42.08.02.200 СБ	Иллюминатор				
42.08.02.201	Фланец	27			
42.08.02.202	Фланец				
42.08.02.203	Прокладка				

№ строки	Обозначение	Наименование	Куда входит: Обозначение	Кол.	Общ. кол.	Примечание
1	42.69.00.000	КТАН-12УГ				
2	42.66.01.000	Блок орошения	42.69.00.000	8	8	
3	42.66.01.100	Коллектор	42.66.01.000	1	8	
4	42.02.06.000	форсунка	42.66.01.100	14	112	
5	42.67.01.000	Насадка	42.69.00.000	16	16	
6	42.69.01.000	Устройство сепарационное	42.69.00.000	1	1	
7	42.69.01.100	Короб	42.69.01.000	1	1	
8	42.69.01.150	Щит боковой	42.69.01.100	1	1	
9	42.08.02.200	Иллюминатор	42.69.01.130	1	1	
10			42.69.01.100	3	3	
11			42.69.01.150	1	1	
12			42.68.01.160	1	1	
13			42.66.05.000	1	4	
14					10	
15	42.69.01.150	Щит боковой	42.69.01.100	1	1	
16	42.69.01.160	Щит задний	42.69.01.100	1	1	
17	42.69.01.190	Стенка	42.69.01.160	1	1	
18	42.68.01.160	Дверка	42.69.01.160	1	1	
19	42.69.01.170	Стойка	42.69.01.100	1	1	
20	42.69.01.180	Стойка	42.69.01.100	4	4	
21	42.69.01.200	Сепаратор	42.69.01.000	2	2	
22	42.67.01.210	Пластина	42.69.01.200	65	130	
23			42.68.01.200	45	90	
24			42.68.01.300	45	90	
					310	

Серия 5.903-9 Выпуск 10

Инв.№подл. | Подп. и дата | Взам.инв.№ | Инв.№дубл. | Подп. и дата

Изм.	Лист	№ докум.	Подп.	Дата	42.69.00.000 ДО		
Разраб.		Кузьмин			КТАН-12УГ	Лит.	Лист 1	Листов 2
Пров.		Колмец			Ведомость специф.	ЛАТГИПРОПРОМ	
Н.контр.		Колмец					
ГИП		Попов					

Копировал [illegible] формат А3

№ строки	Обозначение	Наименование	Куда входит: Обозначение	Кол.	Общ. кол.	Примечание
1	42.67.01.240	Стенка	42.69.01.200	2	4	
2			42.68.01.200	1	2	
3			42.68.01.300	1	2	
4					8	
5	42.68.01.200	Сепаратор	42.69.01.000	2	2	
6	42.68.01.210	Гребенка	42.68.01.200	4	8	
7			42.68.01.300	4	8	
8					16	
9	42.68.01.220	Балка	42.68.01.200	2	4	
10			42.68.01.300	2	4	
11					8	
12	42.68.01.300	Сепаратор	42.69.01.000	2	2	
13	42.69.01.300	Крышка	42.69.01.000	1	1	
14	42.67.03.000	Щит боковой	42.69.00.000	2	2	
15	42.66.05.000	Крышка	42.69.00.000	4	4	
16	42.67.04.000	Крышка	42.69.00.000	2	2	
17						
18						
19						
20						
21						
22						
23						
24						
25						
26						
27						
28						
29						

Серия 5.903-9 Выпуск 10

Инв.№подл. | Подп. и дата | Взам.инв.№ | Инв.№дубл. | Подп. и дата

Изм.	Лист	№ докум.	Подп.	Дата	42.69.00.000 ДО	Лист 2

Формат	Зона	Поз.	Обозначение	Наименование	Кол.	Примечание
				Документация		
			42.69.00.000 СБ	Сборочный чертеж		*) А2; А2; А3
			42.69.00.000 ВС	Ведомость специф.		
				Сборочные единицы		
А4		1	42.66.01.000	Блок орошения	8	
А4		2	42.67.01.000	Насадка	16	
А4		3	42.69.01.000	Устройство сепарационное	1	
А4		4	42.67.03.000	Щит боковой	2	
А4		5	42.66.05.000	Крышка	4	
А4		6	42.67.04.000	Крышка	2	
				Детали		
А4		7	42.67.00.001	Прокладка	28	
А4		8	42.67.00.002	Прокладка	4	
А4		9	42.66.00.004	Прокладка	4	
А4		10	42.66.00.005	Прокладка	18	
А3		11	42.69.00.001	Прокладка	2	
А3		12	42.69.00.002	Прокладка	2	

42.69.00.000

Изм. Лист № докум. Подпись Дата
Разраб. Кузьмин
Пров. Колмец
Н.контр. Колмец
Утв. Попов

КТАН-12УГ

Лит. | Лист 1 | Листов 2

ЛАТГИПРОПРОМ

Копировал Формат А4

Выпуск 10 Серия 5.903-9

Формат	Зона	Поз.	Обозначение	Наименование	Кол.	Примечание
				Стандартные изделия		
				Болты по ГОСТ 7798-70		
		13		М 10×20.46	538	
		14		М 10×35.46	118	
				Гайки по ГОСТ 5915-70		
		15		М 10.5	656	
		16		М 8.5	56	
		17		Шайба 10 ГОСТ 10906-78	118	
				Материалы		
		18		Жгут ПМЖ-1 Тип2 РСТ Лит.ССР 517-73	9	м

42.69.00.000 Лист 2

Изм. Лист № докум. Подпись Дата

Копировал Формат А4

Инв.№ подл. | Подпись и дата | Взам. инв.№ | Инв.№ дубл. | Подпись и дата

Выпуск 10 Серия 5.903-9

42.67.00.001

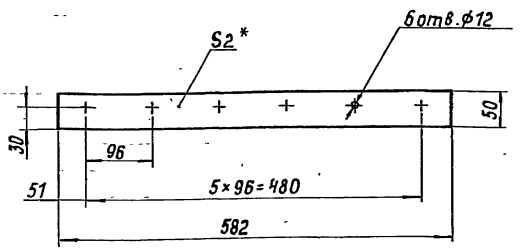

1* Размер для справок

2 $\pm \frac{IT14}{2}$.

Изм. Лист № докум. Подпись Дата
Разраб. Кузьмин
Пров. Колмец
Т.контр.
Н.контр. Колмец
Утв.

42.67.00.001

Прокладка

Лит. | Масса 0,12 | Масштаб 1:5

Лист | Листов 1

Паронит ПОН-2 ГОСТ 481-80

ЛАТГИПРОПРОМ

Выпуск 10 Серия 5.903-9

42.67.00.002

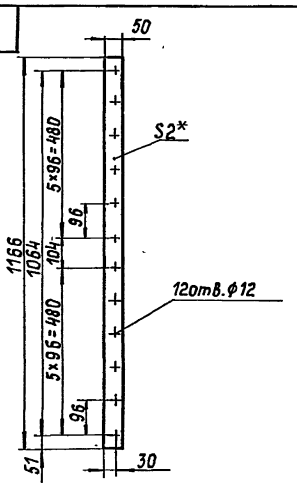

* 1 Размер для справок.

2. $\pm \frac{IT14}{2}$.

Изм. Лист № докум. Подпись Дата
Разраб. Кузьмин
Пров. Колмец
Т.контр.
Н.контр. Колмец
Утв.

42.67.00.002

Прокладка

Лит. | Масса 0,24 | Масштаб 1:10

Лист | Листов 1

Паронит ПОН2 ГОСТ 481-80

ЛАТГИПРОПРОМ

Инв.№ подл. | Подпись и дата | Взам. инв.№ | Инв.№ дубл. | Подпись и дата

Серия 5.903-9 Выпуск 10

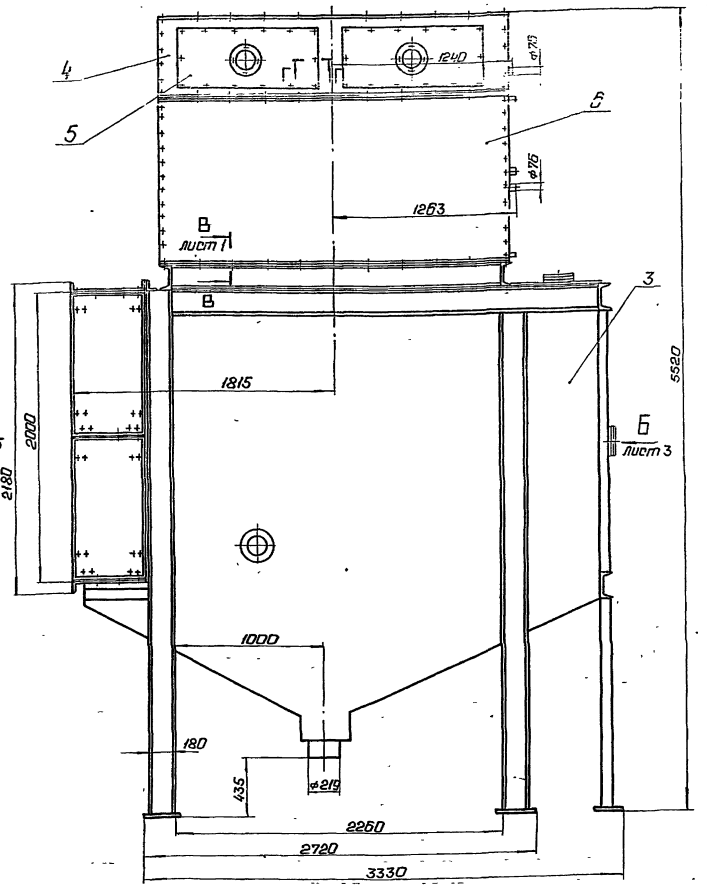

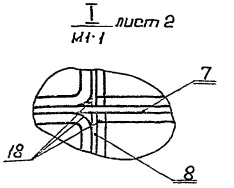

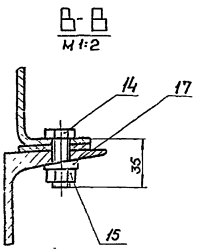

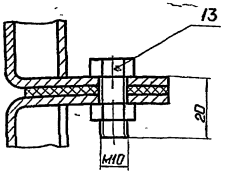

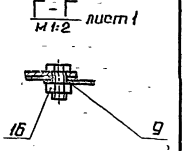

Техническая характеристика

1. Теплопроизводительность (номинальная). Qнт 12,0 мВт (10,32 Гкал/ч)
2. Температура дымовых газов: на входе: $t'_г$ 140°С; на выходе: $t''_г$ 40°С
3. Температура нагреваемой воды: на входе: $t'_в$ 5°С; на выходе $t''_в$ 50°С
4. Расход нагреваемой воды $G_в$ 64,2 кг/с (231 м³/ч)
5. Расход орошающей воды: $G_{ор}$ 18,8 кг/с (67,7 м³/ч)
6. Расход дымовых газов через $V_г$ 35,9 мм³/с
7. Поверхность нагрева F 362 м²
8. Аэродинамическое сопротивление: $\Delta P_{разр.}$ 675 Па
9. Гидравлическое сопротивление: $\Delta P_{гидр.}$ 0,025 МПа

Технические требования

1. Размеры для справок.
2. Покрытие по ТМ части проекта.
3. Соединения должны быть герметичными
4. Схема присоединения, указания по эксплуатации по ТМ части проекта

Изм.	Лист	№ докум.	Подп.	Дата	42.69.00.000СБ
Разраб.	Богданов				КТЛП-12УГ
Пров.	Никитченко				Лит. / Масса / Масштаб: 13454 / 1:20
Т.контр.					Лист 1 / Листов 3
Н.контр.	Ильинец				ЛАТГИПРОПРОМ
Утв.	Попов				

Инв.№ подл. | Подп. и дата | Взам. инв.№ | Инв.№ дубл. | Подп. и дата

Вид А лист 1

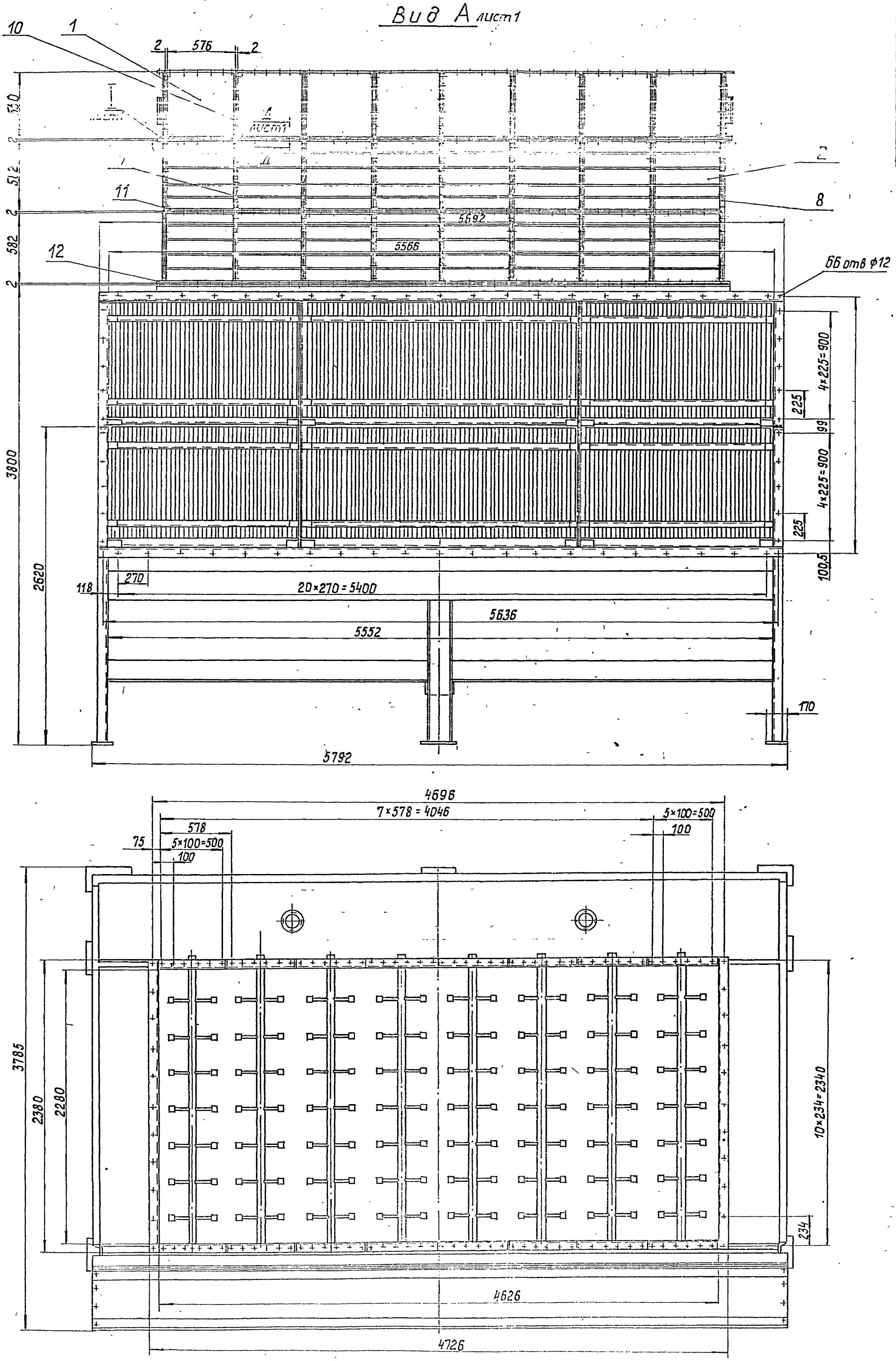

						42.69.00.000 СБ	Лист 2
Изм.	Лист	№ докум.	Подпись	Дата			

42.69.00.000 СБ

Вид Б лист 1

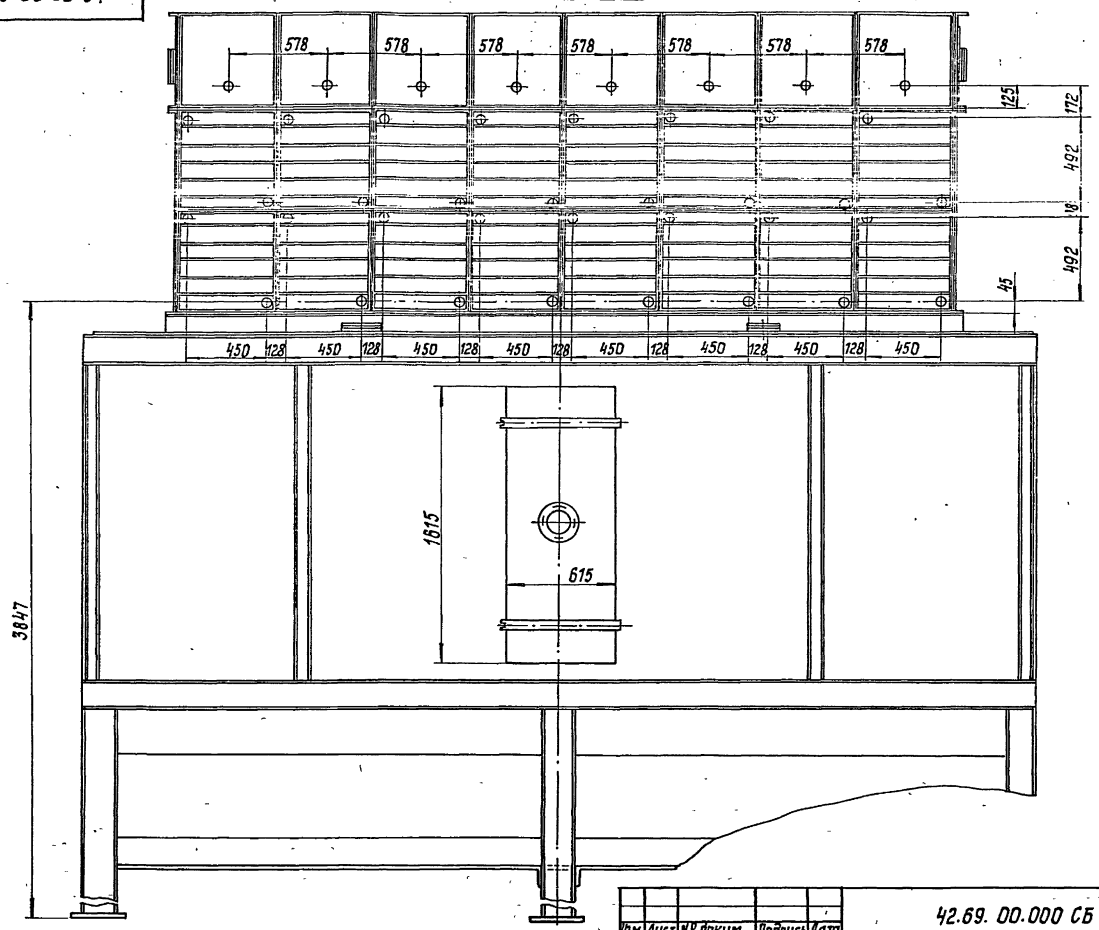

Изм.	Лист	№ докум.	Подпись	Дата	42.69.00.000 СБ	Лист 3

Копировал Формат А3

Выпуск 10

Серия 5.903-9

Инв. № подл. | Подпись и дата | Взам. инв. № | Инв. № дубл. | Подпись и дата

42.66.00.004

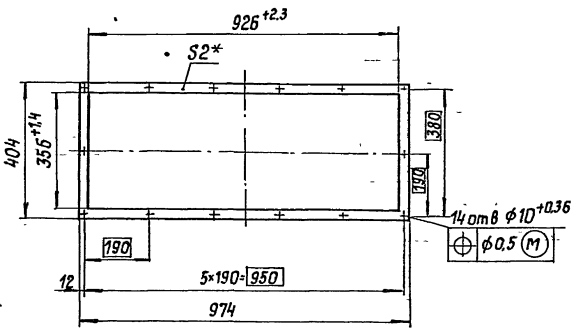

*
1. Размер для справок.

$2 \pm \frac{IT14}{2}$.

Изм.	Лист	№ докум.	Подпись	Дата	42.66.00.004	Лит.	Масса	Масштаб
Разраб.	Кузьмин				Прокладка		0,26	1:10
Пров.	Колмец					Лист	Листов 1	
Т.контр.								
Н.контр.	Колмец				Паронит ПОН2 ГОСТ 481-80	ЛАТГИПРОПРОМ		
Утв.								

Выпуск 10

Серия 5.903-9

Инв. № подл. | Подпись и дата | Взам. инв. № | Инв. № дубл. | Подпись и дата

42.66.00.005

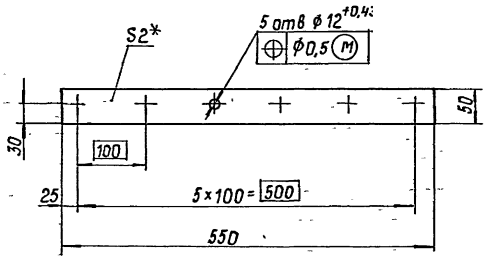

*
1. Размер для справок.

$2 \pm \frac{IT14}{2}$.

Изм.	Лист	№ докум.	Подпись	Дата	42.66.00.005	Лит.	Масса	Масштаб
Разраб.	Кузьмин				Прокладка		0,11	1:5
Пров.	Колмец					Лист	Листов 1	
Т.контр.								
Н.контр.	Колмец				Паронит ПОН2 ГОСТ 481-80	ЛАТГИПРОПРОМ		
Утв.								

Копировал 22999-11 8 Формат А4

42.69.00.001

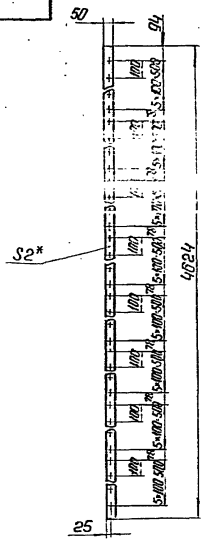

1* Размер для справок.

2 $\pm\frac{IT14}{2}$.

3. Разрешается изготовить из нескольких частей склеиванием.

Изм.	Лист	№ докум.	Подп.	Дата	42.69.00.001			
Разраб.		Кузьмин			Прокладка	Лит.	Масса 0,93	Масштаб 1:20
Пров.		Колмеи				Лист	Листов 1	
Т.контр.					Паронит ПОН-2 ГОСТ 481-80	ЛАТГИПРОПРОМ		
Н.контр.		Колмеи						
Утв.								

Копировал: Формат А4

Выпуск 10 Серия 5 903-9 Подп. и дата Инв. № подл. Взам. инв. № Инв. № дубл. Подп. и дата

Формат	Зона	Поз	Обозначение	Наименование	Кол.	Примечание
				Документация		
А2			42.66.01.000 СБ	Сборочный чертеж		
А4		1	42.66.01.100	Коллектор	1	
А4		2	42.02.06.000	Форсунка	14	
				Детали		
А4		3	42.66.01.001	Стенка	1	
		4	-01	Стенка	1	

Изм.	Лист	№ докум.	Подп.	Дата	42.66.01.000			
Разраб.		Кузьмин			Блок орошения	Лит.	Лист	Листов 1
Пров.		Колмеи				ЛАТГИПРОПРОМ		
Н.контр.		Колмеи						
Утв.								

Копировал: Формат А4

42.69.00.002

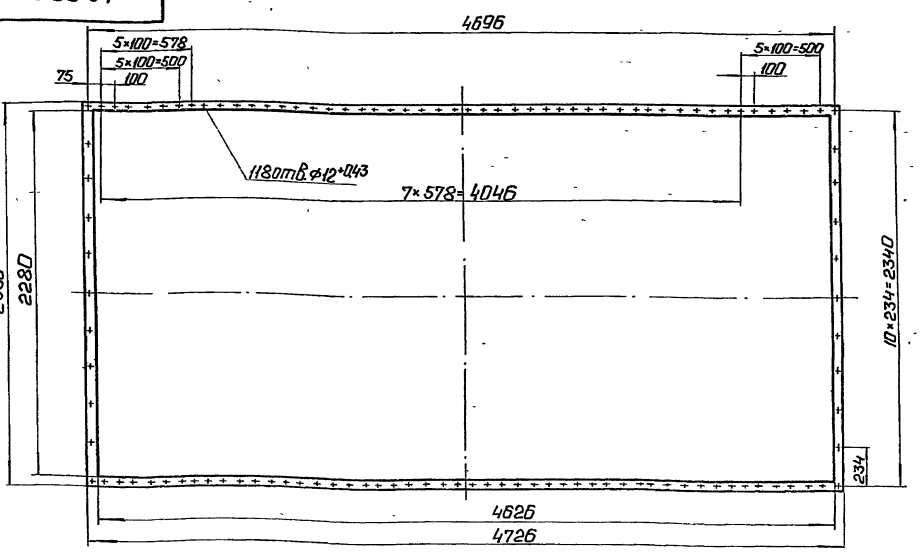

1* Размер для справок.

2. $\pm\frac{IT14}{2}$.

3. Разрешается изготовить из нескольких частей склеиванием

Изм.	Лист	№ докум.	Подп.	Дата	42.69.00.002			
Разраб.		Кузьмин			Прокладка	Лит.	Масса 2,8	Масштаб 1:20
Пров.		Колмеи				Лист	Листов 1	
Т.контр.					Паронит ПОН2 ГОСТ 481-80	ЛАТГИПРОПРОМ		
Н.контр.		Колмеи						
Утв.								

42.66.01.000 СБ

Серия 5.903-9 Выпуск 10

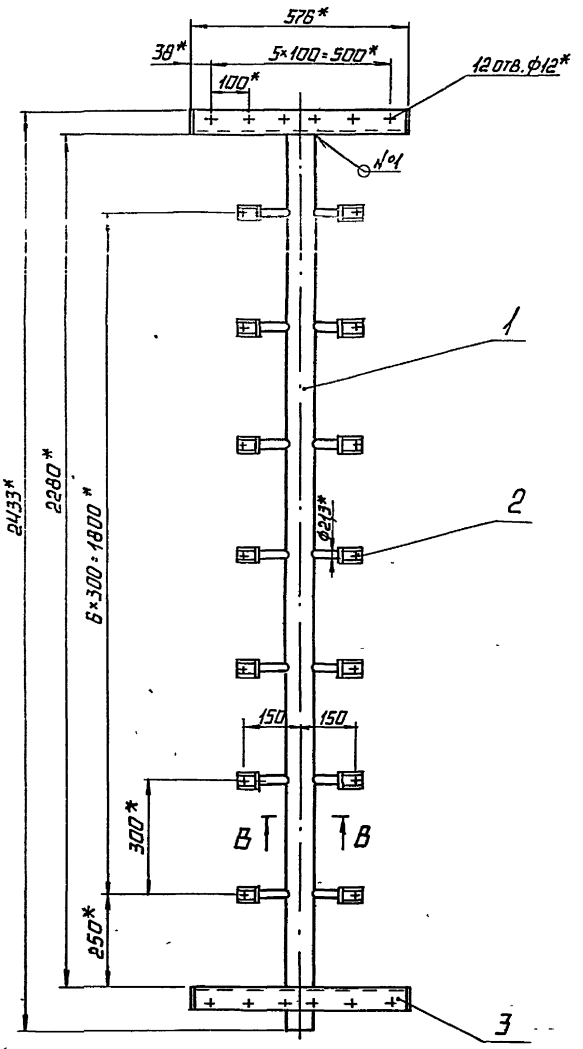

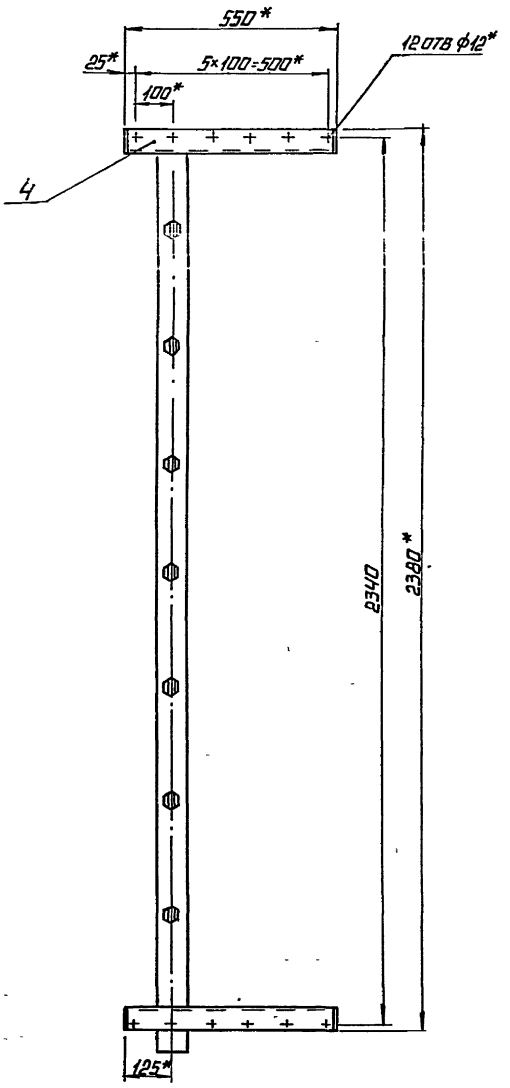

Б

Вид Б

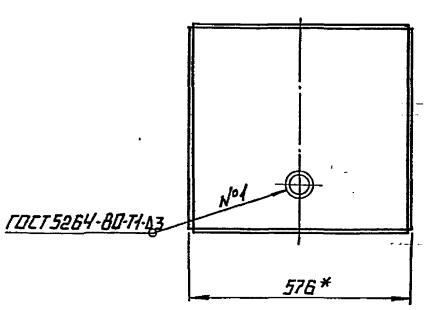

В–В
М1:1

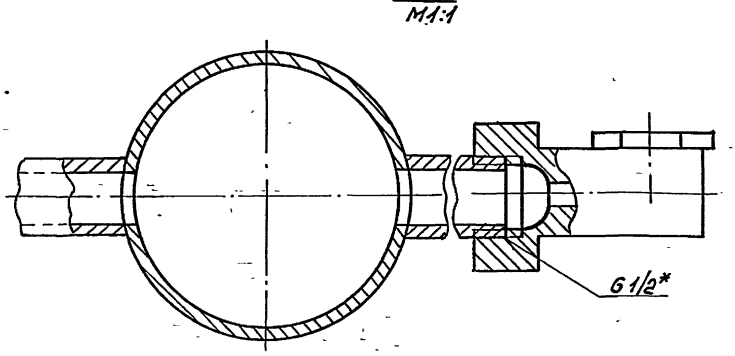

1* Размеры для справок.

2. $\pm\frac{IT14}{2}$.

3. Обработка поверхностей реза деталей $Б4^{25}$.

4. Грунтовать грунтом ХС-010 по ГОСТ 9355-81.

				42 66.01.000 СБ		
Изм.	Лист	№ докум.	Подп.	Дата		
Разраб.		Кузьмин			Блок орошения	Лит. / Масса / Масштаб: 43,8 / 1:10
Пров.		Колмец				Лист / Листов 1
Т. контр.						
Н. контр.		Колмец				ЛАТГИПРОПРОМ
Утв.						

99999-11 10

Копировал А1 Формат А3

Инв. № подл. | Подпись и дата | Взам. инв. № | Инв. № дубл. | Подпись и дата

42.66.01.001

Выпуск 10

Серия 5.903-9

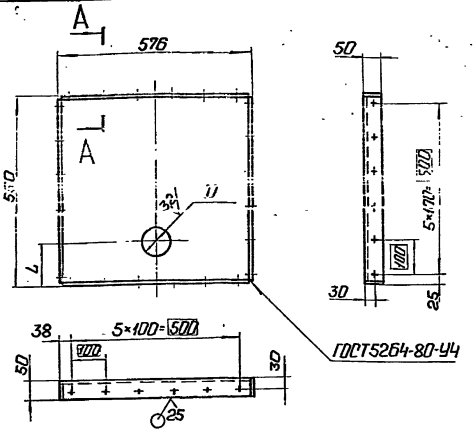

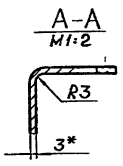

Обозначение	D мм	L мм	Вес кг
42.66.01.001	80	125	10,23
01	–	–	10,34

1. *Размер для справок.
2. $\pm \frac{IT14}{2}$.

Изм.	Лист	№ докум.	Подп.	Дата
Разраб.		Кузьмин		
Пров.		Колмеи		
Т.контр.				
Н.контр.		Колмеи		
Утв.				

42.66.01.001

Стенка

Лит.	Масса	Масштаб
	см. табл.	1:10

Лист | Листов 1

Лист 3 ГОСТ 19903-74
ВСт3кп4 ГОСТ 16523-70

ЛАТГИПРОПРОМ

Копировал: Формат А4

Выпуск 10

Серия 5.903-9

Формат	Зона	Поз.	Обозначение	Наименование	Кол.	Примечание
				Документация		
А3			42.66.01.100 СБ	Сборочный чертеж		
				Детали		
А4		1	42.66.01.101	Труба	1	
А4		2	42.66.01.102	Труба	14	

Подп. и дата | Инв. № дубл. | Взам. инв. № | Подп. и дата | Инв. № подл.

Изм.	Лист	№ докум.	Подп.	Дата
Разраб.		Кузьмин		
Пров.		Колмеи		
Н.контр.		Колмеи		
Утв.				

42.66.01.100

Коллектор

Лит.	Лист	Листов
		1

ЛАТГИПРОПРОМ

Копировал: Формат А4

42.66.01.100 СБ

Выпуск 10

Серия 5.903-9

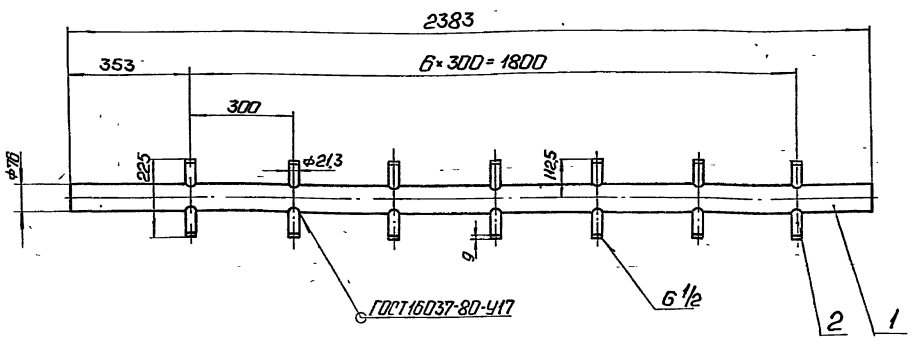

Размеры для справок.

Изм.	Лист	№ докум.	Подп.	Дата
Разраб.		Кузьмин		
Пров.		Колмеи		
Т.контр.				
Н.контр.		Колмеи		
Утв.				

42.66.01.100 СБ

Коллектор

Лит.	Масса	Масштаб
	14,2	1:10

Лист | Листов 1

ЛАТГИПРОПРОМ

42.66.01.101

Выпуск 10

Серия 5 903-9

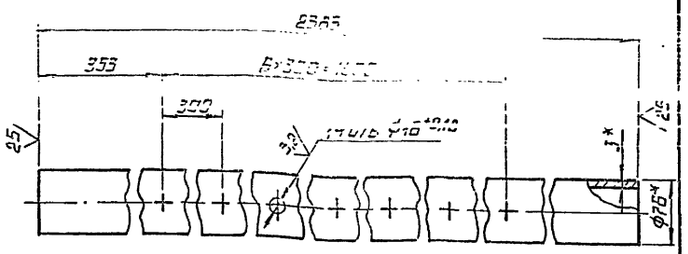

1.* РАЗМЕРЫ ДЛЯ СПРАВОК

2. $\pm\frac{IT14}{2}$.

					42 66.01.101			
ИЗМ	ЛИСТ	№ ДОКУМ.	ПОДП	ДАТА	ТРУБА	ЛИТ.	МАССА	МАСШТАБ
РАЗРАБ		КУЗЬМИН					12.8	1:5
ПРОВ		КОЛМЕЦ				ЛИСТ	ЛИСТОВ 1	
Т.КОНТР.								
Н.КОНТР.		КОЛМЕЦ			ТРУБА 76×3 ГОСТ 10704-76 / В-Вст3 сп ГОСТ 10705-80	ЛАТГИПРОПРОМ		
УТВ.								

КОПИРОВАЛ ФОРМАТ А4

42.66.01.102

Выпуск 10

Серия 5 903-9

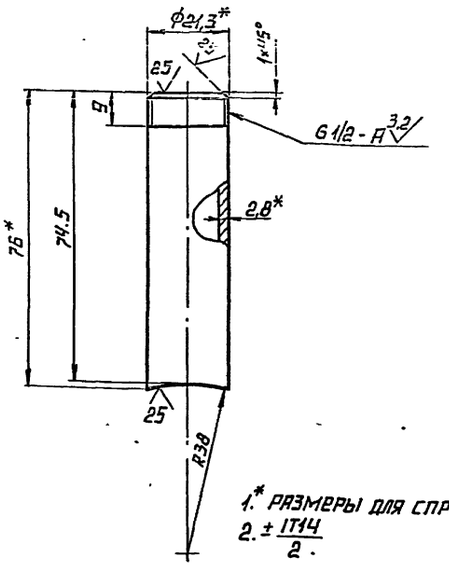

1.* РАЗМЕРЫ ДЛЯ СПРАВОК.

2. $\pm\frac{IT14}{2}$.

					42.66.01.102			
ИЗМ	ЛИСТ	№ ДОКУМ	ПОДП	ДАТА	ПАТРУБОК	ЛИТ.	МАССА	МАСШТАБ
РАЗРАБ		КУЗЬМИН					0,1	1:5
ПРОВ.		КОЛМЕЦ				ЛИСТ	ЛИСТОВ 1	
Т.КОНТР.								
Н.КОНТР.		КОЛМЕЦ			ТРУБА 15×2,8 ГОСТ 3262-75	ЛАТГИПРОПРОМ		
УТВ.								

КОПИРОВАЛ ФОРМАТ А4

ФОРМАТ	ЗОНА	ПОЗ.	ОБОЗНАЧЕНИЕ	НАИМЕНОВАНИЕ	КОЛ	ПРИМЕЧАНИЕ
				ДОКУМЕНТАЦИЯ		
А3			42 02.06.000 СБ	СБОРОЧНЫЙ ЧЕРТЕЖ		
				ДЕТАЛИ		
А3		1	42 02.06.001	КОРПУС	1	
А4		2	42.02 06.002	ДОЗАТОР	1	
А4		3	42.02.06.003	ШТИФТ	1	

					42.02.06.000			
ИЗМ	ЛИСТ	№ ДОКУМ.	ПОДП.	ДАТА	ФОРСУНКА	ЛИТ.	ЛИСТ	ЛИСТОВ
РАЗРАБ.		КУЗЬМИН						1
ПРОВ.		ЗИЛГАЛВИК				ЛАТГИПРОПРОМ		
Н.КОНТР.		КОЛМЕЦ						
УТВ.								

42.02.06.002

Выпуск 10

Серия 5 903-9

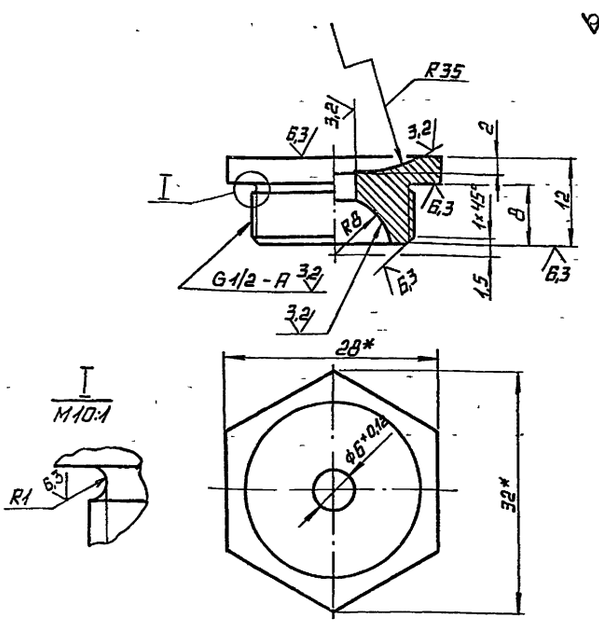

1* РАЗМЕРЫ ДЛЯ СПРАВОК.

2. $\frac{IT14}{2}$.

3 Материал заменитель шестигранник $\frac{28\ ГОСТ\ 8560-78}{45-В-ГОСТ\ 1051-73}$ покрытие Ц6-9.фос.

					42.02.06.002			
ИЗМ	ЛИСТ	№ ДОКУМ.	ПОДП.	ДАТА	ДОЗАТОР	ЛИТ.	МАССА	МАСШТАБ
РАЗРАБ		КУЗЬМИН					0,033	2:1
ПРОВ.		ЗИЛГАЛВИК				ЛИСТ	ЛИСТОВ 1	
Н.КОНТР.		КОЛМЕЦ			ПРУТОК Л63 т.ш.Н.М.28 ГОСТ 2060-73	ЛАТГИПРОПРОМ		
УТВ.								

КОПИРОВАЛ 22444-11 12 ФОРМАТ А4

42.02.06.000СБ

Выпуск 10

Серия 5903-9

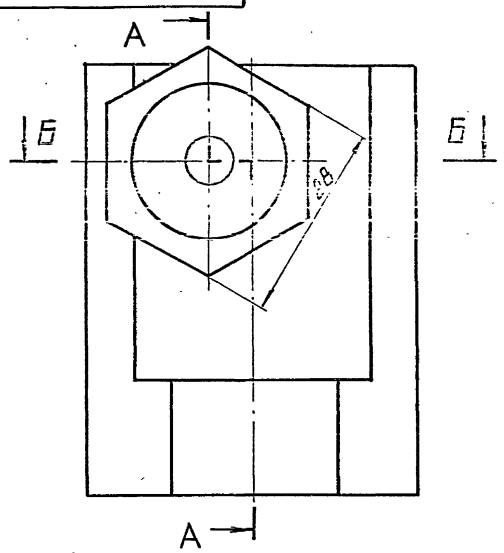

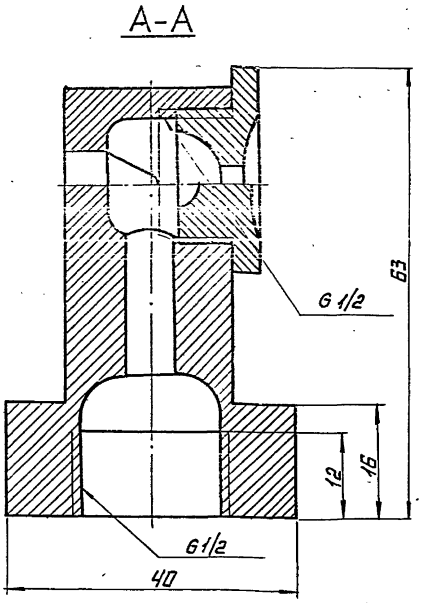

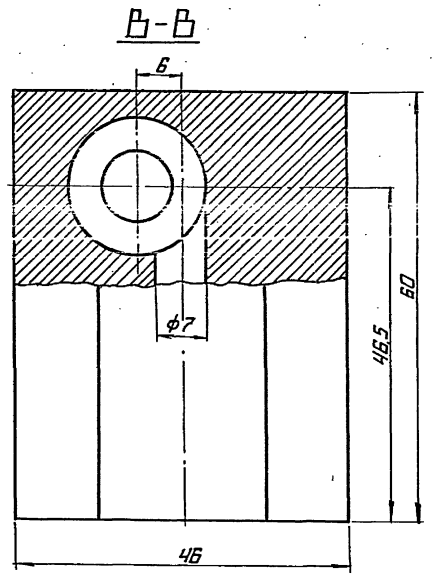

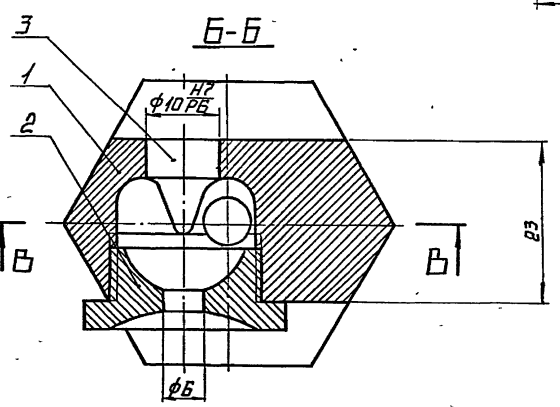

РАЗМЕРЫ ДЛЯ СПРАВОК

				42.02.06.000 СБ			
ИЗМ.	ЛИСТ	№ ДОКУМ.	ПОДП.	ДАТА	ФОРСУНКА СБОРОЧНЫЙ ЧЕРТЕЖ	ЛИТ.	МАССА 0,64	МАСШТАБ 2:1
РАЗРАБ		КУЗЬМИН				ЛИСТ	ЛИСТОВ 1
ПРОВ		ЗИЛГАЛВИС					
Н.КОНТР.		КОЛМЕЦ				ЛАТГИПРОПРОМ	
УТВ.							

КОПИРОВАЛ ФОРМАТ А3

42.02.06.001

Выпуск 10

Серия 5903-9

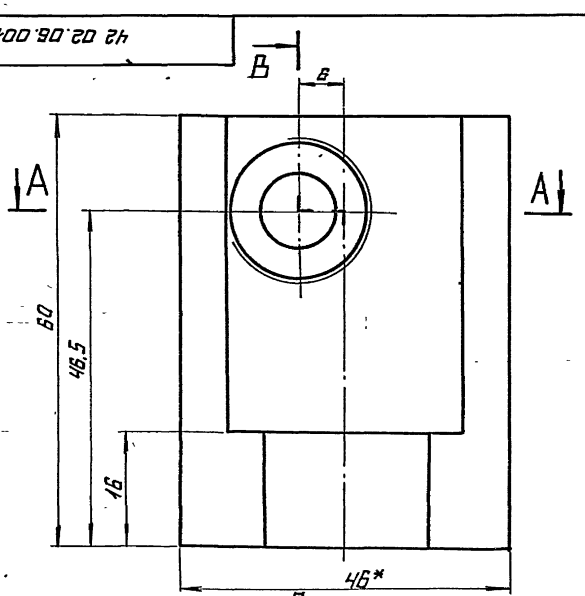

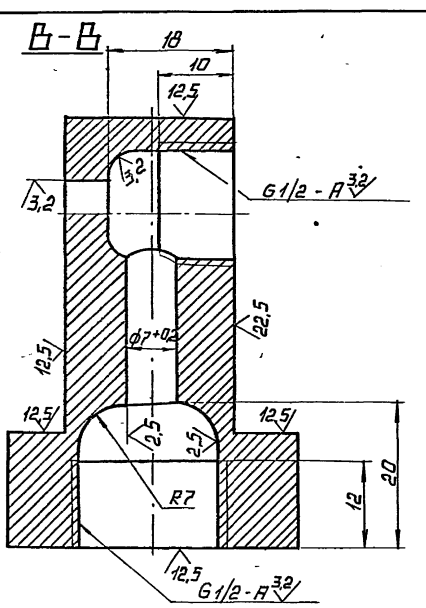

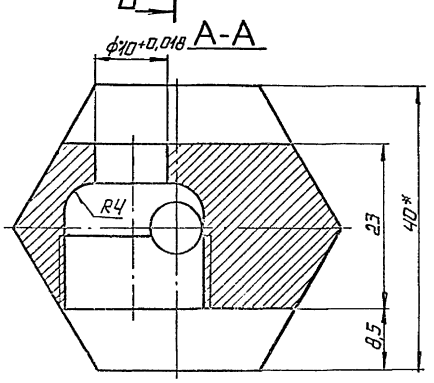

1.* РАЗМЕРЫ ДЛЯ СПРАВОК.

2. $\frac{IT14}{2}$.

3 Материал заменитель: шестигранник $\frac{40\ ГОСТ\ 8560-78}{Ц5-8-ГОСТ\ 1051-73}$ покрытие Ц6-9 фас.

				42.02.06.001			
ИЗМ.	ЛИСТ	№ ДОКУМ.	ПОДП.	ДАТА	КОРПУС	ЛИТ.	МАССА 0,6	МАСШТАБ 2:1
РАЗРАБ		КУЗЬМИН				ЛИСТ	ЛИСТОВ 1
ПРОВ.		ЗИЛГАЛВИС					
Н.КОНТР.		КОЛМЕЦ			ПРУТОК Л63 т.ш. ИМ-40ГОСТ2050-73	ЛАТГИПРОПРОМ	
УТВ.							

42.02.06.003

Выпуск 10

Серия 5.903-9

0,8 (√)

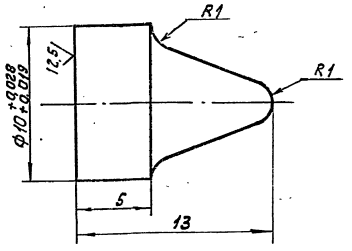

1. Материал заменитель: Круг $\frac{12\text{-В-ГОСТ 2590-71}}{\text{Ст 3 ГОСТ 535-79}}$ покрытие Ц6-9 фос.
2. Неуказанные предельные отклонения размеров $\pm\frac{IT14}{2}$.

Изм.	Лист	№ докум.	Подпись	Дата				
Разраб.		Кузьмин			Штифт	Лит.	Масса 0,005	Масштаб 5:1
Пров.		Зигалвис				Лист	Листов 1	
Т.контр.								
Н.контр.		Колмец			Пруток Л63 т.кр.Н.М-12 ГОСТ 2060-73	ЛАТГИПРОПРОМ		
Утв.								

Копировал Кif- формат А4

Серия 5.903-9

Выпуск 10

Формат	Зона	Поз.	Обозначение	Наименование	Кол.	Примечание
				Документация		
А1			42.67.01.000 СБ	Сборочный чертеж		
				Детали		
А3		1	42.67.01.001	Доска трубная	1	
		2	-01	Доска трубная	1	
А4		3	42.67.01.002	Стенка	2	
А4		4	42.67.01.003	Перегородка	7	
		5	-01	Перегородка	2	
54		6	42.67.01.004	Стенка		
				Лист $\frac{3\text{ ГОСТ 19903-74}}{\text{ВСт3кп4 ГОСТ 16523-70}}$		
				97-0,87×566-1,75 мм	7	1,3кг
54		7	42.67.01.005	Стенка		
				Лист $\frac{3\text{ ГОСТ 19903-74}}{\text{ВСт3кп4 ГОСТ 16523-70}}$		
				134-1,0×566-1,75 мм	2	1,79кг
54		8	42.67.01.006	Труба		
				Труба $\frac{32\times2\text{ ГОСТ 8734-75}}{\text{В-ВСт3сп ГОСТ 8733-74}}$		
				L=2286±2,2 мм	100	3,39кг
54		9	42.67.01.007	Патрубок		
				Труба $\frac{76\times3\text{ ГОСТ 10704-76}}{\text{В-ВСт3сп ГОСТ 10705-80}}$		
				L=82±0,435	2	4,43кг

Изм.	Лист	№ докум.	Подпись	Дата				
Разраб.		Богданова			42.67.01.000			
Пров.		Никитченко			Насадка	Лит.	Лист	Листов 1
Н.контр.		Колмец				ЛАТГИПРОПРОМ		
Утв.								

Копировал Кif- формат А4

42.67.01.002

Выпуск 10

Серия 5.903-9

√ (√)

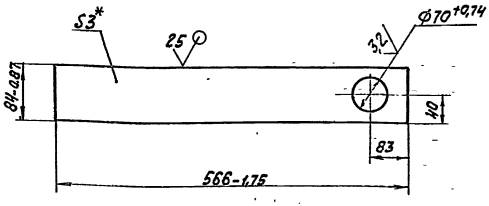

1.* Размер для справок.
2. $\pm\frac{IT14}{2}$.

Изм.	Лист	№ докум.	Подпись	Дата				
Разраб.		Богданова			Стенка	Лит.	Масса 1,02	Масштаб 1:5
Пров.		Никитченко				Лист	Листов 1	
Т.контр.								
Н.контр.		Колмец			Лист $\frac{3\text{ ГОСТ 19903-74}}{\text{ВСт3кп4 ГОСТ 16523-70}}$	ЛАТГИПРОПРОМ		

42.67.01.003

Выпуск 10

Серия 5.903-9

√ (√)

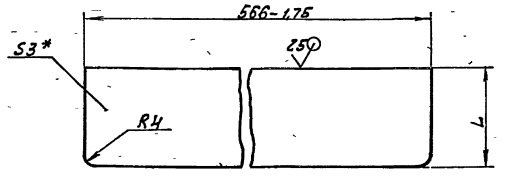

Обозначение	L, мм	Масса, кг
42.67.01.003	22	0,3
-01	32	0,43

1.* Размер для справок.
2. $\pm\frac{IT14}{2}$.

Изм.	Лист	№ докум.	Подпись	Дата				
Разраб.		Богданова			Перегородка	Лит.	Масса См. табл.	Масштаб
Пров.		Никитченко				Лист	Листов 1	
Т.контр.								
Н.контр.		Колмец			Лист $\frac{3\text{ ГОСТ 19903-74}}{\text{ВСт3кп4 ГОСТ 16523-70}}$	ЛАТГИПРОПРОМ		

42.67.01.000 СБ

Выпуск 10

Серия 5.903-9

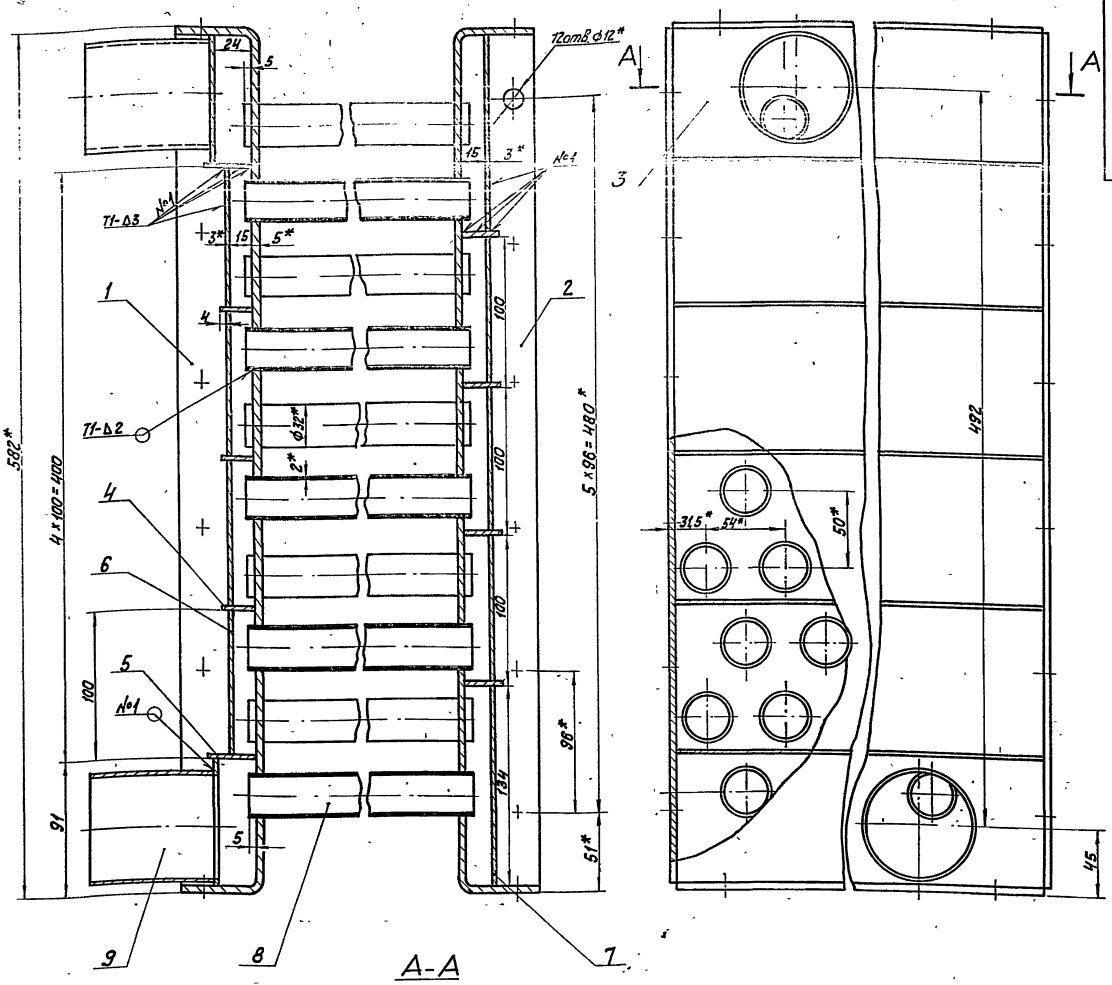

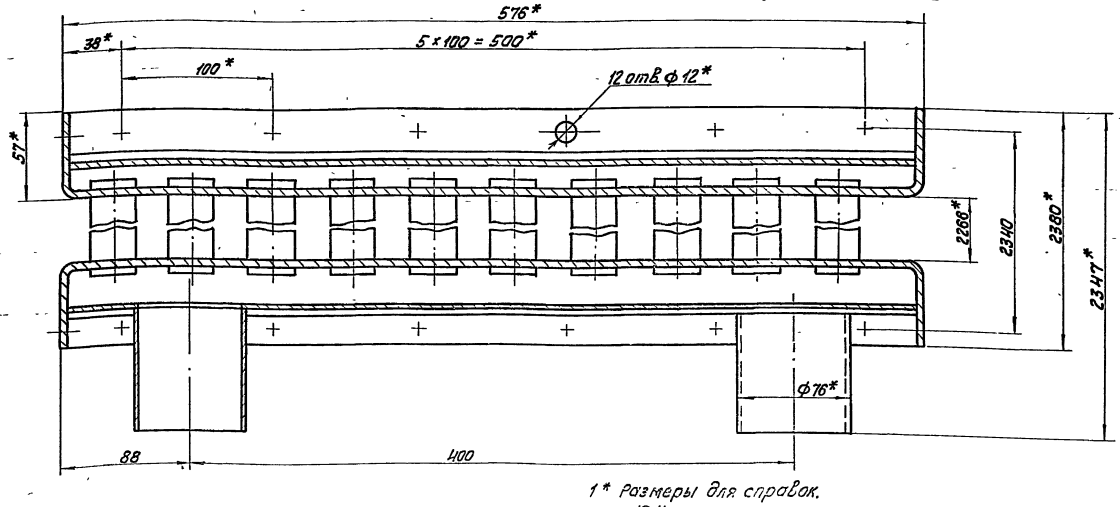

1* Размеры для справок.

2. $\pm \frac{IT14}{2}$.

3. Обработка поверхностей реза деталей БЧ 25.

4. Сварные швы по ГОСТ 5264-80.

5. Проверить на герметичность водой давлением 5 кг/см² в течение 10 мин. Течь не допускается.

6. Грунтовать грунтом ХС-010 по ГОСТ 9355-81.

Изм.	Лист	№ докум.	Подпись	Дата	42.67.01.000 СБ		
Разраб.	Богданова				Насадка	Лит.	Масса	Масштаб
Пров.	Никитченко						397	1:2
Т.контр.						Лист	Листов 1
Н.контр.	Колмец					ЛАТГИПРОПРОМ	
Утв.							

22999-11 15 Копировал Ю.Л. Формат А2

42.67.01.001

42.67.01.001-01-зеркальное отражение. Остальное см. 42.67.01.001

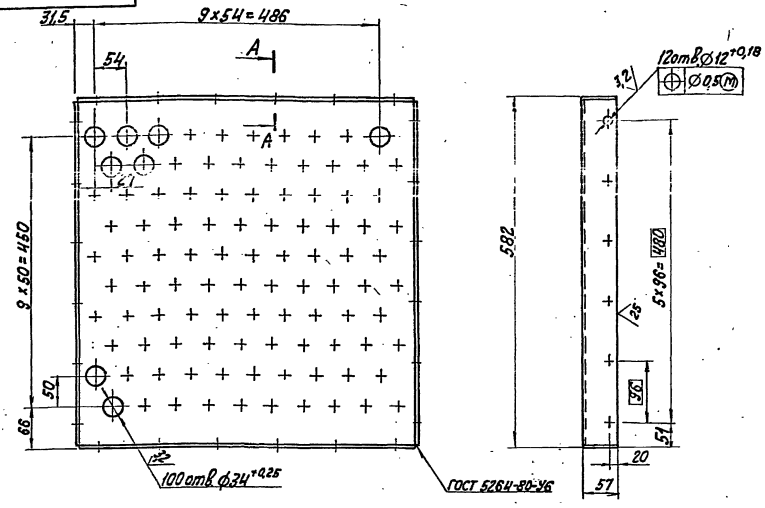

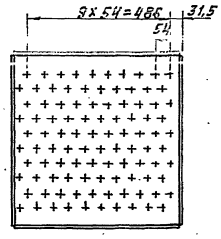

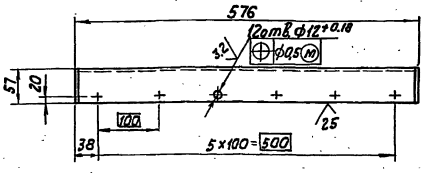

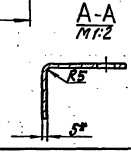

1.* Размер для справок.

2. ± IT14/2.

Изм.	Лист	№ докум.	Подпись	Дата	42.67.01.001			
Разраб.		Богданова			Доска трубная	Лит.	Масса 14,8	Масштаб 1:5
Пров.		Никитченко				Лист	Листов 1	
Т. контр.								
Н. контр.		Колмец			Лист 5 ГОСТ 19903-74 / 8Ст3кп2 ГОСТ 14637-79	ЛАТГИПРОПРОМ		
Утв.								

Копировал [illegible] формат А3

Выпуск 10 Серия 5.903-9

Формат	Зона	Поз.	Обозначение	Наименование	Кол.	Примечание
				Документация		
А2			42.69.01.000 СБ	Сборочный чертеж		
				Сборочные единицы		
А4		1	42.69.01.100	Короб	1	
А4		2	42.69.01.200	Сепаратор	2	
А4		3	42.68.01.200	Сепаратор	2	
А4		4	42.68.01.300	Сепаратор	2	
А4		5	42.69.01.300	Крышка	1	
				Детали		
А4		6	42.69.01.001	Прокладка	6	
А4		7	42.68.01.002	Прокладка	2	
А4		8	42.69.01.002	Прокладка	1	
				Стандартные изделия		
				Болты по ГОСТ 7798-70		
		9		М 10×20.46	8	
		10		М 10×25.46	47	
		11		М 10×30.46	20	
		12		Гайка М10,5 ГОСТ 5915-70	75	

Изм.	Лист	№ докум.	Подпись	Дата	42.69.01.000			
Разраб.		Кузьмин			Устройство сепорационное	Лит.	Лист 1	Листов 2
Пров.		Колмец						
Н. контр.		Колмец				ЛАТГИПРОПРОМ		
Утв.								

Копировал [illegible] формат А4

Выпуск 10 Серия 5.903-9

Формат	Зона	Поз.	Обозначение	Наименование	Кол.	Примечание
		13		Шайба 10 ГОСТ 10906-78	20	
				Материалы		
		14		Жгут ПМЖ-1 Тип2 РСТ Лит. ССР 517-73	0,3	м

42.69.01.000 Лист 2

Копировал [illegible] 22999-11 16 формат А4

42.69.01.000СБ

Серия 5.903-4 Выпуск 10

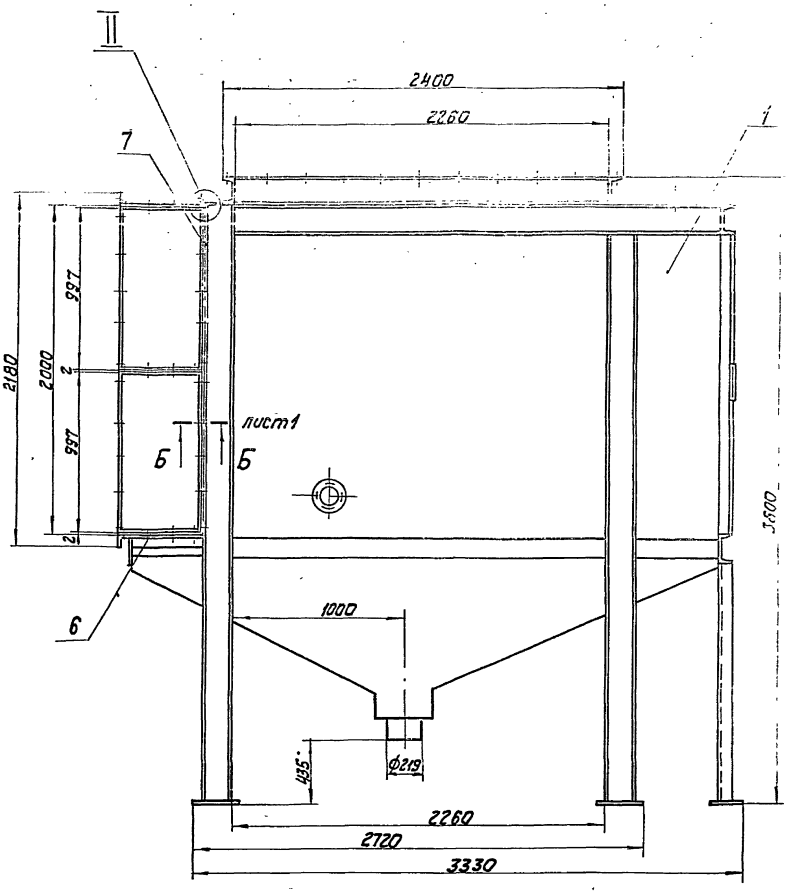

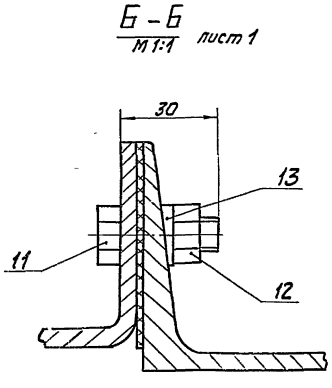

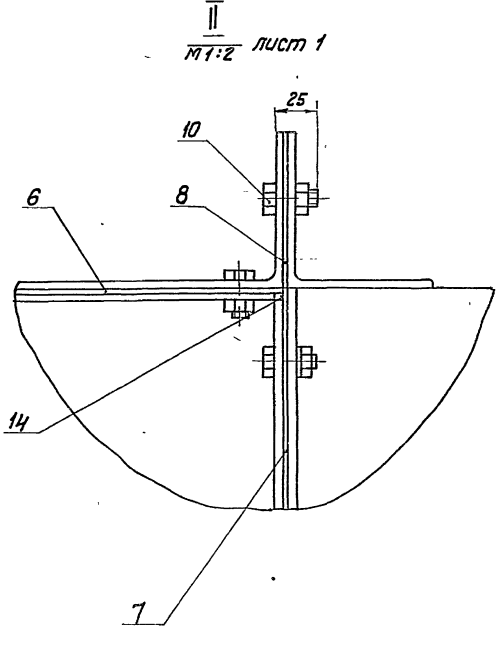

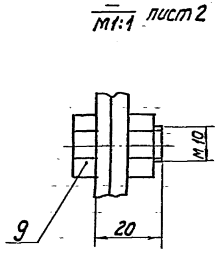

Размеры для справок.

					42.69.01.000СБ		
Изм.	Лист	№ докум.	Подпись	Дата	Устройство сепарационное	Лит.	Масса	Масштаб
Разраб.		Богданов					6397	1:20
Пров.		Никитенко				Лист 1	Листов 2	
Т.контр.								
Н.контр.		Колпен				ЛАТГИПРОПРОМ		
Утв.								

Вид А лист 1

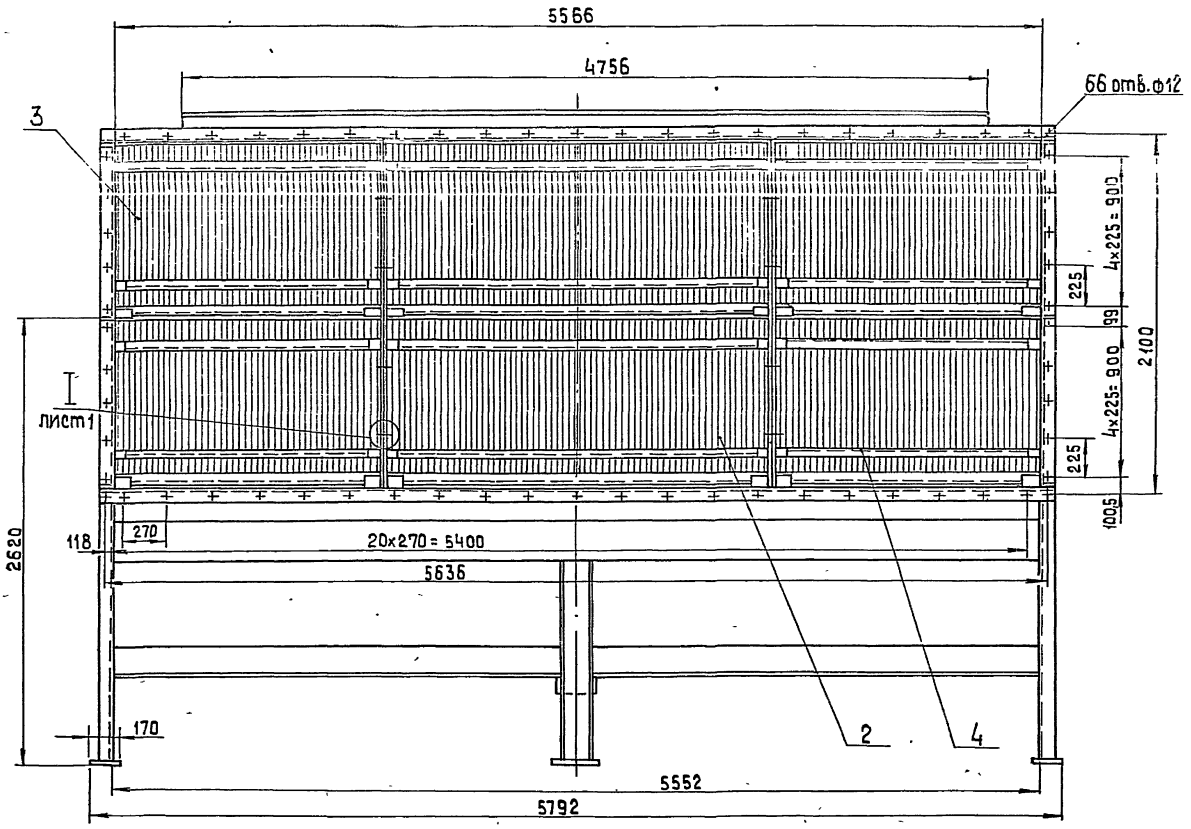

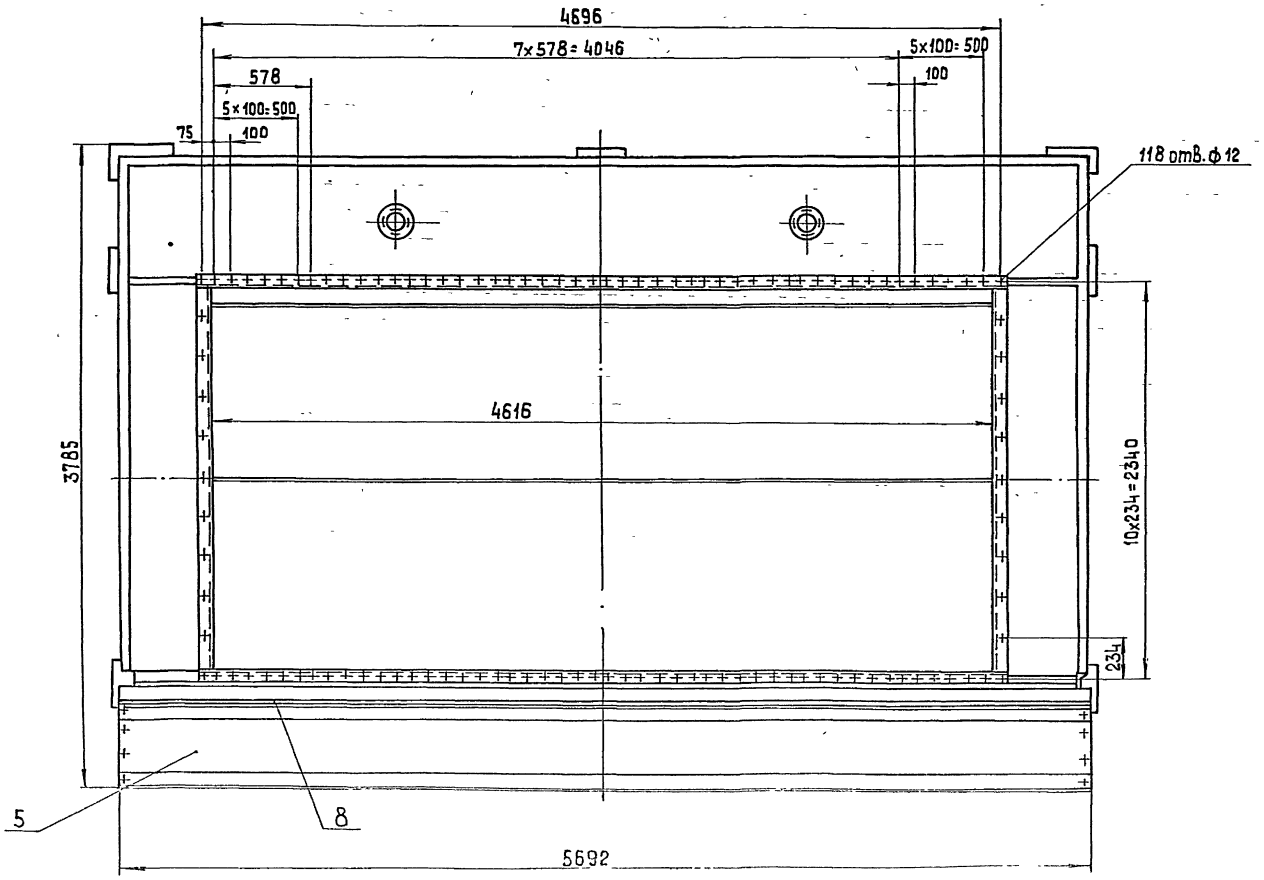

Серия 5.903-9 Выпуск 10

Инв. № подл. | Подп. и дата | Взам. инв. № | Инв. № дубл. | Подп. и дата

42.69.01.001

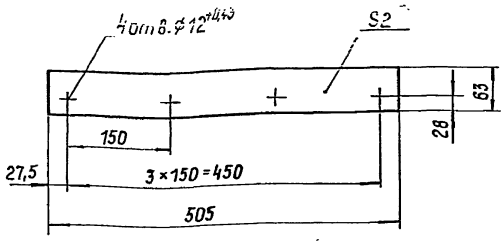

1. *Размер для справок.
2. $\pm \frac{IT14}{2}$.

Изм.	Лист	№ докум.	Подпись	Дата	42.69.01.001			
Разраб.		Богданова			Прокладка	Лит.	Масса 0,13	Масштаб 1:5
Пров.		Никитченко				Лист	Листов 1	
Т.контр.					ПАРОНИТ ПОН-2 ГОСТ 481-80	ЛАТГИПРОПРОМ		
Н.контр.		Колмец						
Утв.								

Копировал Формат А4

42.69.01.002

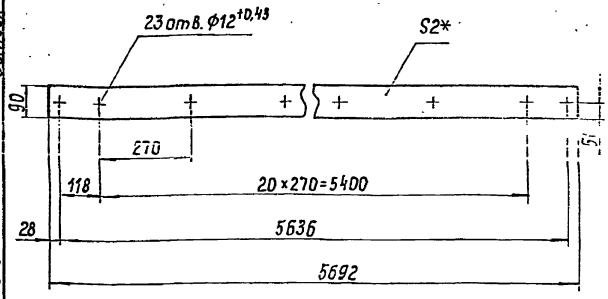

1. * Размер для справок.
2. $\pm \frac{IT14}{2}$.
3. Разрешается изготовить из нескольких частей склеиванием.

Изм.	Лист	№ докум.	Подпись	Дата	42.69.01.002			
Разраб.		Кузьмин			Прокладка	Лит.	Масса 2,05	Масштаб 1:10
Пров.		Колмец				Лист	Листов 1	
Т.контр.					Паронит ПОН 2 ГОСТ 481-80	ЛАТГИПРОПРОМ		
Н.контр.		Колмец						
Утв.								

Копировал Формат А4

42.68.01.002

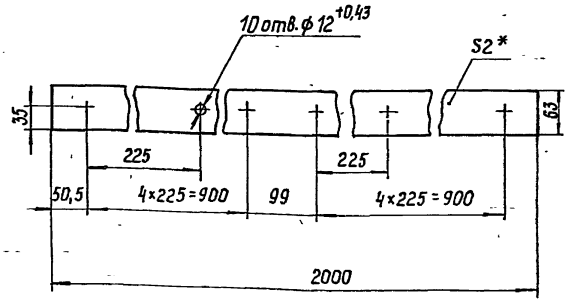

1 Размер для справок.

2. $\pm \frac{IT14}{2}$

Изм.	Лист	№ докум.	Подпись	Дата	42.68.01.002			
Разраб.		Кузьмин			Прокладка	Лит.	Масса 0,5	Масштаб 1:5
Пров.		Колмец				Лист	Листов 1	
Т.контр.					Паронит ПОН-2 ГОСТ 481-80	ЛАТГИПРОПРОМ		
Н.контр.		Колмец						
Утв.								

Копировал Формат А4

Формат	Зона	Поз.	Обозначение	Наименование	Кол.	Примечание
				Документация		
А2			42.69.01.100	Сборочный чертеж		
				Сборочные единицы		
А4		1	42.69.01.130	Щит боковой	1	
А4		2	42.69.01.150	Щит боковой	1	
А4		3	42.69.01.160	Щит задний	1	
А4		4	42.69.01.170	Стойка	1	
А4		5	42.69.01.180	Стойка	4	
А4		6	42.08.02.200	Иллюминатор	2	
				Детали		
А4		7	42.69.01.101	Днище	1	
А4		8	42.69.01.102	Днище	1	
А4		9	42.69.01.103	Днище	1	
А4		10	42.69.01.104	Перекрытие	1	
А4		11	42.69.01.105	Направляющая	1	
А4		12	42.69.01.106	Направляющая	1	
А4		13	42.69.01.107	Желоб	2	
А4		14	42.69.01.108	Желоб	1	
А4		15	42.69.01.109	Уголок	1	
		16	01	Уголок	1	
А4		17	42.69.01.110	Балка	1	

Изм.	Лист	№ докум.	Подпись	Дата	42.69.01.100			
Разраб.		Кузьмин			Короб	Лит.	Лист 1	Листов 3
Пров.		Колмец				ЛАТГИПРОПРОМ		
Н.контр.		Колмец						
Утв.								

Копировал 22999-11 19 Формат А4

Выпуск 10 Серия 5.903-9 Инв. № подл. | Подпись и дата | Взам. инв. № | Инв. № дубл. | Подпись и дата

Формат	Зона	Поз.	Обозначение	Наименование	Кол.	Примечание
А4		18	42.69.01.111	Труба	1	
А4		19	42.69.01.112	Перегородка	1	
Б4		20	42.69.01.113	Днище		
				Лист 5 ГОСТ 19903-74 ВСт3кп2 ГОСТ 14637-79		
				5552-4,0 × 884 ± 1,15 мм	1	193 кг
				Отбойник		
				Лист 5 ГОСТ 19903-74 ВСт3кп2 ГОСТ 14637-79		
				5552-4,0 × 230 ± 0,575 мм	2	50 кг
Б4		22	42.69.01.115	Стенка		
				Лист 5 ГОСТ 19903-74 ВСт3кп2 ГОСТ 14637-79		
				5552-4,0 × 195 ± 0,575 мм	2	42,5 кг
Б4		23	42.69.01.116	Перекрытие		
				Лист 5 ГОСТ 19903-74 ВСт3кп2 ГОСТ 14637-79		
				2270 ± 2,2 × 480 ± 0,775 мм	2	42,8 кг
Б4		24	42.69.01.117	Балка		
				Швеллер 18 ГОСТ 8240-72 ВСт3сп3-1 ГОСТ 535-79		
				L = 5552-4,0 мм	3	9,05 кг
Б4		25	42.69.01.118	Полка		
				Швеллер 18 ГОСТ 8240-72 ВСт3сп3-1 ГОСТ 535-79		
				L = 2260-1,75 мм	2	36,8 кг
Б4		26	42.69.01.119	Полка		
				Швеллер 18 ГОСТ 8240-72 ВСт3сп3-1 ГОСТ 535-79		
				L = 4756 ± 1,6 мм	2	77,5 кг

Выпуск 10 Серия 5.903-9

Инв. № подл. | Подпись и дата | Взам. инв. № | Инв. № дубл. | Подпись и дата

Изм. Лист № докум. Подпись Дата

42.69.01.100 Лист 2

Копировал Формат А4

Формат	Зона	Поз.	Обозначение	Наименование	Кол.	Примечание
Б4		27	42.69.01.120	Стойка		
				Швеллер 18 ГОСТ 8240-72 ВСт3сп3-1 ГОСТ 535-79		
				L = 1820-1,0 мм	1	29,1 кг
Б4		28	42.69.01.121	Опора		
				Швеллер 8 ГОСТ 8240-72 ВСт3сп3 ГОСТ 535-79		
				L = 520 ± 0,875 мм	2	3,7 кг
Б4		29	42.69.01.122	Полка		
				Уголок 90×90×6-Б ГОСТ 8509-72 ВСт3сп3-1 ГОСТ 535-79		
				L = 5792 ± 2,0 мм	2	48,2 кг
Б4		30	42.69.01.123	Труба		
				Труба 76×3 ГОСТ 10704-76 В-ВСт3сп ГОСТ 10705-80		
				L = 800 ± 1,15 мм	3	4,4 кг
Б4		31	42.69.01.124	Труба		
				Труба 76×3 ГОСТ 10704-76 В-ВСт3сп ГОСТ 10705-80		
				L = 1400 ± 1,55 мм	3	7,6 кг
Б4		32	42.69.01.125	Патрубок		
				Труба 219×5 ГОСТ 10704-76 В-ВСт3сп ГОСТ 10705-80		
				L = 100 ± 0,435 мм	1	2,7 кг
Б4		33	42.69.01.126	Днище		
				Лист 5 ГОСТ 19903-74 ВСт3кп2 ГОСТ 14637-79		
				5552-4,0 × 1166 ± 1,3 мм	1	254 кг

Выпуск 10 Серия 5.903-9

Инв. № подл. | Подпись и дата | Взам. инв. № | Инв. № дубл. | Подпись и дата

Изм. Лист № докум. Подпись Дата

42.69.01.100 Лист 3

Копировал Формат А4

42.69.01.101

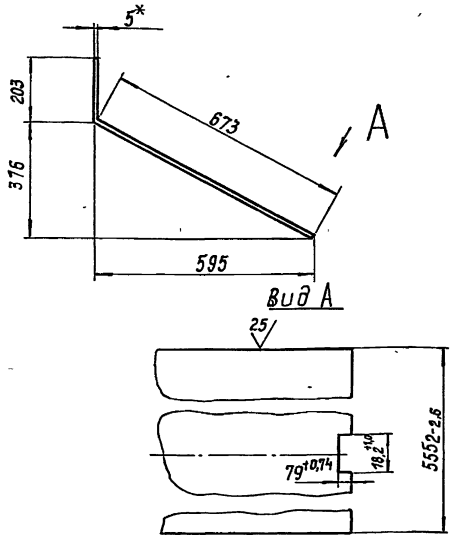

1* Размер для справок.

2. $\pm \frac{IT14}{2}$

Изм.	Лист	№ докум.	Подпись	Дата
Разраб.		Кузьмин		
Пров.		Колмец		
Т.контр.				
Н.контр.		Колмец		
Утв.				

Днище

Лит.	Масса	Масштаб
	190,4	1:10
Лист	Листов 1	

Лист 5 ГОСТ 19903-74 ВСт3кп2 ГОСТ 14637-79

ЛАТГИПРОПРОМ

Копировал Формат А4

42.69.01.102

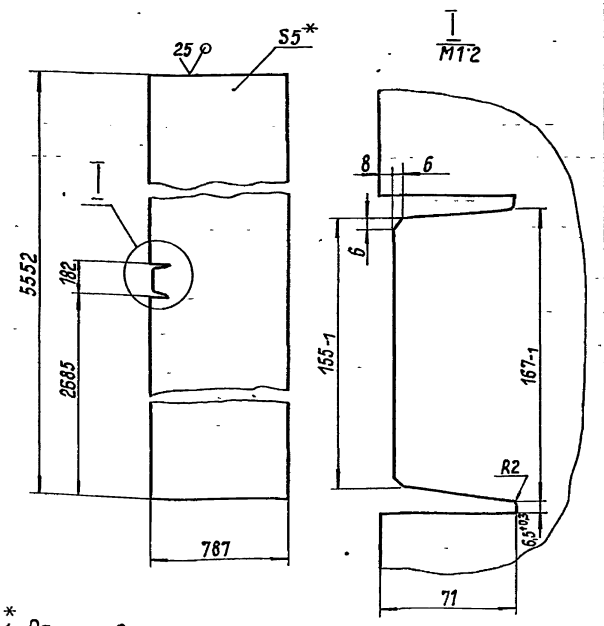

1. Размер для справок

2. $\pm \frac{IT14}{2}$.

Изм.	Лист	№ докум.	Подпись	Дата
Разраб.		Кузьмин		
Пров.		Колмец		
Т.контр.				
Н.контр.		Колмец		
Утв.				

Днище

Лит.	Масса	Масштаб
	171,5	1:20
Лист	Листов 1	

Лист 5 ГОСТ 19903-74 ВСт3кп2 ГОСТ 14637-79

ЛАТГИПРОПРОМ

Копировал 22999-11 20 Формат А4

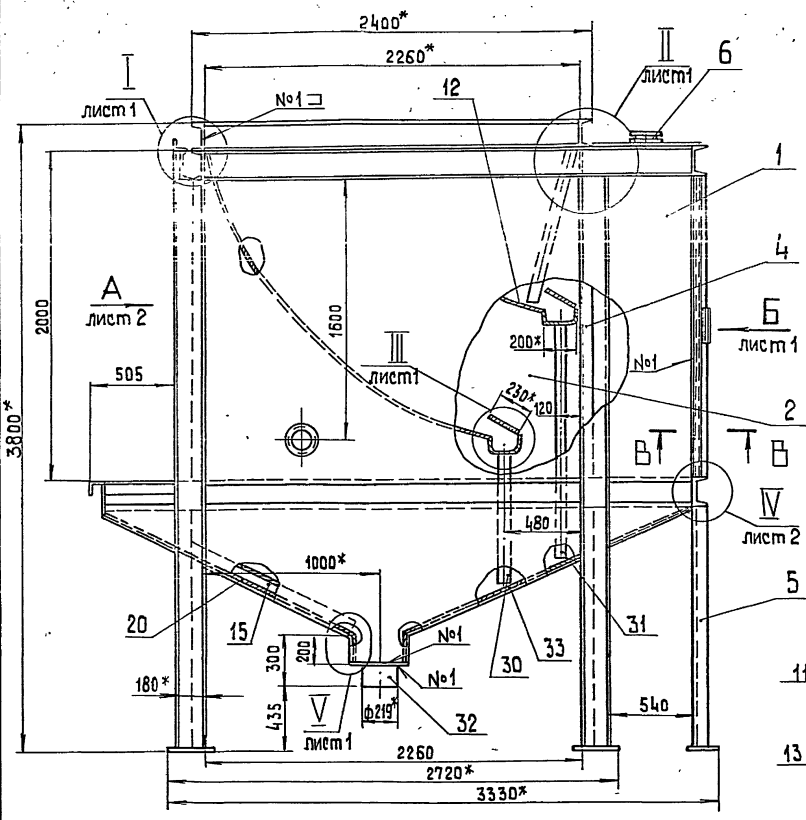

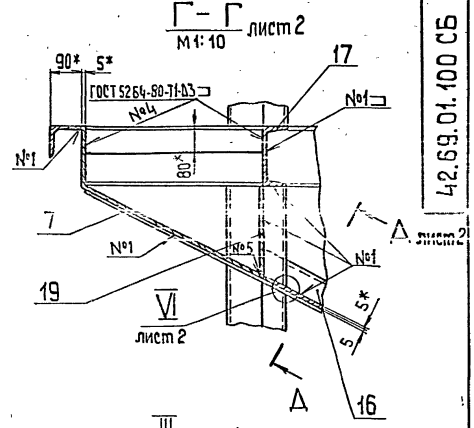

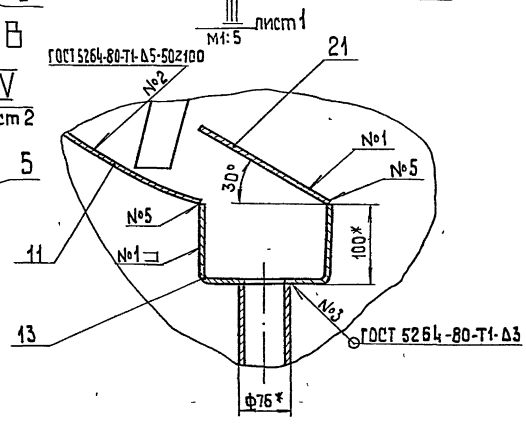

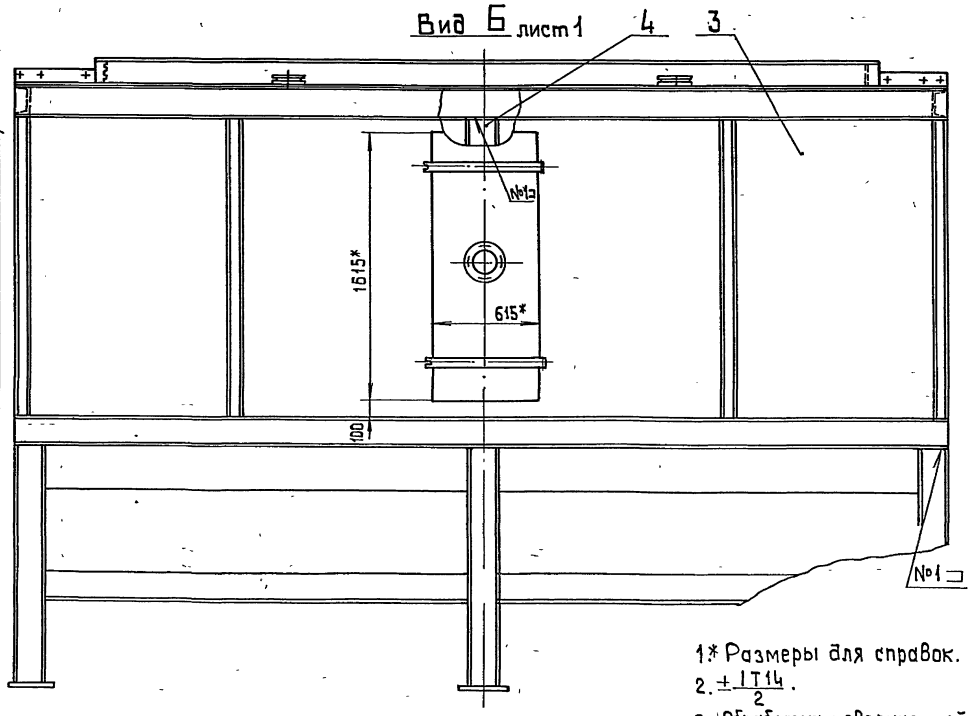

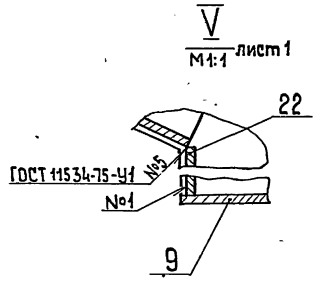

1* Размеры для справок.

2. $\pm\frac{IT14}{2}$.

3. Обработка поверхностей реза деталей $БЧ\overset{25}{V}$.

4. Нижнюю часть короба проверить на герметичность промазыванием керосином. Течь не допускается.

5. Грунтовать грунтом ХС-010 по ГОСТ 9355-81.

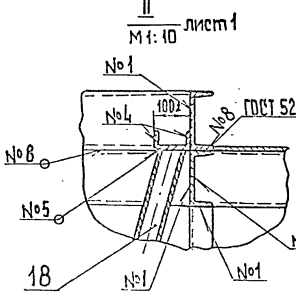

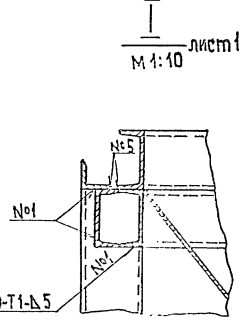

Изм.	Лист	№ докум.	Подп.	Дата	42.69.01.100 СБ
Разраб.		Богданова			Короб
Пров.		Никитченко			Лит. / Масса / Масштаб: 4587 / 1:20
Т.контр.					Лист 1 / Листов 2
Н.контр.		Колмец			ЛАТГИПРОПРОМ
Утв.					

Вид А лист 1

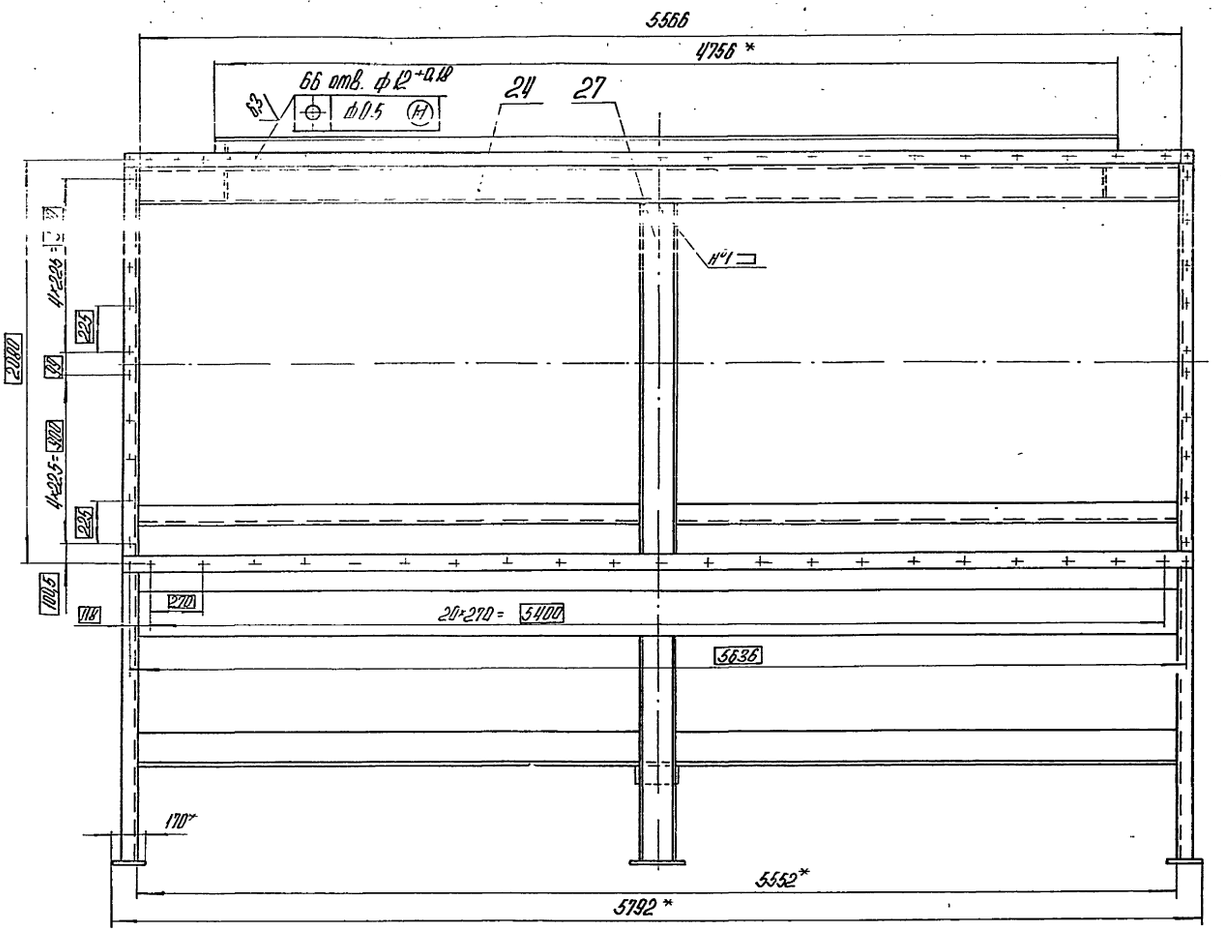

IV / М1:10 лист 1

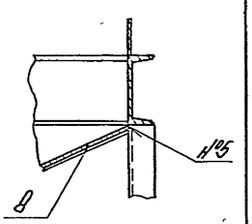

VI / М1:1 лист 1



Д-Д / М1:10 лист 1

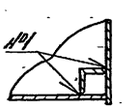

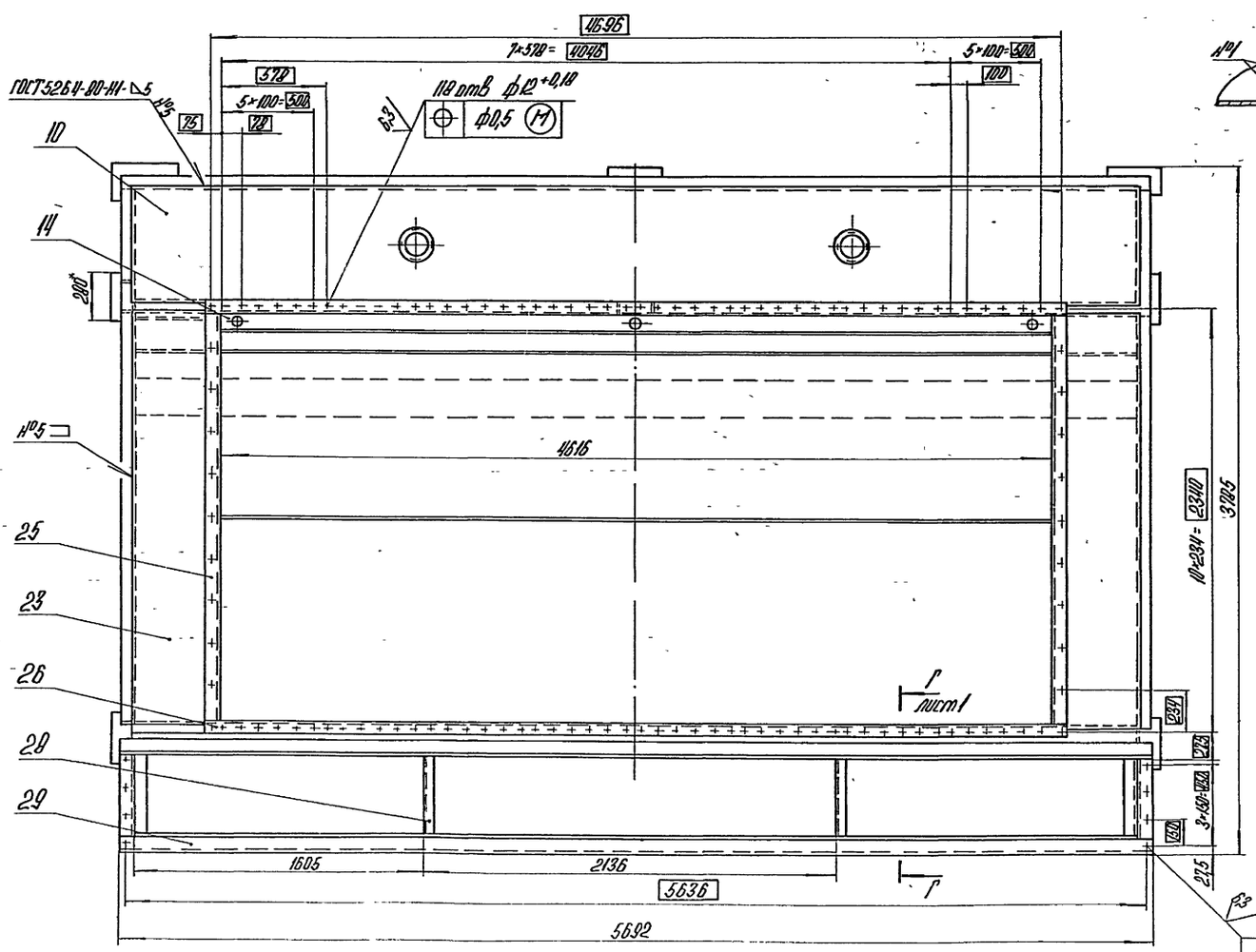

В-В / М1:10 лист 1

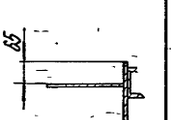

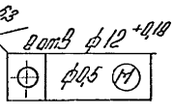

Серия 5.903-9 Выпуск 10

Инв. № подл. | Подпись и дата | Взам. инв. № | Инв. № дубл. | Подпись и дата

42.69.01.103

Выпуск 10

Серия 5.903-9

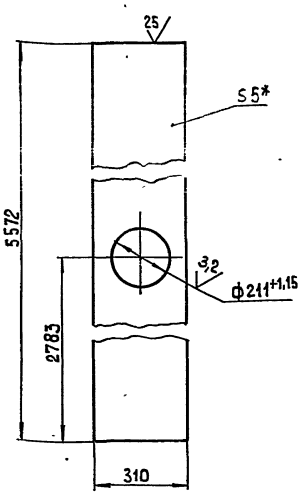

1* Размер для справок.

$2 \pm \frac{IT14}{2}$.

Изм.	Лист	№ докум.	Подп.	Дата	42.69.01.103	Лит.	Масса	Масштаб
Разраб.		Кузьмин			Днище		66,4	1:10
Пров.		Колмец				Лист	Листов 1	
Т.контр.								
Н.контр.		Колмец			Лист 5 ГОСТ 19903-74 / ВСт3кп2 ГОСТ 14637-79	ЛАТГИПРОПРОМ		
Утв.								

Копировал 3Ф формат А4

42.69.01.104

Выпуск 10

Серия 5.903-9

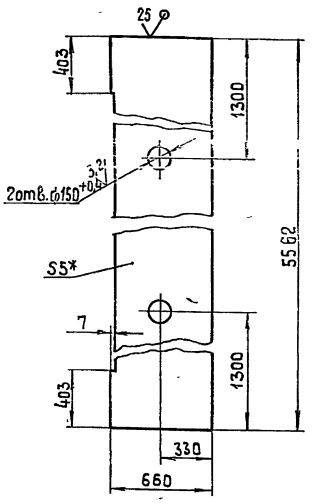

1* Размер для справок.

$2 \pm \frac{IT14}{2}$.

Изм.	Лист	№ докум.	Подп.	Дата	42.69.01.104	Лит.	Масса	Масштаб
Разраб.		Кузьмин			Перекрытие		84.8	1:20
Пров.		Колмец				Лист	Листов 1	
Т.контр.								
Н.контр.		Колмец			Лист 3 ГОСТ 19903-74 / ВСт3кп4 ГОСТ 16523-70	ЛАТГИПРОПРОМ		
Утв.								

Копировал 3Ф формат А4

42.69.01.105

Выпуск 10

Серия 5.903-9

Вид А

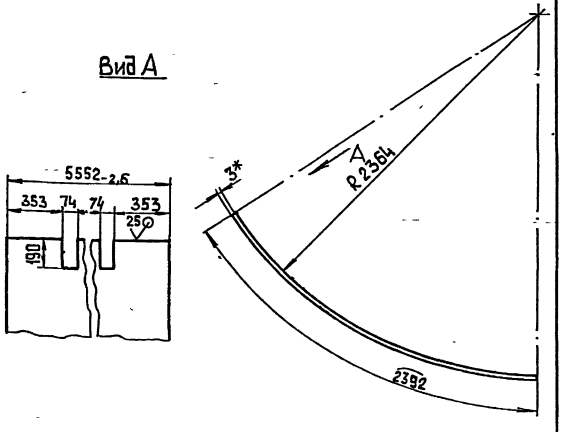

1* Размеры для справок.

$2 \pm \frac{IT14}{2}$.

Изм.	Лист	№ докум.	Подп.	Дата	42.69.01.105	Лит.	Масса	Масштаб
Разраб.		Кузьмин			Направляющая		312	1:20
Пров.		Колмец				Лист	Листов 1	
Т.контр.								
Н.контр.		Колмец			Лист 3 ГОСТ 19903-74 / ВСт3кп4 ГОСТ 16523-70	ЛАТГИПРОПРОМ		
Утв.								

Копировал 3Ф формат А4

42.69.01.106

Выпуск 10

Серия 5.903-9

Вид А

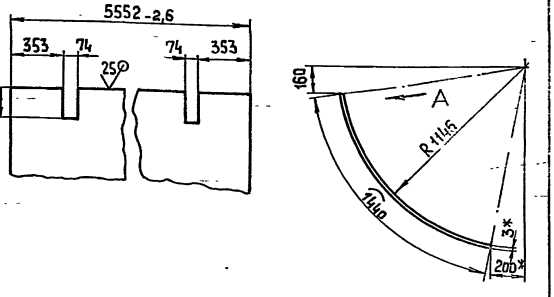

1* Размеры для справок.

$2 \pm \frac{IT14}{2}$.

Изм.	Лист	№ докум.	Подп.	Дата	42.69.01.106	Лит.	Масса	Масштаб
Разраб.		Кузьмин			Направляющая		187.6	1:20
Пров.		Колмец				Лист	Листов 1	
Т.контр.								
Н.контр.		Колмец			Лист 3 ГОСТ 19903-74 / ВСт3кп4 ГОСТ 16523-70	ЛАТГИПРОПРОМ		
Утв.								

Копировал 3Ф 22959-11 23 формат А4

Выпуск 10 Серия 5.903-9

42.69.01.107

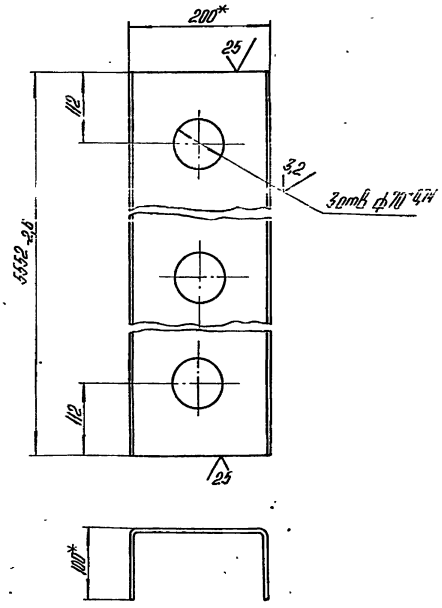

1.* Размеры для справок.

2. $\pm \frac{IT14}{2}$.

Изм.	Лист	№ докум.	Подпись	Дата
Разраб.		Кузьмин		
Пров.		Колмец		
Т.контр.				
Н.контр.		Колмец		
Утв.				

42.69.01.107

Желоб

Лит.	Масса	Масштаб
	82,8	1:5
Лист	Листов 1	

Швеллер 200×100×5 ГОСТ 8240-75 / Ст3кп ГОСТ 14474-76

ЛАТГИПРОПРОМ

Копировал Формат А4

Инв. № подл. | Подпись и дата | Взам. инв. № | Инв. № дубл. | Подпись и дата

42.69.01.108

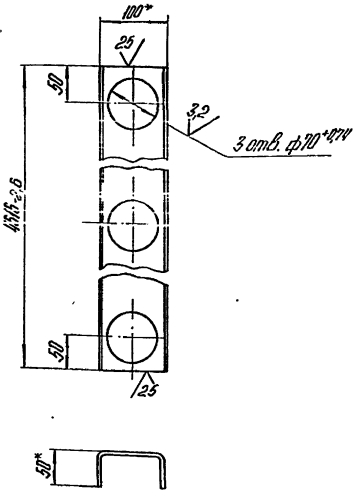

1.* Размеры для справок.

2. $\pm \frac{IT14}{2}$.

Изм.	Лист	№ докум.	Подпись	Дата
Разраб.		Кузьмин		
Пров.		Колмец		
Т.контр.				
Н.контр.		Колмец		
Утв.				

42.69.01.108

Желоб

Лит.	Масса	Масштаб
	20,5	1:5
Лист	Листов 1	

Швеллер 100×50×3 ГОСТ 8240-75 / Ст3кп ГОСТ 14474-76

ЛАТГИПРОПРОМ

Копировал Формат А4

42.69.01.109

42.69.01.109

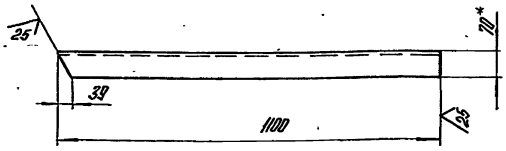

42.69.01.109-01 - зеркальное отражение.

Остальное см. 42.69.01.109

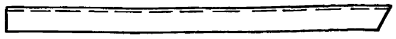

1.* Размер для справок.

2. $\pm \frac{IT14}{2}$.

Изм.	Лист	№ докум.	Подпись	Дата
Разраб.		Кузьмин		
Пров.		Колмец		
Т.контр.				
Н.контр.		Колмец		
Утв.				

42.69.01.109

Уголок

Лит.	Масса	Масштаб
	5,9	1:10
Лист	Листов 1	

Уголок 70×70×6-Б ГОСТ 8509-72 / Вст3сп3-1 ГОСТ 535-79

ЛАТГИПРОПРОМ

Копировал Формат А4

42.69.01.110

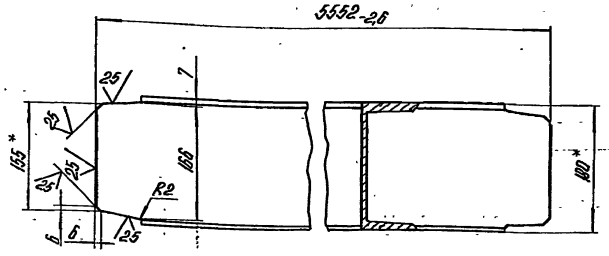

1.* Размер для справок.

2. $\pm \frac{IT14}{2}$.

Изм.	Лист	№ докум.	Подпись	Дата
Разраб.		Кузьмин		
Пров.		Колмец		
Т.контр.				
Н.контр.		Колмец		
Утв.				

42.69.01.110

Балка

Лит.	Масса	Масштаб
	90,4	1:5
Лист	Листов 1	

Швеллер 18-ГОСТ 8240-72 / Вст3сп3-1 ГОСТ 535-79

ЛАТГИПРОПРОМ

Копировал Формат А4

42.69.01.111

Выпуск 10

Серия 5.903-9

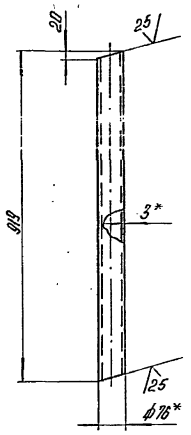

1.* Размеры для справок.

2. $\pm\frac{IT14}{2}$

Изм.	Лист	№ докум.	Подпись	Дата	42.69.01.111	Лит.	Масса	Масштаб
Разраб.		Кузьмин			Труба		49	1:10
Пров.		Колмец				Лист	Листов 1	
Т.контр.								
Н.контр.		Колмец			Труба 76×3 ГОСТ 10704-76 / В-ВСт3сп2ГОСТ10705-80	ЛАТГИПРОПРОМ		
Утв.								

Копировал А4 Формат А4

42.69.01.112

Выпуск 10

Серия 5.903-9

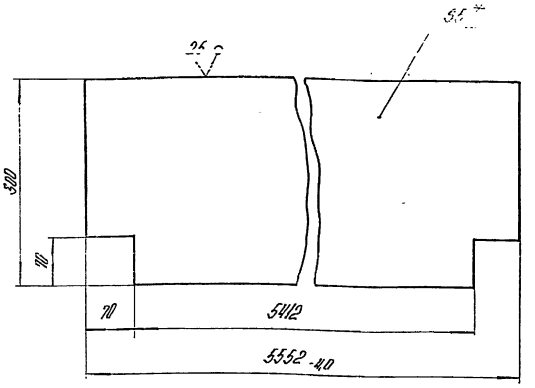

1.* Размер для справок.

2. $\pm\frac{IT14}{2}$

Изм.	Лист	№ докум.	Подпись	Дата	42.69.01.112	Лит.	Масса	Масштаб
Разраб.		Богданова			Перегородка		65	1:5
Пров.		Никитченко				Лист	Листов 1	
Т.контр.								
Н.контр.		Колмец			Лист 5ГОСТ 19903-74 / ВСт3кп2ГОСТ14637-79	ЛАТГИПРОПРОМ		
Утв.								

Копировал А4 Формат А4

Выпуск 10

Серия 5.903-9

Формат	Зона	Поз.	Обозначение	Наименование	Кол.	Примечание
				Документация		
А3			42.69.01.130 СБ	Сборочный чертеж		
				Сборочные единицы		
А4		1	42.08.02.200	Иллюминатор	1	
				Детали		
А4		2	42.69.01.131	Стенка	1	
А4		3	42.69.01.132	Стенка	1	
А4		4	42.69.01.133	Стенка	1	
А4		5	42.69.01.134	Стенка	1	
Б4		6	42.69.01.135	Подставка		
				Лист 10ГОСТ 19903-74 / ВСт3кп2ГОСТ14637-79		
				280±0,65×170±0,5 м	2	3,74кг
Б4		7	42.69.01.136	Стенка		
				Лист 5ГОСТ 19903-74 / ВСт3кп2ГОСТ14637-79		
				1835±1,85×520-1,75 мм	1	37,5кг
Б4		8	42.69.01.137	Стойка		
				Швеллер 18ГОСТ 8240-72 / ВСт3сп3-I-ГОСТ535-79		
				L=3430-2,6 мм	1	55,9кг

Изм.	Лист	№ докум.	Подпись	Дата	42.69.01.130	Лит.	Лист	Листов
Разраб.		Кузьмин			Щит боковой		1	2
Пров.		Колмец				ЛАТГИПРОПРОМ		
Н.контр.		Колмец						
Утв.								

Копировал А4

Выпуск 10

Серия 5.903-9

Формат	Зона	Поз.	Обозначение	Наименование	Кол.	Примечание
Б4		9	42.69.01.138	Стойка		
				Швеллер 18ГОСТ 8240-72 / ВСт3сп3-I-ГОСТ535-79		
				L=3610-2,6 мм	1	58,8кг
Б4		10	42.69.01.139	Балка		
				Швеллер 18ГОСТ 8240-72 / ВСт3сп3-I-ГОСТ535-79		
				L=3545-2,6 мм	1	57,8кг
Б4		11	42.69.01.140	Балка		
				Швеллер 18ГОСТ 8240-72 / ВСт3сп3-I-ГОСТ535-79		
				L=2960-2,1 мм	1	48,3кг
Б4		12	42.69.01.141	Полка		
				Уголок 90×90×6-Б-ГОСТ8509-72 / ВСт3сп3-I-ГОСТ535-79		
				L=415-1,55 мм	1	3,4кг

42.69.01.130 Лист 2

42.69.01.130 СБ

Выпуск 10

Серия 5.903-9

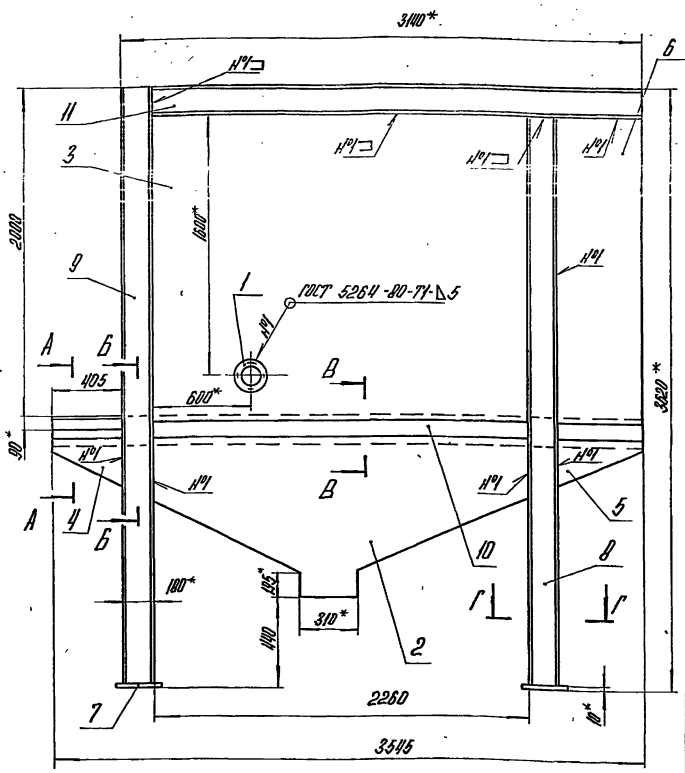

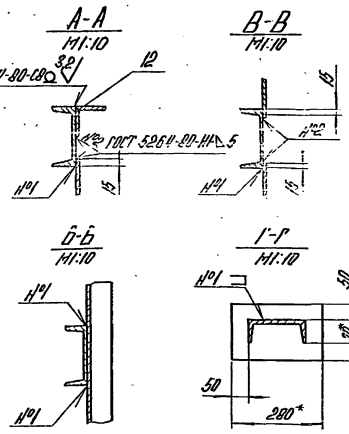

1* Размеры для справок.

2. $\pm\frac{IT14}{2}$.

3. Обработка поверхностей реза деталей Б4 $\sqrt{25}$.

Изм.	Лист	№ докум.	Подпись	Дата	42.69.01.130 СБ	
Разраб.		Кузьмин			Щит боковой	Лит. / Масса 493 / Масштаб 1:20
Пров.		Колмец				Лист / Листов 1
Т.контр.						ЛАТГИПРОПРОМ
Н.контр.		Колмец				
Утв.						

Копировал АЧ

Формат А3

Инв. № подл. | Подпись и дата | Взам. инв. № | Инв. № дубл. | Подпись и дата

42.69.01.131

Выпуск 10

Серия 5.903-9

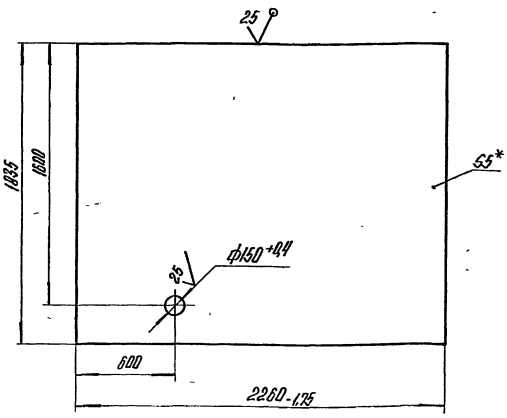

1* Размер для справок.

2. $\pm\frac{IT14}{2}$

Изм.	Лист	№ докум.	Подпись	Дата	42.69.01.131	
Разраб.		Кузьмин			Стенка	Лит. / Масса 162,1 / Масштаб 1:20
Пров.		Колмец				Лист / Листов 1
Т.контр.						ЛАТГИПРОПРОМ
Н.контр.		Колмец				
Утв.						

Лист 5 ГОСТ 19903-74 ВСт3кп2 ГОСТ 14637-79

Копировал АЧ

Формат А4

Инв. № подл. | Подпись и дата | Взам. инв. № | Инв. № дубл. | Подпись и дата

42.69.01.132

Выпуск 10

Серия 5.903-9

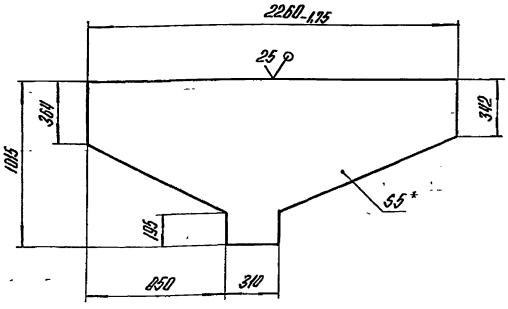

1* Размер для справок.

2. $\pm\frac{IT14}{2}$

Изм.	Лист	№ докум.	Подпись	Дата	42.69.01.132	
Разраб.		Кузьмин			Стенка	Лит. / Масса 53,5 / Масштаб 1:20
Пров.		Колмец				Лист / Листов 1
Т.контр.						ЛАТГИПРОПРОМ
Н.контр.		Колмец				
Утв.						

Лист 5 ГОСТ 19903-74 ВСт3кп2 ГОСТ 14637-79

Копировал АЧ

Формат А4

Инв. № подл. | Подпись и дата | Взам. инв. № | Инв. № дубл. | Подпись и дата

42.69.01.133

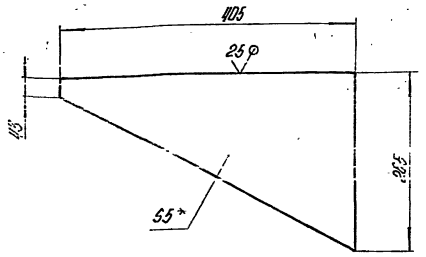

1* Размер для справок.
$2 \pm \frac{17{,}4}{2}$

Изм.	Лист	№ докум.	Подпись	Дата	42.69.01.133			
Разраб.		Кузьмин			Стенка	Лит.	Масса	Масштаб
Пров.		Колмец					2,15	1:5
Т.контр.						Лист	Листов 1	
Н.контр.		Колмец			Лист 5 ГОСТ 19903-74 ВСт3кп2 ГОСТ 14637-79	ЛАТГИПРОПРОМ		
Утв.								

Копировал А4 Формат А4

Инв. № подл. | Подпись и дата | Взам. инв. № | Инв. № дубл. | Подпись и дата | Выпуск 10 | Серия 5.903-9

42.69.01.134

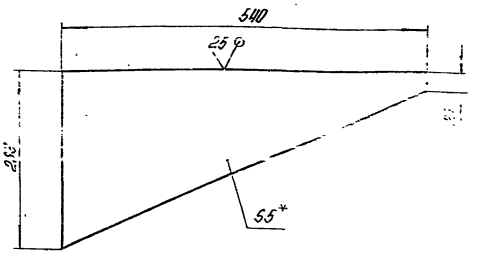

1* Размер для справок
$2 \pm \frac{17{,}4}{2}$.

Изм.	Лист	№ докум.	Подпись	Дата	42.69.01.134			
Разраб.		Кузьмин			Стенка	Лит.	Масса	Масштаб
Пров.		Колмец					3,1	1:5
Т.контр.						Лист	Листов 1	
Н.контр.		Колмец			Лист 5 ГОСТ 19903-74 ВСт3кп2 ГОСТ 14637-79	ЛАТГИПРОПРОМ		
Утв.								

Копировал А4 Формат А4

Инв. № подл. | Подпись и дата | Взам. инв. № | Инв. № дубл. | Подпись и дата | Выпуск 10 | Серия 5.903-9

Формат	Зона	Поз.	Обозначение	Наименование	Кол.	Примечание
				Документация		
А4			42.08.02.200 СБ	Сборочный чертеж		
				Детали		
А4		1	42.08.02.201	Фланец	1	
А4		2	42.08.02.202	Фланец	1	
А4		3	42.08.02.203	Прокладка	2	
А4		4	42.08.02.204	Стекло	1	
				Стандартные изделия		
		5		Болт М8×25.46 ГОСТ 7798-70*	4	

Изм.	Лист	№ докум.	Подпись	Дата	42.08.02.200			
Разраб.		Кузьмин			Иллюминатор	Лит.	Масса	Масштаб
Пров.		Колмец						
Т.контр.						Лист	Листов 1	
Н.контр.		Колмец				ЛАТГИПРОПРОМ		
Утв.								

Копировал Формат А4

Инв. № подл. | Подпись и дата | Взам. инв. № | Инв. № дубл. | Подпись и дата | Выпуск 10 | Серия 5.903-9

42.08.02.200 СБ

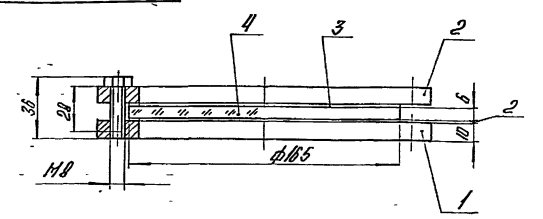

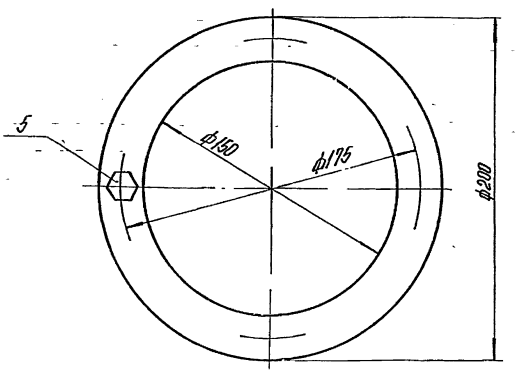

Размеры для справок

Изм.	Лист	№ докум.	Подпись	Дата	42.08.02.200 СБ			
Разраб.		Кузьмин			Иллюминатор Сборочный чертеж	Лит.	Масса	Масштаб
Пров.		Колмец					2,62	1:2
Т.контр.						Лист	Листов 1	
Н.контр.		Колмец				ЛАТГИПРОПРОМ		
Утв.								

Копировал Формат А4

Инв. № подл. | Подпись и дата | Взам. инв. № | Инв. № дубл. | Подпись и дата | Выпуск 10 | Серия 5.903-9

42.08.02.202

Выпуск 10

Серия 5.903-9

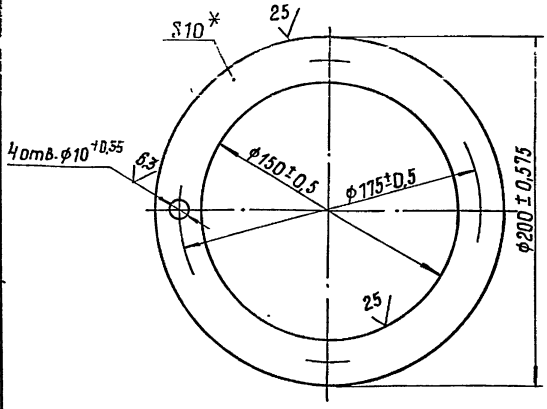

* Размер для справок.

Изм.	Лист	№ докум.	Подпись	Дата	42.08.02.202			
Разраб.		Кузьмин			Фланец	Лит.	Масса	Масштаб
Пров.		Колмец					1,08	1:2
						Лист	Листов 1	
Н.контр.		Колмец			10 ГОСТ 19903-74 / Ст3кп2 ГОСТ 14637-79	ЛАТГИПРОПРОМ		
Утв.								

Копировал Формат А4

42.08.02.201

Выпуск 10

Серия 5.903-9

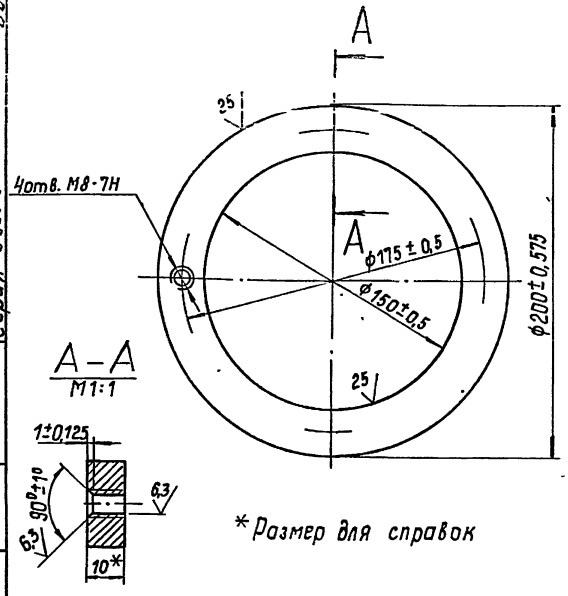

A–A
M1:1

* Размер для справок

Изм.	Лист	№ докум.	Подпись	Дата	42.08.02.201			
Разраб.		Кузьмин			Фланец	Лит.	Масса	Масштаб
Пров.		Колмец					1,08	1:2
						Лист	Листов 1	
Н.контр.		Колмец			10 ГОСТ 19903-74 / Ст3кп2 ГОСТ 14637-79	ЛАТГИПРОПРОМ		
Утв.								

Копировал Формат А4

42.08.02.203

Выпуск 10

Серия 5.903-9

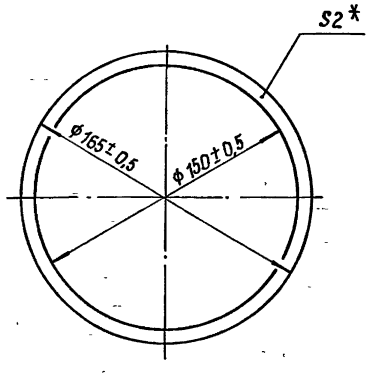

* Размер для справок.

Изм.	Лист	№ докум.	Подпись	Дата	42.08.02.203			
Разраб.		Кузьмин			Прокладка	Лит.	Масса	Масштаб
Пров.		Колмец					0,02	1:2
						Лист	Листов 1	
Н.контр.		Колмец			Паронит ПОН 2 190×190 ГОСТ 481-80	ЛАТГИПРОПРОМ		
Утв.								

42.08.02.204

Выпуск 10

Серия 5.903-9

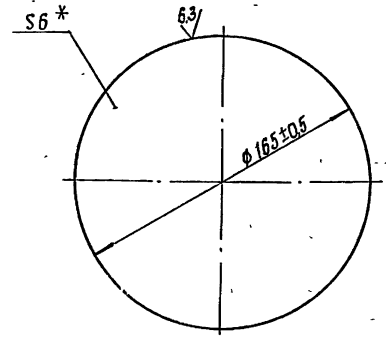

* Размер для справок.

Изм.	Лист	№ докум.	Подпись	Дата	42.08.02.204			
Разраб.		Кузьмин			Стекло	Лит.	Масса	Масштаб
Пров.		Колмец					0,35	1:2
						Лист	Листов 1	
Н.контр.		Колмец			Стекло оконное S=6 ГОСТ 111-78	ЛАТГИПРОПРОМ		
Утв.								

Формат	Зона	Поз.	Обозначение	Наименование	Кол.	Примечание
				Документация		
А3			42.69.01.150 СБ	Сборочный чертеж		
				Сборочные единицы		
А4		1	42.08.02.200	Иллюминатор	1	
				Детали		
А4		2	42.69.01.131	Стенка	1	
А4		3	42.69.01.132	Стенка	1	
А4		4	42.69.01.133	Стенка	1	
А4		5	42.69.01.134	Стенка	1	
Б4		6	42.69.01.151	Подставка		
				Лист 10 ГОСТ 19903-74 / ВСт3кп2 ГОСТ 14637-79		
				280±0,65×170±0,5 мм	2	3,74 кг
Б4		7	42.69.01.152	Стенка		
				Лист 5 ГОСТ 19903-74 / ВСт3кп2 ГОСТ 14637-79		
				1835±1,85×520-1,75 мм	1	37,5 кг
Б4		8	42.69.01.153	Стойка		
				Швеллер 18 ГОСТ 8240-72 / ВСт3сп3-1 ГОСТ 535-79		
				L = 3430-2,6 мм	1	55,9 кг

Изм.	Лист	№ докум.	Подп.	Дата	42.69.01.150		
Разраб.		Кузьмин			Щит боковой	Лит.	Масса	Масштаб
Пров.		Колмеи					493	1:20
Н. контр.		Колмеи				Лист 1	Листов 2
Утв.						ЛАТГИПРОПРОМ	

Копировал: Ф. Формат А4

Формат	Зона	Поз.	Обозначение	Наименование	Кол.	Примечание
Б4		9	42.69.01.154	Стойка		
				Швеллер 18 ГОСТ 8240-72 / ВСт3сп3-1 ГОСТ 535-79		
				L = 3610-2,6 мм	1	58,8 кг
Б4		10	42.69.01.155	Балка		
				Швеллер 18 ГОСТ 8240-72 / ВСт3сп3-1 ГОСТ 535-79		
				L = 3545-2,6 мм	1	57,8 кг
Б4		11	42.69.01.156	Балка		
				Швеллер 18 ГОСТ 8240-72 / ВСт3сп3-1 ГОСТ 535-79		
				L = 2960-2,1 мм	1	48,3 кг
Б4		12	42.69.01.157	Полка		
				Уголок 90×90-6-Б ГОСТ 8509-72 / ВСт3сп3-1 ГОСТ 535-79		
				L = 415-1,55 мм	1	3,4 кг

Изм.	Лист	№ докум.	Подп.	Дата	42.69.01.150	Лист 2

Копировал: Ф. Формат А4

42.69.01.150 СБ

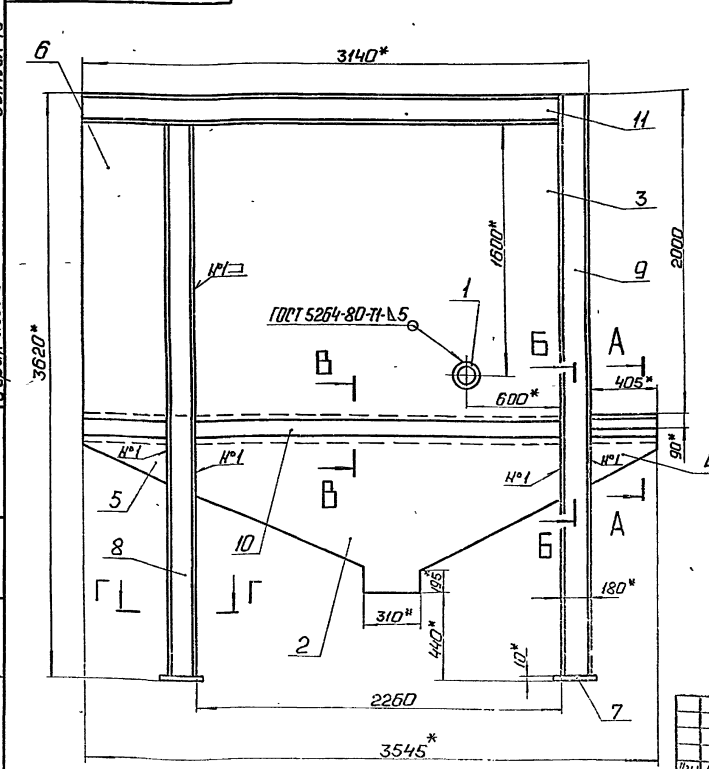

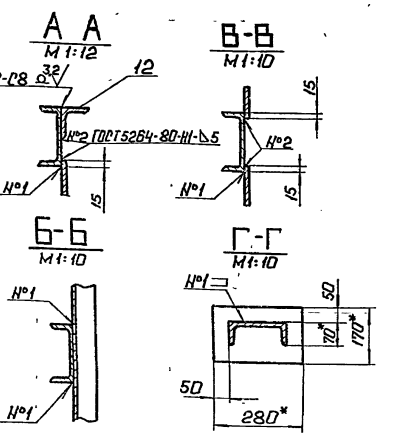

* 1. Размеры для справок.

2. $\pm \frac{IT14}{2}$.

3. Обработка поверхностей реза деталей Б4 $\sqrt{25}$

Изм.	Лист	№ докум.	Подп.	Дата	42.69.01.150 СБ			
Разраб.		Кузьмин			Щит боковой	Лит.	Масса	Масштаб
Пров.		Колмеи					493	1:20
Т. контр.						Лист	Листов 1
Н. контр.		Колмеи				ЛАТГИПРОПРОМ	
Утв.							

Выпуск 10 Серия 5.903-9

Выпуск 10 | Серия 5 903-9

Формат	Зона	Поз.	Обозначение	Наименование	Кол.	Примечание
				Документация		
А3			42.69.01.160 СБ	Сборочный чертеж		
				Сборочные единицы		
А4		1	42.69.01.190	Стенка	1	
А4		2	42.68.01.160	Дверка	1	
				Детали		
А4		3	42.68.01.113	Болт откидной	4	
А4		4	42.68.01.114	Ось	4	
А4		5	42.68.01.115	Прокладка	1	
Б4		6	42.69.01.161	Балка		
				Швеллер 18 ГОСТ 8240-72 / ВСт3сп3-I-ГОСТ535-79		
				L=5692±1,4мм	2	92,8кг
Б4		7	42.69.01.162	Ребро		
				Швеллер 8 ГОСТ 8240-72 / ВСт3сп3-I-ГОСТ535-79		
				L=1820-3,7 мм	4	12,9кг
				Стандартные изделия		
		8		Гайка М8 35 ГОСТ 3032-76	4	

Изм	Лист	№ докум.	Подп.	Дата
Разраб.		Кузьмин		
Пров.		Колмец		
Н.контр.		Колмец		
Утв.				

42.69.01.160

Щит задний

Лит. | Лист 1 | Листов 2

ЛАТГИПРОПРОМ

Инв. № подл. | Подп. и дата | Взам. инв. № | Инв. № дубл. | Подп. и дата

Копировал: Ф. | Формат А4

Выпуск 10 | Серия 5 903-9

Формат	Зона	Поз.	Обозначение	Наименование	Кол.	Примечание
		9		Гайка М 8,5		
				ГОСТ 5915-70	8	
		10		Шайба 10		
				ГОСТ 11371-78	2	
		11		Шплинт 2×16-001		
				ГОСТ 397-79	8	

Изм	Лист	№ докум.	Подп.	Дата

42.69.01.160

Лист 2

Копировал: Ф. | Формат А4

42.69.01.160 СБ

Выпуск 10 | Серия 5 903-9

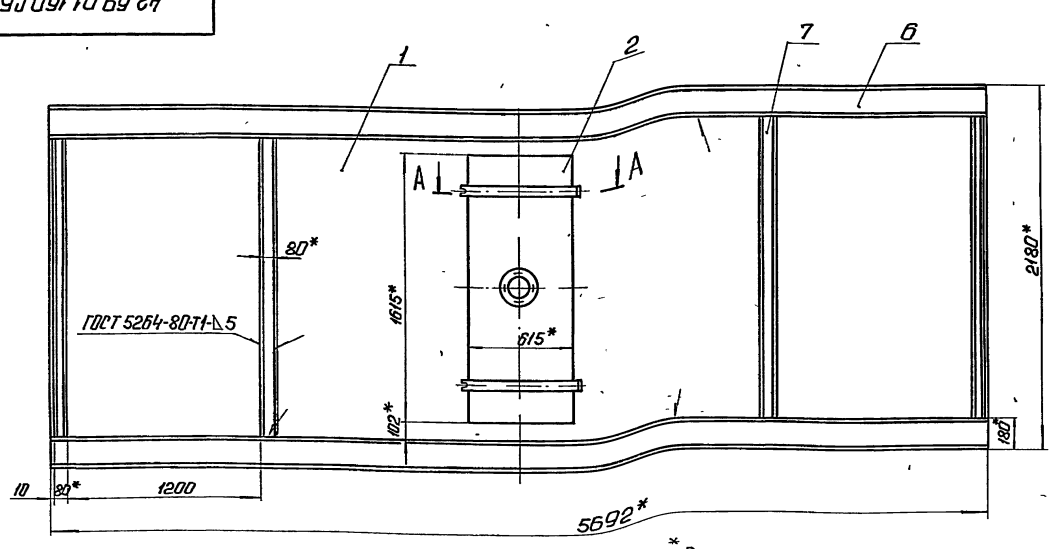

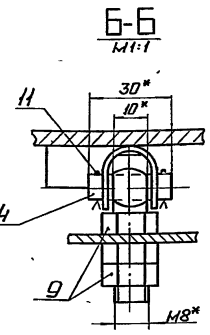

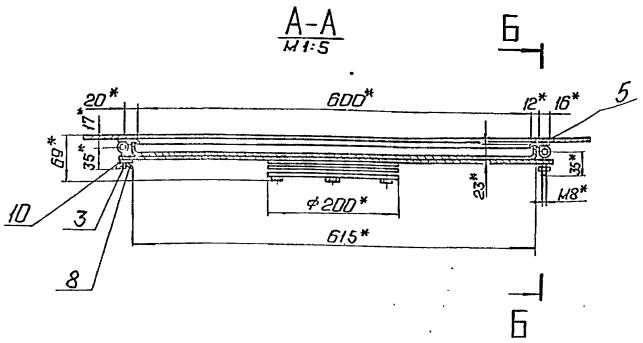

1* Размеры для справок.

2. $\pm \frac{IT14}{2}$.

3 Обработка поверхностей реза деталей Б4 25/.

Изм	Лист	№ докум.	Подп.	Дата
Разраб.		Кузьмин		
Пров.		Колмец		
Т.контр.				
Н.контр.		Колмец		
Утв.				

42.69.01.160 СБ

Щит задний

Лит. | Масса 657 | Масштаб 1:20

Лист | Листов 1

ЛАТГИПРОПРОМ

Инв. № подл. | Подп. и дата | Взам. инв. № | Инв. № дубл. | Подп. и дата

Копировал: Ф. 22999-Н 30 Формат А3

Выпуск 10 Серия 5.903-9

42.68.01.113

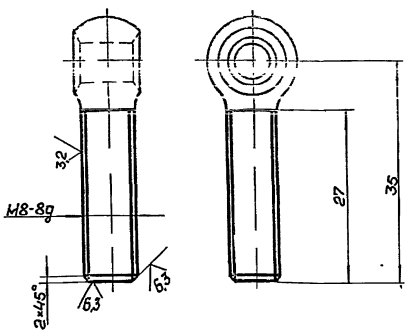

Неуказанные предельные отклонения размеров $\pm \frac{IT14}{2}$.

Изм.	Лист	№ докум.	Подп.	Дата
Разраб.		Кузьмин		
Пров.		Колмеи		
Т.контр.				
Н.контр.		Колмеи		
Утв.				

42.68.01.113

Болт откидной

Лит.	Масса	Масштаб
	0,018	
Лист	Листов 1	

Заготовка Болт 7002-0-5629 ГОСТ 14724-69

ЛАТГИПРОПРОМ

Копировал: Ф.4 Формат А4

42.68.01.114

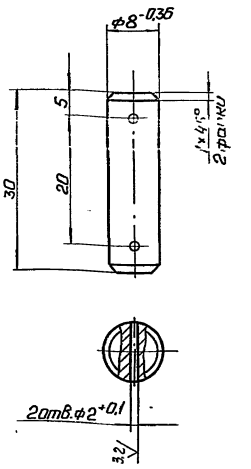

Неуказанные предельные отклонения размеров $\pm \frac{IT14}{2}$.

Изм.	Лист	№ докум.	Подп.	Дата
Разраб.		Кузьмин		
Пров.		Колмеи		
Т.контр.				
Н.контр.		Колмеи		
Утв.				

42.68.01.114

Ось

Лит.	Масса	Масштаб
	0,012	2:1
Лист	Листов 1	

Круг 10-В-ГОСТ 2590-71 20-б-ГОСТ 1050-74

ЛАТГИПРОПРОМ

Копировал: Ф.4 Формат А4

Выпуск 10 Серия 5.903-9

Формат	Зона	Поз.	Обозначение	Наименование	Кол.	Примечание
				Документация		
А3			42.69.01.190 СБ	Сборочный чертеж		
				Детали		
Б4		1	42.69.01.191	Стенка		
				Лист 5 ГОСТ 19903-74 Вст3кп2 ГОСТ 14637-79	1	385 кг
Б4		2	42.69.01.192	Петля		
				Лист 3 ГОСТ 19903-74 Вст3кп2 ГОСТ 16523-70	4	0,01 кг

Изм.	Лист	№ докум.	Подп.	Дата
Разраб.		Кузьмин		
Пров.		Колмеи		
Т.контр.				
Н.контр.		Колмеи		
Утв.				

42.69.01.190

Стенка

Лит.	Масса	Масштаб
Лист	Листов 1	

ЛАТГИПРОПРОМ

Копировал: Формат А4

42.68.01.115

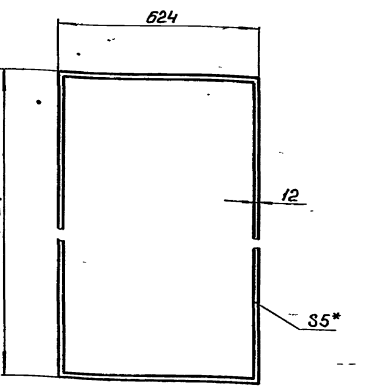

1. * Размер для справок.
2. $\pm \frac{IT14}{2}$.

Изм.	Лист	№ докум.	Подп.	Дата
Разраб.		Кузьмин		
Пров.		Колмеи		
Т.контр.				
Н.контр.		Колмеи		
Утв.				

42.68.01.115

Прокладка

Лит.	Масса	Масштаб
	0,27	1:10
Лист	Листов 1	

Пластина губчатая-толщ 5мм ТУ-38 105 967-75

ЛАТГИПРОПРОМ

Копировал 22999-11 Формат А4

42.69.01.190СБ

Выпуск 10

Серия 5 903-9

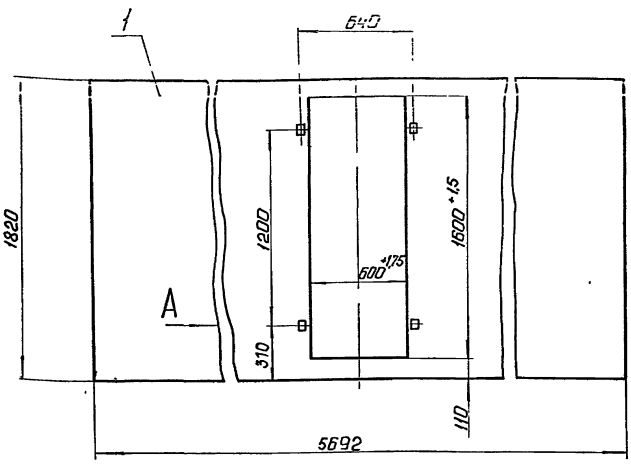

Вид А
М1:1 повернуто

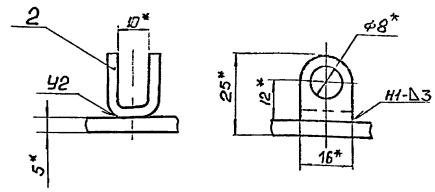

Поз 2
М2:1

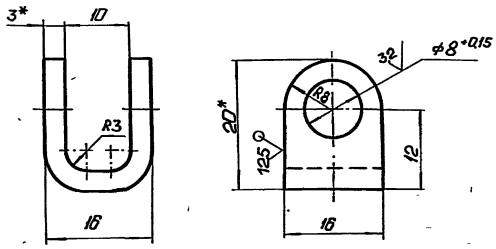

1* Размеры для справок.
2. ± IT14/2.
3. Обработка поверхностей реза деталей Б4 25/.
4. Сварные швы по ГОСТ 5264-80

Изм.	Лист	№ докум.	Подп.	Дата	42.69.01.190СБ			
Разраб.		Кузьмин			Стенка	Лит.	Масса	Масштаб
Пров.		Колмец					385,1	1:20
Т.контр.						Лист	Листов 1	
Н.контр.		Колмец				ЛАТГИПРОПРОМ		
Утв.								

Копировал: Формат А3

Выпуск 10

Серия 5 903-9

Формат	Зона	Поз.	Обозначение	Наименование	Кол.	Примечание
				Документация		
А4			42.68.01.160СБ	Сборочный чертеж		
				Сборочные единицы		
А4		1	42.08.02.200	Иллюминатор	1	
				Детали		
А4		2	42.68.01.161	Щит	1	
А4		3	42.68.01.162	Навес	2	

Изм.	Лист	№ докум.	Подп.	Дата	42.68.01.160			
Разраб.		Кузьмин			Дверка	Лит.	Лист	Листов 1
Пров.		Колмец						
Н.контр.		Колмец				ЛАТГИПРОПРОМ		
Утв.								

Копировал: Формат А4

42.68.01.160СБ

Выпуск 10

Серия 5 903-9

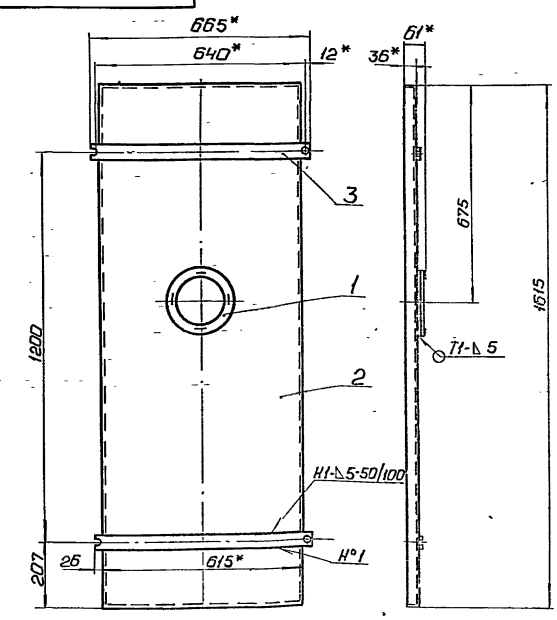

1* Размеры для справок
2 ± IT14/2.
3 Сварные швы по ГОСТ 5264-80.

Изм.	Лист	№ докум.	Подп.	Дата	42.68.01.160СБ			
Разраб.		Кузьмин			Дверка	Лит.	Масса	Масштаб
Пров.		Колмец					31	1:10
Т.контр.						Лист	Листов 1	
Н.контр.		Колмец				ЛАТГИПРОПРОМ		
Утв.								

Копировал: Формат А4

42.68.01.161

Выпуск 10

Серия 5.903-9

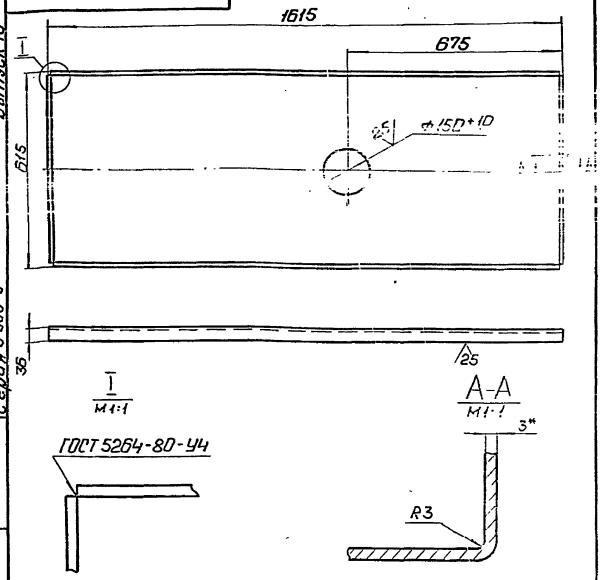

1* Размер для справок.
2. ± IT14/2

Изм.	Лист	№ докум.	Подп.	Дата	Щит	Лит.	Масса	Масштаб
Разраб.	Кузьмин						26,13	1:10
Пров.	Колмец					Лист	Листов 1	
Т.контр.								
Н.контр.	Колмец				Лист 3 ГОСТ 19903-74 ВСт3кп4 ГОСТ 1652-70	ЛАТГИПРОПРОМ		
Утв.								

Копировал: Формат А4

42.68.01.162

Выпуск 10

Серия 5.903-9

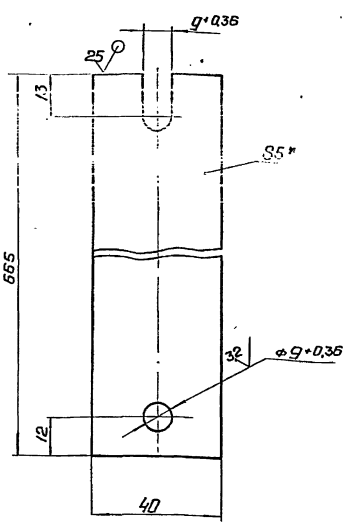

1* Размер для справок.
2. ± IT14/2

Изм.	Лист	№ докум.	Подп.	Дата	Навес	Лит.	Масса	Масштаб
Разраб.	Кузьмин					Н	1,05	1:1
Пров.	Колмец					Лист	Листов 1	
Т.контр.								
Н.контр.	Колмец				Лист 5 ГОСТ 19903-74 ВСт3кп2 ГОСТ 14637-79	ЛАТГИПРОПРОМ		
Утв.								

Копировал: Формат А4

42.69.01.170

Выпуск 10

Серия 5.903-9

Формат	Зона	Поз.	Обозначение	Наименование	Кол.	Примечание
				Документация		
А4			42.69.01.170 СБ	Сборочный чертеж		
				Детали		
Б4		1	42.69.01.171	Стойка		
				Швеллер 18-ГОСТ 8240-72 / ВСт3сп3-I-ГОСТ 535-79		
				L=3430-2,6 мм	1	55,9 кг
Б4		2	42.69.01.172	Подставка		
				Лист 10 ГОСТ 19903-74 / ВСт3кп2 ГОСТ 14637-79		
				280±0,65×170±0,5 мм	1	3,74 кг

Изм.	Лист	№ докум.	Подп.	Дата	Стойка	Лит.	Лист	Листов 1
Разраб.	Кузьмин							
Пров.	Колмец					ЛАТГИПРОПРОМ		
Н.контр.	Колмец							
Утв.								

Копировал:

42.69.01.170 СБ

Выпуск 10

Серия 5.903-9

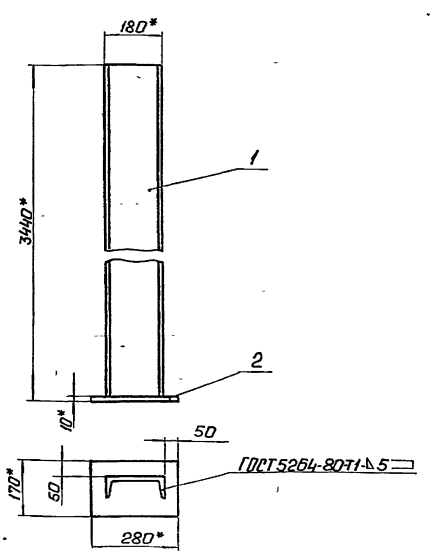

1* Размеры для справок.
2± IT14/2
3 Обработка поверхностей реза деталей Б4 25/.

Изм.	Лист	№ докум.	Подп.	Дата	Стойка	Лит.	Масса	Масштаб
Разраб.	Кузьмин						59,7	1:10
Пров.	Колмец					Лист	Листов 1	
Т.контр.								
Н.контр.	Колмец					ЛАТГИПРОПРОМ		
Утв.								

22999-11 33

Формат	Зона	Поз.	Обозначение	Наименование	Кол.	Примечание
				Документация		
А4			42.69.01.180 СБ	Сборочный чертеж		
				Детали		
Б4		1	42.69.01.181	Стойка		
				Швеллер 18 ГОСТ 8240-72 / Ст3сп3 ГОСТ 535-79		
				L = 1430 - 1,25 мм	1	23,3 кг
Б4		2	42.69.01.182	Подставка		
				Лист 1 ГОСТ 19903-74 / Ст3кп2 ГОСТ 14637-79		
				280 ± 0,65 × 170 ± 0,5 мм	1	3,74 кг

Изм.	Лист	№ докум.	Подпись	Дата	42.69.01.180			
Разраб.		Кузьмин			Стойка	Лит.	Лист	Листов 1
Пров.		Колмец						
Н. контр.		Колмец				ЛАТГИПРОПРОМ		
Утв.								

Копировал Формат А4

42.69.01.180 СБ

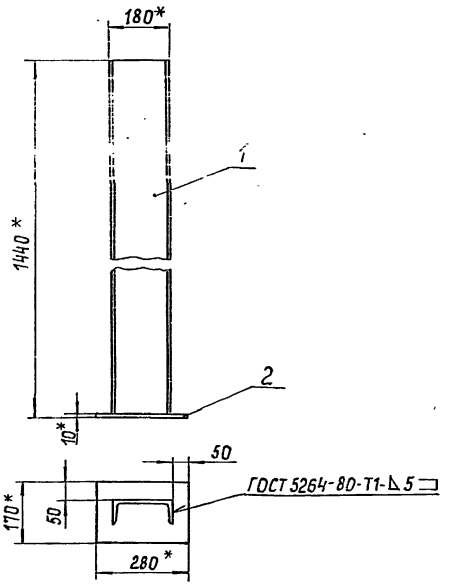

1. Размеры для справок.
2. $\pm\frac{IT14}{2}$
3. Обработка поверхностей реза деталей Б4 $\sqrt{25}$

Изм.	Лист	№ докум.	Подпись	Дата	42.69.01.180 СБ			
Разраб.		Кузьмин			Стойка	Лит.	Масса	Масштаб
Пров.		Колмец					27.1	1:10
Т. контр.						Лист	Листов 1	
Н. контр.		Колмец				ЛАТГИПРОПРОМ		
Утв.								

Копировал Формат А4

Формат	Зона	Поз.	Обозначение	Наименование	Кол.	Примечание
				Документация		
А2			42.69.01.200 СБ	Сборочный чертеж		
				Сборочные единицы		
А4		1	42.67.01.210	Пластина	65	
А4		2	42.67.01.240	Стенка	2	
				Детали		
А4		3	42.69.01.201	Гребенка	4	
А4		4	42.69.01.202	Балка	2	
А4		5	42.66.03.202	Прокладка	24	
				Стандартные изделия		
		6		Болт М10×25.46 ГОСТ 7798-70	24	
		7		Гайка М10.5 ГОСТ 5915-70	24	
		8		Шайба 10 ГОСТ 11371-78	24	

Изм.	Лист	№ докум.	Подпись	Дата	42.69.01.200			
Разраб.		Кузьмин			Сепаратор	Лит.	Лист	Листов 1
Пров.		Колмец						
Н. контр.		Колмец				ЛАТГИПРОПРОМ		
Утв.								

42.69.01.201

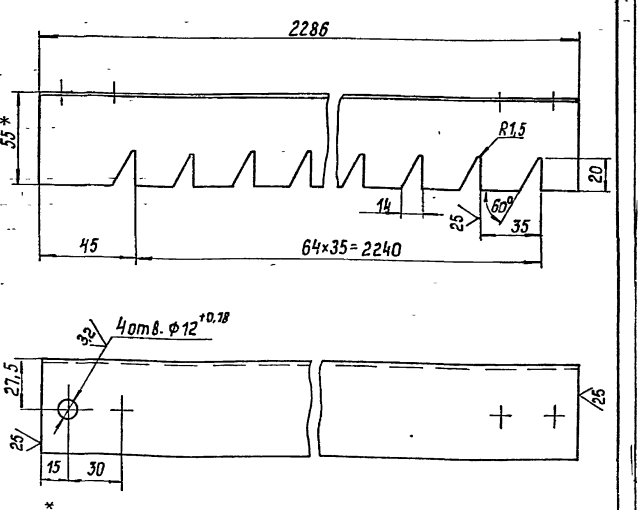

1 Размер для справок
2 $\pm\frac{IT14}{2}$.
3. Грунтовать грунтом ХС-010 по ГОСТ 9355-81.

Изм.	Лист	№ докум.	Подпись	Дата	42.69.01.201			
Разраб.		Кузьмин			Гребенка	Лит.	Масса	Масштаб
Пров.		Колмец					5,4	1:2
Т. контр.						Лист	Листов 1	
Н. контр.		Колмец			Уголок 55×55×3-Б ГОСТ 19771-74 / Ст3сп3-Г ГОСТ 11474-76	ЛАТГИПРОПРОМ		
Утв.								

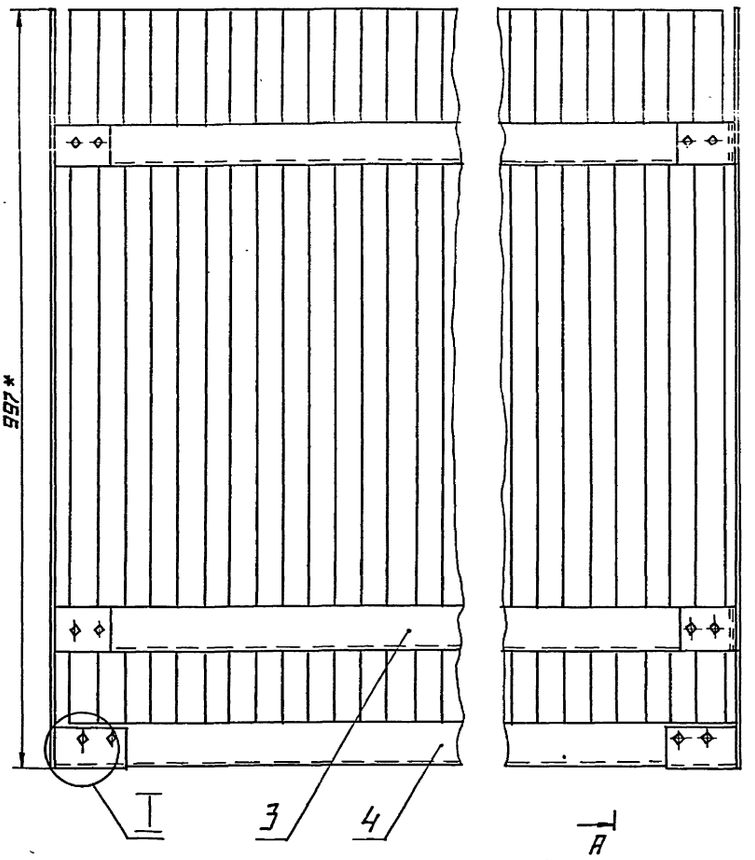

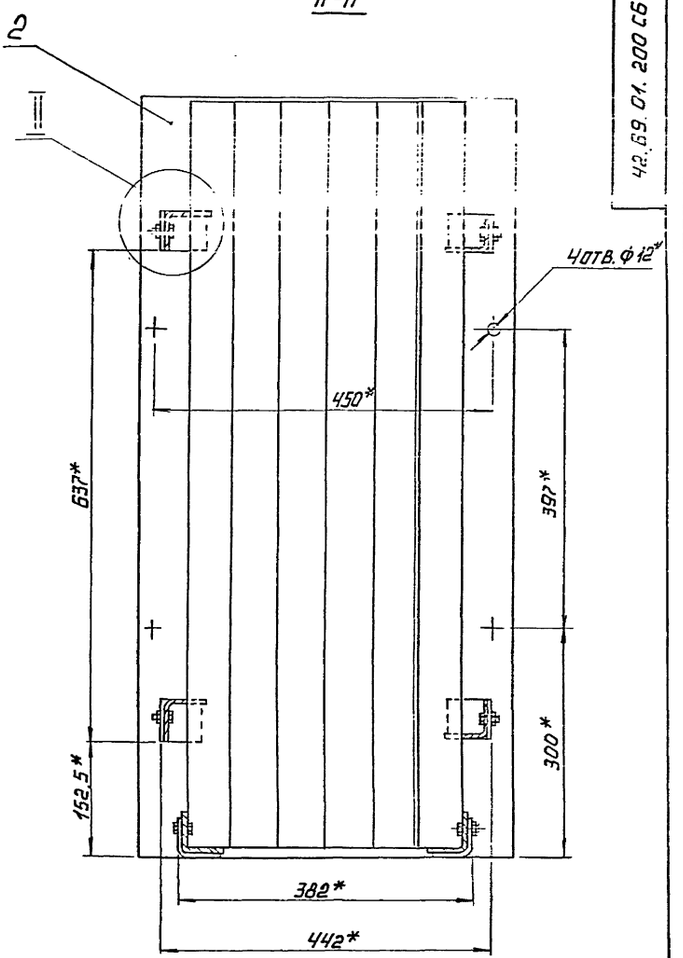

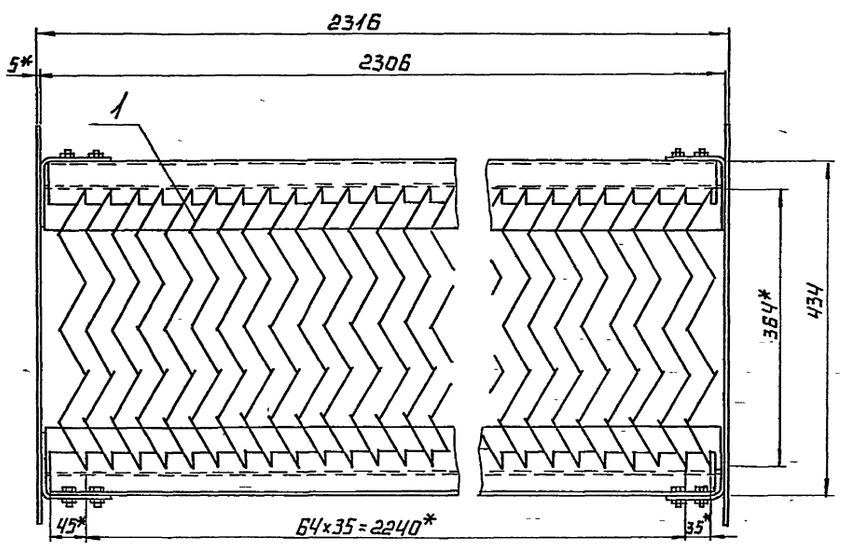

I
М1:1

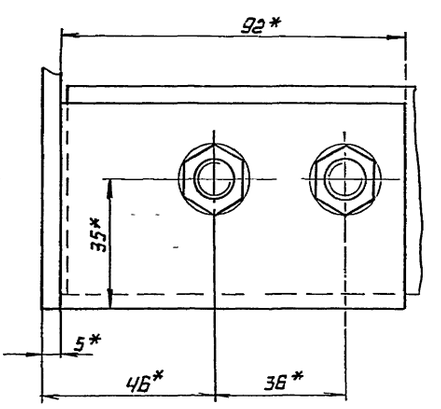

II
М1:1

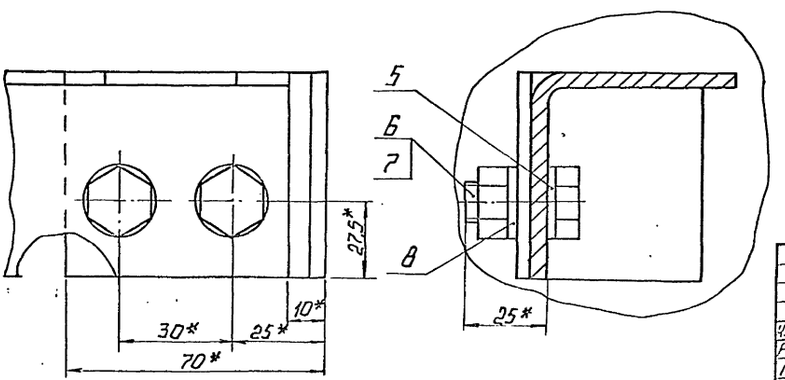

1. РАЗМЕРЫ ДЛЯ СПРАВОК

$2 \pm \frac{IT14}{2}$

				42.69.01.200 СБ		
Изм.	Лист	№ докум.	Подп.	Дата		
Разраб.		Богданова			Сепаратор	Лит.	Масса	Масштаб
Пров.		Никитченко					317,7	1:5
Т.контр.						Лист	Листов 1
Н.контр.		Колмец				ЛАТГИПРОПРОМ
Утв.						

42.67.01.202

Выпуск 10

Серия 5.903-9

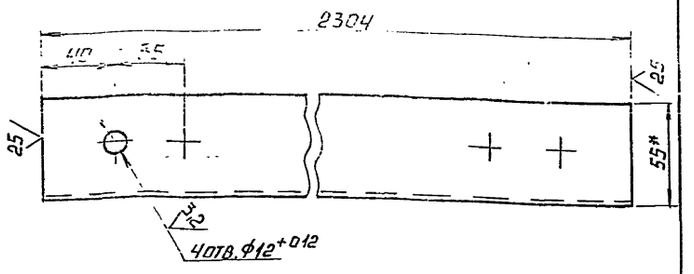

1* размер для справок

$2 \pm \frac{IT14}{2}$

3 грунтовать грунтом ХС-010 по ГОСТ 9355-81.

Изм.	Лист	№ докум.	Подп.	Дата
Разраб.	Кузьмина			
Пров.	Колмец			
Т.контр.				
Н.контр.	Колмец			
Утв.				

42.67.01.202

Балка

Лит.	Масса	Масштаб
	5,7	1:2

Лист	Листов 1

Уголок 55×55×5-Б-ГОСТ 19771-74 / Ст3сп3-Г-ГОСТ 14474-76

ЛАТГИПРОПРОМ

Копировал Формат А4

Инв. № подл. | Подпись и дата | Взам. инв. № | Инв. № дубл. | Подпись и дата

Выпуск 10

Серия 5.903-9

Формат	Зона	Поз.	Обозначение	Наименование	Кол.	Примечание
				Документация		
А3			42.67.01.210 СБ	Сборочный чертеж		
				Детали		
А3		1	42 67 01 211	Пластина	1	
Б4		2	42 67 01 212	Отражатель		
				Лист 1 ГОСТ 19903-74 / Ст3кп4 ГОСТ 16523-70		
				990±1,55×15±0,215 мм	2	0,12 кг

Инв. № подл. | Подпись и дата | Взам. инв. № | Инв. № дубл. | Подпись и дата

Изм.	Лист	№ докум.	Подп.	Дата
Разраб.	Кузьмина			
Пров.	Колмец			
Н.контр.	Колмец			
Утв.				

42.67.01.210

Пластина

Лит.	Лист	Листов
		1

ЛАТГИПРОПРОМ

Копировал Формат А4

42.67.01.210СБ

Выпуск 10

Серия 5.903-9

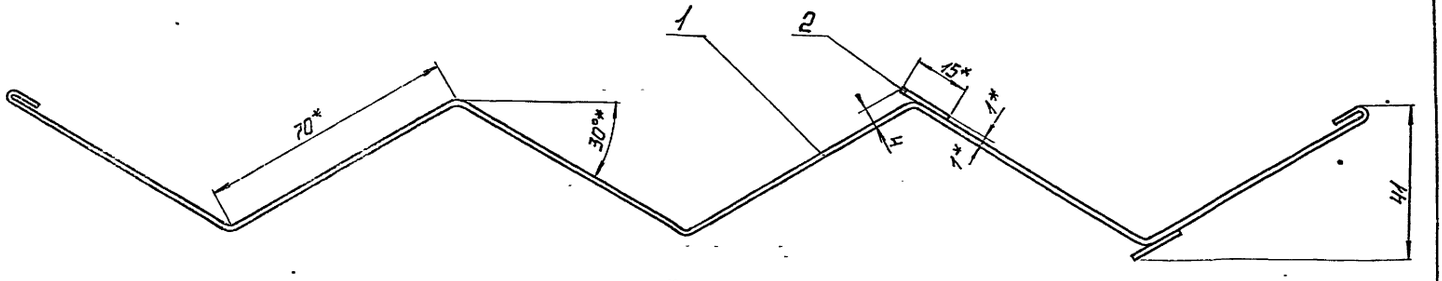

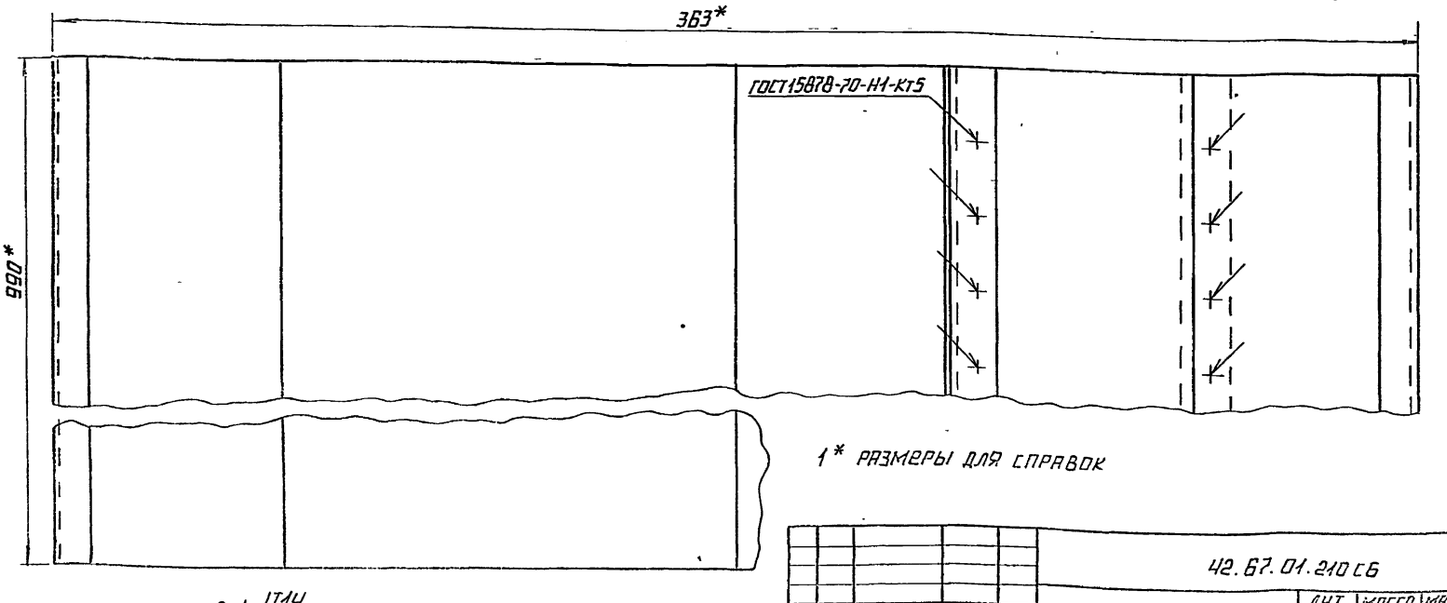

1* размеры для справок

$2. \pm \frac{IT14}{2}$.

3. Обработка поверхностей реза деталей Б4 $\sqrt{25}$

4. Грунтовать грунтом ХС-010 ГОСТ 9355-81.

Изм.	Лист	№ докум.	Подп.	Дата
Разраб.	Кузьмин			
Пров.	Колмец			
Т.контр.				
Н.контр.	Колмец			
Утв.				

42.67.01.210СБ

Пластина

Лит.	Масса	Масштаб
	3,74	1:1

Лист	Листов 1

ЛАТГИПРОПРОМ

42.67.01.211

Выпуск 10

Серия 5.903-9

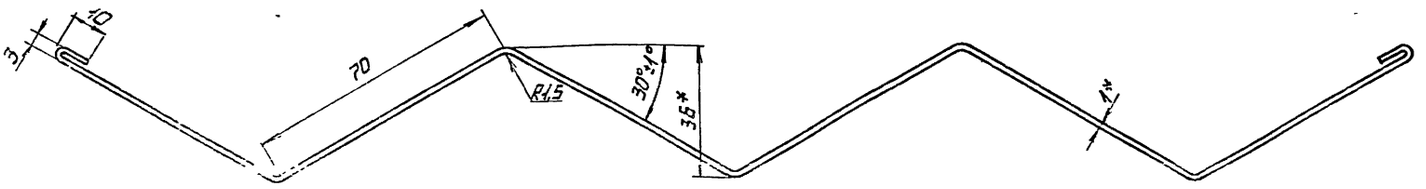

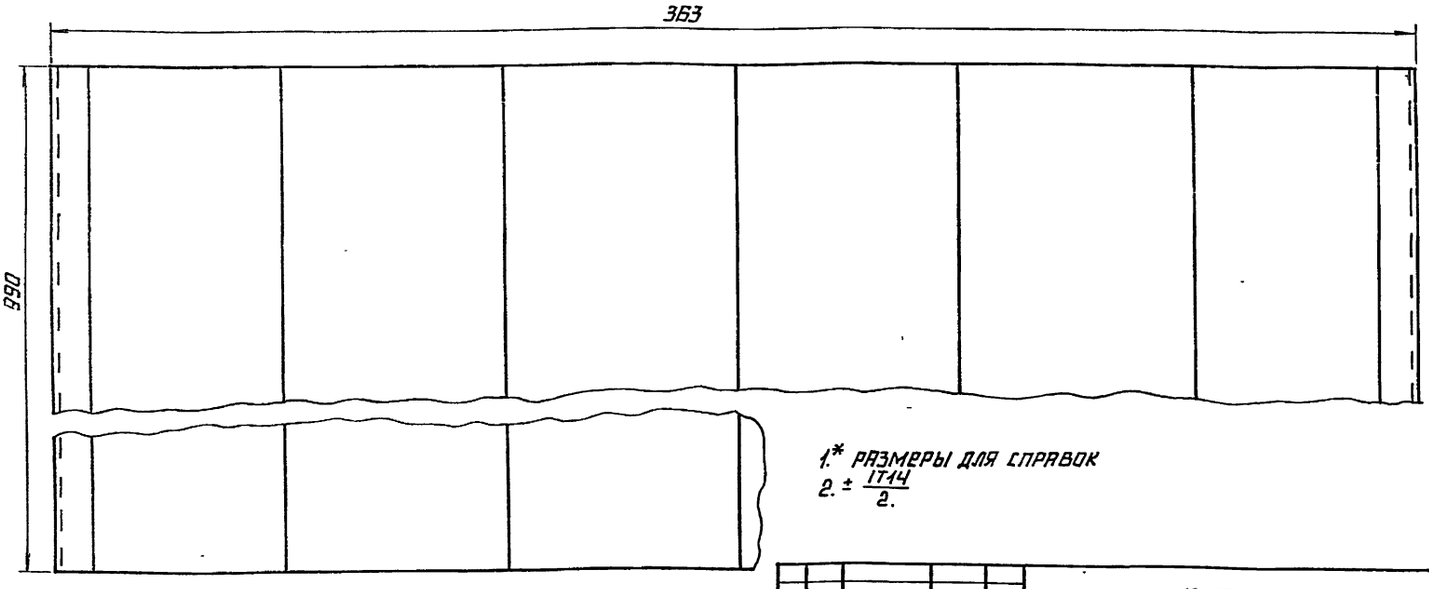

1.* РАЗМЕРЫ ДЛЯ СПРАВОК

2. $\pm \frac{IT14}{2}$

				42.67.01.211			
Изм.	Лист	№ докум.	Подп.	Дата			
Разраб.		Кузьмин			Пластина	Лит.	Масса 3,5	Масштаб 1:1
Пров.		Колмец				Лист	Листов 1
Т.контр.							
Н.контр.		Колмец			Лист 1 ГОСТ 19903-74 Вст3кп4 ГОСТ 16523-70	ЛАТГИПРОПРОМ	
Утв.							

Копировал

Формат А3

Выпуск 10

Серия 5.903-9

Формат	Зона	Поз.	Обозначение	Наименование	Кол.	Примечание
				Документация		
А3			42.67.01.240СБ	Сборочный чертеж		
				Детали		
А4		1	42.66.03.241	Лапа	4	
А4		2	42.66.03.242	Лапа	1	
		3	01	Лапа	1	
Б4		4	42.67.01.243	Стенка		
				Лист 5 ГОСТ 19903-74 Вст3кп2 ГОСТ 14637-79	1	19,69кг

				42.67.01.240			
Изм.	Лист	№ докум.	Подп.	Дата			
Разраб.		Кузьмин			Стенка	Лит.	Лист	Листов 1
Пров.		Колмец						
Т.контр.							
Н.контр.		Колмец				ЛАТГИПРОПРОМ	
Утв.							

Копировал

Формат А4

42.66.03.241

Выпуск 10

Серия 5.903-9

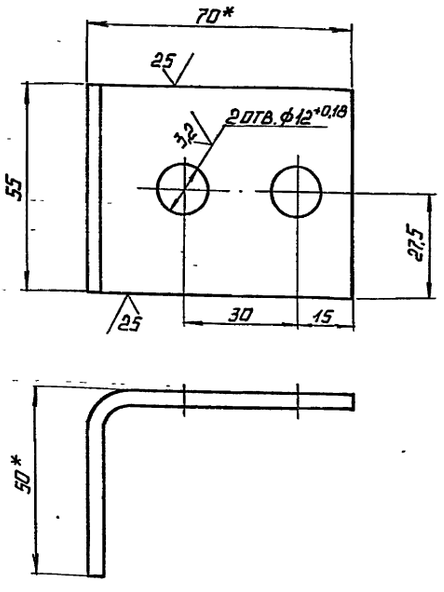

1.* РАЗМЕРЫ ДЛЯ СПРАВОК.

2. $\pm \frac{IT14}{2}$

				42.66.03.241			
Изм.	Лист	№ докум.	Подп.	Дата			
Разраб.		Кузьмин			Лапа	Лит.	Масса 0,143	Масштаб 1:1
Пров.		Колмец				Лист	Листов 1
Т.контр.							
Н.контр.		Колмец			Уголок 70×50×4 ГОСТ 19772-74 Вст3кп2 ГОСТ 11474-76	ЛАТГИПРОПРОМ	
Утв.							

Копировал

Формат А4

Инв. № подл. | Подпись и дата | Взам. инв. № | Инв. № дубл. | Подпись и дата

42.67.01.240 СБ

Выпуск 10

Серия 5903-9

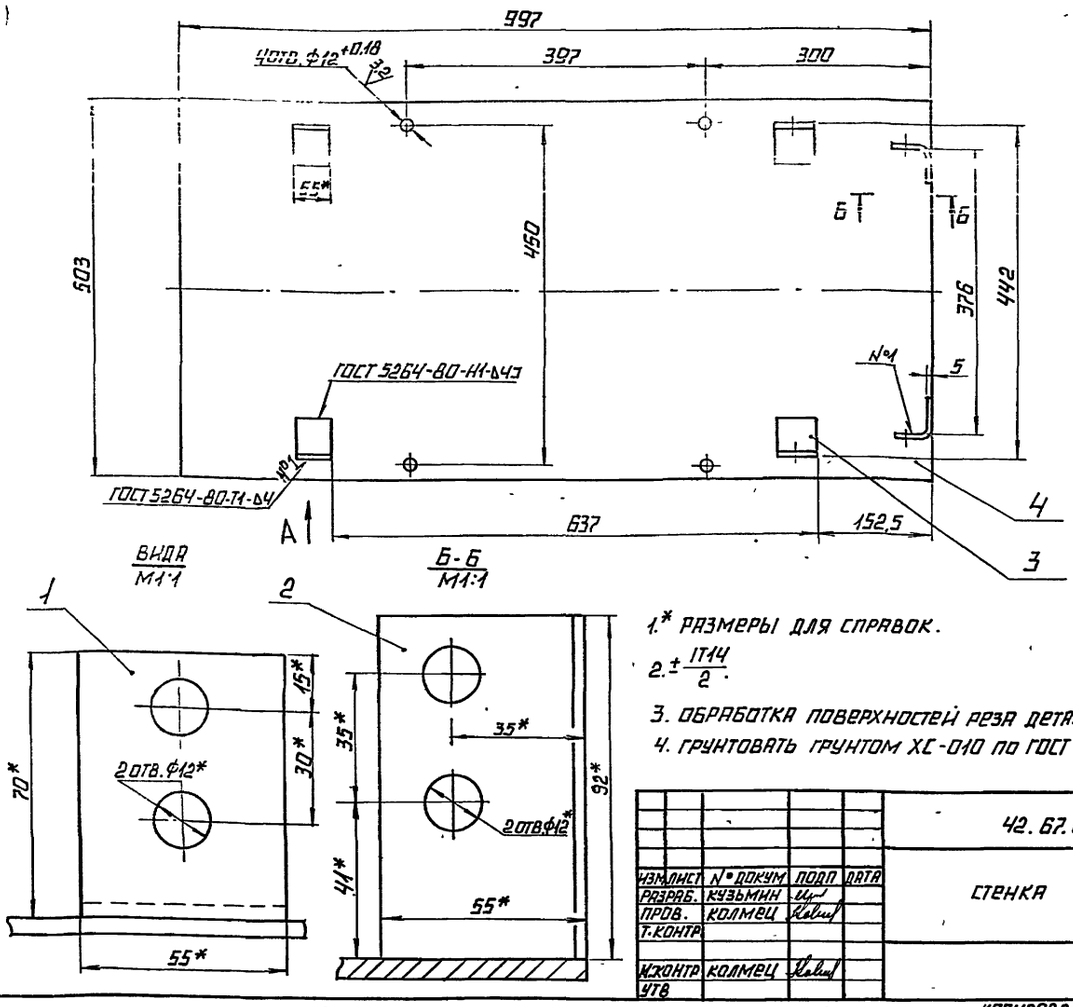

1.* РАЗМЕРЫ ДЛЯ СПРАВОК.

2. $\pm\frac{IT14}{2}$.

3. ОБРАБОТКА ПОВЕРХНОСТЕЙ РЕЗА ДЕТАЛЕЙ Б4 25.

4. ГРУНТОВАТЬ ГРУНТОМ ХС-010 ПО ГОСТ 9355-81

					42.67.01.240			
ИЗМ.	ЛИСТ	№ ДОКУМ	ПОДП	ДАТА	СТЕНКА	ЛИТ	МАССА	МАСШТАБ
РАЗРАБ.		КУЗЬМИН					20,29	1:5
ПРОВ.		КОЛМЕЦ				ЛИСТ	ЛИСТОВ 1	
Т.КОНТР.						ЛАТГИПРОПРОМ		
Н.КОНТР.		КОЛМЕЦ						
УТВ.								

КОПИРОВАЛ ФОРМАТ А3

42.66.03.242

Выпуск 10

Серия 5903-9

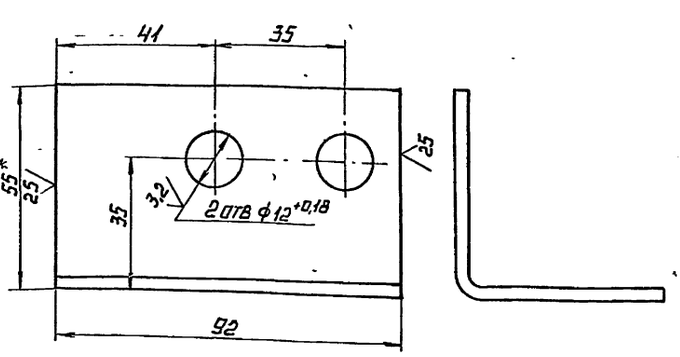

42.66.03.242.01 - ЗЕРКАЛЬНОЕ ОТРАЖЕНИЕ ОСТАЛЬНОЕ СМ. 42.66.03.242

М1:5

1.* РАЗМЕР ДЛЯ СПРАВОК.

2. $\pm\frac{IT14}{2}$.

					42.66.03.242			
ИЗМ.	ЛИСТ	№ ДОКУМ	ПОДП	ДАТА	ЛАПА	ЛИТ.	МАССА	МАСШТАБ
РАЗРАБ.		КУЗЬМИН					0,23	1:1
ПРОВ.		КОЛМЕЦ				ЛИСТ	ЛИСТОВ	
Т.КОНТР.								
Н.КОНТР.		КОЛМЕЦ			УГОЛОК 55×55×3 ГОСТ 19771-74 / БСТ3 КП2 ГОСТ 11474-76	ЛАТГИПРОПРОМ		

ФОРМАТ	ЗОНА	ПОЗ.	ОБОЗНАЧЕНИЕ	НАИМЕНОВАНИЕ	КОЛ.	ПРИМЕЧАНИЕ
				ДОКУМЕНТАЦИЯ		
*)			42.68.01.200 СБ	СБОРОЧНЫЙ ЧЕРТЕЖ		*) А2; А3
				СБОРОЧНЫЕ ЕДИНИЦЫ		
А4		1	42.67.01.210	ПЛАСТИНА	45	
А4		2	42.68.01.210	ГРЕБЕНКА	4	
А4		3	42.68.01.220	БАЛКА	1	
		4	01	БАЛКА	1	
А4		5	42.67.01.240	СТЕНКА	1	
				ДЕТАЛИ		
А3		6	42.67.01.201	СТЕНКА	1	
А4		7	42.66.03.202	ПРОКЛАДКА	24	
				СТАНДАРТНЫЕ ИЗДЕЛИЯ		
		8		БОЛТ М10×25 46 ГОСТ 7798-70	24	
		9		ГАЙКА М10,5 ГОСТ 5915-70	24	
		10		ШАЙБА 10 ГОСТ 11371-78	24	

					42.68.01.200			
ИЗМ.	ЛИСТ	№ ДОКУМ	ПОДП	ДАТА	СЕПАРАТОР	ЛИТ.	ЛИСТ	ЛИСТОВ
РАЗРАБ.		КУЗЬМИН						1
ПРОВ.		КОЛМЕЦ				ЛАТГИПРОПРОМ		
Н.КОНТР.		КОЛМЕЦ						
УТВ.								

42 68.01 200 СБ

Выпуск 10

Серия 5.903-9

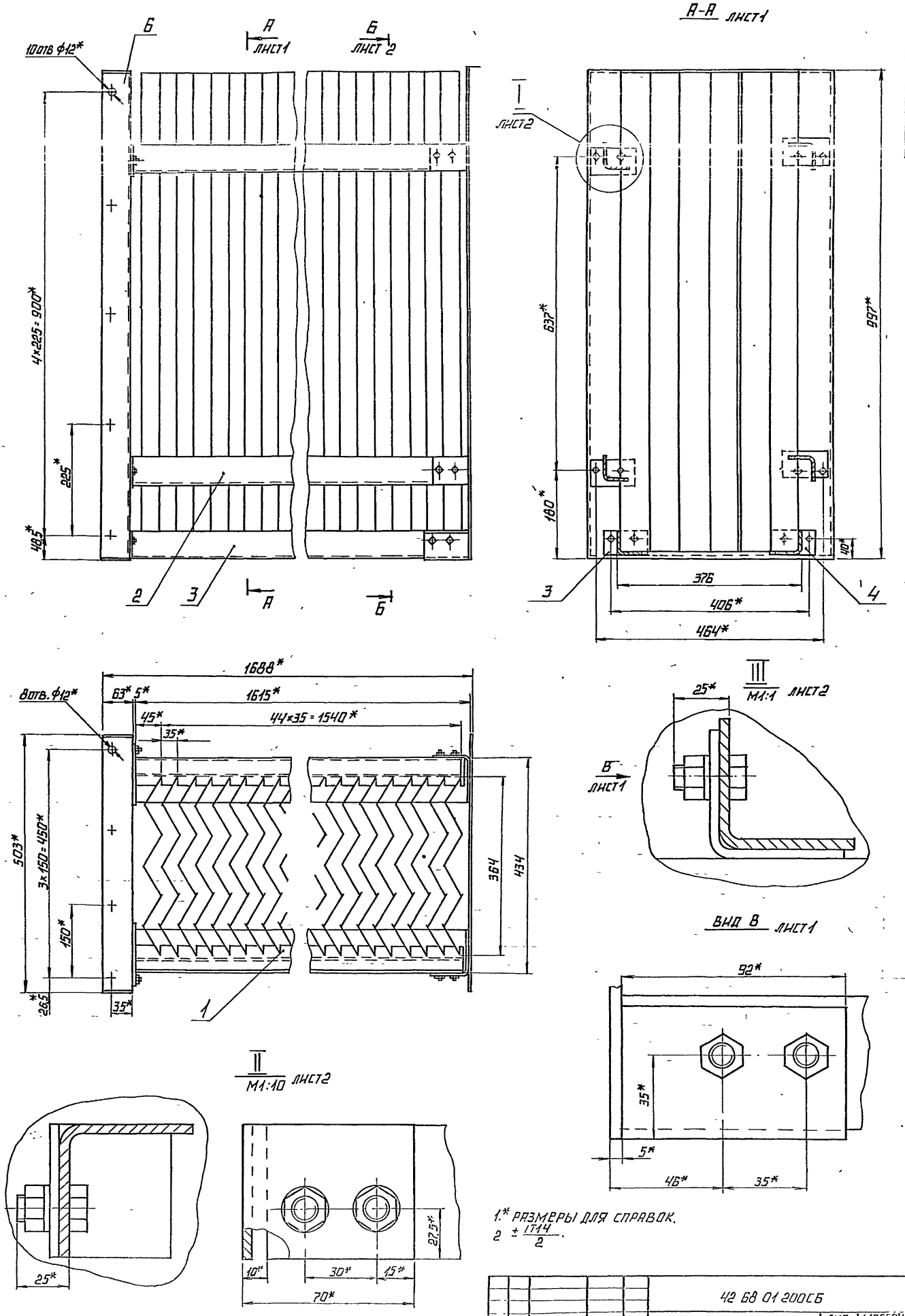

1.* РАЗМЕРЫ ДЛЯ СПРАВОК.

2 $\pm \frac{IT14}{2}$.

				42 68 01 200СБ			
ИЗМ	ЛИСТ	№ ДОКУМ	ПОДП	ДАТА	СЕПАРАТОР	ЛИТ	МАССА	МАСШТАБ
РАЗРАБ	БОГДАНОВА						230	1:5
ПРОВ	ЧИКИТЧЕНКО					ЛИСТ 1	ЛИСТОВ 2
Г КОНТР						ЛАТГИПРОПРОМ	
Н КОНТР	КОЛМЕЦ						
УТВ							

ИНВ № ПОДЛ | ПОДПИСЬ И ДАТА | ВЗАМ ИНВ № | ИНВ № ДУБЛ | ПОДПИСЬ И ДАТА

42.68.01.200 СБ

Выпуск 10

Серия 5.903-9

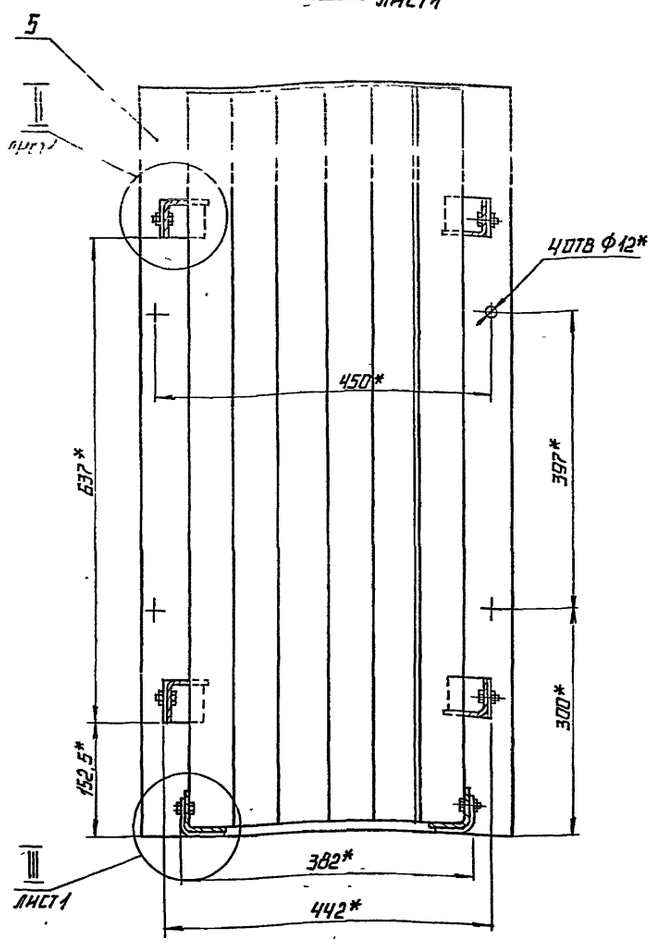

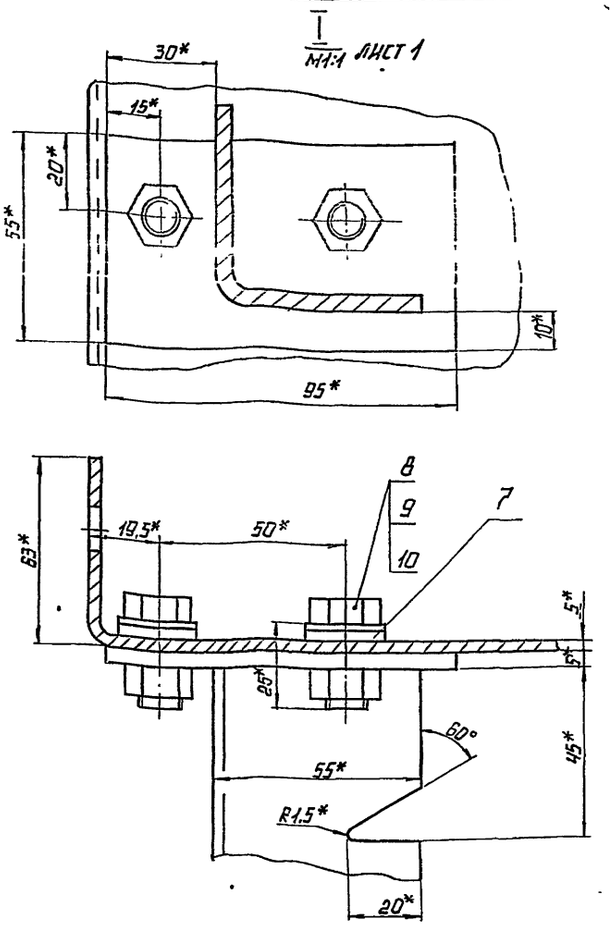

ИЗМ	ЛИСТ	№ ДОКУМ.	ПОДП.	ДАТА	42.68.01.200 СБ	ЛИСТ 2

КОПИРОВАЛ ФОРМАТ А3

42.66.03.202

Выпуск 10

Серия 5.903-9

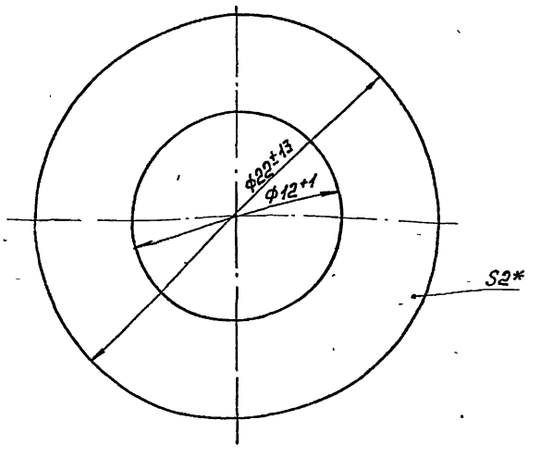

* РАЗМЕР ДЛЯ СПРАВОК

ИЗМ	ЛИСТ	№ ДОКУМ.	ПОДП	ДАТА	42.66.03.202	ЛИТ	МАССА	МАСШТАБ
РАЗРАБ	КУЗЬМИН				ПРОКЛАДКА		0,001	5:1
ПРОВ	КОЛМЕЦ					ЛИСТ	ЛИСТОВ 1	
Т КОНТР					ПЛАСТИНА I ЛИСТ ТМКЩ-М-2-9,9 ГОСТ 7338-77	ЛАТГИПРОПРОМ		
Н КОНТР	КОЛМЕЦ							
УТВ								

КОПИРОВАЛ ФОРМАТ А4

Выпуск 10

Серия 5.903-9

ФОРМАТ	ЗОНА	ПОЗ.	ОБОЗНАЧЕНИЕ	НАИМЕНОВАНИЕ	КОЛ.	ПРИМЕЧАНИЕ
				ДОКУМЕНТАЦИЯ		
А3			42.68.01.210 СБ	СБОРОЧНЫЙ ЧЕРТЕЖ		
				ДЕТАЛИ		
Б4		1	42.68.01.211	ГРЕБЕНКА		
				УГОЛОК 55×55×3 ГОСТ 19771-74 / ВСТ3КП2 ГОСТ 11474-76	1	3,8 кг
Б4		2	42.68.01.212	ПЛАСТИНА		
				ЛИСТ 5 ГОСТ 19903-74 / ВСТ3КП2 ГОСТ 14637-79	1	0,2 кг

ИЗМ	ЛИСТ	№ ДОКУМ.	ПОДП	ДАТА	42.68.01.210	ЛИТ	ЛИСТ	ЛИСТОВ
РАЗРАБ	КУЗЬМИН				ГРЕБЕНКА			1
ПРОВ	КОЛМЕЦ					ЛАТГИПРОПРОМ		
Н КОНТР	КОЛМЕЦ							
УТВ								

КОПИРОВАЛ ФОРМАТ А4

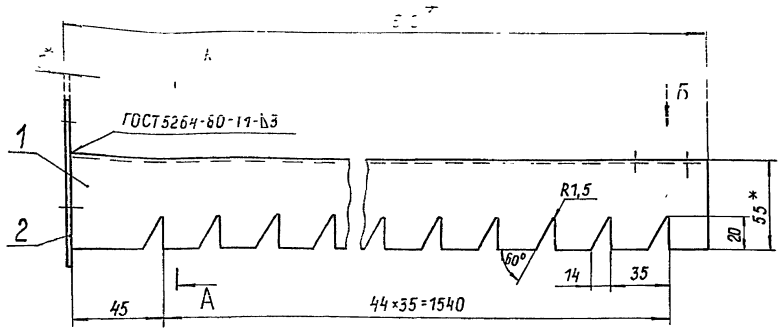

А–А

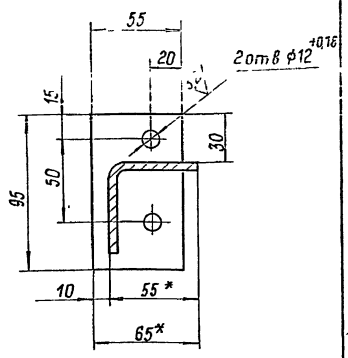

Вид Б

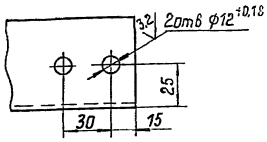

1. * Размеры для справок.
2. $\pm\frac{IT14}{2}$.
3. Обработка поверхностей реза деталей Б4 $\sqrt{25}$.
4. Грунтовать грунтом ХС-010 по ГОСТ 9355-81.

Изм.	Лист	№ докум.	Подпись	Дата	42.68.01.210 СБ			
Разраб.		Кузьмин			Гребенка	Лит.	Масса	Масштаб
Пров.		Колмец					4	1:2
Т.контр.						Лист	Листов 1	
Н.контр.		Колмец				ЛА ТГИПРОПРОМ		
Утв.								

Копировал Формат А3

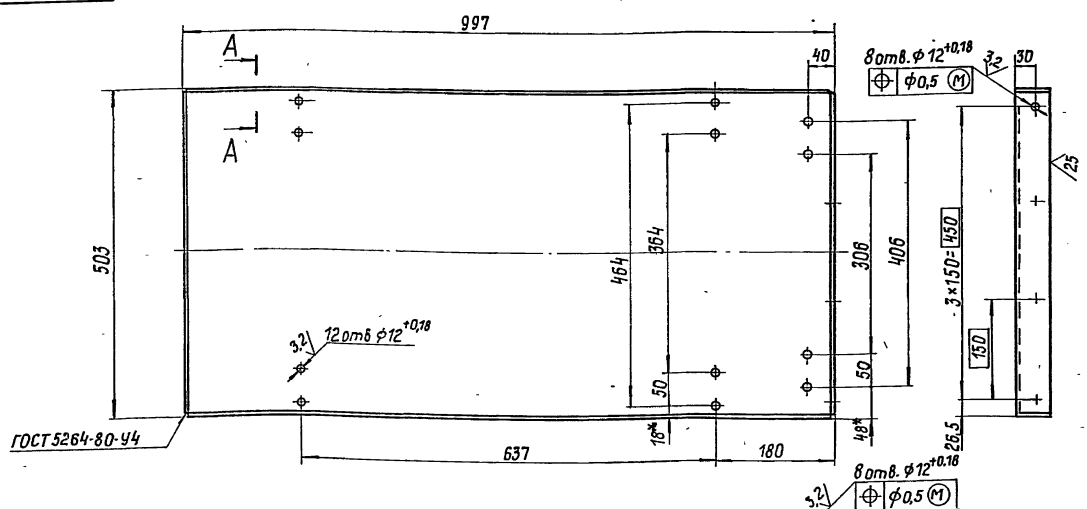

1 * Размер для справок.

2. $\pm\frac{IT14}{2}$.

3. Грунтовать грунтом ХС-010 по ГОСТ 9355-81.

А–А
М1:1

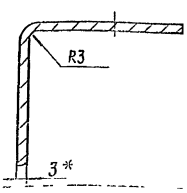

Изм.	Лист	№ докум.	Подпись	Дата	42.67.01 201			
Разраб.		Кузьмин			Стенка	Лит.	Масса	Масштаб
Пров.		Колмец					15,55	1:5
Т.контр.						Лист	Листов 1	
Н.контр.		Колмец			Лист ВСт5кп 4ГОСТ 16523-70 ЗГОСТ 19903-74	ЛАТГИПРОПРОМ		
Утв.								

Копировал 22939-11 41 Формат А3

Формат	Зона	Поз.	Обозначение	Наименование	Кол.	Примечание
				Документация		
А4			42.68.01.220 СБ	Сборочный чертеж		
				Детали		
Б4		1	42.68.01.221	Пластина		
				Лист 5 ГОСТ 19903-74 / В Ст3кп2 ГОСТ 14637-79	1	0,2 кг
				Переменные данные для исполнения		
				42.68.01.220		
				Детали		
Б4		2	42.68.01.222	Балка		
				Уголок 55×55×3 ГОСТ 19771-74 / В Ст3кп2 ГОСТ 11474-76	1	4 кг
				42.68.01.220-01		
				Детали		
Б4		2	42.68.01.222.01	Балка		
				Уголок 55×55×3 ГОСТ 19771-74 / В Ст3кп2 ГОСТ 11474-76	1	4 кг

Выпуск 10 — Серия 5.903-9

Инв.№ подл. | Подпись и дата | Взам.инв.№ | Инв.№ дубл. | Подпись и дата

Изм.	Лист	№ докум.	Подпись	Дата	42.68.01.220
Разраб.		Кузьмин			Балка — Лит. 1 — Лист — Листов 1
Пров.		Колмец			ЛАТГИПРОПРОМ
Н.контр.		Колмец			
Утв.					

Копировал — Формат А4

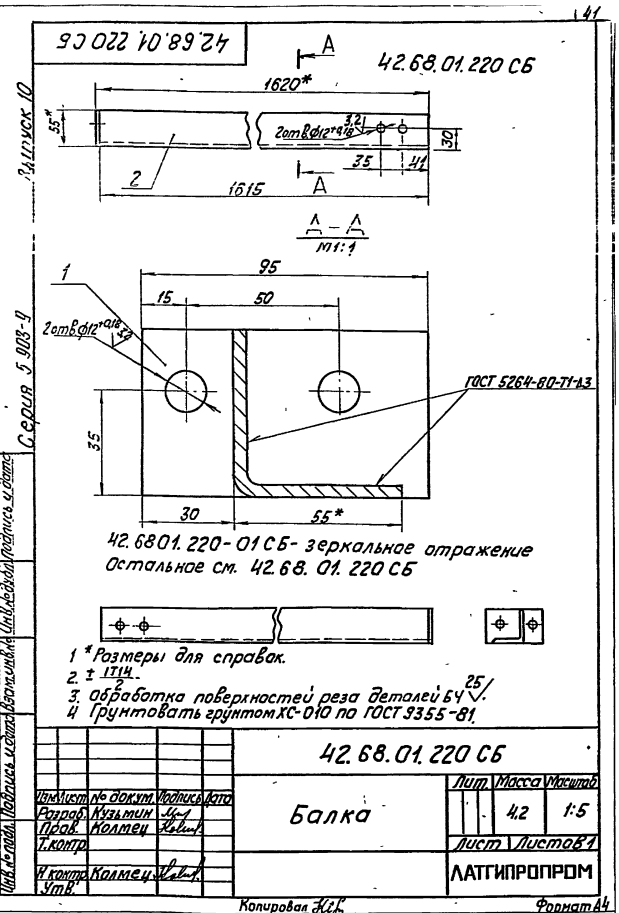

42.68.01.220-01 СБ - зеркальное отражение
Остальное см. 42.68.01.220 СБ

1 * Размеры для справок.
2. ± IT14/2.
3. Обработка поверхностей реза деталей Б4 — 25.
4. Грунтовать грунтом ХС-010 по ГОСТ 9355-81.

Изм.	Лист	№ докум.	Подпись	Дата	42.68.01.220 СБ
Разраб.		Кузьмин			Балка — Лит. — Масса 4,2 — Масштаб 1:5
Пров.		Колмец			Лист — Листов 1
Т.контр.					ЛАТГИПРОПРОМ
Н.контр.		Колмец			
Утв.					

Копировал — Формат А4

Формат	Зона	Поз.	Обозначение	Наименование	Кол.	Примечание
				Документация		
*)			42.68.01.300 СБ	Сборочный чертеж		*) А2; А3
				Сборочные единицы		
А4		1	42.67.01.210	Пластина	45	
А4		2	42.68.01.210	Гребенка	4	
А4		3	42.68.01.220	Балка	1	
		4	01	Балка	1	
А4		5	42.67.01.240	Стенка	1	
				Детали		
А3		6	42.67.01.201	Стенка	1	
А4		7	42.66.03.202	Прокладка	24	
				Стандартные изделия		
		8		Болт М10×25.46 ГОСТ 7798-70	24	
		9		Гайка М10.5 ГОСТ 5915-70	24	
				Шайба 10 ГОСТ 11371-78	24	

Выпуск 10 — Серия 5.903-9

Инв.№ подл. | Подпись и дата | Взам.инв.№ | Инв.№ дубл. | Подпись и дата

Изм.	Лист	№ докум.	Подпись	Дата	42.68.01.300
Разраб.		Кузьмин			Сепаратор — Лит. — Лист — Листов 1
Пров.		Колмец			ЛАТГИПРОПРОМ
Т.контр.		Колмец			
Н.контр.					

Копировал — Формат А4

Формат	Зона	Поз.	Обозначение	Наименование	Кол.	Примечание
				Документация		
А4			42.69.01.300 СБ	Сборочный чертеж		
				Детали		
Б4		1	42.69.01.301	Полка		
				Уголок 90×90×6-Б-ГОСТ 8509-72 / В Ст3сп3-1-ГОСТ 535-79	2	47,4 кг
Б4		2	42.69.01.302	Лист		
				Лист 5 ГОСТ 19903-74 / В Ст3кп2 ГОСТ 14637-79	1	152,6 кг

Выпуск 10 — Серия 5.903-9

Инв.№ подл. | Подпись и дата | Взам.инв.№ | Инв.№ дубл. | Подпись и дата

Изм.	Лист	№ докум.	Подпись	Дата	42.69.01.300
Разраб.		Кузьмин			Крышка — Лит. — Лист — Листов 1
Пров.		Колмец			ЛАТГИПРОПРОМ
Т.контр.		Колмец			
Н.контр.					

Копировал — Формат А4

42.68.01.300 СБ

Выпуск 10

Серия 5.903-9

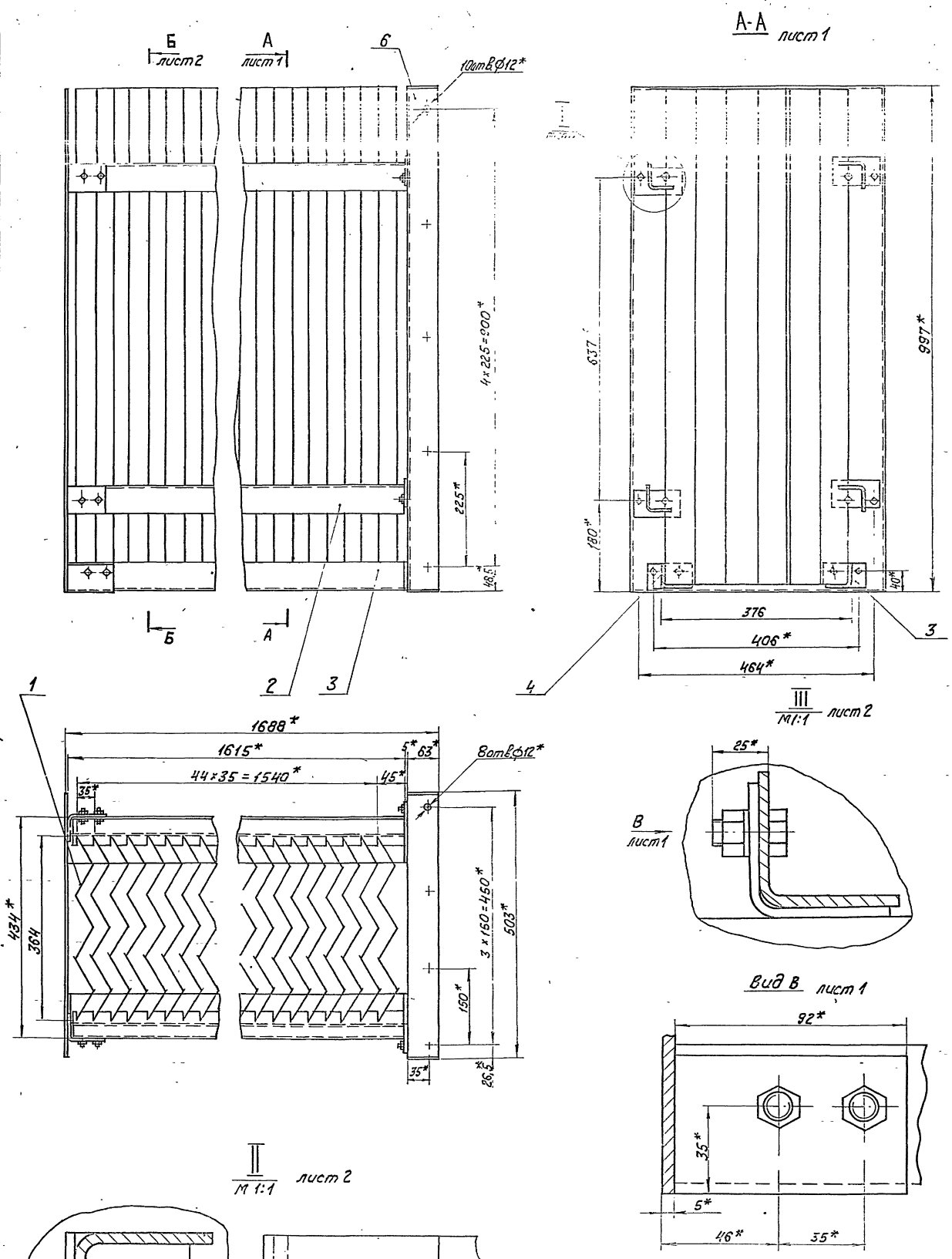

1.* Размеры для справок.

2. $\pm \frac{IT14}{2}$.

				42.68.01.300 СБ			
Изм.	Лист	№ докум.	Подпись	Дата	Сепаратор	Лит.	Масса	Масштаб
Разраб.		Богданова					230	1:5
Пров.		Кикитенко				Лист 1	Листов 2
Т. контр.						ЛАТГИПРОПРОМ	

22999-11 43

I
М1:1 лист 1

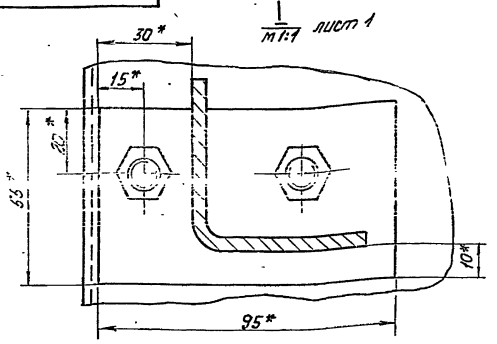

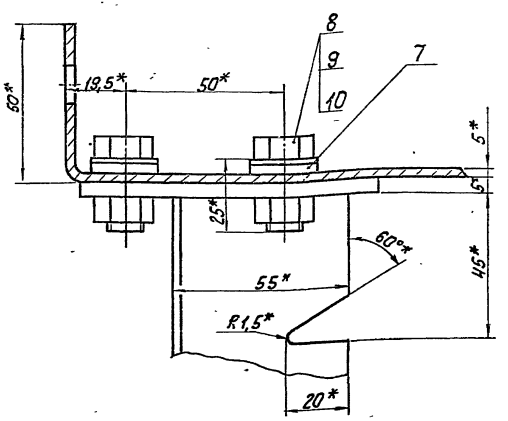

Б-Б лист 1

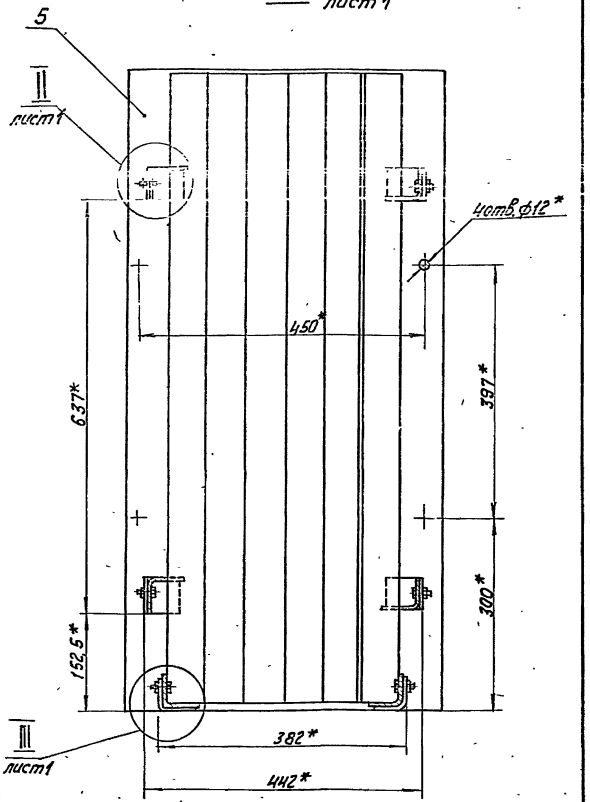

Изм.	Лист	№ докум.	Подпись	Дата	42.68.01.300 СБ	Лист 2

Копировал Ухт- Формат А3

Выпуск 10 Серия 5.903-9

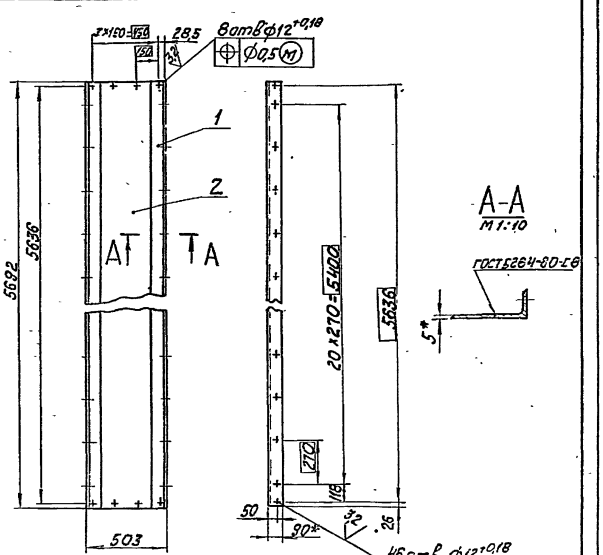

Изм.	Лист	№ докум.	Подпись	Дата	42.69.01.300 СБ		
Разраб.	Кузнецов				Крышка	Лит.	Масса	Масштаб
Пров.	Колмец						247	1:20
Т.контр.						Лист	Листов 1	
Н.контр.	Колмец					ЛАТГИПРОПРОМ		
Утв.								

Копировал Ухт- Формат А4

Формат	Зона	Поз.	Обозначение	Наименование	Кол.	Примечание
				Документация		
А3			42.67.03.000СБ	Сборочный чертеж		
				Детали		
Б4		1	42.67.03.001	Щит		
				Лист 5 ГОСТ 19903-74 Вст3кп2 ГОСТ 14637-79	1	34,8кг
Б4		2	42.67.03.002	Ребро		
				Полоса 5х45-ГОСТ 103-76 Вст3кп2 ГОСТ 535-79		
				L = 540-1,75 мм	3	0,95кг
				Стандартные изделия		
		3		Болт М8х25.46 ГОСТ 7798-70	28	

Выпуск 10 Серия 5.903-9

Изм.	Лист	№ докум.	Подпись	Дата	42.67.03.000		
Разраб.	Бребанов				Щит боковой	Лит.	Лист	Листов 1
Пров.	Никольская							
Н.контр.	Колмец					ЛАТГИПРОПРОМ		
Утв.								

22999-11 44 Копировал Ухт- Формат А4

42.67.03.000 СБ

Выпуск 10

Серия 5.903-9

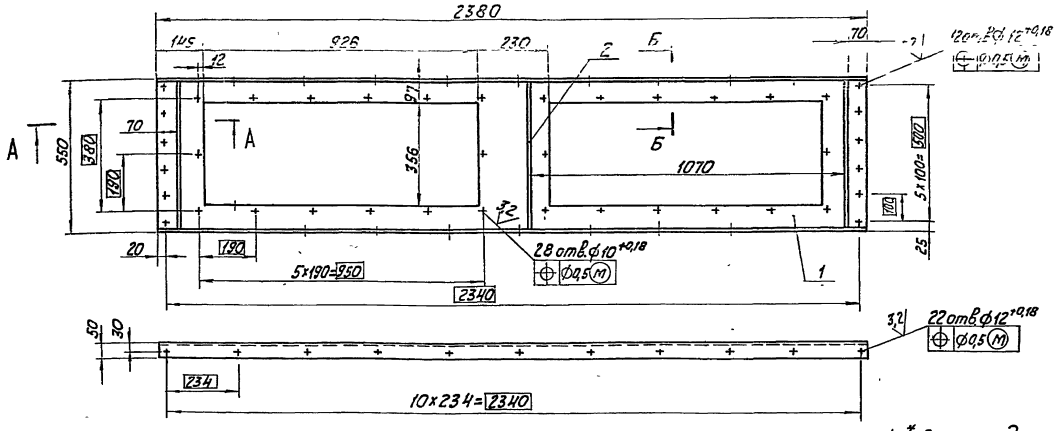

1. * Размеры для справок.

А-А
М1:1

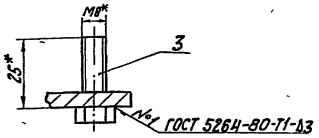

Б-Б
М1:2

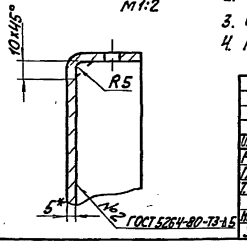

2. $\pm \frac{IT14}{2}$

3. Обработка поверхностей реза деталей Б4 ^{25}√.

4. Грунтовать грунтом ХС-010 по ГОСТ 9355-81.

Изм.	Лист	№ докум.	Подп.	Дата	42.67.03.000 СБ			
Разраб.		Богданова			Щит боковой	Лит.	Масса	Масштаб
Пров.		Никитченко				Н	38,1	1:10
Т. контр.						Лист	Листов 1	
Н. контр.		Колмец				ЛАТГИПРОПРОМ		
Утв.								

Копировал Кіл

Формат А3

Выпуск 10

Серия 5.903-9

Формат	Зона	Поз.	Обозначение	Наименование	Кол.	Примечание
				Документация		
А3			42.66.05.000 СБ	Сборочный чертеж		
				Сборочные единицы		
А4		1	42.08.02.200	Иллюминатор	1	
				Детали		
А4		2	42.66.05.001	Крышка	1	
Б4		3	42.66.05.002	Ручка		
				Круг 12-В-ГОСТ 2590-71 / 20-Б-ГОСТ 1050-74	2	0,2кг

Изм.	Лист	№ докум.	Подп.	Дата	42.66.05.000			
Разраб.		Кузьмин			Крышка	Лит.	Лист	Листов 1
Пров.		Колмец				ЛАТГИПРОПРОМ		
Н. контр.		Колмец						

42.66.05.001

Выпуск 10

Серия 5.903-9

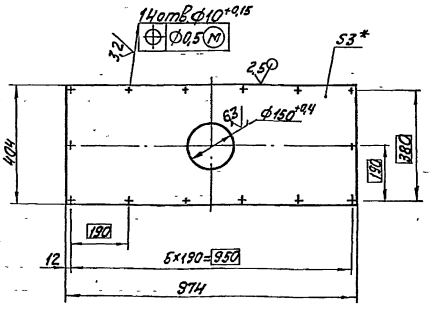

1. * Размер для справок.

2. $\pm \frac{IT14}{2}$.

Изм.	Лист	№ докум.	Подп.	Дата	42.66.05.001			
Разраб.		Кузьмин			Крышка	Лит.	Масса	Масштаб
Пров.		Колмец					8,65	1:10
Т. контр.						Лист	Листов 1	
Н. контр.		Колмец			3 ГОСТ 19903-74 Лист В ст3 кп4 ГОСТ 16523-74	ЛАТГИПРОПРОМ		
Утв.					22999-11-45			

42.66.05.000 СБ

Выпуск 10

Серия 5.903-9

Инв.№ подл. | Подпись и дата | Взам.инв.№ | Инв.№ дубл. | Подпись и дата

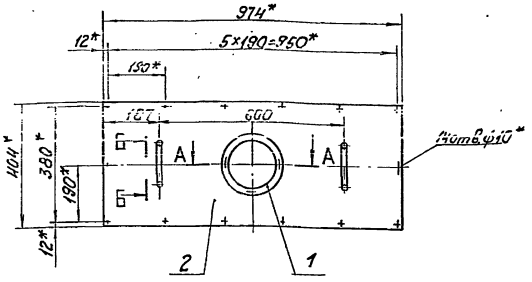

Б-Б
М1:2

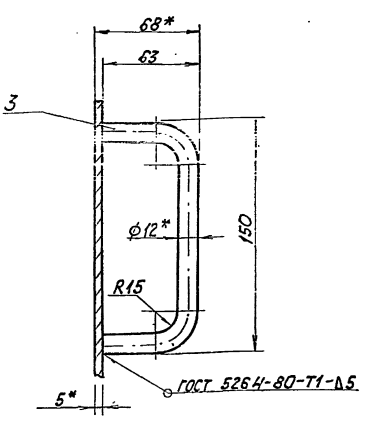

А-А
М1:2

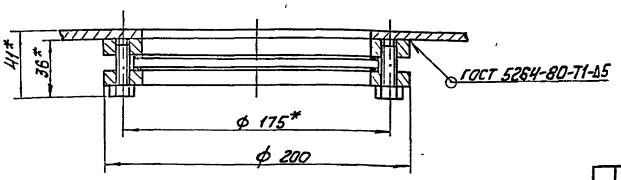

1.* Размеры для справок.
2. ± IT14/2.
3. Обработка поверхностей реза деталей Б4 ▽25.
4. Грунтовать грунтом ХС-010 по ГОСТ 9355-81.

					42.66.05.000 СБ		
Изм.	Лист	№ докум.	Подп.	Дата		Лит.	Масса	Масштаб
Разраб.		Кузьмин			Крышка		11,9	1:10
Пров.		Колмец				Лист	Листов 1
Т.контр.						ЛАТГИПРОПРОМ	
Н.контр.		Колмец					
Утв.							

Копировал | Формат А3

Выпуск 10

Серия 5.903-9

Формат	Зона	Поз.	Обозначение	Наименование	Кол.	Примечание
				Документация		
А4			42.67.04.000 СБ	Сборочный чертеж		
				Детали		
Б4		1	42.67.04.001	Крышка		
				Лист 5 ГОСТ 19903-74 ВСт3кп2 ГОСТ 14637-79	1	117,7кг
Б4		2	42.67.04.002	Ребро		
				Полоса 5×45-ГОСТ 103-76 ВСт3кп2 ГОСТ 535-79		
				L = 1156-37мм	3	2,03кг

					42.67.04.000		
Изм.	Лист	№ докум.	Подпись	Дата		Лит.	Масса	Масштаб
Разраб.		Богданова			Крышка		124	1:20
Пров.		Никитина				Лист	Листов 1
Т.контр.						ЛАТГИПРОПРОМ	
Н.контр.		Колмец					
Утв.							

Копировал | Формат А4

gost.e-ecolog.ru

Выпуск 10

Серия 5.903-9

Инв.№ подл. | Подпись и дата | Взам.инв.№ | Инв.№ дубл. | Подпись и дата

42.67.04.000 СБ

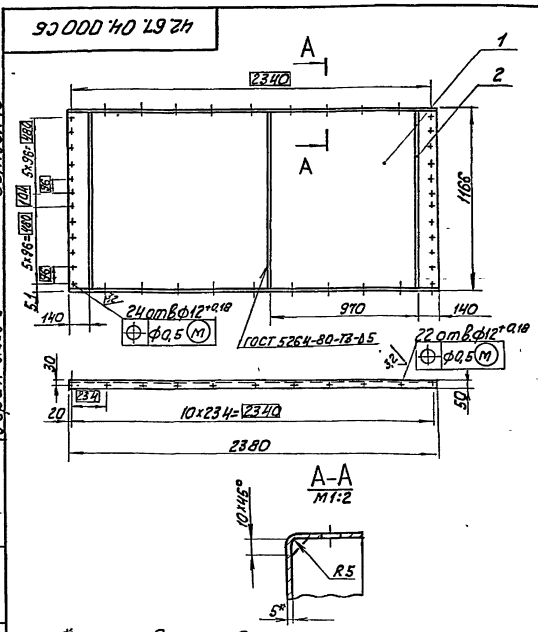

А-А
М1:2

1.* Размер для справок.
2. ± IT14/2.
3. Обработка поверхностей реза деталей Б4 ▽25.

					42.67.04.000 СБ		
Изм.	Лист	№ докум.	Подпись	Дата		Лит.	Масса	Масштаб
Разраб.		Богданова			Крышка		124	1:20
Пров.		Колмец				Лист	Листов 1
Т.контр.						ЛАТГИПРОПРОМ	
Н.контр.		Колмец					
Утв.							