Типовая документация на конструкции, изделия и узлы зданий и сооружений

Серия 5.903-9

ТЕПЛООБМЕННИКИ КОНТАКТНЫЕ КТАН

Выпуск 9

Теплообменники контактные КТАН-6 УГ

Рабочие чертежи

Разработано
проектным институтом
„ЛАТГИПРОПРОМ"
Гл.инж. института В. Овчаров
Гл.инж. проекта Н.Кириллова

Утверждено
приказом ГОССТРОЯ Латв. ССР
от 22.01.1988г. № 11
Введено в действие институтом
„ЛАТГИПРОПРОМ"
приказом от 22.01.88г. № 18
с 15.04.88

Инв. № подл. | Подпись и дата | Взам. инв. №

gost.e-ecolog.ru

© ЦИТП Госстроя СССР, 1988

Содержание альбома

Обозначение	Наименование	№страницы	Обозначение	Наименование	№страницы
			42.68.01.109	Уголок	22
			42.68.01.110	Желоб	
42.68.00.000 ВС	КТАН-6УГ	3	42.68.01.111	Желоб	
42.68.00.000	КТАН-6УГ	4	42.68.01.112	Труба	23
42.67.00.001	Прокладка		42.68.01.113	Болт откидной	
42.67.00.002	Прокладка		42.68.01.114	Ось	
42.68.00.000 СБ	КТАН-6УГ	5	42.68.01.115	Прокладка	
42.68.00.000 СБ	КТАН-6УГ	6	42.68.01.116	Стенка	24
42.66.00.004	Прокладка	7	42.68.01.130	Каркас	
42.66.00.005	Прокладка		42.08.02.200	Иллюминатор	
42.68.00.001	Прокладка		42.08.01.130 СБ	Каркас	25
42.68.00.002	Прокладка		42.08.02.200 СБ	Иллюминатор	26
			42.08.02.201	Фланец	
	Блок орошения		42.08.02.202	Фланец	27
			42.08.02.203	Прокладка	
42.66.01.000	Блок орошения	8	42.08.02.204	Стекло	
42.66.01.001	Стенка		42.68.01.150	Стенка	
42.66.01.100	Коллектор		42.68.01.150 СБ	Стенка	28
42.66.01.101	Труба		42.68.01.151	Стенка	
42.66.01.000 СБ	Блок орошения	9	42.68.01.160	Дверка	
42.66.01.100 СБ	Коллектор	10	42.68.01.160 СБ	Дверка	29
42.66.01.102	Патрубок		42.68.01.161	Щит	
42.02.06.000	Форсунка		42.68.01.162	Щит	
42.02.06.000 СБ	Форсунка	11	42.68.01.200	Сепаратор	
42.02.06.001	Корпус		42.68.01.200 СБ	Сепаратор	30
42.02.06.002	Дозатор	12	42.67.01.201	Стенка	31
42.02.06.003	Штифт		42.66.03.202	Прокладка	32
			42.67.01.210	Пластина	
	Насадка		42.67.01.210 СБ	Пластина	
			42.67.01.211	Пластина	33
42.67.01.000	Насадка	12	42.68.01.210	Гребёнка	
42.67.01.002	Стенка		42.68.01.220	Балка	
42.67.01.000 СБ	Насадка	13	42.68.01.210 СБ	Гребенка	34
42.67.01.001	Доска трубная	14	42.68.01.220 СБ	Балка	
42.67.01.003	Перегородка		42.67.01.240	Стенка	
			42.67.01.240 СБ	Стенка	35
	Устройство сепарационное		42.66.03.241	Лапа	
			42.66.03.242	Лапа	
42.68.01.000	Устройство сепарационное	14	42.68.01.300	Сепаратор	36
42.68.01.000 СБ	Устройство сепарационное	15	42.67.03.000	Щит боковой	
42.68.01.001	Крышка	16	42.68.01.300 СБ	Сепаратор	37
42.68.01.002	Прокладка		42.67.03.000 СБ	Щит боковой	38
42.68.01.003	Прокладка	17	42.68.02.000	Крышка	
42.68.01.004	Прокладка		42.66.05.001	Крышка	
42.68.01.100	Каркас		42.68.02.000 СБ	Крышка	39
42.68.01.100 СБ	Каркас	18	42.67.04.000	Крышка	
42.68.01.100 СБ	Каркас	19	42.67.04.000 СБ	Крышка	
42.68.01.101	Стенка	20			
42.68.01.102	Стенка				
42.68.01.103	Днище				
42.68.01.104	Стенка	21			
42.68.01.105	Направляющая				
42.68.01.106	Направляющая				
42.68.01.107	Днище				
42.68.01.108	Перегородка	22			

№ строки	Обозначение	Наименование	Куда входит: Обозначение	Кол.	Общ. кол.	Примечание
1	42.68.00.000	КТАН-6УГ				
2	42.66.01.000	Блок орошения	42.68.00.000	4	4	
3	42.66.01.100	Коллектор	42.66.01.000	1	4	
4	42.02.06.000	Форсунка	42.66.01.100	14	56	
5	42.67.01.000	Насадка	42.68.00.000	8	8	
6	42.68.01.000	Устройство сепарационное	42.68.00.000	1	1	
7	42.68.01.100	Короб	42.68.01.000	1	1	
8	42.68.01.130	Каркас	42.68.01.100	1	1	
9	42.08.02.200	Иллюминатор	42.68.01.100	3	3	
10			42.68.01.160	1	1	
11			42.66.05.000	1	4	
12					8	
13	42.68.01.150	Стенка	42.68.01.100	1	1	
14	42.68.01.160	Дверка	42.68.01.100	1	1	
15	42.68.01.200	Сепаратор	42.68.01.000	2	2	
16	42.67.01.210	Пластина	42.68.01.200	45	90	
17			42.68.01.300	45	90	
18					180	
19	42.68.01.210	Гребенка	42.68.01.200	4	8	
20			42.68.01.300	4	8	
21					16	
22	42.68.01.220	Балка	42.68.01.200	1	2	
23			42.68.01.300	1	2	
24					4	

Выпуск 9
Серия 5.903-9

Инв. № подл. | Подпись и дата | Взам. инв. № | Инв. № дубл. | Подпись и дата

Изм.	Лист	№ докум.	Подпись	Дата	42.68.00.000 ВС		
Разраб.		Кузьмин			КТАН-6УГ	Лит.	Лист 1 / Листов 2
Пров.		Колмец			Ведомость специф.	ЛАТГИПРОПРОМ	
Н.контр.		Колмец					
Утв.		Попов					

Копировал | Формат А3

№ строки	Обозначение	Наименование	Куда входит: Обозначение	Кол.	Общ. кол.	Примечание
1	42.67.01.240	Стенка	42.68.01.200	1	2	
2			42.68.01.300	1	2	
3					4	
4	42.68.01.300	Сепаратор	42.68.01.000	2	2	
5	42.67.03.000	Щит боковой	42.68.00.000	2	2	
6	42.68.02.000	Крышка	42.68.00.000	4	4	
7	42.67.04.000	Крышка	42.68.00.000	2	2	
8	42.68.01.220-01	Балка	42.68.01.200	1	2	
9			42.68.01.300	1	2	
10				2	4	
11						
12						
13						
14						
15						
16						
17						
18						
19						
20						
21						
22						
23						
24						
25						
26						
27						
28						
29						

Выпуск 9
Серия 5.903-9

Инв. № подл. | Подпись и дата | Взам. инв. № | Инв. № дубл. | Подпись и дата

Изм.	Лист	№ докум.	Подпись	Дата	42.68.00.000 ВС	Лист 2

Копировал | 22999-10 4 | Формат А3

Форм.	Зона	Поз.	Обозначение	Наименование	Кол.	Примечание
				Документация		
А2			42.68.00.000СБ	Сборочный чертёж		
А3			42.68.00.000ВС	Ведомость специф.		
				Сборочные единицы		
А4		1	42.66.01.000	Блок орошения	4	
А4		2	42.67.01.000	Насадка	8	
А4		3	42.68.01.000	Устройство сепарационное	1	
А4		4	42.67.03.000	Щит боковой	2	
А4		5	42.68.02.000	Крышка	4	
А4		6	42.67.04.000	Крышка	2	
				Детали		
А4		7	42.67.00.001	Прокладка	12	
А4		8	42.67.00.002	Прокладка	4	
А4		9	42.66.00.004	Прокладка	4	
А4		10	42.66.00.005	Прокладка	10	
А4		11	42.68.00.001	Прокладка	2	
А4		12	42.68.01.002	Прокладка	2	
				Стандартные изделия		
				Болты по ГОСТ 7798-70		

Форм.	Зона	Поз.	Обозначение	Наименование	Кол.	Примечание
		13		М 10×20,46	182	
		14		М 10×35,46	70	
				Гайки по ГОСТ 5915-70		
		15		М 10,5	252	
		16		М 8,5	56	
		17		Шайба 10 ГОСТ 10906-78	70	
				Материалы		
		18		Жгут ПМЖ-1 тип 2 РСТ ЛитССР 517-73	4,6 м	

Изм. Лист № докум. Подп. Дата

42.68.00.000

Разраб. Кузьмин
Пров. Колмец
Н.контр. Колмец
Утв. Попов

КТАН-6УГ

Лит. | Лист 1 | Листов 2

ЛАТГИПРОПРОМ

Формат А4

Копировал

Формат А4

Выпуск 9 Серия 5.903-9

Инв.№ подл. | Подп. и дата | Взам. инв.№ | Инв.№ дубл. | Подп. и дата

42.67.00.001

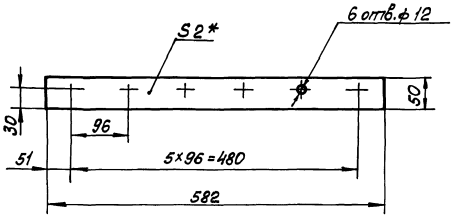

1 * Размер для справок.

2 $\pm\frac{IT14}{2}$.

Изм. Лист № докум. Подп. Дата

42.67.00.001

Разраб. Кузьмин
Пров. Колмец
Т.контр.
Н.контр. Колмец
Утв.

Прокладка

Лит. | Масса 0,12 | Масшт. 1:5

Лист | Листов 1

Паронит ПОН-2 ГОСТ 481-80

ЛАТГИПРОПРОМ

Копировал

Формат А4

Выпуск 9 Серия 5.903-9

Инв.№ подл. | Подп. и дата | Взам. инв.№ | Инв.№ дубл. | Подп. и дата

42.67.00.002

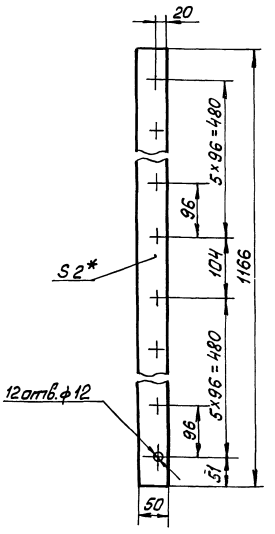

1 * Размер для справок.

2 $\pm\frac{IT14}{2}$.

Изм. Лист № докум. Подп. Дата

42.67.00.002

Разраб. Богданова
Пров. Никитченко
Т.контр.
Н.контр. Колмец
Утв.

Прокладка

Лит. | Масса 0,24 | Масшт. 1:5

Лист | Листов 1

Паронит ПОН 2 ГОСТ

ЛАТГИПРОПРОМ

22999-10 5 Копировал

Формат А4

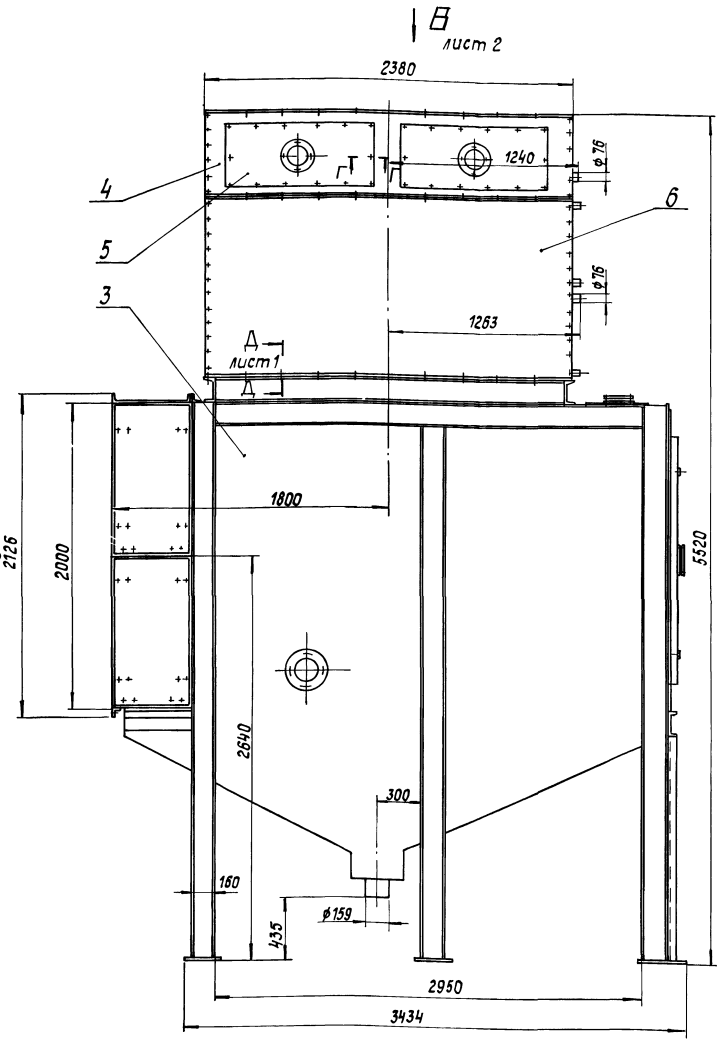

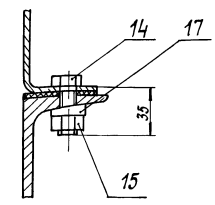

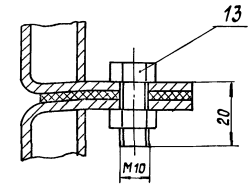

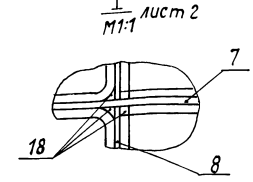

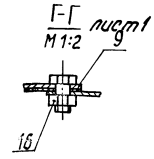

Техническая характеристика.

1. Теплопроизводительность (номинальная) Qкг, 6 мВт (5,16 Гкал/ч)
2. Температура дымовых газов: на входе, $t'_г$, 140°С; на выходе, $t''_г$, 40°С
3. Температура нагреваемой воды: на входе, $t'_в$, 5°С; на выходе, $t''_в$, 50°С
4. Расход нагреваемой воды $G_в$, 32,1 кг/с (115,0 м³/ч)
5. Расход орошающей воды $G_{ор}$, 9,4 кг/с (33,8 м³/ч)
6. Расход дымовых газов $V_г$ 17,96 нм³/с
7. Поверхность нагрева F 181 м²
8. Аэродинамическое сопротивление $\Delta P_{аэр}$ 667 Па
9. Гидравлическое сопротивление $\Delta P_{гидр}$ 0,025 МПа

Технические требования.

1. Размеры для справок.
2. Покрытие по ТМ части проекта.
3. Соединения должны быть герметичными.
4. Схема присоединения, указания по эксплуатации по ТМ части проекта.

Изм.	Лист	№ докум.	Подпись	Дата	42.68.00.000 СБ			
Разраб.		Богданова			КТАН-6УГ	Лит.	Масса	Масштаб
Пров.		Никитченко					7845	1:20
Т.контр.						Лист 1	Листов 2	
Н.контр.		Колмец				ЛАТГИПРОПРОМ		
Утв.								

Копировал 22999 10 6 Формат А2

Серия 5.903-9 Выпуск 9

Инв.№ подл. | Подпись и дата | Взам. инв.№ | Инв.№ дубл. | Подпись и дата

Вид А лист 1

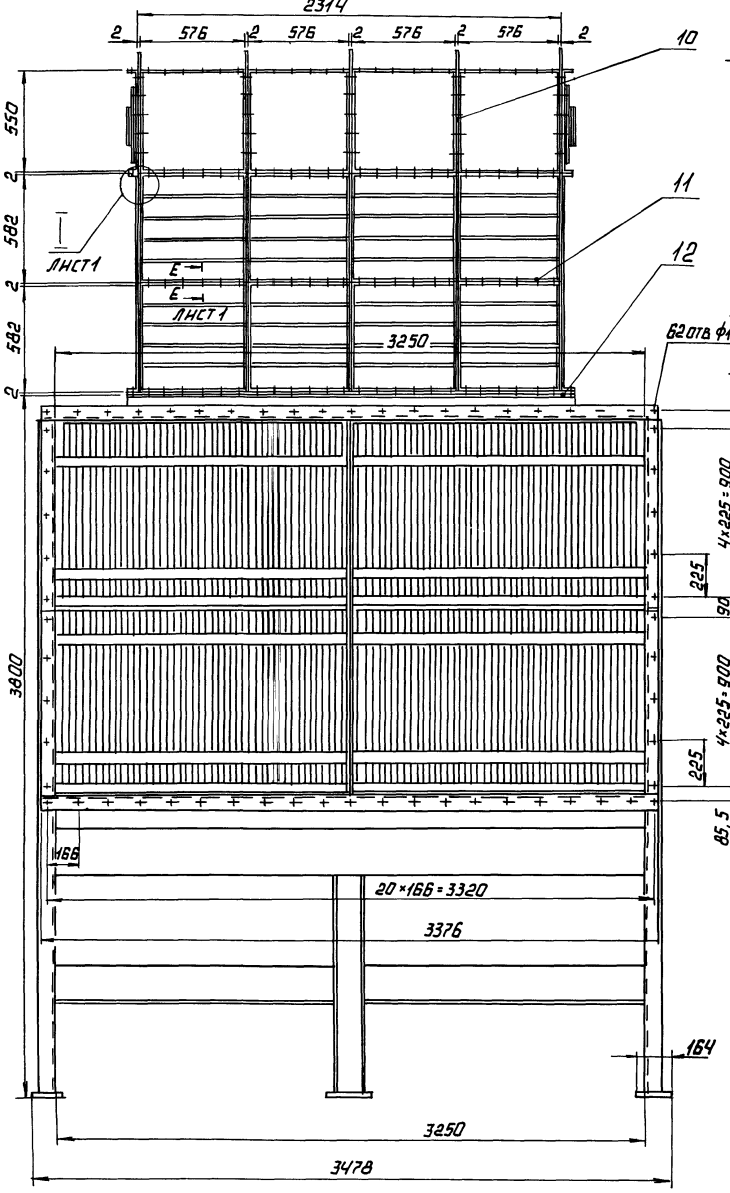

Вид Б лист 1

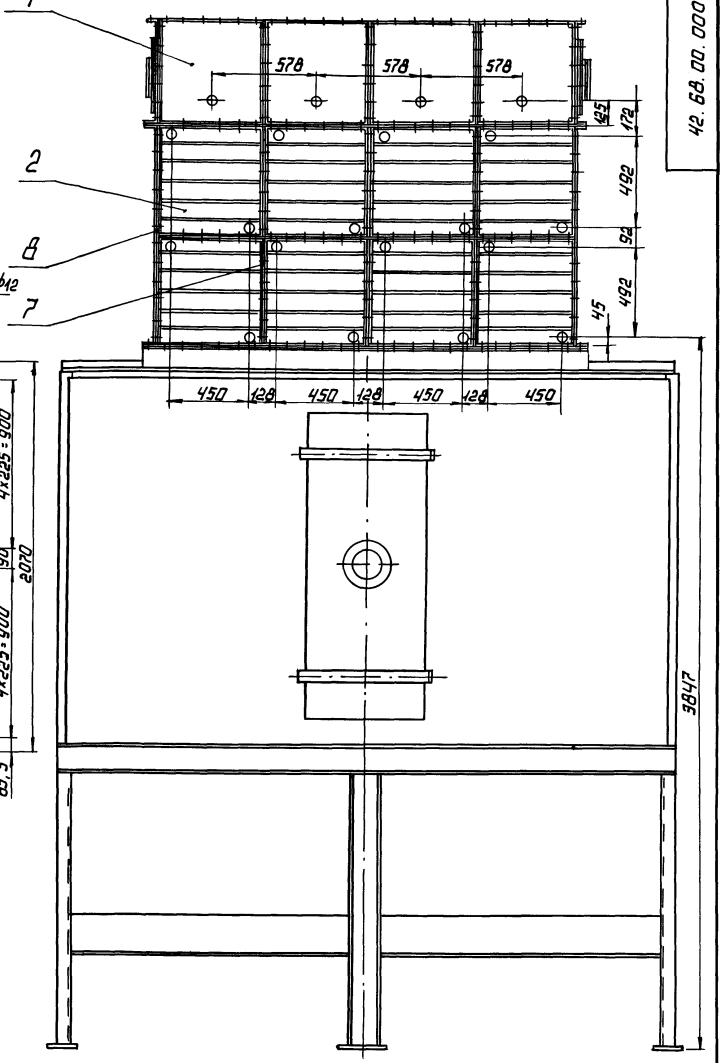

Вид В лист 1

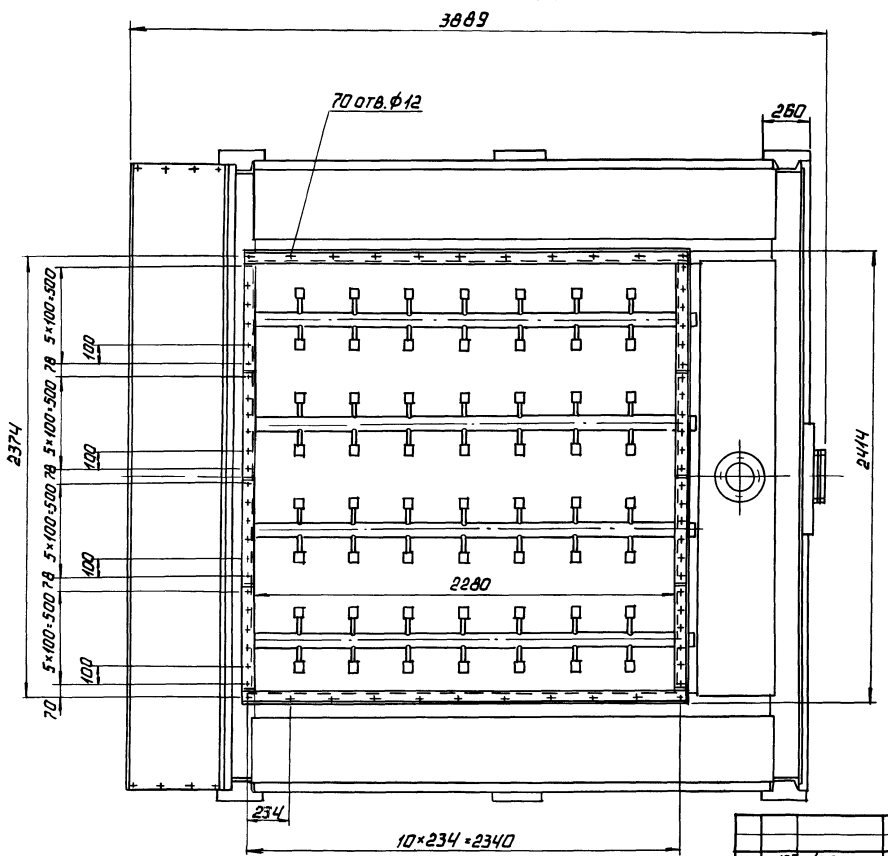

Серия 5.903-9 Выпуск 9

Изм.	Лист	№ докум.	Подп.	Дата	42.68.00.000 СБ	Лист 2

22999-10

Копировал Формат А4

42.66.00.004

Выпуск 9

Серия 5.903-9

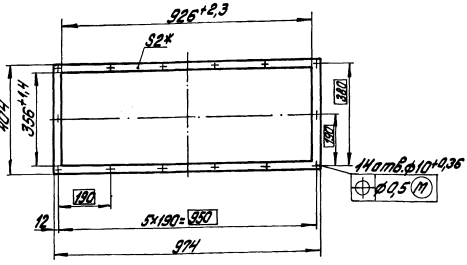

1.* Размер для справок.

2. $\pm\frac{17,14}{2}$.

Изм. Лист.	№ докум.	Подпись	Дата	42.66.00.004	
Разраб.	Кузьмин			Прокладка	Лит. / Масса / Масштаб: 0,26 / 1:10
Пров.	Коллец				Лист / Листов 1
Т.контр.				Паронит ПОН-2 ГОСТ 481-80	ЛАТГИПРОПРОМ
Н.контр.	Коллец				
Утв.					

Копировал Зубкова Формат А4

42.66.00.005

Выпуск 9

Серия 5.903-9

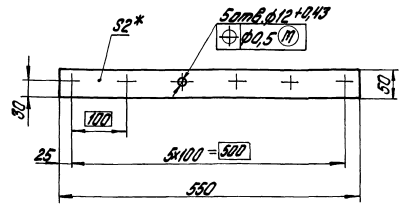

1.* Размер для справок.

2. $\pm\frac{17,14}{2}$.

Изм. Лист.	№ докум.	Подпись	Дата	42.66.00.005	
Разраб.	Кузьмин			Прокладка	Лит. / Масса / Масштаб: 0,11 / 1:5
Пров.	Коллец				Лист / Листов 1
Т.контр.				Паронит ПОН-2 ГОСТ 481-80	ЛАТГИПРОПРОМ
Н.контр.	Коллец				
Утв.					

Копировал Зубкова Формат А4

42.68.00.001

Выпуск 9

Серия 5.903-9

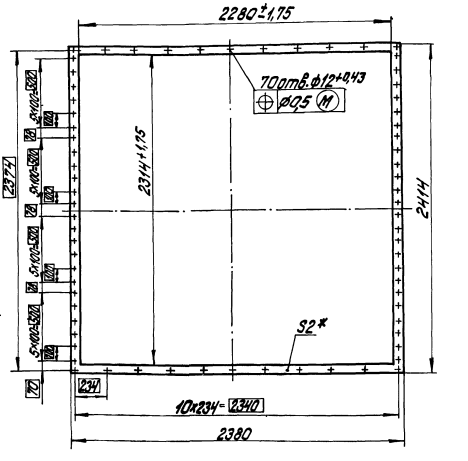

1.* Размер для справок.

2. $\pm\frac{17,14}{2}$.

Изм. Лист.	№ докум.	Подпись	Дата	42.68.00.001	
Разраб.	Кузьмин			Прокладка	Лит. / Масса / Масштаб: 1,68 / 1:20
Пров.	Коллец				Лист / Листов 1
Т.контр.				Паронит ПОН-2 ГОСТ 481-80	ЛАТГИПРОПРОМ
Н.контр.	Коллец				
Утв.					

Копировал Зубкова Формат А4

42.68.00.002

Выпуск 9

Серия 5.903-9

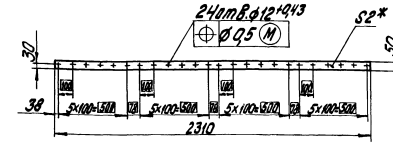

1.* Размер для справок.

2. $\pm\frac{17,14}{2}$.

Изм. Лист.	№ докум.	Подпись	Дата	42.68.00.002	
Разраб.	Кузьмин			Прокладка	Лит. / Масса / Масштаб: 0,47 / 1:20
Пров.	Коллец				Лист / Листов 1
Т.контр.				Паронит ПОН-2 ГОСТ 481-80	ЛАТГИПРОПРОМ
Н.контр.	Коллец				
Утв.					

 Копировал Зубкова Формат А4

Выпуск 9 Серия 5.903-9

Форм	Зона	Поз.	Обозначение	Наименование	Кол.	Примечание
				Документация		
А2			42.66.01.000СБ	Сборочный чертёж		
				Сборочные единицы		
А4		1	42.66.01.100	Коллектор	1	
А4		2	42.02.06.000	Форсунка	14	
				Детали		
А4		3	42.66.01.001	Стенка	1	
		4	-01	Стенка	1	

Изм.	Лист	№ докум.	Подп.	Дата
Разраб.		Кузьмин		
Пров.		Колмец		
Т.контр.				
Н.контр.		Колмец		
Утв.				

42.66.01.000

Блок орошения

Лит.	Лист	Листов
		1

ЛАТГИПРОПРОМ

Копировал Маис Формат А4

Инв.№ подл. | Подп. и дата | Взам. инв.№ | Инв.№ дубл. | Подп. и дата

42.66.01.001

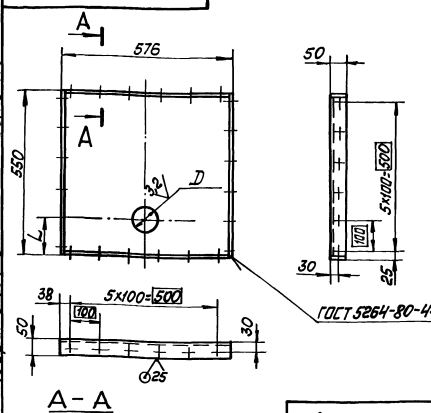

A – A
М1:2

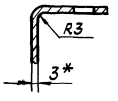

Обозначение	D мм	L, мм	Вес, кг
42.66.01.001	80	125	10,23
01	—	—	10,34

1 * Размер для справок.

2 $\pm \frac{IT14}{2}$.

Изм.	Лист	№ докум.	Подп.	Дата
Разраб.		Кузьмин		
Пров.		Колмец		
Т.контр.				
Н.контр.		Колмец		
Утв.				

42.66.01.001

Стенка

Лит	Масса	Масшт.
	см. табл.	1:10
Лист	Листов 1	

Лист 3 ГОСТ 19903-74 / Ст3кп4 ГОСТ 16523-70

ЛАТГИПРОПРОМ

Копировал Маис Формат А4

Выпуск 9 Серия 5.903-9

Форм	Зона	Поз.	Обозначение	Наименование	Кол.	Примечание
				Документация		
А3			42.66.01.100СБ	Сборочный чертёж		
				Детали		
А4		1	42.66.01.101	Труба	1	
А4		2	42.66.01.102	Труба	14	

Изм.	Лист	№ докум.	Подп.	Дата
Разраб.		Кузьмин		
Пров.		Колмец		
Т.контр.				
Н.контр.		Колмец		
Утв.				

42.66.01.100

Коллектор

Лит.	Лист	Листов
		1

ЛАТГИПРОПРОМ

Копировал Маис Формат А4

Инв.№ подл. | Подп. и дата | Взам. инв.№ | Инв.№ дубл. | Подп. и дата

42.66.01.101

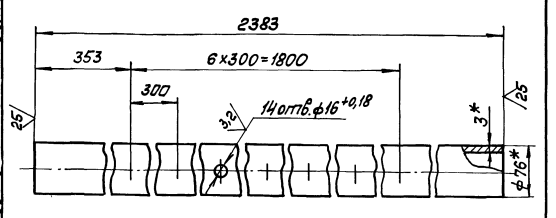

1. * Размеры для справок.

2 $\pm \frac{IT14}{2}$

Изм.	Лист	№ докум.	Подп.	Дата
Разраб.		Кузьмин		
Пров.		Колмец		
Т.контр.				
Н.контр.		Колмец		
Утв.				

42.66.01.101

Труба

Лит	Масса	Масшт.
	13	1:5
Лист	Листов 1	

Труба 76х3 ГОСТ 10704-76 / В-БСт3гп ГОСТ 10705-80

ЛАТГИПРОПРОМ

Копировал Маис Формат А4

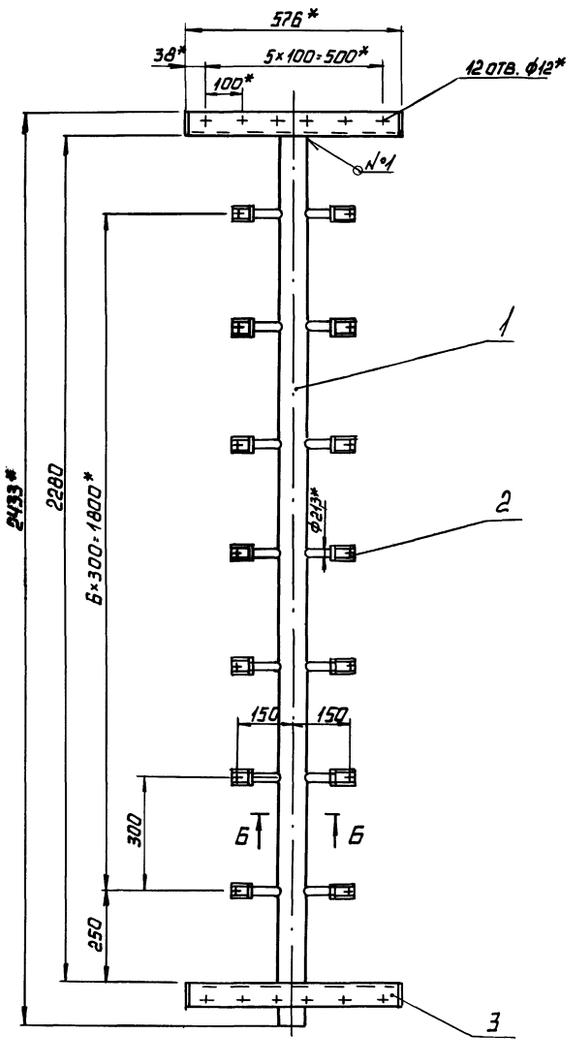

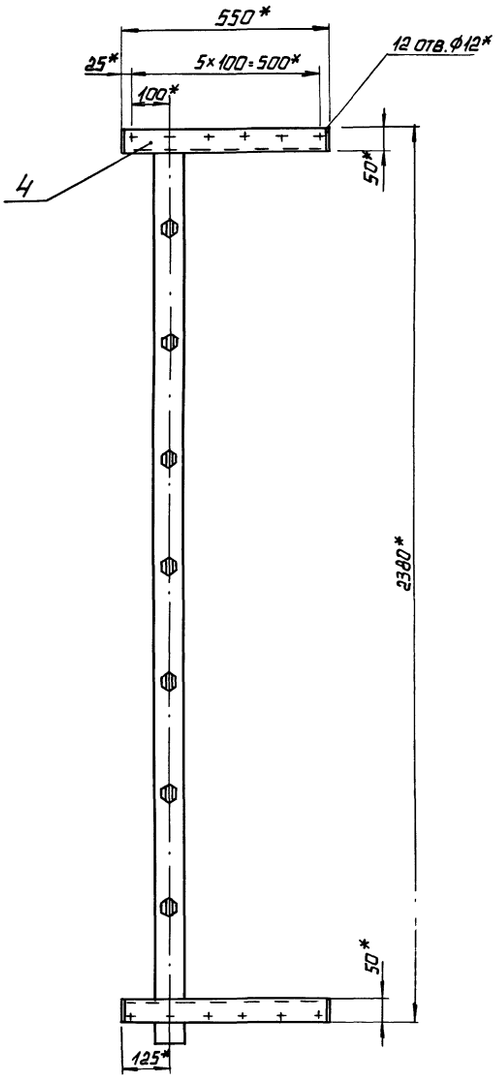

А

ВИД А

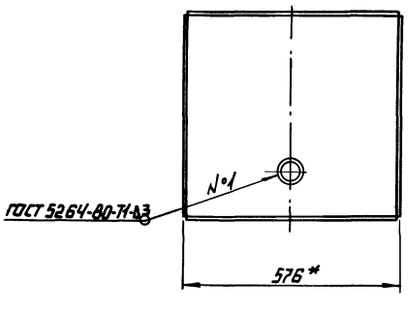

Б–Б
М1:1

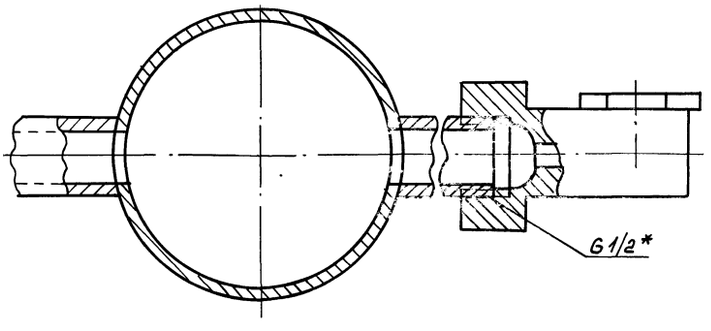

1.* РАЗМЕРЫ ДЛЯ СПРАВОК.

2. $\pm \frac{IT14}{2}$.

3. ОБРАБОТКА ПОВЕРХНОСТЕЙ РЕЗЬ ДЕТАЛЕЙ Б4 $\frac{25}{}$.

4. ГРУНТОВАТЬ ГРУНТОМ ХС-010 ПО ГОСТ 9355-81.

				42.66.01.000 СБ		
Изм.	Лист	№ докум.	Подп.	Дата	БЛОК ОРОШЕНИЯ	Лит.	Масса	Масштаб
Разраб.		Кузьмин					44	1:10
Пров.		Колмец				Лист	Листов 1
Т.контр.						
Н.контр.		Колмец			ЛАТГИПРОПРОМ
Утв.					

Серия 5.903-9 Выпуск 9

Инв.№ подл. | Подпись и дата | Взам.инв.№ | Инв.№ дубл. | Подпись и дата

42.66.01.100СБ

Выпуск 9

Серия 5.903-9

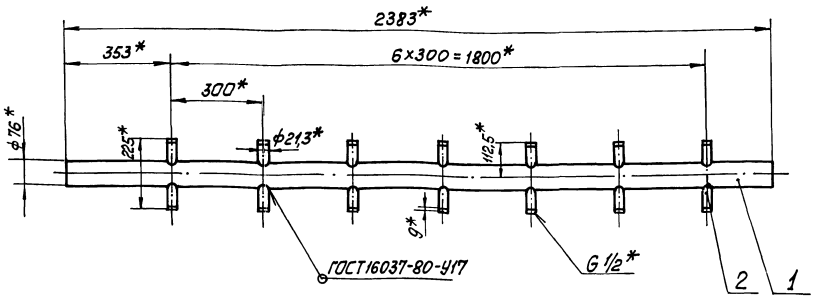

1 * Размеры для справок.

2 $\pm\frac{IT14}{2}$.

3 Обработка поверхностей реза деталей 64 $\overset{25}{\vee}$.

					42.66.01.100 СБ			
Изм.	Лист	№ докум.	Подп.	Дата	Коллектор	Лит.	Масса	Масшт
Разраб.		Кузьмин					14,4	1:10
Пров.		Колмец				Лист	Листов 1	
Т.контр.						ЛАТГИПРОПРОМ		
Н.контр.		Колмец						
Утв.								

Копировал Мак Формат А3

42.66.01.102

Выпуск 9

Серия 5.903-9

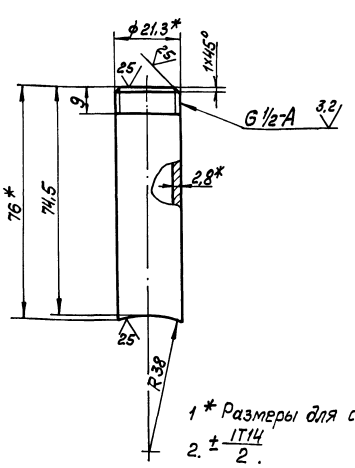

1 * Размеры для справок.

2. $\pm\frac{IT14}{2}$.

					42.66.01.002			
Изм.	Лист	№ докум.	Подп.	Дата	Патрубок	Лит.	Масса	Масшт
Разраб.		Кузьмин					0,1	1:5
Пров.		Колмец				Лист	Листов	
Т.контр.					Труба 15×2,8 ГОСТ3262-75	ЛАТГИПРОПРОМ		
Н.контр.		Колмец						
Утв.								

Копировал Мак Формат А4

Выпуск 9

Серия

Форм.	Зона	Поз.	Обозначение	Наименование	Кол.	Примечание
				Документация		
А3			42.02.06.000СБ	Сборочный чертёж		
				Детали		
А3		1	42.02.06.001	Корпус	1	
А4		2	42.02.06.002	Дозатор	1	
А4		3	42.02.06.003	Штифт	1	

Инв. № подл. | Подп. и дата | Взам. инв. № | Инв. № дубл. | Подп. и дата

					42.02.06.000			
Изм.	Лист	№ докум.	Подп.	Дата	Форсунка	Лит.	Лист	Листов
Разраб.		Кузьмин						1
Пров.		Зилгалвис				ЛАТГИПРОПРОМ		
Н.контр.		Колмец						
Утв.								

22999-10 11 Копировал Формат А4

Серия 5.903-9 Выпуск 9

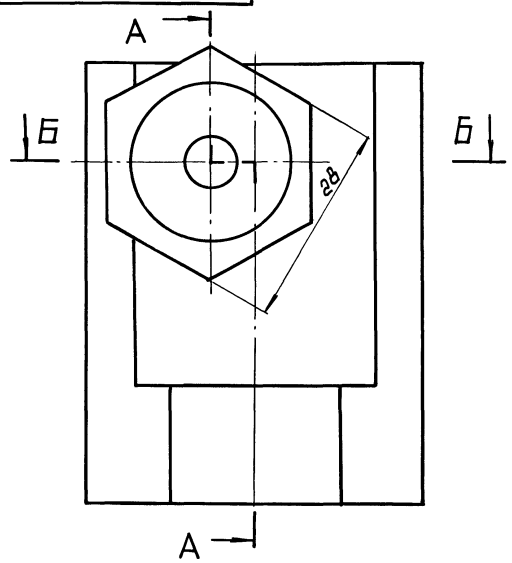

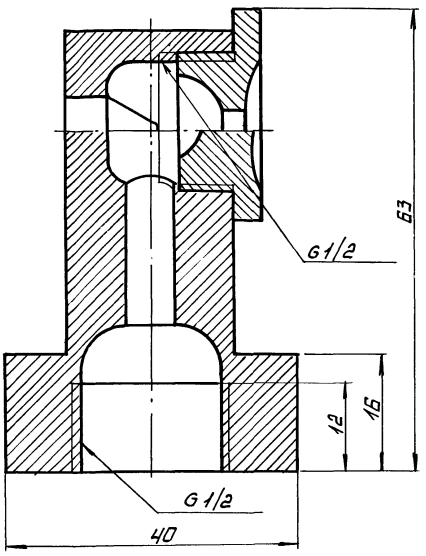

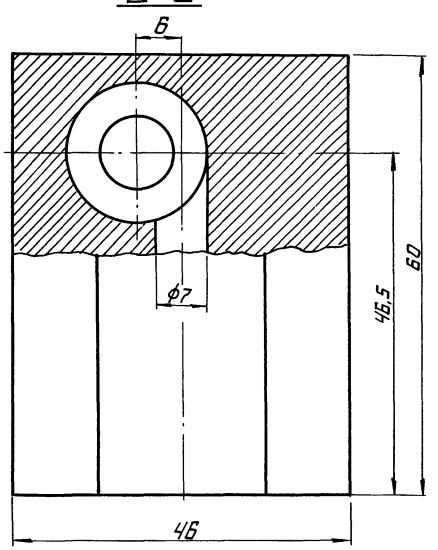

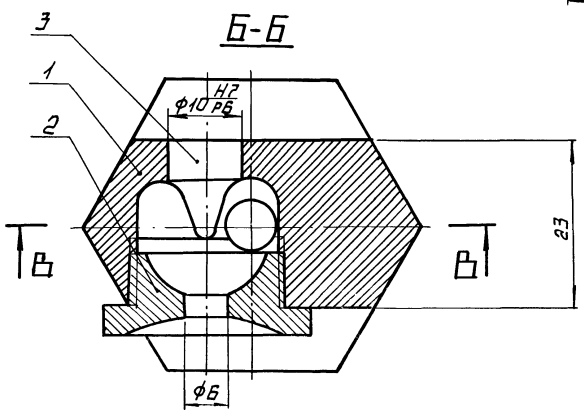

РАЗМЕРЫ ДЛЯ СПРАВОК.

				42.02.06.000 СБ		
Изм.	Лист	N° докум.	Подп.	Дата		
Разраб.		Кузьмин			Форсунка сборочный чертеж	Лит. / Масса 0,64 / Масштаб 2:1
Пров.		Зилгалвис				Лист / Листов 1
Н. контр.		Колмец				ЛАТГИПРОПРОМ
Утв.						

Копировал Формат А3

Серия 5.903-9 Выпуск 9

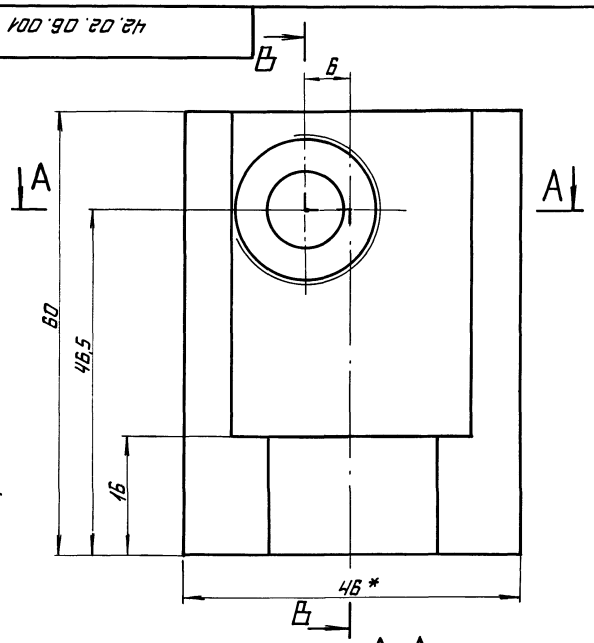

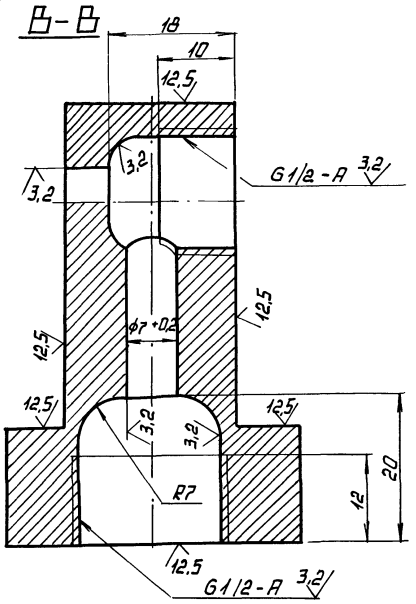

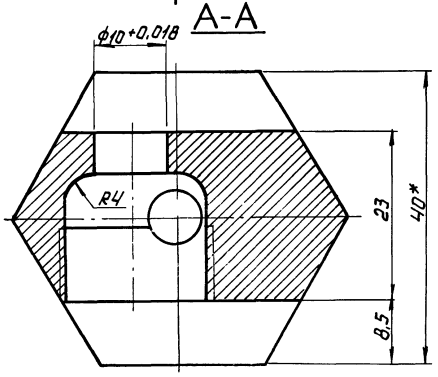

1.* РАЗМЕРЫ ДЛЯ СПРАВОК

2. $\pm\frac{IT14}{2}$.

3. Материал заменитель: шестигранник $\frac{40\ ГОСТ\ 8560-78}{45-В\ ГОСТ\ 1051-73}$

покрытие Ц6-9фос.

				42.02.06.001		
Изм.	Лист	N° докум.	Подп.	Дата		
Разраб.		Кузьмин			Корпус	Лит. / Масса 0,6 / Масштаб 2:1
Пров.		Зилгалвис				Лист / Листов 1
Н. контр.		Колмец			Пруток 163 т.ш. НМ-40 ГОСТ 2050-73	ЛАТГИПРОПРОМ
Утв.						

42.02.06.002

Выпуск 9 · Серия 5.903-9

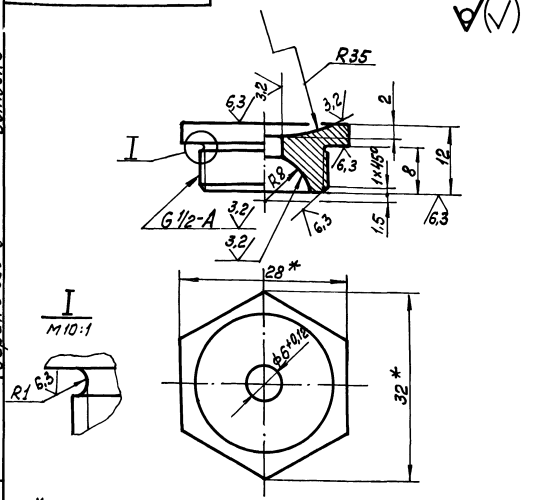

1 * Размеры для справок.

2 $\pm\frac{IT14}{2}$.

3 Материал заменитель шестигранник $\frac{28\ ГОСТ\ 8560-78}{45-В-ГОСТ\ 1051-73}$ покрытие Ц6-9, фос.

					42.02.06.002			
Изм.	Лист	№ докум.	Подп.	Дата	Дозатор	Лит.	Масса	Масшт.
Разраб.		Кузьмин					0,033	2:1
Пров.		Зилгалвис				Лист	Листов 1	
Т.контр.								
Н.контр.		Колмец			Пруток Л63т.ш.Н.М-28ГОСТ2060-73	ЛАТГИПРОПРОМ		
Утв.								

Инв. № подл. | Подп. и дата | Взам. инв. № | Инв. № дубл. | Подп. и дата

Копировал Формат А4

42.02.06.003

Выпуск 9 · Серия 5.903-9

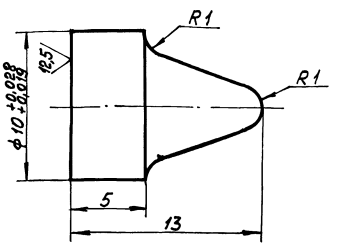

1. Материал заменитель: Круг $\frac{12-В-ГОСТ\ 2590-71}{Ст3\ ГОСТ\ 535-79}$ покрытие Ц6-9, фос.

2. Неуказанные предельные отклонения размеров $\pm\frac{IT14}{2}$.

					42.02.06.003			
Изм.	Лист	№ докум.	Подп.	Дата	Штифт	Лит.	Масса	Масшт.
Разраб.		Кузьмин					0,005	5:1
Пров.		Зилгалвис				Лист	Листов 1	
Т.контр.								
Н.контр.		Колмец			Пруток Л63т.кр.Н.М-12ГОСТ2060-73	ЛАТГИПРОПРОМ		
Утв.								

Инв. № подл. | Подп. и дата | Взам. инв. № | Инв. № дубл. | Подп. и дата

Копировал Формат А4

Выпуск 9 · Серия 5.903-9

Форм.	Зона	Поз.	Обозначение	Наименование	Кол.	Примечание
				Документация		
А2			42.67.01.000СБ	Сборочный чертёж		
				Детали		
А3		1	42.67.01.001	Доска трубная	1	
		2	-01	Доска трубная	1	
А4		3	42.67.01.002	Стенка	2	
А4		4	42.67.01.003	Перегородка	7	
		5	-01	Перегородка	2	
Б4		6	42.67.01.004	Стенка		
				Лист $\frac{3\ ГОСТ\ 19903-74}{ВСт3кп4\ ГОСТ\ 16523-70}$		
				97-0,87 × 566-1,75 мм	7	1,3 кг
Б4		7	42.67.01.005	Стенка		
				Лист $\frac{3\ ГОСТ\ 19903-74}{ВСт3кп4\ ГОСТ\ 16523-70}$		
				134-1,0 × 566-1,75 мм	2	1,79 кг
Б4		8	42.67.01.006	Труба		
				Труба $\frac{32\times2\ ГОСТ\ 8734-75}{В-ВСт3сп\ ГОСТ\ 2733-74}$		
				L = 2286 ± 2,2 мм	100	3,39 кг
Б4		9	42.67.01.007	Патрубок		
				Труба $\frac{76\times3\ ГОСТ\ 10704-76}{В-ВСт3сп\ ГОСТ\ 10705-80}$		
				L = 82 ± 0,435	2	4,43 кг

					42.67.01.000			
Изм.	Лист	№ докум.	Подп.	Дата	Насадка	Лит.	Лист	Листов
Разраб.		Богданова						1
Пров.		Никитченко				ЛАТГИПРОПРОМ		
Н.контр.		Колмец						
Утв.								

Копировал Формат А4

42.67.01.002

Выпуск 9 · Серия 5.903-9

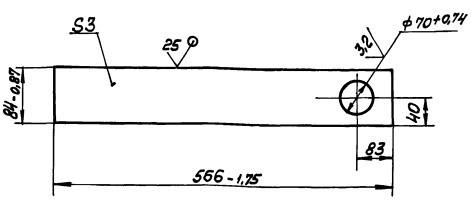

1 * Размер для справок.

2 $\pm\frac{IT14}{2}$.

					42.67.01.002			
Изм.	Лист	№ докум.	Подп.	Дата	Стенка	Лит.	Масса	Масшт.
Разраб.		Богданова					1,02	1:5
Пров.		Никитченко				Лист	Листов 1	
Т.контр.								
Н.контр.		Колмец			Лист $\frac{3\ ГОСТ\ 19903-74}{ВСт3кп4\ ГОСТ\ 16523-70}$	ЛАТГИПРОПРОМ		
Утв.								

Инв. № подл. | Подп. и дата | Взам. инв. № | Инв. № дубл. | Подп. и дата

22999-10 13 Копиров

42.67.01.000 СБ

Серия 5.903-9 Выпуск 9

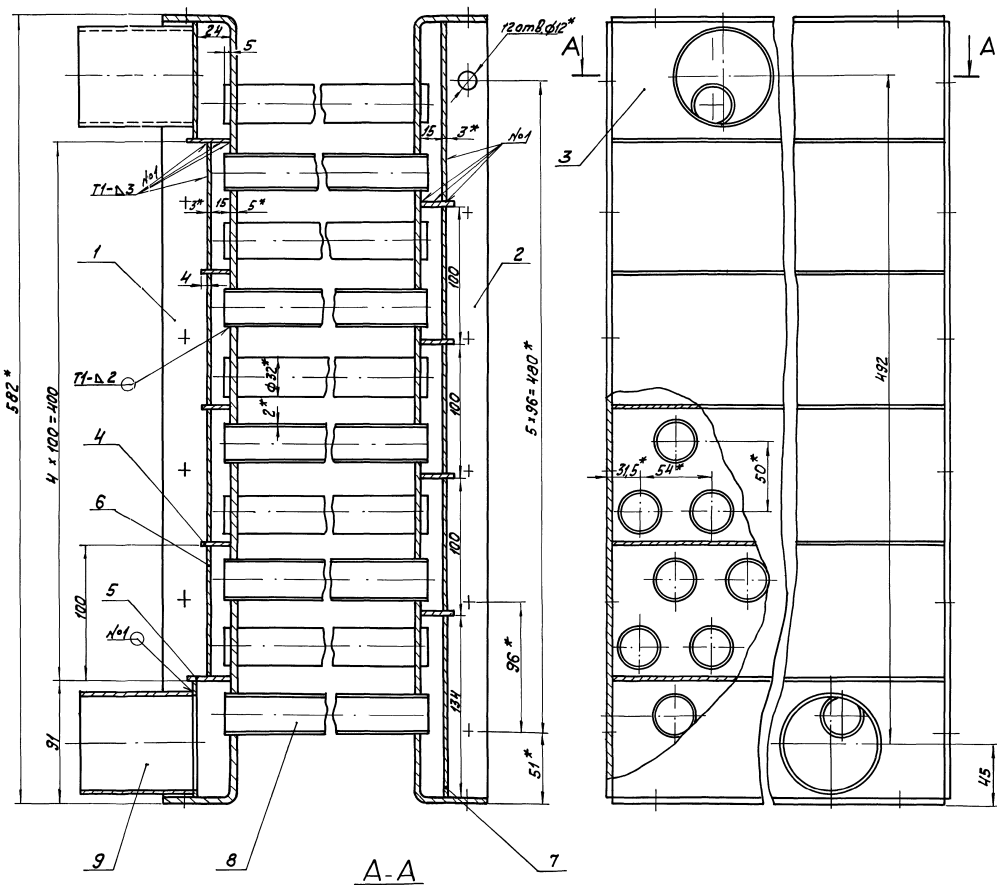

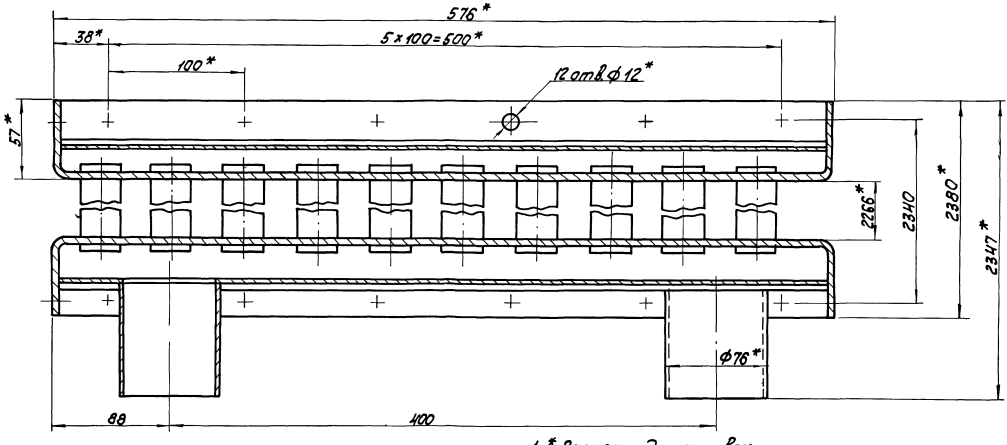

1. * Размеры для справок.
2. $\pm \frac{IT14}{2}$.
3. Обработка поверхностей реза деталей БЧ 25/.
4. Сварные швы по ГОСТ 5264-80.
5. Проверить на герметичность водой давлением 5 кг/см². в течение 10 мин. Течь не допускается.
6. Грунтовать грунтом ХС-010 по ГОСТ 9355-81.

Изм.	Лист	№ докум.	Подпись	Дата	42.67.01.000 СБ		
Разраб.		Богданова			Насадка	Лит.	Масса 397	Масштаб 1:2
Пров.		Никитченко				Лист	Листов 1
Т. контр.						ЛАТГИПРОПРОМ	
Н. контр.		Колмец					
Утв.							

Инв. № подл. | Подпись и дата | Взам. инв. № | Инв. № дубл. | Подпись и дата

22999-10 14 Корпус ... формат А2

42.67.01.001

42.67.01.001

Выпуск Серия 5.903-9

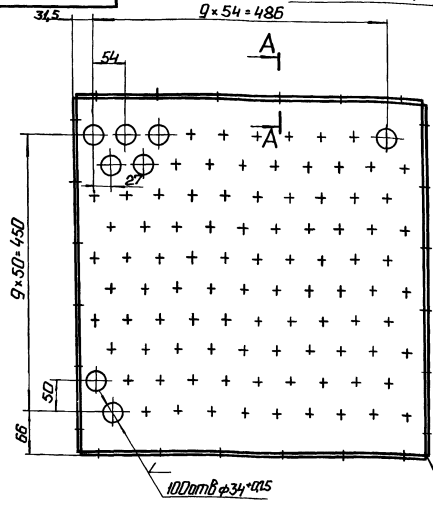

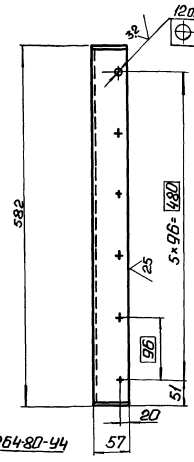

42.67.01.001-01-зеркальное отражение. Остальное см. 42.67.01.001

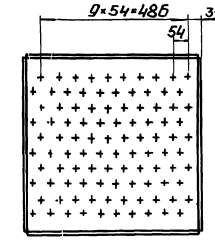

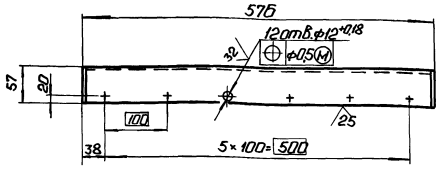

1.* Размер для справок.

2. $\pm \frac{IT14}{2}$.

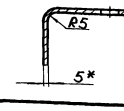

					42.67.01.001		
Изм.	Лист	№ докум.	Подп.	Дата	Доска трубная	Лит.	Масса	Масштаб
Разраб.		Богданова					14,8	1:5
Пров.		Никитченко				Лист	Листов 1
Т.контр.							
Н.контр.		Колмец			5 ГОСТ 19903-74 Лист ВСт3кп2 ГОСТ 14637-79	ЛАТГИПРОПРОМ	
Утв.							

Копировал: Формат А3

42.67.01.003

Выпуск Серия 5.903-9

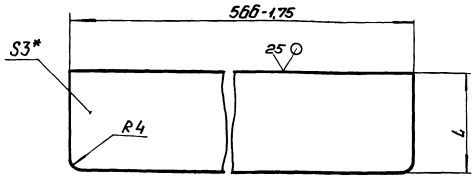

Обозначение	L, мм	Масса, кг
42.67.01.003	22	03
-01	32	043

1.* Размеры для справок.

2. $\pm \frac{IT14}{2}$.

					42.67.01.003			
Изм.	Лист	№ докум.	Подп.	Дата	Перегородка	Лит.	Масса	Масштаб
Разраб.		Богданова					См. табл.	
Пров.		Никитченко				Лист	Листов 1
Т.контр.							
Н.контр.		Колмец			Лист 3 ГОСТ 19903-74 ВСт3кп4 ГОСТ 16523-70	ЛАТГИПРОПРОМ	
Утв.							

Копировал: Формат А4

Выпуск Серия 5.903-9

Формат	Зона	Поз.	Обозначение	Наименование	Кол.	Примечание
				Документация		
		*)	42.68.01.000СБ	Сборочный чертеж		*) А2; А3
				Сборочные единицы		
А4		1	42.68.01.100	Короб	1	
А4		2	42.68.01.200	Сепаратор	2	
А4		3	42.68.01.300	Сепаратор	2	
				Детали		
А4		4	42.68.01.001	Крышка	1	
А4		5	42.68.01.002	Прокладка	2	
А4		6	42.68.01.003	Прокладка	1	
А4		7	42.68.01.004	Прокладка	6	
				Стандартные изделия		
				Болты ГОСТ 7798-70		
		8		М10×30.46	29	
		9		М10×40.46	20	
		10		Гайка М10.5 ГОСТ 5915-70	49	
		11		Шайба 10 ГОСТ 10906-78	20	
				Материалы		
		12		Жгут ПМЖ-1 Тип-2 РСТ ЛитССР 517-78	0,7	м

Инв.№ подл. | Подп. и дата | Взам. инв.№ | Инв.№ дубл. | Подп. и дата

					42.68.01.000			
Изм.	Лист	№ докум.	Подп.	Дата	Устройство сепарационное	Лит.	Лист	Листов
Разраб.		Крауя						1
Пров.		Колмец				ЛАТГИПРОПРОМ		
Н.контр.		Колмец						
Утв.								

22999-10 15 Копировал Формат А4

42.68.01.000 СБ

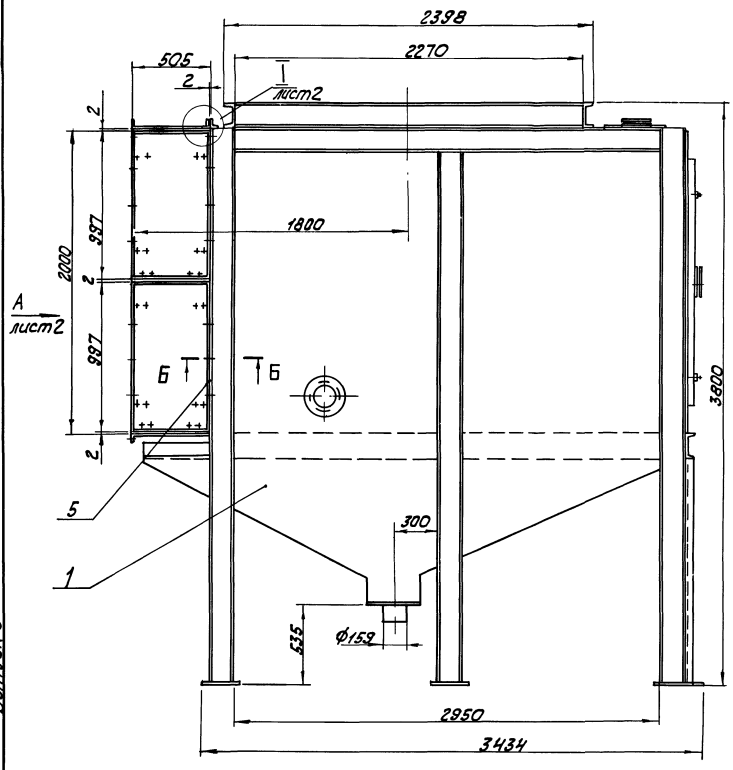

Б - Б
М1:1
лист1

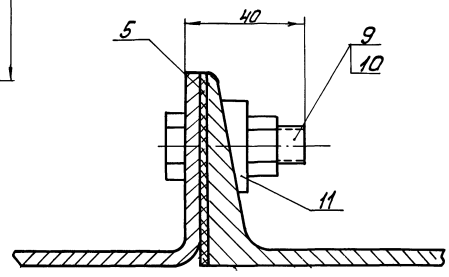

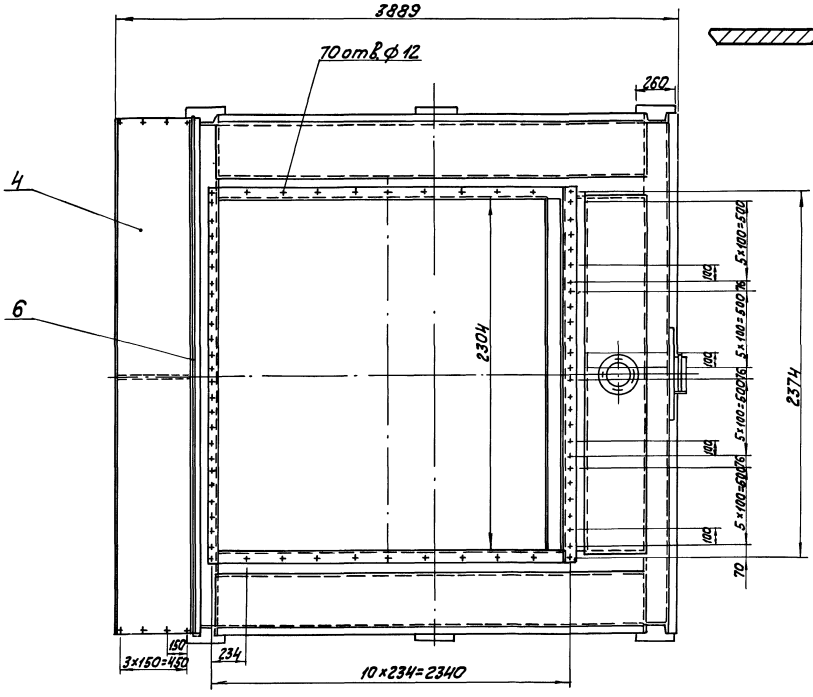

Размеры для справок.

				42.68.01.000 СБ			
Изм.	Лист	№ докум.	Подпись	Дата	Устройство сепарационное	Лит.	Масса	Масштаб
Разраб.		Багданова					4095	1:20
Пров.		Никитченко				Лист 1	Листов 2	
Т.контр.						ЛАТГИПРОПРОМ		
Н.контр.		Колмец						
Утв.								

Выпуск 9

Серия 5.903-9

Инв. № подл. | Подпись и дата | Взам. инв. № | Инв. № дубл. | Подпись и дата

22999-10 16 Копировал Формат А2

Вид А лист 1

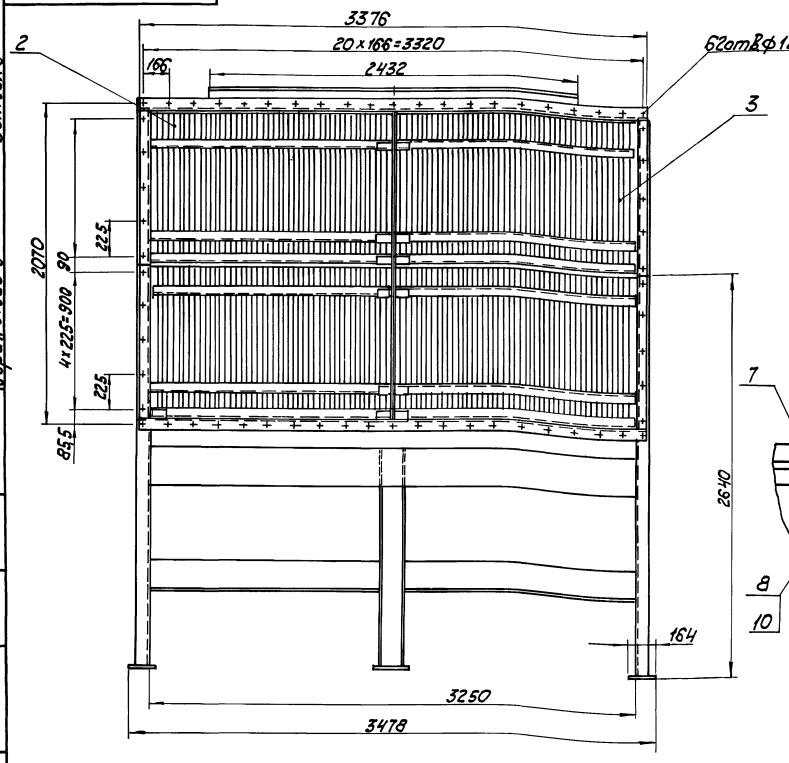

I
М1:1 лист 1

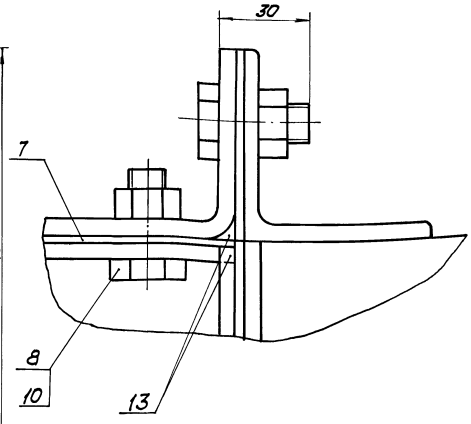

Выпуск 9
Серия 5.903-9

Изм.	Лист	№ докум.	Подпись	Дата	42.68.01.000СБ	Лист 2

Копировал Формат А3

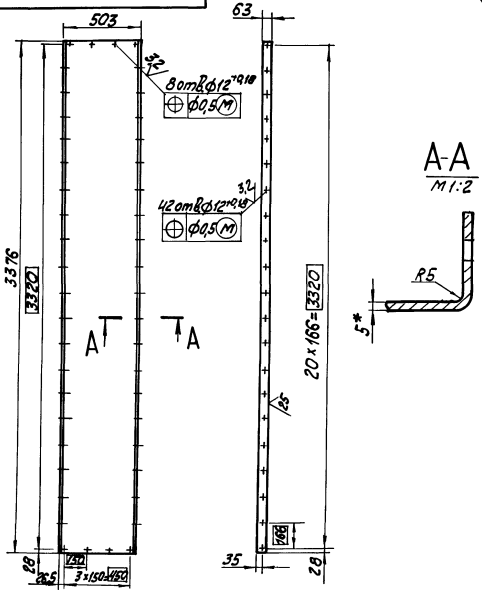

1.* Размер для справок.
2. ± IT14/2

Изм.	Лист	№ докум.	Подпись	Дата	42.68.01.001		
Разраб.	Кузьмин				Крышка	Лит.	Масса 19,7 / Масштаб 1:20
Пров.	Колмец					Лист	Листов 1
Т.контр.							
Н.контр.	Колмец				5 ГОСТ 19903-74 / Лист В Ст3кп2 ГОСТ 14637-78	ЛАТГИПРОПРОМ	
Утв.							

Выпуск 9
Серия 5.903-9

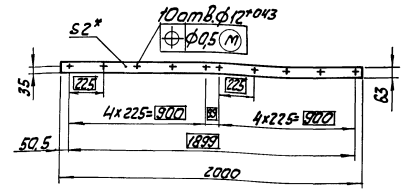

1.* Размер для справок.
2. ± IT14/2

Изм.	Лист	№ докум.	Подпись	Дата	42.68.01.002		
Разраб.	Кузьмин				Прокладка	Лит.	Масса 0,51 / Масштаб 1:20
Пров.	Колмец					Лист	Листов 1
Т.контр.							
Н.контр.	Колмец				Паронит ПОНГ ГОСТ 481-80	ЛАТГИПРОПРОМ	
Утв.							

Формат А4

42.68.01.004

Выпуск 9
Серия 5.903-9

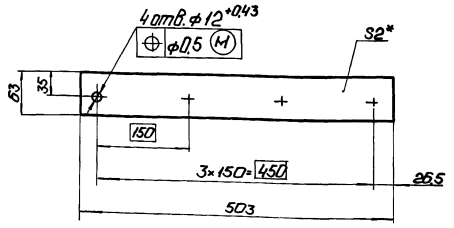

1.* Размер для справок.

2. ± IT14/2.

				42.68.01.004	
Изм.	Лист	№ докум.	Подп.	Дата	
Разраб.		Кузьмин			Прокладка
Пров.		Колмец			Лит. / Масса / Масштаб: 0,13 / 1:5
Т.контр.					Лист / Листов 1
Н.контр.		Колмец			Паронит ПОН-2 ГОСТ 481-80
Утв.					ЛАТГИПРОПРОМ

Копировал: Ф 7г Формат А4

42.68.01.003

Выпуск 9
Серия 5.903-9

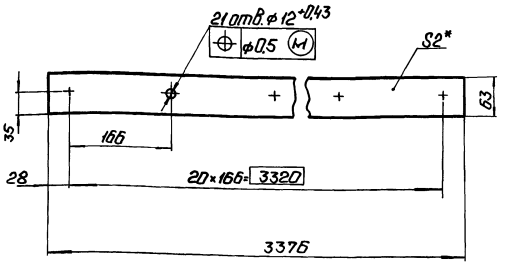

1.* Размер для справок.

2. ± IT14/2.

				42.68.01.003	
Изм.	Лист	№ докум.	Подп.	Дата	
Разраб.		Кузьмин			Прокладка
Пров.		Колмец			Лит. / Масса / Масштаб: 0,85 / 1:5
Т.контр.					Лист / Листов 1
Н.контр.		Колмец			Паронит ПОН-2 ГОСТ 481-80
Утв.					ЛАТГИПРОПРОМ

Копировал: Ф 7г Формат А4

Выпуск 9
Серия 5.903-9

Формат	Зона	Поз.	Обозначение	Наименование	Кол.	Примечание
				Документация		
А1			42.68.01.100СБ	Сборочный чертеж		
				Сборочные единицы		
А4		1	42.68.01.130	Каркас	1	
А4		2	42.08.02.200	Иллюминатор	3	
А4		3	42.68.01.150	Стенка	1	
А4		4	42.68.01.160	Дверка	1	
				Детали		
А4		5	42.68.01.101	Стенка	2	
А4		6	42.68.01.102	Стенка	2	
А4		7	42.68.01.103	Днище	1	
А4		8	42.68.01.104	Стенка	2	
А4		9	42.68.01.105	Направляющая	1	
А4		10	42.68.01.106	Направляющая	1	
А4		11	42.68.01.107	Днище	1	
А4		12	42.68.01.108	Перегородка	1	
А4		13	42.68.01.109	Уголок	1	
		14	01	Уголок	1	
А4		15	42.68.01.110	Желоб	2	
А4		16	42.68.01.111	Желоб	1	
А4		17	42.68.01.112	Труба	2	

				42.68.01.100	
Изм.	Лист	№ докум.	Подп.	Дата	
Разраб.		Кузьмин			Короб
Пров.		Колмец			Лит. / Лист / Листов: 1 / 3
Н.контр.		Колмец			ЛАТГИПРОПРОМ

Копировал: Ф 7г Формат А4

Выпуск 9
Серия 5.903-9

Формат	Зона	Поз.	Обозначение	Наименование	Кол.	Примечание
А4		18	42.68.01.113	Болт откидной		
А4		19	42.68.01.114	Ось		
А4		20	42.68.01.115	Прокладка		
Б4		21	42.68.01.116	Перекрытие		
Б4		22	42.68.01.117	Боковина		
				Лист 5 ГОСТ 19903-74 / Вст3кп2 ГОСТ 14637-79		
				3250-1,65×195-1,15	2	24,9 кг
Б4		23	42.68.01.118	Перегородка		
				Лист 5 ГОСТ 19903-74 / Вст3кп2 ГОСТ 14637-79		
				3250-1,65×230±0,575 мм	2	29,4 кг
Б4		24	42.68.01.119	Днище		
				Лист 5 ГОСТ 19903-74 / Вст3кп2 ГОСТ 14637-79		
				3250-1,65×1155±1,3 мм	1	147,4 кг
Б4		25	42.68.01.120	Перекрытие		
				Лист 5 ГОСТ 19903-74 / Вст3кп2 ГОСТ 14637-79		
				2960±2,7×323±0,7 мм	2	37,6 кг
Б4		26	42.68.01.121	Днище		
				Лист 5 ГОСТ 19903-74 / Вст3кп2 ГОСТ 14637-79		
				3250-1,65×2008±2,2 мм	1	256,2 кг
Б4		27	42.68.01.122	Опора		
				Швеллер 16 ГОСТ 8240-72 / Вст3сп3-1 ГОСТ 535-79		
				L=437-1,55 мм	1	6,21 кг
Б4		28	42.68.01.123	Полка		
				Уголок 63×63×6-Б ГОСТ 8509-72 / Вст3сп3-1 ГОСТ 535-79		
				L=3376±3,3 мм	1	16,2 кг

				42.68.01.100	Лист 2
Изм.	Лист	№ докум.	Подп.	Дата	

Копировал: Ф 7г 22999-10 18 Формат А4

42.68.01.100 СБ

Выпуск 9
Серия 5.903-9

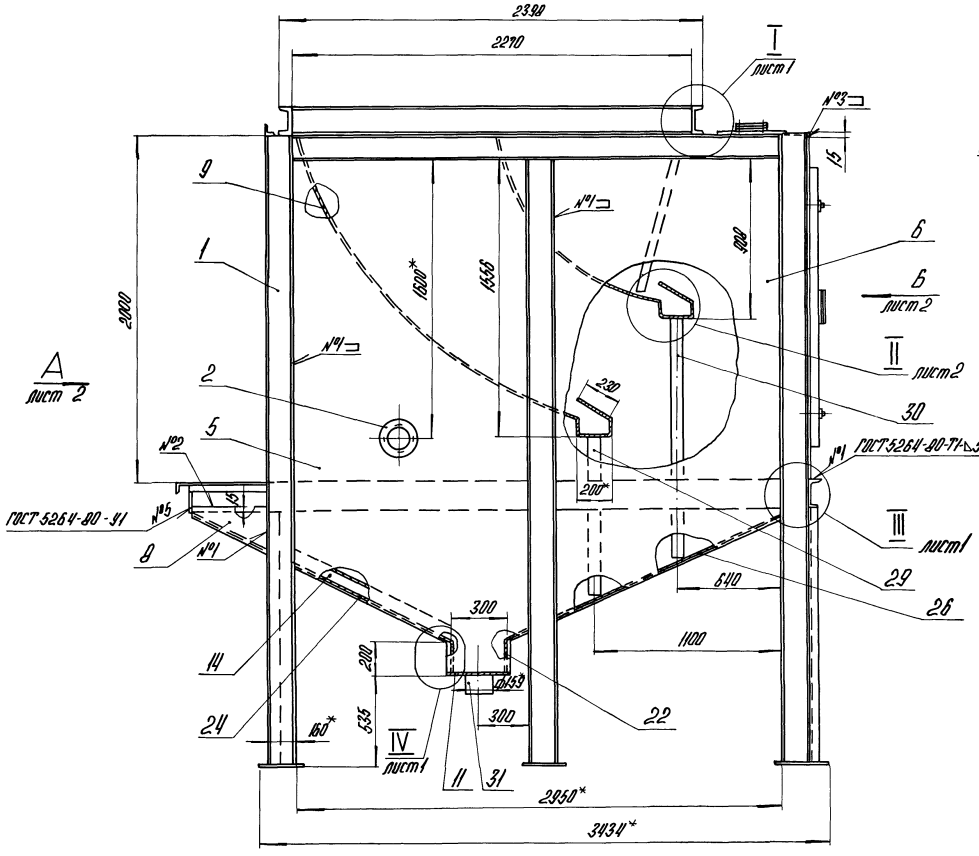

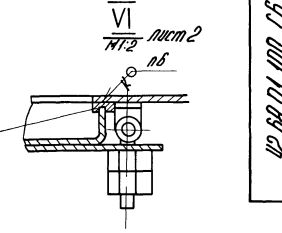

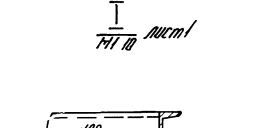

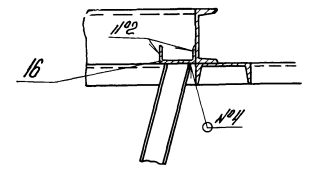

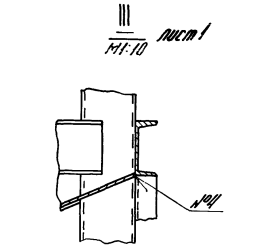

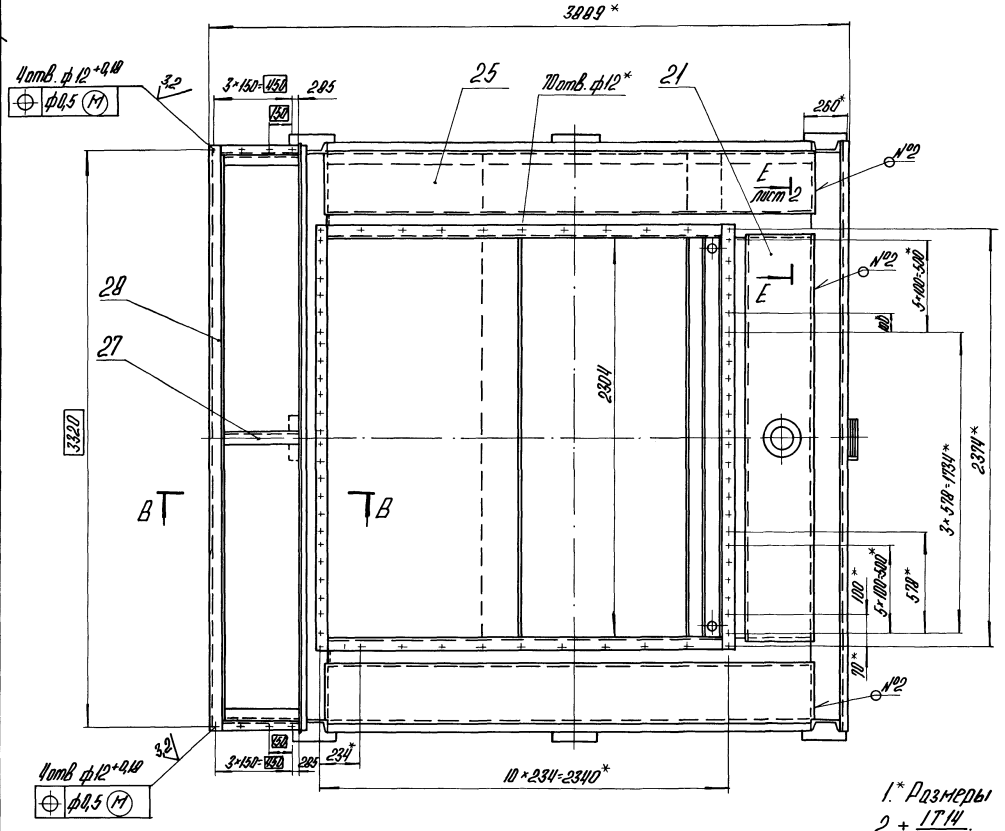

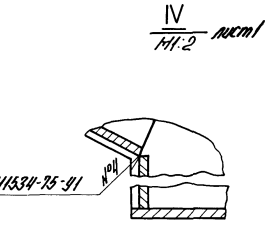

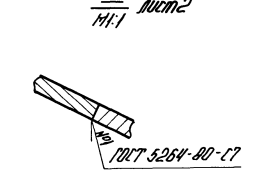

1.* Размеры для справок.

2. $\pm \frac{IT14}{2}$.

3. Обработка поверхностей реза деталей Б4 $\sqrt{25}$.

4. Проверить сварные швы поддона промазыванием керосином. Течь не допускается

5. Грунтовать грунтом ХС-010 по ГОСТ 9355-81.

6. Клей „Момент-1" ТУ 6-15-1268-80.

					42.68.01.100 СБ	
Изм.	Лист	№ докум.	Подпись	Дата		
Разраб.		Кузьмин			Короб	Лит. / Масса / Масштаб: 3179 / 1:20
Пров.		Колмец				Лист 1 / Листов 2
Т. контр.						ЛАТГИПРОПРОМ
Н. контр.		Колмец				
Утв.						

Копировал А4 | 22999-10 | 19 | Формат А2

Вид А

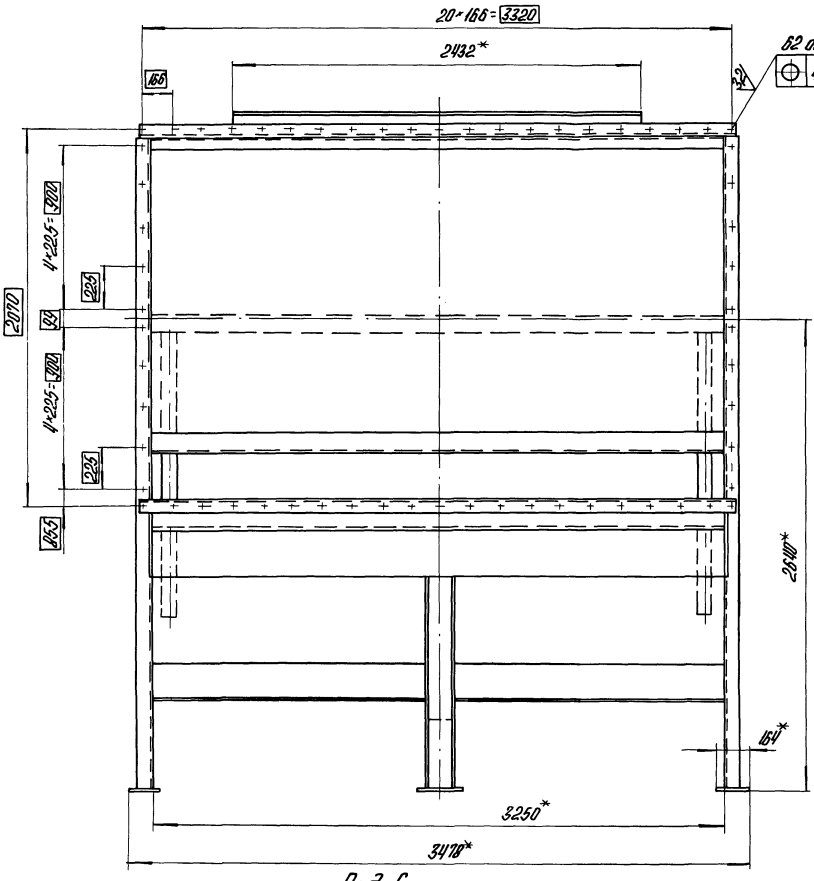

В-В
М1:10 лист1

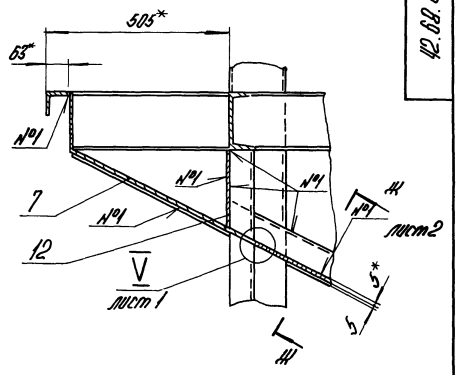

Д-Д
М1:1 лист2

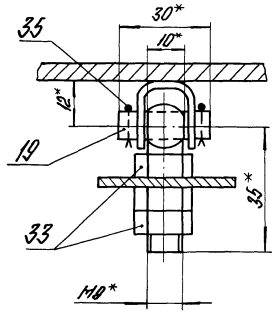

Вид Б лист1

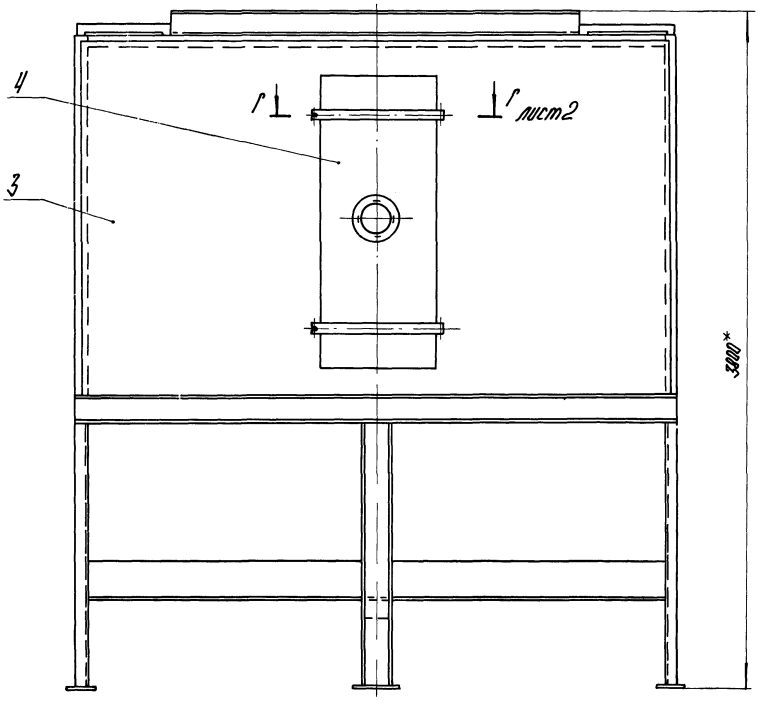

Е-Е
М1:10 лист1

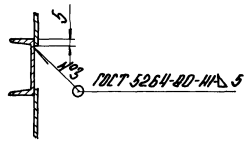

Ш-Ш
М1:10 повернуто лист2

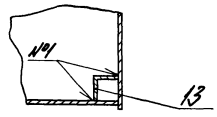

II
М1:5 лист1

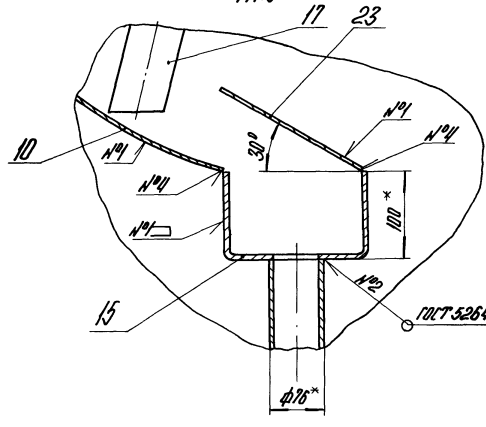

Г-Г
М1:5 лист2

Д
лист2

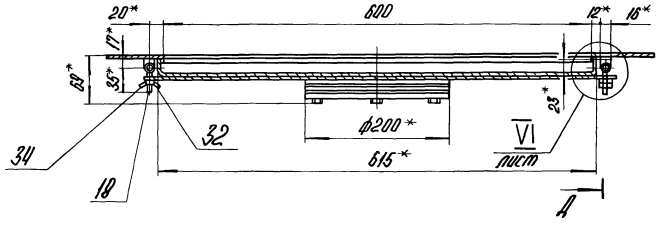

Изм.	Лист	№ докум.	Подпись	Дата	42.68.01.100 СБ	Лист 2
Копировал					22999-10 20	Формат А2

Выпуск 9
Серия 5.903-9

Инв. № подл. | Подпись и дата | Взам. инв. № | Инв. № дубл. | Подпись и дата

42.68.01.104

Выпуск 9

Серия 5.903-9

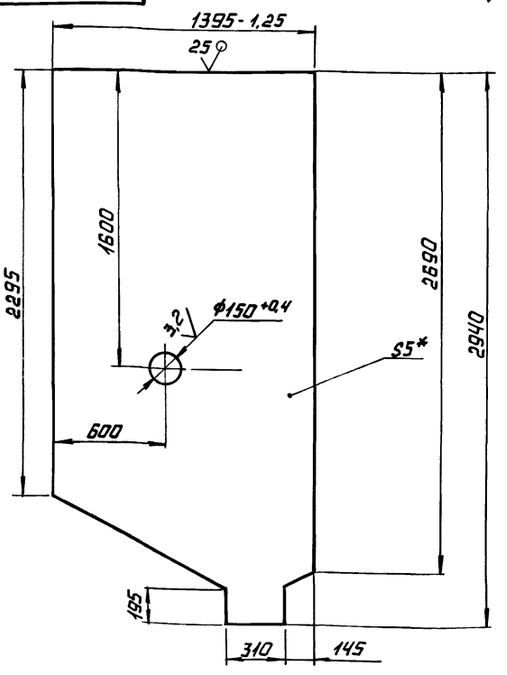

1.* РАЗМЕР ДЛЯ СПРАВОК.

2. ± IT14/2.

				42.68.01.102		
Изм.	Лист	№ докум.	Подп.	Дата		
Разраб.		Кузьмин			Стенка	Лит. / Масса / Масштаб: 143,3 / 1:20
Пров.		Колмец				Лист / Листов 1
Т.контр.						
Н.контр.		Колмец			Лист 5 ГОСТ 19903-74 / Вст3кп2 ГОСТ 14637-79	ЛАТГИПРОПРОМ
Утв.						

Копировал — Формат А4

42.68.01.102

Выпуск 9

Серия 5.903-9

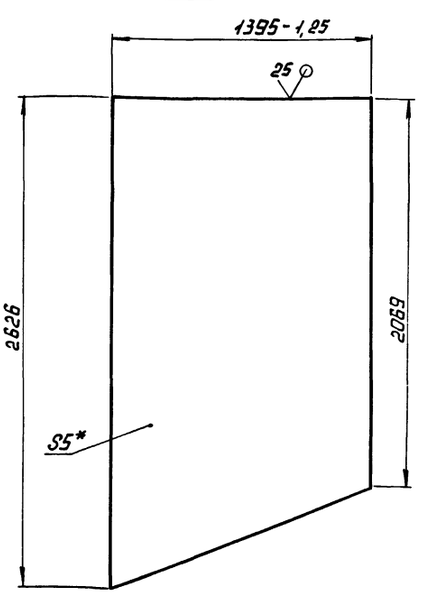

1.* РАЗМЕР ДЛЯ СПРАВОК.

2. ± IT14/2.

				42.68.01.102		
Изм.	Лист	№ докум.	Подп.	Дата		
Разраб.		Кузьмин			Стенка	Лит. / Масса / Масштаб: 128,6 / 1:20
Пров.		Колмец				Лист / Листов 1
Т.контр.						
Н.контр.		Колмец			Лист 5 ГОСТ 19903-74 / Вст3кп2 ГОСТ 14637-79	ЛАТГИПРОПРОМ
Утв.						

Копировал — Формат А4

Выпуск 9

Серия 5.903-9

Формат	Зона	Поз.	Обозначение	Наименование	Кол.	Примечание
Б4		29	42.68.01.124	Труба		
				Труба 76×3 ГОСТ 10704-76 / В-Вст3сп ГОСТ 10705-80		
				L = 900 ± 1,15 мм	2	4,9 кг
Б4		30	42.68.01.125	Труба		
				Труба 76×3 ГОСТ 10704-76 / В-Вст3сп ГОСТ 10705-80		
				L = 1760 ± 1,85 мм	2	9,5 кг
Б4		31	42.68.01.126	Патрубок		
				Труба 159×3,5 ГОСТ 10704-76 / В-Вст3сп ГОСТ 10705-80		
				L = 100 ± 0,433 мм	1	1,34 кг
				Стандартные изделия		
		32		Гайка М8.35		
				ГОСТ 3032-76	4	
		33		Гайка М 8.5		
				ГОСТ 5915-70	8	
		34		Шайба 10		
				ГОСТ 11371-78	2	
		35		Шплинт 2×16-001		
				ГОСТ 397-79	8	

			42.68.01.100		Лист 3
Изм.	Лист	№ докум.	Подп.	Дата	

Копировал — Формат А4

42.68.01.103

Выпуск 9

Серия 5.903-9

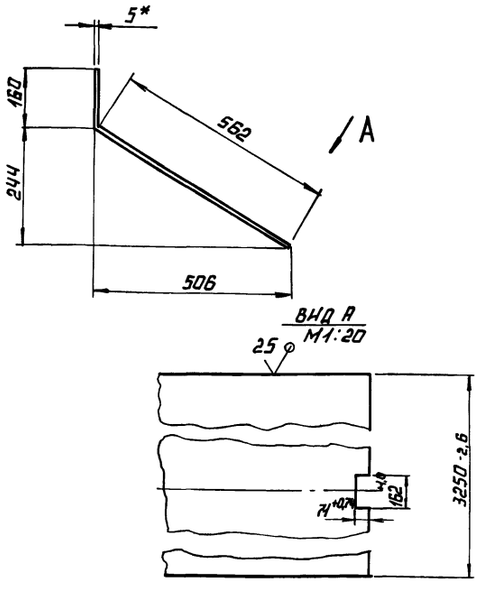

1.* РАЗМЕР ДЛЯ СПРАВОК.

2. ± IT14/2.

				42.68.01.103		
Изм.	Лист	№ докум.	Подп.	Дата		
Разраб.		Кузьмин			Днище	Лит. / Масса / Масштаб: 91,64 / 1:10
Пров.		Колмец				Лист / Листов 1
Т.контр.						
Н.контр.		Колмец			Лист 5 ГОСТ 19903-74 / Вст3кп2 ГОСТ 14637-79	ЛАТГИПРОПРОМ
Утв.						

 Копировал — Формат А4

42.68.01.104

Выпуск 9

Серия 5.903-9

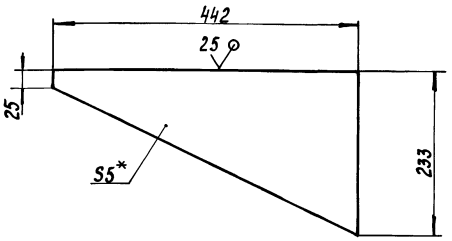

*
1. Размер для справок.

2. $\pm\frac{IT14}{2}$.

Изм.	Лист	№ докум.	Подпись	Дата	42.68.01.104			
Разраб.		Кузьмин			Стенка	Лит.	Масса	Масштаб
Пров.		Колмец					2,24	1:5
Т.контр.						Лист	Листов 1	
Н.контр.		Колмец			Лист 5 ГОСТ 19903-74 ВСт3кп2 ГОСТ 14637-79	ЛАТГИПРОПРОМ		
Утв.								

Инв.№ подл. | Подпись и дата | Взам.инв.№ | Инв.№ дубл. | Подпись и дата

Формат А4

42.68.01.105

Выпуск 9

Серия 5.903-9

Вид А

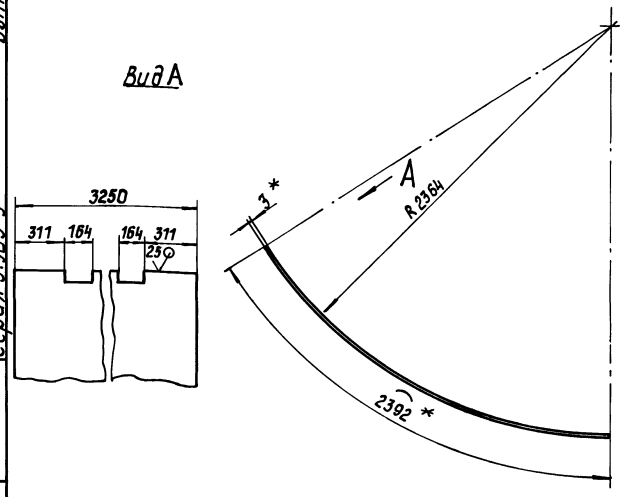

*
1. Размеры для справок.

2. $\pm\frac{IT14}{2}$.

Изм.	Лист	№ докум.	Подпись	Дата	42.68.01.105			
Разраб.		Кузьмин			Направляющая	Лит.	Масса	Масштаб
Пров.		Колмец					182,6	1:20
Т.контр.						Лист	Листов 1	
Н.контр.		Колмец			Лист 3 ГОСТ 19903-74 ВСт3кп4 ГОСТ 16523-70	ЛАТГИПРОПРОМ		
Утв.								

Инв.№ подл. | Подпись и дата | Взам.инв.№ | Инв.№ дубл. | Подпись и дата

Копировал

Формат А4

42.68.01.107

Выпуск 9

Серия 5.903-9

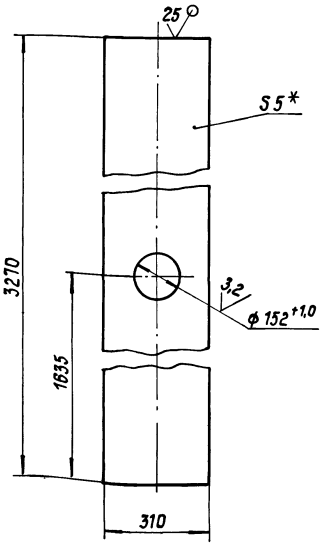

*
1. Размер для справок.

2. $\pm\frac{IT14}{2}$.

Изм.	Лист	№ докум.	Подпись	Дата	42.68.01.107			
Разраб.		Кузьмин			Днище	Лит.	Масса	Масштаб
Пров.		Колмец					39,1	1:10
Т.контр.						Лист	Листов 1	
Н.контр.		Колмец			Лист 5 ГОСТ 19903-74 ВСт3кп2 ГОСТ 14637-79	ЛАТГИПРОПРОМ		
Утв.								

Инв.№ подл. | Подпись и дата | Взам.инв.№ | Инв.№ дубл. | Подпись и дата

Копировал

Формат А4

42.68.01.106

Выпуск 9

Серия 5.903-9

Вид А

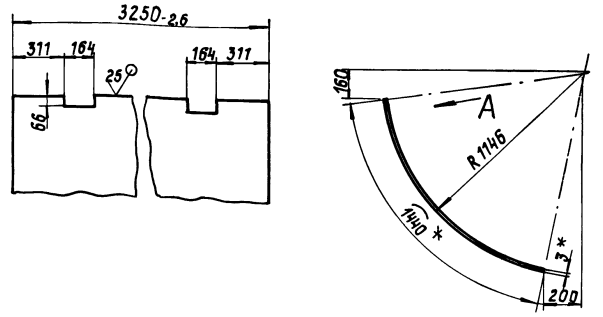

*
1. Размеры для справок.

2. $\pm\frac{IT14}{2}$.

Изм.	Лист	№ докум.	Подпись	Дата	42.68.01.106			
Разраб.		Кузьмин			Направляющая	Лит.	Масса	Масштаб
Пров.		Колмец					109,7	1:20
Т.контр.						Лист	Листов 1	
Н.контр.		Колмец			Лист 3 ГОСТ 19903-74 ВСт3кп4 ГОСТ 16523-70	ЛАТГИПРОПРОМ		
Утв.								

Инв.№ подл. | Подпись и дата | Взам.инв.№ | Инв.№ дубл. | Подпись и дата

Копировал

22998-10 22

Формат А4

42.68.01.108

Выпуск 9

Серия 5.903-9

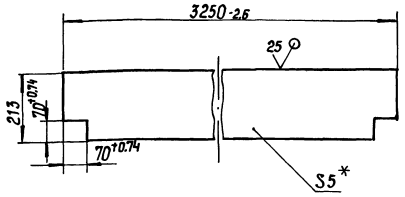

1. * Размер для справок.

2. $\pm \frac{IT14}{2}$.

Изм. Лист	№ докум.	Подпись	Дата	42.68.01.108			
Разраб.	Кузьмин			Перегородка	Лит.	Масса	Масштаб
Пров.	Колмец					26,79	1:10
Т.контр.					Лист	Листов 1	
Н.контр.	Колмец			Лист 5ГОСТ 19903-74 ВСт3кп2ГОСТ14637-79	ЛАТГИПРОПРОМ		
Утв.							

Копировал Формат А4

42.68.01.109

Выпуск 9

Серия 5.903-9

42.68.03.109

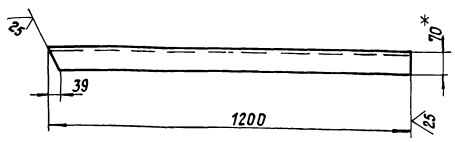

42.68.01.109-01- зеркальное отражение

Остальное см. 42.68.01.109.

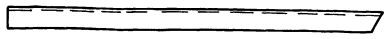

1. * Размер для справок.

2. $\pm \frac{IT14}{2}$.

Изм. Лист	№ докум.	Подпись	Дата	42.68.01.109			
Разраб.	Кузьмин			Уголок	Лит.	Масса	Масштаб
Пров.	Колмец					6.4	1:10
Т.контр.					Лист	Листов 1	
Н.контр.	Колмец			Уголок 70×70×5-Б ГОСТ 8509-72 / ВСт3сп3-1-ГОСТ 535-79	ЛАТГИПРОПРОМ		
Утв.							

Копировал Формат А4

42.68.01.111

Выпуск 9

Серия 5.903-9

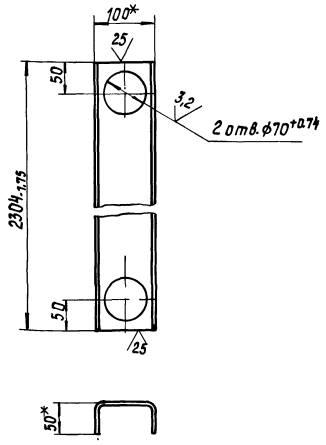

1. * Размеры для справок.

2. $\pm \frac{IT14}{2}$.

Изм. Лист	№ докум.	Подпись	Дата	42.68.01.111			
Разраб.	Кузьмин			Желоб	Лит.	Масса	Масштаб
Пров.	Колмец					10,2	1:5
Т.контр.					Лист	Листов 1	
Н.контр.	Колмец			Швеллер 100×50×3 ГОСТ 8278-75 / Ст3кп ГОСТ 11474-78	ЛАТГИПРОПРОМ		
Утв.							

Копировал Формат А4

42.68.01.110

Выпуск 9

Серия 5.903-9

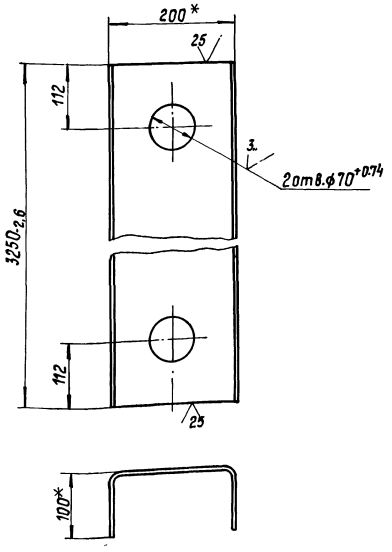

1. * Размеры для справок.

2. $\pm \frac{IT14}{2}$.

Изм. Лист	№ докум.	Подпись	Дата	42.68.01.110			
Разраб.	Кузьмин			Желоб	Лит	Масса	Масштаб
Пров.	Колмец					48.5	1:5
Т.контр.					Лист	Листов 1	
Н.контр.	Колмец			Швеллер 200×100×5 ГОСТ 8278-75 / Ст3кп ГОСТ 11474-78	ЛАТГИПРОПРОМ		
Утв.							

Копировал Формат А4

42.68.01.113

125 (√)

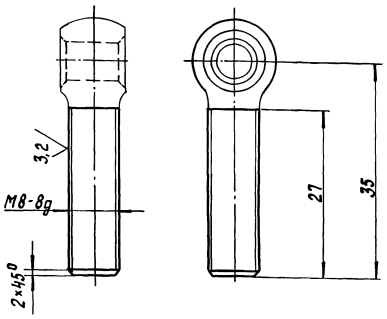

Неуказанные предельные отклонения размеров $\pm\frac{IT14}{2}$.

Изм.	Лист	№ докум.	Подпись	Дата	42.68.01.113		
Разраб.		Кузьмин			Болт откидной	Лит.	Масса 0,018	Масштаб
Пров.		Колмец				Лист	Листов 1
Т.контр.					Заготовка Болт 7002-05629 ГОСТ 14724-69	ЛАТГИПРОПРОМ	
Н.контр.		Колмец					
Утв.							

Копировал — Формат А4

Выпуск 9 — Серия 5.903-9 — Инв. № подл. | Подпись и дата | Взам. инв. № | Инв. № дубл. | Подпись и дата

42.68.01.114

63 (√)

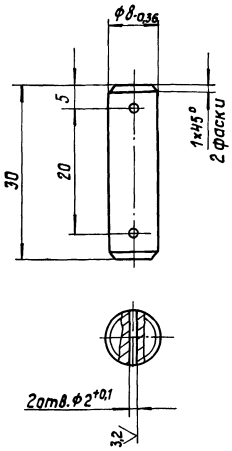

Неуказанные предельные отклонения размеров $\pm\frac{IT14}{2}$.

Изм.	Лист	№ докум.	Подпись	Дата	42.68.01.114		
Разраб.		Кузьмин			Ось	Лит.	Масса 0,012	Масштаб 2:1
Пров.		Колмец				Лист	Листов 1
Т.контр.					Круг 10-В-ГОСТ 2590-71 / 20-Б-ГОСТ 1050-74	ЛАТГИПРОПРОМ	
Н.контр.		Колмец					
Утв.							

Копировал — Формат А4

Выпуск 9 — Серия 5.903-9 — Инв. № подл. | Подпись и дата | Взам. инв. № | Инв. № дубл. | Подпись и дата

42.68.01.112

(√)

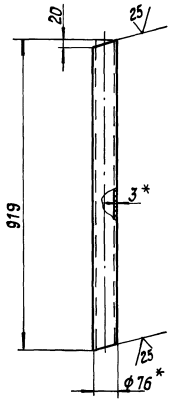

1.* Размеры для справок.

2. $\pm\frac{IT14}{2}$.

Изм.	Лист	№ докум.	Подпись	Дата	42.68.01.112		
Разраб.		Кузьмин			Труба	Лит.	Масса 4,9	Масштаб 1:10
Пров.		Колмец				Лист	Листов 1
Т.контр.					Труба 76×3 ГОСТ 10704-76 / В-ВСт3сп ГОСТ 10705-80	ЛАТГИПРОПРОМ	
Н.контр.		Колмец					
Утв.							

Копировал — Формат А4

Выпуск 9 — Серия 5.903-9 — Инв. № подл. | Подпись и дата | Взам. инв. № | Инв. № дубл. | Подпись и дата

42.68.01.115

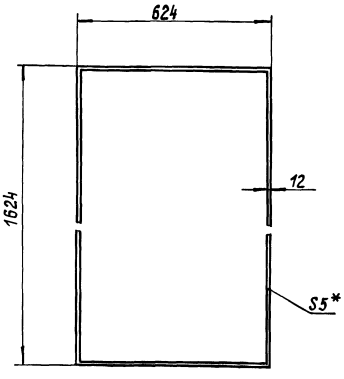

1.* Размер для справок.

2. $\pm\frac{IT14}{2}$.

Изм.	Лист	№ докум.	Подпись	Дата	42.68.01.115		
Разраб.		Кузьмин			Прокладка	Лит.	Масса 0,27	Масштаб 1:10
Пров.		Колмец				Лист	Листов 1
Т.контр.					Пластина губчатая-толщ. 5мм ТУ-38.105.867-75	ЛАТГИПРОПРОМ	
Н.контр.		Колмец					
Утв.							

Копировал — 22999-10 24 — Формат А4

Формат	Зона	Поз.	Обозначение	Наименование	Кол.	Примечание
				Документация		
А1			42.68.01.130 СБ	Сборочный чертеж		
				Детали		
Б4		1	42.68.01.131	Балка		
				Швеллер 16-ГОСТ 8240-72 / Вст3сп3-1-ГОСТ 535-79	1	45,95 кг
Б4		2	42.68.01.132	Стойка		
				Швеллер 16-ГОСТ 8240-72 / Вст3сп3-1-ГОСТ 535-79		
				L = 3630 - 1,65 мм	4	51,55 кг
Б4		3	42.68.01.133	Стойка		
				Швеллер 16-ГОСТ 8240-72 / Вст3сп3-1-ГОСТ 535-79		
				L = 3470 - 1,65 мм	2	49,28 кг
Б4		4	42.68.01.134	Стойка		
				Швеллер 16-ГОСТ 8240-72 / Вст3сп3-1-ГОСТ 535-79		
				L = 1470 - 1,25 мм	2	20,88 кг
Б4		5	42.68.01.135	Балка		
				Швеллер 16-ГОСТ 8240-72 / Вст3сп3-1-ГОСТ 535-79		
				L = 2950 - 2,1 мм	4	41,89 кг
Б4		6	42.68.01.136	Балка		
				Швеллер 16-ГОСТ 8240-72 / Вст3сп3-1-ГОСТ 535-79		
				L = 3250 - 1,65 мм	2	46,15 кг

Выпуск 9. Серия 5.903-9

Изм. Лист. № докум. Подп. Дата

Разраб. Кузьмин

Пров. Колмец

Н.контр. Колмец

Утв.

42.68.01.130

Каркас

Лит. | Лист 1 | Листов 2

ЛАТГИПРОПРОМ

Копировал: Ф А5 Формат А4

Инв.№ подл. | Подп. и дата | Взам.инв.№ | Инв.№ дубл. | Подп. и дата

Формат	Зона	Поз.	Обозначение	Наименование	Кол.	Примечание
Б4		7	42.68.01.137	Балка		
				Швеллер 16-ГОСТ 8240-72 / Вст3сп3-1-ГОСТ 535-79		
				L = 3378 ± 1,3 мм	1	47,97 кг
Б4		8	42.68.01.138	Балка		
				Швеллер 16-ГОСТ 8240-72 / Вст3сп3-1-ГОСТ 535-79		
				L = 3617 ± 1,3 мм	2	51,36 кг
Б4		9	42.68.01.139	Балка		
				Швеллер 16-ГОСТ 8240-72 / Вст3сп3-1-ГОСТ 535-79		
				L = 2304 - 1,75	1	32,85 кг
Б4		10	42.68.01.140	Полка		
				Швеллер 16-ГОСТ 8240-72 / Вст3сп3-1-ГОСТ 535-79		
				L = 2432 ± 2,2 мм	2	34,66 кг
Б4		11	42.68.01.141	Полка		
				Швеллер 16-ГОСТ 8240-72 / Вст3сп3-1-ГОСТ 535-79		
				L = 2270 - 1,75 мм	2	32,8 кг
Б4		12	42.68.01.142	Полка		
				Уголок 63×63×5-Б-ГОСТ 8509-72 / Вст3сп3-1-ГОСТ 535-79		
				L = 3376 ± 1,3 мм	1	16,24 кг
Б4		13	42.68.01.143	Полка		
				Уголок 63×63×5-Б-ГОСТ 8509-72 / Вст3сп3-1-ГОСТ 535-79		
				L = 442 ± 0,775 мм	2	2,18 кг
Б4		14	42.68.01.144	Подставка		
				Лист 10 ГОСТ 19903-74 / Вст3кп2 ГОСТ 14637-79		
				260 ± 0,65 × 164 ± 0,5 мм	8	3,35 кг

Выпуск 9. Серия 5.903-9

Изм. Лист. № докум. Подп. Дата

42.68.01.130

Лист 2

Копировал: Ф А5 Формат А4

Инв.№ подл. | Подп. и дата | Взам.инв.№ | Инв.№ дубл. | Подп. и дата

42.68.01.116

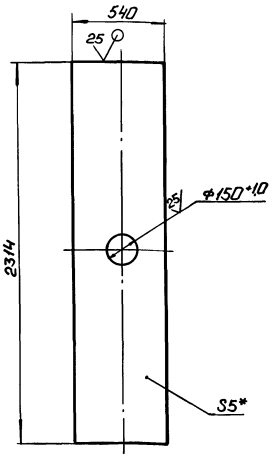

1.* Размер для справок.

2. ± IT14/2.

Выпуск 9. Серия 5.903-9

Изм. Лист. № докум. Подп. Дата

Разраб. Кузьмин

Пров. Колмец

Т.контр.

Н.контр. Колмец

Утв.

42.68.01.116

Стенка

Лит. | Масса 48,35 | Масштаб 1:20

Лист | Листов 1

Лист 5 ГОСТ 19903-74 / Вст3кп2 ГОСТ 14637-79

ЛАТГИПРОПРОМ

Копировал: Ф А5 Формат А4

Инв.№ подл. | Подп. и дата | Взам.инв.№ | Инв.№ дубл. | Подп. и дата

Формат	Зона	Поз.	Обозначение	Наименование	Кол.	Примечание
				Документация		
А4			42.08.02.200 СБ	Сборочный чертеж		
				Детали		
А4		1	42.08.02.201	Фланец	1	
А4		2	42.08.02.202	Фланец	1	
А4		3	42.08.02.203	Прокладка	2	
А4		4	42.08.02.204	Стекло	1	
				Стандартные изделия		
		5		Болт М8×30.46 ГОСТ 7798-70*	4	

Выпуск 9. Серия 5.903-9

Изм. Лист. № докум. Подп. Дата

Разраб. Кузьмин

Пров. Колмец

Н.контр. Колмец

Утв.

42.08.02.200

Иллюминатор

Лит. | Лист | Листов 1

ЛАТГИПРОПРОМ

22999-10 25 Копировал: Ф А4 Формат А4

Инв.№ подл. | Подп. и дата | Взам.инв.№ | Инв.№ дубл. | Подп. и дата

42.68.01.130 СБ

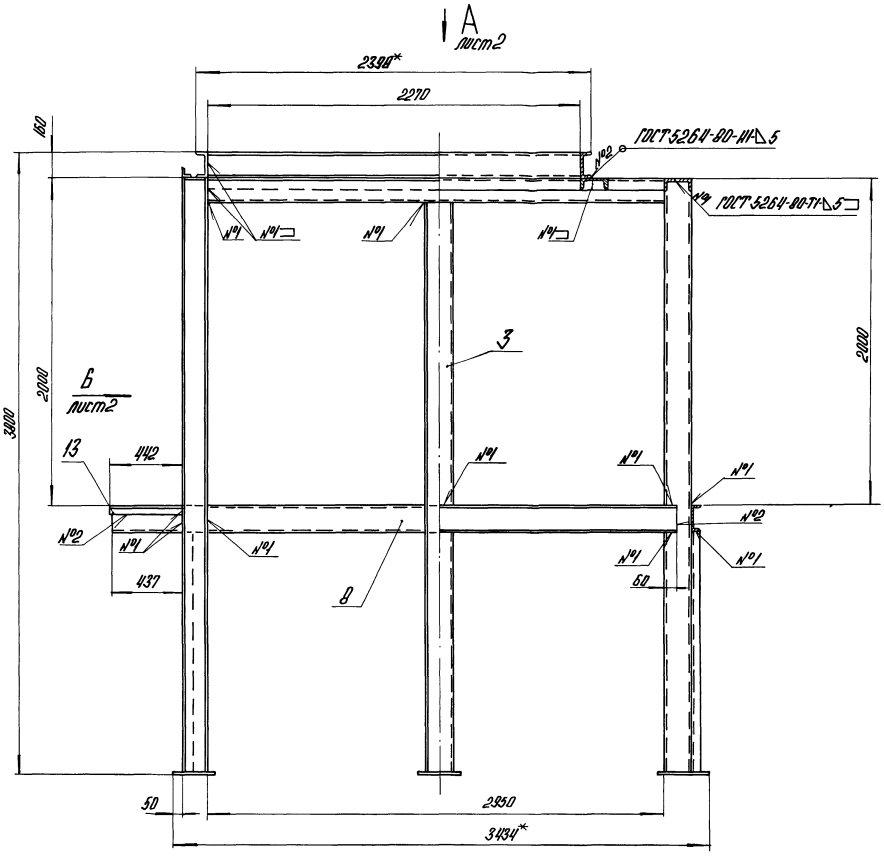

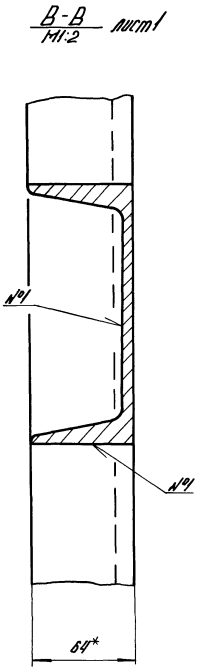

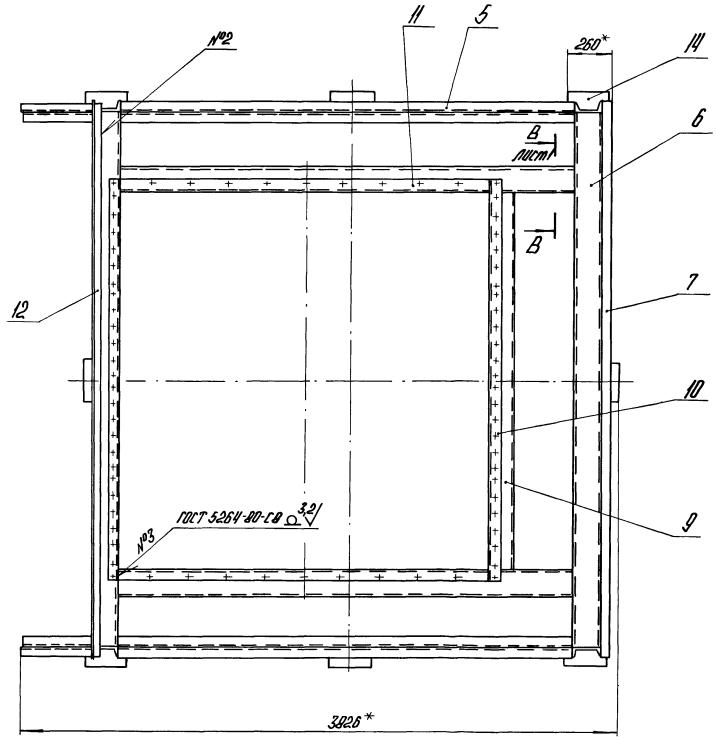

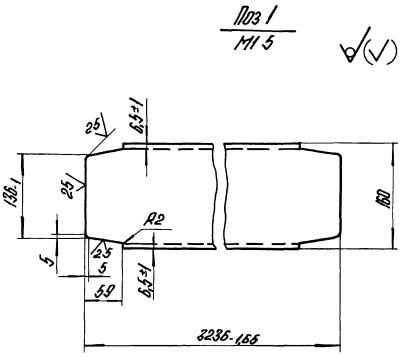

1.* Размеры для справок.
2. $\pm \frac{IT\,14}{2}$.
3. Обработка поверхностей реза деталей Б4 ^{25}√.

Выпуск 9

Серия 5.903-9

Изм.	Лист	№ докум.	Подпись	Дата	42.68.01.130 СБ			
Разраб.		Кузьмин			Каркас	Лит.	Масса	Масштаб
Пров.		Колмец					1018,2	1:20
Т.контр.						Лист 1	Листов 2	
Н.контр.		Колмец				ЛАТГИПРОПРОМ		
Утв.								

Инв. № подл. | Подпись и дата | Взам. инв. № | Инв. № дубл. | Подпись и дата

Копировал | 22999-10 | 26 | формат А2

42.68.01.130 СБ

Вид Б лист 1

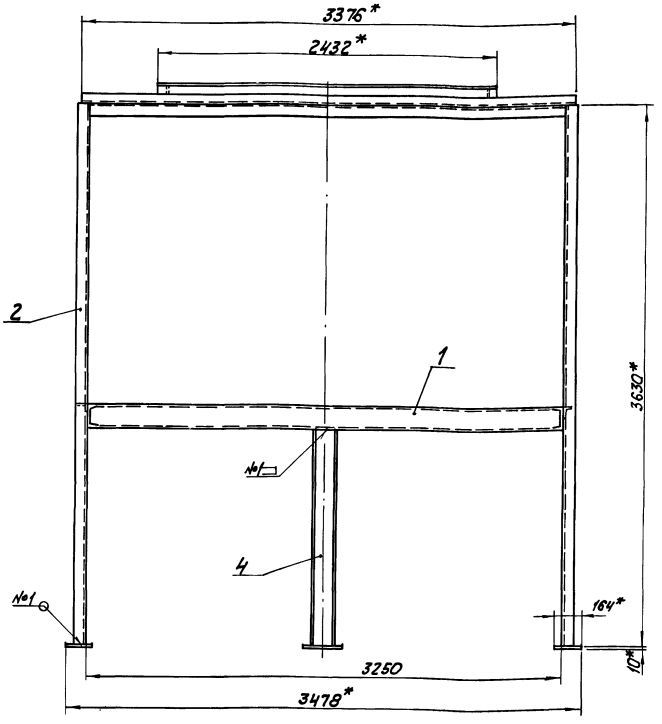

Вид А лист 1

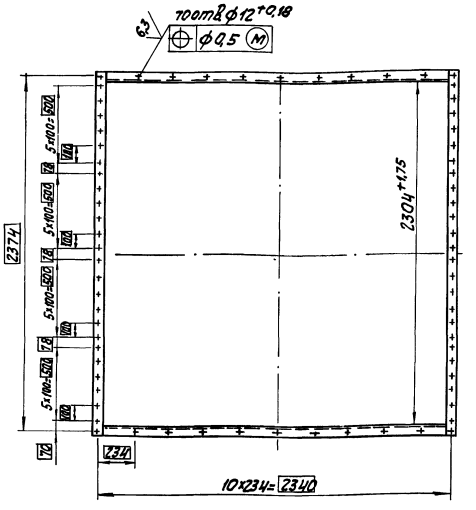

Выпуск 9 Серия 5.903-9

Инв.№ подл.	Подпись и дата	Взам.инв.№	Инв.№ дубл.	Подпись и дата

42.68.01.130 СБ Лист 2

Копировал Формат А3

42.08.02.200 СБ

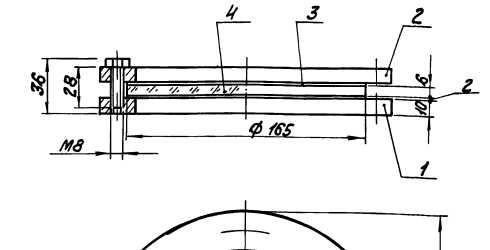

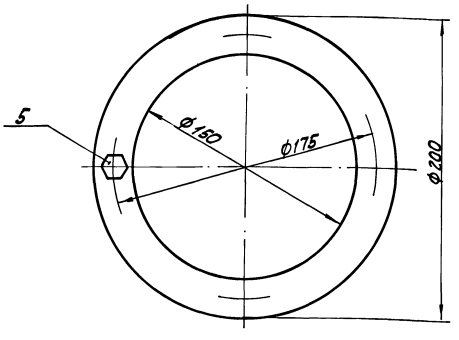

Размеры для справок.

Изм.	Лист	№ докум.	Подпись	Дата
Разраб.	Кузьмин			
Пров.	Колпец			
Н.контр.	Колпец			
Утв.				

Иллюминатор сборочный чертеж

Лит.	Масса	Масштаб
	2,62	1:2
Лист	Листов 1	

ЛАТГИПРОПРОМ

Копировал Формат А4

42.08.02.201

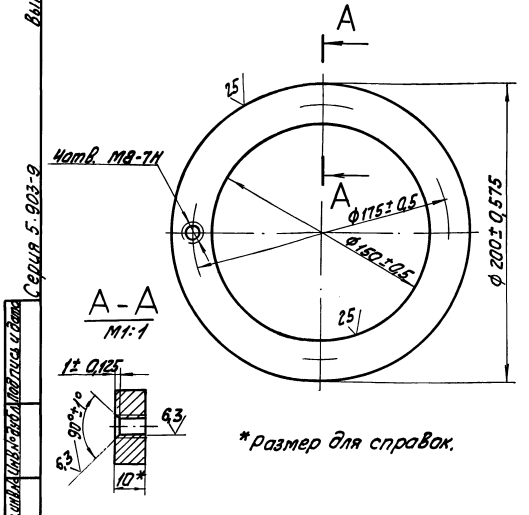

*размер для справок.

Изм.	Лист	№ докум.	Подпись	Дата
Разраб.	Кузьмин			
Пров.	Колпец			
Н.контр.	Колпец			
Утв.				

Фланец

Лит.	Масса	Масштаб
	1,08	1:2
Лист	Листов 1	

Лист 10 ГОСТ 12903-74 / Ст3кп2 ГОСТ 14637-79

ЛАТГИПРОПРОМ

Копировал Формат А4

42.08.02.203

Выпуск 9

Серия 5.903-9

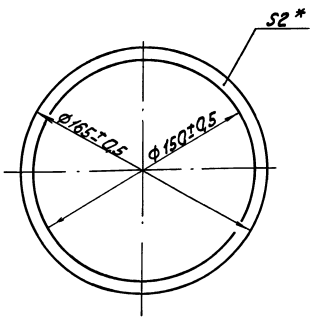

* Размер для справок.

Изм.	Лист	№ докум.	Подпись	Дата
Разраб.		Кузьмин		
Пров.		Колмец		
Н.контр.		Колмец		
Утв.				

42.08.02.203

Прокладка

Лит.	Масса	Масштаб
	0,02	1:2
Лист	Листов 1	

Паронит ПОН-2 190х190 ГОСТ 481-80

ЛАТГИПРОПРОМ

Копировал

Формат А4

42.08.02.204

Выпуск 9

Серия 5.903-9

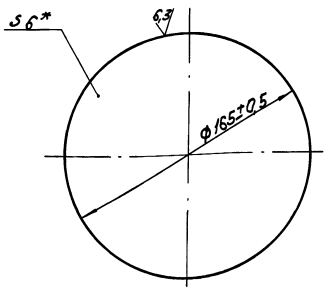

* Размер для справок.

Изм.	Лист	№ докум.	Подпись	Дата
Разраб.		Кузьмин		
Пров.		Колмец		
Н.контр.		Колмец		
Утв.				

42.08.02.204

Стекло

Лит.	Масса	Масштаб
	0,35	1:2
Лист	Листов 1	

Стекло оконное S=6 ГОСТ 111-78

ЛАТГИПРОПРОМ

Копировал

Формат А4

42.08.02.202

Выпуск 9

Серия 5.903-9

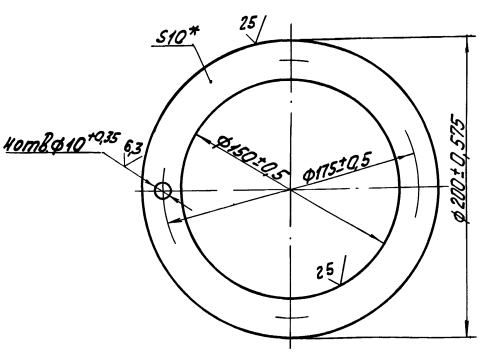

* Размер для справок.

Изм.	Лист	№ докум.	Подпись	Дата
Разраб.		Кузьмин		
Пров.		Колмец		
Н.контр.		Колмец		
Утв.				

42.08.02.202

Фланец

Лит.	Масса	Масштаб
	1,08	1:2
Лист	Листов 1	

Лист 10 ГОСТ 19903-74 ВСт3кп2 ГОСТ 14637-79

ЛАТГИПРОПРОМ

Копировал

Формат А4

Выпуск 9

Серия 5.903-9

Формат	Зона	Поз.	Обозначение	Наименование	Кол.	Примечание
				Документация		
А3			42.68.01.150 СБ	Сборочный чертеж		
				Детали		
А4		1	42.68.01.151	Стенка	1	
Б4		2	42.68.01.152	Петля		
				Лист 3 ГОСТ 19903-74 ВСт3кп4 ГОСТ 16523-70	4	0,01 кг

Изм.	Лист	№ докум.	Подпись	Дата
Разраб.		Кузьмин		
Пров.		Колмец		
Н.контр.		Колмец		
Утв.				

42.68.01.150

Стенка

Лит.	Лист	Листов
	1	

ЛАТГИПРОПРОМ

Копировал

Формат А4

Выпуск 9
Серия 5.903-9

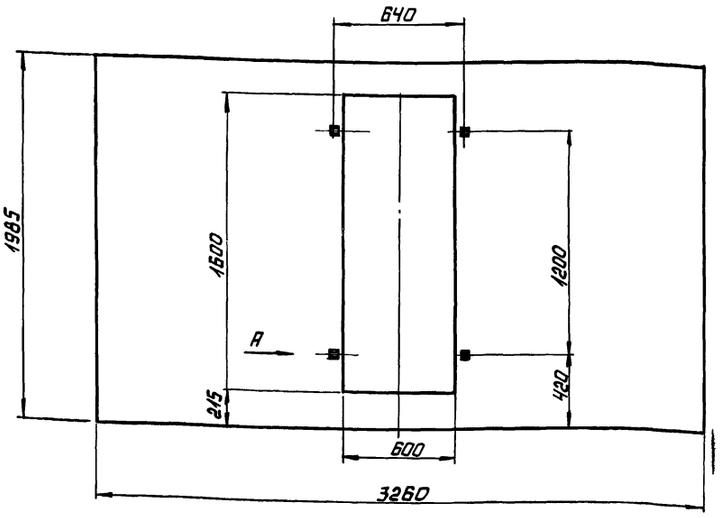

ВИД А ПОВЕРНУТО
М1:1

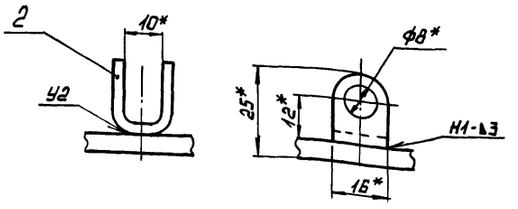

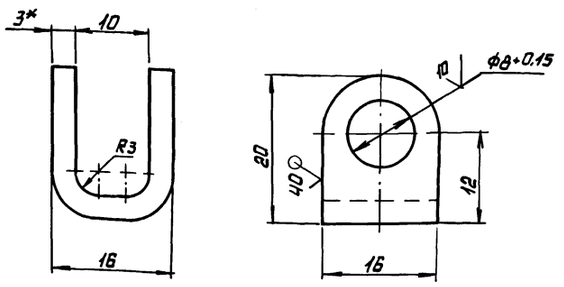

поз.2
М2:1

1* РАЗМЕРЫ ДЛЯ СПРАВОК.

2. $\pm \frac{IT14}{2}$.

3. ОБРАБОТКА ПОВЕРХНОСТЕЙ РЕЗА ДЕТАЛЕЙ БЧ 25.

4. СВАРНЫЕ ШВЫ ПО ГОСТ 5264-80.

					42.68.01.150СБ			
Изм.	Лист	N° докум.	Подп.	Дата		Лит.	Масса	Масштаб
Разраб.		Кузьмин			Стенка		216,4	1:20
Пров.		Колмец				Лист	Листов 1	
Т.контр.						ЛАТГИПРОПРОМ		
Н.контр.		Колмец						
ГИП								

Копировал Формат А3

Выпуск 9
Серия 5.903-9

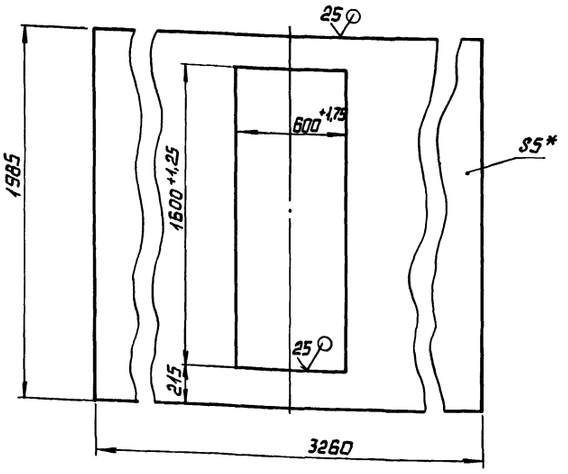

1* РАЗМЕР ДЛЯ СПРАВОК.

2. $\pm \frac{IT14}{2}$.

					42.68.01.151			
Изм.	Лист	N° докум.	Подп.	Дата		Лит.	Масса	Масштаб
Разраб.		Кузьмин			Стенка		216,3	1:20
Пров.		Колмец				Лист	Листов	
Т.контр.						ЛАТГИПРОПРОМ		
Н.контр.		Колмец			Лист 5 ГОСТ 19903-74 ВСТ3КП2 ГОСТ 14637-74			
ГИП								

Копировал Формат А4

Выпуск 9
Серия 5.903-9

Формат	Зона	Поз.	Обозначение	Наименование	Кол.	Примечание
				Документация		
А4			42.68.01.160СБ	Сборочный чертеж		
				Сборочные единицы		
А4		1	42.08.02.200	Иллюминатор	1	
				Детали		
А4		2	42.68.01.161	Щит	1	
А4		3	42.68.01.162	Навес	2	

Инв.№ подл. | Подпись и дата | Взам. инв.№ | Инв.№ дубл. | Подпись и дата

					42.68.01.160			
Изм.	Лист	N° докум.	Подп.	Дата		Лит.	Лист	Листов
Разраб.		Кузьмин			Дверка			1
Пров.		Колмец				ЛАТГИПРОПРОМ		
Н.контр.		Колмец						
ГИП								

Копировал Формат А4

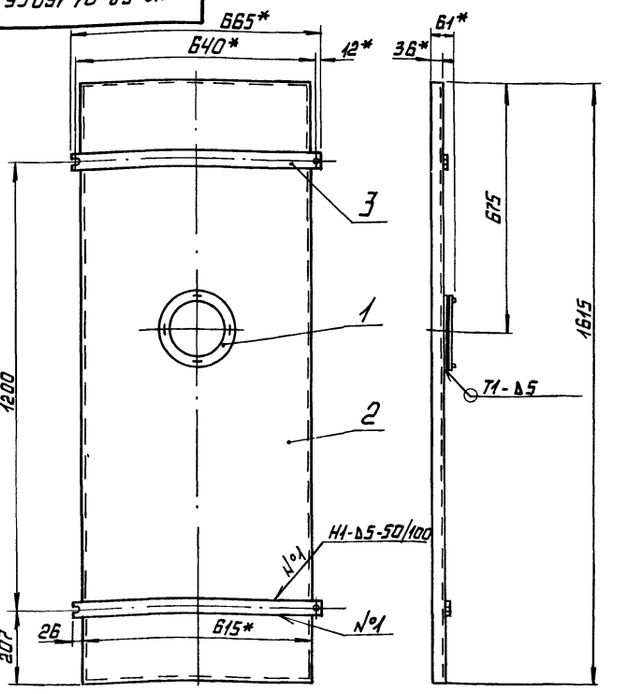

1.* РАЗМЕРЫ ДЛЯ СПРАВОК.

2. ± IT14/2

3. СВАРНЫЕ ШВЫ ПО ГОСТ 5264-80.

				42.68.01.160 СБ	
Изм. Лист	N° докум.	Подп.	Дата		
Разраб.	Кузьмин			Дверка	Лит. / Масса 31 / Масштаб 1:10
Пров.	Колмец				Лист / Листов 1
Т.контр.					ЛАТГИПРОПРОМ
Н.контр.	Колмец				
Утв.					

Копировал А4 Формат А4

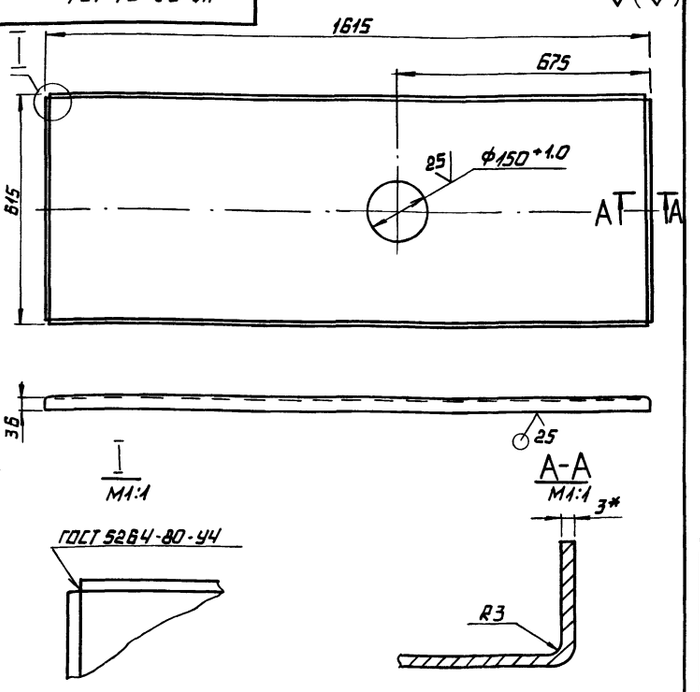

1.* РАЗМЕР ДЛЯ СПРАВОК.

2. ± IT14/2.

				42.68.01.161	
Изм. Лист	N° докум.	Подп.	Дата		
Разраб.	Кузьмин			Щит	Лит. / Масса 26,13 / Масштаб 1:10
Пров.	Колмец				Лист / Листов 1
Т.контр.					ЛАТГИПРОПРОМ
Н.контр.	Колмец			Лист 3 ГОСТ 19903-74 Вст3кп4 ГОСТ 16523-70	
Утв.					

Копировал А4 Формат А4

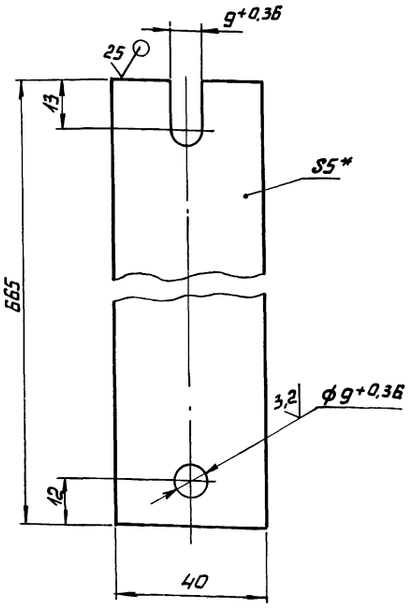

1.* РАЗМЕР ДЛЯ СПРАВОК.

2. ± IT14/2.

				42.68.01.162	
Изм. Лист	N° докум.	Подп.	Дата		
Разраб.	Кузьмин			Навес	Лит. И / Масса 1,05 / Масштаб 1:1
Пров.	Колмец				Лист / Листов 1
Т.контр.					ЛАТГИПРОПРОМ
Н.контр.	Колмец			Лист 5 ГОСТ 19903-74 Вст3кп2 ГОСТ 14637-79	
Утв.					

Копировал А4 Формат А4

Формат	Зона	Поз.	Обозначение	Наименование	Кол.	Примечание
				Документация		
А1			42.68.01.200 СБ	Сборочный чертеж		
				Сборочные единицы		
А4		1	42.67.01.210	Пластина	45	
А4		2	42.68.01.210	Гребенка	4	
А4		3	42.68.01.220	Балка	1	
		4	01	Балка	1	
А4		5	42.67.01.240	Стенка	1	
				Детали		
А3		6	42.67.01.201	Стенка	1	
А4		7	42.66.03.202	Прокладка	24	
				Стандартные изделия		
		8		Болт М10×2,5 46 ГОСТ 7798-70	24	
		9		Гайка М10,5 ГОСТ 5915-70	24	
		10		Шайба 10 ГОСТ 11371-78	24	

				42.68.01.200	
Изм. Лист	N° докум.	Подп.	Дата		
Разраб.	Кузьмин			Сепаратор	Лит. / Лист / Листов 1
Пров.	Колмец				
Т.контр.					ЛАТГИПРОПРОМ
Н.контр.	Колмец				
Утв.					

Копировал А4 Формат А4

Серия 5.903-9 Выпуск 9

Инв.№ подл. | Подпись и дата | Взам. инв.№ | Инв.№ дубл. | Подпись и дата

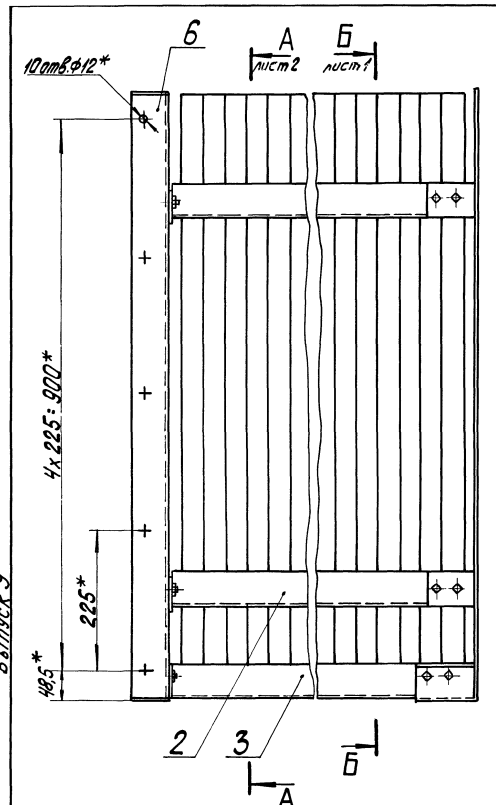

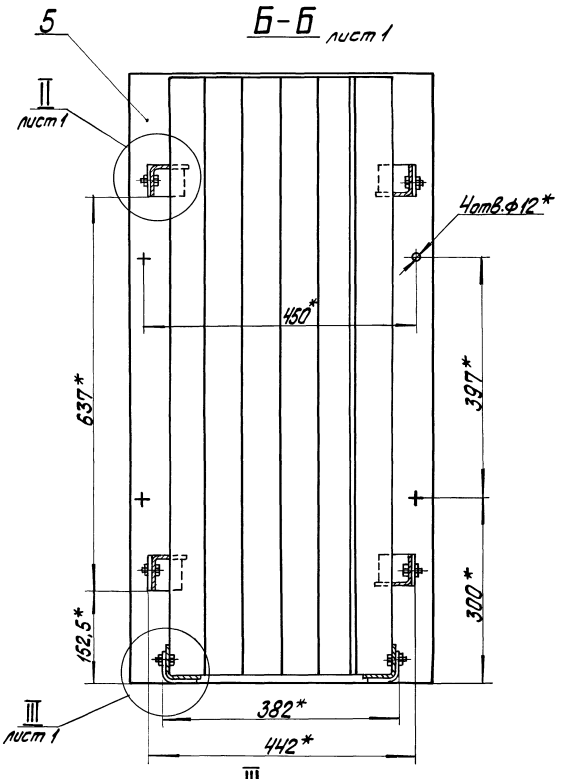

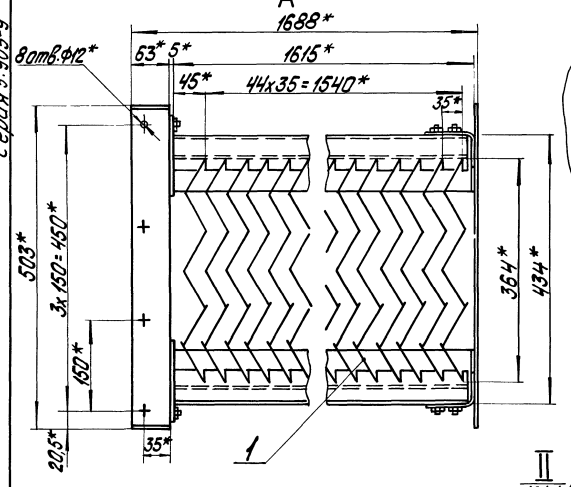

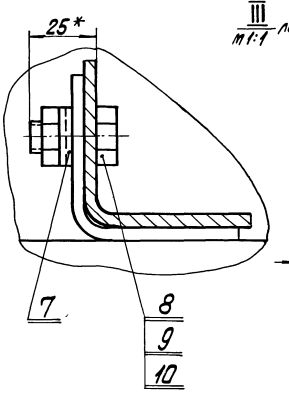

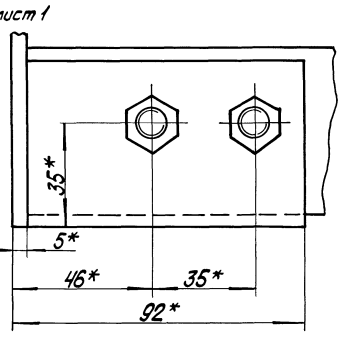

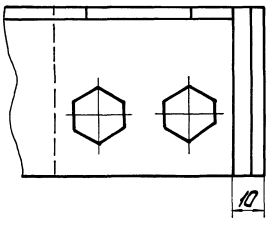

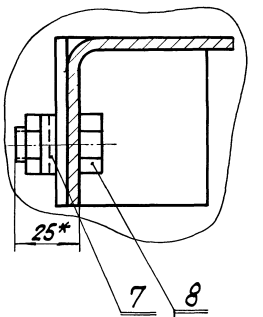

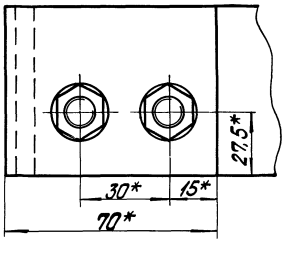

* Размеры для справок.

				42.68.01.200 СБ			
Изм.	Лист	№ докум.	Подпись	Дата			
Разраб.		Кузьмин			Сепаратор	Лит.	Масса	Масштаб
Пров.		Коптец					230	1:5
Т.контр.						Лист 1	Листов 2	
Н.контр.		Коптец				ЛАТГИПРОПРОМ		
Утв.								

Копировал 22999-10 31 Формат А2

Выпуск 9

Серия 5.903-9

42.68.01.200 СБ

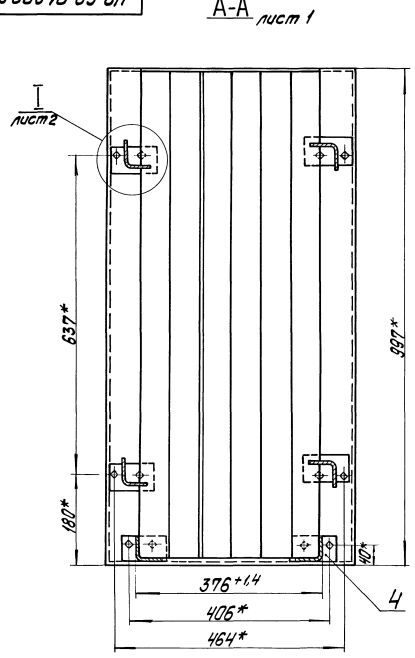

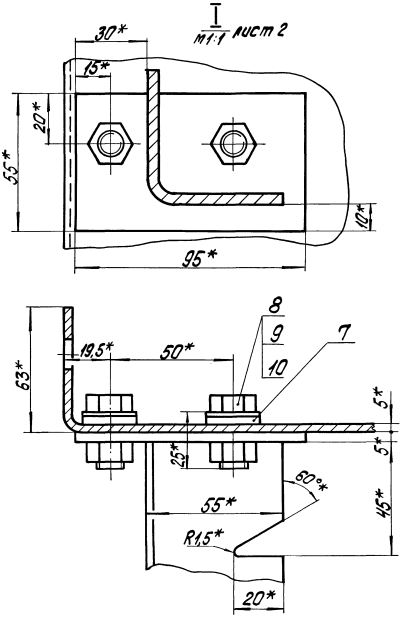

Изм.	Лист	№ докум.	Подпись	Дата

42.68.01.200 СБ

Лист 2

Копировал [signature] Формат А3

Выпуск 9 Серия 5.903-9

Инв. № подл. | Подпись и дата | Взам. инв. № | Инв. № дубл. | Подпись и дата

42.67.01.201

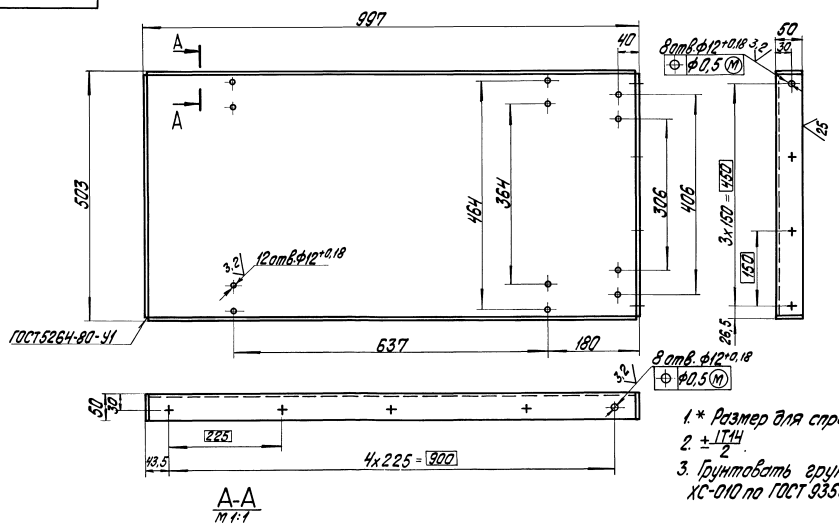

1.* Размер для справок.
2. $\pm\frac{IT14}{2}$.
3. Грунтовать грунтом ХС-010 по ГОСТ 9355-81.

А-А
м1:1

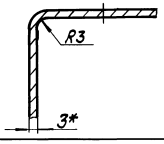

Изм.	Лист	№ докум.	Подпись	Дата
Разраб.		Кузьмин	[signature]	
Пров.		Колмец	[signature]	
Т.контр.				
Н.контр.		Колмец	[signature]	
Утв.				

42.67.01.201

Стенка

Лит.	Масса	Масштаб
	15,55	1:5

Лист | Листов 1

Лист 3 ГОСТ 19903-74 / ВСт3кп4 ГОСТ 16523-70

ЛАТГИПРОПРОМ

Копировал [signature] 22999-10 32 Формат А3

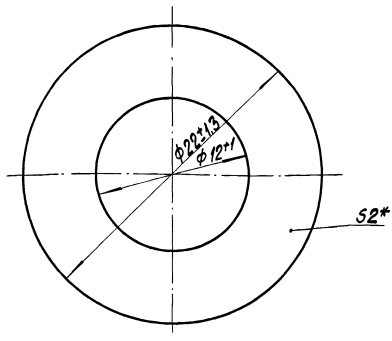

* Размер для справок.

Изм.	Лист	№ докум.	Подпись	Дата
Разраб.		Кузьмин		
Пров.		Колпец		
Т.контр.				
Н.контр.		Колпец		
Утв.				

42.66.03.202

Прокладка

Лит.	Масса	Масштаб
	0,001	5:1
Лист	Листов 1	

Пластина 1. лист ТИКЦ-М-2-2,9 ГОСТ 7338-77

ЛАТГИПРОПРОМ

Копировал

Формат А4

Позиция	Зона	Поз.	Обозначение	Наименование	Кол.	Примечание
				Документация		
А3			42.67.01.210 СБ	Сборочный чертеж		
				Детали		
А3		1	42.67.01.211	Пластина	1	
Б4		2	42.67.01.212	Отражатель		
				лист 1 ГОСТ 19903-74		
				Вст3кп4 ГОСТ 16523-70		
				990±1,55×15±0,215 мм	2	0,12 кг

Инв. № подл. | Подпись и дата | Взам. инв. № | Инв. № дубл. | Подпись и дата

Изм.	Лист	№ докум.	Подпись	Дата
Разраб.		Кузьмин		
Пров.		Колпец		
Т.контр.				
Н.контр.		Колпец		
Утв.				

42.67.01.210

Пластина

Лит.	Лист	Листов
	1	1

ЛАТГИПРОПРОМ

Копировал

Формат А4

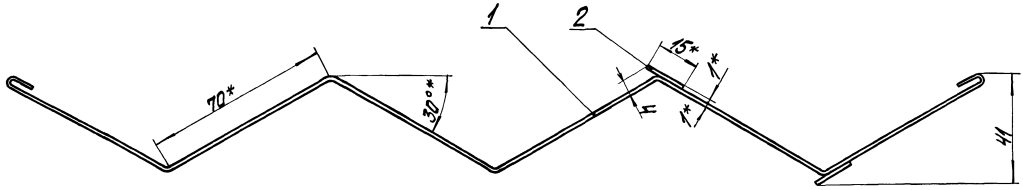

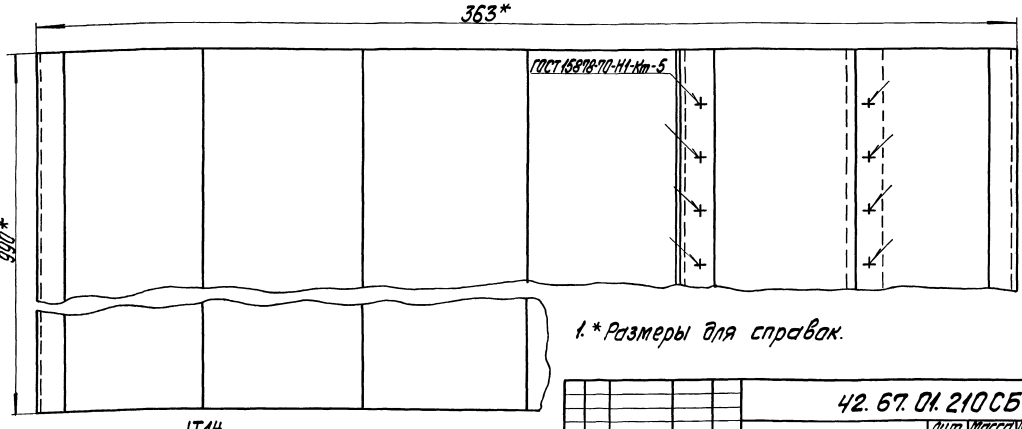

1. * Размеры для справок.

2. $\pm\frac{IT14}{2}$.

3. Обработка поверхностей реза деталей $\frac{25}{}$ V.

4. Грунтовать грунтом ХС-010 ГОСТ 9355-81.

Изм.	Лист	№ докум.	Подпись	Дата
Разраб.		Кузьмин		
Пров.		Колпец		
Т.контр.				
Н.контр.		Колпец		
Утв.				

42.67.01.210 СБ

Пластина

Лит.	Масса	Масштаб
	3,74	1:1
Лист	Листов 1	

ЛАТГИПРОПРОМ

Копировал 22999-10 33 Формат А3

42.67.01.211

Выпуск 9

Серия 5.903-9

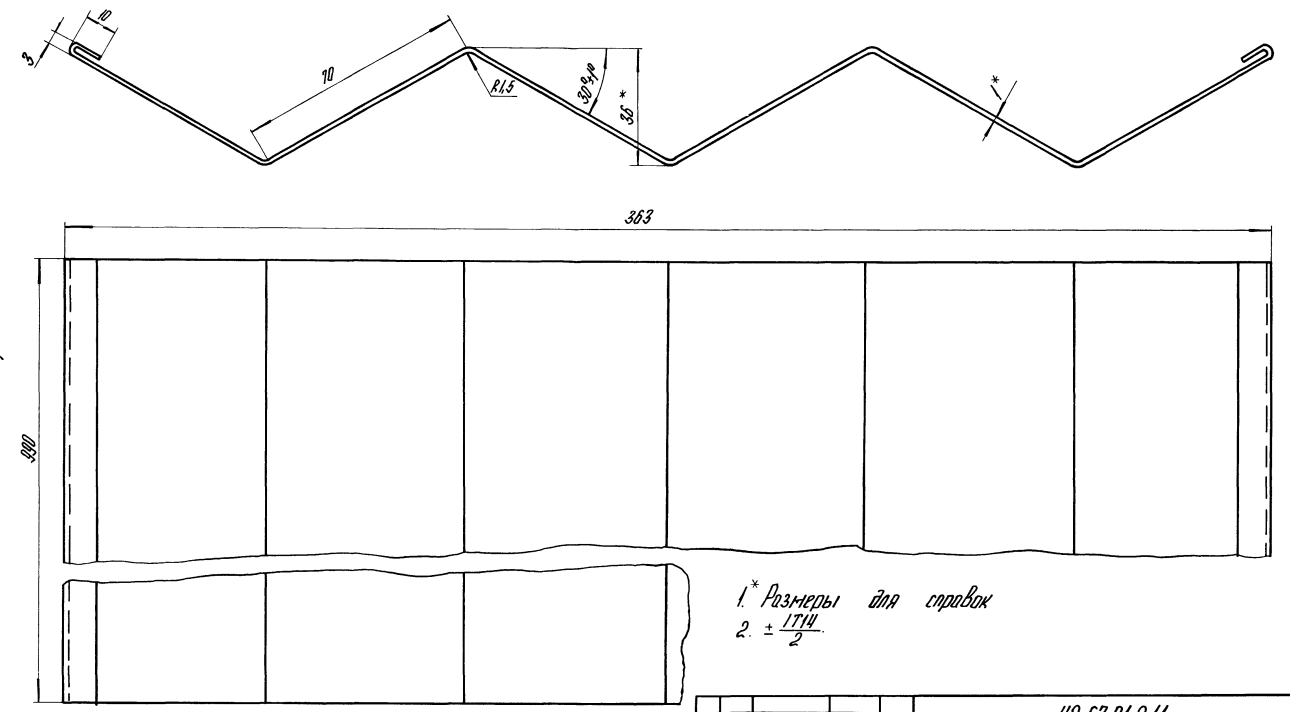

1.* Размеры для справок

2. $\pm \frac{1714}{2}$.

Изм.	Лист	№ докум.	Подпись	Дата	42.67.01.211			
Разраб.		Кузьмин			Пластина	Лит.	Масса	Масштаб
Пров.		Колмец					3,5	1:1
Т.контр.						Лист	Листов 1	
Н.контр.		Колмец			Лист 1 ГОСТ 19903-74 / Вст3кп2 ГОСТ 16523-70	ЛАТГИПРОПРОМ		
Утв.								

Копировал А4 Формат А3

Инв. № подл. | Подпись и дата | Взам. инв. № | Инв. № дубл. | Подпись и дата

Выпуск 9

Серия 5.903-9

Формат	Зона	Поз.	Обозначение	Наименование	Кол.	Примечание
				Документация		
А3			42.68.01.210 СБ	Сборочный чертеж		
				Детали		
Б4		1	42.68.01.211	Гребенка		
				Уголок 55×55×3 ГОСТ 19771-74 / Вст3кп2 ГОСТ 14474-76	1	3,9 кг
Б4		2	42.68.01.212	Пластина		
				Лист 5 ГОСТ 19903-74 / Вст3кп2 ГОСТ 14637-79	1	0,2 кг

Изм.	Лист	№ докум.	Подпись	Дата	42.68.01.210			
Разраб.		Кузьмин			Гребенка	Лит.	Лист	Листов 1
Пров.		Колмец						
Н.контр.		Колмец				ЛАТГИПРОПРОМ		
Утв.								

Копировал А4 Формат А4

Инв. № подл. | Подпись и дата | Взам. инв. № | Инв. № дубл. | Подпись и дата

Выпуск 9

Серия 5.903-9

Формат	Зона	Поз.	Обозначение	Наименование	Кол.	Примечание
				Документация		
А4			42.68.01.220 СБ	Сборочный чертеж		
				Детали		
Б4		1	42.68.01.221	Пластина		
				Лист 5 ГОСТ 19903-74 / Вст3кп2 ГОСТ 14637-79	1	0,2 кг
				Переменные данные для исполнения		
				42.68.01.220		
				Детали		
Б4		2	42.68.01.222	Балка		
				Уголок 55×55×3 ГОСТ 19771-74 / Вст3кп2 ГОСТ 14474-74	1	3,97 кг
				42.68.01.220-01		
				Детали		
Б4		2	42.68.01.222-01	Балка		
				Уголок 55×55×3 ГОСТ 19771-74 / Вст3кп2 ГОСТ 14474-74	1	3,97 кг

Изм.	Лист	№ докум.	Подпись	Дата	42.68.01.220			
Разраб.		Кузьмин			Балка	Лит.	Лист	Листов 1
Пров.		Колмец						
Н.контр.		Колмец				ЛАТГИПРОПРОМ		
Утв.								

Копировал А4

Формат А4

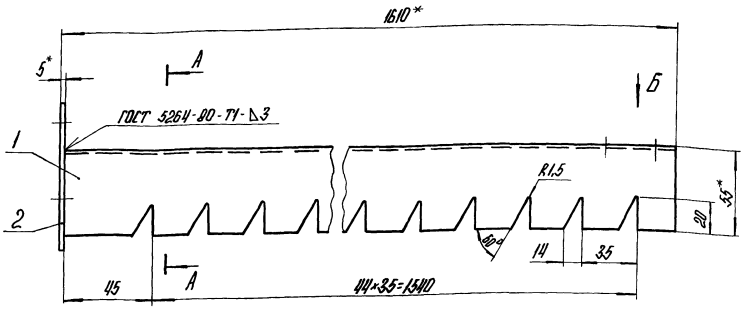

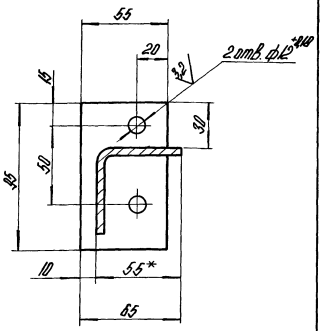

Вид Б

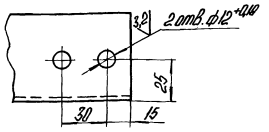

1.* Размеры для справок.

2. $\pm\frac{IT14}{2}$.

3. Обработка поверхностей реза деталей Б4 $\sqrt{25}$.

4. Грунтовать грунтом ХС-010 по ГОСТ 9355-81.

							42.68.01.210 СБ		
Изм.	Лист	№ докум.	Подпись	Дата	Гребенка		Лит.	Масса	Масштаб
Разраб.		Кузьмин						4	1:2
Пров.		Колпец					Лист	Листов 1	
Т.контр.									
Н.контр.		Колпец					ЛАТГИПРОПРОМ		
Утв.									

Копировал

Формат А3

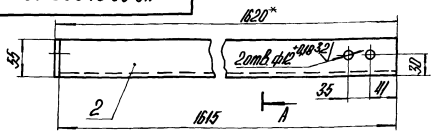

А-А

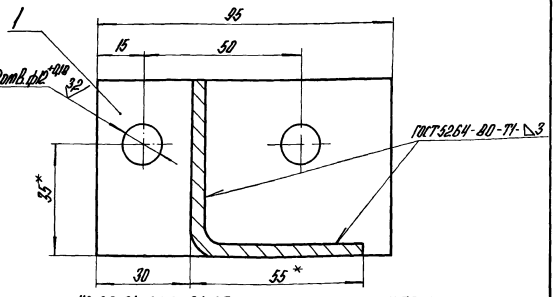

42.68.01.220-01 СБ - зеркальное отражение
Остальные см. 42.68.01.220 СБ

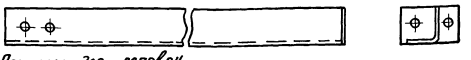

1.* Размеры для справок.

2. $\pm\frac{IT14}{2}$.

3. Обработка поверхностей реза деталей Б4 $\sqrt{25}$.

4. Грунтовать грунтом ХС-010 по ГОСТ 9355-81.

							42.68.01.220 СБ		
Изм.	Лист	№ докум.	Подпись	Дата	Балка		Лит.	Масса	Масштаб
Разраб.		Кузьмин						42	1:5
Пров.		Колпец					Лист	Листов 1	
Т.контр.									
Н.контр.		Колпец					ЛАТГИПРОПРОМ		
Утв.									

Копировал

Формат А4

Формат	Зона	Поз.	Обозначение	Наименование	Кол.	Примечание
				Документация		
А3			42.67.01.240 СБ	Сборочный чертеж		
				Детали		
А4		1	42.66.03.241	Лапа	4	
А4		2	42.66.03.242	Лапа	1	
		3	01	Лапа	1	
Б4		4	42.67.01.243	Стенка		
				Лист 5 ГОСТ 19903-74 Вст3кп2 ГОСТ 14637-79	1	19,89кг

Инв.№ подл. | Подпись и дата | Взам.инв.№ | Инв.№ дубл. | Подпись и дата

							42.67.01.240		
Изм.	Лист	№ докум.	Подпись	Дата	Стенка		Лит.	Лист	Листов
Разраб.		Кузьмин							
Пров.		Колпец					ЛАТГИПРОПРОМ		
Н.контр.		Колпец							
Утв.									

Копировал

Формат А4

42.67.01.240 СБ

Выпуск 9

Серия 5.903-9

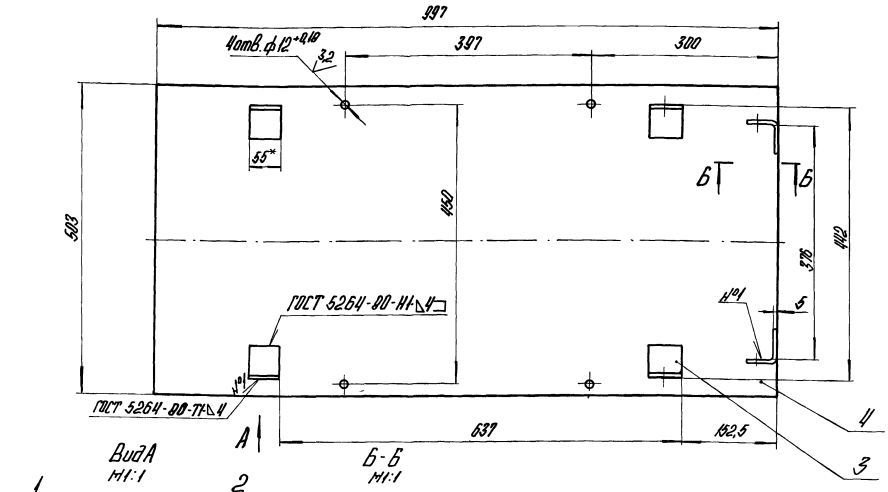

Вид А
М1:1

Б-Б
М1:1

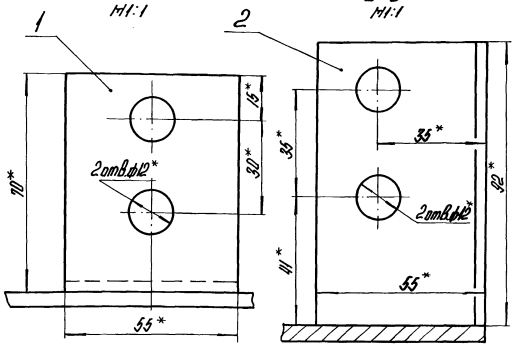

1.* Размеры для справок.

2. $\pm\frac{IT14}{2}$.

3. Обработка поверхностей реза деталей Б4 $\sqrt{25}$.

4. Грунтовать грунтом ХС-010 по ГОСТ 9355-81.

Изм.	Лист	№ докум.	Подпись	Дата	42.67.01.240 СБ			
Разраб.		Кузьмин			Стенка	Лит.	Масса	Масштаб
Пров.		Колмец					20,29	1:5
Контр.						Лист	Листов 1	
Н.контр.		Колмец				ЛАТГИПРОПРОМ		
Утв.								

Инв. № подл. | Подпись и дата | Взам. инв. № | Инв. № дубл. | Подпись и дата

Копировал

Формат А3

42.66.03.241

Выпуск 9

Серия 5.903-9

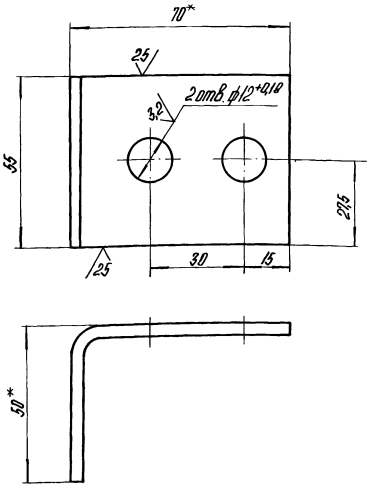

1.* Размеры для справок.

2. $\pm\frac{IT14}{2}$.

Изм.	Лист	№ докум.	Подпись	Дата	42.66.03.241			
Разраб.		Кузьмин			Лапа	Лит.	Масса	Масштаб
Пров.		Колмец					0,143	1:1
Т.контр.						Лист	Листов 1	
Н.контр.		Колмец			Уголок 70×50×4 ГОСТ 19772-74 / ВСт3кп2 ГОСТ 11474-76	ЛАТГИПРОПРОМ		
Утв.								

Инв. № подл. | Подпись и дата | Взам. инв. № | Инв. № дубл. | Подпись и дата

Копировал

Формат А4

42.66.03.242

Выпуск 9

Серия 5.903-9

42.66.03.242

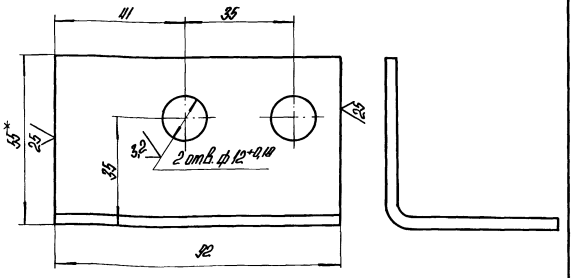

42.66.03.242.01 - зеркальное отражение.

Остальное см. 42.66.03.242
М1:5



1.* Размер для справок

2. $\pm\frac{IT14}{2}$.

Изм.	Лист	№ докум.	Подпись	Дата	42.66.03.242			
Разраб.		Кузьмин			Лапа	Лит.	Масса	Масштаб
Пров.		Колмец					0,23	1:1
Т.контр.						Лист	Листов 1	
Н.контр.		Колмец			Уголок 55×55×3 ГОСТ 19771-74 / ВСт3кп2 ГОСТ 11474-76	ЛАТГИПРОПРОМ		
Утв.								

Инв. № подл. | Подпись и дата | Взам. инв. № | Инв. № дубл. | Подпись и дата

Копировал

22999-10 36

Формат А3

42.68.01.300 СБ

Серия 5.903-9 Выпуск 9

Б-Б лист 1

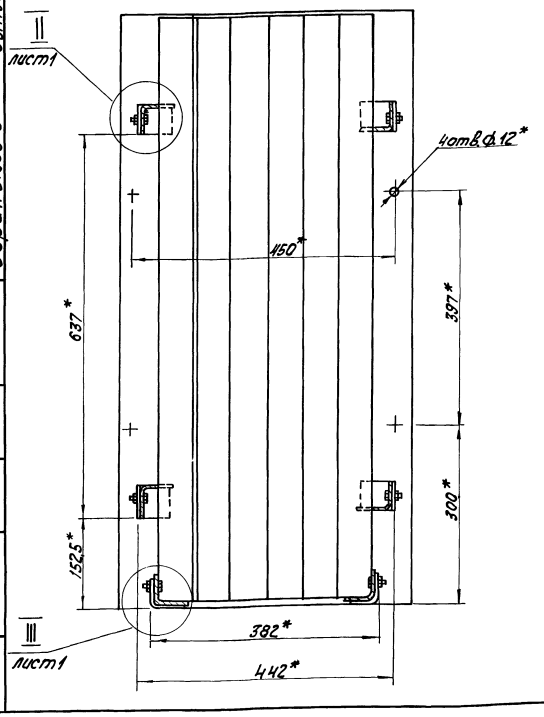

I
М1:7 лист 1

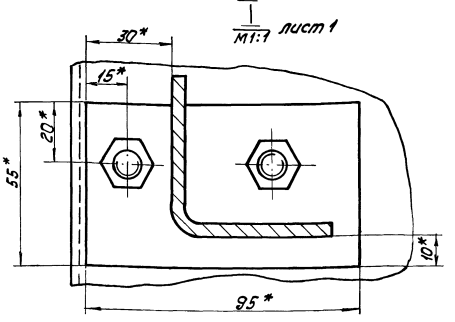

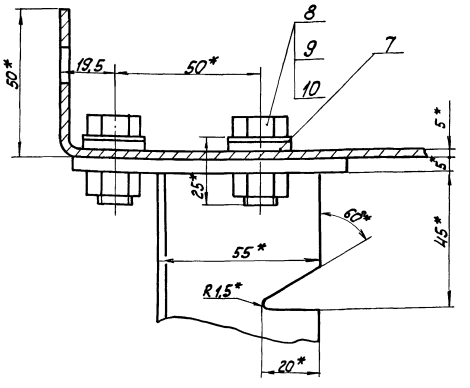

Изм.	Лист	№ докум.	Подпись	Дата	42.68.01.300 СБ	Лист 2

Формат А3

Выпуск 9 Серия 5.903-9

Формат	Зона	Поз.	Обозначение	Наименование	Кол.	Примечание
				Документация		
А3			42.67.03.000 СБ	Сборочный чертеж		
				Детали		
Б4		1	42.67.03.001	Щит		
				Лист 5 ГОСТ 19903-74 / В Ст3кп2 ГОСТ 14637-79	1	34,8кг
Б4		2	42.67.03.002	Ребро		
				Полоса 5х45-ГОСТ 1103-76 / В Ст3кп2 ГОСТ 535-79		
				L = 540-1,75 мм	3	0,95кг
				Стандартные изделия		
		3		Болт М8х25.46 ГОСТ 7798-70	28	

Изм.	Лист	№ докум.	Подпись	Дата	42.67.03.000		
Разраб.		Богданова			Щит боковой	Лит.	Лист 1 / Листов 1
Пров.		Никитченко				ЛАТГИПРОПРОМ	
Н. контр.		Колмец					
Утв.							

Копировал

Формат А4

Выпуск 9 Серия 5.903-9

Формат	Зона	Поз.	Обозначение	Наименование	Кол.	Примечание
				Документация		
А2			42.68.01.300 СБ	Сборочный чертеж		
				Сборочные единицы		
А4		1	42.67.01.210	Пластина	45	
А4		2	42.68.01.210	Гребенка	4	
А4		3	42.68.01.220	Балка	1	
		4	-01	Балка	1	
А4		5	42.67.01.240	Стенка	1	
				Детали		
А3		6	42.67.01.201	Стенка	1	
А4		7	42.66.03.202	Прокладка	24	
				Стандартные изделия		
		8		Болт 10х25.46 ГОСТ 7798-70	24	
		9		Гайка М 10.5 ГОСТ 5915-70	24	
		10		Шайба 10 ГОСТ 11371-78	24	

Инв. № подл. | Подпись и дата | Взам. инв. № | Инв. № дубл. | Подпись и дата

Изм.	Лист	№ докум.	Подпись	Дата	42.68.01.300		
Разраб.		Кузьмин			Сепаратор	Лит.	Лист 1 / Листов 1
Пров.		Колмец				ЛАТГИПРОПРОМ	
Н. контр.		Колмец					
Утв.							

Копировал

Формат А4

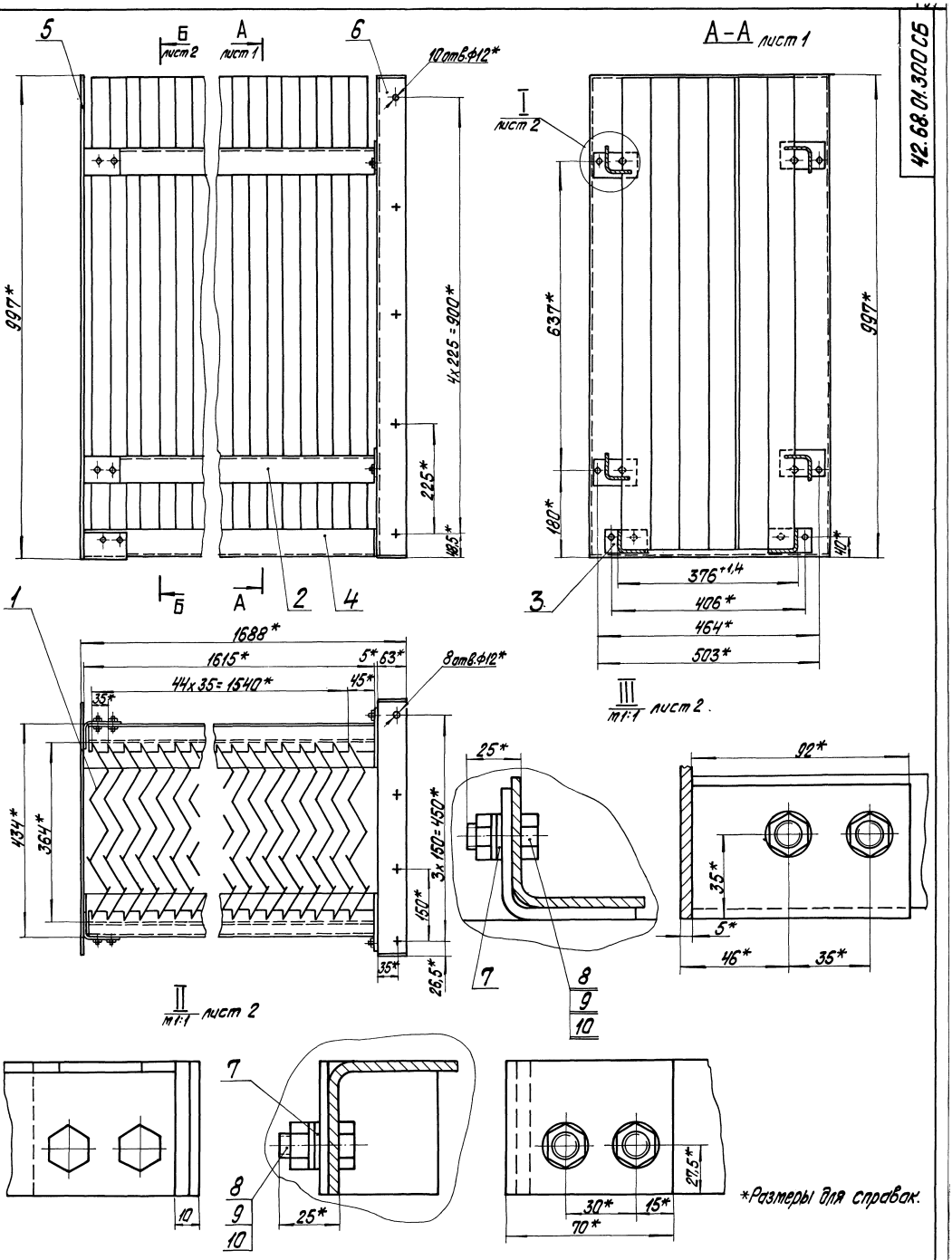

Выпуск 9

Серия 5.903-9

Изм.	Лист	№ докум.	Подпись	Дата	42.68.01.300СБ			
Разраб.		Кузьмин			Сепаратор	Лит.	Масса	Масштаб
Пров.		Колмец					230	1:5
Т.контр.						Лист	Листов 1	
Н.контр.		Колмец				ЛАТГИПРОПРОМ		
Утв.								

Инв. № подл. | Подпись и дата | Взам. инв. № | Инв. № дубл. | Подпись и дата

Копировал 22999-10 38 Формат А2

Выпуск 9
Серия 5.903-9

Формат	Поз.	Обозначение	Наименование	Кол.	Примечание
			Документация		
А3		42.68.02.000СБ	Сборочный чертеж		
			Сборочные единицы		
А4	1	42.08.02.200	Иллюминатор	1	
			Детали		
А4	2	42.66.05.001	Крышка	1	
Б4	3	42.68.02.002	Ручка		
			Круг 12-В-ГОСТ 2590-71 20-В-ГОСТ 1050-74	2	0,2 кг

Изм. Лист	№ докум.	Подпись	Дата	42.68.02.000			
Разраб.	Кузьмин			Крышка	Лит.	Лист	Листов 1
Пров.	Коллец				ЛАТГИПРОПРОМ		
Н.контр.	Коллец						
Утв.							

Копировал | Формат А4

42.66.05.001

Выпуск 9
Серия 5.903-9

Инв. № подл. | Подпись и дата | Взам. инв. №

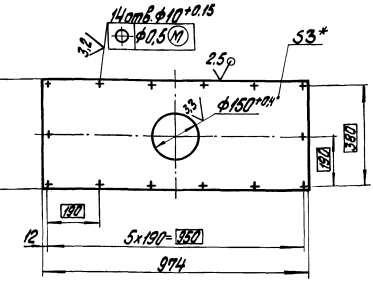

1.* Размер для справок.
2. ±IT14/2.

Изм. Лист	№ докум.	Подпись	Дата	42.66.05.001			
Разраб.	Кузьмин			Крышка	Лит.	Масса	Масштаб
Пров.	Коллец					8,85	1:10
Т.контр.					Лист	Листов 1	
Н.контр.	Коллец			Лист 3 ГОСТ 19903-74 Вст3кп4 ГОСТ 16523-70	ЛАТГИПРОПРОМ		
Утв.							

Копировал | Формат А4

42.67.03.000СБ

Выпуск 9
Серия 5.903-9

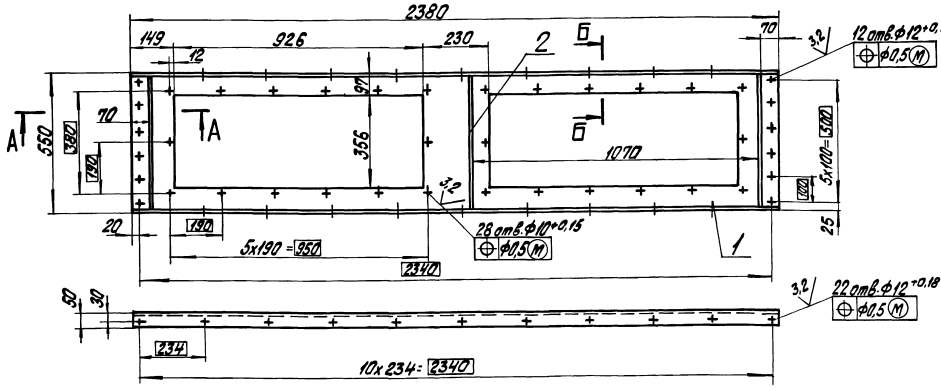

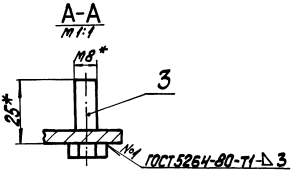

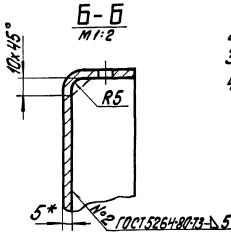

1.* Размеры для справок.
2. ±IT14/2.
3. Обработка поверхностей реза деталей Б4 25.
4. Грунтовать грунтом ХС-010 по ГОСТ 9355-81.

Изм. Лист	№ докум.	Подпись	Дата	42.67.03.000СБ			
Разраб.	Бредихина			Щит боковой	Лит.	Масса	Масштаб
Пров.	Никитченко					38,1	1:10
Т.контр.					Лист	Листов 1	
Н.контр.	Коллец				ЛАТГИПРОПРОМ		
Утв.							

Копировал | 22999-10 39 | Формат А2

Выпуск

Серия 5.903-9

Инв. № подл. | Подпись и дата | Взам. инв. № | Инв. № дубл. | Подпись и дата

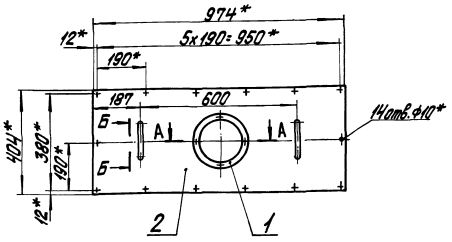

Б-Б
М1:2

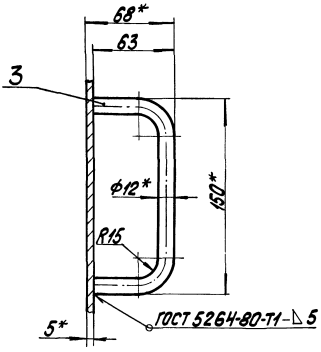

А-А
М1:2

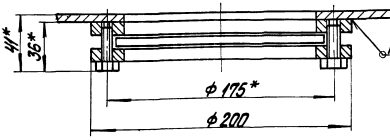

1.* Размеры для справок.
2. ±IT14/2
3. Обработка поверхностей реза деталей Б4 25.
4. Грунтовать грунтом ХС-010 по ГОСТ 9355-81.

Изм.	Лист	№ докум.	Подпись	Дата	42.68.02.000СБ		
Разраб.		Кравцов			Крышка	Лит.	Масса	Масштаб
Пров.		Коптец					11,9	1:10
Т.контр.						Лист	Листов 1	
Н.контр.		Коптец				ЛАТГИПРОПРОМ		
Утв.								

Копировал Кравцов Формат А3

Выпуск 9

Серия 5.903-9

Инв. № подл. | Подпись и дата | Взам. инв. № | Инв. № дубл. | Подпись и дата

Формат	Зона	Поз.	Обозначение	Наименование	Кол.	Примечание
				Документация		
А4			42.67.04.000СБ	Сборочный чертеж		
				Детали		
Б4		1	42.67.04.001	Крышка		
				Лист 5 ГОСТ 19903-74 / Вст3кп2 ГОСТ 14637-79	1	117,7кг
Б4		2	42.67.04.002	Ребро		
				Полоса 5х45-ГОСТ 103-76 / Вст3кп2 ГОСТ 535-79		
				L=1156-3,7 мм	3	2,03кг

Изм.	Лист	№ докум.	Подпись	Дата	42.67.04.000			
Разраб.		Бирюкова			Крышка	Лит.	Лист	Листов 1
Пров.		Никитенко						
Н.контр.		Коптец				ЛАТГИПРОПРОМ		
Утв.								

Копировал Кравцов Формат А4

gost.e-ecolog.ru

Выпуск 9

Серия 5.903-9

Инв. № подл. | Подпись и дата | Взам. инв. № | Инв. № дубл. | Подпись и дата

42.67.04.000СБ

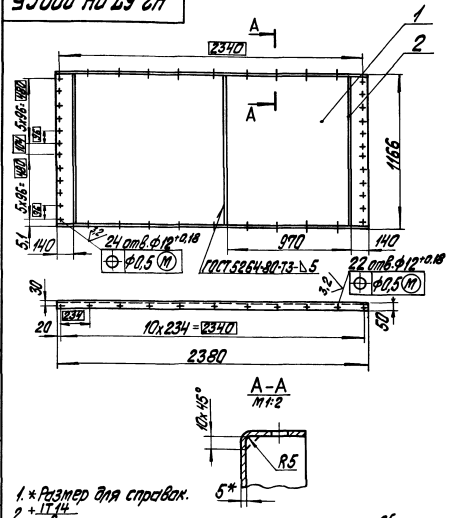

А-А
М1:2

1.* Размер для справок.
2. ±IT14/2
3. Обработка поверхностей реза деталей Б4 25.
4. Грунтовать грунтом ХС-010 по ГОСТ 9355-81.

Изм.	Лист	№ докум.	Подпись	Дата	42.67.04.000СБ			
Разраб.		Бирюкова			Крышка	Лит.	Масса	Масштаб
Пров.		Коптец					124	1:20
Т.контр.						Лист	Листов 1	
Н.контр.		Коптец				ЛАТГИПРОПРОМ		
Утв.								

Копировал Кравцов 22999-10 (40) Формат А4