Типовая документация на конструкции,
изделия и узлы зданий и сооружений

Серия 5.903-9

ТЕПЛООБМЕННИКИ КОНТАКТНЫЕ КТАН

Выпуск 8

Теплообменники контактные КТАН-4,5УГ

Рабочие чертежи

Разработано
проектным институтом
„ЛАТГИПРОПРОМ"
Гл. инж. института В.Овчаров
Гл. инж. проекта Н.Кириллова

Утверждено
приказом ГОССТРОЯ Латв. ССР
от 22.01.1988 г. № 11
Введено в действие институтом
„ЛАТГИПРОПРОМ"
приказом от 22.01.88 г. № 18
с 15.04.88

Инв. № подл. | Подпись и дата | Взам. инв. № | Инв. № дубл. | Подпись и дата

gost.e-ecolog.ru

© ЦИТП Госстроя СССР, 1988

Содержание альбома

Обозначение	Наименование	№ страницы	Обозначение	Наименование	№ страницы
			42.67.02.130	Каркас	21
			42.67.02.130 СБ	Каркас	22
42.67.00.000 ВС	КТАН-4,5 УГ	3	42.08.02.200	Иллюминатор	23
42.67.00.000	КТАН-4,5 УГ	4	42.08.02.200 СБ	Иллюминатор	
42.67.00.001	Прокладка		42.08.02.201	Фланец	
42.67.00.002	Прокладка		42.08.02.202	Фланец	24
42.67.00.000 СБ	КТАН-4,5 УГ	5	42.08.02.203	Прокладка	
42.67.00.000 СБ	КТАН-4,5 УГ	6	42.08.02.204	Стекло	
42.66.00.004	Прокладка	7	42.67.02.200	Сепаратор	25
42.66.00.005	Прокладка		42.67.02.200 СБ	Сепаратор	26
42.67.00.003	Прокладка		42.67.02.200 СБ	Сепаратор	27
42.67.02.004	Прокладка		42.67.02.201	Стенка	
			42.67.02.202	Прокладка	
	Блок орошения		42.67.02.210	Пластина	28
			42.67.02.210 СБ	Пластина	
42.66.01.000	Блок орошения	8	42.67.02.211	Пластина	
42.66.01.001	Стенка		42.67.02.220	Гребенка	29
42.66.06.100	Коллектор		42.67.02.220 СБ	Гребенка	
42.66.01.101	Труба		42.67.02.230	Балка	
42.66.01.000 СБ	Блок орошения	9	42.67.02.230 СБ	Балка	30
42.66.01.100 СБ	Коллектор	10	42.67.02.240	Стенка	
42.66.01.102	Патрубок		42.67.02.240 СБ	Стенка	
42.02.06.000	Форсунка		42.66.03.241	Лапа	31
42.02.06.000 СБ	Форсунка	11	42.66.03.242	Лапа	
42.12.06.001	Корпус		42.67.02.300	Сепаратор	
42.02.06.002	Дозатор	12	42.67.03.000	Щит боковой	
42.02.06.003	Штифт		42.67.02.300 СБ	Сепаратор	32
			42.67.02.300 СБ	Сепаратор	33
	Насадка		42.67.03.000 СБ	Щит боковой	34
			42.66.05.000	Крышка	
42.67.01.000	Насадка	12	42.66.05.001	Крышка	
42.67.01.002	Стенка		42.66.05.000 СБ	Крышка	35
42.67.01.000 СБ	Насадка	13	42.67.04.000	Крышка	
42.67.01.001	Доска трубная	14	42.67.04.000 СБ	Крышка	
42.67.01.003	Перегородка				
	Устройство сепарационное				
42.67.02.000	Устройство сепарационное	14			
42.67.02.000 СБ	Устройство сепарационное	15			
42.67.02.001	Крышка	16			
42.67.02.002	Прокладка				
42.67.02.003	Прокладка				
42.67.02.004	Прокладка				
42.67.02.100	Короб	17			
42.67.02.101	Желоб				
42.67.02.100 СБ	Короб	18			
42.67.02.100 СБ	Короб	19			
42.67.02.102	Желоб	20			
42.67.02.103	Днище				
42.67.02.104	Днище				
42.67.02.105	Направляющая				
42.67.02.106	Направляющая	21			
42.67.02.107	Труба				
42.67.02.108	Уголок				

Выпуск 8

Серия 3.501.1

Позиция	Обозначение	Наименование	Куда входит: Обозначение	Кол.	Общ. кол.	Примечание
1	42.67.00.000	КТАН-4,5 УГ				
2	42.66.01.000	Блок орошения	42.67.00.000	3	3	
3	42.66.01.100	Коллектор	42.66.01.000	1	3	
4	42.02.06.000	Форсунка	42.66.01.000	14	42	
5	42.67.01.000	Насадка	42.67.00.000	6	6	
6	42.67.02.000	Устройство сепарационное	42.67.00.000	1	1	
7	42.67.02.100	Короб	42.67.02.000	1	1	
8	42.67.02.130	Каркас	42.67.02.100	1	1	
9	42.08.02.200	Иллюминатор	42.67.02.100	2	2	
10			42.66.05.000	1	4	
11						
12	42.67.02.200	Сепаратор	42.67.02.000	2	2	
13	42.67.02.210	Пластина	42.67.02.200	30	60	
14			42.67.02.300	30	60	
15					120	
16	42.67.02.220	Гребенка	42.67.02.200	4	8	
17			42.67.02.300	4	8	
18					16	
19	42.67.02.230	Балка	42.67.02.200	2	4	
20			42.67.02.300	2	4	
21					8	
22	42.67.02.240	Стенка	42.67.02.200	1	2	
23			42.67.02.300	1	2	
24					4	

Взам. инв. № | Инв. № подл. | Подп. и дата

Выпуск 8 | Серия 5.903-9

Изм.	Лист	№ докум.	Подп.	Дата	42.67.00.000 ВС		
Разраб.	Кузьмин				КТАН-4,5 УГ Ведомость спецификаций	Лит.	Лист 1 / Листов 2
Пров.	Колмец					ЛАТГИПРОПРОМ	
Н. контр.	Колмец						
Утв.							

Копировал ... Формат А3

Позиция	Обозначение	Наименование	Куда входит: Обозначение	Кол.	Общ. кол.	Примечание
1	42.67.02.300	Сепаратор	42.67.02.000	2	2	
2	42.67.03.000	Щит боковой	42.67.00.000	2	2	
3	42.66.05.000	Крышка	42.67.00.000	4	4	
4	42.67.04.000	Крышка	42.67.00.000	2	2	
5–29						

Взам. инв. № | Инв. № подл. | Подп. и дата

Выпуск 8 | Серия 5.903-9

Изм.	Лист	№ докум.	Подп.	Дата	42.67.00.000 ВС	Лист 2

Копировал ... 22999-09 4 Формат А3

Формат	Зона	Поз.	Обозначение	Наименование	Кол.	Примечание
				Документация		
А2			42.67.00.000 СБ	Сборочный чертёж		
А3			42.67.00.000 ВС	Ведомость спецификаций		
				Сборочные единицы		
А4		1	42.66.01.000	Блок орошения	3	
А4		2	42.67.01.000	Насадка	6	
А4		3	42.67.02.000	Устройство сепарационное	1	
А4		4	42.67.03.000	Щит боковой	2	
А4		5	42.66.05.000	Крышка	4	
А4		6	42.67.04.000	Крышка	2	
				Детали		
А4		7	42.67.00.001	Прокладка	8	
А4		8	42.67.00.002	Прокладка	4	
А4		9	42.66.00.004	Прокладка	4	
А4		10	42.66.00.005	Прокладка	8	
А4		11	42.67.00.003	Прокладка	2	
А4		12	42.67.00.004	Прокладка	2	

Изм. Лист № докум. Подп. Дата
Разраб. Богданова
Пров. Колмец
Н. контр. Колмец
Утв. Попова

42.67.00.000

КТАН-4,5 УГ

Лит. | Масса | Масштаб
Лист 1 | Листов 2

ЛАТГИПРОПРОМ

Копировал | Формат А4

Выпуск 8
Серия 5.903-9

Формат	Зона	Поз.	Обозначение	Наименование	Кол.	Примечание
				Стандартные изделия		
				Болты по ГОСТ 7798-70		
		13		М10×20.46	190	
		14		М10×35.46	58	
				Гайки по ГОСТ 5915-70		
		15		М10.5	248	
		16		М8.5	56	
		17		Шайба 10 ГОСТ 10906-78	58	
				Материалы		
		18		Жгут ПМЖ-1 Тип-2 РСТ ЛитССР 517-73	3	м

Инв. № подл. | Подп. и дата | Взам. инв. № | Инв. № дубл. | Подп. и дата

Изм. Лист № докум. Подп. Дата

42.67.00.000

Лист 2

Копировал | Формат А4

Выпуск 8
Серия 5.903-9

42.67.00.001

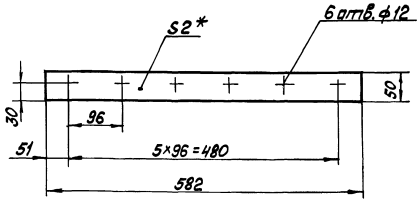

1* Размер для справок.

$2 \pm \frac{IT14}{2}$

Изм. Лист № докум. Подп. Дата
Разраб. Кузьмин
Пров. Колмец
Т. контр.
Н. контр. Колмец
Утв.

42.67.00.001

Прокладка

Паронит ПОН-2 ГОСТ 481-80

Лит. | Масса | Масштаб
0,12 | 1:5
Лист | Листов 1

ЛАТГИПРОПРОМ

Копировал | Формат А4

Выпуск 8
Серия 5.903-9

42.67.00.002

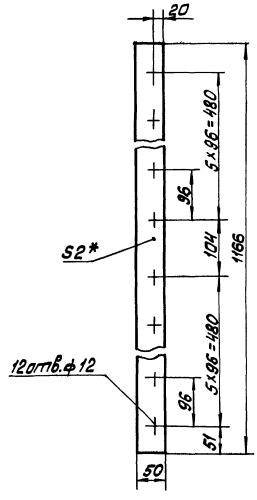

1* Размеры для справок

$2 \pm \frac{IT14}{2}$

Инв. № подл. | Подп. и дата | Взам. инв. № | Инв. № дубл. | Подп. и дата

Изм. Лист № докум. Подп. Дата
Разраб. Богданова
Пров. Никитченко
Т. контр.
Н. контр. Колмец
Утв.

42.67.00.002

Прокладка

Паронит ПОН 2 ГОСТ 481-80

Лит. | Масса | Масштаб
0,24 | 1:5
Лист | Листов 1

ЛАТГИПРОПРОМ

Копировал | Формат А4

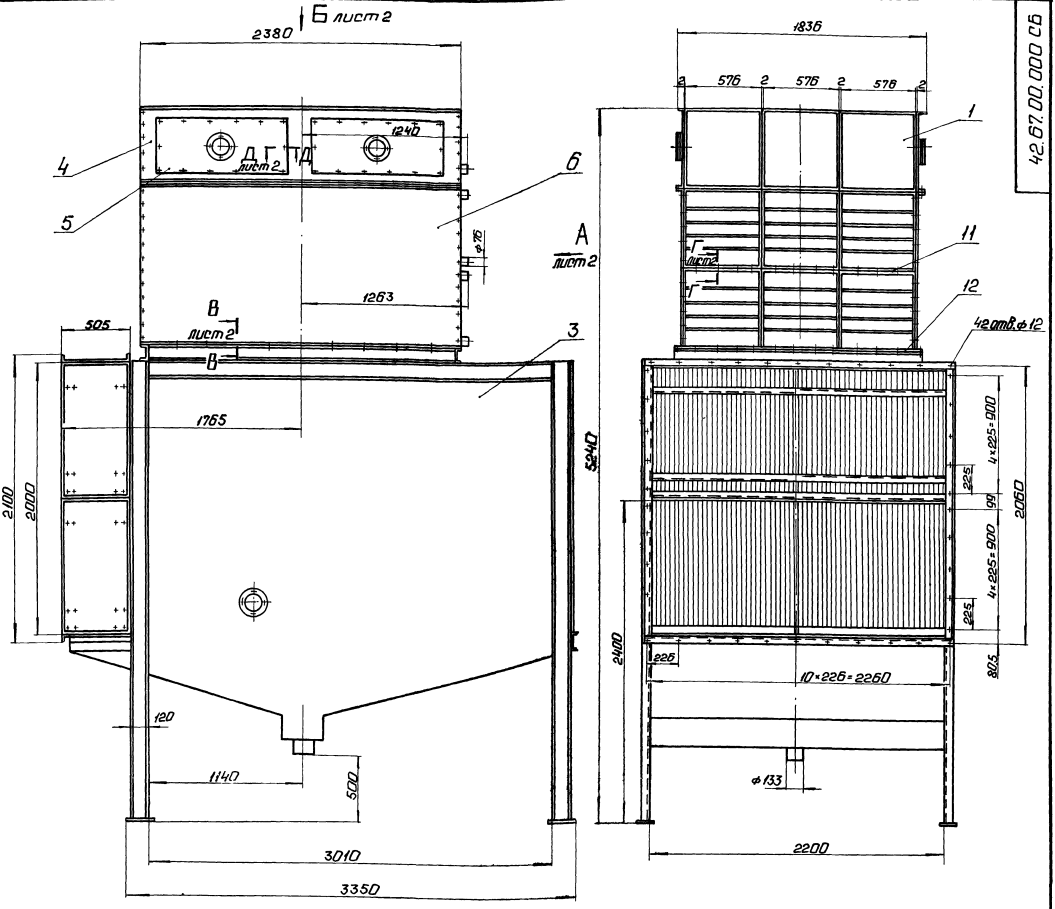

Технические условия

1. Теплопроизводительность (номинальная)	$Q_{кт}$	4,5 МВт (3,9 Гкал/ч)
2. Расход дымовых газов (при нормальных условиях)	$V_г$	11,3 нм³/с (40600 нм³/ч)
3. Поверхность теплообмена	F	1357 м²
4. Температура дымовых газов		
а) на входе	$t'_г$	140°С
б) на выходе	$t''_г$	40°С
5. Температура нагреваемой воды:		
а) на входе	$t'_в$	5°С
б) на выходе	$t''_в$	50°С
6. Расход нагреваемой воды	$G_в$	23,9 кг/с (85,5 т/ч)
7. Расход орошаемой воды	$G_{ор}$	6,7 кг/с (24 т/ч)
8. Аэродинамическое сопротивление КТАНа	$\Delta P_{разр}$	669 Па (80 мм)
9. Гидравлическое сопротивление КТАНа	$\Delta P_{тнв}$	0,024 мПа (0,5 кг/см²)

Технические требования

1. Размеры для справок.
2. Покрытия по ТМ части проекта.
3. Соединения должны быть герметичными.
4. Схема присоединения указания по эксплуатации по ТМ части проекта.
5. Сборку произвести по месту установки.

Изм.	Лист	№ докум.	Подп.	Дата	42.67.00.000 СБ
Разраб.		Кузьмин			КТАН - 4,5 УГ
Пров.		Кольмец			Лит. 5255 Масса 1:20
Т.контр.					Лист 1 Листов 2
Н.контр.		Кольмец			ЛАТГИПРОПРОМ
Утв.		Попов			

Копировал: Ф.А-22999-09 6 Формат А2

Выпуск 8
Серия 5.903-9
Инв.№ подл. | Подп. и дата | Взам.инв.№ | Инв.№ дубл. | Подп. и дата

Вид А лист 1

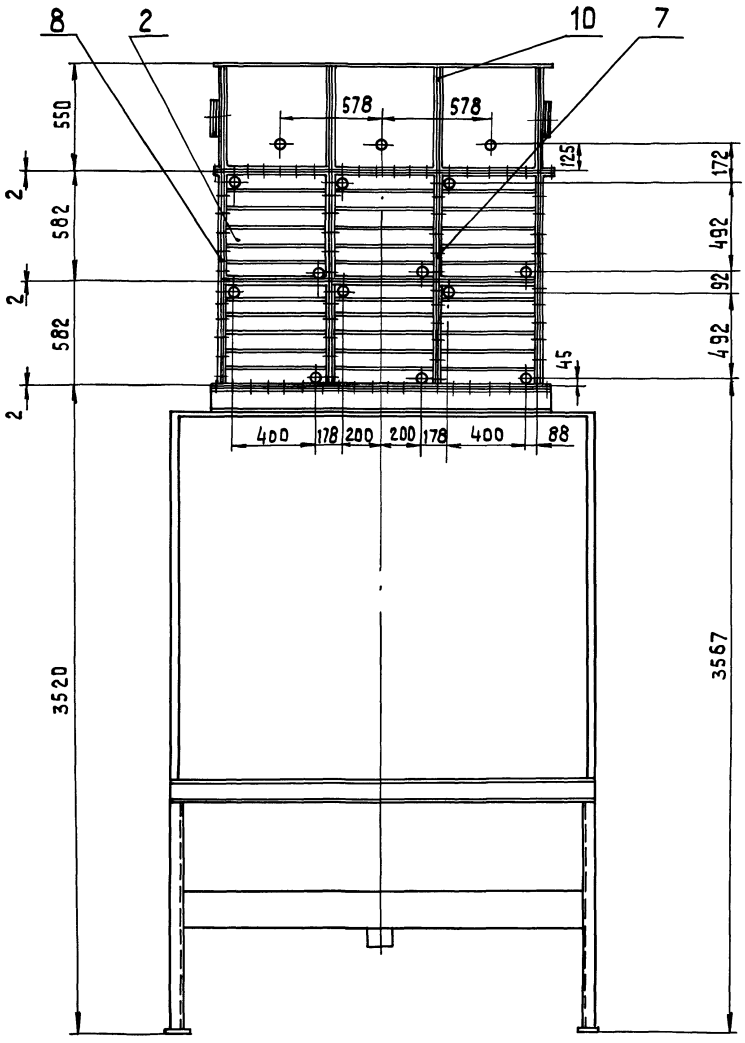

В – В лист 1
М 1:2

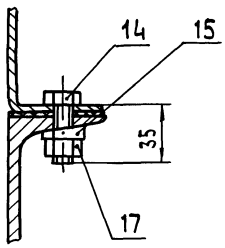

Г – Г лист 1
М 1:1

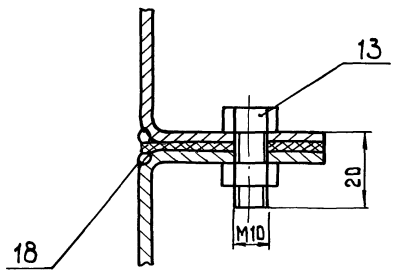

Д – Д лист 1
М 1:2

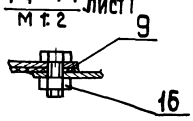

Вид Б лист 1

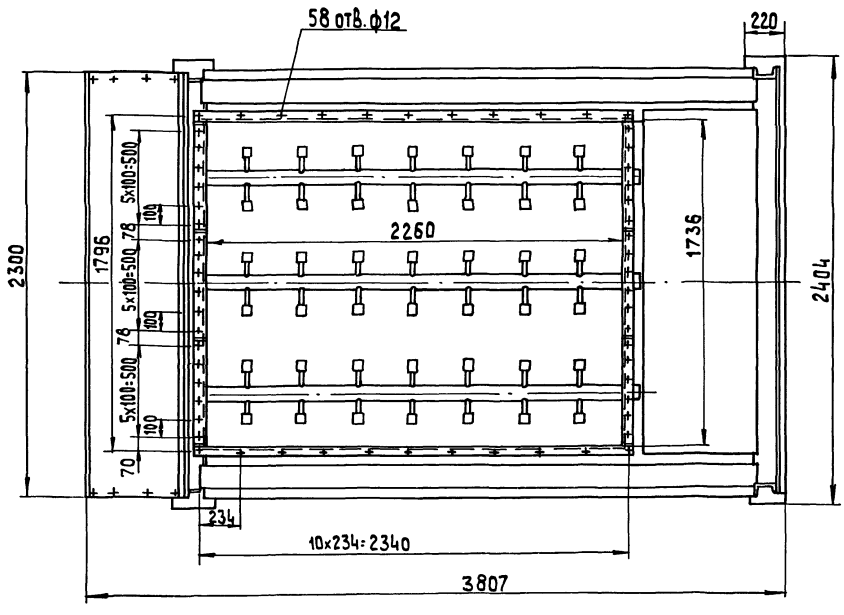

Выпуск 8

Серия 5 903-9

Изм	Лист	№ докум.	Подп.	Дата	42. 67. 00. 000 СБ	Лист 2

Копировал 22999-09 7 формат А2

42.66.00.004

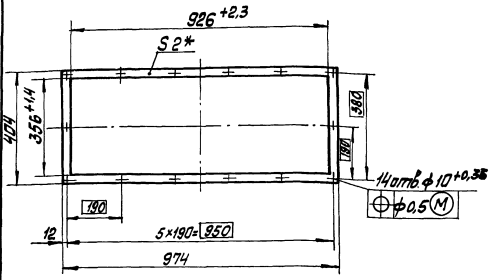

1* Размер для справок

2 $\pm \frac{IT14}{2}$

Изм.	Лист	№ докум.	Подп.	Дата	42.66.00.004			
Разраб.		Кузьмин			Прокладка	Лит.	Масса	Масшт.
Пров.		Колмец					0,26	1:10
Т. контр.						Лист	Листов 1	
Н. контр.					Паронит ПОН 2 ГОСТ 481-80	ЛАТГИПРОПРОМ		
Утв.								

Выпуск 8

Серия 5.903-9

Инв. № подл. | Подп. и дата | Взам. инв. № | Инв. № дубл. | Подп. и дата

42.67.00.004

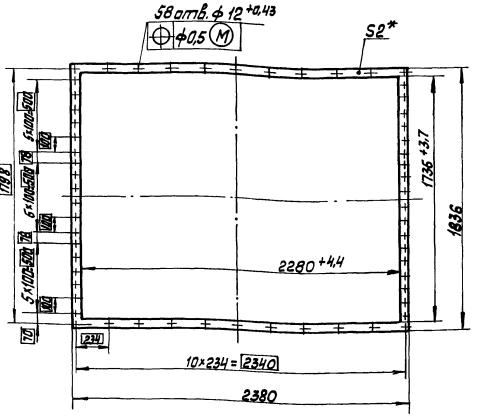

1* Размер для справок

2 $\pm \frac{IT14}{2}$

3 Разрешается изготовить из кусков склеиванием

Изм.	Лист	№ докум.	Подп.	Дата	42.67.00.004			
Разраб.		Кузьмин			Прокладка	Лит.	Масса	Масшт.
Пров.		Колмец				И	1,65	1:20
Т. контр.						Лист	Листов 1	
Н. контр.		Колмец			Паронит ПОН 2 ГОСТ 481-80	ЛАТГИПРОПРОМ		
Утв.								

Копировал Mark Формат А4

42.66.00.005

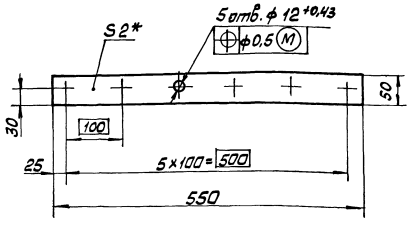

1* Размер для справок.

2 $\pm \frac{IT14}{2}$.

Изм.	Лист	№ докум.	Подп.	Дата	42.66.00.005			
Разраб.		Кузьмин			Прокладка	Лит.	Масса	Масшт.
Пров.		Колмец					0,11	1:5
Т. контр.						Лист	Листов 1	
Н. контр.					Паронит ПОН 2 ГОСТ 481-80	ЛАТГИПРОПРОМ		
Утв.								

42.67.00.003

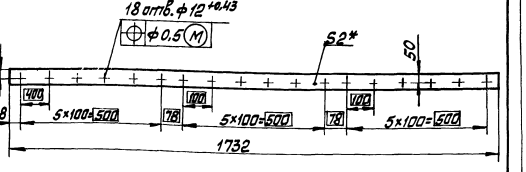

1* Размер для справок

2 $\pm \frac{IT14}{2}$

Изм.	Лист	№ докум.	Подп.	Дата	42.67.00.003			
Разраб.		Кузьмин			Прокладка	Лит.	Масса	Масшт.
Пров.		Колмец					0,35	1:10
Т. контр.						Лист	Листов 1	
Н. контр.		Колмец			Паронит ПОН 2 ГОСТ 481-80	ЛАТГИПРОПРОМ		
Утв.								

Копировал Формат А4

Формат	Зона	Поз.	Обозначение	Наименование	Кол.	Примечание
				Документация		
А3			42.66.01.000 СБ	Сборочный чертеж		
				Сборочные единицы		
А4		1	42.66.01.100	Коллектор	1	
А4		2	42.02.06.000	Форсунка	14	
				Детали		
А4		3	42.66.01.001	Стенка	1	
		4	-01	Стенка	1	

Изм.	Лист	№ докум.	Подп.	Дата	42.66.01.000		
Разраб.		Кузьмин			Блок орошения	Лит.	Лист	Листов 1
Пров.		Колмец				ЛАТГИПРОПРОМ		
Н. контр.		Колмец						
ГИП.								

Копировал Формат А4

42.66.01.001

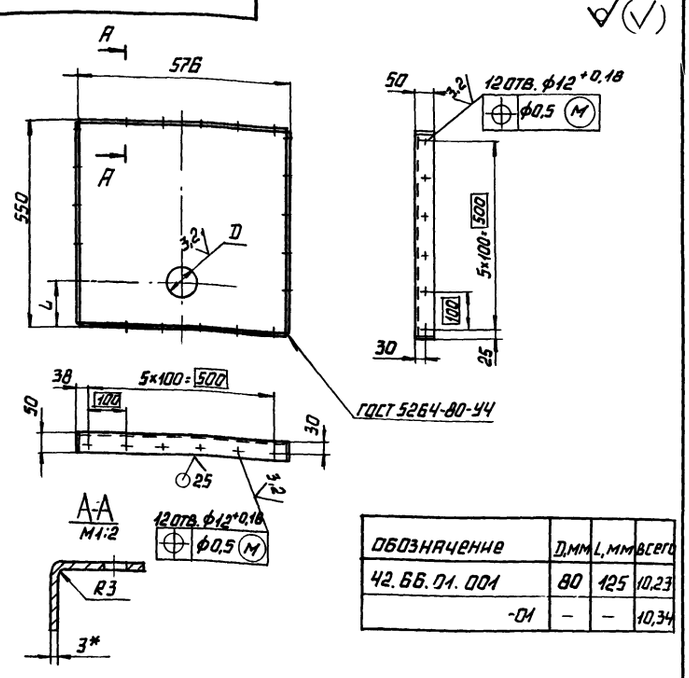

Обозначение	D, мм	L, мм	Всего
42.66.01.001	80	125	10,23
-01	–	–	10,34

1.* Размер для справок.

2. $\pm \frac{IT14}{2}$.

Изм.	Лист	№ докум.	Подп.	Дата	42.66.01.001			
Разраб.		Кузьмин			Стенка	Лит.	Масса	Масштаб
Пров.		Колмец					См. табл.	1:10
Т. контр.						Лист	Листов 1	
Н. контр.		Колмец			Лист 3 ГОСТ 19903-74 Вст3кп4 ГОСТ 16523-70	ЛАТГИПРОПРОМ		
Утв.								

Копировал Формат А4

Формат	Зона	Поз.	Обозначение	Наименование	Кол.	Примеч.
				Документация		
А3			42.66.01.100 СБ	Сборочный чертеж		
				Детали		
А4		1	42.66.01.101	Труба	1	
А4		2	42.66.01.102	Труба	14	

Изм.	Лист	№ докум.	Подп.	Дата	42.66.06.100			
Разраб.		Кузьмин			Коллектор	Лит.	Лист	Листов 1
Пров.		Колмец				ЛАТГИПРОПРОМ		
Н. контр.		Колмец						
Утв.								

Копировал Формат А4

42.66.01.101

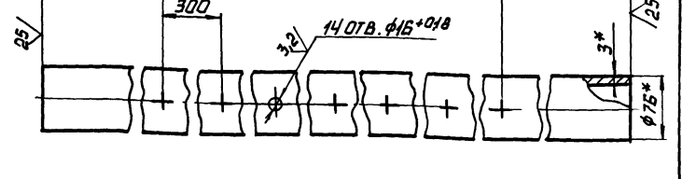

1.* Размеры для справок.

2. $\pm \frac{IT14}{2}$.

Изм.	Лист	№ докум.	Подп.	Дата	42.66.01.101			
Разраб.		Кузьмин			Труба	Лит.	Масса	Масштаб
Пров.		Колмец					12,8	1:5
Т. контр.						Лист	Листов 1	
Н. контр.		Колмец			Труба 76×3 ГОСТ 10704-76 / В-Вст3сп ГОСТ 10705-80	ЛАТГИПРОПРОМ		
Утв.								

Копировал Формат А4

42.66.01.000 СБ

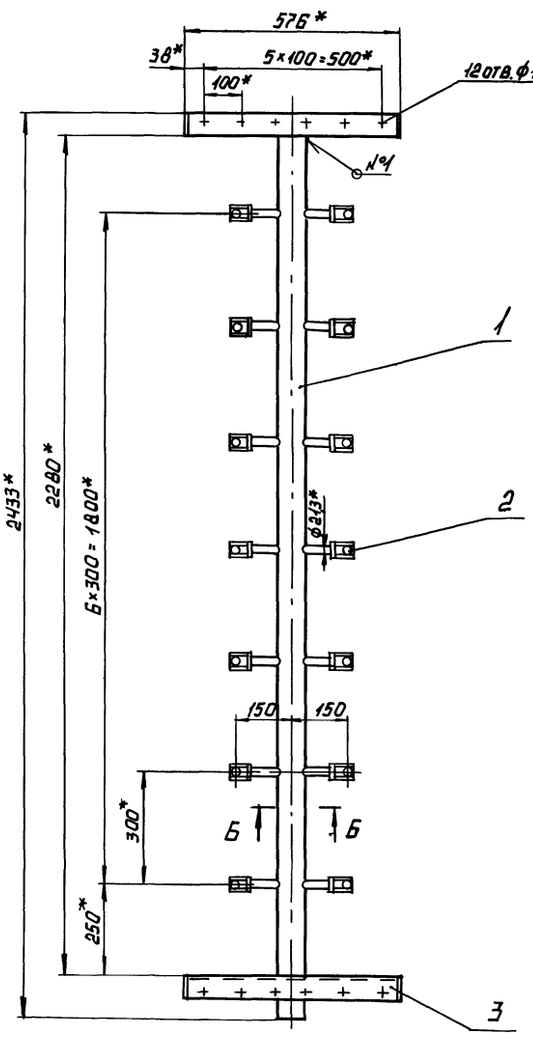

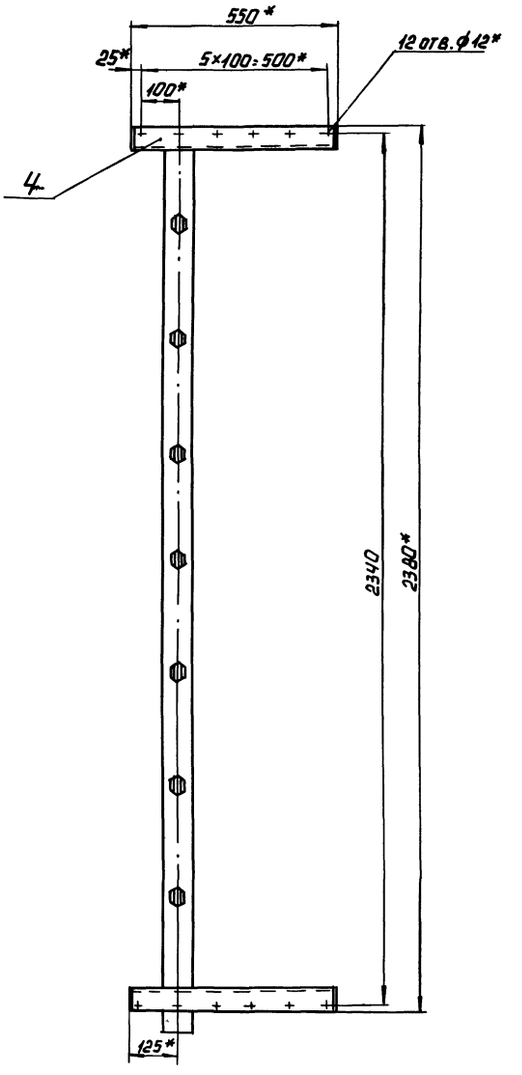

↑А

Вид А

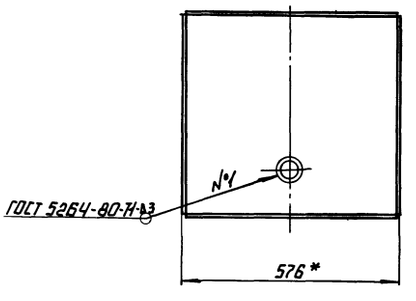

Б–Б
М1:1

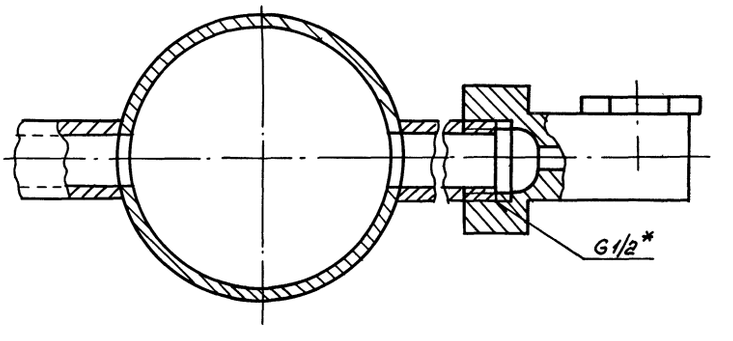

1.* Размеры для справок

2. $\pm\frac{IT14}{2}$.

3. Обработка поверхностей реза деталей Бч $\frac{25}{}$.

4. Грунтовать грунтом ХС-010 по ГОСТ 9355-81.

					42.66.01.000 СБ		
Изм.	Лист	№ докум.	Подп.	Дата	Блок орошения	Лит.	Масса	Масштаб
Разраб.		Кузьмин					43.8	1:10
Пров.		Колмец				Лист	Листов 1
Т. контр.						ЛАТГИПРОПРОМ	
Н. контр.		Колмец					
Утв.							

Инв. № подл. | Подпись и дата | Взам. инв. № | Инв. № дубл. | Подпись и дата

Серия 5.903-9

Выпуск 8

42.66.01.100 СБ

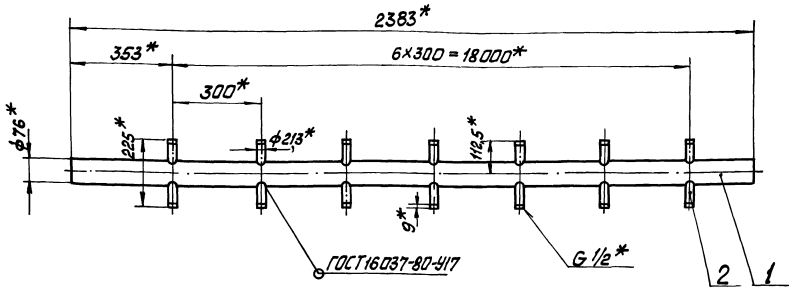

1. *Размеры для справок.
2. $\pm\frac{IT14}{2}$.
3. Обработка поверхностей реза деталей БЧ $\overset{25}{\vee}$.

					42.66.01.100 СБ			
Изм	Лист	№ докум.	Подп.	Дата	Коллектор	Лит	Масса	Масшт.
Разраб.		Кузьмин					14,2	1:10
Пров.		Колмец				Лист	Листов 1	
Т. контр.						ЛАТГИПРОПРОМ		
Н. контр.		Колмец						
Утв.								

Копировал [signature] Формат А3

42.66.01.102

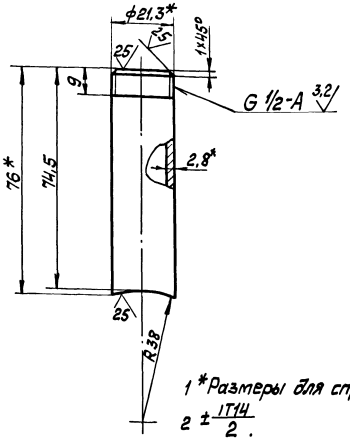

1 *Размеры для справок.
2 $\pm\frac{IT14}{2}$.

					42.66.01.102			
Изм	Лист	№ докум.	Подп.	Дата	Патрубок	Лит	Масса	Масшт.
Разраб.		Кузьмин					0,1	1:5
Пров.		Колмец				Лист	Листов 1	
Т. контр.						ЛАТГИПРОПРОМ		
Н. контр.		Колмец			Труба 15×2, В ГОСТ 3262-75			
Утв.								

Копировал [signature] Формат А4

Форм.	Зона	Поз.	Обозначение	Наименование	Кол.	Примечание
				Документация		
А3			42.02.06.000СБ	Сборочный чертёж		
				Детали		
А3		1	42.02.06.001	Корпус	1	
А4		2	42.02.06.002	Дозатор	1	
А4		3	42.02.06.003	Штифт	1	

					42.02.06.000			
Изм	Лист	№ докум.	Подп.	Дата	Форсунка	Лит	Лист	Листов
Разраб.		Кузьмин						1
Пров.		Зилгалвис				ЛАТГИПРОПРОМ		
Н. контр.		Колмец						
Утв.								

Инв. № подл. | Подп. и дата | Взам. инв. № | Инв. № дубл. | Подп. и дата

Серия 5.903-9 Выпуск 8

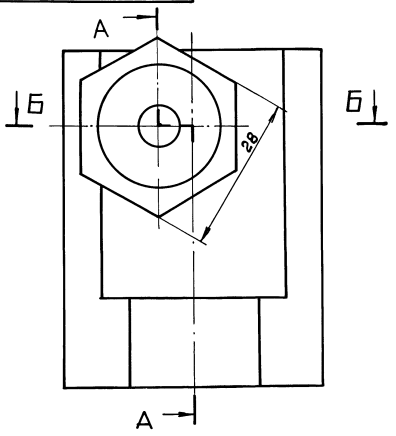

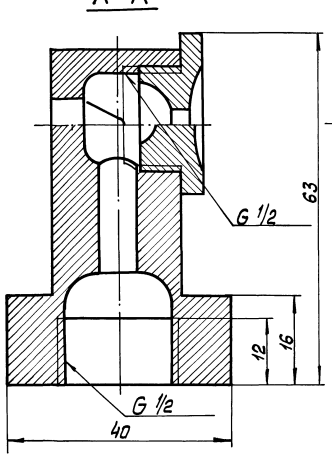

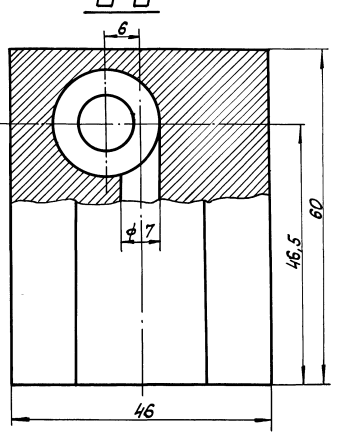

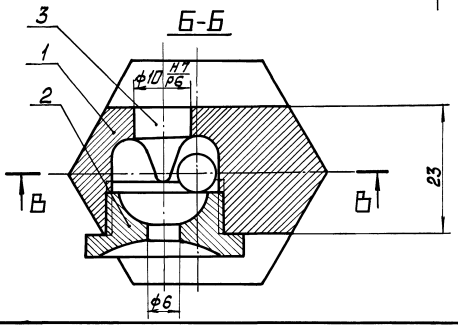

Размеры для справок.

Изм.	Лист	№ докум.	Подп.	Дата	42.02.06.000 СБ		
Разраб.		Кузьмин			Форсунка сборочный чертёж	Лит	Масса 0,64	Масшт 2:1
Пров.		Зингалиев				Лист	Листов 1	
Т. контр.						ЛАТГИПРОПРОМ		
Н. контр.		Коллиец						
Утв.								

Копировал Формат А3

Инв. № подл. | Подп. и дата | Взам. инв. № | Инв. № дубл. | Подп. и дата

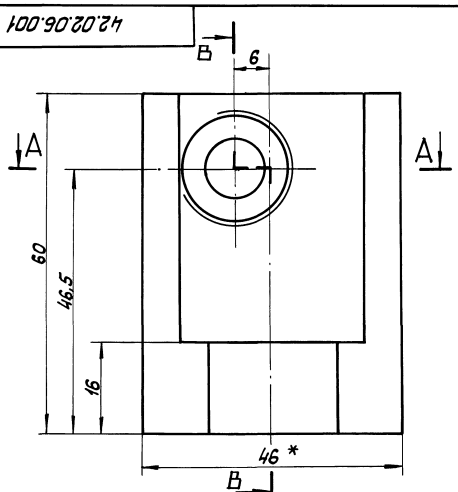

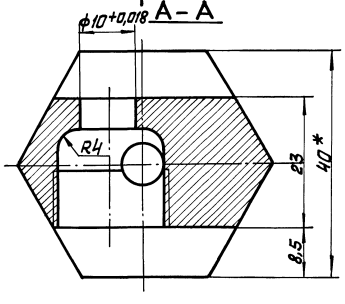

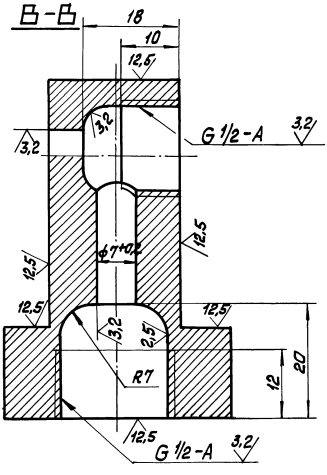

1 * Размеры для справок.

2. $\pm \frac{IT14}{2}$.

3 Материал заменитель: шестигранник $\frac{40\ ГОСТ\ 8560-78}{45-В-ГОСТ\ 1051-73}$ покрытие Ц6-9 фос.

Изм.	Лист	№ докум.	Подп.	Дата	42.02.06.001		
Разраб.		Кузьмин			Корпус	Лит	Масса 0,6	Масшт 2:1
Пров.		Зингалиев				Лист	Листов 1	
Т. контр.						ЛАТГИПРОПРОМ		
Н. контр.		Коллиец			Пруток Л63 т.ш. НМ-40 ГОСТ 2060-73			
Утв.								

22999-09 12 Копировал Формат А3

Инв. № подл. | Подп. и дата | Взам. инв. № | Инв. № дубл. | Подп. и дата

42.02.06.002

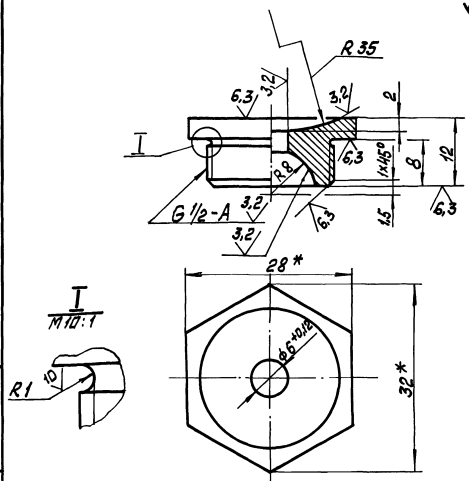

1. * Размеры для справок.
2. $\pm\frac{IT14}{2}$.
3 Материал заменитель шестигранник $\frac{28\ ГОСТ\ 8560-78}{45-В-ГОСТ\ 1051-73}$
покрытие Ц6-9, фос

					42.02.06.002		
Изм	Лист	№ докум.	Подп.	Дата	Дозатор	Лит	Масса 0,033	Масшт. 2:1
Разраб		Кузьмин					
Пров.		Зилгалвис				Лист	Листов 1
Т.контр							
Н.контр		Колмец			Прутак Л63т.ш.Н.М-28ГОСТ2060-73	ЛАТГИПРОПРОМ	
Утв.							

Копировал Мак Формат А4

42.02.06.003

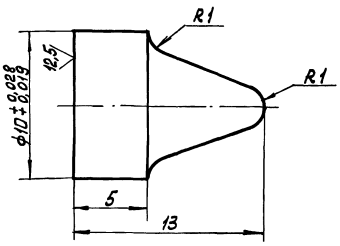

1 Материал заменитель: Круг $\frac{12-В-ГОСТ\ 2590-71}{Ст3\ ГОСТ\ 535-79}$
покрытие Ц6-9, фос.
2 Неуказанные предельные отклонения размеров $\pm\frac{IT14}{2}$.

					42.02.06.003		
Изм	Лист	№ докум.	Подп.	Дата	Штифт	Лит	Масса 0,005	Масшт. 5:1
Разраб		Кузьмин					
Пров.		Зилгалвис				Лист	Листов 1
Т.контр							
Н.контр		Колмец			Прутак Л63т.кр.Н.М-12ГОСТ2060-73	ЛАТГИПРОПРОМ	
Утв.							

Копировал Мак Формат А4

Форм.	Зона	Поз.	Обозначение	Наименование	Кол.	Примечание
				Документация		
А2			42.67.01.000 СБ	Сборочный чертёж		
				Детали		
А3		1	42.67.01.001	Доска трубная	1	
		2	-01	Доска трубная	1	
А4		3	42.67.01.002	Стенка	2	
А4		4	42.67.01.003	Перегородка	7	
		5	-01	Перегородка	2	
Б4		6	42.67.01.004	Стенка		
				Лист $\frac{3\ ГОСТ\ 19903-74}{ВСт3кп4\ ГОСТ\ 16523-70}$		
				97-0,87 × 566-1,75 мм	7	1,3 кг
Б4		7	42.67.01.005	Стенка		
				Лист $\frac{3\ ГОСТ\ 19903-74}{ВСт3кп4\ ГОСТ\ 16523-70}$		
				134-1,0 × 566-1,75 мм	2	1,79 кг
Б4		8	42.67.01.006	Труба		
				Труба $\frac{32\times2\ ГОСТ\ 8734-75}{В-ВСт3сп\ ГОСТ\ 8733-74}$		
				L = 2286 ± 2,2 мм	100	3,39 кг
Б4		9	42.67.01.007	Патрубок		
				Труба $\frac{76\times3\ ГОСТ\ 10704-76}{В-ВСт3сп\ ГОСТ\ 10705-80}$		
				L = 82 ± 0,435	2	4,43 кг

					42.67.01.000		
Изм	Лист	№ докум.	Подп.	Дата	Насадка	Лит	Лист	Листов 1
Разраб.		Богданова					
Пров.		Никитченко				ЛАТГИПРОПРОМ	
Н.контр		Колмец					
Утв.							

Копировал Мак Формат А4

42.67.01.002

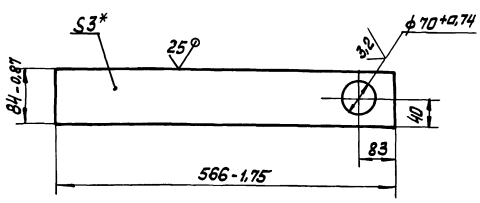

1. * Размер для справок.
2. $\pm\frac{IT14}{2}$.

					42.67.01.002		
Изм	Лист	№ докум.	Подп.	Дата	Стенка	Лит	Масса 1,02	Масшт. 1:5
Разраб		Богданова					
Пров.		Никитченко				Лист	Листов 1
Т.контр							
Н.контр		Колмец			Лист $\frac{3\ ГОСТ\ 19903-74}{ВСт3кп4\ ГОСТ\ 16523-70}$	ЛАТГИПРОПРОМ	
Утв.							

Копировал Мак Формат А4

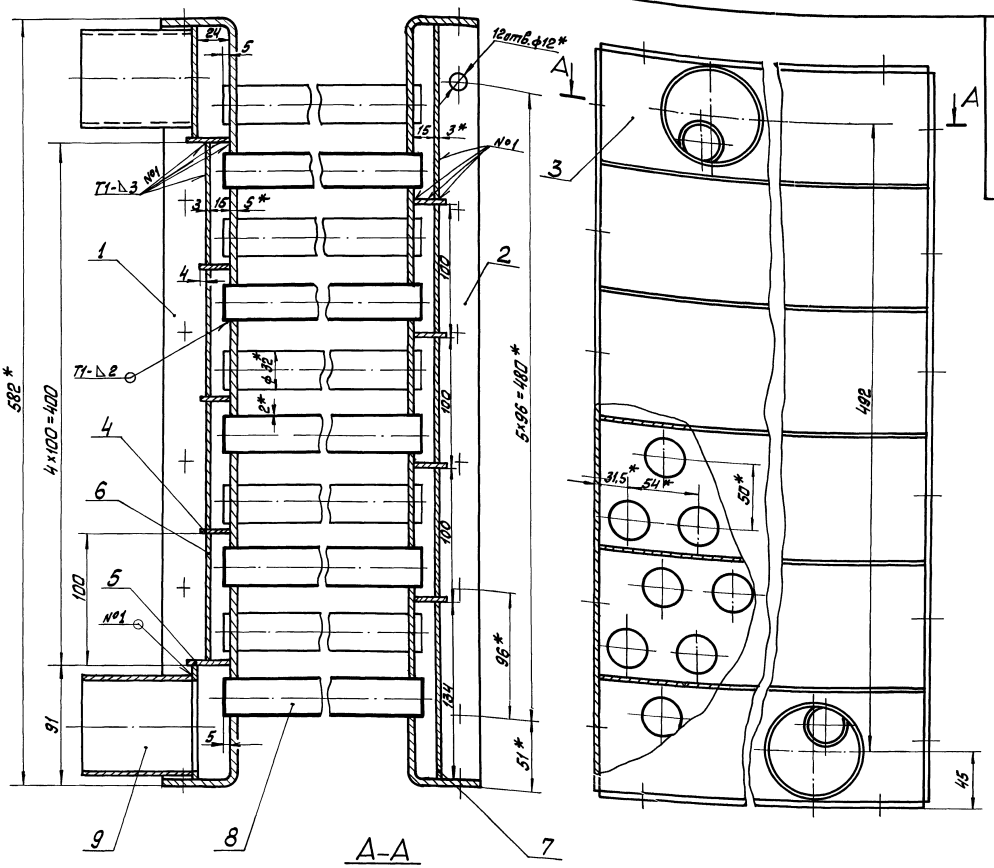

1 * Размеры для справок.

2 ± IT14/2

3 Обработка поверхностей реза деталей Б4 ∇25

4 Сварные швы по ГОСТ 5264-80

5 Проверить на герметичность водой давлением 5 кг/см² в течение 10 мин. Течь не допускается.

6 Грунтовать грунтом ХС-010 по ГОСТ 9355-81.

Изм.	Лист	№ докум.	Подп.	Дата	42.67.01.000 СБ
Разраб.		Богданова			Насадка
Пров.		Никитченко			
Т. контр.					
Н. контр.		Колпец			
Утв.					

Лит.	Масса	Масштаб
	397	1:2
Листов 1		

ЛАТГИПРОПРОМ

Копировал

Формат А2

Инв. № подл. | Подп. и дата | Взам. инв. № | Инв. № дубл. | Подп. и дата

Выпуск 8

Серия 5.903-9

22999-09 14

42.67.01.001

42.67.01.001

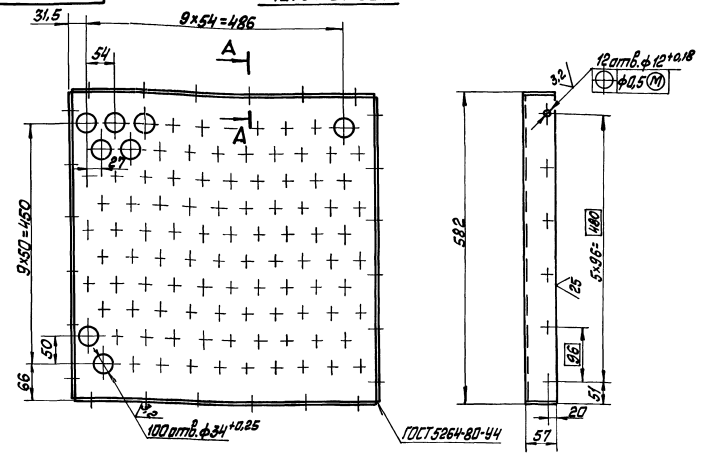

42.67.01.001-01-зеркальное отражение. Остальное см. 42.67.01.001

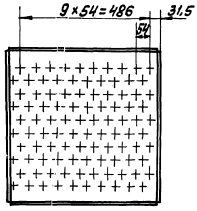

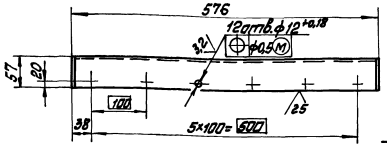

1 * Размер для справок

2 $\pm \frac{IT14}{2}$

А–А
М1:2

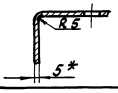

					42.67.01.001			
Изм.	Лист	№ докум.	Подп.	Дата	Доска трубная	Лит	Масса	Масшт
Разраб.		Богданова					14,8	1:5
Пров.		Никитченко				Лист	Листов 1	
Т. контр.								
Н. контр.		Колмец			Лист 5 ГОСТ 19903-74 / 8 Ст3кп2 ГОСТ 14637-79	ЛАТГИПРОПРОМ		
Утв.								

Копировал [signature] Формат А3

42.67.01.003

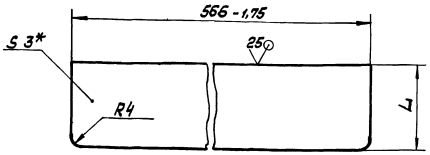

Обозначение	L, мм	Масса, кг
42.67.01.003	22	0,3
-01	32	0,43

1 * Размеры для справок

2 $\pm \frac{IT14}{2}$

					42.67.01.003			
Изм.	Лист	№ докум.	Подп.	Дата	Перегородка	Лит	Масса	Масшт
Разраб.		Богданова					См. табл.	
Пров.		Никитченко				Лист	Листов 1	
Т. контр.								
Н. контр.		Колмец			Лист 3 ГОСТ 19903-74 / 8 Ст3кп4 ГОСТ 16523-70	ЛАТГИПРОПРОМ		
Утв.								

Копировал [signature] Формат А4

Форм.	Зона	Поз.	Обозначение	Наименование	Кол.	Примечание
				Документация		
А2			42.67.02.000СБ	Сборочный чертёж		
				Сборочные единицы		
А4		1	42.67.02.100	Короб	1	
А4		2	42.67.02.200	Сепаратор	2	
А4		3	42.67.02.300	Сепаратор	2	
				Детали		
А4		4	42.67.02.001	Крышка	1	
А4		5	42.67.02.002	Прокладка	1	
А4		6	42.67.02.003	Прокладка	2	
А4		7	42.67.02.004	Прокладка	6	
				Стандартные изделия		
				Болты ГОСТ 7798-70		
		8		М10×25.46	43	
		9		М10×30.46	20	
		10		Гайка М10.5 ГОСТ 5915-70	63	
		11		Шайба 10 ГОСТ 10906-78	20	
				Материалы		
		12		Жгут ПМЖ-1 Тип-2 РСТ Лит СОР 517-73	0,7	м

					42.67.02.000			
Изм.	Лист	№ докум.	Подп.	Дата	Устройство сепарационное	Лит	Лист	Листов 1
Разраб.		Крауя						
Пров.		Колмец				ЛАТГИПРОПРОМ		
Н. контр.		Колмец						
Утв.								

Инв. № подл. | Подп. и дата | Взам. инв. № | Инв. № дубл. | Подп. и дата

Копировал [signature] Формат А4

42.67.02.000СБ

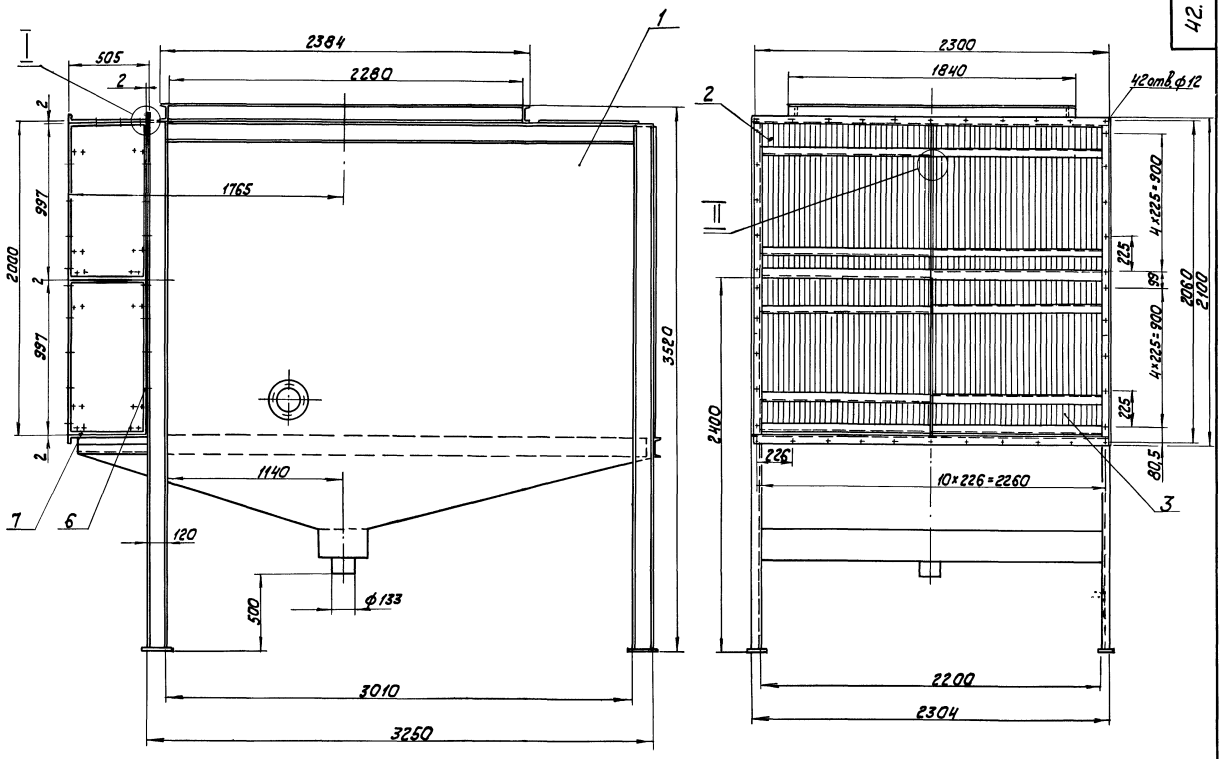

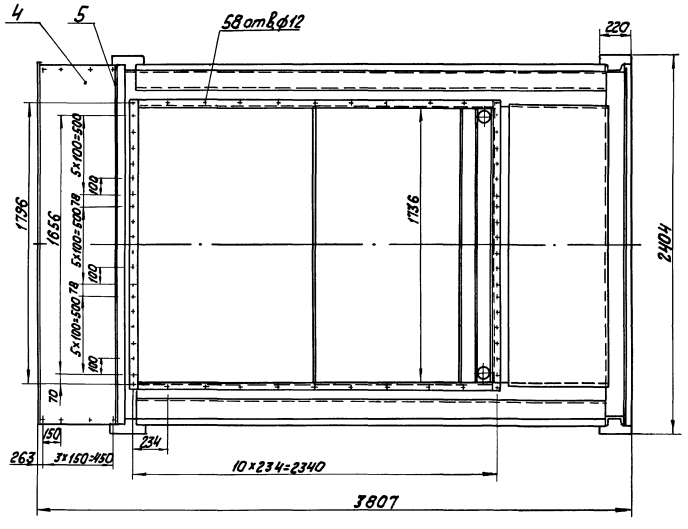

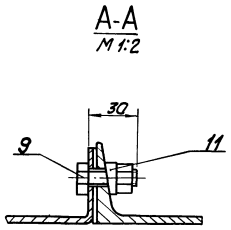

1. Размеры для справок.
2. Соединения должны быть герметичными.

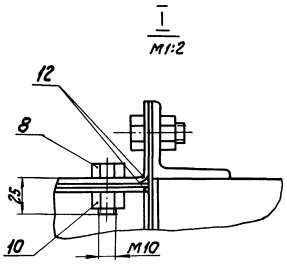

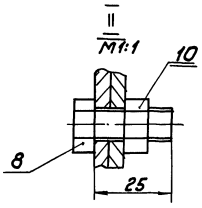

				42.67.02.000 СБ			
Изм.	Лист	№ докум.	Подпись	Дата	Устройство сепарационное	Лит.	Масса	Масштаб
Разраб.		Кузьмин					2.370	1:20
Пров.		Колмец				Лист	Листов 1	
Т.контр.						ЛАТ ГИПРОПРОМ		
Н.контр.		Колмец						
Утв.								

Копировал 22999-09 16 формат А2

Выпуск 8

Серия 5.903-9

Инв. № подл. | Подпись и дата | Взам. инв. № | Инв. № дубл. | Подпись и дата

Выпуск 8 Серия 5.903-9

42.67.02.004

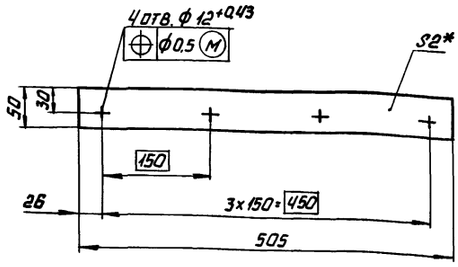

1.* Размер для справок

2. ± IT14/2.

Изм.	Лист	№ докум.	Подп.	Дата	42.67.02.004			
Разраб.		Кузьмин			Прокладка	Лит.	Масса	Масштаб
Пров.		Колмец					0,05	1:5
Т.контр.						Лит.	Листов 1	
Н.контр.		Колмец			Паронит ПОН 2 ГОСТ 481-80	ЛАТГИПРОПРОМ		
Утв.								

Копировал Формат А4

Выпуск 8 Серия 5.903-9

42.67.02.002

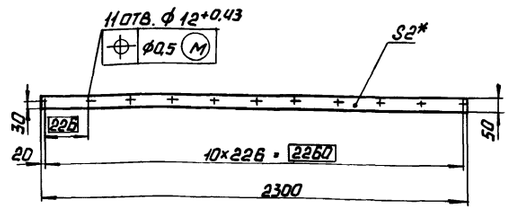

1.* Размер для справок.

2. ± IT14/2.

Инв. № подл. | Подпись и дата | Взам. инв. № | Инв. № дубл. | Подпись и дата

Изм.	Лист	№ докум.	Подп.	Дата	42.67.02.002			
Разраб.		Кузьмин			Прокладка	Лит.	Масса	Масштаб
Пров.		Колмец					0,23	1:20
Т.контр.						Лист	Листов 1	
Н.контр.		Колмец			Паронит ПОН 2 ГОСТ 481-80	ЛАТГИПРОПРОМ		
Утв.								

Копировал Формат А4

Выпуск 8 Серия 5.903-9

42.67.02.001

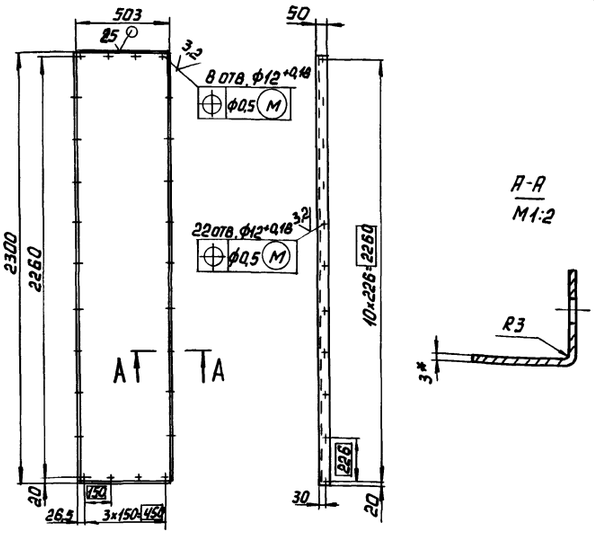

1.* Размер для справок.

2. ± IT14/2.

3. Грунтовать грунтом ХС-010 по ГОСТ 9355-81.

Изм.	Лист	№ докум.	Подп.	Дата	42.67.02.001			
Разраб.		Кузьмин			Крышка	Лит.	Масса	Масштаб
Пров.		Колмец					32,7	1:20
Т.контр.						Лист	Листов 1	
Н.контр.		Колмец			Лист 3 ГОСТ 19903-74 Вст 3 кп 4 ГОСТ 16523-70	ЛАТГИПРОПРОМ		
Утв.								

Копировал Формат А4

Выпуск 8 Серия 5.903-9

42.67.02.003

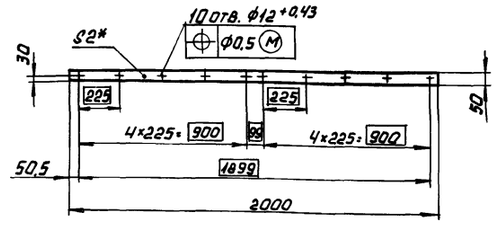

1.* Размер для справок.

2. ± IT14/2.

Инв. № подл. | Подпись и дата | Взам. инв. № | Инв. № дубл. | Подпись и дата

Изм.	Лист	№ докум.	Подп.	Дата	42.67.02.003			
Разраб.		Кузьмин			Прокладка	Лит.	Масса	Масштаб
Пров.		Колмец					0,2	1:20
Т.контр.						Лист	Листов 1	
Н.контр.		Колмец			Паронит ПОН 2 ГОСТ 481-80	ЛАТГИПРОПРОМ		
Утв.								

Копировал Формат А4

Выпуск 8 — Серия 5.903-9

Форм.	Зона	Поз.	Обозначение	Наименование	Кол.	Примечание
				Документация		
А2			42.67.02.100 СБ	Сборочный чертёж		
				Сборочные единицы		
А4		1	42.67.02. 130	Каркас	1	
А4		2	42.08.02. 200	Иллюминатор	2	
				Детали		
А4		3	42.67.02.101	Жёлоб	2	
А4		4	42.67.02.102	Жёлоб	1	
А4		5	42.67.02.103	Днище	1	
А4		6	42.67.02.104	Днище	1	
А4		7	42.67.02.105	Направляющая	1	
А4		8	42.67.02.106	Направляющая	1	
А4		9	42.67.02.107	Труба	2	
А4		10	42.67.02.108	Уголок	1	
		11	01	Уголок	1	
Б4		12	42.67.02.109	Стенка		
				Лист 3ГОСТ 19903-74 / ВСт3кп4ГОСТ16523-70	2	169,14кг
Б4		13	42.67.02.110	Стенка		
				Лист 3ГОСТ19903-74 / ВСт3кп4ГОСТ16523-70	2	0,9кг

42.67.02.100

Изм	Лист	№ докум	Подп.	Дата		Лит	Лист	Листов
Разраб.	Кузьмин				Короб		1	3
Пров.	Колмец					ЛАТГИПРОПРОМ		
Н.контр.	Колмец							
Утв.								

Инв. № подл. | Подп. и дата | Взам. инв. № | Инв. № дубл. | Подп. и дата

Копировал [signature] Формат А4

Выпуск 8 — Серия 5.903-9

Форм.	Зона	Поз.	Обозначение	Наименование	Кол.	Примечание
Б4		14	42.67.02.111	Перегородка		
				Лист 3ГОСТ19903-74 / ВСт3кп4ГОСТ16523-70	1	6,5кг
Б4		15	42.67.02.112	Стенка		
				Лист 3ГОСТ19903-74 / ВСт3кп4ГОСТ16523-70		
				2210±2,2×1953±1,85мм	1	101,65кг
Б4		16	42.67.02.113	Днище		
				Лист 3 ГОСТ 19903-74 / ВСт3кп4ГОСТ16523-70		
				2200-1,75 × 1902±1,85мм	1	98,54кг
Б4		17	42.67.02. 114	Перекрытие		
				Лист 3 ГОСТ 19903-74 / ВСт3кп4ГОСТ16523-70		
				1746±1,85×620±0,875мм	1	25,5кг
Б4		18	42.67.02. 115	Перекрытие		
				Лист 3 ГОСТ19903-74 / ВСт3кп4ГОСТ16523-70		
				3020±2,2×122±0,5мм	2	8,7кг
Б4		19	42.67.02.116	Стенка		
				Лист 3ГОСТ19903-74 / ВСт3кп4ГОСТ16523-70		
				2200-1,75 × 197-1,15	2	10,21кг
Б4		20	42.67.02.117	Отбойник		
				Лист 3ГОСТ19903-74 / ВСт3кп4ГОСТ16523-70		
				2200-1,75×200±0,575мм	2	10,36кг
Б4		21	42.67.02. 118	Подставка		
				Швеллер 12-ГОСТ8240-72 / ВСт3сп3-I-ГОСТ535-79		
				L =452±1,55 мм	1	4,7кг

42.67.02.100 — Лист 2

Изм | Лист | № докум | Подп. | Дата

Копировал [signature] Формат А4

Выпуск 8 — Серия 5.903-9

Форм.	Зона	Поз.	Обозначение	Наименование	Кол.	Примечание
Б4		22	42.67.02. 119	Полка		
				Уголок 50×50×5-Б-ГОСТ8509-72 / ВСт3кп3-I-ГОСТ535-79		
				L =2300±2,2 мм	1	8,67кг
Б4		23	42.67.02.120	Труба		
				Труба 76×3 ГОСТ10704-76 / ВСт3пс5ГОСТ10705-80		
				L =880±1,15мм	2	4,75кг
Б4		24	42.67.02.121	Труба		
				Труба 76×3 ГОСТ 10704-76 / В-ВСт3сп ГОСТ10705-80		
				L = 1520±1,55мм	2	8,21кг
Б4		25	42.67.02.122	Патрубок		
				Труба 133×3,5ГОСТ10704-76 / В-ВСт3сп ГОСТ10705-80		
				L = 100±0,435мм	1	1,1кг
				Материалы		
		26		Полоса 5×45-ГОСТ103-76 / ВСт3кп2ГОСТ535-79	4,3	м

42.67.02.100 — Лист 3

Изм | Лист | № докум | Подп. | Дата

Копировал [signature] Формат А4

Выпуск 8 — Серия 5.903-9

42.67.02.101

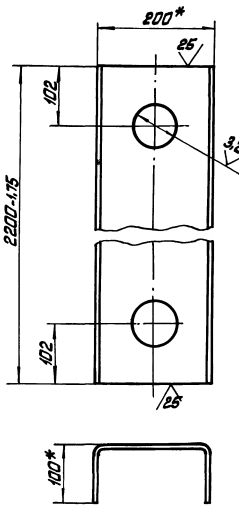

1 * Размеры для справок

2 ± IT14/2

42.67.02.101

Изм	Лист	№ докум	Подп.	Дата		Лит	Масса	Масшт.
Разраб.	Кузьмин				Жёлоб		32,68	1:5
Пров.	Колмец					Лист	Листов 1	
Т.контр.						ЛАТГИПРОПРОМ		
Н.контр.	Колмец				Швеллер 200×100×5ГОСТ8278-75 / Ст3кп ГОСТ11474-76			
Утв.								

22999-09 18 Копировал [signature] Формат А4

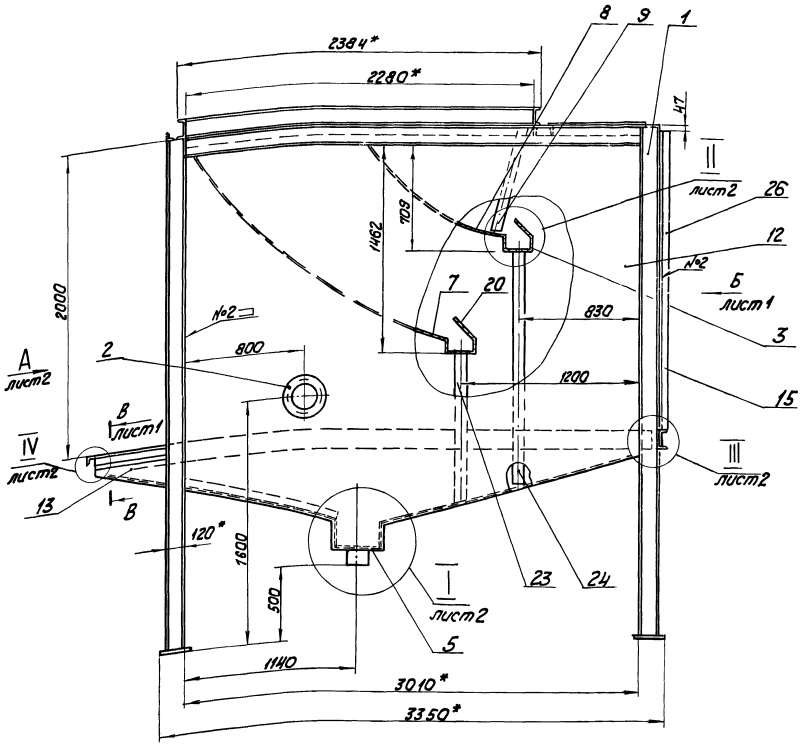

Вид Б
М 1:50 лист 1

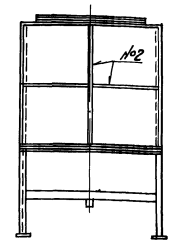

В-В
М 1:10 лист 1

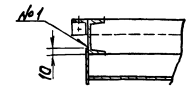

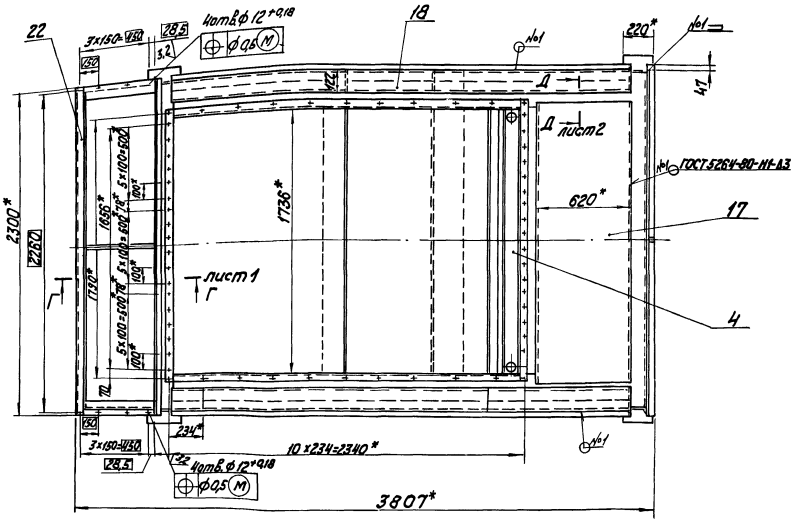

Д-Д
М 1:10 лист 1

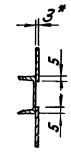

Г-Г
М 1:10 лист 1

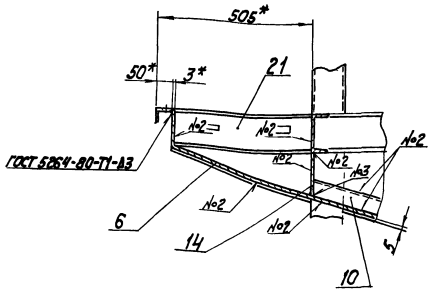

1. * Размеры для справок.
2. $\pm \frac{1714}{2}$.
3. Обработка поверхностей реза деталей $Б\,\overset{25}{\nabla}$.
4. Проверить сварные швы нижней части короба промазыванием керосином.
5. Грунтовать грунтом ХС-010 по ГОСТ 9355-81.

						42.67.02.100 СБ	
Изм.	Лист	№ докум.	Подпись	Дата			
Разраб.		Кузьмин			Короб	Лит.	Масса	Масштаб
Пров.		Колтец					1637	1:20
Т. контр.						Лист 1	Листов 2	
Н. контр.		Колтец				ЛАТ ГИПРОПРОМ		
Утв.								

Копировал

Формат А2

Выпуск 8

Серия 3.903-9

Вид А лист 1

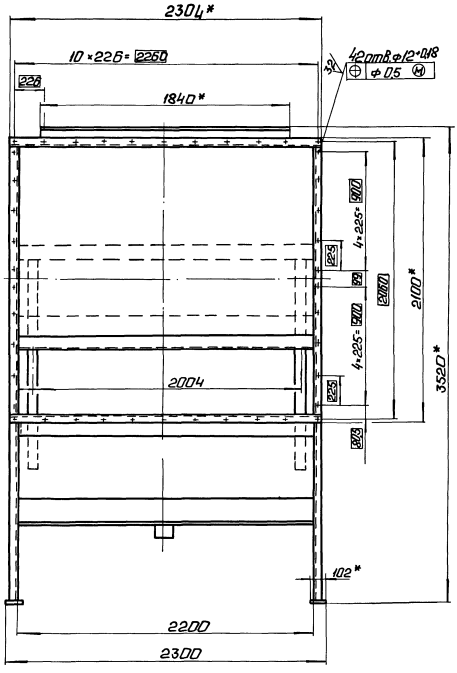

Поз. 12

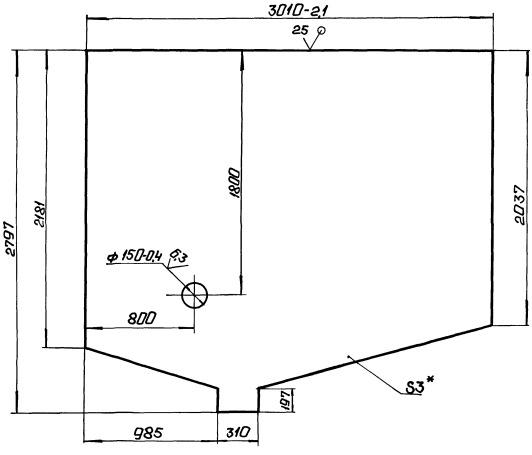

I лист 1
М1:10

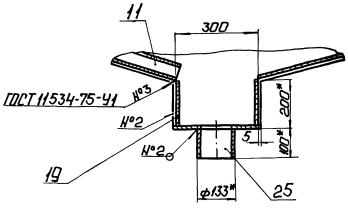

Поз. 13
М1:10

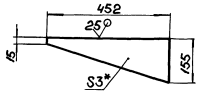

Поз. 14
М1:10

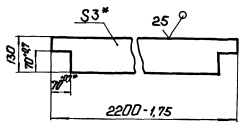

II лист 1
М1:10

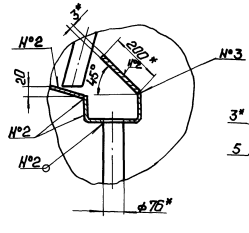

III лист 1
М1:10

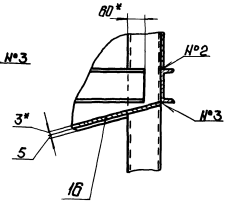

IV лист 1
М1:5

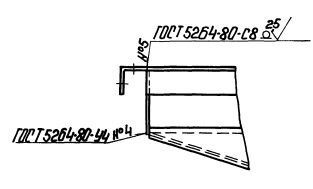

Серия 3.903-9 Выпуск 8

Инв.№подл. | Подп. и дата | Взам.инв.№ | Инв.№дубл. | Подп. и дата

Выпуск 8

Серия 5.903-9

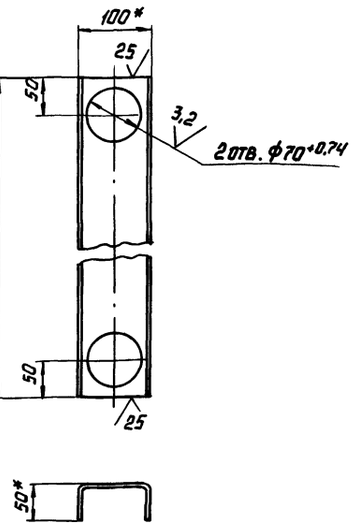

1.* РАЗМЕРЫ ДЛЯ СПРАВОК.

2. ± IT14/2.

Изм.	Лист	№ докум.	Подп.	Дата	42.67.02.102
Разраб.		Кузьмин			Желоб
Пров.		Колмец			Швеллер 100×50×3 ГОСТ 8278-75 / Ст3кп ГОСТ 11474-76
Т. контр.					
Н. контр.		Колмец			ЛАТГИПРОПРОМ
Утв.					

Лит.	Масса	Масштаб
	7,6	1:5
Лист	Листов 1	

Копировал — Формат А4

Выпуск 8

Серия 5.903-9

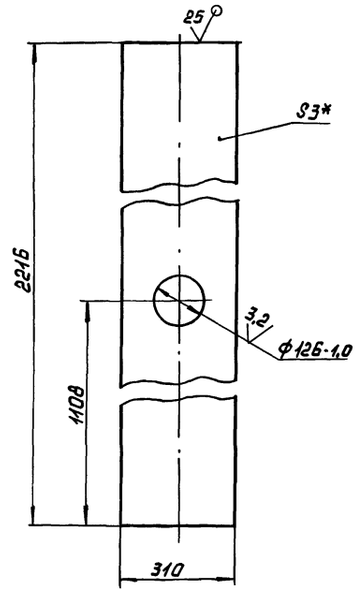

1.* РАЗМЕР ДЛЯ СПРАВОК.

2. ± IT14/2.

Изм.	Лист	№ докум.	Подп.	Дата	42.67.02.103
Разраб.		Кузьмин			Днище
Пров.		Колмец			Лист 3 ГОСТ 19903-74 / Вст3кп4 ГОСТ 16523-70
Т. контр.					
Н. контр.		Колмец			ЛАТГИПРОПРОМ
Утв.					

Лит.	Масса	Масштаб
	15,89	1:10
Лист	Листов 1	

Копировал — Формат А4

Инв. № подл. | Подпись и дата | Взам. инв. № | Инв. № дубл. | Подпись и дата

Выпуск 8

Серия 5.903-9

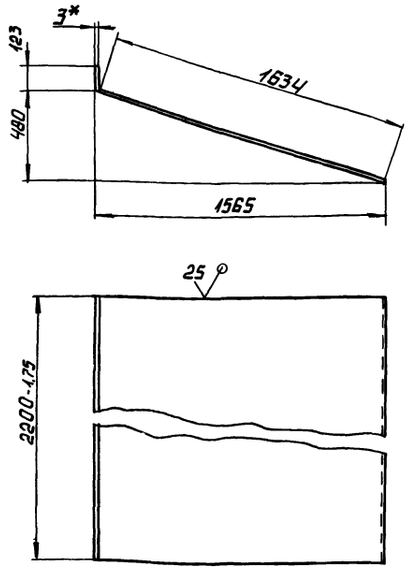

1.* РАЗМЕР ДЛЯ СПРАВОК.

2. ± IT14/2.

Изм.	Лист	№ докум.	Подп.	Дата	42.67.02.104
Разраб.		Кузьмин			Днище
Пров.		Колмец			Лист 3 ГОСТ 19903-74 / Вст3кп4 ГОСТ 16523-70
Т. контр.					
Н. контр.		Колмец			ЛАТГИПРОПРОМ
Утв.					

Лит.	Масса	Масштаб
	91,03	1:20
Лист	Листов 1	

Копировал — Формат А4

Выпуск 8

Серия 5.903-9

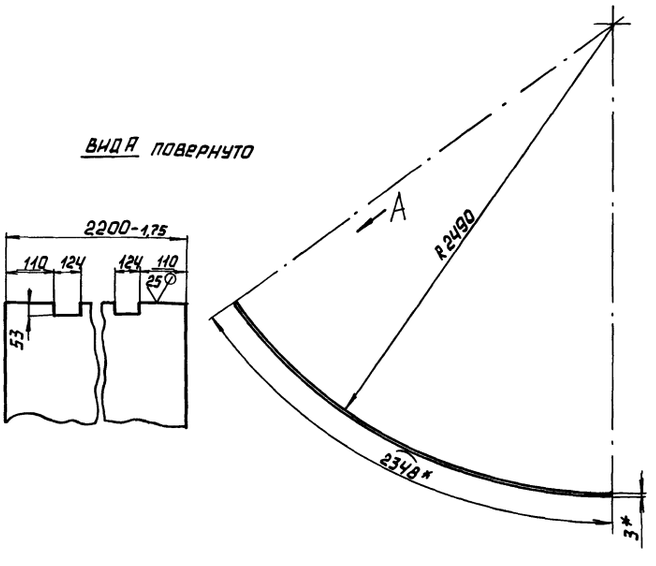

1.* РАЗМЕРЫ ДЛЯ СПРАВОК.

2. ± IT14/2.

Изм.	Лист	№ докум.	Подп.	Дата	42.67.02.105
Разраб.		Кузьмин			Направляющая
Пров.		Колмец			Лист 3 ГОСТ 19903-74 / Вст3кп4 ГОСТ 16523-70
Т. контр.					
Н. контр.		Колмец			ЛАТГИПРОПРОМ
Утв.					

Лит.	Масса	Масштаб
	121,34	1:20
Лист	Листов 1	

Копировал — Формат А4

Выпуск 8

Серия 5.903-9

Виды повернуто

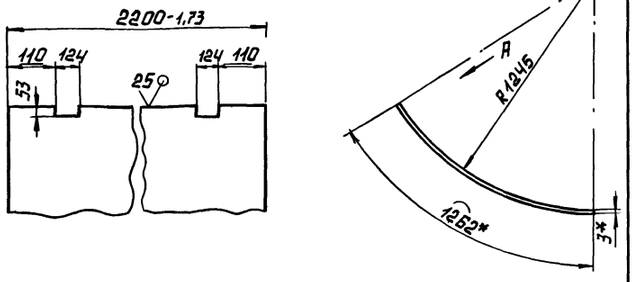

1.* Размеры для справок

2. ± IT14/2.

					42.67.02.106			
Изм.	Лист	№ докум.	Подп.	Дата				
Разраб.		Кузьмин			Направляющая	Лит.	Масса	Масштаб
Пров.		Колмец					65,08	1:20
Т.контр.						Лист	Листов 1	
Н.контр.		Колмец			Лист 3 ГОСТ 19903-74 / Вст3кп4 ГОСТ 18523-70	ЛАТГИПРОПРОМ		
Утв.								

Инв.№ подл. | Подпись и дата | Взам. инв.№ | Инв.№ дубл. | Подпись и дата

Копировал | Формат А4

Выпуск 8

Серия 5.903-9

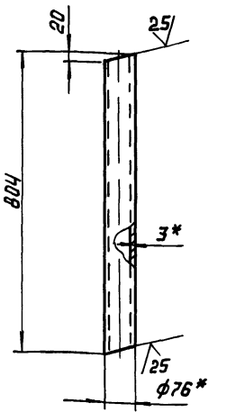

1.* Размеры для справок.

2. ± IT14/2.

					42.67.02.107			
Изм.	Лист	№ докум.	Подп.	Дата				
Разраб.		Кузьмин			Труба	Лит.	Масса	Масштаб
Пров.		Колмец					4,24	1:10
Т.контр.						Лист	Листов 1	
Н.контр.		Колмец			Труба 76×3 ГОСТ 10704-76 / В-Вст3сп ГОСТ 10705-80	ЛАТГИПРОПРОМ		
Утв.								

Инв.№ подл. | Подпись и дата | Взам. инв.№ | Инв.№ дубл. | Подпись и дата

Копировал | Формат А4

Выпуск 8

Серия 5.903-9

42.67.02.108

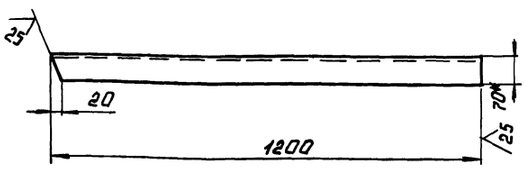

42.67.02.108-01 - зеркальное отражение

остальное см. 42.67.02.108

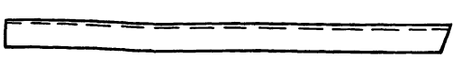

1.* Размер для справок.

2. ± IT14/2.

					42.67.02.108			
Изм.	Лист	№ докум.	Подп.	Дата				
Разраб.		Кузьмин			Уголок	Лит.	Масса	Масштаб
Пров.		Колмец					6,4	1:10
Т.контр.						Лист	Листов 1	
Н.контр.		Колмец			Уголок 70×70×5-Б ГОСТ 8509-72 / Вст3сп3-1 ГОСТ 535-79	ЛАТГИПРОПРОМ		
Утв.								

Инв.№ подл. | Подпись и дата | Взам. инв.№ | Инв.№ дубл. | Подпись и дата

Копировал | Формат А4

Выпуск 8

Серия 5.903-9

Формат	Зона	Поз.	Обозначение	Наименование	Кол.	Примечание
				Документация		
А2			42.67.02.130 СБ	Сборочный чертеж		
				Детали		
Б4		1	42.67.02.131	Балка		
				Швеллер 12-ГОСТ 8240-72 / Вст3сп3-1-ГОСТ 535-79	1	22,6 кг
Б4		2	42.67.02.132	Стойка		
				Швеллер 12-ГОСТ 8240-72 / Вст3сп3-1-ГОСТ 535-79		
				L = 3390 - 2,6 мм	4	35,26 кг
Б4		3	42.67.02.133	Балка		
				Швеллер 12-ГОСТ 8240-72 / Вст3сп3-1-ГОСТ 535-79		
				L = 1736 - 1,5 мм	1	18,05 кг
Б4		4	42.67.02.134	Полка		
				Швеллер 12-ГОСТ 8240-72 / Вст3сп3-1-ГОСТ 535-79		
				L = 2280 - 4,4 мм	2	23,71 кг
Б1		5	42.67.02.135	Полка		
				Швеллер 12-ГОСТ 8240-72 / Вст3сп3-1-ГОСТ 535-79		
				L = 1840 ± 1,85 мм	2	19,1 кг

Инв.№ подл. | Подпись и дата | Взам. инв.№ | Инв.№ дубл. | Подпись и дата

					42.67.02.130			
Изм.	Лист	№ докум.	Подп.	Дата				
Разраб.		Кузьмин			Каркас	Лит.	Лист	Листов
Пров.		Колмец				Н	1	2
Н.контр.		Колмец				ЛАТГИПРОПРОМ		
Утв.								

Копировал | Формат А4

42.67.02.130 СБ

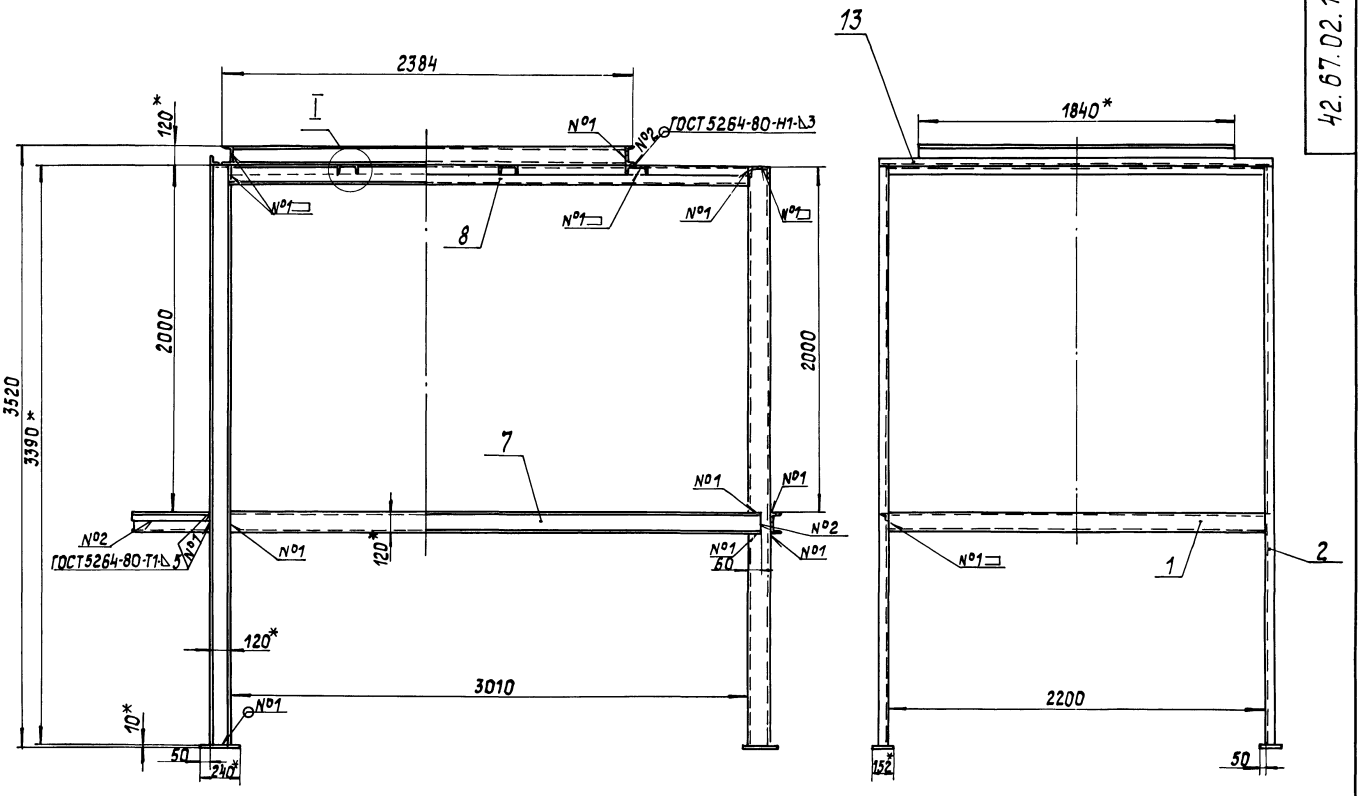

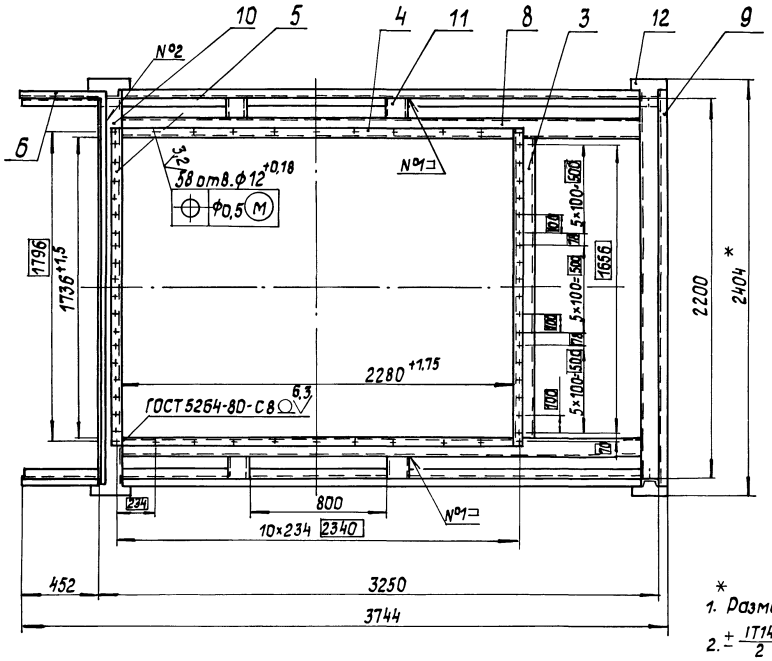

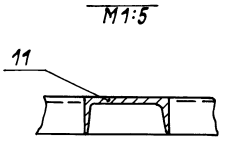

*
1. Размеры для справок.
2. ± IT14/2.
3. Обработка поверхностей реза деталей Б Ч 25.

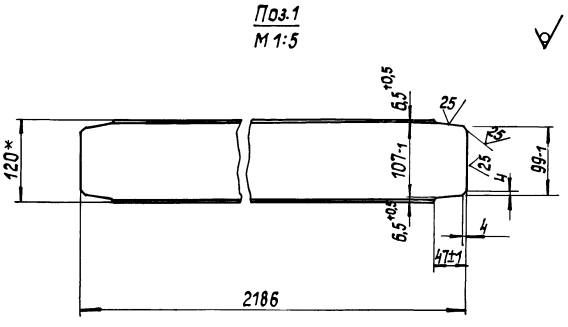

					42.67.02.130 СБ		
Изм.	Лист	№ докум.	Подпись	Дата			
Разраб.		Кузьмин			Каркас	Лит.	Масса / Масштаб
Пров.		Колмец					565 / 1:20
Т. контр.						Лист	Листов 1
Н. контр.		Колмец				ЛАТГИПРОПРОМ	
Утв.							

Копировал 5 22999-0 23 Формат А2

Выпуск 4

Серия 3.407.3-4

Формат	Зона	Поз.	Обозначение	Наименование	Кол.	Примечание
БЧ		6	42.67.02.136	Полка		
				Уголок 50х50х5-Б-ГОСТ 8509-72 / ВСт3сп3-1-ГОСТ 535-79		
				L = 455 ± 0,775 мм	2	1,7 кг
БЧ		7	42.67.02.137	Балка		
				Швеллер 12-ГОСТ 8240-72 / ВСт3сп3-1-ГОСТ 535-79		
				L = 3639 ± 3,3 мм	2	37,88 кг
БЧ		8	42.67.02.138	Балка		
				Швеллер 12-ГОСТ 8240-72 / ВСт3сп3-1-ГОСТ 535-79		
				L = 3010 ± 2,7 мм	4	31,31 кг
БЧ		9	42.67.02.139	Балка		
				Швеллер 12-ГОСТ 8240-72 / ВСт3сп3-1-ГОСТ 535-79		
				L = 2304 ± 2,2 мм	1	23,96 кг
БЧ		10	42.67.02.140	Балка		
				Швеллер 12-ГОСТ 8240-72 / ВСт3сп3-1-ГОСТ 535-79		
				L = 2200 - 1,75 мм	2	22,88 кг
БЧ		11	42.67.02.141	Балка		
				Швеллер 12-ГОСТ 8240-72 / ВСт3сп3-1-ГОСТ 535-79		
				L = 112 - 0,87 мм	4	0,96 кг
БЧ		12	42.67.02.142	Пластина		
				Лист 10 ГОСТ 19903-74 / ВСт3кп2 ГОСТ 14637-79		
				220 ± 0,575 х 152 ± 0,5 мм	4	2,86 кг
БЧ		13	42.67.02.143	Полка		
				Уголок 50х50-Б-ГОСТ 8509-72 / ВСт3сп3-1-ГОСТ 535-79		
				L = 2300 ± 2,2 мм	1	8,6 кг

Изм. Лист № докум. Подпись Дата — 42.67.02.130 — Лист 2

Выпуск 8 · Серия 5.903-9 · Инв. № подл. | Подпись и дата | Взам. инв. № | Инв. № дубл. | Подпись и дата

Формат А4

42.08.02.201

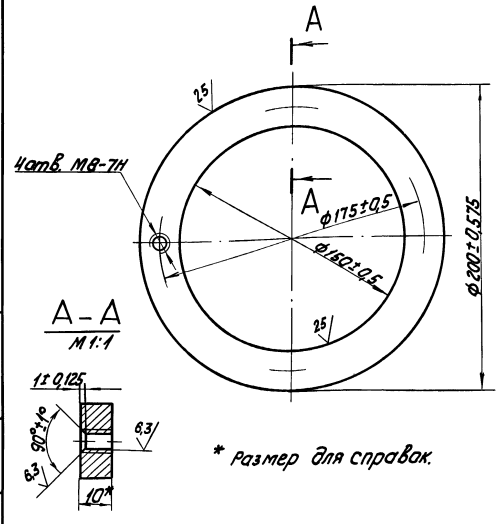

* Размер для справок.

Изм. Лист	№ докум.	Подпись	Дата	42.08.02.201			
Разраб.	Кузьмин			Фланец	Лит.	Масса	Масштаб
Пров.	Колмец					1,08	1:2
					Лист	Листов 1	
Н. контр.	Колмец			Лист 10 ГОСТ 19903-74 / ВСт3кп2 ГОСТ 14637-79	ЛАТ ГИПРОПРОМ		
Утв.							

Копировал — Формат А4

Формат	Зона	Поз.	Обозначение	Наименование	Кол.	Примечание
				Документация		
А4			42.08.02.200СБ	Сборочный чертеж		
				Детали		
А4		1	42.08.02.201	Фланец	1	
А4		2	42.08.02.202	Фланец	1	
А4		3	42.08.02.203	Прокладка	2	
А4		4	42.08.02.204	Стекло	1	
				Стандартные изделия		
		5		Болт М8 х 25.46 ГОСТ 7798-70*	4	

Изм. Лист № докум. Подпись Дата — 42.08.02.200 — Лит. Лист Листов 1

Разраб. Кузьмин — Пров. Колмец — Н. контр. Колмец — Утв. — Иллюминатор — ЛАТ ГИПРОПРОМ

Копировал — Формат А4

Выпуск 8 · Серия 5.903-9 · Инв. № подл. | Подпись и дата | Взам. инв. № | Инв. № дубл. | Подпись и дата

42.08.02.200 СБ

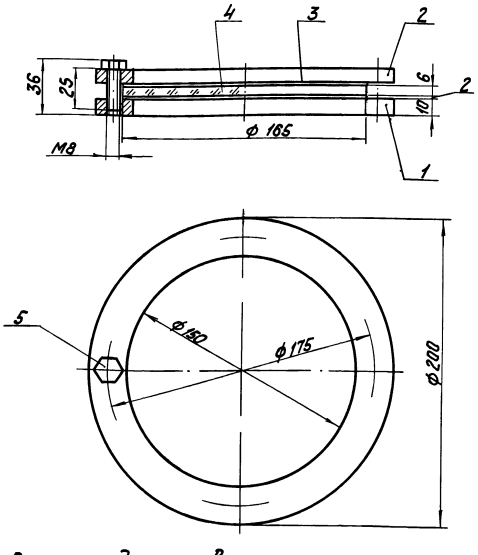

Размеры для справок.

Изм. Лист	№ докум.	Подпись	Дата	42.08.02.200 СБ			
Разраб.	Кузьмин			Иллюминатор	Лит.	Масса	Масштаб
Пров.	Колмец					2,62	1:2
					Лист	Листов 1	
Н. контр.	Колмец				ЛАТ ГИПРОПРОМ		
Утв.							

Выпуск 8

Серия 5.903-9

42.08.02.203

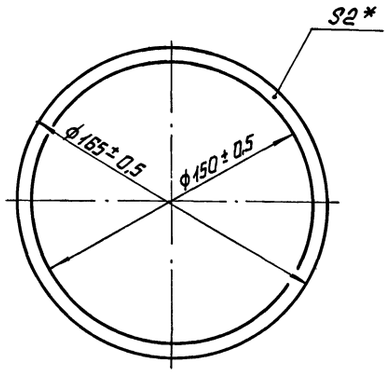

* размер для справок.

Изм.	Лист	№ докум.	Подп.	Дата	42.08.02.203			
Разраб.		Кузьмин			Прокладка	Лит.	Масса 0,02	Масштаб 1:2
Пров.		Колмец				Лист	Листов 1	
Н.контр.		Колмец			Паронит ПОН-2 190×190 ГОСТ 481-80	ЛАТГИПРОПРОМ		
Утв.								

Копировал Формат А4

Выпуск 8

Серия 5.903-9

42.08.02.204

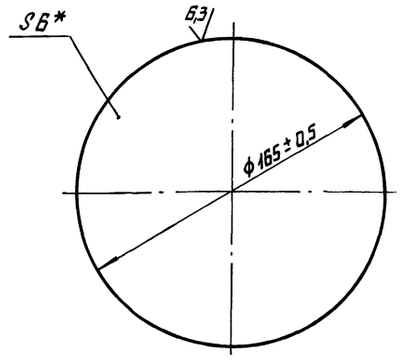

* размер для справок

Изм.	Лист	№ докум.	Подп.	Дата	42.08.02.204			
Разраб.		Кузьмин			Стекло	Лит.	Масса 0,35	Масштаб 1:2
Пров.		Колмец				Лист	Листов 1	
Н.контр.		Колмец			Стекло оконное S:6 ГОСТ 111-78	ЛАТГИПРОПРОМ		
Утв.								

Инв.№ подл. | Подпись и дата | Взам. инв.№ | Инв.№ дубл. | Подпись и дата

Копировал Формат А4

Выпуск 8

Серия 5.903-9

42.08.02.202

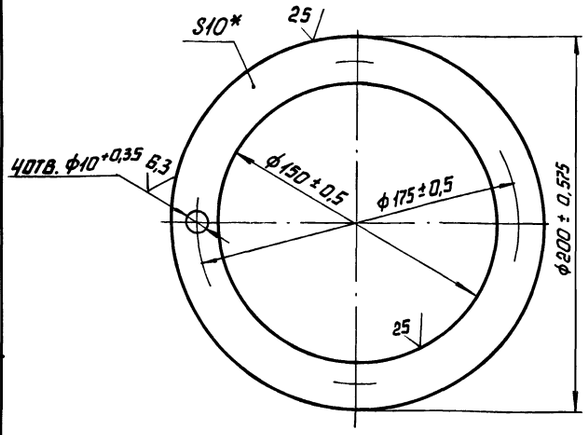

* размер для справок

Изм.	Лист	№ докум.	Подп.	Дата	42.08.02.202			
Разраб.		Кузьмин			Фланец	Лит.	Масса 1,08	Масштаб 1:2
Пров.		Колмец				Лист	Листов 1	
Н.контр.		Колмец			Лист 10 ГОСТ 19903-74 Вст 3кп2 ГОСТ 14637-79	ЛАТГИПРОПРОМ		
Утв.								

Копировал Формат А4

Выпуск 8

Серия 5.903-9

Формат	Зона	Поз.	Обозначение	Наименование	Кол.	Примечание
				Документация		
А2			42.67.02.200 СБ	Сборочный чертеж		
				Сборочные единицы		
А4		1	42.67.02.210	Пластина	30	
А4		2	42.67.02.220	Гребенка	4	
А4		3	42.67.02.230	Балка	1	
-		4	-01	Балка	1	
А4		5	42.67.02.240	Стенка	1	
				Детали		
А3		6	42.67.02.201	Стенка	1	
А4		7	42.66.01.202	Прокладка	12	
				Стандартные изделия		
		8		Болт М10×25,46 ГОСТ 7798-70	24	
		9		Гайка М10,5 ГОСТ 5915-70	24	
		10		Шайба 10 ГОСТ 11371-78	24	

Изм.	Лист	№ докум.	Подп.	Дата	42.67.02.200			
Разраб.		Кузьмин			Сепаратор	Лит.	Лист	Листов 1
Пров.		Колмец				ЛАТГИПРОПРОМ		
Н.контр.		Колмец						
Утв.								

Инв.№ подл. | Подпись и дата | Взам. инв.№ | Инв.№ дубл. | Подпись и дата

 Копировал Формат А4

42.67.02.200СБ

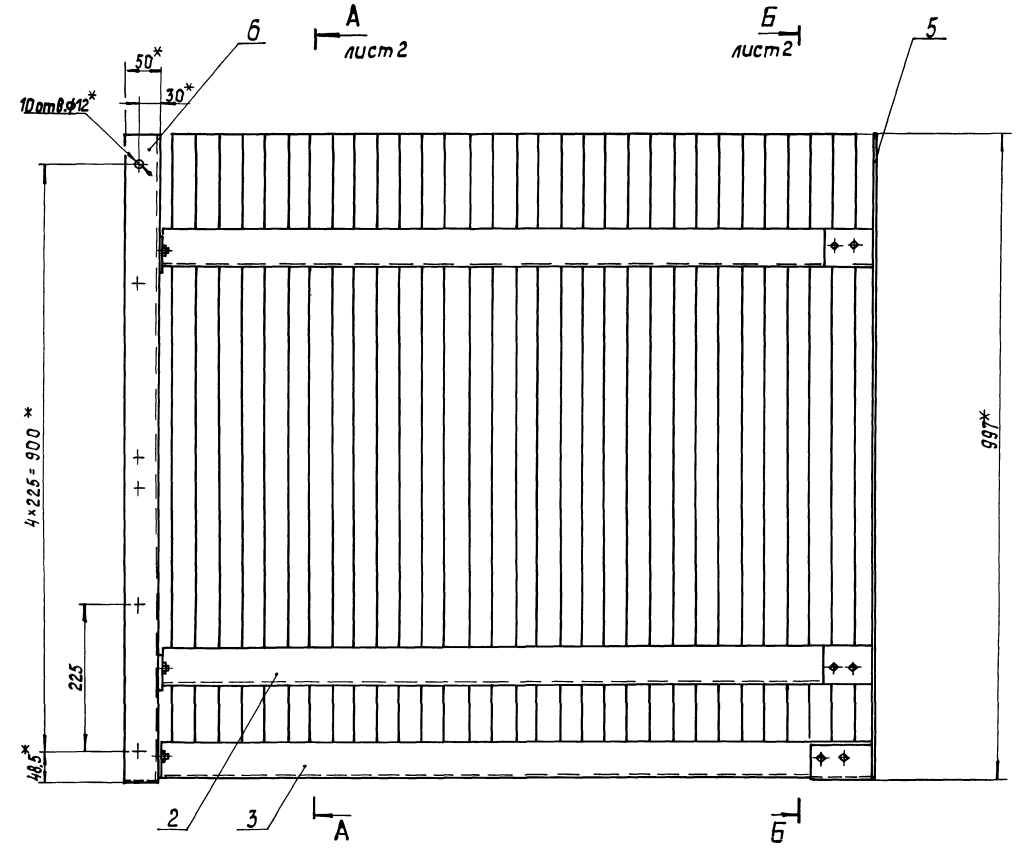

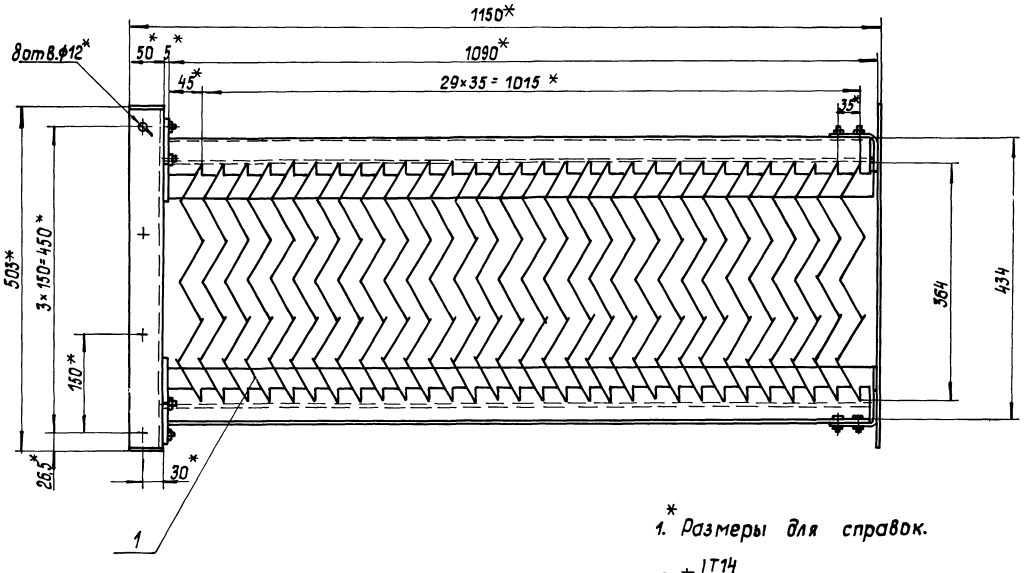

* 1. Размеры для справок.

2. $\pm\frac{IT14}{2}$.

Изм.	Лист	№ докум.	Подпись	Дата	42.67.02.200 СБ
Разраб.		Кузьмин			Сепаратор
Пров.		Колмец			
Т.контр.					
Н.контр.		Колмец			
Утв.					

Лит.	Масса	Масштаб
	165	1:5
Лист 1	Листов 2	

ЛАТГИПРОПРОМ

Копировал 22999-09 26 Формат А2

Выпуск 9

Серия 1.903-9

Инв.№подл. | Подпись и дата | Взам.инв.№ | Инв.№дубл. | Подпись и дата

42.67.02.200СБ

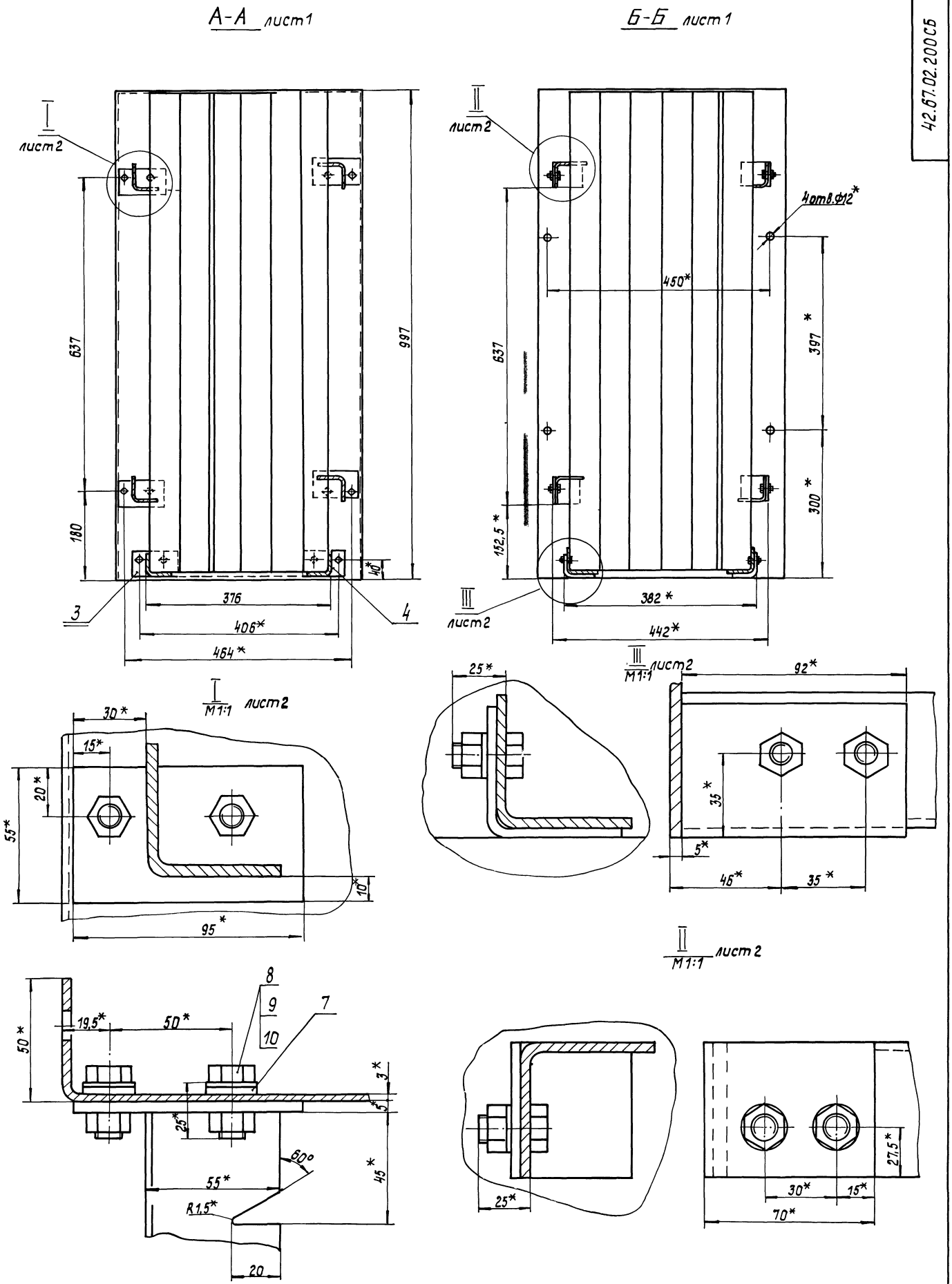

Изм	Лист	№ докум.	Подпись	Дата	42.67.02.200 СБ	Лист 2

Копировал 22999-09 27 Формат А2

42.67.02.204

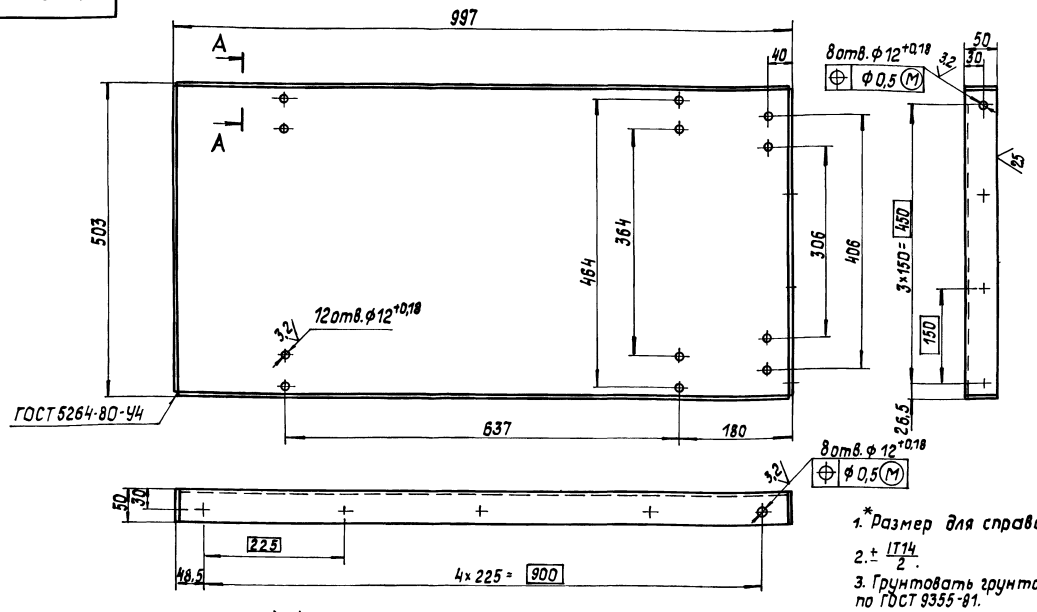

1. *Размер для справок.
2. ± IT14/2.
3. Грунтовать грунтом ХС-010 по ГОСТ 9355-81.

А-А
М1:1

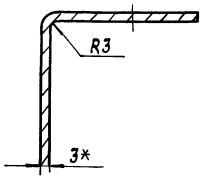

Изм.	Лист	№ докум.	Подп.	Дата	42.67.02.201			
Разраб.		Кузьмин			Стенка	Лит.	Масса	Масштаб
Пров.		Колмец					15,35	1:5
Т.контр.						Лист	Листов 1	
Н.контр.		Колмец			Лист 3 ГОСТ 19903-74 ВСт3кп4 ГОСТ 16523-70	ЛАТГИПРОПРОМ		
Утв.								

Копировал Формат А3

Инв. № подл. | Подпись и дата | Взам. инв. № | Инв. № дубл. | Подпись и дата | Выпуск 8 | Серия 5.903-9

42.66.01.202

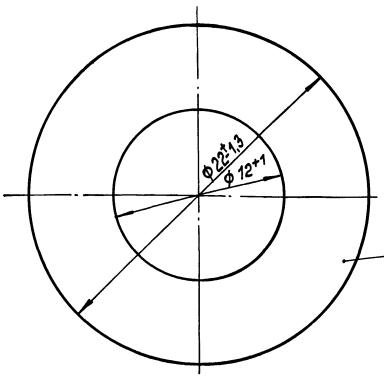

*Размер для справок.

Изм.	Лист	№ докум.	Подпись	Дата	42.66.01.202			
Разраб.		Кузьмин			Прокладка	Лит.	Масса	Масштаб
Пров.		Колмец					0,001	5:1
Т.контр.						Лист	Листов 1	
Н.контр.		Колмец			Пластина 1 лист ТМКЩ-М-2-9,9 ГОСТ 7338-77	ЛАТГИПРОПРОМ		
Утв.								

Копировал Формат А4

Формат	Зона	Поз.	Обозначение	Наименование	Кол.	Примечание
				Документация		
А3			42.67.02.210 СБ	Сборочный чертеж		
				Детали		
А3		1	42.67.02.211	Пластина	1	
Б4		2	42.67.02.212	Отражатель Лист 1 ГОСТ 19903-74 ВСт3кп4 ГОСТ 16523-70 990±1,55×15±0,215 мм	2	0,12 кг

Изм.	Лист	№ докум.	Подпись	Дата	42.67.02.210			
Разраб.		Кузьмин			Пластина	Лит.	Лист	Листов 1
Пров.		Колмец						
Н.контр.		Колмец				ЛАТГИПРОПРОМ		
Утв.								

Копировал 22999-09 28 Формат А4

Инв. № подл. | Подпись и дата | Взам. инв. № | Инв. № дубл. | Подпись и дата | Выпуск 8 | Серия 5.903-9

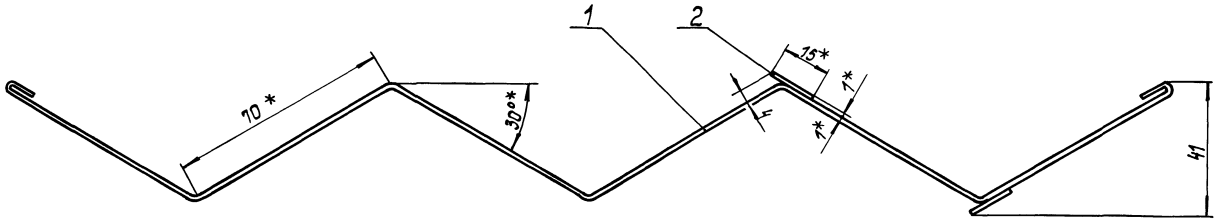

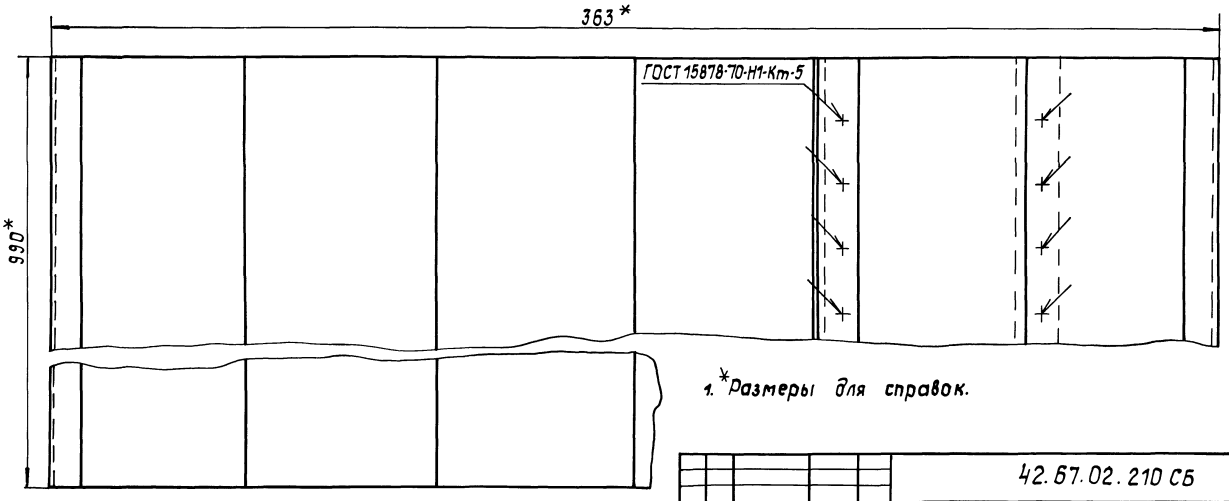

1. *Размеры для справок.

2. $\pm \frac{IT14}{2}$.

3. Обработка поверхностей реза деталей Б$\frac{25}{}$.

4. Грунтовать грунтом ХС-010 ГОСТ 9355-81.

Изм.	Лист	№ докум.	Подпись	Дата	42.67.02.210 СБ			
Разраб.		Кузьмин			Пластина	Лит.	Масса	Масштаб
Пров.		Колмец					3,7	1:1
Т.контр.						Лист	Листов 1	
Н.контр.		Колмец				ЛАТГИПРОПРОМ		
Утв.								

Копировал Формат А3

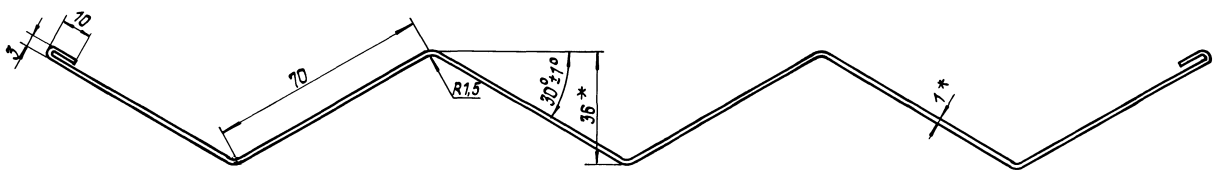

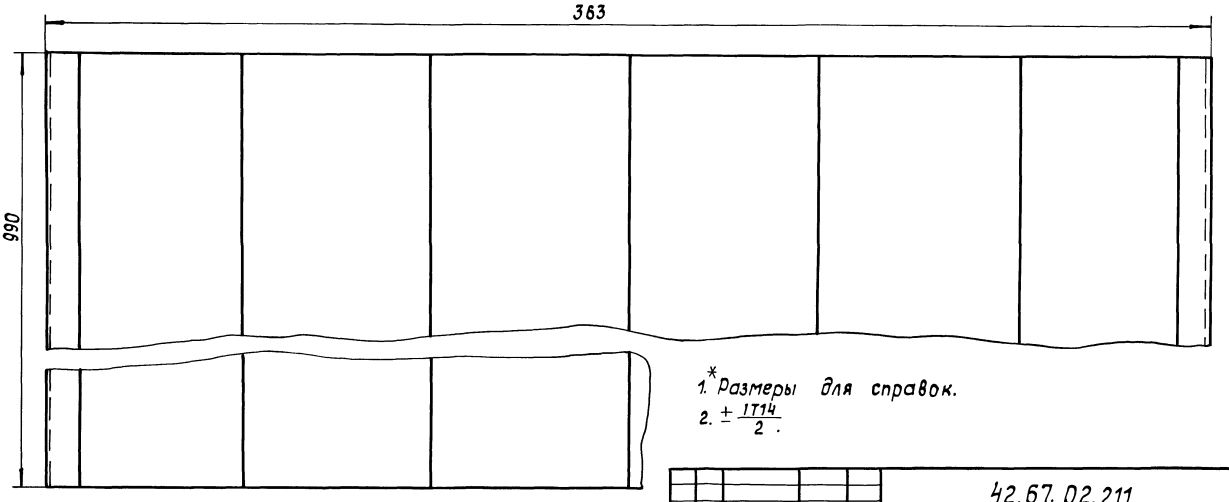

1. *Размеры для справок.

2. $\pm \frac{IT14}{2}$.

Изм.	Лист	№ докум.	Подпись	Дата	42.67.02.211			
Разраб.		Кузьмин			Пластина	Лит.	Масса	Масштаб
Пров.		Колмец					3,42	1:1
Т.контр.						Лист	Листов 1	
Н.контр.		Колмец			Лист 1 ГОСТ 19903-74 Вст3кп4 ГОСТ 16523-70	ЛАТГИПРОПРОМ		
Утв.								

Копировал 22999-09 29 Формат А3

42.67.02.220 СБ

Выпуск 8

Серия 5.903-9

Инв.№ подл. | Подпись и дата | Взам.инв.№ | Инв.№ дубл. | Подпись и дата

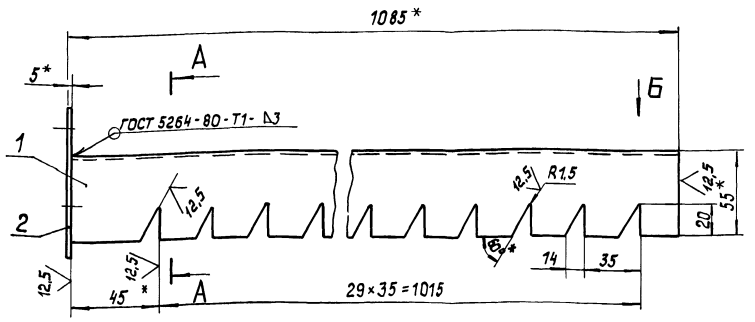

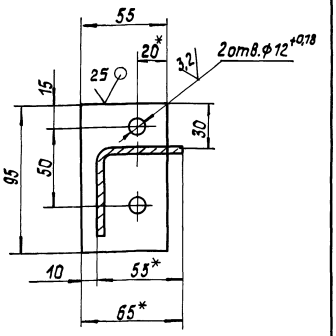

Вид Б

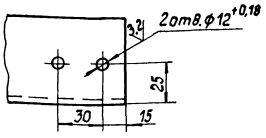

1. * Размеры для справок.
2. ± IT14/2.
3. Обработка поверхностей реза деталей Б4 25.
4. Грунтовать грунтом ХС-010 по ГОСТ 9355-81.

Изм.	Лист	№ докум.	Подпись	Дата	42.67.02.220 СБ			
Разраб.		Кузьмин			Гребенка	Лит.	Масса	Масштаб
Пров.		Колмец					2,7	1:2
Т.контр.						Лист	Листов 1	
Н.контр.		Колмец				ЛАТГИПРОПРОМ		
Утв.								

Копировал | Формат А3

Формат	Зона	Поз.	Обозначение	Наименование	Кол.	Примечание
				Документация		
А3			42.67.02 220 СБ	Сборочный чертеж		
				Детали		
Б4		1	42.67.02.221	Гребенка		
				Уголок 55×55×3 ГОСТ 19771-74 Ст3кп2 ГОСТ 11474-76	1	2,5 кг
Б4		2	42.67.02.222	Пластина		
				Лист 5 ГОСТ 19903-74 Ст3кп2 ГОСТ 14637-79	1	0,2 кг

Изм.	Лист	№ докум.	Подпись	Дата	42.67.02.220			
Разраб.		Кузьмин			Гребенка	Лит.	Лист	Листов 1
Пров.		Колмец				ЛАТГИПРОПРОМ		
Н.контр.		Колмец						
Утв.								

Копировал | Формат А4

Формат	Зона	Поз.	Обозначение	Наименование	Кол.	Примечание
				Документация		
А4			42.67.02.230 СБ	Сборочный чертеж		
				Детали		
Б4		1	42.67.02.231	Пластина		
				Лист 5 ГОСТ 19903-74 Ст3кп2 ГОСТ 14637-79	1	0,2 кг
				Переменные данные для исполнения		
				42.67.02.230		
				Детали		
Б4		2	42.67.02.232	Балка		
				Уголок 55×55×3 ГОСТ 19771-74 Ст3кп2 ГОСТ 11474-74	1	2,68 кг
				42.67.02.230-01		
				Детали		
Б4		2	42.67.02.232-01	Балка		
				Уголок 55×55×3 ГОСТ 19771-74 Ст3кп2 ГОСТ 11474-76	1	2,68 кг

Изм.	Лист	№ докум.	Подпись	42.67.02.230			
Разраб.		Кузьмин		Балка	Лит.	Лист	Листов 1
Пров.		Колмец			ЛАТГИПРОПРОМ		
Н.контр.		Колмец					
Утв.							

Копировал | 22999-09 30 | Формат А4

42.67.02.230СБ

Выпуск 8

Серия 3.903-9

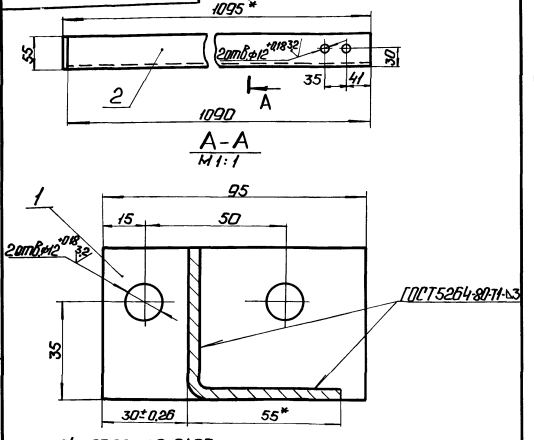

*42.67.02.230-01СБ - зеркальное отражение
Остальное см. 42.67.02.230СБ.

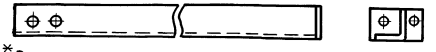

1. * Размеры для справок.
2. Грунтовать грунтом ХС-010 по ГОСТ 9355-81

Изм.	Лист	№ докум.	Подп.	Дата
Разраб.		Кузьмин		
Пров.		Колмец		
Т.контр.				
Н.контр.		Колмец		
Утв.				

42.67.02.230СБ

Балка

Лит.	Масса	Масштаб
	29	1:5
Лист	Листов 1	

ЛАТГИПРОПРОМ

Копировал: Ф.Ф

Формат А4

Формат	Зона	Поз.	Обозначение	Наименование	Кол.	Примечание
				Документация		
А3			42.67.02.240СБ	Сборочный чертеж		
				Детали		
А4		1	42.66.03.241	Лапа	4	
А4		2	42.66.03.242	Лапа	1	
		3	01	Лапа	1	
Б4		4	42.67.02.243	Стенка		
				Лист 5 ГОСТ 19903-74 / Вст3кп2 ГОСТ 14637-79	1	19,69кг

42.67.02.240

Стенка

Лит.	Масса	Масштаб
Лист	Листов	

ЛАТГИПРОПРОМ

Копировал: Ф.Ф

Формат А4

42.67.02.240СБ

Выпуск 8

Серия 3.903-9

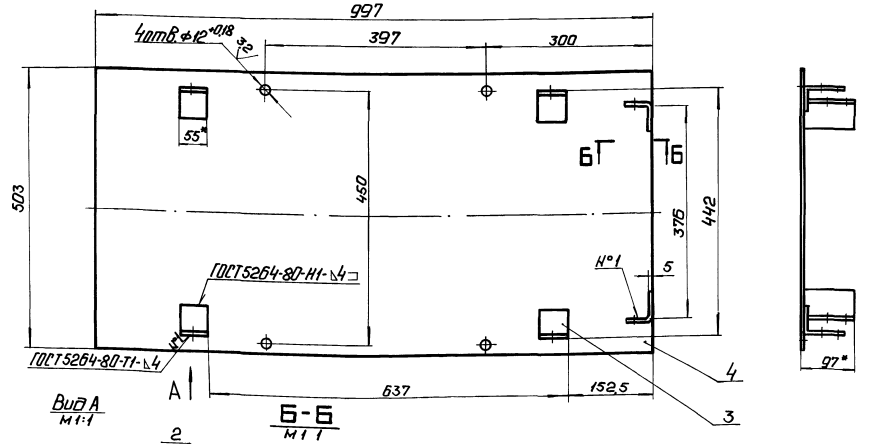

Вид А
М1:1

Б-Б
М1:1

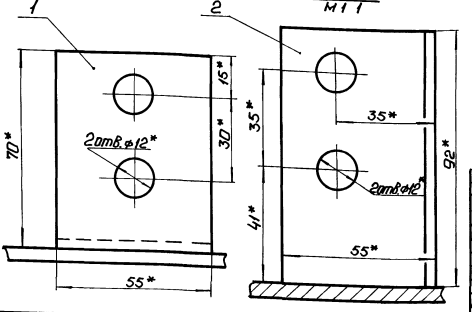

1. * Размеры для справок.
2. $\pm \frac{IT14}{2}$
3. Обработка поверхностей реза деталей Б4 $\sqrt{25}$.
4. Грунтовать грунтом ХС-010 по ГОСТ 9355-81.

Изм.	Лист	№ докум.	Подп.	Дата
Разраб.		Кузьмин		
Пров.		Колмец		
Т.контр.				
Н.контр.		Кольцы		
Утв.				

42.67.02.240СБ

Стенка

Лит.	Масса	Масштаб
	209	1:5
Лист	Листов 1	

ЛАТГИПРОПРОМ

22999-09 31

Копировал: Ф.Ф

Формат А3

Формат	Зона	Поз.	Обозначение	Наименование	Кол.	Примечание
				Документация		
А3			42.67.03.000 СБ	Сборочный чертеж		
				Детали		
Б4		1	42.67.03.001	Шит		
				Лист 5 ГОСТ 19903-74 / Вст3кп2 ГОСТ 14637-79	1	34,8 кг
Б4		2	42.67.03.002	Ребро		
				Полоса 5×45-ГОСТ 103-76 / Вст3кп2 ГОСТ 535-79		
				L = 540-1,75 мм	3	0,95 кг
				Стандартные изделия		
		3		Болт М8×25.46 ГОСТ 7798-70	28	

Выпуск 8 · Серия 5.903-9 · Инв. № подл. | Подп. и дата | Взам. инв. № | Инв. № дубл. | Подп. и дата

Изм.	Лист	№ докум.	Подп.	Дата
Разраб.		Богданова		
Пров.		Нижегченко		
Н. контр.		Колмец		
Утв.				

42.67.03.000

Шит боковой

Лит. | Лист | Листов 1

ЛАТГИПРОПРОМ

Копировал: Ф.А4 Формат А4

Формат	Зона	Поз.	Обозначение	Наименование	Кол.	Примечание
				Документация		
А2			42.67.02.300 СБ	Сборочный чертеж		
				Сборочные единицы		
А4		1	42.67.02.210	Пластина	30	
А4		2	42.67.02.220	Гребенка	4	
А4		3	42.67.02.230	Балка	1	
-		4	-01	Балка	1	
А4		5	42.67.02.240	Стенка	1	
				Детали		
А3		6	42.67.02.201	Стенка	1	
А4		7	42.67.02.202	Прокладка	12	
				Стандартные изделия		
		8		Болт 10×25.46 ГОСТ 7798-70	24	
		9		Гайка М10.5 ГОСТ 5915-70	24	
		10		Шайба 10 ГОСТ 11371-78	24	

Выпуск 8 · Серия 5.903-9 · Инв. № подл. | Подп. и дата | Взам. инв. № | Инв. № дубл. | Подп. и дата

Изм.	Лист	№ докум.	Подп.	Дата
Разраб.		Кузьмин		
Пров.		Колмец		
Н. контр.		Колмец		
Утв.				

42.67.02.300

Сепаратор

Лит. | Лист | Листов 1

ЛАТГИПРОПРОМ

Копировал: Ф.А4 Формат А4

42.66.03.241

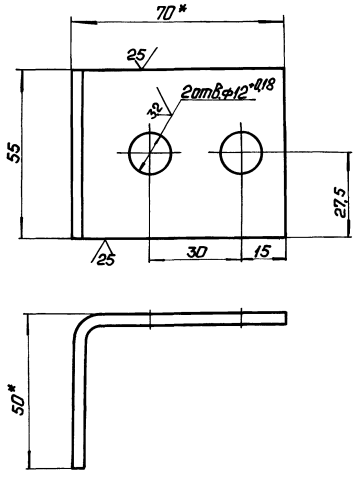

1.* Размеры для справок.

2. ± IT14/2.

Изм.	Лист	№ докум.	Подп.	Дата
Разраб.		Кузьмин		
Пров.		Колмец		
Т. контр.				
Н. контр.		Колмец		
Утв.				

42.66.03.241

Лапа

Лит.	Масса	Масштаб
	0,19	1:1
Лист	Листов 1	

Уголок 70×50×4 ГОСТ 19772-74 / Вст3кп2 ГОСТ 14771-76

ЛАТГИПРОПРОМ

Копировал: Ф.А4 Формат А4

42.66.03.242

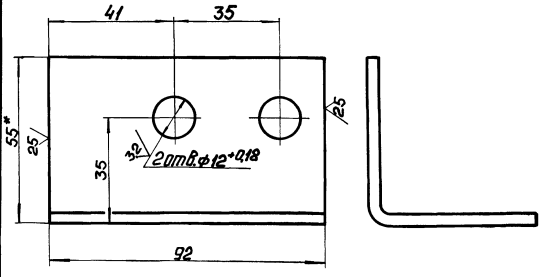

42.66.03.242.01 - зеркальное отражение

Остальное см. 42.66.03.242

М 1:5

1.* Размер для справок.

2. + IT14/2.

Изм.	Лист	№ докум.	Подп.	Дата
Разраб.		Кузьмин		
Пров.		Колмец		
Т. контр.				
Н. контр.		Колмец		
Утв.				

42.66.03.242

Лапа

Лит.	Масса	Масштаб
	0,23	1:1
Лист	Листов 1	

Уголок 55×55×3 ГОСТ 19771-74 / Вст3кп2 ГОСТ 14771-76

ЛАТГИПРОПРОМ

Копировал: Ф.А4 22999-09 32 Формат А4

42.67.02.300 СБ

Выпуск 8

Серия 3.903-9

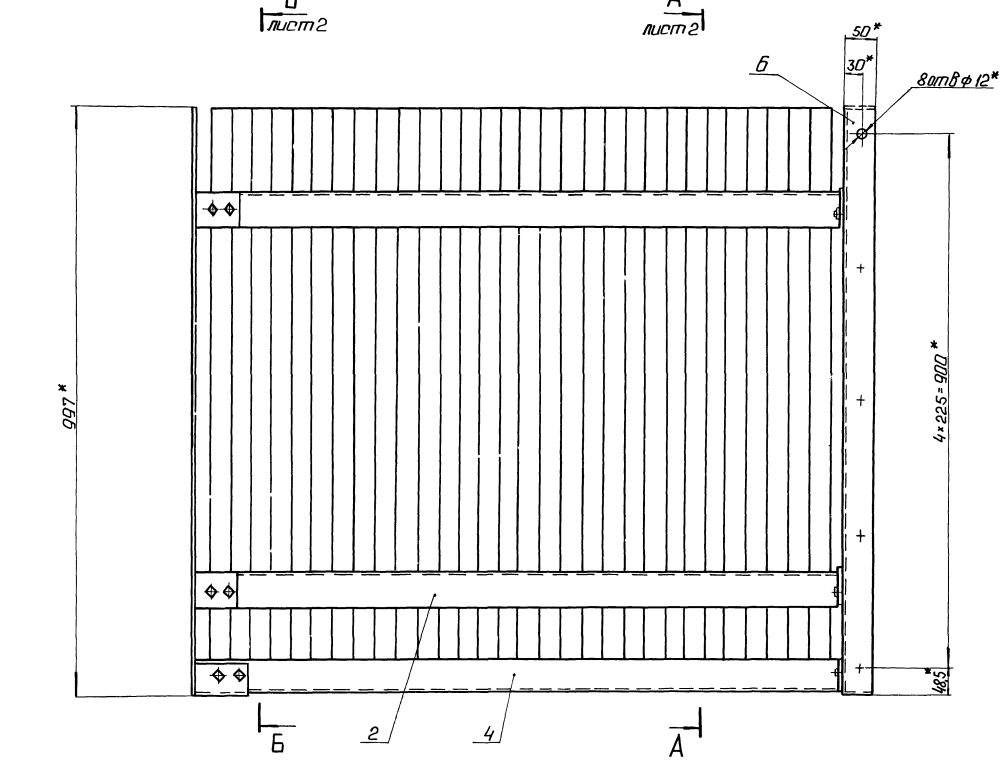

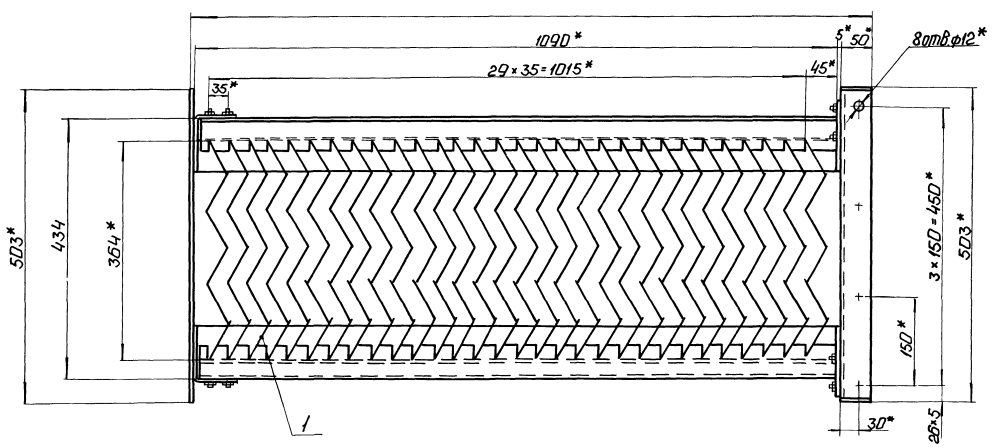

1. * Размеры для справок.
2. $\pm \frac{IT14}{2}$.

					42.67.02.300 СБ		
Изм.	Лист	№ докум.	Подп.	Дата		Лит.	Масса	Масштаб
Разраб.		Кузьмин			Сепаратор		165	1:5
Пров.		Колмец					Лист 1	Листов 2
Т.контр.						ЛАТГИПРОПРОМ		
Н.контр.		Колмец						
Утв.								

Копировал: 22999-09 33 Формат А2

42.67.02.300 СБ

А-А лист 1

Б-Б лист 1

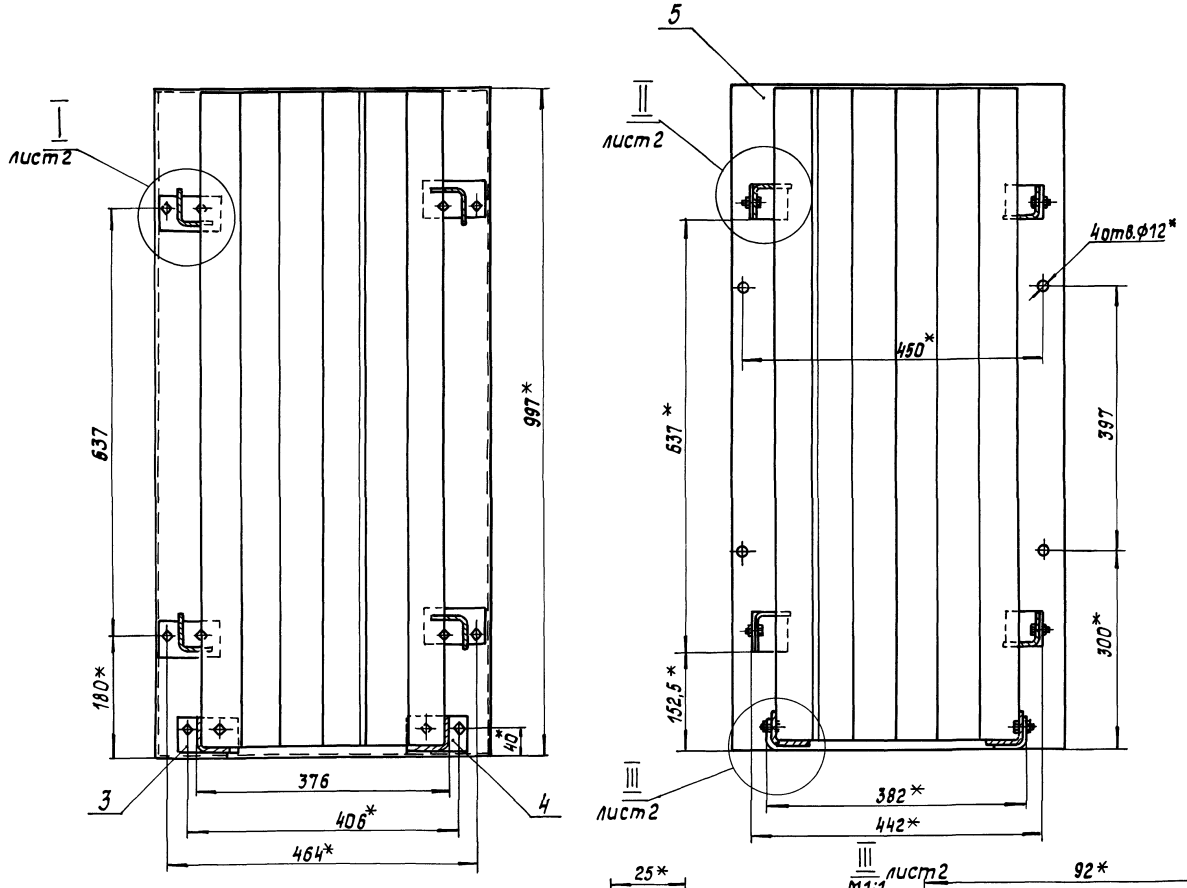

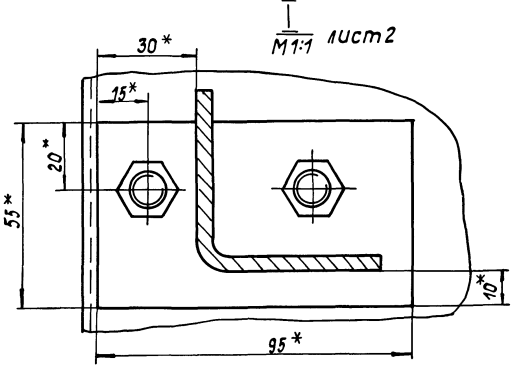

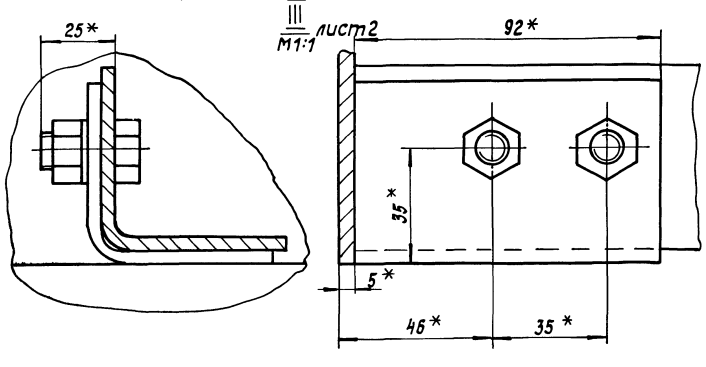

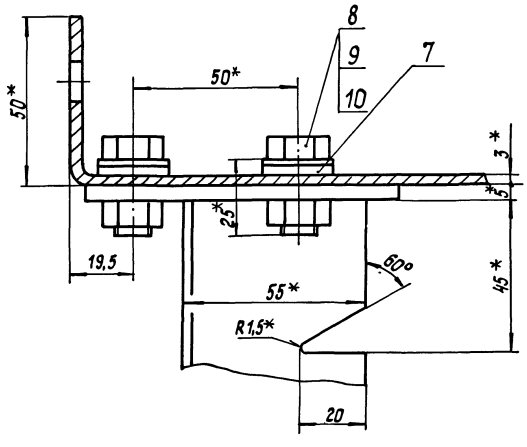

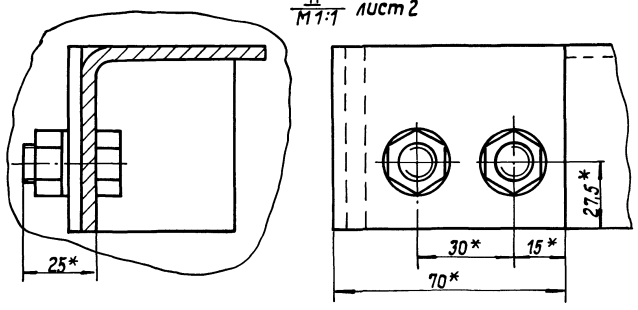

Выпуск 8

Серия 5.903-9

Инв.№подл. | Подпись и дата | Взам.инв.№ | Инв.№дубл. | Подпись и дата

Изм.	Лист	№ докум.	Подпись	Дата	42.67.02.300 СБ	Лист 2

Копировал

42.67.03.000СБ

Выпуск 8

Серия 5.903-9

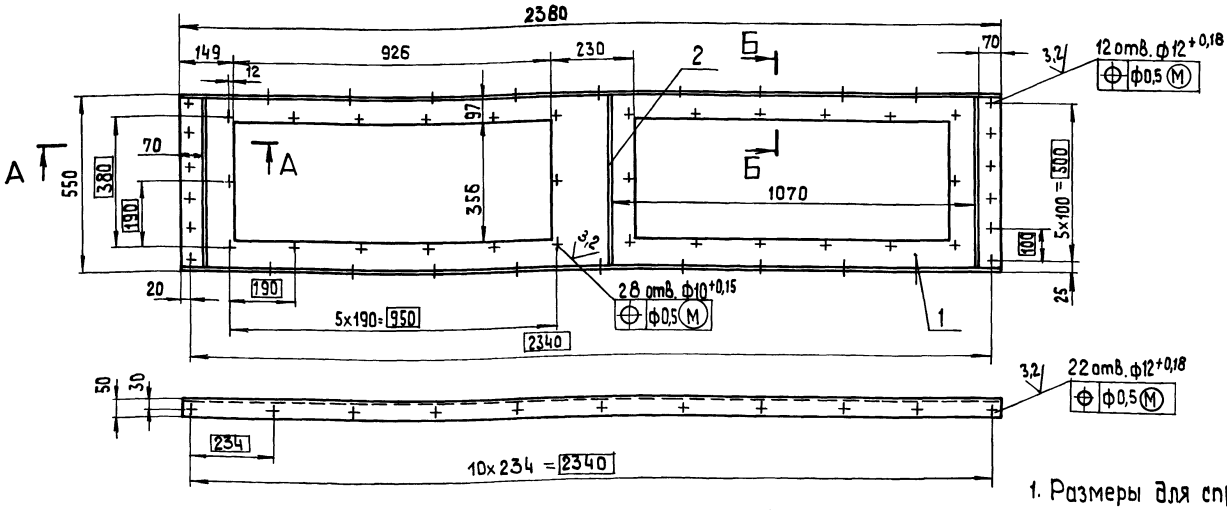

1. Размеры для справок.

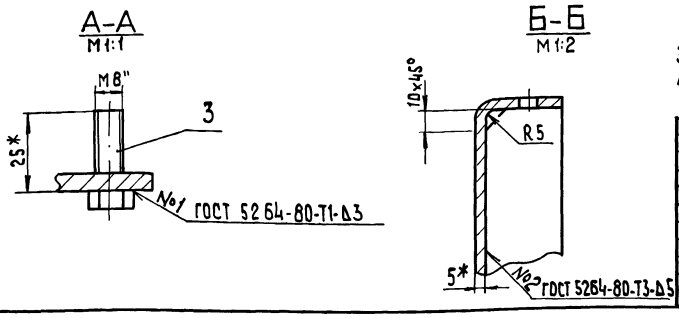

$2 \pm \frac{IT14}{2}$.

3. Обработка поверхностей реза деталей БЧ 25.

4. Грунтовать грунтом ХС-010 по ГОСТ 9355-81.

Изм.	Лист	№ докум.	Подп.	Дата	42.67.03.000 СБ			
Разраб.		Богданова			Щит боковой	Лит.	Масса	Масштаб
Пров.		Никитченко				И	38,1	1:10
Т.контр.						Лист	Листов 1	
Н.контр.		Колмец				ЛАТГИПРОПРОМ		
Утв.								

Копировал 38 формат А3

Выпуск 8

Серия 5.903-9

Формат	Зона	Поз.	Обозначение	Наименование	Кол.	Примечание
				Документация		
А3			42.66.05.000 СБ	Сборочный чертеж		
				Сборочные единицы		
А4		1	42.08.02.200	Иллюминатор	1	
				Детали		
А4		2	42.66.05.001	Крышка	1	
БЧ		3	42.66.05.002	Ручка		
				Круг 12-В-ГОСТ 2590-71 / 20-Б-ГОСТ 1050-74	2	0,2 кг

Изм.	Лист	№ докум.	Подп.	Дата	42.66.05.000			
Разраб.		Кузьмин			Крышка	Лит.	Лист	Листов 1
Пров.		Колмец				ЛАТГИПРОПРОМ		
Н.контр.		Колмец						
Утв.								

Копировал 38 формат А4

42.66.05.001

Выпуск 8

Серия 5.903-9

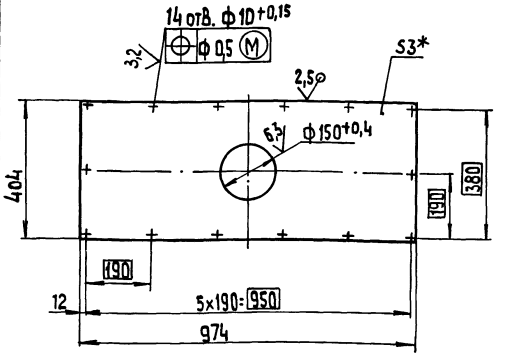

1* Размер для справок.

$2 \pm \frac{IT14}{2}$.

Изм.	Лист	№ докум.	Подп.	Дата	42.66.05.001			
Разраб.		Кузьмин			Крышка	Лит.	Масса	Масштаб
Пров.		Колмец					8,85	1:10
Т.контр.						Лист	Листов 1	
Н.контр.		Колмец			Лист 3 ГОСТ 19903-74 / ВСт3кп4 ГОСТ 16523-70	ЛАТГИПРОПРОМ		
Утв.								

Инв. № подл. | Подп. и дата | Взам. инв. № | Инв. № дубл. | Подп. и дата

Копировал 38 22999-09 35 формат А4

42.66.05.000 СБ

Выпуск 8

Серия 5.903-9

Инв. № подл. | Подп. и дата | Взам. инв. № | Инв. № дубл. | Подп. и дата

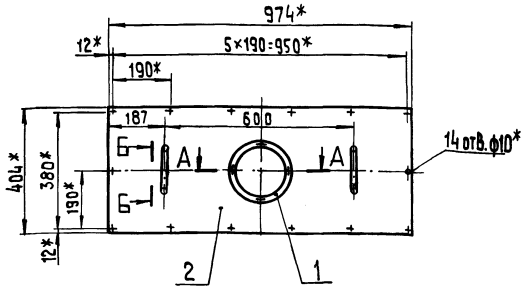

Б – Б
М 1:2

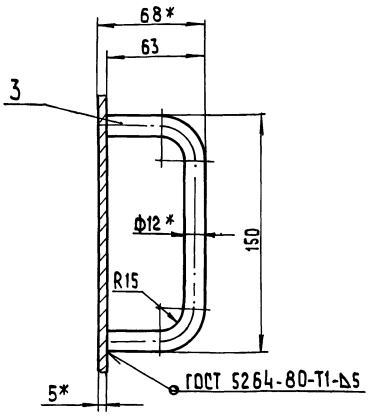

А-А
М 1:2

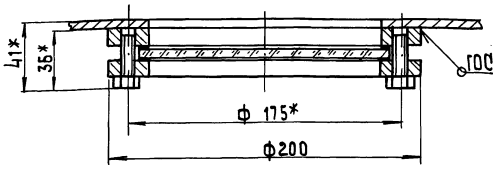

1* Размеры для справок.
2. ± IT14/2.
3. Обработка поверхностей реза деталей БЧ 25.
4. Грунтовать грунтом ХС-010 по ГОСТ 9355-81.

Изм.	Лист	№ докум.	Подп.	Дата	42.66.05.000 СБ			
Разраб.		Кузьмин			Крышка	Лит.	Масса	Масштаб
Пров.		Колмец					11,9	1:10
Т.контр.						Лист	Листов 1	
Н.контр.		Колмец				ЛАТГИПРОПРОМ		
Утв.								

Копировал 36 Формат А3

Формат	Зона	Поз.	Обозначение	Наименование	Кол.	Примечание
				Документация		
А4			42.67.04.000 СБ	Сборочный чертеж		
				Детали		
БЧ		1	42.67.04.001	Крышка		
				Лист 5 ГОСТ 19903-74 / ВСт3кп2 ГОСТ 14637-79	1	117,7кг
БЧ		2	42.67.04.002	Ребро		
				Полоса 5×45-ГОСТ 103-76 / ВСт3кп2 ГОСТ 535-79		
				L = 1456 - 3,7 мм	3	2,03кг

Изм.	Лист	№ докум.	Подп.	Дата	42.67.04.000			
Разраб.		Богданова			Крышка	Лит.	Лист	Листов 1
Пров.		Никитченко				ЛАТГИПРОПРОМ		
Н.контр.		Колмец						
Утв.								

Копировал 36 Формат А4

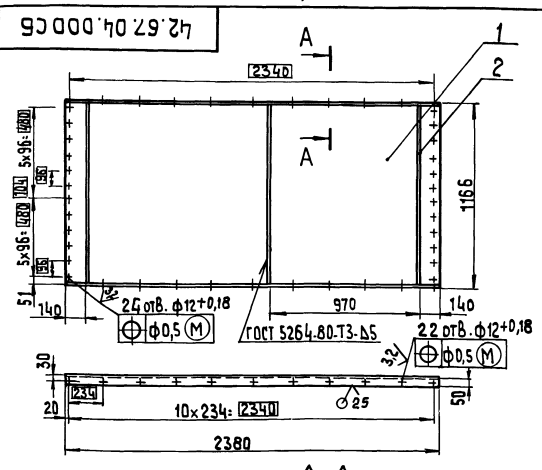

А-А
М 1:2

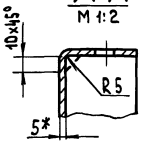

1* Размер для справок.
2. ± IT14/2.
3. Обработка поверхностей реза деталей БЧ 25.
4. Грунтовать грунтом ХС-010 по ГОСТ 9355-81.

Изм.	Лист	№ докум.	Подп.	Дата	42.67.04.000 СБ			
Разраб.		Богданова			Крышка	Лит.	Масса	Масштаб
Пров.		Колмец					124,5	1:20
Т.контр.						Лист	Листов 1	
Н.контр.		Колмец				ЛАТГИПРОПРОМ		
Утв.								

Копировал 36 22999-09 36 Формат А4

gost.e-ecolog.ru