Типовая документация на конструкции,
изделия и узлы зданий и сооружений

Серия 5.903-9

ТЕПЛООБМЕННИКИ КОНТАКТНЫЕ КТАН

Выпуск 7

Теплообменники контактные КТАН-2,3УГ

Рабочие чертежи

Разработано
проектным институтом
„ЛАТГИПРОПРОМ"
Гл. инж. института В. Овчаров
Гл. инж. проекта Н. Кириллова

Утверждено
приказом ГОССТРОЯ Латв. ССР
от 22.01.1988 г. № 11
Введено в действие институтом
„ЛАТГИПРОПРОМ"
приказом от 22.01.88 г. № 18
с 15.04.88

Инв. № подл. | Подпись и дата | Взам. инв. № | Инв. № дубл. | Подпись и дата

gost.e-ecolog.ru

© ЦИТП Госстроя СССР, 1988

Содержание альбома

Обозначение	Наименование	№ страницы	Обозначение	Наименование	№ страницы
			42.66.03.101	Желоб	19
			42.66.03.102	Желоб	
42.66.00.000 ДС	КТАН-2,3 УГ	3	42.66.03.103	Днище	
42.66.00.000	КТАН-2,3 УГ	4	42.66.03.104	Днище	20
42.67.00.001	Прокладка		42.66.03.105	Направляющая	
42.67.00.002	Прокладка		42.66.03.106	Направляющая	
42.66.00.000 СБ	КТАН-2,3 УГ	5	42.66.03.107	Труба	
42.66.00.004	Прокладка	6	42.66.03.108	Уголок	21
42.66.00.005	Прокладка		42.66.03.109	Стенка	
42.66.00.006	Прокладка	7	42.66.03.130	Каркас	
42.66.00.007	Прокладка		42.66.03.130 СБ	Каркас	22
			42.08.02.200	Иллюминатор	23
	Блок орошения		42.08.02.200 СБ	Иллюминатор	
			42.08.02.201	Фланец	
42.66.01.000	Блок орошения	7	42.08.02.202	Фланец	
42.66.01.001	Стенка		42.08.02.203	Прокладка	24
42.66.01.000 СБ	Блок орошения	8	42.08.02.204	Стекло	
42.66.01.100	Коллектор	9	42.66.03.200	Сепаратор	
42.66.01.100 СБ	Коллектор		42.66.03.202	Прокладка	
42.66.01.102	Труба		42.66.03.200	Сепаратор	25
42.66.01.102	Патрубок	10	42.66.03.201	Стенка	26
42.02.06.000 СБ	Форсунка		42.66.03.210	Пластина	27
42.02.06.000	Форсунка		42.66.03.210 СБ	Пластина	
42.02.06.001	Корпус	11	42.66.03.220	Гребенка	28
42.02.06.002	Дозатор		42.66.03.220 СБ	Гребенка	
42.02.06.003	Штифт		42.66.03.211	Пластина	
			42.66.03.230	Балка	29
	Насадка		42.66.03.230 СБ	Балка	
			42.66.03.240	Стенка	
42.67.01.000	Насадка	12	42.66.03.241	Лапа	
42.67.01.001	Доска трубная		42.66.03.240 СБ	Стенка	30
42.67.01.002	Стенка		42.66.03.242	Лапа	
42.67.01.000 СБ	Насадка	13	42.66.03.300	Сепаратор	
42.66.03.002	Прокладка	14	42.66.03.300 СБ	Сепаратор	31
42.67.01.003	Перегородка		42.67.03.000	Щит боковой	32
			42.66.05.000	Крышка	
	Устройство сепарационное		42.67.03.000 СБ	Щит боковой	33
			42.66.05.000	Крышка	
42.66.03.000	Устройство сепарационное	14	42.66.05.001	Крышка	34
42.66.03.001	Крышка		42.66.05.002	Ручка	
42.66.03.000 СБ	Устройство сепарационное	15	42.67.04.000	Крышка	
42.66.03.003	Прокладка	16	42.67.04.000 СБ	Крышка	
42.66.03.004	Прокладка				
42.66.03.100	Короб				
42.66.03.100 СБ	Короб	17			
42.66.03.100 СБ	Короб	18			

Выпуск 7

Серия 5.903-13

Выпуск 7

Серия 5.903-9

№ строки	Обозначение	Наименование	Куда входит: Обозначение	Кол.	Общ. кол.	Примечание
1	42.66.00.000	КТАН-2,3 УГ				
2	42.66.01.000	Блок орошения	42.66.00.000	2	2	
3	42.66.01.100	Коллектор	42.66.01.000	1	2	
4	42.02.06.000	Форсунка	42.66.01.000	14	28	
5	42.67.01.000	Насадка	42.66.00.000	4	4	
6	42.66.03.000	Устройство сепарационное	42.66.00.000	1	1	
7	42.66.03.100	Короб	42.66.03.000	1	1	
8	42.66.03.130	Каркас	42.66.03.100	1	1	
9	42.08.02.200	Иллюминатор	42.66.03.100	2	2	
10			42.66.05.000	1	4	
11					6	
12	42.66.03.200	Сепаратор	42.66.03.000	2	2	
13	42.66.03.210	Пластина	42.66.03.200	22	44	
14			42.66.03.300	22	44	
15					88	
16	42.66.03.220	Гребенка	42.66.03.200	4	8	
17			42.66.03.300	4	8	
18					16	
19	42.66.03.230	Балка	42.66.03.200	2	4	
20			42.66.03.300	2	4	
21					8	
22	42.66.03.240	Стенка	42.66.03.200	1	2	
23			42.66.03.300	1	2	
24					4	

Инв. № подл. | Подп. и дата | Взам. инв. № | Инв. № дубл. | Подп. и дата

Изм.	Лист	№ докум.	Подп.	Дата
Разраб.	Кузьмин			
Пров.	Колмец			
Н. контр.	Колмец			
Утв.	Попов			

42.66.00.000 ВС

КТАН-2,3 УГ
Ведомость спецификации

Лит. | Лист 1 | Листов 2

ЛАТГИПРОПРОМ

Копировал Kirk- формат А3

Выпуск 7

Серия 5.903-9

№ строки	Обозначение	Наименование	Куда входит: Обозначение	Кол.	Общ. кол.	Примечание
1	42.66.03.300	Сепаратор	42.66.03.000	2	2	
2	42.67.03.000	Щит боковой	42.66.00.000	2	2	
3	42.66.05.000	Крышка	42.66.00.000	4	4	
4	42.67.04.000	Крышка	42.66.00.000	2	2	
5						
6						
7						
8						
9						
10						
11						
12						
13						
14						
15						
16						
17						
18						
19						
20						
21						
22						
23						
24						
25						
26						
27						
28						
29						

Инв. № подл. | Подпись и дата | Взам. инв. № | Инв. № дубл. | Подпись и дата

Изм.	Лист	№ докум.	Подп.	Дата

42.66.00.000 ВС

Лист 2

Копировал Kirk- 22999-08 4 формат А3

Формат	Зона	Поз.	Обозначение	Наименование	Кол.	Примечание
				Документация		
А1			42.66.00.000СБ	Сборочный чертеж		
А3			42.66.00.000ВС	Ведомость спецификаций		
				Сборочные единицы		
А4		1	42.66.01.000	Блок орошения	2	
А4		2	42.67.01.000	Насадка	4	
А4		3	42.66.03.000	Устройство сепарационное	1	
А4		4	42.67.03.000	Щит боковой	2	
А4		5	42.66.05.000	Крышка	4	
А4		6	42.67.04.000	Крышка	2	
				Детали		
А4		7	42.67.00.001	Прокладка	4	
А4		8	42.67.00.002	Прокладка	4	
А4		9	42.66.00.004	Прокладка	4	
А4		10	42.66.00.005	Прокладка	6	
А4		11	42.66.00.006	Прокладка	2	
А4		12	42.66.00.007	Прокладка	2	

Изм.	Лист	№ докум.	Подпись	Дата	42.66.00.000		
Разраб.		Кузьмин			КТАН-2,3УГ	Лит.	Лист 1 / Листов 2
Пров.		Колпец				ЛАТГИПРОПРОМ	
Н.контр.		Колпец					
Утв.		Попов					

Копировал Дудкова — Формат А4

Формат	Зона	Поз.	Обозначение	Наименование	Кол.	Примечание
				Стандартные изделия		
				Болты по ГОСТ 7798-70		
		13		М10х20.46	146	
		14		М10х35.46	46	
				Гайки по ГОСТ 5915-70		
		15		М10.5	192	
		16		М8.5	56	
		17		Шайба 10 ГОСТ 10906-78	70	
				Материалы		
		18		Жгут ПМЖ-1 Тип2 РСТ Лит.СССР	2	м

Инв.№ подл. | Подпись и дата | Взам.инв.№ | Инв.№ дубл. | Подпись и дата

Изм.	Лист	№ докум.	Подпись	Дата	42.66.00.000	Лист 2

Копировал Дудкова — Формат А4

42.67.00.001

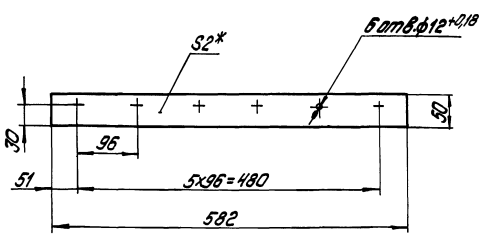

1.* Размер для справок.
2. $\pm\frac{IT14}{2}$.

Изм.	Лист	№ докум.	Подпись	Дата	42.67.00.001		
Разраб.		Кузьмин			Прокладка	Лит.	Масса 0,12 / Масштаб 1:5
Пров.		Колпец				Лист	
Т.контр.					Паронит ПОН-2 ГОСТ 481-80	ЛАТГИПРОПРОМ	
Н.контр.		Колпец					
Утв.							

Копировал Дудкова — Формат А4

42.67.00.002

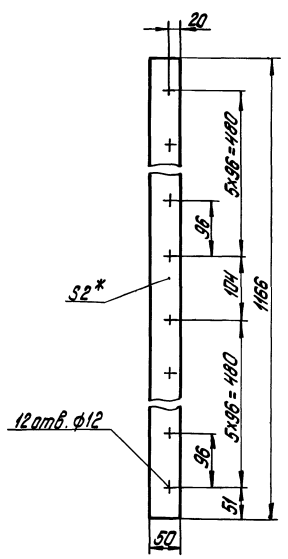

1.* Размеры для справок.
2. $\pm\frac{IT14}{2}$.

Изм.	Лист	№ докум.	Подпись	Дата	42.67.00.002		
Разраб.		Брайловский			Прокладка	Лит.	Масса 0,24 / Масштаб 1:5
Пров.		Никитенко				Лист	Листов 1
Т.контр.					Паронит ПОН-2 ГОСТ 481-80	ЛАТГИПРОПРОМ	
Н.контр.		Колпец					
Утв.							

Инв.№ подл. | Подпись и дата | Взам.инв.№ | Инв.№ дубл. | Подпись и дата

Копировал Дудкова 22999-08 5 — Формат А4

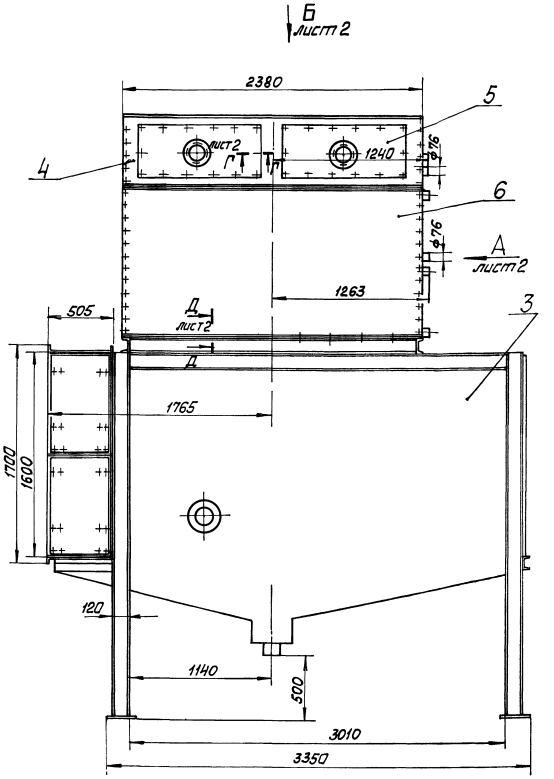

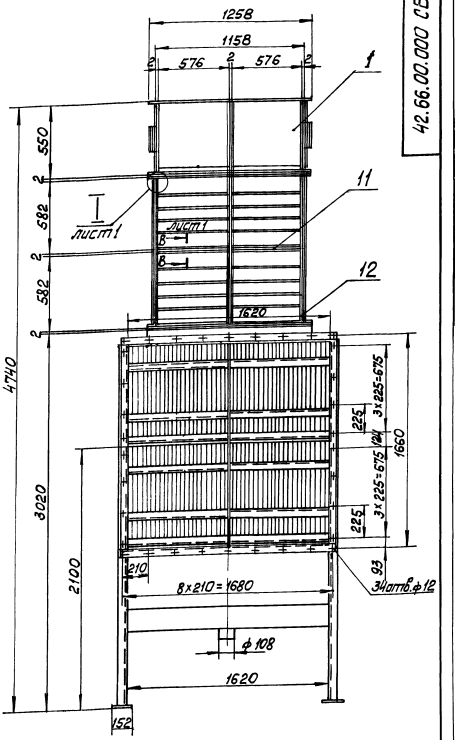

Б – Б лист 1
м1:1

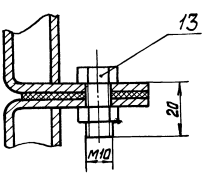

I лист 1
м1:1

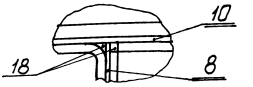

Технические требования

1. Размеры для справок.
2. Покрытие по ТМ части проекта.
3. Соединения должны быть герметичными.
4. Схема присоединения, указания по эксплуатации по ТМ части проекта.

Техническая характеристика

1. Теплопроизводительность $Q_{кп}$ Мвт 2,3 (Гкал/ч 1,98)
2. Температура дымовых газов:
   на входе в КТАН $t'_г$ °С 140
   на выходе из КТАНа $t''_г$ °С 40
3. Температура нагреваемой воды
   на входе в КТАН $t'_в$ °С 5
   на выходе из КТАНа $t''_в$ °С 50
4. Расход орошающей воды $G_{ор}$ кг/с 4,5 (м³/ч 16,2)
5. Расход нагреваемой воды $G_в$ кг/с 12,3 (м³/ч 44)
6. Расход дымовых газов $V_г$ мм³/с 6,88
7. Аэродинамическое сопротивление КТАНа Δ Разр. Па 448
8. Гидравлическое сопротивление КТАНа Δ Ргид МПа 0,013

Изм.	Лист	№ докум.	Подп.	Дата	42.66.00.000 СБ			
Разраб.		Кузьмин			КТАН-2,3УГ	Лит	Масса 3800	Масштаб 1:20
Пров.		Колмец				Лист 1	Листов	
Т.контр.						ЛАТГИПРОПРОМ		
Н.контр.		Колмец						
Утв.		Попов						

22999-08 6 Копировал Формат А2

Выпуск 7

Серия 5 903-9

Инв. № подл. | Подп. и дата | Взам. инв. № | Инв. № дубл. | Подп. и дата

Выпуск 7

Серия 5.903-9

Вид А лист 1

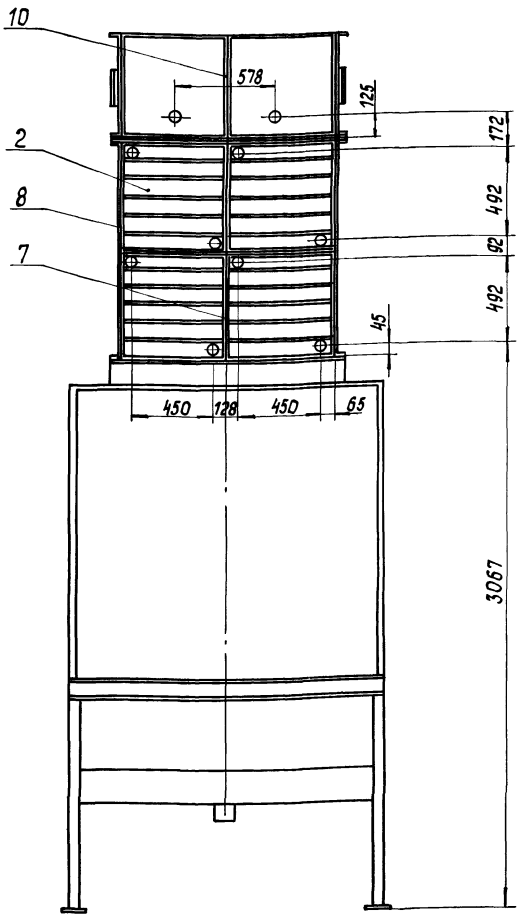

Вид Б лист 1

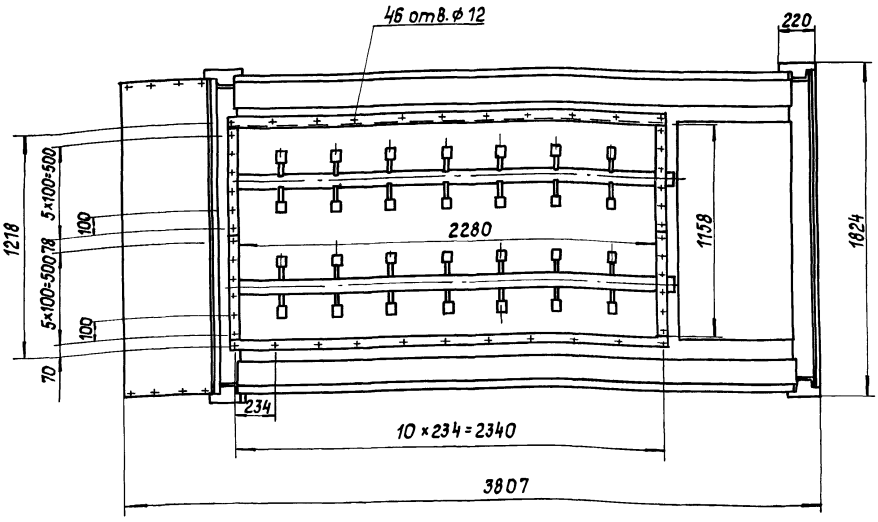

Г-Г М1:2 лист 1

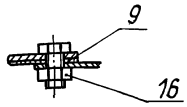

Д - Д М1:2 лист 1

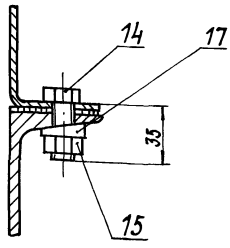

Изм.	Лист	№ докум.	Подпись	Дата	42.66.00.000 СБ	Лист 2

Копировал Формат А3

Выпуск 7

Серия 5.903-9

42.66.00.004

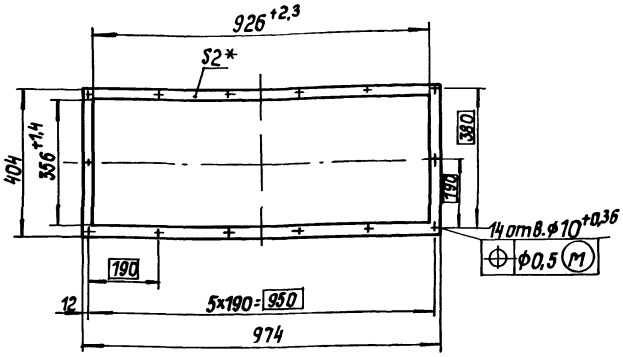

*1. Размер для справок.

2. $\pm \frac{IT14}{2}$.

Изм.	Лист	№ докум.	Подпись	Дата	42.66.00.004			
Разраб.		Кузьмин			Прокладка	Лит.	Масса 0,26	Масштаб 1:10
Пров.		Колмец				Лист	Листов 1	
Т.контр.					Паронит ПОН-2 ГОСТ 481-80	ЛАТГИПРОПРОМ		
Н.контр.		Колмец						
Утв.								

Копировал Формат А4

Выпуск 7

Серия 5.903-9

42.66.00.005

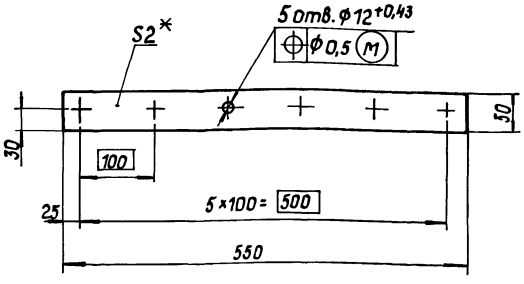

*1. Размер для справок.

2. $\pm \frac{IT14}{2}$.

Изм.	Лист	№ докум.	Подпись	Дата	42.66.00.005			
Разраб.		Кузьмин			Прокладка	Лит.	Масса 0,11	Масштаб 1:5
Пров.		Колмец				Лист	Листов 1	
Т.контр.					Паронит ПОН-2 ГОСТ 481-80	ЛАТГИПРОПРОМ		
Н.контр.		Колмец						
Утв.								

Копировал 22999-08 7 Формат А4

Инв.№ подл. | Подпись и дата | Взам.инв.№ | Инв.№ дубл. | Подпись и дата

Выпуск 7

Серия 5.903-9

42.66.00.007

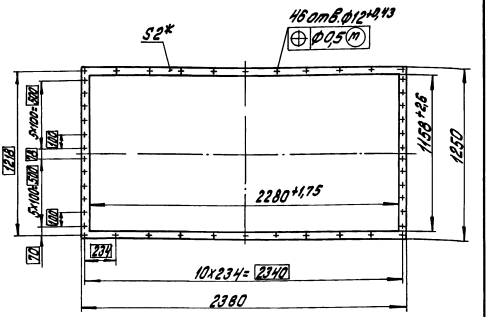

1.* Размер для справок

2. ± 17,14 / 2.

		42.66.00.007			
Изм. Лист.	№ докум.	Подпись	Дата		
Разраб.	Кузьмин			Прокладка	Лит. / Масса: 1,34 / Масштаб: 1:20
Пров.	Колпец				Лист / Листов 1
Т. контр.				Паронит ПОН 2 ГОСТ 481-80	ЛАТГИПРОПРОМ
Н. контр.	Колпец				
Утв.					

Копировал Кузнецова Формат А4

Выпуск 7

Серия 5.903-9

42.66.00.006

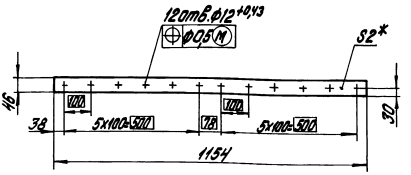

1.* Размер для справок.

2. ± 17,14 / 2.

		42.66.00.006			
Изм. Лист.	№ докум.	Подпись	Дата		
Разраб.	Кузьмин			Прокладка	Лит. / Масса: 0,21 / Масштаб: 1:10
Пров.	Колпец				Лист / Листов 1
Т. контр.				Паронит ПОН 2 ГОСТ 481-80	ЛАТГИПРОПРОМ
Н. контр.	Колпец				
Утв.					

Копировал Кузнецова Формат А4

Выпуск 7

Серия 5.903-9

Формат	Зона	Поз.	Обозначение	Наименование	Кол.	Примечание
				Документация		
А2			42.66.01.00.005	Сборочный чертеж		
				Сборочные единицы		
А4		1	42.66.01.100	Коллектор	1	
А4		2	42.02.06.000	Форсунка	14	
				Детали		
А4		3	42.66.01.001	Стенка	1	
		4	01	Стенка	1	

		42.66.01.000			
Изм. Лист.	№ докум.	Подпись	Дата		
Разраб.	Кузьмин			Блок орошения	Лит. / Лист / Листов 1
Пров.	Колпец				
Т. контр.					ЛАТГИПРОПРОМ
Н. контр.	Колпец				
Утв.					

Копировал Кузнецова Формат А4

Выпуск 7

Серия 5.903-9

42.66.01.001

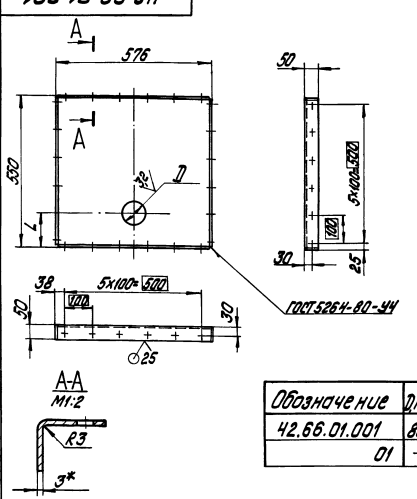

Обозначение	D мм	L мм	Вес кг
42.66.01.001	80	125	10,23
01	—	—	10,34

1.* Размер для справок

± —

		42.66.01.001			
Изм. Лист.	№ докум.	Подпись	Дата		
Разраб.	Кузьмин			Стенка	Лит. / Масса: см. табл. / Масштаб: 1:10
Пров.	Колпец				Лист / Листов 1
Т. контр.				Лист 3 ГОСТ 19903-74 Вст3кп4 ГОСТ 16523-70	ЛАТГИПРОПРОМ
Н. контр.	Колпец				
Утв.					

Копировал Кузнецова Формат А4

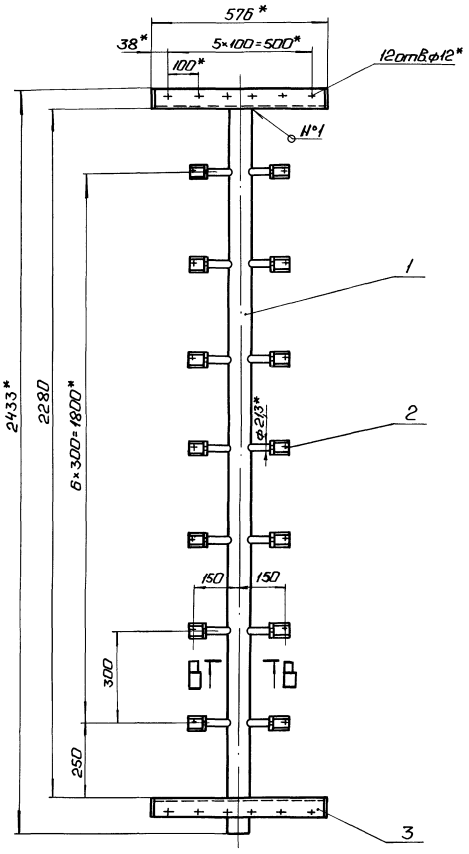

Вид Б

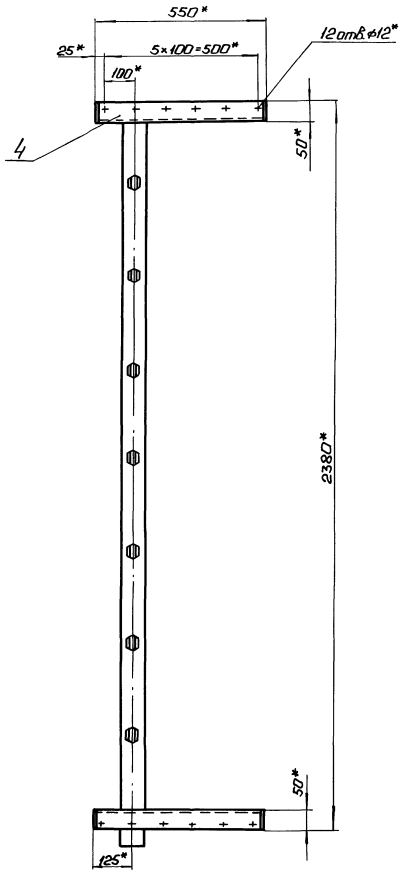

В-В

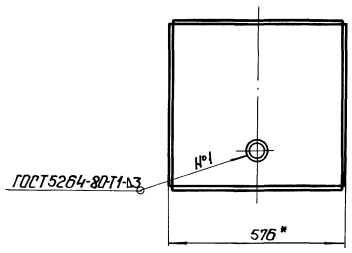

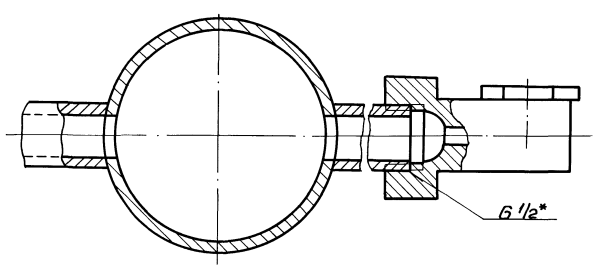

*
1. Размеры для справок.
2. $\pm \frac{IT14}{2}$.
3. Обработка поверхностей реза деталей $БЧ^{25}$
4. Грунтовать грунтом ХС-010 по ГОСТ 9355-81.

				42.66.01.000СБ			
Изм.	Лист	Н° докум.	Подп.	Дата	Блок орошения	Лит.	Масса 43,8	Масштаб 1:10
Разраб.		Кузьмин						
Пров.		Колмец				Лист	Листов 1
Т.контр.						ЛАТГИПРОПРОМ	
Н.контр.		Колмец					
Утв.							

Копировал [illegible] Формат А2

Выпуск 1

Серия 3.903-9

42.66.01.100 СБ

Выпуск 7

Серия 5.903-9

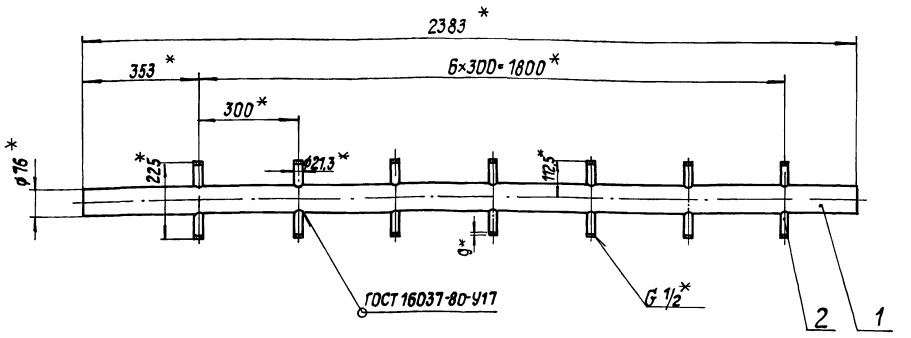

1. * Размеры для справок.
2. ±IT14/2.
3. Обработка поверхностей реза деталей Бч 25/.

Изм.	Лист	№ докум.	Подпись	Дата	42.66.01.100 СБ			
Разраб.		Кузьмин			Коллектор	Лит.	Масса	Масштаб
Пров.		Колмец					14,2	1:10
Т.контр.						Лист	Листов 1	
Н.контр.		Колмец				ЛАТГИПРОПРОМ		
Утв.								

Копировал Формат А3

Инв.№ подл. | Подпись и дата | Взам. инв.№ | Инв.№ дубл. | Подпись и дата

Формат	Зона	Поз.	Обозначение	Наименование	Кол.	Примечание
				Документация		
А3			42.66.01.100 СБ	Сборочный чертеж		
				Детали		
А4		1	42.66.01.101	Труба	1	
А4		2	42.66.01.102	Труба	14	

Изм.	Лист	№ докум.	Подпись	Дата	42.66.01.100			
Разраб.		Кузьмин			Коллектор	Лит.	Лист	Листов 1
Пров.		Колмец				ЛАТГИПРОПРОМ		
Н.контр.		Колмец						
Утв.								

Копировал Формат А4

42.66.01.101

Выпуск 7

Серия 5.903-9

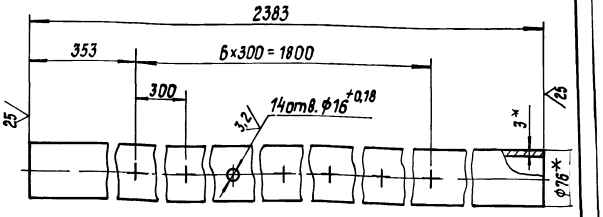

1. * Размеры для справок.
2. ±IT14/2.

Изм.	Лист	№ докум.	Подпись	Дата	42.66.01.101			
Разраб.		Кузьмин			Труба	Лит.	Масса	Масштаб
Пров.		Колмец					12,8	1:5
Т.контр.						Лист	Листов 1	
Н.контр.		Колмец			Труба 76×3 ГОСТ 10704-76 / В-ВСт3сп ГОСТ 10705-80	ЛАТГИПРОПРОМ		
Утв.								

Копировал 22999-08 10 Формат А4

42.66.01.102

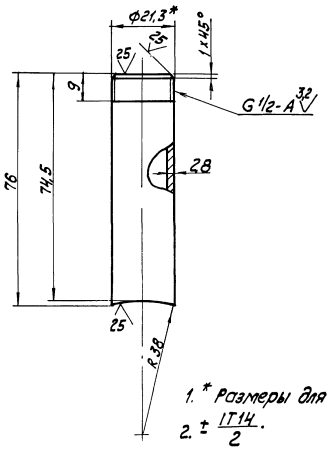

1. * Размеры для справок.
2. ± IT14/2.

Изм.	Лист	№ докум.	Подпись	Дата	42.66.01.102			
Разраб.		Кузьмин			Патрубок	Лит.	Масса	Масштаб
Пров.		Колмец					0,1	1:5
Т.контр.						Лист	Листов 1	
Н.контр.		Колмец			Труба 15×2,8 ГОСТ 3262-75	ЛАТГИПРОПРОМ		
Утв.								

Копировал — формат А4

Выпуск 7 — Серия 5.903-9

Формат	Зона	Поз.	Обозначение	Наименование	Кол.	Примечание
				Документация		
А3			42.02.06.000 СБ	Сборочный чертеж		
				Детали		
А3		1	42.02.06.001	Корпус	1	
А4		2	42.02.06.002	Дозатор	1	
А4		3	42.02.06.003	Штифт	1	

Инв. № подл. | Подпись и дата | Взам. инв. № | Инв. № подл. | Подпись и дата

Изм.	Лист	№ докум.	Подпись	Дата	42.02.06.000			
Разраб.		Кузьмин			Форсунка	Лит.	Лист	Листов 1
Пров.		Зилгалвис						
Гл.спец.						ЛАТГИПРОПРОМ		
Н.контр.		Колмец						
Утв.								

Копировал — формат А4

42.02.06.000СБ

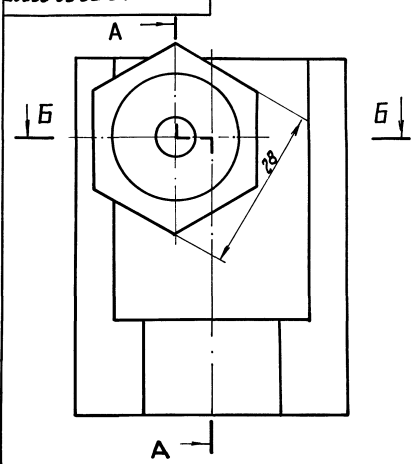

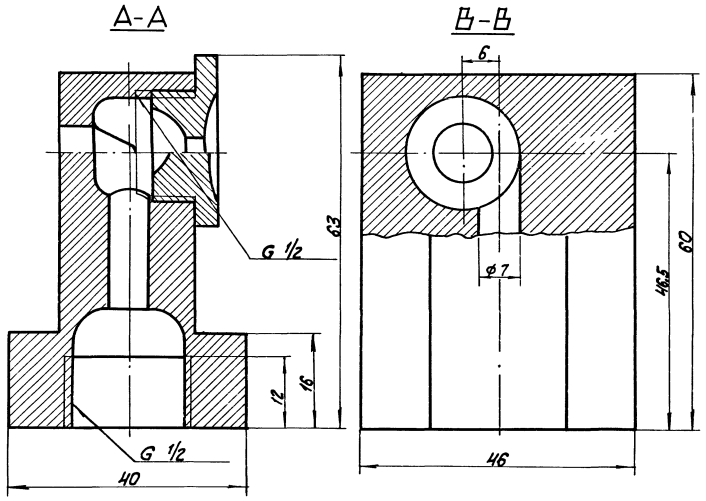

Размеры для справок.

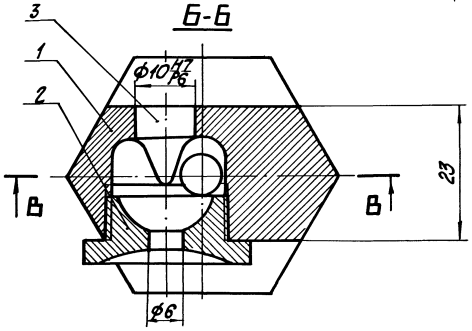

Изм.	Лист	№ докум.	Подпись	Дата	42.02.06.000 СБ			
Разраб.		Кузьмин			Форсунка Сборочный чертеж	Лит.	Масса	Масштаб
Пров.		Зилгалвис					0,64	2:1
Гл.спец.						Лист	Листов 1	
Н.контр.		Колмец				ЛАТГИПРОПРОМ		
Утв.								

Копировал 22999-08 11 формат А3

42.02.06.001

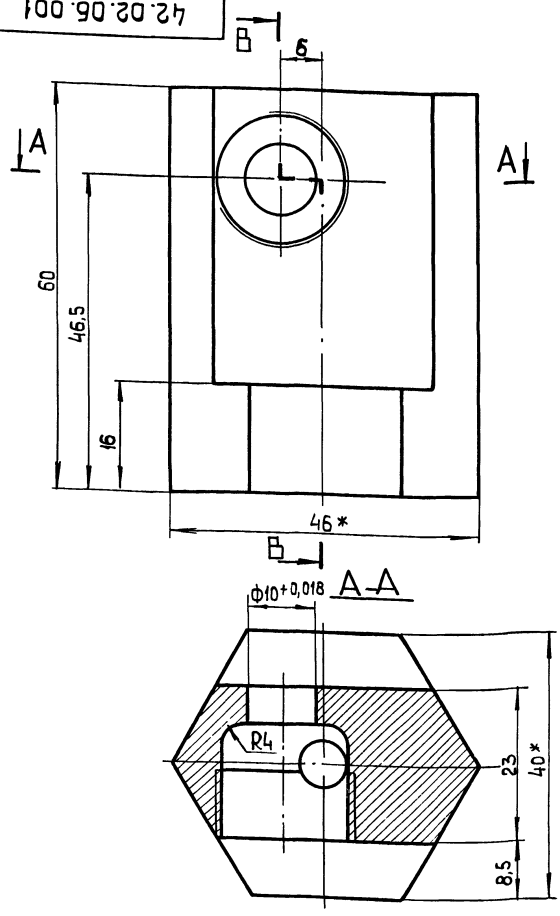

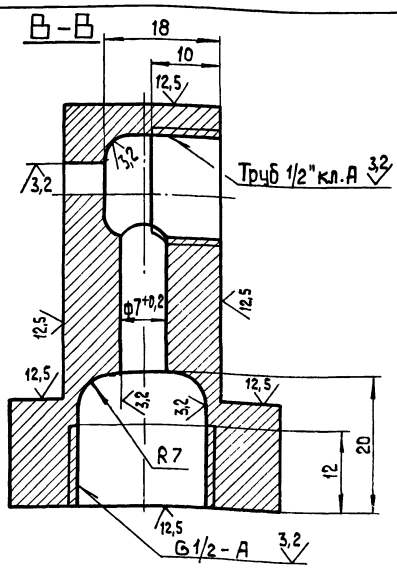

1.* Размеры для справок.

2. $\pm\frac{IT14}{2}$.

3. Материал заменитель: шестигранник $\frac{40\ ГОСТ\ 8560-78}{45-В-ГОСТ\ 1051-73}$

покрытие Ц6-9 фос.

Изм.	Лист	№докум.	Подп.	Дата	42.02.06.001			
Разраб.		Кузьмин			Корпус	Лит.	Масса	Масштаб
Пров.		Зилгалвис					0,6	2:1
Гл.спец.						Лист	Листов 1	
Н.контр.		Колмец			Пруток Л63тш.НМ-4д ГОСТ 2060-73	ЛАТГИПРОПРОМ		
Утв.								

Копировал | Формат А3

Выпуск 7 Серия 5.903-9

Инв.№подл. | Подп. и дата | Взам.инв.№ | Инв.№дубл. | Подп. и дата

42.02.06.002

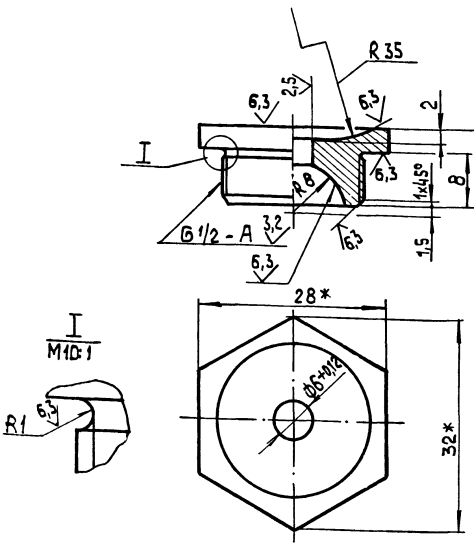

1.* Размеры для справок.

2. $\frac{IT14}{2}$.

3. Материал заменитель шестигранник $\frac{28\ ГОСТ\ 8560-78}{45-В-ГОСТ\ 1051-73}$

покрытие Ц6-9 фос.

Изм.	Лист	№докум.	Подп.	Дата	42.02.06.002			
Разраб.		Кузьмин			Дозатор	Лит.	Масса	Масштаб
Пров.		Зилгалвис					0,033	2:1
Гл.спец.						Лист	Листов 1	
Н.контр.		Колмец			Пруток Л63т.ш Н М-28 ГОСТ 2060-73	ЛАТГИПРОПРОМ		
Утв.								

Копировал | Формат А4

Выпуск 7 Серия 5.903-9

Инв.№подл. | Подп. и дата | Взам.инв.№ | Инв.№дубл. | Подп. и дата

42.02.06.003

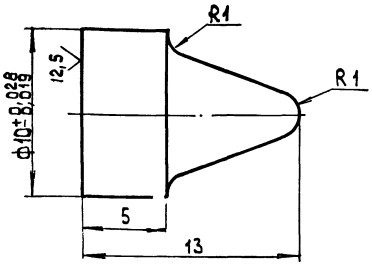

1. Материал заменитель: Круг $\frac{12-В-ГОСТ\ 2590-71}{Ст3\ ГОСТ\ 535-79}$

покрытие Ц6-9 фос.

2. Неуказанные предельные отклонения размеров $\pm\frac{IT14}{2}$.

Изм.	Лист	№докум.	Подп.	Дата	42.02.06.003			
Разраб.		Кузьмин			Штифт	Лит	Масса	Масштаб
Пров.		Зилгалвис					0,006	5:1
Гл.спец.						Лист	Листов 1	
Н.контр.		Колмец			Пруток Л63т. кр.Н.М-12 ГОСТ 2060-73	ЛАТГИПРОПРОМ		
Утв.								

Копировал | 22999-08 12 Формат А4

42.67.01.001

Выпуск 7

Серия 5.903-9

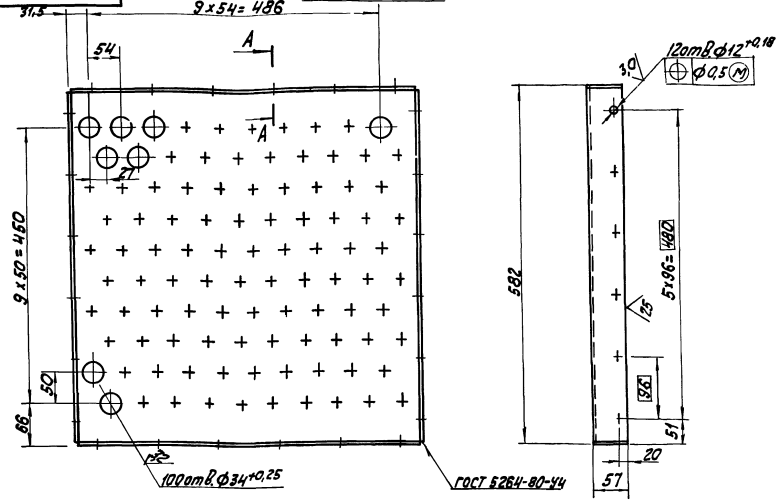

42.67.01.001-01-зеркальное отражение. Остальное см.

42.67.01.001

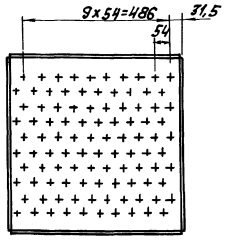

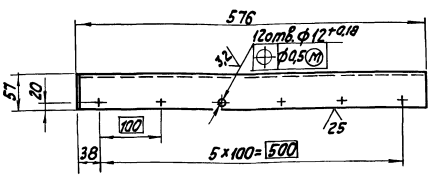

1. * Размер для справок.
2. $\pm\frac{IT14}{2}$.

А-А
М1:2

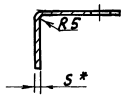

Изм.	Лист	№ докум.	Подпись	Дата	42.67.01.001			
Разраб.		Богданова			Доска трубная	Лит.	Масса 14,8	Масштаб 1:5
Пров.		Никитченко				Лист	Листов 1	
Т.контр.								
Н.контр.		Колмец			Лист 5 ГОСТ 19903-74 / 8 Ст3кп2 ГОСТ 14637-79	ЛАТГИПРОПРОМ		
Утв.								

Копировал Кир — формат А3

Выпуск 7

Серия 5.903-9

Формат	Зона	Поз.	Обозначения	Наименование	Кол.	Примечание
				Документация		
А2			42.67.01.000 СБ	Сборочный чертеж		
				Детали		
А3		1	42.67.01.001	Доска трубная	1	
		2	-01	Доска трубная	1	
А4		3	42.67.01.00	Стенка	2	
А4		4	42.67.01.003	Перегородка	7	
		5	-01	Перегородка	2	
Б4		6	42.67.01.004	Стенка		
				Лист 3 ГОСТ 19903-74 / 8 Ст3кп4 ГОСТ 16523-70		
				97-0,87 × 566-1,75 мм	7	1,3кг
Б4		7	42.67.01.005	Стенка		
				Лист 3 ГОСТ 19903-74 / 8 Ст3кп4 ГОСТ 16523-70		
				134-1,0 × 566-1,75 мм	2	1,79кг
Б4		8	42.67.01.006	Труба		
				Труба 32×2 ГОСТ 8734-75 / 8-8Ст3сп ГОСТ 8733-74		
				L=2286±2,2 мм	100	3,39кг
Б4		9	42.67.01.007	Патрубок		
				Труба 76×3 ГОСТ 10704-76 / 8-8Ст3сп ГОСТ 10705-80		
				L=82±0,435	2	4,43кг

Изм.	Лист	№ докум.	Подпись	Дата	42.67.01.000			
Разраб.		Богданова			Насадка	Лит.	Лист	Листов 1
Пров.		Никитченко						
Н.контр.		Колмец				ЛАТГИПРОПРОМ		
Утв.								

Копировал Кир — формат А4

42.67.01.002

Выпуск 7

Серия 5.903-9

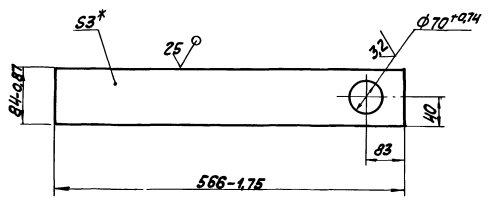

1. * Размер для справок.
2. $\pm\frac{IT14}{2}$.

Изм.	Лист	№ докум.	Подпись	Дата	42.67.01.002			
Разраб.		Богданова			Стенка	Лит.	Масса 1,02	Масштаб 1:5
Пров.		Никитченко				Лист	Листов 1	
Т.контр.								
Н.контр.		Колмец			Лист 3 ГОСТ 19903-74 / 8 Ст3кп4 ГОСТ 16523-70	ЛАТГИПРОПРОМ		
Утв.								

Инв. № подл. | Подпись и дата | Взам. инв. № | Инв. № дубл. | Подпись и дата

Копировал Кир — 22999-08 13 формат А4

42.67.01.000 СБ

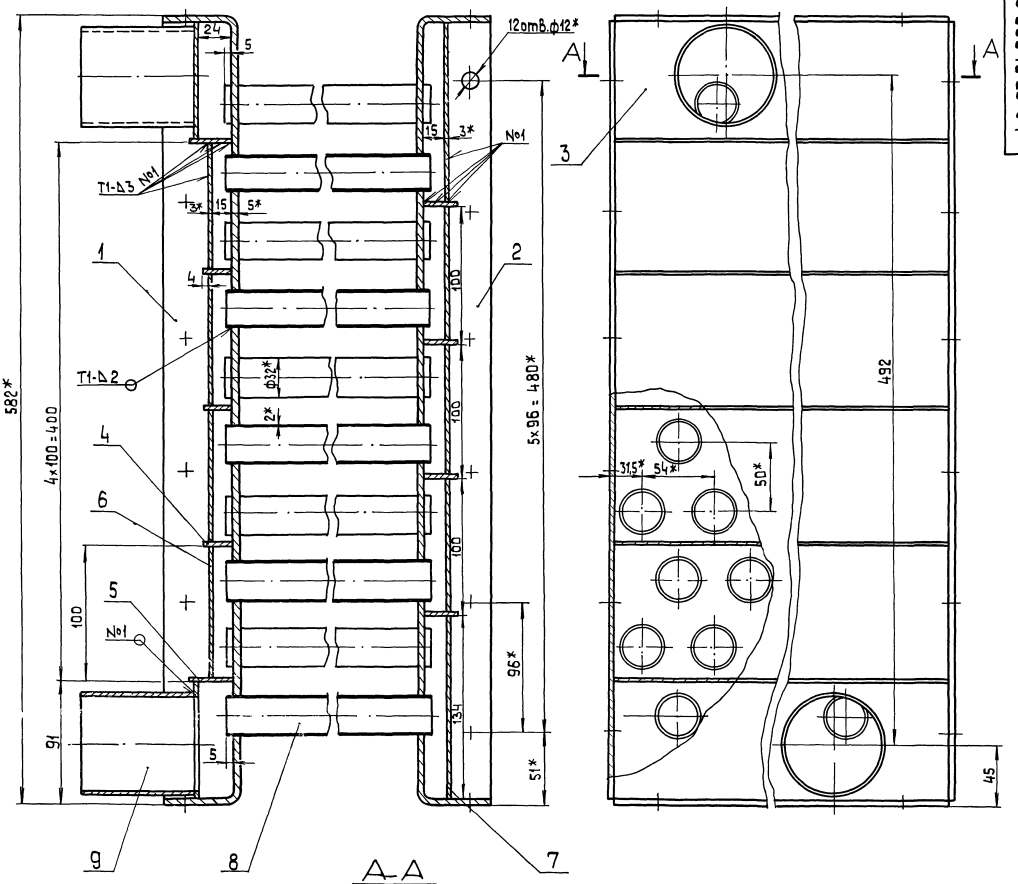

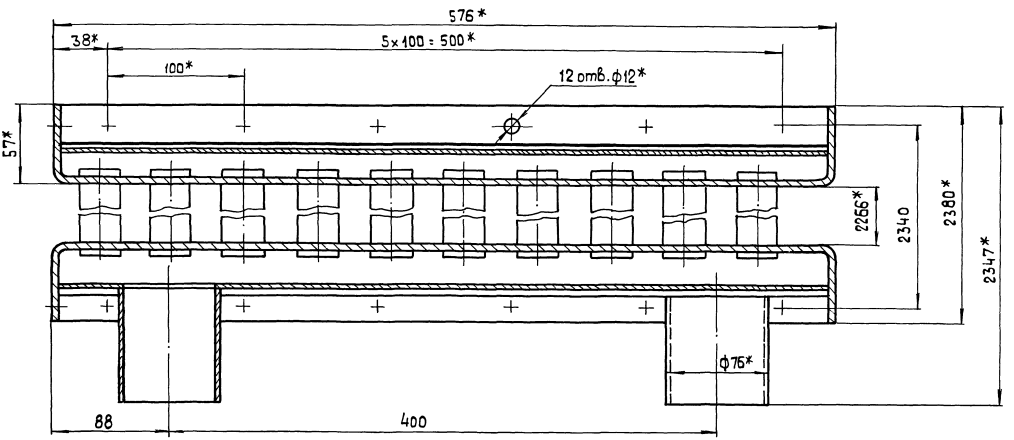

1.* Размеры для справок.

2. $\pm \frac{IT\,14}{2}$.

3. Обработка поверхностей реза деталей БЧ $\overset{25}{\vee}$.
4. Сварные швы по ГОСТ 5264-80.
5. Проверить на герметичность водой давлением 5 кг/см². В течение 10 мин Течь не допускается.
6. Грунтовать грунтом ХС-010 по ГОСТ 9355-81.

					42.67.01.000 СБ			
Изм	Лист	№ докум.	Подп.	Дата	Насадка	Лит.	Масса	Масштаб
Разраб.		Богданова					397	1:2
Пров.		Никитченко				Лист	1	Листов 1
Т.контр.						ЛАТ ГИПРОПРОМ		
Н.контр.		Колмец						
Утв.								

Копировал 3.Р.22999-08 14 формат А2

Выпуск 7

Серия 5.903-9

Инв.№подл. | Подп.и дата | Взам.инв.№ | Инв.№дубл. | Подп.и дата

Выпуск 1

Серия 5.903-9

42.67.01.003

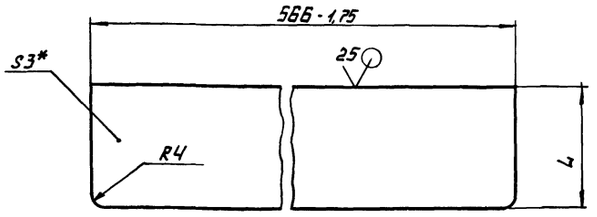

обозначение	4, мм	масса, кг
42.67.01.003	22	0,3
-01	32	0,43

1.* РАЗМЕРЫ ДЛЯ СПРАВОК.

2. $\pm \frac{IT14}{2}$

					42.67.01.003			
Изм.	Лист	№ докум.	Подп.	Дата		Лит.	Масса	Масштаб
Разраб.		Богданова			Перегородка		См. табл.	
Пров.		Никитченко				Лист	Листов 1	
Т.контр.								
Н.контр.		Колмец			Лист 3 ГОСТ 19903-74 Вст3кп4 ГОСТ 16523-70	ЛАТГИПРОПРОМ		
Утв.								

Копировал Формат А4

Выпуск 1

Серия 5.903-9

42.66.03.002

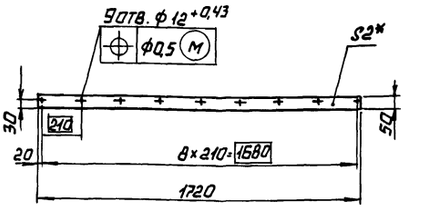

1*. РАЗМЕР ДЛЯ СПРАВОК.

2. $\pm \frac{IT14}{2}$

					42.66.03.002			
Изм.	Лист	№ докум.	Подп.	Дата		Лит.	Масса	Масштаб
Разраб.		Кузьмин			Прокладка		0,4	1:20
Пров.		Колмец				Лист	Листов 1	
Т.контр.								
Н.контр.		Колмец			Паронит ПОН 2 ГОСТ 481-80	ЛАТГИПРОПРОМ		
Утв.								

Копировал Формат А4

Выпуск 1

Серия 5.903-9

Формат	Зона	Поз.	Обозначение	Наименование	Кол.	Примечание
				Документация		
А2			42.66.03.000 СБ	Сборочный чертеж		
				Сборочные единицы		
А4		1	42.66.03.100	Короб	1	
А4		2	42.66.03.200	Сепаратор	2	
А4		3	42.66.03.300	Сепаратор	2	
				Детали		
А4		4	42.66.03.001	Крышка	1	
А4		5	42.66.03.002	Прокладка	1	
А4		6	42.66.03.003	Прокладка	2	
А4		7	42.66.03.004	Прокладка	6	
				Стандартные изделия		
		8		Болт М10×25,46 ГОСТ 7798-70	25	
		9		Болт М10×30,46 ГОСТ 7798-70	16	
		10		Гайка М10,5 ГОСТ 5915-70	41	
		11		Шайба 10 ГОСТ 10906-78	16	
				Материалы		
		12		Жгут ПМЖ-1 ТНП2 РСТ ЛНТ ССР 517-73	0,5	м

					42.66.03.000			
Изм.	Лист	№ докум.	Подп.	Дата		Лит.	Лист	Листов 1
Разраб.		Богданова			Устройство сепарационное			
Пров.		Колмец				ЛАТГИПРОПРОМ		
Н.контр.		Колмец						
Утв.								

Копировал Формат А4

Выпуск 1

Серия 5.903-9

42.66.03.004

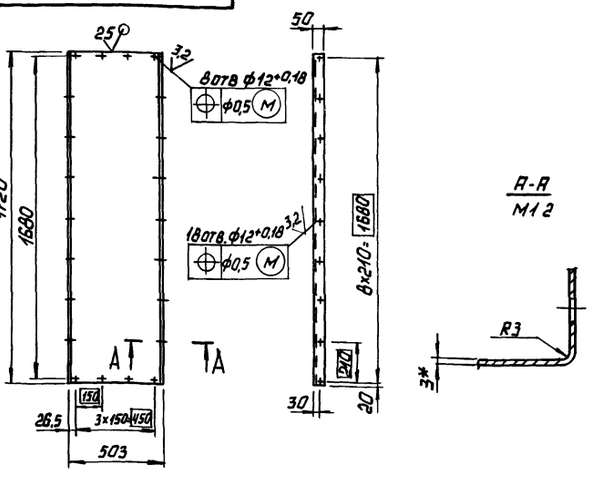

1.* РАЗМЕР ДЛЯ СПРАВОК.

2. $\pm \frac{IT14}{2}$.

					42.66.03.001			
Изм.	Лист	№ докум.	Подп.	Дата		Лит.	Масса	Масштаб
Разраб.		Кузьмин			Крышка		28,47	1:20
Пров.		Колмец				Лист	Листов 1	
Т.контр.								
Н.контр.		Колмец			Лист 3 ГОСТ 19903-74 Вст3кп4 ГОСТ 16523-70	ЛАТГИПРОПРОМ		
Утв.								

Копировал Формат А4

42.66.03.000СБ

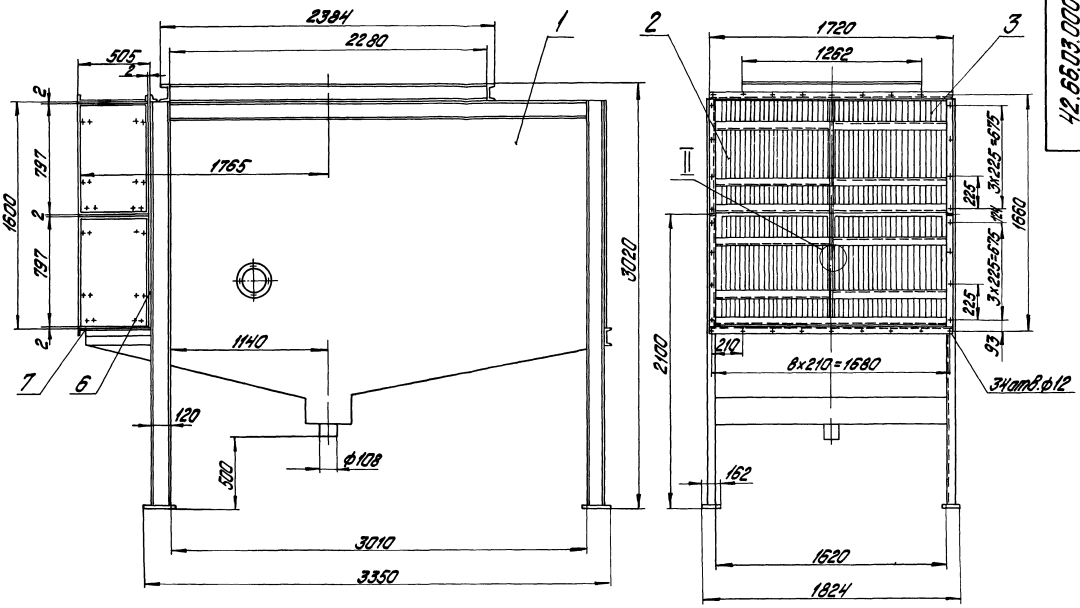

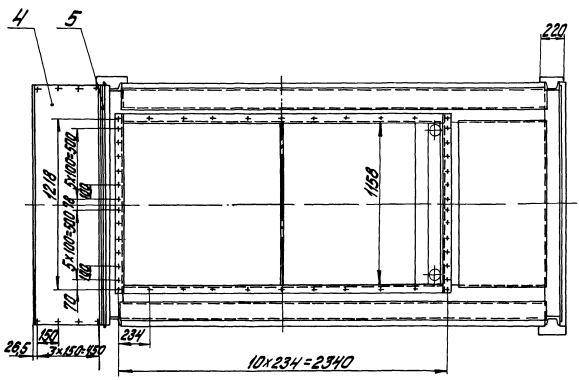

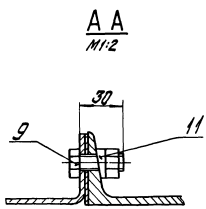

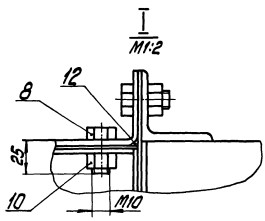

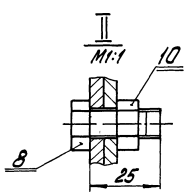

1. Размеры для справок.
2. Соединения должны быть герметичными.

					42.66.03.000СБ			
Изм.	Лист	№ докум.	Подпись	Дата	Устройство сепарационное	Лист	Масса	Масшт.
Разраб.		Кузьмин					1738	1:20
Пров.		Колпец				Лист	Листов 1	
Т.контр.						ЛАТГИПРОПРОМ		
Н.контр.		Колпец						
Утв.								

Копировал Дубкова 22999-08 16 формат А2

Выпуск 7

Серия 5.903-9

42.66.03.003

Выпуск 7

Серия 5.903-9

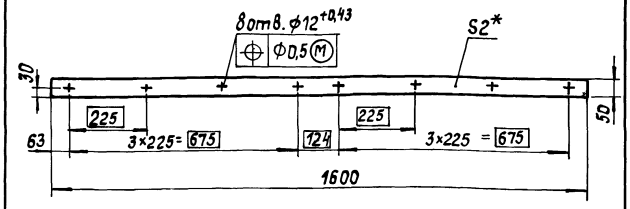

*1. Размер для справок.

2. ±IT14/2.

				42.66.03.003		
Изм.	Лист	№ докум.	Подпись	Дата		
Разраб.		Кузьмин			Прокладка	Лит. / Масса 0,4 / Масштаб 1:10
Пров.		Колмец				Лист / Листов 1
Т. контр.						
Н. контр.		Колмец			Паронит ПОН2 ГОСТ 481-80	ЛАТГИПРОПРОМ
Утв.						

Копировал

Формат А4

42.66.03.004

Выпуск 7

Серия 5.903-9

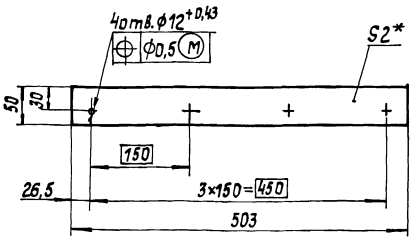

*1. Размер для справок.

2. ±IT14/2.

				42.66.03.004		
Изм.	Лист	№ докум.	Подпись	Дата		
Разраб.		Кузьмин			Прокладка	Лит. / Масса 0,1 / Масштаб 1:5
Пров.		Колмец				Лист / Листов 1
Т. контр.						
Н. контр.		Колмец			Паронит ПОН 2 ГОСТ 481-80	ЛАТГИПРОПРОМ
Утв.						

Копировал

Формат А4

Выпуск 7

Серия 5.903-9

Формат	Зона	Поз.	Обозначение	Наименование	Кол.	Примечание
				Документация		
А1			42.66.03.100 СБ	Сборочный чертеж		
				Сборочные единицы		
А4		1	42.66.03.130	Каркас	1	
А4		2	42.08.02.200	Иллюминатор	2	
				Детали		
А4		3	42.66.03.101	Желоб	2	
А4		4	42.66.03.102	Желоб	1	
А4		5	42.66.03.103	Днище	1	
А4		6	42.66.03.104	Днище	1	
А4		7	42.66.03.105	Направляющая	1	
А4		8	42.66.03.106	Направляющая	1	
А4		9	42.66.03.107	Труба	2	
А4		10	42.66.03.108	Уголок	1	
		11	-01	Уголок	1	
А4		12	42.66.03.109	Стенка	2	
БЧ		13	42.66.03.110	Стенка		
				Лист 3 ГОСТ 19903-74 / ВСт3кп4 ГОСТ 16523-70	2	0,72 кг

				42.66.03.100		
Изм.	Лист	№ докум.	Подпись	Дата		
Разраб.		Кузьмин			Короб	Лит. / Лист 1 / Листов 3
Пров.		Колмец				
Н. контр.		Колмец				ЛАТГИПРОПРОМ
Утв.						

Копировал

Формат А4

Выпуск 7

Серия 5.903-9

Формат	Зона	Поз.	Обозначение	Наименование	Кол.	Примечание
БЧ		14	42.66.03.111	Перегородка		
				Лист 3 ГОСТ 19903-74 / ВСт3кп4 ГОСТ 16523-70	1	5,8 кг
БЧ		15	42.66.03.112	Стенка		
				Лист 3 ГОСТ 19903-74 / ВСт3кп4 ГОСТ 16523-70		
				1630 ± 1,85 × 1553 ± 1,55 мм	2	59,6 кг
БЧ		16	42.66.03.113	Днище		
				Лист 3 ГОСТ 19903-74 / ВСт3кп4 ГОСТ 16523-70		
				1620-1,5 × 1929 ± 1,85 мм	1	73,6 кг
БЧ		17	42.66.03.114	Перекрытие		
				Лист 3 ГОСТ 19903-74 / ВСт3кп4 ГОСТ 16523-70		
				1168 ± 1,3 × 620 ± 0,875 мм	1	17,1 кг
БЧ		18	42.66.03.115	Перекрытие		
				Лист 3 ГОСТ 19903-74 / ВСт3кп4 ГОСТ 16523-70		
				3020 ± 2,2 × 122 ± 0,5 мм	2	8,7 кг
БЧ		19	42.66.03.116	Стенка		
				Лист 3 ГОСТ 19903-74 / ВСт3кп4 ГОСТ 16523-70		
				1620-1,5 × 197-1,15 мм	2	7,5 кг
БЧ		20	42.66.03.117	Отбойник		
				Лист 3 ГОСТ 19903-74 / ВСт3кп4 ГОСТ 16523-70		
				1620-1,5 × 200 ± 0,575 мм	2	7,7 кг
БЧ		21	42.66.03.118	Подставка		
				Швеллер 12 ГОСТ 8240-72 / ВСт3сп3-1 ГОСТ 539-79		
				L = 452-1,55 мм	1	4,7 кг

				42.66.03.100		Лист 2
Изм.	Лист	№ докум.	Подпись	Дата		

Копировал

Формат А4

Инв. № подл. | Подпись и дата | Взам. инв. № | Инв. № дубл. | Подпись и дата

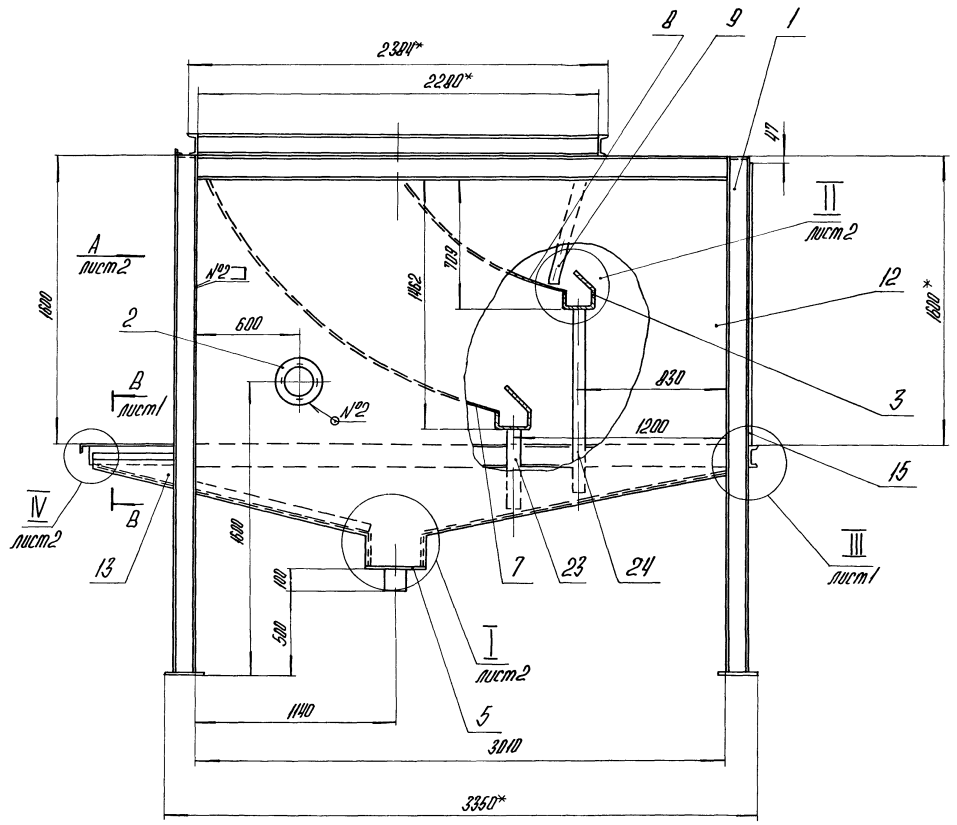

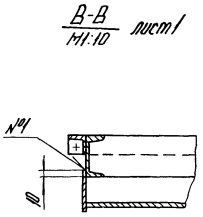

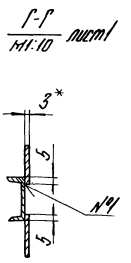

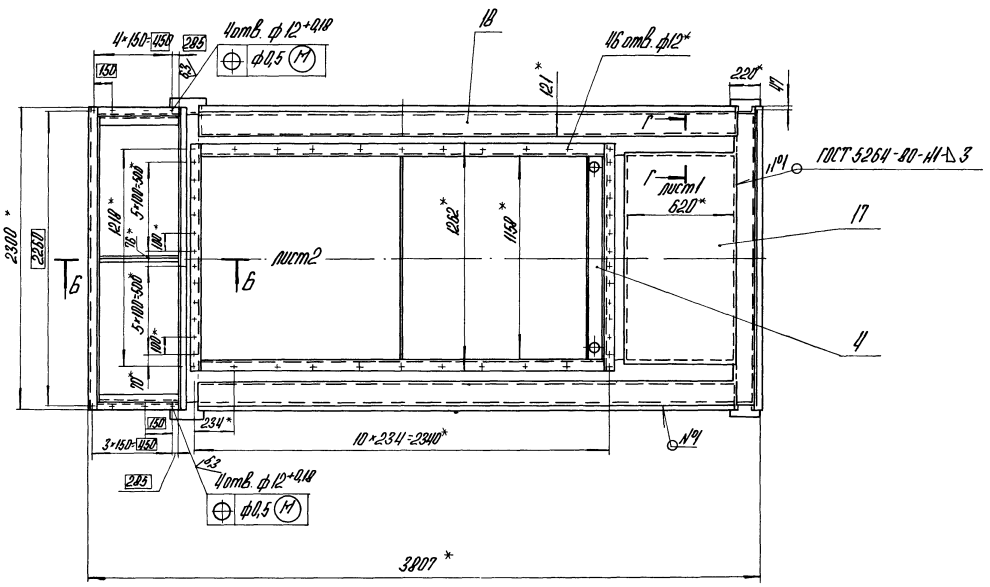

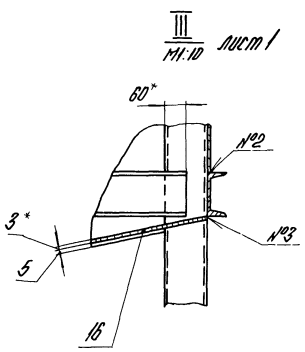

1.* Размеры для справок.

2. $\pm\frac{IT14}{2}$.

3. Обработка поверхностей реза деталей $Б4^{25}$.

4. Проверить сварные швы нижней части короба промазыванием керосином. Течь не допускается.

5. Грунтовать грунтом ХС-010 по ГОСТ 9355-81.

					42.66.03.100 СБ			
Изм.	Лист	№ докум.	Подпись	Дата	Короб	Лит.	Масса	Масштаб
Разраб.		Богданова					1365	1:20
Пров.		Никитченко				Лист 1	Листов 2	
Т.контр.						ЛАТГИПРОПРОМ		
Н.контр.		Колмец						
Утв.								

Копировал

22999-08 18 формат

Выпуск 7

Серия 5.903-9

Инв. № подл. | Подпись и дата | Взам. инв. № | Инв. № дубл. | Подпись и дата

Вид А лист 1

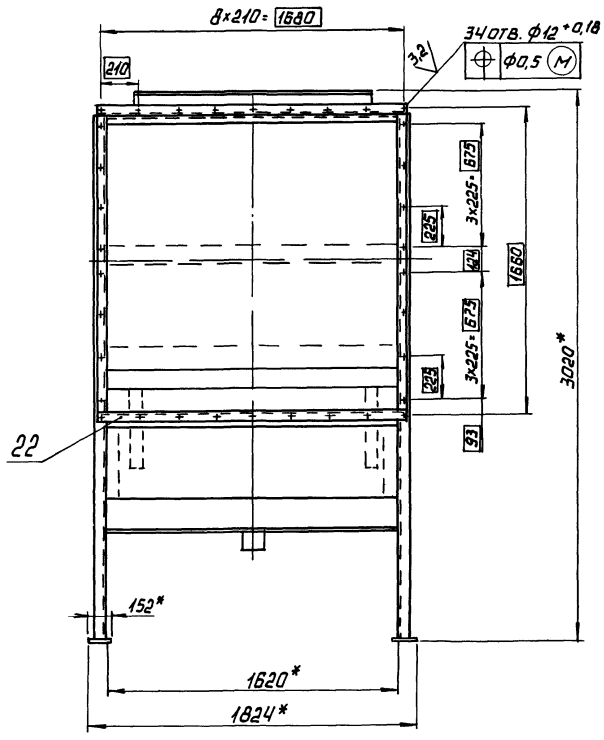

Б-Б
М1:10 лист 1

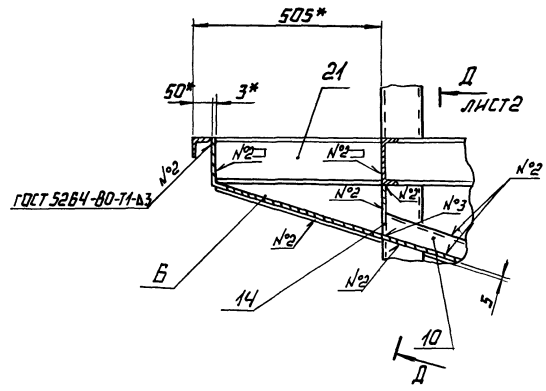

Д-Д
М1:10 лист 2

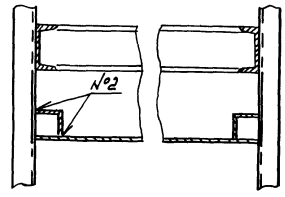

Поз 13
М1 10

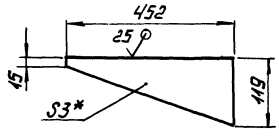

Поз 14
М1.10

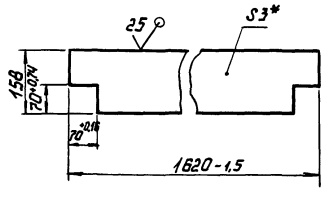

I
М1:10 лист 1

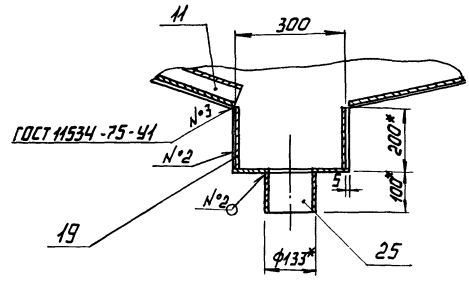

II
М1:10 лист 1

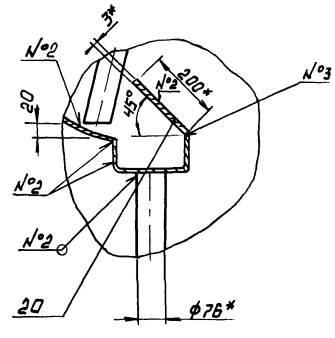

IV
М1:5 лист 1

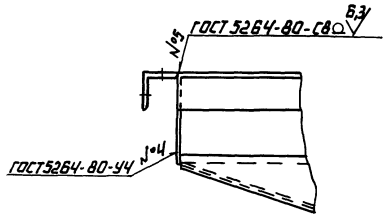

Выпуск 2

Серия 5.903-5

Инв. № подл. | Подп. и дата | Взам. инв. №

Изм.	Лист	№ докум.	Подп.	Дата	42.66.03.100 СБ	Лист 2

Формат	Зона	Поз.	Обозначение	Наименование	Кол.	Приме-чание
БЧ		22	42.66.03.119	Полка		
				Уголок 50×50×5-Б-ГОСТ 8509-72 / Вст3сп3-Т-ГОСТ 535-79		
				L=1720±1,85 мм	1	6,4 кг
БЧ		23	42.66.03.120	Труба		
				Труба 76×3 ГОСТ 10704-76 / В-Вст3сп ГОСТ 10705-80		
				L=460±0,775 мм	2	2,5 кг
БЧ		24	42.66.03.121	Труба		
				Труба 76×3 ГОСТ 10704-76 / В-Вст3сп ГОСТ 10705-80		
				L=1040±1,3 мм	2	5,62 кг
БЧ		25	42.66.03.122	Патрубок		
				Труба 108×3,5 ГОСТ 10704-76 / В-Вст3сп ГОСТ 10705-80		
				L=100±0,435 мм	1	0,8 кг

Выпуск 7 Серия 5.903-9

Инв.№ подл. | Подпись и дата | Взам.инв.№ | Инв.№ дубл. | Подпись и дата

Изм.	Лист	№ докум.	Подп.	Дата	42.67.03.100	Лист 3

Копировал Формат А4

42.66.03.101

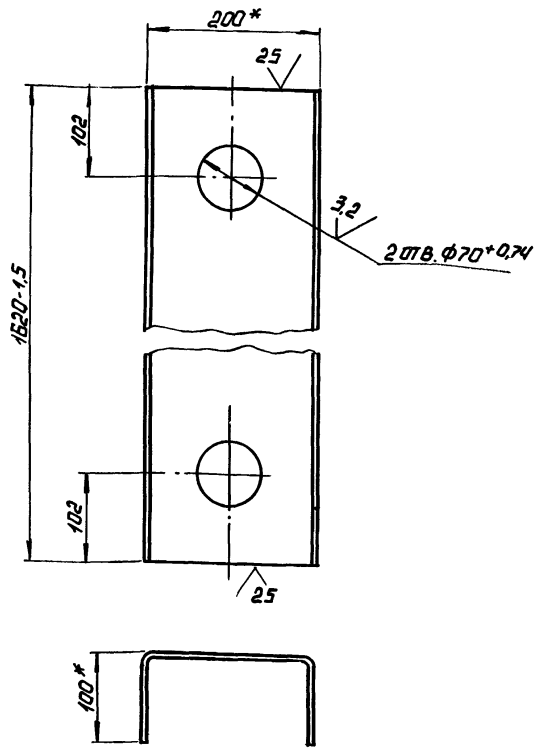

1.* Размеры для справок.

$2 \pm \frac{IT14}{2}$.

Изм.	Лист	№ докум.	Подп.	Дата	42.66.03.101			
Разраб.		Кузьмин			Желоб	Лит.	Масса	Масштаб
Пров.		Колмец					24	1:5
Т. контр.						Лист	Листов 1	
Н. контр.		Колмец			Швеллер 200×100×5 ГОСТ 8278-75 / Ст3кп ГОСТ 14474-76	ЛАТГИПРОПРОМ		
Утв.								

Копировал Формат А4

42.66.03.102

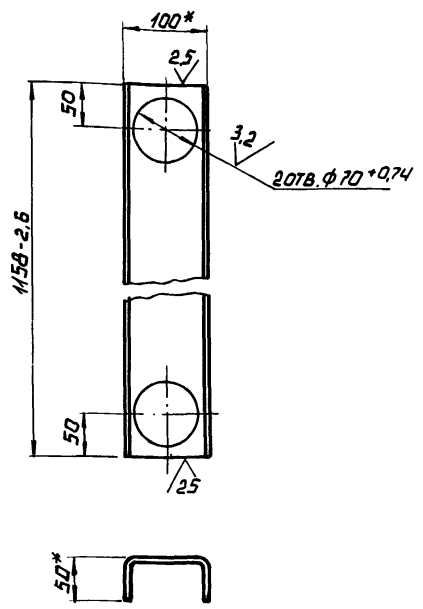

1.* Размеры для справок.

$2 \pm \frac{IT14}{2}$.

Изм.	Лист	№ докум.	Подп.	Дата	42.66.03.102			
Разраб.		Кузьмин			Желоб	Лит.	Масса	Масштаб
Пров.		Колмец					5,0	1:5
Т. контр.						Лист	Листов 1	
Н. контр.		Колмец			Швеллер 100×50×3 ГОСТ 8278-75 / Ст3кп ГОСТ 14474-76	ЛАТГИПРОПРОМ		
Утв.								

Копировал Формат А4

42.66.03.103

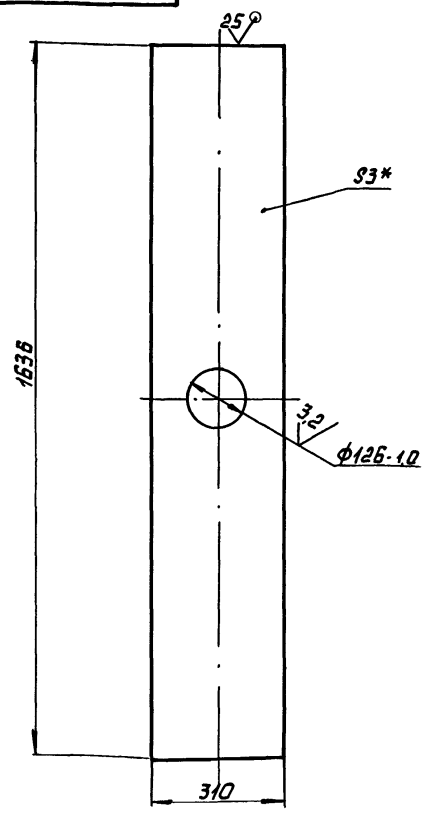

1*. Размер для справок.

$2 \pm \frac{IT14}{2}$

Изм.	Лист	№ докум.	Подп.	Дата	42.66.03.103			
Разраб.		Кузьмин			Днище	Лит.	Масса	Масштаб
Пров.		Колмец					11,94	1,10
Т. контр.						Лист	Листов 1	
Н. контр.		Колмец			Лист 3 ГОСТ 19903-74 / Вст3кп4 ГОСТ 16523-70	ЛАТГИПРОПРОМ		
Утв.								

22999-08 20 Копировал Формат А4

42.66.03.106

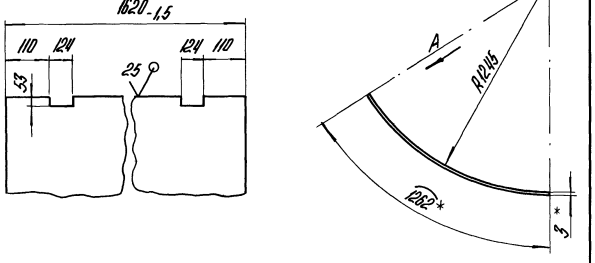

1.* Размеры для справок.

2. $\pm\frac{1714}{2}$.

Изм.	Лист	№ докум.	Подпись	Дата
Разраб.		Кузьмин		
Пров.		Колмец		
Т.контр.				
Н.контр.		Колмец		
Утв.				

42.66.03.106 Направляющая

Лит.	Масса	Масштаб
	47,84	1:20
Лист	Листов 1	

Лист 3 ГОСТ 19903-74 / ВСт3кп4 ГОСТ 16523-70

ЛАТГИПРОПРОМ

Копировал А4 формат А4

42.66.03.107

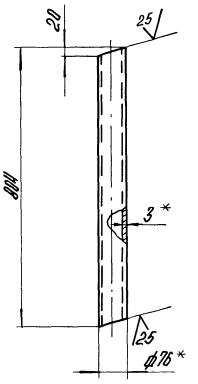

1.* Размеры для справок.

2. $\pm\frac{1714}{2}$.

Изм.	Лист	№ докум.	Подпись	Дата
Разраб.		Кузьмин		
Пров.		Колмец		
Т.контр.				
Н.контр.		Колмец		
Утв.				

42.66.03.107 Труба

Лит.	Масса	Масштаб
	4,25	1:10
Лист	Листов 1	

Труба 76×3 ГОСТ 10704-76 / В-ВСт3сп ГОСТ 10705-80

ЛАТГИПРОПРОМ

Копировал А4 формат А4

42.66.03.104

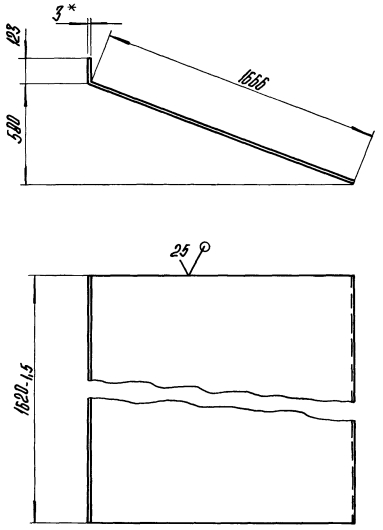

1.* Размер для справок.

2. $\pm\frac{1714}{2}$.

Изм.	Лист	№ докум.	Подпись	Дата
Разраб.		Кузьмин		
Пров.		Колмец		
Т.контр.				
Н.контр.		Колмец		
Утв.				

42.66.03.104 Днище

Лит.	Масса	Масштаб
	68,25	1:20
Лист	Листов 1	

Лист 3 ГОСТ 19903-74 / ВСт3кп4 ГОСТ 16523-70

ЛАТГИПРОПРОМ

Копировал А4 формат А4

42.66.03.105

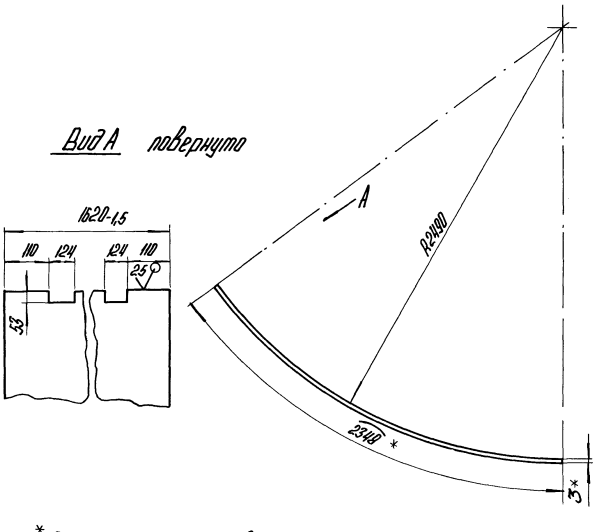

1.* Размеры для справок.

2. $\pm\frac{1714}{2}$.

Изм.	Лист	№ докум.	Подпись	Дата
Разраб.		Кузьмин		
Пров.		Колмец		
Т.контр.				
Н.контр.		Колмец		
Утв.				

42.66.03.105 Направляющая

Лит.	Масса	Масштаб
	84,7	1:20
Лист	Листов 1	

Лист 3 ГОСТ 19903-74 / ВСт3кп4 ГОСТ 16523-70

ЛАТГИПРОПРОМ

Копировал А4 формат А4

42.66.03.109

Выпуск 7

Серия 5.903-9

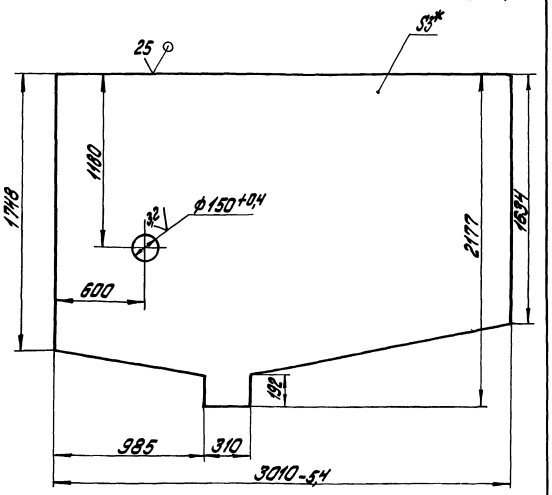

1.* Размер для справок.

2. $\pm \frac{17,14}{2}$.

Изм. Лист.	№ докум.	Подпись	Дата	42.66.03.109	
Разраб.	Бреславский			Стенка	Лит. / Масса 133,1 / Масштаб 1:10
Пров.	Кириченко				Лист / Листов 1
Т.контр.					ЛАТГИПРОПРОМ
Н.контр.	Каллец			Лист 3 ГОСТ 19903-74 ВСт3кп4 ГОСТ 16523-70	
Утв.					

Копировал Дубкова

Формат А4

42.66.03.108

Выпуск 7

Серия 5.903-9

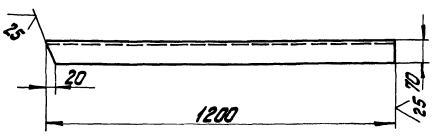

42.66.03.108-01 - зеркальное отражение

Остальное см. 42.66.03.108.

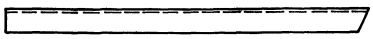

1.* Размер для справок.

2. $\pm \frac{17,14}{2}$.

Изм. Лист.	№ докум.	Подпись	Дата	42.66.03.108	
Разраб.	Кузьмин			Уголок	Лит. / Масса 6,4 / Масштаб 1:10
Пров.	Каллец				Лист / Листов 1
Т.контр.					ЛАТГИПРОПРОМ
Н.контр.	Каллец			Уголок 70х70х5-Б-ГОСТ 8509-72 ВСт3сп3-1-ГОСТ 535-79	
Утв.					

Копировал Дубкова

Формат А4

Выпуск 7

Серия 5.903-9

Формат	Зона	Поз.	Обозначение	Наименование	Кол.	Примечание
				Документация		
А2			42.66.03.130СБ	Сборочный чертеж		
				Детали		
Б4		1	42.66.03.131	Балка		
				Швеллер 12-ГОСТ 8240-72 ВСт3сп3-1-ГОСТ 535-79	1	16,7кг
Б4		2	42.66.03.132	Стойка		
				Швеллер 12-ГОСТ 8240-72 ВСт3сп3-1-ГОСТ 535-79		
				L = 2890 -2,6 мм	4	30,1кг
Б4		3	42.66.03.133	Балка		
				Швеллер 12-ГОСТ 8240-72 ВСт3сп3-1-ГОСТ 535-79		
				L = 1158 -2,6 мм	2	12,1кг
Б4		4	42.66.03.134	Полка		
				Швеллер 12-ГОСТ 8240-72 ВСт3сп3-1-ГОСТ 535-79		
				L = 2280 -1,75 мм	2	23,7кг
Б4		5	42.66.03.135	Полка		
				Швеллер 12-ГОСТ 8240-72 ВСт3сп3-1-ГОСТ 535-79		
				L = 1262 ± 1,55 мм	2	13,1кг

Изм. Лист.	№ докум.	Подпись	Дата	42.66.03.130	
Разраб.	Кузьмин			Каркас	Лит. / Лист 1 / Листов 2
Пров.	Каллец				ЛАТГИПРОПРОМ
Н.контр.	Каллец				
Утв.					

Копировал Дубкова

Формат А4

Выпуск 7

Серия 5.903-9

Формат	Зона	Поз.	Обозначение	Наименование	Кол.	Примечание
Б4		6	42.66.03.136	Полка		
				Уголок 50х50х5-Б-ГОСТ 8509-72 ВСт3сп3-1-ГОСТ 535-79		
				L = 455 ± 0,775 мм	2	1,7кг
Б4		7	42.66.03.137	Балка		
				Швеллер 12-ГОСТ 8240-72 ВСт3сп3-1-ГОСТ 535-79		
				L = 3639 ± 3,3 мм	2	37,68кг
Б4		8	42.66.03.138	Балка		
				Швеллер 12-ГОСТ 8240-72 ВСт3сп3-1-ГОСТ 535-79		
				L = 3010 ± 2,7 мм	4	31,31кг
Б4		9	42.66.03.139	Балка		
				Швеллер 12-ГОСТ 8240-72 ВСт3сп3-1-ГОСТ 535-79		
				L = 1724 ± 2,2 мм	1	17,9кг
Б4		10	42.66.03.140	Балка		
				Швеллер 12-ГОСТ 8240-72 ВСт3сп3-1-ГОСТ 535-79		
				L = 1620 -1,25 мм	2	16,9кг
Б4		11	42.66.03.141	Полка		
				Уголок 50х50х5-Б-ГОСТ 8509-72 ВСт3сп3-1-ГОСТ 535-79		
				L = 1700 ± 1,85 мм	1	6,4кг
Б4		12	42.66.03.142	Пластина		
				Лист 10 ГОСТ 19903-74 ВСт3кп2 ГОСТ 14637-79		
				220 ± 0,575 х 152 ± 0,5 мм	4	2,86

Изм. Лист.	№ докум.	Подпись	Дата	42.66.03.130	Лист 2

Копировал Дубкова

Формат А4

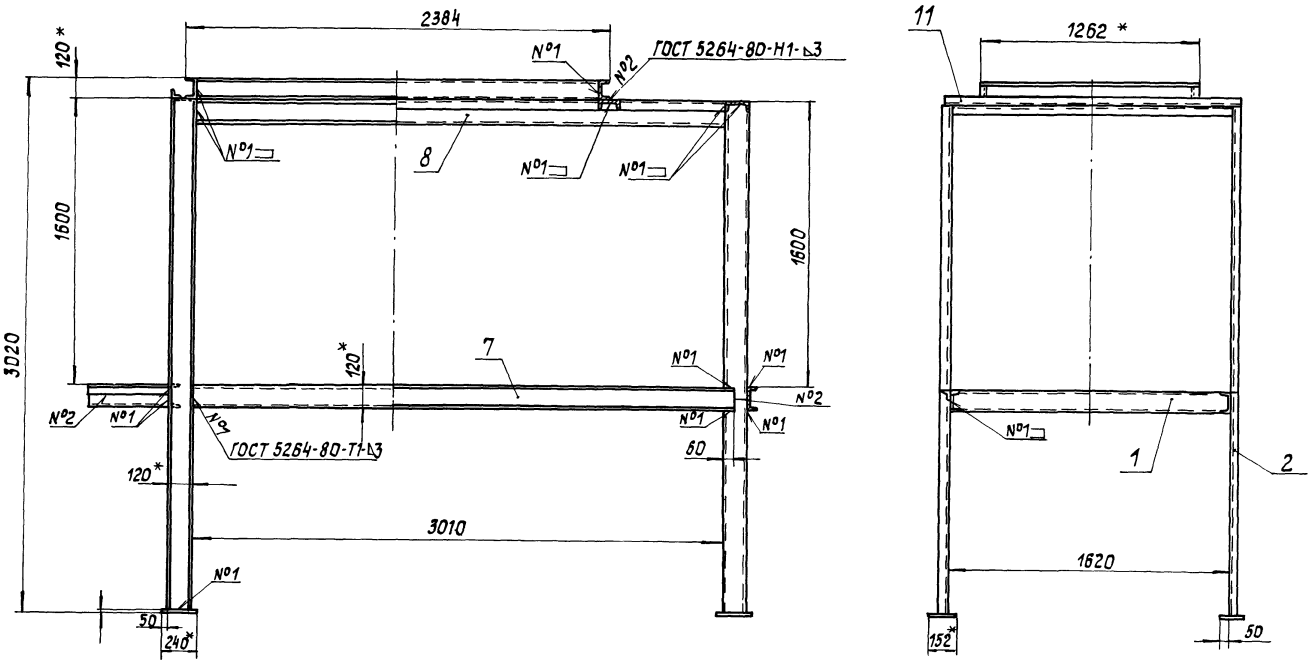

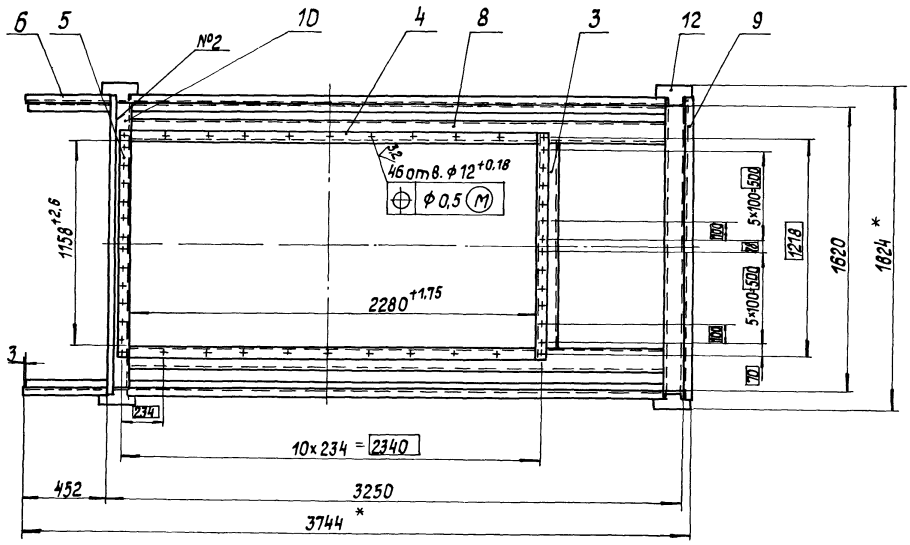

Поз.1
М1:5

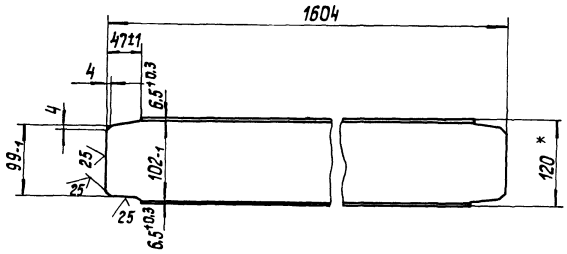

1. Размеры для справок.
2. $\pm\frac{IT14}{2}$.
3. Обработка поверхностей реза деталей Б4 25.

					42.66.03.130 СБ			
Изм.	Лист	№ докум.	Подпись	Дата	Каркас	Лит.	Масса	Масштаб
Разраб.		Кузьмин					509	1:20
Пров.		Колмец				Лист	Листов 1	
Т.контр.						ЛАТГИПРОПРОМ		
Н.контр.		Колмец						
Утв.								

Копировал Б 22999-08 23 Формат А2

Выпуск 7

Серия 3.903-9

Выпуск 7

Серия 5.903-9

Формат	Зона	Поз.	Обозначение	Наименование	Кол.	Примечание
				Документация		
А4			42.08.02.200 СБ	Сборочный чертеж		
				Детали		
А4		1	42.08.02.201	Фланец	1	
А4		2	42.08.02.202	Фланец	1	
А4		3	42.08.02.203	Прокладка	2	
А4		4	42.08.02.204	Стекло	1	
				Стандартные изделия		
		5		Болт М8×30.46 ГОСТ 7798-70*	4	

Изм.	Лист	№ докум.	Подпись	Дата
Разраб.		Кузьмин		
Пров.		Колмец		
Т.контр.				
Н.контр.		Колмец		
Утв.				

42 08 02 200

Иллюминатор

Лит	Лист	Листов
		1

ЛАТГИПРОПРОМ

Копировал

Формат А4

Подпись и дата | Инв. № подл. | Взам. инв. № | Инв. № дубл. | Подпись и дата

42.08.02.200 СБ

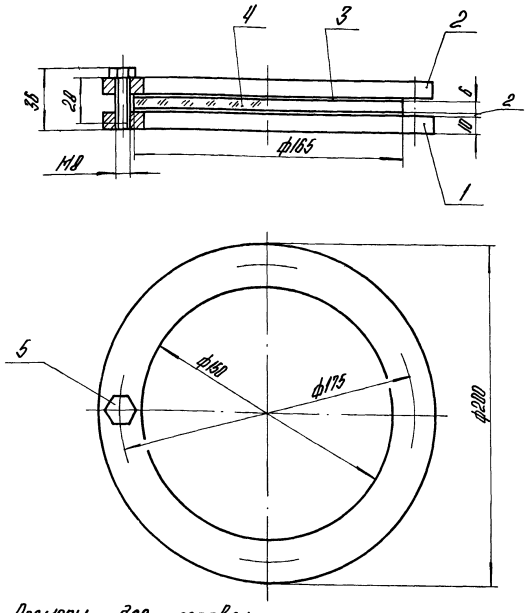

Размеры для справок.

42.08.02.200 СБ

Изм.	Лист	№ докум.	Подпись	Дата
Разраб.		Кузьмин		
Пров.		Колмец		
Т.контр.				
Н.контр.		Колмец		
Утв.				

Иллюминатор
Сборочный чертеж

Лит.	Масса	Масштаб
	2,62	1:2

Лист | Листов 1

ЛАТГИПРОПРОМ

Копировал

Формат А4

42.08.02.202

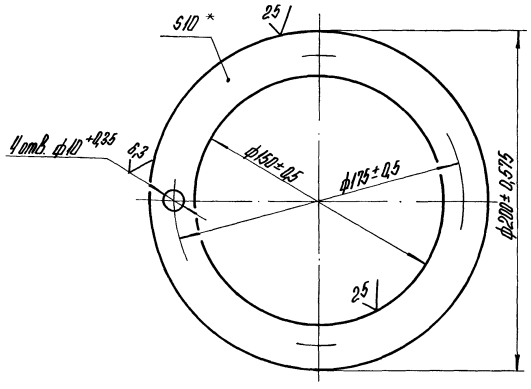

* Размер для справок.

42.08.02.202

Изм.	Лист	№ докум.	Подпись	Дата
Разраб.		Кузьмин		
Пров.		Колмец		
Т.контр.				
Н.контр.		Колмец		
Утв.				

Фланец

Лит	Масса	Масштаб
	1,08	1:2

Лист | Листов 1

Лист 10 ГОСТ 19903-74 / ВСт3кп2 ГОСТ 14637-79

ЛАТГИПРОПРОМ

Копировал

Формат А4

42.08.02.201

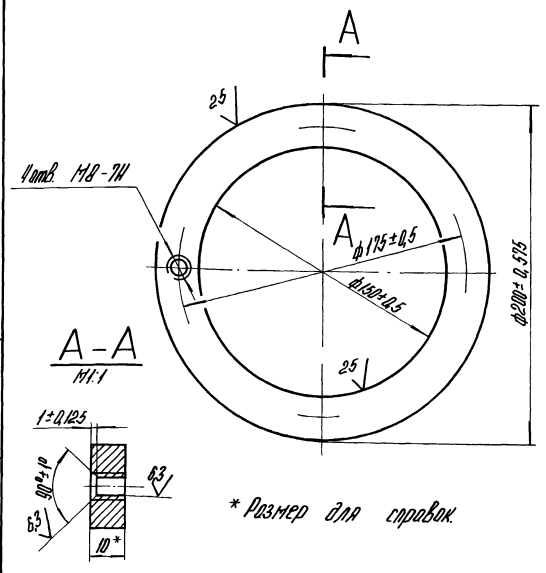

* Размер для справок.

42.08.02.201

Изм.	Лист	№ докум.	Подпись	Дата
Разраб.		Кузьмин		
Пров.		Колмец		
Т.контр.				
Н.контр.		Колмец		
Утв.				

Фланец

Лит.	Масса	Масштаб
	1,08	1:2

Лист | Листов 1

Лист 10 ГОСТ 19903-74 / ВСт3кп2 ГОСТ 14637-79

ЛАТГИПРОПРОМ

Копировал

22999-08

24

Формат А4

Выпуск 7

Серия 5.903-9

42.08.02.203

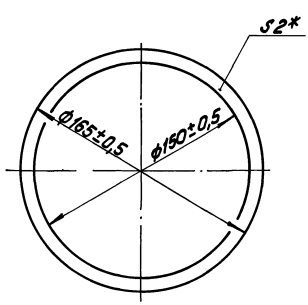

*Размер для справок.

Изм.	Лист	№ докум.	Подпись	Дата
Разраб.		Кузьмин		
Пров.		Колпец		
Т.контр.				
Н.контр.		Колпец		
Утв.				

42.08.02.203

Прокладка

Лит.	Масса	Масштаб
	0,02	1:2
Лист	Листов 1	

Паронит ПОН-2 190×190 ГОСТ 481-80

ЛАТГИПРОПРОМ

Формат А4

Выпуск 7

Серия 5.903-9

42.08.02.204

(√) А

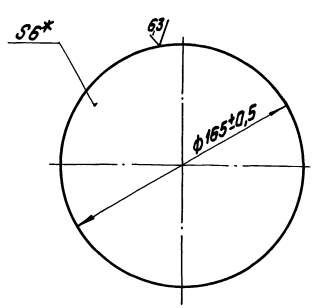

*Размер для справок.

Изм.	Лист	№ докум.	Подпись	Дата
Разраб.		Кузьмин		
Пров.		Колпец		
Т.контр.				
Н.контр.		Колпец		
Утв.				

42.08.02.204

Стекло

Лит.	Масса	Масштаб
	0,35	1:2
Лист	Листов 1	

Стекло оконное S=6 ГОСТ 111-78

ЛАТГИПРОПРОМ

Копировал Жукова

Формат А4

Выпуск 7

Серия 5.903-9

42.66.03.200

Формат	Зона	Поз.	Обозначение	Наименование	Кол.	Примечание
				Документация		
А2			42.66.03.200СБ	Сборочный чертеж		
				Сборочные единицы		
А4		1	42.66.03.210	Пластина	22	
А4		2	42.66.03.220	Гребенка	4	
А4		3	42.66.03.230	Балка	1	
		4	-01	Балка	1	
А4		5	42.66.03.240	Стенка	1	
				Детали		
А3		6	42.66.03.201	Стенка	1	
А4		7	42.66.03.202	Прокладка	24	
				Стандартные изделия		
		8		Болт М10х25.46 ГОСТ 7798-70	24	
		9		Гайка М10.5 ГОСТ 5915-70	24	
		10		Шайба 10 ГОСТ 11371-78	24	

Изм.	Лист	№ докум.	Подпись	Дата
Разраб.		Кузьмин		
Пров.		Колпец		
Н.контр.		Колпец		
Утв.				

42.66.03.200

Сепаратор

Лит.	Лист	Листов
		1

ЛАТГИПРОПРОМ

Копировал Жукова

Формат А4

Выпуск 7

Серия 5.903-9

42.66.03.202

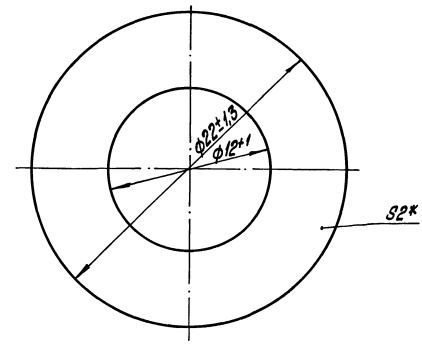

*Размер для справок.

Изм.	Лист	№ докум.	Подпись	Дата
Разраб.		Кузьмин		
Пров.		Колпец		
Т.контр.				
Н.контр.		Колпец		
Утв.				

42.66.03.202

Прокладка

Лит.	Масса	Масштаб
	0,001	5:1
Лист	Листов 1	

Пластина 1 лист ТМКЦ-м-2-9.9 ГОСТ 7338-77

ЛАТГИПРОПРОМ

Копировал Жукова 22999-08 25 Формат А4

42.66.03.200 СБ

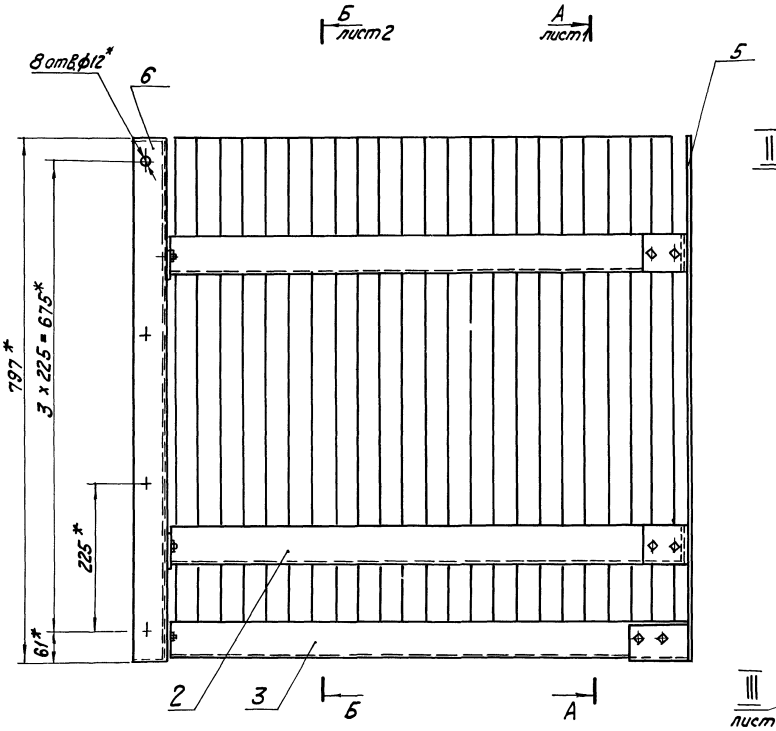

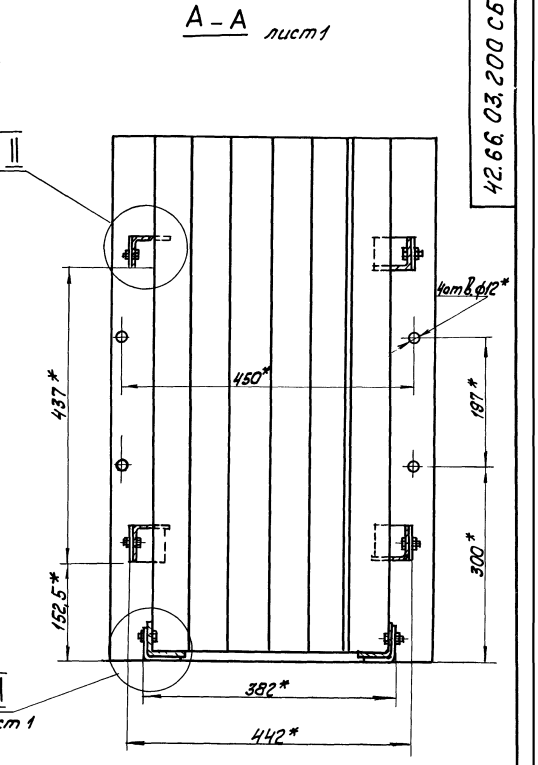

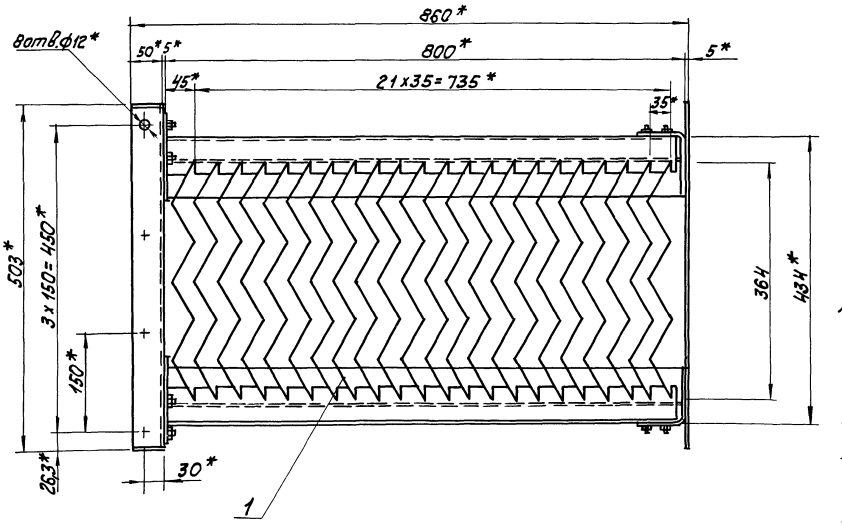

II
М 1:1 лист1

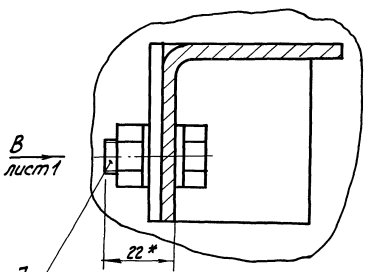

Вид В лист1

III
М1:1 лист1

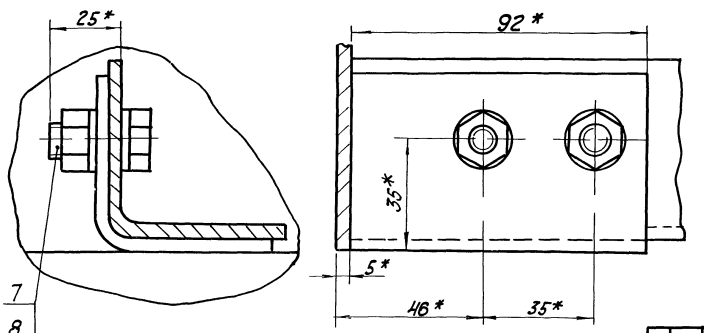

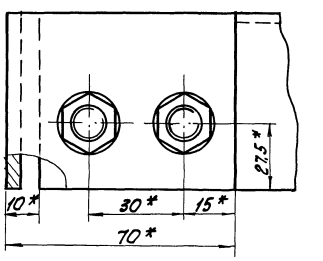

1. * Размеры для справок.
2. ± IT14/2.

Изм.	Лист	№ докум.	Подпись	Дата	42.66.03.200 СБ		
Разраб.		Бабанова			Сепаратор	Лит.	Масса	Масштаб
Пров.		Никитченко					85,6	1:5
Т. контр.						Лист 1	Листов 2	
Н. контр.		Колпец				ЛАТГИПРОПРОМ		
Утв.								

22999-08 25 Копировал Формат А2

Инв. № подл. | Подпись и дата | Взам. инв. № | Инв. № дубл. | Подпись и дата

Выпуск 7

Серия 5.903-9

Выпуск 7
Серия 5.903-9

Б - Б лист 1

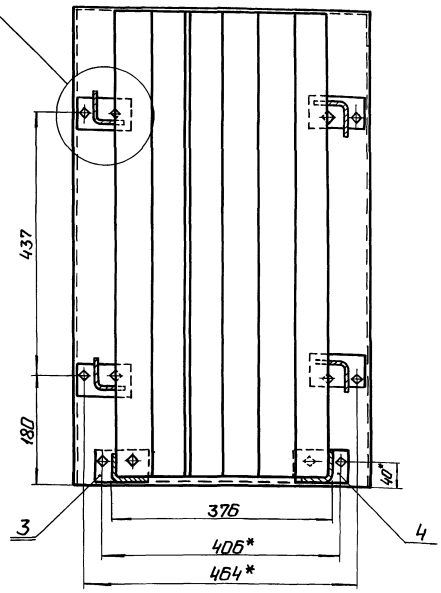

I
M1:1
лист 2

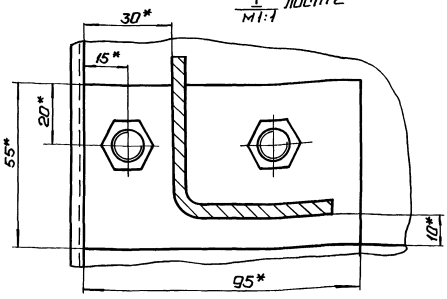

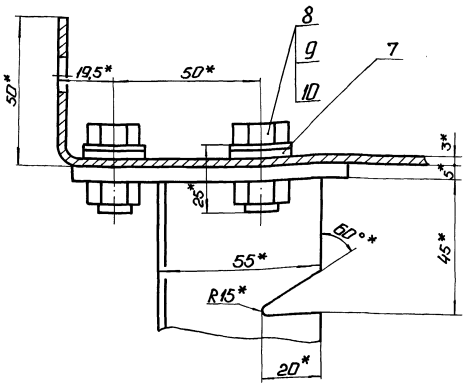

Изм.	Лист	№ докум.	Подп.	Дата	42.66.03.200СБ	Лист 2

Копировал: Формат А3

Выпуск 7
Серия 5.903-9

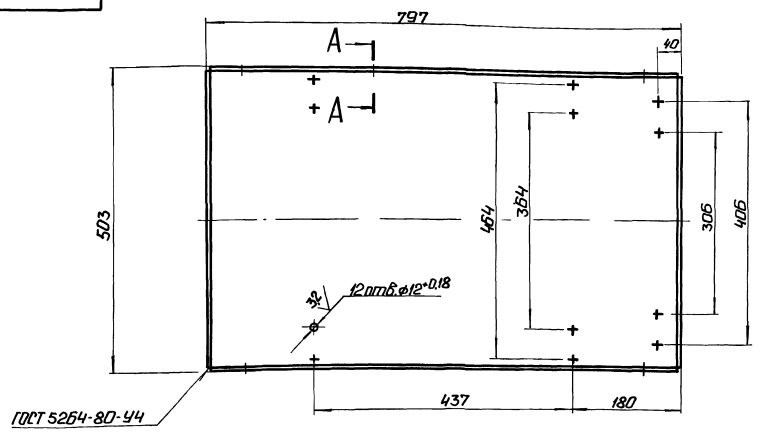

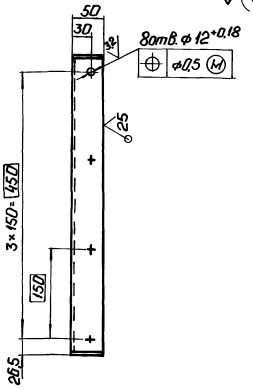

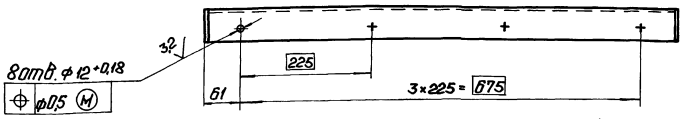

A - A
M1:1

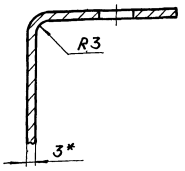

1.* Размер для справок.
$2 \pm \frac{IT14}{2}$.

Изм.	Лист	№ докум.	Подп.	Дата	42.66.03.201		
Разраб.		Кузьмин			Стенка	Лит.	Масса 12,7 / Масштаб 1:5
Пров.		Колмец				Лист	Листов 1
Т.контр.						ЛАТГИПРОПРОМ	
Н.контр.		Колмец			Лист 3 ГОСТ 19903-74 ВСт3кп4 ГОСТ 16523-70		
Утв.							

22999-08 27 Копировал: Формат А3

42.66.03.210 ОБ

Выпуск 7

Серия 5.903-9

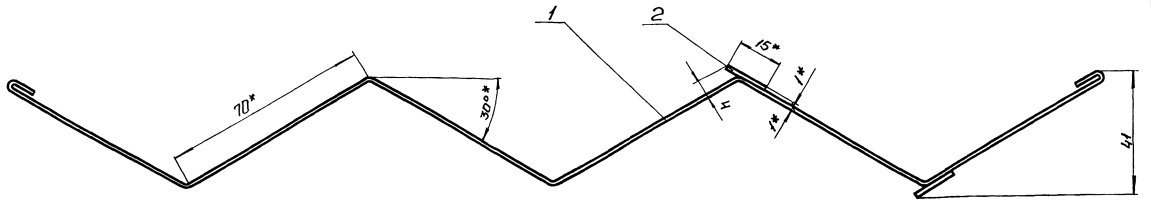

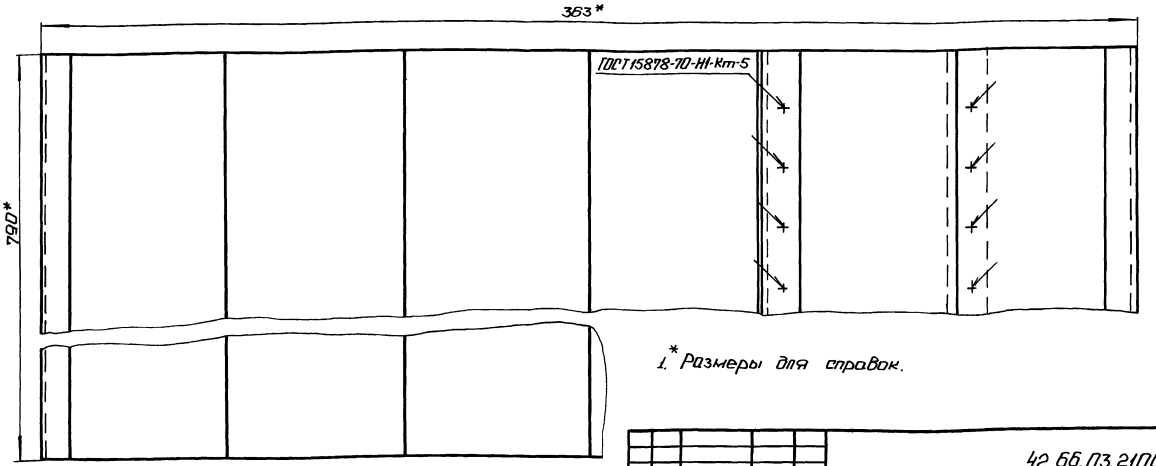

1. * Размеры для справок.

2. $\pm \frac{17{,}14}{2}$.

3. Обработка поверхностей реза деталей Б4 $\frac{25}{}$.

4. Грунтовать грунтом ХС-010 по ГОСТ 9355-81.

Изм.	Лист	№ докум.	Подп.	Дата
Разраб.		Кузьмин		
Пров.		Колмец		
Т.контр.				
Н.контр.		Колмец		
Утв.				

42.66.03.210ОБ

Пластина

Лит.	Масса	Масштаб
	3	1:1
Лист	Листов 1	

ЛАТГИПРОПРОМ

Копировал Ф1

Формат А3

Выпуск 7

Серия 5.903-9

Формат	Зона	Поз.	Обозначение	Наименование	Кол.	Примечание
				Документация		
А3			42.66.03.210ОБ	Сборочный чертеж		
				Детали		
А4		1	42.66.03.211	Пластина	1	
		2	42.66.03.212	Отражатель		
				Лист 1 ГОСТ 19903-74 ВСт3кп4 ГОСТ 16523-78		
				790±1,0×15±0,215 мм	2	0,12 кг

Изм.	Лист	№ докум.	Подп.	Дата
Разраб.		Кузьмин		
Пров.		Колмец		
Н.контр.		Колмец		
Утв.				

42.66.03.210

Пластина

Лит.	Лист	Листов
		1

ЛАТГИПРОПРОМ

Копировал Ф1

Формат А4

Выпуск 7

Серия 5.903-9

Формат	Зона	Поз.	Обозначение	Наименование	Кол.	Примечание
				Документация		
А3			42.66.03.220ОБ	Сборочный чертеж		
				Детали		
Б4		1	42.66.03.221	Гребенка		
				Уголок 55×55×5 ГОСТ 19771-74 ВСт3кп2 ГОСТ 14474-76	1	1,87 кг
Б4		2	42.66.03.222	Пластина		
				Лист 5 ГОСТ 19903-74 ВСт3кп2 ГОСТ 14637-79	1	0,2 кг

Изм.	Лист	№ докум.	Подп.	Дата
Разраб.		Кузьмин		
Пров.		Колмец		
Н.контр.		Колмец		
Утв.				

42.66.03.220

Гребенка

Лит.	Лист	Листов
		1

ЛАТГИПРОПРОМ

Копировал Ф1

Формат А4

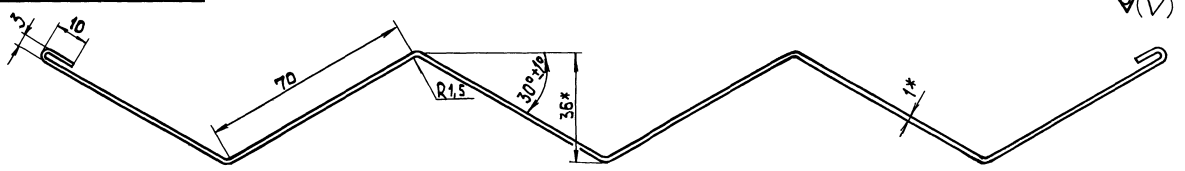

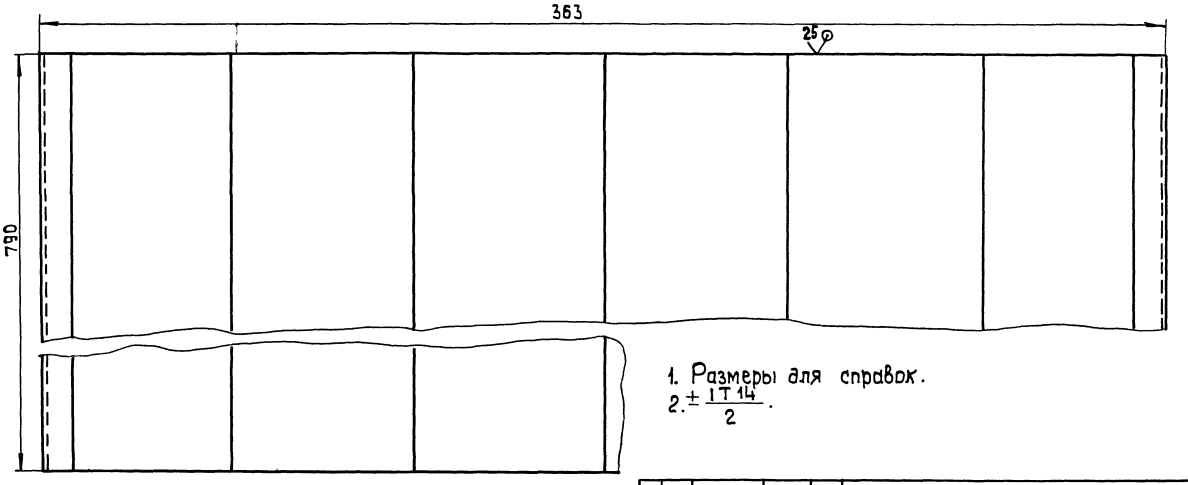

1. Размеры для справок.
2. $\pm \frac{IT14}{2}$.

					42.66.03.211		
Изм.	Лист	№ докум.	Подп.	Дата			
Разраб.		Кузьмин			Пластина	Лит.	Масса	Масштаб
Пров.		Колмец					2,73	1:1
Т.контр.						Лист	Листов 1
Н.контр.		Колмец			1 ГОСТ 19903-74	ЛАТГИПРОПРОМ
Утв.					Лист ВСт3кп4 ГОСТ 16523-70		

Копировал | формат А3

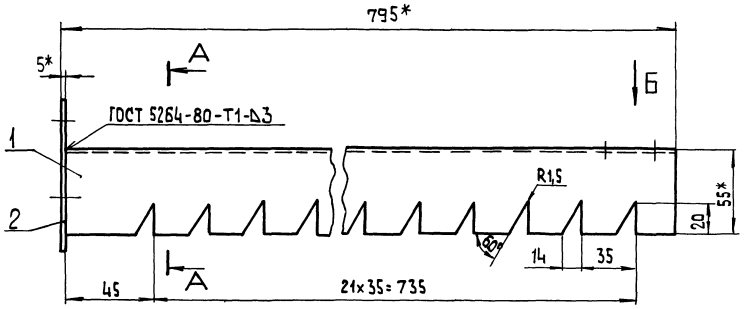

А–А

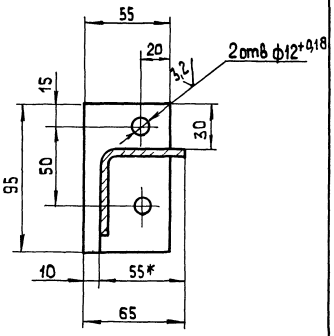

Вид Б

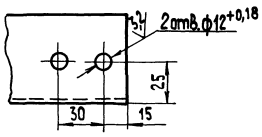

1* Размеры для справок.
2. $\pm \frac{IT14}{2}$.
3. Обработка поверхностей реза деталей Б Ч $\frac{25}{V}$.
4. Грунтовать грунтом ХС-010 по ГОСТ 9355-81.

					42.66.03.220 СБ		
Изм.	Лист	№ докум.	Подп.	Дата			
Разраб.		Кузьмин			Гребенка	Лит.	Масса	Масштаб
Пров.		Колмец					2,07	1:2
Т.контр.						Лист	Листов 1
Н.контр.		Колмец				ЛАТГИПРОПРОМ
Утв.							

22999-08 29 | Копировал | формат А3

Формат	Зона	Поз.	Обозначение	Наименование	Кол.	Примечание
				Документация		
А4			42.66.03.230 СБ	Сборочный чертёж		
				Детали		
Б4		1	42.66.03.231	Пластина		
				Лист 5 ГОСТ 19903-74 / Вст3кп2 ГОСТ 14637-79	1	0,2кг
				Переменные данные для исполнения		
				42.66.03.230		
				Детали		
Б4		2	42.66.03.232	Балка		
				Уголок 55х55х3 ГОСТ 19771-74 / Вст3кп2 ГОСТ 11474-76	1	1,96кг
				42.66.03.230-01		
				Детали		
Б4		2	42.66.03.232-01	Балка		
				Уголок 55х55х3 ГОСТ 19771-74 / Вст3кп2 ГОСТ 11474-76	1	1,96кг

Выпуск 7. Серия 5.903-9. Инв.№подл. | Подп. и дата | Взам.инв.№ | Инв.№дубл. | Подп. и дата

Изм.	Лист	№ докум.	Подп.	Дата
Разраб.		Кузьмин		
Пров.		Колмец		
Н.контр.				
Утв.		Колмец		

42.66.03.230

Балка

Лит. | Лист | Листов 1

ЛАТГИПРОПРОМ

Копировал | Формат А4

42.66.03.230СБ

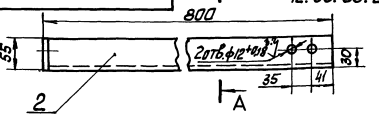

А – А
М 1:1

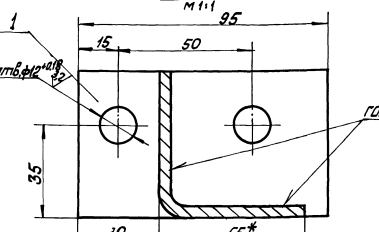

42.66.03.230.01СБ – зеркальное отражение остальное см. 42.66.03.230 СБ

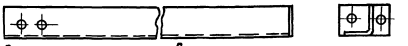

1. * Размеры для справок.
2. ± IT14/2.
3. Обработка поверхностей реза деталей Б4 25.
4. Грунтовать грунтом ХС-010 по ГОСТ 9355-81.

42.66.03.230СБ

Изм.	Лист	№ докум.	Подп.	Дата
Разраб.		Кузьмин		
Пров.		Колмец		
Т.контр.				
Н.контр.		Колмец		
Утв.				

Балка

Лит. | Масса | Масшт.: А | 2,2 | 1:5

Лист | Листов 1

ЛАТГИПРОПРОМ

Копировал | Формат А4

Формат	Зона	Поз.	Обозначение	Наименование	Кол.	Примечание
				Документация		
А3			42.66.03.240 СБ	Сборочный чертёж		
				Детали		
А4		1	42.66.03.241	Лапа	4	
А4		2	42.66.03.242	Лапа	1	
		3	-01	Лапа	1	
Б4		4	42.66.03.243	Стенка		
				Лист 5 ГОСТ 19903-74 / Вст3кп2 ГОСТ 14637-79	1	9,4кг

Выпуск 7. Серия 5.903-9. Инв.№подл. | Подп. и дата | Взам.инв.№ | Инв.№дубл. | Подп. и дата

Изм.	Лист	№ докум.	Подп.	Дата
Разраб.		Кузьмин		
Пров.		Колмец		
Н.контр.		Колмец		
Утв.				

42.66.03.240

Стенка

Лит. | Лист | Листов

ЛАТГИПРОПРОМ

Копировал | Формат А4

42.66.03.241

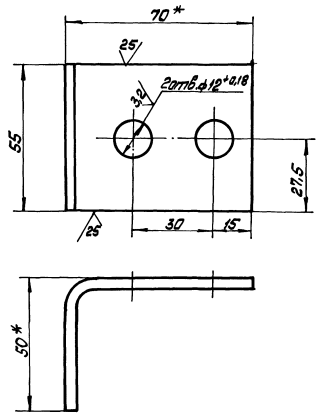

1. * Размеры для справок.
2. ± IT14/2.

42.66.03.241

Изм.	Лист	№ докум.	Подп.	Дата
Разраб.		Кузьмин		
Пров.		Колмец		
Т.контр.				
Н.контр.		Колмец		
Утв.				

Лапа

Лит. | Масса | Масшт.: И | 0,143 | 1:1

Лист | Листов 1

Уголок 70х50х4 ГОСТ 19772-74 / Вст3кп2 ГОСТ 11474-76

ЛАТГИПРОПРОМ

 Копировал | Формат А4

42.66.03.240СБ

Выпуск 7

Серия 3.903-9

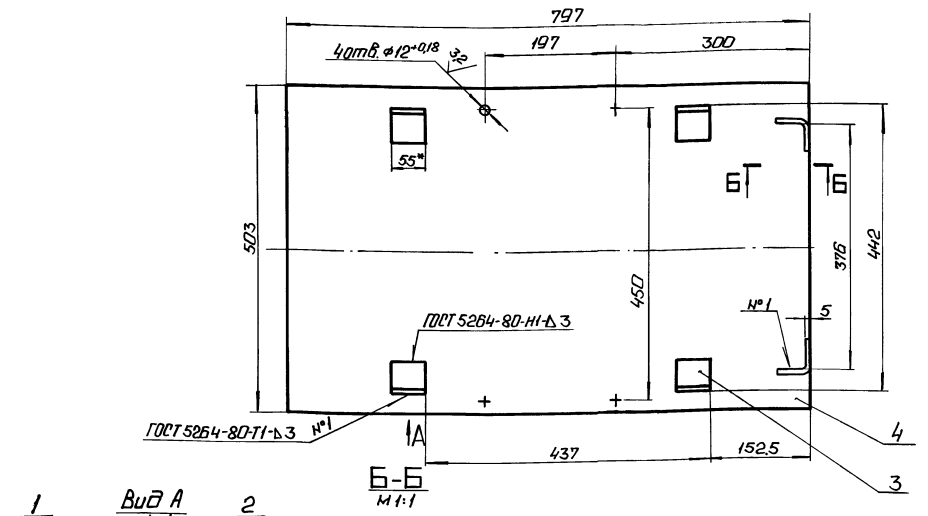

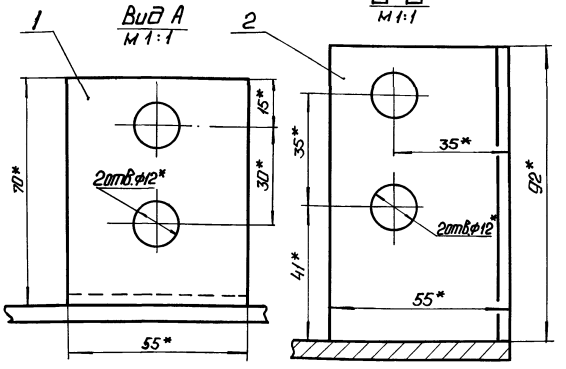

1.* Размеры для справок.

2. $\pm\frac{IT14}{2}$.

3. Грунтовать грунтом ХС-010 по ГОСТ 9355-81.

Изм.	Лист	№ докум.	Подп.	Дата	42.66.03.240СБ			
Разраб.		Кузьмин			Стенка	Лит.	Масса	Масштаб
Пров.		Колмец					5,86	1:5
Т.контр.						Лист	Листов 1	
Н.контр.		Колмец				ЛАТГИПРОПРОМ		
Утв.								

Копировал: Ф

Формат А3

42.66.03.242

Выпуск 7

Серия 3.903-9

(√)

42.66.03.242

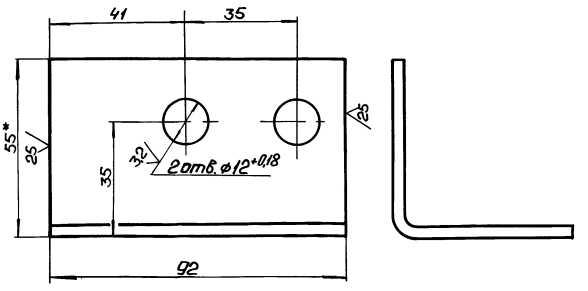

42.66.03.242.01 - зеркальное отражение

Остальное см. 42.66.03.242

М 1:5



*1. Размер для справок.

2. $\pm\frac{IT14}{2}$

Изм.	Лист	№ докум.	Подп.	Дата	42.66.03.242			
Разраб.		Кузьмин			Лапа	Лит.	Масса	Масштаб
Пров.		Колмец				И	0,23	1:1
Т.контр.						Лист	Листов 1	
Н.контр.		Колмец			Уголок 55×55×3 ГОСТ 19771-74 ВСт3кп2 ГОСТ 14774-76	ЛАТГИПРОПРОМ		
Утв.								

Копировал: Ф

Формат А4

Формат	Зона	Поз.	Обозначение	Наименование	Кол.	Примечание
				Документация		
А2			42.66.03.300СБ	Сборочный чертеж		
				Сборочные единицы		
А4		1	42.66.03.210	Пластина	22	
А4		2	42.66.03.220	Гребенка	4	
А4		3	42.66.03.230	Балка	1	
		4	-01	Балка	1	
А4		5	42.66.03.240	Стенка	1	
				Детали		
А3		6	42.66.03.201	Стенка	1	
А4		7	42.66.03.202	Прокладка	12	
				Стандартные изделия		
		8		Болт М10×22 46 ГОСТ 7798-70	24	
		9		Гайка М10,5 ГОСТ 5915-70	24	
		10		Шайба 10 ГОСТ 11371-78	24	

Инв.№ подл. | Подп. и дата | Взам.инв.№ | Инв.№ дубл. | Подп. и дата

Изм.	Лист	№ докум.	Подп.	Дата	42.66.03.300			
Разраб.		Кузьмин			Сепаратор	Лит.	Лист	Листов
Пров.		Колмец						1
Н.контр.		Колмец				ЛАТГИПРОПРОМ		
Утв.								

Копировал: Ф

Формат А4

42.66.03.300 СБ

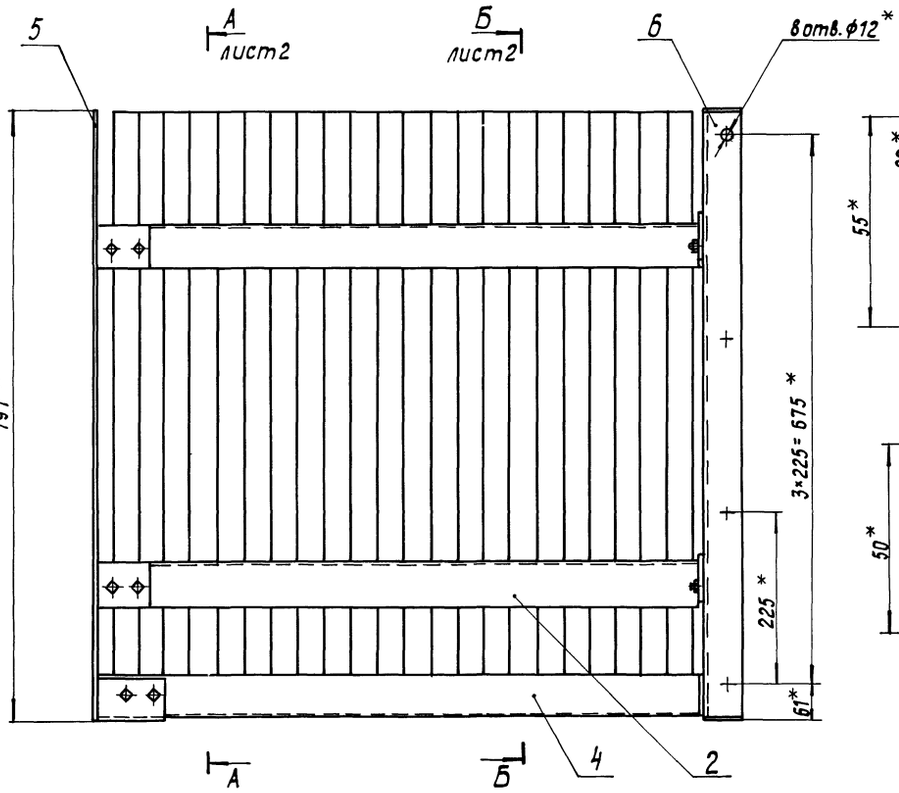

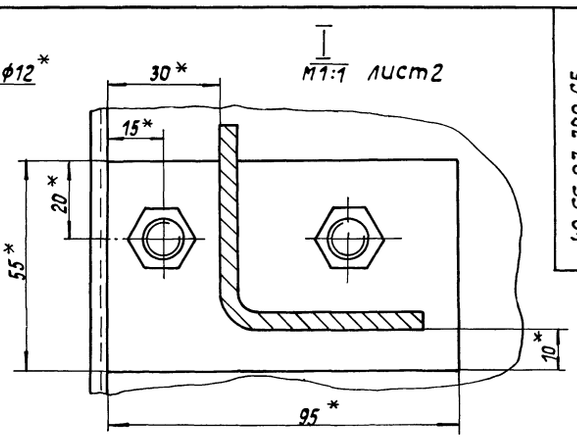

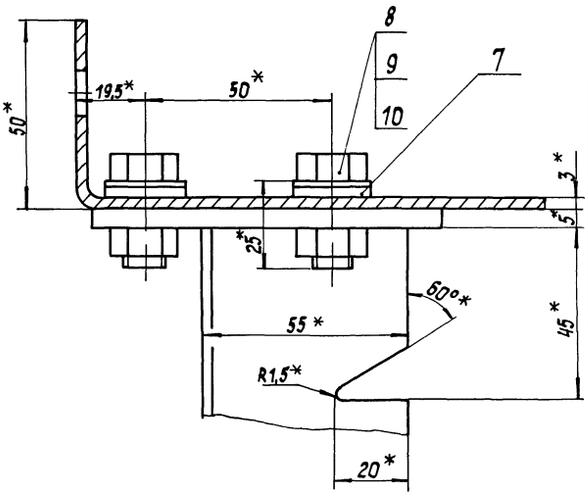

II
М 1:1 лист 2

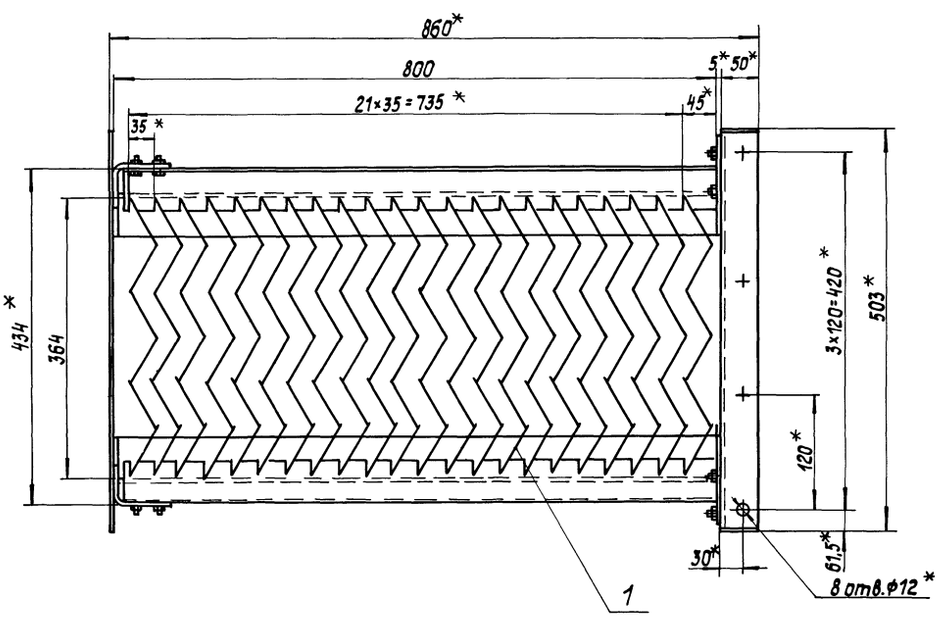

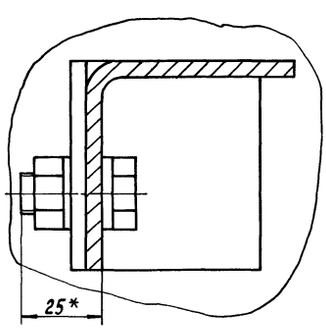

В
лист 1

Вид В лист 1

III
М1:1 лист 2

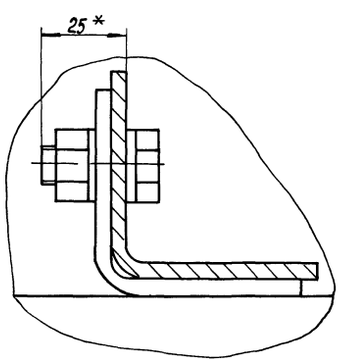

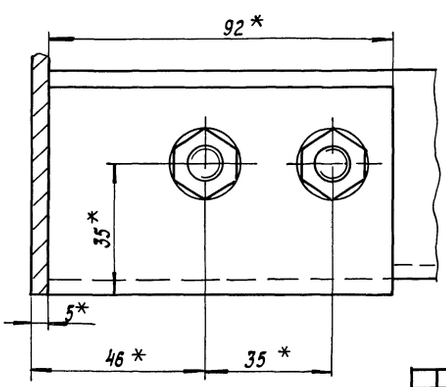

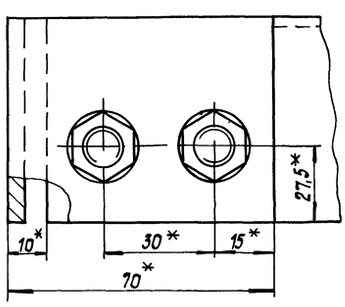

1. Размеры для справок.
2. $\pm \frac{IT14}{2}$.

Изм.	Лист	№ докум.	Подпись	Дата	42.66.03.300 СБ		
Разраб.		Богданова			Сепаратор	Лит.	Масса 85,6 / Масштаб 1:5
Пров.		Никитченко				Лист 1	Листов 2
Т.контр.						ЛАТ ГИПРОПРОМ	
Н.контр.		Колмец					
Утв.							

Копировал 22999-08 32 Формат А2

Выпуск 7

Серия 5.903-9

Инв.№подл. | Подпись и дата | Взам.инв.№ | Инв.№ дубл. | Подпись и дата

42.66.03.300СБ

Выпуск 7

Серия 5.903-9

А – А лист1

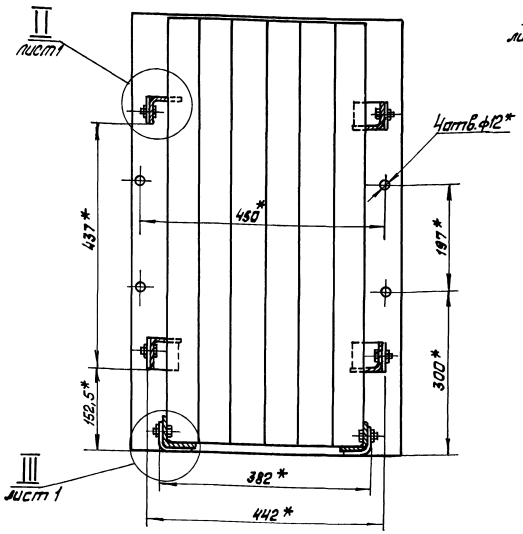

Б – Б лист1

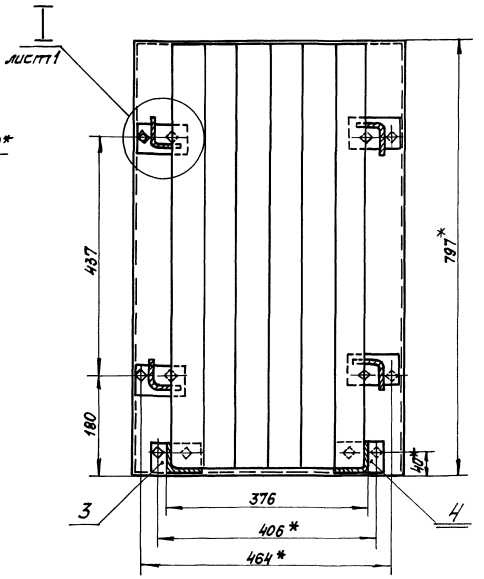

Изм	Лист	№ докум.	Подп.	Дата	42.66.03.300 СБ	Лист 2

Копировал Мак Формат А3

Выпуск 7

Серия 5.903-9

Форм.	Зона	Поз.	Обозначение	Наименование	Кол.	Примечание
				Документация		
А3			42.67.03.000 СБ	Сборочный чертёж		
				Детали		
Б4		1	42.67.03.001	Щит		
				Лист 5 ГОСТ 19903-74 / В Ст3кп2 ГОСТ 14637-79	1	33,9кг
Б4		2	42.67.03.002	Ребро		
				Полоса 5х45-ГОСТ 103-76 / В ст3кп2 ГОСТ 535-79		
				L = 540-1,75 мм	3	0,96кг
				Стандартные изделия		
		3		Болт М8х25.46 ГОСТ 7798-70	28	

Изм	Лист	№ докум.	Подп.	Дата	42.67.03.000			
Разраб		Богданово			Щит боковой	Лит	Лист	Листов 1
Пров		Колмец				ЛАТГИПРОПРОМ		
Н.контр		Колмец						
Утв								

Копировал Мак Формат А4

Выпуск 7

Серия 5.903-9

Форм.	Зона	Поз.	Обозначение	Наименование	Кол.	Примечание
				Документация		
А3			42.66.05.000 СБ	Сборочный чертёж		
				Сборочные единицы		
А4		1	42.08.02.200	Иллюминатор	1	
				Детали		
А4		2	42.66.05.001	Крышка	1	
А4		3	42.66.05.002	Ручка	2	

Изм	Лист	№ докум.	Подп.	Дата	42.66.05.000			
Разраб		Кузьмин			Крышка	Лит	Лист	Листов 1
Пров.		Колмец				ЛАТГИПРОПРОМ		
Н.контр		Колмец						
Утв								

22999-08 33 Копировал Мак Формат А4

42.67.03.000 СБ

Выпуск 7

Серия 5.903-9

Инв.№подл. | Подп. и дата | Взам.инв.№ | Инв.№дубл. | Подп. и дата

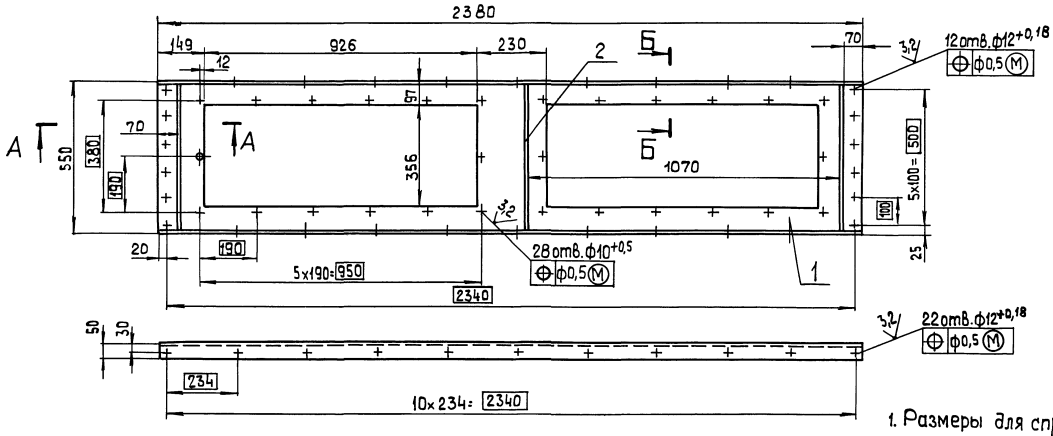

1. Размеры для справок

А–А
М 1:1

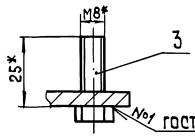

Б–Б
М 1:2

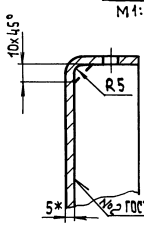

2. $\pm\frac{IT14}{2}$.
3. Обработка поверхностей реза деталей БЧ $\sqrt{25}$
4. Грунтовать грунтом ХС-010 по ГОСТ 9355-81.

Изм.	Лист	№ докум.	Подп.	Дата	42.67.03.000 СБ			
Разраб.		Богданова			Щит боковой	Литера	Масса	Масштаб
Пров.		Никитченко				И	37,3	1:10
Т.контр.						Лист	Листов 1	
Н.контр.		Колмец				ЛАТГИПРОПРОМ		
Утв.								

Копировал | Формат А3

42.66.05.000 СБ

Выпуск 7

Серия 5.903-9

Инв.№подл. | Подп. и дата | Взам.инв.№ | Инв.№дубл. | Подп. и дата

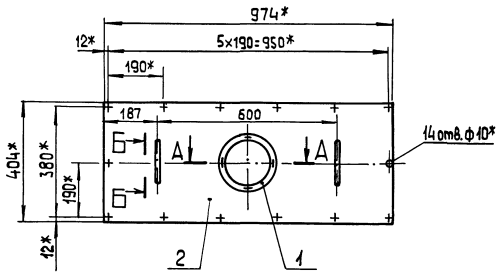

Б – Б
М 1:2

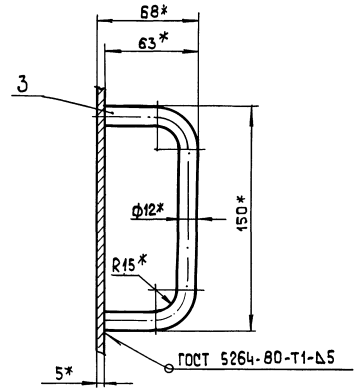

А-А
М 1:2

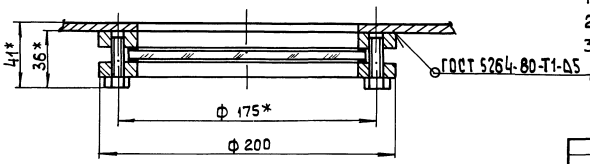

1* Размеры для справок.
2. $\pm\frac{IT14}{2}$.
3. Обработка поверхностей реза деталей БЧ $\sqrt{25}$.
4. Грунтовать грунтом ХС-010 по ГОСТ 9355-81.

Изм.	Лист	№ докум.	Подп.	Дата	42.66.05.000 СБ			
Разраб.		Кузьмин			Крышка	Литер	Масса	Масштаб
Пров.		Колмец					11,9	1:10
Т.контр.						Лист	Листов 1	
Н.контр.		Колмец				ЛАТГИПРОПРОМ		
Утв.								

Копировал | 22999-08 34 Формат А3

42.66.05.001

Выпуск 7

Серия 5.903-9

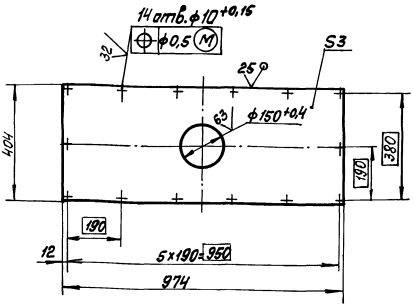

1.* Размер для справок.

2. $\pm\frac{IT14}{2}$.

Изм.	Лист	№ докум.	Подп.	Дата	42.66.05.001			
Разраб.		Кузьмин			Крышка	Лит	Масса	Масшт.
Пров.		Колмец					8,83	1:10
Т.контр.						Лист	Листов 1	
Н.контр.		Колмец			Лист 3 ГОСТ 19903-74 / В Ст3кп4 ГОСТ 16523-70	ЛАТГИПРОПРОМ		
Утв.								

Копировал Мак. Формат А4

42.66.05.002

Выпуск 7

Серия 5.903-9

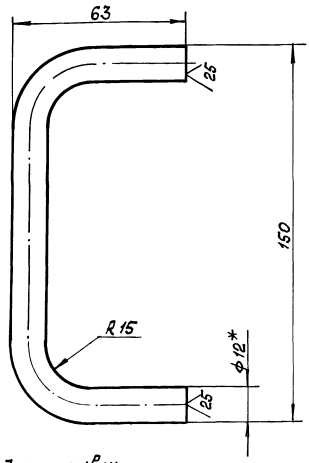

1.* Размеры для справок.

2. $\pm\frac{IT14}{2}$.

Изм.	Лист	№ докум.	Подп.	Дата	42.66.05.002			
Разраб.		Кузьмин			Ручка	Лит	Масса	Масштаб
Пров.		Колмец					0,2	1:1
Т.контр.						Лист	Листов 1	
Н.контр.		Колмец			Круг 12-В-ГОСТ 2590-71 / 20-б-ГОСТ 1050-74	ЛАТГИПРОПРОМ		
Утв.								

Копировал Мак. Формат А4

Выпуск 7

Серия 5.903-9

Форм.	Зона	Поз.	Обозначение	Наименование	Кол.	Примечание
				Документация		
А4			42.67.04.000 СБ	Сборочный чертёж		
				Детали		
Б4		1	42.67.04.001	Крышка		
				Лист 5 ГОСТ 19903-74 / В Ст3кп2 ГОСТ 14637-79	1	117,7кг
Б4		2	42.67.04.002	Ребро		
				Полоса 5×45-ГОСТ 103-76 / В Ст3кп2 ГОСТ 535-79		
				L = 1156 - 3,7мм	3	2,03кг

42.67.04.000

Изм.	Лист	№ докум.	Подп.	Дата	42.67.04.000			
Разраб.		Богданова			Крышка	Лит	Лист	Листов
Пров.		Никитченко						1
Н.контр.		Колмец				ЛАТГИПРОПРОМ		
Утв.								

Копировал Мак. Формат А4

42.67.04.000 СБ

Выпуск 7

Серия 5.903-9

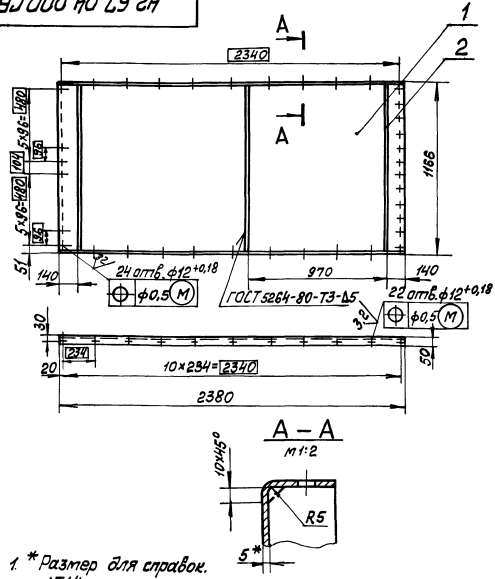

1.* Размер для справок.

2. $\pm\frac{IT14}{2}$.

3. Обработка поверхностей реза деталей Б4 25.

4. Грунтовать грунтом ХС-010 по ГОСТ 9355-81.

Изм.	Лист	№ докум.	Подп.	Дата	42.67.04.000 СБ			
Разраб.		Богданова			Крышка	Лит	Масса	Масштаб
Пров.		Колмец					124	1:20
Т.контр.						Лист	Листов 1	
Н.контр.		Колмец				ЛАТГИПРОПРОМ		
Утв.								

22999-08 (35) Копировал Мак. Формат А4

gost.e-ecolog.ru