Типовая документация на конструкции,
изделия и узлы зданий и сооружений

Серия 5.903-9

ТЕПЛООБМЕННИКИ КОНТАКТНЫЕ КТАН

Выпуск 6

Теплообменники контактные КТАН-1,5УГ

Рабочие чертежи

Разработано
проектным институтом
„ЛАТГИПРОПРОМ"
Гл. инж. института В. Овчаров
Гл. инж. проекта Н. Кириллова

Утверждено
приказом ГОССТРОЯ Латв. ССР
от 22.01.1988 г. № 11
Введено в действие институтом
„ЛАТГИПРОПРОМ"
приказом от 22.01.88 г. № 18
с 15.04.88

gost.e-ecolog.ru

© ЦИТП Госстроя СССР, 1988

Выпуск 6

Серия 5.903-9

Содержание альбома

Обозначение	Наименование	№страницы	Обозначение	Наименование	№страницы
			42.65.03.006	Полка	16
			42.64.03.008	Полка	
42.65.00.000 ВС	КТАН-1,5 УГ	2	42.65.03.007	Гребенка	17
42.65.00.000	КТАН-1,5 УГ	3	42.65.03.008	Желоб	
42.65.00.001	Прокладка		42.64.03.009	Направляющая	
42.64.01.000	Блок орошения		42.65.03.100	Каркас	
42.65.00.000 СБ	КТАН-1,5 УГ	4	42.65.03.100 СБ	Каркас	18
42.64.01.000 СБ	Блок орошения	5	42.08.02.200	Иллюминатор	19
42.64.01.001	Щит боковой	6	42.08.02.200 СБ	Иллюминатор	
42.64.01.100	Коллектор		42.08.02.201	Фланец	
42.64.01.101	Труба		42.08.02.202	Фланец	20
42.64.01.100 СБ	Коллектор	7	42.08.02.203	Прокладка	
42.64.01.102	Патрубок		42.08.02.204	Стекло	
42.02.06.000	Форсунка		42.64.03.200	Пластина	
42.02.06.000 СБ	Форсунка	8	42.64.03.200 СБ	Пластина	21
42.02.06.001	Корпус		42.64.03.201	Пластина	
42.02.06.002	Дозатор	9	42.65.03.200	Крышка	22
42.02.06.003	Штифт		42.65.03.200 СБ	Крышка	
42.64.05.000	Насадка		42.64.06.000	Крышка боковая	
42.64.05.002	Стенка		42.64.06.000 СБ	Крышка боковая	23
42.64.05.000 СБ	Насадка	10	42.64.06.100	Щит	
42.64.05.001	Доска трубная	11	42.64.04.102	Уголок	
42.64.05.003	Стенка		42.64.06.100 СБ	Щит	24
42.64.05.004	Перехад		42.64.04.101	Щит	
42.65.03.000	Устройство сепарационное	12	42.64.04.200	Крышка	25
42.65.03.002	Дно		42.64.04.200 СБ	Крышка	
42.65.03.000 СБ	Устройство сепарационное	13	42.64.04.201	Крышка	
42.65.03.000 СБ	Устройство сепарационное	14	42.64.04.202	Ручка	
42.65.03.001	Стенка	15			
42.65.03.004	Лист				
42.65.03.005	Лист				
42.65.03.003	Перегородка	16			
42.64.03.006	Полка				

Выпуск 6

Серия 5.903-9

№ строки	Обозначение	Наименование	Куда входит: Обозначение	Куда входит: Кол.	Общ. кол.	Примечание
1	42.65.00.000	КТАН-1,5 УГ				
2	42.64.01.000	Блок орошения	42.65.00.000	2	2	
3	42.64.01.100	Коллектор	42.64.01.000	1	2	
4	42.02.06.000	Форсунка	42.64.01.000	12	24	
5	42.64.05.000	Насадка	42.65.00.000	2	2	
6	42.65.03.000	Устройство сепарационное	42.65.00.000	1	1	
7	42.65.03.100	Каркас	42.65.03.000	1	1	
8	42.08.02.200	Иллюминатор	42.65.03.000	6	6	
9			42.64.04.200	2	4	
10					10	
11	42.64.03.200	Пластина	42.65.03.000	43	43	
12	42.65.03.200	Крышка	42.65.03.000	1	1	
13	42.64.06.000	Крышка боковая	42.65.00.000	2	2	
14	42.64.06.100	Щит	42.64.06.000	1	2	
15	42.64.04.200	Крышка	42.64.06.100	1	2	
16						
17						
18						
19						
20						
21						
22						
23						
24						

Изм.	Лист	№ докум.	Подп.	Дата	42.65.00.000 ВС			
Разраб.		Кузьмин			КТАН-1,5 УГ	Лит.	Лист	Листов
Пров.		Колмец					1	1
Н.контр.		Колмец			Ведомость спецификаций	ЛАТГИПРОПРОМ		
Пров.								

Копировал Р № 22999-07 3 Формат А3

Выпуск 6 — Серия 5.903-9

Формат	Зона	Поз.	Обозначение	Наименование	Кол.	Примечание
				Документация		
А2			42.65.00.000 СБ	Сборочный чертеж		
А3			42.65.00.000 ВС	Ведомость спецификаций		
				Сборочные единицы		
А4		1	42.64.01.000	Блок орошения	2	
А4		2	42.64.05.000	Насадка	2	
А4		3	42.65.03.000	Устройство сепарационное	1	
А4		4	42.64.06.000	Стенка боковая	2	
				Детали		
А4		5	42.65.00.001	Прокладка	1	
Б4		6	42.65.00.002	Прокладка Паронит ПОН-2 ГОСТ 481-80	4	0,1 кг
Б4		7	42.65.00.003	Прокладка Паронит ПОН-2 ГОСТ 481-80	6	0,23 кг
				Стандартные изделия		
		8		Болт М10.46×40 ГОСТ 7798-70	42	

42.65.00.000

Изм.	Лист	№ докум.	Подп.	Дата
Разраб.	Богданова			
Пров.	Колмец			
Н.контр.	Колмец			
Утв.				

КТАН - 1,5 УГ

Лит. | Лист 1 | Листов 2

ЛАТГИПРОПРОМ

Инв. № подл. | Подп. и дата | Взам. инв. № | Инв. № дубл. | Подп. и дата

Копировал: Ф. | Формат А4

Выпуск 6 — Серия 5.903-9

Формат	Зона	Поз.	Обозначение	Наименование	Кол.	Примечание
		9		Болт М10.46×20 ГОСТ 7798-70	68	
		10		Гайка М10 5 ГОСТ 5915-70	110	
		11		Шайба 10 ГОСТ 10906-78	42	
				Материалы		
		12		Жгут ПМЖ-1 Тип 2 РСТ Лит. ССР 517-73	1,2	м

42.65.00.000 | Лист 2

Изм. | Лист | № докум. | Подп. | Дата

Копировал: Ф. | Формат А4

42.65.00.001

Выпуск 6 — Серия 5.903-9

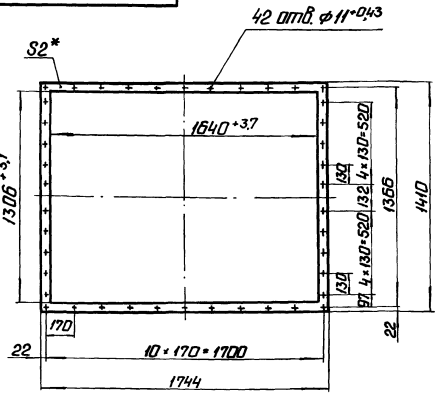

1. * Размер для справок.
2. $\pm \frac{IT14}{2}$.

42.65.00.001

Изм.	Лист	№ докум.	Подп.	Дата
Разраб.	Кузьмин			
Пров.	Колмец			
Т.контр.				
Н.контр.	Колмец			
Утв.				

Прокладка

Лит. | Масса 1,27 | Масштаб 1:20

Лист | Листов 1

Паронит ПОН2 ГОСТ 481-80

ЛАТГИПРОПРОМ

Инв. № подл. | Подп. и дата | Взам. инв. № | Инв. № дубл. | Подп. и дата

Копировал: Ф. | Формат А4

Выпуск 6 — Серия 5.903-9

Формат	Зона	Поз.	Обозначение	Наименование	Кол.	Примечание
				Документация		
А2			42.64.01.000 СБ	Сборочный чертеж		
				Сборочные единицы		
А4		1	42.64.01.100	Коллектор	1	
А4		2	42.02.06.000	Форсунка	12	
				Детали		
А3		3	42.64.01.001	Щит боковой	1	
		4	-01	Щит боковой	1	

42.64.01.000

Изм.	Лист	№ докум.	Подп.	Дата
Разраб.	Кузьмин			
Пров.	Колмец			
Н.контр.	Колмец			
Утв.				

Блок орошения

Лит. | Лист | Листов 1

ЛАТГИПРОПРОМ

Инв. № подл. | Подп. и дата | Взам. инв. № | Инв. № дубл. | Подп. и дата

Копировал: Ф. 22999-07 4 | Формат А4

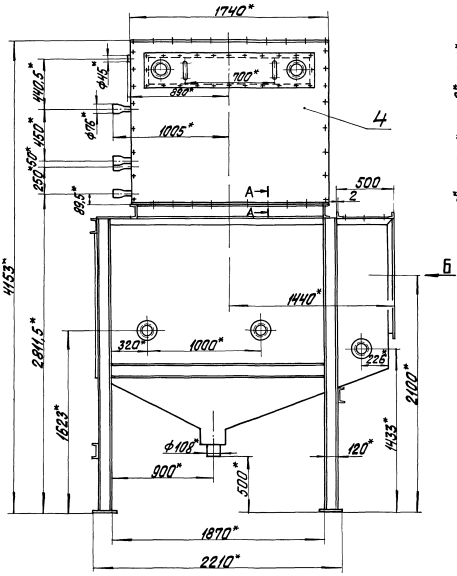

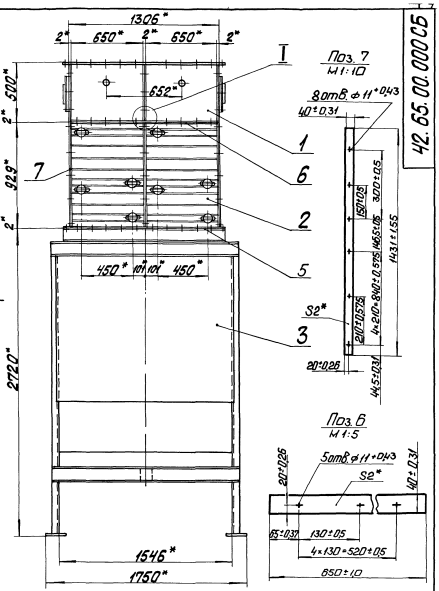

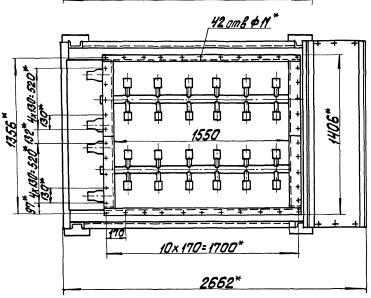

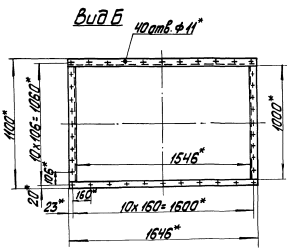

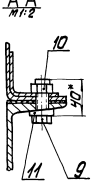

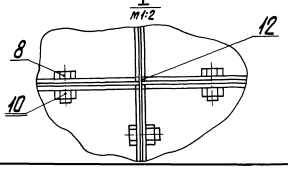

Техническая характеристика

1. Теплопроизводительность (номинальная); Q ; 1,5 МВт (1,29 Гкал/ч)
2. Расход дымовых газов (при нормальных условиях); Vг ; 4,5 $нм^3/с$
3. Поверхность теплообмена; F; 62,4 $м^2$
4. Температура дымовых газов: а) на входе; t'г ; 140°С
   б) на выходе; t"г 40°С
5. Температура нагреваемой воды: а) на входе; t'в 5°С
   б) на выходе; t"в 50°С
6. Расход нагреваемой воды; Gвр ; 8,0 кг/с (28,8 $м^3/ч$)
7. Расход орошающей воды; Gор ; 3,5 кг/с (12,6 $м^3/ч$)
8. Аэродинамическое сопротивление; ΔРаэр; 493 Па
9. Гидравлическое сопротивление; ΔРгидр; 0,009МПа

Технические требования

1. *Размеры для справок.
2. Покрытие по ТМ части проекта.
3. Соединения должны быть герметичными.
4. Схема присоединения, указания по эксплуатации по ТМ части проекта.

					42.65.00.000СБ		
Изм.	Лист	№ докум.	Подпись	Дата	КТАН - 1,5 УГ	Лит.	Масса / Масштаб
Разраб.		Кобзарь				2620	1:20
Пров.		Колтец				Лист	Листов 1
Т.контр.						ЛАТГИПРОПРОМ	
Н.контр.		Колтец					
Утв.							

Копировал

42.65.00.000СБ

42.64.01.000СБ

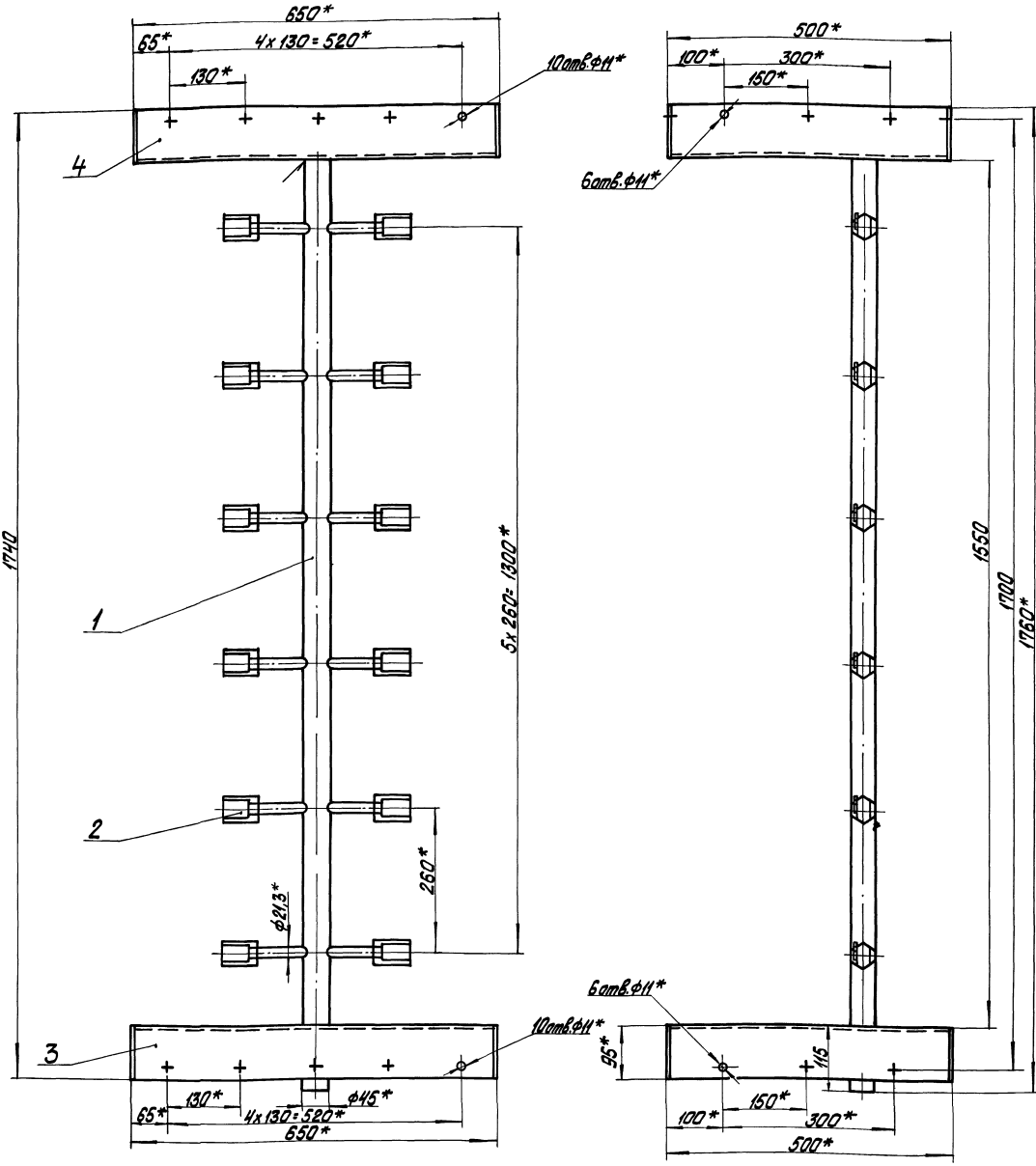

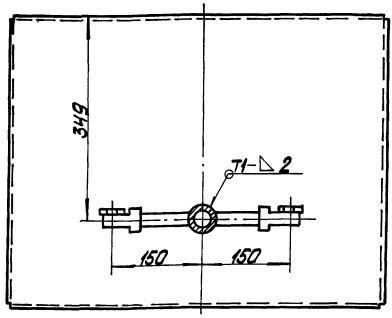

1.* Размеры для справок.
2. $\pm\frac{IT14}{2}$
3. Сварные швы по ГОСТ 5264-80.
4. Грунтовать грунтом ХС-010 по ГОСТ 9355-81.

				42.64.01.000СБ			
Изм.	Лист	№ докум.	Подпись	Дата	Блок орошения	Лит.	Масса	Масштаб
Разраб.		Кузьмин					41	1:5
Пров.		Колмец				Лист	Листов 1	
Т.контр.						ЛАТГИПРОПРОМ		
Н.контр.		Колмец						
Утв.								

Копировал 22999-07 6 Формат А2

Серия 5.903-9 Выпуск 6

Утв. по прил. Подпись и дата | Взам. инв. № | Инв. № дубл. | Подпись и дата

42.64.01.001

Выпуск 6

Серия 5903-9

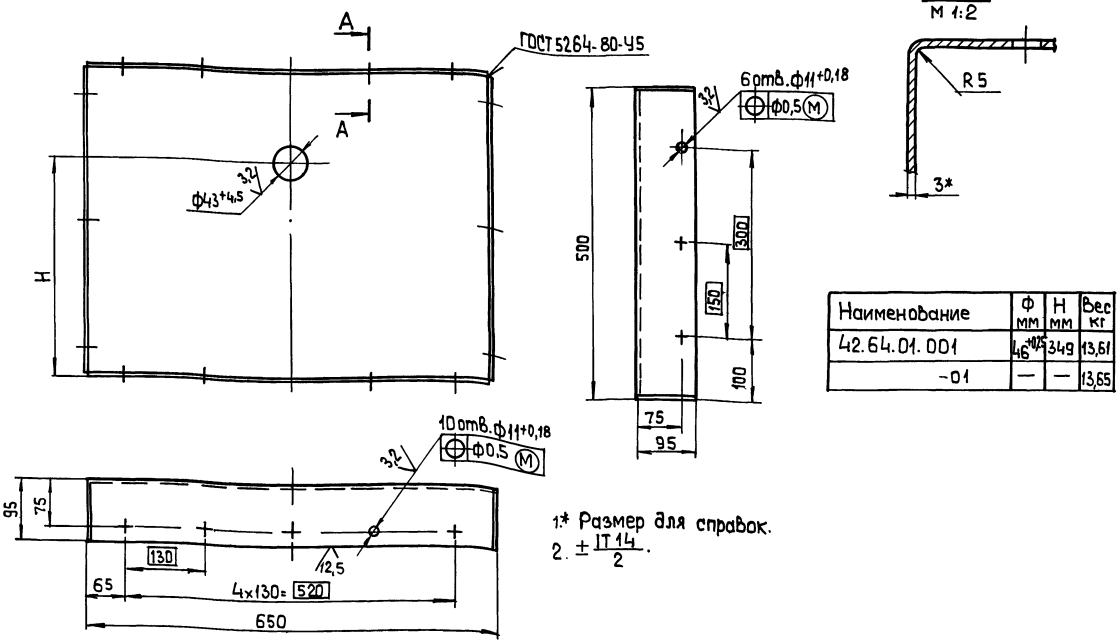

Наименование	Ф мм	Н мм	Вес кг
42.64.01.001	46+0,25	349	13,61
-01	—	—	13,65

1.* Размер для справок.
2. $\pm \frac{IT14}{2}$.

Изм	Лист	№ докум.	Подп.	Дата	42.64.01.001			
Разраб.		Кузьмин			Щит боковой	Лит.	Масса	Масштаб
Пров.		Колмец				И	См.табл.	1:5
Т.контр.						Лист	Листов 1	
Н.контр.		Колмец			Лист 3 ГОСТ 19903-74 / ВСт3кп4 ГОСТ 16523-70	ЛАТГИПРОПРОМ		
Утв.								

Копировал 38 формат А3

Выпуск 6

Серия 5903-9

Формат	Зона	Поз.	Обозначение	Наименование	Кол.	Примечание
				Документация		
А3			42.64.01.100 СБ	Сборочный чертеж		
				Детали		
А4		1	42.64.01.101	Труба	1	
А4		2	42.64.01.102	Патрубок	12	

Изм	Лист	№ докум.	Подп.	Дата	42.64.01.100			
Разраб.		Кузьмин			Коллектор	Лит.	Лист	Листов
Пров.		Колмец						1
Н.контр.		Колмец				ЛАТГИПРОПРОМ		
Утв.								

Копировал 38 формат А4

42.64.01.101

Выпуск 6

Серия 5903-9

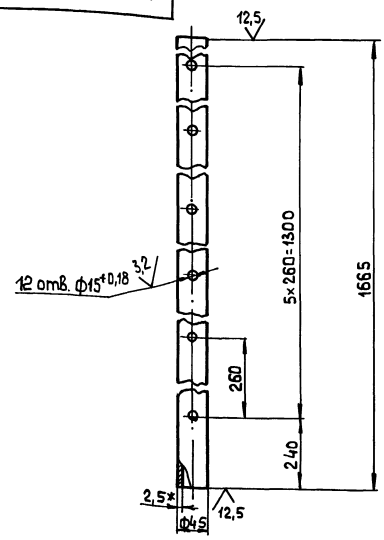

1.* Размеры для справок.
2. $\pm \frac{IT14}{2}$.

Изм	Лист	№ докум.	Подп.	Дата	42.64.01.101			
Разраб.		Кузьмин			Труба	Лит.	Масса	Масштаб
Пров.		Колмец				И	4,35	1:5
Т.контр.						Лист	Листов 1	
Н.контр.		Колмец			Труба 45x2,5 ГОСТ 10704-76 / В-Вст3сп ГОСТ 10705-80	ЛАТГИПРОПРОМ		
Утв.								

Инв. № подл. | Подп. и дата | Взам. инв. № | Инв. № дубл. | Подп. и дата

Копировал 38 формат А4

42.64.01.100 СБ

Выпуск 6

Серия 5.903-9

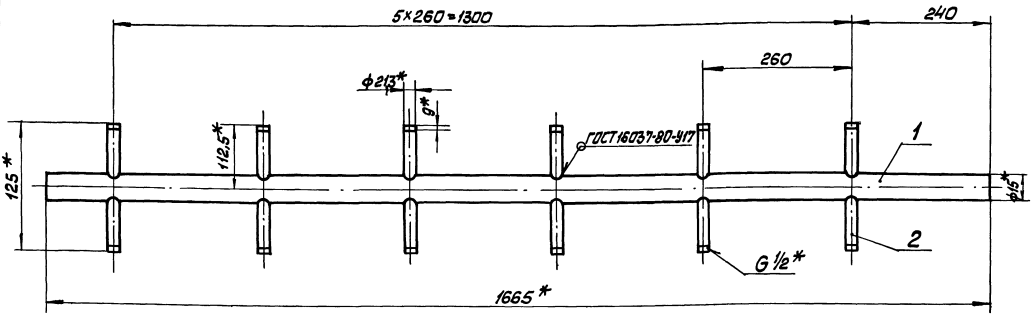

1. * Размеры для справок.
2. $\pm\frac{IT14}{2}$.

Изм.	Лист	№ докум.	Подп.	Дата	42.64.01.100 СБ			
Разраб.		Кузьмин			Коллектор	Лит.	Масса 5,7	Масшт. 1:5
Пров.		Колмец				Лист	Листов 1	
Т. контр.						ЛАТГИПРОПРОМ		
Н. контр.		Колмец						
Утв.								

Инв. № подл. | Подп. и дата | Взам. инв. № | Инв. № дубл. | Подп. и дата

Копировал Макс. Формат А3

42.64.01.102

Выпуск 6

Серия 5.903-9

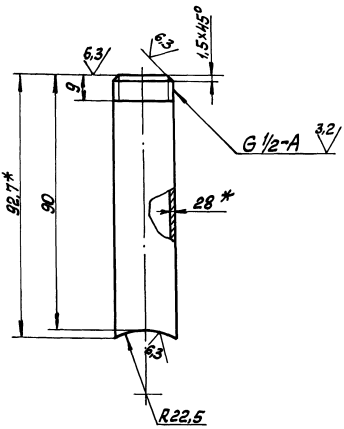

1. * Размер для справок.
2. $\pm\frac{IT14}{2}$.

Изм.	Лист	№ докум.	Подп.	Дата	42.64.01.102			
Разраб.		Кузьмин			Патрубок	Лит.	Масса 0,11	Масшт. 1:1
Пров.		Колмец				Лист	Листов 1	
Т. контр.								
Н. контр.		Колмец			Труба 15×2,8 ГОСТ 3262-75	ЛАТГИПРОПРОМ		
Утв.								

Инв. № подл. | Подп. и дата | Взам. инв. № | Инв. № дубл. | Подп. и дата

Копировал Макс. Формат А4

Выпуск 6

Серия 5.903-9

Форм.	Зона	Поз.	Обозначение	Наименование	Кол.	Примечание
				Документация		
А3			42.02.06.000 СБ	Сборочный чертёж		
				Детали		
А3		1	42.02.06.001	Корпус	1	
А4		2	42.02.06.002	Дозатор	1	
А4		3	42.02.06.003	Штифт	1	

Изм.	Лист	№ докум.	Подп.	Дата	42.02.06.000			
Разраб.		Кузьмин			Форсунка	Лит.	Лист	Листов 1
Пров.		Зилгалвит				ЛАТГИПРОПРОМ		
Н. контр.		Колмец						
Утв.								

Инв. № подл. | Подп. и дата | Взам. инв. № | Инв. № дубл. | Подп. и дата

22999-07 8 Копировал Макс. Формат А4

42.02.06.000СБ

Выпуск 6

Серия 5.903-9

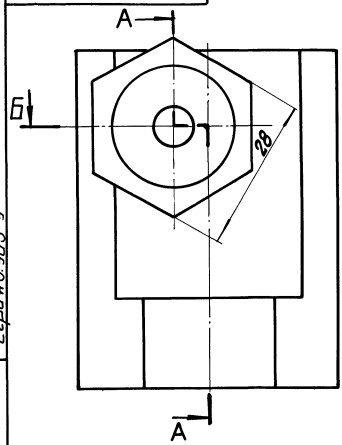

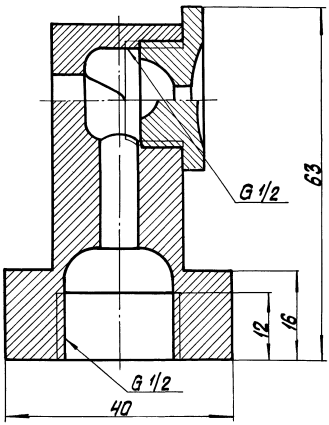

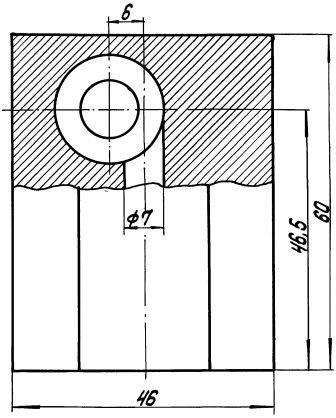

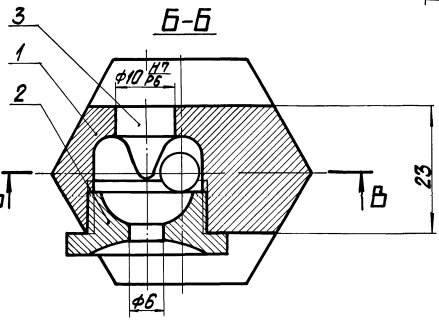

Размеры для справок.

Изм.	Лист	№ докум.	Подпись	Дата	42.02.06.000СБ			
Разраб.		Кузьмин			Форсунка	Лит.	Масса	Масштаб
Пров.		Зигалвис					0,64	2:1
						Лист	Листов 1	
Н. контр.		Колмец				ЛАТГИПРОПРОМ		
Утв.								

Копировал

Формат А3

42.02.06.001

Выпуск 6

Серия 5.903-9

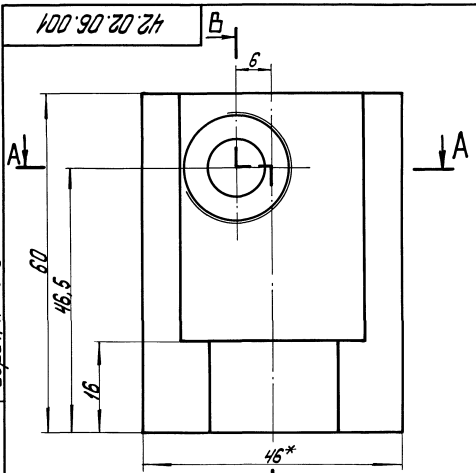

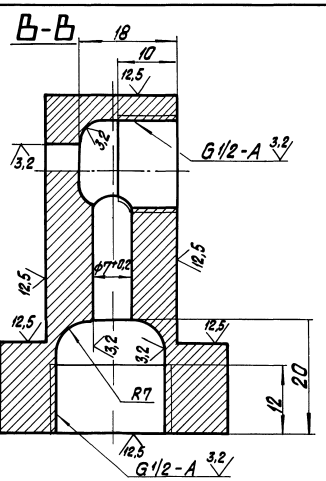

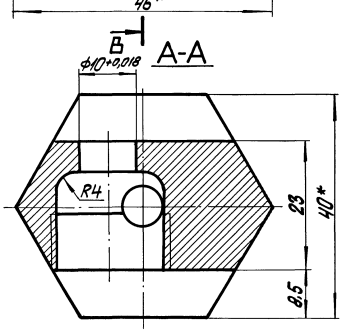

1.* Размеры для справок.

2. $\pm\frac{IT14}{2}$.

3. Материал заменитель: шестигранник $\frac{40\,ГОСТ\,8560\text{-}78}{45\text{-}В\text{-}ГОСТ\,1051\text{-}73}$ покрытие Ц6-9 фос.

Изм.	Лист	№ докум.	Подпись	Дата	42.02.06.001			
Разраб.		Колмец			Корпус	Лит	Масса	Масштаб
Пров.		Зигалвис					0,6	2:1
						Лист	Листов 1	
Н. контр.		Колмец			Пруток Л63 т.ш. НМ.-40ГОСТ 2060-73	ЛАТГИПРОПРОМ		
Утв.								

Копировал

Выпуск 6 — Серия 5.903-9

42.02.06.002

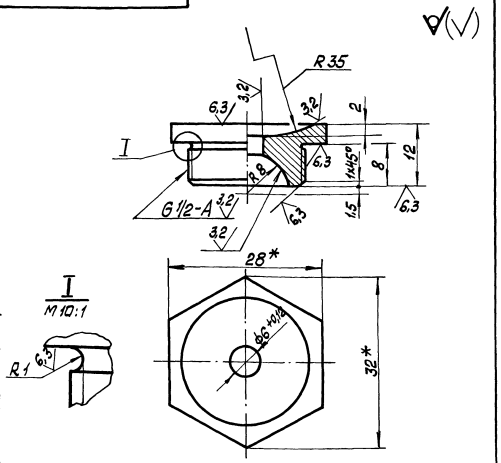

1. * Размеры для справок.
2. $\pm\frac{IT14}{2}$.
3. Материал заменитель: шестигранник $\frac{28\ ГОСТ\ 8560-78}{45-В-ГОСТ\ 1051-73}$ покрытие Ц6-9, фос.

Изм.	Лист	№ докум.	Подп.	Дата	42.02.06.002			
Разраб.		Кузьмин			Дозатор	Лит	Масса 0,033	Масштаб 2:1
Пров.		Зилгалвис				Лист	Листов 1	
Н.контр.		Колмец			Пруток Л63 т.ш. Н.М-28 ГОСТ 2060-73	ЛАТГИПРОПРОМ		
Утв.								

Инв. № подл. | Подп. и дата | Взам. инв. № | Инв. № дубл. | Подп. и дата

Копировал Мак — Формат А4

Выпуск 6 — Серия 5.903-9

42.02.06.003

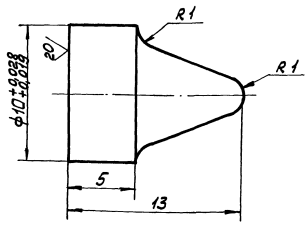

1. Материал заменитель: круг $\frac{12-В-ГОСТ\ 2590-71}{Ст\ 3\ ГОСТ\ 535-79}$ покрытие Ц6-9, фос.
2. Неуказанные предельные отклонения размеров $\pm\frac{IT14}{2}$.

Изм.	Лист	№ докум.	Подп.	Дата	42.02.06.003			
Разраб.		Кузьмин			Штифт	Лит	Масса 0,006	Масштаб 5:1
Пров.		Зилгалвис				Лист	Листов 1	
Н.контр.		Колмец			Пруток Л63 от. кр. Н.М-12 ГОСТ 2060-73	ЛАТГИПРОПРОМ		
Утв.								

Инв. № подл. | Подп. и дата | Взам. инв. № | Инв. № дубл. | Подп. и дата

Копировал Мак — Формат А4

Выпуск 6 — Серия 5.903-9

Форм.	Зона	Поз.	Обозначение	Наименование	Кол.	Примечание
				Документация		
А2			42.64.05.000 СБ	Сборочный чертёж		
				Детали		
А3		1	42.64.05.001	Доска трубная	1	
		2	-01	Доска трубная	1	
А4		3	42.64.05.002	Стенка	4	
А4		4	42.64.05.003	Стенка	7	
А4		5	42.64.05.004	Переход	4	
Б4		6	42.64.0 .005	Труба		
				Труба $\frac{25\times2\ ГОСТ\ 8732-78}{В20\ ГОСТ\ 8731-74}$		
				L = 1566 ± 1,55 мм	256	1,8 кг
Б4		7	42.64.05.006	Стенка		
				Лист $\frac{3\ ГОСТ\ 19903-74}{ВСт3кп4\ ГОСТ\ 16523-70}$		
				97-0,87 × 640-2,0 мм	14	1,46 кг
Б4		8	42.64.05.007	Перегородка		
				Лист $\frac{3\ ГОСТ\ 19903-74}{ВСт3кп4\ ГОСТ\ 16523-70}$		
				50 ± 0,31 × 640-2,0 мм	13	0,74 кг

Изм.	Лист	№ докум.	Подп.	Дата	42.64.05.000			
Разраб.		Кузьмин			Насадка	Лит	Лист	Листов 1
Пров.		Колмец				ЛАТГИПРОПРОМ		
Н.контр.		Колмец						

Инв. № подл. | Подп. и дата | Взам. инв. № | Инв. № дубл. | Подп. и дата

Копировал Мак — Формат А4

Выпуск 6 — Серия 5.903-9

42.64.05.002

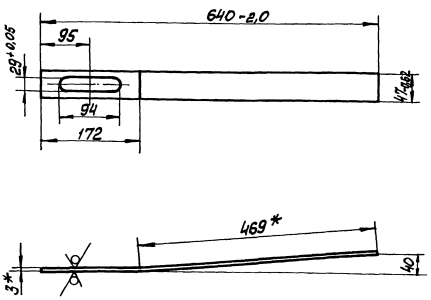

1. * Размер для справок.
2. $\pm\frac{IT14}{2}$.

Изм.	Лист	№ докум.	Подп.	Дата	42.64.05.002			
Разраб.		Кузьмин			Стенка	Лит	Масса 0,65	Масштаб 1:5
Пров.		Колмец				Лист	Листов 1	
Т.контр.								
Н.контр.		Колмец			Лист $\frac{3\ ГОСТ\ 19903-74}{ВСт3кп4\ ГОСТ\ 16523-70}$	ЛАТГИПРОПРОМ		
Утв.								

Инв. № подл. | Подп. и дата | Взам. инв. № | Инв. № дубл. | Подп. и дата

22999-07 10 Копировал Мак — Формат А4

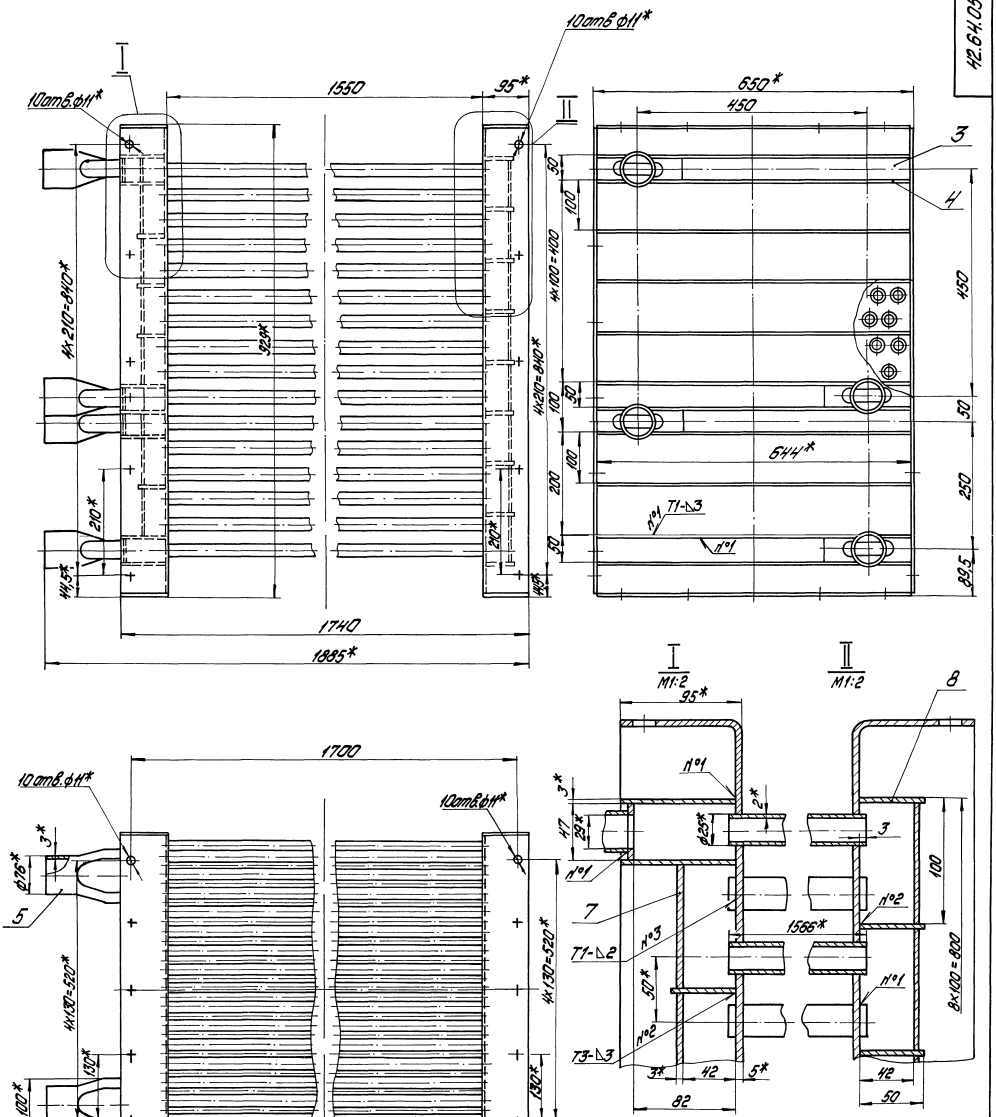

1.* Размеры для справок.

2. $\pm\frac{IT14}{2}$

3. Обработка поверхностей реза деталей Б4 $\sqrt[25]{}$

4. Сварные швы по ГОСТ 5264-80.

5. Проверить на герметичность водой давлением 5кгс/см² в течение 10минут. Течь не допускается.

6. Грунтовать грунтом ХС-010 по ГОСТ 9355-81.

				42.64.05.000 СБ			
Изм.	Лист	№ докум.	Подпись	Дата	Насадка	Лит.	Масса	Масштаб
Разраб.		Кузьмин					564	1:5
Пров.		Колмец				Лист	Листов: 1
Т.контр.						ЛАТГИПРОПРОМ	
Н.контр.		Колмец					
Утв.							

Копировал ... 22999-07 11 Формат А2

Выпуск 6

Серия 5.903-9

42.64.05.001

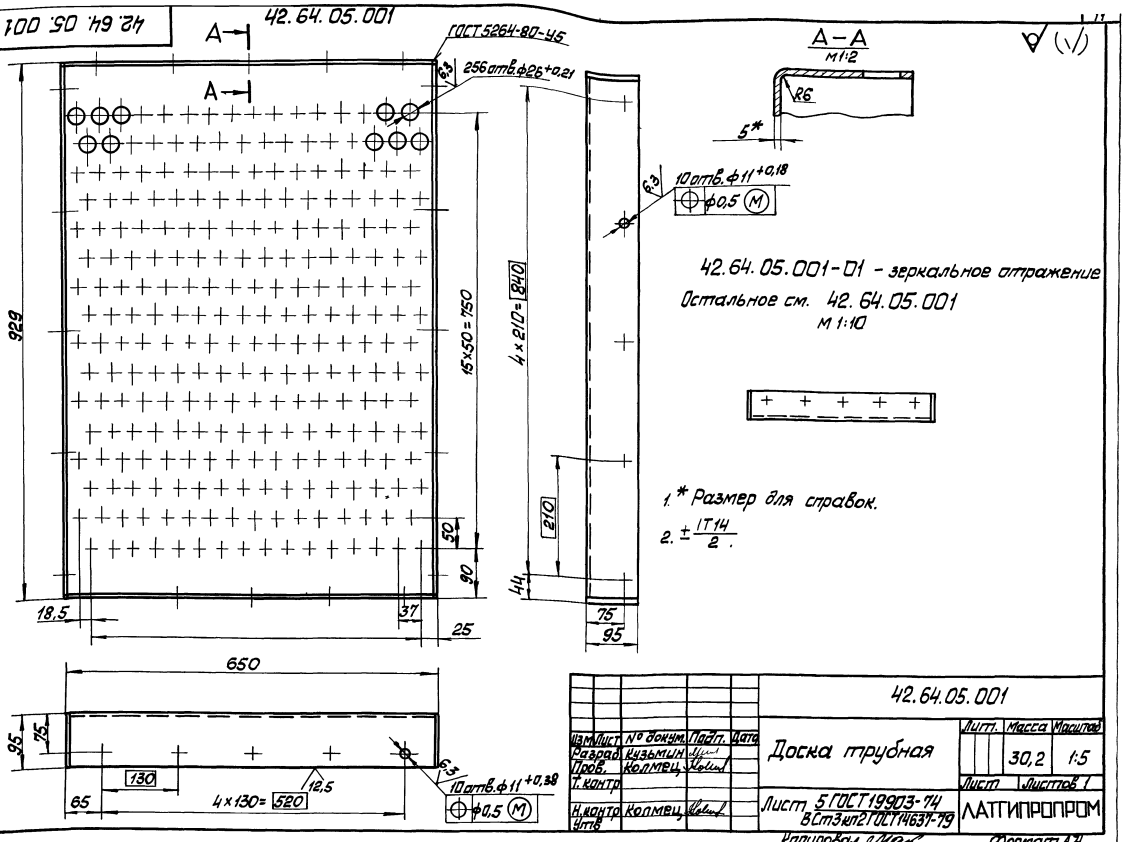

42.64.05.001-01 – зеркальное отражение

Остальное см. 42.64.05.001

м 1:10

1.* Размер для справок.

2. $\pm\frac{IT14}{2}$.

Изм.	Лист	№ докум.	Подп.	Дата	42.64.05.001			
Разраб.		Кузьмин			Доска трубная	Лит.	Масса	Масштаб
Пров.		Колмец					30,2	1:5
Т. контр.						Лист	Листов 1	
Н. контр.		Колмец			Лист 5 ГОСТ 19903-74 ВСт3кп2 ГОСТ 14637-79	ЛАТГИПРОПРОМ		
Утв.								

Копировал Мак Формат А4

Выпуск 6 Серия 5.903-9

Инв. № подл. | Подп. и дата | Взам. инв. № | Инв. № дубл. | Подп. и дата

42.64.05.003

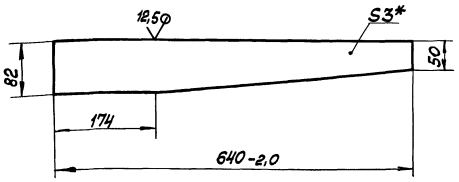

1.* Размер для справок.

2. $\pm\frac{IT14}{2}$.

Изм.	Лист	№ докум.	Подп.	Дата	42.64.05.003			
Разраб.		Кузьмин			Стенка	Лит.	Масса	Масшт.
Пров.		Колмец					1,14	1:5
Т. контр.						Лист	Листов 1	
Н. контр.		Колмец			Лист 3 ГОСТ 19903-74 ВСт3кп4 ГОСТ 16523-70	ЛАТГИПРОПРОМ		
Утв.								

Копировал Мак Формат А4

42.64.05.004

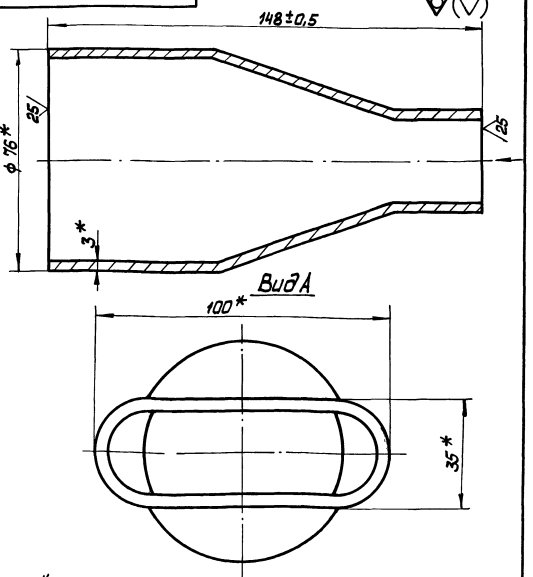

* Размеры для справок.

Изм.	Лист	№ докум.	Подп.	Дата	42.64.05.004			
Разраб.		Кузьмин			Переход	Лит.	Масса	Масшт.
Пров.		Колмец					0,81	1:1
Т. контр.						Лист	Листов 1	
Н. контр.		Колмец			Труба 76×3 ГОСТ 10704-76 В-ВСт3сп ГОСТ 10705-80	ЛАТГИПРОПРОМ		
Утв.								

Копировал Мак 22999-07 12 Формат А4

Выпуск 6

Серия 5.903-9

Формат	Зона	Поз.	Обозначение	Наименование	Кол.	Примечание
				Документация		
А1			42.65.03.000СБ	Сборочный чертеж		
				Сборочные единицы		
А4		1	42.65.03.100	Каркас	1	
А4		2	42.08.02.200	Иллюминатор	6	
А4		3	42.65.03.200	Пластина	43	
А4		4	42.65.03.200	Крышка	1	
				Детали		
А3		5	42.65.03.001	Стенка	2	
А4		6	42.65.03.002	Дно	1	
А4		7	42.65.03.003	Перегородка	1	
А4		8	42.65.03.004	Лист	1	
А4		9	42.65.03.005	Лист	1	
А4		10	42.64.03.006	Полка	1	
		11	-01	Полка	1	
А4		12	42.65.03.006	Полка	1	
А4		13	42.64.03.008	Полка	1	
		14	-01	Полка	1	
А4		15	42.64.03.009	Направляющая	1	
		16	-01	Направляющая	1	
А4		17	42.65.03.007	Гребенка	4	

Изм. Лист № докум. Подпись Дата

Разраб. Кузьмин

Пров. Колпец

Н.контр. Колпец

Утв.

42.65.03.000

Устройство сепарационное

Лит. | Масса | Масштаб

Лист 1 | Листов 3

ЛАТГИПРОПРОМ

Копировал Дудкова Формат А4

Формат	Зона	Поз.	Обозначение	Наименование	Кол.	Примечание
А4		18	42.65.03.008	Желоб	2	
		19	-01	Желоб	1	
Б4		20	42.65.03.009	Прокладка		
				Паронит ПОН2		
				ГОСТ 481-80	1	
Б4		21	42.65.03.010	Прокладка		
				Паронит ПОН2		
				ГОСТ 481-80	2	
Б4		22	42.65.03.011	Стенка		
				Лист 3 ГОСТ 19903-74		
				ВСт3кп4 ГОСТ 16523-70		
				1542±1,55×147±0,5мм	2	5,34кг
Б4		23	42.65.03.012	Стенка		
				Лист 3 ГОСТ 19903-74		
				ВСт3кп4 ГОСТ 16523-70		
				1646±1,85×293±0,65мм	1	11,36кг
Б4		24	42.65.03.013	Стенка		
				Лист 3 ГОСТ 19903-74		
				ВСт3кп4 ГОСТ 16523-70		
				1542±1,55×1542±1,55мм	1	56кг
Б4		25	42.65.03.014	Стенка		
				Лист 3 ГОСТ 19903-74		
				ВСт3кп4 ГОСТ 16523-70		
				1542±1,55×1020±1,3мм	2	37,04кг
Б4		26	42.65.03.015	Стенка		
				Лист 3 ГОСТ 19903-74		
				ВСт3кп4 ГОСТ 16523-70		
				1288±1,55×1566±1,55мм	2	47,5кг
Б4		27	42.65.03.016	Отбойник		
				Лист 3 ГОСТ 19903-74		
				ВСт3кп4 ГОСТ 16523-70		
				1540-1,25×150±0,5мм	2	5,44кг

Изм. Лист № докум. Подпись Дата

42.65.03.000

Лист 2

Копировал Дудкова Формат А4

Формат	Зона	Поз.	Обозначение	Наименование	Кол.	Примечание
Б4		28	42.65.03.017	Балка		
				Уголок 55×55×3 ГОСТ 19771-74		
				ВСт3кп2 ГОСТ 11474-76		
				L=1540-1,25 мм	2	5,81кг
Б4		29	42.65.03.018	Патрубок		
				Труба 108×4 ГОСТ 8732-78		
				В20 ГОСТ 8731-74		
				L=100±0,435мм	1	1,03кг
Б4		30	42.65.03.019	Труба		
				Труба 57×3 ГОСТ 8732-78		
				В20 ГОСТ 8731-74		
				L=860±1,150мм	2	3,44кг
Б4		31	42.65.03.020	Труба		
				Труба 57×3 ГОСТ 8732-78		
				В20 ГОСТ 8731-74		
				L=400±0,7мм	2	1,6кг
Б4		32	42.65.03.021	Труба		
				Труба 57×3 ГОСТ 8732-78		
				В20 ГОСТ 8731-74		
				L=960мм±1,15мм	2	3,84кг
Б4		33	42.65.03.022	Стенка		
				Лист 3 ГОСТ 19903-74		
				ВСт3кп4 ГОСТ 16523-70		
				1316±1,55×290±0,65мм	1	
				Стандартные изделия		
		34		Болт М10×20.46		
				ГОСТ 7798-70	17	
		35		Гайка М10.5		
				ГОСТ 5915-70	17	

Изм. Лист № докум. Подпись Дата

42.65.03.000

Лист 3

Копировал Дудкова Формат А4

42.65.03.002

√ (√)

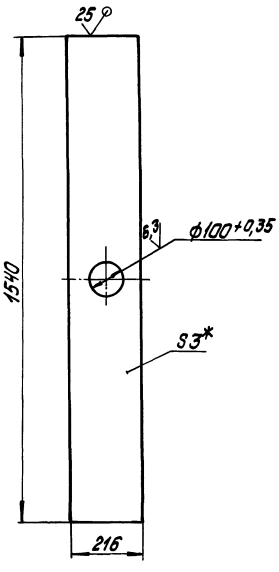

1.* Размер для справок

2. ±17,14/2.

Изм. Лист № докум. Подпись Дата

Разраб. Кузьмин

Пров. Колпец

Т.контр.

Н.контр. Колпец

Утв.

42.65.03.002

Днo

Лит. | Масса | Масштаб

7,65 | 1:10

Лист | Листов 1

Лист 3 ГОСТ 19903-74 ВСт3кп ГОСТ 16523-70

ЛАТГИПРОПРОМ

Копировал

42.65.03.000 СБ

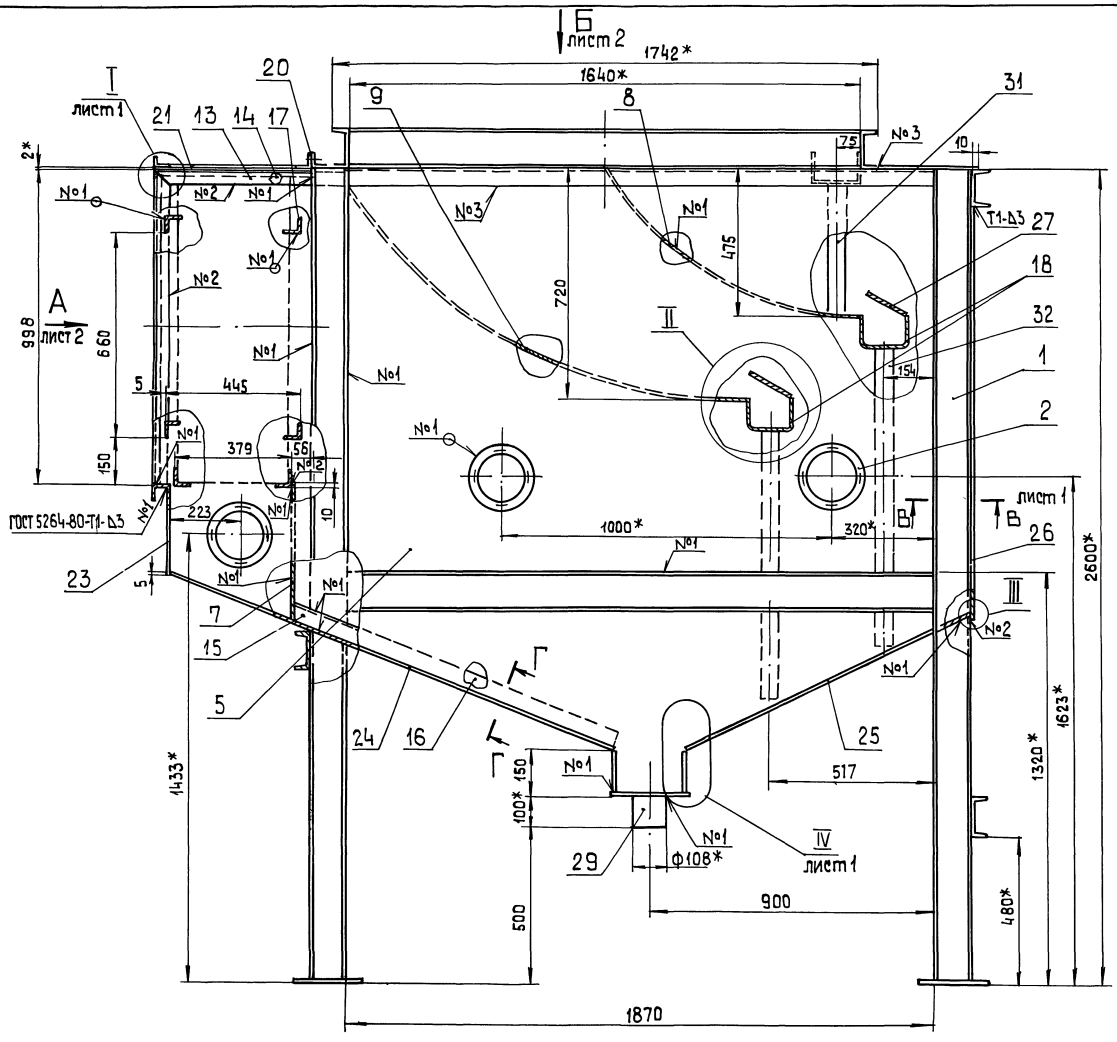

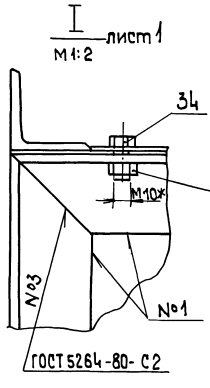

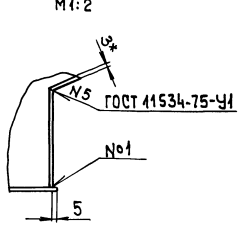

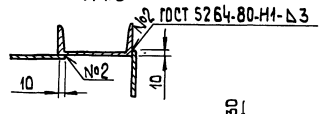

Поз. 20

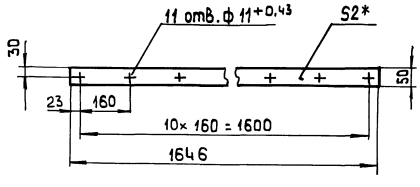

Поз. 21

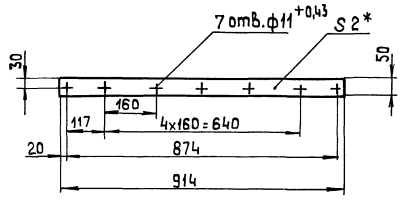

1.* Размеры для справок.

2. $\pm\frac{IT14}{2}$.

3. Обработка поверхностей реза деталей Б Ч $\frac{25}{}$.

4. Проверить сварные швы на герметичность наливом воды и простукиванием швов. Течь не допускается.

5. Грунтовать грунтом ХС-010 по ГОСТ 9355-81 со снятыми пластинами поз. 3.

						42.65.03.000 СБ	
Изм.	Лист	№ докум.	Подп.	Дата	Устройство сепарационное	Лит.	Масса	Масштаб
Разраб.		Богданова					1229	1:10
Пров.		Никитченко				Лист 1	Листов 2	
Т.контр.						ЛАТГИПРОПРОМ		
Н.контр.		Колмец						
Утв.								

Копировал ЗР 22999-07 14 формат А1

Серия 5.903-9 Выпуск 6

Инв.№ подл. | Подп. и дата | Взам.инв.№ | Инв.№ дубл. | Подп. и дата

Вид А лист1

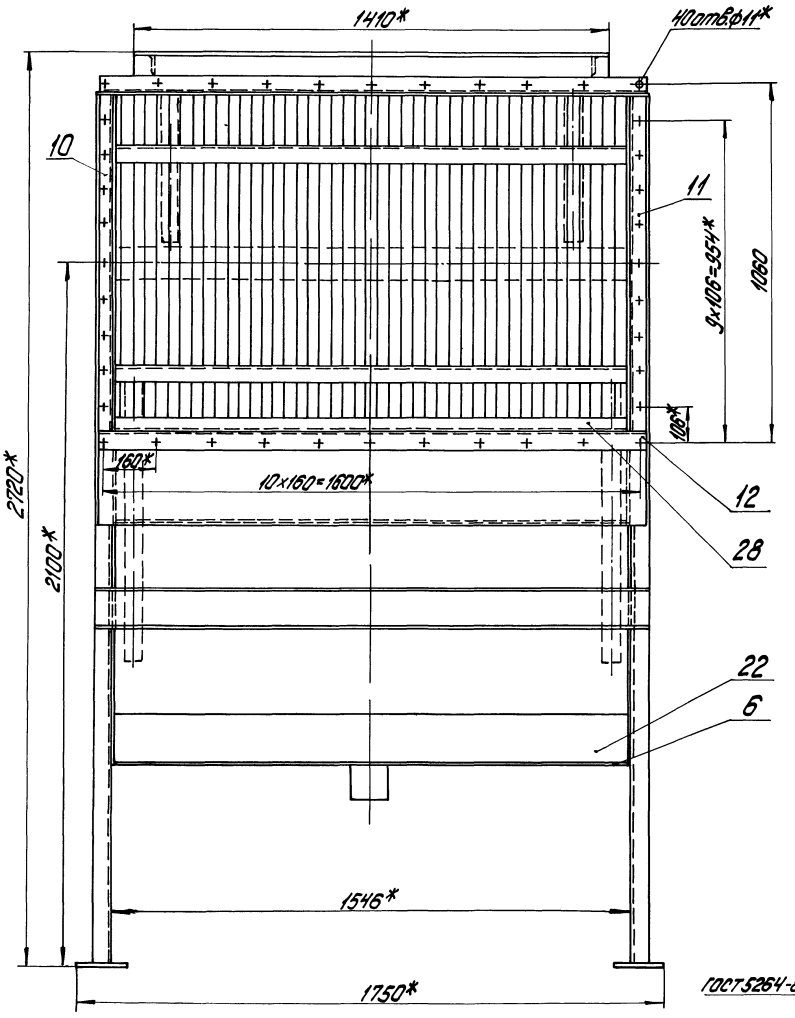

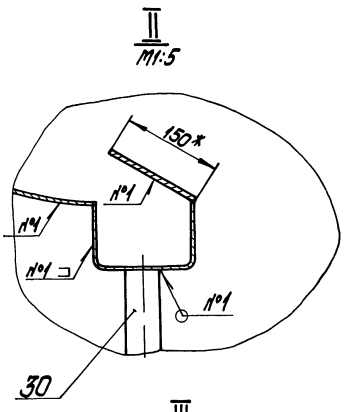

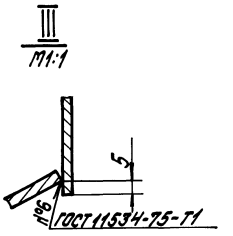

А-А повернуто лист1
М1:1

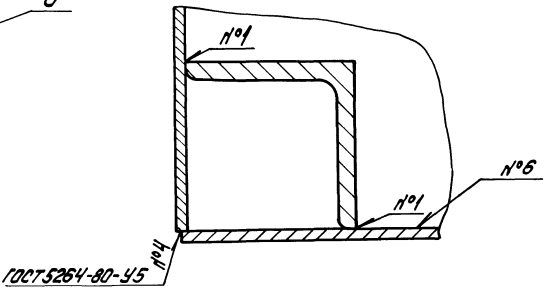

Вид Б лист1

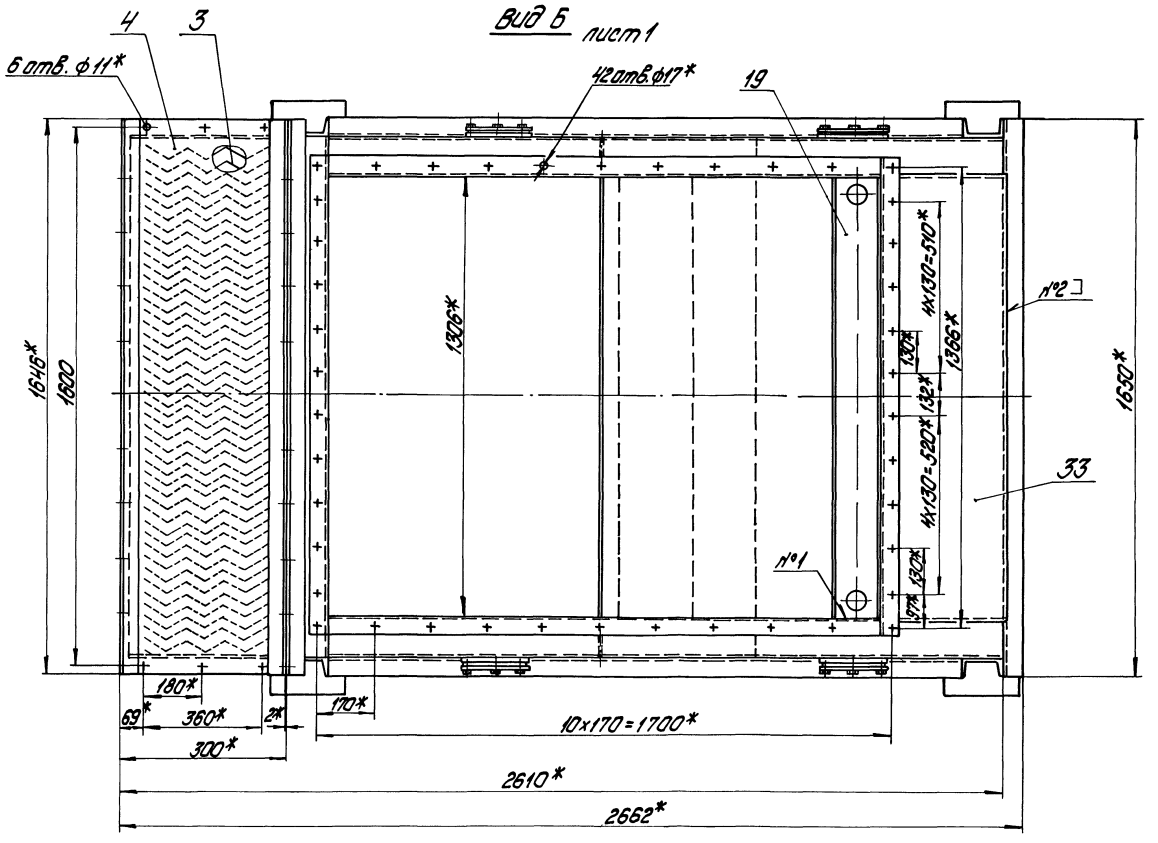

42.65.03.001

Выпуск 6

Серия 5.903-9

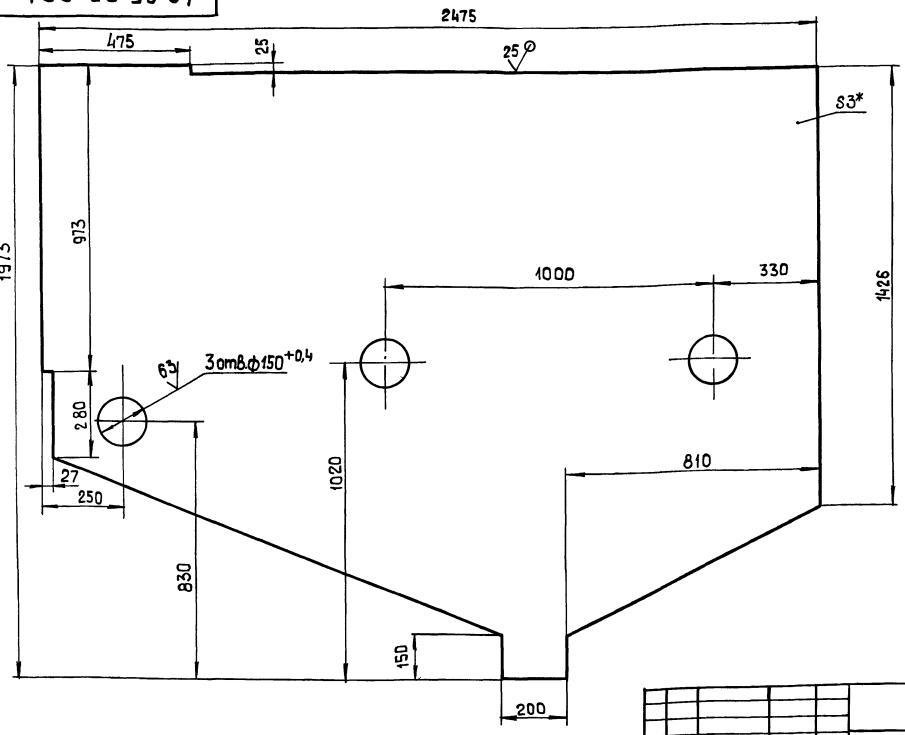

1.* Размер для справок.

2. $\pm\frac{IT14}{2}$.

Изм.	Лист	№ докум.	Подп.	Дата	42.65.03.001			
Разраб.		Кузьмин			Стенка	Литер	Масса	Масштаб
Пров.		Колмец					93,11	1:10
Т.контр.						Лист	Листов 1	
Н.контр.		Колмец			Лист 3 ГОСТ 19903-74 ВСт3кп4 ГОСТ 16523-70	ЛАТГИПРОПРОМ		
Утв.								

Копировал 38 формат А3

Инв.№ подл. | Подп. и дата | Взам. инв.№ | Инв.№ дубл. | Подп. и дата

42.65.03.004

Выпуск 6

Серия 5.903-9

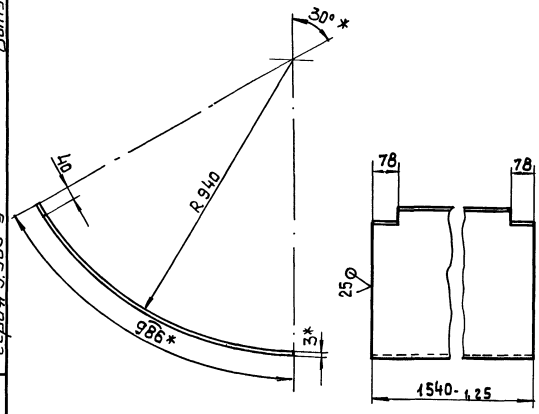

1.* Размеры справок

2. $\pm\frac{IT14}{2}$.

Изм.	Лист	№ докум.	Подп.	Дата	42.65.03.004			
Разраб.		Кузьмин			Лист	Литер	Масса	Масштаб
Пров.		Колмец					35,76	1:10
Т.контр.						Лист	Листов 1	
Н.контр.		Колмец			Лист 3 ГОСТ 19903-74 ВСт3кп4 ГОСТ 16523-70	ЛАТГИПРОПРОМ		
Утв.								

Копировал формат А4

Инв.№ подл. | Подп. и дата | Взам. инв.№ | Инв.№ дубл. | Подп. и дата

42.65.03.005

Выпуск 6

Серия 5.903-9

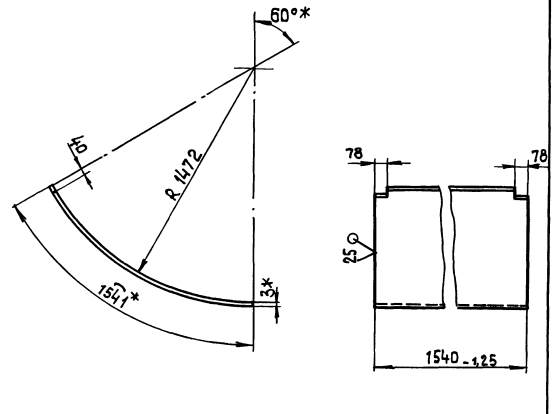

1.* Размеры для справок.

2. $\pm\frac{IT14}{2}$.

Изм.	Лист	№ докум.	Подп.	Дата	42.65.03.005			
Разраб.		Кузьмин			Лист	Лит.	Масса	Масштаб
Пров.		Колмец					55,89	1:20
Т.контр.						Лист	Листов 1	
Н.контр.		Колмец			Лист 3 ГОСТ 19903-74 ВСт3кп4 ГОСТ 16523-70	ЛАТГИПРОПРОМ		
Утв.								

Копировал 38 22999-07 16 формат А4

Инв.№ подл. | Подп. и дата | Взам. инв.№ | Инв.№ дубл. | Подп. и дата

42.65.03.003

Выпуск 6

Серия 5.903-9

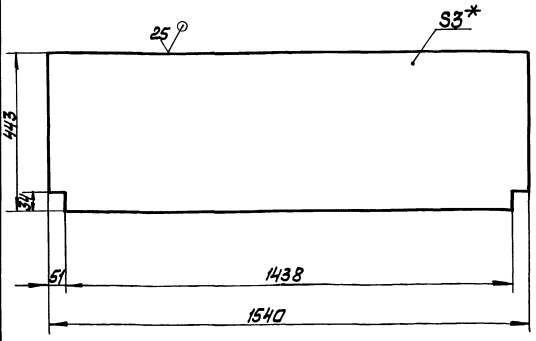

1. * Размер для справок.
2. $\pm\frac{IT14}{2}$.

Изм. Лист	№ докум.	Подп.	Дата	42.65.03.003	
Разраб.	Кузьмин			Перегородка	Лит. / Масса / Масштаб: 16 / 1:10
Пров.	Колмец				Лист / Листов 1
Т. контр.					
Н. контр.	Колмец			3 ГОСТ 19903-74 Лист Вст3кп4 ГОСТ 16523-70	ЛАТГИПРОПРОМ
Утв.					

Копировал Формат А4

42.64.03.006

Выпуск 6

Серия 5.903-9

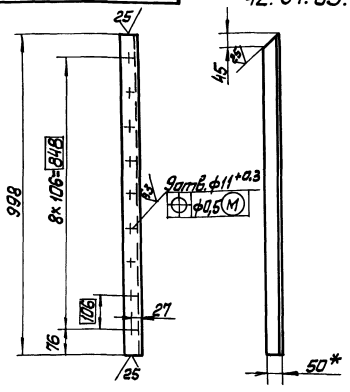

42.64.03.006-01 – зеркальное отражение.
Остальное см. 42.64.03.006.

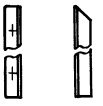

1. * Размер для справок.
2. $\pm\frac{IT14}{2}$.

Изм. Лист	№ докум.	Подп.	Дата	42.64.03.006	
Разраб.	Кузьмин			Полка	Лит. / Масса / Масштаб: Н / 3,68 / 1:10
Пров.	Колмец				Лист / Листов 1
Т. контр.					
Н. контр.	Колмец			Уголок 50×50×5-Б-ГОСТ 85 Вст3сп3-1-ГОСТ 535-79	ЛАТГИПРОПРОМ
Утв.					

Копировал Формат А4

42.65.03.006

Выпуск 6

Серия 5.903-9

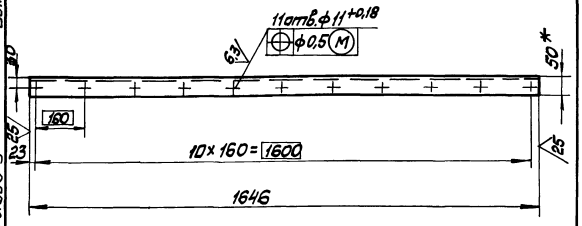

1. * Размер для справок.
2. $\pm\frac{IT14}{2}$.

Изм. Лист	№ докум.	Подп.	Дата	42.65.03.006	
Разраб.	Кузьмин			Полка	Лит. / Масса / Масштаб: И / 6,2 / 1:10
Пров.	Колмец				Лист / Листов 1
Т. контр.					
Н. контр.	Колмец			Уголок 50×50×5-Б-ГОСТ 8509-72 Вст3сп3-1-ГОСТ 535-79	ЛАТГИПРОПРОМ
Утв.					

Копировал Формат А4

42.64.03.008

Выпуск 6

Серия 5.903-9

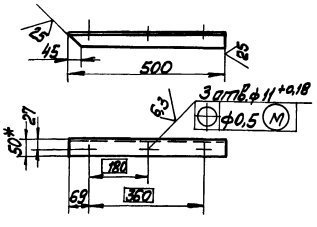

42.64.03.008-01 – зеркальное отражение
Остальное см. 42.64.03.008

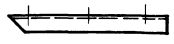

1. * Размер для справок.
2. $\pm\frac{IT14}{2}$.

Изм. Лист	№ докум.	Подп.	Дата	42.64.03.008	
Разраб.	Кузьмин			Полка	Лит. / Масса / Масштаб: / 1,84 / 1:10
Пров.	Колмец				Лист / Листов 1
Т. контр.					
Н. контр.	Колмец			Уголок 50×50×5-Б-ГОСТ 8509-72 Вст3сп3-1-ГОСТ 535-70	ЛАТГИПРОПРОМ
Утв.					

42.65.03.007

Выпуск 6

Серия 5.903-9

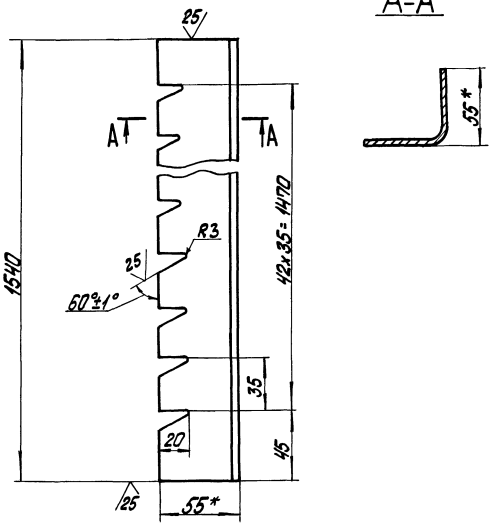

1.* Размеры для справок.
2. $\pm\frac{IT14}{2}$.

Изм. Лист.	№ докум.	Подпись	Дата	42.65.03.007	
Разраб.	Кузьмин			Гребенка	Лит. / Масса / Масштаб: / 3,79 / 1:2
Пров.	Колпец				Лист / Листов 1
Т.контр.					
Н.контр.	Колпец			Уголок 55х55х5-Б-ГОСТ 19771-74 / ВСт3кп2 ГОСТ 14974-76	ЛАТГИПРОПРОМ
Утв.					

Инв.№ подл. | Подпись и дата | Взам.инв.№ | Инв.№ дубл. | Подпись и дата

Копировал | Формат А4

42.65.03.008

Выпуск 6

Серия 5.903-9

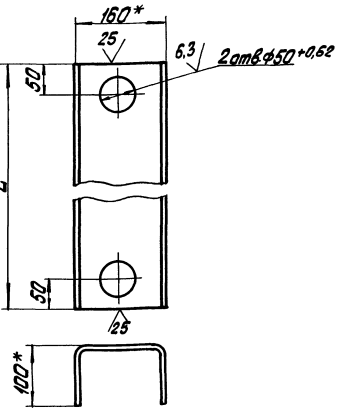

Обозначение	L, мм	Масса ед., кг
42.65.03.008	1540-1,25	20,59
-01	1306-1,25	17,45

1.* Размеры для справок.
2. $\pm\frac{IT14}{2}$.

Изм. Лист.	№ докум.	Подпись	Дата	42.65.03.008	
Разраб.	Кузьмин			Желоб	Лит. / Масса / Масштаб: / См. табл. / 1:10
Пров.	Колпец				Лист / Листов 1
Т.контр.					
Н.контр.	Колпец			Швеллер 160х100х5 ГОСТ 8278-75 / Ст3кп ГОСТ 14974-76	ЛАТГИПРОПРОМ
Утв.					

Инв.№ подл. | Подпись и дата | Взам.инв.№ | Инв.№ дубл. | Подпись и дата

Копировал | Формат А4

42.64.03.009

Выпуск 6

Серия 5.903-9

42.64.03.009

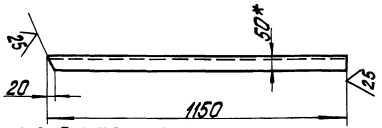

42.64.03.009-01 - зеркальное отражение
Остальное см. 42.64.03.009

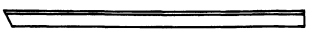

1.* Размер для справок.
2. $\pm\frac{IT14}{2}$.

Изм. Лист.	№ докум.	Подпись	Дата	42.64.03.009	
Разраб.	Кузьмин			Направляющая	Лит. / Масса / Масштаб: / 4,32 / 1:10
Пров.	Колпец				Лист / Листов 1
Т.контр.					
Н.контр.	Колпец			Уголок 50х50х5-Б-ГОСТ 8509-72 / ВСт3сп3-Т-ГОСТ 535-79	ЛАТГИПРОПРОМ
Утв.					

Инв.№ подл. | Подпись и дата | Взам.инв.№ | Инв.№ дубл. | Подпись и дата

Копировал | Формат А4

Выпуск 6

Серия 5.903-9

Формат	Зона	Поз.	Обозначение	Наименование	Кол.	Приме-чание
				Документация		
А2			42.65.03.100 СБ	Сборочный чертеж		
				Детали		
Б4		1	42.65.03.101	Полка		
				Уголок 50х50х5-Б-ГОСТ 8509-72 / ВСт3сп3-Т-ГОСТ 535-79	1	6,17кг
Б4		2	42.65.03.102	Стойка		
				Швеллер 12-ГОСТ 8240-72 / ВСт3сп3-Т-ГОСТ 535-79		
				L = 2590 ± 2,7 мм	4	26,94кг
Б4		3	42.65.03.103	Балка		
				Швеллер 12-ГОСТ 8240-72 / ВСт3сп3-Т-ГОСТ 535-79		
				L = 1870 ± 1,85 мм	2	19,45кг
Б4		4	42.65.03.104	Балка		
				Швеллер 12-ГОСТ 8240-72 / ВСт3сп3-Т-ГОСТ 535-79		
				L = 1990 ± 1,85 мм	2	20,7кг
Б4		5	42.65.03.105	Балка		
				Швеллер 12-ГОСТ 8240-72 / ВСт3сп3-Т-ГОСТ 535-79		
				L = 1546 ± 1,55 мм	1	16,08кг

Изм. Лист.	№ докум.	Подпись	Дата	42.65.03.100	
Разраб.	Кузьмин			Каркас	Лит. / Лист 1 / Листов 2
Пров.	Колпец				
Т.контр.					
Н.контр.	Колпец				ЛАТГИПРОПРОМ
Утв.					

Инв.№ подл. | Подпись и дата | Взам.инв.№ | Инв.№ дубл. | Подпись и дата

Копировал | 22999-07 | 18 | Формат А4

42.65.03.100 СБ

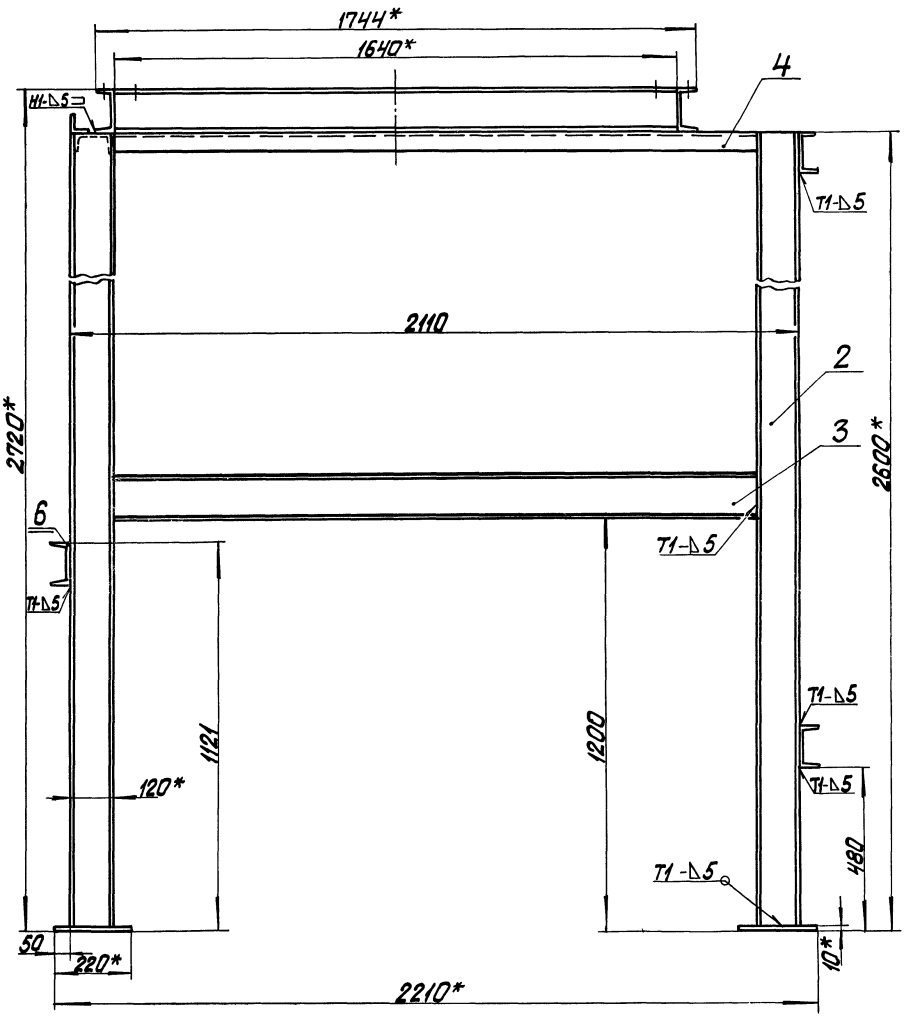

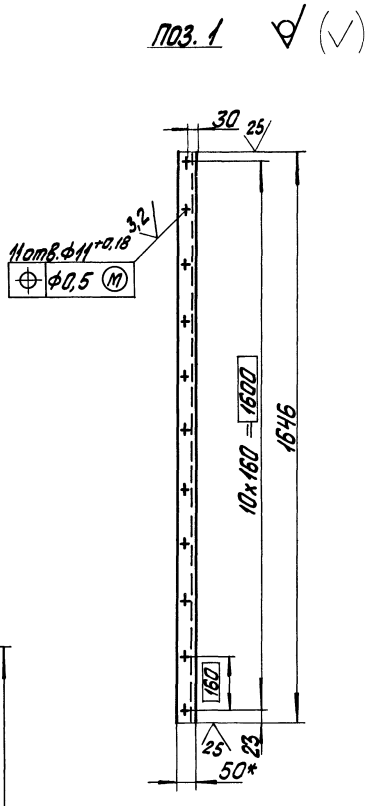

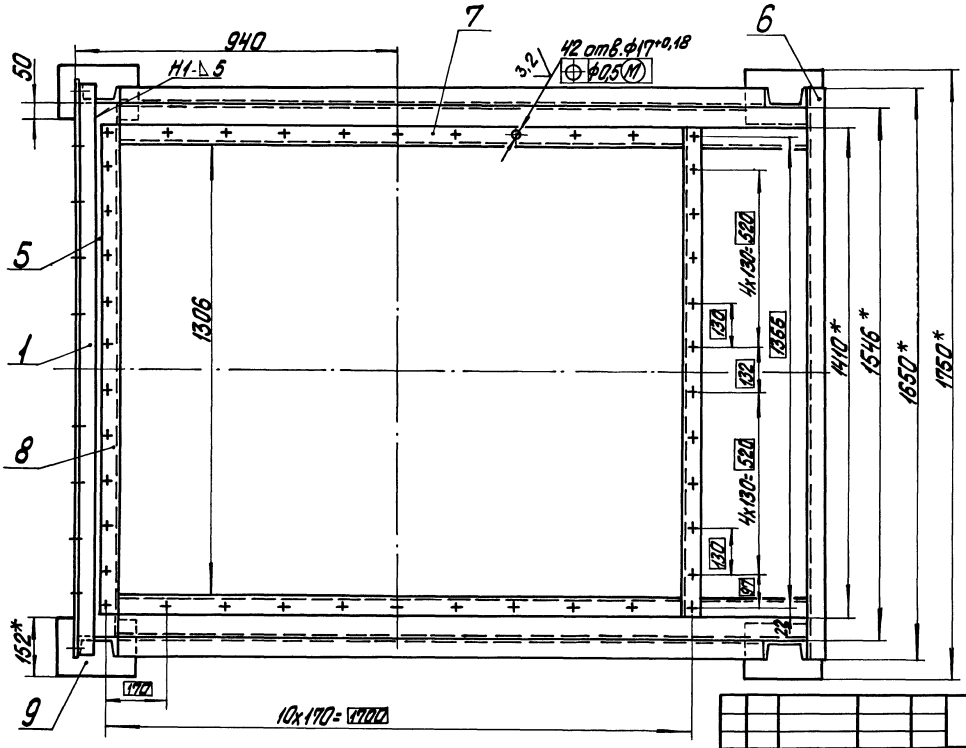

1. * Размеры для справок.
2. $\pm\frac{IT14}{2}$.
3. Обработка поверхностей реза деталей БЧ 25/.
4. Сварные швы по ГОСТ 5264-80.

Выпуск 6

Серия 5.903-9

				42.65.03.100 СБ			
Изм.	Лист	№ докум.	Подпись	Дата	Каркас	Лит.	Масса 335,8	Масштаб 1:10
Разраб.		Богданова					
Пров.		Никитченко				Лист	Листов 1
Т.контр.						ЛАТГИПРОПРОМ	
Н.контр.		Колмец					
Утв.							

Копировал 22999-07 19 Формат А2

Выпуск 6

Серия 5.903-9

Формат	Зона	Поз.	Обозначение	Наименование	Кол.	Примечание
				Документация		
А4			42.08.02.200СБ	Сборочный чертёж		
				Детали		
А4		1	42.08.02.201	Фланец	1	
А4		2	42.08.02.202	Фланец	1	
А4		3	42.08.02.203	Прокладка	2	
А4		4	42.08.02.204	Стекло	1	
				Стандартные изделия		
		5		Болт М8×30.46 ГОСТ 7798-70*	4	

Инв.№подл. | Подп. и дата | Взам.инв.№ | Инв.№дубл. | Подп. и дата

Изм.	Лист	№ докум.	Подп.	Дата	42.08.02.200		
Разраб.		Кузьмин			Иллюминатор	Лит.	Лист	Листов 1
Пров.		Колмец				ЛАТГИПРОПРОМ		
Н.контр.		Колмец						
Утв.								

Копировал | Формат А4

Выпуск 6

Серия 5.903-9

42.08.02.200СБ

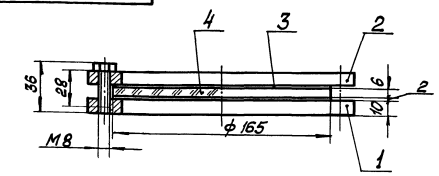

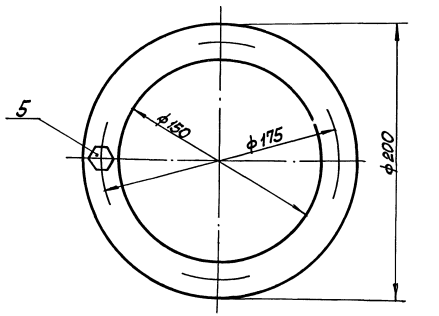

Размеры для справок.

Инв.№подл. | Подп. и дата | Взам.инв.№ | Инв.№дубл. | Подп. и дата

Изм.	Лист	№ докум.	Подп.	Дата	42.08.02.200СБ			
Разраб.		Кузьмин			Иллюминатор	Лит.	Масса	Масшт.
Пров.		Колмец					2,62	1:2
Н.контр.		Колмец				Лист	Листов 1	
Утв.						ЛАТГИПРОПРОМ		

Копировал | Формат А4

Выпуск 6

Серия 5.903-9

Формат	Зона	Поз.	Обозначение	Наименование	Кол.	Примечание
Б4		6	42.65.03.106	Балка		
				Швеллер 12-ГОСТ 8240-72 Ст3сп3-1-ГОСТ 535-79		
				L = 1650 ± 1,85 мм	3	17,16кг
Б4		7	42.65.03.107	Балка		
				Швеллер 12-ГОСТ 8240-72 Ст3сп3-1-ГОСТ 535-79		
				L = 1640 ± 1,85 мм	2	17,06кг
Б4		8	42.65.03.108	Балка		
				Швеллер 12 ГОСТ 8240-72 Ст3сп3-1-ГОСТ 535-79		
				L = 1410 ± 1,55 мм	2	14,67кг
Б4		9	42.65.03.109	Подставка		
				Лист 10 ГОСТ 8240-72 Ст3кп2 ГОСТ 535-79		
				220 ± 0,575 × 152 ± 0,5 мм	4	2,63кг

Инв.№подл. | Подп. и дата | Взам.инв.№ | Инв.№дубл. | Подп. и дата

Изм.	Лист	№ докум.	Подп.	Дата	42.65.03.100	Лист 2

Копировал | Формат А4

Выпуск 6

Серия 5.903-9

42.08.02.201

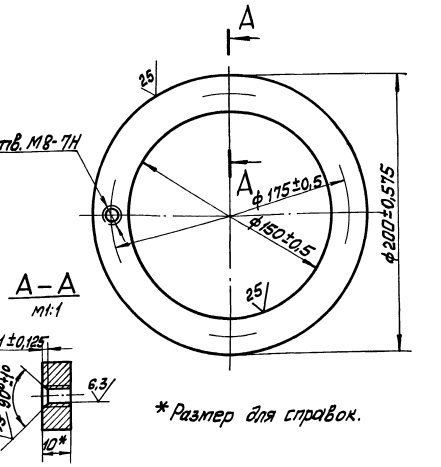

*Размер для справок.

Инв.№подл. | Подп. и дата | Взам.инв.№ | Инв.№дубл. | Подп. и дата

Изм.	Лист	№ докум.	Подп.	Дата	42.08.02.201			
Разраб.		Кузьмин			Фланец	Лит.	Масса	Масшт.
Пров.		Колмец					1,08	1:2
Н.контр.		Колмец			Лист 10 ГОСТ 19903-74 В Ст3кп2 ГОСТ 14637-79	Лист	Листов 1	
Утв.						ЛАТГИПРОПРОМ		

22999-07 | Копировал | Формат А4

42.08.02.203

Выпуск 6

Серия 5.903-9

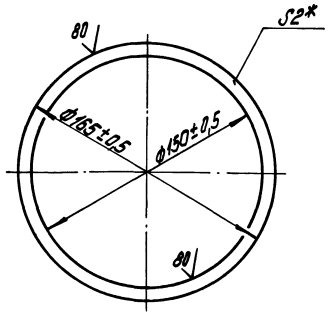

* Размер для справок.

Изм. Лист	№ докум.	Подпись	Дата	42.08.02.203	
Разраб.	Кузьмин			Прокладка	Лит. / Масса / Масштаб: 0,02 / 1:2
Пров.	Колпец				Лист / Листов: 1 / 1
Н.контр.	Колпец			Паронит ПОН-2 190×190 ГОСТ 481-80	ЛАТГИПРОПРОМ
Утв.					

Копировал Дубкова Формат А4

42.08.02.204

Выпуск 6

Серия 5.903-9

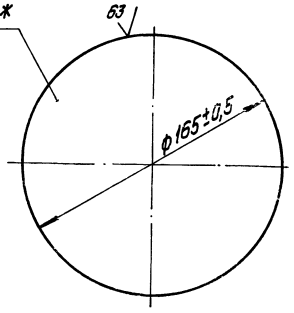

* Размер для справок

Изм. Лист	№ докум.	Подпись	Дата	42.08.02.204	
Разраб.	Кузьмин			Стекло	Лит. / Масса / Масштаб: 0,35 / 1:2
Пров.	Колпец				Лист / Листов: 1 / 1
Н.контр.	Колпец			Стекло оконное S=6 ГОСТ 111-78	ЛАТГИПРОПРОМ
Утв.					

Копировал Дубкова Формат А4

42.08.02.202

Выпуск 6

Серия 5.903-9

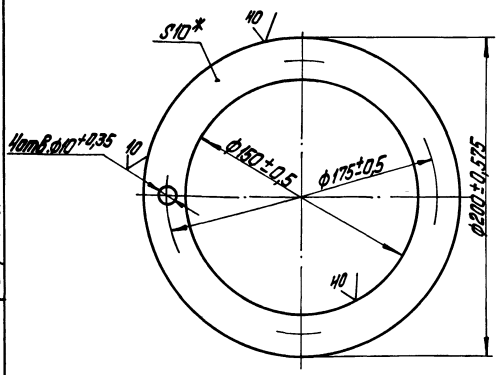

* Размер для справок.

Изм. Лист	№ докум.	Подпись	Дата	42.08.02.202	
Разраб.	Кузьмин			Фланец	Лит. / Масса / Масштаб: 1,08 / 1:2
Пров.	Колпец				Лист / Листов: 1 / 1
Н.контр.	Колпец			Лист 10 ГОСТ 19903-74 Вст3кп2 ГОСТ 14637-79	ЛАТГИПРОПРОМ
Утв.					

Копировал Дубкова Формат А4

Формат	Зона	Поз.	Обозначение	Наименование	Кол.	Примечание
				Документация		
А3			42.64.03.20005	Сборочный чертеж		
				Детали		
А3		1	42.64.03.201	Пластина	1	
Б4		2	42.64.03.202	Отражатель		
				Лист 1 ГОСТ 19903-74 Вст3кп4 ГОСТ 16523-70		
				996±1,15×15±0,215	2	0,12кг

Выпуск 6

Серия 5.903-9

Изм. Лист	№ докум.	Подпись	Дата	42.64.03.200	
Разраб.	Кузьмин			Пластина	Лит. / Лист / Листов
Пров.	Колпец				
Н.контр.	Колпец				ЛАТГИПРОПРОМ
Утв.					

Копировал Дубкова 22999-07 21 Формат А4

42.59.03.200 СБ

Выпуск 6

Серия 5.903-9

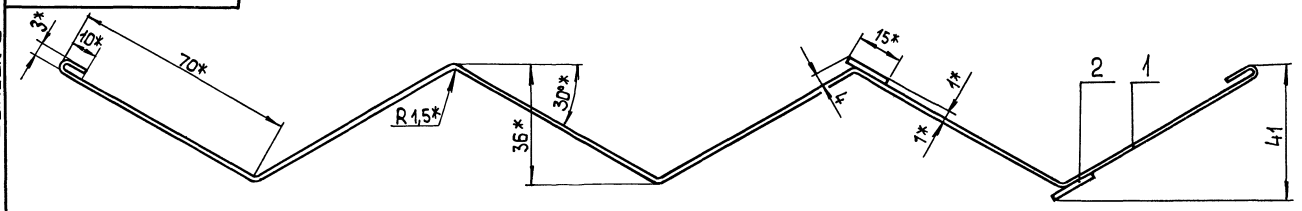

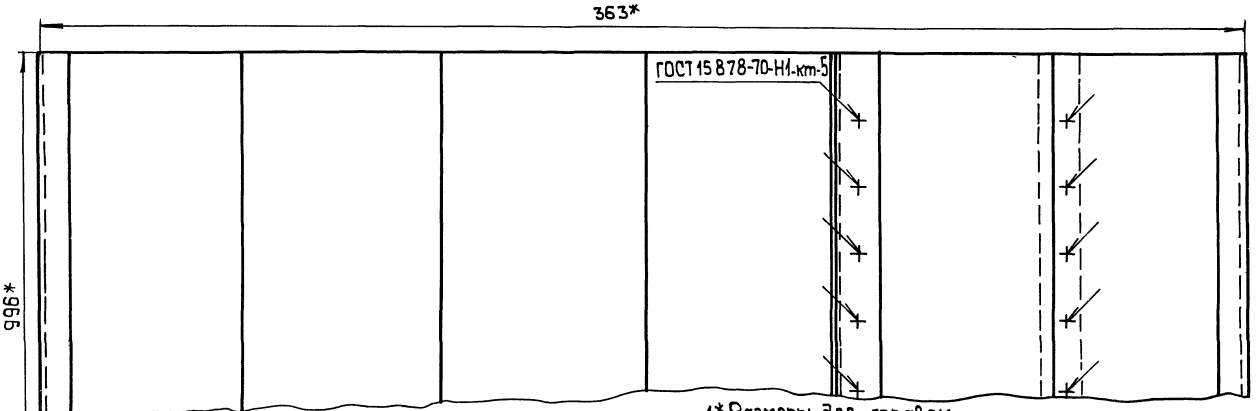

1.* Размеры для справок.

2. $\pm\frac{IT14}{2}$

3. Обработка поверхностей реза деталей Бч $\frac{25}{}$.

4. Грунтовать грунтом ХС-010 по ГОСТ 9355-81.

Изм.	Лист	№ докум.	Подп.	Дата
Разраб.		Кузьмин		
Пров.		Зилталбис		
Н.контр.		Колмец		
Утв.				

42.64.03.200 СБ

Пластина

Литера	Масса	Масштаб
	3,68	1:1

Лист | Листов 1

ЛАТГИПРПРОМ

Копировал | Формат А3

Инв. № подл. | Подп. и дата | Взам. инв. № | Инв. № дубл. | Подп. и дата

42.64.03.201

Выпуск 6

Серия 5.903-9

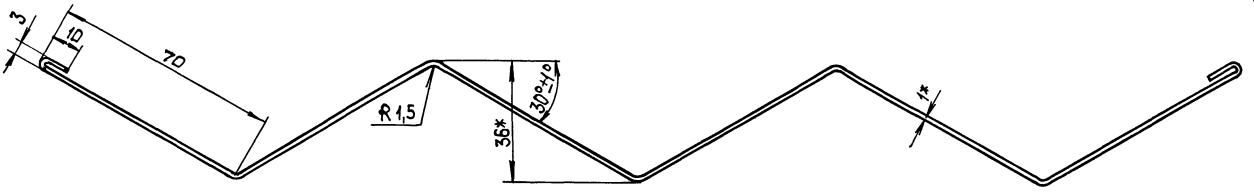

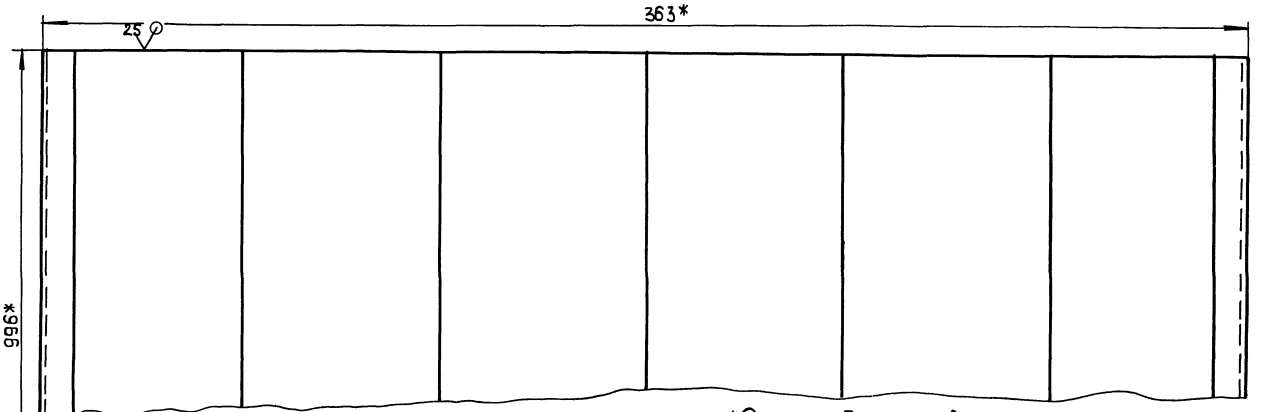

1.* Размеры для справок.

2. $\pm\frac{IT14}{2}$.

Изм.	Лист	№ докум.	Подп.	Дата
Разраб.		Кузьмин		
Пров.		Колмец		
Н.контр.		Колмец		
Утв.				

42.64.03.201

Пластина

Литера	Масса	Масштаб
И	3,44	1:1

Лист | Листов 1

Лист 1 ГОСТ 19903-74 / ВСт3кп4 ГОСТ 16523-70

ЛАТГИПРОПРОМ

Копировал 3.0 22999-09 22 Формат А3

Инв. № подл. | Подп. и дата | Взам. инв. № | Инв. № дубл. | Подп. и дата

42.65.03.200СБ

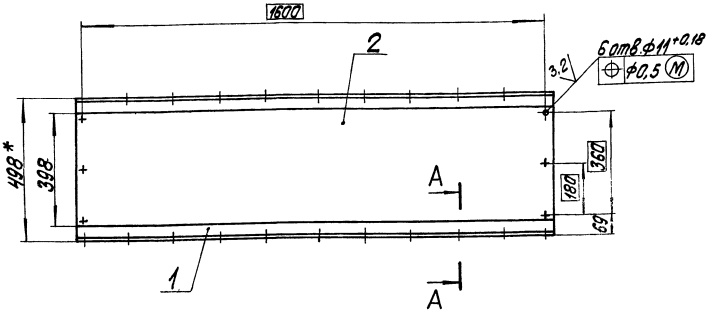

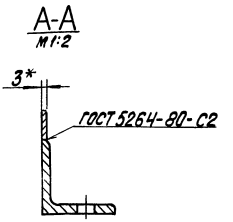

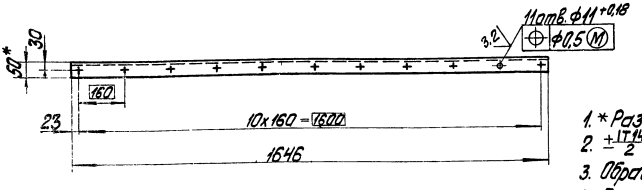

1. * Размеры для справок.
2. $\pm\frac{IT14}{2}$
3. Обработка поверхностей реза деталей БЧ $\overset{25}{\surd}$.
4. Грунтовать грунтом ХС-010 по ГОСТ 9355-81.

Изм.	Лист	№ докум.	Подпись	Дата	42.65.03.200СБ			
Разраб.		Кузьмин			Крышка	Лит.	Масса	Масштаб
Пров.		Колмец					27,63	1:10
Т.контр.						Лист	Листов 1	
Н.контр.		Колмец				ЛАТГИПРОПРОМ		
Утв.								

Копировал [signature] Формат А3

Выпуск 6 Серия 5.903-9

Формат	Зона	Поз.	Обозначение	Наименование	Кол.	Примечание
				Документация		
А3			42.65.03.200СБ	Сборочный чертеж		
				Детали		
Б4		1	42.65.03.201	Полка		
				Уголок 50х50х5-Б-ГОСТ 8509-72 / ВСт3сп3-Т-ГОСТ 535-79	2	6,2кг
Б4		2	42.65.03.202	Лист		
				Лист 3 ГОСТ 19903-74 / ВСт3кп4 ГОСТ 16523-70	1	15,42кг

Изм.	Лист	№ докум.	Подпись	Дата	42.65.03.200			
Разраб.		Кузьмин			Крышка	Лит.	Лист	Листов 1
Пров.		Колмец				ЛАТГИПРОПРОМ		
Н.контр.		Колмец						
Утв.								

Инв. № подл. | Подпись и дата | Взам. инв. № | Инв. № дубл. | Подпись и дата

Копировал [signature] Формат А4

Выпуск 6 Серия 5.903-9

Формат	Зона	Поз.	Обозначение	Наименование	Кол.	Примечание
				Документация		
А3			42.64.06.000СБ	Сборочный чертеж		
				Сборочные единицы		
А4		1	42.64.06.100	Щит	1	
А4		2	42.64.04.200	Крышка	1	
				Детали		
Б4		3	42.64.05.001	Прокладка		
				Паронит ПОН2		
				ГОСТ 481-80	1	0,55кг
				Стандартные изделия		
		4		Гайка М8.5		
				ГОСТ 5915-70	24	
		5		Шайба 8		
				ГОСТ 11371-78	24	

Изм.	Лист	№ докум.	Подпись	Дата	42.64.06.000			
Разраб.		Богданова			Крышка боковая	Лит.	Лист	Листов 1
Пров.		Никитченко				ЛАТГИПРОПРОМ		
Н.контр.		Колмец						
Утв.								

Инв. № подл. | Подпись и дата | Взам. инв. № | Инв. № дубл. | Подпись и дата

Копировал [signature] 22999-07 23 Формат А4

42.64.06.000 СБ

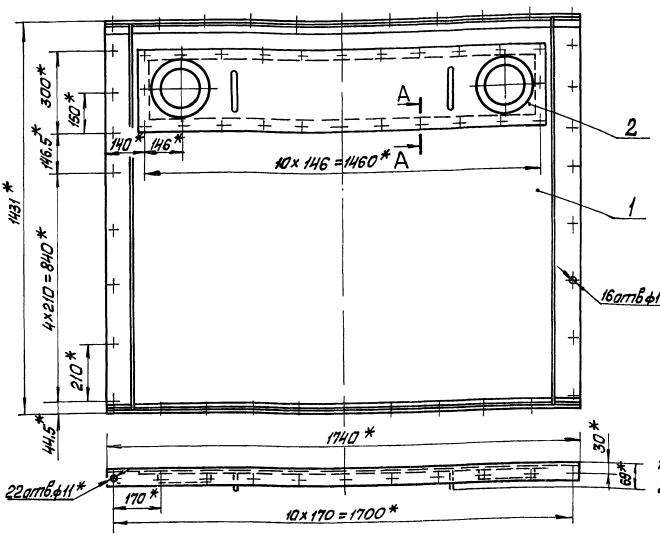

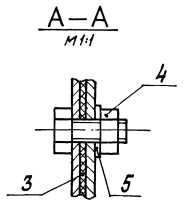

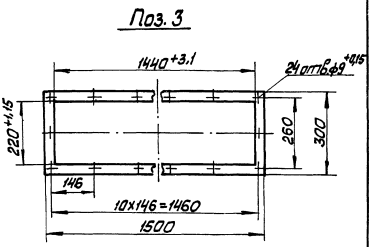

1.* Размеры для справок.
2. $\pm\frac{IT14}{2}$.

					42.64.06.000 СБ			
Изм.	Лист	№ докум.	Подп.	Дата	Крышка боковая	Лит.	Масса	Масштаб
Разраб.		Михайлова					82,7	1:10
Пров.		Колмец				Лист	Листов 1	
Т.контр.						ЛАТГИПРОПРОМ		
Н.контр.		Колмец						
Утв.								

Копировал Формат А3

Выпуск 6 Серия 5.903-9

Инв.№ подл. | Подп. и дата | Взам.инв.№ | Инв.№ дубл. | Подп. и дата

Форм.	Зона	Поз.	Обозначение	Наименование	Кол.	Примечание
				Документация		
А3			42.64.06.100 СБ	Сборочный чертёж		
				Детали		
А3		1	42.64.04.101	Щит	1	
А4		2	42.64.04.102	Уголок	2	
Б4		3	42.64.06.103	Рёбро		
				Полоса $\frac{5\times50 - ГОСТ103-76}{Вст3кп2ГОСТ535-79}$		
				L = 1418-3,1 мм	2	2,7кг
				Стандартные изделия		
				Болт М8×20,46 ГОСТ 7798-70	24	

Изм.	Лист	№ докум.	Подп.	Дата	42.64.06.100			
Разраб.		Богданова			Щит	Лит.	Лист	Листов 1
Пров.		Никитченко				ЛАТГИПРОПРОМ		
Н.контр.		Колмец						
Утв.								

Формат А4

42.64.04.102

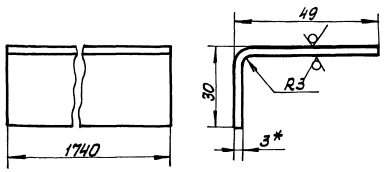

1.* Размер для справок.
2. $\pm\frac{IT14}{2}$.

					42.64.04.102			
Изм.	Лист	№ докум.	Подп.	Дата	Уголок	Лит.	Масса	Масштаб
Разраб.		Михайлова					2,79	1:1
Пров.		Колмец				Лист	Листов 1	
Т.контр.						ЛАТГИПРОПРОМ		
Н.контр.		Колмец			Лист $\frac{3\ ГОСТ\ 19903-74}{Вст3кп4ГОСТ16523-70}$			
Утв.								

22999-07 24 Копировал Формат А4

42.64.06.100 СБ

Выпуск 6

Серия 5.903-9

Инв. № подл. | Подп. и дата | Взам. инв. №

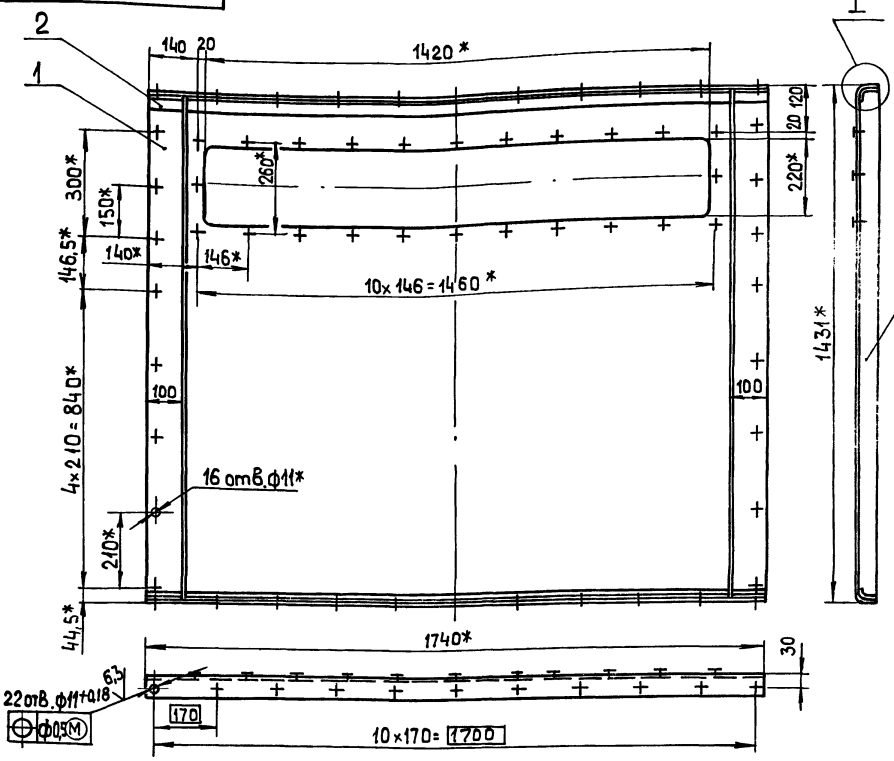

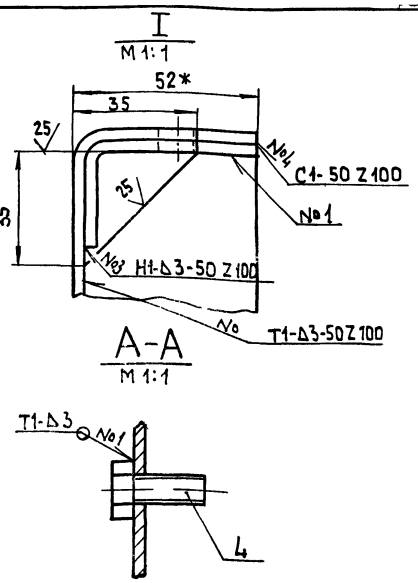

1.* Размеры для справок.

2. $\pm \frac{IT14}{2}$.

3. Сварные швы по ГОСТ 5264-80

4. Грунтовать грунтом ХС-010 по ГОСТ 9355-81

Изм.	Лист	№ докум.	Подп.	Дата
Разраб.		Михайлова		
Пров.		Колмец		
Т. контр.				
Н. контр.		Колмец		
Утв.				

42.64.06.100 СБ

Щит

Литера	Масса	Масштаб
	66,57	1:10

Лист | Листов 1

ЛАТГИПРОПРОМ

Копировал | Формат А3

42.64.04.101

Выпуск 6

Серия 5.903-9

Инв. № подл. | Подп. и дата | Взам. инв. №

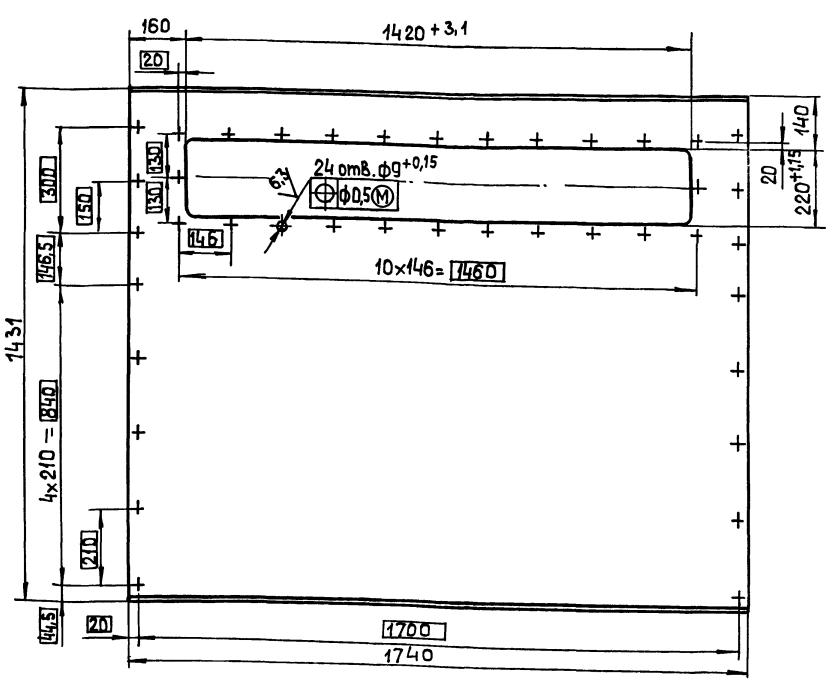

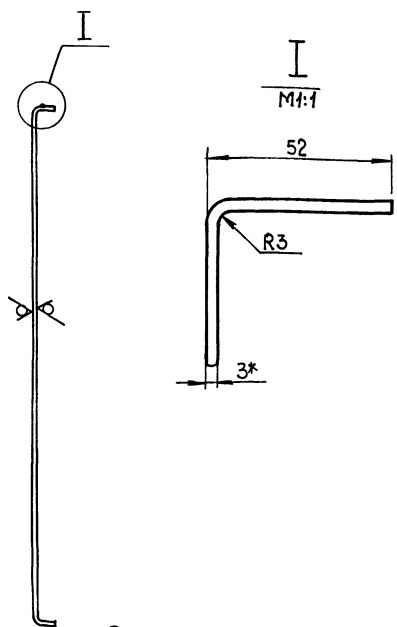

1.* Размеры для справок.

2. $\pm \frac{IT14}{2}$

Изм.	Лист	№ докум.	Подп.	Дата
Разраб.		Михайлова		
Пров.		Колмец		
Т. контр.				
Н. контр.		Колмец		
Утв.				

42.64.04.101

Щит

Литера	Масса	Масштаб
	55,26	1:10

Лист | Листов 1

Лист 3 ГОСТ 19903-74
ВСт3кп4 ГОСТ 16523-70

ЛАТГИПРОПРОМ

Копировал | Формат А3

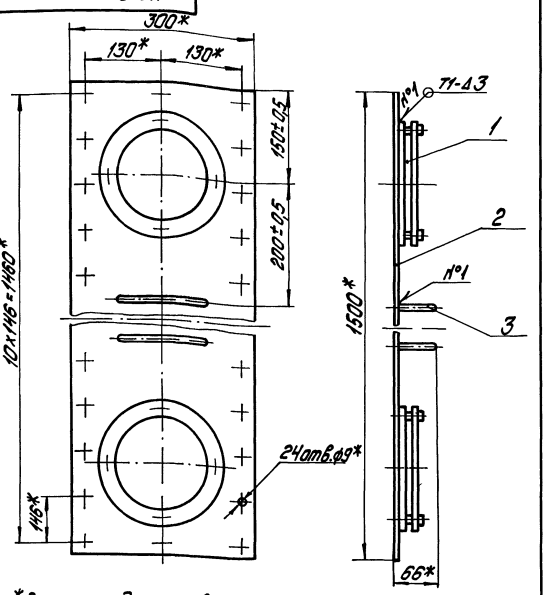

1.* Размеры для справок.
2. Сварные швы по ГОСТ 5264-80.
3. Грунтовать грунтом ХС-010 по ГОСТ 9355-81.

Изм. Лист	№ докум.	Подпись	Дата	42.64.04.000СБ	
Разраб.	Мирошкова			Крышка	Лит. / Масса / Масштаб: 15,37 / 1:5
Пров.	Коллец				Лист / Листов 1
Т.контр.				ЛАТГИПРОПРОМ	
Н.контр.	Коллец				
Утв.					

Копировал Дубкова — Формат А4

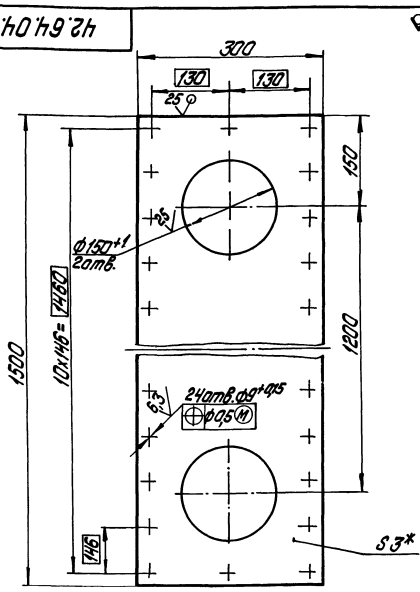

1.* Размер для справок.
2. ± 17,14 / 2.

Изм. Лист	№ докум.	Подпись	Дата	42.64.04.201	
Разраб.	Мирошкова			Крышка	Лит. / Масса / Масштаб: 9,73 / 1:5
Пров.	Коллец				Лист / Листов 1
Т.контр.				ЛАТГИПРОПРОМ	
Н.контр.	Коллец			3 ГОСТ 19903-74 Лист Вст3кп4 ГОСТ 16523-70	
Утв.					

Копировал Дубкова — Формат А4

Формат	Зона	Поз.	Обозначение	Наименование	Кол.	Примечание
				Документация		
А4			42.64.04.200СБ	Сборочный чертеж		
				Сборочные единицы		
А4		1	42.08.02.200	Иллюминатор	2	
				Детали		
А4		2	42.64.04.201	Крышка	1	
А4		3	42.64.04.200	Ручка	2	

Изм. Лист	№ докум.	Подпись	Дата	42.64.04.200	
Разраб.	Мирошкова			Крышка	Лит. / Масса / Масштаб
Пров.	Коллец				Лист / Листов 1
Т.контр.				ЛАТГИПРОПРОМ	
Н.контр.	Коллец				
Утв.					

Копировал Дубкова — Формат А4

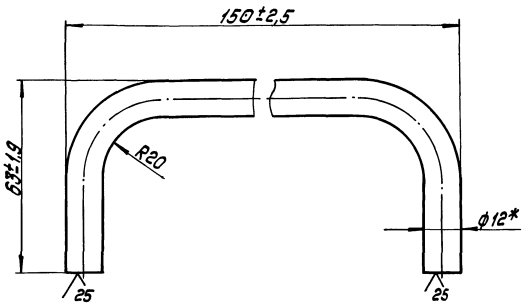

1.* Размер для справок.
2. ± 17,14 / 2.

Изм. Лист	№ докум.	Подпись	Дата	42.64.04.202	
Разраб.	Кузьмин			Ручка	Лит. / Масса / Масштаб: 0,2 / 1:1
Пров.	Коллец				Лист / Листов 1
Т.контр.				ЛАТГИПРОПРОМ	
Н.контр.	Коллец			Круг 12-В-ГОСТ 2590-71 / 20-Б-ГОСТ 1050-74	
Утв.					

Копировал Дубкова 22999-07 (26) — Формат А4 2 экз.

gost.e-ecolog.ru