Типовая документация на конструкции,
изделия и узлы зданий и сооружений

Серия 5.903-9

ТЕПЛООБМЕННИКИ КОНТАКТНЫЕ КТАН

Выпуск 4

Теплообменники контактные КТАН-0,5УГ

Рабочие чертежи

Разработано
проектным институтом
„ЛАТГИПРОПРОМ"
Гл. инж. института В.Овчаров
Гл. инж. проекта Н.Кириллова

Утверждено
приказом ГОССТРОЯ Латв. ССР
от 22.01.1988 г. № 11
Введено в действие институтом
„ЛАТГИПРОПРОМ"
приказом от 22.01.88 г. № 18
с 15.04.88

Инв. № подл. | Подпись и дата | Взам. инв. № | Инв. № дубл. | Подпись и дата

gost.e-ecolog.ru

© ЦИТП Госстроя СССР, 1988

Содержание альбома

Обозначение	Наименование	№ страницы
42.63.00.000 ВС	КТАН-0,5 УГ	3
42.63.00.000	КТАН-0,5 УГ	
42.63.00.001	Прокладка	
42.63.00.000 СБ	КТАН-0,5 УГ	4
42.63.00.002	Прокладка	5
42.63.00.003	Прокладка	
	Камера орошения	
42.58.01.000 СБ	Камера орошения	6
42.58.01.000	Камера орошения	7
42.58.01.001	Стенка	
42.58.01.100	Коллектор	
42.58.01.101	Труба	
42.58.01.100 СБ	Коллектор	8
42.02.06.000	Форсунка	
42.02.06.002	Дозатор	
42.02.06.000 СБ	Форсунка	9
42.02.06.001	Корпус	
42.02.06.003	Штифт	10

Содержание альбома Продолжение

Обозначение	Наименование	№ страницы
42.08.02.200 СБ	Иллюминатор	16
42.08.02.201	Фланец	
42.08.02.202	Фланец	
42.08.02.203	Прокладка	
42.08.02.204	Стекло	17
	Камера сепарационная	
42.63.01.000	Камера сепарационная	17
42.63.01.000 СБ	Камера сепарационная	18
42.63.01.000 СБ	Камера сепарационная	19
42.63.01.001	Крышка	20
42.63.01.002	Гребенка	
42.63.01.003	Боковина	
42.63.01.004	Днище	21
42.63.01.005	Перегородка	
42.63.01.006	Перегородка	
42.63.01.007	Желоб	
42.63.01.008	Полка	22
42.63.01.009	Полка	

Содержание альбома Продолжение

Обозначение	Наименование	№ страницы
	Насадка	
42.58.02.000	Насадка	10
42.58.02.001	Доска трубная	
42.58.02.000 СБ	Насадка	11
42.58.02.002	Стенка	12
42.58.02.003	Перегородка	
42.58.02.004	Переход	
42.58.03.000	Стенка	
42.58.03.000 СБ	Стенка	13
42.58.03.001	Прокладка	
42.58.03.100	Стенка	
42.58.03.100 СБ	Стенка	14
42.58.03.101	Ребро	
42.58.03.200	Крышка	
42.58.03.200 СБ	Крышка	15
42.54.01.202	Ручка	
42.58.03.201	Крышка	
42.08.02.200	Иллюминатор	

Содержание альбома Продолжение

Обозначение	Наименование	№ страницы
42.63.01.010	Полка	22
42.63.01.100	Каркас	
42.63.01.110	Фланец	23
42.63.01.110 СБ	Фланец	
42.63.01.200	Пластина	
42.63.01.100 СБ	Каркас	24
42.63.01.20 СБ	Пластина	25
42.63.01.201	Пластина	

Выпуск 4

Серия 5.903-9

№ строки	Обозначение	Наименование	Куда входит: Обозначение	Кол.	Общ. кол.	Примечание
1	42.63.00.000	КТАН - 0,5УГ		1	1	
2	42.58.01.000	Камера орошения	42.63.00.000	2	2	
3	42.58.01.100	Коллектор	42.58.01.000	1	1	
4	42.02.06.000	Форсунка	42.58.01.000	6	6	
5	42.58.02.000	Насадка	42.63.00.000	2	2	
6	42.58.03.000	Стенка	42.63.00.000	2	2	
7	42.58.03.100	Стенка	42.58.03.000	1	2	
8	42.58.03.200	Крышка	42.58.03.000	1	2	
9	42.08.02.200	Иллюминатор	42.58.03.200	2	4	
10			42.63.01.000	2	2	
11					6	
12	42.63.01.000	Камера сепарационная	42.63.00.000	1	1	
13	42.63.01.100	Каркас	42.63.01.000	1	1	
14	42.63.01.110	Фланец	42.63.01.100	1	1	
15	42.63.01.200	Пластина	42.63.01.000	32	32	
16						
17						
18						
19						
20						
21						
22						
23						
24						

Подпись и дата | Инв. № дубл. | Взам. инв. № | Подпись и дата | Инв. № подл.

Изм.	Лист	№ докум.	Подп.	Дата
Разраб.		Никитченко		
Пров.		Колмец		
Н.контр.		Колмец		
Утв.				

42.63.00.000 ВС

КТАН - 0,5УГ

Ведомость спецификаций

Лит.	Лист	Листов
		1

ЛАТГИПРОПРОМ

Копировал

формат А3

Выпуск 4

Серия 5.903-9

Формат	Зона	Поз.	Обозначение	Наименование	Кол.	Примечание
				Документация		
*			42 63 00 000 СБ	Сборочный чертеж		)*А2, А3
А3			42 63 00 000 ВС	Ведомость спецификации		
				Сборочные единицы		
А4		1	42 58 01 000	Камера орошения	2	
А4		2	42 58 02 000	Насадка	2	
А4		3	42 58 03 000	Стенка	2	
А4		4	42 63 01.000	Камера сепарационная	1	
				Детали		
А4		5	42 63 00 001	Прокладка	4	
А4		6	42 63 00 002	Прокладка	6	
А4		7	42 63 00 003	Прокладка	1	
				Стандартные изделия		
		8		Болт М10×20 46 ГОСТ 7798-70	118	
		9		Гайка М10 5 ГОСТ 5915-70	118	
				Материалы		
		10		Жгут ПМЖ-1 тип 2		
				РСТ Лит ССР 5-17-73	0,2	М

Подпись и дата | Инв. № дубл. | Взам. инв. № | Подпись и дата | Инв. № подл.

42.63.00 000

Изм.	Лист	№ докум.	Подпись	Дата
Разраб.		Никитченко		
Пров.		Колмец		
Н.контр.		Колмец		
Утв.				

КТАН - 0,5УГ

Лит.	Лист	Листов
		1

ЛАТГИПРОПРОМ

42.63.00.001

Выпуск 4

Серия 5.903-9

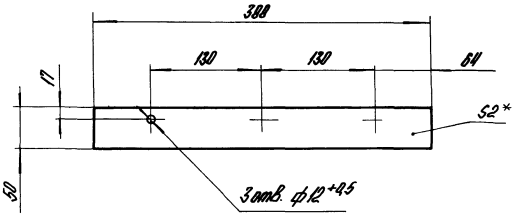

1. * Размер для справок.
2. $\pm \frac{IT14}{2}$.

Подпись и дата | Инв. № дубл. | Взам. инв. № | Подпись и дата | Инв. № подл.

42.63.00.001

Изм.	Лист	№ докум.	Подпись	Дата
Разраб.		Никитченко		
Пров.		Колмец		
Н.контр.		Колмец		
Утв.				

Прокладка

Лит.	Масса	Масштаб
	0,04	1:4

Лист | Листов 1

Паронит ПОН-2 ГОСТ 481-80

ЛАТГИПРОПРОМ

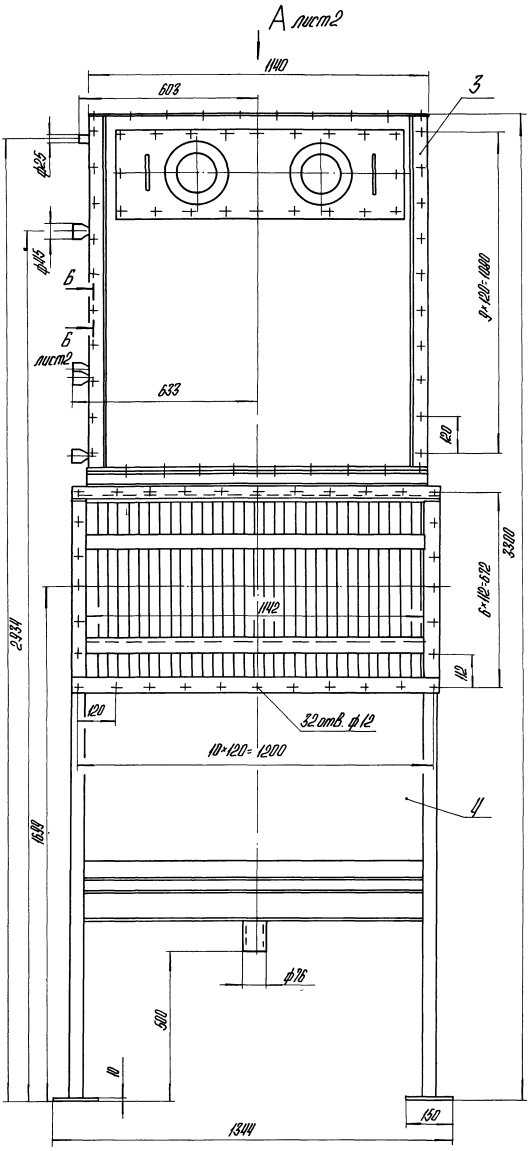

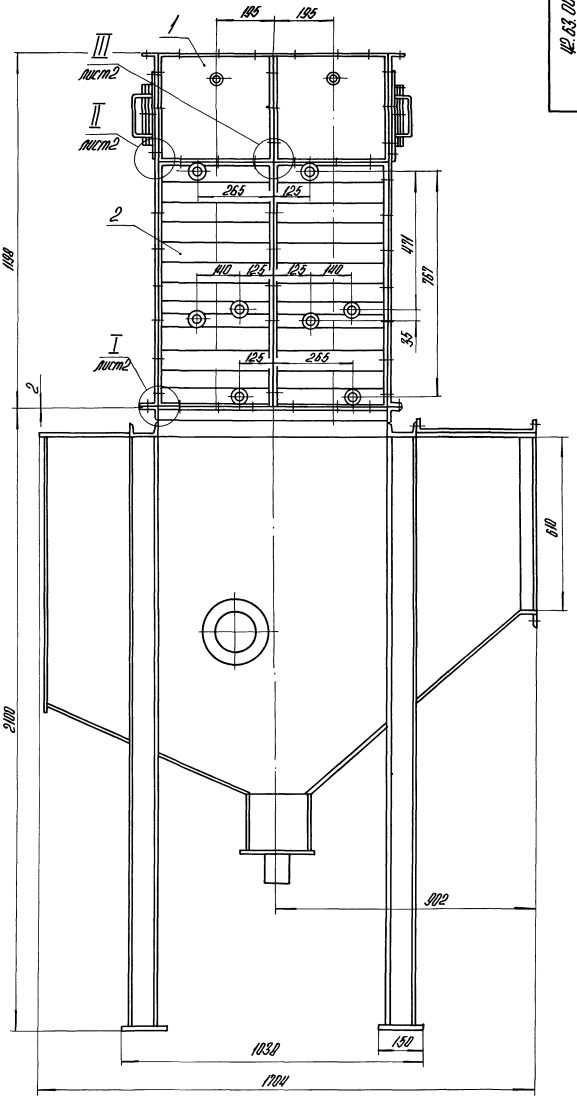

Техническая характеристика

Теплопроизводительность (номинальная), Q кт	мВт	0,5
	Гкал/ч	0,413
Температура дымовых газов на Входе, $t'_г$	°С	160
на Выходе, $t''_г$	°С	110
Температура нагреваемой воды на Входе $t'_в$	°С	5
на Выходе $t''_в$	°С	50
Расход нагреваемой воды, $G_в$	кг/с	2,7
	м³/ч	9,6
Расход орошающей воды, $G_{ор}$	кг/с	1,2
	м³/ч	4,3
Расход дымовых газов, $V_г$	нм³/с	1,38
Поверхность нагрева, F	м²	25
Аэродинамическое сопротивление, Δ Рэар.	Па	286
Гидравлическое сопротивление, Δ Ргидр.	мПа	0,018

Технические требования

1. Размеры для справок.
2. Покрытия по ТМ части проекта.
3. Соединения должны быть герметичными. Течь не допускается.
4. Схема присоединения, указания по эксплуатации по ТМ части проекта.

					42.63.00.000 СБ		
Изм.	Лист	№ докум.	Подпись	Дата	КТАН-0,5 УГ	Лит.	Масса	Масштаб
Разраб.		Никитченко					1096	1:10
Пров.		Колмец				Лист 1	Листов 2	
Н.контр.		Колмец			ЛАТГИПРОПРОМ			
Утв.								

Вид А лист 1

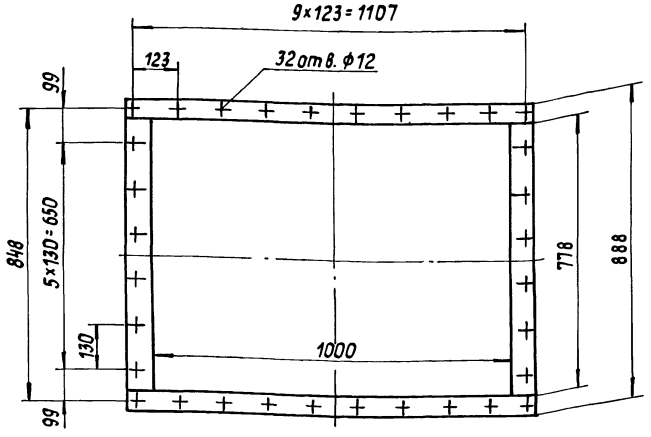

Б-Б лист 1
М1:1

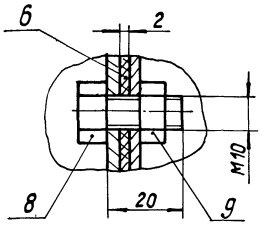

I лист 1
М1:2

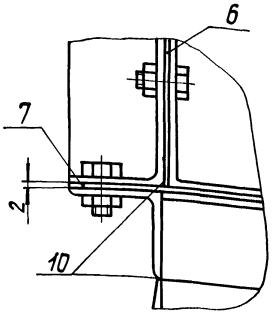

II лист 1
М1:2

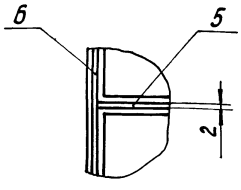

III лист 1
М1:2

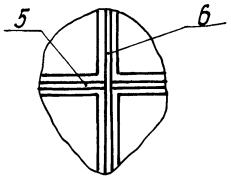

Выпуск 4 Серия 5.903-9

Инв.№ подл. | Подпись и дата | Взам.инв.№ | Инв.№ дубл. | Подпись и дата

Изм.	Лист	№ докум.	Подпись	Дата	42.63.00.000 СБ	Лист 2

Копировал Формат А3

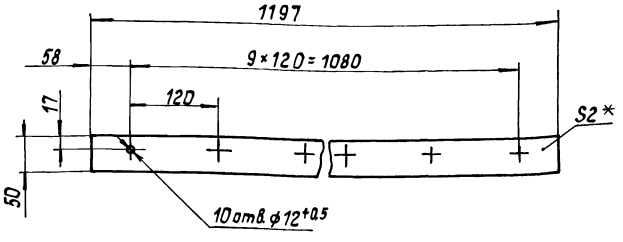

1. * Размер для справок.
2. ± IT14/2

Изм.	Лист	№ докум.	Подпись	Дата	42.63.00.002			
Разраб.		Никитченко			Прокладка	Лит.	Масса	Масштаб
Пров.		Колмец					0,1	1:5
Н.контр.		Колмец			Паронит ПОН-2 ГОСТ 481-80	Лист	Листов 1	
Утв.						ЛАТГИПРОПРОМ		

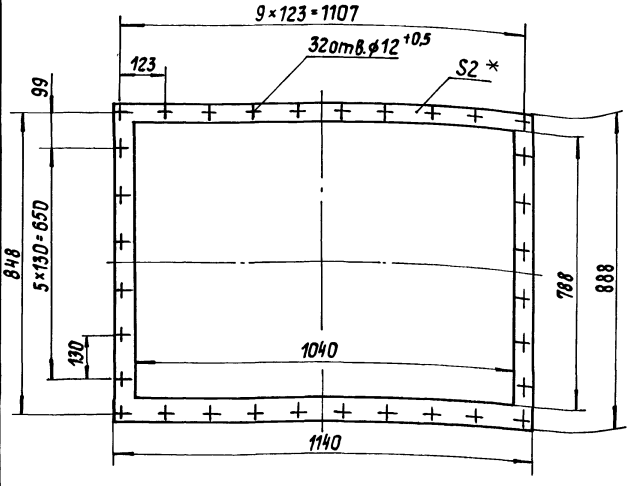

1. *Размер для справок.
2. ± IT14/2

Изм.	Лист	№ докум.	Подпись	Дата	42.63.00.003			
Разраб.		Никитченко			Прокладка	Лит.	Масса	Масштаб
Пров.		Колмец				И	0,4	1:10
Н.контр.		Колмец			Паронит ПОН-2 ГОСТ 481-80	Лист	Листов 1	
Утв.						ЛАТГИПРОПРОМ		

42.58.01.000 СБ

Выпуск 4

Серия 5.903-9

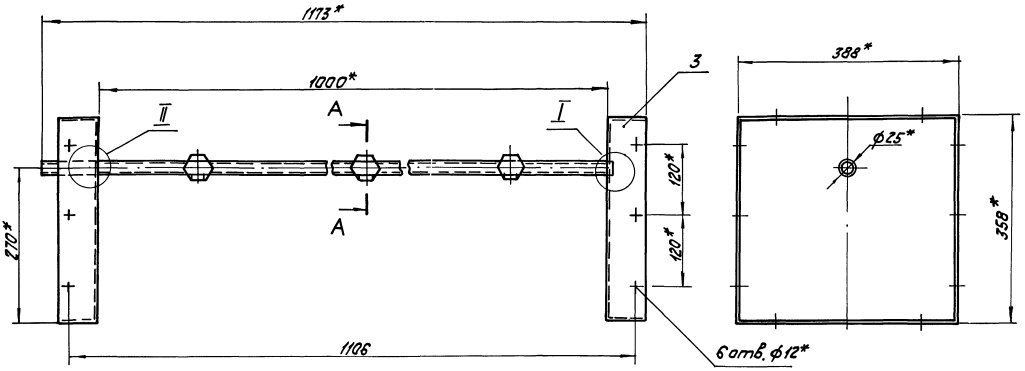

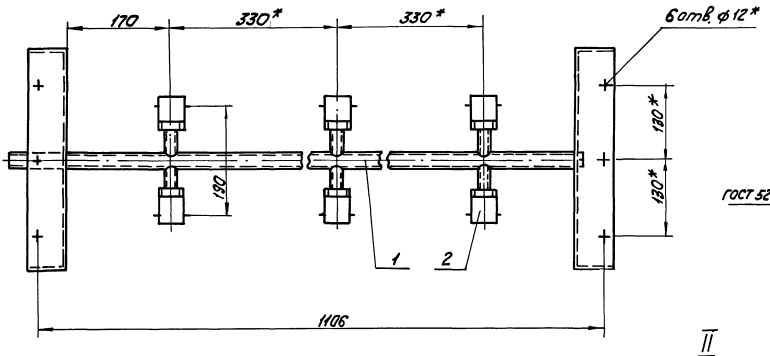

I
М1:1

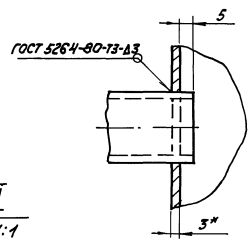

II
М1:1

A-A
М1:1

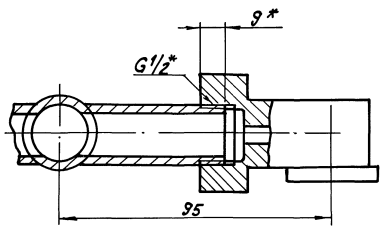

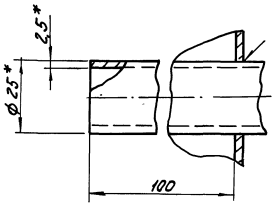

1. * Размеры для справок.
2. $\pm \frac{IT14}{2}$.
3. Грунтовать грунтом ХС-010 по ГОСТ 9355-81.

					42.58.01.000 СБ			
Изм.	Лист	№ докум.	Подпись	Дата	Камера орошения Сборочный чертеж	Лит.	Масса	Масштаб
Разраб.		Никитченко					17	1:5
Пров.		Зилгалвис				Лист	Листов 1	
Н.контр.		Колмец				ЛАТГИПРОПРОМ		
Утв.								

Выпуск II

Серия 5.903-9

Формат	Зона	Поз.	Обозначение	Наименование	Кол.	Примечание
				Документация		
А2			42.58.01.000 СБ	Сборочный чертеж		
				Сборочные единицы		
А4		1	42.58.01.100	Коллектор	1	
А4		2	42.02.06.000	Форсунка	6	
				Детали		
А4		3	42.58.01.001	Стенка	2	

Изм.	Лист	№ докум.	Подпись	Дата	42.58.01.000		
Разраб.		Никитченко			Камера орошения	Лит.	Масса	Масштаб
Пров.		Зилгалвис						
Н.контр.		Колмец				Лист	Листов 1
Утв.						ЛАТГИПРОПРОМ	

Копировал — Формат А4

Инв.№ подл. | Подпись и дата | Взам. инв.№ | Инв.№ дубл. | Подпись и дата

42.58.01.001

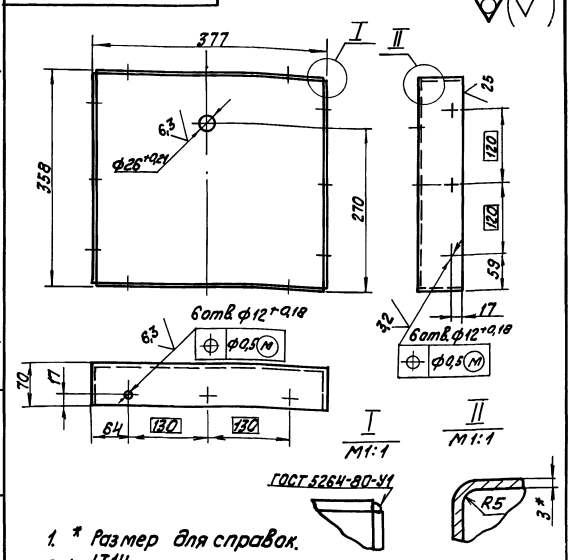

1. * Размер для справок.
2. ± IT14/2.

Изм.	Лист	№ докум.	Подп.	Дата	42.58.01.001		
Разраб.		Никитченко			Стенка	Лит.	Масса	Масштаб
Пров.		Зилгалвис					5,5	1:5
Н.контр.		Колмец			Лист 3 ГОСТ 19903-74 / 8 ст3кп4 ГОСТ 16523-70	Лист	Листов 1
Утв.						ЛАТГИПРОПРОМ	

Копировал — Формат А4

Выпуск II

Серия 5.903-9

Формат	Зона	Поз.	Обозначение	Наименование	Кол.	Примечание
				Документация		
А3			42.58.01.100 СБ	Сборочный чертеж		
				Детали		
А4		1	42.58.01.101	Труба	1	
Б4		2	42.58.01.102	Патрубок		
				Труба 15х2,8 ГОСТ 3262-75	6	0,05 кг
Б4		3	42.58.01.103	Заглушка		
				Круг 20-В-ГОСТ 2590-71 / 20-б-ГОСТ 1050-74	1	0,01 кг

Изм.	Лист	№ докум.	Подпись	Дата	42.58.01.100		
Разраб.		Никитченко			Коллектор	Лит.	Масса	Масштаб
Пров.		Зилгалвис						
Н.контр.		Колмец				Лист	Листов 1
Утв.						ЛАТГИПРОПРОМ	

Инв.№ подл. | Подпись и дата | Взам. инв.№ | Инв.№ дубл. | Подпись и дата

42.58.01.101

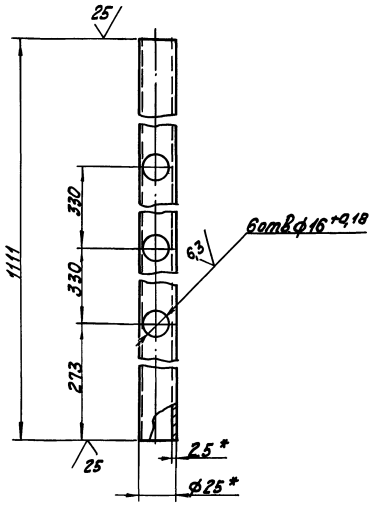

1. * Размеры для справок.
2. ± IT14/2.

Изм.	Лист	№ докум.	Подп.	Дата	42.58.01.101		
Разраб.		Никитченко			Труба	Лит.	Масса	Масштаб
Пров.		Зилгалвис					1,5	1:2
Н.контр.		Колмец			Труба 25х2 ГОСТ 10704-76 / В-8 ст3сп ГОСТ 10705-80	Лист	Листов 1
Утв.						ЛАТГИПРОПРОМ	

Копировал — Формат А4

42.58.01.100СБ

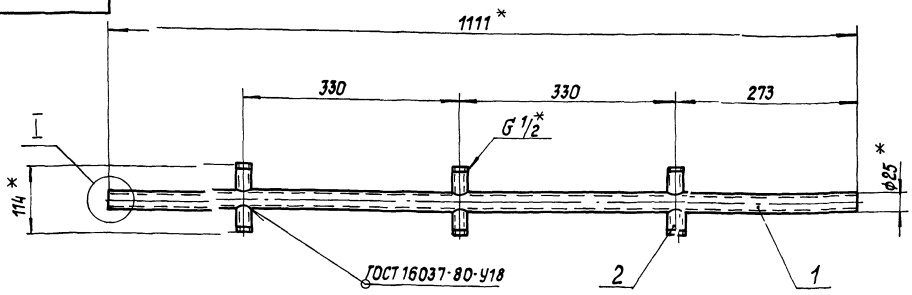

Поз.3
М2:1

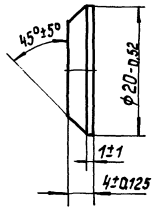

Поз.2
М1:1

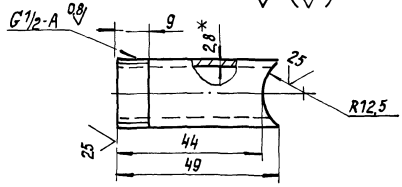

I
М1:1

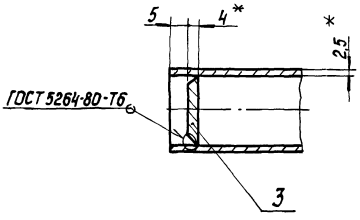

1. * Размеры для справок.
2. ± IT14/2

Изм.	Лист	№ докум.	Подпись	Дата	42.58.01.100СБ			
Разраб.		Никитченка			Коллектор Сборочный чертеж	Лит.	Масса	Масштаб
Пров.		Зилгалвис					2	1:5
Н.контр.		Колмец				Лист	Листов 1	
Утв.						ЛАТГИПРОПРОМ		

Копировал

Формат А3

Инв. № подл. | Подпись и дата | Взам. инв. № | Инв. № дубл. | Подпись и дата

Выпуск 4

Серия 5.903-5

Формат	Зона	Поз.	Обозначение	Наименование	Кол.	Примечание
				Документация		
А3			42.02.06.000 СБ	Сборочный чертеж		
				Детали		
А3		1	42.02.06.001	Корпус	1	
А4		2	42.02.06.002	Дозатор	1	
А4		3	42.02.06.003	Штифт	1	

Изм.	Лист	№ докум.	Подпись	Дата	42.02.06.000			
Разраб.		Никитченка			Форсунка	Лит.	Масса	Масштаб
Пров.		Зилгалвис						
Н.контр.		Колмец				Лист	Листов 1	
Утв.						ЛАТГИПРОПРОМ		

42.02.06.002

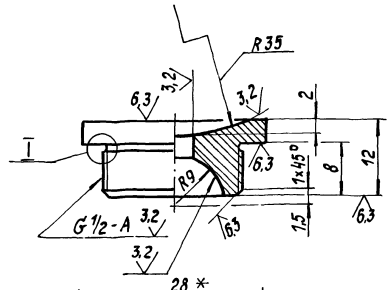

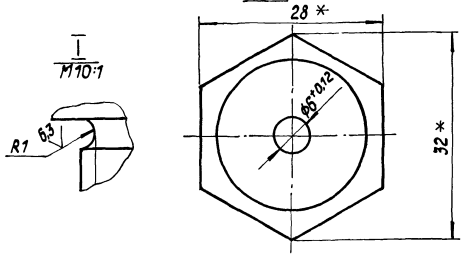

1. * Размеры для справок.
2. ± IT14/2.
3. Материал заменитель шестигранник 28 ГОСТ 8560-78 / 45-В-ГОСТ 1051-73 покрытие Ц6-9, фос.

Изм.	Лист	№ докум.	Подпись	Дата	42.02.06.002			
Разраб.		Никитченка			Дозатор	Лит.	Масса	Масштаб
Пров.		Зилгалвис					0,033	2:1
Н.контр.		Колмец			Пруток Л63 т.ш. Н.М-20 ГОСТ 2060-73	Лист	Листов 1	
Утв.						ЛАТГИПРОПРОМ		

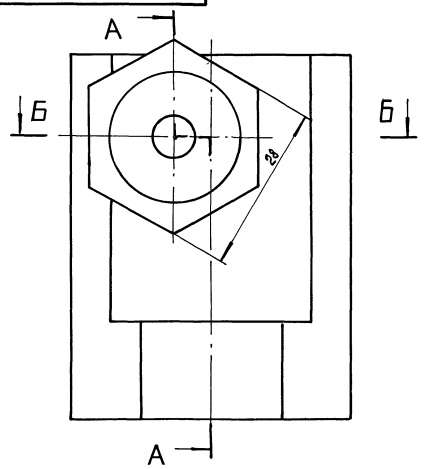

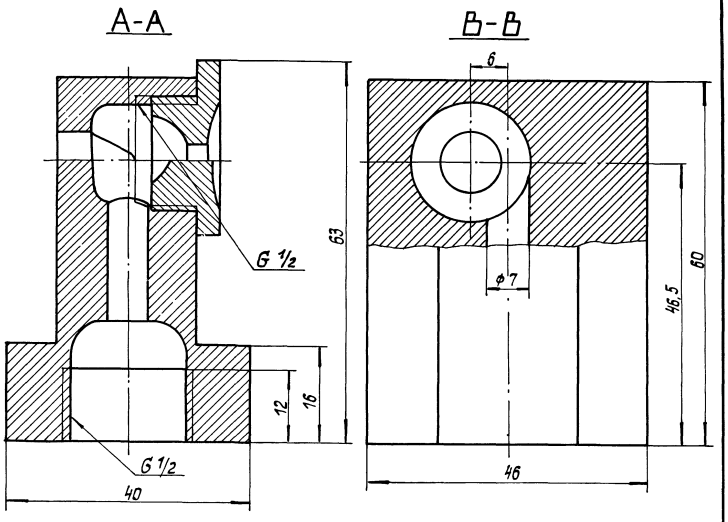

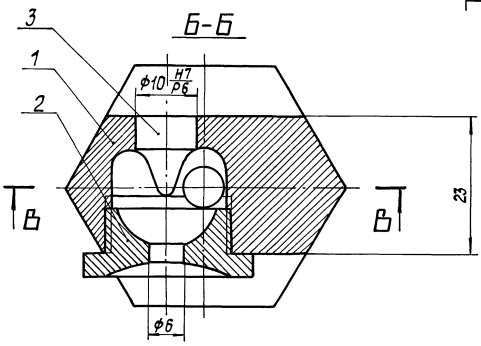

Размеры для справок.

				42.02.06.000 СБ		
Изм. Лист	№ докум.	Подпись	Дата	Форсунка. Сборочный чертеж.	Лит.	Масса / Масштаб
Разраб.	Никитченко					0,64 / 2:1
Пров.	Зилгалвис				Лист	Листов 1
Н.контр.	Колмец				ЛАТГИПРОПРОМ	
Утв.						

Копировал

Формат А3

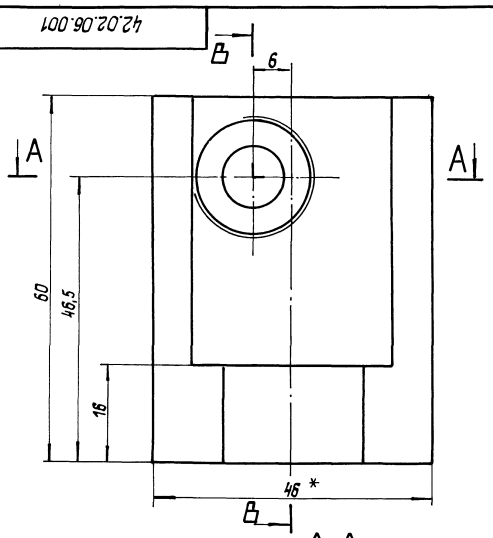

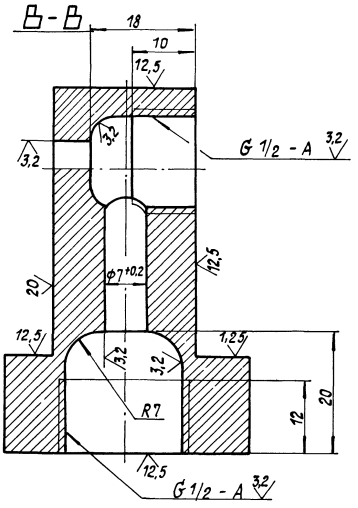

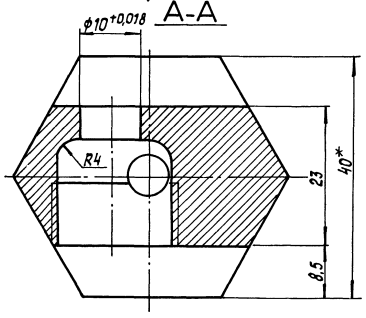

1. *Размеры для справок.
2. $\pm \frac{IT14}{2}$
3. Материал заменитель: шестигранник $\frac{40\ ГОСТ\ 8560-78}{45-В-ГОСТ\ 1051-73}$
   покрытие Ц6-9 фос.

				42.02.06.001		
Изм. Лист	№ докум.	Подпись	Дата	Корпус	Лит.	Масса / Масштаб
Разраб.	Никитченко					0.6 / 2:1
Пров.	Зилгалвис				Лист	Листов 1
Н.контр.	Колмец			Пруток Л53 т.ш. НМ-40 ГОСТ 2060-73	ЛАТГИПРОПРОМ	
Утв.						

Выпуск II

Серия 5.903-9

Инв. № подл. | Подпись и дата | Взам. инв. № | Инв. № дубл. | Подпись и дата

Выпуск II

Серия 5.903-9

42.02.06.003

3.2

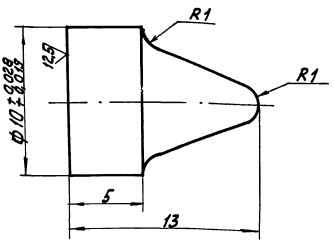

1. Материал заменитель: Круг $\frac{12\text{-}В\text{-}ГОСТ\ 2.590\text{-}71}{Ст3\ ГОСТ\ 535\text{-}79}$
покрытие Ц6-9, фос.

2. Неуказанные предельные отклонения размеров $\pm\frac{IT14}{2}$

Изм.	Лист	№ докум.	Подпись	Дата
Разраб.		Никитченко		
Пров.		Зилгалвис		
Н. контр.		Колмец		
Утв.				

42.02.06.003

Штифт

Лит.	Масса	Масштаб
	0,009	5:1
Лист	Листов 1	

Пруток Лбзт.кр.КМ-12 ГОСТ 2060-73

ЛАТГИПРОПРОМ

Формат А4

Выпуск II

Серия 5.903-9

Формат	Зона	Поз.	Обозначение	Наименование	Кол.	Примечание
				Документация		
А2			42.58.02.000 СБ	Сборочный чертеж		
				Детали		
А4		1	42.58.02.001	Доска трубная	2	
А4		2	42.58.02.002	Стенка	2	
		3	-01	Стенка	2	
А4		4	42.58.02.003	Перегородка	22	
А4		5	42.58.02.004	Переход	4	
Б4		6	42.58.02.005	Стенка		
				Лист 3 ГОСТ 19903-74 / Вст3кп4 ГОСТ 16523-70		
				382-1,4×67-0,74 мм	18	0,6 кг
Б4		7	42.58.02.006	Стенка		
				Лист 3 ГОСТ 19903-74 / Вст3кп4 ГОСТ 16523-70		
				382-1,4×99-0,87 мм	2	0,9 кг
Б4		8	42.58.02.007	Трубка		
				Труба 18×2 ГОСТ 8734-75 / В20 ГОСТ 8733-74		
				L = 1012 ± 1,3 мм	220	0,8 кг

Инв. № подл. | Подпись и дата | Взам. инв. № | Инв. № дубл. | Подпись и дата

Изм.	Лист	№ докум.	Подпись	Дата
Разраб.		Никитченко		
Пров.		Зилгалвис		
Н. контр.		Колмец		
Утв.				

42.58.02.000

Насадка

Лит.	Лист	Листов
		1

ЛАТГИПРОПРОМ

Копировал

Формат А4

Выпуск II

Серия 5.903-9

42.58.02.001

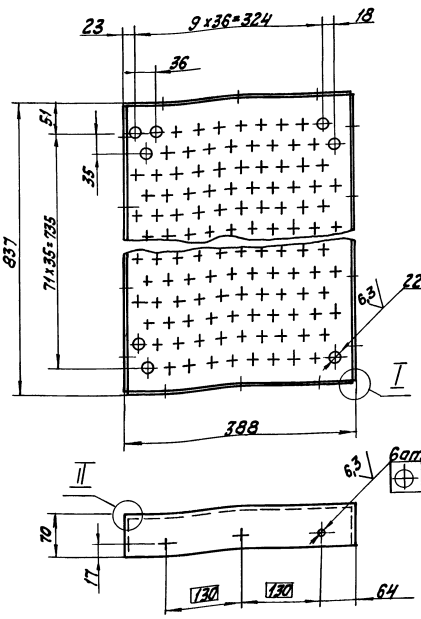

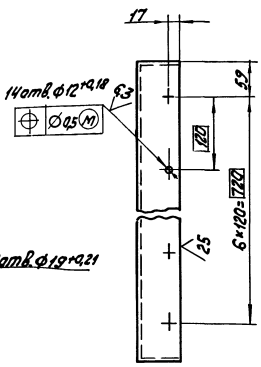

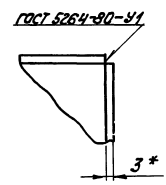

I
М 1:1

II
М 1:1

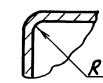

1. * Размер для справок.
2. $\pm\frac{IT14}{2}$

Изм.	Лист	№ докум.	Подп.	Дата
Разраб.		Никитченко		
Пров.		Зилгалвис		
Н. контр.		Колмец		
Утв.				

42.58.02.001

Доска трубная

Лит.	Масса	Масштаб
	10,2	1:5
Лист	Листов 1	

Лист 3 ГОСТ 19903-74 / Вст3кп4 ГОСТ 16523-70

ЛАТГИПРОПРОМ

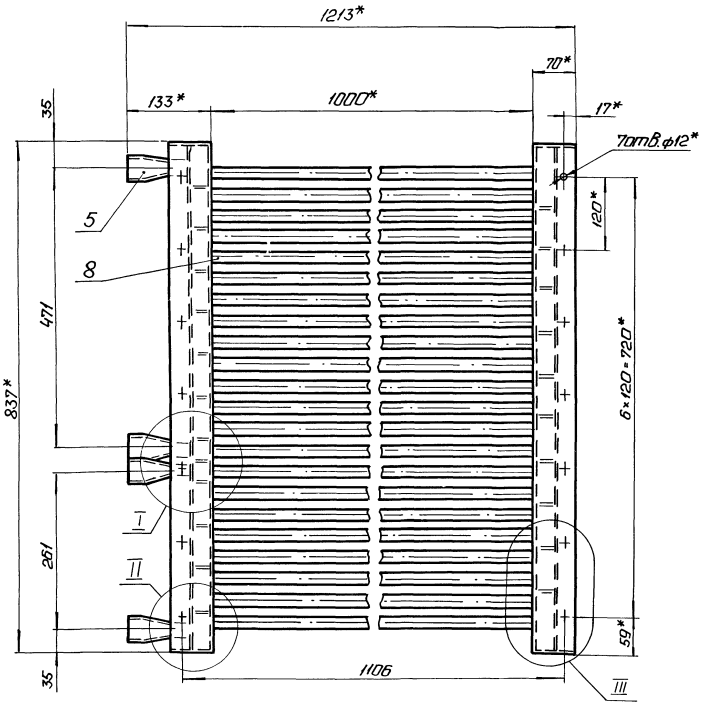

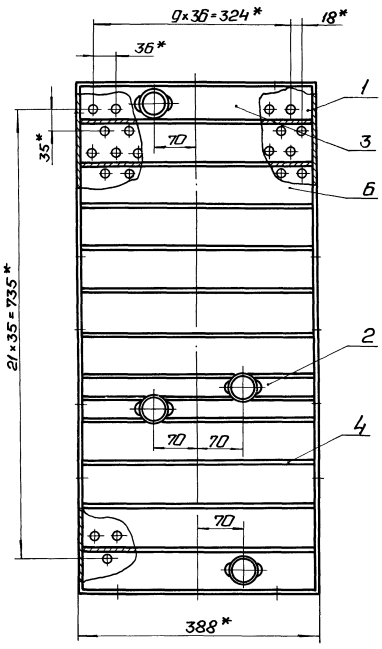

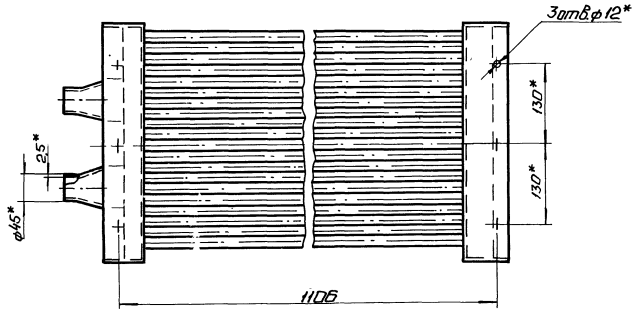

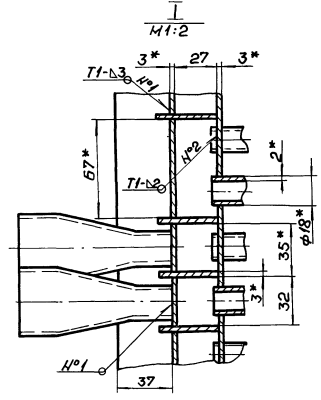

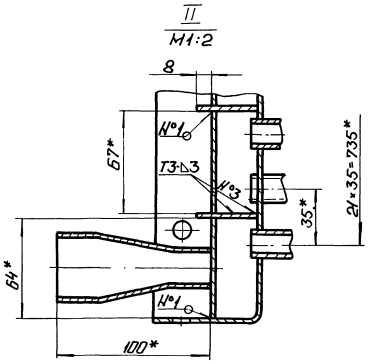

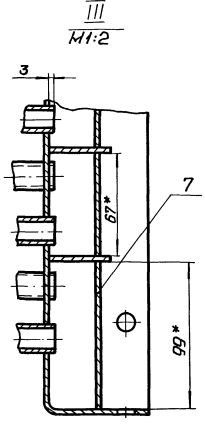

1. * Размеры для справок.
2. $\pm \frac{IT14}{2}$
3. Обработка поверхностей реза деталей $Б4^{25}$.
4. Сварные швы по ГОСТ 5264-80.
5. Проверить на герметичность водой давлением $5\ кгс/см^2$ в течение 10мин. Течь не допускается.
6. Грунтовать грунтом ХС-010 по ГОСТ 9355-81.

Изм.	Лист	№ докум.	Подп.	Дата	42.58.02.000СБ		
Разраб.		Никитченко			Насадка	Лит.	Масса	Масштаб
Пров.		Колмец					219	1:5
Т. контр.						Лист	Листов 1
Н. контр.		Колмец				ЛАТГИПРОПРОМ	
Утв.							

Выпуск II

Серия 5.903-9

Инв. № подл. | Подп. и дата | Взам. инв. № | Инв. № дубл. | Подп. и дата

42.58.02.002

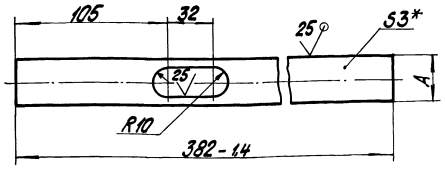

Обозначение	А, мм	Масса, кг
42.58.02.002	32-0,62	0,27
-01	64-0,74	0,55

1. * Размер для справок.
2. $\pm\frac{IT14}{2}$

Изм. Лист.	№ докум.	Подпись	Дата	42.58.02.002	
Разраб.	Никитченко			Стенка	Лит. / Масса / Масштаб: см. табл. / —
Пров.	Зиделевич				Лист / Листов 1
Н. контр.	Коллец			Лист 3 ГОСТ 19903-74 Ст3кп4 ГОСТ 16523-70	ЛАТГИПРОПРОМ
Утв.					

Копировал / Формат А4

42.58.02.003

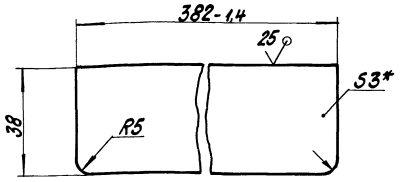

1. * Размер для справок.
2. $\pm\frac{IT14}{2}$

Изм. Лист.	№ докум.	Подпись	Дата	42.58.02.003	
Разраб.	Никитченко			Перегородка	Лит. / Масса / Масштаб: 0,34 / 1:1
Пров.	Зиделевич				Лист / Листов 1
Н. контр.	Коллец			Лист 3 ГОСТ 19903-74 Ст3кп4 ГОСТ 16523-70	ЛАТГИПРОПРОМ
Утв.					

Копировал / Формат А4

42.58.02.004

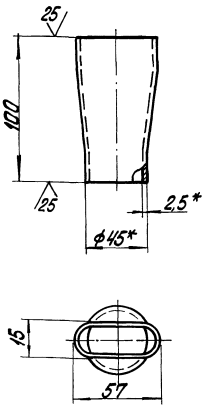

1. * Размеры для справок.
2. $\pm\frac{IT14}{2}$.

Изм. Лист.	№ докум.	Подпись	Дата	42.58.02.004	
Разраб.	Никитченко			Переход	Лит. / Масса / Масштаб: 0,26 / 1:2
Пров.	Коллец				Лист / Листов 1
Н. контр.	Коллец			Труба 45х2,5 ГОСТ 10704-76 / В-Ст3сп ГОСТ 10705-80	ЛАТГИПРОПРОМ
Утв.					

Формат	Зона	Поз.	Обозначение	Наименование	Кол.	Примечание
				Документация		
А3			42.58.03.000СБ	Сборочный чертеж		
				Сборочные единицы		
А4		1	42.58.03.100	Стенка	1	
А4		2	42.58.03.200	Крышка	1	
				Детали		
А4		3	42.58.03.001	Прокладка	1	
				Стандартные изделия		
		4		Болт М10х20.46 ГОСТ 7798-70	20	
		5		Гайка М10.5 ГОСТ 5915-70	20	

Изм. Лист.	№ докум.	Подпись	Дата	42.58.03.000	
Разраб.	Никитченко			Стенка	Лит. / Лист / Листов 1
Пров.	Зиделевич				
Н. контр.	Коллец				ЛАТГИПРОПРОМ
Утв.					

Выпуск II. Серия 5.903-9. Инв. № подл. | Подпись и дата | Взам. инв. №

42.58.03.000СБ

Выпуск II

Серия 5.903-9

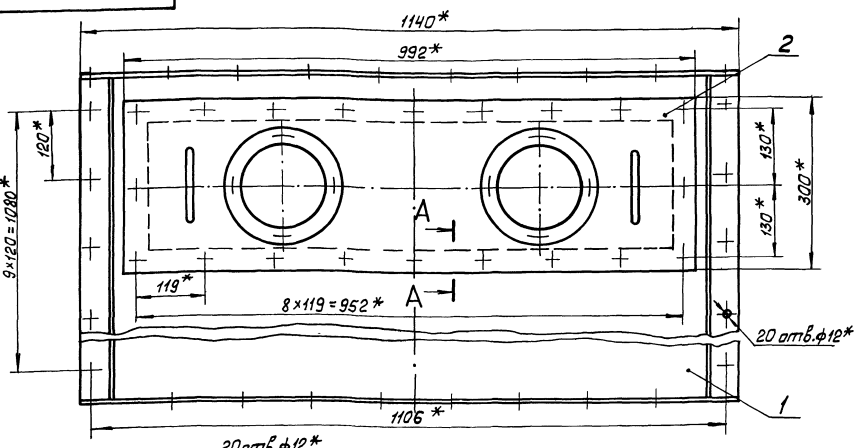

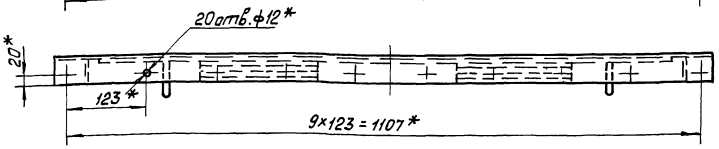

1 * Размеры для справок.

2 ± IT14/2

А – А
м1:2

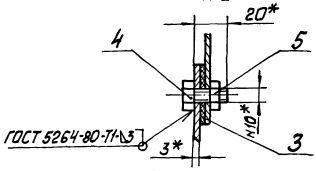

Изм.	Лист	№ докум.	Подп.	Дата	42.58.03.000 СБ			
Разраб.		Никитченко			Стенка	Лит	Масса	Масштаб
Пров.		Зилгалвис			Сборочный чертёж		48	1:5
Н.контр.		Колмец				Лист	Листов 1	
Утв.						ЛАТГИПРОПРОМ		

Копировал Макс Формат А3

Инв.№подл. | Подп. и дата | Взам.инв.№ | Инв.№дубл. | Подп. и дата

42.58.03.001

Выпуск II

Серия 5.903-9

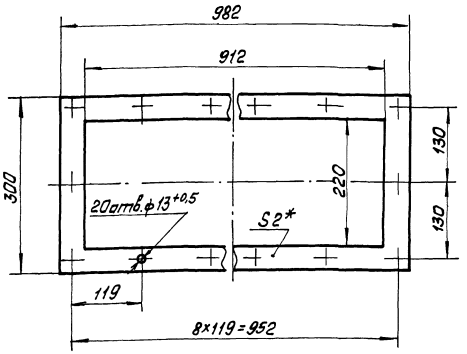

1. * Размер для справок.
2. ± IT14/2

Изм.	Лист	№ докум.	Подп.	Дата	42.58.03.001			
Разраб.		Никитченко			Прокладка	Лит	Масса	Масштаб
Пров.		Зилгалвис					0,19	1:5
Н.контр.		Колмец			Паронит ПОН2 ГОСТ 481-80	Лист	Листов 1	
Утв.						ЛАТГИПРОПРОМ		

Инв.№подл. | Подп. и дата | Взам.инв.№ | Инв.№дубл. | Подп. и дата

Выпуск II

Серия 5.903-9

Поз.	Обозначение	Наименование	Кол.	Примечание
		Документация		
А3	42.58.03.100СБ	Сборочный чертёж		
		Детали		
А4	42.58.03.101	Ребро	2	
Б4	42.58.03.102	Стенка		
		Лист 3 ГОСТ 19903-74 Вст3кп4 ГОСТ 16523-70	1	30,1 кг

Изм.	Лист	№ докум.	Подп.	Дата	42.58.03.100			
Разраб.		Никитченко			Стенка	Лит	Лист	Листов
Пров.		Зилгалвис					1	
Н.контр.		Колмец				ЛАТГИПРОПРОМ		
Утв.								

Инв.№подл. | Подп. и дата | Взам.инв.№ | Инв.№дубл. | Подп. и дата

42.58.03.100СБ

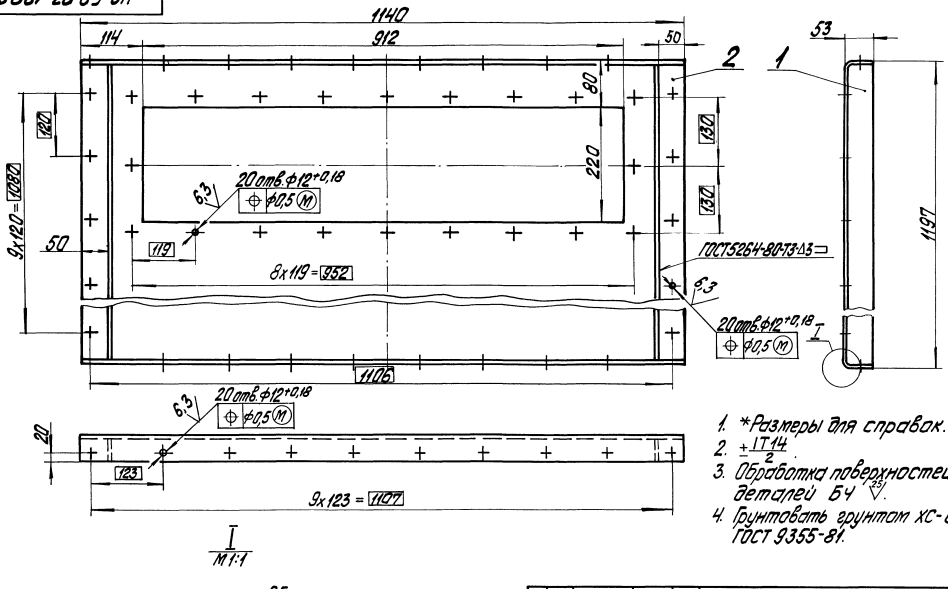

1. *Размеры для справок.
2. $\pm\frac{IT14}{2}$.
3. Обработка поверхностей реза деталей $\frac{25}{Б Ч}$.
4. Грунтовать грунтом ХС-010 по ГОСТ 9355-81.

Изм.	Лист	№ докум.	Подпись	Дата	42.58.03.100СБ			
Разраб.		Никитченко			Стенка	Лит.	Масса	Масштаб
Пров.		Зуйченок					35	1:5
Н.контр.		Колпец				Лист	Листов 1	
Утв.						ЛАТГИПРОПРОМ		

Копировал

Формат А3

42.58.03.101

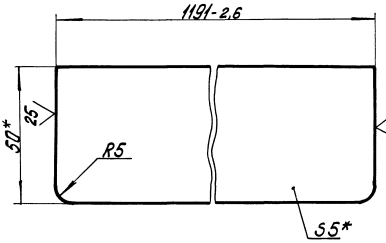

1. * Размеры для справок.
2. $\pm\frac{IT14}{2}$.

Изм.	Лист	№ докум.	Подпись	Дата	42.58.03.101			
Разраб.		Никитченко			Ребро	Лит.	Масса	Масштаб
Пров.		Зуйченок					2,3	1:1
Н.контр.		Колпец			Полоса 5х50-ГОСТ 103-76 / Ст3кп2 ГОСТ 535-79	Лист	Листов 1	
Утв.						ЛАТГИПРОПРОМ		

Формат	Зона	Поз.	Обозначение	Наименование	Кол.	Примечание
				Документация		
А4			42.58.03.200СБ	Сборочный чертеж		
				Сборочные единицы		
А4		1	42.08.02.200	Иллюминатор	2	
				Детали		
А4		2	42.58.03.201	Крышка	1	
А4		3	42.54.01.202	Ручка	2	

Серия 5.903-9 Выпуск II

Инв.№ подл. | Подпись и дата | Взам.инв.№ | Инв.№ дубл. | Подпись и дата

Изм.	Лист	№ докум.	Подпись	Дата	42.58.03.200			
Разраб.		Никитченко			Крышка	Лит.	Лист	Листов
Пров.		Зуйченок						1
Н.контр.		Колпец				ЛАТГИПРОПРОМ		
Утв.								

Выпуск 4

Серия 5.903-9

42.58.03.200СБ

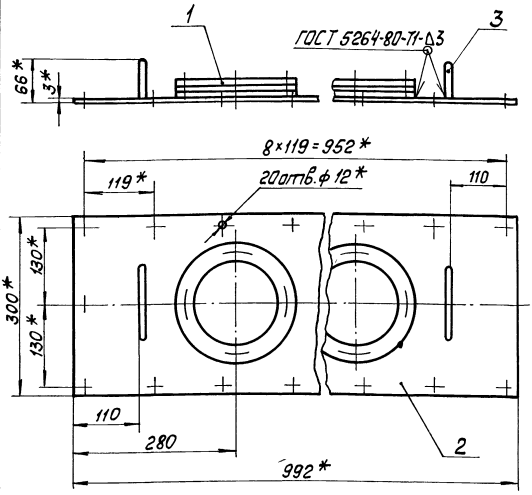

1. * Размеры для справок.
2. $\pm\frac{IT14}{2}$.
3. Грунтовать грунтом ХС-010 по ГОСТ 9355-81.

Изм.	Лист	№ докум.	Подп.	Дата
Разраб.		Никитченко		
Пров.		Зилгалбис		
Н. контр.		Колпец		
Утв.				

42.58.03.200СБ

Крышка

Сборочный чертёж

Лит.	Масса	Масштаб
	12	1:5
Лист	Листов 1	

ЛАТГИПРОПРОМ

Копировал

Формат А4

Выпуск 4

Серия 5.903-9

42.58.03.201

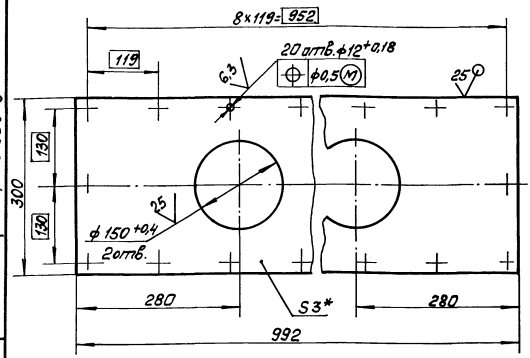

1 * Размер для справок.
2. $\pm\frac{IT14}{2}$.

Изм.	Лист	№ докум.	Подп.	Дата
Разраб.		Никитченко		
Пров.		Зилгалбис		
Н. контр.		Колпец		
Утв.				

42.58.03.201

Крышка

Лит.	Масса	Масштаб
	6,2	1:5
Лист	Листов 1	

Лист 3 ГОСТ 19903-74 Вст3кп4 ГОСТ 16523-70

ЛАТГИПРОПРОМ

Копировал

Формат А4

Выпуск 4

Серия 5.903-9

42.54.01.202

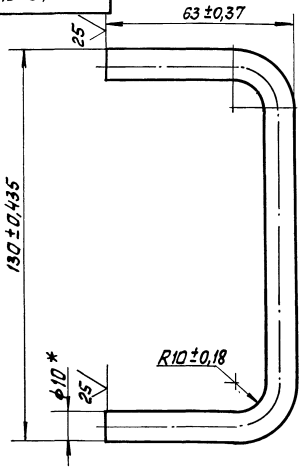

* Размер для справок.

Изм.	Лист	№ докум.	Подп.	Дата
Разраб.		Никитченко		
Пров.		Колпец		
Т. контр.				
Н. контр.		Колпец		
Утв.				

42.54.01.202

Ручка

Лит.	Масса	Масштаб
	0,15	1:1
Лист	Листов 1	

Круг 10-В-ГОСТ 2590-71 / Вст3кп4-Д-ГОСТ 535-79

ЛАТГИПРОПРОМ

Выпуск 4

Серия 5.903-9

Формат	Зона	Поз.	Обозначение	Наименование	Кол.	Примечание
				Документация		
А4			42.08.02.200СБ	Сборочный чертёж		
				Детали		
А4		1	42.08.02.201	Фланец	1	
А4		2	42.08.02.202	Фланец	1	
А4		3	42.08.02.203	Прокладка	2	
А4		4	42.08.02.204	Стекло	1	
				Стандартные изделия		
		5		Болт М8х25.46 ГОСТ 7798-70	4	

Изм.	Лист	№ докум.	Подп.	Дата
Разраб.		Никитченко		
Пров.		Колпец		
Н. контр.		Колпец		
Утв.				

42.08.02.200

Иллюминатор

Лит.	Лист	Листов
		1

ЛАТГИПРОПРОМ

Выпуск 4

Серия 5.903-9

42.08.02.200СБ

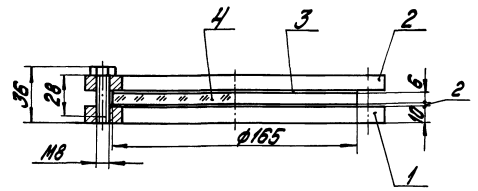

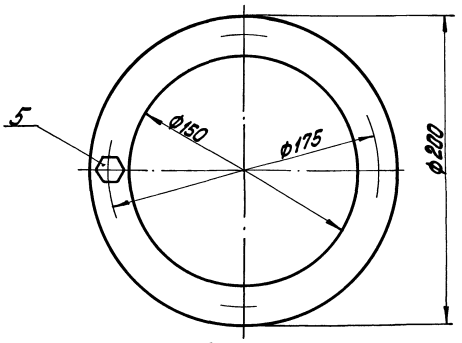

Размеры для справок

Изм.	Лист	№ докум.	Подпись	Дата	Иллюминатор Сборочный чертеж	Лит.	Масса	Масштаб
Разраб.		Никитченко					2,62	1:2
Пров.		Коптец				Лист	Листов: 1	
Н.контр.		Коптец				ЛАТГИПРОПРОМ		
Утв.		Коптец						

Копировал Жукова Формат А4

Инв.№ подл. | Подпись и дата | Взам.инв.№ | Инв.№ дубл. | Подпись и дата

Выпуск 4

Серия 5.903-9

42.08.02.201

(√) A

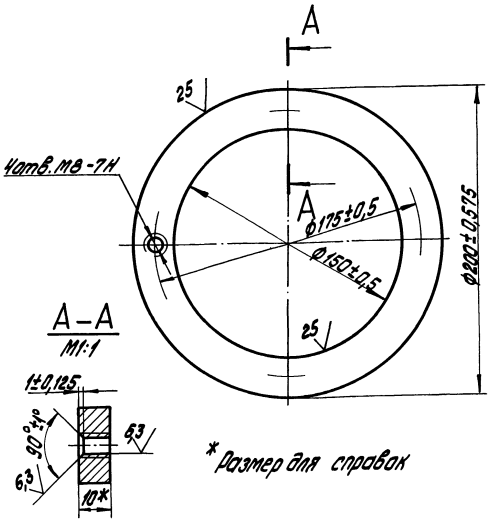

* Размер для справок

Изм.	Лист	№ докум.	Подпись	Дата	Фланец	Лит.	Масса	Масштаб
Разраб.		Никитченко					1,08	1:2
Пров.		Коптец				Лист	Листов 1	
Н.контр.		Коптец			Лист 10 ГОСТ 19903-74 ВСт3кп2 ГОСТ 14637-79	ЛАТГИПРОПРОМ		
Утв.		Коптец						

Копировал Жукова Формат А4

Инв.№ подл. | Подпись и дата | Взам.инв.№ | Инв.№ дубл. | Подпись и дата

Выпуск 4

Серия 5.903-9

42.08.02.202

(√) A

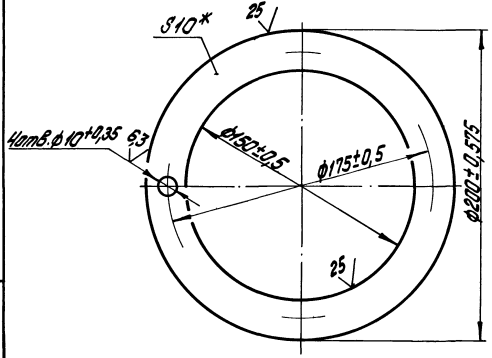

* Размер для справок

Изм.	Лист	№ докум.	Подпись	Дата	Фланец	Лит.	Масса	Масштаб
Разраб.		Никитченко					1,08	1:2
Пров.		Коптец				Лист	Листов: 1	
Н.контр.		Коптец			Лист 10 ГОСТ 19903-74 ВСт3кп2 ГОСТ 14637-79	ЛАТГИПРОПРОМ		
Утв.		Коптец						

Инв.№ подл. | Подпись и дата | Взам.инв.№ | Инв.№ дубл. | Подпись и дата

Выпуск 4

Серия 5.903-9

42.08.02.203

(√) A

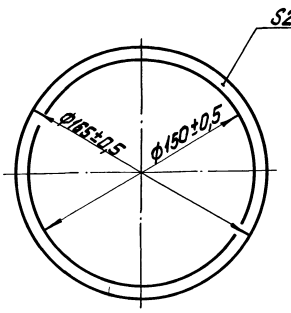

* Размер для справок

Изм.	Лист	№ докум.	Подпись	Дата	Прокладка	Лит.	Масса	Масштаб
Разраб.		Никитченко					0,02	1:2
Пров.		Коптец				Лист	Листов: 1	
Н.контр.		Коптец			Паронит ПОН-2 ГОСТ 481-80	ЛАТГИПРОПРОМ		
Утв.		Коптец						

Инв.№ подл. | Подпись и дата | Взам.инв.№ | Инв.№ дубл. | Подпись и дата

Выпуск 4

Серия 5.903-9

12.08.02.204

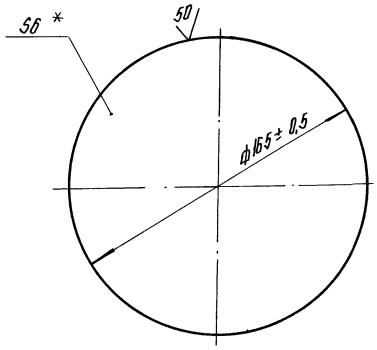

* Размер для справок.

Изм.	Лист	№ докум.	Подпись	Дата
Разраб.		Никитченко		
Пров.		Колмец		
Н.контр.		Колмец		
Утв.				

42.08.02.204

Стекло

Лит	Масса	Масштаб
	0,35	1:2
Лист	Листов 1	

Стекло оконное
S=6 ГОСТ 111-78

ЛАТГИПРОПРОМ

Копировал А4 — Формат А4

Выпуск 4

Серия 5.903-9

Формат	Зона	Поз.	Обозначение	Наименование	Кол.	Примечание
				Документация		
А2			42.63.01.000 СБ	Сборочный чертеж		2 листа
				Сборочные единицы		
А4		1	42.63.01.100	Каркас	1	
А4		2	42.63.01.200	Пластина	32	
А4		3	42.08.02.200	Иллюминатор	2	
				Детали		
А4		4	42.63.01.001	Крышка	1	
А4		5	42.63.01.002	Гребенка	4	
А3		6	42.63.01.003	Боковина	2	
А4		7	42.63.01.004	Днище	1	
А4		8	42.63.01.005	Перегородка	1	
А4		9	42.63.01.006	Перегородка	1	
А4		10	42.63.01.007	Желоб	4	
А4		11	42.63.01.008	Полка	2	
А4		12	42.63.01.009	Полка	2	
А4		13	42.63.01.010	Полка	2	
Б4		14	42.63.01.011	Прокладка		
				Паронит ПОН-2 ГОСТ 481-80	2	0,04 кг
Б4		15	42.63.01.012	Прокладка		
				Паронит ПОН-2 ГОСТ 481-80	1	0,08 кг

Изм.	Лист	№ докум.	Подпись	Дата
Разраб.		Никитченко		
Пров.		Колмец		
Н.контр.		Колмец		
Утв.				

42.63.01.000

Камера сепарационная

Лит	Лист	Листов
	1	3

ЛАТГИПРОПРОМ

Копировал А4 — Формат А4

Выпуск 4

Серия 5.903-9

Формат	Зона	Поз.	Обозначение	Наименование	Кол.	Примечание
Б4		16	42.63.01.013	Боковина		
				Лист 3 ГОСТ 19903-74 / Вст3кп4 ГОСТ 16523-70		
				200 ± 0,375 × 197 ± 0,575 мм	2	0,93 кг
Б4		17	42.63.01.014	Перегородка		
				Лист 3 ГОСТ 19903-74 / Вст3кп4 ГОСТ 16523-70		
				1142-2,6 × 50 ± 0,31 мм	2	1,34 кг
Б4		18	42.63.01.015	Стенка		
				Лист 3 ГОСТ 19903-74 / Вст3кп4 ГОСТ 16523-70		
				1158 ± 1,3 × 197 ± 0,575 мм	2	5,37 кг
Б4		19	42.63.01.016	Перегородка		
				Лист 3 ГОСТ 19903-74 / Вст3кп4 ГОСТ 16523-70		
				1142-2,6 × 280 ± 0,65 мм	1	7,53 кг
Б4		20	42.63.01.017	Стенка		
				Лист 3 ГОСТ 19903-74 / Вст3кп4 ГОСТ 16523-70		
				1158 ± 1,3 × 309 ± 0,65 мм	1	8,4 кг
Б4		21	42.63.01.018	Стенка		
				Лист 3 ГОСТ 19903-74 / Вст3кп4 ГОСТ 16523-70		
				1158 ± 1,3 × 918 ± 1,15 мм	1	25 кг
Б4		22	42.63.01.019	Стенка		
				Лист 3 ГОСТ 19903-74 / Вст3кп4 ГОСТ 16523-70		
				1158 ± 1,3 × 753 ± 1,0 мм	1	20,5 кг
Б4		23	42.63.01.020	Стенка		
				Лист 3 ГОСТ 19903-74 / Вст3кп4 ГОСТ 16523-70		
				1158 ± 1,3 × 956 ± 1,15 мм	1	26,1 кг

Изм.	Лист	№ докум.	Подпись	Дата

42.63.01.000

Лист 2

Выпуск 4

Серия 5.903-9

Формат	Зона	Поз.	Обозначение	Наименование	Кол.	Примечание
Б4		24	42.63.01.021	Патрубок		
				Труба 76×3 ГОСТ 10704-76 / В-Вст3сп ГОСТ 10705-80		
				L = 100 ± 0,435 мм	1	0,56 кг
Б4		25	42.63.01.022	Желоб		
				Уголок 36×36×4-Б-ГОСТ 8509-72 / Вст3сп3-1-ГОСТ 535-79		
				L = 1142-2,6 мм	4	2,47 кг
Б4		26	42.63.01.023	Полка		
				Уголок 30×30×4-Б-ГОСТ 8509-72 / Вст3сп3-1-ГОСТ 535-79		
				L = 1142-2,6 мм	1	3,48 кг
				Стандартные изделия		
		27		Болт М10×20.46		
				ГОСТ 7798-70	11	
		28		Гайка М10.5		
				ГОСТ 5915-70	11	
		29		Шайба 10.02		
				ГОСТ 10906-78	11	

Изм.	Лист	№ докум.	Подпись	Дата

42.63.01.000

Лист 3

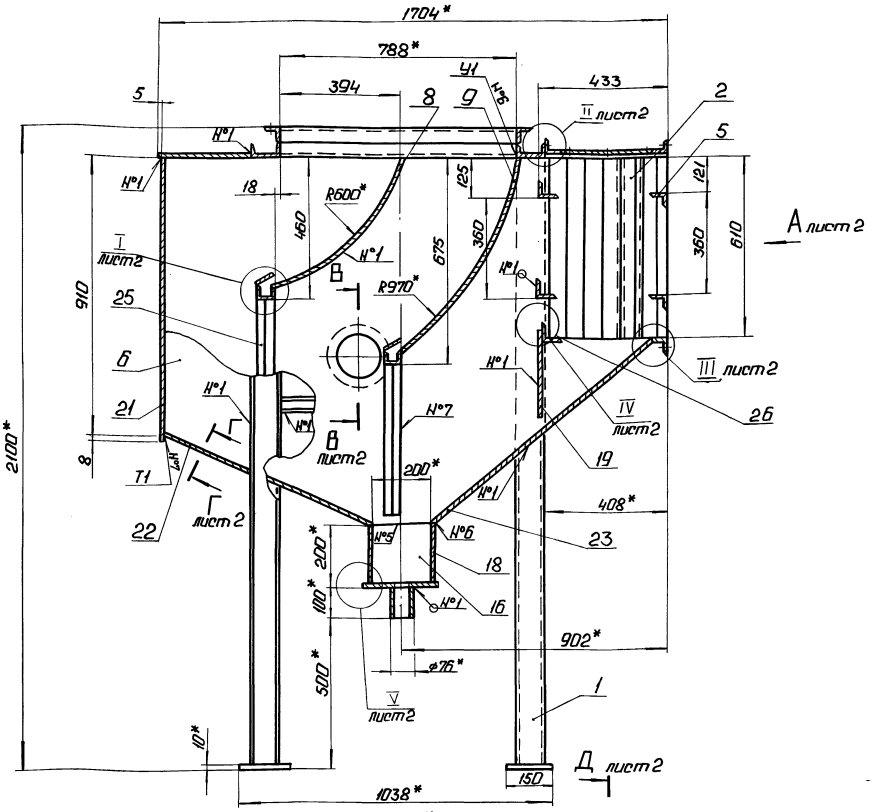

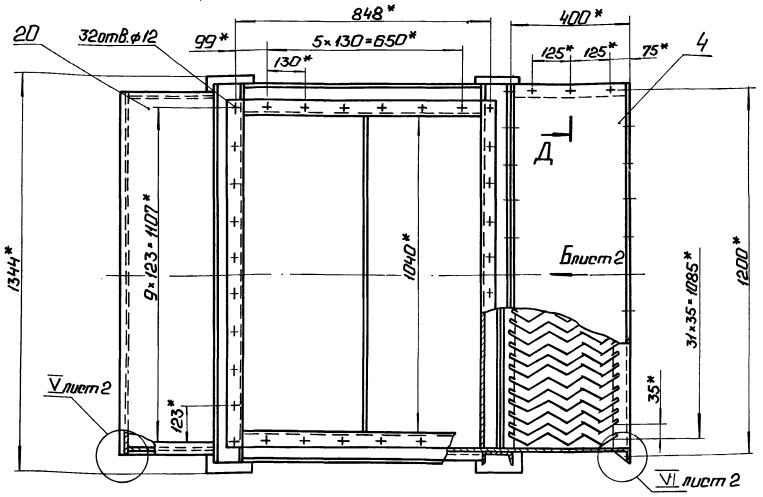

4. Сварные швы №1-5 по ГОСТ 5264-80, №6-7 по ГОСТ 11534-75.
5. Проверить сварные швы на герметичность промазыванием керосином. Течь не допускается.
6. Грунтовать грунтом ХС-010 по ГОСТ 9355-81 до установки пластин поз. 2.

1. * Размеры для справок.
2. $\pm \frac{IT14}{2}$.
3. Обработка поверхностей реза деталей Б4 $\frac{25}{}$.

					42.63.01.000СБ		
Изм.	Лист	№ докум.	Подп.	Дата	Камера сепарационная	Лит.	Масса	Масштаб
Разраб.		Никитченко					516	1:10
Пров.		Копыеи				Лист 1	Листов 2	
Инженер утв.		Копыеи				ЛАТГИПРОПРОМ		

Вид А лист 1

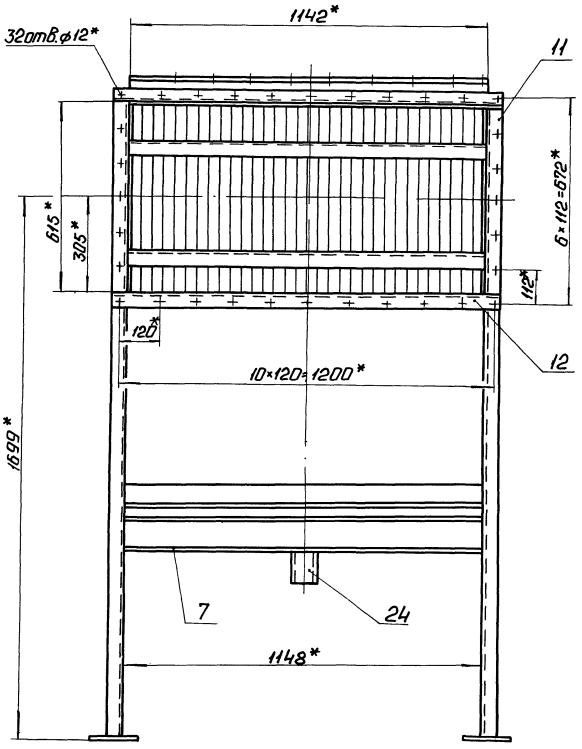

Г - Г повернуто лист 1
М1:1

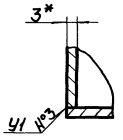

В - В лист 1
М1:5

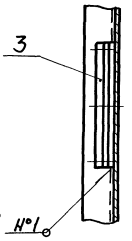

Д - Д повернуто лист 1
М1:1

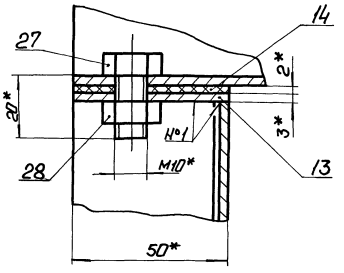

Вид Б повернуто лист 1

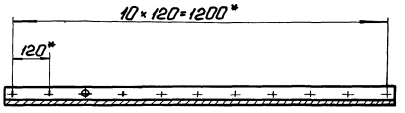

I лист 1
М1:2

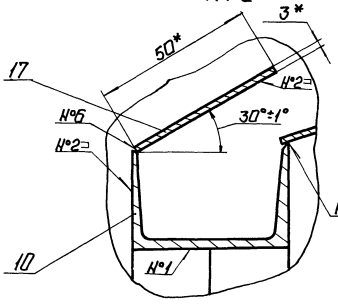

II лист 1
М1:2

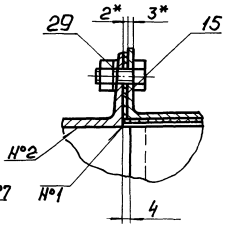

III лист 1
М1:2

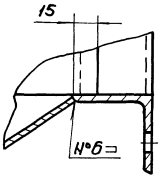

IV лист 1
М1:2

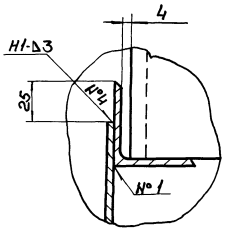

V лист 1
М1:1

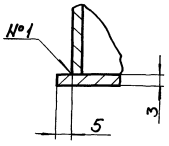

VI лист 1
М1:2

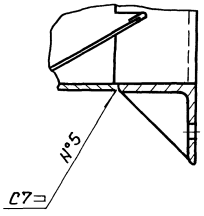

Поз. 14
М1:5

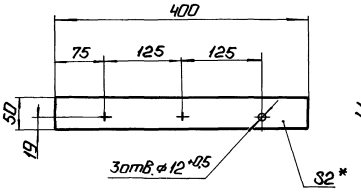

Поз. 15
М1:5

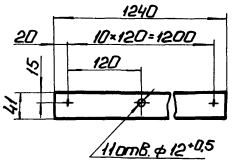

Изм.	Лист	№ докум.	Подп.	Дата	42.63.01.000СБ
Разраб.		Никитченко			Лит. / Масса / Масштаб
Пров.		Колмец			Лист 2 / Листов
Н.контр.		Колмец			ЛАТГИПРОПРОМ
Утв.					

Альбом V

Серия 5.903-9

Инв.№ подл. | Подп. и дата | Взам.инв.№ | Инв.№ дубл. | Подп. и дата

Выпуск 4

Серия 5.903-9

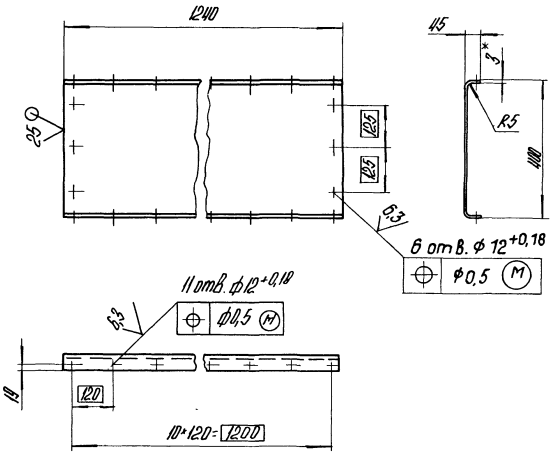

1.* Размер для справок.

2. $\pm \frac{IT14}{2}$.

3. Грунтовать грунтом ХС-010 по ГОСТ 23455-81.

				42.63.01.001		
Изм.	Лист	№ докум.	Подпись	Дата		
Разраб.		Никитченко			Крышка	Лит. / Масса 14,3 / Масштаб 1:10
Пров.		Колмец				Лист / Листов 1
Н. контр.		Колмец			Лист 3 ГОСТ 19903-74 / ВСт3кп4 ГОСТ 16523-70	ЛАТГИПРОПРОМ
Утв.						

Копировал

Формат А4

Выпуск 4

Серия 5.903-9

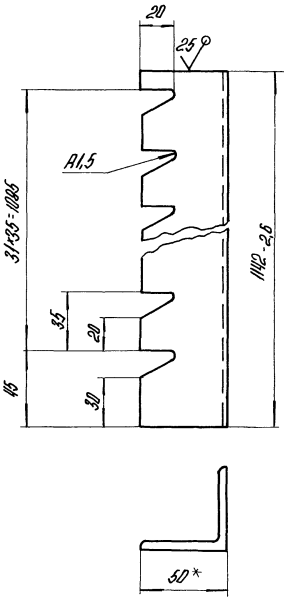

1.* Размер для справок.

2. $\pm \frac{IT14}{2}$.

				42.63.01.002		
Изм.	Лист	№ докум.	Подпись	Дата		
Разраб.		Никитченко			Гребенка	Лит. / Масса 3,4 / Масштаб 1:2
Пров.		Колмец				Лист / Листов 1
Н. контр.		Колмец			Уголок 50×50×4-Б-1 ГОСТ 8509-72 / ВСт3сп3-1 ГОСТ 535-79	ЛАТГИПРОПРОМ
Утв.						

Копировал

Формат А4

Выпуск 4

Серия 5.903-9

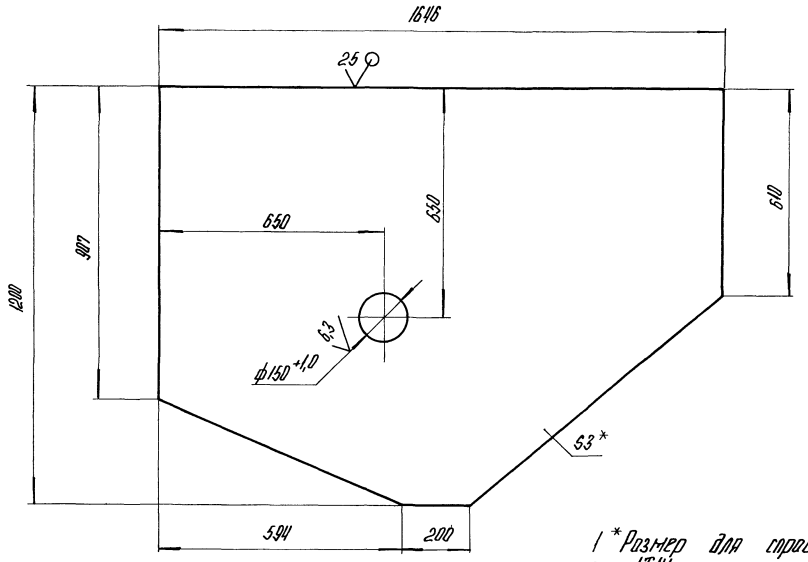

1.* Размер для справок.

2. $\pm \frac{IT14}{2}$.

				42.63.01.003		
Изм.	Лист	№ докум.	Подпись	Дата		
Разраб.		Никитченко			Боковина	Лит. / Масса 38,5 / Масштаб 1:10
Пров.		Колмец				Лист / Листов 1
Н. контр.		Колмец			Лист 3 ГОСТ 19903-74 / ВСт3кп4 ГОСТ 16523-70	ЛАТГИПРОПРОМ
Утв.						

Выпуск 4

Серия 5.903-9

42.63.01.004

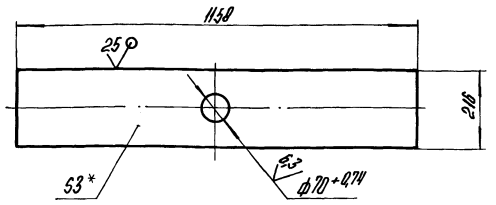

1.* Размер для справок.
2. $\pm\frac{IT14}{2}$.

Изм.	Лист	№ докум.	Подпись	Дата	42.63.01.004	
Разраб.		Никитченко			Днище	Лит. / Масса 5,8 / Масштаб 1:10
Пров.		Колмец				Лист / Листов 1
Т.контр.					Лист 3 ГОСТ 19903-74 Вст3кп4 ГОСТ 16523-70	ЛАТГИПРОПРОМ
Н.контр.		Колмец				
Утв.						

Копировал А4 — Формат А4

Выпуск 4

Серия 5.903-9

42.63.01.005

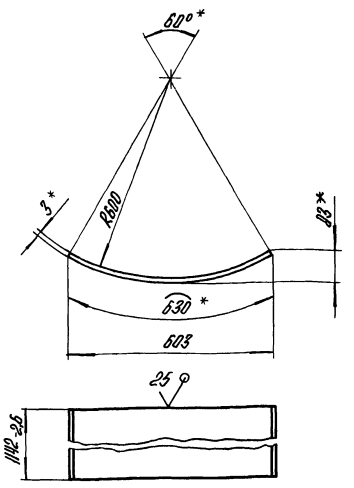

1.* Размеры для справок.
2. $\pm\frac{IT14}{2}$.

Изм.	Лист	№ докум.	Подпись	Дата	42.63.01.005	
Разраб.		Никитченко			Перегородка	Лит. / Масса 16,9 / Масштаб 1:10
Пров.		Колмец				Лист / Листов 1
Т.контр.					Лист 3 ГОСТ 19903-74 Вст3кп4 ГОСТ 16523-70	ЛАТГИПРОПРОМ
Н.контр.		Колмец				
Утв.						

Копировал А4 — Формат А4

Выпуск 4

Серия 5.903-9

42.63.01.006

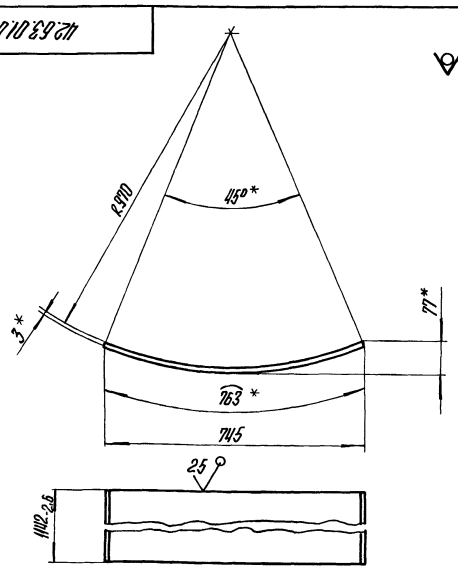

1.* Размеры для справок.
2. $\pm\frac{IT14}{2}$.

Изм.	Лист	№ докум.	Подпись	Дата	42.63.01.006	
Разраб.		Никитченко			Перегородка	Лит. / Масса 20,5 / Масштаб 1:10
Пров.		Колмец				Лист / Листов 1
Т.контр.					Лист 3 ГОСТ 19903-74 Вст3кп4 ГОСТ 16523-70	ЛАТГИПРОПРОМ
Н.контр.		Колмец				
Утв.						

Выпуск 4

Серия 5.903-9

42.63.01.007

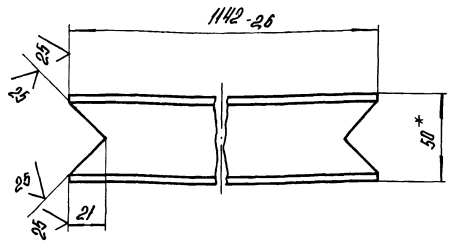

1.* Размер для справок.
2. $\pm\frac{IT14}{2}$.

Изм.	Лист	№ докум.	Подпись	Дата	42.63.01.007	
Разраб.		Никитченко			Желоб	Лит. / Масса 5,53 / Масштаб 1:2
Пров.		Колмец				Лист / Листов 1
Т.контр.					ШВеллер 5-I ГОСТ 8240-72 Вст3сп3-1-I ГОСТ 535-79	ЛАТГИПРОПРОМ
Н.контр.		Колмец				
Утв.						

42.63.01.008

Выпуск II

Серия 5.903-9

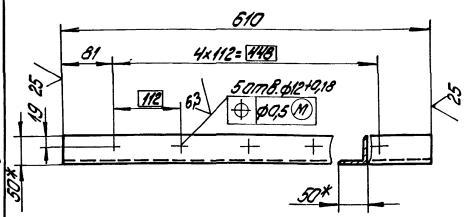

1.* Размеры для справок.
2. ± IT14/2.

Изм. Лист.	№ докум.	Подпись	Дата	42.63.01.008	
Разраб.	Никитченко			Полка	Лит. / Масса / Масштаб: 1,86 / 1:5
Пров.	Каллец				Лист / Листов 1
Н.контр.	Каллец			Уголок 50х50х4-Б-ГОСТ 8509-72 / ВСт3сп3-1-ГОСТ 535-79	ЛАТГИПРОПРОМ
Утв.					

Копировал Жуткова — Формат А4

42.63.01.009

Выпуск II

Серия 5.903-9

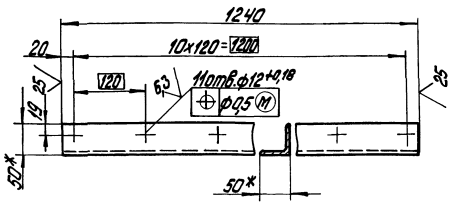

1.* Размеры для справок.
2. ± IT14/2

Изм. Лист.	№ докум.	Подпись	Дата	42.63.01.009	
Разраб.	Никитченко			Полка	Лит. / Масса / Масштаб: 3,8 / 1:5
Пров.	Каллец				Лист / Листов 1
Н.контр.	Каллец			Уголок 50х50х4-Б-ГОСТ 8509-72 / ВСт3сп3-1-ГОСТ 535-79	ЛАТГИПРОПРОМ
Утв.					

Копировал Жуткова — Формат А4

Инв.№ подл. | Подпись и дата | Взам.инв.№

42.63.01.010

Выпуск II

Серия 5.903-9

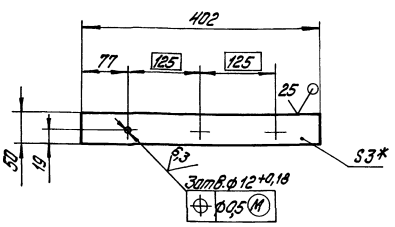

1.* Размер для справок.
2. ± IT14/2.

Изм. Лист.	№ докум.	Подпись	Дата	42.63.01.010	
Разраб.	Никитченко			Полка	Лит. / Масса / Масштаб: 0,47 / 1:5
Пров.	Каллец				Лист / Листов 1
Н.контр.	Каллец			Лист 3 ГОСТ 19903-74 / ВСт3кп4 ГОСТ 16523-70	ЛАТГИПРОПРОМ
Утв.					

Инв.№ подл. | Подпись и дата | Взам.инв.№

Выпуск II

Серия 5.903-9

Формат	Зона	Поз.	Обозначение	Наименование	Кол.	Примечание
				Документация		
А2			42.63.01.100СБ	Сборочный чертеж		
				Сборочные единицы		
А4		1	42.63.01.110	Фланец	1	
				Детали		
Б4		2	42.63.01.101	Стяжка		
				Швеллер 5-ГОСТ 8240-72 / ВСт3сп3-1-ГОСТ 535-79		
				L = 788 ± 1,0 мм	2	3,8 кг
Б4		3	42.63.01.102	Стяжка		
				Швеллер 5-ГОСТ 8240-72 / ВСт3сп3-1-ГОСТ 535-79		
				L = 1148 ± 1,3 мм	2	5,6 кг
Б4		4	42.63.01.103	Балка		
				Швеллер 10-ГОСТ 8240-72 / ВСт3сп3-1-ГОСТ 535-79		
				L = 788 ± 1,0 мм	2	6,7 кг
Б4		5	42.63.01.104	Балка		
				Швеллер 10-ГОСТ 8240-72 / ВСт3сп3-1 ГОСТ 535-79		
				L = 1240 ± 1,3 мм	2	10,7 кг

Изм. Лист.	№ докум.	Подпись	Дата	42.63.01.100	
Разраб.	Никитченко			Каркас	Лит. / Лист 1 / Листов 2
Пров.	Каллец				
Н.контр.	Каллец				ЛАТГИПРОПРОМ
Утв.					

Выпуск 4

Серия 5.903-9

Формат	Зона	Поз.	Обозначение	Наименование	Кол.	Примечание
Б4	6		42.63.01.105	Стойка		
				Швеллер 10-ГОСТ 8240-72 / Вст3сп3-1-ГОСТ 535-79		
				L = 1994 ± 1,85 мм	4	17,1 кг
Б4	7		42.63.01.106	Плита		
				Лист 10 ГОСТ 19903-74 / Вст3кп2 ГОСТ 14637-79		
				150 ± 0,5 × 150 ± 0,5 мм	4	1,77 кг

Инв. № подл. | Подпись и дата | Взам. инв. № | Инв. № дубл. | Подпись и дата

Изм.	Лист	№ докум.	Подпись	Дата	42.63.01.100	Лист 2

Копировал Бузкова Формат А4

Выпуск 4

Серия 5.903-9

Формат	Зона	Поз.	Обозначение	Наименование	Кол.	Примечание
				Документация		
А4			42.63.01.110СБ	Сборочный чертеж		
				Детали		
Б4		1	42.63.01.111	Полка		
				Уголок 50×50×4-Б-ГОСТ 8509-72 / Вст3сп3-1-ГОСТ 535-79		
				L = 788 ± 1,0 мм	2	2,4 кг
Б4		2	42.63.01.112	Полка		
				Уголок 50×50×4-Б-ГОСТ 8509-72 / Вст3сп3-1-ГОСТ 535-79		
				L = 1140 ± 1,3 мм	2	3,5 кг

Инв. № подл. | Подпись и дата | Взам. инв. № | Инв. № дубл. | Подпись и дата

Изм.	Лист	№ докум.	Подпись	Дата	42.63.01.110		
Разраб.		Никитченко			Фланец	Лит.	Лист 1	Листов 1
Пров.		Коллец				ЛАТГИПРОПРОМ	
Н. контр.		Коллец					
Утв.							

Копировал Бузкова Формат А4

42.63.01.110СБ

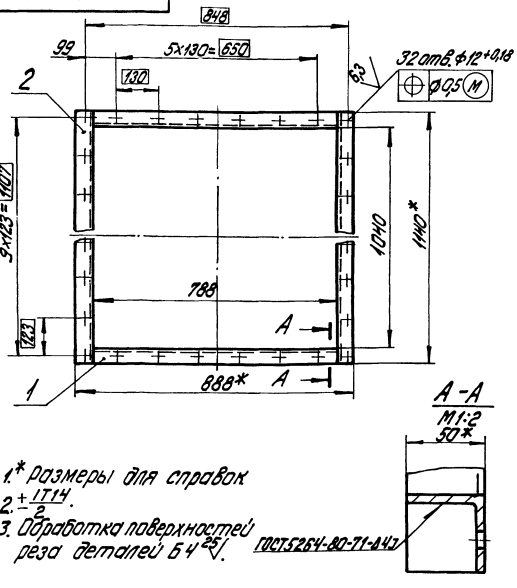

А-А
М1:2
50*

1.* Размеры для справок.
2. ± IT14/2.
3. Обработка поверхностей реза деталей Б4 [25]. ГОСТ 5264-80-Т1-А4,7

Выпуск 4

Серия 5.903-9

Изм.	Лист	№ докум.	Подпись	Дата	42.63.01.110СБ			
Разраб.		Никитченко			Фланец	Масса 12	Масштаб 1:10	
Пров.		Коллец				Лист	Листов 1	
Н. контр.		Коллец				ЛАТГИПРОПРОМ		
Утв.								

Выпуск 4

Серия 5.903-9

Формат	Зона	Поз.	Обозначение	Наименование	Кол.	Примечание
				Документация		
А3			42.63.01.200СБ	Сборочный чертеж		
				Детали		
А3		1	42.63.01.201	Пластина	1	
Б4		2	42.63.01.202	Полоса		
				Лист 1 ГОСТ 19903-74 / Вст3кп4 ГОСТ 16523-70		
				15 ± 0,215 × 610 ± 0,875 мм	2	0,07 кг

Инв. № подл. | Подпись и дата | Взам. инв. № | Инв. № дубл. | Подпись и дата

Изм.	Лист	№ докум.	Подпись	Дата	42.63.01.200			
Разраб.		Никитченко			Пластина	Лит.	Лист 1	Листов 1
Пров.		Коллец				ЛАТГИПРОПРОМ		
Н. контр.		Коллец						
Утв.								

А–А

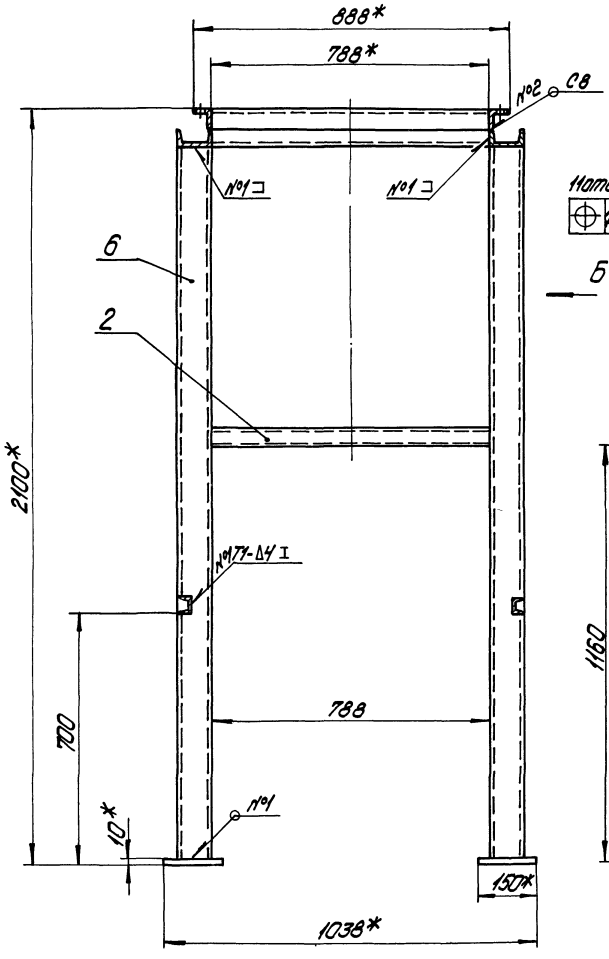

Вид Б

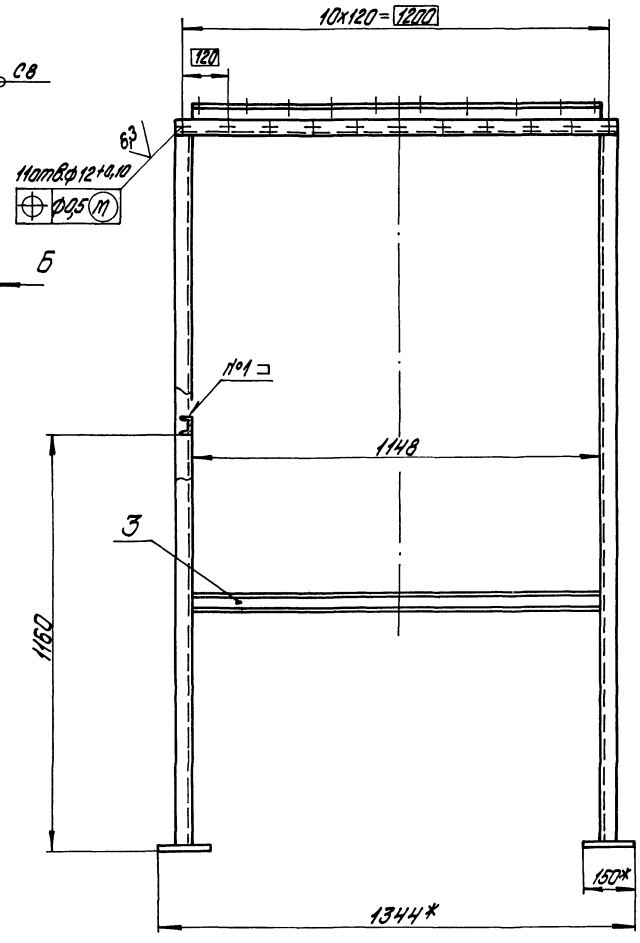

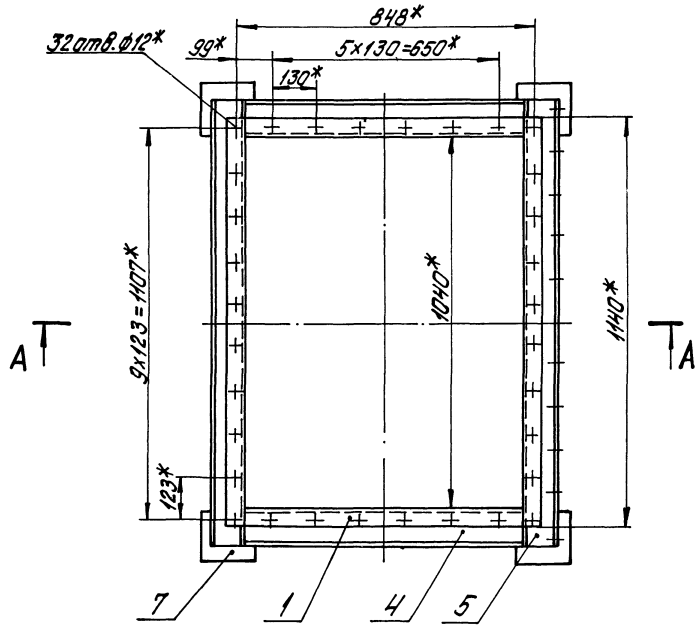

1. * размеры для справок.
2. $\pm \frac{IT14}{2}$.
3. Обработка поверхностей реза деталей $Б4^{25}$.
4. Сварные швы по ГОСТ 5264-80.

Изм.	Лист	№ докум.	Подпись	Дата	42.63.01.100СБ		
Разраб.		Никитченко			Каркас	Лит.	Масса / Масштаб
Пров.		Колпец					142 / 1:10
Н.контр.		Колпец				Лист	Листов 1
Утв.						ЛАТГИПРОПРОМ	

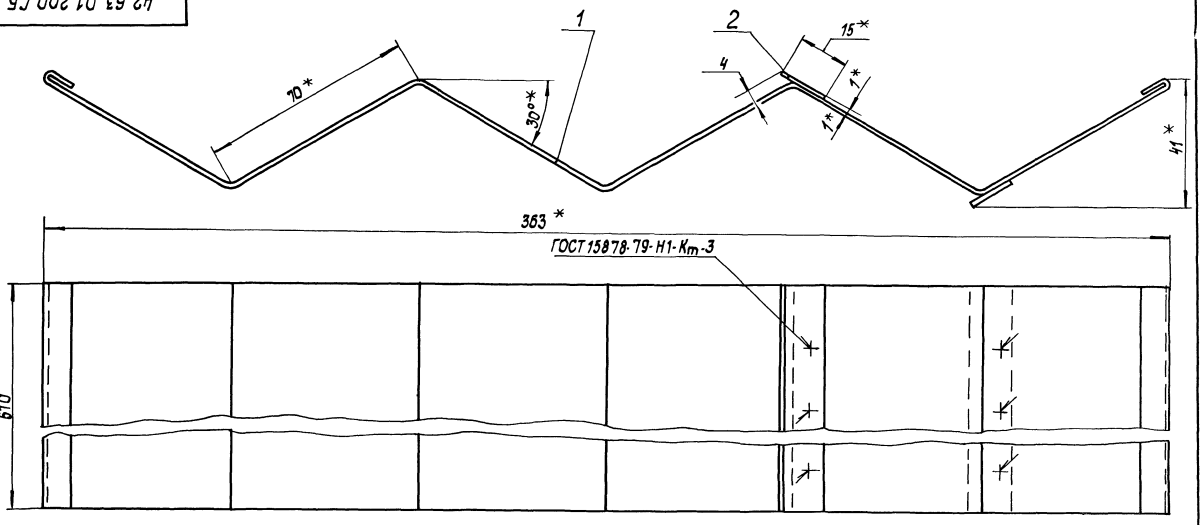

1. * Размеры для справок.
2. ± IT14/2.
3. Обработка поверхностей реза деталей БЧ 25.
4. Грунтовать грунтом ХС-010 по ГОСТ 9355-81.

Изм.	Лист	№ докум.	Подпись	Дата	42.63.01.200 СБ			
Разраб.		Никитченко			Пластина	Лит.	Масса	Масштаб
Пров.		Колмец			Сборочный чертеж		2,16	1:1
Н.контр.		Колмец				Лист	Листов 1	
Утв.						ЛАТГИПРОПРОМ		

Копировал

Формат А3

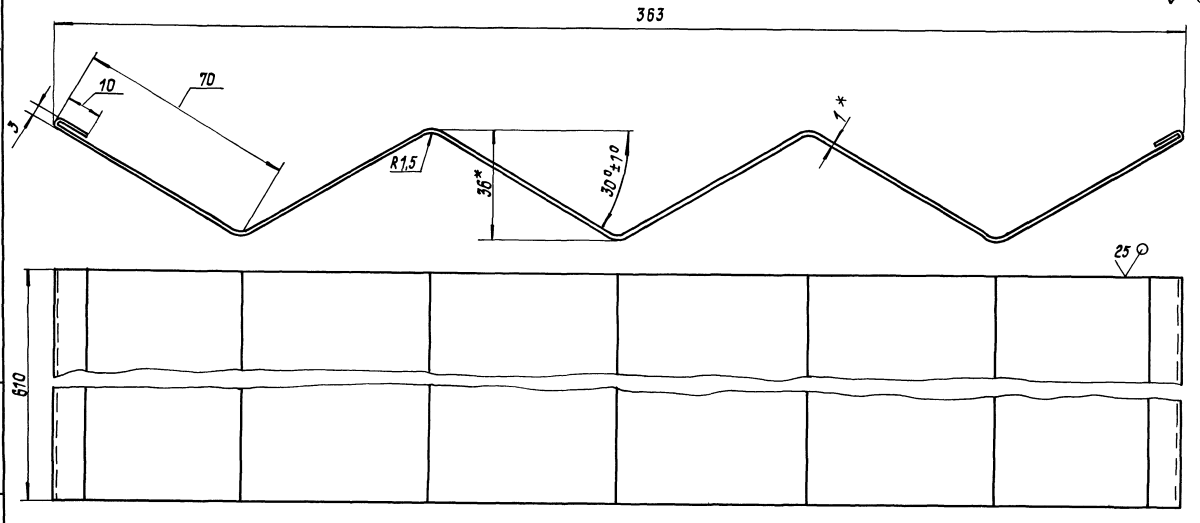

1. * Размер для справок.
2. ± IT14/2.

Изм.	Лист	№ докум.	Подпись	Дата	42.63.01.201			
Разраб.		Никитченко			Пластина	Лит.	Масса	Масштаб
Пров.		Колмец					2,1	1:1
Н.контр.		Колмец				Лист	Листов 1	
Утв.					Лист ГОСТ 19903-74 Ст3кп4 ГОСТ 16523-70	ЛАТГИПРОПРОМ		

Инв.№ подл. | Подпись и дата | Взам.инв.№ | Инв.№ дубл. | Подпись и дата

gost.e-ecolog.ru