Типовая документация на конструкции,
изделия и узлы зданий и сооружений

Серия 5.903-9

ТЕПЛООБМЕННИКИ КОНТАКТНЫЕ КТАН

Выпуск 3

Теплообменники контактные КТАН-0,25 УГ

Рабочие чертежи

Инв.№ подл. | Подпись и дата | Взам. инв.№ | Инв.№ дубл. | Подпись и дата

gost.e-ecolog.ru

Типовая документация на конструкции,
изделия и узлы зданий и сооружений

Серия 5.903-9

ТЕПЛООБМЕННИКИ КОНТАКТНЫЕ КТАН

Выпуск 3

Теплообменники контактные КТАН-0,25 УГ

Рабочие чертежи

Разработано
проектным институтом
„ЛАТГИПРОПРОМ"
Гл. инж. института В. Овчаров
Гл. инж. проекта Н. Кириллова

Утверждено
приказом ГОССТРОЯ Латв. ССР
от 22.01.1988 г. № 11
Введено в действие институтом
„ЛАТГИПРОПРОМ"
приказом от 22.01.88 г. № 18
с 15.04.88

Инв. № подл. | Подпись и дата | Взам. инв. № | Инв. № дубл. | Подпись и дата

Содержание альбома

Обозначение	Наименование	№ страницы
	Содержание альбома	2
42.62.00.000 ВС	КТАН-0,25 УГ	3
42.62.00.000	КТАН-0,25 УГ	4
42.62.00.001	Прокладка	
42.62.00.002	Прокладка	
42.62.00.000 СБ	КТАН-0,25 УГ	5
42.62.00.000 СБ	КТАН-0,25 УГ	6
42.62.00.003	Прокладка	7
	Камера сепарационная	
42.62.01.000	Камера сепарационная	7
42.62.01.000 СБ	Камера сепарационная	8
42.62.01.001	Крышка	9
42.62.01.002	Гребенка	
42.62.01.003	Боковина	10
42.62.01.004	Днище	
42.62.01.005	Перегородка	
42.62.01.006	Перегородка	
42.62.01.007	Желоб	11
42.62.01.008	Полка	
42.62.01.009	Полка	
42.62.01.010	Полка	

Формат А4

Содержание альбома Продолжение

Обозначение	Наименование	№ страницы
42.58.01.101	Труба	20
42.02.06.000	Форсунка	
42.02.06.000 СБ	Форсунка	
42.02.06.001	Корпус	21
42.02.06.002	Дозатор	
42.02.06.003	Штифт	
42.58.03.000	Стенка	22
42.58.03.000 СБ	Стенка	
42.58.03.001	Прокладка	
42.58.03.100	Стенка	23
42.58.03.100 СБ	Стенка	
42.58.03.101	Ребро	
42.58.03.200	Крышка	24
42.58.03.200 СБ	Крышка	
42.58.03.201	Крышка	
42.54.01.202	Ручка	
42.08.02.200	Иллюминатор	25
42.08.02.200 СБ	Иллюминатор	
42.08.02.201	Фланец	
42.08.02.202	Фланец	
42.08.02.203	Прокладка	26
42.08.02.204	Стекло	

Формат А4

Содержание альбома Продолжение

Обозначение	Наименование	№ страницы
42.62.01.011	Прокладка	12
42.62.01.012	Прокладка	
42.62.01.100	Каркас	
42.62.01.100 СБ	Каркас	13
42.62.01.110	Фланец	
42.62.01.110 СБ	Фланец	
42.62.01.200 СБ	Пластина	14
42.62.01.201	Пластина	
42.62.01.200	Пластина	15
	Насадка	
42.58.02.000	Насадка	15
42.58.02.001	Доска	
42.58.02.000	Насадка	16
42.58.02.002	Стенка	17
42.58.02.003	Перегородка	
42.58.02.004	Переход	
	Камера орошения	
42.58.01.000	Камера орошения	18
42.58.01.000 СБ	Камера орошения	19
42.58.01.001	Стенка	
42.58.01.100	Коллектор	

Формат А4

Содержание альбома Продолжение

Обозначение	Наименование	№ страницы
	Насадка	
42.62.02.000	Насадка	26
42.62.02.001	Доска трубная	
42.62.02.000 СБ	Насадка	27
42.62.02.002	Боковина	28
42.62.02.003	Стенка	
	Камера орошения	
42.62.03.000	Камера орошения	28
42.62.03.001	Стенка	
42.62.03.000 СБ	Камера орошения	29
42.62.03.002	Стенка	30
42.62.03.100	Крышка	
42.62.03.100 СБ	Крышка	
42.62.03.101	Крышка	
42.62.03.200	Коллектор	31
42.62.03.200 СБ	Коллектор	
42.62.03.201	Труба	

Формат А4

Выпуск 3

№ строки	Обозначение	Наименование	Куда входит: Обозначение	Кол.	Общ. кол.	Примечание
1	42.62.00.000	КТАН-0,25УГ		1	1	
2	42.62.01.000	Камера сепарационная	42.62.00.000	1	1	
3			42.62.00.000-01	1	1	
4	42.62.01.100	Каркас	42.62.01.000	1	1	
5	42.62.01.110	Фланец	42.62.01.100	1	1	
6	42.62.01.200	Пластина	42.62.01.000	32	32	
7	42.08.02.200	Иллюминатор	42.62.01.000	2	2	
8						
9						
10		Переменные данные для исполнений:				
11						
12		42.62.00.000				
13						
14	42.58.02.000	Насадка	42.62.00.000	1	1	
15	42.58.01.000	Камера орошения	42.62.00.000	1	1	
16	42.58.01.100	Коллектор	42.58.01.000	1	1	
17	42.02.06.000	Форсунка	42.58.01.000	6	6	
18	42.58.03.000	Стенка	42.62.00.000	2	2	
19	42.58.03.100	Стенка	42.58.03.000	1	2	
20	42.58.03.200	Крышка	42.58.03.000	1	2	
21	42.08.02.200	Иллюминатор	42.58.03.200	2	4	
22						
23						
24						

Серия 5.903-9

Инв. № подл. | Подпись и дата | Взам. инв. № | Инв. № дубл. | Подпись и дата

Изм.	Лист	№ докум.	Подпись	Дата	42.62.00.000 ВС		
Разраб.		Михайлова			КТАН-0,25 УГ	Лит.	Лист 1 / Листов 2
Пров.		Колмец			Ведомость спецификаций	ЛАТГИПРОПРОМ	
Н. контр.		Колмец					
Утв.		Попов					

Копировал | Формат А3

Выпуск 3

№ строки	Обозначение	Наименование	Куда входит: Обозначение	Кол.	Общ. кол.	Примечание
1		42.62.00.000-01				
2						
3	42.62.02.000	Насадка	42.62.00.000-01	1	1	
4	42.62.01.110	Фланец	42.62.02.000	2	2	
5			42.62.03.000	2	2	
6				4	4	
7	42.62.03.000	Камера орошения	42.62.00.000-01	1	1	
8	42.62.03.100	Крышка	42.62.03.000	2	2	
9	42.08.02.200	Иллюминатор	42.62.03.100	2	4	
10	42.62.03.200	Коллектор	42.62.03.000	1	1	
11	42.02.06.000	Форсунка	42.62.03.000	6	6	
12						
13						
14						
15						
16						
17						
18						
19						
20						
21						
22						
23						
24						
25						
26						
27						
28						
29						

Серия 5.903-9

Инв. № подл. | Подпись и дата | Взам. инв. № | Инв. № дубл. | Подпись и дата

Изм.	Лист	№ докум.	Подпись	Дата	42.62.00.000 ВС	Лист 2

Копировал | 22999-04 4 | Формат А3

Формат	Зона	Поз.	Обозначение	Наименование	Кол.	Примечание
				Документация		
А2			42.62.00.000 СБ	Сборочный чертеж		2 листа
А4			42.62.00.000 ВС	Ведомость спецификаций		2 листа
				Сборочные единицы		
А4		1	42.62.01.000	Камера сепарационная	1	
				Переменные данные для исполнений		
				42.62.00.000		
				Сборочные единицы		
А4		2	42.58.02.000	Насадка	1	
А4		3	42.58.01.000	Камера орошения	1	
А4		4	42.58.03.000	Стенка	2	
				Детали		
А4		5	42.62.00.001	Прокладка	2	
А4		6	42.62.00.002	Прокладка	4	
А4		7	42.62.00.003	Прокладка	1	

Выпуск 3. Серия 5.903-9

Изм. Лист № докум. Подпись Дата

Разраб. Никитченко

Пров. Колмец

Н.контр. Колмец

Утв.

42.62.00.000

КТАН-0,25 УГ

Лит. | Лист 1 | Листов 2

ЛАТГИПРОПРОМ

Копировал Формат А4

Инв.№ подл. | Подпись и дата | Взам. инв.№ | Инв.№ дубл. | Подпись и дата

Формат	Зона	Поз.	Обозначение	Наименование	Кол.	Примечание
				Стандартные изделия		
		8		Болт М10х20.46 ГОСТ 7798-70	72	
		9		Гайка М10.5 ГОСТ 5915-70	72	
				42.62.00.000-01		
				Сборочные единицы		
А4		2	42.62.02.000	Насадка	1	
А4		3	42.62.03.000	Камера орошения	1	
				Детали		
А4		7	42.62.00.003	Прокладка	2	
				Стандартные изделия		
		8		Болт М10х20.46 ГОСТ 7798-70	52	
		9		Гайка М10.5 ГОСТ 5915-70	52	

Выпуск 3. Серия 5.903-9

Изм. Лист № докум. Подпись Дата

42.62.00.000

Лист 2

Копировал Формат А4

Инв.№ подл. | Подпись и дата | Взам. инв.№ | Инв.№ дубл. | Подпись и дата

42.62.00.001

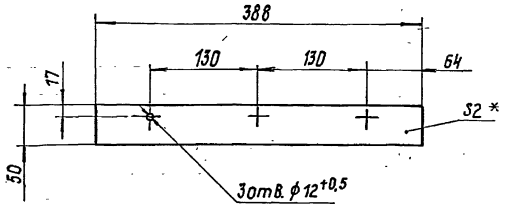

1. * Размер для справок.
2. $\pm \frac{IT14}{2}$.

Выпуск 3. Серия 5.903-9

Разраб. Никитченко

Пров. Колмец

Н.контр. Колмец

Утв.

42.62.00.001

Прокладка

Лит. | Масса 0,04 | Масштаб 1:4

Лист | Листов 1

Паронит ПОН 2 ГОСТ 481-80

ЛАТГИПРОПРОМ

Копировал Формат А4

42.62.00.002

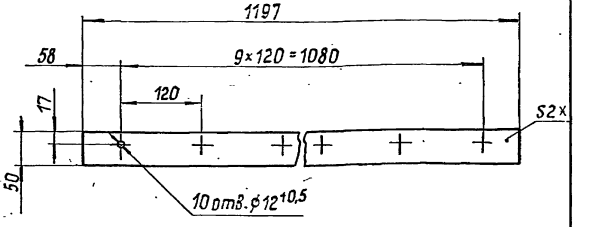

1. *Размер для справок.
2. $\pm \frac{IT14}{2}$.

Выпуск 3. Серия 5.903-9

Разраб. Никитченко

Пров. Колмец

Н.контр. Колмец

Утв.

42.62.00.002

Прокладка

Лит. | Масса 0,1 | Масштаб 1:5

Лист | Листов 1

Паронит ПОН 2 ГОСТ 481-80

ЛАТГИПРОПРОМ

Копировал 22993-04 5 Формат А4

Выпуск 3

Серия 5.903-9

42.62.00.000СБ

Рис. 1

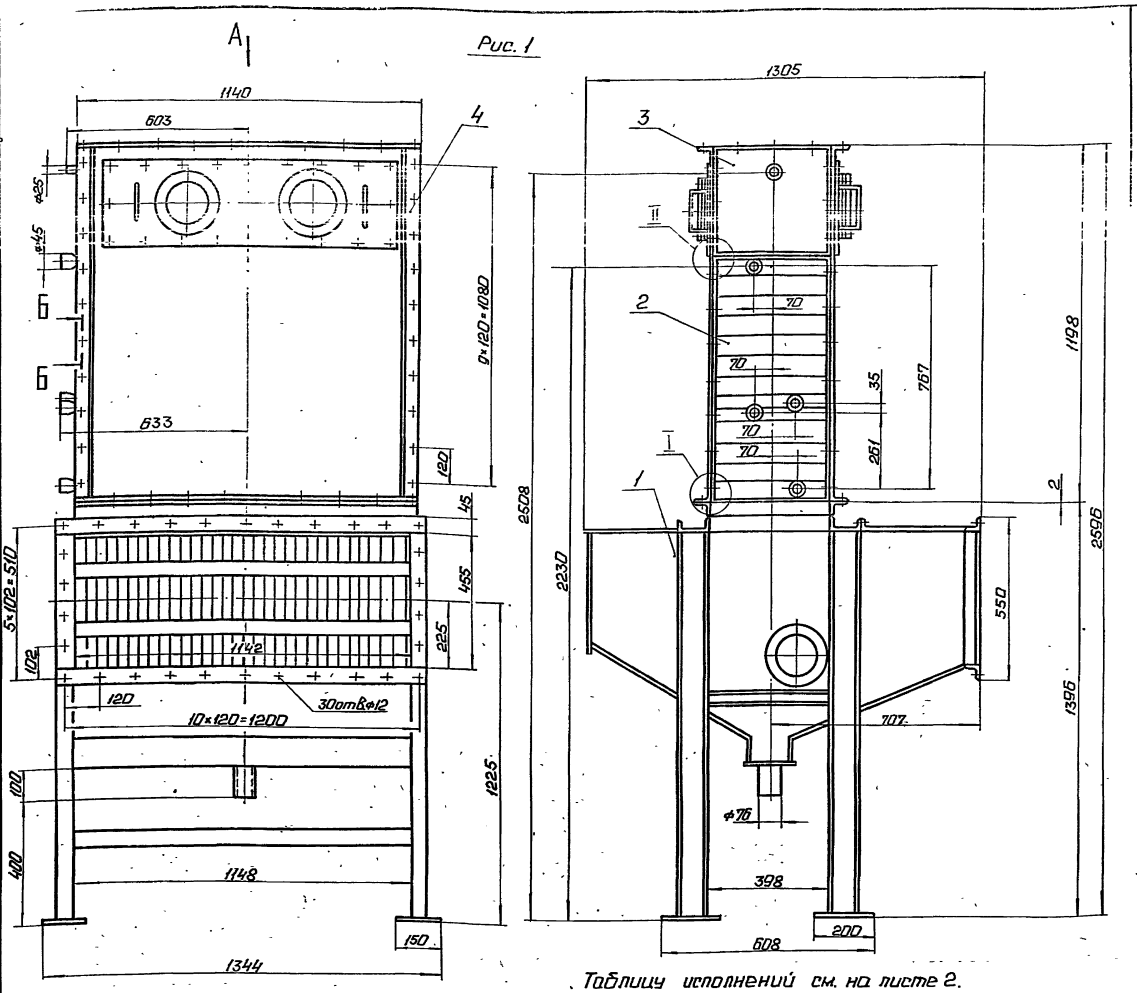

Таблицу исполнений см. на листе 2.

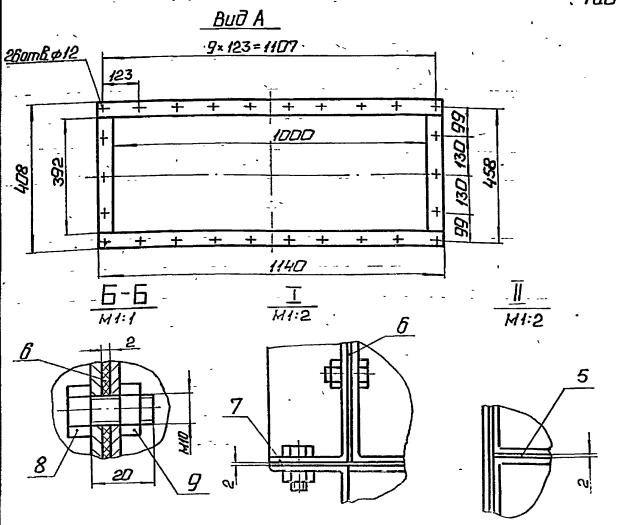

Техническая характеристика

Теплопроизводительность (номинальная)	$Q_{кт}$	мВт	0,25
		Гкал/ч	0,21
Температура дымовых газов			
на входе	t_2'	°С	160
на выходе	t_2''	°С	40
Температура нагреваемой воды			
на входе	$t_в'$	°С	5
на выходе	$t_в''$	°С	50
Расход нагреваемой воды	$G_в$	кг/с	1,35
		м³/ч	4,9
Расход орошающей воды	$G_{ор}$	кг/с	0,6
		м³/ч	2,16
Расход дымовых газов	V_2	нм³/с	0,69
Поверхность нагрева	F	м²	12,5
Аэродинамическое сопротивление	$\Delta P_{аэр.}$	Па	270
Гидравлическое сопротивление	$\Delta P_{гидр.}$	мПа	0,019

Технические требования

1. Размеры для справок.
2. Покрытия по ТМ части проекта.
3. Соединения должны быть герметичными. Течь не допускается.
4. Схема присоединения, указания по эксплуатации ТМ части проекта.

Инв. № подл.	Подп. и дата	Взам. инв. №	Инв. № дубл.	Подп. и дата	
					42.62.00.000СБ
Изм.	Лист	№ докум.	Подп.	Дата	КТАН-0,25УГ
Разраб.		Кулешевич			Лит. / Масса / Масштаб: см табл. 1:10
Пров.		Колмеи			Лист 1 / Листов 2
Н.контр.		Колмеи			ЛАТГИПРОПРОМ
Утв.					

Рис.2

Остальное см. рис.1

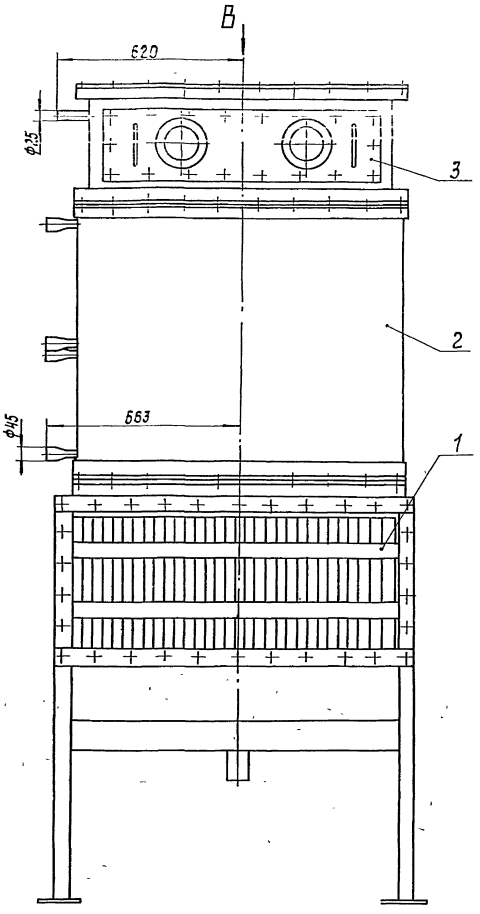

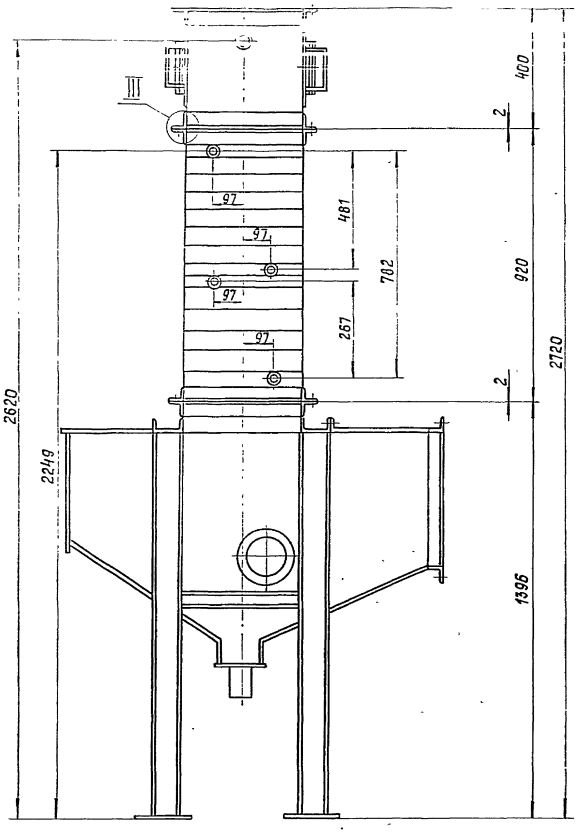

Вид В

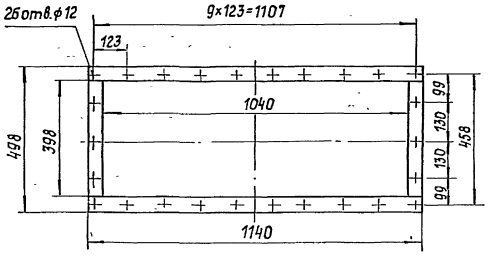

III

М1:2

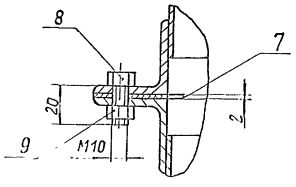

Обозначение	Масса, кг	Рис.
42.62.00.000	682	1
42.62.00.000-01	725	2

Выпуск 3

Серия 5.903-9

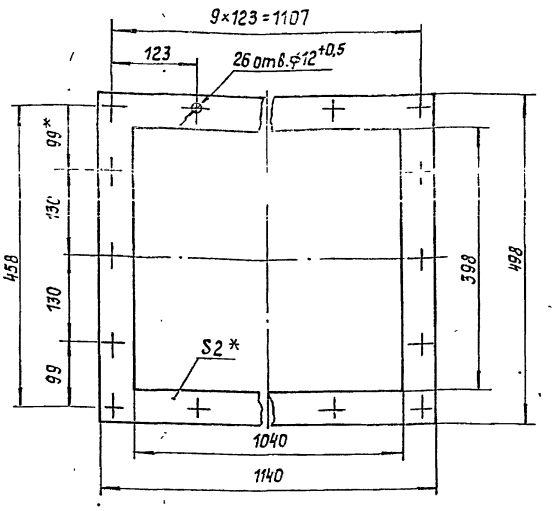

1. *Размеры для справок.
2. $\pm \frac{IT16}{2}$.

Изм.	Лист	№ докум.	Подпись	Дата	42.62.00.003			
Разраб.		Никитченко			Прокладка	Лит.	Масса 0,3	Масштаб 1:5
Пров.		Колмец				Лист	Листов 1	
Н.контр.		Колмец			Паронит ПОН2 ГОСТ 481-80	ЛАТГИПРОПРОМ		
Утв.								

Инв. № подл. | Подпись и дата | Взам. инв. № | Инв. № дубл. | Подпись и дата

Копировал | Формат А4

Выпуск 3

Серия 5.903-9

Формат	Зона	Поз.	Обозначение	Наименование	Кол.	Примечание
				Документация		
А2			42.62.01.000 СБ	Сборочный чертеж		
				Сборочные единицы		
А4		1	42.62.01.100	Каркас	1	
А4		2	42.62.01.200	Пластина	32	
А4		3	42.08.01.000	Иллюминатор	2	
				Детали		
А4		4	42.62.01.001	Крышка	1	
А4		5	42.62.01.002	Гребенка	4	
А4		6	42.62.01.003	Боковина	2	
А4		7	42.62.01.004	Днище	1	
А4		8	42.62.01.005	Перегородка	1	
А4		9	42.62.01.006	Перегородка	1	
А4		10	42.62.01.007	Желоб	2	
А4		11	42.62.01.008	Полка	2	
А4		12	42.62.01.009	Полка	1	
А4		13	42.62.01.010	Полка	2	
А4		14	42.62.01.011	Прокладка	2	
А4		15	42.62.01.012	Прокладка	1	

Изм.	Лист	№ докум.	Подпись	Дата	42.62.01.000			
Разраб.		Никитченко			Камера сепарационная	Лит.	Лист 1	Листов 3
Пров.		Колмец						
Н.контр.		Колмец				ЛАТГИПРОПРОМ		
Утв.								

Инв. № подл. | Подпись и дата | Взам. инв. № | Инв. № дубл. | Подпись и дата

Копировал | Формат А4

Выпуск 3

Серия 5.903-9

Формат	Зона	Поз.	Обозначение	Наименование	Кол.	Примечание
Б4		16	42.62.01.013	Боковина		
				Лист $\frac{3ГОСТ19903-74}{ВСт3кп4ГОСТ16523-70}$		
				100±0,435×95±0,435 мм	2	0,22 кг
Б4		17	42.62.01.014	Перегородка		
				Лист $\frac{3ГОСТ19903-74}{ВСт3кп4ГОСТ16523-70}$		
				60±0,37×1142-2,6 мм	2	1,61 кг
Б4		18	42.62.01.015	Стенка		
				Лист $\frac{3ГОСТ19903-74}{ВСт3кп4ГОСТ16523-70}$		
				95±0,435×1158±1,55 мм	2	2,59 кг
Б4		19	42.62.01.016	Перегородка		
				Лист $\frac{3ГОСТ19903-74}{ВСт3кп4ГОСТ16523-70}$		
				140±0,5×1142-2,6 мм	1	3,77 кг
Б4		20	42.62.01.017	Стенка		
				Лист $\frac{3ГОСТ19903-74}{ВСт3кп4ГОСТ16523-70}$		
				1158±1,55×305±0,65 мм	1	6,32 кг
Б4		21	42.62.01.018	Стенка		
				Лист $\frac{3ГОСТ19903-74}{ВСт3кп4ГОСТ16523-70}$	1	11,13 кг
				1158±1,55×408±0,775 мм		
Б4		22	42.62.01.019	Стенка		
				Лист $\frac{3ГОСТ19903-74}{ВСт3кп4ГОСТ16523-70}$		
				1148-2,6×623±0,875 мм	1	16,84 кг
Б4		23	42.62.01.020	Стенка		
				Лист $\frac{3ГОСТ19903-74}{ВСт3кп4ГОСТ16523-70}$		
				1148-2,6×556±1,0 мм	1	17,74 кг

Изм. | Лист | № докум. | Подпись | Дата | 42.62.01.000 | Лист 2

Копировал | Формат А4

Выпуск 3

Серия 5.903-9

Формат	Зона	Поз.	Обозначение	Наименование	Кол.	Примечание
Б4		24	42.62.01.021	Патрубок		
				Труба $\frac{76×3ГОСТ10704-76}{В-ВСт3спГОСТ10705-80}$		
				L=100±0,435 мм	1	0,54 кг
Б4		25	42.62.01.022	Желоб		
				Уголок $\frac{36×36×4-Б-ГОСТ8509-72}{ВСт3сп3-I-ГОСТ535-79}$		
				L=190±0,575 мм	2	0,41 кг
Б4		26	42.62.01.023	Желоб		
				Уголок $\frac{36×36×4-Б-ГОСТ8509-72}{ВСт3сп3-I-ГОСТ535-79}$		
				L=250±0,575 мм	2	0,54 кг
Б4		27	42.62.01.024	Полка		
				Уголок $\frac{50×50×4-Б-ГОСТ8509-72}{ВСт3сп3-I-ГОСТ535-79}$		
				L=1142-2,6 мм	1	3,48 кг
				Стандартные изделия		
		28		Болт М10×20.46		
				ГОСТ 7798-70	11	
		29		Гайка М10.5		
				ГОСТ 5915-70	11	
		30		Шайба 10.05		
				ГОСТ 10906-78	11	

Изм. | Лист | № докум. | Подпись | Дата | 42.62.01.000 | Лист 3

Копировал | 22999-04 S | Формат А4

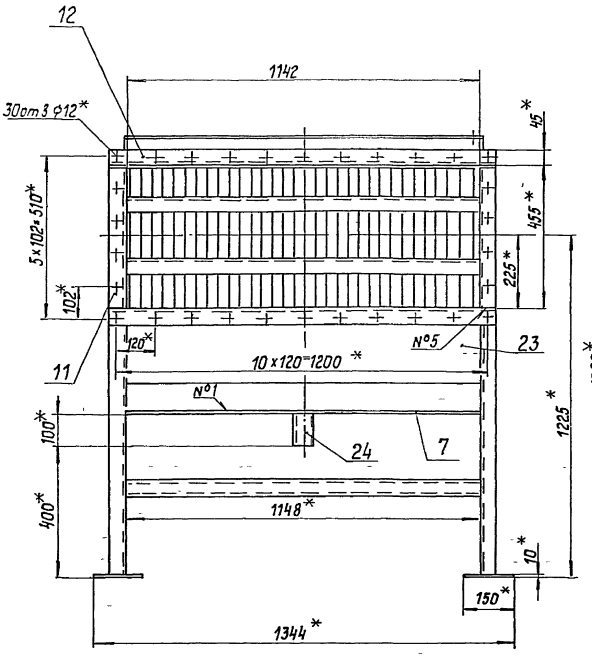

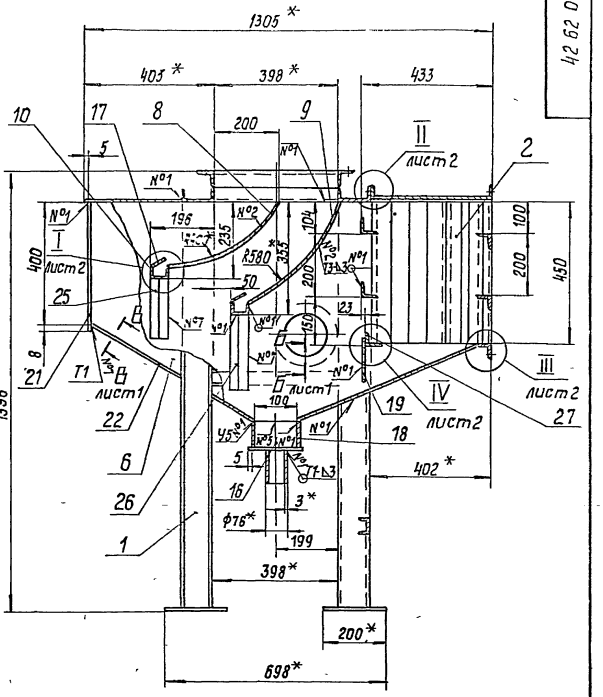

Б-Б лист 1
М1:5

В-В лист 1 повернуто
М1:1

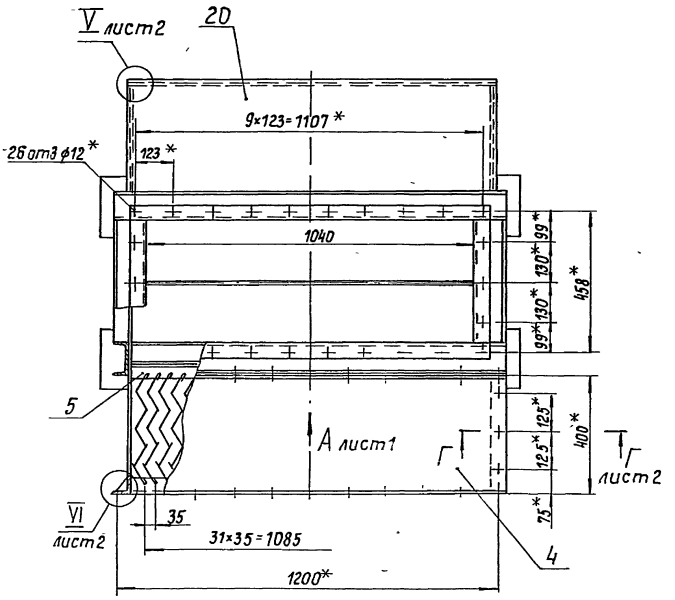

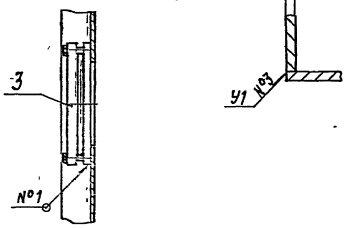

Вид А лист 1

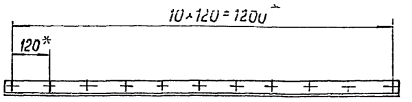

1. * Размеры для справок.
2. ± IT14/2
3. Обработка поверхностей реза деталей Б Ч 25/.
4. Сварные швы N°1-4 по ГОСТ 5264-80, N°5, 6 по ГОСТ 11534-75
5. Проверить сварные швы промазыванием керосином. Течи не допускается
6. Грунтовать грунтом ХС-010 по ГОСТ 9355-81 до установки пластин поз 2.

Изм.	Лист	N°докум.	Подпись	Дата	42 62. 01 000 СБ		
Разраб.		Никитченко			Камера сепарационная	Лит.	Масса	Масштаб
Пров.		Колмец					347	1:10
Т. контр.						Лист 1	Листов 2	
Н. контр.		Колмец				ЛАТГИПРОПРОМ		
Утв.								

Г - Г лист 1
М1:1

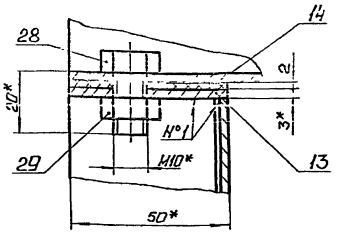

I лист 1
М1:1

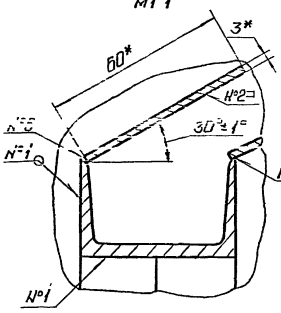

II лист 1
М1:2

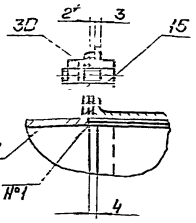

III лист 1
М1:2

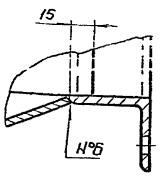

IV лист 1
М1:2

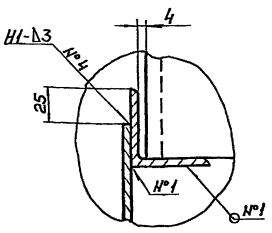

V лист 1
М1:1

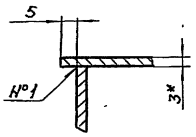

VI лист 1
М1:2

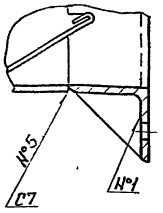

Изм.	Лист	№ докум.	Подп.	Дата	42.62.01.000СБ	Лист	2

Выпуск 3
Серия 5.903-9

42.62.01.001

(√)

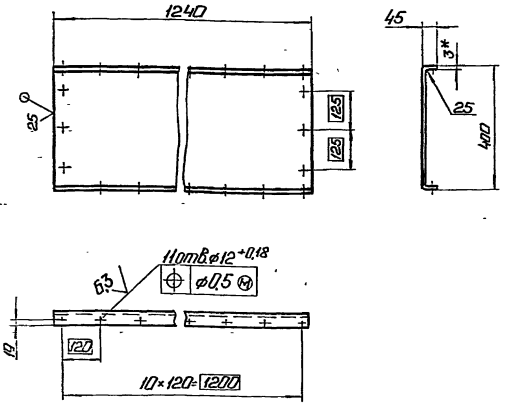

1* Размер для справок.
$2 \pm \frac{IT14}{2}$.

Изм.	Лист	№ докум.	Подп.	Дата	42.62.01.001			
Разраб.					Крышка	Лит.	Масса	Масштаб
Пров.							14,3	1:10
Н. контр.						Лист	Листов 1	
Утв.					3 ГОСТ 19903-74 Лист ВСт3кп4 ГОСТ 16523-70	ЛАТГИПРОПРОМ		

Копировал Формат А4

42.62.01.002

(√)

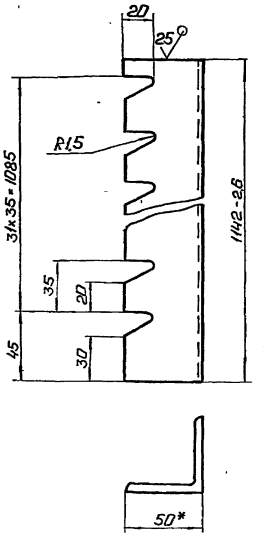

1* Размер для справок
$2 \pm \frac{IT14}{2}$.

Изм.	Лист	№ докум.	Подп.	Дата	42.62.01.002			
Разраб.					Гребенка	Лит.	Масса	Масштаб
Пров.							3,4	1:2
Н. контр.						Лист	Листов 1	
Утв.					Уголок 50×50×4-Б ГОСТ 8509-72 ВСт3пс3-1 ГОСТ 535-79	ЛАТГИПРОПРОМ		

Копировал Формат А4

Выпуск 3

Серия 5.903-9

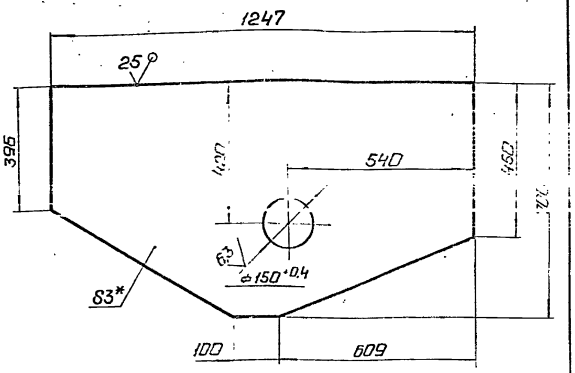

1 * Размер для справок
2. ± IT14/2

Изм. Лист	№ докум.	Подп.	Дата	42 62 01 003			
Разраб.	Никитченко			Боковина	Лит.	Масса 16,4	Масштаб 1:10
Пров.	Колмец				Лист	Листов 1	
Т.контр.							
Н.контр.	Колмец			Лист 3 ГОСТ 19903-74 ВСт3кп4 ГОСТ 16523-70	ЛАТГИПРОПРОМ		
Утв.							

Инв. № подл. | Подп. и дата | Взам. инв. № | Инв. № дубл. | Подп. и дата

Копировал: Ф. Формат А4

Выпуск 3

Серия 5.903-9

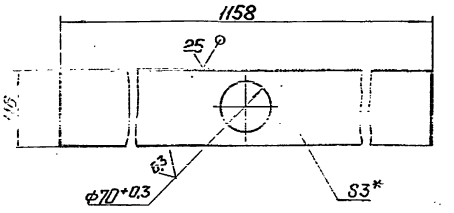

1 * Размер для справок
2. ± IT14/2

Изм. Лист	№ докум.	Подп.	Дата	42.62.01.004			
Разраб.	Никитченко			Днище	Лит.	Масса 3,1	Масштаб 1:5
Пров.	Колмец				Лист	Листов 1	
Т.контр.							
Н.контр.	Колмец			Лист 3 ГОСТ 19903-74 ВСт3кп4 ГОСТ 16523-70	ЛАТГИПРОПРОМ		
Утв.							

Инв. № подл. | Подп. и дата | Взам. инв. № | Инв. № дубл. | Подп. и дата

Копировал: Ф. Формат А4

Выпуск 3

Серия 5.903-9

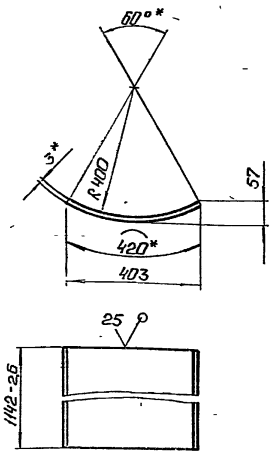

1* Размеры для справок.
2 ± IT14/2.

Изм. Лист	№ докум.	Подп.	Дата	42 62 01 005			
Разраб.	Никитченко			Перегородка	Лит.	Масса 11,3	Масштаб 1:10
Пров.	Колмец				Лист	Листов 1	
Н.контр.	Колмец			Лист 3 ГОСТ 19903-74 ВСт3кп4 ГОСТ 16523-70	ЛАТГИПРОПРОМ		
Утв.							

Инв. № подл. | Подп. и дата | Взам. инв. № | Инв. № дубл. | Подп. и дата

Формат А4

Выпуск 3

Серия 5.903-9

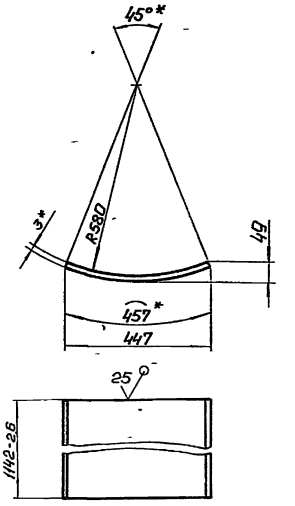

1* Размеры для справок
2 ± IT14/2.

Изм. Лист	№ докум.	Подп.	Дата	42 62 01 006			
Разраб.	Никитченко			Перегородка	Лит.	Масса 12,3	Масштаб 1:10
Пров.	Колмец				Лист	Листов 1	
Н.контр.	Колмец			Лист 3 ГОСТ 19903-74 ВСт3кп4 ГОСТ 16523-70	ЛАТГИПРОПРОМ		
Утв.							

Инв. № подл. | Подп. и дата | Взам. инв. № | Инв. № дубл. | Подп. и дата

Копировал 22555-04 11 Формат А4

Выпуск 3

Серия 5.903-5

42.62.01.007

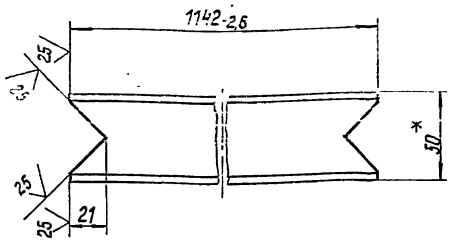

1. * Размер для справок.
2. $\pm \frac{IT14}{2}$.

Изм. Лист	№ докум.	Подпись	Дата	42.62.01.007	
Разраб.	Никитченко			Желоб	Лит. / Масса 5,53 / Масштаб 1:2
Пров.	Колмец				Лист / Листов 1
Н. контр.	Колмец			Швеллер 5-ГОСТ 8240-72 / Вст3сп3-1-ГОСТ 535-79	ЛАТГИПРОПРОМ
Утв.					

Копировал

Формат А4

Выпуск 3

Серия 5.903-5

42.62.01.008

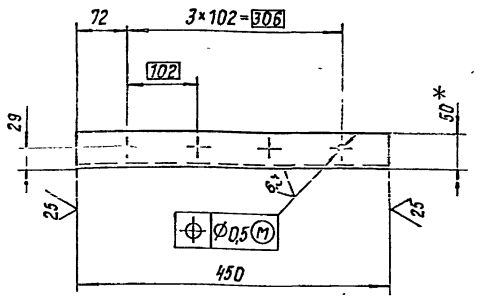

1. * Размер для справок.
2. $\pm \frac{IT14}{2}$.

Изм. Лист	№ докум.	Подпись	Дата	42.62.01.008	
Разраб.	Никитченко			Полка	Лит. / Масса 1,37 / Масштаб 1:5
Пров.	Колмец				Лист / Листов 1
Н. контр.	Колмец			Уголок 50×50×4-Б-ГОСТ 8509-72 / Вст3сп3-1-ГОСТ 535-79	ЛАТГИПРОПРОМ
Утв.					

Копировал

Формат А4

Выпуск 3

Серия 5.903-5

42.62.01.009

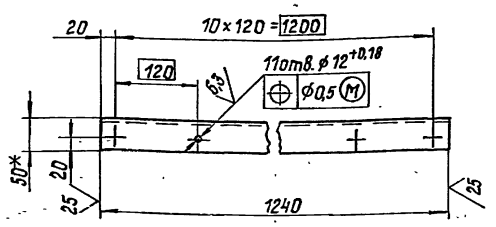

1. * Размер для справок.
2. $\pm \frac{IT14}{2}$.

Изм. Лист	№ докум.	Подпись	Дата	42.62.01.009	
Разраб.	Никитченко			Полка	Лит. / Масса 3,78 / Масштаб 1:5
Пров.	Колмец				Лист / Листов 1
Н. контр.	Колмец			Уголок 50×50×4-Б-ГОСТ 8509-72 / Вст3сп3-1-ГОСТ 535-79	ЛАТГИПРОПРОМ
Утв.					

Копировал

Формат А4

Выпуск 3

Серия 5.903-5

42.62.01.010

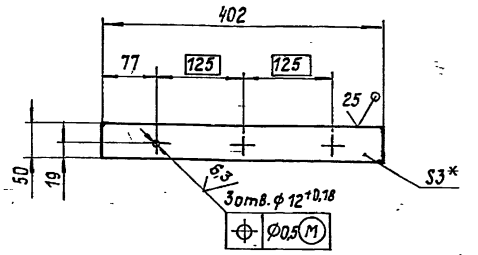

1. * Размер для справок.
2. $\pm \frac{IT14}{2}$.

Изм. Лист	№ докум.	Подпись	Дата	42.62.01.010	
Разраб.	Никитченко			Полка	Лит. / Масса 0,47 / Масштаб 1:5
Пров.	Колмец				Лист / Листов 1
Н. контр.	Колмец			Лист 3 ГОСТ 19903-74 / Вст3кп4 ГОСТ 16523-70	ЛАТГИПРОПРОМ
Утв.					

Копировал

Формат А4

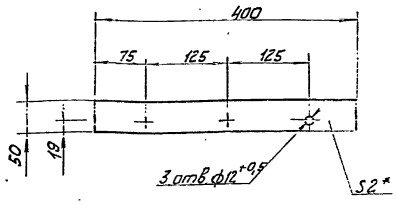

1. * Размер для справок.
2. $\pm \frac{IT14}{2}$.

Изм.	Лист	№ докум.	Подп.	Дата	42.62.01.011	
Разраб.		Никитченко			Прокладка	Лит. / Масса 0,04 / Масштаб 1:5
Пров.		Колмец				Лист / Листов 1
Н. контр.		Колмец			Паронит ПОН2 ГОСТ 481-80	ЛАТГИПРОПРОМ
Утв.						

Копировал Кф- Формат А4

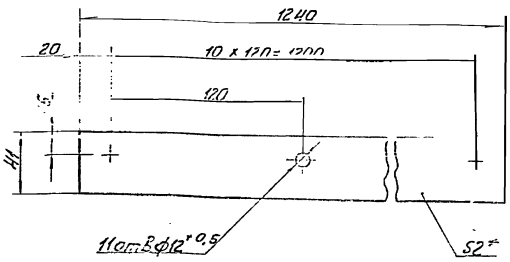

1. * Размер для справок.
2. $\pm \frac{IT14}{2}$.

Изм.	Лист	№ докум.	Подпись	Дата	42.62.01.012	
Разраб.		Никитченко			Прокладка	Лит. / Масса 0,08 / Масштаб 1:2
Пров.		Колмец				Лист / Листов 1
Н. контр.		Колмец			Паронит ПОН2 ГОСТ 481-80	ЛАТГИПРОПРПМ
Утв.						

Копировал Кф- Формат А4

Формат	Зона	Поз.	Обозначение	Наименование	Кол.	Примечание
				Документация		
А3			42.62.01.100 СБ	Сборочный чертеж		
				Сборочные единицы		
А4		1	42.62.01.110	Фланец		
				Детали		
Б4		2	42.62.01.101	Стяжка		
				Швеллер 5-ГОСТ 8240-72 / ВСт3сп3-1-ГОСТ 535-79		
				L = 398 ± 0,7 мм	2	1,93 кг
Б4		3	42.62.01.102	Стяжка		
				Швеллер 5-ГОСТ 8240-72 / ВСт3сп3-1-ГОСТ 535-79		
				L = 1148 ± 1,3 мм	2	5,56 кг
Б4		4	42.62.01.103	Балка		
				Швеллер 10-ГОСТ 8240-72 / ВСт3сп3-1-ГОСТ 535-79		
				L = 398 ± 0,7 мм	2	3,42 кг
Б4		5	42.62.01.104	Балка		
				Швеллер 10-ГОСТ 8240-72 / ВСт3сп3-1-ГОСТ 535-79		
				L = 1240 ± 1,3 мм	2	10,7 кг

Изм.	Лист	№ докум.	Подпись	Дата	42.62.01.100	
Разраб.		Никитченко			Каркас	Лит. / Масса / Масштаб
Пров.		Колмец				Лист 1 / Листов 2
Н. контр.		Колмец				ЛАТГИПРОПРОМ
Утв.						

Копировал Кф- Формат А4

Формат	Зона	Поз.	Обозначение	Наименование	Кол.	Примечание
Б4		6	42.62.01.105	Стойка		
				Швеллер 10-ГОСТ 8240-72 / ВСт3сп3-1-ГОСТ 535-79		
				L = 1300 ± 1,55 мм	4	11,2 кг
Б4		7	42.62.01.106	Плита		
				Лист 10 ГОСТ 19903-74 / ВСт3кп2 ГОСТ 14637-79		
				200 ± 0,575 x 150 ± 0,5 мм	4	2,35 кг

Изм.	Лист	№ докум.	Подпись	Дата	42.62.01.100	
						Лит. / Масса / Масштаб
						Лист 2

Копировал Кф- 22888-04 13 Формат А4

Выпуск 3

Серия 5.903-9

42.62.01.100 СБ

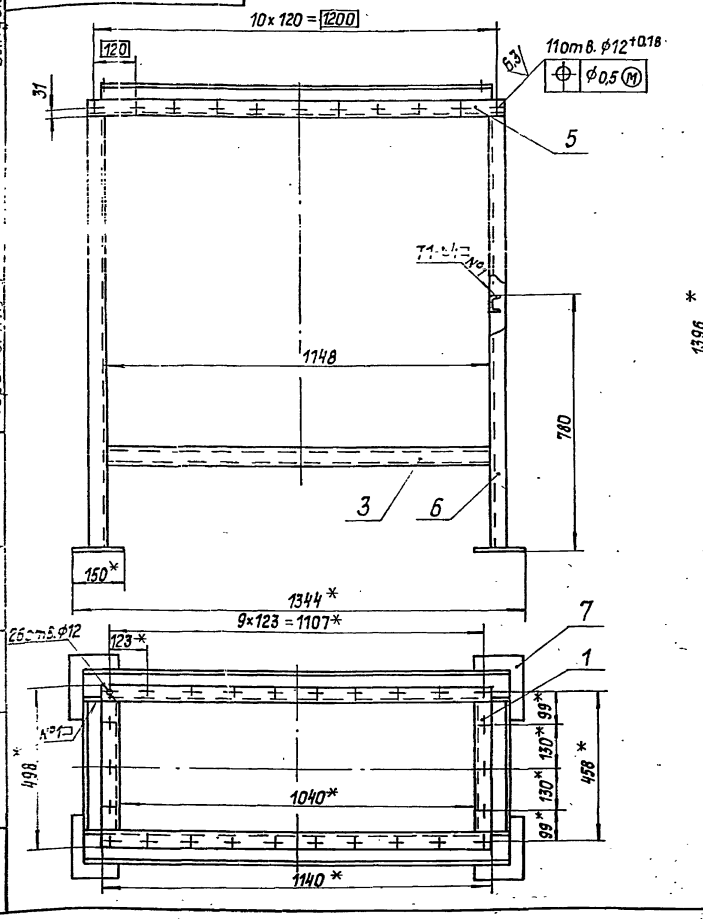

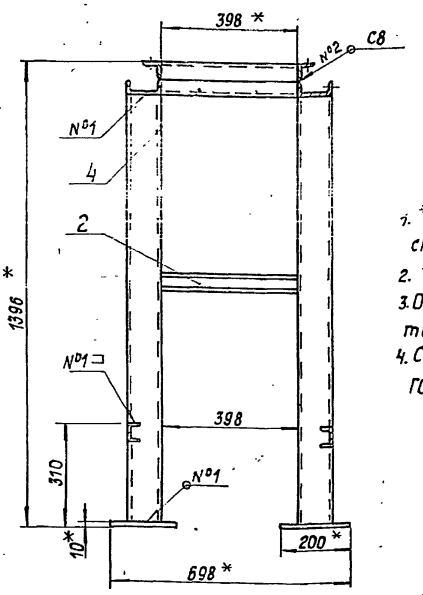

1. *Размеры для справок.
2. ± IT14/2.
3. Обработка поверхностей реза деталей БЧ 25.
4. Сварные швы по ГОСТ 5264-80.

Изм.	Лист	№ докум.	Подпись	Дата	42.62.01.100 СБ			
Разраб.		Никитченко			Каркас	Лит.	Масса	Масштаб
Пров.		Колмец					108	1:10
Н.контр.		Колмец				Лист	Листов 1	
Утв.						ЛАТГИПРОПРОМ		

Копировал

Формат А3

Выпуск 3

Серия 5.903-9

Формат	Зона	Поз.	Обозначение	Наименование	Кол.	Примечание
				Документация		
А4			42.62.01.110 СБ	Сборочный чертеж		
				Детали		
5Ч		1	42.62.01.111	Полка		
				Уголок 50×50×5-Б-ГОСТ8509-72 / ВСт3сп3-I-ГОСТ535-79		
				L = 498 ± 0,775 мм	2	1,52 кг
5Ч		2	42.62.01.112	Полка		
				Уголок 50×50×5-Б-ГОСТ8509-72 / ВСт3сп3-I-ГОСТ535-79		
				L = 1140 ± 1,3 мм	2	3,48 кг

Изм.	Лист	№ докум.	Подпись	Дата	42.62.01.110			
Разраб.		Никитченко			Фланец	Лит.	Лист	Листов
Пров.		Колмец						1
Н.контр.		Колмец				ЛАТГИПРОПРОМ		
Утв.								

Копировал

Формат А4

Выпуск 3

Серия 5.903-9

42.62.01.110 СБ

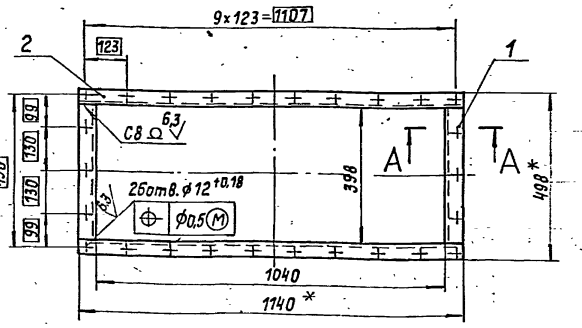

А–А
М1:2

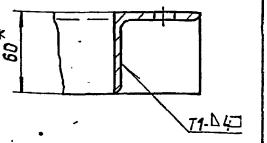

1. *Размеры для справок.
2. ± IT14/2.
3. Обработка поверхностей реза деталей БЧ 25.
4. Сварные швы по ГОСТ 5264-80.

Изм.	Лист	№ докум.	Подпись	Дата	42.62.01.110 СБ			
Разраб.		Никитченко			Фланец	Лит.	Масса	Масштаб
Пров.		Колмец					10	1:10
Н.контр.		Колмец				Лист	Листов 1	
Утв.						ЛАТГИПРОПРОМ		

Подпись и дата | Инв. № дубл. | Взам. инв. № | Подпись и дата | Инв. № подл.

Копировал

22999-04 14

Формат А4

42 62 01.200 СБ

Выпуск 3

Серия 5.903-9

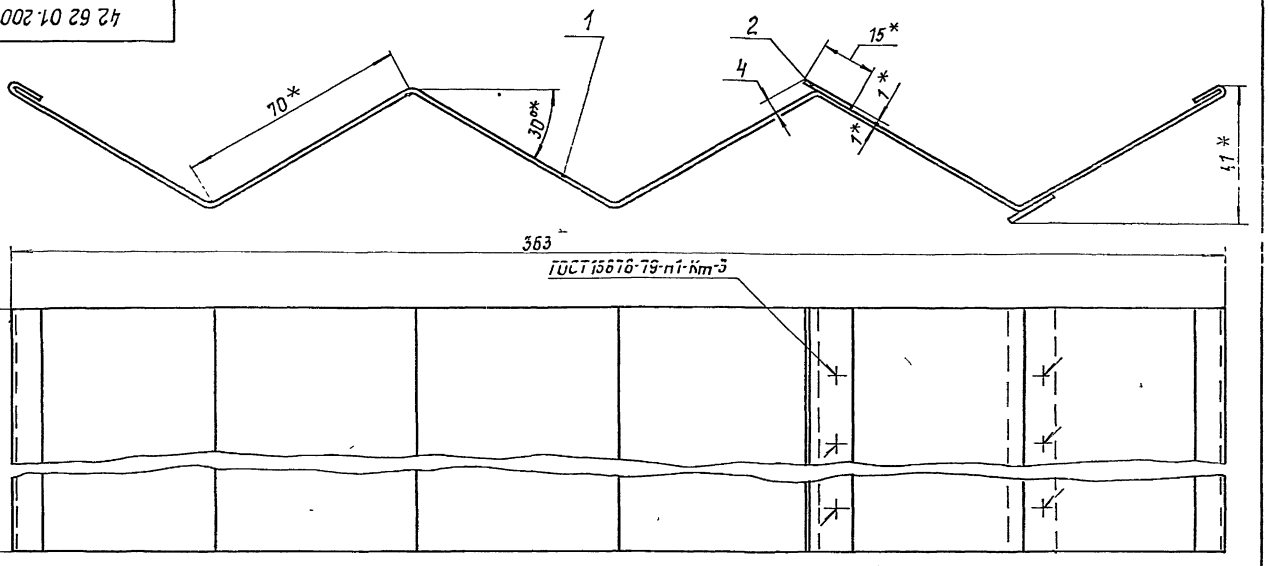

1.* Размеры для справок.
2. $\pm \frac{IT14}{2}$.
3. Обработка поверхностей реза деталей Бч 25/.
4. Грунтовать грунтом ХС-010 по ГОСТ 9355-81.

Инв. № подл. | Подпись и дата | Взам. инв. № | Инв. № дубл. | Подпись и дата

Изм.	Лист	№ докум.	Подпись	Дата	42.62.01.200 СБ			
Разраб.		Никитченко			Пластина. Сборочный чертеж.	Лит.	Масса	Масштаб
Пров.		Колмец					1,6	1:1
Н.контр.		Колмец				Лист	Листов 1	
Утв.						ЛАТГИПРОПРОМ		

Копировал Формат А3

42.62.01.201

Выпуск 3

Серия 5.903-9

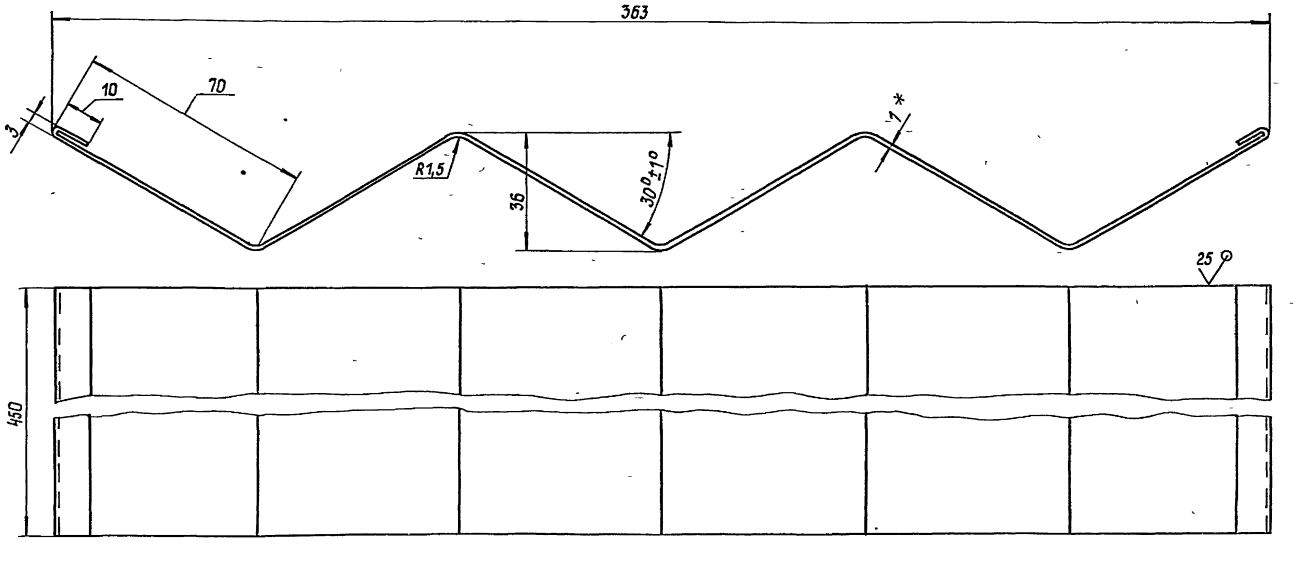

1.* Размер для справок.
2. $\pm \frac{IT14}{2}$.

Инв. № подл. | Подпись и дата | Взам. инв. № | Инв. № дубл. | Подпись и дата

Изм.	Лист	№ докум.	Подпись	Дата	42 62.01.201			
Разраб.		Никитченко			Пластина	Лит.	Масса	Масштаб
Пров.		Колмец					1,55	1:1
Н.контр.		Колмец			ГОСТ 19903-74 Лист ВСт3кп4 ГОСТ 16523-70	Лист	Листов 1	
Утв.						ЛАТГИПРОПРОМ		

Копировал 22955-04 15 Формат А3

Выпуск 3 Серия 5903-9

Формат	Зона	Поз.	Обозначение	Наименование	Кол.	Примечание
				Документация		
А3			42.62.01.200 СБ	Сборочный чертеж		
				Детали		
А3		1	42.62.01.201	Пластина	1	
Б4		2	42.62.01.202	Полоса		
				Лист 1 ГОСТ 19903-74 / Вст3кп4 ГОСТ 16523-70		
				15±0,215 × 450±0,775 мм	2	0,05 кг

Изм.	Лист	№ докум.	Подпись	Дата
Разраб.		Никитченко		
Пров.		Колмец		
Н.контр.		Колмец		
Утв.				

42.62.01.200

Пластина

Лит. | Лист | Листов 1

ЛАТГИПРОПРОМ

Копировал Формат А4

Выпуск 3 Серия 5903-9

Формат	Зона	Поз.	Обозначение	Наименование	Кол.	Примечание
				Документация		
А2			42.58.02.000 СБ	Сборочный чертеж		
				Детали		
А4		1	42.58.02.001	Доска трубная	2	
А4		2	42.58.02.002	Стенка	2	
		3	-01	Стенка	2	
А4		4	42.58.02.003	Перегородка	22	
А4		5	42.58.02.004	Переход	4	
Б4		6	42.58.02.005	Стенка		
				Лист 3 ГОСТ 19903-74 / Вст3кп4 ГОСТ 16523-70		
				382-1,4 × 57-0,74 мм	18	0,6 кг
Б4		7	42.58.02.006	Стенка		
				Лист 3 ГОСТ 19903-74 / Вст3кп4 ГОСТ 16523-70		
				382-1,4 × 99-0,87 мм	2	0,9 кг
Б4		8	42.58.02.007	Трубка		
				Труба 18×2 ГОСТ 8734-75 / В20 ГОСТ 8733-74		
				L = 1012 ± 1,3 мм	220	0,8 кг

Изм.	Лист	№ докум.	Подпись	Дата
Разраб.		Никитченко		
Пров.		Зилгалвис		
Н.контр.		Колмец		
Утв.				

42.58.02.000

Насадка

Лит. | Лист | Листов 1

ЛАТГИПРОПРОМ

Копировал Формат А4

Выпуск 3 Серия 5903-9

42.58.02.001

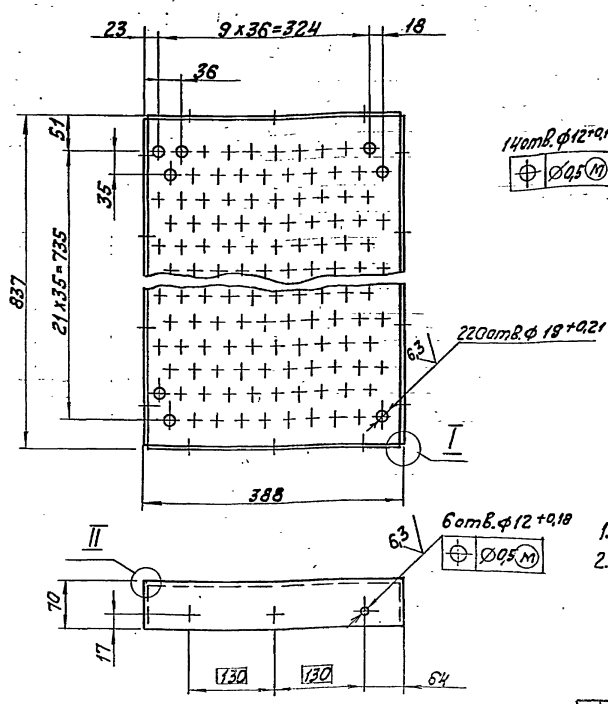

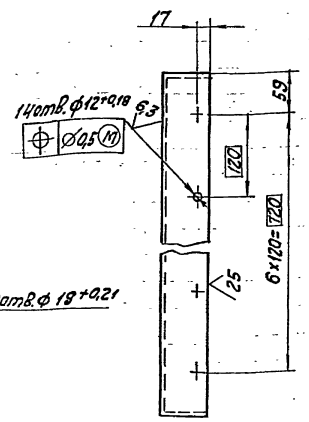

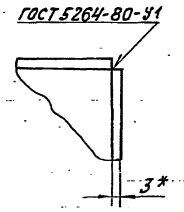

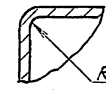

I
М 1:1

II
М 1:1

1. * Размер для справок.
2. ± IT14/2

Изм.	Лист	№ докум.	Подп.	Дата
Разраб.		Никитченко		
Пров.		Зилгалвис		
Н.контр.		Колмец		
Утв.				

42.58.02.001

Доска трубная

Лит.	Масса	Масштаб
	10,2	1:5
Лист	Листов 1	

Лист 2 ГОСТ 19903-74 / Вст3кп4 ГОСТ 16523-70

ЛАТГИПРОПРОМ

Копировал Формат А3

42.58.02.000СБ

Выпуск 3

Серия 5.903-5

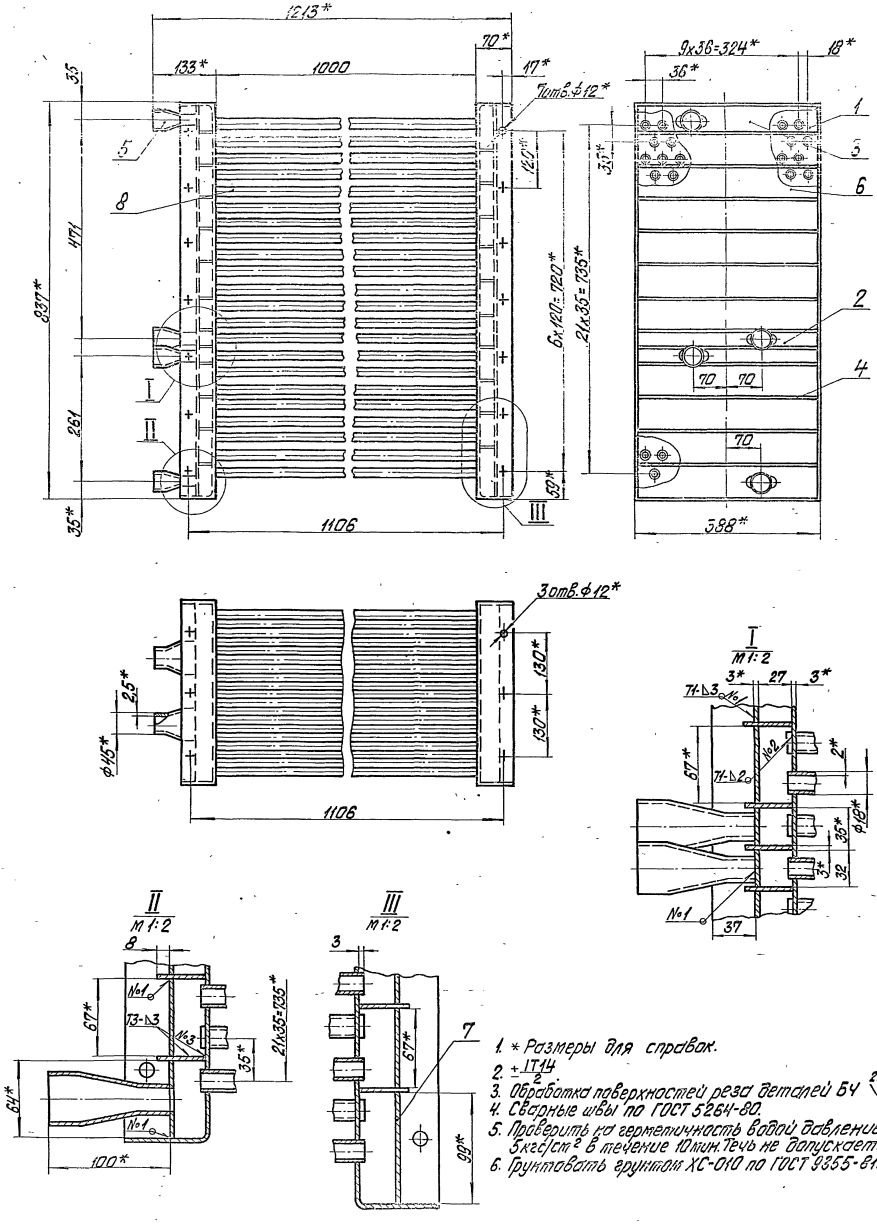

1. * Размеры для справок.
2. $\pm\frac{IT14}{2}$
3. Обработка поверхностей реза деталей БЧ $\overset{25}{\vee}$.
4. Сварные швы по ГОСТ 5264-80.
5. Проверить на герметичность водой давлением 5кгс/см² в течение 10мин. Течь не допускается.
6. Грунтовать грунтом ХС-010 по ГОСТ 9355-81.

				42.58.02.000 СБ			
Изм.	Лист	№ докум.	Подпись	Насадка	Лит.	Масса	Масштаб
Разраб.						219	1:5
Пров.					Лист	Листов 1	
Н.контр.					ЛАТГИПРОПРОМ		
Утв.							

Инв. № подл. | Подпись и дата | Взам. инв. № | Инв. № дубл. | Подпись и дата

Копировал Ковалев 12499-04 17 Формат А2

Выпуск 3

Серия 5.903-9

42.58.02.002

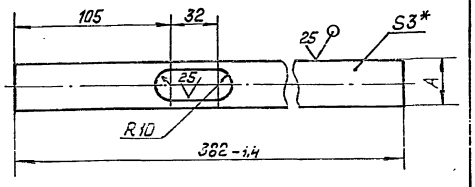

Обозначение	A, мм	Масса, кг
42.58.02.002	32-0,62	0,27
-01	64-0,74	0,55

1 * Размер для справок.

2. $\pm\frac{IT14}{2}$.

42.58.02.002

Изм.	Лист	№ докум.	Подп.	Дата	Стенка	Лит	Масса	Масштаб
Разраб.		Никитченко					см. табл.	—
Пров.		Зилгалвис				Лист	Листов 1	
Н.контр.		Колмец			Лист 3 ГОСТ 19903-74 / Вст3кп4 ГОСТ 16523-70	ЛАТГИПРОПРОМ		
Утв.								

Копировал Формат А4

Выпуск 3

Серия 5.903-9

42.58.02.003

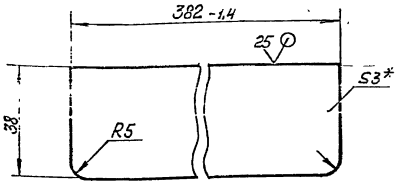

1 * Размер для справок.

2. $\pm\frac{IT14}{2}$.

42.58.02.003

Изм.	Лист	№ докум.	Подп.	Дата	Перегородка	Лит	Масса	Масштаб
Разраб.		Никитченко					0,34	1:1
Пров.		Зилгалвис				Лист	Листов 1	
Н.контр.		Колмец			Лист 3 ГОСТ 19903-74 / Вст3кп4 ГОСТ 16523-70	ЛАТГИПРОПРОМ		
Утв.								

Копировал Формат А4

Выпуск 3

Серия 5.903-9

42.58.02.004

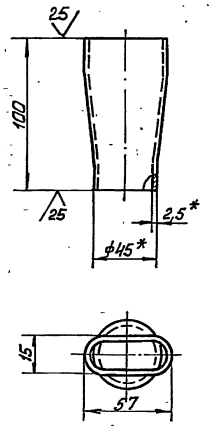

1 * Размеры для справок.

2 $\pm\frac{IT14}{2}$.

42.58.02.004

Изм.	Лист	№ докум.	Подп.	Дата	Переход	Лит	Масса	Масштаб
Разраб.		Никитченко					0,26	1:2
Пров.		Колмец				Лист	Листов 1	
Н.контр.		Колмец			Труба 45х2,5 ГОСТ 10704-46 / В-8 Ст3сп ГОСТ 10705-80	ЛАТГИПРОПРОМ		
Утв.								

Выпуск 3

Серия 5.903-5

Форм.	Зона	Поз.	Обозначение	Наименование	Кол.	Примечание
				Документация		
А2			42.58.01.000СБ	Сборочный чертёж		
				Сборочные единицы		
А4		1	42.58.01.100	Коллектор	1	
А4		2	42.02.06.000	Форсунка	6	
				Детали		
А4		3	42.58.01.001	Стенка	2	

42.58.01.000

Изм.	Лист	№ докум.	Подп.	Дата	Камера орошения	Лит	Листов
Разраб.		Никитченко					1
Пров.		Зилгалвис					
Н.контр.		Колмец					
Утв.							

Инв. № подл. | Подп. и дата | Взам. инв. № | Инв. № дубл. | Подп. и дата

42.58.01.000СБ

Выпуск 3

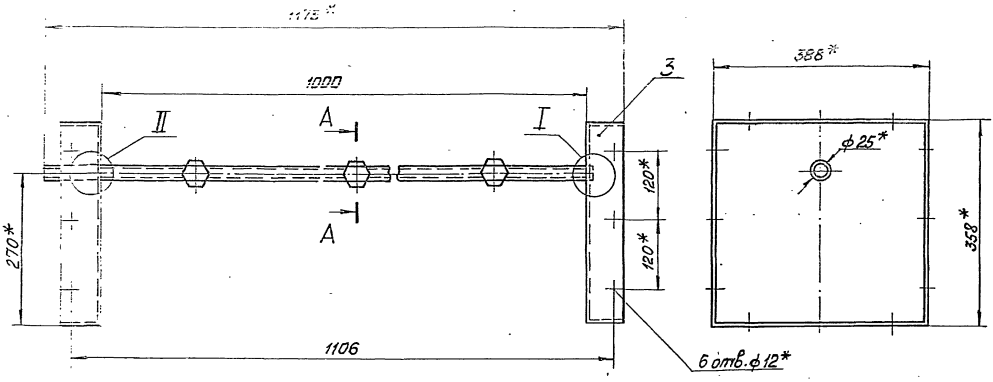

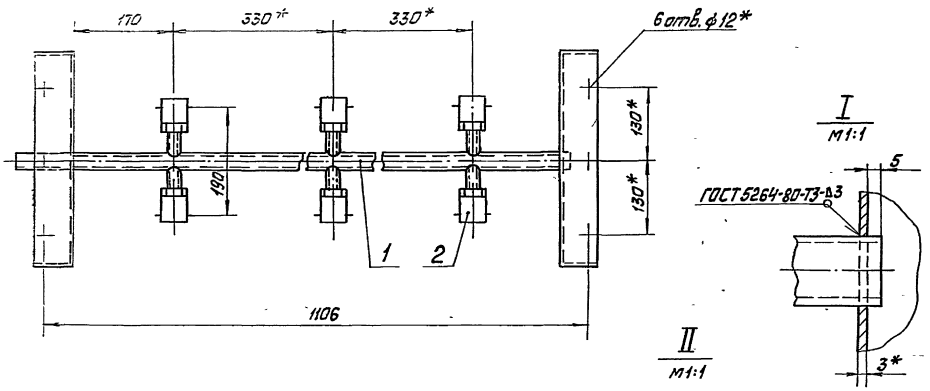

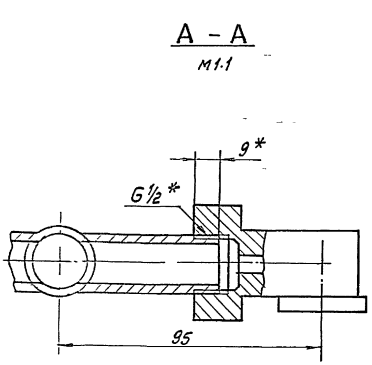

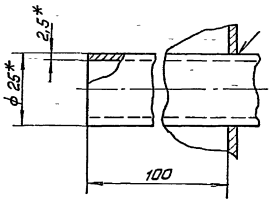

1. * Размеры для справок
2. ± $\frac{IT14}{2}$
3. Грунтовать грунтом ХС-010 по ГОСТ 9355-81.

Серия 5903-9

					42.58.01.000 СБ		
Изм.	Лист	№ докум.	Подп.	Дата	Камера орошения Сборочный чертёж	Лит.	Масса 17	Масштаб 1:5
Разраб.		Никитченко				Лист	Листов 1
Пров.		Зингальвис				ЛАТГИПРОПРОМ	
Н.контр.		Колмец					
Утв.							

22-999-04 19

Выпуск 3

Серия 5 903-9

42.58.01.001

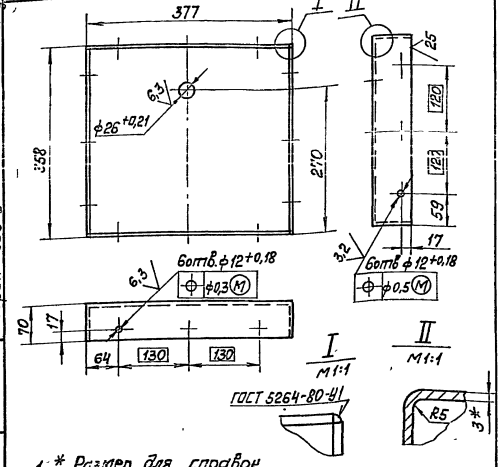

1 * Размер для справок.

2 $\pm\frac{IT14}{2}$.

Изм.	Лист	№ докум.	Подп.	Дата
Разраб.		Никитченко		
Пров.		Зилгалвис		
Н.контр.		Колмец		
Утв.				

42.58.01.001

Стенка

Лит.	Масса	Масштаб
	5,5	1:5

Лист 3 ГОСТ 19903-74
Вст3сп3 ГОСТ 16523-70

Лист | Листов 1

ЛАТГИПРОПРОМ

Копировал Мак. Формат А4

Инв. № подл. | Подп. и дата | Взам. инв. № | Инв. № дубл. | Подп. и дата

Выпуск 3

Серия 5 903-9

Изм.	Лист	№ докум.	Подп.	Дата
Разраб.		Никитченко		
Пров.		Зилгалвис		
Н.контр.		Колмец		
Утв.				

42.58.01.100

Коллектор

Лит.	Лист	Листов
		1

ЛАТГИПРОПРОМ

Копировал Мак. Формат А4

Инв. № подл. | Подп. и дата | Взам. инв. № | Инв. № дубл. | Подп. и дата

Выпуск 3

Серия 5 903-9

42.58.01.100СБ

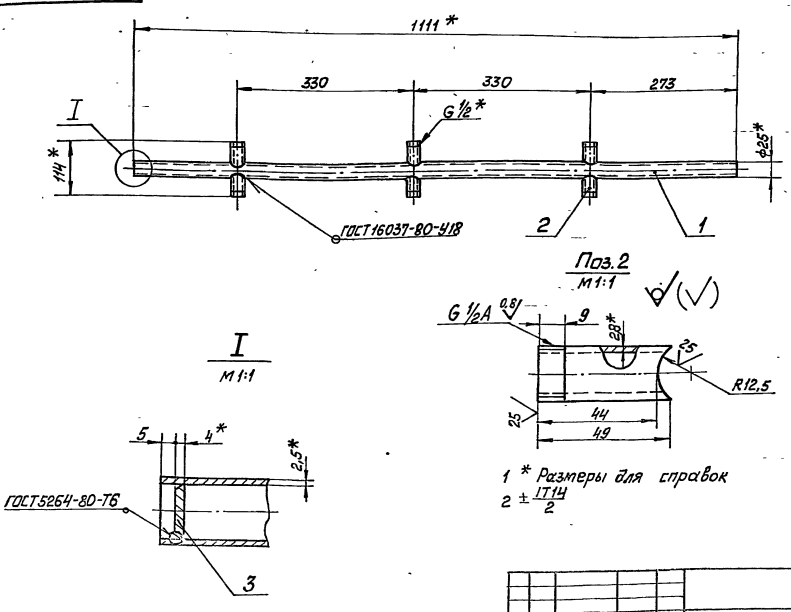

1 * Размеры для справок

2 $\pm\frac{IT14}{2}$

Изм.	Лист	№ докум.	Подп.	Дата
Разраб.		Никитченко		
Пров.		Зилгалвис		
Н.контр.		Колмец		
Утв.				

42 58.01. 100 СБ

Коллектор
Сборочный чертёж

Лит.	Масса	Масштаб
	2	1:5

Лист | Листов 1

ЛАТГИПРОПРОМ

Инв. № подл. | Подп. и дата | Взам. инв. № | Инв. № дубл. | Подп. и дата

22999-04 20 Копировал Мак. Формат А3

Инв. № подл. | Подп. и дата | Взам. инв. № | Инв. № дубл. | Подп. и дата

Выпуск 3

Серия 5 903-9

Изм.	Лист	№ докум.	Подп.	Дата
Разраб.		Никитченко		
Пров.		Зилгалвис		
Н.контр.		Колмец		
Утв.				

Коллектор
Сборочный чертёж

Лист | Листов 1

ЛАТГИПРОПРОМ

Копировал Мак. Формат А3

Выпуск 3

Серия 5.903-9

42.58.01.101

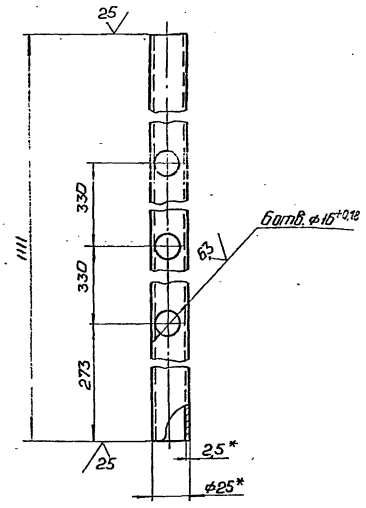

1* Размеры для справок.

$2 \pm \frac{IT14}{2}$.

Изм.	Лист	№ докум.	Подп.	Дата				
Разраб.		Никитченко			Труба	Лит	Масса 1,5	Масштаб 1:2
Пров.		Зилгалвис				Лист	Листов 1	
Н. контр.		Колмец			Труба 25×2 ГОСТ 10704-76 / В-Вст3сп ГОСТ 10705-80	ЛАТГИПРОПРОМ		
Утв.								

Копировал Ф. Формат А4

Выпуск 3

Серия 5.903-9

Формат	Зона	Поз.	Обозначение	Наименование	Кол.	Примечание
				Документация		
А3			42.02.06.000 СБ	Сборочный чертеж		
				Детали		
А3		1	42.02.06.001	Корпус	1	
А4		2	42.02.06.002	Дозатор	1	
А4		3	42.02.06.003	Штифт	1	

Изм.	Лист	№ докум.	Подп.	Дата				
Разраб.		Никитченко			Форсунка	Лит	Лист	Листов 1
Пров.		Зилгалвис				ЛАТГИПРОПРОМ		
Н. контр.		Колмец						
Утв.								

42 02 06.000

Копировал Ф. Формат А4

Выпуск 3

Серия 5.903-9

42.02.06.000 СБ

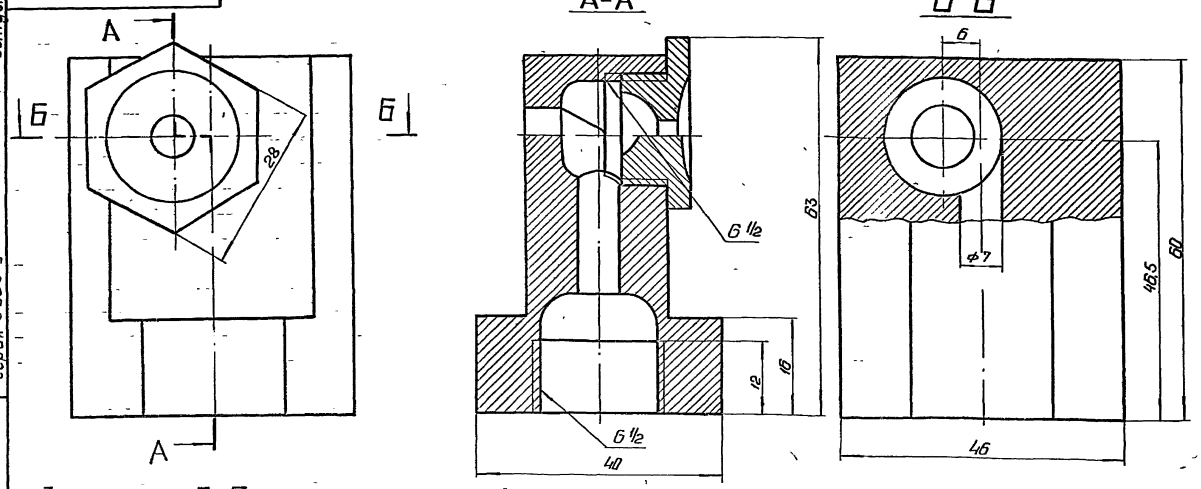

Размеры для справок.

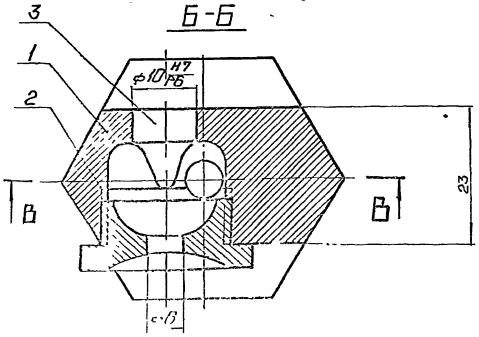

Изм.	Лист	№ докум.	Подп.	Дата				
Разраб.		Никитченко			Форсунка Сборочный чертеж	Лит	Масса 0,64	Масштаб 2:1
Пров.		Зилгалвис				Лист	Листов 1	
Н. контр.		Колмец				ЛАТГИПРОПРОМ		
Утв.								

Формат А3

Выпуск 3

Серия 5903-9

42.02.06.001

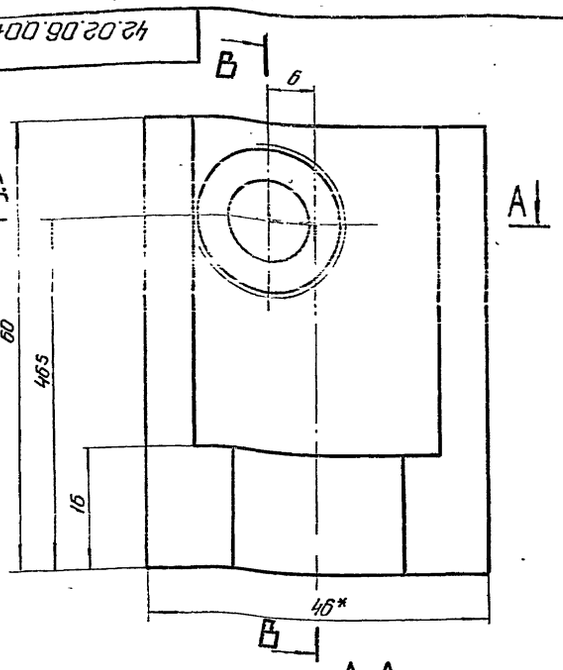

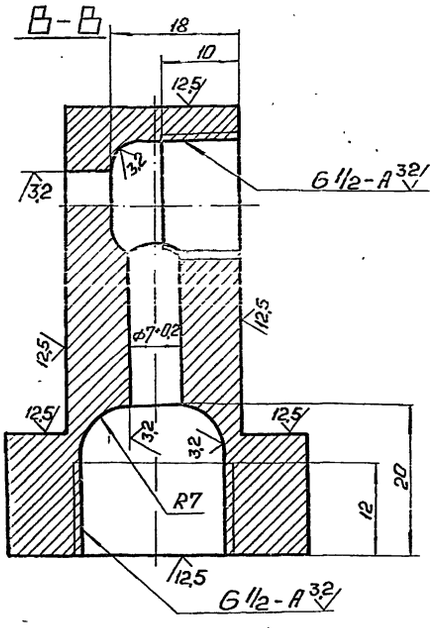

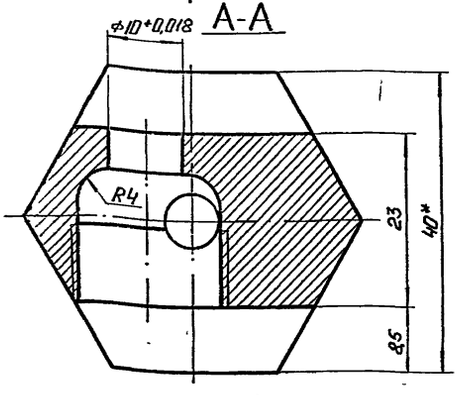

1* Размеры для справок.
2 ± IT14/2.
3 Материал заменитель · шестигранник 40 ГОСТ 8560-78 / 45-В-ГОСТ 1051-73 покрытие Ц6-9 фос.

					42.02.06.001			
Изм.	Лист	№ докум.	Подп.	Дата	Корпус	Лит.	Масса	Масштаб
Разраб.		Никитченко					0,6	2:1
Пров.		Зилгалвис				Лист	Листов 1	
Н. контр.		Колмец			Пруток ЛБ3 т.ш. НМ-40 ГОСТ 2060-73	ЛАТГИПРОПРОМ		
Утв.								

Копировал: Ф. Формат А3

Выпуск 3

Серия 5.903-9

42.02.06.002

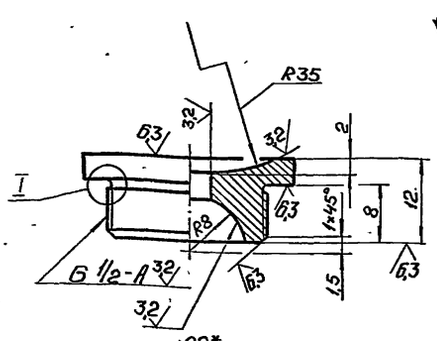

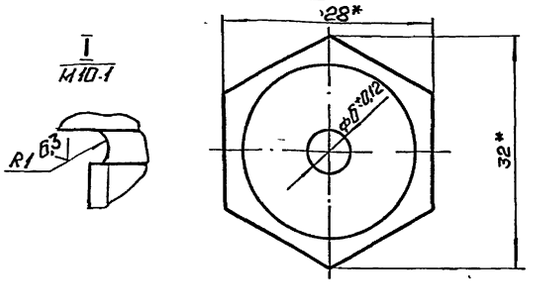

1* Размеры для справок.
2 ± IT14/2.
3. Материал заменитель. шестигранник 28 ГОСТ 8560-78 / 45-В-ГОСТ 1051-73 покрытие Ц6-9. фос.

					42.02.06.002			
Изм.	Лист	№ докум.	Подп.	Дата	Дозатор	Лит.	Масса	Масштаб
Разраб.		Никитченко					0,033	2:1
Пров.		Зилгалвис				Лист	Листов 1	
Н. контр.		Колмец			Пруток ЛБ3 т.ш. НМ-28 ГОСТ 2060-73	ЛАТГИПРОПРОМ		
Утв.								

Выпуск 3

Серия 5903-9

42.02.06.003

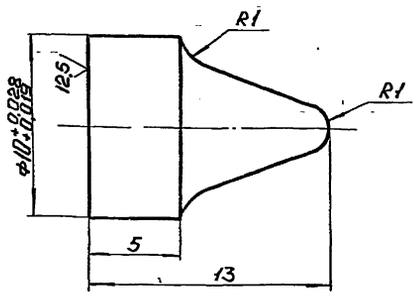

1. Материал заменитель: Круг 12-В-ГОСТ 2590-71 / Ст3-ГОСТ 535-79.
2. Неуказанные предельные отклонения размеров ± IT14/2.

					42.02.06.003			
Изм.	Лист	№ докум.	Подп.	Дата	Штифт	Лит.	Масса	Масштаб
Разраб.		Никитченко					0,005	5:1
Пров.		Зилгалвис				Лист	Листов 1	
Н. контр.		Колмец			Пруток ЛБ3 т.кр. НМ 12 ГОСТ 2060-73	ЛАТГИПРОПРОМ		
Утв.								

Подп. и дата | Взам. инв. № | Инв. № дубл. | Подп. и дата | Инв. № подл.

Выпуск 3 Серия 5.903-9

Формат	Зона	Поз.	Обозначение	Наименование	Кол.	Примечание
				Документация		
А3			42.58.03.000СБ	Сборочный чертеж		
				Сборочные единицы		
Б2		1	42.58.03.100	Стенка	1	
Б2		2	42.58.03.200	Крышка	1	
				Детали		
Д4		3	42.58.03.001	Прокладка	1	
				Стандартные изделия		
		4		Болт М10х20.46 ГОСТ 7798-70	20	
		5		Гайка М10.5 ГОСТ 5915-70	20	

Инв.№подл. | Подп. и дата | Взам.инв.№ | Инв.№дубл. | Подп. и дата

Изм.	Лист	№ докум.	Подп.	Дата
Разраб.		Никитченко		
Пров.		Зилгалвис		
Н.контр.		Колмец		
Утв.				

42.58.03.000

Стенка

Лит	Лист	Листов
		1

ЛАТГИПРОПРОМ

Копировал | формат А4

Выпуск 3 Серия 5.903-9

42.58.03.001

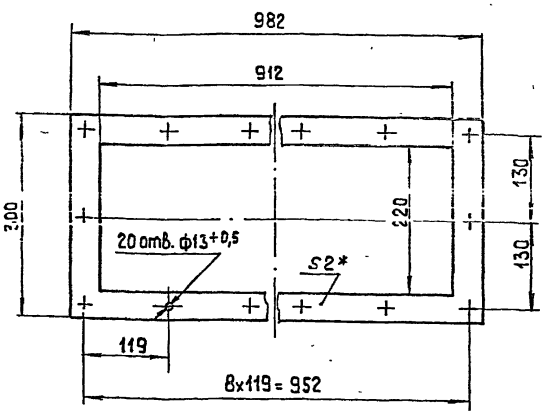

1.* Размер для справок.
2. $\pm\frac{IT14}{2}$.

Инв.№подл. | Подп. и дата | Взам.инв.№ | Инв.№дубл. | Подп. и дата

Изм.	Лист	№ докум.	Подп.	Дата
Разраб.		Никитченко		
Пров.		Зилгалвис		
Н.контр.		Колмец		
Утв.				

42.58.03.001

Прокладка

Литера	Масса	Масштаб
	0,19	1:5

Лист	Листов 1

Пароним ПОН 2 ГОСТ 481-80

ЛАТГИПРОПРОМ

Копировал | формат А4

Выпуск 3 Серия 5.903-9

42.58.03.000СБ

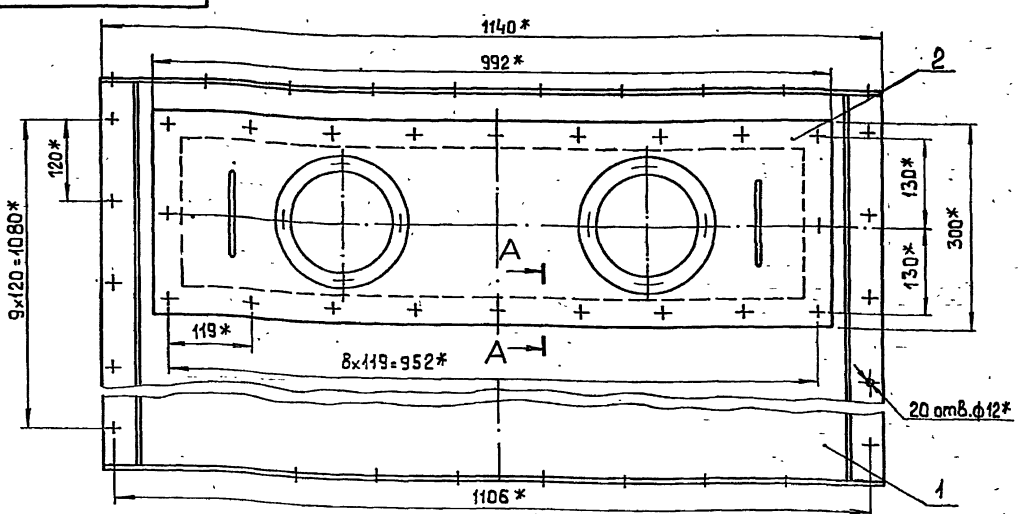

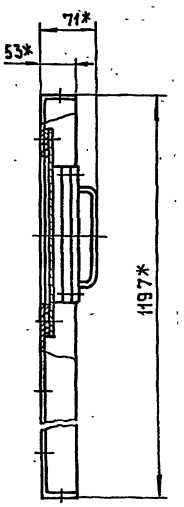

1* Размеры для справок.
2. $\pm\frac{IT14}{2}$.
3.

А–А
М 1:2

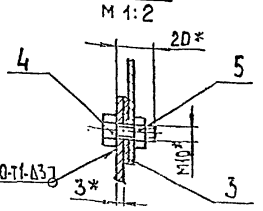

Инв.№подл. | Подп. и дата | Взам.инв.№ | Инв.№дубл. | Подп. и дата

Изм.	Лист	№ докум.	Подп.	Дата
Разраб.		Никитченко		
Пров.		Зилгалвис		
Н.контр.		Колмец		
Утв.				

42.58.03.000 СБ

Стенка
Сборочный чертеж

Литера	Масса	Масштаб
	48	1:5

Лист	Листов 1

ЛАТГИПРОПРОМ

Копировал | формат А3

Выпуск 3 Серия 5.903-9

Формат	Зона	Поз.	Обозначение	Наименование	Кол.	Примечание
				Документация		
А3			42.58.03.100СБ	Сборочный чертеж		
				Детали		
А4		1	42.58.03.101	Ребро	2	
БЧ		2	42.58.03.102	Стенка		
				Лист 3 ГОСТ 19903-74 Вст3кп4 ГОСТ 14637-79	1	30,1кг

Инв.№ подл. | Подп. и дата | Взам. инв.№ | Инв.№ дубл. | Подп. и дата

Изм.	Лист	№ докум.	Подп.	Дата
Разраб.		Никитченко		
Пров.		Зилгальбис		
Н.контр.		Колмец		
Утв.				

42.58.03.100

Стенка

Лит	Лист	Листов
		1

ЛАТГИПРОПРОМ

Копировал

Формат А4

Выпуск 3 Серия 5.903-9

42.58.03.101

Ребро

Лит	Масса	Масштаб
	2,3	1:1

Лист Листов 1

ЛАТГИПРОПРОМ

Полоса 5×50-ГОСТ 103-76 Вст3кп2 ГОСТ 535-79

Копировал

Формат А4

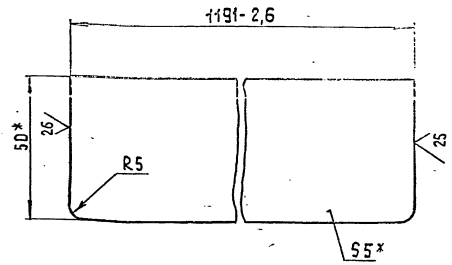

1* Размеры для справок.

2 $\pm \frac{IT14}{2}$.

Выпуск 3 Серия 5.903-9

42.58.03.100СБ

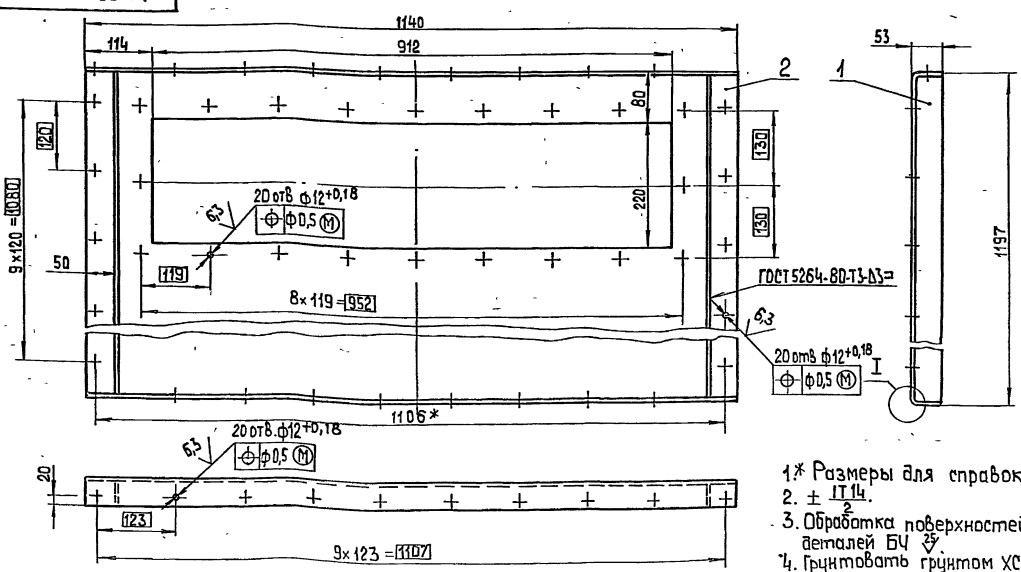

I
М1:1

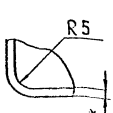

1.* Размеры для справок.
2. $\pm \frac{IT14}{2}$.
3. Обработка поверхностей реза деталей БЧ ▽.
4. Грунтовать грунтом ХС-010 по ГОСТ 9355-81.

Изм.	Лист	№ докум.	Подп.	Дата
Разраб.		Никитченко		
Пров.		Зилгальбис		
Н.контр.		Колмец		
Утв.				

42.58.03.100 СБ

Стенка
Сборочный чертеж

Литера	Масса	Масштаб
	35	1:5

Лист Листов 1

ЛАТГИПРОПРОМ

Выпуск 3 — Серия 5.903-9

Формат	Зона	Поз.	Обозначение	Наименование	Кол.	Примечание
				Документация		
А4			42.58.03.200СБ	Сборочный чертеж		
				Сборочные единицы		
А4		1	42.08.02.200	Иллюминатор	2	
				Детали		
А4		2	42.58.03.201	Крышка		
А4		3	42.54.01.202	Ручка		

Изм. | Лист | № докум. | Подпись | Дата
Разраб. | Никитченко | Зиленкевич
Пров. | Зиленкевич
Н.контр. | Колмец
Утв.

42.58.03.200

Крышка

Лит. | Лист | Листов 1

ЛАТГИПРОПРОМ

Копировал Дубкова — формат А4

Выпуск 3 — Серия 5.903-9

42.58.03.200СБ

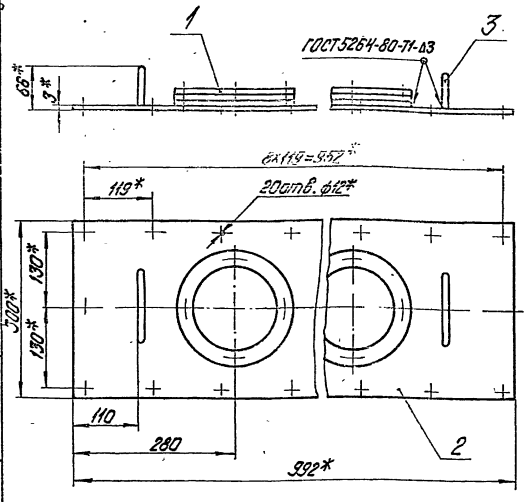

1.* Размеры для справок.
2. $\pm\frac{IT14}{2}$.
3. Грунтовать грунтом ХС-010 по ГОСТ 9355-81.

Изм. | Лист | № докум. | Подпись | Дата
Разраб. | Никитченко | Зиленкевич
Пров. | Зиленкевич
Н.контр. | Колмец
Утв.

42.58.03.200СБ

Крышка
Сборочный чертеж

Лит. | Масса 12 | Масштаб 1:5

Лист | Листов 1

ЛАТГИПРОПРОМ

Копировал Дубкова — формат А4

Выпуск 3 — Серия 5.903-9

42.58.03.201

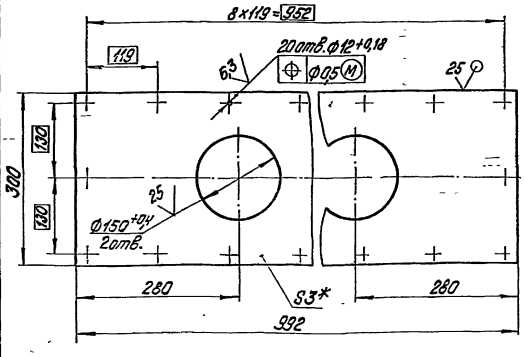

1.* Размер для справок.
2. $\pm\frac{IT14}{2}$.

Изм. | Лист | № докум. | Подпись | Дата
Разраб. | Никитченко | Зиленкевич
Пров. | Зиленкевич
Н.контр. | Колмец
Утв.

42.58.03.201

Крышка

Лит. | Масса 6,2 | Масштаб 1:5

Лист | Листов 1

Лист 3 ГОСТ 19903-74
ВСт3кп4 ГОСТ 16523-70

ЛАТГИПРОПРОМ

Выпуск 3 — Серия 5.903-9

42.54.01.202

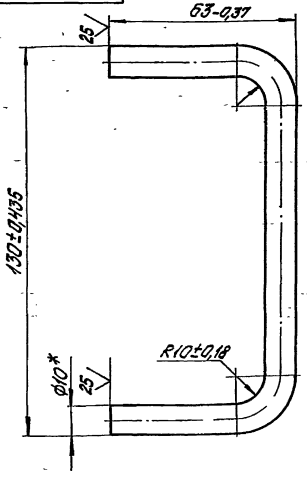

*Размер для справок.

Изм. | Лист | № докум. | Подпись | Дата
Разраб. | Никитченко | Зиленкевич
Пров. | Колмец
Т.контр.
Н.контр. | Колмец
Утв.

42.54.01.202

Ручка

Лит. | Масса 0,15 | Масштаб 1:1

Лист | Листов 1

Круг 10-В-ГОСТ 2590-71
ВСт3кп4-II-ГОСТ 535-79

ЛАТГИПРОПРОМ

Копировал Дубкова — формат А4

Выпуск 3

Серия 5.903-9

Формат	Зона	Поз.	Обозначение	Наименование	Кол.	Примечание
				Документация		
А4			42.08.02 200СБ	Сборочный чертеж		
				Детали		
А4		1	42 08 02 201	Фланец	1	
А4		2	42 08 02 202	Фланец	1	
А4		3	42.08.02.203	Прокладка	2	
А4		4	42.08.02.204	Стекло	1	
				Стандартные изделия		
		5		Болт М8×25.46 ГОСТ 7798-70	4	

Изм.	Лист	№ докум.	Подп.	Дата
Разраб.		Никитченко		
Пров.		Колмец		
Н.контр.		Колмец		
Утв.				

42.08.02.200

Иллюминатор

Лит. | Лист | Листов 1

ЛАТГИПРОПРОМ

Копировал Ф4 Формат А4

42.08.02.200СБ

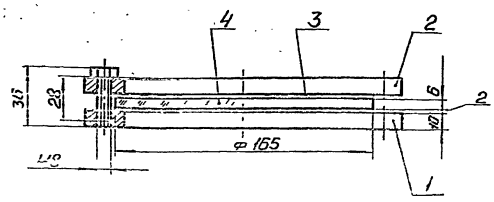

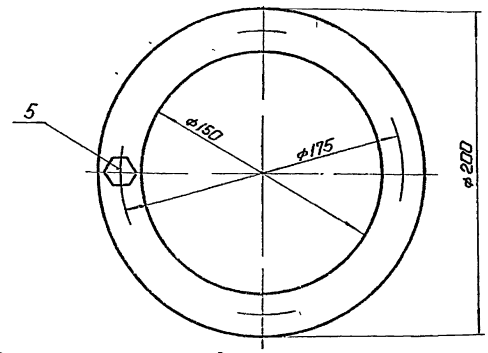

Размеры для справок.

Изм.	Лист	№ докум.	Подп.	Дата
Разраб.		Никитченко		
Пров.		Колмец		
Н.контр.		Колмец		
Утв.				

Иллюминатор
Сборочный чертеж.

Лит. | Масса | Масштаб
2,62 | 1:2
Лист | Листов 1

ЛАТГИПРОПРОМ

Копировал Ф4 Формат А4

42.08.02.201

(√) А

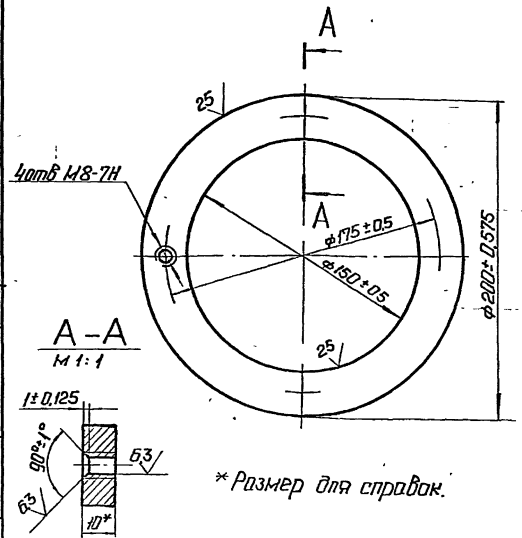

* Размер для справок.

Изм.	Лист	№ докум.	Подп.	Дата
Разраб.		Никитченко		
Пров.		Колмец		
Н.контр.		Колмец		
Утв.				

42.08.02.201

Фланец

Лит. | Масса | Масштаб
1,08 | 1:2
Лист | Листов 1

Лист 10 ГОСТ 19903-74 ВСт3кп2 ГОСТ 14637-79

ЛАТГИПРОПРОМ

Копировал Ф4 Формат А4

42.08.02.202

(√) А

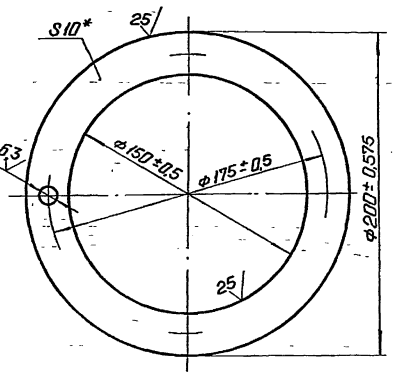

* Размер для справок.

Изм.	Лист	№ докум.	Подп.	Дата
Разраб.		Никитченко		
Пров.		Колмец		
Н.контр.		Колмец		
Утв.				

42.08.02.202

Фланец

Лит. | Масса | Масштаб
1,08 | 1:2
Лист | Листов 1

Лист 10 ГОСТ 19903-74 ВСт3кп2 ГОСТ 14637-79

ЛАТГИПРОПРОМ

Копировал Ф4 Формат А4

Выпуск 3 — Серия 5.903-9

42.08.02.203

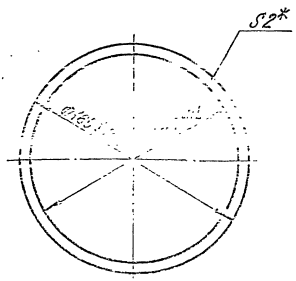

* Размер для справок

Изм.	Лист	№ докум.	Подпись	Дата	Прокладка	Лит.	Масса	Масштаб
Разраб.		Никитченко					0,02	1:2
Пров.		Колмец				Лист	Листов 1	
Н.контр.		Колмец			Паронит ПОН 2 ГОСТ 481-80	ЛАТГИПРОПРОМ		
Утв.								

Инв. № подл. | Подпись и дата | Взам. инв. № | Инв. № дубл. | Подпись и дата

42.08.02.205

Копировал Дубкова — формат А4

Выпуск 3 — Серия 5.903-9

42.08.02.204

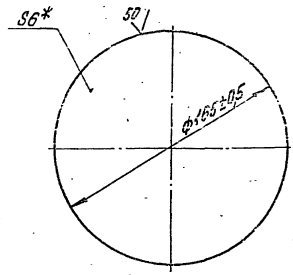

* Размер для справок

Изм.	Лист	№ докум.	Подпись	Дата	Стекло	Лит.	Масса	Масштаб
Разраб.		Никитченко					0,35	1:2
Пров.		Колмец				Лист	Листов 1	
Н.контр.		Колмец			Стекло оконное S=6 ГОСТ 111-78	ЛАТГИПРОПРОМ		
Утв.								

Инв. № подл. | Подпись и дата | Взам. инв. № | Инв. № дубл. | Подпись и дата

42.08.02.204

Копировал Дубкова — формат А4

Выпуск 3 — Серия 5.903-9

Формат	Зона	Поз.	Обозначение	Наименование	Кол.	Примечание
				Документация		
А2			42.62.02.000СБ	Сборочный чертеж		
				Сборочные единицы		
А4		1	42.62.01.110	Фланец	2	
				Детали		
А4		2	42.62.02.001	Доска трубная	2	
А4		3	42.62.02.002	Боковина	2	
А4		4	42.62.02.003	Стенка	4	
А4		5	42.58.02.004	Переход	4	
Б4		6	42.62.02.004	Перегородка		
				Лист 3 ГОСТ 19903-74 / ВСт3кп4 ГОСТ 16523-70		
				48±0,31×392±0,7мм	26	0,44кг
Б4		7	42.62.02.005	Стенка		
				Лист 3 ГОСТ 19903-74 / ВСт3кп4 ГОСТ 16523-70		
				65±0,37×406±0,775мм	22	0,62кг
Б4		8	42.62.02.006	Трубка		
				Труба 10×2 ГОСТ 8734-75 / В20 ГОСТ 8733-74		
				L=1046±1,3мм	240	0,82кг

Изм.	Лист	№ докум.	Подпись	Дата	Насадка	Лит.	Лист	Листов 1
Разраб.		Никитченко				ЛАТГИПРОПРОМ		
Пров.		Колмец						
Н.контр.		Колмец						
Утв.								

42.62.02.000

Копировал Дубкова — формат А4

Выпуск 3 — Серия 5.903-9

42.62.02.001

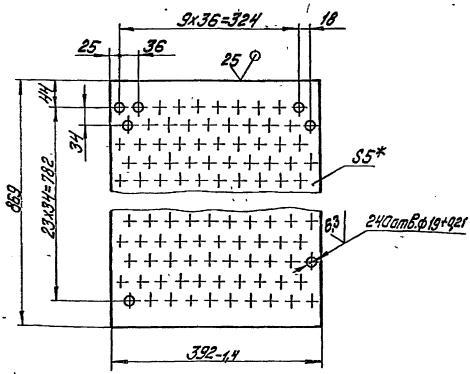

1.* Размер для справок.
2. $\pm\frac{IT14}{2}$

Изм.	Лист	№ докум.	Подпись	Дата	Доска трубная	Лит.	Масса	Масштаб
Разраб.		Никитченко					10,7	1:5
Пров.		Колмец				Лист	Листов 1	
Н.контр.		Колмец			Лист 5 ГОСТ 19903-74 / ВСт3кп2 ГОСТ 14637-79	ЛАТГИПРОПРОМ		
Утв.								

Инв. № подл. | Подпись и дата | Взам. инв. № | Инв. № дубл. | Подпись и дата

42.62.02.001

Копировал Дубкова 22595-04 27 формат А4

42.62.02.000 СБ

Выпуск 3

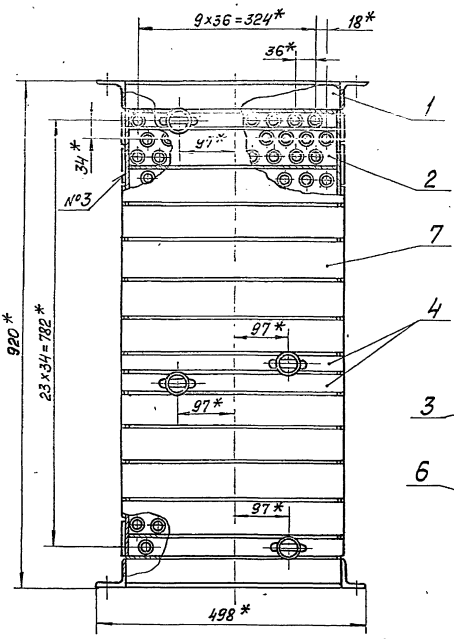

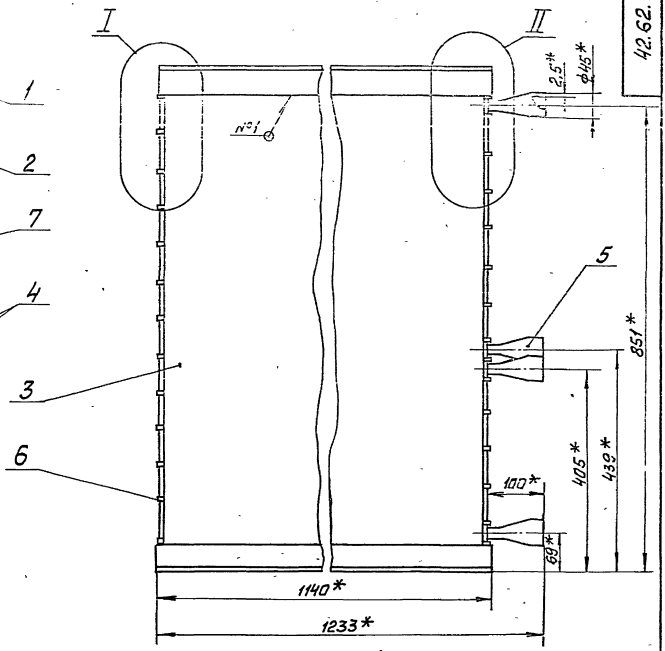

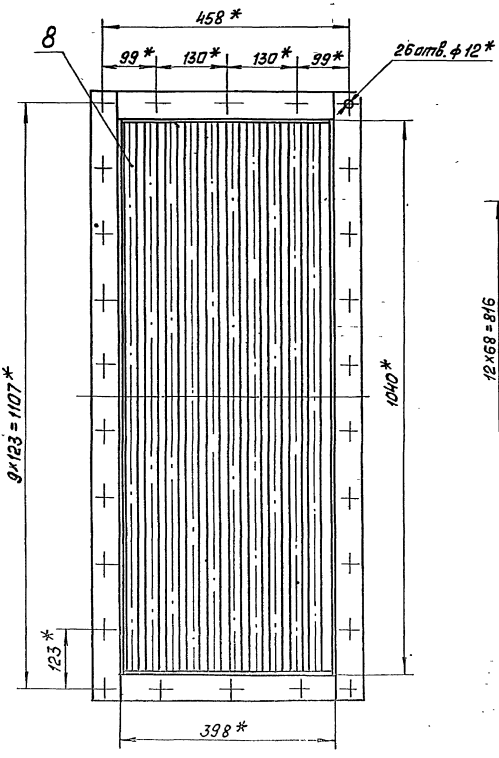

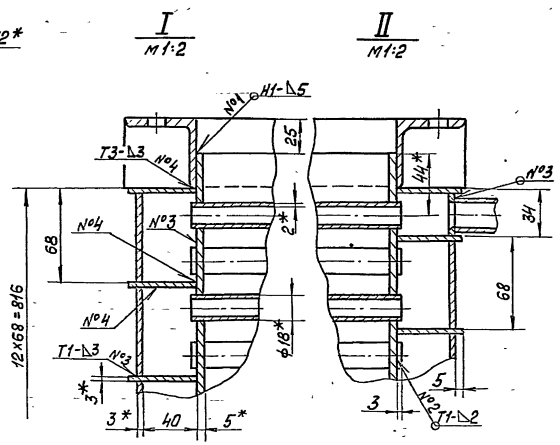

1. * Размеры для справок.
2. $\pm\frac{IT14}{2}$
3. Обработка поверхностей реза деталей Б4 $^{25}\surd$.
4. Сварные швы по ГОСТ 5264-80.
5. Проверить на герметичность водой давлением 5 кгс/см² в течение 10 мин. Течь не допускается.
6. Грунтовать грунтом ХС-010 по ГОСТ 9355-81.

					42.62.02.000 СБ			
Изм.	Лист	№ докум.	Подп.	Дата	Насадка	Лит.	Масса	Масштаб
Разраб.		Кукотченко					312	1:5
Пров.		Колмец				Лист	Листов 1	
Н. контр.		Колмец				ЛАТГИПРОПРОМ		
Утв.								

Серия 5.903-9

Инв. № подл. | Подп. и дата | Взам. инв. № | Инв. № дубл. | Подп. и дата

Выпуск 3
Серия 5.903-9

42.62.02.002

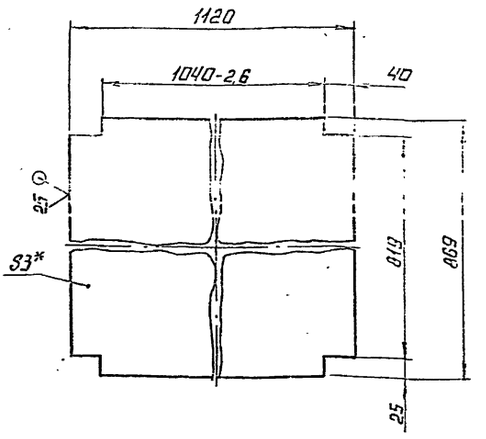

1* РАЗМЕР ДЛЯ СПРАВОК.
2. ± IT14/2.

				42.62.02.002			
Изм.	Лист	№ докум.	Подп.	Дата	БОКОВИНА	Лит.	Масса	Масштаб
Разраб.		Никитченко					22,8	1:5
Пров.		Колмец				Лист	Листов 1
Н. контр.		Колмец			ЛАТГИПРОПРОМ		
Утв.					Лист 3 ГОСТ 19903-74 Вст3кп4 ГОСТ 16523-70		

Копировал Формат А4

Выпуск 3
Серия 5.903-9

42.62.02.003

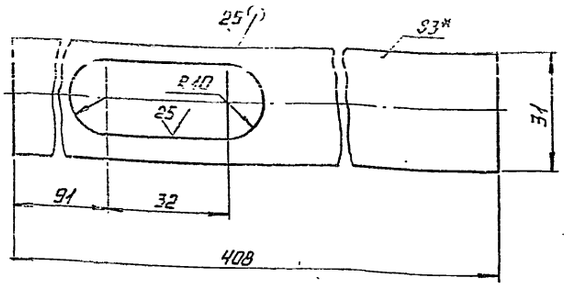

1* РАЗМЕР ДЛЯ СПРАВОК
2 ± IT14/2.

				42.62.02.003			
Изм.	Лист	№ докум.	Подп.	Дата	СТЕНКА	Лит.	Масса	Масштаб
Разраб.		Никитченко					0,28	1:1
Пров.		Колмец				Лист	Листов 1
Н. контр.		Колмец			ЛАТГИПРОПРОМ		
Утв.					Лист 3 ГОСТ 19903-74 Вст3кп4 ГОСТ 16523-70		

Копировал Формат А4

Выпуск 3
Серия 5.903-9

42.62.03.000

Формат	Зона	Поз.	Обозначение	Наименование	Кол.	Примечание
				Документация		
А2			42.62.03.000СБ	Сборочный чертеж		
				Сборочные единицы		
А4		1	42.62.01.110	Фланец	2	
А4		2	42.62.03.100	Крышка	2	
А4		3	42.62.03.200	Коллектор	1	
А4		4	42.02.06.000	Форсунка	6	
				Детали		
А4		5	42.62.03.001.	Стенка	2	
А4		6	42.62.03.002	Стенка	2	
Б4		7	42.62.03.003	Прокладка		
				Паронит ПОН-Б ГОСТ 481-80	2	0,16 кг
				Стандартные изделия		
		8		Болт М10х25.46		
				ГОСТ 7798-70	36	
		9		Гайка М10.5		
				ГОСТ 5915-70	36	
		10		Шайба 10		
				ГОСТ 11371-78	36	

				42.62.03.000			
Изм.	Лист	№ докум.	Подп.	Дата	КАМЕРА ОРОШЕНИЯ	Лит.	Лист	Листов 1
Разраб.							
Пров.					ЛАТГИПРОПРОМ		
Н. контр.							
Утв.							

Копировал Формат А4

Выпуск 3
Серия 5.903-9

42.62.03.004

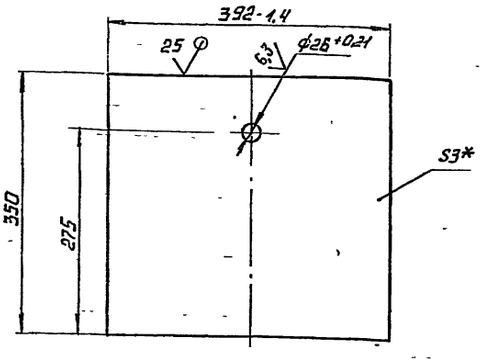

1* РАЗМЕР ДЛЯ СПРАВОК
2. ± IT14/2.

				42.62.03.001			
Изм.	Лист	№ докум.	Подп.	Дата	СТЕНКА	Лит.	Масса	Масштаб
Разраб.		Никитченко					3,23	1:5
Пров.		Колмец				Лист	Листов 1
Н. контр.		Колмец			ЛАТГИПРОПРОМ		
Утв.					Лист 3 ГОСТ 19903-74 Вст3кп4 ГОСТ 16523-70		

Копировал Формат А4

42.62.03.000СБ

Выпуск 3

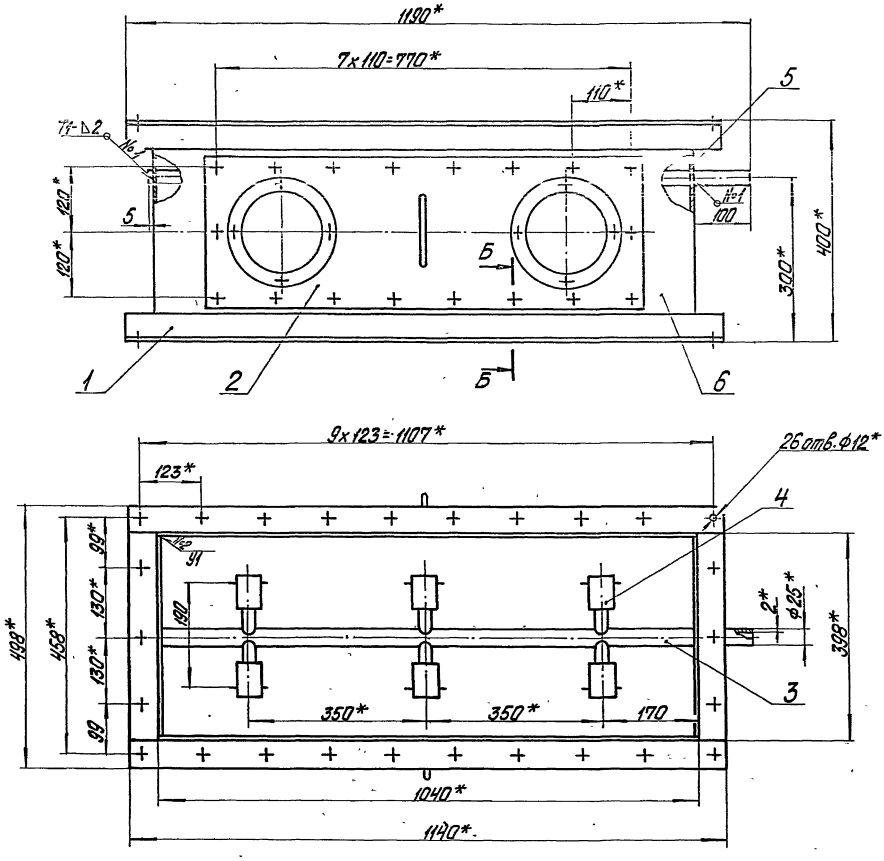

А-А
М1:1

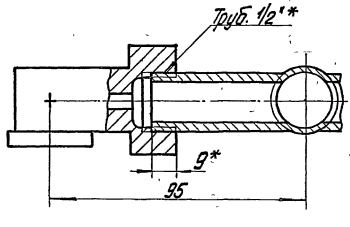

Поз. 7

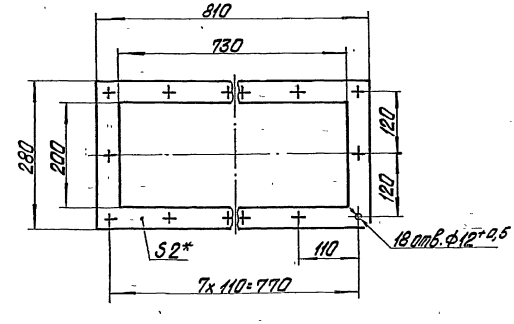

Б-Б
М1:2

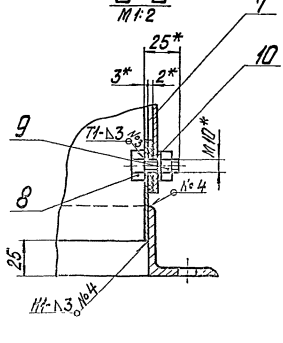

1 * Размеры для справок
2. $\pm\frac{IT14}{2}$
3. Сварные швы по ГОСТ 5264-80.
4 Грунтовать грунтом ХС-010 по ГОСТ 9355-81

				42.62.03.000 СБ			
Изм.	Лист	№ докум.	Подпись	Дата	Камера орошения	Лит.	Масса	Масштаб
Разраб.		Никитченко					64	1:5
Пров.		Колтец				Лист	Листов 1
Н. контр.		Колтец				ЛАТГИПРОПРОМ	
Утв.							

Серия 5.903-9

Инв. № подл. | Подпись и дата | Взам. инв. №

42.62.03.002

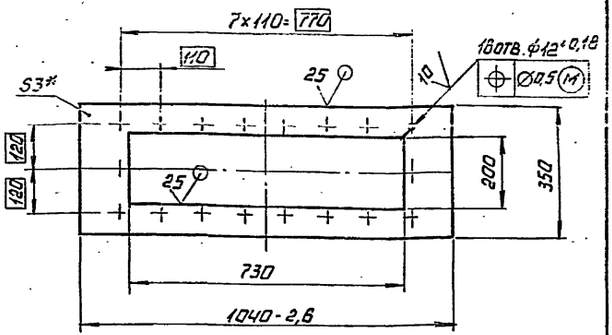

1.* РАЗМЕР ДЛЯ СПРАВОК.
2. ± IT14/2

Изм.	Лист	N докум.	Подп.	Дата	42.62.03.002			
Разраб.		Никитченко			СТЕНКА	Лит.	Масса	Масштаб
Пров.		Колмец					5,13	1:10
						Лист	Листов 1	
Н.контр.		Колмец			Лист 3 ГОСТ 19903-74 Вст3кп4 ГОСТ 16523-70	ЛАТГИПРОПРОМ		
Утв.								

Копировал Формат А4

Формат	Зона	Поз.	Обозначение	Наименование	Кол.	Примечание
				ДОКУМЕНТАЦИЯ		
А4			42.62.03.100СБ	Сборочный чертеж		
				СБОРОЧНЫЕ ЕДИНИЦЫ		
А4		1	42.08.62.200	Иллюминатор	2	
				ДЕТАЛИ		
А4		2	42.62.03.101	Крышка	1	
А4		3	42 54.01 202	Ручка	1	

Изм.	Лист	N докум.	Подп.	Дата	42.62.03.100			
Разраб.		Никитченко			КРЫШКА	Лит.	Лист	Листов 1
Пров.		Колмец						
Н.контр.		Колмец			ЛАТГИПРОПРОМ			
Утв.								

Копировал Формат А4

42 64.03 100СБ

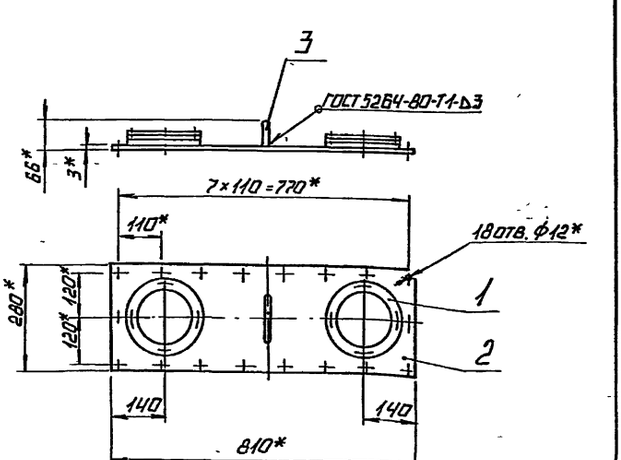

1* РАЗМЕРЫ ДЛЯ СПРАВОК.
2. ± IT14/2

Изм.	Лист	N докум.	Подп.	Дата	42.62.03.100СБ			
Разраб.		Никитченко			КРЫШКА	Лит.	Масса	Масштаб
Пров.		Колмец				И	9,9	1:10
						Лист	Листов 1	
Н.контр.		Колмец			ЛАТГИПРОПРОМ			
Утв.								

Копировал Формат А4

42.62.03.101

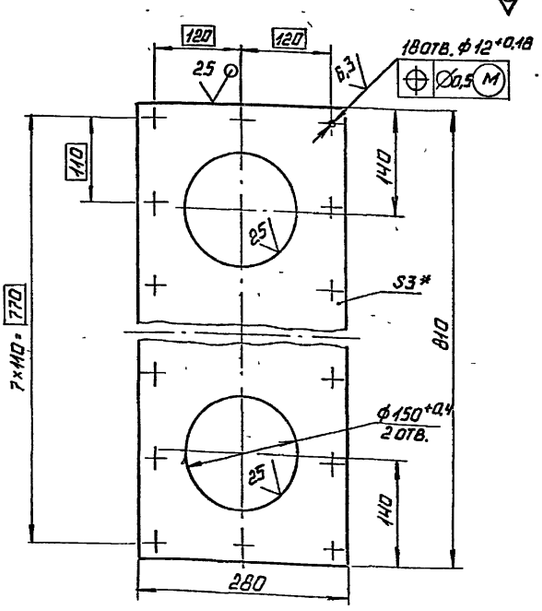

1.* РАЗМЕР ДЛЯ СПРАВОК.
2 ± IT14/2.

Изм.	Лист	N докум.	Подп.	Дата	42.62.03.101			
Разраб.		Никитченко			КРЫШКА	Лит.	Масса	Масштаб
Пров.		Колмец					4,5	1:5
						Лист	Листов 1	
Н.контр.		Колмец			Лист 3 ГОСТ 19903-74 Вст3кп4 ГОСТ 16523-70	ЛАТГИПРОПРОМ		
Утв.								

Копировал Формат А4

Выпуск 3

Серия 5.903-9

Формат	Зона	Поз.	Обозначение	Наименование	Кол.	Примечание
				Документация		
А3			42.62.03.200СБ	Сборочный чертеж		
				Детали		
А4		1	42.62.03.201	Труба	1	
Б4		2	42.62.03.202	Патрубок		
				Труба 15×2,8 ГОСТ 3262-75	6	0,05кг
Б4		3	42.62.03.203	Заглушка		
				Круг 20-В-ГОСТ 2590-71 / Ст3кп4-Д-ГОСТ 535-79	1	0,01кг

Изм.	Лист	№ докум.	Подпись	Дата	42.62.03.200		
Разраб.		Никитченко			Коллектор	Лит.	Лист 1	Листов 1
Пров.		Колмец				ЛАТГИПРОПРОМ	
Н.контр.		Колмец					
Утв.							

Копировал Формат А4

Инв. № подл. | Подпись и дата | Взам. инв. №

Выпуск 3

Серия 5.903-9

42.62.03.201

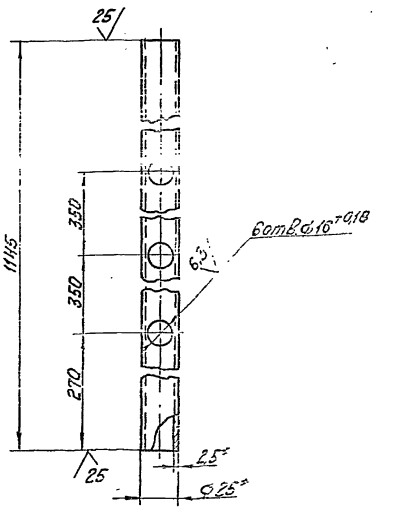

1. * Размеры для справок.
2. ± IT14/2.

Изм.	Лист	№ докум.	Подпись	Дата	42.62.03.201		
Разраб.		Никитченко			Труба	Лит.	Масса 1,55	Масштаб 1:2
Пров.		Колмец				Лист	Листов 1	
Н.контр.		Колмец			Труба 25×2,5 ГОСТ 10704-76 / В-Ст3сп ГОСТ 10705-80	ЛАТГИПРОПРОМ		
Утв.								

Копировал Формат А4

Инв. № подл. | Подпись и дата | Взам. инв. №

Выпуск 3

Серия 5.903-9

42.62.03.200СБ

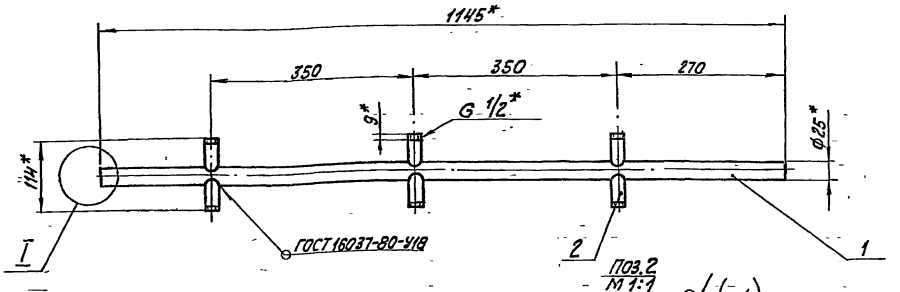

Поз.3 М 2:1

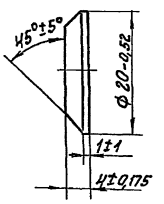

Поз.2 М 1:1

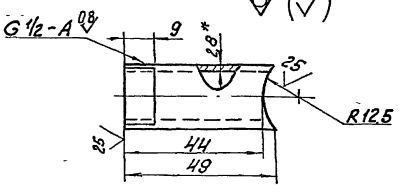

I М 1:1

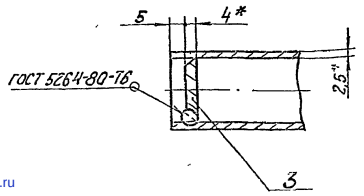

1. * Размеры для справок.
2. ± IT14/2.

Изм.	Лист	№ докум.	Подпись	Дата	42.62.03.200СБ		
Разраб.		Никитченко			Коллектор	Лит.	Масса 1,9	Масштаб 1:5
Пров.		Колмец				Лист	Листов 1	
Н.контр.		Колмец				ЛАТГИПРОПРОМ		
Утв.								

gost.e-ecolog.ru