Серия 5.903-9

ТЕПЛООБМЕННИКИ КОНТАКТНЫЕ КТАН

Выпуск 2

22999-03

gost.e-ecolog.ru

Типовая документация на конструкции,
изделия и узлы зданий и сооружений

Серия 5.903-9

ТЕПЛООБМЕННИКИ КОНТАКТНЫЕ КТАН

Выпуск 2

Теплообменники контактные КТАН-0,1УГ

Рабочие чертежи

Разработано
проектным институтом
„ЛАТГИПРОПРОМ"
Гл. инж. института — В. Овчаров
Гл. инж. проекта — Н. Кириллова

Утверждено
приказом ГОССТРОЯ Латв. ССР
от 22.01.1988 г. № 11
Введено в действие институтом
„ЛАТГИПРОПРОМ"
приказом от 22.01.88 г. № 18
с 15.04.88

Инв. № подл. | Подпись и дата | Взам. инв. № | Инв. № дубл. | Подпись и дата

Содержание альбома

Обозначение	Наименование	№ страницы
	Содержание альбома	2
42.61.00.000 ВС	КТАН-0,1 УГ	3
42.61.00.000 СБ	КТАН-0,1 УГ	4
42.61.00.000	КТАН-0,1 УГ	
42.61.01.000	Камера орошения	
42.61.01.002	Стенка	
42.61.01.003	Стенка	
42.61.01.000 СБ	Камера орошения	5
42.61.01.001	Прокладка	6
42.61.01.100	Крышка	
42.61.01.100 СБ	Крышка	
42.61.01.101	Ручка	
42.61.01.200	Фланец	7
42.61.01.200 СБ	Фланец	
42.61.01.300	Коллектор	
42.08.02.200	Иллюминатор	
42.61.01.300 СБ	Коллектор	8
42.08.02.200 СБ	Иллюминатор	
42.08.02.201	Фланец	
42.08.02.202	Фланец	9
42.08.02.203	Прокладка	
42.08.02.204	Стекло	
42.02.06.000	Форсунка	
42.02.06.000 СБ	Форсунка	10
42.02.06.001	Корпус	
42.02.06.002	Дозатор	11
42.02.06.003	Штифт	
42.61.02.000	Насадка	11
42.61.02.001	Доска трубная	
42.61.02.000 СБ	Насадка	12
42.61.02.002	Боковина	13
42.61.02.003	Стенка	
42.61.02.004	Переход	
42.61.03.000	Камера сепарационная	
42.61.03.001	Боковина	14
42.61.03.002	Днище	
42.61.03.000 СБ	Камера сепарационная	15
42.61.03.003	Желоб	16
42.61.03.004	Гребенка	
42.61.03.005	Прокладка	
42.61.03.100	Пластина	17
42.61.03.100 СБ	Пластина	
42.61.03.101	Пластина	
42.61.03.200	Крышка	18
42.61.03.200 СБ	Крышка	
42.61.03.300	Каркас	
42.61.03.300 СБ	Каркас	19

Формат А3

№ строки	Обозначение	Наименование	Куда входит: Обозначение	Куда входит: Кол.	Общ. кол.	Примечание
1	42.61.00.000	КТАН-0,1 УГ				
2	42.61.01.000	Камера орошения	42.61.00.000	1	1	
3	42.61.01.100	Крышка	42.61.01.000	1	1	
4	42.61.01.200	Фланец	42.61.01.000	2	2	
5			42.61.02.000	2	2	
6			42.61.03.300	1	1	
7				5	5	
8	42.61.01.300	Коллектор	42.61.01.000	1	1	
9	42.08.02.200	Иллюминатор	42.61.01.000	2	2	
10	42.02.06.000	Форсунка	42.61.01.000	2	2	
11	42.61.02.000	Насадка	42.61.00.000	1	1	
12	42.61.03.000	Камера сепарационная	42.61.00.000	1	1	
13	42.61.03.100	Пластина	42.61.03.000	10	10	
14	42.61.03.200	Крышка	42.61.03.000	1	1	
15	42.61.03.300	Каркас	42.61.03.000	1	1	
16						
17						
18						
19						
20						
21						
22						
23						
24						

Изм.	Лист	№ докум.	Подп.	Дата	42.61.00.000 ВС		
Разраб.	Никитенко				КТАН-0,1 УГ	Лит.	Лист	Листов
Пров.	Зилгалвис						1	
Н.контр.	Колмец				Ведомость спецификаций	ЛАТГИПРОПРОМ		

42 61 00 000 СБ

Выпуск 2

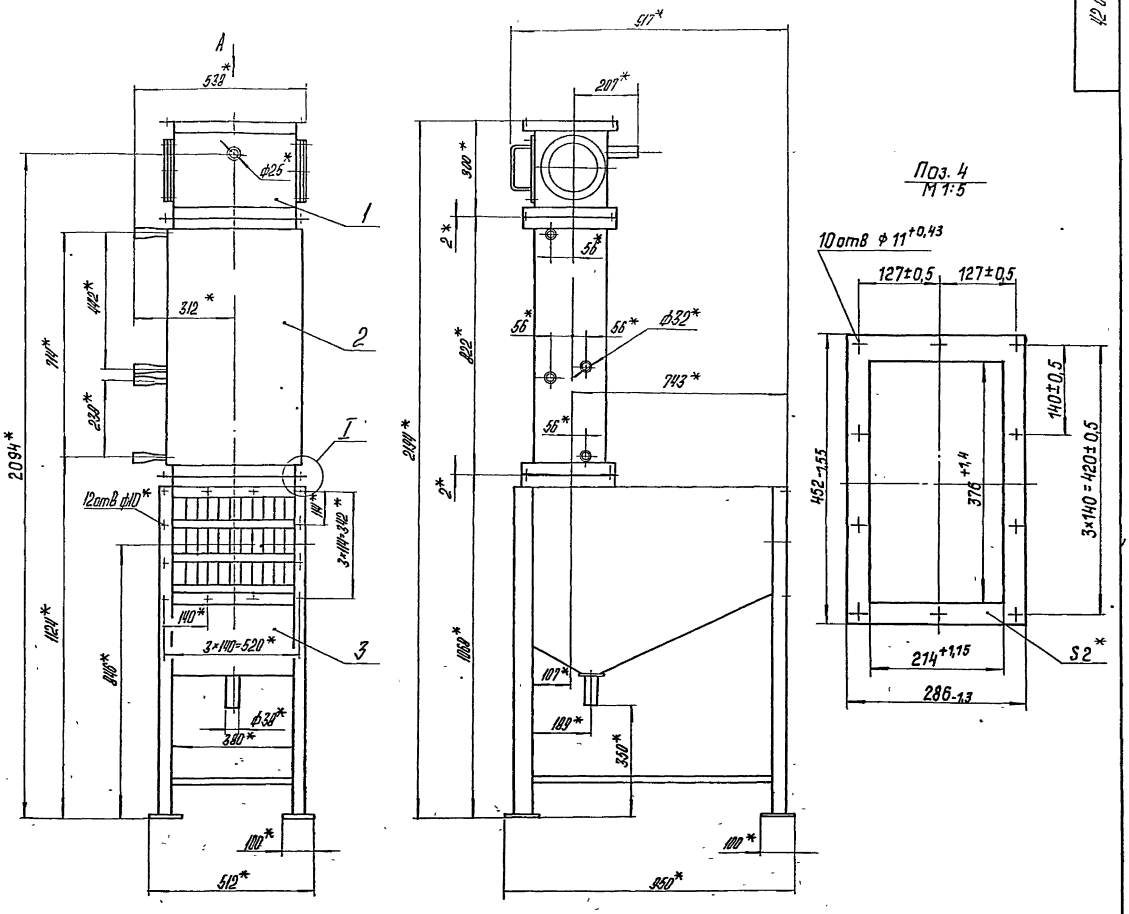

Техническая характеристика

Теплопроизводительность (номинальная)	$Q_{кт}$, мВт	0,1
Температура дымовых газов	$\Gamma_{кал/ч}$	0,86
на Входе в КТАН	t'_2, °С	250
на Выходе из КТАНа	t''_2, °С	40
Температура нагреваемой воды		
на Входе в КТАН	$t'_в$, °С	5
на Выходе из КТАНа	$t''_в$, °С	50
Расход нагреваемой воды	$G_в$, м³/ч	2,0
	кг/с	0,56
Расход орошающей воды	$G_{ор}$, м³/ч	0,6
	кг/с	0,17
Расход дымовых газов через КТАН	V_2, мм³/с	0,38
Поверхность нагрева	F, м²	2,57
Аэродинамическое сопротивление КТАНа	$\Delta P_{аэр}$, Па	490
Гидравлическое сопротивление КТАНа	$\Delta P_{гидр}$, МПа	0,022

Технические требования

1. *Размеры для справок.
2. Покрытия по ТМ части проекта
3. Соединения должны быть герметичными. Течь не допускается
4. Схема присоединения, указания по эксплуатации по ТМ части проекта.

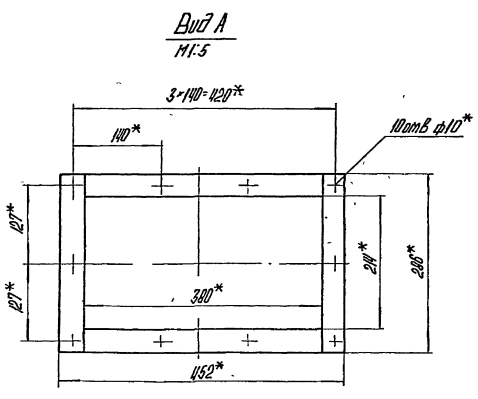

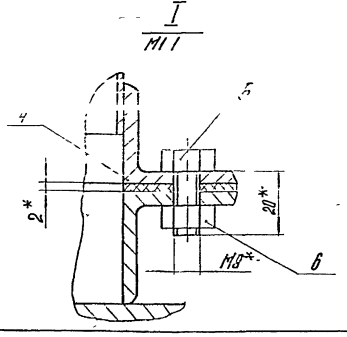

					42.61.00.000 СБ			
Изм	Лист	№ докум	Подпись	Дата	КТАН-0,1 УГ	Лит	Масса	Масштаб
Разраб		Никитченко					170	1:10
Пров		Зилгалвис				Лист	Листов 1	
Т контр						ЛАТГИПРОПРОМ		
Н контр		Колмец						
Утв					22999-04 4			

Серия 5.903-9

Инв № подл | Подпись и дата | Взам инв № | Инв № дубл | Подпись и дата

Выпуск 2

Формат	Зона	Поз.	Обозначение	Наименование	Кол.	Примечание
				Документация		
А2			42 61 01 000 СБ	Сборочный чертеж		
				Сборочные единицы		
А4		1	42.61.01 100	Крышка	1	
А4		2	42.61 01 200	Фланец	2	
А4		3	42 61 01 300	Коллектор	1	
А4		4	42.08 02.200	Иллюминатор	2	
А4		5	42.02.06 000	Форсунка	2	
				Детали		
А4		6	42.61.01.001	Прокладка	1	
А4		7	42.61.01.002	Стенка	1	
А4		8	42.61.01.003	Стенка	1	
Б4		9	42 61 01 004	Боковина		
				2 ГОСТ 19903-74 Лист ВСт3кп4 ГОСТ 16523-70	2	0,61 кг
				Стандартные изделия		
		10		Болт М8×20.46 ГОСТ 7798-70	8	
		11		Гайка М8.5 ГОСТ 5915-70	8	

Серия 5.903-9

Изм.	Лист	№ докум.	Подпись	Дата
Разраб.		Никитченко		
Пров.		Зилгалвис		
Н.контр.		Колмец		
Утв.				

42.61.01.000

Камера орошения

Лит.	Лист	Листов
		1

ЛАТГИПРОПРОМ

Копировал

Формат А4

Выпуск 2

Формат	Зона	Поз.	Обозначение	Наименование	Кол.	Примечание
				Документация		
А2			42 61 00. 000 СБ	Сборочный чертеж		
А3			42 61 00 000 ВС	Ведомость спецификаций		
				Сборочные единицы		
А4		1	42.61.01.000	Камера орошения	1	
А4		2	42.61.02.000	Насадка	1	
А4		3	42.61.03.000	Камера сепарационная	1	
				Детали		
Б4		4	42.61.00.001	Прокладка Паронит ПОН 2 ГОСТ 481-80	2	
				Стандартные изделия		
		5		Болт М8×20.46 ГОСТ 7798-70	20	
		6		Гайка М8.5 ГОСТ 5915-70	20	

Серия

Изм.	Лист	№ докум.	Подпись	Дата
Разраб.		Никитченко		
Пров.		Зилгалвис		
Н.контр.		Колмец		
Утв.				

42.61.00.000

КТАН-0,1 УГ

Лит.	Лист	Листов
		1

ЛАТГИПРОПРОМ

Копировал

Формат А4

42.61.01.002

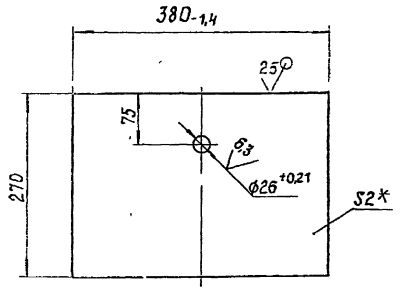

1* Размер для справок

2. $\pm \frac{IT14}{2}$.

Выпуск 2

Серия 5.903-9

Изм.	Лист	№ докум.	Подпись	Дата
Разраб.		Никитченко		
Пров.		Зилгалвис		
Т.контр.				
Н.контр.		Колмец		
Утв.				

42.61.01.002

Стенка

Лит	Масса	Масштаб
	1,6	1:5
Лист	Листов 1	

Лист 2 ГОСТ 19903-74 ВСт3кп4 ГОСТ 16523-70

ЛАТГИПРОПРОМ

Копировал

Формат А4

42.61.01.003

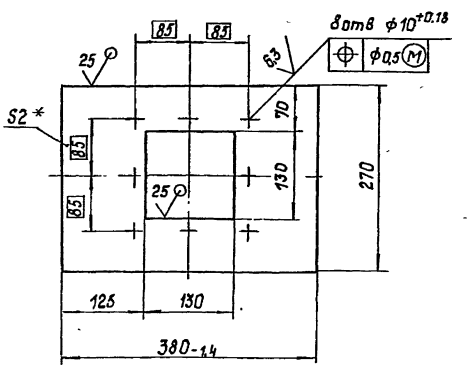

1.* Размер для справок.

2 $\pm \frac{IT14}{2}$

Выпуск 2

Серия

Изм.	Лист	№ докум.	Подпись	Дата
Разраб.		Никитченко		
Пров.		Зилгалвис		
Т.контр.				
Н.контр.		Колмец		
Утв.				

42.61.01.003

Стенка

Лит	Масса	Масштаб
	1,35	1:5
Лист	Листов 1	

Лист 2 ГОСТ 19903-74 ВСт3кп4 ГОСТ 16523-70

ЛАТГИПРОПРОМ

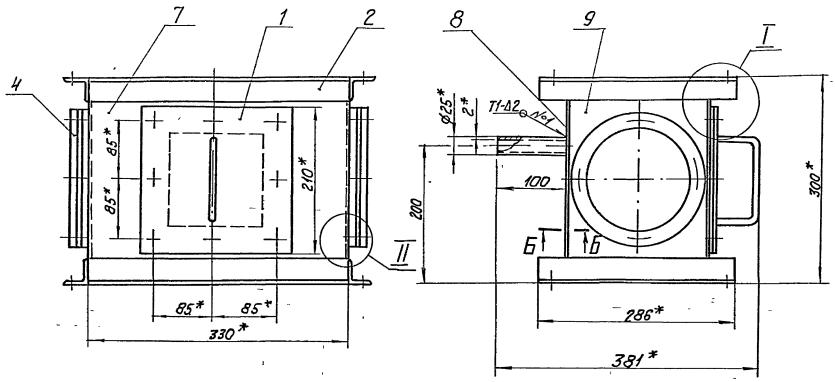

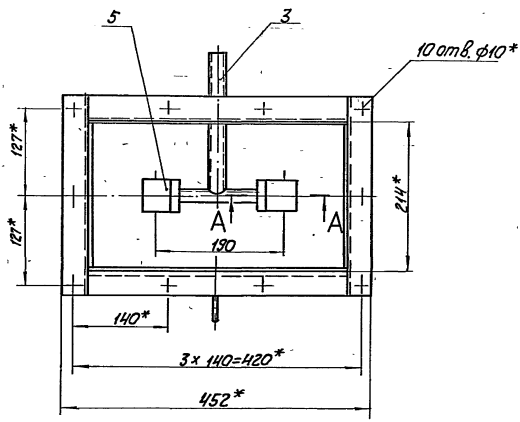

А-А
М 1:1

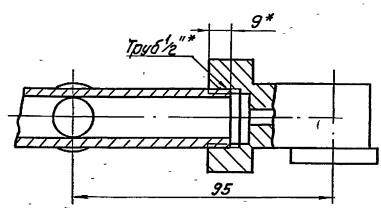

I
М 1:1

Поз. 9
М 1:5

1. * Размеры для справок.
2. ± IT14/2.
3. Сварные швы по ГОСТ 5264-80.
4. Проверить на герметичность сварные швы и лючки при работающих форсунках. Течь снаружи не допускается.
5. Грунтовать грунтом ХС-010 по ГОСТ 9355-81.

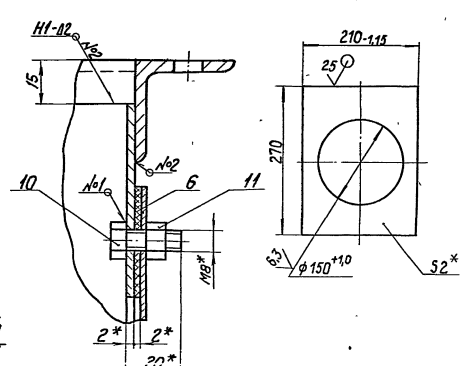

Б-Б
М 1:1

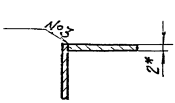

II
М 1:1

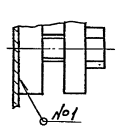

Изм.	Лист	№ докум.	Подпись	Дата	42.61.01.000СБ		
Разраб.		Никитченко			Камера орошения	Лит.	Масса	Масштаб
Пров.		Зилевалов					18	1:4
Т.контр.						Лист	Листов 1	
Н.контр.		Колмец				ЛАТГИПРОПРОМ		
Утв.								

Выпуск 2

Серия 5.903-9

42.61.01.001

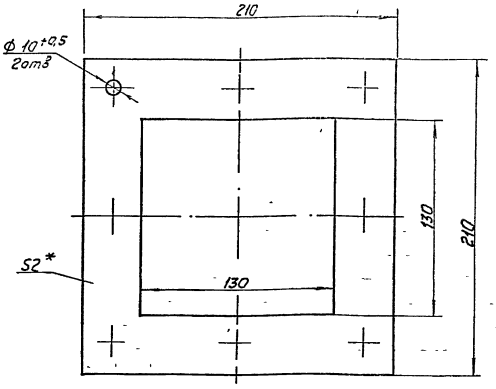

1. * Размер для справок.
2. ± IT16/2

Изм.	Лист	№ докум.	Подпись	Дата				
Разраб.		Никитченко			Прокладка	Лит.	Масса 0,06	Масштаб 1:2
Пров.		Зилгалвис				Лист	Листов 1	
Т.контр.					Паронит ПОН2 ГОСТ 481-80	ЛАТГИПРОПРОМ		
Н.контр.		Колмец						
Утв.								

Копировал Формат А4

Выпуск 2

Серия 5.903-9

Изм.	Лист	№ докум.	Подпись	Дата				
Разраб.		Никитченко			Крышка	Лит.	Лист	Листов 1
Пров.		Зилгалвис				ЛАТГИПРОПРОМ		
Н.контр.		Колмец						
Утв.								

Копировал Формат А4

Выпуск 2

Серия 5.903-9

42.61.01.100 СБ

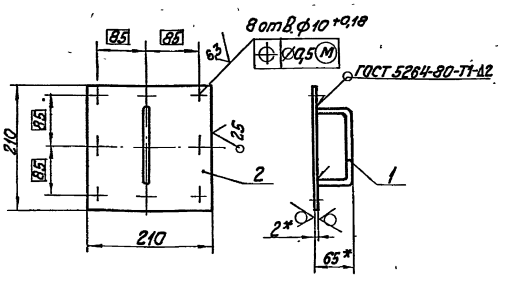

1. * Размеры для справок.
2. ± IT14/2

Изм.	Лист	№ докум.	Подпись	Дата				
Разраб.		Никитченко			Крышка	Лит.	Масса 0,84	Масштаб 1:5
Пров.		Зилгалвис				Лист	Листов 1	
Т.контр.						ЛАТГИПРОПРОМ		
Н.контр.		Колмец						
Утв.								

Формат А4

Выпуск 2

Серия 5.903-9

42.61.01.101

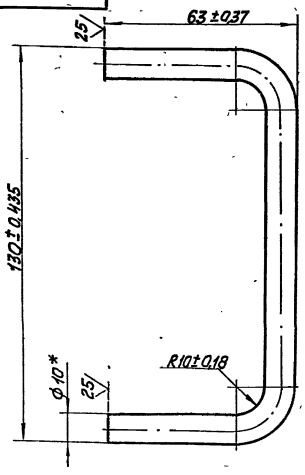

* Размер для справок.

Изм.	Лист	№ докум.	Подпись	Дата				
Разраб.		Никитченко			Ручка	Лит.	Масса 0,15	Масштаб 1:1
Пров.		Зилгалвис				Лист	Листов 1	
Т.контр.						ЛАТГИПРОПРОМ		
Н.контр.		Колмец			Круг 10-В-ГОСТ 2590-71 / В Ст3кп4-II-ГОСТ 535-79			
Утв.								

Формат А4

Выпуск 2

Серия 5.903-9

Инв. № подл. | Подпись и дата | Взам. инв. № | Инв. № дубл. | Подпись и дата

Изм.	Лист	№ докум.	Подпись	Дата
Разраб.		Никитченко		
Пров.		Зилгалвис		
Т.контр.				
Н.контр.		Колмец		
Утв.				

42.61.01.100

Крышка

Лит. | Лист | Листов 1

ЛАТГИПРОПРОМ

Копировал Формат А4

Выпуск 2

Серия 5.903-9

Инв. № подл. | Подпись и дата | Взам. инв. № | Инв. № дубл. | Подпись и дата

Изм.	Лист	№ докум.	Подпись	Дата
Разраб.		Никитченко		
Пров.		Зилгалвис		
Т.контр.				
Н.контр.		Колмец		
Утв.				

42.61.01.101

Ручка

Лит. | Масса 0,15 | Масштаб 1:1

Лист | Листов 1

ЛАТГИПРОПРОМ

Копировал Формат А4

Формат	Зона	Поз.	Обозначение	Наименование	Кол.	Примечание
				Документация		
А4			42.61.01.200 СБ	Сборочный чертеж		
				Детали		
Б4		1	42.61.01.201	Полка		
				Уголок 36×36×4-Б-ГОСТ 8509-72 / Вст3сп3-Т-ГОСТ 535-79		
				L = 286 ± 0,65 мм	2	0,62 кг
Б4		2	42.61.01.202	Полка		
				Уголок 36×36×4-Б-ГОСТ 8509-72 / Вст3сп3-Т-ГОСТ 535-79		
				L = 380 ± 0,7 мм	2	0,82 кг

Изм.	Лист	№ докум.	Подпись	Дата	42.61.01.200		
Разраб.		Никитченко			Фланец	Лит.	Лист	Листов
Пров.		Зилгалвис						1
Т.контр.						ЛАТГИПРОПРОМ		
Н.контр.		Колмец						
Утв.								

Инв. № подл. | Подпись и дата | Взам. инв. № | Инв. № дубл. | Подпись и дата

Копировал | Формат А4

42.61.01.200 СБ

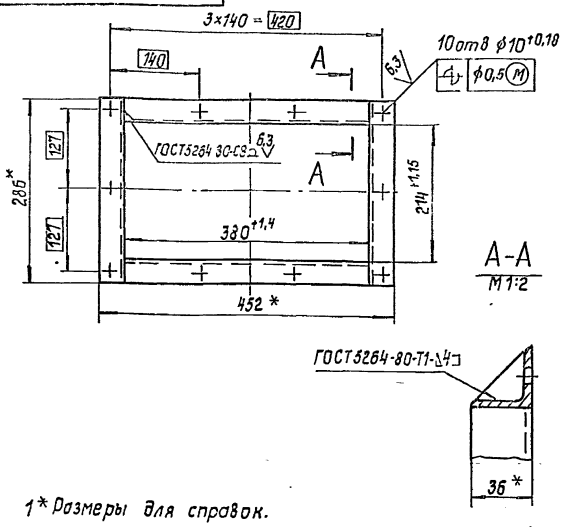

А-А
М 1:2

1* Размеры для справок.

2 Обработка поверхностей реза деталей Б4 25.

Изм.	Лист	№ докум.	Подпись	Дата	42.61.01.200 СБ			
Разраб.		Никитченко			Фланец	Лит.	Масса	Масштаб
Пров.		Зилгалвис					2,9	1:5
Т.контр.						Лист	Листов 1	
Н.контр.		Колмец				ЛАТГИПРОПРОМ		
Утв.								

Копировал | Формат А4

Формат	Зона	Поз.	Обозначение	Наименование	Кол.	Примечание
				Документация		
А3			42.61.01.300 СБ	Сборочный чертеж		
				Детали		
Б4		1	42.61.01.301	Труба		
				Труба 15×2,8 ГОСТ 3262-75	1	0,15 кг
Б4		2	42.61.01.302	Патрубок		
				Труба 25×2 ГОСТ 10704-76 / В-Вст3сп ГОСТ 10705-80	1	0,23 кг

Изм.	Лист	№ докум.	Подпись	Дата	42.61.01.300			
Разраб.		Никитченко			Коллектор	Лит.	Лист	Листов
Пров.		Зилгалвис						1
Н.контр.		Колмец				ЛАТГИПРОПРОМ		
Утв.								

Копировал | Формат А4

Формат	Зона	Поз.	Обозначение	Наименование	Кол.	Примечание
				Документация		
А4			42.08.02.200 СБ	Сборочный чертеж		
				Детали		
А4		1	42.08.02.201	Фланец	1	
А4		2	42.08.02.202	Фланец	1	
А4		3	42.08.02.203	Прокладка	2	
А4		4	42.08.02.204	Стекло	1	
				Стандартные изделия		
		5		Болт М8×25.46 ГОСТ 7798-70	4	

Изм.	Лист	№ докум.	Подпись	Дата	42.08.02.200			
Разраб.		Никитченко			Иллюминатор	Лит.	Лист	Листов
Пров.		Колмец						1
Н.контр.		Колмец				ЛАТГИПРОПРОМ		
Утв.								

Копировал | 22999-03 8 | Формат А4

Выпуск 2

Серия 5.903-9

42.61.01.300 СБ

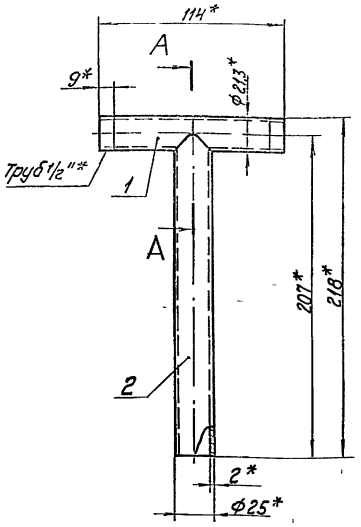

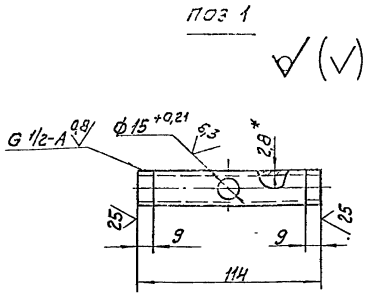

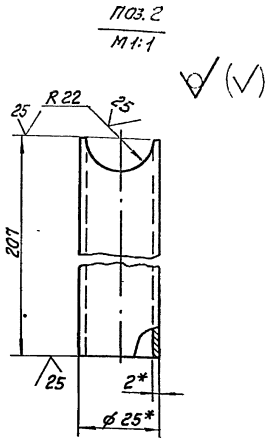

1. * Размеры для справок.
2. $\pm \frac{IT14}{2}$.

А–А
М 1:1

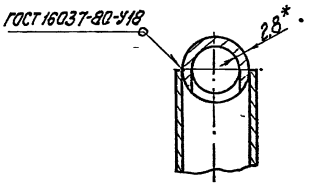

					42.61.01.300 СБ			
Изм	Лист	№ докум.	Подпись	Дата	Коллектор	Лит.	Масса	Масштаб
Разраб.		Никитченко					0,4	1:2
Пров.		Зилгалвис				Лист	Листов 1	
Т.контр.						ЛАТГИПРОПРОМ		
Н.контр.		Колмец						
Утв.								

Копировал Кіф — Формат А3

Выпуск 2

Серия 5.903-9

42.08.02.200 СБ

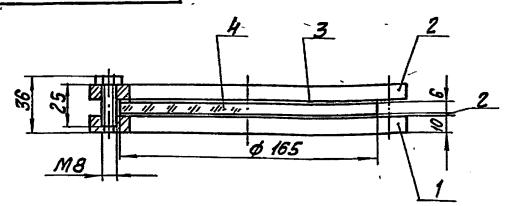

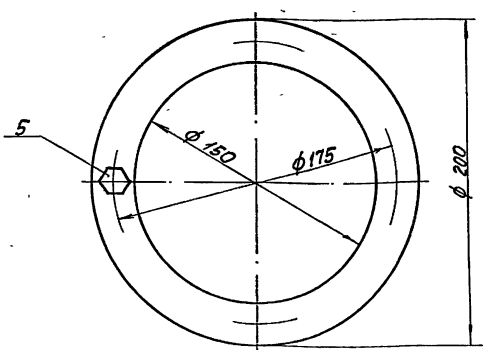

Размеры для справок.

					42.08.02.200 СБ			
Изм	Лист	№ докум.	Подпись	Дата	Иллюминатор Сборочный чертеж	Лит.	Масса	Масштаб
Разраб.		Никитченко					2,62	1:2
Пров.		Колмец				Лист	Листов 1	
Н.контр.		Колмец				ЛАТГИПРОПРОМ		
Утв.								

Копировал Кіф — Формат А4

Выпуск 2

Серия 5.903-9

42.08.02.201

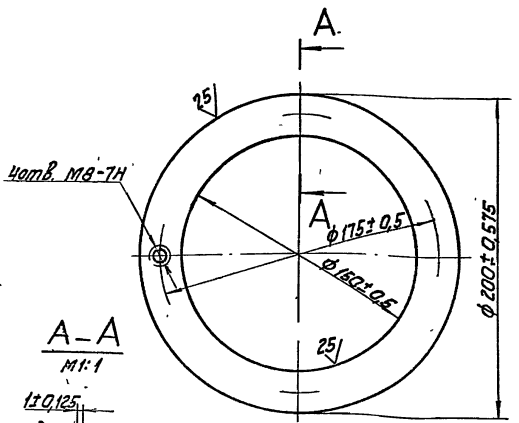

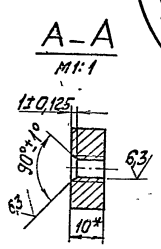

* Размер для справок.

					42.08.02.201			
Изм	Лист	№ докум.	Подпись	Дата	Фланец	Лит.	Масса	Масштаб
Разраб.		Никитченко					1,08	1:2
Пров.		Колмец				Лист	Листов 1	
Н.контр.		Колмец			Лист 10 ГОСТ 19903-74 ВСт3сп3 ГОСТ 14637-79	ЛАТГИПРОПРОМ		
Утв.								

Инв. № подл. | Подпись и дата | Взам. инв. № | Инв. № дубл. | Подпись и дата

Копировал Кіф 22999-03 9 Формат А4

Выпуск 2

42 08 02 202

Серия 5.903-9

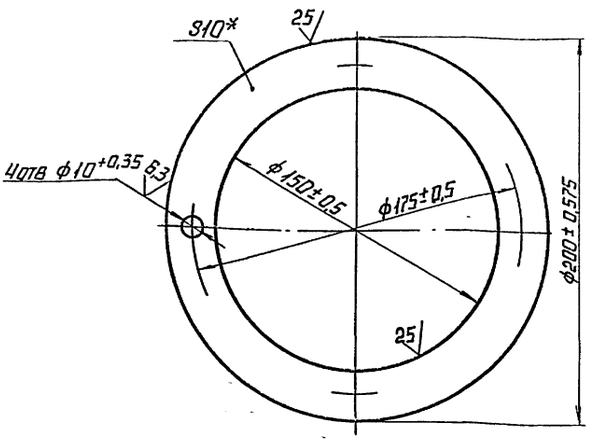

* РАЗМЕР ДЛЯ СПРАВОК

ИЗМ	ЛИСТ	№ ДОКУМ.	ПОДП	ДАТА	42.08 02 202			
РАЗРАБ		НИКИТЧЕНКО			ФЛАНЕЦ	ЛИТ.	МАССА 1,08	МАСШТАБ 1:2
ПРОВ		КОЛМЕЦ				ЛИСТ	ЛИСТОВ:1	
Н КОНТР.		КОЛМЕЦ			ЛИСТ 10 ГОСТ 19903-74 / ВСТ 3 СП 3 ГОСТ 14637-79	ЛАТГИПРОПРОМ		
УТВ.								

ИНВ № ПОДЛ | ПОДПИСЬ И ДАТА | ВЗАМ ИНВ № | ИНВ № ДУБЛ | ПОДПИСЬ И ДАТА

КОПИРОВАЛ ФОРМАТ А4

Выпуск 2

42 08 02 203

Серия 5.903-9

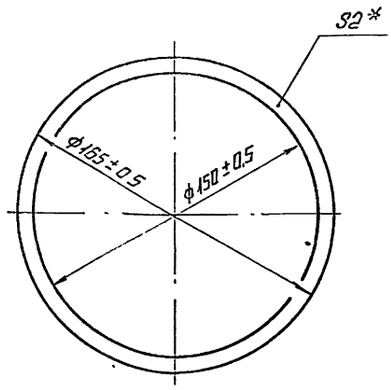

* РАЗМЕР ДЛЯ СПРАВОК

ИЗМ	ЛИСТ	№ ДОКУМ	ПОДП	ДАТА	42.08 02.203			
РАЗРАБ		НИКИТЧЕНКО			ПРОКЛАДКА	ЛИТ.	МАССА 0,02	МАСШТАБ 1:2
ПРОВ		КОЛМЕЦ				ЛИСТ	ЛИСТОВ 1	
Н КОНТР.		КОЛМЕЦ			ПАРОНИТ ПОН 2 190×190 ГОСТ 481-80	ЛАТГИПРОПРОМ		
УТВ.								

ИНВ № ПОДЛ | ПОДПИСЬ И ДАТА | ВЗАМ ИНВ № | ИНВ № ДУБЛ | ПОДПИСЬ И ДАТА

КОПИРОВАЛ ФОРМАТ А4

Выпуск 2

42 00 02 204

Серия 5.903-9

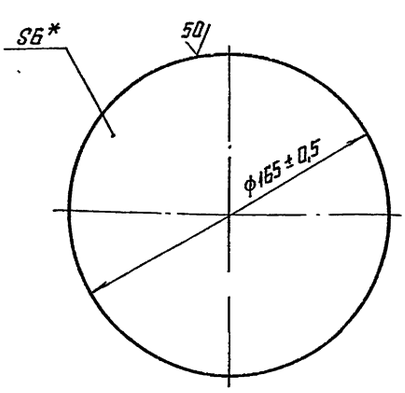

* РАЗМЕР ДЛЯ СПРАВОК

ИЗМ	ЛИСТ	№ ДОКУМ	ПОДП	ДАТА	42 00 02 204			
РАЗРАБ		НИКИТЧЕНКО			СТЕКЛО	ЛИТ.	МАССА 0,35	МАСШТАБ 1:2
ПРОВ		КОЛМЕЦ				ЛИСТ	ЛИСТОВ 1	
Н КОНТР.		КОЛМЕЦ			СТЕКЛО ОКОННОЕ S=6 ГОСТ 111-78	ЛАТГИПРОПРОМ		
УТВ								

ИНВ № ПОДЛ | ПОДПИСЬ И ДАТА | ВЗАМ ИНВ № | ИНВ № ДУБЛ | ПОДПИСЬ И ДАТА

КОПИРОВАЛ ФОРМАТ А4

Выпуск 2

Серия 5.903-9

ФОРМАТ	ЗОНА	ПОЗ.	ОБОЗНАЧЕНИЕ	НАИМЕНОВАНИЕ	КОЛ.	ПРИМЕЧАНИЕ
				ДОКУМЕНТАЦИЯ		
А3			42 02 06.000 СБ	СБОРОЧНЫЙ ЧЕРТЕЖ		
				ДЕТАЛИ		
А3		1	42.02.06.001	КОРПУС	1	
А4		2	42 02.06.002	ДОЗАТОР	1	
А4		3	42 02 06.003	ШТИФТ	1	

ИЗМ	ЛИСТ	№ ДОКУМ	ПОДП	ДАТА	42 02.06 000			
РАЗРАБ		НИКИТЧЕНКО			ФОРСУНКА	ЛИТ.	ЛИСТ	ЛИСТОВ 1
ПРОВ		ЗИЛГАЛВИС				ЛАТГИПРОПРОМ		
ГЛ. СПЕЦ.								
Н КОНТР		КОЛМЕЦ						
УТВ								

ИНВ № ПОДЛ | ПОДПИСЬ И ДАТА | ВЗАМ ИНВ № | ИНВ № ДУБЛ | ПОДПИСЬ И ДАТА

КОПИРОВАЛ ФОРМАТ А4

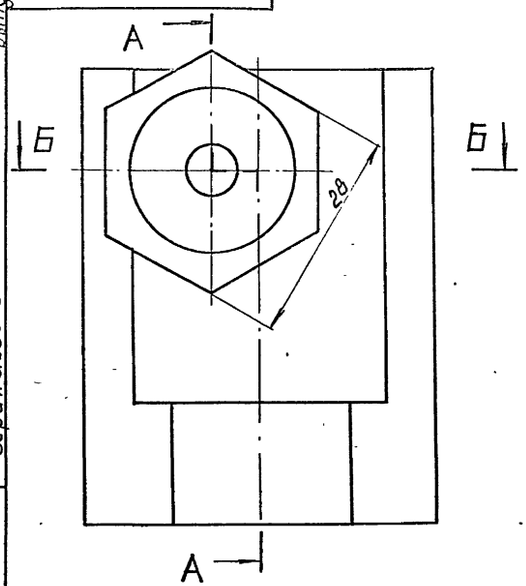

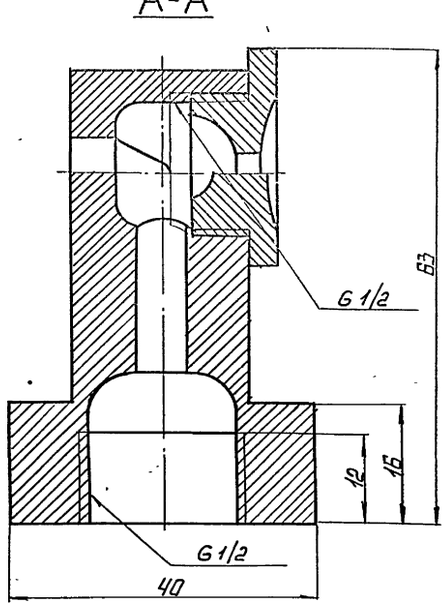

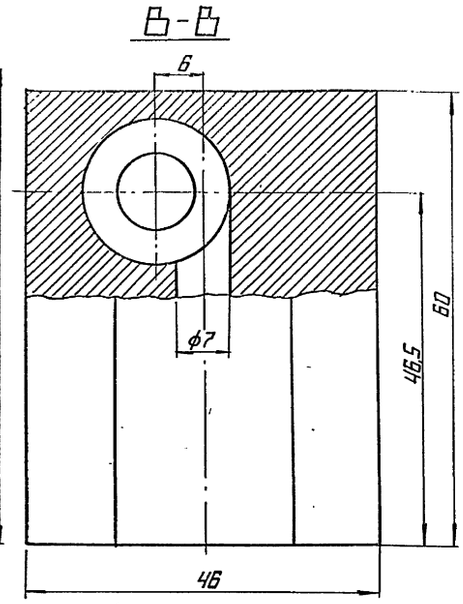

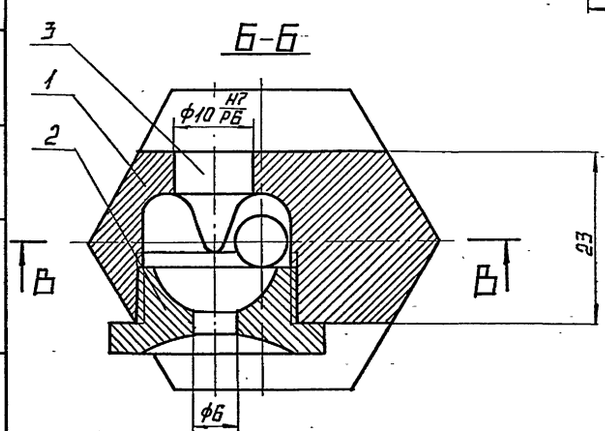

Размеры для справок.

				42.02.06.000СБ		
Изм. Лист	№ докум.	Подп.	Дата			
Разраб.	Никитченко			Форсунка сборочный чертеж	Лит.	Масса 0,64 / Масштаб 2:1
Пров.	Зингалевс				Лист	Листов 1
Гл. спец.						
Н. контр.	Колмец				ЛАТГИПРОПРОМ	
Утв.						

Копировал — Формат А3

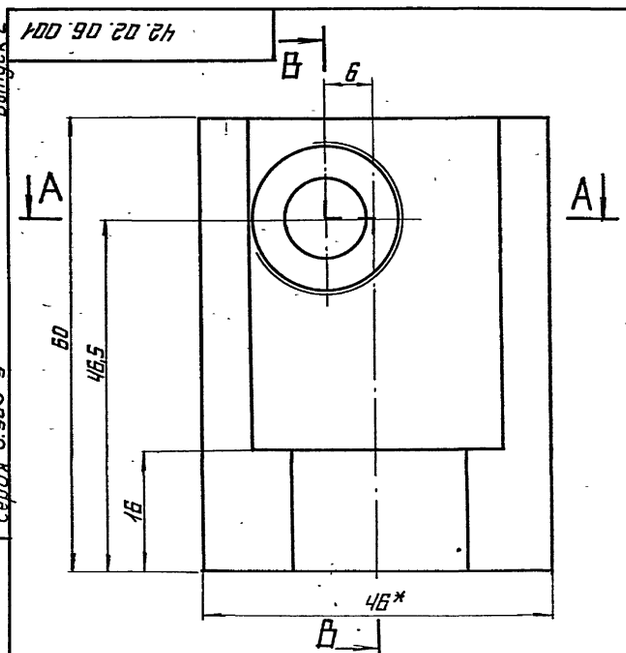

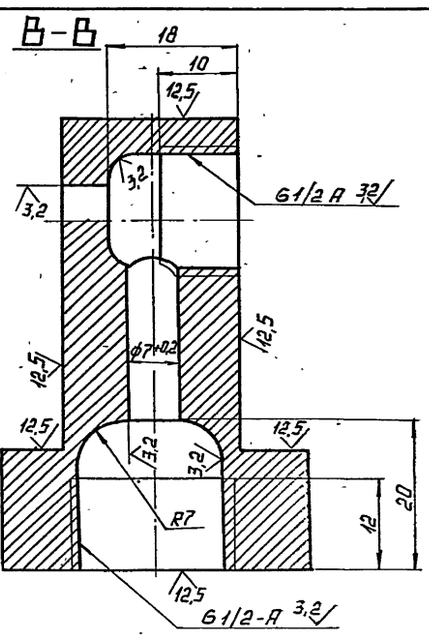

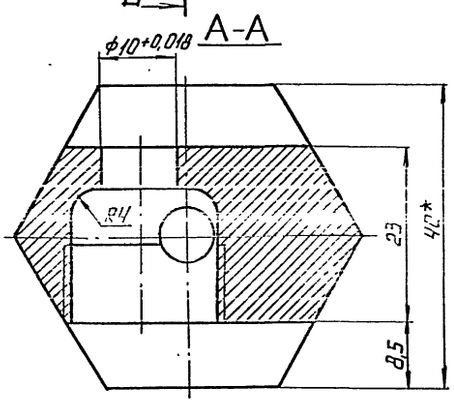

1.* Размеры для справок.

2. $\pm \frac{IT14}{2}$.

3. Материал заменитель: шестигранник $\frac{40\ ГОСТ\ 8590\text{-}78}{45\text{-}В\text{-}ГОСТ\ 1051\text{-}73}$
покрытие Ц6-9 фос.

				42.02.06.001		
Изм. Лист	№ докум.	Подп.	Дата			
Разраб.	Никитченко			Корпус	Лит.	Масса 0,6 / Масштаб 2:1
Пров.	Зингалевс				Лист	Листов 1
Гл. спец.						
Н. контр.	Колмец			Пруток Л63 т.о. НМ-Ч ОГОСТ 2060-73	ЛАТГИПРОПРОМ	
Утв.						

Выпуск 2

Серия 5.903-9

42 02 06 002

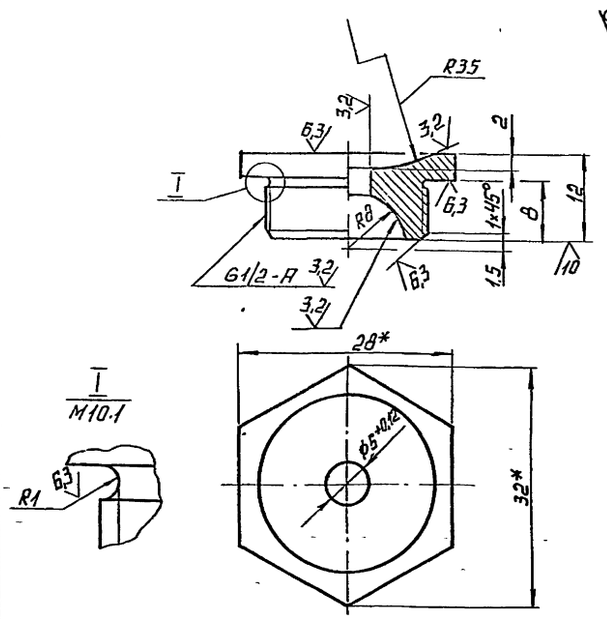

1* Размеры для справок

2 $\pm \frac{IT14}{2}$.

3 Материал заменитель шестигранник $\frac{28\ ГОСТ\ 8560-78}{45-В-ГОСТ\ 1051-73}$

покрытие Ц6-9, фос

Изм.	Лист	№ докум.	Подп.	Дата	42 02 06. 002			
Разраб.		Никитченко			Дозатор	Лит.	Масса 0,033	Масштаб 2:1
Пров.		Зилгалвис				Лист	Листов 1	
Гл. спец.						ЛАТГИПРОПРОМ		
Н. контр.		Колмец			Пруток Л63 т. ш. Н.М-28 ГОСТ 2060-73			
Утв.								

Копировал А4 Формат А4

Инв. № подл. | Подпись и дата | Взам. инв. № | Инв. № дубл. | Подпись и дата

Выпуск 2

Серия 5.903-9

42 02 06 003

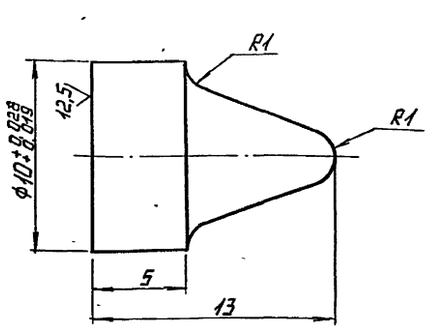

1 Материал заменитель · Круг $\frac{12-В\ ГОСТ\ 2590-71}{Ст\ 3\ ГОСТ\ 535-79}$ покрытие Ц6-9, фос

2. Неуказанные предельные отклонения размеров $\pm \frac{IT14}{2}$

Изм.	Лист	№ докум.	Подп.	Дата	42. 02. 06. 003			
Разраб.		Никитченко			Штнфт	Лит.	Масса 0,005	Масштаб 5:1
Пров.		Зилгалвис				Лист	Листов 1	
Гл. спец.						ЛАТГИПРОПРОМ		
Н. контр.		Колмец			Пруток Л63 т кр. Н.М-12 ГОСТ 2060-73			
Утв.								

Копировал А4 Формат А4

Инв. № подл. | Подпись и дата | Взам. инв. № | Инв. № дубл. | Подпись и дата

Выпуск 2

Серия 5.903-9

Формат	Зона	Поз.	Обозначение	Наименование	Кол.	Примечание
				Документация		
А2			42 61 02.000 СБ	Сборочный чертеж		
				Сборочные единицы		
А4		1	42.61 01.200	Фланец	2	
				Детали		
А4		2	42 61 02 001	Доска трубная	2	
А4		3	42.61 02.002	Боковина	2	
А4		4	42 61 02 003	Стенка	4	
А4		5	42 61 02. 004	Переход	4	
Б4		6	42.61.02 005	Перегородка		
				Лист 2 ГОСТ 19903-74 / Вст3кп4 ГОСТ 16523-70		
				210-1,15×27±0,26 мм	26	0,09 кг
Б4		7	42 61.02 006	Стенка		
				Лист 2 ГОСТ 19903-74 / Вст3кп4 ГОСТ 16523-70		
				224±0,575×66±0,37 мм	20	0,23 кг
Б4		8	42 61 02 007	Трубка		
				Тр 5Б 14×2 ГОСТ 8734-75 / В20 ГОСТ 8733-74		
				L = 386 ± 0,7 мм	154	0,23 кг

Изм.	Лист	№ докум.	Подп.	Дата	42 61 02.000			
Разраб.		Никитченко			Насадка	Лит.	Лист	Листов 1
Пров.		Зилгалвис				ЛАТГИПРОПРОМ		
Н. контр.		Колмец						
Утв.		—						

Копировал А4 Формат А4

Инв. № подл. | Подпись и дата | Взам. инв. № | Инв. № дубл. | Подпись и дата

Выпуск 2

Серия 5.903-9

42 02 18 004

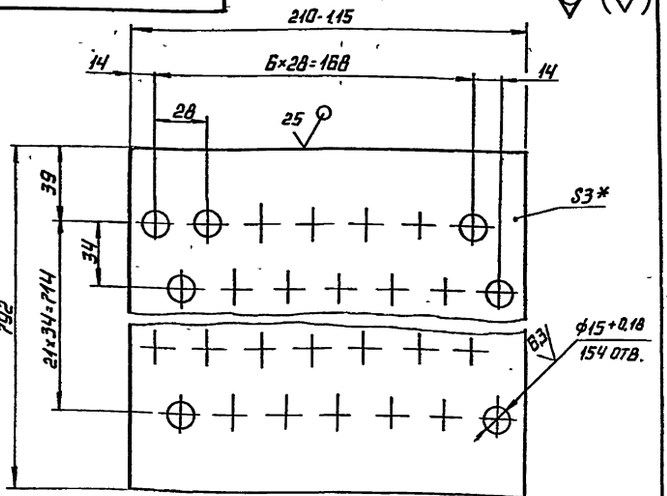

1.* Размер для справок

2. $\pm \frac{IT14}{2}$.

Изм.	Лист	№ докум.	Подп.	Дата	42.61 02 001			
Разраб.		Никитченко			Доска трубная	Лит.	Масса 3,3	Масштаб 1:2
Пров.		Зилгалвис				Лист	Листов	
Т. контр.						ЛАТГИПРОПРОМ		
Н. контр.		Колмец			Лист 3 ГОСТ 19903-74 / Вст3кп4 ГОСТ 16523-70			
Утв.								

Копировал А4 Формат А4

Инв. № подл. | Подпись и дата | Взам. инв. № | Инв. № дубл. | Подпись и дата

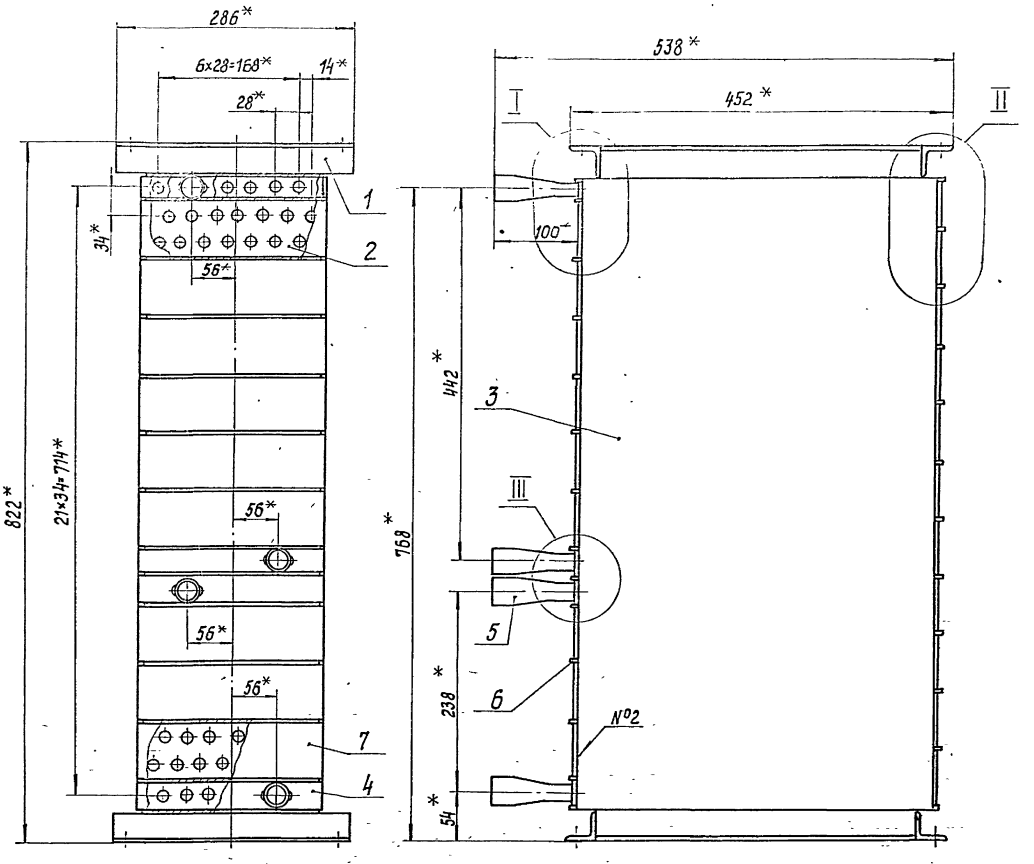

I
M1:2

II
M1:2

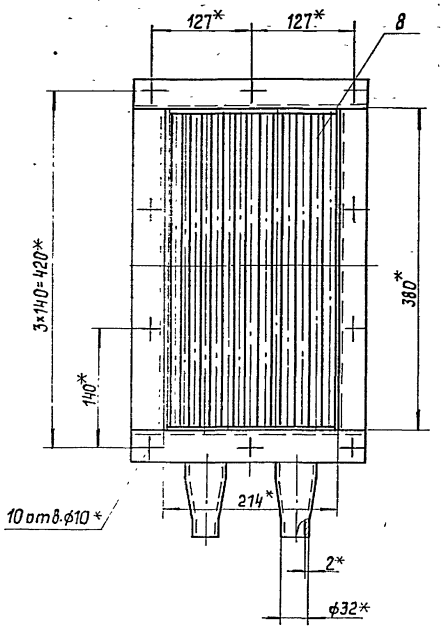

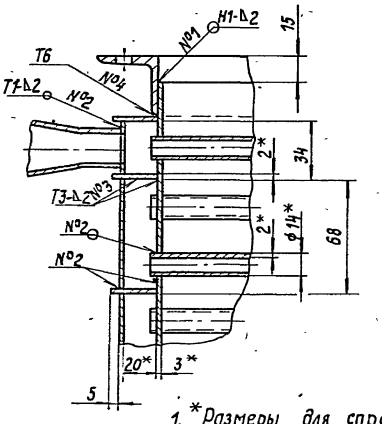

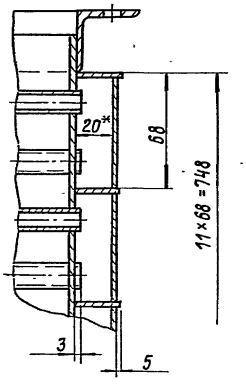

III
M1:2

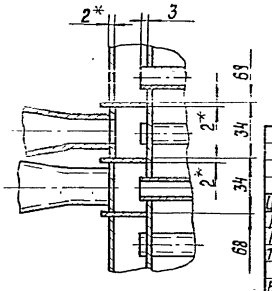

1. *Размеры для справок.
2. ± IT14/2.
3. Обработка поверхностей реза деталей Б Ч 25.
4. Сварные швы по ГОСТ 5264-80.
5. Проверить на герметичность водой давлением 5 кгс/см² в течение 10 минут. Течь не допускается.
6. Грунтовать грунтом ХС-010 по ГОСТ 9355-81.

Изм.	Лист	№ докум.	Подпись	Дата	42.61.02.000 СБ		
Разраб.		Никитченко			Насадка	Лит.	Масса	Масштаб
Пров.		Зилгалвис					66	1:4
Т.контр.						Лист	Листов 1
Н.контр.		Колмец				ЛАТГИПРОПРОМ	
Утв.							

42.61.02.002

Выпуск 2

Серия 5.903-9

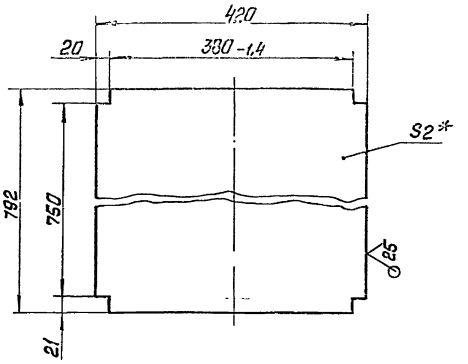

1 * Размер для справок.

$2 \pm \frac{IT14}{2}$.

Изм.	Лист	№ докум.	Подп.	Дата	42.61.02.002			
Разраб.		Никитченко			Боковина	Лит	Масса 5,2	Масшт 1:5
Пров.		Зилгалвис				Лист	Листов 1	
Т.контр.								
Н.контр.		Колмец			Лист 2 ГОСТ 19903-74 / Вст3кп4 ГОСТ 16523-70	ЛАТГИПРОПРОМ		
Утв.								

Копировал Мак Формат А4

42.61.02.003

Выпуск 2

Серия 5.903-9

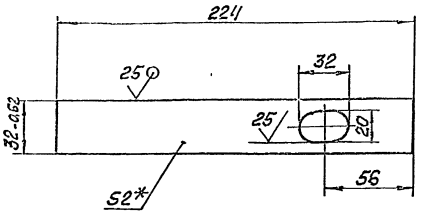

1 * Размер для справок.

$2 \pm \frac{IT14}{2}$.

Изм.	Лист	№ докум.	Подп.	Дата	42.61.02.003			
Разраб.		Никитченко			Стенка	Лит	Масса 0,1	Масшт 1:2
Пров.		Зилгалвис				Лист	Листов 1	
Т.контр.								
Н.контр.		Колмец			Лист 2 ГОСТ 19903-74 / Вст3кп4 ГОСТ 16523-70	ЛАТГИПРОПРОМ		
Утв.								

Копировал Мак Формат А4

42.61.02.004

Выпуск 2

Серия 5.903-9

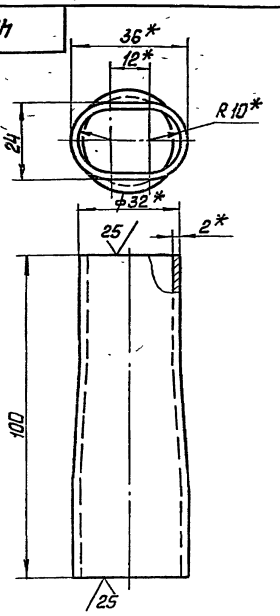

1. * Размеры для справок.

$2 \pm \frac{IT14}{2}$

Изм.	Лист	№ докум.	Подп.	Дата	42.61.02.004			
Разраб.		Никитченко			Переход	Лит	Масса 0,148	Масшт 1:1
Пров.		Зилгалвис				Лист	Листов 1	
Т.контр.								
Н.контр.		Колмец			Труба 32×2 ГОСТ 10704-76 / В-Вст3сп ГОСТ 10705-80	ЛАТГИПРОПРОМ		
Утв.								

Копировал Мак Формат А4

Выпуск 2

Серия 5.903-9

Форм.	Зона	Поз.	Обозначение	Наименование	Кол.	Примечание
				Документация		
*)			42.61.03.000 СБ	Сборочный чертёж		*) А2, А4
				Сборочные единицы		
А4		1	42.61.03.100	Пластина	10	
А4		2	42.61.03.200	Крышка	1	
А4		3	42.61.03.300	Каркас	1	
				Детали		
А4		4	42.61.03.001	Боковина	2	
А4		5	42.61.03.002	Днище	1	
А4		6	42.61.03.003	Жёлоб	1	
А4		7	42.61.03.004	Гребёнка	4	
А4		8	42.61.03.005	Прокладка	1	
Б4		9	42.61.03.006	Жёлоб		
				Уголок 36×36×4-Б-ГОСТ 8509-72 / Вст3сп3-I-ГОСТ 535-79		
				L = 270±0,65мм	2	0,58кг
Б4		10	42.61.03.007	Полка		
				Уголок 36×36×4-Б-ГОСТ 8509-72 / Вст3сп3-I-ГОСТ 535-79		
				L = 376-1,4 мм	2	0,82кг

Изм.	Лист	№ докум.	Подп.	Дата	42.61.03.000			
Разраб.		Никитченко			Камера сепарационная	Лит	Лист 1	Листов 2
Пров.		Зилгалвис						
Н.контр.		Колмец				ЛАТГИПРОПРОМ		
Утв.								

Копировал Мак Формат А4

Выпуск 2

Кат.	Дата	Поз.	Обозначение	Наименование	Кол.	Примечание
64		11	42.61.03.008	Перегородка		
				Лист 2 ГОСТ 19903-74 / Вст3кп4 ГОСТ 16523-70		
				376-1,4×160±0,5мм	1	0,35кг
64		12	42.61.03.009	Перегородка		
				Лист 2 ГОСТ 19903-74 / Вст3кп4 ГОСТ 16523-70		
				376-1,4×165±0,5мм	1	0,97кг
64		13	42.61.03.010	Стенка		
				Лист 2 ГОСТ 19903-74 / Вст3кп4 ГОСТ 16523-70		
				376±0,7×228±0,575мм	1	1,35кг
64		14	42.61.03.011	Стенка		
				Лист 2 ГОСТ 19903-74 / Вст3кп4 ГОСТ 16523-70		
				400±0,7×448±0,775мм	1	2,81кг
64		15	42.61.03.012	Стенка		
				Лист 2 ГОСТ 19903-74 / Вст3кп4 ГОСТ 16523-70		
				376±0,7×704±1,0мм	1	4,16кг
64		16	42.61.03.013	Патрубок		
				Труба 38×2 ГОСТ 10704-76 / В-Вст3сп ГОСТ 10705-80		
				L = 100±0,435мм	1	0,18кг
				Стандартные изделия		
		17		Болт М8×20.46		
				ГОСТ 7798-70	14	
		18		Гайка М8.5		
				ГОСТ 5915-70	14	

Серия 5.903-9

Инв. № подл. | Подп. и дата | Взам. инв. № | Инв. № дубл. | Подп. и дата

Изм.	Лист	№ докум.	Подп.	Дата	42.61.03.000	Лист 2

Копировал [signature] Формат А4

Выпуск 2

42.61.03.000СБ

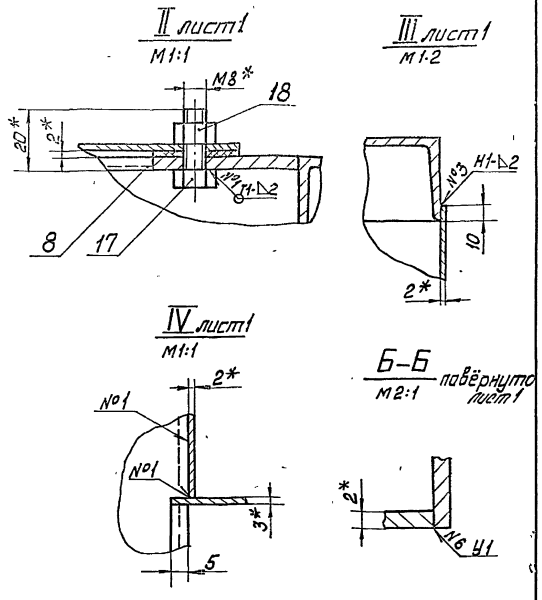

Серия 5.903-9

Инв. № подл. | Подп. и дата | Взам. инв. № | Инв. № дубл. | Подп. и дата

Изм.	Лист	№ докум.	Подп.	Дата	42.61.03.000 СБ	Лист 2

Копировал [signature] Формат А4

Выпуск 2

42.61.03.001

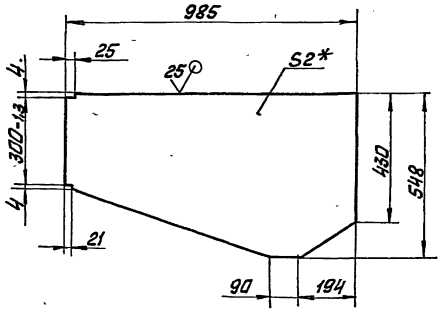

1 * Размер для справок.
2 ± IT14/2.

Серия 5.903-9

Инв. № подл. | Подп. и дата | Взам. инв. № | Инв. № дубл. | Подп. и дата

Изм.	Лист	№ докум.	Подп.	Дата	42.61.03.001			
Разраб.		Никитченко			Боковина	Лит	Масса 7	Масшт. 1:10
Пров.		Зилгалвис				Лист	Листов 1	
Т.контр.								
Н.контр.		Колмец			Лист 2 ГОСТ 19903-74 / Вст3кп4 ГОСТ 16523-70	ЛАТГИПРОПРОМ		
Утв.								

Копировал [signature] Формат А4

Выпуск 2

42.61.03.002

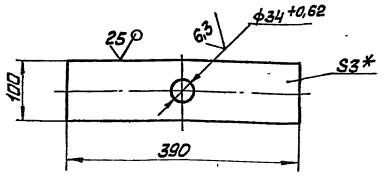

1. * Размер для справок.
2. ± IT14/2.

Серия 5.903-9

Инв. № подл. | Подп. и дата | Взам. инв. № | Инв. № дубл. | Подп. и дата

Изм.	Лист	№ докум.	Подп.	Дата	42.61.03.002			
Разраб.		Никитченко			Днище	Лит	Масса 0,6	Масшт. 1:5
Пров.		Зилгалвис				Лист	Листов 1	
Т.контр.								
Н.контр.		Колмец			Лист 3 ГОСТ 19903-74 / Вст3кп4 ГОСТ 16523-70	ЛАТГИПРОПРОМ		
Утв.								

Копировал [signature] Формат А4

А-А лист1

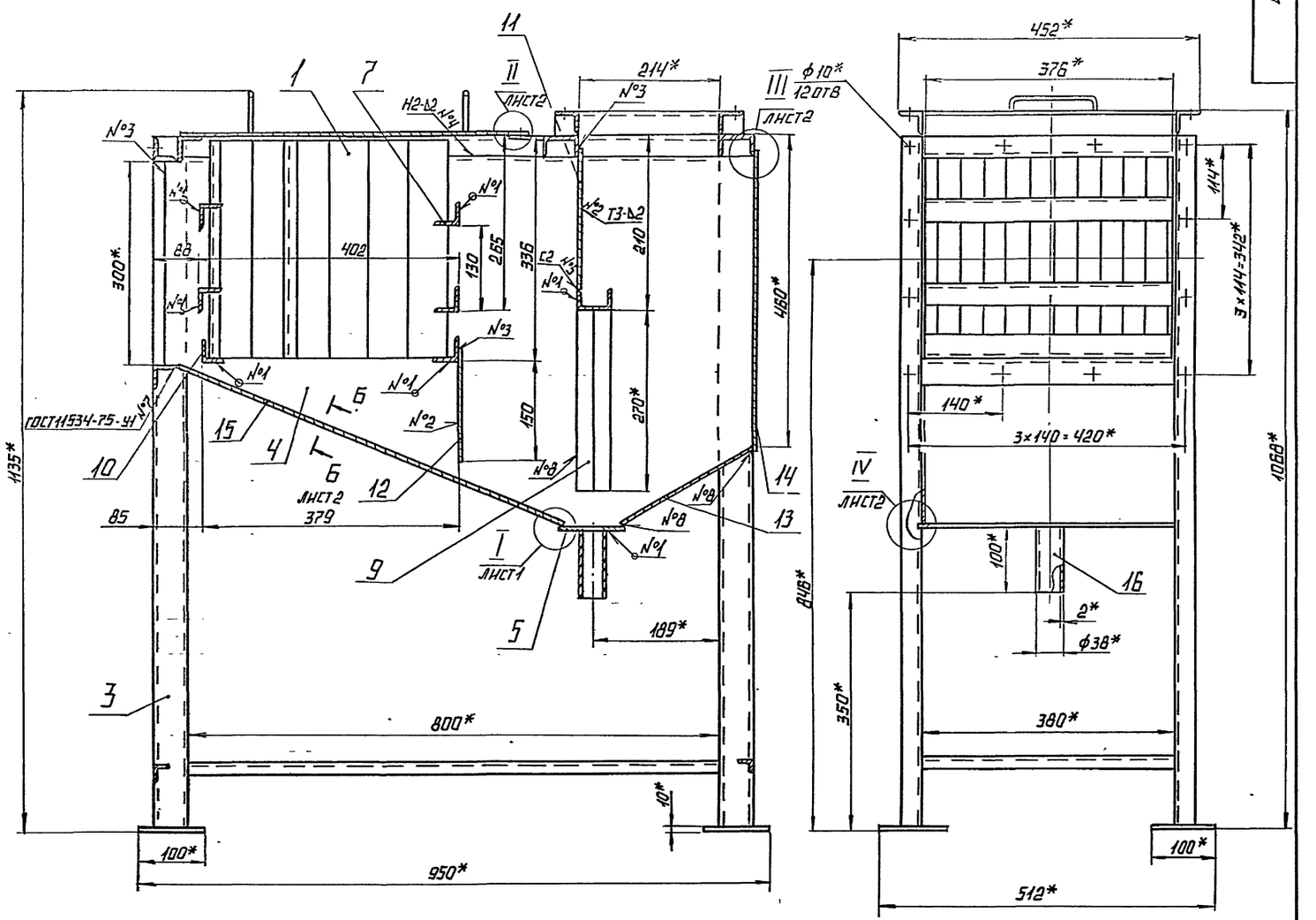

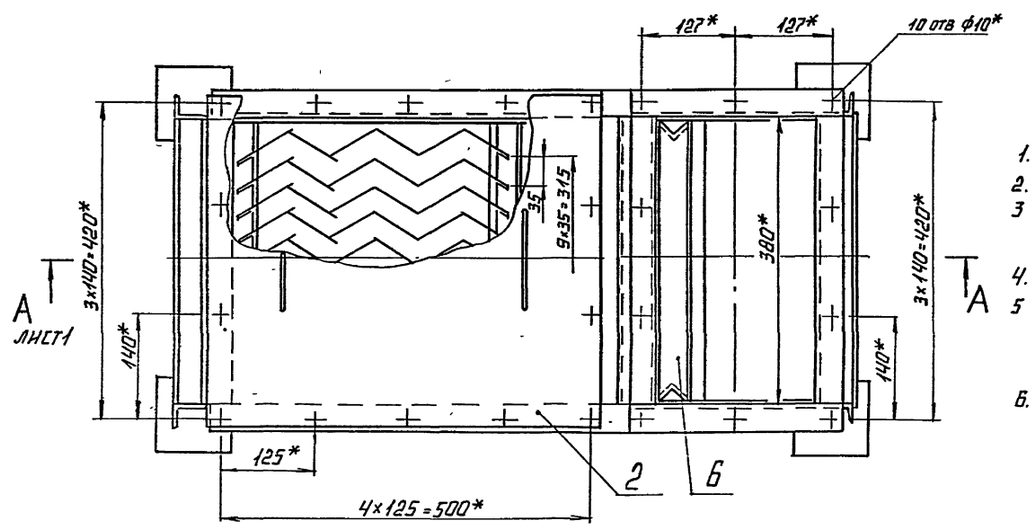

I лист1
М1:1

1.* Размеры для справок.
2. ± IT14/2.
3 Обработка поверхностей реза детали: Бч 25/
4. Сварные швы №1-В по ГОСТ 5264-80.
5 Проверить сварные швы поддона керосином, течь не допускается
6. Грунтовать грунтом ХС-010 по ГОСТ 9355-81 при снятых пластин поз 1

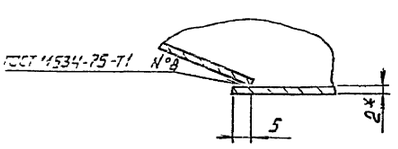

					42 61 03 000 СБ		
Изм.	Лист	№ докум.	Подп.	Дата			
Разраб.		Никитченко			Камера сепарационная	Лит.	Масса	Масштаб
Пров.		Злагланис					85	1:5
Т. контр.						Лист 1	Листов 2	
Н. контр.		Колмец				ЛАТГИПРОПРОМ		
Утв.								

Инв. № подл. | Подпись и дата | Взам. инв. № | Инв. № дубл. | Подпись и дата

Выпуск 2 — Серия 5.903-9

42.61.03.003

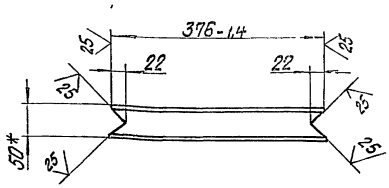

1.* Размер для справок.
2. $\pm\frac{IT14}{2}$.

Изм	Лист	№ докум	Подпись	Дата	42.61.03.003	Лит.	Масса	Масштаб
Разраб.		Никитченко			Желоб		1,7	1:5
Пров.		Зилгалвис				Лист	Листов 1	
Т.контр.								
Н.контр.		Колмец			Швеллер 5-ГОСТ 8240-72 / Вст3сп3-Т-ГОСТ 535-79	ЛАТГИПРОПРОМ		
Утв.								

Копировал [signature] Формат А4

Выпуск 2 — Серия 5.903-9

42.61.03.004

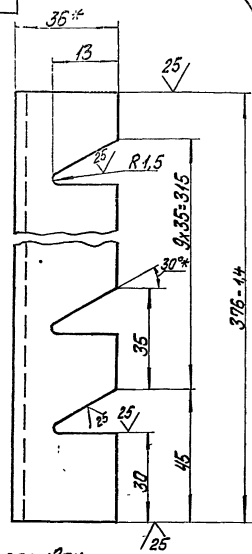

1.* Размеры для справок.
2. $\pm\frac{IT14}{2}$.

Изм	Лист	№ докум	Подпись	Дата	42.61.03.004	Лит.	Масса	Масштаб
Разраб.		Никитченко			Гребенка		0,77	1:1
Пров.		Зилгалвис				Лист	Листов 1	
Т.контр.								
Н.контр.		Колмец			Уголок 36x36x4-Б-ГОСТ 8509-72 / Вст3сп3-Т-ГОСТ 535-79	ЛАТГИПРОПРОМ		
Утв.								

Копировал [signature] Формат А4

Выпуск 2 — Серия 5.903-9

42.61.03.005

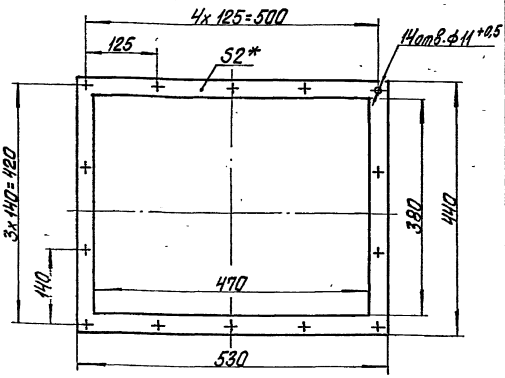

1.* Размер для справок.
2. $\pm\frac{IT16}{2}$.

Изм	Лист	№ докум	Подпись	Дата	42.61.03.005	Лит.	Масса	Масштаб
Разраб.		Никитченко			Прокладка		0,1	1:5
Пров.		Зилгалвис				Лист	Листов 1	
Т.контр.								
Н.контр.		Колмец			Паронит ПОН2 ГОСТ 481-80	ЛАТГИПРОПРОМ		
Утв.								

Копировал [signature] Формат А4

Выпуск 2 — Серия 5.903-9

Формат	Зона	Поз.	Обозначение	Наименование	Кол.	Примечание
				Документация		
А3			42.61.03.100 СБ	Сборочный чертеж		
				Детали		
А3		1	42.61.03.101	Пластина	1	
Б4		2	42.61.03.102	Полоса		
				Лист 1 ГОСТ 19903-74 / Вст3кп4 ГОСТ 16523-70		
				15±0,215x325±0,7 мм	2	0,04 кг

Изм	Лист	№ докум	Подпись	Дата	42.61.03.100	Лит.	Лист	Листов
Разраб.		Никитченко			Пластина			1
Пров.		Зилгалвис				ЛАТГИПРОПРОМ		
Н.контр.		Колмец						
Утв.								

Копировал [signature] Формат А4

Выпуск 2

42.61.03.100 СБ

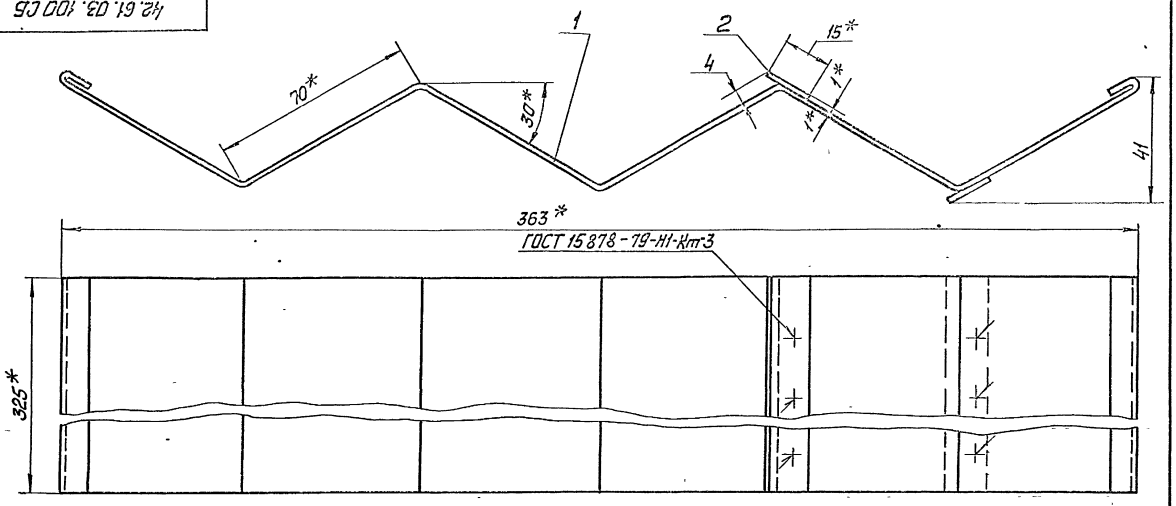

1 * Размеры для справок.
2 $\pm\frac{IT14}{2}$.
3. Обработка поверхностей реза деталей Б4 25√.
4. Грунтовать грунтом ХС-010 по ГОСТ 9355-81.

					42.61.03.100 СБ			
Изм	Лист	№ докум	Подп.	Дата	Пластина Сборочный чертёж	Лит	Масса	Масшт
Разраб		Никитченко				И	1,2	1:1
Пров.		Зилгалвис				Лист	Листов 1	
Н.контр.		Колмец				ЛАТГИПРОПРОМ		
Утв.								

Серия 5.903-9

Инв. № подл. | Подп. и дата | Взам. инв. № | Инв. № дубл. | Подп. и дата

Копировал [signature] Формат А3

Выпуск 2

42.61.03.101

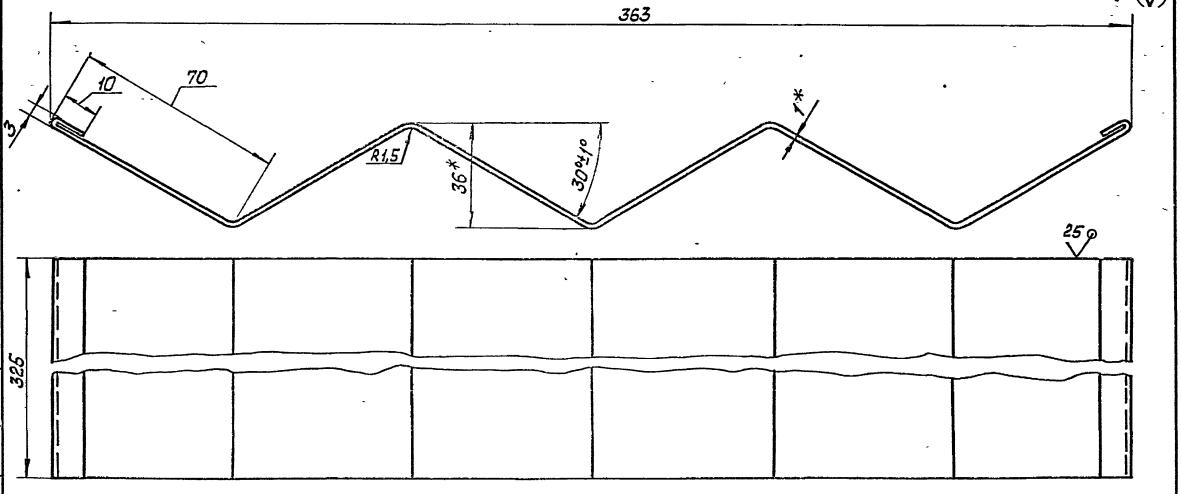

1. * Размер для справок.
2. $\pm\frac{IT14}{2}$.

					42.61.03.101			
Изм	Лист	№ докум	Подп.	Дата	Пластина	Лит.	Масса	Масшт
Разраб		Никитченко				И	1,1	1:1
Пров		Зилгалвис				Лист	Листов 1	
Н.контр.		Колмец			Лист 1 ГОСТ 19903-74 ВСт3 кп4 ГОСТ 16523-70	ЛАТГИПРОПРОМ		
Утв.								

Серия 5.903-9

Инв. № подл. | Подп. и дата | Взам. инв. № | Инв. № дубл. | Подп. и дата

 Копировал [signature] Формат А3

Выпуск 2 — Серия 5.903-9

Формат	Зона	Поз.	Обозначение	Наименование	Кол.	Примечание
				Документация		
А4			42.61.03.200 СБ	Сборочный чертеж		
				Детали		
А4		1	42.61.01.101	Ручка	2	
Б4		2	42.61.03.20	Крышка		
				Лист 2 ГОСТ 19903-74 / Вст3кп4 ГОСТ 16523-70	1	3,75 кг

Изм.	Лист	№ докум.	Подпись	Дата
Разраб.		Никитченко		
Пров.		Зингалевич		
Н.контр.		Колмец		
Утв.				

42.61.03.200

Крышка

Лит.	Лист	Листов
		1

ЛАТГИПРОПРОМ

Копировал [signature] Формат А4

Выпуск 2 — Серия 5.903-9

42.61.03.200 СБ

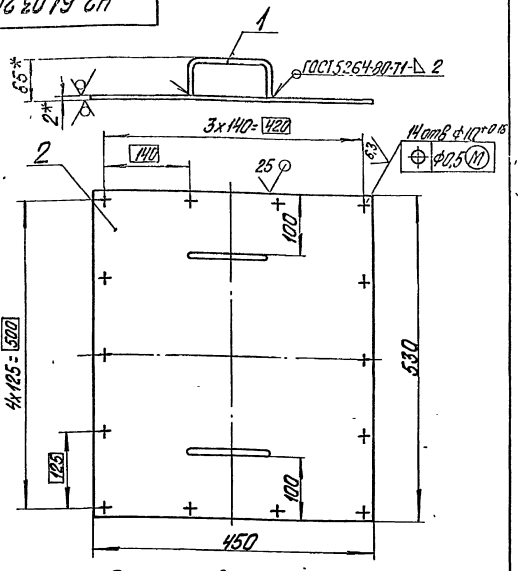

1. * Размеры для справок.
2. $\pm\frac{IT14}{2}$.
3. Грунтовать грунтом ХС-010 по ГОСТ 9355-81.

Изм.	Лист	№ докум.	Подпись	Дата
Разраб.		Никитченко		
Пров.		Зингалевич		
Т.контр.				
Н.контр.		Колмец		
Утв.				

42.61.03.200 СБ

Крышка

Лит.	Масса	Масштаб
	4,1	1:5

Лист	Листов
	1

ЛАТГИПРОПРОМ

Копировал [signature] Формат А4

Выпуск 2 — Серия 5.903-9

Формат	Зона	Поз.	Обозначение	Наименование	Кол.	Примечание
				Документация		
А2			42.61.03.300 СБ	Сборочный чертеж		
				Сборочные единицы		
А4		1	42.61.01.200	Фланец	1	
				Детали		
Б4		2	42.61.03.301	Плита		
				Лист 10 ГОСТ 19903-74 / Вст3кп2 ГОСТ 14637-79		
				100±0,435x100±0,435 мм	4	0,79 кг
Б4		3	42.61.03.302	Балка		
				Швеллер 5-ГОСТ 8240-72 / Вст3сп3-I-ГОСТ 535-79		
				L=380±0,7 мм	2	1,84 кг
Б4		4	42.61.03.303	Стойка		
				Швеллер 5-ГОСТ 8240-72 / Вст3сп3-I-ГОСТ 535-79		
				L=1022±1,3 мм	4	4,95 кг
Б4		5	42.61.03.304	Стяжка		
				Уголок 20x20x3-Б-ГОСТ 8509-72 / Вст3сп3-I-ГОСТ 535-79		
				L=380±0,7 мм	2	0,34 кг

42.61.03.300

Изм.	Лист	№ докум.	Подпись	Дата
Разраб.		Никитченко		
Пров.		Зингалевич		
Н.контр.		Колмец		
Утв.				

Каркас

Лит.	Лист	Листов
	1	2

ЛАТГИПРОПРОМ

Копировал [signature] Формат А4

Выпуск 2 — Серия 5.903-9

Формат	Зона	Поз.	Обозначение	Наименование	Кол.	Примечание
Б4		6	42.61.03.305	Стяжка		
				Уголок 20x20x3-Б-ГОСТ 8509-72 / Вст3сп3-I-ГОСТ 535-79		
				L=800±1,0 мм	2	0,71 кг
Б4		7	42.61.03.306	Полка		
				Уголок 36x36x4-Б-ГОСТ 8509-72 / Вст3сп3-I-ГОСТ 535-79		
				L=380±0,7 мм	3	0,82 кг
Б4		8	42.61.03.307	Балка		
				Уголок 36x36x4-Б-ГОСТ 8509-72 / Вст3сп3-I-ГОСТ 535-79		
				L=800±1,0 мм	2	1,73 кг
Б4		9	42.61.03.308	Полка		
				Полоса 5x50-ГОСТ 103-76 / Вст3кп2 ГОСТ 535-79		
				L=380±0,7 мм	1	0,74 кг

Изм.	Лист	№ докум.	Подпись	Дата

42.61.03.300

Лист 2

Копировал [signature] 02999-03 19 Формат А4

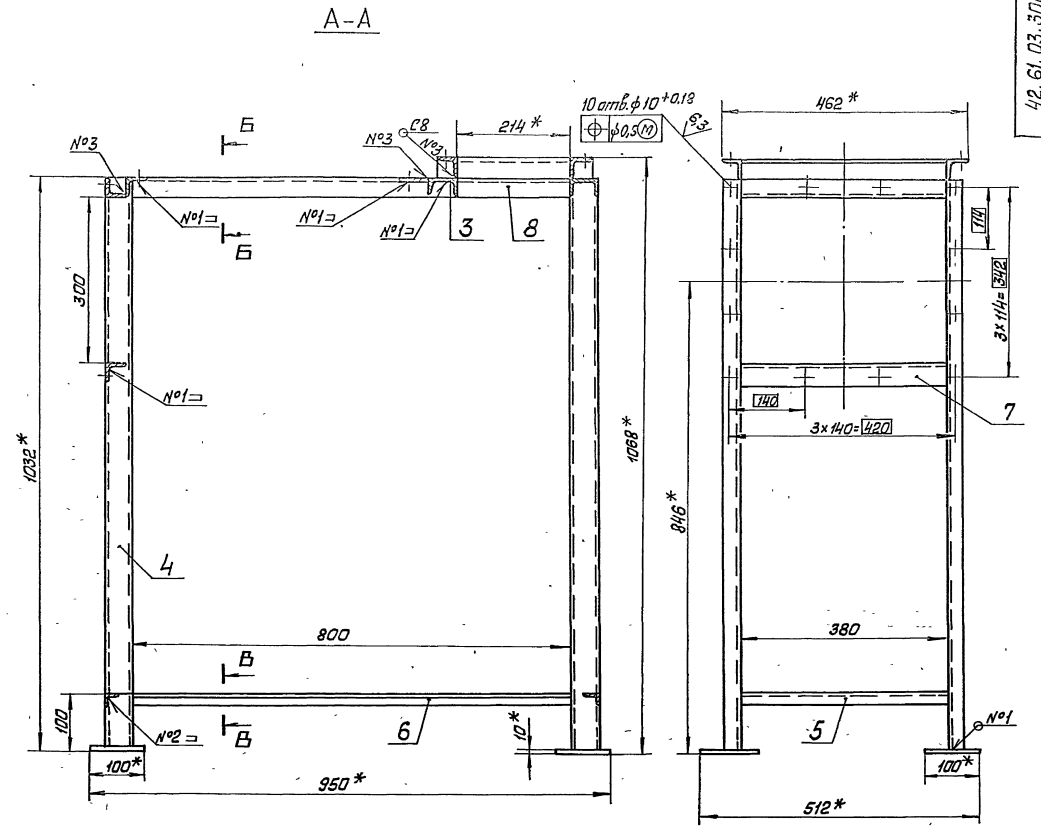

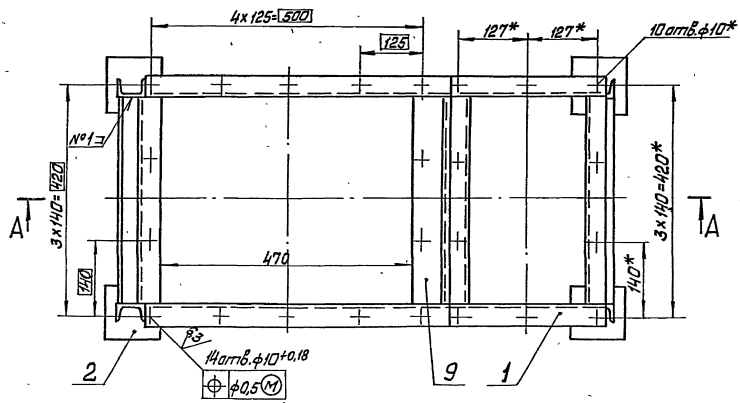

1. * Размеры для справок.
2. $\frac{+1,14}{-2}$
3. Обработка поверхностей реза деталей Б4 $\frac{Rz\ 25}{}$.
4. Сварные швы по ГОСТ 5264-80.

Б-Б
М1:1

В-В
М1:1

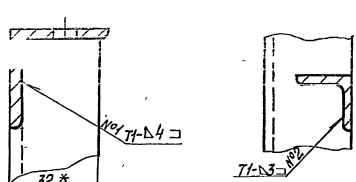

Изм.	Лист	№ докум.	Подп.	Дата	42.61.03.300 СБ		
Разраб.		Шнитченко			Каркас	Лит.	Масса	Масштаб
Пров.		Зигеалвис					38,5	1:5
Т. контр.						Лист	Листов 1
Н. контр.		Колпец				ЛАТГИПРОПРОМ	
Утв.							

gost.e-ecolog.ru
Инв. № подл. | Подп. и дата | Взам. инв. № | Инв. № дубл. | Подп. и дата