Серия 5.903-9

ТЕПЛООБМЕННИКИ КОНТАКТНЫЕ КТАН

Выпуск 1

gost.e-ecolog.ru

Типовая документация на конструкции,
изделия и узлы зданий и сооружений

Серия 5.903-9

ТЕПЛООБМЕННИКИ КОНТАКТНЫЕ КТАН

Выпуск 1

Теплообменники контактные КТАН-0,05 УГ

Рабочие чертежи

Разработано
проектным институтом
„ЛАТГИПРОПРОМ"
Гл. инж. института — В. Обчаров
Гл. инж. проекта — Н. Кириллова

Утверждено
приказом ГОССТРОЯ Латв. ССР
от 22.01.1988 г. № 11
Введено в действие институтом
„ЛАТГИПРОПРОМ"
приказом от 22.01.88 г. № 18
с 15.04.88

Инв. № подл. | Подпись и дата | Взам. инв. № | Инв. № дубл. | Подпись и дата

Содержание альбома

Обозначение	Наименование	№ страницы	Обозначение	Наименование	№ страницы
	Титульный лист	1	42.02.06.001	Корпус	10
	Содержание альбома	2	42.02.06.002	Дозатор	11
42.60.00.000 ВС	КТАН-0,05УГ		42.02.06.003	Штифт	
42.60.00.000	КТАН-0,05УГ	3	42.60.02.000	Насадка	
42.60.01.000	Камера орошения		42.60.02.000 СБ	Насадка	12
42.60.01.002	Стенка		42.60.02.001	Доска трубная	13
42.60.01.003	Стенка		42.60.02.002	Боковина	
42.60.00.000 СБ	КТАН-0,05УГ	4	42.60.02.003	Стенка	
42.60.01.000 СБ	Камера орошения	5	42.60.03.000	Камера сепарационная	
42.60.01.001	Прокладка	6	42.60.03.001	Боковина	14
42.60.01.100	Крышка		42.60.03.002	Днище	
42.60.01.100 СБ	Крышка		42.60.03.000 СБ	Камера сепарационная	15
42.60.01.101	Ручка		42.60.03.003	Желоб	16
42.60.01.200	Фланец	7	42.60.03.004	Гребенка	
42.60.01.200 СБ	Фланец		42.60.03.005	Прокладка	
42.60.01.300 СБ	Коллектор		42.60.03.100	Пластина	
42.60.01.300	Коллектор	8	42.60.03.100 СБ	Пластина	17
42.60.01.400	Глазок		42.60.03.101	Пластина	
42.60.01.400 СБ	Глазок		42.60.03.200	Крышка	18
42.60.01.401	Фланец		42.60.03.200 СБ	Крышка	
42.60.01.402	Фланец	9	42.60.03.300	Каркас	
42.60.01.403	Прокладка		42.60.03.300 СБ	Каркас	19
42.60.01.404	Стекло				
42.02.06.000	Форсунка				
42.02.06.000 СБ	Форсунка	10			

Выпуск 1

Серия 5.903-9

	Обозначение	Наименование	Куда входит: Обозначение	Кол.	Общ. кол.	Примечание
1	42.60.00.000	КТАН-0,05УГ				
2	42.60.01.000	Камера орошения	42.60.00.000	1	1	
3	42.60.01.100	Крышка	42.60.01.000	1	1	
4	42.60.01.200	Фланец	42.60.01.000	2	2	
5			42.60.02.000	2	2	
6			42.60.03.000	1	1	
7				5	5	
8	42.60.01.300	Коллектор	42.60.01.000	1	1	
9	42.60.01.400	Глазок	42.60.01.000	2	2	
10	42.02.06.000	Форсунка	42.60.01.000	2	2	
11	42.60.02.000	Насадка	42.60.00.000	1	1	
12	42.60.03.000	Камера сепарационная	42.60.00.000	1	1	
13	42.60.03.100	Пластина	42.60.03.000	10	10	
14	42.60.03.200	Крышка	42.60.03.000	1	1	
15	42.60.03.300	Каркас	42.60.03.000	1	1	
16						
17						
18						
19						
20						
21						
22						
23						
24						

Выпуск 1

Серия 5.903-9

Изм.	Лист	№ докум.	Подп.	Дата	42.60.00.000 ВС		
Разраб.		Н. Житченко			КТАН-0,05УГ	Лит.	Лист	Листов 1
Пров.		Колмец			Ведомость спецификаций	ЛАТГИПРОПРОМ	
Н. контр.		Колмец					
Утв.		Попов					

Формат	Зона	Поз.	Обозначение	Наименование	Кол.	Примечание
				Документация		
А2			42.60.01.000 СБ	Сборочный чертеж		
				Сборочные единицы		
А4		1	42.60.01.100	Крышка	1	
А4		2	42.60.01.200	Фланец	2	
А4		3	42.60.01.300	Коллектор	1	
А4		4	42.60.01.400	Глазок	2	
А4		5	42.02.06.000	Форсунка	2	
				Детали		
А4		6	42.60.01.001	Прокладка		
А4		7	42.60.01.002	Стенка	2	
А4		8	42.60.01.003	Стенка	1	
Б4		9	42.60.01.004	Боковина		
				Лист 2 ГОСТ 19903-74 Вст3кп4 ГОСТ 16523-70	2	
				Стандартные изделия		
		10		Болт М8×20.46 ГОСТ 7798-70	8	
		11		Гайка М8.5 ГОСТ 5915-70	8	

Выпуск 1. Серия 5.903-9

Инв.№ подл. | Подпись и дата | Взам.инв.№ | Инв.№ дубл. | Подпись и дата

42.60.01.000

Изм.	Лист	№ докум.	Подпись	Дата
Разраб.		Никитченко		
Пров.		Колмец		
Н.контр.		Колмец		
Утв.				

Камера орошения

Лит | Масса | Масштаб

Лист | Листов 1

ЛАТГИПРОПРОМ

Копировал | Формат А4

Формат	Зона	Поз.	Обозначение	Наименование	Кол.	Примечание
				Документация		
А2			42.60.00.000 СБ	Сборочный чертеж		
А3			42.60.00.000 ВО	Ведомость спецификаций		
				Сборочные единицы		
А4		1	42.60.01.000	Камера орошения	1	
А4		2	42.60.02.000	Насадка	1	
А4		3	42.60.03.000	Камера сепарационная	1	
				Детали		
Б4		4	42.60.03.001	Прокладка Паронит ПОН-2 ГОСТ 481-80	2	0,1 кг
				Стандартные изделия		
		5		Болт М8×20.46 ГОСТ 7798-70	20	
		6		Гайка М8.5 ГОСТ 5915-70	20	

Выпуск 1. Серия 5.903-9

Инв.№ подл. | Подпись и дата | Взам.инв.№ | Инв.№ дубл. | Подпись и дата

42.60.00.000

Изм.	Лист	№ докум.	Подпись	Дата
Разраб.		Богданов		
Пров.		Колмец		
Н.контр.		Колмец		
Утв.				

КТАН-0,05 УГ

Лит | Масса | Масштаб

Лист | Листов 1

ЛАТГИПРОПРОМ

Копировал | Формат А4

42.60.01.002

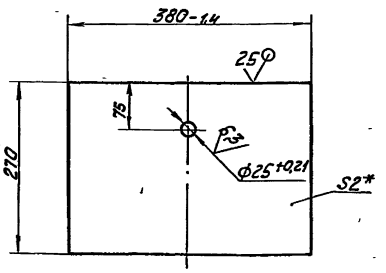

1. * Размер для справок.
2. ± IT14/2.

Выпуск 1. Серия 5.903-9

Инв.№ подл. | Подпись и дата | Взам.инв.№ | Инв.№ дубл. | Подпись и дата

42.60.01.002

Изм.	Лист	№ докум.	Подпись	Дата
Разраб.		Никитченко		
Пров.		Колмец		
Т.контр.				
Н.контр.		Колмец		
Утв.				

Стенка

Лит | Масса 1,6 | Масштаб 1:5

Лист | Листов 1

Лист 2 ГОСТ 19903-74 Вст3кп4 ГОСТ 16523-70

ЛАТГИПРОПРОМ

42.60.01.003

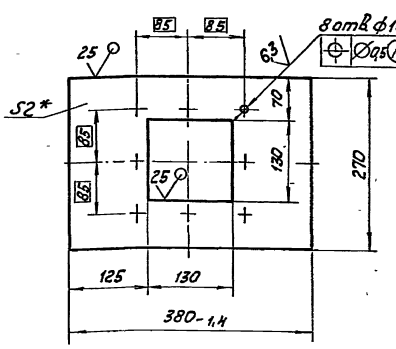

1. * Размер для справок.
2. ± IT14/2.

Выпуск 1. Серия 5.903-9

Инв.№ подл. | Подпись и дата | Взам.инв.№ | Инв.№ дубл. | Подпись и дата

42.60.01.003

Изм.	Лист	№ докум.	Подпись	Дата
Разраб.		Никитченко		
Пров.		Колмец		
Т.контр.				
Н.контр.		Колмец		
Утв.				

Стенка

Лит | Масса 1,35 | Масштаб 1:5

Лист | Листов 1

Лист 2 ГОСТ 19903-74 Вст3кп4 ГОСТ 16523-70

ЛАТГИПРОПРОМ

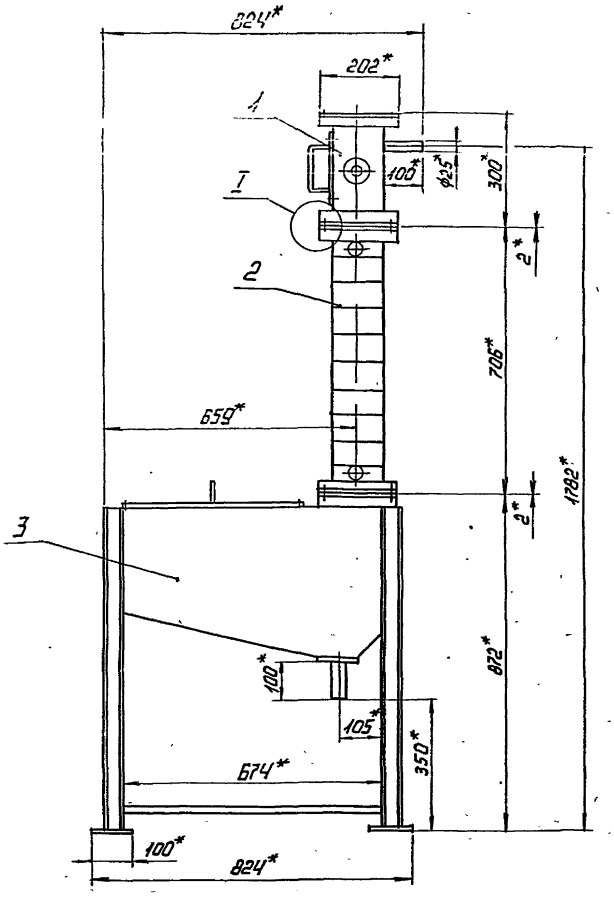

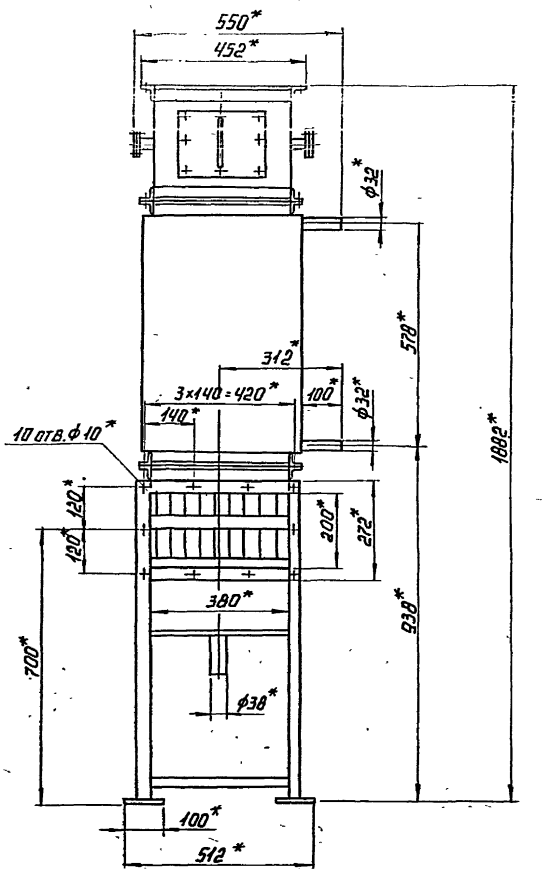

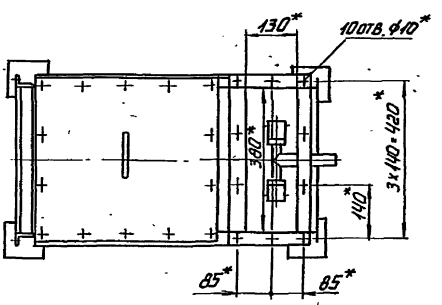

Техническая характеристика

1. Теплопроизводительность (номинальная)	$Q_{кт}$	МВт	0,05
		(Гкал/ч	0,043)
2. Температура дымовых газов на входе	$t_г'$	°С	250
на выходе	$t_г''$	°С	40
3. Температура нагреваемой воды на входе	$t_в'$	°С	5
на выходе	$t_в''$	°С	50
4. Расход нагреваемой воды	$G_в$	кг/с	0,28
		(м³/ч	1,0)
5. Расход орошающей воды	$G_{ор}$	кг/с	0,08
		(м³/ч	0,3)
6. Расход дымовых газов	$V_г$	нм³/с	0,13
7. Поверхность нагрева	F	м²	1,84
8. Аэродинамическое сопротивление	$\Delta P_{разр.}$	Па	293
9. Гидравлическое сопротивление	$\Delta P_{гидр.}$	МПа	0,015

Технические требования

1.* Размеры для справок.
2. Покрытие по ТМ части проекта.
3. Соединения должны быть герметичными.
4. Схема присоединения, указания по эксплуатации по ТМ части проекта.

I
М1:1

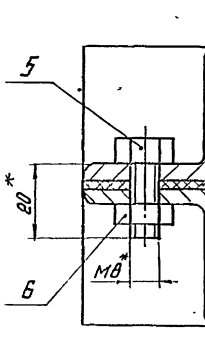

Поз. 4
М 1:5

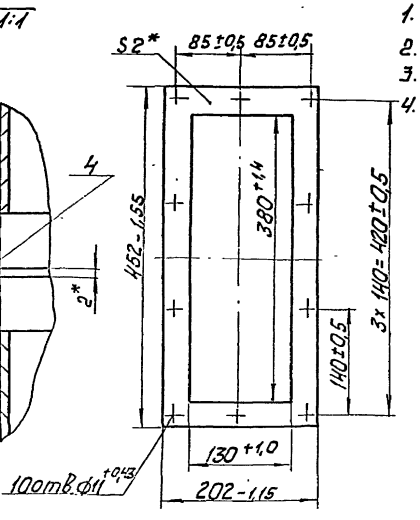

					42.60.00.000 СБ	
Изм.	Лист	№ докум.	Подп.	Дата		
Разраб.	Никитченко				КТАН-0,05 УГ	Лит. / Масса / Масштаб: 119 / 1:10
Пров.	Коллиец					Лист / Листов 1
Т. контр.						
Н. контр.	Коллиец					ЛАТГИПРОПРОМ
УТВ	Попов					

Серия 5.903-9 Выпуск 1

Инв. № подл. | Подпись и дата | Взам. инв. №

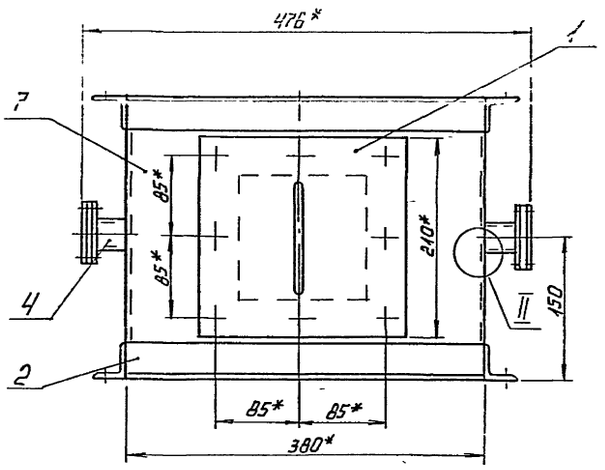

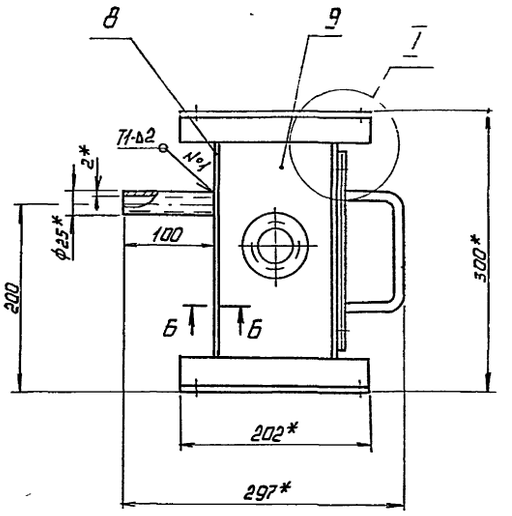

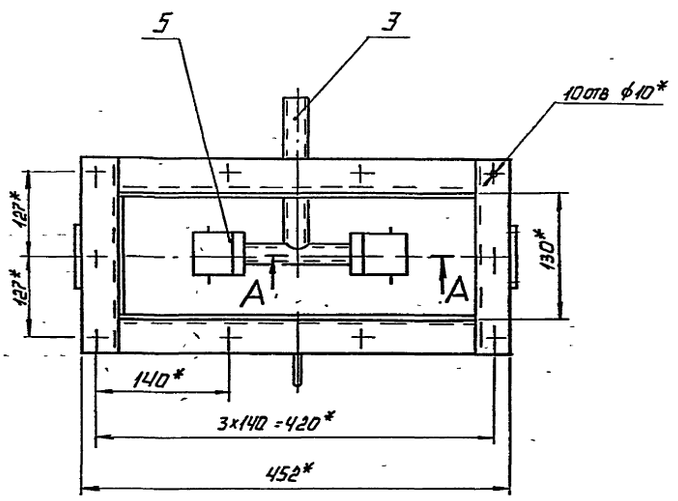

А-А
М1:1

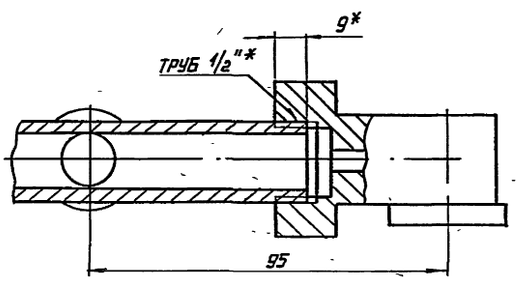

I
М1:1

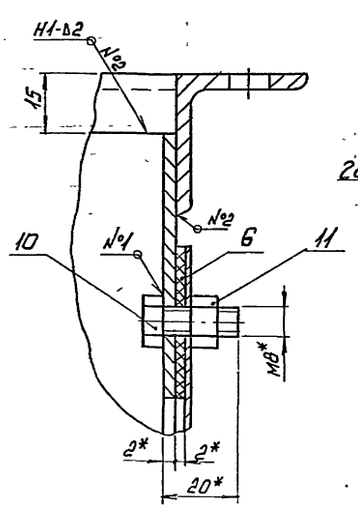

Б-Б
М1:1

Поз.9
М1:5

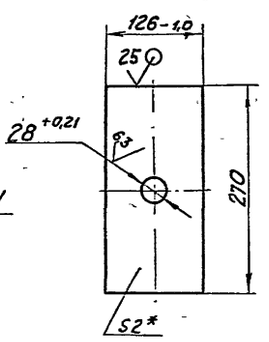

1.* РАЗМЕРЫ ДЛЯ СПРАВОК.
2. ± IT14/2.
3. СВАРНЫЕ ШВЫ ПО ГОСТ 5264-80.
4. ПРОВЕРИТЬ НА ГЕРМЕТИЧНОСТЬ СВАРНЫЕ ШВЫ И ЛЮЧКИ ПРИ РАБОТАЮЩИХ ФОРСУНКАХ. ТЕЧЬ СНАРУЖИ НЕ ДОПУСКАЕТСЯ.
5. ГРУНТОВАТЬ ГРУНТОМ ХС-010 ПО ГОСТ 9355-81.

II
М1:1

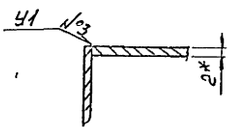

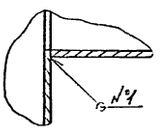

						42.60.01.000СБ	
Изм.	Лист	№ докум.	Подп.	Дата			Лит.	Масса	Масштаб
Разраб.		Чикунченко			КАМЕРА ОРОШЕНИЯ			12	1:4
Пров.		Колмец					Лист	Листов 1
Т.контр.								
Н.контр.		Колмец				ЛАТГИПРОПРОМ	
Утв.							

Серия 5.903-9 Выпуск 1

Инв. № подл. | Подпись и дата | Взам. инв. № | Инв. № дубл. | Подпись и дата

Выпуск 1

Серия 5.903-9

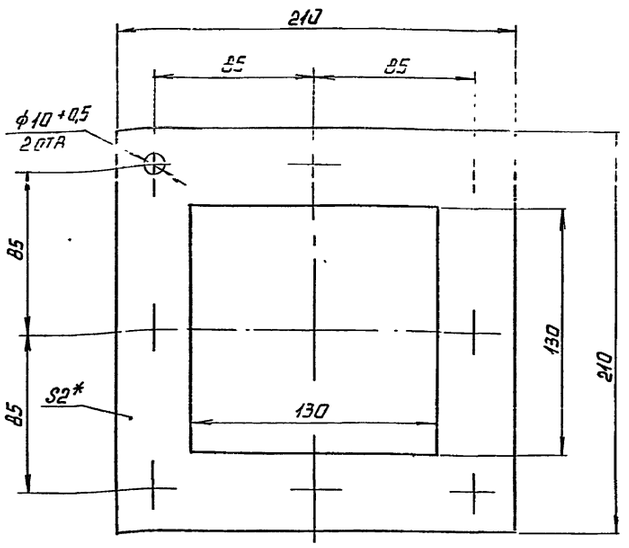

1.* Размер для справок.

2. ± IT16/2

			42 60 01 001		
Изм.	Лист	№ докум.	Подп.	Дата	
Разраб.		Никитченко			Прокладка
Пров.		Колмец			
Т. контр.					
Н. контр.		Колмец			Паронит ПОН-2 ГОСТ 481-80
Утв.					

Лит	Масса	Масштаб
	0,06	1:2
Лист	Листов 1	

ЛАТГИПРОПРОМ

Копировал Формат А4

Выпуск 1

Серия 5.903-9

Формат	Зона	Поз	Обозначение	Наименование	Кол	Примечание
				Документация		
А1			42 60 01 100 СБ	Сборочный чертеж		
				Детали		
А4		1	42 60 01 101	Ручка	1	
Б4		2	42 60 01 102	Крышка		
				Лист 2 ГОСТ 19903-74 Вст3кп4 ГОСТ 16523-70	1	0,69 кг

			42 60 01 100		
Изм.	Лист	№ докум.	Подп.	Дата	
Разраб.		Никитченко			Крышка
Пров.		Колмец			
Т. контр.					
Н. контр.		Колмец			
Утв.					

Лит.	Лист	Листов
		1

ЛАТГИПРОПРОМ

Копировал Формат А4

Выпуск 1

Серия 5.903-9

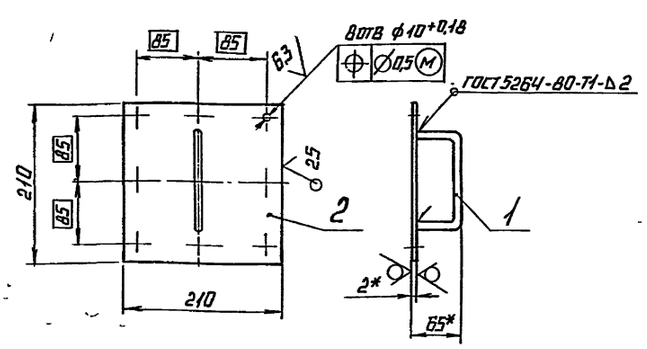

1.* Размеры для справок.

2. ± IT14/2

			42 60 01 100 СБ		
Изм.	Лист	№ докум.	Подп.	Дата	
Разраб.		Никитченко			Крышка
Пров.		Колмец			
Т. контр.					
Н. контр.		Колмец			
Утв.					

Лит	Масса	Масштаб
	0,84	1:5
Лист	Листов 1	

ЛАТГИПРОПРОМ

Выпуск 1

Серия 5.903-9

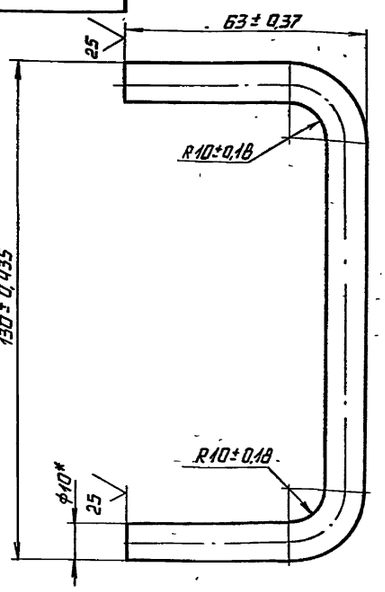

* Размер для справок.

			42 60 01 101		
Изм.	Лист	№ докум.	Подп.	Дата	
Разраб.		Никитченко			Ручка
Пров.		Колмец			
Т. контр.					
Н. контр.		Колмец			Круг 10-В-ГОСТ 2590-71 Вст3кп4-1-ГОСТ 535-79
Утв.					

Лит	Масса	Масштаб
	0,15	1:1
Лист	Листов 1	

ЛАТГИПРОПРОМ

Формат	Зона	Поз.	Обозначение	Наименование	Кол.	Примечание
				Документация		
А4			42.60.01.200СБ	Сборочный чертеж		
				Детали		
Б4		1	42.60.01.201	Полка		
				Уголок 36х36х4-Б-ГОСТ 8509-72 Ст3сп3-1-ГОСТ 535-79		
				L = 202 ± 0,575 мм	2	0,44кг
Б4		2	42.60.01.202	Полка		
				Уголок 36х36х4-Б-ГОСТ 8509-72 Ст3сп3-1-ГОСТ 535-79		
				L = 380 ± 0,7 мм	2	0,82кг

Изм.	Лист	№ докум.	Подпись	Дата	42.60.01.200		
Разраб.		Никитченко			Фланец	Лит.	Лист	Листов 1
Пров.		Колмец						
Н.контр.		Колмец				ЛАТГИПРОПРОМ	
Утв.							

Копировал Кий- Формат А4

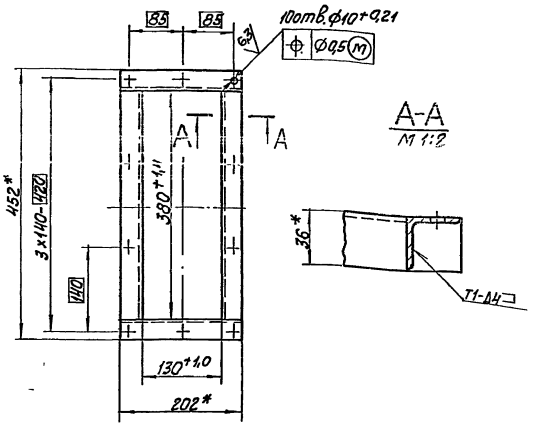

1. * Размеры для справок.
2. ± IT14/2.
3. Обработка поверхностей реза деталей Б4 25.
4. Сварные швы по ГОСТ 5264-80.

Изм.	Лист	№ докум.	Подпись	Дата	42.60.01.200СБ		
Разраб.		Никитченко			Фланец	Лит.	Масса	Масштаб
Пров.		Колмец					2,5	1:5
Т.контр.						Лист	Листов 1	
Н.контр.		Колмец				ЛАТГИПРОПРОМ	
Утв.							

Копировал Кий- Формат А4

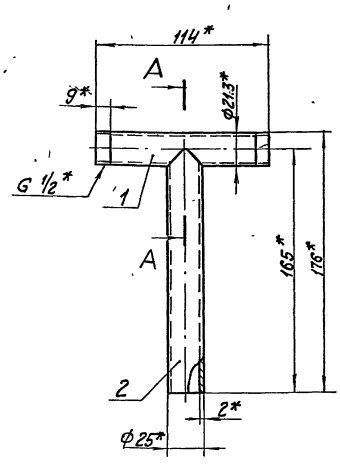

Поз. 1

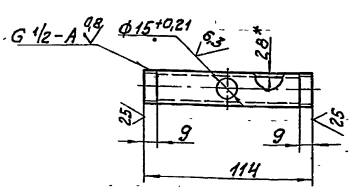

Поз. 2
М 1:1

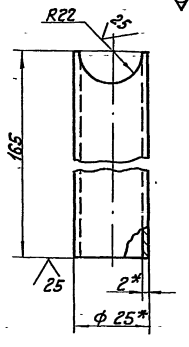

1. * Размеры для справок.
2. ± IT14/2.

А-А
М 1:1

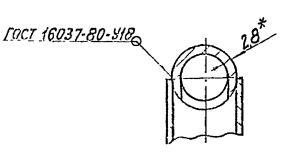

Изм.	Лист	№ докум.	Подпись	Дата	42.60.01.300СБ			
Разраб.		Никитченко			Коллектор	Лит.	Масса	Масштаб
Пров.		Колмец					0,35	1:2
Т.контр.						Лист	Листов 1	
Н.контр.		Колмец				ЛАТГИПРОПРОМ	
Утв.							

Инв.№ подл. | Подпись и дата | Взам.инв.№ | Инв.№ дубл. | Подпись и дата

Формат	Зона	Поз.	Обозначение	Наименование	Кол.	Примечание
				Документация		
А3			42.60.01.300 СБ	Сборочный чертеж		
				Детали		
Б4		1	42.60.01.301	Труба		
				Труба 15×2,8 ГОСТ 3262-75	1	0,12 кг
Б4		2	42.60.01.302	Патрубок		
				Труба 25×2 ГОСТ 10704-76 / В-Ст3сп ГОСТ 10705-80	1	0,23 кг

Изм.	Лист	№ докум.	Подпись	Дата	42.60.01.300		
Разраб.		Никитченко			Коллектор	Лит.	Лист	Листов 1
Пров.		Колмец				ЛАТГИПРОПРОМ	
Н.контр.		Колмец					
Утв.							

Копировал Формат А4

Формат	Зона	Поз.	Обозначение	Наименование	Кол.	Примечание
				Документация		
А4			42.60.01.400 СБ	Сборочный чертеж		
				Детали		
А4		1	42.60.01.401	Фланец	1	
А4		2	42.60.01.402	Фланец	1	
А4		3	42.60.01.403	Прокладка	2	
А4		4	42.60.01.404	Стекло	1	
Б4		5	42.60.01.405	Патрубок		
				Труба 32×2 ГОСТ 10704-76 / В-Ст3сп ГОСТ 10705-80		
				L = 30 ± 0,26 мм	1	0,044 кг
				Стандартные изделия		
		6		Винт М6×20.46 ГОСТ 17475-72	4	

Изм.	Лист	№ докум.	Подпись	Дата	42.60.01.400		
Разраб.		Никитченко			Глазок	Лит.	Лист	Листов 1
Пров.		Колмец				ЛАТГИПРОПРОМ	
Н.контр.		Колмец					
Утв.							

Копировал Формат А4

42.60.01.400СБ

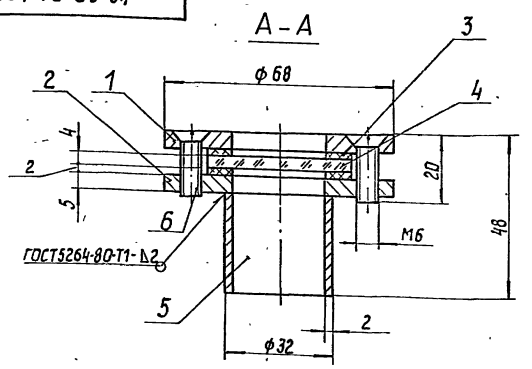

1. Размеры для справок.
2. Обработка поверхностей реза деталей Б4 $\frac{25}{}$.

Изм.	Лист	№ докум.	Подпись	Дата	42.60.01.400 СБ			
Разраб.		Никитченко			Глазок	Лит.	Масса	Масштаб
Пров.		Колмец					0,15	1:1
Т.контр.						Лист	Листов 1	
Н.контр.		Колмец				ЛАТГИПРОПРОМ		
Утв.								

42.60.01.401

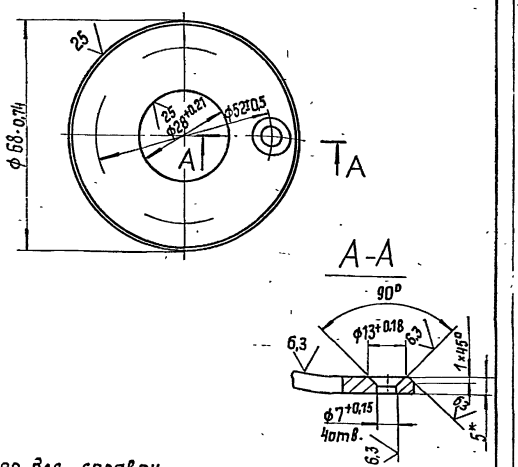

* Размер для справок.

Изм.	Лист	№ докум.	Подпись	Дата	42.60.01.401			
Разраб.		Никитченко			Фланец	Лит.	Масса	Масштаб
Пров.		Колмец					0,04	1:1
Т.контр.						Лист	Листов 1	
Н.контр.		Колмец			Лист 5 ГОСТ 19903-74 / Ст3кп2 ГОСТ 14637-79	ЛАТГИПРОПРОМ		
Утв.								

42.60.01.402

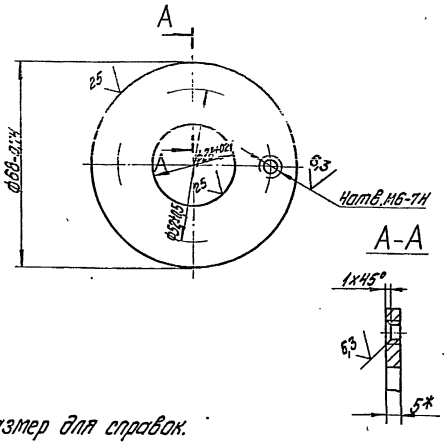

*Размер для справок.

Изм.	Лист	№ докум.	Подпись	Дата	42.60.01.402			
Разраб.		Никитченко			Фланец	Лит.	Масса 0,04	Масштаб 1:1
Пров.		Колмец				Лист	Листов 1	
Т.контр.								
Н.контр.		Колмец			Лист 5ГОСТ 19903-74 ВСТ3кп2ГОСТ14637-79	ЛАТГИПРОПРОМ		
Утв.								

Копировал Дубкова Формат А4

42.60.01.403

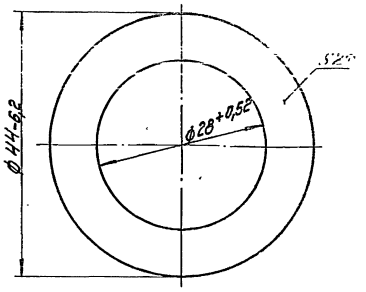

*Размер для справок.

Изм.	Лист	№ докум.	Подпись	Дата	42.60.01.403			
Разраб.		Никитченко			Прокладка	Лит.	Масса 0,002	Масштаб 2:1
Пров.		Колмец				Лист	Листов 1	
Т.контр.								
Н.контр.		Колмец			Паронит ПОН-2 ГОСТ 481-80	ЛАТГИПРОПРОМ		
Утв.								

Копировал Дубкова Формат А4

42.60.01.404

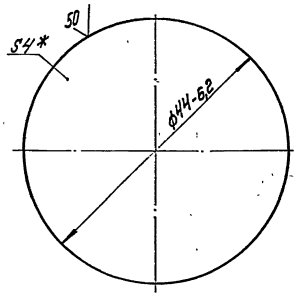

*Размер для справок.

Изм.	Лист	№ докум.	Подпись	Дата	42.60.01.404			
Разраб.		Никитченко			Стекло	Лит.	Масса 0,017	Масштаб 2:1
Пров.		Колмец				Лист	Листов 1	
Т.контр.								
Н.контр.		Колмец			Стекло оконное 5-4 ГОСТ 111-78	ЛАТГИПРОПРОМ		
Утв.								

Копировал Дубкова Формат А4

Формат	Зона	Поз.	Обозначение	Наименование	Кол.	Примечание
				Документация		
А3			42.02.06.000 СБ	Сборочный чертеж		
				Детали		
А3		1	42.02.06.001	Корпус	1	
А4		2	42.02.06.002	Дозатор	1	
А4		3	42.02.06.003	Штифт	1	

Изм.	Лист	№ докум.	Подпись	Дата	42.02.06.000			
Разраб.		Никитченко			Форсунка	Лит.	Листов	Листов 1
Пров.		Зилеевич				ЛАТГИПРОПРОМ		
Гл.спец.								
Н.контр.		Колмец						
Утв.								

22959-02 10 Копировал Дубкова Формат А4

Выпуск 1 Серия 5.903-9 Подпись и дата Взам. инв. № Инв. № дубл. Подпись и дата Инв. № подл.

Выпуск 1
Серия 5.903-9

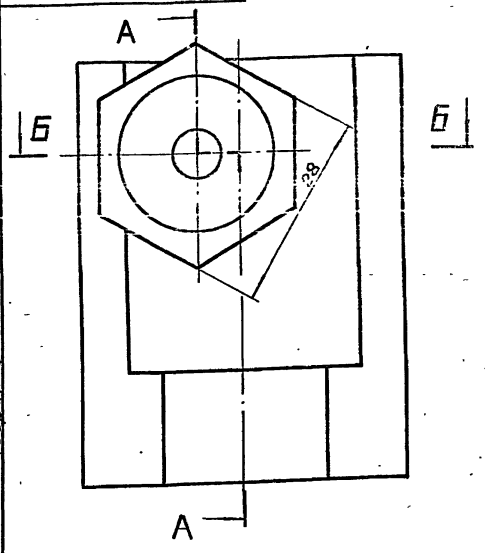

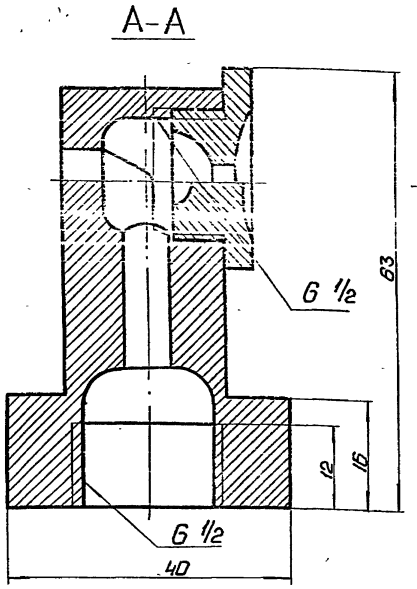

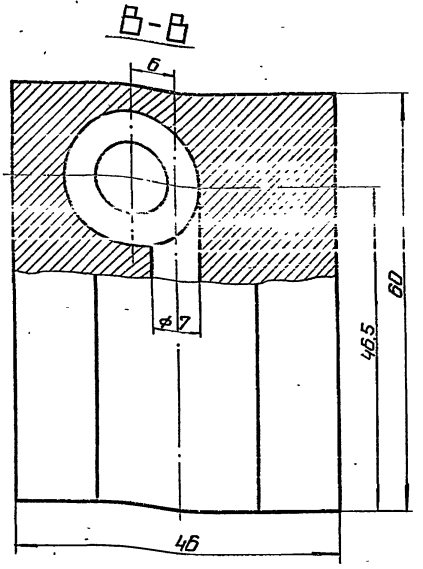

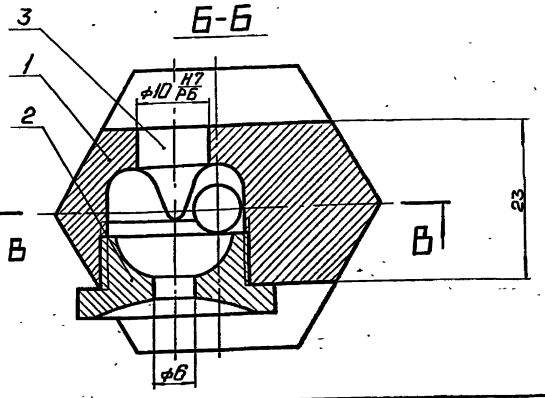

Размеры для справок.

Разраб.	Никитченко			42.02.06.000 СБ	
Пров.	Зинтавиц			Форсунка Сборочный чертеж	Лит. / Масса / Масштаб И / 0,64 / 2:1
Н.контр.	Колмеи				Лист / Листов 1
Утв.					ЛАТГИПРОПРОМ

Копировал: [illegible] Формат А3

Выпуск 1
Серия 5.903-9

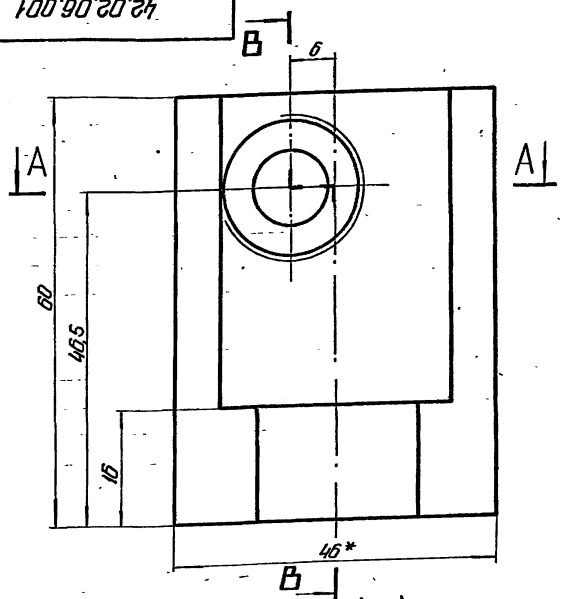

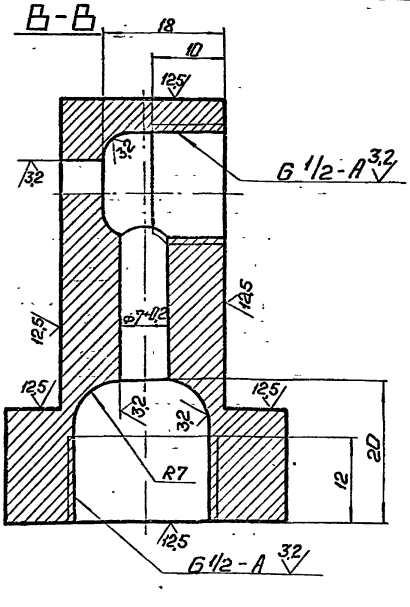

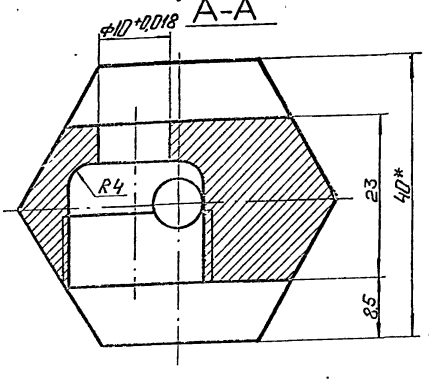

1.* Размеры для справок.
2. ± IT14/2.
3. Материал заменитель шестигранник 40 ГОСТ 8560-78 / А5-В-ГОСТ 1051-73
покрытие Ц6-9 фос.

Разраб.	Никитченко			42.02.06.001	
Пров.	Зинтавиц			Корпус	Лит. / Масса / Масштаб И / 0,6 / 2:1
Н.контр.	Колмеи				Лист / Листов 1
Утв.				Прутокˆ Б3 ст.ш.Н4-40 ГОСТ 2060-73	ЛАТГИПРОПРОМ

Копировал: 23999-02 Формат А3

-42.02.06.002

Выпуск 1

Серия 5.903-9

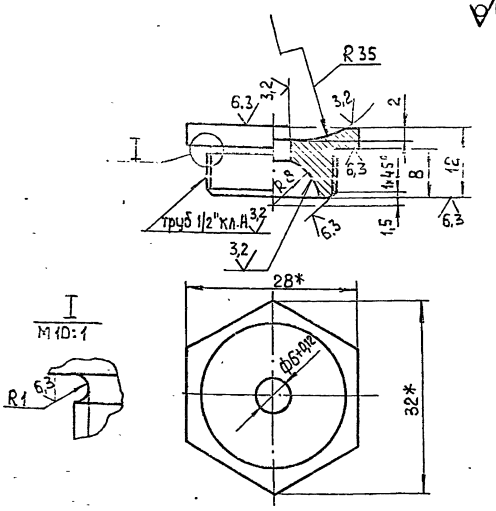

1.* Размеры для справок.

2. $\pm \frac{IT14}{2}$.

3. Материал заменитель шестигранник 28 ГОСТ 8560-78 / 45-В ГОСТ 1051-73 покрытие 46-9.фос.

				42.02.06.002			
Изм.	Лист	№докум.	Подп.	Дата	Дозатор	Лит.	Масса	Масштаб
Разраб.		Никитченко				И	0,033	2:1
Пров.		Зилгалвис				Лист	Листов 1	
Н.контр.		Колмец			Пруток Л63 т.ш. Н.М-28 ГОСТ 2060-73	ЛАТГИПРОПРОМ	
Утв.							

Копировал | формат А4

Инв.№подл. | Подп. и дата | Взам.инв.№ | Инв.№дубл. | Подп. и дата

-42.02.06.003

Выпуск 1

Серия 5.903-9

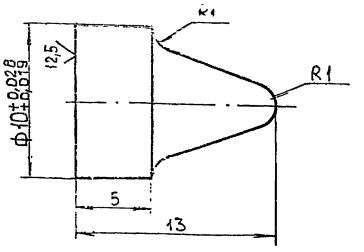

1. Материал заменитель: Круг 12-В-ГОСТ 2590-71 / Ст3 ГОСТ 535-79 покрытие 46-9.фос.

Неуказанные предельные отклонения размеров $\pm \frac{IT14}{2}$.

				42.02.06.003			
Изм.	Лист	№докум.	Подп.	Дата	Штифт	Лит.	Масса	Масштаб
Разраб.		Никитченко				И	0,005	5:1
Пров.		Зилгалвис				Лист	Листов 1	
Н.контр.		Колмец			Пруток Л63 т.кр.Н.М-12 ГОСТ 2060-73	ЛАТГИПРОПРОМ	
Утв.							

Копировал | формат А4

Инв.№подл. | Подп. и дата | Взам.инв.№ | Инв.№дубл. | Подп. и дата

Выпуск 1

Серия 5.903-9

Формат	Зона	Поз.	Обозначение	Наименование	Кол.	Примечание
				Документация		
А2			42.60.02.000 СБ	Сборочный чертеж		
				Сборочные единицы		
Д4		1	42.60.01.200	фланец	2	
				Детали		
Д4		2	42.60.02.001	Доска трубная	2	
Д4		3	42.60.02.002	Боковина	2	
Д4		4	42.60.02.003	Стенка	2	
Б4		5	42.60.02.004	Перегородка		
				Лист 2 ГОСТ 19903-74 / Вст3кп4 ГОСТ 16523-70		
				126-1,0 × 27±0,26 мм	21	0,054 кг
Б4		6	42.60.02.005	Стенка		
				Лист 2 ГОСТ 19903-74 / Вст3кп4 ГОСТ 16523-70		
				140±0,5×66±0,37 мм	15	0,15 кг
Б4		7	42.60.02.006	Стенка		
				Лист 2 ГОСТ 19903-74 / Вст3кп4 ГОСТ 16523-70		
				140±0,5×70±0,37 мм	2	0,154 кг

				42.60.02.000			
Изм.	Лист	№докум.	Подп.	Дата	Насадка	Лит.	Масса	Масштаб
Разраб.		Никитченко						
Пров.		Колмец				Лист 1	Листов 2	
Н.контр.		Колмец				ЛАТГИПРОПРОМ	
Утв.							

Копировал | формат А4

Инв.№подл. | Подп. и дата | Взам.инв.№ | Инв.№дубл. | Подп. и дата

Выпуск 1

Серия 5.903-9

Формат	Зона	Поз.	Обозначение	Наименование	Кол.	Примечание
Б4		8	42.60.02.007	Трубка		
				Труба 14×2 ГОСТ 8734-75 / В20 ГОСТ 8733-74		
				L=386±0,7 мм	72	0,23 кг
Б4		9	42.60.02.008	Патрубок		
				Труба 32×2 ГОСТ 10704-76 / В-Вст3сп ГОСТ 10705-80		
				L= 100±0,435 мм	2	0,148 кг

				42.60.02.000			
Изм.	Лист	№докум.	Подп.	Дата			Лист 2

Инв.№подл. | Подп. и дата | Взам.инв.№ | Инв.№дубл. | Подп. и дата

42.60.02.000СБ

Выпуск 1

Серия 5.903-9

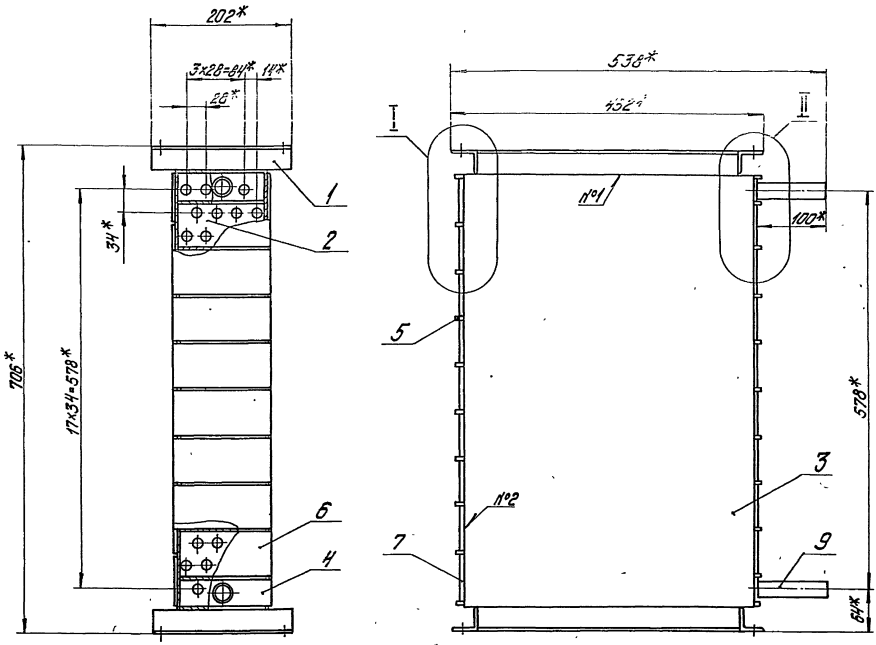

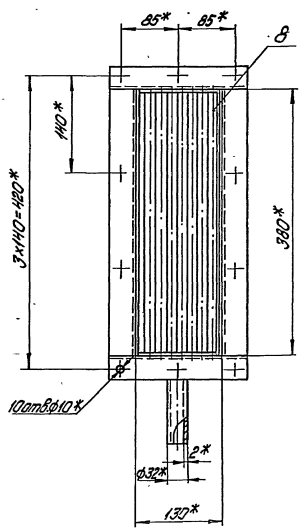

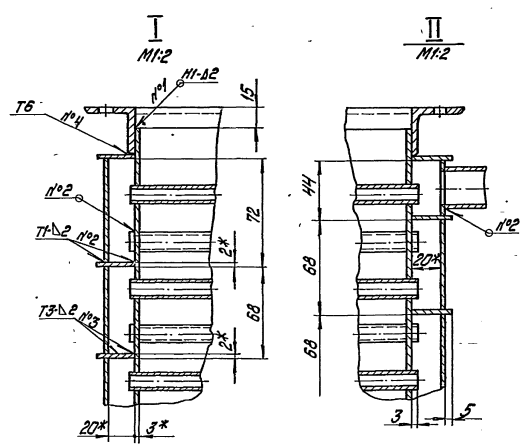

1.* Размеры для справок.
2. $\pm\frac{IT14}{2}$.
3. Обработка поверхностей реза деталей Б4 $^{25}\sqrt{}$.
4. Сварные швы по ГОСТ 5264-80.
5. Проверить на герметичность водой давлением 5 кгс/см² в течение 10 мин. Течь не допускается.
6. Грунтовать грунтом ХС-010 по ГОСТ 9355-81.

				42.60.02.000СБ			
Изм. Лист	№ докум.	Подпись	Дата	Насадка	Лит.	Масса	Масштаб
Разраб.	Кондитченко					38	1:4
Пров.	Калмец				Лист	Листов 1	
Т.контр.					ЛАТГИПРОПРОМ		
Н.контр.	Калмец						
Утв.							

42.60.02.001

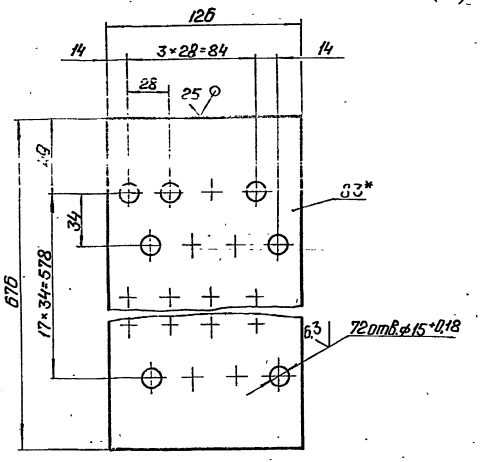

1. * Размер для справок.
2. ± IT14/2.

Изм.	Лист	№ докум.	Подп.	Дата	42.60.02.001			
Разраб.		Никитченко			Доска трубная	Лит.	Масса	Масштаб
Пров.		Колмец					1,71	1:2
Т.контр.						Лист	Листов 1	
Н.контр.		Колмец			Лист 3 ГОСТ 19903-74 Вст3кп4 ГОСТ 16523-70	ЛАТГИПРОПРОМ		
Утв.								

Копировал: Формат А4

42.60.02.002

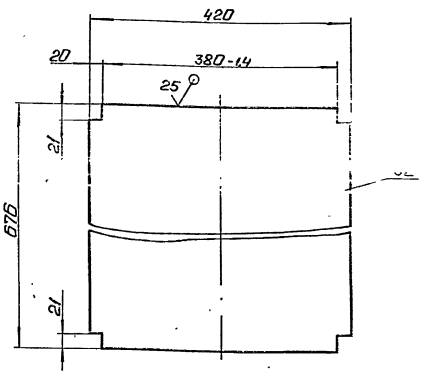

1. * Размер для справок.
2. ± IT14/2.

Изм.	Лист	№ докум.	Подп.	Дата	42.60.02.002			
Разраб.		Никитченко			Боковина	Лит.	Масса	Масштаб
Пров.		Колмец					4,4	1:5
Т.контр.						Лист	Листов 1	
Н.контр.		Колмец			Лист 2 ГОСТ 19903-74 Вст3кп4 ГОСТ 16523-70	ЛАТГИПРОПРОМ		
Утв.								

Копировал: Формат А4

42.60.02.003

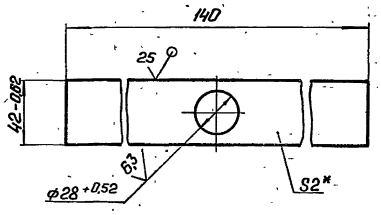

1. * Размер для справок.
2. ± IT14/2.

Изм.	Лист	№ докум.	Подп.	Дата	42.60.02.003			
Разраб.		Никитченко			Стенка	Лит.	Масса	Масштаб
Пров.		Зилгалвис					0,082	1:2
Т.контр.						Лист	Листов 1	
Н.контр.		Колмец			Лист 2 ГОСТ 19903-74 Вст3кп4 ГОСТ 16523-70	ЛАТГИПРОПРОМ		
Утв.								

Формат А4

Формат	Зона	Поз.	Обозначение	Наименование	Кол.	Примечание
				Документация		
*			42.60.03.000СБ	Сборочный чертеж		*) А2, А4
				Сборочные единицы		
А4		1	42.60.03.100	Пластина	10	
А4		2	42.60.03.200	Крышка	1	
А4		3	42.60.03.300	Каркас	1	
				Детали		
А4		4	42.60.03.001	Боковина	2	
А4		5	42.60.03.002	Днище	1	
А4		6	42.60.03.003	Желоб	1	
А4		7	42.60.03.004	Гребенка	4	
А4		8	42.60.03.005	Прокладка	1	
БЧ		9	42.60.03.006	Желоб		
				Уголок 36×36×4-Б-ГОСТ 8509-72 Вст3сп3-I-ГОСТ 535-79		
				L=270±0,65мм	2	0,58кг
БЧ		10	42.60.03.007	Полка		
				Уголок 36×36×4-Б-ГОСТ 8509-72 Вст3сп3-I-ГОСТ 535-79		
				L=376-1,4 мм	2	0,82кг

Изм.	Лист	№ докум.	Подп.	Дата	42.60.03.000			
Разраб.		Никитченко			Камера сепарационная	Лит.	Лист	Листов
Пров.		Колмец					1	2
Н.контр.		Колмец				ЛАТГИПРОПРОМ		
Утв.								

Копировал: 22999-02 14 Формат А4

Форм.	Зона	Поз.	Обозначение	Наименование	Кол.	Примечание
БЧ		11	42.60.03.008	Перегородка		
				Лист 2 ГОСТ 19903-74 Вст3кп4 ГОСТ 16523-70		
				376±0,44×110±0,435 мм	1	0,65 кг
БЧ		12	42.60.03.009	Перегородка		
				Лист 2 ГОСТ 19903-74 Вст3кп4 ГОСТ 16523-70		
				[illegible]	1	0,76 кг
БЧ		13	42.60.03.010	Стенка		
				Лист 2 ГОСТ 19903-74 Вст3кп4 ГОСТ 16523-70		
				376±0,7×158±0,5 мм	1	0,93 кг
БЧ		14	42.60.03.011	Стенка		
				Лист 2 ГОСТ 19903-74 Вст3кп4 ГОСТ 16523-70		
				400±0,7×251±0,65 мм	1	1,58 кг
БЧ		15	42.60.03.012	Стенка		
				Лист 2 ГОСТ 19903-74 Вст3кп4 ГОСТ 16523-70		
				376±0,7×557±0,875 мм	1	3,29 кг
БЧ		16	42.60.03.013	Патрубок		
				Труба 38×2 ГОСТ 10704-76 / В-Ст3ГпГОСТ 10705-80		
				L=100±0,435 мм	1	0,18 кг
				Стандартные изделия		
		17		Болт М8×20.46 ГОСТ 7796-70	14	
		18		Гайка М8.5 ГОСТ 5915-70	14	

Изм. Лист № докум. Подп. Дата 42.60.03.000 Лист 2

Копировал Формат А4

II лист 1 М1:1

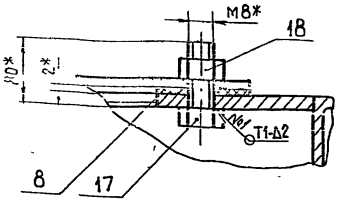

III лист 1 М1:2

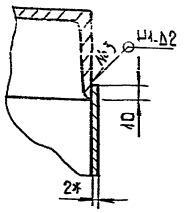

IV лист 1 М1:1

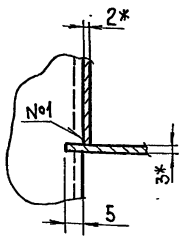

Б-Б лист 1 М2:1 повернуто

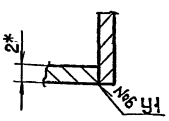

Инв.№ подл. | Подп. и дата | Взам. инв. № | Инв.№ дубл. | Подп. и дата

Изм. Лист № докум. Подп. Дата 42.60.03.000СБ Лист 2

Копировал Формат А4

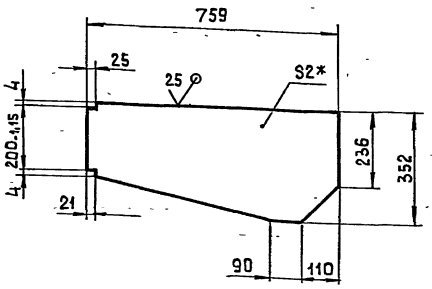

1.* Размер для справок.
2. $\pm\frac{IT14}{2}$.

Изм.	Лист	№ докум.	Подп.	Дата	42 60.03.001			
Разраб.		Никитченко			Боковина	Лит.	Масса	Масштаб
Пров.		Колмец					3,46	1:10
Т контр.						Лист	Листов 1	
Н контр.		Колмец			Лист 2 ГОСТ 19903-74 Вст3кп4 ГОСТ 16523-70	ЛАТГИПРОПРОМ		
Утв.								

Копировал Формат А4

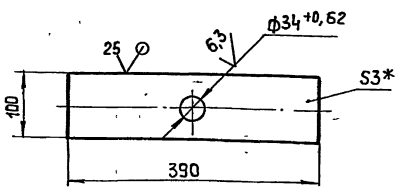

1* Размер для справок.
2. $\pm\frac{IT14}{2}$.

Изм.	Лист	№ докум.	Подп.	Дата	42. 60. 03.002			
Разраб.		Никитченко			Днище	Лит.	Масса	Масштаб
Пров.		Колмец					0,6	1:5
Т контр.						Лист	Листов 1	
Н контр.		Колмец			Лист 3 ГОСТ 19903-74 Вст3кп4 ГОСТ 16523-70	ЛАТГИПРОПРОМ		
Утв.								

Инв.№ подл. | Подп. и дата | Взам. инв. № | Инв.№ дубл. | Подп. и дата

Копировал Формат А4

42.60.03.000СБ

А - А лист 1

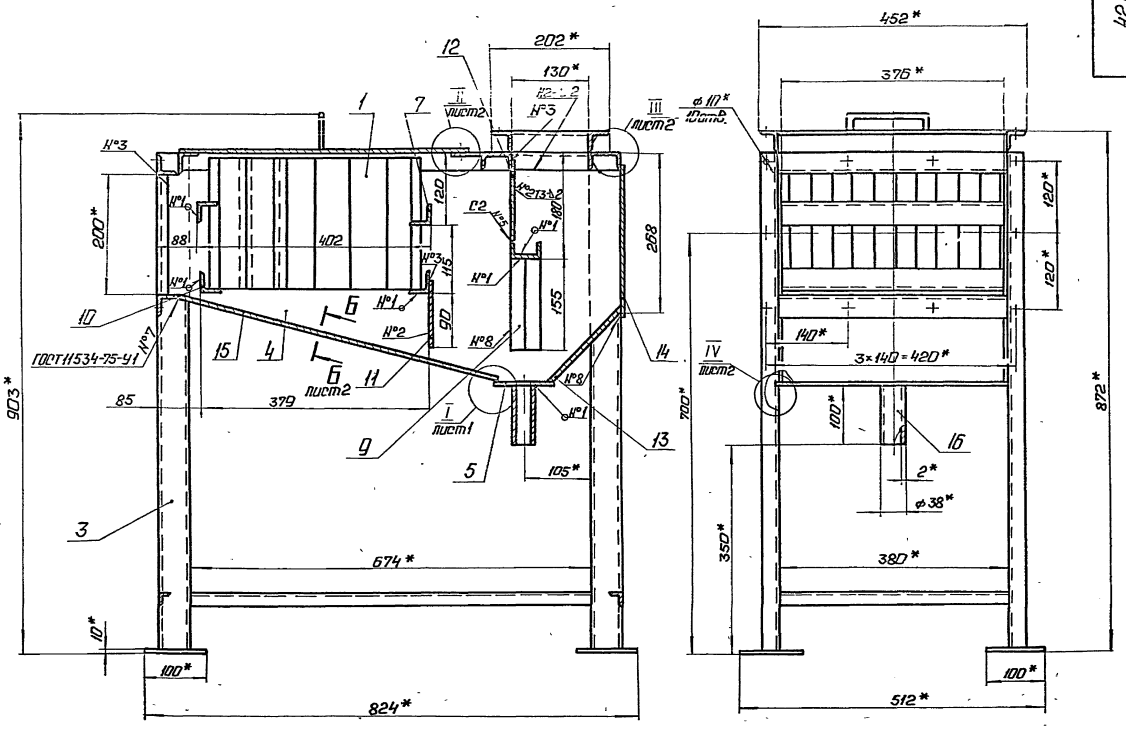

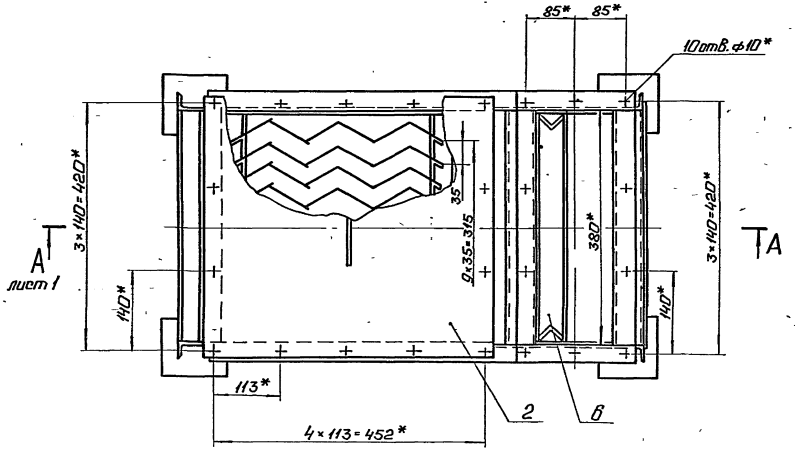

I лист 1
М 1:1

1.* Размеры для справок.
2. ± IT14/2
3. Обработка поверхностей реза деталей БЧ 25/.
4. Сварные швы №1-6 по ГОСТ 5264-80.
5. Проверить сварные швы на герметичность промазыванием керосином. Течь не допускается.
6. Грунтовать грунтом ХС-010 по ГОСТ 9355-81 перед установкой пластин поз. 1.

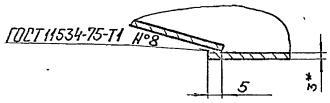

					42.60.03.000СБ			
Изм	Лист	№ докум.	Подп.	Дата	Камера сепарационная	Лит.	Масса	Масштаб
Разраб.		Никитченко					67	1:5
Пров.		Колмеи				Лист 1	Листов 2	
Т. контр.						ЛАТГИПРОПРОМ		
Н. контр.		Колмеи						
Утв.								

Выпуск 1

Серия 5.903-9

Инв. № подл. | Подп. и дата | Взам. инв. № | Инв. № дубл. | Подп. и дата

42.60.03.003

Выпуск 1

Серия 5.903-9

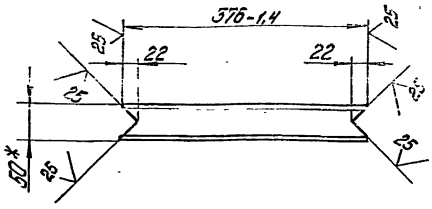

1.* Размер для справок.
2. $\pm \frac{IT14}{2}$.

Изм.	Лист	№ докум.	Подпись	Дата
Разраб.		Никитченко		
Пров.		Коллец		
Т.контр.				
Н.контр.		Коллец		
Утв.				

42.60.03.003

Желоб

Лит.	Масса	Масштаб
	1,7	1:5

Лист | Листов 1

Уголок 36×36×4-Б-ГОСТ 8509-72
Вст3сп3-1-ГОСТ 535-79

ЛАТГИПРОПРОМ

Копировал Дубкова

Формат А4

42.60.03.004

Выпуск 1

Серия 5.903-9

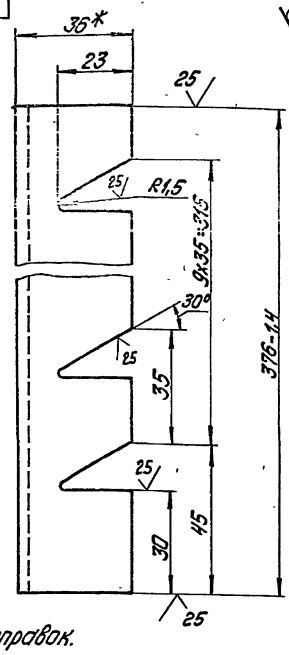

1.* Размеры для справок.
2. $\pm \frac{IT14}{2}$.

Изм.	Лист	№ докум.	Подпись	Дата
Разраб.		Никитченко		
Пров.		Коллец		
Т.контр.				
Н.контр.		Коллец		
Утв.				

42.60.03.004

Гребенка

Лит.	Масса	Масштаб
	0,77	1:1

Лист | Листов 1

Уголок 36×36×4-Б-ГОСТ 8509-72
Вст3сп3-1-ГОСТ 535-79

ЛАТГИПРОПРОМ

Копировал Дубкова

Формат А4

42.60.03.005

Выпуск 1

Серия 5.903-9

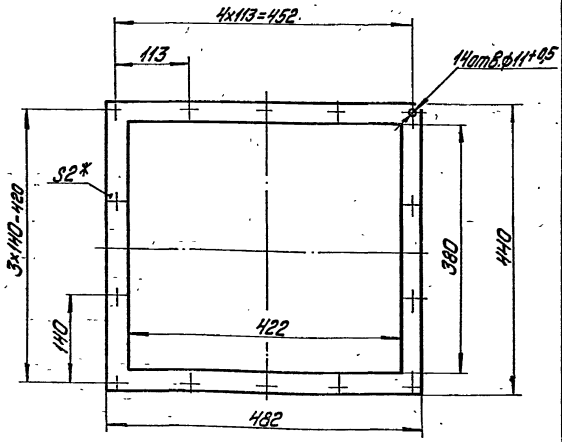

1.* Размер для справок.
2. $\pm \frac{IT16}{2}$.

Изм.	Лист	№ докум.	Подпись	Дата
Разраб.		Никитченко		
Пров.		Коллец		
Т.контр.				
Н.контр.		Коллец		
Утв.				

42.60.03.005

Прокладка

Лит.	Масса	Масштаб
	0,1	1:5

Лист | Листов 1

Паронит ПОН-2 ГОСТ 481-80

ЛАТГИПРОПРОМ

Формат	Зона	Поз.	Обозначение	Наименование	Кол.	Примечание
				Документация		
А3			42.60.03.100СБ	Сборочный чертеж		
				Детали		
А3		1	42.60.03.101	Пластина	1	
Б1		2	42.60.03.102	Полоса Лист 1 ГОСТ 19903-74 Вст3кп4 ГОСТ 16523-70 15±0,215×226±0,575 мм	2	0,03кг

Изм.	Лист	№ докум.	Подпись	Дата
Разраб.		Никитченко		
Пров.		Коллец		
Т.контр.				
Н.контр.		Коллец		
Утв.				

42.60.03.100

Пластина

Лит.	Лист	Листов
	1	1

ЛАТГИПРОПРОМ

42.60.03.100СБ

Выпуск 1

Серия 5.903-9

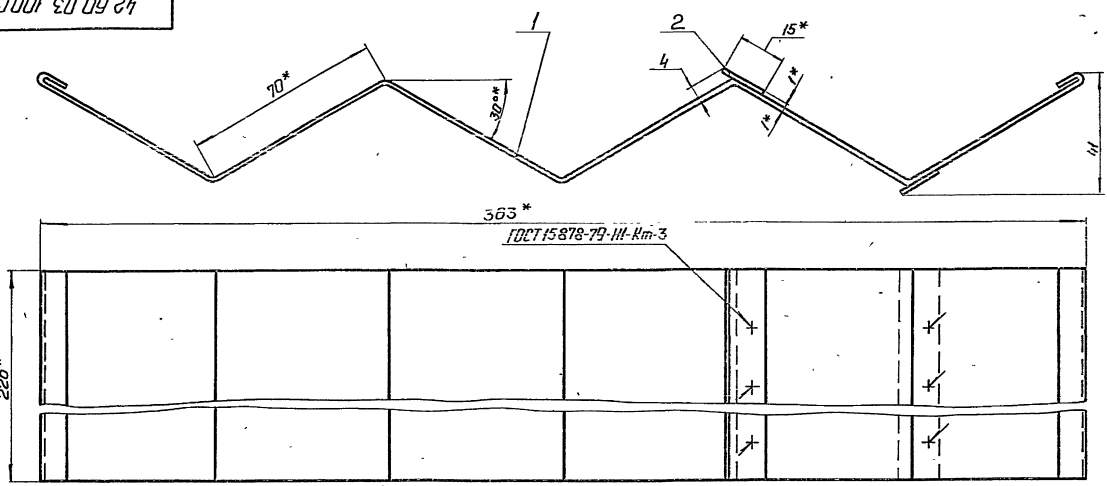

1. *Размеры для справок.
2. ± $\frac{IT14}{2}$.
3. Обработка поверхностей реза деталей БЧ 25.
4. Грунтовать грунтом ХС-010 по ГОСТ 9355-81.

					42.60.03.100СБ		
Изм.	Лист	№ докум.	Подп.	Дата	Пластина	Лит.	Масса	Масштаб
Разраб.		Никитченко			Сборочный чертеж		0,83	1:1
Пров.		Колмеи				Лист	Листов 1	
Н.контр.		Колмеи				ЛАТГИПРОПРОМ		
Утв.								

Копировал: Формат А3

42.60.03.101

Выпуск 1

Серия 5.903-9

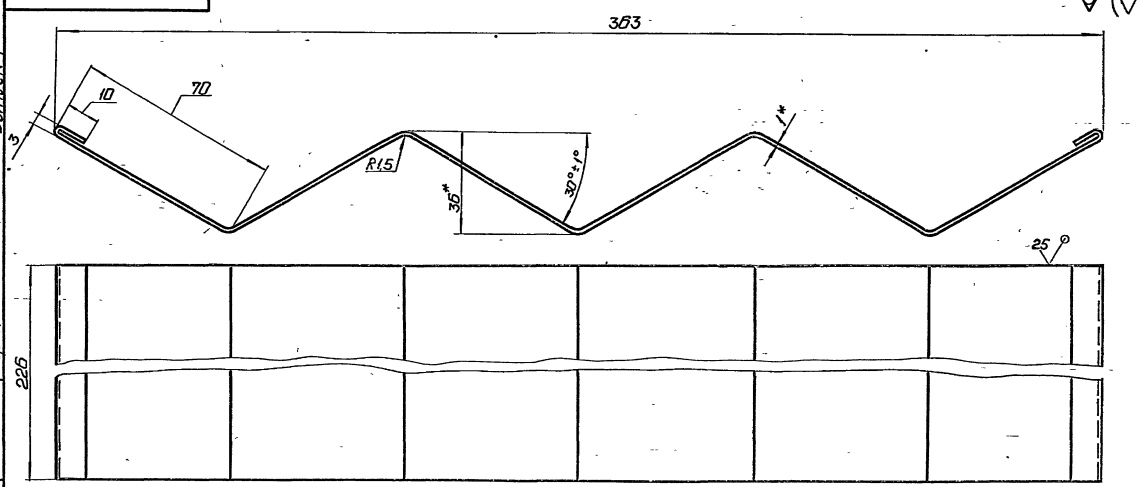

1. * Размер для справок.
2. ± $\frac{IT14}{2}$.

					42.60.03.101		
Изм.	Лист	№ докум.	Подп.	Дата	Пластина	Лит.	Масса	Масштаб
Разраб.		Никитченко					0,78	1:1
Пров.		Колмеи				Лист	Листов 1	
Н.контр.		Колмеи			Лист 1 ГОСТ 19903-74 / ВСт3кп4 ГОСТ 16523-70	ЛАТГИПРОПРОМ		
Утв.								

Инв. № подл. | Подп. и дата | Взам. инв. № | Инв. № дубл. | Подп. и дата

Копир. Вал. Формат А3

Формат	Зона	Поз.	Обозначение	Наименование	Кол.	Примечание
				Документация		
А4			42.60.03.200 СБ	Сборочный чертеж		
				Детали		
А4		1	42.60.01.101	Ручка	1	
Б4		2	42.60.03.201	Крышка		
				Лист 2 ГОСТ 19903-74 / Вст3кп4 ГОСТ 16523-70	1	3,33 кг

Выпуск 1 Серия 5.903-9

Изм.	Лист	№ докум.	Подп.	Дата
Разраб.		Никитченко		
Пров.		Колмец		
Н. контр.		Колмец		
Утв.				

42.60.03.200

Крышка

Лит. | Лист | Листов 1

ЛАТГИПРОПРОМ

Копировал 38 Формат А4

42.60.03.200 СБ

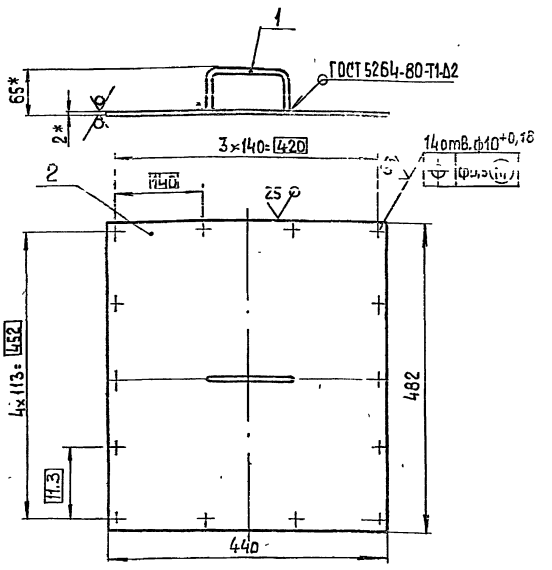

1.* Размеры для справок.
2. ± IT14/2.
3 Грунтовать грунтом ХС-010 по ГОСТ 9355-81

Изм.	Лист	№ докум.	Подп.	Дата
Разраб.		Никитченко		
Пров.		Колмец		
Т. контр.				
Н. контр.		Колмец		
Утв.				

Крышка

Лит.	Масса	Масштаб
	3,5	1:5
Лист	Листов	

ЛАТГИПРОПРОМ

Копировал 38 Формат А4

Инв. № подл. | Подп. и дата | Взам. инв. № | Инв. № дубл. | Подп. и дата

Формат	Зона	Поз.	Обозначение	Наименование	Кол.	Примечание
				Документация		
А2			42.60.03.300 СБ	Сборочный чертеж		
				Сборочные единицы		
А4		1	42.60.01.200	Фланец	1	
				Детали		
Б4		2	42.60.03.301	Плита		
				Лист 10 ГОСТ 19903-74 / Вст3кп2 ГОСТ 16523-70		
				100±0,435×100±0,435 мм	4	0,79 кг
Б4		3	42.60.03.302	Балка		
				Швеллер 5-ГОСТ 8240-72 / Вст3сп-I-ГОСТ 535-79		
				L = 380±0,7 мм	2	1,84 кг
Б4		4	42.60.03.303	Стойка		
				Швеллер 5-ГОСТ 8240-72 / Вст3сп-I-ГОСТ 535-79		
				L = 826 ± 1,15 мм	4	4 кг
Б4		5	42.60.03.304	Стяжка		
				Уголок 20×20×3-Б-ГОСТ 1509-72 / Вст3сп-I-ГОСТ 535-79		
				L = 380±0,7 мм	2	0,34 кг

Выпуск 1 Серия 5.903-9

Изм.	Лист	№ докум.	Подп.	Дата
Разраб.		Никитченко		
Пров.		Колмец		
Н. контр.		Колмец		
Утв.				

42.60.03.300

Каркас

Лит. | Лист | Листов 1

ЛАТГИПРОПРОМ

Копировал 38 Формат А4

Формат	Зона	Поз.	Обозначение	Наименование	Кол.	Примечание
Б4		6	42.60.03.305	Стяжка		
				Уголок 20×20×3-Б-ГОСТ 8509-72 / Вст3сп3-I-ГОСТ 535-79		
				L = 674 ± 1,0 мм	2	0,6 кг
Б4		7	42.60.03.306	Полка		
				Уголок 36×36×4-Б-ГОСТ 8509-72 / Вст3сп3-I-ГОСТ 535-79		
				L = 380 ± 0,7 мм	3	0,82 кг
Б4		8	42.60.03.307	Балка		
				Уголок 36×36×4-Б-ГОСТ 8509-72 / Вст3сп 3-I-ГОСТ 535-79		
				L = 674 ± 1,0 мм	2	1,46 кг
Б4		9	42.60.03.308	Полка		
				Полоса 5×50-ГОСТ 103-76 / Вст3кп2 ГОСТ 535-79		
				L = 380 ± 0,7 мм	1	0,74 кг

Выпуск 1 Серия 5.903-9

Инв. № подл. | Подп. и дата | Взам. инв. № | Инв. № дубл. | Подп. и дата

Изм.	Лист	№ докум.	Подп.	Дата

42.60.03.300

Лист 2

Копировал 38 22999-02 19 Формат А4

А-А

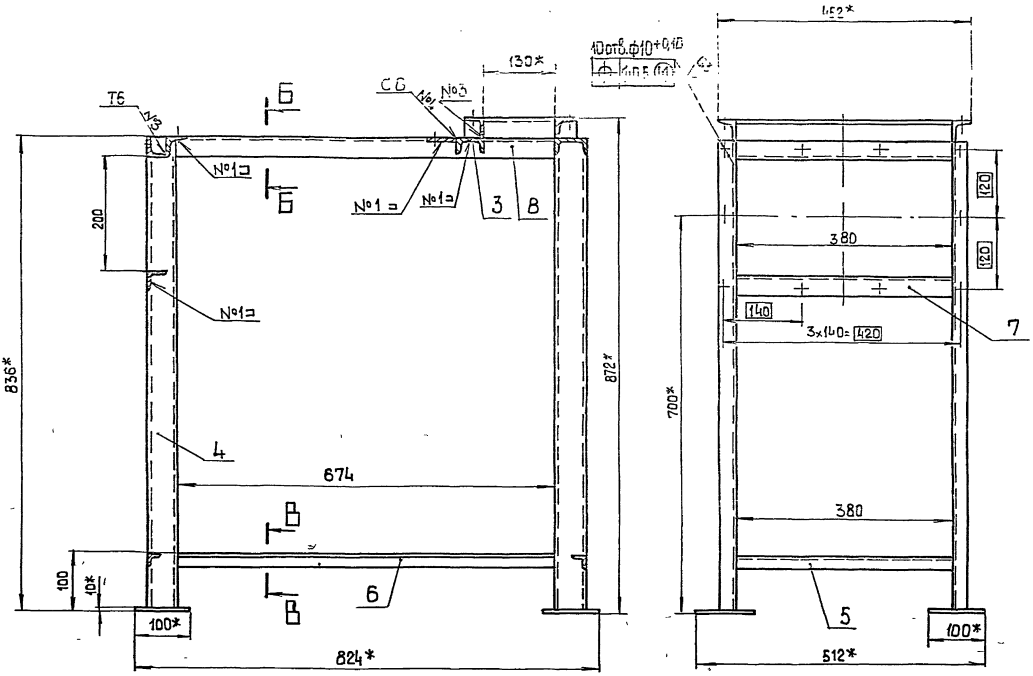

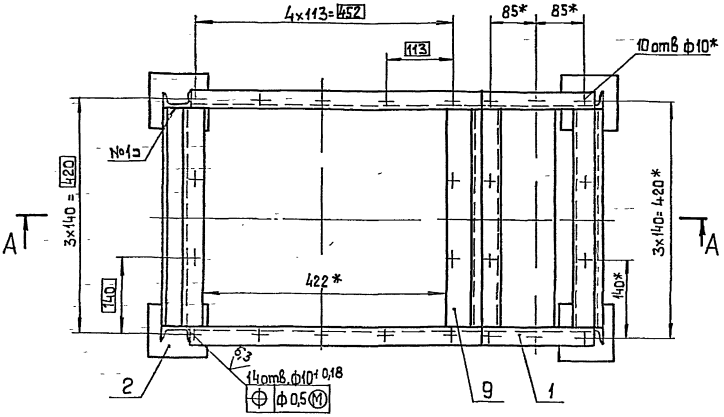

1 * Размеры для справок
2 ± IT14/2
3 Обработка поверхностей реза деталей БЧ 25
4 Сварные швы по ГОСТ 5264-80.

Б-Б
М 1:1



В-В
М 1:1

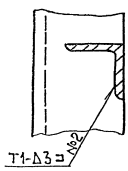

Изм.	Лист	№ докум.	Подп.	Дата	42 60 03 300 СБ
Разраб.		Никитченко			Каркас
Пров.		Колмец			
Т.контр.					
Н.контр.		Колмец			
Утв.					

Литер	Масса	Масштаб
	33,5	1:5
Лист	Листов 1	
ЛАТИПРОПРОМ		

Инв.№ подл. | Подп. и дата | Взам.инв.№ | Инв.№ дубл. | Подп. и дата
gost.e-ecolog.ru