Типовая документация на конструкции,
изделия и узлы зданий и сооружений

Серия 5.903-12

Блоки тепломеханического оборудования для установок мазутоснабжения

Выпуск 4-3

Блок жидких присадок
БЖП-2×1,0-10,0

Рабочие чертежи

gost.e-ecolog.ru

На защиту складной

Типовая документация на конструкции,
изделия и узлы зданий и сооружений

Серия 5.903-12

Блоки тепломеханического оборудования для установок мазутоснабжения

Выпуск 4-3

Блок жидких присадок БЖП-2×1,0-10,0

Рабочие чертежи

Разработаны
проектным институтом
„Латгипропром"
Гл.инж.института В.Овчаров
Гл.инж.проекта Я.Нидбальский

Утверждены и введены
в действие ГПКС СССР
протоколом от 16.06.89г.

Содержание альбома

Обозначение	Наименование	№ стр.
Блок жилых присадок БЖП-2х1,0-10,0		
БМ4.3.1.00.000	Блок БЖП-2х1,0-10,0.	3
БМ4.3.1.01.000	Рама	
БМ4.3.1.00.000СБ	Блок БЖП-2х1,0-10,0.	4
БМ4.3.1.00.000ГЗ	Блок БЖП-2х1,0-10,0. Схема принципиальная.	5
БМ4.3.1.01.000СБ	Рама	6
БМ4.1.1.01.001	Кронштейн	7
БМ4.1.1.01.002	Связь	
БМ4.1.1.02.000СБ	Трубопровод	8
БМ4.1.1.02.000	Трубопровод	
БМ4.1.1.03.000	Труба	
БМ4.1.1.03.000СБ	Труба	9
БМ4.3.1.09.000	Трубопровод	
БМ4.3.1.09.000СБ	Трубопровод	10
БМ4.3.1.02.000СБ	Трубопровод	
БМ4.3.1.02.000	Трубопровод	11
БМ4.3.1.03.000	Трубопровод	
БМ4.3.1.03.000СБ	Трубопровод	
БМ4.1.1.07.000	Труба	12
БМ4.1.1.07.001	Фланец	
БМ4.1.1.07.000СБ	Труба	
БМ4.1.1.08.000	Трубопровод	13
БМ4.1.08.000СБ	Трубопровод	
БМ4.3.1.04.000СБ	Трубопровод	
БМ4.3.1.04.000	Трубопровод	14
БМ4.3.1.05.000	Трубопровод	
БМ4.3.1.05.000СБ	Трубопровод	
БМ4.3.1.05.001	Патрубок	15
БМ4.3.1.05.002	Труба	
БМ4.3.1.05.003	Труба	
БМ4.3.1.06.000	Трубопровод	16
БМ4.3.1.06.000СБ	Трубопровод	
БМ4.3.1.07.000	Трубопровод	
БМ4.3.1.07.000СБ	Трубопровод	
БМ4.1.1.11.000	Трубопровод	17
БМ4.1.1.11.000СБ	Трубопровод	
БМ4.3.1.08.000	Трубопровод	18
БМ4.3.1.08.000СБ	Трубопровод	
Установка приборов контроля и автоматики блока БЖП-2х10-10,0		
БМ4.3.2.00.000	Блок БЖП-2х1,0-10,0. Установка приборов контроля и автоматики	18
БМ4.1.2.00.001	Патрубок	19
БМ4.3.2.00.000.Э4	Схема соединений.	
БМ4.1.2.00.003	Колено	
БМ4.3.2.00.000СБ	Блок БЖП-2х1,0-10,0. Установка приборов контроля и автоматики.	20
БМ4.3.2.00.000 СО	Блок БЖП-2х1,0-10,0. Схема автоматизации.	21
БМ4.1.2.00.004	Пластина	22
БМ2.1.2.00.001	Хомут	
БМ4.3.2.01.000	Устройство отборное	
БМ4.3.2.01.000СБ	Устройство отборное	23
БМ4.3.2.01.001	Колено	24
БМ2.1.2.01.101	Корпус	
БМ2.1.2.01.100	Бачок разделительный	
БМ2.1.2.01.100СБ	Бачок разделительный	
БМ4.3.2.02.000	Устройство отборное	25
БМ2.1.2.01.102	Дно	
БМ4.3.2.02.000СБ	Устройство отборное	26
БМ1.2.2.01.000СБ	Устройство отборное	27
БМ4.1.2.03.000	Стойка	28
БМ1.2.2.01.000	Устройство отборное	
БМ4.1.2.03.000СБ	Стойка	
БМ4.1.2.03.001	Труба	29
БМ4.1.2.04.000	Стойка	
БМ4.1.2.04.000СБ	Стойка	
БМ4.1.2.05.000СБ	Стойка	
БМ4.1.2.05.001	Труба	30
БМ4.1.2.05.000	Стойка	
БМ4.1.2.06.000	Стойка	
БМ4.1.2.06.000СБ	Стойка	31
БМ4.1.2.06.001	Труба	
Установка электрооборудования блока БЖП-2х10-10,0		
БМ4.3.3.00.000	Блок БЖП-2х1,0-10,0. Установка электрооборудования.	31
БМ4.1.3.00.000	Основание	
БМ4.3.3.00.000СБ	Блок БЖП-2х1,0-10,0. Установка электрооборудования.	32
БМ4.3.3.00.00033	Блок БЖП-2х1,0-10,0. Схема принципиальная.	33
БМ4.3.3.00.00035	Блок БЖП-2х1,0-10,0. Схема подключений.	
БМ4.1.3.00.002	Патрубок	
БМ4.1.3.01.000	Стойка	34
БМ4.1.3.01.000СБ	Стойка	
БМ4.1.3.02.000	Стойка	
БМ4.1.3.02.001	Пластина	35
БМ4.1.3.02.000СБ	Стойка	
Теплоизоляция блока БЖП-2х10-10,0		
БМ4.3.4.00.000ТИ	Ведомость теплоизоляционных конструкций.	36, 37
БМ4.3.4.00.000ВМ	Ведомость теплоизоляционных материалов.	38
БМ4.3.4.00.000ВО	Ведомость объемов работ.	

Выпуск 4-3
Серия 5.903-12

Форм	Зона	Поз.	Обозначение	Наименование	Кол.	Приме-чание
				Документация		
*)			БМ4.3.1.00.000СБ	Сборочный чертеж		*) А2; А3
А3			БМ4.3.1.00.000ГЗ	Схема принципиальная		
А4			БМ4.0.0.00.000ДТ	Указания по примене-		Выпуск
				нию и изготовлению		4-0
				Сборочные единицы		
А4		1	БМ4.3.1.01.000	Рама	1	
А4		2	БМ4.1.1.02.000	Трубопровод	1	
А4		3	БМ4.1.1.03.000	Труба	2	
А4		4	БМ4.3.1.09.000	Трубопровод	1	
А4		5	БМ4.3.1.02.000	Трубопровод	1	
А4		6	БМ4.3.1.03.000	Трубопровод	1	
А4		7	БМ4.1.1.07.000	Труба	1	
А4		8	БМ4.1.1.08.000	Трубопровод	1	
А4		9	БМ4.3.1.04.000	Трубопровод	1	
А4		10	БМ4.3.1.05.000	Трубопровод	1	
А4		11	БМ4.3.1.06.000	Трубопровод	1	
А4		12	БМ4.3.1.07.000	Трубопровод	1	
А4		13	БМ4.1.1.11.000	Трубопровод	1	
А4		14	БМ4.3.1.08.000	Трубопровод	1	
		15	-01	Трубопровод	1	

Инв.№подл. | Подпись и дата | Взам.инв.№ | Инв.№дубл. | Подпись и дата

Изм.	Лист	№ докум.	Подп.	Дата	БМ4.3.1.00.000			
Разраб.	Богданова				Блок жидких присадок БЖП-2×1.0-10.0	Лит.	Лист 1	Листов 3
Пров.	Никитченко					ЛАТГИПРОПРОМ		
Н.контр.	Колмец							
Утв.								

Копировал А4 Формат А4

Выпуск 4-3
Серия 5.903-12

Форм	Зона	Поз.	Обозначение	Наименование	Кол.	Приме-чание
				Стандартные изделия		
				Болты ГОСТ 7798-70		
		16		М16×65.46	120	
		17		М16×90.46	8	
		18		М20×50.46	4	
				Гайки ГОСТ 5915-70		
		19		М16.5	136	
		20		М20.5	4	
				Шайбы ГОСТ 11371-78		
		21		16.02	12	
		22		20.02	4	
		23		Шайба 16.02		
				ГОСТ 10906-78	12	
		24		Шайба 16.65Г ГОСТ 6402-70	12	
		25		Шпилька М16×45.58.05		
				ГОСТ 22036-76	8	
				Фланцы ГОСТ 12821-70		
		26		1-50-16 В ст 3 сп	1	
		27		1-80-16 В ст 3 сп	1	
				Прокладка ГОСТ 15180-70		
		28		А-50-16	3	
		29		А-80-16	12	
		30		А-100-16	3	
		31		Опора ОПБ2-89		
				ГОСТ 14911-82	3	
				Вентили запорные фланце		
				вые 15с22нж ГОСТ 19192-73		
		32		Ру 40; Ду 50	1	
		33		Ру 40; Ду 80	5	

Инв.№подл. | Подпись и дата | Взам.инв.№ | Инв.№дубл. | Подпись и дата

Изм.	Лист	№ докум.	Подп.	Дата	БМ4.3.1.00.000	Лист 2

Копировал А4 Формат А4

Выпуск 4-3
Серия 5.903-12

Форм	Зона	Поз.	Обозначение	Наименование	Кол.	Приме-чание
		34		Насос НД2.5-1000/10ДК14А		
				Q=0.28 л/с (1м³/час)		
				Р=1 МПа (10 кгс/см²)		
				с электродвигателем		
				4А90L4; N=2,2 квт		
				n=1500 об./мин.		
				ОСТ 26-06-2003-77	2	
		35		Подогреватель		
				пароводяной ПП2-6-2-II		
				ОСТ 108.271.105-76	1	
				Прочие изделия		
		36		Насос Ш40-6-18/4-2		
				Q=5 л/с (18 м³/час)		
				Р=0.4 МПа (4 кгс/см²)		
				с электродвигателем		
				4А132S6; N=5,5 квт;		
				n=980 об./мин.		
				ТУ 26-06-911-75	1	

Инв.№подл. | Подпись и дата | Взам.инв.№ | Инв.№дубл. | Подпись и дата

Изм.	Лист	№ докум.	Подп.	Дата	БМ4.3.1.00.000	Лист 3

Копировал А4 Формат А4

Выпуск 4-3
Серия 5.903-12

Форм	Зона	Поз.	Обозначение	Наименование	Кол.	Приме-чание
				Документация		
А2			БМ4.3.1.01.000СБ	Сборочный чертеж		
				Детали		
А4		1	БМ4.1.1.01.001	Кронштейн	1	
		2	-01	Кронштейн	1	
А4		3	БМ4.1.1.01.002	Связь	1	
		4	-01	Связь	4	
Б4		5	БМ4.3.1.01.001	Косынка		
				Лист 5 ГОСТ 19903-74 / Вст3кп2 ГОСТ 14637-79	2	0.2 кг
Б4		6	БМ4.3.1.01.002	Косынка		
				Лист 5 ГОСТ 19903-74 / Вст3кп2 ГОСТ 14637-79	7	0.39 кг
Б4		7	БМ4.3.1.01.003	Петля		
				Круг 20-В-ГОСТ 2590-71 / 20-Б-ГОСТ 1050-74		
				L заг. = 443 ± 0,775 мм	4	1.09 кг
Б4		8	БМ4.3.1.01.004	Полка		
				Швеллер 12-ГОСТ 8240-72 / Вст сп3-Т-ГОСТ 535-79		
				L = 1944 ± 1,85 мм	2	20,13 кг

Инв.№подл. | Подпись и дата | Взам.инв.№ | Инв.№дубл. | Подпись и дата

Изм.	Лист	№ докум.	Подп.	Дата	БМ4.3.1.01.000			
Разраб.	Крауя				Рама	Лит.	Лист 1	Листов 3
Пров.	Богданова					ЛАТГИПРОПРОМ		
Н.контр.	Колмец							
Утв.								

Копировал А4 Формат А4

БМ4.3.1.00.000 СБ

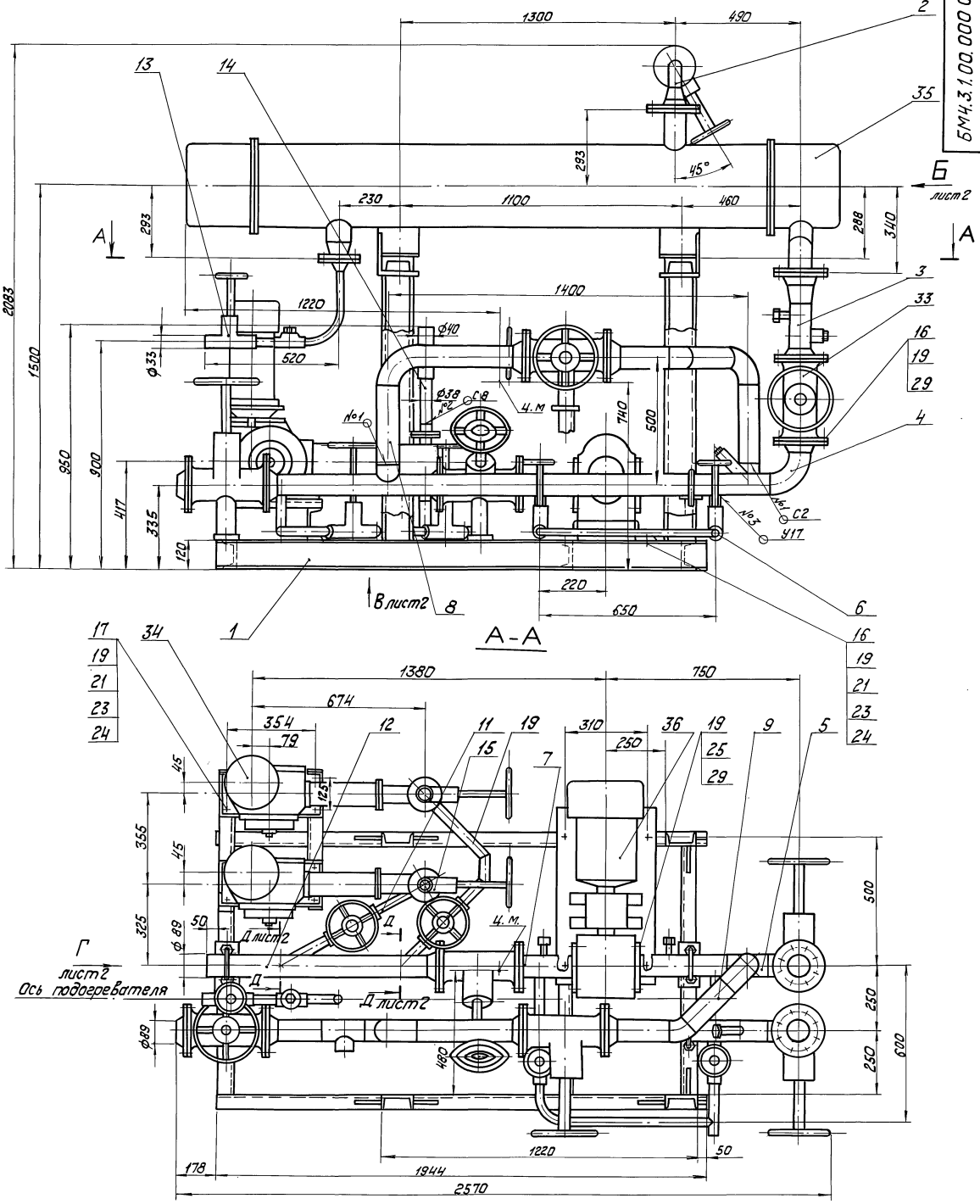

1. Размеры для справок.
2. Сварные швы №1÷№3 по ГОСТ 16037-80; №4 по ГОСТ 11534-75; №5 по ГОСТ 5264-80.

3. Произвести гидроиспытание блока давлением 1,25 МПа (12,5 кгс/см²) в течении 10 мин. Течь не допускается.

Изм.	Лист	№ докум.	Подпись	Дата	БМ4.3.1.00.000СБ
Разраб.		Богданова			Блок жидких присадок БЖП-2×1,0-10,0
Пров.		Никитченко			Лит. / Масса / Масштаб: 1571 / 1:10
Т. контр.					Лист 1 Листов 2
Н. контр.		Колпец			ЛАТ ГИПРОПРОМ
Утв.					

Инв. № подл. | Подпись и дата | Взам. инв. № | Инв. № дубл. | Подпись и дата

Копировал К.Д. 23523-12 5 формат А2

Вид Б лист 1

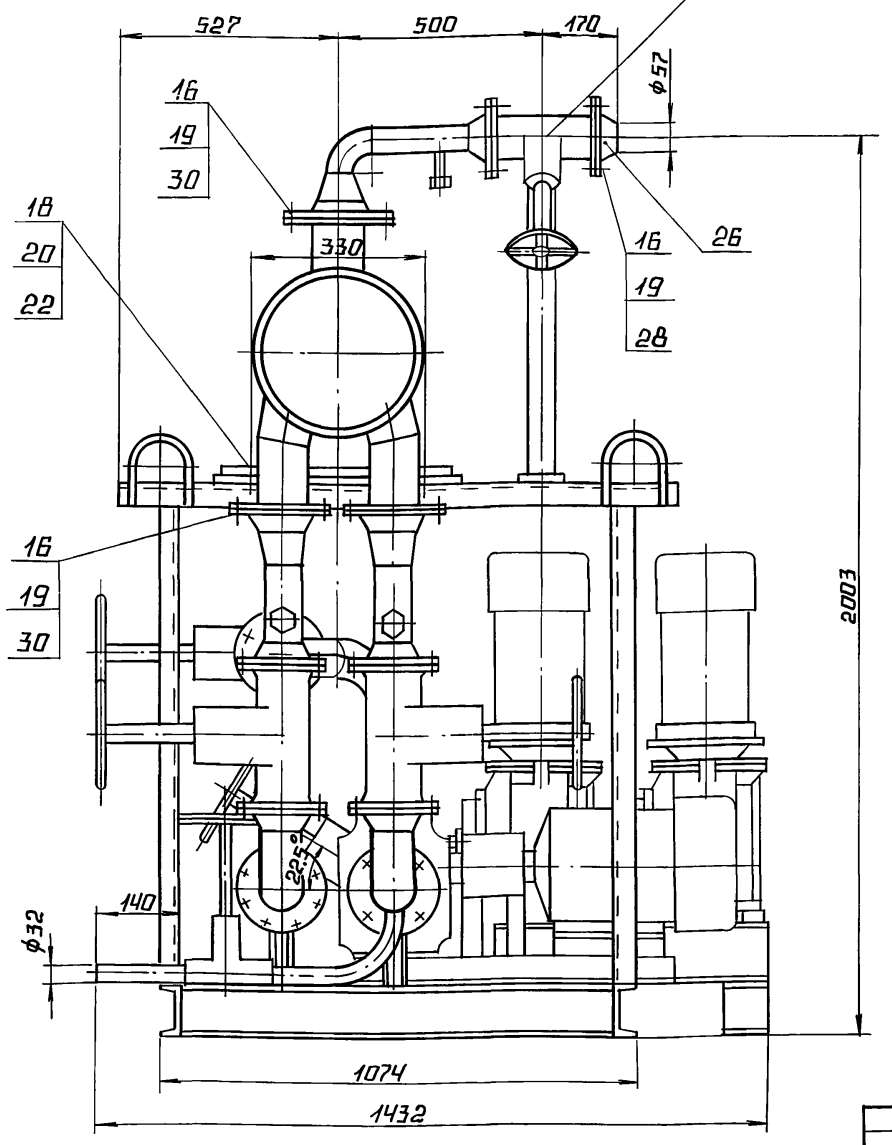

Вид В
М1:20 лист 1

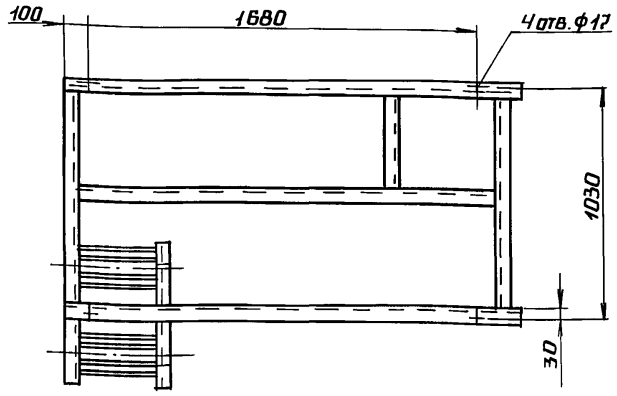

Вид Г
М1:5 повернуто, лист 1

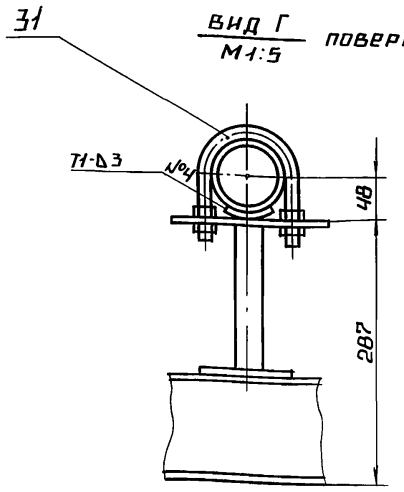

Д - Д
М1:2 лист 1

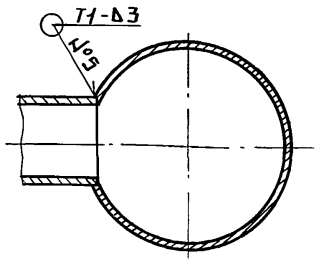

Изм.	Лист	№ докум.	Подп.	Дата	БМ 4.3.1.00.000 СБ	Лист 2

Копировал А4 Формат А3

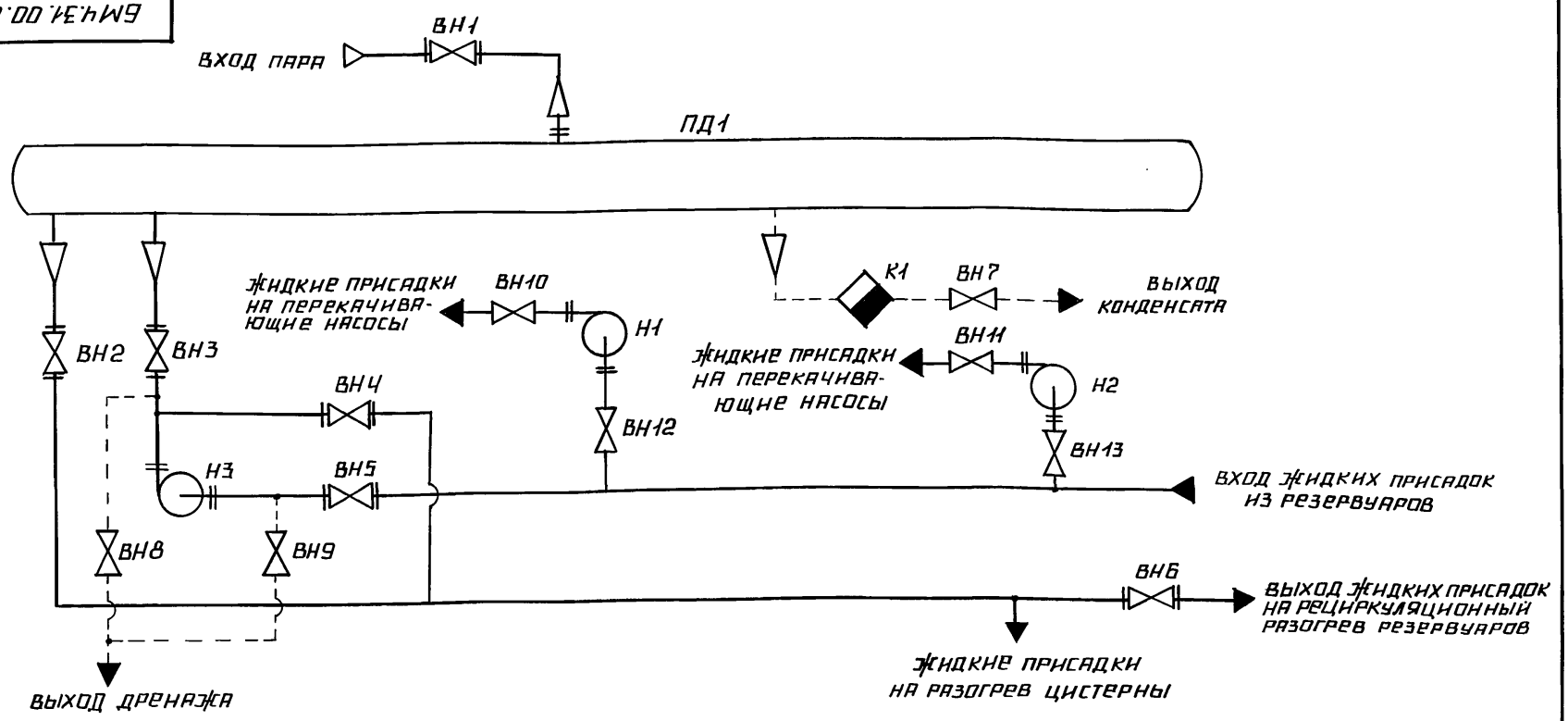

Поз. обозначение	Наименование	Кол.	Примечание
ВН7...ВН9	Вентиль 15с 27нж3 ТУ26-07-1221-79	3	Ду 25; Ру 64
ВН10...ВН13	Вентиль 15с 27нж3 ТУ26-07-1221-79	4	Ду 32; Ру 64
К1	Конденсатоотводчик 45с 13нж	1	Ду 25; Ру 40
Н1, Н2	Насос НД 2,5-1000/10 Д14А	2	Q=0,28 м³/с; Р=1 МПа
Н3	Насос Ш40-6-18/4-2 левого вращения	1	Q=5 л/с; Р=0,4 МПа
ПД1	Подогреватель пароводяной		
	ПП2-6-2-II ОСТ 108.271.105-76	1	

Поз. обозначение	Наименование	Кол.	Примечание
ВН1	Вентиль 15с 22нж ГОСТ 19192-73	1	Ду 50; Ру 40
ВН2...ВН6	Вентиль 15с 22нж ГОСТ 19192-73	5	Ду 80; Ру 40

Изм.	Лист	№ докум.	Подп.	Дата	БМ 4.3.1.00.000 ГЗ			
Разраб.		Михайлова			Блок жидких присадок БЖП-2×1,0-10 Схема принципиальная	Лит.	Масса	Масштаб
Пров.		Никитченко				Лист	Листов 1	
Т.контр.						ЛАТГИПРОПРОМ		
Н.контр.		Колмец						
Утв.								

23523-12 6 Копировал А4 Формат А3

БМ4.3.1.01.000СБ

Серия 5.903-12 Выпуск 4-3

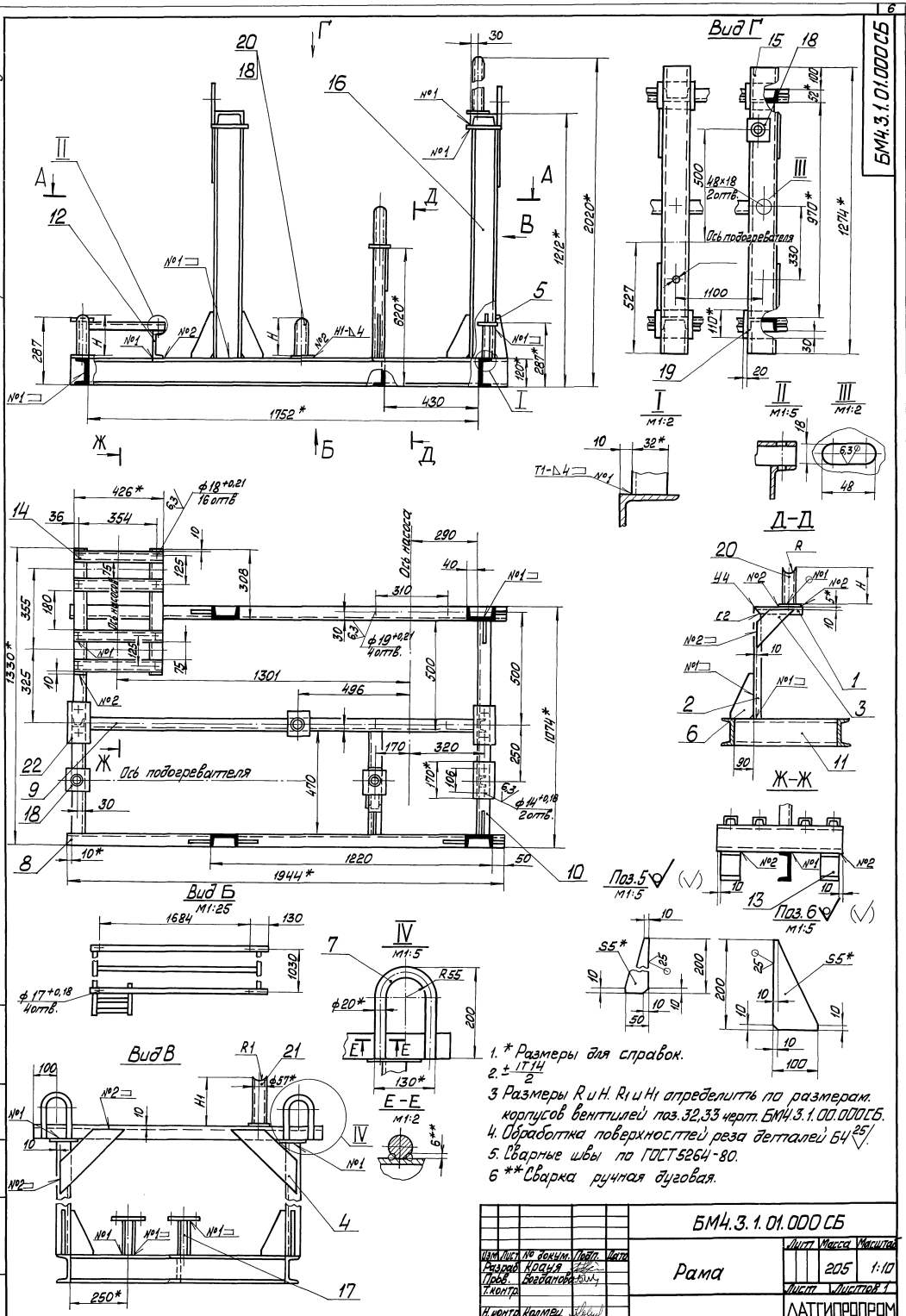

1. * Размеры для справок.
2. $\pm\frac{IT14}{2}$
3. Размеры R и H, R1 и H1 определить по размерам корпусов вентилей поз.32,33 черт. БМ4.3.1.00.000СБ.
4. Обработка поверхностей реза деталей Б4 $\sqrt{25}$.
5. Сварные швы по ГОСТ5264-80.
6. **Сварка ручная дуговая.

					БМ4.3.1.01.000 СБ			
Изм.	Лист	№ докум.	Подп.	Дата	Рама	Лит	Масса	Масштаб
Разраб.		Крауя					205	1:10
Пров.		Богданова				Лист	Листов 1	
Т.контр.						ЛАТГИПРОПРОМ		
Н.контр.		Колмец						
Утв.								

Инв. № подл. | Подп. и дата | Взам. инв. № | Инв. № дубл. | Подп. и дата

Копировал 23523-12 7 Формат А2

Выпуск 4-3

Серия 5.903-12

Формат	Зона	Поз.	Обозначение	Наименование	Кол.	Примечание
Б4		9	БМ4.3.1.01.005	Полка		
				Швеллер 12-ГОСТ 8240-72 / ВСт3сп3-I-ГОСТ 535-79		
				L=1752-3,7 мм	1	18,22 кг
Б4		10	БМ4.3.1.01.006	Полка		
				Швеллер 12-ГОСТ 8240-72 / ВСт3сп3-I-ГОСТ 535-79		
				L=970-2,3 мм	2	10,09 кг
Б4		11	БМ4.3.1.01.007	Полка		
				Швеллер 12-ГОСТ 8240-72 / ВСт3сп3-I-ГОСТ 535-79		
				L=470-1,55 мм	1	4,89 кг
Б4		12	БМ4.3.1.01	Полка		
				Швеллер 12-ГОСТ 8240-72 / ВСт3сп3-I-ГОСТ 535-79		
				L=550±0,875 мм	2	5,67 кг
Б4		13	БМ4.3.1.01.009	Подставка		
				Швеллер 12-ГОСТ 8240-72 / ВСт3сп3-I-ГОСТ 535-79		
				L=84±0,435 мм	3	0,87 кг
Б4		14	БМ4.3.1.01.011	Полка		
				Швеллер 5-ГОСТ 8240-72 / ВСт3сп3-I-ГОСТ 535-79		
				L=426±0,775 мм	4	2,06 кг
Б4		15	БМ4.3.01.012	Полка		
				Швеллер 12-ГОСТ 8240-72 / ВСт3сп3-I-ГОСТ 535-79		
				L=1274±1,55 мм	2	13,25 кг
Б4		16	БМ4.3.01.013	Стойка		
				Швеллер 12-ГОСТ 8240-72 / ВСт3сп3-I-ГОСТ 535-79		
				L=1035-2,6 мм	4	10,76 кг

Инв. № подл. | Подпись и дата | Взам. инв. № | Инв. № дубл. | Подпись и дата

Изм. | Лист | № докум. | Подпись | Дата

БМ4.3.1.01.000 — Лист 2

Копировал [illegible] — Формат А4

Выпуск 4-3

Серия 5.903-12

Формат	Зона	Поз.	Обозначение	Наименование	Кол.	Примечание
Б4		17	БМ4.3.1.01.013	Стойка		
				Швеллер 5-ГОСТ 8240-72 / ВСт3сп3-I-ГОСТ 535-79		
				L=162-1,0 мм	3	0,78 кг
Б4		18	БМ4.3.1.01.014	Пластина		
				Лист 5 ГОСТ 19903-74 / ВСт3кп2 ГОСТ 14637-79		
				100±0,435×100±0,435 мм	4	0,39 кг
Б4		19	БМ4.3.1.01.015	Пластина		
				Лист 5 ГОСТ 19903-74 / ВСт3кп2 ГОСТ 14637-79		
				110±0,435×160±0,5 мм	4	0,69 кг
Б4		20	БМ4.3.1.01.016	Стойка		
				Труба 57×3 ГОСТ 10704-76 / В20 ГОСТ 10705-80		
				L заг=220±0,575 мм	3	0,88 кг
Б4		21	БМ4.3.1.01.017	Стойка		
				Труба 57×3 ГОСТ 10704-76 / В20 ГОСТ 10705-80		
				L заг=780±1 мм	1	3,12 кг
Б4		22	БМ4.3.1.01.018	Пластина		
				Лист 5 ГОСТ 19903-74 / ВСт3кп2 ГОСТ 14637-79		
				100±0,435×170±0,5 мм	3	0,67

Инв. № подл. | Подпись и дата | Взам. инв. № | Инв. № дубл. | Подпись и дата

Изм. | Лист | № докум. | Подпись | Дата

БМ4.3.1.01.000 — Лист 3

Копировал [illegible] — Формат А4

Выпуск 4-3

Серия 5.903-12

БМ4.1.1.01.001

(✓)

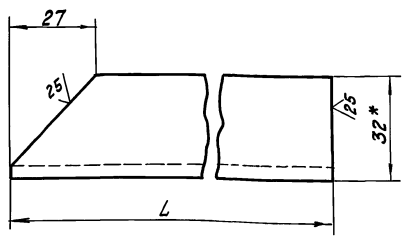

Обозначение	L, мм	Масса, кг
БМ4.1.1.01.001	495	2,4
-01	225	1,09

1. * Размер для справок.
2. $\pm \frac{IT14}{2}$.

Инв. № подл. | Подпись и дата | Взам. инв. № | Инв. № дубл. | Подпись и дата

Изм. | Лист | № докум. | Подпись | Дата

Разраб. Михайлова
Пров. Богданова
Т.контр.
Н.контр. Колмец
Утв.

БМ4.1.1.01.001

Кронштейн

Лит. | Масса см. табл. | Масштаб —

Лист | Листов 1

Швеллер 5-ГОСТ 8240-72 / ВСт3сп3-I ГОСТ 535-79

ЛАТГИПРОПРОМ

Копировал [illegible] — Формат А4

Выпуск 4-3

Серия 5.903-12

БМ4.1.1.01.002

(✓)

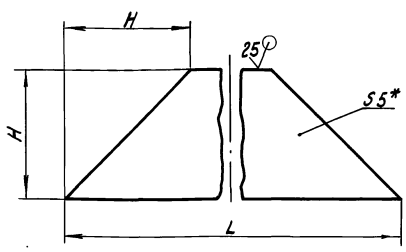

Обозначение	L, мм	H, мм	Масса, кг
БМ4.1.1.01.002	224	80	0,452
-01	400	100	1,18

1. * Размер для справок.
2. $\pm \frac{IT14}{2}$.

Инв. № подл. | Подпись и дата | Взам. инв. № | Инв. № дубл. | Подпись и дата

Изм. | Лист | № докум. | Подпись | Дата

Разраб. Михайлова
Пров. Богданова
Т.контр.
Н.контр. Колмец
Утв.

БМ4.1.1.01.002

Связь

Лит. | Масса см. табл. | Масштаб —

Лист | Листов 1

Лист 5 ГОСТ 19903-74 / ВСт3кп2 ГОСТ 14637-79

ЛАТГИПРОПРОМ

Копировал [illegible] 23523-12 8 формат А4

БМ4.1.1.02.000 СБ

Выпуск 4-3

Серия 5.903-12

Инв.№подл. | Подпись и дата | Взам.инв.№ | Инв.№дубл. | Подпись и дата

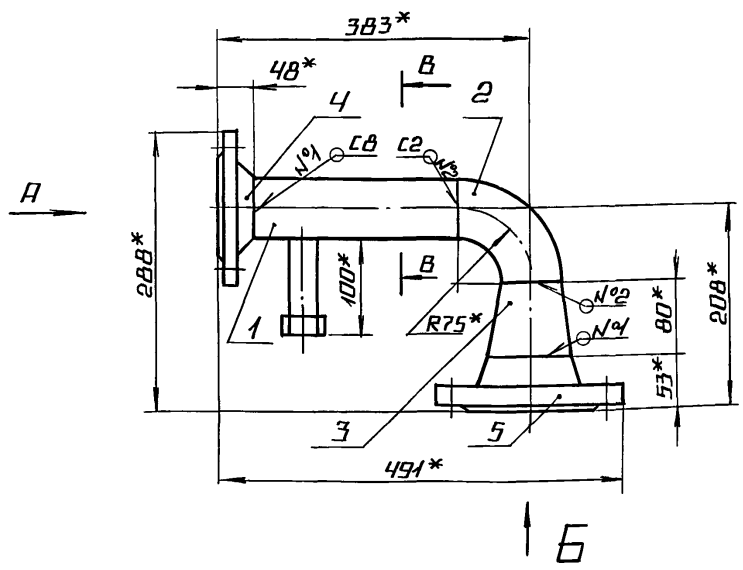

Вид А

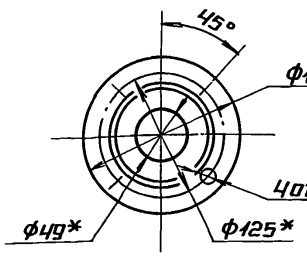

Вид Б

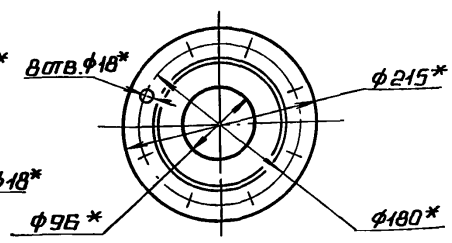

В - В
М1:2

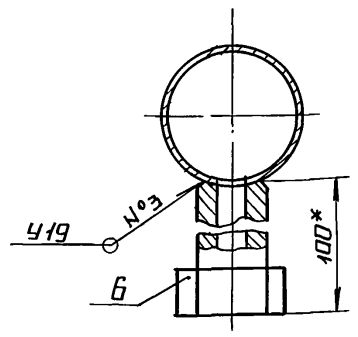

поз.
М1:2

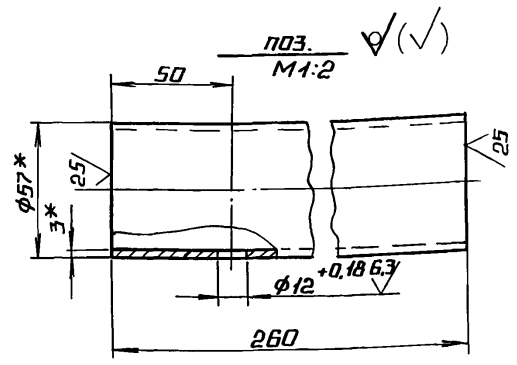

1.* РАЗМЕРЫ ДЛЯ СПРАВОК.

2. ± IT14/2.

3. СВАРНЫЕ ШВЫ ПО ГОСТ 16037-80.

Изм.	Лист	№ докум.	Подп.	Дата	БМ4.1.1.02.000 СБ			
Разраб.		Бойцова			Трубопровод	Лит.	Масса	Масштаб
Пров.		Богданова					9,7	М1:5
Т.контр.						Лист	Листов 1	
Н.контр.		Колмец				ЛАТГИПРОПРОМ		
Утв.								

Копировал Формат А3

Форм.	Зона	Поз.	Обозначение	Наименование	Кол.	Примечание
				Документация		
А3			БМ4.1.1.02.000	Сборочный чертеж		
				Детали		
Б4		1	БМ4.1.1.02.001	Труба		
				Труба 57×3 ГОСТ 10704-76 / В-Ст3сп ГОСТ 10705-80	1	1,0кг
				Стандартные изделия		
		2		Отвод 90° 57×3		
				ГОСТ 17375-83	1	
		3		Переход К 108×4-57×3		
				ГОСТ 17378-83	1	
		4		Фланец 1-50-16		
				Ст3сп ГОСТ 12821-80	1	
		5		Фланец 1-100-16		
				Ст3сп ГОСТ 12821-80	1	
				Прочие изделия		
		6		Установка штуцера М27×2-100		
				ЗК4-47-70	1	

Изм.	Лист	№ докум.	Подп.	Дата	БМ4.1.1.02.000			
Разраб.		Крауя			Трубопровод	Лит.	Лист	Листов 1
Пров.		Богданова				ЛАТГИПРОПРОМ		
Н.контр.		Колмец						
Утв.								

Копировал Формат А4

Форм.	Зона	Поз.	Обозначение	Наименование	Кол.	Примечание
				Документация		
А3			БМ4.1.1.03.000 СБ	Сборочный чертеж		
				Детали		
		1	БМ4.1.1.03.001	Труба		
				Труба 89×3 ГОСТ 10704-76 / В-Ст3сп ГОСТ 10705-80	1	0,95кг
				Стандартные изделия		
		2		Переход К 108×4-89×3,5		
				ГОСТ 17378-83	1	
				Фланцы ГОСТ 12821-80		
		3		1-80-16 Ст3сп	1	
		4		1-100-16 Ст3сп	1	
				Прочие изделия		
		5		Бобышка. Установка 7.		
				ЗК4-1-87	1	
		6		Установка штуцера 1/2"-50		
				ЗК4-48-70	1	

Изм.	Лист	№ докум.	Подп.	Дата	БМ4.1.1.03.000			
Разраб.		Бойцова			Труба	Лит.	Лист	Листов 1
Пров.		Богданова				ЛАТГИПРОПРОМ		
Н.контр.		Колмец						
Утв.								

Копировал Формат А4

Г – Г
М1:2

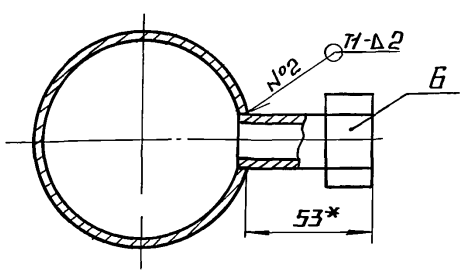

В - В
М1:2

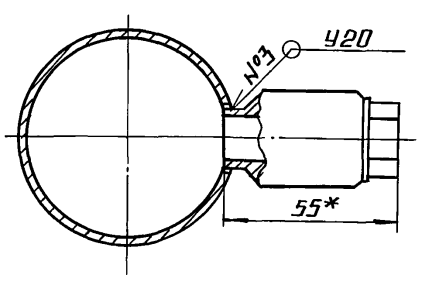

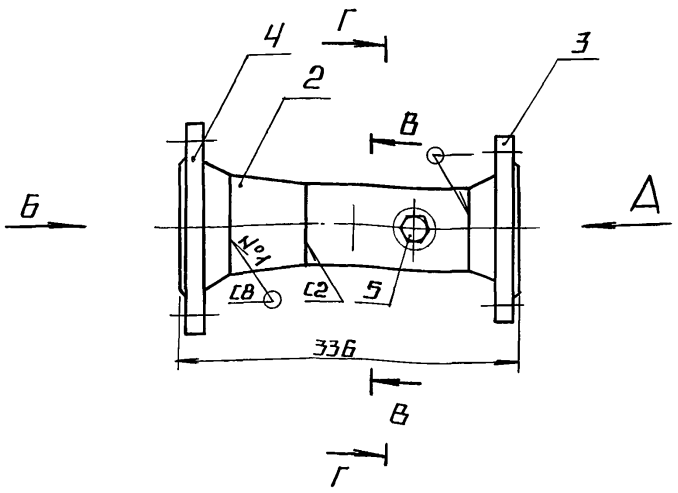

Вид Б

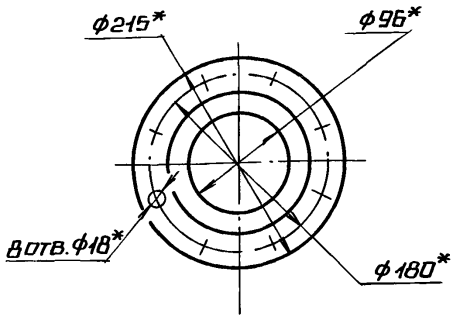

Вид А

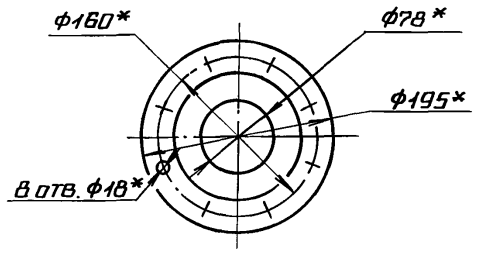

Поз. 1
М1:2

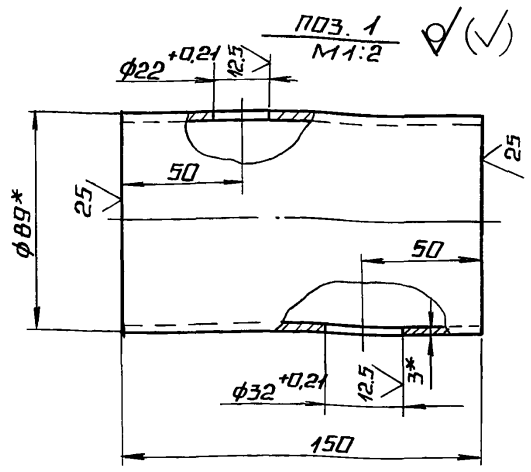

1.* Размеры для справок.
2. ± IT14/2.
3. Сварные швы №1,3 по ГОСТ 16037-80. №2 по ГОСТ 5264-80.

					БМ ч.1.1.03.000 СБ	
Изм.	Лист	№ докум.	Подп.	Дата		
Разраб.		Бойцова			Труба	Лит. / Масса 11,8 / Масштаб 1:5
Пров.		Богданова				Лист / Листов 1
Т.контр.						
Н.контр.		Колмец				Латгипропром
Утв.						

Копировал Формат А3

Выпуск 4-3
Серия 5.903-12

Форм.	Зона	Поз.	Обозначение	Наименование	Кол.	Примечание
				Документация		
А3			БМ ч.3.1.09.000 СБ	Сборочный чертеж		
				Детали		
Б4		1	БМ ч.3.1.09.001	Труба		
				Труба 89×3 ГОСТ 10704-76 / В-Вст3сп ГОСТ 10705-80	1	8,9кг
Б4		2	БМ ч.3.1.00.002	Патрубок		
				Труба 89×3 ГОСТ 10704-76 / В-Вст3сп ГОСТ 10705-80		
				L = 192 ± 0,575 мм.	1	1,22кг
				Стандартные изделия		
		3		Отвод 90° 89×3 ГОСТ 17375-83	1	
		4		Тройник 89×3,5 ГОСТ 17376-83	1	
		5		Тройник 89×3,5-57×3 ГОСТ 17375-83	1	
		6		Фланец 1-80-16 Вст3сп ГОСТ 12821-80	2	

					БМ ч.3.1.09.000	
Изм.	Лист	№ докум.	Подп.	Дата		
Разраб.		Бойцова			Трубопровод	Лит. / Лист 1 / Листов 2
Пров.		Богданова				
Н.контр.		Колмец				Латгипропром
Утв.						

Копировал Формат А4

Выпуск 4-3
Серия 5.903-12

Форм.	Зона	Поз.	Обозначение	Наименование	Кол.	Примечание
				Прочие изделия		
		7		Бобышка. Установка 3 3К ч-5-87	1	
					1	

					БМ ч.3.1.09.000	Лист 2
Изм.	Лист	№ докум.	Подп.	Дата		

23523-12 10 Копировал Формат А4

Выпуск 4-3

Серия 5.903-12

БМ 4.3.1.09.000 СБ

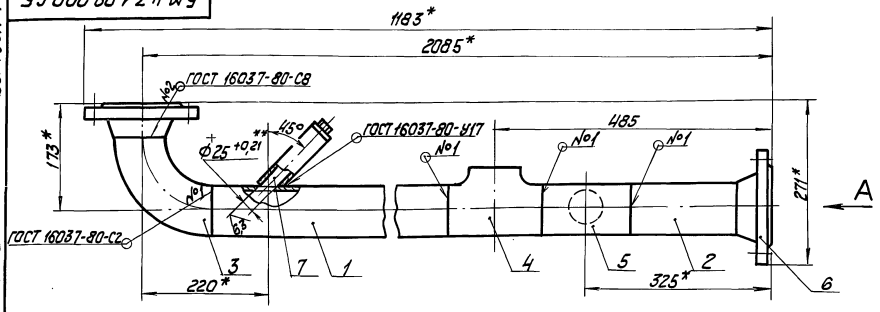

Вид А

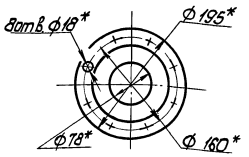

Поз. 1 (√)

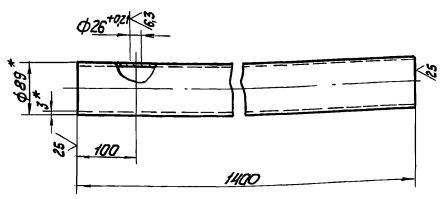

1. * Размеры для справок.
2. $\pm \frac{IT14}{2}$.
3. Обработка поверхностей реза деталей БЧ 25.
4. ** Доработать после приварки бобышки поз. 7.

					БМ 4.3.1.09.000 СБ			
Изм.	Лист	№ докум.	Подпись	Дата	Трубопровод	Лит.	Масса	Масштаб
Разраб.		Бойцова					24,9	1:5
Пров.		Богданова				Лист	Листов 1	
Т. контр.								
Н. контр.		Колмец				ЛАТГИПРОПРОМ		
Утв.								

Инв. № подл. | Подпись и дата | Взам. инв. № | Инв. № дубл. | Подпись и дата

Копировал | Формат А3

Выпуск 4-3

Серия 5.903-12

БМ 4.3.1.02.000 СБ

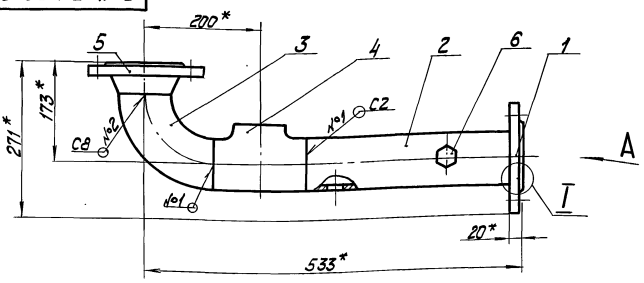

Вид А

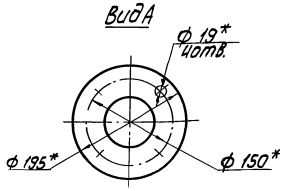

Поз. 2 (√)

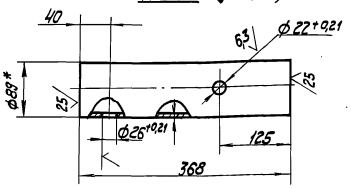

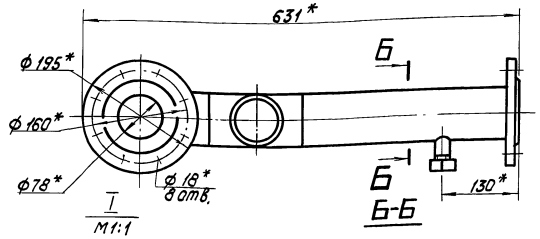

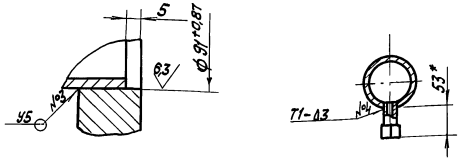

1. * Размеры для справок.
2. $\pm \frac{IT14}{2}$.
3. Сварные швы № 1, 2 по ГОСТ 16037-80.
№ 3, 4 по ГОСТ 5264-80.

					БМ 4.3.1.02.000 СБ			
Изм.	Лист	№ докум.	Подпись	Дата	Трубопровод	Лит.	Масса	Масштаб
Разраб.		Крауя					14	1:5
Пров.		Богданова				Лист	Листов 1	
Т. контр.								
Н. контр.		Колмец				ЛАТГИПРОПРОМ		
Утв.								

Инв. № подл. | Подпись и дата | Взам. инв. № | Инв. № дубл. | Подпись и дата

Копировал 23523-12 11 Формат А3

Выпуск 4-3
Серия 5.903-12

Формат	Зона	Поз.	Обозначение	Наименование	Кол.	Примечание
				Документация		
А3			БМ4.3.1.02.000СБ	Сборочный чертёж		
				Детали		
А4		1	БМ4.1.1.07.001	Фланец	1	
Б4		2	БМ4.3.1.02.001	Труба		
				Труба 89×3 ГОСТ 10704-76 / В-Вст3сп ГОСТ 10705-80	1	2,3 кг
				Стандартные изделия		
		3		Отвод 90° 89×3 ГОСТ 17375-83	1	
		4		Тройник 89×3,5 ГОСТ 17376-83	1	
		5		Фланец 1-80-16 В Ст3сп ГОСТ 12821-80	1	
				Прочие изделия		
		6		Установка штуцера 1/2"-50 3кч-48-70	1	

Инв.№ подл. | Подп. и дата | Взам. инв.№ | Инв.№ дубл. | Подп. и дата

Изм.	Лист	№ докум.	Подп.	Дата
Разраб.		Крауя		
Пров.		Богданова		
Н. контр.		Коллиец		
Утв.				

БМ4.3.1.02.000

Трубопровод

Лит. | Лист | Листов 1

ЛАТГИПРОПРОМ

Копировал | Формат А4

Выпуск 4-3
Серия 5.903-12

Формат	Зона	Поз.	Обозначение	Наименование	Кол.	Примечание
				Документация		
А3			БМ4.3.1.03.000СБ	Сборочный чертёж		
				Детали		
Б4		1	БМ4.3.1.03.001	Труба		
				Труба 32×3 ГОСТ 10704-76 / В-Вст3сп ГОСТ 10705-80	2	0,83 кг
Б4		2	БМ4.3.1.03.002	Труба		
				Труба 32×3 ГОСТ 10704-76 / В-Вст3сп ГОСТ 10705-80	1	0,46 кг
Б4		3	БМ4.3.1.03.003	Труба		
				Труба 32×3 ГОСТ 10704-76 / В-Вст3сп ГОСТ 10705-80	1	1,57 кг
				Прочие изделия		
		4		Вентиль 15с 27нж3 Ру 64; Ду 25 ТУ 26-07-1221-79	2	

Инв.№ подл. | Подп. и дата | Взам. инв.№ | Инв.№ дубл. | Подп. и дата

Изм.	Лист	№ докум.	Подп.	Дата
Разраб.		Крауя		
Пров.		Богданова		
Н. контр.		Коллиец		
Утв.				

БМ4.3.1.03.000

Трубопровод

Лит. | Лист | Листов 1

ЛАТГИПРОПРОМ

Копировал | Формат А4

БМ4.3.1.03.000СБ

Выпуск 4-3
Серия 5.903-12

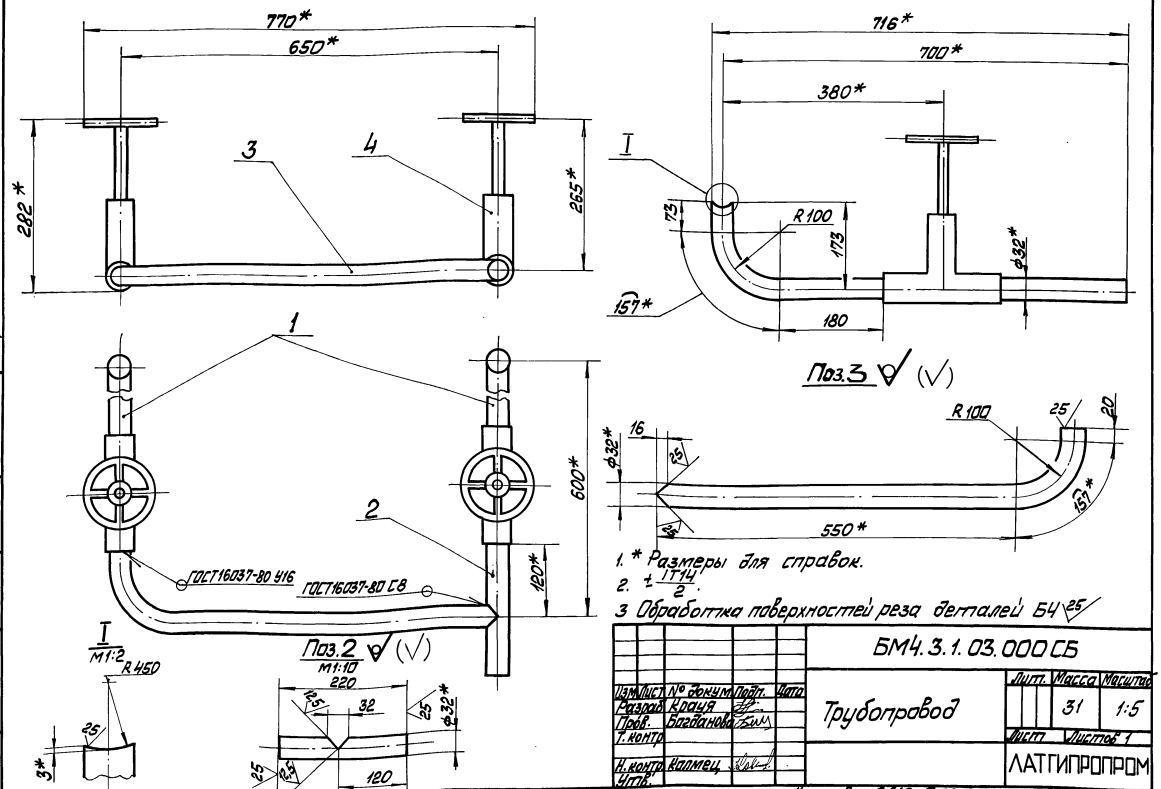

1. * Размеры для справок.
2. ± IT14/2.
3. Обработка поверхностей реза деталей Б4 ✓25

Изм.	Лист	№ докум.	Подп.	Дата
Разраб.		Крауя		
Пров.		Богданова		
Т. контр.				
Н. контр.		Коллиец		
Утв.				

БМ4.3.1.03.000СБ

Трубопровод

Лит. | Масса | Масштаб
31 | 1:5

Лист | Листов 1

ЛАТГИПРОПРОМ

Копировал | 23523-12 12 Формат А3

Выпуск 4-3 Серия 5.903-12

Форм.	Зона	Поз.	Обозначение	Наименование		Примечание
				Документация		
А3			БМ4.1.1.07.000СБ	Сборочный чертеж		
				Детали		
А4		1	БМ4.1.1.07.001	фланец	1	
Б2		2	БМ4.1.1.07.002	Труба		
				Труба 89×3 ГОСТ 10704-76 / В-ВСт3сп ГОСТ	1	1,3 кг
				Стандартные изделия		
		3		фланец 1-80-16		
				ВСт3сп ГОСТ 12820-80	1	
				Прочие изделия		
		4		Установка штуцера 1/2"-50		
				3К4-48-70	1	

Инв.№ подл. | Подп. и дата | Взам. инв.№ | Инв.№ дубл. | Подп. и дата

Изм.	Лист	№ докум.	Подп.	Дата
Разраб.		Крауя		
Пров.		Богданова		
Т.контр.				
Н.контр.		Колмец		
Утв.				

БМ4.1.1.07.000

Труба

Лит. | Лист | Листов 1

ЛАТГИПРОПРОМ

Копировал | формат А4

БМ4.1.1.07.001

25/ (√)

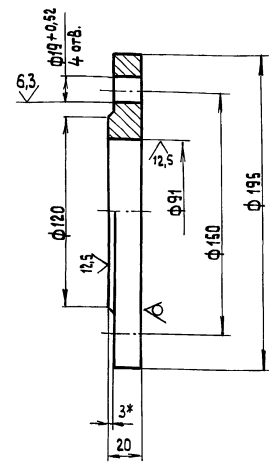

1.* Размер для справок

2. $\pm\frac{IT14}{2}$.

Изм.	Лист	№ докум.	Подп.	Дата
Разраб.		Крауя		
Пров.		Богданова		
Т.контр.				
Н.контр.		Колмец		
Утв.				

БМ4.1.1.07.001

фланец

Лит. | Масса | Масштаб: 3,6 | 1:2

Лист 22 ГОСТ 19903-74 / Лист ВСт3кп4 ГОСТ 14637-79

Лист | Листов 1

ЛАТГИПРОПРОМ

Копировал | формат А4

БМ4.1.1.07.000СБ

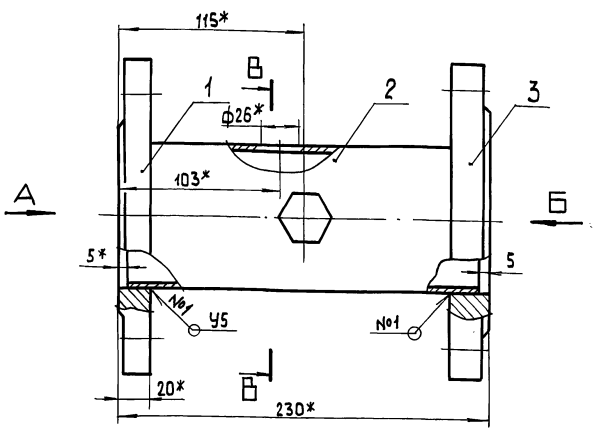

Вид А
М 1:5

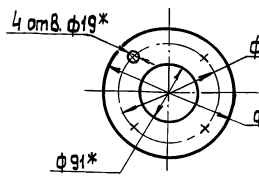

Вид Б
М 1:5

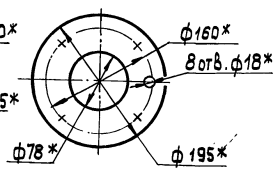

В — В

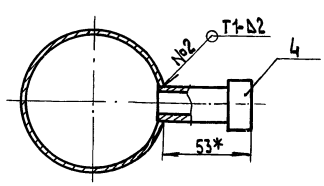

Поз. 2 (√)

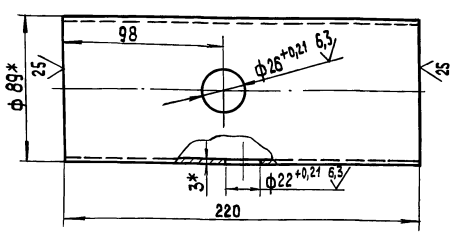

1.* Размеры для справок.

2. $\pm\frac{IT14}{2}$.

3. Сварные швы №1 по ГОСТ 16037-80, №2 по ГОСТ 5264-80.

Изм.	Лист	№ докум.	Подп.	Дата
Разраб.		Бойцова		
Пров.		Богданова		
Т.контр.				
Н.контр.		Колмец		
Утв.				

БМ4.1.1.07.000СБ

Труба

Лит. | Масса | Масштаб: 8,8 | 1:2

Лист | Листов 1

ЛАТГИПРОПРОМ

Копировал 3.0 23523-12 13 формат А3

Выпуск 4-3
Серия 5.903-12

Формат	Зона	Поз.	Обозначение	Наименование	Кол.	Примечание
				Документация		
А4			БМ4.1.1.08.000 СБ	Сборочный чертеж		
				Детали		
БЧ		1	БМ4.1.1.08.001	Труба		
				Труба 89×3 ГОСТ 10704-76 / В-Ст3сп ГОСТ 10705-80		
				L = 367 ± 1.4 мм	1	2,33 кг
		2	БМ4.1.1.08.002	Труба		
				Труба 89×3 ГОСТ 10704-76 / В-Ст3сп ГОСТ 10705-80		
				L = 310 ± 0,65 мм	1	1,97 кг
				Стандартные изделия		
		3		Отвод 90° 89×3 ГОСТ 17375-83	1	
		4		Фланец 1-80-16 ВСт3сп ГОСТ 12821-80	1	

Инв.№ подл. | Подп. и дата | Взам. инв.№ | Инв.№ дубл. | Подп. и дата

Изм.	Лист	№ докум.	Подп.	Дата
Разраб.		Бойцова		
Пров.		Богданова		
Н.контр.		Колмец		
Утв.				

БМ4.1.1.08.000

Трубопровод

Лит.	Лист	Листов
		1

ЛАТГИПРОПРОМ

Копировал | формат А4

Выпуск 4-3
Серия 5.903-12

БМ4.1.1.08.000 СБ

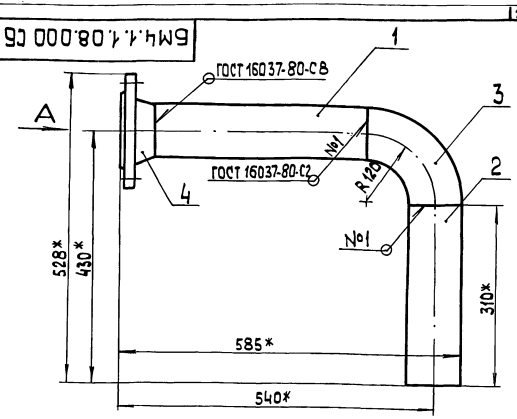

Вид А

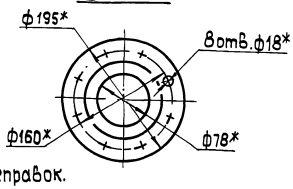

1.* Размеры для справок.
2. ± IT14/2.
3. Обработка поверхностей реза деталей БЧ 25

Инв.№ подл. | Подп. и дата | Взам. инв.№ | Инв.№ дубл. | Подп. и дата

Изм.	Лист	№ докум.	Подп.	Дата
Разраб.		Бойцова		
Пров.		Богданова		
Т. контр.				
Н. контр.		Колмец		
Утв.				

БМ4.1.1.08.000 СБ

Трубопровод

Лит.	Масса	Масштаб
	9,9	1:5
Лист	Листов 1	

ЛАТГИПРОПРОМ

Копировал | формат А4

Выпуск 4-3
Серия 5.903-12

БМ4.3.1.04.000 СБ

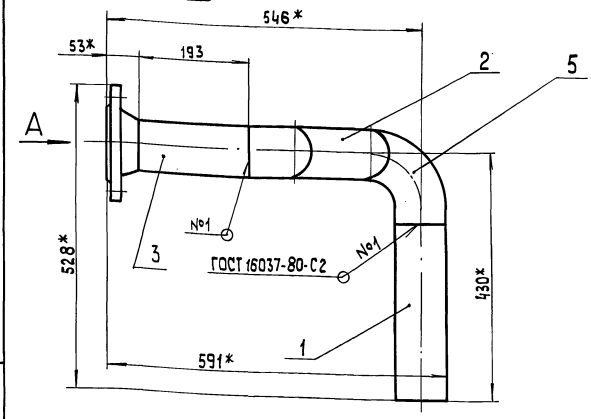

Вид А
м 1:2

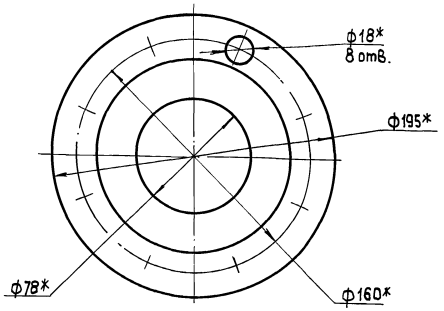

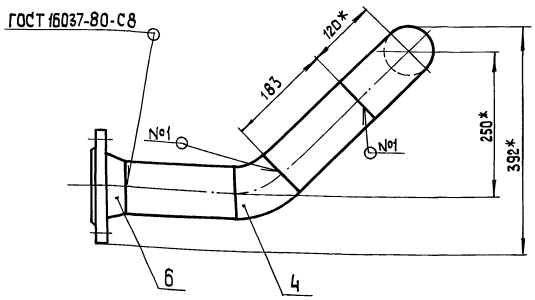

1.* Размеры для справок.
2 ± IT14/2.
3. Обработка поверхностей реза деталей БЧ 25

Инв.№ подл. | Подп. и дата | Взам. инв.№ | Инв.№ дубл. | Подп. и дата

Изм.	Лист	№ докум.	Подп.	Дата
Разраб.		Краця		
Пров.		Богданова		
Т. контр.				
Н. контр.		Колмец		
Утв.				

БМ4.3.1.04.000 СБ

Трубопровод

Лит.	Масса	Масштаб
	8,8	1:5
Лист	Листов 1	

ЛАТГИПРОПРОМ

Копировал | 23523-12.44 формат А3

Выпуск 4-3
Серия 5.903-12

Формат	Зона	Поз.	Обозначение	Наименование	Кол.	Примечание
				Документация		
А3			БМ4.3.1.04.000СБ	Сборочный чертеж		
				Детали		
Б4		1	БМ4.3.1.04.001	Труба		
				Труба 89х3 ГОСТ 10704-76 / В-ВСт3кп ГОСТ 10705-80		
				L=310±1,3мм	1	1,97кг
Б4		2	БМ4.3.1.04.002	Труба		
				Труба 89х3 ГОСТ 10704-76 / В-ВСт3кп ГОСТ 10705-80	1	1,17кг
Б4		3	БМ4.3.1.04.003	Труба		
				Труба 89х3 ГОСТ 10704-76 / В-ВСт3кп ГОСТ 10705-80	1	1,23кг
				Стандартные изделия		
		4		Отвод 45° 89х3 ГОСТ 17375-83	1	
		5		Отвод 90° 89х3 ГОСТ 17375-83	1	
		6		Фланец 1-80-16 ВСт3сп ГОСТ 12821-80	1	

БМ4.3.1.04.000

Изм. Лист. № докум. Подпись Дата
Разраб. Крауя Богданова
Пров. Богданова
Н.контр. Колмец
Утв.

Трубопровод

Лит. | Лист | Листов 1

ЛАТГИПРОПРОМ

Копировал Дудкова Формат А4

Инв.№ подл. | Подпись и дата | Взам.инв.№ | Инв.№ дубл. | Подпись и дата

Выпуск 4-3
Серия 5.903-12

Формат	Зона	Поз.	Обозначение	Наименование	Кол.	Примечание
				Документация		
А3			БМ4.3.1.05.000СБ	Сборочный чертеж		
				Детали		
А4		1	БМ4.3.1.05.001	Патрубок	3	
А4		2	БМ4.3.1.05.002	Труба	1	
		3	-01	Труба	1	
		4	-02	Труба	1	
А4		5	БМ4.3.1.05.003	Труба	1	
Б4		6	БМ4.3.1.05.004	Патрубок		
				Труба 38х3 ГОСТ 10704-76 / В-ВСт3сп ГОСТ 10705-80	1	0,21кг
				Прочие изделия		
		7		Вентиль 15с22нж3 Ду 32; Ру 64 ТУ26-07-1221-79	1	
		8		Установка штуцера 1/2"-50 3К4-48-70	1	

БМ4.3.1.05.000

Изм. Лист. № докум. Подпись Дата
Разраб. Богданова
Пров. Колмец
Н.контр.
Утв.

Трубопровод

Лит. | Лист | Листов 1

ЛАТГИПРОПРОМ

Копировал Дудкова Формат А4

Инв.№ подл. | Подпись и дата | Взам.инв.№ | Инв.№ дубл. | Подпись и дата

Выпуск 4-3
Серия 5.903-12

БМ4.3.1.05.000СБ

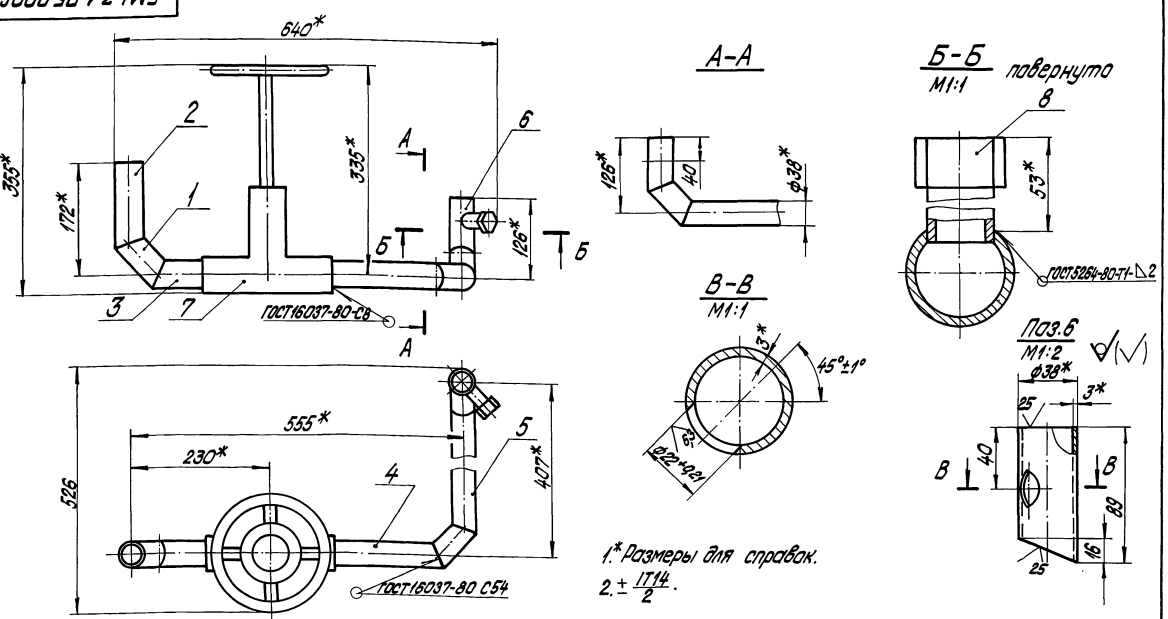

БМ4.3.1.05.000СБ

Изм. Лист. № докум. Подпись Дата
Разраб. Боцицова
Пров. Богданова
Т.контр.
Н.контр. Колмец
Утв.

Трубопровод

Лит. | Масса 22,64 | Масштаб 1:5

Лист | Листов 1

ЛАТГИПРОПРОМ

Копировал Формат А3

Инв.№ подл. | Подпись и дата | Взам.инв.№ | Инв.№ дубл. | Подпись и дата

Выпуск 4-3
Серия 5.903-12

БМ4.3.1.05.001

√(√)

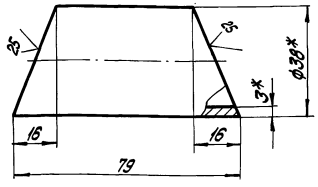

1.* Размеры для справок.
2. $\pm\frac{IT14}{2}$.

Изм.	Лист	№ докум.	Подпись	Дата
Разраб.		Бодилова		
Пров.		Богданова		
Т.контр.				
Н.контр.		Колмец		
Утв.				

БМ4.3.1.05.001

Патрубок

Лит.	Масса	Масштаб
	0,16	1:1
Лист	Листов 1	

Труба 38х3 ГОСТ 10704-76 / В-Ст3сп ГОСТ 10705-80

ЛАТГИПРОПРОМ

Копировал Дубкова. Формат А4

Выпуск 4-3
Серия 5.903-12

БМ4.3.1.05.002

√(√)

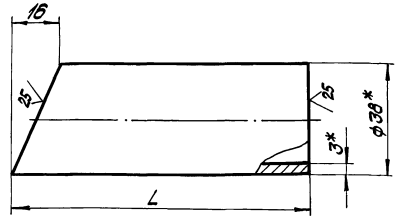

Обозначение	L, мм	Масса, кг
БМ4.3.1.05.002	135	0,33
-01	88	0,21
-02	183	0,45

Изм.	Лист	№ докум.	Подпись	Дата
Разраб.		Бодилова		
Пров.		Богданова		
Т.контр.				
Н.контр.		Колмец		
Утв.				

БМ4.3.1.05.002

Труба

Лит.	Масса	Масштаб
	см. табл.	—
Лист	Листов 1	

Труба 38х3 ГОСТ 10704-76 / В-Ст3сп ГОСТ 10705-80

ЛАТГИПРОПРОМ

Копировал Дубкова. Формат А4

Выпуск 4-3
Серия 5.903-12

БМ4.3.1.05.003

√(√)

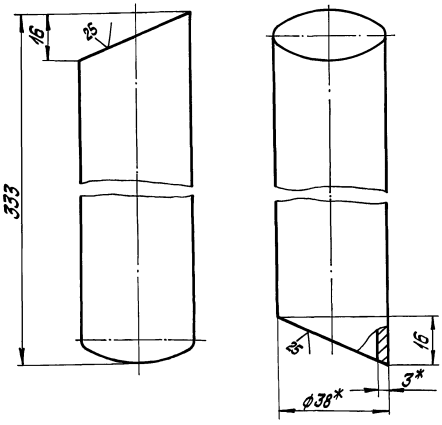

1.* Размеры для справок.
2. $\pm\frac{IT14}{2}$.

Изм.	Лист	№ докум.	Подпись	Дата
Разраб.		Бодилова		
Пров.		Богданова		
Т.контр.				
Н.контр.		Колмец		
Утв.				

БМ4.3.1.05.003

Труба

Лит.	Масса	Масштаб
	0,82	1:1
Лист	Листов 1	

Труба 38х3 ГОСТ 10704-76 / В-Ст3сп ГОСТ 10705-80

ЛАТГИПРОПРОМ

Копировал Дубкова. Формат А4

Выпуск 4-3
Серия 5.903-12

Формат	Зона	Поз.	Обозначение	Наименование		Примечание
				Документация		
А3			БМ4.3.1.06.000СБ	Сборочный чертеж		
				Детали		
А4		1	БМ4.3.1.05.001	Патрубок	2	
А4		2	БМ4.3.1.05.002	Труба	1	
		3	-02	Труба	2	
Б4		4	БМ4.3.1.06.001	Труба		
				Труба 38х3 ГОСТ 10704-76 / В-Ст3сп ГОСТ 10705-80	1	0,21 кг
				Прочие изделия		
		5		Вентиль 15с22нж3 Ду32; Ру64 ТУ26-07-1221-79	1	
		6		Установка штуцера 1/2"-50; 3К4-48-70	1	

Изм.	Лист	№ докум.	Подпись	Дата
Разраб.		Богданова		
Пров.		Колмец		
Т.контр.				
Н.контр.		Колмец		
Утв.				

БМ4.3.1.06.000

Трубопровод

Лит.	Лист	Листов
		1

ЛАТГИПРОПРОМ

Копировал Дубкова. 23523-12 16 Формат А4

БМ4.3.1.06.000СБ

Выпуск 4-3

Серия 5.903-12

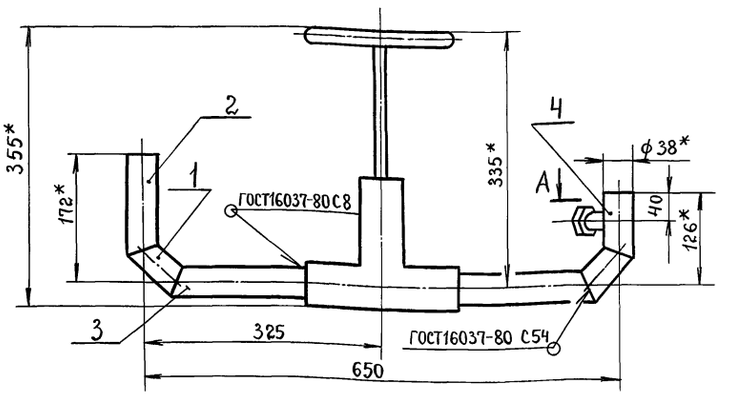

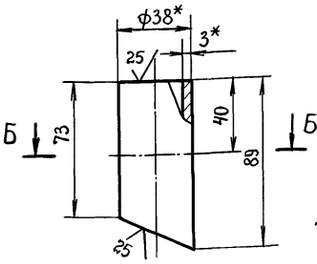

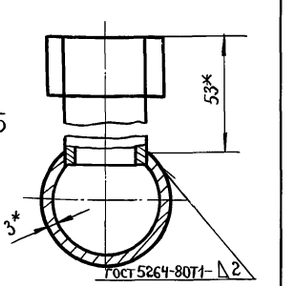

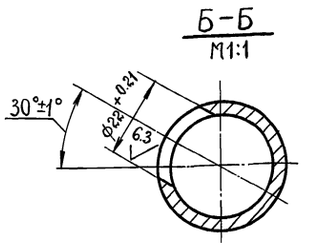

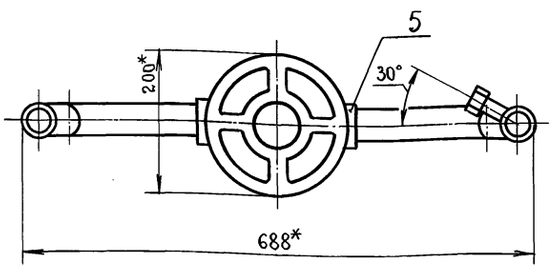

1.* Размеры для справок.

2. $\pm\frac{IT14}{2}$.

					БМ4.3.1.06.000СБ		
Изм.	Лист	№ докум.	Подпись	Дата	Трубопровод	Лит.	Масса 21.9 / Масштаб 1:5
Разраб.		Бойцова				Лист	Листов 1
Пров.		Богданова				ЛАТГИПРОПРОМ	
Т.контр.							
Н.контр.		Колмец					
Утв.							

Выпуск 4-3

Серия 5.903-12

Формат	Зона	Поз.	Обозначение	Наименование	Кол.	Примечание
				Документация.		
А4			БМ4.3.1.07.000СБ	Сборочный чертеж.		
				Детали.		
Б4		1	БМ4.3.1.07.001	Труба		
				Труба 89×3 ГОСТ 10704-76 / В-Ст3сп ГОСТ 10705-80	1	5.38кг.
				Стандартные изделия		
		2		Фланец 1-80-16 / Ст.3сп ГОСТ 12821-80	1	

					БМ4.3.1.07.000		
Изм.	Лист	№ докум.	Подпись	Дата	Трубопровод.	Лит.	Лист / Листов 1
Разраб.		Бойцова	подп.			ЛАТГИПРОПРОМ	
Пров.		Богданова	»				
Н.контр.		Колмец	»				
Утв.							

БМ4.3.1.07.000СБ

Выпуск 4-3

Серия 5.903-12

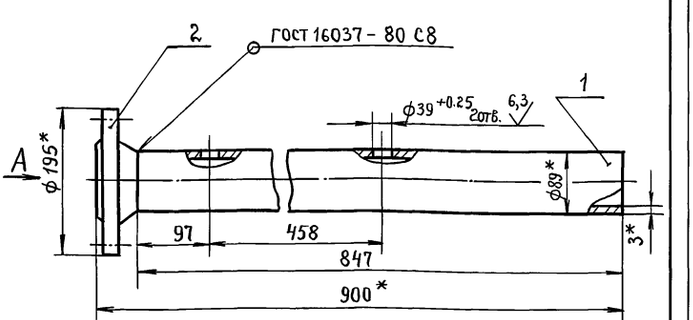

Вид А

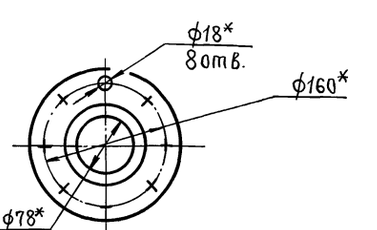

1.* Размеры для справок.

2. $\pm\frac{IT14}{2}$.

3. Обработка поверхностей реза деталей Б4 $\sqrt{25}$.

					БМ4.3.1.07.000СБ		
Изм.	Лист	№ докум.	Подпись	Дата	Трубопровод.	Лит.	Масса 9.6 / Масштаб 1:5
Разраб.		Бойцова	»			Лист	Листов 1
Пров.		Богданова	»			ЛАТГИПРОПРОМ	
Т.контр.							
Н.контр.		Колмец	»				
Утв.							

Выпуск 4-3

Серия 5.903-12

Форм.	Зона	Поз.	Обозначение	Наименование	Кол.	Примечание
				Документация		
А3			БМ4.1.1.11.000 СБ	Сборочный чертёж		
				Детали		
Б4		1	БМ4.1.1.11.001	Труба		
				Труба 32х3 ГОСТ 10704-76 / В-ВСт3сп ГОСТ 10705-81	1	0,62 кг
Б4		2	БМ4.1.1.11.002	Труба		
				Труба 32х3 ГОСТ 10704-76 / В-ВСт3сп ГОСТ 10705-80		
				L = 80 ± 0,370 мм	1	0,17 кг
				Стандартные изделия		
		3		Переход К57х4-32х2		
				ГОСТ 17378-83	1	
		4		Фланец 1-50-16		
				ВСт3сп ГОСТ 12821-80	1	
				Прочие изделия		
		5		Конденсатоотводчик 45с13нж		
				Ру40 Ду25 ТУ26-07-1138-76	1	

Инв. № подл. | Подп. и дата | Взам. инв. № | Инв. № дубл. | Подп. и дата

Изм.	Лист	№ докум.	Подп.	Дата	БМ4.1.1.11.000			
Разраб.		Бойцова			Трубопровод	Лит.	Лист 1	Листов 2
Пров.		Богданова				ЛАТГИПРОПРОМ		
Н.контр.		Колмец						
Утв.								

Копировал [signature] Формат А4

Выпуск 4-3

Серия 5.903-12

Форм.	Зона	Поз.	Обозначение	Наименование	Кол.	Примечание
		6		Вентиль 15с27нж		
				Ру64 Ду25		
				ТУ26-07-1221-79	1	

Инв. № подл. | Подп. и дата | Взам. инв. № | Инв. № дубл. | Подп. и дата

Изм.	Лист	№ докум.	Подп.	Дата	БМ4.1.1.11.000	Лист 2

Копировал [signature] Формат А4

Выпуск 4-3

Серия 5.903-12

БМ4.1.1.11.000 СБ

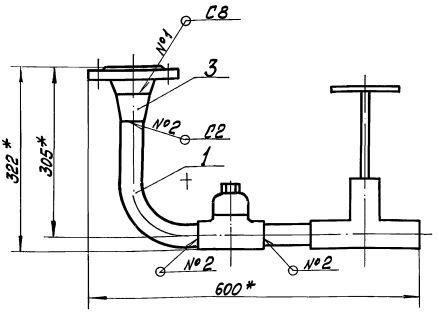

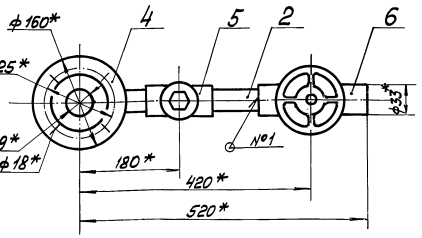

Поз. 1 (√)
м1:2

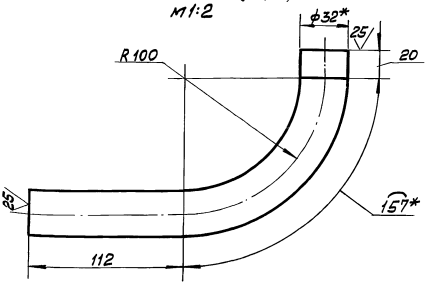

1. * Размеры для справок.
2. $\pm\frac{IT14}{2}$.
3. Обработка поверхностей реза деталей Б4 25.
4. Сварные швы по ГОСТ 16037-80.

Изм.	Лист	№ докум.	Подп.	Дата	БМ4.1.1.11.000 СБ			
Разраб.		Бойцова			Трубопровод	Лит.	Масса 19	Масштаб 1:5
Пров.		Богданова				Лист	Листов 1	
Т.контр.						ЛАТГИПРОПРОМ		
Н.контр.		Колмец						
Утв.								

Инв. № подл. | Подп. и дата | Взам. инв. № | Инв. № дубл. | Подп. и дата

Копировал [signature] 23523-12 18 Формат А3

Формат	Зона	Поз.	Обозначение	Наименование	Кол.	Примечание
				Документация		
А4			БМ4.3.1.08.000СБ	Сборочный чертёж		
				Детали		
Б4		1	БМ4.3.1.08.001	Патрубок		
				Труба 38×3 ГОСТ 10704-76 / Б-В Ст3сп ГОСТ 10705-80	1	0,5 кг
				Прочие изделия		
		2		Вентиль 15с22нж3		
				Ду 32; Ру 64		
				ТУ 26-07-1221-79	1	
		3		Установка штуцера		
				1/2"-50		
				3К4-48-70	1	

Изм. Лист.	№ докум.	Подп.	Дата	БМ4.3.1.08.000
Разраб.	Кацуя			Трубопровод
Пров.	Богданова			Лит. 1 / Лист 1 / Листов 1
Т. контр.				ЛАТГИПРОПРОМ
Н. контр.	Калмец			
Утв.				

Инв. № подл. | Подп. и дата | Взам. инв. № | Инв. № дубл. | Подп. и дата

Копировал | Формат А4

БМ4.3.1.08.0006

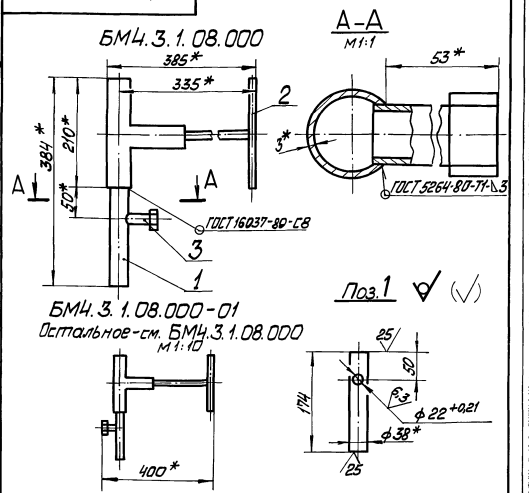

БМ4.3.1.08.000-01
Остальное - см. БМ4.3.1.08.000
М1:1

1. *Размеры для справок.
2. ± IT14/2

Изм. Лист.	№ докум.	Подп.	Дата	БМ4.3.1.08.000СБ
Разраб.	Кацуя			Трубопровод
Пров.	Богданова			Лит. / Масса 20,7 / Масштаб 1:5
Т. контр.				Лист / Листов 2
Н. контр.	Калмец			ЛАТГИПРОПРОМ
Утв.				

Копировал | Формат А4

Формат	Зона	Поз.	Обозначение	Наименование	Кол.	Примечание
				Документация		
А2			БМ4.3.2.00.000СБ	Сборочный чертёж		
А2			БМ4.3.2.00.000СО	Схема автоматизации		
А4			БМ4.3.2.00.000Э4	Схема соединений		
А4			БМ4.0.0.00.000ДТ	Указания по применению и изготовлению		Выпуск 4-0
				Сборочные единицы		
А4		1	БМ4.3.2.01.000	Устройство отборное	1	
А4		2	БМ4.3.2.02.000	Устройство отборное	1	
А4		3	БМ1.2.2.01.000	Устройство отборное	6	
А4		4	БМ4.1.2.03.000	Стойка	2	
А4		5	БМ4.1.2.04.000	Стойка	2	
А4		6	БМ4.1.2.05.000	Стойка	2	
А4		7	БМ4.1.2.06.000	Стойка	2	
				Детали		
А4		8	БМ4.1.2.00.001	Патрубок	1	
А4		9	БМ4.1.2.00.003	Колено	1	
А4		10	БМ4.1.2.00.004	Пластина	1	
А4		11	БМ2.1.2.00.001	Хомут	8	
Б4		12	БМ4.3.2.00.001	Кронштейн		
				Уголок 32×32×4-Б-ГОСТ 8509-86 / Б Ст3сп3-2-ГОСТ 535-79	1	1,03 кг

Изм. Лист.	№ докум.	Подп.	Дата	БМ4.3.2.00.000
Разраб.	Кацуя			Блок жидких присадок БЖП-2×1,0-10,0 Установка приборов контроля и автоматики
Пров.	Богданова			Лит. / Лист 1 / Листов 3
Т. контр.				ЛАТГИПРОПРОМ
Н. контр.	Калмец			
Утв.				

Копировал | Формат А4

Формат	Зона	Поз.	Обозначение	Наименование	Кол.	Примечание
				Стандартные изделия		
		13		Винт М6×20.58 ГОСТ 17473-72	4	
				Гайки ГОСТ 5915-70		
		14		М6.5.01	16	
		15		М8.5.01	32	
				Шайбы ГОСТ 11371-78		
		16		6.02	16	
		17		8.02	16	
		18		Шпилька М6×8д×85.46.01 ГОСТ 22042-76	6	
		19		Муфта 15.01 ГОСТ 8966-75	1	
		20		Контргайка 15.01 ГОСТ 8968-75	1	
				Прочие изделия		
		21		Манометр показывающий МП4-У-100. Пределы измерений от 0 до 1 МПа (от 0 до 10 кгс/см²) ТУ 25.02.180335-84	4	
		22		Манометр показывающий сигнализирующий. Пределы измерений 0-16 МПа (0-160 кгс/см²) ВЭ-16 рб ТУ 25.02.31-75	2	
		23		Термометр У-4-2910 ГОСТ 2823-73 В 0 ГОСТ 24-2115-63-100 ГОСТ 13029-75		
				ТМ4-142-87. Установка	2	

Изм. Лист.	№ докум.	Подп.	Дата	БМ4.3.2.00.000
				Лист 2

Копировал | 23523-12 19 | Формат А4

Выпуск 4-3

Серия 5.903-12

Форм.	Зона	Поз.	Обозначение	Наименование	Кол.	Примечание
		24		Манометр показывающий МП4-У-0,6. Пределы измерения от 0 до 60кПа (0,6 кгс/см²) ТУ 25.02.180335-84	3	
		25		Термопреобразователь сопротивления ТСМ-0879 5Ц2.821.425-78 ТУ 25.02.79 2288-80 ТМЦ-151-87. Установка 6.	1	
		26		Отборное устройство давления 16-225у ТУ 36.1258-85	1	
		27		Коробка соединительная КС 10 ТУ 36 2568-83	1	
		28		Соединитель СМК-15 ТК4-400-67	2	
		29		Соединитель СМК-15-20 ТК4-402-67	2	
		30		Кронштейн КП-4 ТК4-3507-81	2	
		31		Втулка ТК4-3503-81	2	
				Материалы		
		32		Металлорукав РЗ-Ц-Х-ф15 ТУ 22 3988-77	2	м
		33		Провод ПВЗ 1380 ГОСТ 6323-79	4	м

Подпись и дата | Инв. № дубл. | Взам. инв. № | Подпись и дата | Инв. № подл.

Изм.	Лист	№ докум.	Подпись	Дата	БМ4.3.2.00.000	Лист 3

Копировал [signature] формат А4

Выпуск 4-3

Серия 5.903-12

БМ4.1.2.00.001

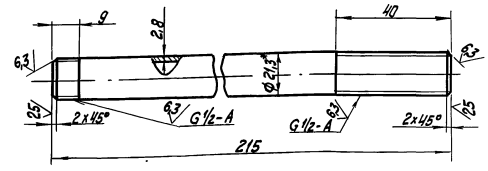

1.* Размеры для справок.

2. $\pm \frac{IT14}{2}$.

Изм.	Лист	№ докум.	Подпись	Дата	БМ4.1.2.00.001			
Разраб.		Крауя	[signature]		Патрубок	Лит.	Масса 0,31	Масштаб 1:1
Пров.		Богданова	[signature]			Лист	Листов 1	
Т.контр.								
Н.контр.		Колмец	[signature]		Труба 15x2,8 ГОСТ 3262-75	ЛАТГИПРОПРОМ		
Утв.								

Копировал [signature] формат А4

Выпуск 4-3

Серия 5.903-12

БМ4.3.2.00.000 Э4

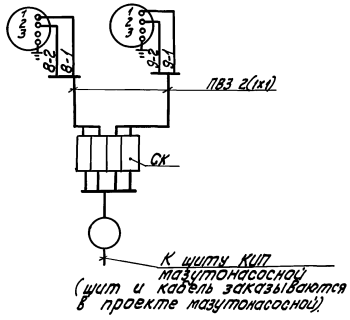

Перечень элементов схемы.

Обозн.	Наименование	Тип	К-во	Примеч.
8,9	Манометр электроконтактный	ВЭ-16рб	2	
СК	Коробка соединительная	КС-10	1	
	Провод	ПВЗ 1.380	5	м

Маркировка цепей дана условно.

Изм.	Лист	№ докум.	Подпись	Дата	БМ4.3.2.00.000 Э4			
Разраб.		Зиопиня	[signature]		Блок жидких присадок БЖП-2x1,0-10,0 Схема соединении	Лит.	Масса	Масштаб
Пров.		Крауле	[signature]			Лист	Листов 1	
Т.контр.								
Н.контр.		Кушель	[signature]			ЛАТГИПРОПРОМ		
Утв.								

Копировал [signature] формат А4

Выпуск 4-3

Серия 5.903-12

БМ4.1.2.00.003

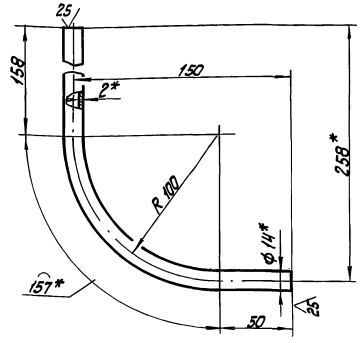

1.* Размеры для справок.

2. $\pm \frac{IT14}{2}$.

Изм.	Лист	№ докум.	Подпись	Дата	БМ4.1.2.00.003			
Разраб.		Крауя	[signature]		Колено	Лит.	Масса 0,3	Масштаб 1:2
Пров.		Богданова	[signature]			Лист	Листов 1	
Т.контр.								
Н.контр.		Колмец	[signature]		Труба 14x2 ГОСТ 8734-75 / В 20 ГОСТ 8733-74	ЛАТГИПРОПРОМ		
Утв.								

Копировал [signature] 23523-12 20 формат А4

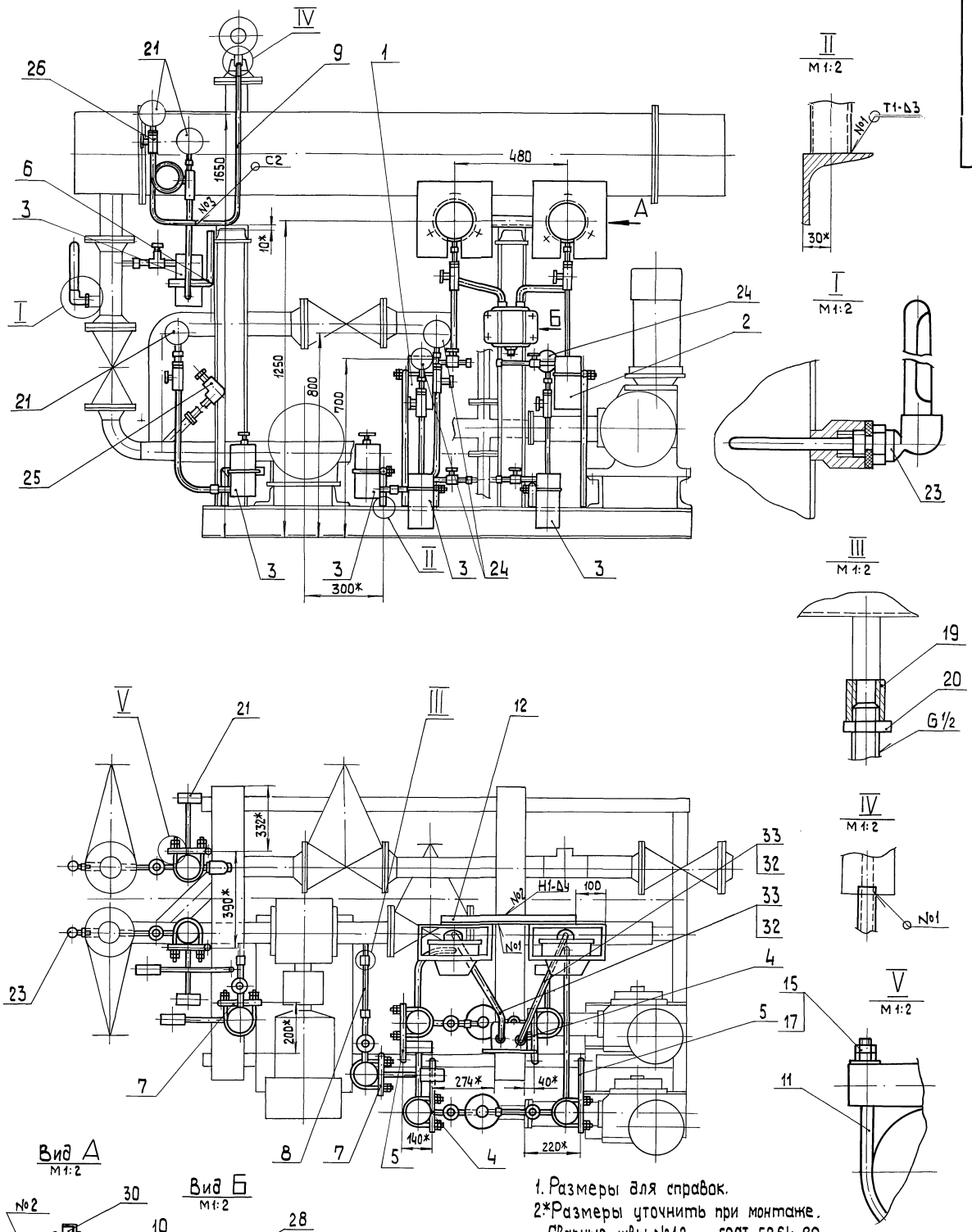

1. Размеры для справок.
2. *Размеры уточнить при монтаже.
   Сварные швы №1,2 по ГОСТ 5264-80.
   №3 по ГОСТ 16037-80.

Изм.	Лист	№ докум.	Подп.	Дата	БМ4.3.2.00.000СБ			
Разраб.		Крачун			Блок жидких присадок БЖП-2×1,0-10,0 Установка приборов контроля и автоматики	Лит.	Масса	Масштаб
Пров.		Богданова					102	1:10
Т. контр.						Лит.	Листов 1	
Н. контр.		Колмец				ЛАТГИПРОПРОМ		
Утв.								

Копировал [illegible] 23523-12 21 Формат А2

Инв. № подл. | Подп. и дата | Взам. инв. № | Инв. № дубл. | Подп. и дата

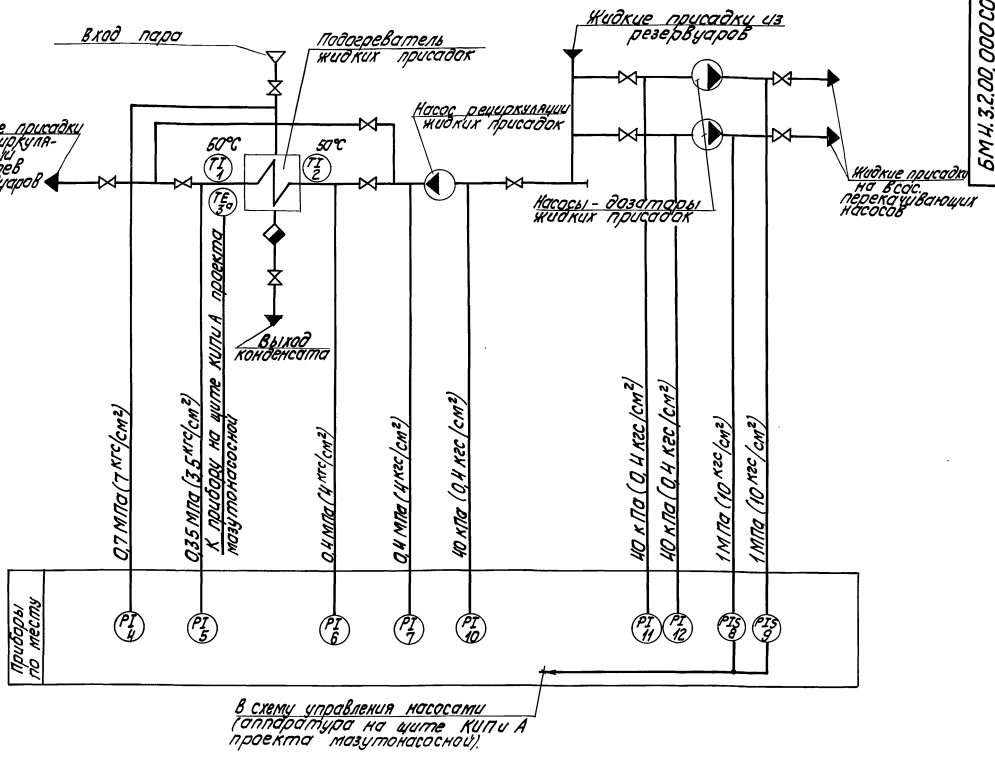

Поз. обозн.	Наименование	Кол.	Примечание
	Продолжение		
4;5;6;7	Манометр показывающий. Пределы измерения от 0 до 1 МПа (от 0 до 10 кгс/см²) МП4-У-10 ТУ 25.02.180335-84	4	
8;9	Манометр показывающий сигнализирующий. Пределы измерения от 0 до 1,6 МПа (от 0 до 16 кгс/см²) ВЭ-16рБ ТУ 25.0231-75	2	
10,11,12	Манометр показывающий. Пределы измерения от 0 до 60 кПа (0,6 кгс/см²) МП4-У-0,6 ТУ 25.02.180336-84	3	

Поз. обозн.	Наименование	Кол.	Примечание
1;2	Термометр ртутный угловой с ценой деления 1°С с длиной верхней части 160 мм и нижней части 104 мм. Шкала от 0 до 100°С. У-4 ∠ 90°-1°С-160-104 ГОСТ 2823-73	2	
6а	Термопреобразователь сопротивления медный с неподвижным штуцером. М 20 х 1,5. Градуировка 50М. Условное давление 6,4 МПа. Монтажная длина 120 мм. Материал защитной арматуры - сталь 08Х13 с защитной гильзой. ТСМ-08795 Ц 2.821.425-78 ТУ 25.02.792288-80	1	

						БМ4.3.2.00.000 СО	
Изм.	Лист	№ докум.	Подп.	Дата	Блок жидких присадок БЖП-2х10-10,0 Схема автоматизации	Лит.	Масса	Масштаб
Разраб.		Слуцкая						
Пров.		Крауле				Лист	Листов 1	
Т.контр.						ЛАТ ГИПРОПРОМ		
Н.контр.		Кушель						
ГИП								

Копировал Ц.Ц. 23523-12 22 Формат А2

Инв.№ подл. | Подпись и дата | Взам.инв.№ | Инв.№ дубл. | Подпись и дата

БМ4.1.2.00.004

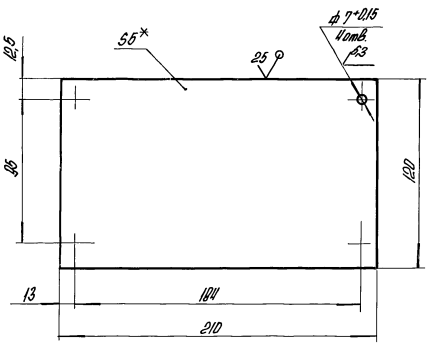

1.* Размеры для справок.
2. $\pm\frac{IT14}{2}$.

Изм.	Лист	№ докум.	Подпись	Дата	БМ4.1.2.00.004			
Разраб.		Кравцов			Пластина	Лит.	Масса	Масштаб
Пров.		Богданова					0,99	1:2
Т.контр.						Лист	Листов 1	
Н.контр.		Колмец			Лист 5 ГОСТ 19903-74 / Ст3кп2 ГОСТ 14637-79	ЛАТГИПРОПРОМ		
Утв.								

Копировал А4 Формат А4

БМ2.1.2.00.001

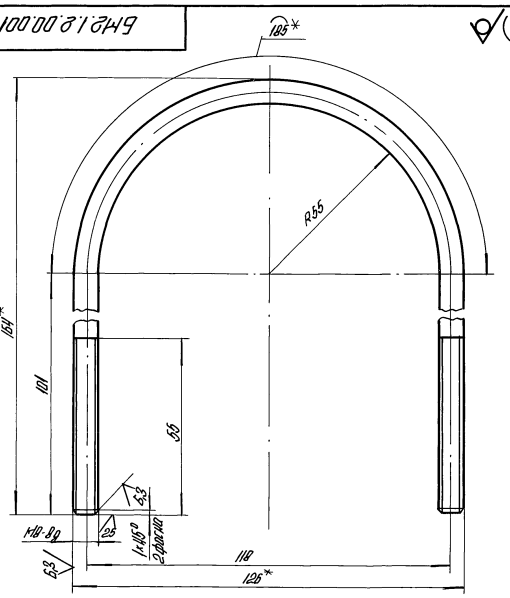

1.* Размеры для справок.
2. $\pm\frac{IT14}{2}$.

Изм.	Лист	№ докум.	Подпись	Дата	БМ2.1.2.00.001			
Разраб.		Кравцов			Хомут	Лит.	Масса	Масштаб
Пров.		Колмец					0,155	1:1
Т.контр.						Лист	Листов 1	
Н.контр.		Колмец			Круг В-В-ГОСТ 2590-71 / Ст3кп4-п-ГОСТ 535-79	ЛАТГИПРОПРОМ		
Утв.								

Копировал А4 Формат А4

Формат	Зона	Поз.	Обозначение	Наименование	Кол.	Примечание
				Документация		
А2			БМ4.3.2.01.000 СБ	Сборочный чертеж		
				Сборочные единицы		
А4		1	БМ2.1.2.01.100	Бачок разделительный	1	
				Детали		
А3		2	БМ4.3.2.01.001	Колено	1	
Б4		3	БМ4.3.2.01.002	Прокладка		
				Паронит ПОН-2 ГОСТ 481-80	1	0,0015 кг
				Стандартные изделия		
		4		Контргайка 15 ГОСТ 8968-75	1	
		5		Муфта 15 ГОСТ 8968-75	2	
		6		Сгон 15 ГОСТ 8968-75	1	
		7		Вентиль 15кч 18п; Ду 15		
				Ру 1,6 МПа (16 кгс/см²)		
				ГОСТ 18106.1-72	1	

Изм.	Лист	№ докум.	Подпись	Дата	БМ4.3.2.01.000			
Разраб.		Кравцов			Устройство отборное	Лит.	Лист 1	Листов 2
Пров.		Богданова				ЛАТГИПРОПРОМ		
Н.контр.		Колмец						
Утв.								

Копировал А4 Формат А4

Формат	Зона	Поз.	Обозначение	Наименование	Кол.	Примечание
				Прочие изделия		
		8		Вентиль 15кч 6 бк; Ду 15		
				Ру 2,5 МПа (25 кгс/см²)		
				ТУ 26-07-271-90	1	
		9		Соединитель СНП-К20-Б1/2		
				ТУ 36 1123-83	1	

Изм.	Лист	№ докум.	Подпись	Дата	БМ4.3.2.01.000	Лист 2

Копировал А4

Выпуск 4-3

Серия 5.903-12

БМ4.3.2.01.000 СБ

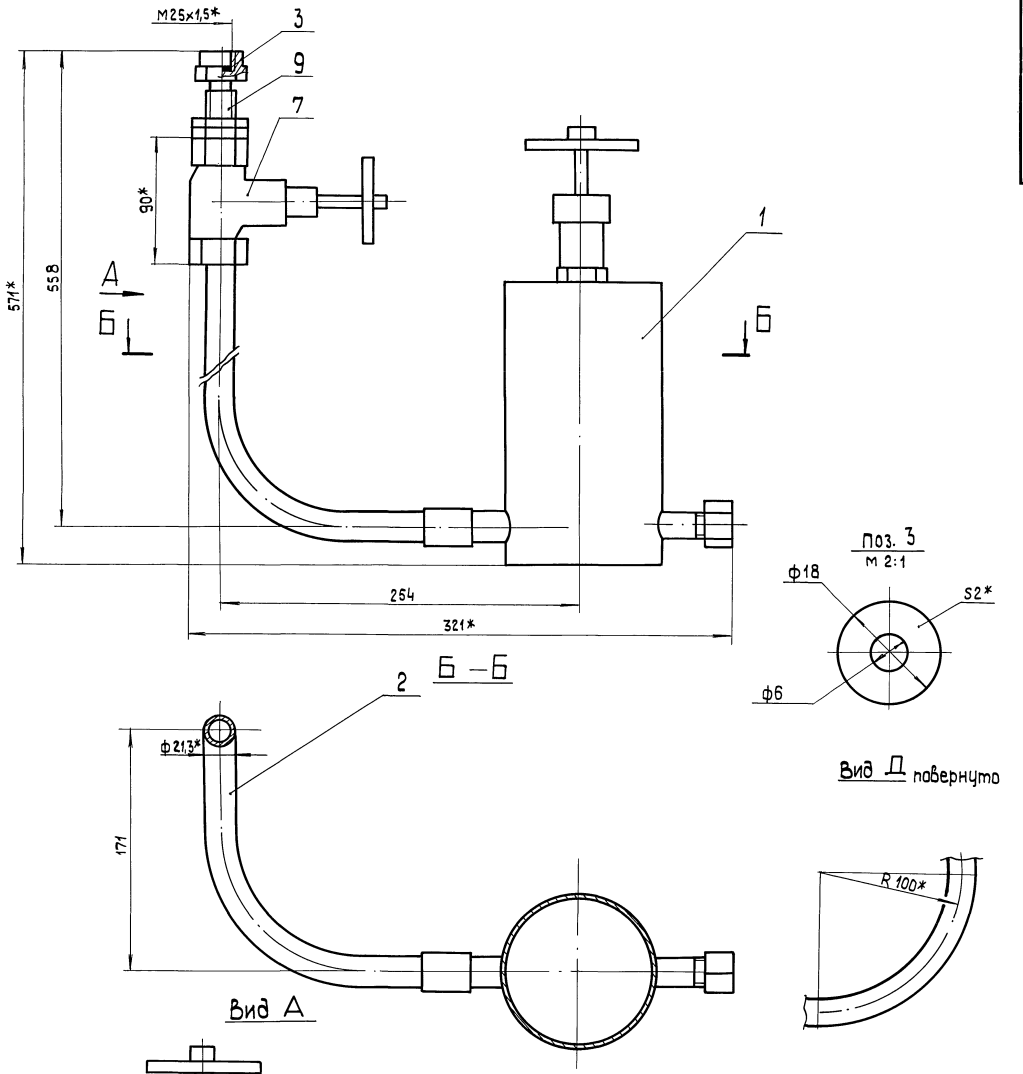

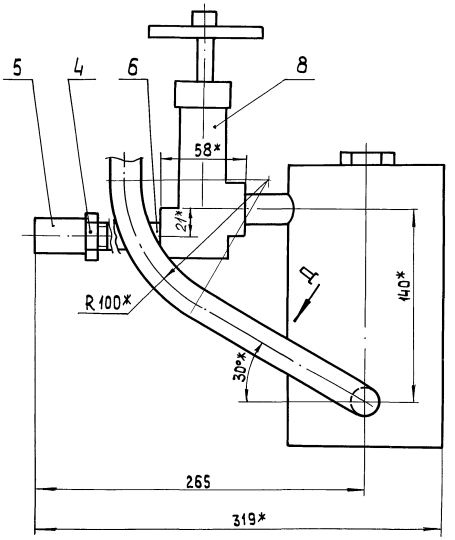

1.* Размеры для справок

2. $\pm \frac{IT14}{2}$.

3. Уплотнение резьбы произвести лентой ФУМ ТУ к 04-81 (арт. К И 101-01-23).

4. Произвести гидроиспытания давлением $P = 1{,}25$ МПа (12,5 кгс/см²) в течение 10 мин. Течь не допускается.

					БМ4.3.2.01.000 СБ			
Изм.	Лист	№ докум.	Подп.	Дата	Устройство отборное	Лит.	Масса	Масштаб
Разраб.	Краця						7,6	1:2
Пров.	Богданова					Лист	Листов 1	
Т.контр.						ЛАТГИПРОПРОМ		
Н.контр.	Колмец							
Утв.								

Инв.№ подл. | Подп. и дата | Взам.инв.№ | Инв.№ дубл. | Подп. и дата

Копировал 38 23523-12 24 формат А2

Выпуск 4-3

Серия 5.903-12

БМ4.3.2.01.001

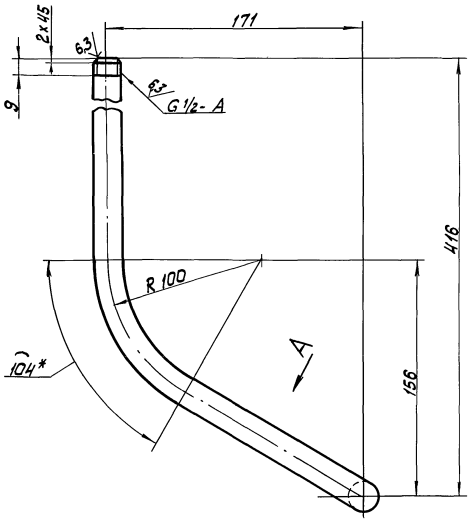

Вид А повернуто

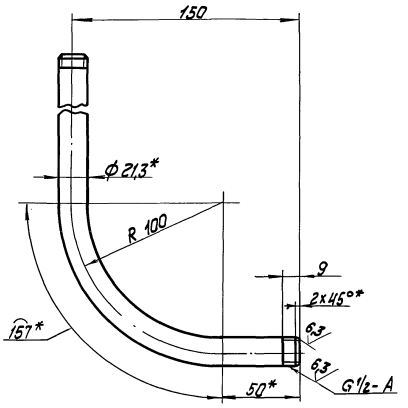

1. * Размеры для справок.
2. $\pm \frac{IT14}{2}$.

Изм.	Лист	№ докум.	Подпись	Дата	БМ4.3.2.01.001			
Разраб.		Крауя			Колено	Лит.	Масса 0,71	Масштаб 1:2
Пров.		Богданова				Лист	Листов 1	
Т.контр.								
Н.контр.		Колмец			Труба 1,5x3,2 ГОСТ 3262-75	ЛАТГИПРОПРОМ		
Утв.								

Копировал ... формат А3

Инв.№ подл. | Подпись и дата | Взам.инв.№ | Инв.№ дубл. | Подпись и дата

Выпуск 4-3

Серия 5.903-12

БМ2.1.2.01.101

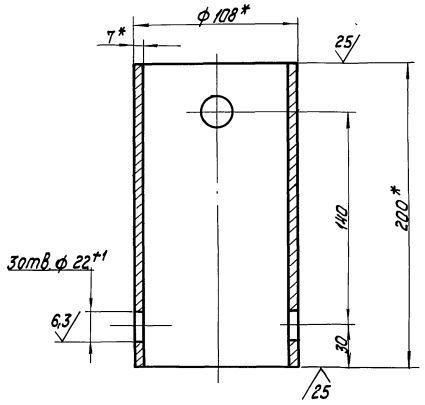

1. * Размеры для справок.
2. $\pm \frac{IT14}{2}$.

Изм.	Лист	№ докум.	Подп.	Дата	БМ2.1.2.01.101			
Разраб.		Авдеенко			Корпус	Лит.	Масса 3,48	Масштаб 1:2
Пров.		Никитченко				Лист	Листов 1	
Н.контр.		Колмец			Труба 108x7 ГОСТ 8732-75 / В 20 ГОСТ 8731-74	ЛАТГИПРОПРОМ		

Копировал ... формат А4

Инв.№ подл. | Подпись и дата | Взам.инв.№ | Инв.№ дубл. | Подпись и дата

Выпуск 4-2

Серия 5.903-12

Форм.	Зона	Поз.	Обозначение	Наименование	Кол.	Примечание
				Документация		
А3			БМ 2.1.2.01.100 СБ	Сборочный чертеж		
				Детали		
А4		1	БМ 2.1.2.01.101	Корпус	1	
А4		2	БМ 2.1.2.01.102	Дно	1	
		3	-01	Дно	1	
Б4		4	БМ 2.1.2.01.103	Прокладка		
				Паронит ПОН-2		
				ГОСТ 481-80	1	0,008кг
				Прочие изделия		
		5		Пробка П-М 20x1,5		
				ТУ 36.1142-75	1	
		6		Установка штуцера 1/2"-50		
				ЗК4-48-70	1	
		7		Штуцер 1/2"-50		
				ЗК4-34-70	2	

Изм.	Лист	№ докум.	Подп.	Дата	БМ2.1.2.01.100			
Разраб.		Авдеенко			Бачок разделительный	Лит.	Лист	Листов 1
Пров.		Никитченко						
Н.контр.		Колмец				ЛАТГИПРОПРОМ		
Утв.								

Копировал ... 23523-12 25 формат А4

Выпуск 4-3

Серия 5.903-12

БМ2.1.2.01.100СБ

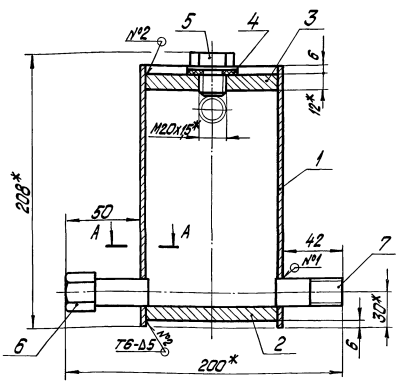

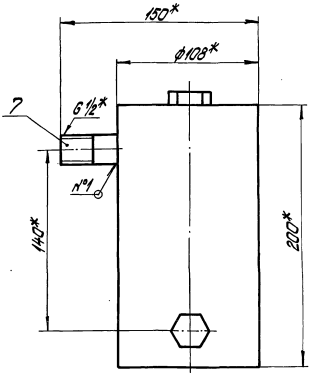

А-А
М1:1

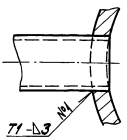

Поз.4

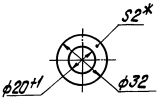

1.* Размеры для справок.
2. $\pm\frac{IT14}{2}$.
3. Обработка поверхностей реза деталей БЧ 25√.
4. Сварные швы по ГОСТ 2264-80.
5. Произвести гидроиспытание давлением P=1,25 МПа (12,5 кгс/см²) в течение 10 мин; течь не допускается.

Изм.	Лист	№ докум.	Подпись	Дата	БМ2.1.2.01.100 СБ	Лит.	Масса	Масштаб
Разраб.		Авдеенко			Бачок разделительный		5,3	1:2
Пров.		Никитченко				Лист	Листов 1	
Н.контр.		Колмец				ЛАТГИПРОПРОМ		

Копировал Дубкова формат А3

Выпуск 4-3

Серия 5.903-12

Формат	Зона	Поз.	Обозначение	Наименование	Кол.	Примечание
				Документация		
А2			БМ4.3.2.03.000СБ	Сборочный чертеж		
				Сборочные единицы		
А4		1	БМ2.1.2.01.100	Бачок разделительный	1	
				Детали		
Б4		2	БМ4.3.2.02.001	Колено		
				Труба 15х3,2 ГОСТ 3262-75		
				$L_{зае}$=878±1,8 мм	1	1,26 кг
Б4		3	БМ4.3.2.02.002	Прокладка		
				Паронит ПОН-2 ГОСТ 481-80	1	0,005 кг
				Стандартные изделия		
		4		Контргайка 15 ГОСТ 8968-75	1	
		5		Муфта 15 ГОСТ 8968-75	2	
		6		Сгон 15 ГОСТ 8968-75	1	
		7		Вентиль 15 кл 18п; Ду 15		
				Ру 1,6 МПа (16 кгс/см²)		
				ГОСТ 18161-72	1	

Изм.	Лист	№ докум.	Подпись	Дата	БМ4.3.2.02.000	Лит.	Лист	Листов
Разраб.		Краля			Устройство отборное		1	2
Пров.		Богданова				ЛАТГИПРОПРОМ		
Н.контр.		Колмец						

Копировал формат А4

Выпуск 4-3

Серия 5.903-12

БМ2.1.2.01.102

Рис.1

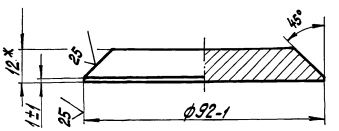

Рис.2
Остальное см. Рис.1

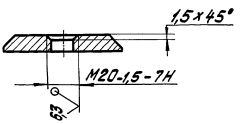

Обозначение	Масса, кг
БМ2.1.2.01.102	0,626
-01	0,625

1.* Размеры для справок.
2. $\pm\frac{IT14}{2}$.

Изм.	Лист	№ докум.	Подпись	Дата	БМ2.1.2.01.102	Лит.	Масса	Масштаб
Разраб.		Авдеенко			Дно		см. табл.	—
Пров.		Никитченко				Лист	Листов 1	
Н.контр.		Колмец			Лист 12 ГОСТ 19903-74 В20 ГОСТ 14637-79	ЛАТГИПРОПРОМ		

Копировал Дубкова 23523-12 26 формат А4

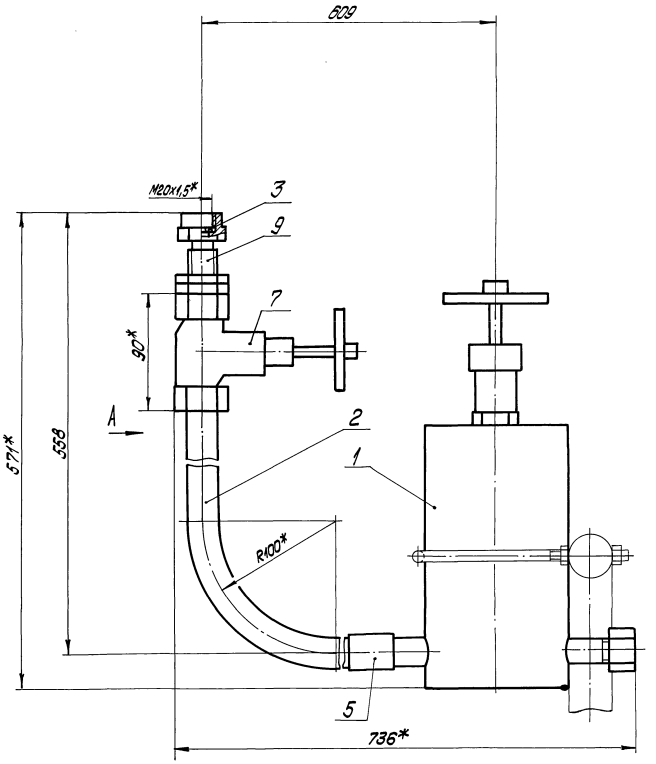

Поз.3
М2:1

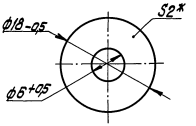

Поз.2
М1:2

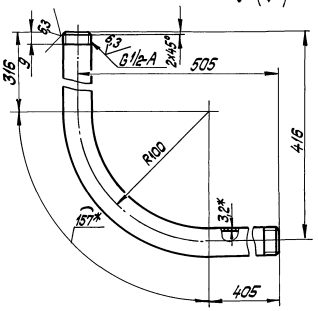

Вид А

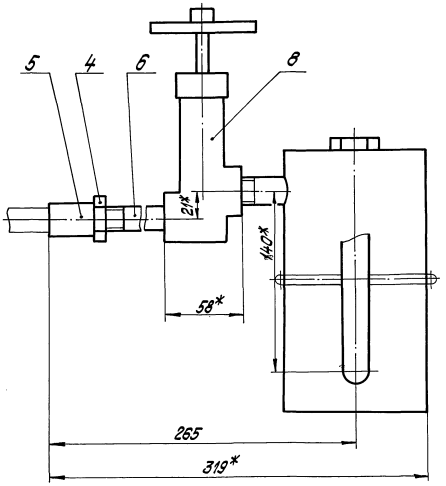

1.* Размеры для справок.
2. $\pm \frac{IT14}{2}$.
3. Уплотнение резьбы произвести лентой ФУМ ТУК 04-81 (арт. КИ.101-01-23).
4. Произвести гидроиспытания давлением P=1,25 МПа (12,5 кгс/см²) в течение 10мин. Течь не допускается.

Изм.	Лист	№ докум.	Подпись	Дата	БМ4.3.2.02.000СБ
Разраб.		Крауя			Устройство отборное
Пров.		Богданов			Лит. А / Масса 7,9 / Масштаб 1:2
Т.контр.					Лист / Листов 1
Н.контр.		Колпец			ЛАТГИПРОПРОМ
Утв.					

Инв.№ подл. | Подпись и дата | Взам.инв.№ | Инв.№ дубл. | Подпись и дата

Копировал Формат А2

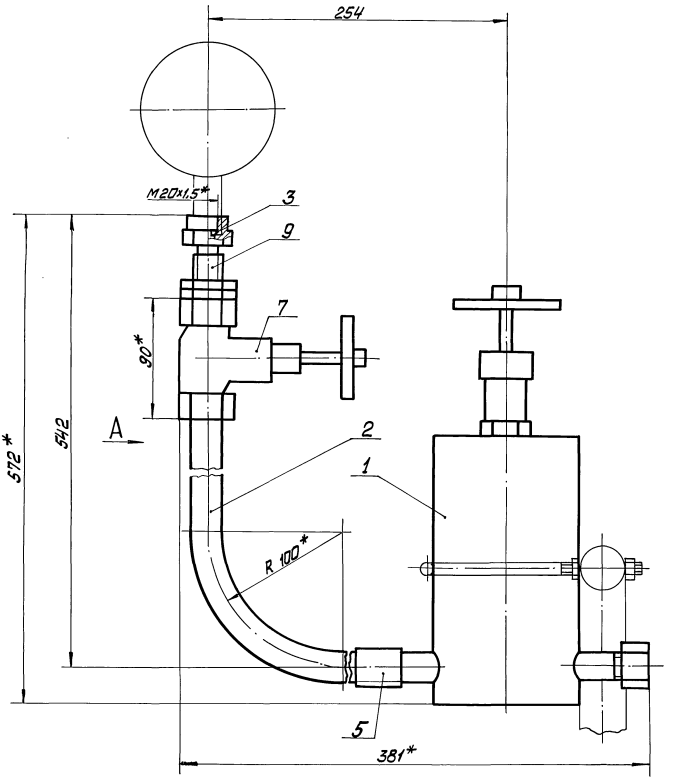

Поз. 2

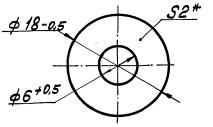

Вид А

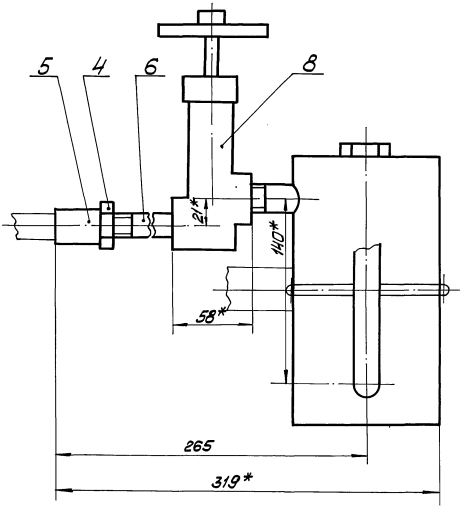

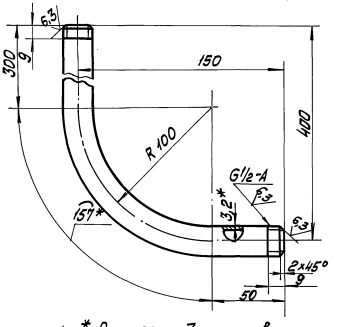

1. * Размеры для справок.
2. $\pm \frac{IT14}{2}$
3. Уплотнение резьбы произвести лентой фум. ТУ к 04-81 (арт. КЦ. 101-01-23).
4. Произвести гидроиспытания давлением $P=1,25$МПа (12,5 кгс/см²) в течение 10 мин. Течь не допускается.

					БМ1.2.2.01.000 СБ		
Изм.	Лист	№ докум.	Подп.	Дата	Устройство отборное	Лит.	Масса	Масштаб
Разраб.		Никитченко					7,3	1:2
Пров.		Калмец				Лист	Листов 1
Т.контр.							
Н.контр.		Калмец				ЛАТГИПРОПРОМ	
Утв.							

Инв.№подл. | Подп. и дата | Взам.инв.№ | Инв.№дубл. | Подп. и дата

Выпуск 4-3 Серия 5.903-12

Форм.	Зона	Поз.	Обозначение	Наименование	Кол.	Примечание
				Прочие изделия		
		8		Вентиль 15нж 6бк; Ду15		
				Ру2,5 МПа (25кгс/см²)		
				ТУ26-07-271-80	1	
		9		Соединитель СНП-М20×G½		
				ТУ36.1123-83	1	

Изм. Лист № докум. Подп. Дата

БМ4.3.2.02.000

Лист 2

Копировал Формат А4

Выпуск 4-3 Серия 5.903-12

Форм.	Зона	Поз.	Обозначение	Наименование	Кол.	Примечание
				Документация		
А4			БМ4.1.2.03.000СБ	Сборочный чертёж		
				Детали		
А4		1	БМ4.1.2.03.001	Труба	1	
Б4		2	БМ4.1.2.03.002	Труба		
				Труба 32×3 ГОСТ10704-76 / В-ВСт3сп ГОСТ10705-80	1	0,1кг

Изм. Лист № докум. Подп. Дата

БМ4.1.2.03.000

Разраб. Крауя
Пров. Богданова
Н.контр. Колмец
Утв.

Стойка

Лит. Лист Листов 1

ЛАТГИПРОПРОМ

Копировал Формат А4

Выпуск 4-3 Серия 5.903-12

Форм.	Зона	Поз.	Обозначение	Наименование	Кол.	Примечание
				Документация		
А2			БМ1.2.2.01.000СБ	Сборочный чертёж		
				Сборочные единицы		
А4		1	БМ2.1.2.01.100	Бачок разделительный	1	
				Детали		
Б4		2	БМ1.2.2.01.001	Колено		
				Труба 15×3,2 ГОСТ3262-75		
				Lзаг. = 507±2 мм	1	0,59кг
Б4		3	БМ1.2.2.01	Прокладка		
				Паронит ПОН-2 ГОСТ481-80	1	0,005кг
				Стандартные изделия		
		4		Контргайка 151 ГОСТ8968-75	1	
		5		Муфта 15 ГОСТ 8966-75	2	
		6		Сгон 15 ГОСТ 8960-75	1	
		7		Вентиль 15кч 18п; Ду 15		
				Ру 1,6 МПа (16кгс/см²)		
				ГОСТ 18161-72	1	

Изм. Лист № докум. Подп. Дата

БМ1.2.2.01.000

Разраб. Никитченко
Пров. Колмец
Н.контр. Колмец
Утв.

Устройство отборное

Лит. Лист 1 Листов 2

ЛАТГИПРОПРОМ

Копировал Формат А4

Выпуск 4-3 Серия 5.903-12

Форм.	Зона	Поз.	Обозначение	Наименование	Кол.	Примечание
				Прочие изделия		
		8		Вентиль 15нж 6бк; Ду15		
				Ру2,5 МПа (25кгс/см²)		
				ТУ26-07-271-80	1	
		9		Соединитель СНП-М20×G½		
				ТУ36.1123-83	1	

Изм. Лист № докум. Подп. Дата

БМ1.2.2.01.000

Лист 2

Копировал 23523-12 29 Формат А4

Выпуск 4-3

Серия 5.903-12

БМ4.1.2.03.000СБ

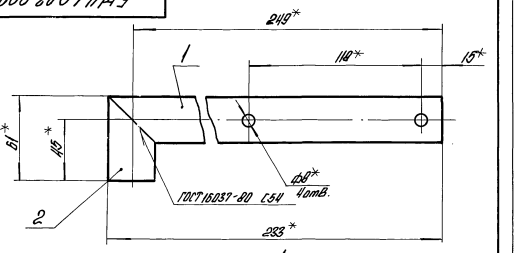

Поз.2
М1:1

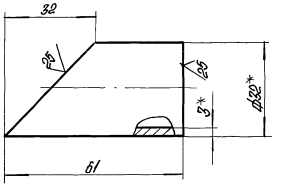

1.* Размеры для справок.
2. $\pm\frac{IT14}{2}$.

Изм.	Лист	№ докум.	Подпись	Дата	БМ4.1.2.03.000 СБ	Лит.	Масса	Масштаб
Разраб.		Крауя			Стойка		0,54	1:2
Пров.		Богданова				Лист	Листов 1	
Т.контр.						ЛАТГИПРОПРОМ		
Н.контр.		Колмец						
Утв.								

Инв. № подл. | Подпись и дата | Взам.инв. № | Инв. № дубл. | Подпись и дата

Копировал | Формат А4

Выпуск 4-3

Серия 5.903-12

БМ4.1.2.03.001

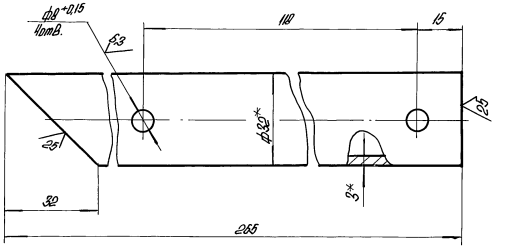

1.* Размеры для справок.
2. $\pm\frac{IT14}{2}$.

Изм.	Лист	№ докум.	Подпись	Дата	БМ4.1.2.03.001	Лит.	Масса	Масштаб
Разраб.		Крауя			Труба		0,54	1:1
Пров.		Богданова				Лист	Листов 1	
Т.контр.								
Н.контр.		Колмец			Труба $\frac{32\times3\ ГОСТ\ 10704-76}{В-ВСт3сп\ ГОСТ\ 10705-80}$	ЛАТГИПРОПРОМ		
Утв.								

Инв. № подл. | Подпись и дата | Взам.инв. № | Инв. № дубл. | Подпись и дата

Копировал | Формат А4

Выпуск 4-3

Серия 5.903-12

Форм.	Зона	Поз.	Обозначение	Наименование	Кол.	Примечание
				Документация		
А4			БМ4.1.2.04.000 СБ	Сборочный чертеж		
				Детали		
А4		1	БМ4.1.2.03.001	Труба	1	
Б4		2	БМ4.1.2.04.001	Труба		
				Труба $\frac{32\times3\ ГОСТ\ 10704-76}{В-ВСт3сп\ ГОСТ\ 10705-80}$	1	1,08кг

Изм.	Лист	№ докум.	Подпись	Дата	БМ4.1.2.04.000	Лит.	Лист	Листов
Разраб.		Крауя			Стойка			1
Пров.		Богданова				ЛАТГИПРОПРОМ		
Н.контр.		Колмец						
Утв.								

Инв. № подл. | Подпись и дата | Взам.инв. № | Инв. № дубл. | Подпись и дата

Копировал | Формат А4

Выпуск 4-3

Серия 5.903-12

БМ4.1.2.04.000 СБ

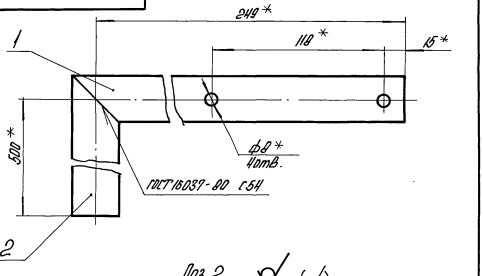

Поз.2
М1:1

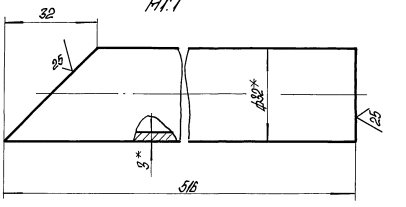

1.* Размеры для справок.
2. $\pm\frac{IT14}{2}$.

Изм.	Лист	№ докум.	Подпись	Дата	БМ4.1.2.04.000 СБ	Лит.	Масса	Масштаб
Разраб.		Крауя			Стойка		1,62	1:2
Пров.		Богданова				Лист	Листов 1	
Т.контр.								
Н.контр.		Колмец				ЛАТГИПРОПРОМ		
Утв.								

Инв. № подл. | Подпись и дата | Взам.инв. № | Инв. № дубл. | Подпись и дата

Копировал | 23523-12 30 | Формат А4

Выпуск 4-3

Серия 5.903-12

БМ4.1.2.05.000 СБ

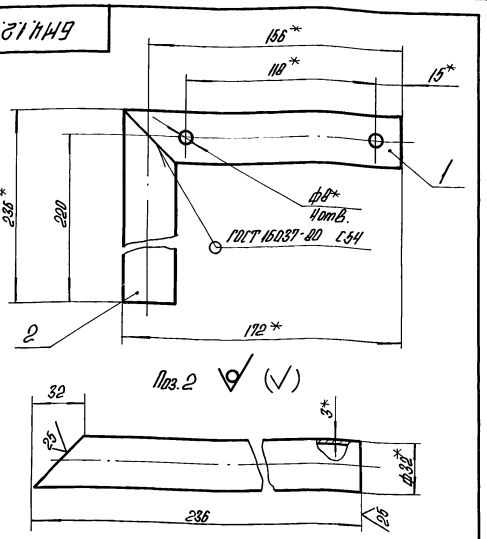

Поз. 2

1.* Размеры для справок.

2. $\pm\frac{IT14}{2}$.

Изм.	Лист	№ докум.	Подпись	Дата
Разраб.		Крауя		
Пров.		Богданова		
Т.контр.				
Н.контр.		Колмец		
Утв.				

БМ4.1.2.05.000 СБ

Стойка

Лит.	Масса	Масштаб
	0,81	1:2
Лист	Листов 1	

ЛАТГИПРОПРОМ

Копировал А4

Формат А4

Выпуск 4-3

Серия 5.903-12

БМ4.1.2.05.001

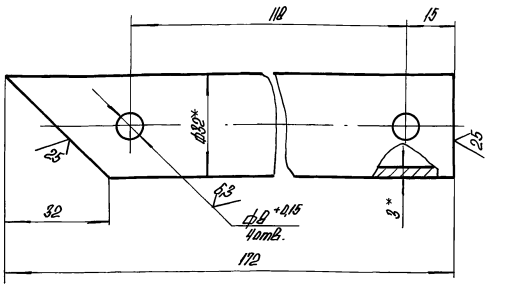

1.* Размеры для справок.

2. $\pm\frac{IT14}{2}$.

Изм.	Лист	№ докум.	Подпись	Дата
Разраб.		Крауя		
Пров.		Богданова		
Т.контр.				
Н.контр.		Колмец		
Утв.				

БМ4.1.2.05.001

Труба

Лит.	Масса	Масштаб
	0,34	1:1
Лист	Листов 1	

Труба 32×3 ГОСТ 10704-76 / В-ВСт3сп ГОСТ 10705-80

ЛАТГИПРОПРОМ

Копировал А4

Формат А4

Выпуск 4-3

Серия 5.903-12

Формат	Зона	Поз.	Обозначение	Наименование	Кол.	Примечание
				Документация		
А4			БМ4.1.2.05.000 СБ	Сборочный чертеж		
				Детали		
А4		1	БМ4.1.2.05.001	Труба	1	
Б4		2	БМ4.1.2.06.002	Труба 32×3 ГОСТ 10704-76 / В-ВСт3сп ГОСТ 10705-80	1	0,47 кг

Изм.	Лист	№ докум.	Подпись	Дата
Разраб.		Крауя		
Пров.		Богданова		
Н.контр.		Колмец		
Утв.				

БМ4.1.2.05.000

Стойка

Лит.	Лист	Листов
		1

ЛАТГИПРОПРОМ

Копировал А4

Формат А4

Выпуск 4-3

Серия 5.903-12

Формат	Зона	Поз.	Обозначение	Наименование	Кол.	Примечание
				Документация		
А4			БМ4.1.2.06.000 СБ	Сборочный чертеж		
				Детали		
А4		1	БМ4.1.2.06.001	Труба	1	
Б4		2	БМ4.1.2.06.002	Труба 32×3 ГОСТ 10704-76 / В-ВСт3сп ГОСТ 10705-80	1	0,31

Изм.	Лист	№ докум.	Подпись	Дата
Разраб.		Крауя		
Пров.		Богданова		
Н.контр.		Колмец		
Утв.				

БМ4.1.2.06.000

Стойка

Лит.	Лист	Листов
		1

ЛАТГИПРОПРОМ

Копировал А4

Формат А4

Выпуск 4-3

Серия 5.903-12

БМ4.1.2.06.000СБ

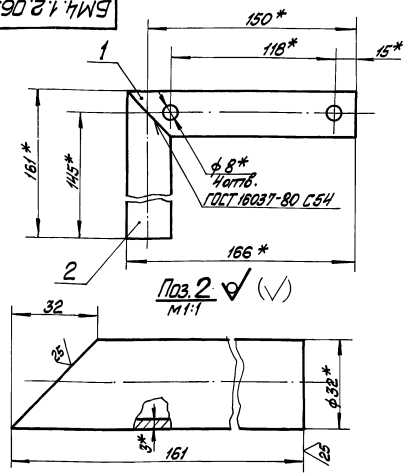

1 * Размеры для справок.
2 $\pm\frac{IT14}{2}$

Изм.	Лист	№ докум.	Подп.	Дата	БМ4.1.2.06.000СБ			
Разраб.		Краця			Стойка	Лит	Масса 0,63	Масштаб 1:2
Пров.		Богданова				Лист	Листов 1	
Т. контр.								
Н. контр.		Колмец				ЛАТГИПРОПРОМ		
Утв.								

Копировал Макс Формат А4

Выпуск 4-3

Серия 5.903-12

БМ4.1.2.06.001

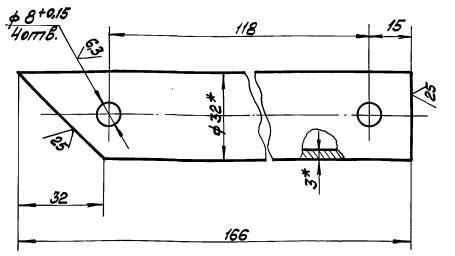

1. *Размеры для справок.
2. $\pm\frac{IT14}{2}$.

Изм.	Лист	№ докум.	Подп.	Дата	БМ4.1.2.06.001			
Разраб.		Краця			Труба	Лит	Масса 0,32	Масштаб 1:1
Провер.		Богданова				Лист	Листов 1	
Т. контр.								
Н. контр.		Колмец			Труба 32х3 ГОСТ 10704-76 / В-ВСт3сп ГОСТ 10705-80	ЛАТГИПРОПРОМ		
Утв.								

Копировал Макс Формат А4

Выпуск 4-3

Серия 5.903-12

Форм.	Зона	Поз.	Обозначение	Наименование	Кол.	Примечание
				Документация		
А3			БМ4.3.3.00.000СБ	Сборочный чертёж		
А3			БМ4.3.3.00.000Э5	Схема электрическая подключений		
А3			БМ4.3.3.00.000Э3	Схема электрическая принципиальная		
А4			БМ4.0.0.00.000ДТ	Указания по применению и изготовлению		Выпуск 4-0
				Сборочные единицы		
А4		1	БМ4.1.3.01.000	Стойка	1	
А4		2	БМ4.1.3.02.000	Стойка	1	
				Детали		
А4		3	БМ4.1.3.00.001	Основание	2	
А4		4	БМ4.1.3.00.002	Патрубок	2	
Б4		5	БМ4.3.3.00.001	Патрубок		
				Труба 15х2,8 ГОСТ 3262-75		
				L=100±0,435 мм	2	
				Стандартные изделия		
		6		Болт М8х30.46 ГОСТ 7798-70	10	
		7		Винт М5х25.58 ГОСТ 1491-72	9	

Изм.	Лист	№ докум.	Подп.	Дата	БМ4.3.3.00.000			
Разраб.		Краця			Блок жидких присадок БЖП-2х1,0-10,0 Установка электрооборудования	Лит	Лист 1	Листов 3
Пров.		Богданова						
Н. контр.		Колмец				ЛАТГИПРОПРОМ		
Утв.								

Копировал Макс Формат А4

Выпуск 4-3

Серия 5.903-12

Форм.	Зона	Поз.	Обозначение	Наименование	Кол.	Примечание
				Гайки ГОСТ 5915		
		8		М5.5	9	
		9		М8.5	10	
				Шайбы ГОСТ 11371-78		
		10		5.02	9	
		11		8.02	10	
				Шайбы ГОСТ 6402-70		
		12		5.65Г	9	
		13		8.65Г	10	
		14		Муфта 15х10:02		
				ГОСТ 8957-75	2	
		15		Ниппель 15.02		
				ГОСТ 8967-75	4	
				Прочие изделия		
		16		Переключатель ПКУ3-58С20Ы		
				ТУ 16-526.047-74	2	
		17		Переключатель ПКЕ222-2У3; 6¾		
				ТУ 16-642.006-83	3	
		18		Коробка клеммная У615		
				ТУ36-12-80	2	
		19		Хомутик С437У2		
				ТУ36-1448-77	3	
		20		Муфта ТР-2У3		
				ТУ36-1447-77	12	
		21		Ввод гибкий К1081У3		
				ТУ36-1684-81	1	

Изм.	Лист	№ докум.	Подп.	Дата	БМ4.3.3.00.000	Лист 2

Копировал Макс 23523-12 32 Формат А4

Выпуск 4-3
Серия 5.903-12

Позиция	Обозначение	Наименование	Кол.	Примечание
		Материалы		
22		Металлорукав негерметичный РЗ-Ц-Х-Ш-18Ц3 ТУ22-3988-77	5,5	м
23		Провод ПВ1, сечением 1,0 мм² ГОСТ 6323-79	1	м
24		Провод АПВ, сечением 20 мм² ГОСТ 6323-79	40	м

БМ4.3.3.00.000

Лист 3

Копировал Дубова Формат А4

Выпуск 4-3
Серия 5.903-12

БМ4.1.3.00.001

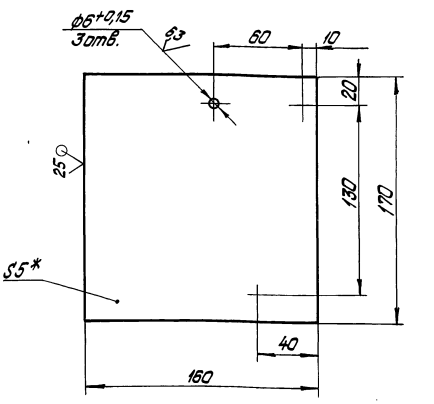

1.* Размеры для справок.
2. ±IT14/2.

БМ4.1.3.00.001

Основание

Лит. | Масса 1,07 | Масштаб 1:2

Лист | Листов 1

5 ГОСТ 19903-74
Лист 80т3кп2 ГОСТ 14637-79

ЛАТГИПРОПРОМ

Копировал Дубова Формат А4

Выпуск 4-3
Серия 5.903-12

БМ4.3.3.00.000СБ

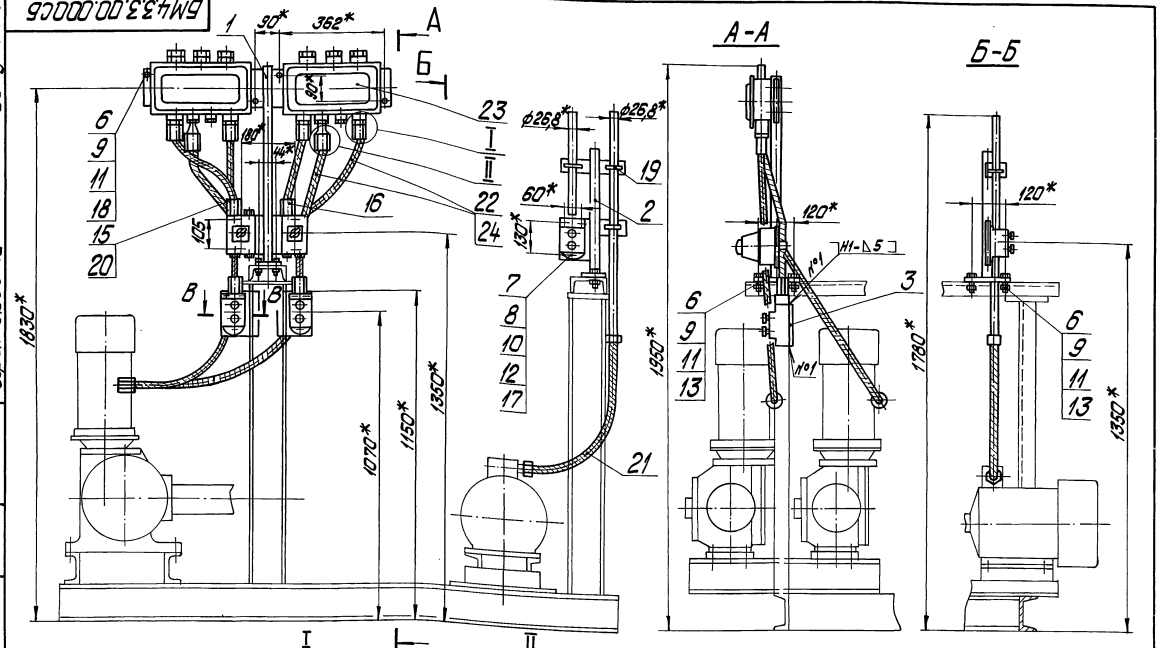

БМ4.3.3.00.000СБ

Блок жидких присадок БЖП-2×10-100 Установка электрооборудования

Лит. | Масса 29 | Масштаб 1:10

Лист | Листов 1

ЛАТГИПРОПРОМ

Копировал Дубова 23523-12 33 Формат А3

Выпуск 4-3

Серия 5.903-12

БМ4.3.3.00.00033

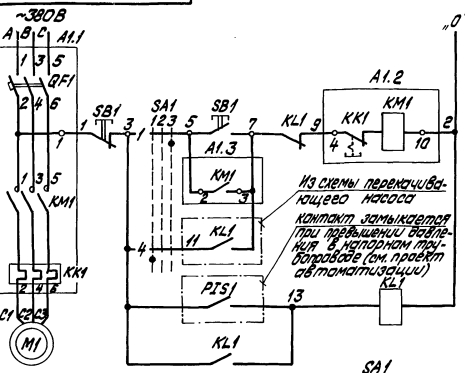

Автомат		
по месту	Цепи управления пускателем	
в блокировочном режиме		
Контроль давления в напорном трубопроводе		
В схему перекачивающего насоса		

Диаграмма работы контактов Избиратель управления „SA1"

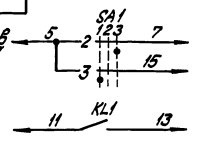

Обозначение цепи по схеме	ПКУ3-5ЗС2001 контактов 1	2	3
1-2			
3-4			
4-5			
6-7			

Схемой предусматривается:

а) работа насосов-дозаторов в сблокированном режиме с перекачивающими насосами; сблокированный режим для каждой группы насосов (группа состоит из насоса-дозатора и перекачивающего насоса) предусматривает включение и отключение насоса-дозатора при включении и отключении перекачивающего насоса;

б) автоматическое отключение всей группы насосов при превышении давления в напорном трубопроводе насоса-дозатора;

в) работа насоса-дозатора в деблокированном режиме, обеспечивающем местное управление насосом-дозатором кнопкой у электродвигателя;

выбор режима осуществляется избирателем управления „SA1".

Поз. обозначение	Наименование	Кол.	Примечание
	1. Аппараты на напорном трубопроводе		
PIS1	Электроконтактный манометр	1	см. проект автоматиз.
	2. Аппараты у механизма на блоке		
M1	Электродвигатель АОЛ2-31-4	1	2,2 кВт ~380В; 5А
SA1	Переключатель ПКУ3-58С2001	1	общий для одной группы насосов
SB1	Пост ПКЕ 222-2У3	1	
	3. Аппараты на НКУ		
A1	Б5130-2874 ГУХЛ4	1	
KM1	Пускатель ПМЛ1100046 U~220В	1	комплектно с А1
KK1	Реле РТЛ 1010046 Iн.э. 5А	1	
QF1	Выключатель АЕ2026-10НУ36 Iр. 8А	1	
	4. Аппараты на щите КИП		
KL1	Реле РПУ-2М U~220В К2з2р	1	см. проект автоматиз.

1. В схемах соединений щитов КИП и НКУ индекс в маркировке аппаратов и проводов соответствует номеру эл. двигателя по плану.
2. Обозначение „—o" соответствует заводской маркировке зажимов блока управления.
3. Перечень элементов приведен для одного электродвигателя.
4. Условные обозначения приняты по ГОСТ 2.710-81.

					БМ4.3.3.00.00033	
Изм.	Лист	№ докум.	Подпись	Дата	Блок жидких присадок БЖП-2х1,0-100 Схема электрическая принципиальная	Лит. / Масса / Масштаб
Разраб.		Баландина				
Пров.		Вихманис				Лист / Листов 1
Т.контр.						
Н.контр.		Зорин				ЛАТГИПРОПРОМ
Утв.						

Копировал Дудкова — Формат А3

Инв.№ подл. | Подпись и дата | Взам.инв.№ | Инв.№ дубл. | Подпись и дата

Выпуск 4-3

Серия 5.903-12

БМ4.3.3.00.00035

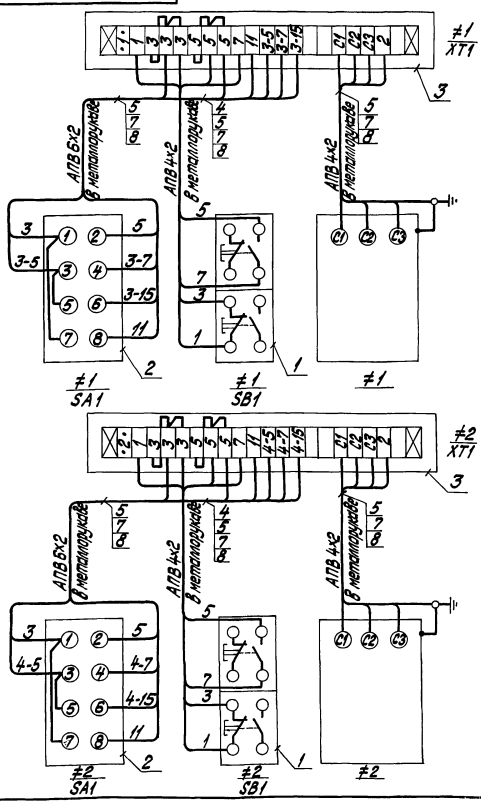

Марка, поз.	Обозначение	Наименование	Кол.	Масса ед., кг	Примечание
		Электрооборудование			
1		Пост ПКЕ-222-2У3 3/4" ТУ16.642.006-83	2		SB1
2		Переключатель ПКУ3-58С2001 ТУ16-526.047-74	2		SA1
		Изделия заводов ГЗМ			
3		Коробка клеммная У615 ТУ36-12-80	2		XT1
4		Патрубок вводной У476 ТУ36-1447-77	2		
5		Муфта ТР-4У3 ТУ36-1447-77	10		
		Материалы			
6		Провод ПВ1 сечением 1,0мм² ГОСТ 6323-79	1м		см. прим. п.2
7		Провод АПВ сечением 2,0мм² ГОСТ 6323-79	40м		
8		Металлорукав РЗ-Ц-Х-Ш-2249 ТУ22-5570-83	5м		

1. Нумерация электродвигателей №1,2 - насосы-дозаторы №3,4 - перекачивающие (насосы) принята условно и уточняется при привязке блока к конкретному проекту.
2. Перемычки в клеммных коробках XT1 выполнить медным проводом ПВ1 сечением 1,0мм².

					БМ4.3.3.00.00035	
Изм.	Лист	№ докум.	Подпись	Дата	Блок жидких присадок БЖП-2х1,0-100 Схема электрическая подключений	Лит. / Масса / Масштаб
Разраб.		Баландина				
Пров.		Вихманис				Лист / Листов 1
Т.контр.						
Н.контр.		Зорин				ЛАТГИПРОПРОМ
Утв.						

Копировал — Формат А3

Инв.№ подл. | Подпись и дата | Взам.инв.№ | Инв.№ дубл. | Подпись и дата

Выпуск 4-3
Серия 5.903-12

БМ4.1.3.00.002

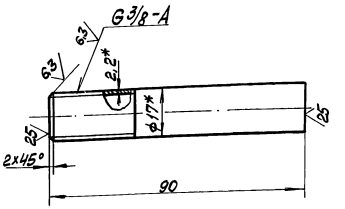

1 * Размеры для справок.
2 $\pm \frac{IT14}{2}$.

Изм. Лист.	№ докум.	Подп.	Дата
Разраб.	Кадыя		
Пров.	Богданова		
Т.контр.			
Н.контр.	Колмец		
Утв.			

БМ4.1.3.00.002

Патрубок

Лит.	Масса	Масштаб
	0,07	1:1

Труба 10х2,2 ГОСТ 3262-75

Лист | Листов 1

ЛАТГИПРОПРОМ

Копировал | Формат А4

Формат	Зона	Поз.	Обозначение	Наименование	Кол.	Примечание
				Документация		
А3			БМ4.1.3.01.000СБ	Сборочный чертеж		
				Детали		
Б4		1	БМ4.1.3.01.001	Труба		
				Труба 32х3 ГОСТ 10704-76 / В20 ГОСТ 10705-80		
				L = 733 ± 1мм	1	1,57кг
Б4		2	БМ4.1.3.01.002	Пластина		
				Лист 5 ГОСТ 19903-74 / Вст3кп2 ГОСТ 14637-79	2	2,1кг
Б4		3	БМ4.1.3.01.003	Пластина		
				Лист 5 ГОСТ 19903-74 / Вст3сп2 ГОСТ 14637-79	2	0,65кг
Б4		4	БМ4.1.3.01.004	Пластина		
				Лист 5 ГОСТ 19903-74 / Вст3кп2 ГОСТ 14637-79	1	0,44кг

Изм. Лист.	№ докум.	Подп.	Дата
Разраб.	Кадыя		
Пров.	Богданова		
Н.контр.	Колмец		
Утв.			

БМ4.1.3.01.000

Стойка

Лит. | Лист | Листов 1

ЛАТГИПРОПРОМ

Копировал | Формат А4

Выпуск 4-3
Серия 5.903-12

БМ4.1.3.01.000СБ

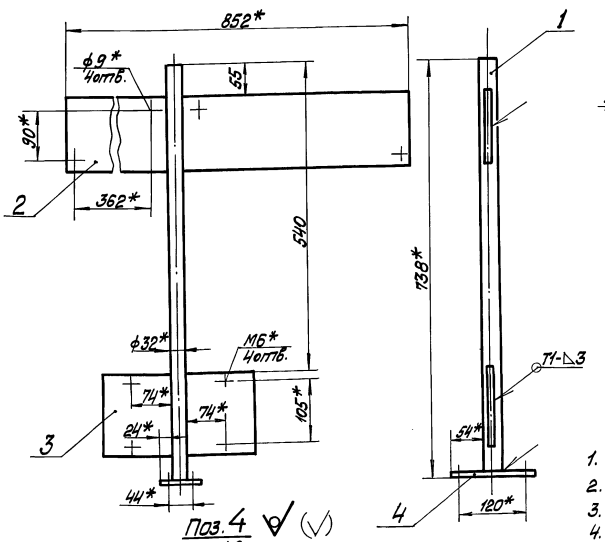

Паз.4
м1:2

Паз.2

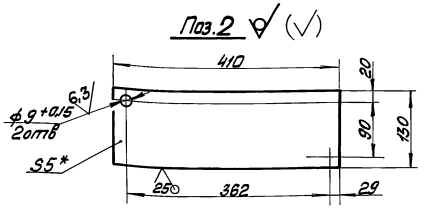

Паз.3

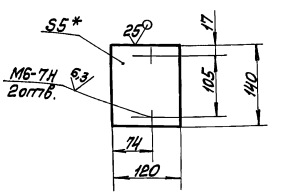

1. * Размеры для справок.
2. $\pm \frac{IT14}{2}$.
3. Обработка поверхностей реза деталей Б4 ∇^{25}.
4. Сварные швы по ГОСТ 5264-80.

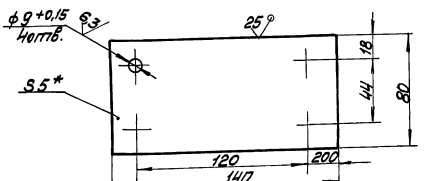

Изм. Лист.	№ докум.	Подп.	Дата
Разраб.	Кадыя		
Пров.	Богданова		
Т.контр.			
Н.контр.	Колмец		
Утв.			

БМ4.1.3.01.000СБ

Стойка

Лит.	Масса	Масштаб
	7,5	1:5

Лист | Листов 1

ЛАТГИПРОПРОМ

Выпуск 4-3
Серия 5.903-12

Формат	Зона	Поз.	Обозначение	Наименование	Кол.	Примечание
				Документация		
А3			БМ4.1.3.02.000 СБ	Сборочный чертеж		
				Детали		
А4		1	БМ4.1.3.02.001	Пластина	3	
Б4		2	БМ4.1.3.02.002	Труба 32х3 ГОСТ 10704-75 / Труба В 20 ГОСТ 10705-80		
				L = 445 ± 0,775 мм	1	0,99 кг
Б4		3	БМ4.1.3.02.003	Пластина		
				Лист 5 ГОСТ 19903-74 / Вст3кп2 ГОСТ 14637-79	1	0,63 кг
Б4		4	БМ4.1.3.02.004	Пластина		
				Лист 5 ГОСТ 19903-74 / Вст3кп2 ГОСТ 14637-79	1	0,38

Инв.№ подл. | Подпись и дата | Взам.инв.№ | Инв.№ дубл. | Подпись и дата

Изм.	Лист	№ докум.	Подпись	Дата
Разраб.		Крауя		
Пров.		Богданова		
Н.контр.		Колмец		
Утв.				

БМ4.1.3.02.000

Стойка

Лит.	Лист	Листов
		1

ЛАТГИПРОПРОМ

Копировал | Формат А4

Выпуск 4-3
Серия 5.903-12

БМ4.1.3.02.001

(√)

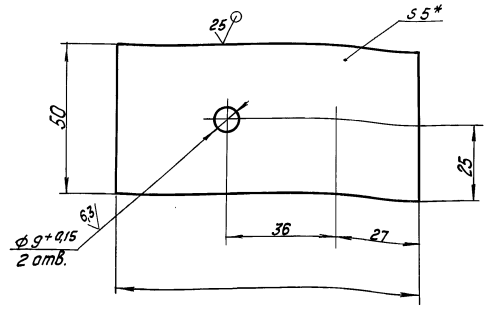

Инв.№ подл. | Подпись и дата | Взам.инв.№ | Инв.№ дубл. | Подпись и дата

Изм.	Лист	№ докум.	Подпись	Дата
Разраб.		Крауя		
Пров.		Богданова		
Т.контр.				
Н.контр.		Колмец		
Утв.				

БМ4.1.3.02.001

Пластина

Лит.	Масса	Масштаб
	0,2	1:1
Лист	Листов 1	

ЛАТГИПРОПРОМ

Копировал | Формат А4

Выпуск 4-3
Серия 5.903-12

БМ4.1.3.02.000 СБ

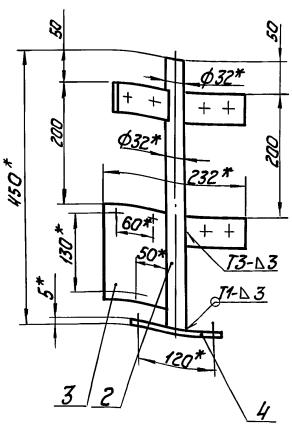

Поз.3 М1:2

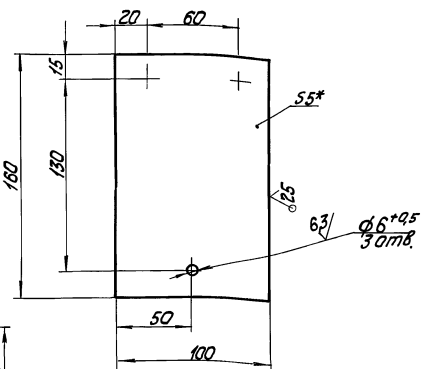

Поз.4 М1:2

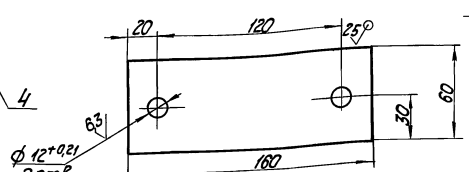

Вид А повернуто

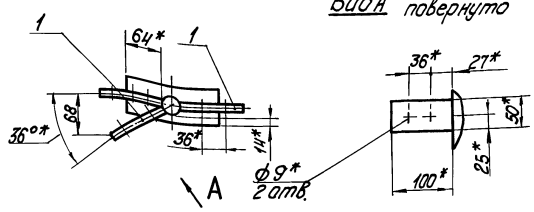

1. * Размеры для справок.
2. $\pm \frac{IT14}{2}$.
3. Обработка поверхностей реза деталей $Б4^{25}$.
4. Сварные швы ГОСТ 5264-80.

Инв.№ подл. | Подпись и дата | Взам.инв.№ | Инв.№ дубл. | Подпись и дата

Изм.	Лист	№ докум.	Подпись	Дата
Разраб.		Крауя		
Пров.		Богданова		
Т.контр.				
Н.контр.		Колмец		
Утв.				

БМ4.1.3.02.000 СБ

Стойка

Лит.	Масса	Масштаб
	3	1:5
Лист	Листов 1	

ЛАТГИПРОПРОМ

Копировал К-23523-12 36 Формат А3

Выпуск 4-3

Серия 5.903-12

Обозначение изолируемого оборудования и трубопровода	Наименование изолируемого оборудования, трубопровода	Кол-во	Размеры: Наружн. диаметр или размеры сечения мм	Размеры: Длина или высота м	Расположение	t теплоносителя °С	Теплоизоляционная конструкция: Назначение	Теплоизоляционная конструкция: Наименование основных элементов	Толщина мм	Поверхность м²	Объем теплоизоляционного слоя м³	Лист основного комплекта обозначение ссылочных или прилагаемых док-ов	Примечание
	Оборудование:												
поз. 3.5	Подогреватель паровой ПП2-6-2-II ОСТ 108.271.105-76	1	ф 325	2,2	гор.	165°	от теплопотерь	Изделия минераловатные с гофрированной структурой гпс-100	120		0,43	7.903.9-31-08 Выпуск 1 часть 1	
								Алюминиевое защитное покрытие	0,5	4,25		7.903.9-21-35	
поз. 3.5	Днище подогревателя ПП2-6-2-II ОСТ 108.271.105-76	2	ф 325		гор.	165°	от теплопотерь	Изделия минераловатные с гофрированной структурой гпс-100	120		0,11		
								Алюминиевое защитное покрытие	0,5	1,04			
поз. 35	Патрубки подогревателя ПП2-6-2-II ОСТ 108.271.105-76	4	ф 89	0,18	верт.	165°	от теплопотерь	Шнур теплоизоляционный из минеральной ваты марки 200	100		0,043	7.903.9-21-13	
								Алюминиевое защитное покрытие	0,3	0,71		7.903.9-21-35	
	Трубопроводы												
поз. 4,5,8,7 9,12	Трубопровод		ф 89	4,18	гор.	60°	от теплопотерь	Шнур теплоизоляционный из минеральной ваты марки 200	50		0,092	7.903.9-21-13	
								Алюминиевое защитное покрытие	0,3	2,75		7.903.9-21-35	
поз. 3,8,9	Трубопровод		ф 89	0,92	верт.	60°	от теплопотерь	Шнур теплоизоляционный из минеральной ваты марки 200	50		0,02	7.903.9-21-14	
								Алюминиевое защитное покрытие	0,3	0,61		7.903.9-21-36	
поз. 2	Трубопровод		ф 57	0,35	гор.	165°	от теплопотерь	Холстопрошивное полотно ХПС-Т-5	70		0,01	7.903.9-31-10 Выпуск 1 часть 1	
								Алюминиевое защитное покрытие	0,3	0,24		7.903.9-21-35	
поз. 10,11,14, 15	Трубопровод		ф 38	1,41	гор.	60°	от теплопотерь	Холстопрошивное полотно ХПС-Т-5	30		0,008	7.903.9-31-10 Выпуск 1 часть 1	
								Алюминиевое защитное покрытие	0,3	0,58		7.903.9-21-35	
поз. 10,11	Трубопровод		ф 38	0,66	верт.	60°	от теплопотерь	Холстопрошивное полотно ХПС-Т-5	30		0,004	7.903.9-31-10 Выпуск 1 часть 1	
								Алюминиевое защитное покрытие	0,3	0,27		7.903.9-21-36	
поз. 13	Трубопровод		ф 32	0,08	гор.	165°	от теплопотерь	Холстопрошивное полотно ХПС-Т-5	60		0,0014	7.903.9-31-10 Выпуск 1 часть 1	
								Алюминиевое защитное покрытие	0,3	0,043		7.903.9-21-35	
поз. 13	Трубопровод		ф 32	0,32	верт.	165°	от теплопотерь	Холстопрошивное полотно ХПС-Т-5	60		0,005	7.903.9-31-10 Выпуск 1 часть 1	
								Алюминиевое защитное покрытие	0,3	0,17		7.903.9-21-36	
поз. 6	Трубопровод		ф 32	1,31	гор.	60°	от теплопотерь	Холстопрошивное полотно ХПС-Т-5	30		0,008	7.903.9-31-10 Выпуск 1 часть 1	
								Алюминиевое защитное покрытие	0,3	0,52		7.903.9-21-35	
поз. 6	Трубопровод		ф 32	0,16	верт.	60°	от теплопотерь	Холстопрошивное полотно ХПС-Т-5	30		0,003	7.903.9-31-10 Выпуск 1 часть 1	
								Алюминиевое защитное покрытие	0,3	0,18		7.903.9-21-36	
поз. 4,5,8,9	Отвод 90°	4	ф 89			60°	от теплопотерь	Шнур теплоизоляционный из минеральной ваты марки 200	50		0,02	7.903.9-21-13	
								Алюминиевое защитное штампованное покрытие	0,3	0,84		7.903-11.03	
поз. 9	Отвод 45°	1	ф 89			60°	от теплопотерь	Шнур теплоизоляционный из минеральной ваты марки 200	50		0,005	7.903.9-21-13	
								Алюминиевое защитное штампованное покрытие	0,3	0,11		7.903-11.03	
поз. 2	Отвод 90°	1	ф 57			165°	от теплопотерь	Холстопрошивное полотно ХПС-Т-5	70		0,016	7.903.9-31-10 Выпуск 1 часть 1	
								Алюминиевое защитное штампованное покрытие	0,3	0,154		7.903-11.03	

Технические требования см. Выпуск 4-0 „Указания по применению и изготовлению."

Инв. № подл. | Подп. и дата | Взам. инв. № | Инв. № дубл. | Подп. и дата

Изм.	Кол. уч.	Лист	№ докум.	Подп.	Дата
Разраб.	Холмин				
Провер.	Мишуров				
Н. контр.	Колмец				

БМ4.3.4.00.000ТИ

Блок жидких присадок БЖП-2х 1,0х 100
Ведомость теплоизоляционных конструкций

Лит.	Лист	Листов
	1	2

ЛАТГИПРОПРОМ

Копировал К.Г. 23523-12 37 Формат А2

Обозначение изолируемого оборудования и трубопровода	Наименование изолируемого оборудования и трубопровода	Кол-во	Размеры: Наружный диаметр или размеры сечения мм	Размеры: Длина или высота м	Расположение	t теплоносителя °С	Теплоизоляционная конструкция: Назначение	Теплоизоляционная конструкция: Наименование основных элементов	Толщина мм	Поверхность м²	Объем теплоизоляционного слоя м³	Лист основного комплекта обозначение ссылочных или прилагаемых документов	Примечание
поз. 13	Арматура муфтовая	2	Ду 25			165°	от тепло-потерь	Шнур теплоизоляционный с металлическим защитным покрытием	70		0,009		
									0,8	0,484		7.903.9-22.01	
поз. 6	Арматура муфтовая	2	Ду 25			60°	от тепло-потерь	Шнур теплоизоляционный с металлическим защитным покрытием	30		0,0024		
									0,8	0,32		7.903.9-22.01	
поз. 10, 11, 14, 15	Арматура муфтовая	4	Ду 32			60°	от тепло-потерь	Шнур теплоизоляционный с металлическим защитным покрытием	30		0,0048		
									0,8	0,66		7.903.9-22.01	
поз. 32	Арматура фланцевая	1	Ду 50			165°	от тепло-потерь	Матрацы из стеклянного штапельного волокна	80		0,062	7.903.9-22.06	
								Алюминиевое защитное покрытие	1,0	0,88		7.903.9-22.11-12	
								Отделка торцов гофрированными диафрагмами				7.903.9-22.34	
поз. 33	Арматура фланцевая	5	Ду 80			60°	от тепло-потерь	Матрацы из стеклянного штапельного волокна	40		0,145	7.903.9-22.06	
								Алюминиевое защитное покрытие	1,0	3,8		7.903.9-22.11-12	
								Отделка торцов гофрированными диафрагмами				7.903.9-22.34	

Выпуск 4-3

Серия 5.903-12

Инв. № подл. | Подпись и дата | Взам. инв. № | Инв. № дубл. | Подпись и дата

№ строки	Наименование материала и единица измерения	Код материала	Ед. изм.	Кол.	Примечание
	Изделия минераловатные гофрированной структурой на синтетическом связующем ТУ 36.16.22-8-86. ГИГС-100				
	18000.500-60	576202			
	м		006	18,0	
	Маты из стеклянного штапельного волокна МС-50 ГОСТ 10499-78 $м^3$		113	0,207	
	Холстопрошивное полотно ХПС-Т-5 ТУ6-11-454-77 $м^3$	595280	113	0,0564	
	Шнур теплоизоляционный из минеральной ваты марки 200 ШТН-МВ-200 ТУ 36-1695-79 $м^3$		113	0,196	
	Ткань из стеклянных крученых комбинированных нитей Т-13 ГОСТ 19170-73 $м^2$		055	9,2	

Изм.	Лист	№ докум.	Подп.	Дата	БМ4.3.4.00.000 ВМ		
Разраб.		Холмин			Блок жидких присадок БЖП-2х10-100 Ведомость теплоизоляционных материалов	Лит	Лист 1	Листов 3
Пров.		Мишуров				ЛАТГИПРОПРОМ		
Н. контр.		Колпец						

Инв. № подл. | Подпись и дата | Взам. инв. № | Инв. № дубл. | Подпись и дата

Копировал | Формат А4

№ строки	Наименование материала и единица измерения	Код материала	Ед. изм.	Кол.	Примечание
	Алюминиевое защитное покрытие ГОСТ 21631-76	181110			
	толщ. 1,0 $м^2$		055	4,68	
	толщ. 0,8 $м^2$		055	1,464	
	толщ. 0,5 $м^2$		055	5,29	
	толщ. 0,3 $м^2$		055	6,07	
	Элемент покрытия штампованный ТУ 36-2427-81	181110			
	толщ. 0,3 $м^2$		055	1,2	
	Лента 0,8х20 ТУ 48-21-636-79 кг	181110	116	0,6	
	Лента 0,7х20 ГОСТ 3560-73 кг		116	3,1	
	Нить стеклянная крученая комплексная БС-10-160х1х3 ГОСТ 8325-78 кг	595220	116	0,051	
	Проволока 2-О-Н ГОСТ 3282-74 кг	121100	116	1,33	

Изм.	Лист	№ докум.	Подп.	Дата	БМ4.3.4.00.000 ВМ	Лист 2

Инв. № подл. | Подпись и дата | Взам. инв. № | Инв. № дубл. | Подпись и дата

Копировал | Формат А4

№ строки	Наименование материала и единица измерения	Код материала	Ед. изм.	Кол.	Примечание
	Проволока 0,8-О-Н ГОСТ 3282-74	121100	116	0,07	
	Пряжка тип II-А ТУ 36-1492-77 кг	181110	116	0,04	
	Винт 4х12.05.019 ГОСТ 10621-80 кг	128401	116	3,0	
	Заклепка комбинированная СТД 985 кг		116	0,21	
	ТУ 36-1598-77 шт.		796	48	
	Диафрагма тип I ТУ 36-2543-83 кг	181110	116	0,04	
	шт.		796	12	

Изм.	Лист	№ докум.	Подп.	Дата	БМ4.3.4.00.000 ВМ	Лист 3

Инв. № подл. | Подпись и дата | Взам. инв. № | Инв. № дубл. | Подпись и дата

Копировал | Формат А4

№ строки	Наименование вида работ	Ед. изм.	Код вида работ	Код Ед. изм.	Количество
1	Изоляция оборудования изделиями минераловатными с гофрированной структурой ГИТС-100	$м^3$		113	0,54
2	Изоляция трубопроводов холстопрошивным полотном ХПС-Т-5	$м^3$		113	0,0564
3	Изоляция трубопроводов и арматуры шнуром теплоизоляционным	$м^3$		113	0,196
4	Изоляция арматуры матрацами из стеклянного штапельного волокна	$м^3$		113	0,207
5	Покрытие поверхности изоляции оборудования, трубопроводов и арматуры алюминевым защитным покрытием	$м^2$		055	17,504
6	Покрытие поверхности изоляции от вадов алюминиевым защитным штампованным покрытием	$м^2$		055	1,204

Изм.	Лист	№ докум.	Подп.	Дата	БМ4.3.4.00.000 ВО		
Разраб.		Холмин			Блок жидких присадок БЖП-2х10-100 Ведомость объемов теплоизоляционных работ	Лит	Лист 1	Листов 1
Пров.		Мишуров				ЛАТГИПРОПРОМ		
Н. контр.		Колпец						

Инв. № подл. | Подпись и дата | Взам. инв. № | Инв. № дубл. | Подпись и дата

Копировал | Формат А4

gost.e-ecolog.ru