Типовая документация на конструкции,
изделия и узлы зданий и сооружений

Серия 5.903-12

Блоки тепломеханического оборудования для установок мазутоснабжения

Выпуск 4-1

Блок жидких присадок
БЖП-2×0,1-10,0

Рабочие чертежи

gost.e-ecolog.ru

Типовая документация на конструкции,
изделия и узлы зданий и сооружений

Серия 5.903-12

Блоки тепломеханического оборудования для установок мазутоснабжения

Выпуск 4-1

Блок жидких присадок БЖП-2×0,1-10,0

Рабочие чертежи

Разработаны
проектным институтом
„Латгипропром"
Гл.инж.института В.Овчаров
Гл.инж.проекта Я.Нидбальский

Утверждены и введены
в действие ММСС СССР
протоколом от 16.06.89г.

Содержание альбома

Обозначение	Наименование	№ стр.
Блок жидких присадок БЖП-2х0,1-10,0		
БМ4.1.1.00.000	Блок БЖП-2х0,1-10,0.	3
БМ4.1.1.01.000	Рама	
БМ4.1.1.00.000СБ	Блок БЖП-2х0,1-10,0	4
БМ4.1.1.00.000ГЗ	Блок БЖП-2х0,1-10,0.	5
	Схема принципиальная.	
БМ4.1.1.01.001	Кронштейн	6
БМ4.1.1.01.002	Связь	
БМ4.1.1.01.000СБ	Рама	7
БМ4.1.1.02.000СБ	Трубопровод	8
БМ4.1.1.03.000	Труба	
БМ4.1.1.02.000	Трубопровод	
БМ4.1.1.03.000СБ	Труба	9
БМ4.1.1.04.000	Трубопровод	
БМ4.1.1.04.000 СБ	Трубопровод	10
БМ4.1.1.05.000СБ	Трубопровод	
БМ4.1.1.05.000	Трубопровод	11
БМ4.1.1.06.000	Трубопровод	
БМ4.1.1.06.000СБ	Трубопровод	
БМ4.1.1.07.000	Труба	12
БМ4.1.1.07.001	Фланец	
БМ4.1.1.07.000СБ	Труба	
БМ4.1.1.08.000	Трубопровод	13
БМ4.1.1.08.000СБ	Трубопровод	
БМ4.1.1.09.000	Трубопровод	
БМ4.1.1.10.000	Трубопровод	
БМ4.1.1.09.000СБ	Трубопровод	14
БМ4.1.1.10.000 СБ	Трубопровод	
БМ4.1.1.10.001	Патрубок	
БМ4.1.1.11.000	Трубопровод	15
БМ4.1.1.11.000СБ	Трубопровод	
БМ4.1.1.12.000СБ	Трубопровод	16
БМ4.1.1.12.000	Трубопровод	
БМ4.1.1.13.000	Трубопровод	
БМ4.1.1.13.000СБ	Трубопровод	17
БМ4.1.1.14.000	Трубопровод	
БМ4.1.1.14.001	Труба	
БМ4.1.1.14.000СБ	Трубопровод	18
Установка приборов контроля и автоматики блока БЖП-2х0,1-10,0		
БМ4.1.2.00.000	Блок БЖП-2х0,1-10,0. Установка приборов контроля и автоматики.	18
БМ4.1.2.00.000СБ	Блок БЖП-2х0,1-10,0. Установка приборов контроля и автоматики	19
БМ4.1.2.00.001	Патрубок	20
БМ4.1.2.00.002	Патрубок	
БМ4.1.2.00.003	Колено	21
БМ4.1.2.00.004	Пластина	
БМ2.1.2.00.001	Хомут	
БМ4.1.2.00.000Э4	Блок БЖП-2х0,1-10,0.	
	Схема соединений.	
БМ4.1.2.00.000СО	Блок БЖП-2х0,1-10,0.	22
	Схема автоматики.	
БМ4.1.2.01.000СБ	Устройство отборное.	23
БМ4.1.2.01.000	Устройство отборное.	24
БМ4.1.2.01.001	Колено	
БМ2.1.2.01.101	Корпус	25
БМ2.1.2.01.100	Бачок разделительный	
БМ2.1.2.01.100СБ	Бачок разделительный	

Обозначение	Наименование	№ стр.
БМ2.1.2.01.102	Дно	26
БМ1.2.2.01.000	Устройство отборное	
БМ4.1.2.02.000	Устройство отборное	
БМ4.1.2.02.000СБ	Устройство отборное	27
БМ1.2.2.01.000СБ	Устройство отборное	28
БМ4.1.2.03.000	Стойка	29
БМ4.1.2.03.000СБ	Стойка	
БМ4.1.2.03.001	Труба	
БМ4.1.2.05.000	Стойка	30
БМ4.1.2.04.000	Стойка	
БМ4.1.2.04.000СБ	Стойка	
БМ4.1.2.05.000СБ	Стойка	
БМ4.1.2.05.001	Труба	31
БМ4.1.2.06.000	Стойка	
БМ4.1.2.06.000СБ	Стойка	
Установка электрооборудования блока БЖП-2х0,1-10,0		
БМ4.1.3.00.000	Блок БЖП-2х0,1-10,0. Установка электрооборудования.	31
БМ4.1.3.00.000СБ	Блок БЖП-2х0,1-10,0. Установка электрооборудования.	32
БМ4.1.3.00.00033	Блок БЖП-2х0,1-10,0. Схема принципиальная.	33
БМ4.1.3.00.00035	Блок БЖП-2х0,1-10,0. Схема подключений.	
БМ4.1.3.00.001	Основание	34
БМ4.1.3.00.002	Патрубок	
БМ4.1.3.01.000	Стойка	
БМ4.1.3.02.000	Стойка	
БМ4.1.3.01.000СБ	Стойка	35
БМ4.1.3.02.000СБ	Стойка	
Теплоизоляция блока БЖП-2х0,1-10,0.		
БМ4.1.4.00.000ТИ	Блок БЖП-2х0,1-10,0. Ведомость теплоизоляционных конструкций.	36, 37
БМ4.1.4.00.000ВМ	Блок БЖП-2х0,1-10,0. Ведомость материалов.	38
БМ4.1.4.00.000 ВО	Блок БЖП-2х0,1-10,0. Ведомость объемов работ.	

Формат	Зона	Поз.	Обозначение	Наименование	Кол.	Примечание
				Документация		
*)			БМ4.1.1.00.000 СБ	Сборочный чертеж		*) А2; А3
А3			БМ4.1.1.00.000 ГЗ	Схема принципиальная		
А4			БМ4.00.00.000 ДТ	Указания по применению и изготовлению		Выпуск 4-0
				Сборочные единицы		
А4		1	БМ4.1.1.01.000	Рама	1	
А4		2	БМ4.1.1.02.000	Трубопровод	1	
А4		3	БМ4.1.1.03.000	Труба	2	
А4		4	БМ4.1.1.04.000	Трубопровод	1	
А4		5	БМ4.1.1.05.000	Трубопровод	1	
А4		6	БМ4.1.1.06.000	Трубопровод	1	
А4		7	БМ4.1.1.07.000	Труба	1	
А4		8	БМ4.1.1.08.000	Трубопровод	1	
А4		9	БМ4.1.1.09.000	Трубопровод	1	
А4		10	БМ4.1.1.10.000	Трубопровод	1	
		11	-01	Трубопровод	1	
А4		12	БМ4.1.1.11.000	Трубопровод	1	
А4		13	БМ4.1.1.12.000	Трубопровод	1	
А4		14	БМ4.1.1.13.000	Трубопровод	1	
А4		15	БМ4.1.1.14.000	Трубопровод	1	

Инв.№ подл. | Подпись и дата | Взам.инв.№ | Инв.№ дубл. | Подпись и дата | Инв.№ подл. | Подпись и дата

Изм.	Лист	№ докум.	Подпись	Дата	БМ4.1.1.00.000			
Разраб.		Богданова			Блок жидких присадок БЖП-2×0,1-10,0	Лит.	Лист 1	Листов 3
Пров.		Никитченко				ЛАТГИПРОПРОМ		
Н. контр.		Колмец						
Утв.								

Копировал А4 | Формат А4

Формат	Зона	Поз.	Обозначение	Наименование	Кол.	Примечание
				Стандартные изделия		
				Болты ГОСТ 7798-70		
		16		М10×50.46	8	
		17		М16×65.46	120	
		18		М20×50.46	4	
				Гайки ГОСТ 5915-70		
		19		М10.5	8	
		20		М16.5	128	
		21		М20.5	4	
				Шайбы ГОСТ 11371-78		
		22		10.02	8	
		23		16.02	4	
		24		20.02	4	
				Шайбы ГОСТ 10906-78		
		25		10.02	8	
		26		16.02	4	
				Шайбы ГОСТ 6402-70		
		27		10.65Г	8	
		28		16.65Г	4	
		29		Шпильки М16×115.58 ГОСТ 22035-76	8	
				Фланцы ГОСТ 12821-70		
		30		1-50-16 ВСт3сп	1	
		31		1-80-16 ВСт3сп	1	
				Прокладки ГОСТ 15180-70		
		32		А-50-16	3	
		33		А-80-16	12	
		34		А-100-16	3	
		35		Опора ОПБ2-89 ГОСТ 14911-82	3	

Инв.№ подл. | Подпись и дата | Взам.инв.№ | Инв.№ дубл. | Подпись и дата | Инв.№ подл. | Подпись и дата

Изм.	Лист	№ докум.	Подпись	Дата	БМ4.1.1.00.000	Лист 2

Копировал А4 | Формат А4

Формат	Зона	Поз.	Обозначение	Наименование	Кол.	Примечание
				Вентили запорные фланцевые 15с22нж ГОСТ 19 192-73		
		36		Ду 50 Ру 40	1	
		37		Ду 80 Ру 40	5	
		38		Насос НД2,5-100/10Д 14А Q=0,35 л/с (0,1 м³/час) P=1 МПа (10 кгс/см²) с электродвигателем 4АА 63 А4У; N=0,25 кВт; n=1500 об/мин ОСТ 26-06-2003-77	2	
		39		Подогреватель пароводяной ПП2-6-2-II ОСТ 108.271.105-76	1	
				Прочие изделия		
		40		Насос Ш40-6-18/4-2 Q=0,5 л/с (18 м³/час) P=0,4 МПа (4 кгс/см²) с электродвигателем 4А 132 S6; N=5,5 кВт n=980 об/мин ТУ26-06-911-75	1	

Инв.№ подл. | Подпись и дата | Взам.инв.№ | Инв.№ дубл. | Подпись и дата | Инв.№ подл. | Подпись и дата

Изм.	Лист	№ докум.	Подпись	Дата	БМ4.1.1.00.000	Лист 3

Копировал А4 | Формат А4

Формат	Зона	Поз.	Обозначение	Наименование	Кол.	Примечание
				Документация		
А2			БМ4.1.1.01.000 СБ	Сборочный чертеж		
				Детали		
А4		1	БМ4.1.1.01.001	Кронштейн	1	
		2	-01	Кронштейн	1	
А4		3	БМ4.1.1.01.002	Связь	1	
		4	-01	Связь	4	
Б4		5	БМ4.1.1.01.003	Косынка 5 ГОСТ 19903-74 Лист ВСт3кп2 ГОСТ 14637-79	2	0,2 кг
Б4		6	БМ4.1.1.01.004	Косынка 5 ГОСТ 19903-74 Лист ВСт3кп2 ГОСТ 14637-79	12	0,39 кг
Б4		7	БМ4.1.1.01.005	Петля Круг 20-В-ГОСТ 2590-71 20-д-ГОСТ 1050-74 $l_{заг}$ = 443±1,0 мм	4	1,09 кг
Б4		8	БМ4.1.1.01.006	Полка Швеллер 12-ГОСТ 8240-72 ВСт3сп3-1-ГОСТ 535-79 L= 1844±1,85 мм	2	20,13 кг

Инв.№ подл. | Подпись и дата | Взам.инв.№ | Инв.№ дубл. | Подпись и дата | Инв.№ подл. | Подпись и дата

Изм.	Лист	№ докум.	Подпись	Дата	БМ4.1.1.01.000			
Разраб.		Кроуня			Рама	Лит.	Лист 1	Листов 3
Пров.		Богданова				ЛАТГИПРОПРОМ		
Н. контр.		Колмец						
Утв.								

Копировал А4 | 23523-10 4 | Формат А4

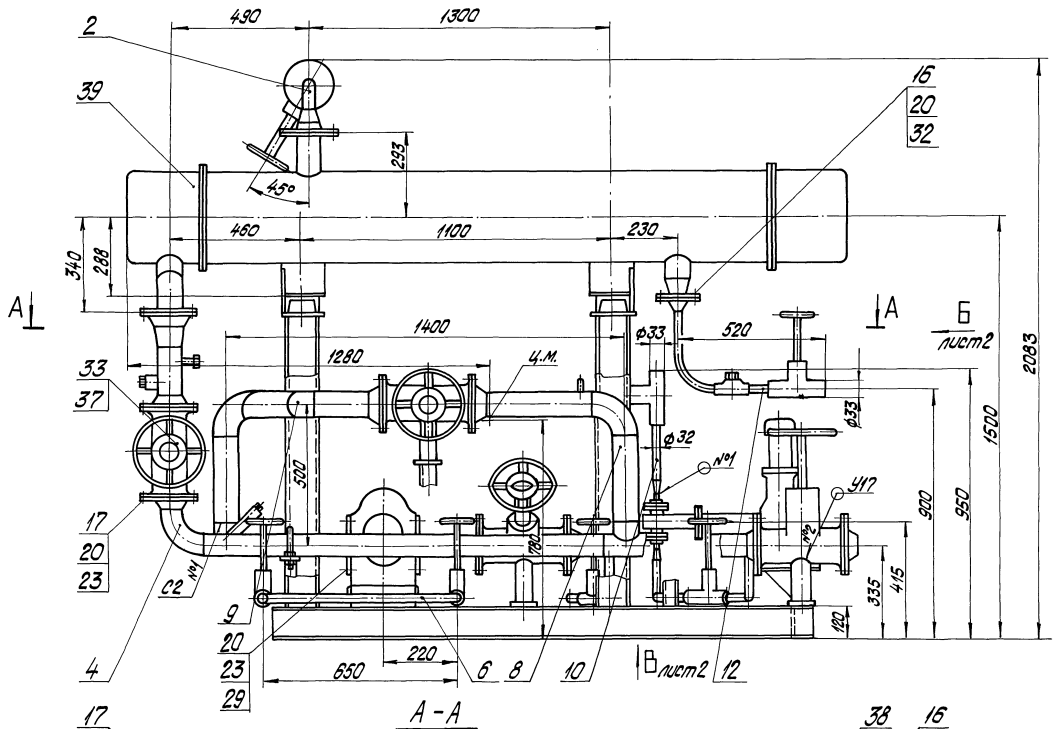

А - А

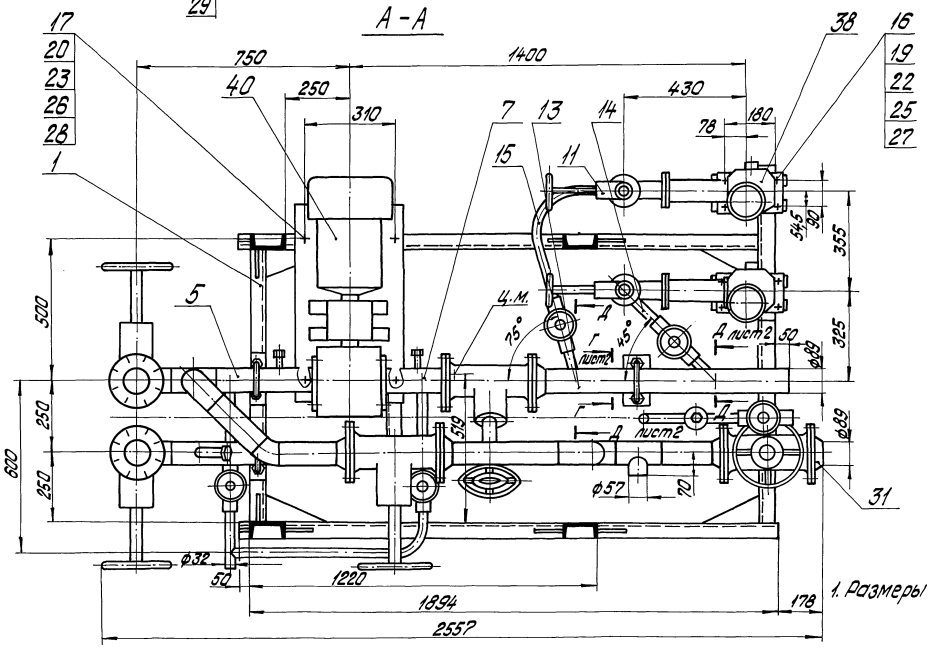

1. Размеры для справок.

2. Сварные швы №1; №2 по ГОСТ 16037-80; №3 по ГОСТ 11534-75; №4 по ГОСТ 5264-80.
3. Произвести гидроиспытание блока водой давлением 1,25 МПа (12,5 кгс/см²) в течение 10 минут. Течь не допускается.

Изм.	Лист	№ докум.	Подпись	Дата	БМ4.1.1.00.000СБ		
Разраб.		Бовланко			Блок жидких присадок БЖП-2×0,1-10,0	Лит.	Масса / Масштаб
Пров.		Коллец					1312 / 1:10
Т.контр.						Лист 1	Листов 2
Н.контр.		Коллец				ЛАТГИПРОПРОМ	
Утв.							

Инв.№ подл. | Подпись и дата | Взам.инв.№ | Инв.№ дубл. | Подпись и дата

БМ4.1.1.00.000СБ

Выпуск 4-1

Серия 5.903-12

Инв.№подл. | Подпись и дата | Взам.инв.№ | Инв.№дубл. | Подпись и дата

Вид Б лист1

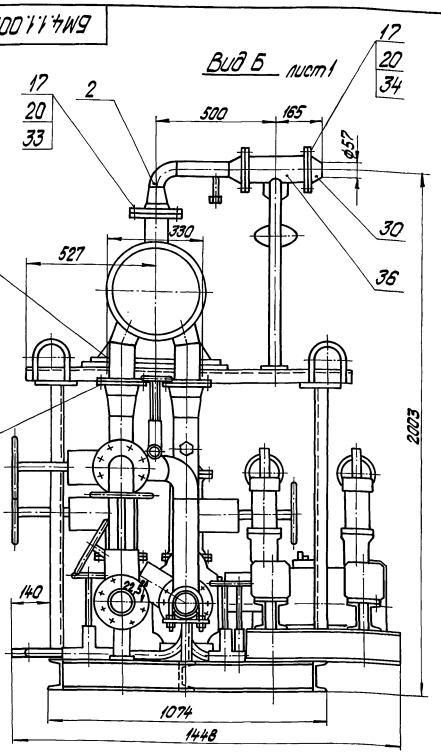

Вид В
М1:20
лист1

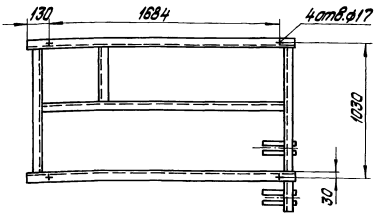

Г-Г
М1:5
повернута, лист1

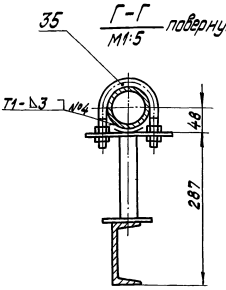

Д-Д
М1:2
лист1

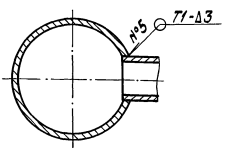

Изм.	Лист	№ докум.	Подпись	Дата	БМ4.1.1.00.000СБ	Лист 2

Копировал Жукова Формат А3

БМ4.1.1.00.000ГЗ

Выпуск 4-1

Серия 5.903-12

Инв.№подл. | Подпись и дата | Взам.инв.№ | Инв.№дубл. | Подпись и дата

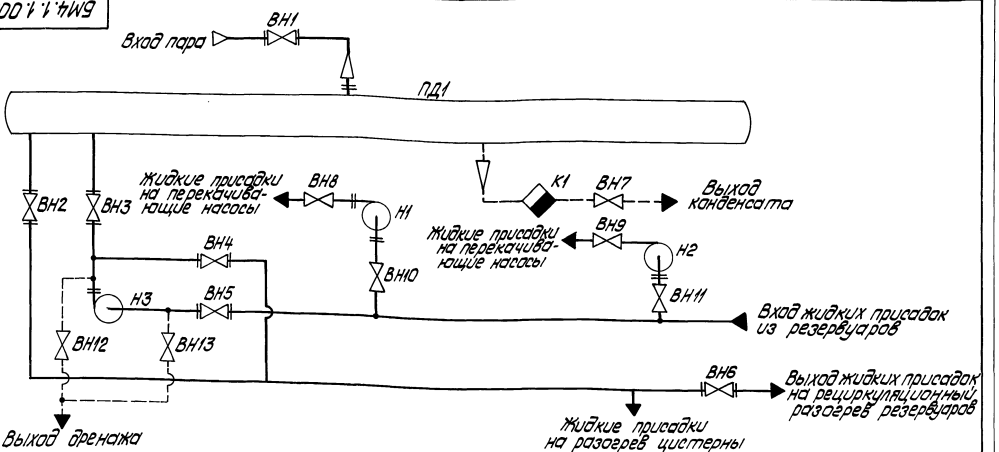

Поз. обозначение	Наименование	Кол.	Примечание
ВН7...ВН13	Вентиль 15с27нж3 ТУ26-07-1221-79	7	Ду25; Ру64
К1	Конденсатоотводчик 45с43нж	1	Ду25; Ру40
Н1, Н2	Насос НД2,5-100/10.Д14А	2	Q=0,036м³/с; P=1МПа
Н3	Насос Ш40-6-18/4-2 правого вращения	1	Q=5м³/с; P=0,4 МПа
ПД1	Подогреватель пароводяной		
	ПП2-6-2-II ОСТ 108.271.105-76	1	

Поз. обозначение	Наименование	Кол.	Примечание
ВН1	Вентиль 15с22нж ГОСТ 19192-73	1	Ду50; Ру40
ВН2...ВН6	Вентиль 15с22нж ГОСТ 19192-73	5	Ду80; Ру40

					БМ4.1.1.00.000ГЗ			
Изм.	Лист	№ докум.	Подпись	Дата	Блок жидких присадок БЖП-2х0,1-10,0 Схема принципиальная	Лит.	Масса	Масштаб
Разраб.		Мишуллокова						
Пров.		Богданова				Лист	Листов 1	
Т.контр.								
Н.контр.		Колмец				ЛАТГИПРОПРОМ		
Утв.								

Копировал Жукова 23523-10 Формат А3

Выпуск 4-1

Серия 5.903-12

Формат	Зона	Поз.	Обозначение	Наименование	Кол.	Примечание
Б4		9	БМ4.1.1.01.007	Полка		
				Швеллер 12-ГОСТ 8240-72 Вст3сп3-1-ГОСТ 535-79		
				L=1752-3,7мм	1	18,22кг
Б4		10	БМ4.1.1.01.008	Полка		
				Швеллер 12-ГОСТ 8240-72 Вст3сп3-1-ГОСТ 535-79		
				L=970-2,3мм	2	10,09кг
Б4		11	БМ4.1.1.01.009	Полка		
				Швеллер 12-ГОСТ 8240-72 Вст3сп3-1-ГОСТ 535-79		
				L=470-1,55мм	1	4,89кг
Б4		12	БМ4.1.1.01.011	Полка		
				Швеллер 10-ГОСТ 8240-72 Вст3сп3-1-ГОСТ 535-79		
				L=240±0,575мм	4	2,06кг
Б4		13	БМ4.1.1.01.012	Полка		
				Швеллер 12-ГОСТ 8240-72 Вст3сп3-1-ГОСТ 535-79		
				L=530±0,875мм	1	5,6кг
Б4		14	БМ4.1.1.01.013	Полка		
				Швеллер 12-ГОСТ 8240-72 Вст3сп3-1-ГОСТ 535-79		
				L=1274±1,55мм	2	13,25кг
Б4		15	БМ4.1.1.01.014	Стойка		
				Швеллер 12-ГОСТ 8240-72 Вст3сп3-1-ГОСТ 535-79		
				L=1035-2,6мм	4	10,76кг
Б4		16	БМ4.1.1.01.015	Стойка		
				Швеллер 5-ГОСТ 8240-72 Вст3сп3-1-ГОСТ 535-79		
				L=162-1,0мм	3	0,78кг

Инв.№подл. | Подпись и дата | Взам.инв.№ | Инв.№дубл. | Подпись и дата

Изм. Лист № докум. Подпись Дата

БМ4.1.1.01.000

Лист 2

Копировал Дудкова

Формат А4

Выпуск 4-1

Серия 5.903-12

Формат	Зона	Поз.	Обозначение	Наименование	Кол.	Примечание
Б4		17	БМ4.1.1.01.016	Пластина		
				Лист 5 ГОСТ 19903-74 Вст3кп2 ГОСТ 14637-79		
				100±0,435×170±0,575мм	3	0,667кг
Б4		18	БМ4.1.1.01.017	Пластина		
				Лист 5 ГОСТ 19903-74 Вст3кп2 ГОСТ 14637-79		
				100±0,435×100±0,435мм	4	0,39кг
Б4		19	БМ4.1.1.01.018	Пластина		
				Лист 5 ГОСТ 19903-74 Вст3кп2 ГОСТ 14637-79		
				110±0,435×160±0,575мм	4	0,69кг
Б4		20	БМ4.1.1.01.019	Стойка		
				Труба 57×3 ГОСТ 10704-76 В20 ГОСТ 10705-80		
				L заг.=220мм	2	0,88кг
Б4		21	БМ4.1.1.01.021	Стойка		
				Труба 57×3 ГОСТ 10704-76 В20 ГОСТ 10705-80		
				L заг.=780мм	1	3,12кг

Инв.№подл. | Подпись и дата | Взам.инв.№ | Инв.№дубл. | Подпись и дата

Изм. Лист № докум. Подпись Дата

Б4.1.1.01.000

Лист 3

Копировал Дудкова

Формат А4

Выпуск 4-1

Серия 5.903-12

БМ4.1.1.01.001

√(√)

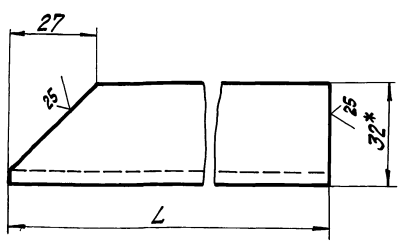

Обозначение	L, мм	Масса, кг
БМ4.1.1.01.001	495	2,4
-01	225	1,09

1. Размер для справок.
2. $\pm \frac{IT14}{2}$.

Инв.№подл. | Подпись и дата | Взам.инв.№ | Инв.№дубл. | Подпись и дата

Изм.	Лист	№ докум.	Подпись	Дата	БМ4.1.1.01.001			
Разраб.		Михайлова			Кронштейн	Лит.	Масса	Масштаб
Пров.		Богданова					см. табл.	—
Т.контр.						Лист	Листов 1	
Н.контр.		Колпец			Швеллер 5-ГОСТ 8240-72 Вст3сп3-1-ГОСТ 535-79	ЛАТГИПРОПРОМ		
Утв.								

Копировал Дудкова

Формат А4

Выпуск 4-1

Серия 5.903-12

БМ4.1.1.01.002

√(√)

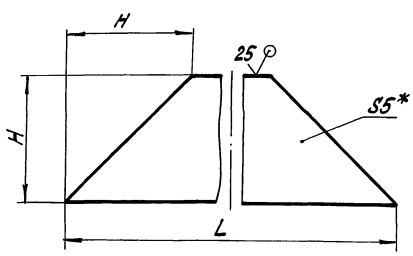

Обозначение	L, мм	H, мм	Масса, кг
БМ4.1.1.01.002	224	80	0,452
-01	400	100	1,18

1.* Размер для справок.
2. $\pm \frac{IT14}{2}$.

Инв.№подл. | Подпись и дата | Взам.инв.№ | Инв.№дубл. | Подпись и дата

Изм.	Лист	№ докум.	Подпись	Дата	БМ4.1.1.01.002			
Разраб.		Михайлова			Связь	Лит.	Масса	Масштаб
Пров.		Богданова					см. табл.	—
Т.контр.						Лист	Листов 1	
Н.контр.		Колпец			Лист 5 ГОСТ 19903-74 Вст3кп2 ГОСТ 14637-79	ЛАТГИПРОПРОМ		
Утв.								

Копировал Дудкова

Формат А4

БМ4.1.1.01.000СБ

Серия 5.903-12 Выпуск 4-1

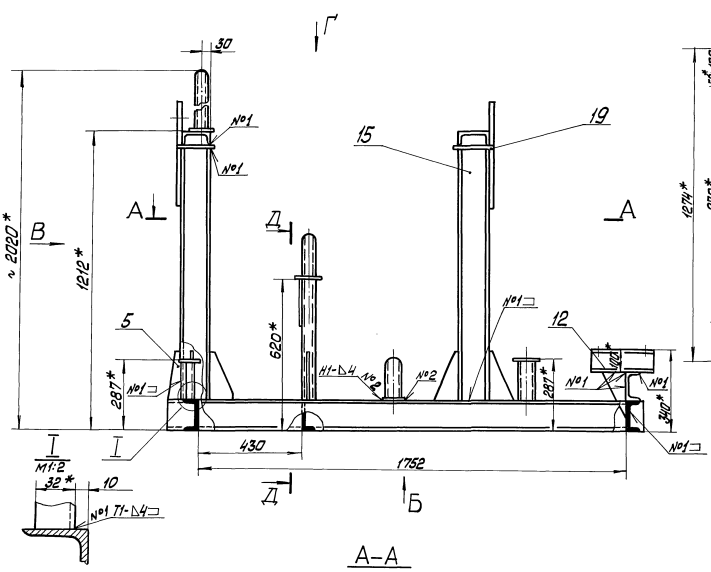

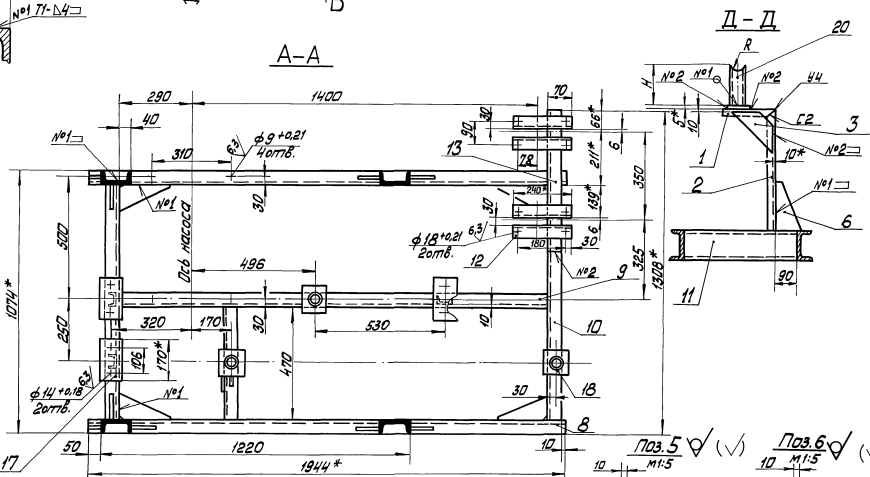

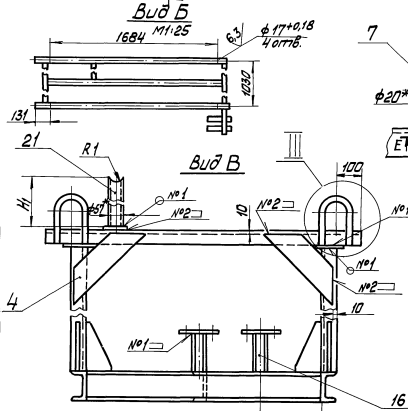

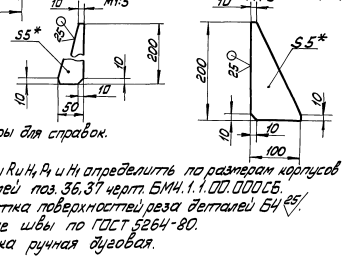

1 * Размеры для справок.
2. ± IT14/2.
3. Размеры Ru, Hu, Pu и Hi определить по размерам корпусов вентилей поз. 36, 37 черт. БМ4.1.1.00.000СБ.
4. Обработка поверхностей реза деталей Б4 ▽25.
5. Сварные швы по ГОСТ 5264-80.
6 ** Сварка ручная дуговая.

Изм.	Лист	№ докум.	Подп.	Дата	БМ4.1.1.01.000СБ	
Разраб.		Кравля			Рама	Лит. Масса Масштаб
Пров.		Бебешева				199,5 1:10
Т.контр.						Лист Листов 1
Н.контр.		Колпец				ЛАТГИПРОПРОМ
Утв.						

23523-111 8 Копировал Формат А2

Инв.№подл. | Подп. и дата | Взам.инв.№ | Инв.№дубл. | Подп. и дата

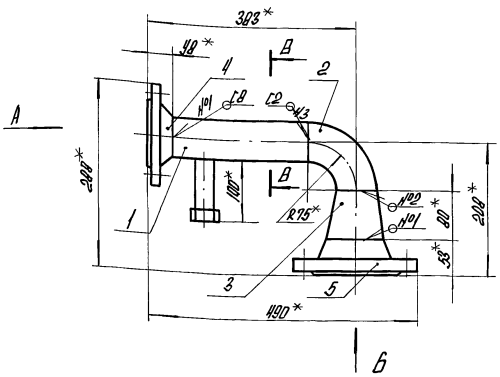

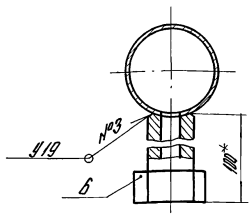

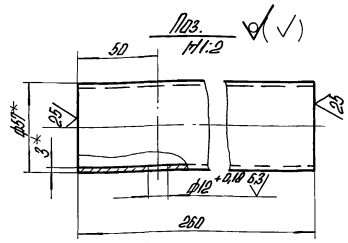

Вид А

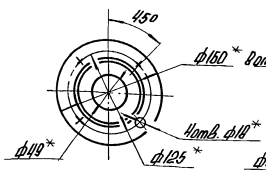

Вид Б

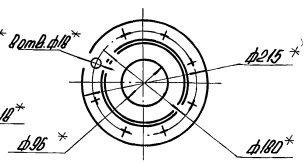

1.* Размеры для справок.
2. $\pm \frac{IT14}{2}$.
3. Сварные швы №1,2,3 по ГОСТ 16037-80.

Изм.	Лист	№ докум.	Подпись	Дата	БМ4.1.1.02.000 СБ	
Разраб.		Бойцова			Трубопровод	Лит. / Масса / Масштаб
Пров.		Богданова				47 / М1:5
Т.контр.						Лист / Листов 1
Н.контр.		Колпец				ЛАТГИПРОПРОМ
Утв.						

Копировал / Формат А3

Выпуск 4-1
Серия 5.903-12

Формат	Зона	Поз.	Обозначение	Наименование	Кол.	Примечание
				Документация		
А3			БМ4.1.1.03.000 СБ	Сборочный чертеж		
				Детали		
Б4		1	БМ4.1.1.03.001	Труба		
				Труба 89×3 ГОСТ 10704-76 / В-ВСт3сп ГОСТ 10705-80	1	0,95кг
				Стандартные изделия		
		2		Переход К 108×4-89×3,5 ГОСТ 17378-83	1	
		3		Фланцы ГОСТ 12821-80 1-80-16 ВСт3сп	1	
		4		1-100-16 ВСт3сп	1	
				Прочие изделия		
		5		Бобышка установка 7 3.К4-1-87	1	
		6		Установка штуцеров 1/2"-50 3.К4-48-70	1	

Изм.	Лист	№ докум.	Подпись	Дата	БМ4.1.1.03.000	
Разраб.		Бойцова			Труба	Лит. / Лист / Листов 1
Пров.		Богданова				ЛАТГИПРОПРОМ
Н.контр.		Колпец				
Утв.						

Копировал / Формат А4

Выпуск 4-1
Серия 5.903-12

Формат	Зона	Поз.	Обозначение	Наименование	Кол.	Примечание
				Документация		
А3			БМ4.1.1.02.000 СБ	Сборочный чертеж		
				Детали		
Б4		1	БМ4.1.1.02.001	Труба		
				Труба 57×3 ГОСТ 10704-76 / В-ВСт3сп ГОСТ 10705-80	1	1,0кг
				Стандартные изделия		
		2		Отвод 90° 57×3 ГОСТ 17375-83	1	
		3		Переход К 108×4-57×3 ГОСТ 17378-83	1	
		4		Фланец 1-50-16 ВСт3сп ГОСТ 12821-80	1	
		5		Фланец 1-100-16 ВСт3сп ГОСТ 12821-80	1	
				Прочие изделия		
		6		Установка штуцеров 1/2"-50 3.К4-47-70	1	

Изм.	Лист	№ докум.	Подпись	Дата	БМ4.1.1.02.000	
Разраб.		Бойцова			Трубопровод	Лит. / Лист / Листов 1
Пров.		Богданова				ЛАТГИПРОПРОМ
Н.контр.		Колпец				
Утв.						

Копировал / Формат А4

Выпуск 4-1

Серия 5.903-12

БМ4.1.1.03.000СБ

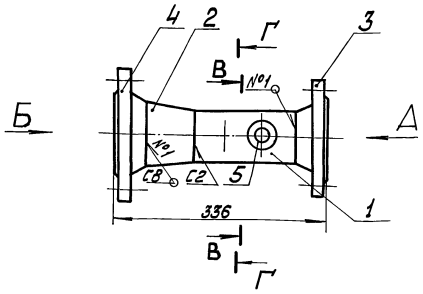

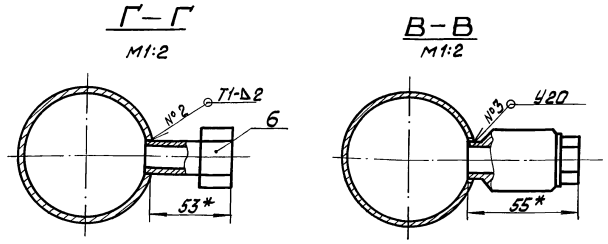

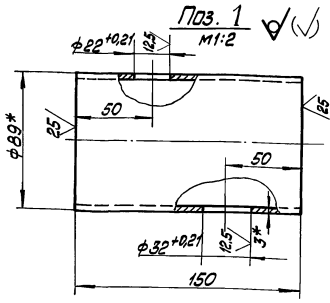

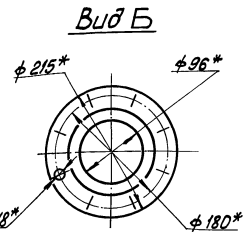

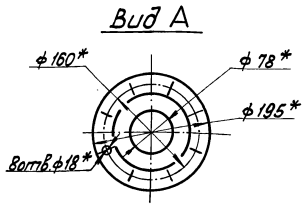

1 * Размеры для справок.

2. $\pm\frac{IT14}{2}$

3. Сварные швы №1,3 по ГОСТ16037-80 №2 по ГОСТ 5264-80.

Изм.	Лист	№ докум.	Подп.	Дата	БМ4.1.1.03.000 СБ			
Разраб.		Байцова			Труба	Лит	Масса	Масштаб
Пров.		Богданова					11,8	1:5
Т.контр.						Лист	Листов 1	
Н.контр.		Колмец				ЛАТГИПРОПРОМ		
Утв.								

Инв.№подл. | Подп. и дата | Взам.инв.№ | Инв.№дубл. | Подп. и дата

Копировал [signature] Формат А3

Выпуск 4-1

Серия 5.903-12

Форм.	Зона	Поз.	Обозначение	Наименование	Кол.	Примечание
				Документация		
А3			БМ4.1.1.04.000 СБ	Сборочный чертёж		
				Детали		
Б4		1	БМ4.1.1.04.001	Труба		
				Труба 89×3 ГОСТ10704-76 / В-В Ст3сп ГОСТ10705-80	1	8,9кг
Б4		2	БМ4.1.1.04.002	Патрубок		
				Труба 89×3 ГОСТ10704-76 / В-В Ст3сп ГОСТ10705-80		
				L = 192 ± 0,575 мм	1	1,22кг
				Стандартные изделия		
		3		Отвод 90° 89×3		
				ГОСТ 17375-83	1	
		4		Тройник 89×3,5		
				ГОСТ 17376-83	1	
		5		Тройник 89×3,5-57×3		
				ГОСТ 17375-83	1	
		6		Фланец 1-80-16		
				В Ст3сп ГОСТ12821-80	2	

Изм.	Лист	№ докум.	Подп.	Дата	БМ4.1.1.04.000			
Разраб.		Байцова			Трубопровод	Лит	Лист 1	Листов 2
Пров.		Богданова				ЛАТГИПРОПРОМ		
Н.контр.		Колмец						
Утв.								

Инв.№подл. | Подп. и дата | Взам.инв.№ | Инв.№дубл. | Подп. и дата

Копировал [signature] Формат А4

Выпуск 4-1

Серия 5.903-12

Форм.	Зона	Поз.	Обозначение	Наименование	Кол.	Примечание
				Прочие изделия		
		7		Бобышка. Установка 3	1	
				3кч -5-87	1	

Изм.	Лист	№ докум.	Подп.	Дата	БМ4.1.1.04.000	Лист 2

Инв.№подл. | Подп. и дата | Взам.инв.№ | Инв.№дубл. | Подп. и дата

Копировал [signature] 23523-10 10 Формат А4

Выпуск 4-1

Серия 5.903-12

Инв. № подл. | Подп. и дата | Взам. инв. № | Инв. № дубл. | Подп. и дата

БМ4.1.1.04.000СБ

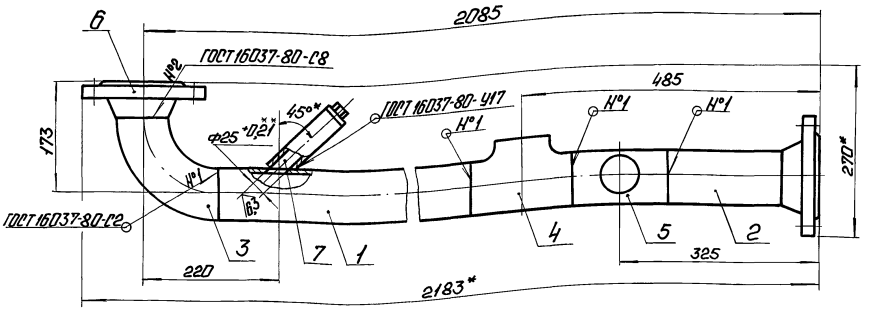

Вид А

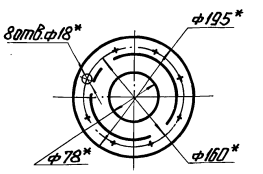

Поз. 1 ∀(√)

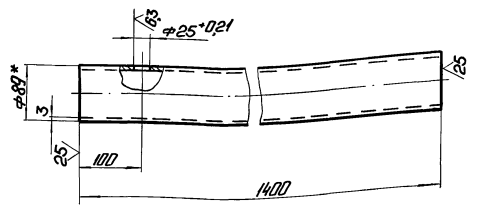

1. *Размеры для справок.
2. $\pm \frac{IT14}{2}$.
3. Обработка поверхностей реза деталей Б4 25/√.
4. **Доработать после приварки бобышки поз. 7.

					БМ 4.1.1.04.000 СБ			
Изм.	Лист	№ докум.	Подп.	Дата	Трубопровод	Лит.	Масса	Масштаб
Разраб.		Бойцова					24,9	1:5
Пров.		Богданова				Лист	Листов 1	
Т.контр.								
Н.контр.		Колмеи				ЛАТГИПРОПРОМ		
Утв.								

Копировал: Ф.Ф. Формат А3

Выпуск 4-1

Серия 5.903-12

Инв. № подл. | Подп. и дата | Взам. инв. № | Инв. № дубл. | Подп. и дата

БМ4.1.1.05.000СБ

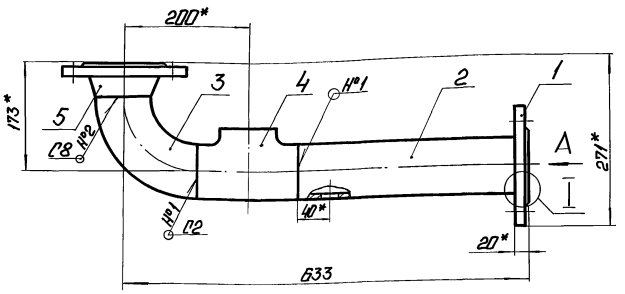

Вид А

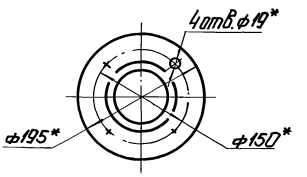

Поз. 2 ∀(√)

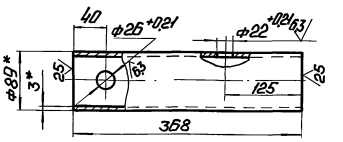

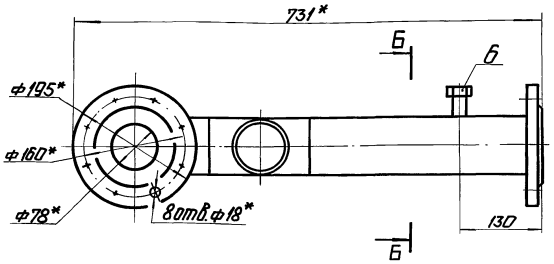

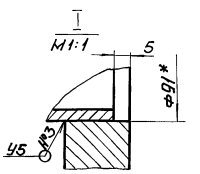

Б-Б

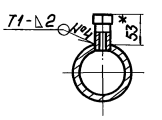

1. *Размеры для справок.
2. $\pm \frac{IT14}{2}$.
3. Сварные швы №1,2 по ГОСТ 16037-80, №3,4 по ГОСТ 5264-80.

					БМ 4.1.1.05.000 СБ			
Изм.	Лист	№ докум.	Подп.	Дата	Трубопровод	Лит.	Масса	Масштаб
Разраб.		Бойцова					13,9	1:5
Пров.		Богданова				Лист	Листов 1	
Т.контр.								
Н.контр.		Колмеи				ЛАТГИПРОПРОМ		
Утв.								

Копировал: Ф.Ф. 23523-10 11 Формат А3

Выпуск 4-1 Серия 5.903-12

Форм.	Зона	Поз.	Обозначение	Наименование	Кол.	Примечание
				Документация		
А3			БМ4.1.1.05.000СБ	Сборочный чертеж		
				Детали		
А4		1	БМ4.1.1.07.001	фланец	1	
Б4		2	БМ4.1.1.05.001	Труба		
				Труба 89х3 ГОСТ 10704-76 / В-ВСт3сп ГОСТ 10705-80	1	2,3 кг
				Стандартные изделия		
		3		Отвод 90° 89х3 ГОСТ 17375-83	1	
		4		Тройник 89х3,5 ГОСТ 17376-83	1	
		5		фланец 1-80-16 / ВСт3сп ГОСТ 12821-80	1	
				Прочие изделия		
		6		Установка штуцера 1/2"-50 / ЗК4-48-70	1	

Инв.№подл. | Подп. и дата | Взам.инв.№ | Инв.№дубл. | Подп. и дата

Изм.	Лист	№ докум.	Подп.	Дата
Разраб.		Крауя		
Пров.		Богданова		
Н.контр.		Колмец		
Утв.				

БМ4.1.1.05.000

Трубопровод

Лит. | Лист | Листов 1

ЛАТГИПРОПРОМ

Копировал | формат А4

Выпуск 4-1 Серия 5.903-12

Форм.	Зона	Поз.	Обозначение	Наименование	Кол.	Примечание
				Документация		
А3			БМ4.1.1.06.000СБ	Сборочный чертеж		
				Детали		
Б4		1	БМ4.1.1.06.001	Труба		
				Труба 32х3 ГОСТ 10704-76 / В-ВСт3сп ГОСТ 10705-80	2	0,83кг
Б4		2	БМ4.1.1.06.002	Труба		
				Труба 32х3 ГОСТ 10704-76 / В-ВСт3сп ГОСТ 10705-80	1	0,46кг
Б4		3	БМ4.1.1.06.003	Труба		
				Труба 32х3 ГОСТ 10704-76 / В-ВСт3сп ГОСТ 10705-80 / L заг = 727+2 мм	1	1,57кг
				Прочие изделия		
		4		Вентиль 15с27нж3 / Ду 25 Ру 64 / ТУ 26-07-1221-79	2	

Инв.№подл. | Подп. и дата | Взам.инв.№ | Инв.№дубл. | Подп. и дата

Изм.	Лист	№ докум.	Подп.	Дата
Разраб.		Бойцова		
Пров.		Богданова		
Н.контр.		Колмец		
Утв.				

БМ4.1.1.06.000

Трубопровод

Лит. | Лист | Листов 1

ЛАТГИПРОПРОМ

Копировал | формат А4

БМ4.1.1.06.000 СБ

Выпуск 4-1 Серия 5.903-12

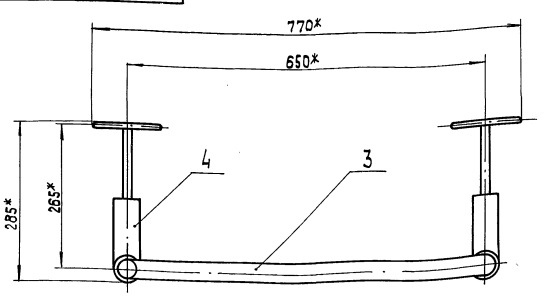

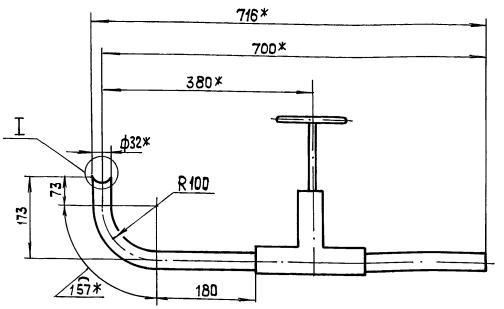

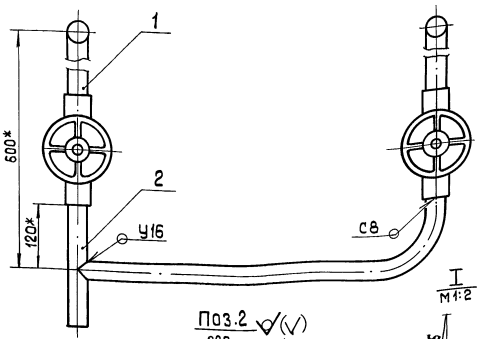

Поз.3

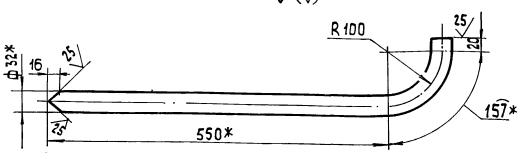

1. Размеры для справок.
2. $2 \pm \frac{IT14}{2}$.
3. Обработка поверхностей реза деталей БЧ 25
4. Сварные швы по ГОСТ 16037-80

Поз.2

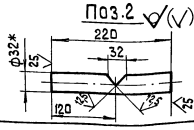

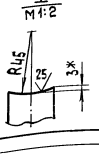

Изм.	Лист	№ докум.	Подп.	Дата
Разраб.		Бойцова		
Пров.		Богданова		
Т. контр.				
Н. контр.		Колмец		
Утв.				

БМ4.1.1.06.000 СБ

Трубопровод

Лит.	Масса	Масштаб
	31	1:5
Лист	Листов 1	

ЛАТГИПРОПРОМ

Копировал 23523-10 12 | формат А4

Выпуск 4-1 Серия 5.903-12

Форм.	Зона	Поз.	Обозначение	Наименование	Кол.	Примечание
				Документация		
А3			БМ4.1.1.07.000 СБ	Сборочный чертеж		
				Детали		
А4		1	БМ4.1.1.07.001	Фланец	1	
Б4		2	БМ4.1.1.07.002	Труба		
				Труба 89×3 ГОСТ10704-76 / В-ВСт3спГОСТ10705-80	1	1,3 кг
				Стандартные изделия		
		3		Фланец 1-80-16 / ВСт3спГОСТ12820-80	1	
				Прочие изделия		
		4		Установка штуцера 1/2"-50 / ЗКЧ-48-70	1	

Изм	Лист	№ докум.	Подп.	Дата
Разраб.		Крауя	"	
Пров.		Богданова	"	
Н.контр.		Колмец	"	
Утв.				

БМ4.1.1.07.000

Труба

Лит.	Лист	Листов
		1

ЛАТГИПРОПРОМ

Подп. и дата | Инв.№ дубл. | Взам.инв.№ | Подп. и дата | Инв.№ подл.

БМ4.1.1.07.001

Выпуск 4-1 Серия 5.903-12

25 (√)

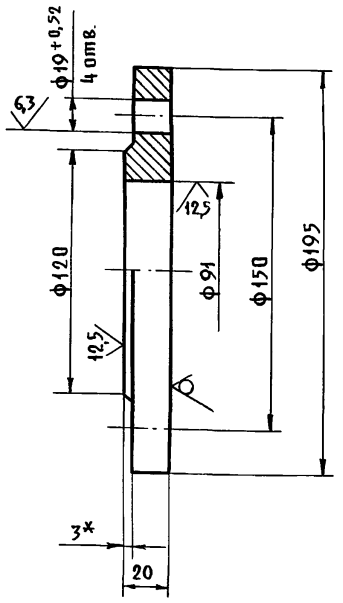

1. * Размер для справок.
2. $\pm \frac{1T14}{2}$.

Изм	Лист	№ докум.	Подп.	Дата
Разраб.		Крауя	"	
Пров.		Богданова	"	
Т.контр.				
Н.контр.		Колмец	"	
Утв.				

БМ4.1.1.07.001

Фланец

Лит.	Масса	Масшт.
	3,6	1:2

Лист | Листов 1

Лист 22 ГОСТ 19903-74 / ВСт3кп2ГОСТ16523-70

ЛАТГИПРОПРОМ

Подп. и дата | Инв.№ дубл. | Взам.инв.№ | Подп. и дата | Инв.№ подл.

БМ4.1.1.07.000СБ

Выпуск 4-1 Серия 5.903-12

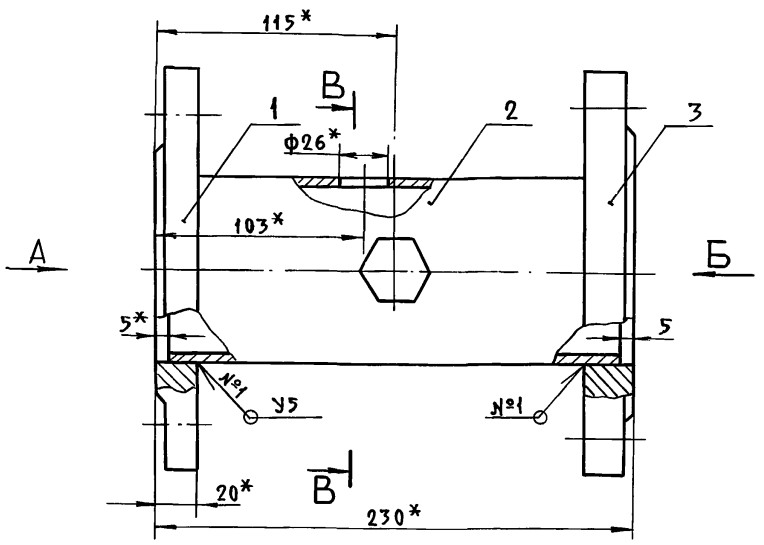

Вид А
м 1:5

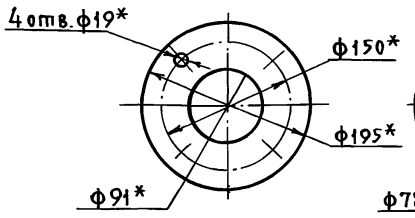

Вид Б
м 1:5

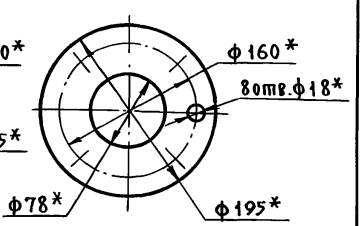

В – В

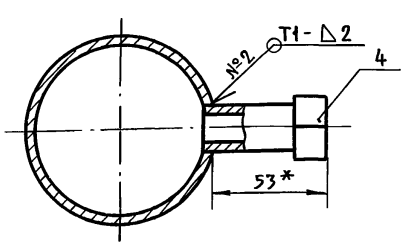

Поз. 2 (√)

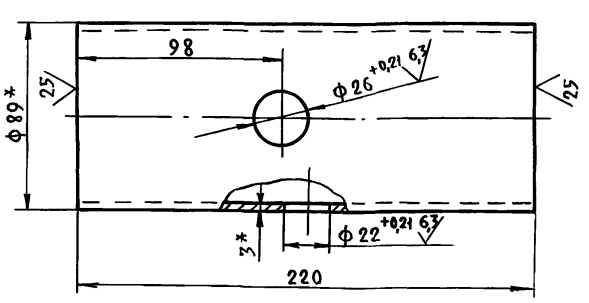

1. * Размеры для справок.
2. $\pm \frac{1T14}{2}$
3. Обработка поверхностей реза деталей Б4 25.
4. Сварные швы №1 по ГОСТ 16037-80, №2 по ГОСТ 5264-80.

Изм	Лист	№ докум.	Подп.	Дата
Разраб.		Бойцова	"	
Пров.		Богданова	"	
Т.контр.				
Н.контр.		Колмец	"	
Утв.				

БМ4.1.1.07.000 СБ

Труба

Лит.	Масса	Масшт.
	8,8	1:2

Лист | Листов 1

ЛАТГИПРОПРОМ

Подп. и дата | Инв.№ дубл. | Взам.инв.№ | Подп. и дата | Инв.№ подл.

Выпуск 4-1

Серия 5.903-12

Формат	Зона	Поз.	Обозначение	Наименование	Кол.	Примечание
				Документация		
А4			БМ4.1.1.08.000 СБ	Сборочный чертеж		
				Детали		
Б4		1	БМ4.1.1.08.001	Труба		
				Труба 89×3 ГОСТ 10704-76 / В-ВСт3сп ГОСТ 10705-80		
				L = 367 ± 1,4 мм	1	2,33кг
Б4		2	БМ4.1.1.08.002	Труба		
				Труба 89×3 ГОСТ 10704-76 / В-ВСт3сп ГОСТ 10705-80		
				L = 310 ± 0,65 мм	1	1,97кг
				Стандартные изделия		
		3		Отвод 90° 89×3		
				ГОСТ 17375-83	1	
		4		Фланец 1-80-16		
				ВСт3сп ГОСТ 12821-80	1	

Подпись и дата | Инв. № дубл. | Взам. инв. № | Подпись и дата | Инв. № подл.

Изм.	Лист	№ докум.	Подпись	Дата
Разраб.		Бойцова	Бойцов	
Пров.		Богданова	Бог	
Н.контр.		Колмец	Колм	
Утв.				

БМ4.1.1.08.000

Трубопровод

Лит.	Лист	Листов
		1

ЛАТГИПРОПРОМ

Копировал | Формат А4

Выпуск 4-1

Серия 5.903-12

БМ4.1.1.08.000 СБ

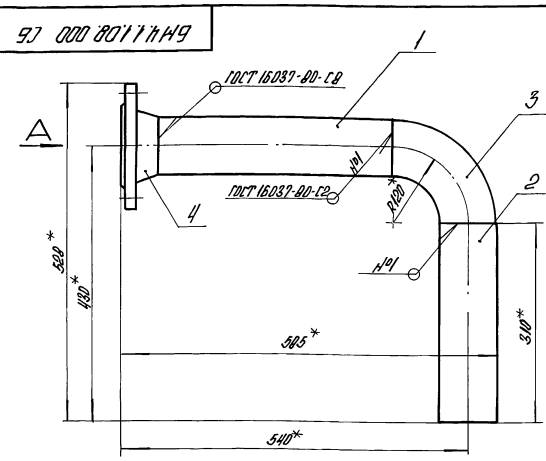

Вид А

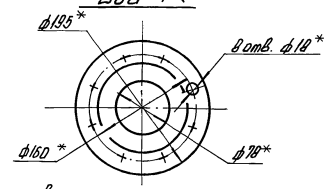

1.* Размеры для справок.
2. $\pm\frac{IT14}{2}$.
3. Обработка поверхностей реза деталей Б4 $\overset{25}{\surd}$.

Подпись и дата | Инв. № дубл. | Взам. инв. № | Подпись и дата | Инв. № подл.

Изм.	Лист	№ докум.	Подпись	Дата
Разраб.		Бойцова	Бойцов	
Пров.		Богданова	Бог	
Т.контр.				
Н.контр.		Колмец	Колм	
Утв.				

БМ4.1.1.08.000 СБ

Трубопровод

Лит.	Масса	Масштаб
	9,9	1:5

Лист | Листов 1

ЛАТГИПРОПРОМ

Копировал | Формат А4

Выпуск 4-1

Серия 5.903-12

Формат	Зона	Поз.	Обозначение	Наименование	Кол.	Примечание
				Документация		
А3			БМ4.1.1.09.000 СБ	Сборочный чертеж		
				Детали		
Б4		1	БМ4.1.1.09.001	Труба		
				Труба 89×3 ГОСТ 10704-76 / В-ВСт3кп ГОСТ 10705-80		
				L = 310 ± 1,3 мм	1	1,97кг
Б4		2	БМ4.1.1.09.002	Труба		
				Труба 89×3 ГОСТ 10704-76 / В-ВСт3кп ГОСТ 10705-80	1	1,17кг
Б4		3	БМ4.1.1.09.003	Труба		
				Труба 89×3 ГОСТ 10704-76 / В-ВСт3кп ГОСТ 10705-80	1	1,23кг
				Стандартные изделия		
		4		Отвод 45° 89×3		
				ГОСТ 17375-83	1	
		5		Отвод 90° 89×3		
				ГОСТ 17375-83	1	
		6		Фланец 1-80-16		
				ВСт3сп ГОСТ 12821-80	1	

Подпись и дата | Инв. № дубл. | Взам. инв. № | Подпись и дата | Инв. № подл.

Изм.	Лист	№ докум.	Подпись	Дата
Разраб.		Бойцова	Бойцов	
Пров.		Богданова	Бог	
Н.контр.		Колмец	Колм	
Утв.				

БМ 4.1.1.09.000

Трубопровод

Лит.	Лист	Листов
		1

ЛАТГИПРОПРОМ

Копировал | Формат А4

Выпуск 4-1

Серия 5.903-12

Форм.	Зона	Поз.	Обозначение	Наименование	Кол.	Примечание
				Документация		
А4			БМ4.1.1.10.000 СБ	Сборочный чертеж		
				Детали		
А4		1	БМ4.1.1.10.001	Патрубок	1	
Б4		2	БМ4.1.1.10.002	Труба		
				Труба 32×3 ГОСТ 10704-76 / В-ВСт3сп ГОСТ 10705-80	1	0,43кг
				Прочие изделия		
		3		Вентиль 15с 27нж3		
				Ру 64; Ду 25		
				ТУ 26-07-1221-79	1	
		4		Установка штуцера		
				1/2"-50		
				ЗКЧ-48-70	1	

Подпись и дата | Инв. № дубл. | Взам. инв. № | Подпись и дата | Инв. № подл.

Изм.	Лист	№ докум.	Подпись	Дата
Разраб.		Крауя	Крауя	
Пров.		Богданова	Бог	
Н.контр.		Колмец	Колм	
Утв.				

БМ4.1.1.10.000

Трубопровод

Лит.	Лист	Листов
		1

ЛАТГИПРОПРОМ

Копировал | Формат А4

БМ4.1.1.09.000 СБ

Выпуск 4-1

Серия 5.903-12

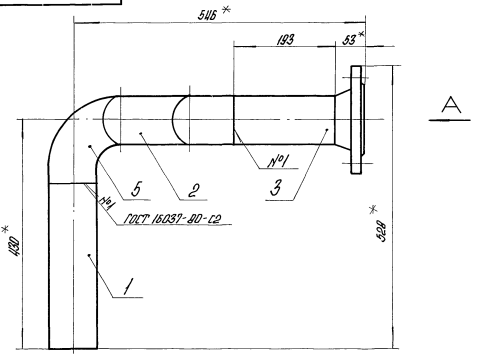

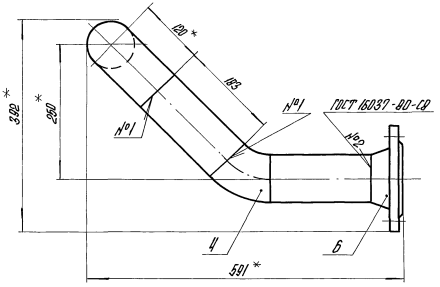

Вид А
М1:2

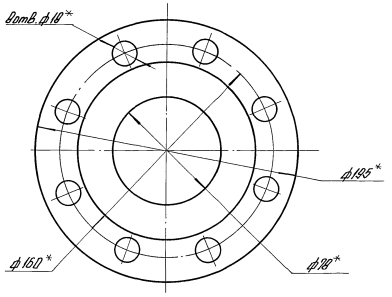

1.* Размеры для справок.
2. $\pm\frac{IT14}{2}$.
3. Обработка поверхностей реза деталей Б4 ^{25}√.

Изм.	Лист	№ докум.	Подпись	Дата	БМ4.1.1.09.000 СБ			
Разраб.		Бойцова			Трубопровод	Лит.	Масса	Масштаб
Пров.		Богданова					8,8	1:5
Т.контр.						Лист	Листов 1	
Н.контр.		Колмец				ЛАТГИПРОПРОМ		
Утв.								

Копировал

Формат А3

БМ4.1.1.10.000 СБ

Выпуск 4-1

Серия 5.903-12

БМ4.1.1.10.000

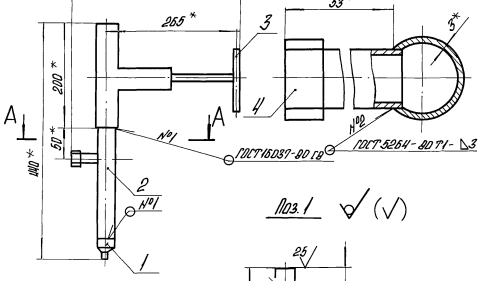

Поз. 1 √ (√)

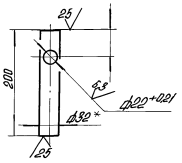

БМ4.1.1.10.000.01
Остальное - см. БМ4.1.1.10.000
М1:10

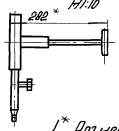

1.* Размеры для справок.
2. $\pm\frac{IT14}{2}$.

Изм.	Лист	№ докум.	Подпись	Дата	БМ4.1.1.10.000 СБ			
Разраб.		Краця			Трубопровод	Лит.	Масса	Масштаб
Пров.		Богданова					14,7	1:5
Т.контр.						Лист	Листов 1	
Н.контр.		Колмец				ЛАТГИПРОПРОМ		
Утв.								

Копировал

Формат А4

БМ4.1.1.10.001

Выпуск 4-1

Серия 5.903-12

12,5 √ (√)

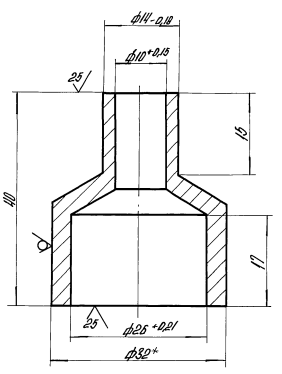

1.* Размер для справок.
2. $\pm\frac{IT14}{2}$.

Изм.	Лист	№ докум.	Подпись	Дата	БМ4.1.1.10.001			
Разраб.		Краця			Патрубок	Лит.	Масса	Масштаб
Пров.		Богданова					0,1	2:1
Т.контр.						Лист	Листов 1	
Н.контр.		Колмец			Круг 32-В-ГОСТ 2590-71 / ВСт3кп4-П-ГОСТ 535-79	ЛАТГИПРОПРОМ		
Утв.								

Копировал

Формат А4

Выпуск 4-1
Серия 5.903-12

Формат	Зона	Поз.	Обозначение	Наименование	Кол.	Примечание
				Документация		
А3			БМ4.1.1.11.000СБ	Сборочный чертеж		
				Детали		
Б4		1	БМ4.1.1.11.001	Труба		
				Труба 32×3 ГОСТ 10704-76 / В-ВСт3сп ГОСТ 10705-80	1	0,62 кг
Б4		2	БМ4.1.1.11.002	Труба		
				Труба 32×3 ГОСТ 10704-76 / В-ВСт3сп ГОСТ 10705-80		
				L = 80 ± 0,370 мм	1	0,17 кг
				Стандартные изделия		
		3		Переход К57×4-32×2		
				ГОСТ 17378-83	1	
		4		Фланец 1-50-16		
				ВСт3сп ГОСТ 12821-80	1	
				Прочие изделия		
		5		Конденсатоотводчик 45с13нж		
				Ру40 Ду25 ТУ26-07-1138-76	1	

Инв.№ подл. | Подп. и дата | Взам. инв.№ | Инв.№ дубл. | Подп. и дата

Изм.	Лист	№ докум.	Подп.	Дата
Разраб.		Бойцова		
Пров.		Богданова		
Т.контр.				
Н.контр.		Колыев		
Утв.				

БМ4.1.1.11.000

Трубопровод

Лит. | Масса | Масштаб
Лист 1 | Листов 2

ЛАТГИПРОПРОМ

Копировал: Ф4 Формат А4

Выпуск 4-1
Серия 5.903-12

Формат	Зона	Поз.	Обозначение	Наименование	Кол.	Примечание
		6		Вентиль 15с27нж		
				ТУ26-07-1221-79		
				Ру64 Ду25	1	

Инв.№ подл. | Подп. и дата | Взам. инв.№ | Инв.№ дубл. | Подп. и дата

БМ4.1.1.11.000

Лист 2

Изм. Лист № докум. Подп. Дата

Копировал: Ф4 Формат А4

БМ4.1.1.11.000

Выпуск 4-1
Серия 5.903-12

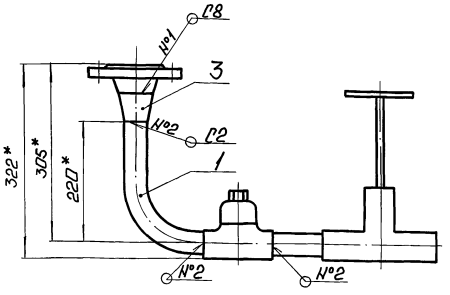

Поз. 1
М 1:2

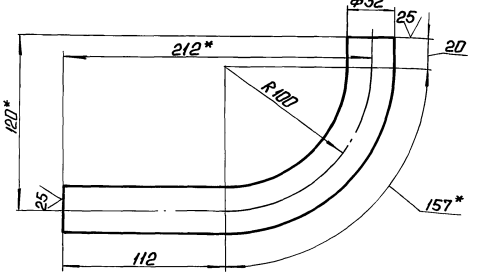

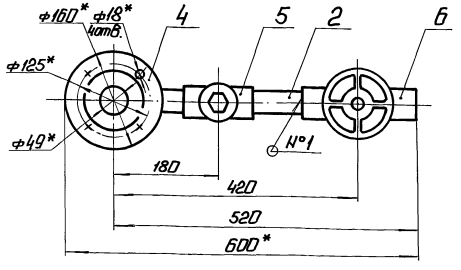

1. *Размеры для справок.
2. $\pm \frac{IT14}{2}$.
3. Обработка поверхностей реза деталей Б4 25.
4. Сварные швы по ГОСТ 16037-80.

Изм.	Лист	№ докум.	Подп.	Дата
Разраб.		Бойцова		
Пров.		Богданова		
Т.контр.				
Н.контр.		Колыев		
Утв.				

БМ4.1.1.11.000СБ

Трубопровод

Лит. | Масса | Масштаб
19 | 1:5

Лист | Листов 1

ЛАТГИПРОПРОМ

Копировал: Ф4 А 23523-10 16 Формат А3

БН4.1.1.12.000 СБ

Выпуск 4-1

Серия 5.903-12

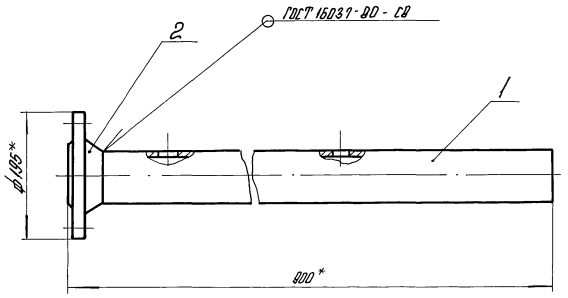

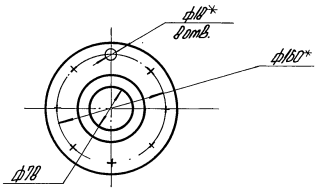

Поз. 1

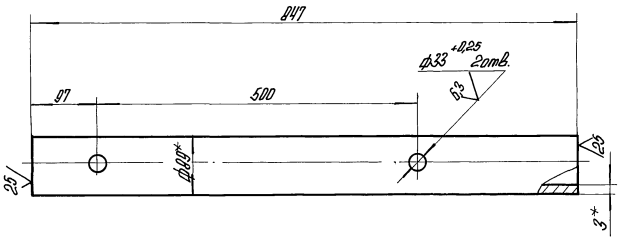

1. * Размеры для справок.
2. $\pm \frac{IT14}{2}$.

Изм.	Лист	№ докум.	Подпись	Дата	БН4.1.1.12.000 СБ			
Разраб.		Кроун			Трубопровод	Лит.	Масса	Масштаб
Пров.		Богданова					4,6	1:5
Т.контр.						Лист	Листов 1	
Н.контр.		Колпец				ЛАТГИПРОПРОМ		
Утв.								

Копировал

Формат А3

Выпуск 4-1

Серия 5.903-12

Формат	Зона	Поз.	Обозначение	Наименование	Кол.	Примечание
				Документация		
А3			БН4.1.1.12.000 СБ	Сборочный чертеж		
				Детали		
Б4		1	БН4.1.1.12.001	Труба 89×3 ГОСТ 10704-76 / Труба В-ВСт3сп ГОСТ 10705-80	1	5,38 кг
				Стандартные изделия		
		2		Фланец 1-80-16 ВСт3сп ГОСТ 12821-80	1	

Изм.	Лист	№ докум.	Подпись	Дата	БН4.1.1.12.000			
Разраб.		Кроун			Трубопровод	Лит.	Лист	Листов
Пров.		Богданова						1
Н.контр.		Колпец				ЛАТГИПРОПРОМ		
Утв.								

Копировал

Формат А4

Выпуск 4-1

Серия 5.903-12

Формат	Зона	Поз.	Обозначение	Наименование		Примечание
				Документация		
А3			БН4.1.1.13.000 СБ	Сборочный чертеж		
				Детали		
А4		1	БН4.1.1.10.001	Патрубок	1	
Б4		2	БН4.1.1.13.001	Труба 32×3 ГОСТ 10704-76 / Труба В-ВСт3сп ГОСТ 10705-80		
				$l_{изг}$ = 267 мм	1	0,55 кг
Б4		3	БН4.1.1.13.002	Труба 32×3 ГОСТ 10704-76 / Труба В-ВСт3сп ГОСТ 10705-80		
				$l_{изг}$ = 239 мм	1	0,51 кг
				Прочие изделия		
		4		Вентиль 15с27нж3 Ру 64 Ду 25 ТУ 26-07-1221-79	1	
		5		Установка штуцера 1/2" - 50 3КЧ-48-70	1	

Изм.	Лист	№ докум.	Подпись	Дата	БН4.1.1.13.000			
Разраб.		Кроун			Трубопровод	Лит.	Лист	Листов
Пров.		Богданова						1
Н.контр.		Колпец				ЛАТГИПРОПРОМ		
Утв.								

Копировал

Формат А4

Инв.№ подл. | Подпись и дата | Взам. инв.№ | Инв.№ дубл. | Подпись и дата

БМ ч.1.1.13.000 СБ

Выпуск 4-1

Серия 5.903-12

Инв.№подл. | Подпись и дата | Взам.инв.№ | Инв.№дубл. | Подпись и дата

поз.3 ▽ (√)

поз.2 ▽ (√)

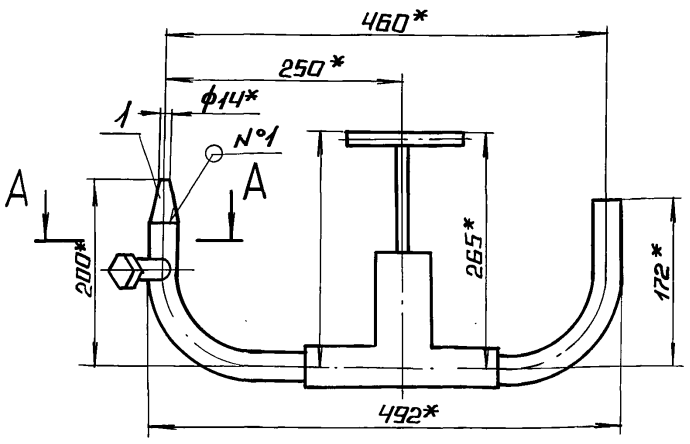

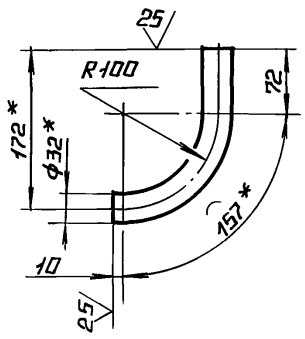

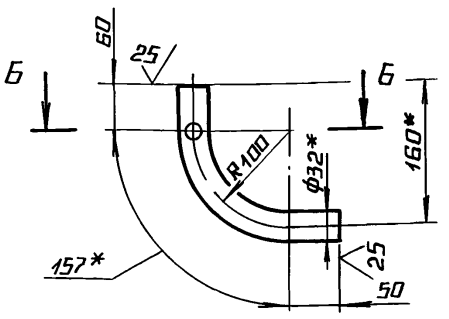

Б-Б
М1:1

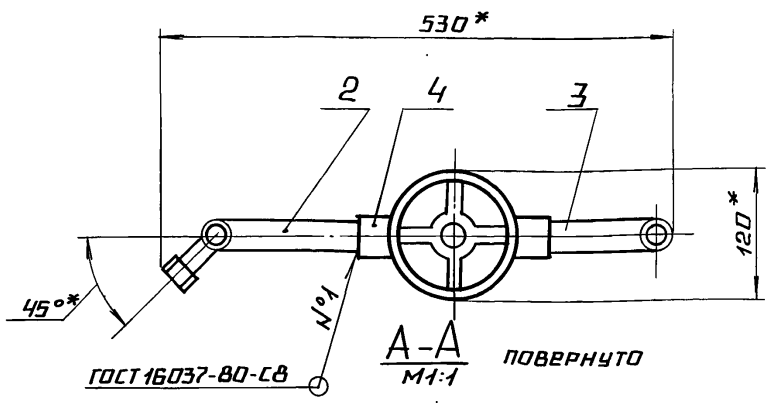

А-А
М1:1 повернуто

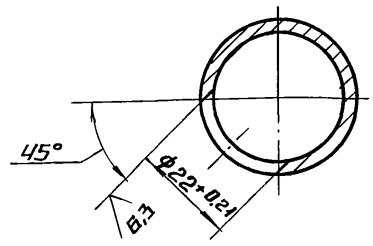

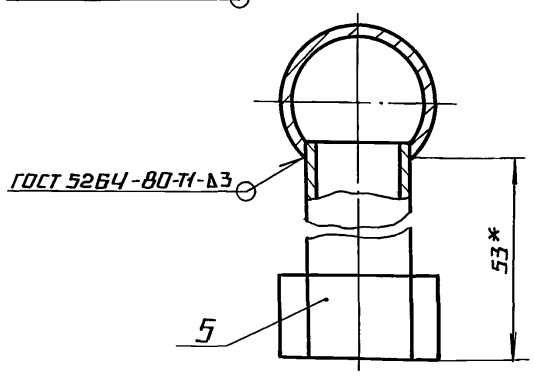

1.* РАЗМЕРЫ ДЛЯ СПРАВОК.

2. $\pm \frac{IT14}{2}$.

					БМ ч.1.1.13.000 СБ	
Изм.	Лист	№ докум.	Подп.	Дата		
Разраб.		Крачя			Трубопровод	Лит. / Масса 15,3 / Масштаб 1:5
Пров.		Богданова				Лист / Листов 1
Т.контр.						
Н.контр.		Колмец				ЛАТГИПРОПРОМ
Утв.						

Копировал А4 Формат А3

Выпуск 4-1

Серия 5.903-12

Инв.№подл. | Подпись и дата | Взам.инв.№ | Инв.№дубл. | Подпись и дата

Форм.	Зона	Поз.	Обозначение	Наименование	Кол.	Примечание
				документация		
А3			БМ ч.1.1.14.000 СБ	сборочный чертеж		
				детали		
А4		1	БМ ч.1.1.10.001	патрубок	1	
А4		2	БМ ч.1.1.14.001	труба	1	1,6кг
Б4		3	БМ ч.1.1.14.002	труба		
				Труба 32×3 ГОСТ 10704-76 / В-Вст3сп ГОСТ 10705-80		
				L заг = 359 мм	1	0,51кг
				прочие изделия		
		4		вентиль 15с27нж К3		
				ТУ 26-07-1221-79		
				Ру 64 Ду 25	1	
		5		установка штуцера		
				1/2"-50		
				3К4-48-70	1	

					БМ ч.1.1.14.000	
Изм.	Лист	№ докум.	Подп.	Дата		
Разраб.		Бойцова			Трубопровод	Лит. / Масса / Масштаб
Пров.		Богданова				Лист / Листов 1
Н.контр.		Колмец				ЛАТГИПРОПРОМ
Утв.						

Копировал А2 Формат А4

БМ ч.1.1.14.001

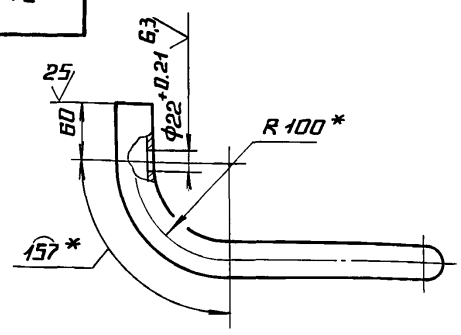

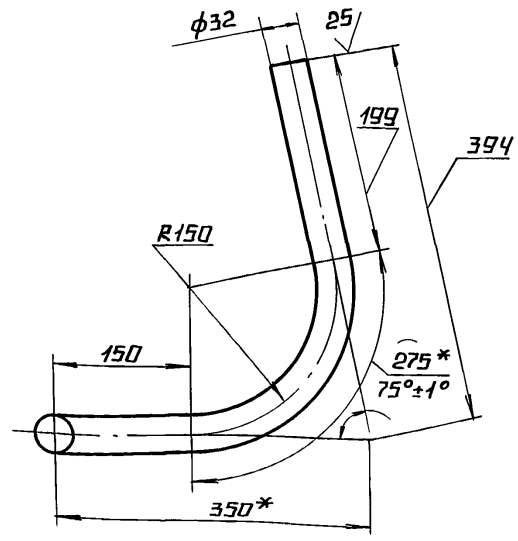

1.* РАЗМЕРЫ ДЛЯ СПРАВОК.

2. $\pm \frac{IT14}{2}$.

					БМ ч.1.1.14.001	
Изм.	Лист	№ докум.	Подп.	Дата		
Разраб.		Бойцова			Труба	Лит. / Масса 1,6 / Масштаб 1:5
Пров.		Богданова				Лист / Листов 1
Т.контр.						
Н.контр.		Колмец				ЛАТГИПРОПРОМ
Утв.						

Выпуск 4-1

Серия 5.903-12

БМ4.1.1.14.000 СБ

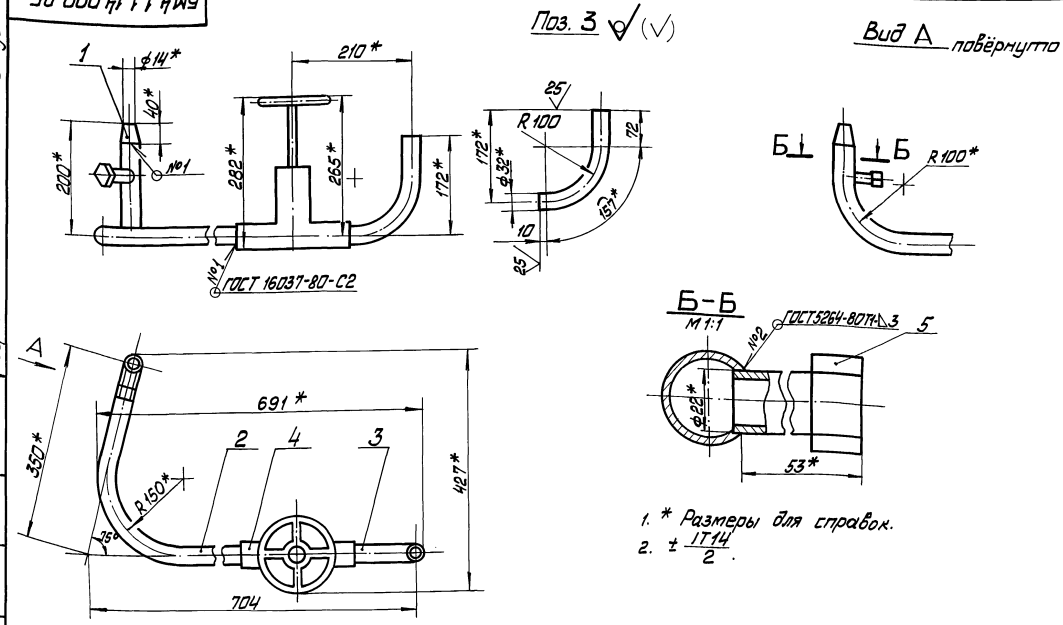

1. * Размеры для справок.
2. $\pm \frac{IT14}{2}$.

Изм.	Лист	№ докум.	Подп.	Дата	БМ4.1.1.14.000 СБ			
Разраб.		Байцова			Трубопровод	Лит	Масса 16,4	Масштаб 1:5
Пров.		Богданова				Лист	Листов 1	
Т.контр.						ЛАТГИПРОПРОМ		
Н.контр.		Колмец						
Утв.								

Инв. № подл. | Подп. и дата | Взам. инв. № | Инв. № дубл. | Подп. и дата

Копировал [signature] Формат А3

Выпуск 4-1

Серия 5.903-12

Форм.	Зона	Поз.	Обозначение	Наименование	Кол.	Примечание
				Документация		
А2			БМ4.1.2.00.000СБ	Сборочный чертёж		
А2			БМ4.1.2.00.000СО	Схема автоматизации		
А4			БМ4.1.2.00.000Э4	Схема соединений		
А4			БМ4.0.0.00.000ДТ	Указания по применению и изготовлению		выпуск 4-0
				Сборочные единицы		
А4		1	БМ4.1.2.01.000	Устройство отборное	1	
А4		2	БМ4.1.2.02.000	Устройство отборное	1	
А4		3	БМ1.2.2.01.000	Устройство отборное	6	
А4		4	БМ4.1.2.03.000	Стойка	2	
А4		5	БМ4.1.2.04.000	Стойка	2	
А4		6	БМ4.1.2.05.000	Стойка	2	
А4		7	БМ4.1.2.06.000	Стойка	2	
				Детали		
А4		8	БМ4.1.2.00.001	Патрубок	1	
А4		9	БМ4.1.2.00.002	Патрубок	1	
А4		10	БМ4.1.2.00.003	Колено	1	
А4		11	БМ4.1.2.00.004	Пластина	1	
А4		12	БМ2.1.2.00.001	Хомут	8	

Изм.	Лист	№ докум.	Подп.	Дата	БМ4.1.2.00.000			
Разраб.		Крауя			Блок жидких присадок БЖП-2х01-10.0. Установка приборов контроля и автоматики	Лит	Лист 1	Листов 4
Пров.		Богданова						
Н.контр.		Колмец				ЛАТГИПРОПРОМ		
Утв.								

Инв. № подл. | Подп. и дата | Взам. инв. № | Инв. № дубл. | Подп. и дата

Копировал [signature] Формат А4

Выпуск 4-1

Серия 5.903-12

Форм.	Зона	Поз.	Обозначение	Наименование	Кол.	Примечание
Б4		13	БМ4.1.2.00.005	Кронштейн		
				Уголок 32х32х4-Б-ГОСТ 8509-86 / Вст3сп-I-ГОСТ 535-79		
				L=540±0,875 мм	1	1,03кг
				Стандартные изделия		
		14		Винт М6х20.58 ГОСТ 17473-72	4	
				Гайки ГОСТ 5915-70		
		15		М6.5.01	16	
		16		М8.5.01	32	
				Шайбы ГОСТ 11371-78		
		17		6.02	16	
		18		8.02	16	
		19		Шпилька М6х8q х85.46.01		
				ГОСТ 22042-76	6	
		20		Муфта 15.01 ГОСТ 8966-75	1	
		21		Контргайка 15.01 ГОСТ 8968-75	1	
				Прочие изделия		
		22		Манометр показывающий МП4-У-10. Пределы измерений от 0 до 1 МПа (от 0 до 10 кгс/см²) ТУ25.02.180335-84	4	
		23		Манометр показывающий сигнализирующий. Пределы измерений 0-1,6 МПа (0-16 кгс/см²) ВЭ-16рб; ТУ 25.02.31-75	2	

Изм.	Лист	№ докум.	Подп.	Дата	БМ4.1.2.00.000	Лист 2

Инв. № подл. | Подп. и дата | Взам. инв. № | Инв. № дубл. | Подп. и дата

Копировал [signature] 23523-10 19 Формат А4

Выпуск 4-1

Серия 5.903-12

БМ4.1.2.00.000СБ

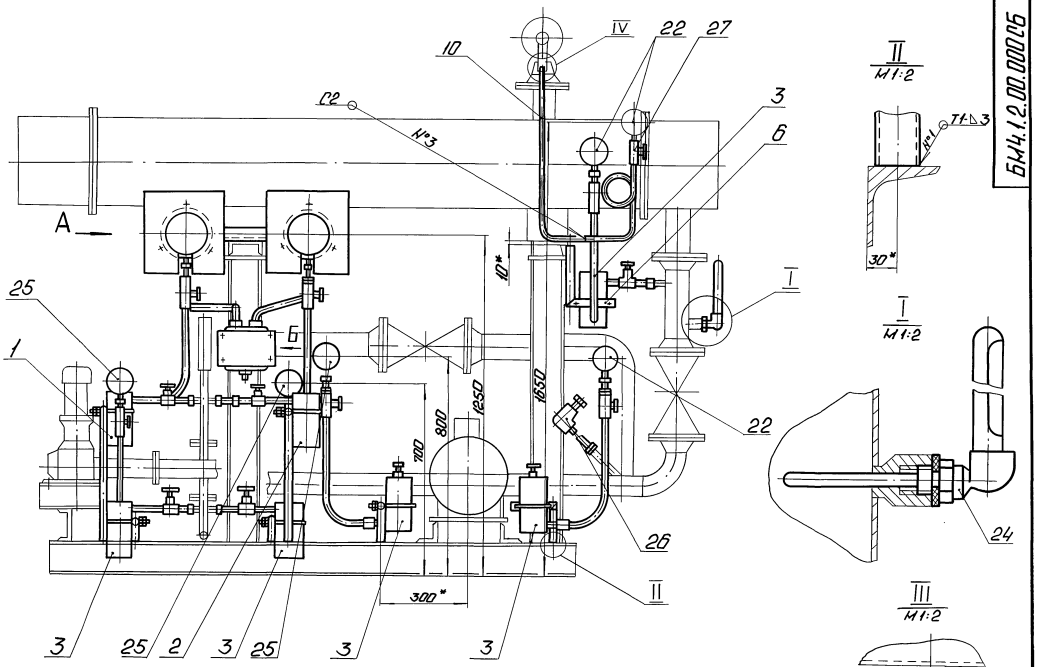

Подогреватель условно не показан

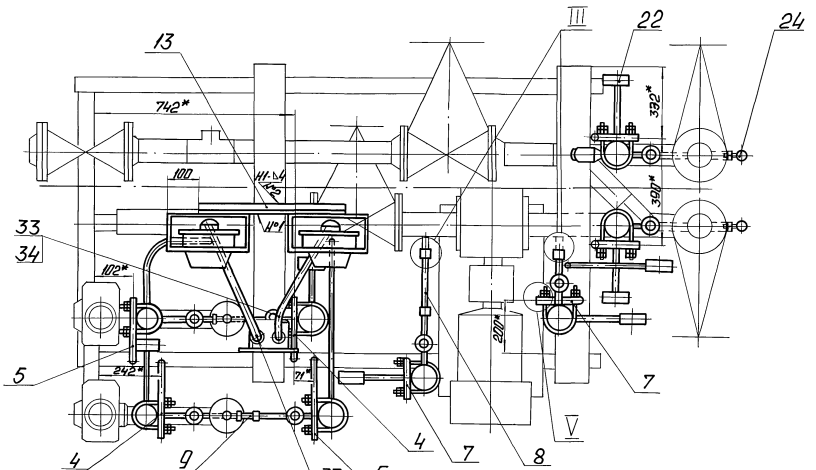

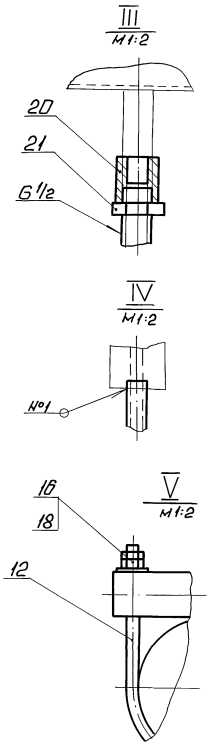

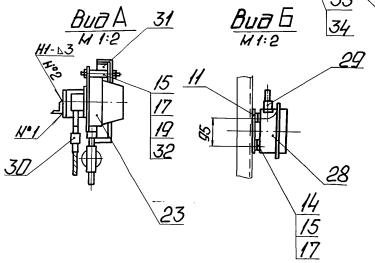

1. Размеры для справок.
2. *Размеры уточнить при монтаже.
3. Сварные швы №1 и 2 по ГОСТ 5264-80, №3 по ГОСТ 16037-80.

					БМ4.1.2.00.000СБ			
Изм.	Лист	№ докум.	Подп.	Дата	Блок жидких приводок БЖП-2×0,1-10,0 Установка приборов контроля и автоматики.	Лит.	Масса	Масштаб
Разраб.		Крауя					96	1:10
Пров.		Богданова				Лист	Листов 1	
Т.контр.						ЛАТГИПРОПРОМ		
Н.контр.		Колмец						
Утв.								

Инв. № подл. | Подп. и дата | Взам. инв. № | Инв. № дубл. | Подп. и дата

Копировал: Ф.А. 23523-10 20 Формат А2

Выпуск 4-1 Серия 5.903-12

Форм.	Зона	Поз.	Обозначение	Наименование	Кол.	Примечание
		24		Термометр У-4<90°-1°С-160-104		
				ГОСТ 2823-73 в оправе		
				2У-215-63-100 ГОСТ 3029-75		
				ТМЧ-142-87. Установка 1	2	
		25		Манометр показывающий МП4-У-0,6. Пределы		
				измерения от 0 до 60 кПа		
				(0,6 кгс/см²)		
				ТУ 25.02.180 335-84	3	
		26		Термопреобразователь		
				сопротивления		
				ТСМ-0879 5Ц2.821.425-78		
				ТУ 25.02.792288-80		
				ТМЧ-151-87. Установка 6	1	
		27		Отборное устройство		
				давления 16-225у		
				ТУ 36.1258-85	1	
		28		Коробка соединительная		
				КС 10 ТУ 36 2568-83	1	
		29		Соединитель СМК-15		
				ТКЧ-400-67	2	
		30		Соединитель СМК-15-20		
				ТКЧ-402-67	2	
		31		Кронштейн КП-4		
				ТКЧ-3507-81	2	
		32		Втулка ТКЧ-3503-81	2	
				материалы		
		33		Металлорукав РЗ-Ц-Х-ф15		
				ТУ 22 3988-77	2	м

Инв. № подл. | Подпись и дата | Взам. инв. № | Инв. № дубл. | Подпись и дата

Изм. | Лист | № докум. | Подпись | Дата

БМЧ.1.2.00.000 Лист 3

Копировал Ж.Ч. Формат А4

Выпуск 4-1 Серия 5.903-12

Форм.	Зона	Поз.	Обозначение	Наименование	Кол.	Примечание
		34		Провод ПВЗ 1380		
				ГОСТ 6323-79	4	м

Инв. № подл. | Подпись и дата | Взам. инв. № | Инв. № дубл. | Подпись и дата

Изм. | Лист | № докум. | Подпись | Дата

БМЧ.1.2.00.000 Лист 4

Копировал Ж.Ч. Формат А4

Выпуск 4-1 Серия 5.903-12

БМЧ.1.2.00.001

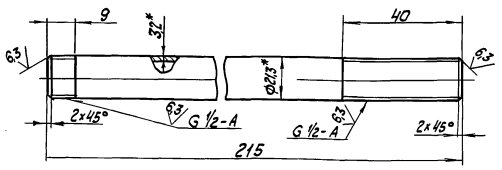

1. * Размеры для справок.
2. $\pm \frac{IT14}{2}$.

БМЧ.1.2.00.001

Изм.	Лист	№ докум.	Подпись	Дата	Патрубок	Лит.	Масса	Масштаб
Разраб.		Крауя					0,31	1:1
Пров.		Богданова				Лист	Листов 1	
Т. контр.								
Н. контр.		Колмец			Труба 15×3,2 ГОСТ 3262-75	ЛАТГИПРОПРОМ		
Утв.								

Инв. № подл. | Подпись и дата | Взам. инв. № | Инв. № дубл. | Подпись и дата

Копировал Ж.Ч. Формат А4

Выпуск 4-1 Серия 5.903-12

БМЧ.1.2.00.002

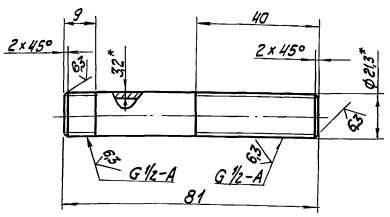

1. * Размеры для справок.
2. $\pm \frac{IT14}{2}$.

БМЧ.1.2.00.002

Изм.	Лист	№ докум.	Подпись	Дата	Патрубок	Лит.	Масса	Масштаб
Разраб.		Крауя					0,12	1:1
Пров.		Богданова				Лист	Листов 1	
Т. контр.								
Н. контр.		Колмец			Труба 15×3,2 ГОСТ 3262-75	ЛАТГИПРОПРОМ		
Утв.								

Инв. № подл. | Подпись и дата | Взам. инв. № | Инв. № дубл. | Подпись и дата

Копировал Ж.Ч. 23523-10 21 Формат А4

БМ4.1.2.00.003

Выпуск 4-1

Серия 5.903-12

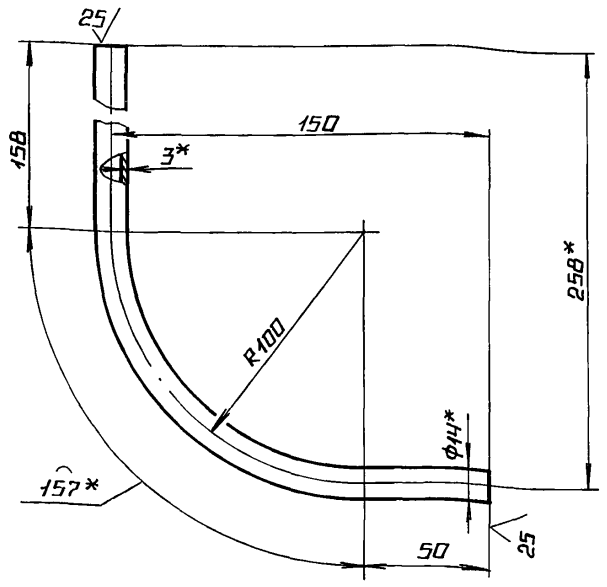

1.* Размеры для справок.

2. $\pm \frac{IT14}{2}$.

Изм.	Лист	№ докум.	Подп.	Дата
Разраб.		Крауя		
Пров.		Богданова		
Т.контр.				
Н.контр.		Колмец		
Утв.				

БМ4.1.2.00.003

Колено

Лит.	Масса	Масштаб
	0,3	1:2
Лист	Листов 1	

Труба $\frac{14\times3\ ГОСТ\ 8734-75}{В\ 20\ ГОСТ\ 8733-74}$

ЛАТГИПРОПРОМ

Копировал Формат А4

Инв.№ подл. | Подпись и дата | Взам.инв.№ | Инв.№дубл. | Подпись и дата

БМ4.1.2.00.004

Выпуск 4-1

Серия 5.903-12

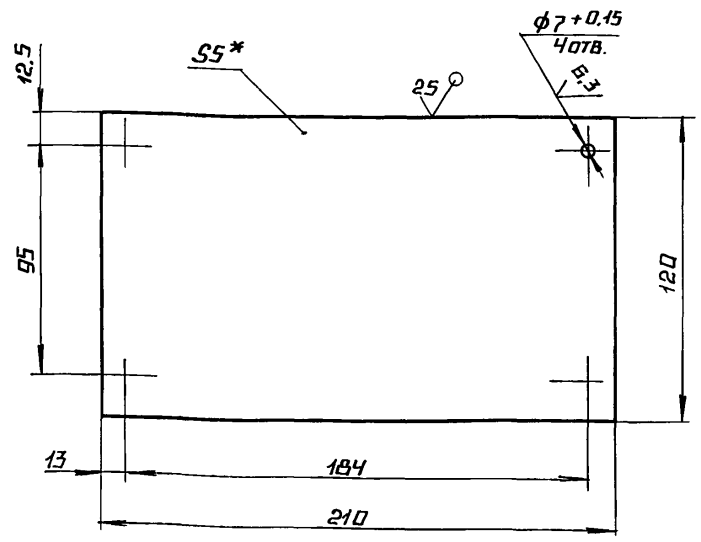

1.* Размер для справок.

2. $\pm \frac{IT14}{2}$.

Изм.	Лист	№ докум.	Подп.	Дата
Разраб.		Крауя		
Пров.		Богданова		
Т.контр.				
Н.контр.		Колмец		
Утв.				

БМ4.1.2.00.004

Пластина

Лит.	Масса	Масштаб
	0,99	1:2
Лист	Листов 1	

Лист $\frac{5\ ГОСТ\ 19903-74}{Вст3кп2\ ГОСТ\ 14637-79}$

ЛАТГИПРОПРОМ

Копировал Формат А4

Инв.№ подл. | Подпись и дата | Взам.инв.№ | Инв.№дубл. | Подпись и дата

БМ2.1.2.00.001

Выпуск 4-1

Серия 5.903-12

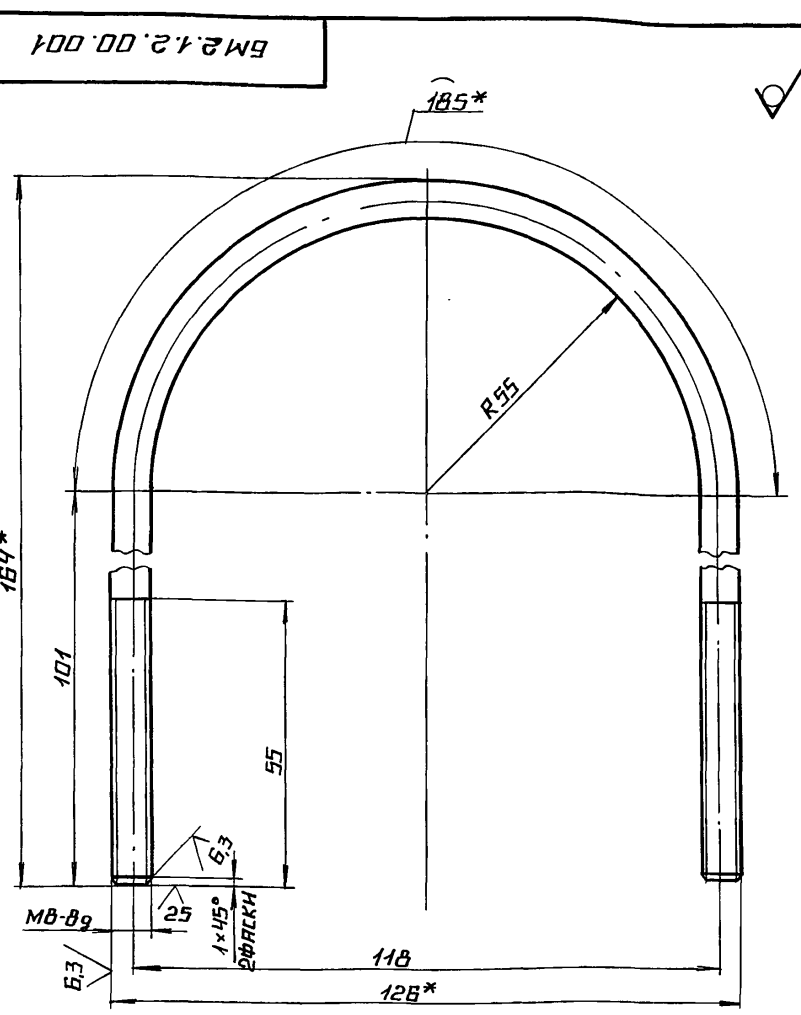

1.* Размеры для справок.

2. $\pm \frac{IT14}{2}$.

Изм.	Лист	№ докум.	Подп.	Дата
Разраб.		Никитченко		
Пров.		Колмец		
Т.контр.				
Н.контр.		Колмец		
Утв.				

БМ2.1.2.00.001

Хомут

Лит.	Масса	Масштаб
	0.153	1:1
Лист	Листов 1	

Круг $\frac{8-В-ГОСТ\ 2590-71}{Вст3кп4-II-ГОСТ\ 535-79}$

ЛАТГИПРОПРОМ

Копировал Формат А4

Инв.№ подл. | Подпись и дата | Взам.инв.№ | Инв.№дубл. | Подпись и дата

БМ4.12.00.000 ЭЧ

Выпуск 4-1

Серия 5.903-12

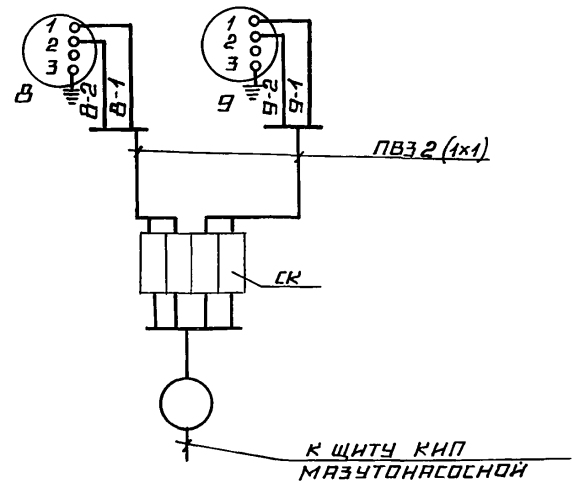

Перечень элементов схемы

Обозн.	Наименование	Тип	К-во	Примеч.
В,Б	Манометр электроконтактный	ВЗ-16рД	2	
СК	Коробка соединительная	КС-10	1	
—	Провод	ПВЗ 1.380	5	м

Маркировка цепей дана условно

Изм.	Лист	№ докум.	Подп.	Дата
Разраб.		Знотиня		
Пров.		Крауле		
Т.контр.				
Н.контр.		Кушель		
Утв.				

БМ4.1.2.00.000 ЭЧ

Блок жидких присадок БЖП-2×0,1-10,0

Схема соединений

Лит.	Масса	Масштаб
Лист	Листов 1	

ЛАТГИПРОПРОМ

Копировал Формат А4

Инв.№ подл. | Подпись и дата | Взам.инв.№ | Инв.№дубл. | Подпись и дата

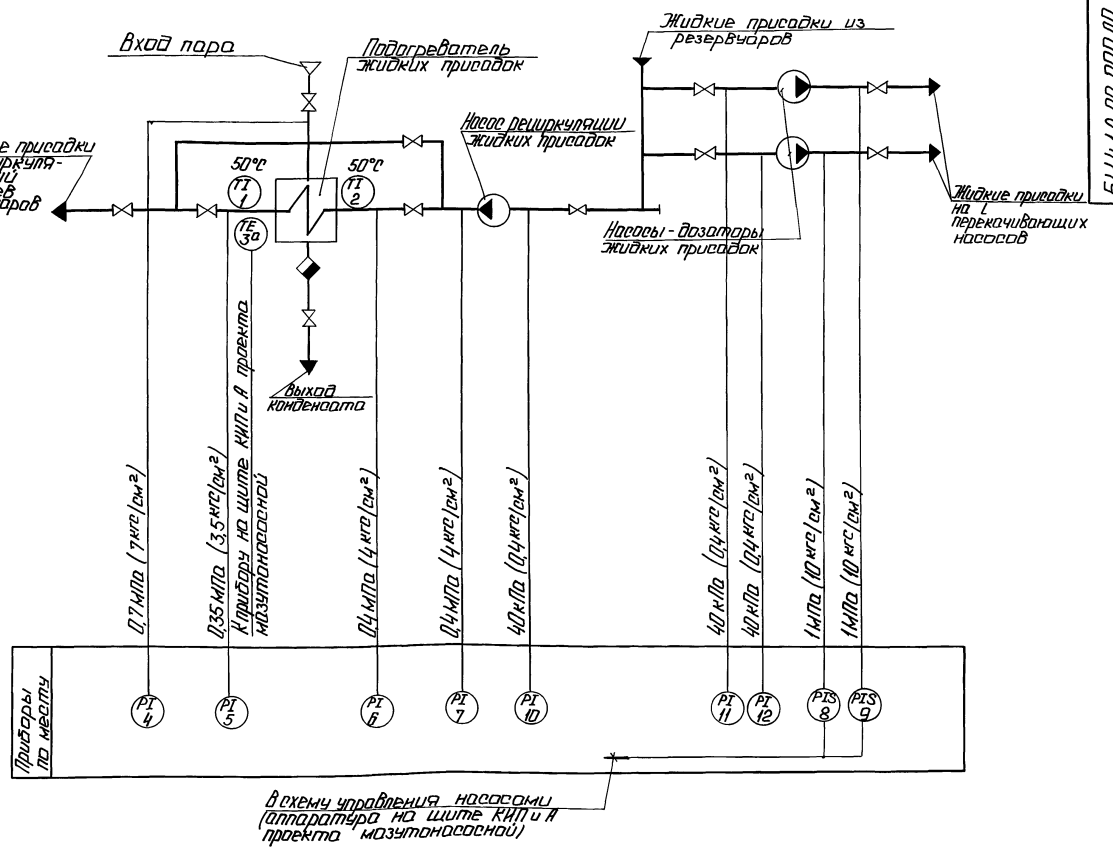

Поз. обозн.	Наименование	Кол.	Примечание
	Продолжение		
4;5;6;7	Манометр показывающий	4	
	Пределы измерения от 0		
	до 1 МПа (от 0 до 10 кгс/см²)		
	МП4-У-10 ТУ25.02.180335-84		
8;9	Манометр показывающий	2	
	сигнализирующий. Пределы		
	измерения от 0 до 1,6 МПа		
	(от 0 до 16 кгс/см²) ВЭ-16рб		
	ТУ 25.0231-75		
10,11,12	Манометр показывающий	3	
	Пределы измерения от 0		
	до 60 кПа (0,6 кгс/см²) МП4-У-0,6		
	ТУ25.02.180335-84		

Поз. обозн.	Наименование	Кол.	Примечание
1;2	Термометр ртутный угловой	2	
	с ценой деления 1°С с длиной		
	верхней части 160мм и нижней		
	части 104мм. Шкала от 0 до 100°С		
	У-4=90°-1°С-160-104 ГОСТ 2823-73		
6а	Термопреобразователь	1	
	сопротивления медный с		
	неподвижным штуцером		
	М20×1,5. Градуировка 50М.		
	Условное давление 6,4 МПа.		
	Монтажная длина 120мм.		
	Материал защитной арматуры		
	- сталь 08Х13 с защитной		
	гильзой.		
	ГСМ-08795 Ц 2.821.425-78		
	ТУ 25.02.792288-80		

				БМ 4.1.2.00.000 СО	
Изм.	Лист	№ докум.	Подп.	Дата	
Разраб.		Слуцкая			Блок жидких присадок БЖП-2×0,1-10,0 Схема автоматизации.
Пров.		Крауле			
Т.контр.		Пантелеева			
Н.контр.		Кущель			
Утв.		Меймон			

Лит.	Масса	Масштаб
Лист	Листов 1	

ЛАТГИПРОПРОМ

Копировал Формат А4 23523-10 23

Инв.№ подл. | Подп. и дата | Взам. инв.№ | Инв.№ дубл. | Подп. и дата

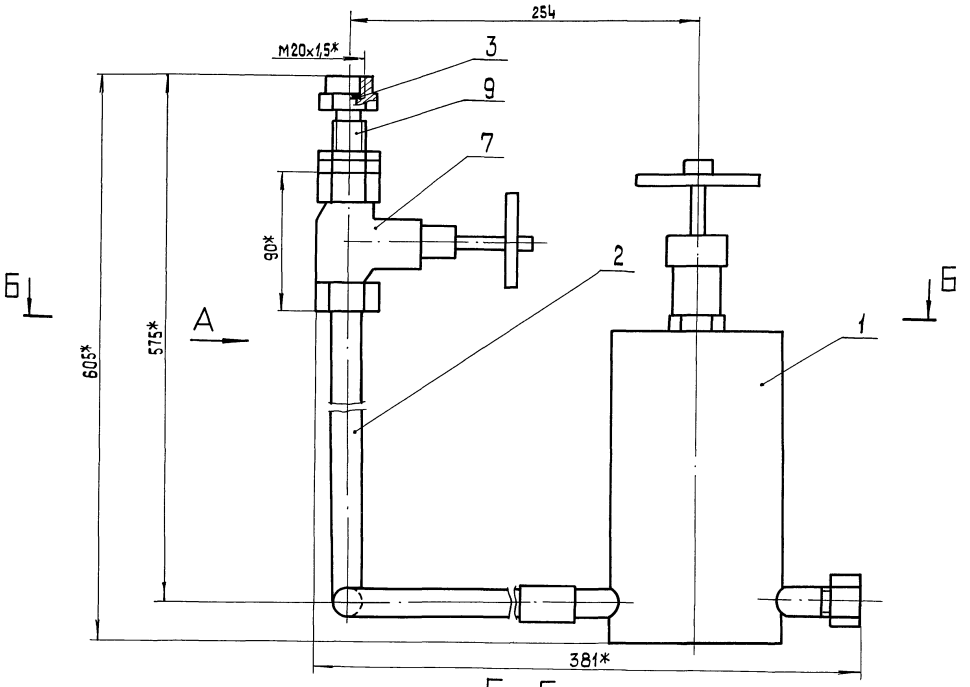

Б – Б

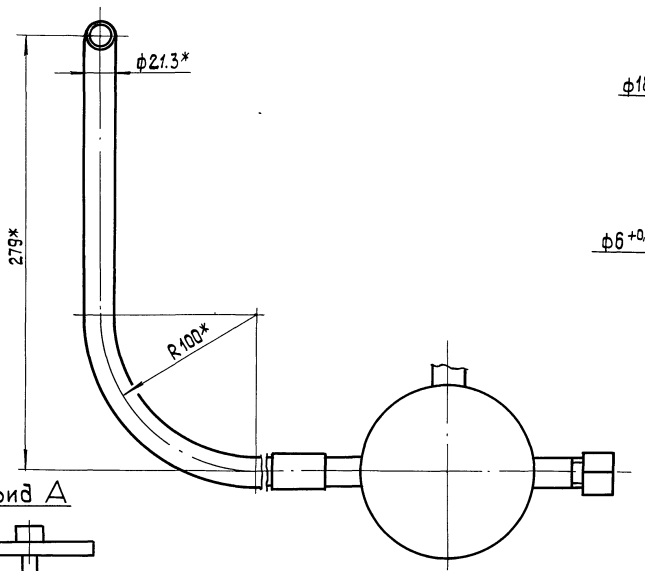

Поз.3
М 2:1

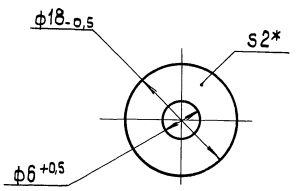

Вид А

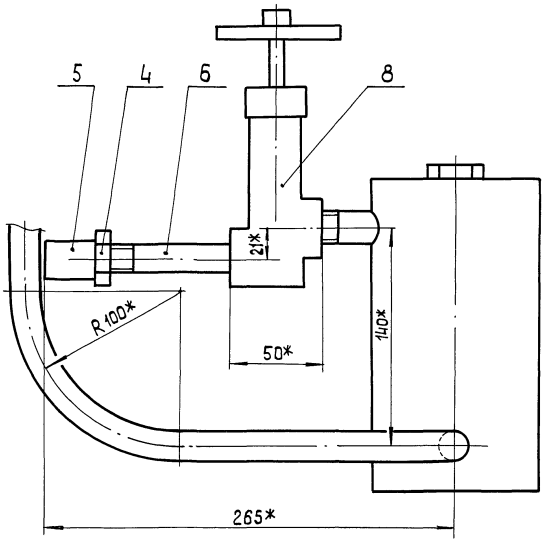

1.*Размеры для справок.
2. $\frac{+IT14}{2}$.
3. Уплотнение резьбы произвести лентой ФУМ ТУК 04-81 (арт. Ки.101-01-23).
4. Произвести гидроиспытания давлением Р=1,25 МПа ($12,5\ кгс/см^2$) в течение 10 мин. Течь не допускается.

					БМ4.1.2.01.000 СБ		
Изм.	Лист	№ докум.	Подп.	Дата			
Разраб.		Краця			Устройство отборное	Лит.	Масса	Масштаб
Пров.		Богданова					7,9	1:2
Т.контр.						Лист	Листов 1	
Н.контр.		Колмец				ЛАТГИПРОПРОМ		
Утв.								

Инв.№ подл. | Подп. и дата | Взам.инв.№ | Инв.№ дубл. | Подп. и дата

Выпуск 4-1
Серия 5.903-12

Формат	Зона	Поз.	Обозначение	Наименование	Кол.	Примечание
				Документация		
А2			БМ4.1.2.01.000СБ	Сборочный чертеж		
				Сборочные единицы		
А4		1	БМ2.1.2.01.100	Бачок разделительный	1	
				Детали		
А3		2	БМ4.1.2.01.001	Колено	1	
Б4		3	БМ4.1.2.00.002	Прокладка		
				Паронит ПОН-2 ГОСТ 481-80	1	0,005 кг
				Стандартные изделия		
		4		Контргайка 15 ГОСТ 8968-75	1	
		5		Муфта 15 ГОСТ 8966-75	2	
		6		Сгон 15 ГОСТ 8969-75	1	
		7		Вентиль 15кч 18п; Ду15 Ру 1,6 МПа (16 кгс/см²) ГОСТ 18 161-72	1	

Инв.№ подл. | Подпись и дата | Взам.инв.№ | Инв.№ дубл. | Подпись и дата

Изм.	Лист	№ докум.	Подпись	Дата
Разраб.		Кадуя		
Пров.		Богданова		
Н.контр.		Колмец		
Утв.				

БМ4.1.2.01.000

Устройство отборное

Лит. | Лист 1 | Листов 2

ЛАТГИПРОПРОМ

Копировал | Формат А4

Выпуск 4-1
Серия 5.903-12

Формат	Зона	Поз.	Обозначение	Наименование	Кол.	Примечание
				Прочие изделия		
		8		Вентиль 15нж6бк; Ду15 Ру 25 МПа (25 кгс/см²) ТУ 26-07-271-80	1	
		9		Соединитель СНП-м20х6 1/2 ТУ 36.1123-83	1	

Инв.№ подл. | Подпись и дата | Взам.инв.№ | Инв.№ дубл. | Подпись и дата

Изм.	Лист	№ докум.	Подпись	Дата

БМ4.1.2.01.000

Лист 2

Копировал | Формат А4

БМ4.1.2.01.001

Выпуск 4-1
Серия 5.903-12

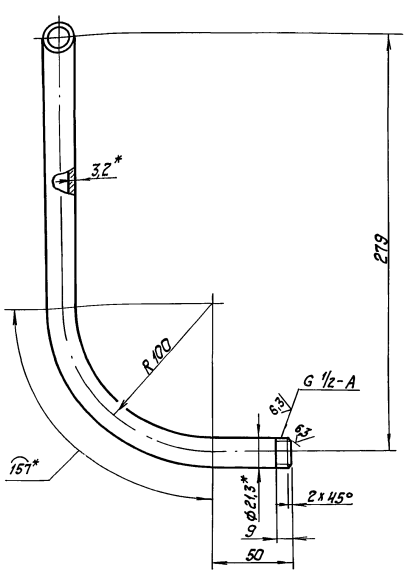

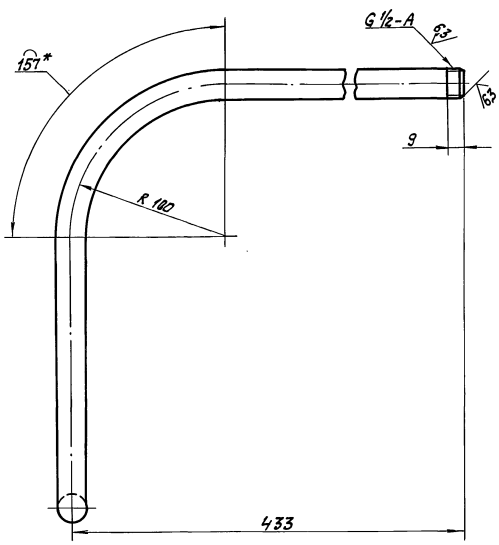

1. * Размеры для справок.
2. ± IT14/2.

Инв.№ подл. | Подпись и дата | Взам.инв.№ | Инв.№ дубл. | Подпись и дата

Изм.	Лист	№ докум.	Подпись	Дата
Разраб.		Кадуя		
Пров.		Богданова		
Т. контр.				
Н.контр.		Колмец		
Утв.				

БМ4.1.2.01.001

Колено

Труба 15х3,2 ГОСТ 3262-75

Лит.	Масса	Масштаб
	1,26	1:2
Лист	Листов 1	

ЛАТГИПРОПРОМ

Копировал Ф№ 23523-10 25 Формат А3

Выпуск 4-1

Серия 5.903-12

БМ2.1.2.01.101

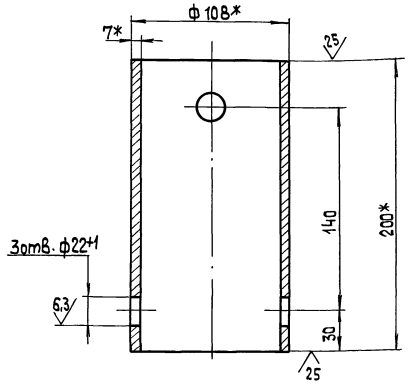

1.* Размеры для справок
2. $\pm \frac{IT14}{2}$.

Изм.	Лист	№ докум.	Подп.	Дата	БМ2.1.2.01.101			
Разраб.		Авдеенко			Корпус	Лит.	Масса 3,48	Масштаб 1:2
Пров.		Никитченко				Лист	Листов 1	
Н.контр.		Колмец			Труба 108х7 ГОСТ 8732-75 / В 20 ГОСТ 8731-74	ЛАТГИПРОПРОМ		

Инв.№подл. | Подп.и дата | Взам.инв.№ | Инв.№дубл. | Подп.и дата

Копировал | формат А4

Выпуск 4-1

Серия 5.903-12

Форм.	Зона	Поз.	Обозначение	Наименование	Кол.	Примечание
				Документация		
А3			БМ2.1.2.01.100 СБ	Сборочный чертеж		
				Детали		
А4		1	БМ2.1.2.01.101	Корпус	1	
А4		2	БМ2.1.2.01.102	Дно	1	
		3	-01	Дно	1	
БЧ		4	БМ2.1.2.01.103	Прокладка		
				Паронит ПОН-2		
				ГОСТ 481-80	1	0,008кг
				Прочие изделия		
		5		Пробка П-М20х1,5		
				ТУ 36.1142-75	1	
		6		Установка штуцера 1/2"-50		
				ЗК4-48-70	1	
		7		Штуцер 1/2"-50		
				ЗК4-34-70	2	

Изм.	Лист	№ докум.	Подп.	Дата	БМ2.1.2.01.100			
Разраб.		Авдеенко			Бачок разделительный	Лит.	Лист	Листов 1
Пров.		Никитченко				ЛАТГИПРОПРОМ		
Н.контр.		Колмец						
Утв.								

Инв.№подл. | Подп.и дата | Взам.инв.№ | Инв.№дубл. | Подп.и дата

Копировал | формат А4

Выпуск 4-1

Серия 5.903-12

БМ2.1.2.01.100 СБ

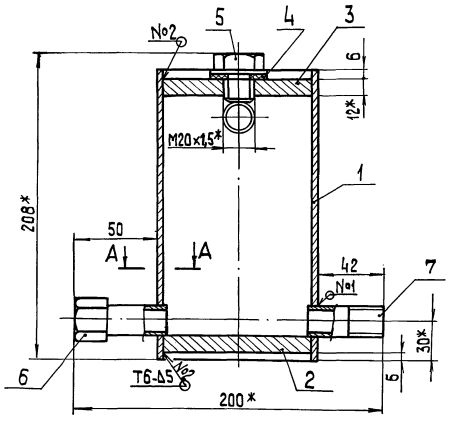

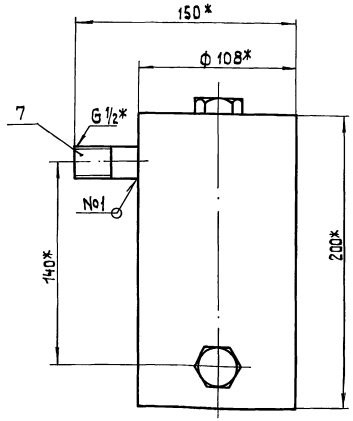

А-А
М1:1

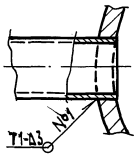

Поз.4

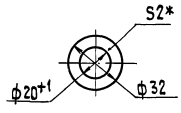

1.* Размеры для справок
2. $\pm \frac{IT14}{2}$.
3. Обработка поверхностей реза деталей БЧ 25
4. Сварные швы по ГОСТ 5264-80.
5 Произвести гидроиспытание давлением P=1,25 МПа (12,5 кгс/см²) в течение 10 мин. Течь не допускается.

Изм.	Лист	№ докум.	Подп.	Дата	БМ2.1.2.01.100 СБ			
Разраб.		Авдеенко			Бачок разделительный	Лит.	Масса 5,3	Масштаб 1:2
Пров.		Никитченко				Лист	Листов 1	
Н.контр.		Колмец				ЛАТГИПРОПРОМ		

Инв.№подл. | Подп.и дата | Взам.инв.№ | Инв.№дубл. | Подп.и дата

Копировал 23523-10 26 формат А3

Выпуск 4-1 Серия 5.903-12

БМ2.1.2.01.102

Рис.1

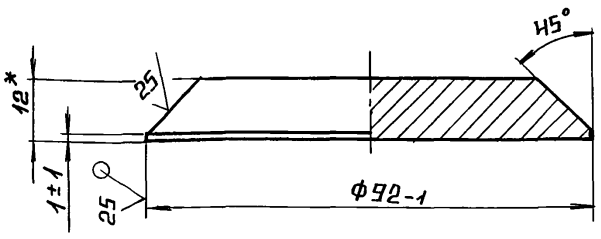

Рис.2

Остальное см. Рис.1

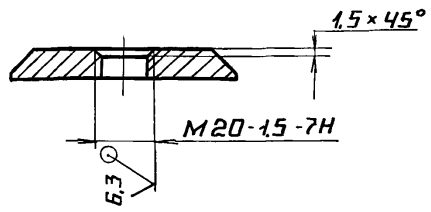

Обозначение	Масса, кг
БМ2.1.2.01.102	0,626
-01	0,625

1.* Размеры для справок.

2. $\pm \frac{IT14}{2}$.

Изм.	Лист	№ докум.	Подп.	Дата	БМ2.1.2.01.102			
Разраб.		Авдеенко			Дно	Лит.	Масса	Масштаб
Пров.		Никитченко					См. табл.	—
Н.контр.		Колмец				Лист	Листов 1	
					Лист 12 ГОСТ 19903-74 / В20 ГОСТ 14637-79	ЛАТГИПРОПРОМ		

Копировал Формат А4

Выпуск 4-1 Серия 5.903-12

Форм.	Зона	Поз.	Обозначение	Наименование	Кол.	Примечание
				Документация		
А2			БМ1.2.2.01.000 СБ	Сборочный чертеж		
				Сборочные единицы		
А4		1	БМ2.1.2.01.100	Бачок разделительный	1	
				Детали		
Б4		2	БМ1.2.2.01.001	Колено		
				Труба 15×3,2 ГОСТ 3262-75	1	0,7 кг
Б4		3	БМ1.2.2.01.002	Прокладка		
				Паронит ПОН-2 ГОСТ 481-80	1	0,005 кг
				Стандартные изделия		
		4		Контргайка 15 ГОСТ 8968-75	1	
		5		Муфта 15 ГОСТ 8966-75	2	
		6		Сгон 15 ГОСТ 8969-75	1	
		7		Вентиль 15кч18п; Ду15 Ру1,6МПа (16кгс/см²) ГОСТ 18161-72	1	

Изм.	Лист	№ докум.	Подп.	Дата	БМ1.2.2.01.000			
Разраб.		Крауя			Устройство отборное	Лит.	Лист 1	Листов 2
Пров.		Богданова				ЛАТГИПРОПРОМ		
Н.контр.		Колмец						
Утв.								

Копировал Формат А4

Выпуск 4-1 Серия 5.903-12

Форм.	Зона	Поз.	Обозначение	Наименование	Кол.	Примечание
				Документация		
А2			БМ4.1.2.02.000 СБ	Сборочный чертеж		
				Сборочные единицы		
А4		1	БМ2.1.2.01.100	Бачок разделительный	1	
				Детали		
Б4		2	БМ4.1.2.02.001	Колено		
				Труба 15×3,2 ГОСТ 3262-75		
				$L_{заг}$ = 895±1,15 мм	1	1,23 кг
Б4		3	БМ4.1.2.02.002	Прокладка		
				Паронит ПОН-2 ГОСТ 481-80	1	0,005 кг
				Стандартные изделия		
		4		Контргайка 15 ГОСТ 8968-75	1	
		5		Муфта 15 ГОСТ 8966-75	2	
		6		Сгон 15 ГОСТ 8960-75	1	
		7		Вентиль 15кч18п; Ду15 Ру1,6МПа (16кгс/см²) ГОСТ 18161-72	1	

Изм.	Лист	№ докум.	Подп.	Дата	БМ4.1.2.02.000			
Разраб.		Крауя			Устройство отборное	Лит.	Лист 1	Листов 2
Пров.		Богданова				ЛАТГИПРОПРОМ		
Н.контр.		Колмец						
Утв.								

Копировал Формат А4

Выпуск 4-1 Серия 5.903-12

Форм.	Зона	Поз.	Обозначение	Наименование	Кол.	Примечание
				Прочие изделия		
		8		Вентиль 15нж6бк; Ду15 Ру2,5МПа (25кгс/см²) ТУ 26-07-271-80	1	
		9		Соединитель СНП-М20×G½ ТУ 36.1123-83	1	

БМ4.1.2.02.000	Лист 2

Копировал Формат А4

Выпуск 4-1

Серия 5.903-12

БМ4.1.2.02.000 СБ

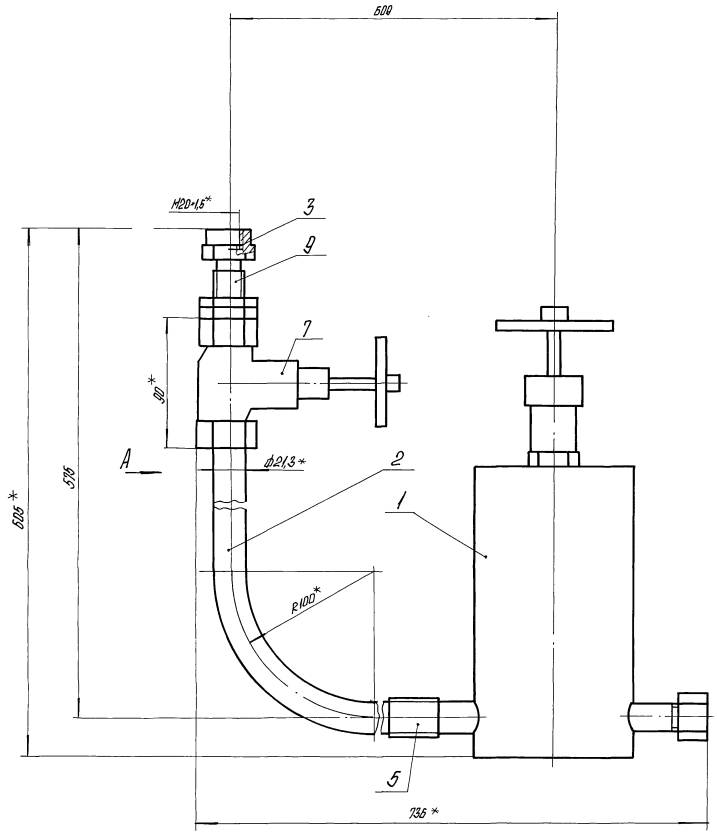

Поз.3
М2:1

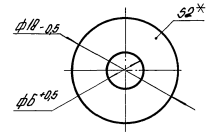

Поз.2

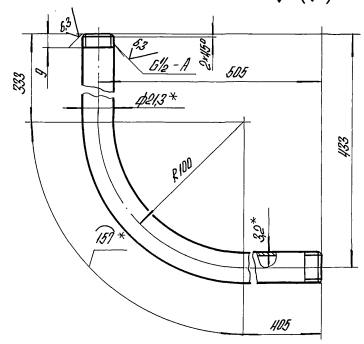

Вид А

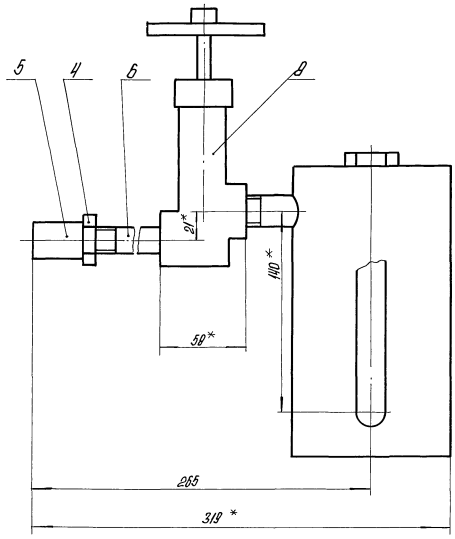

1.* Размеры для справок.
2. $\pm \frac{IT14}{2}$.
3. Уплотнение резьбы произвести лентой ФУМ ТУ К 04-81 (арт. КИ. 101-01-23).
4. Произвести гидроиспытания давлением P=1,25 МПа (12,5 кгс/см²) в течение 10 мин. Течь не допускается.

Изм.	Лист	№ докум.	Подпись	Дата	БМ4.1.2.02.000 СБ			
Разраб.		Крауя			Устройство отборное	Лит.	Масса	Масштаб
Пров.		Богданова					7,9	1:2
Т.контр.						Лист	Листов 1	
Н.контр.		Колмец				ЛАТГИПРОПРОМ		
Утв.								

Инв. № подл. | Подпись и дата | Взам.инв. № | Инв. № дубл. | Подпись и дата

Копировал

23523-10 28 Формат А2

БМ1.2.2.01.000СБ

Выпуск 4-1

Серия 5.903-12

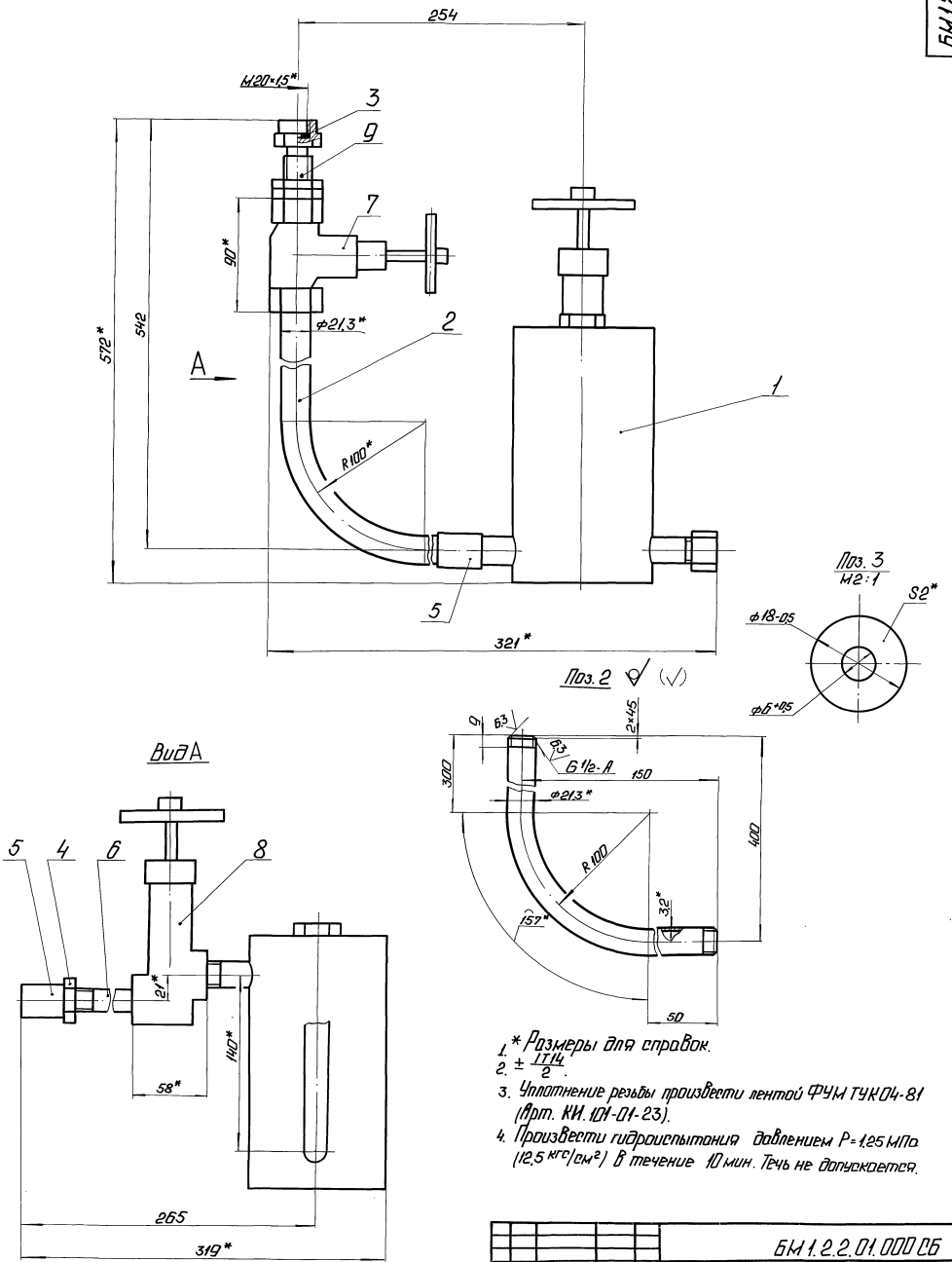

1. * Размеры для справок.
2. $\pm \frac{IT14}{2}$.
3. Уплотнение резьбы произвести лентой ФУМ ТУК04-81 (Арт. КИ.101-01-23).
4. Произвести гидроиспытания давлением P=1,25 МПа (12,5 кгс/см²) в течение 10 мин. Течь не допускается.

				БМ1.2.2.01.000СБ			
Изм. Лист	№ докум.	Подп.	Дата	Устройство отборное	Лит.	Масса	Масштаб
Разраб.	Крауя					7,3	1:2
Пров.	Богданова				Лист	Листов 1	
Т.контр.					ЛАТГИПРОПРОМ		
Н.контр.	Колмеи						
Утв.							

Инв. № подл. | Подп. и дата | Взам. инв. № | Инв. № дубл. | Подп. и дата

Копировал: Ф.А. 23523-10 2.9 Формат А2

Выпуск 4-1

Серия 5.903-12

Формат	Зона	Поз.	Обозначение	Наименование	Кол.	Примечание
				Прочие изделия		
		8		Вентиль 15нж 6бк; Ду15 Ру 2,5 МПа (25 кгс/см²) ТУ 26-07-271-80	1	
		9		Соединитель СНП-М20х6-½ ТУ 36.1123-83	1	

				Документация		
А4			БМ4.1.2.03.000 СБ	Сборочный чертеж		
				Детали		
А4		1	БМ4.12.03.001	Труба	1	
Б4		2	БМ4.1.2.03.002	Труба 32х3 ГОСТ 10704-76 / В-Ст3сп ГОСТ 10705-80	1	0,1 кг

Инв.№подл. | Подп. и дата | Взам.инв.№ | Инв.№дубл. | Подп. и дата

Изм. Лист № докум. Подп. Дата

БМ1.2.2.01.000 — Лист 2

Копировал — формат А4

Изм. Лист № докум. Подп. Дата

БМ4.1.2.03.000 — Стойка — Лит. — Лист 1 — Листов 1 — ЛАТГИПРПРПМ

Копировал — формат А4

БМ4.1.2.03.000 СБ

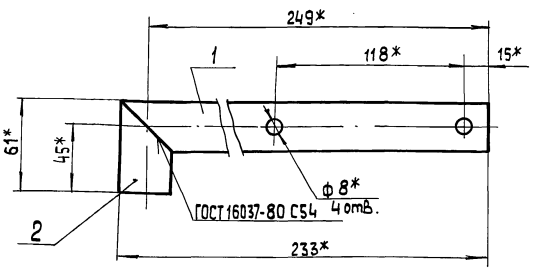

Поз. 2 / М 1:1

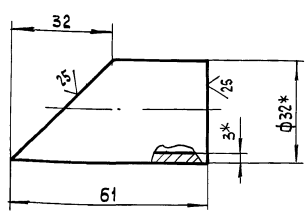

1.* Размеры для справок.
2. $\pm \frac{IT14}{2}$.

Изм. Лист № докум. Подп. Дата

БМ4.1.2.03.000 СБ — Стойка — Лит. — Масса 0,64 — Масштаб 1:2 — Лист — Листов 1 — ЛАТГИПРОПРОМ

Копировал — формат А4

БМ4.1.2.03.001

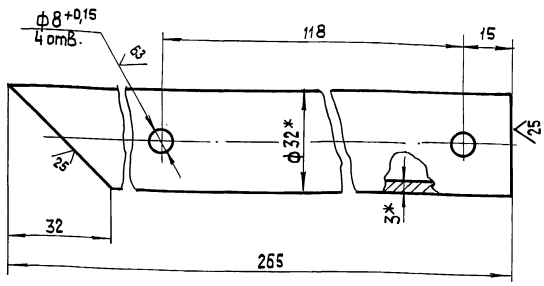

1.* Размеры для справок.
2. $\pm \frac{IT14}{2}$.

Изм. Лист № докум. Подп. Дата

БМ4.1.2.03.001 — Труба — Лит. — Масса 0,54 — Масштаб 1:1 — Лист — Листов 1 — ЛАТГИПРОПРОМ

Труба 32х3 ГОСТ 10704-76 / В-Ст3сп ГОСТ 10705-80

Копировал — 23523-10 30 — формат А4

Выпуск 4-1

Серия 5.903-12

Форм.	Зона	Поз.	Обозначение	Наименование	Кол.	Примечание
				Документация		
А4			БМ4.1.2.05.000 СБ	Сборочный чертеж		
				Детали		
А4		1	БМ4.1.2.05.001	Труба	1	
Б4		2	БМ4.1.2.05.002	Труба		
				Труба 32×2 ГОСТ 10704-76 / В-ВСт3сп ГОСТ 10705-80	1	0,47 кг

Инв. № подл. | Подпись и дата | Взам. инв. № | Инв. № дубл. | Подпись и дата

Изм.	Лист	№ докум.	Подпись	Дата
Разраб.		Крауя		
Пров.		Богданова		
Н. контр.		Колмец		
Утв.				

БМ4.1.2.05.000

Стойка

Лит. | Лист | Листов 1

ЛАТГИПРОПРОМ

Копировал | Формат А4

Выпуск 4-1

Серия 5.903-12

Форм.	Зона	Поз.	Обозначение	Наименование	Кол.	Примечание
				Документация		
А4			БМ4.1.2.04.000 СБ	Сборочный чертеж		
				Детали		
А4		1	БМ4.1.2.03.001	Труба	1	
Б4		2	БМ4.1.2.04.001	Труба		
				Труба 32×3 ГОСТ 10704-76 / В-ВСт3сп ГОСТ 10705-80	1	1,08 кг

Инв. № подл. | Подпись и дата | Взам. инв. № | Инв. № дубл. | Подпись и дата

Изм.	Лист	№ докум.	Подпись	Дата
Разраб.		Крауя		
Пров.		Богданова		
Н. контр.		Колмец		
Утв.				

БМ4.1.2.04.000

Стойка

Лит. | Лист | Листов 1

ЛАТГИПРОПРОМ

Копировал | Формат А4

Выпуск 4-1

Серия 5.903-12

БМ4.1.2.04.000СБ

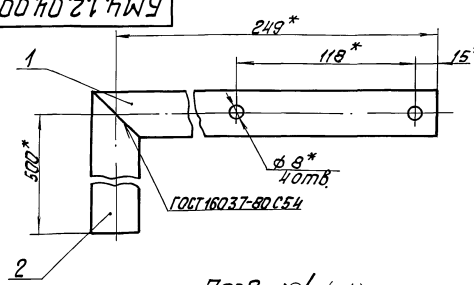

Поз.2 М 1:1 (✓)

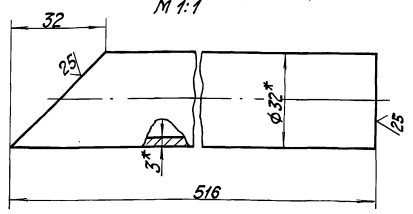

1. * Размеры для справок.
2. $\pm \frac{IT14}{2}$.

Инв. № подл. | Подпись и дата | Взам. инв. № | Инв. № дубл. | Подпись и дата

Изм.	Лист	№ докум.	Подпись	Дата
Разраб.		Крауя		
Пров.		Богданова		
Т. контр.				
Н. контр.		Колмец		
Утв.				

БМ4.1.2.04.000 СБ

Стойка

Лит. | Масса 1,62 | Масштаб 1:2

Лист | Листов 1

ЛАТГИПРОПРОМ

Копировал | Формат А4

Выпуск 4-1

Серия 5.903-12

БМ4.1.2.05.000СБ

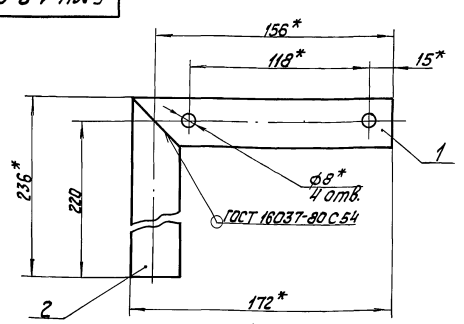

Поз.2 (✓)

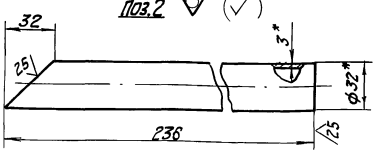

1. * Размеры для справок.
2. $\pm \frac{IT14}{2}$.

Инв. № подл. | Подпись и дата | Взам. инв. № | Инв. № дубл. | Подпись и дата

Изм.	Лист	№ докум.	Подпись	Дата
Разраб.		Крауя		
Пров.		Богданова		
Т. контр.				
Н. контр.		Колмец		
Утв.				

БМ4.1.2.05.000 СБ

Стойка

Лит. | Масса 0,81 | Масштаб 1:2

Лист | Листов 1

ЛАТГИПРОПРОМ

Копировал | Формат А4

Выпуск 4-1

Серия 5.903-12

Инв.№ подл. | Подпись и дата | Взам.инв.№ | Инв.№ дубл. | Подпись и дата

БМЧ.1.2.05.001

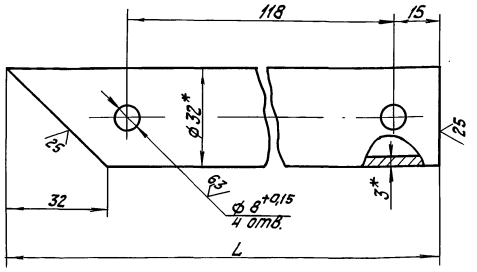

Обозначение	L, мм	Масса, кг
БМЧ.1.2.05.001	172 ± 0,5	0,34
-01	166 ± 0,5	0,32

1. * Размеры для справок.
2. $\pm\frac{IT14}{2}$

Изм.	Лист	№ докум.	Подпись	Дата
Разраб.		Крауя		
Пров.		Богданова		
Т. контр.				
Н. контр.		Колмец		
Утв.				

Труба

Труба 32×3 ГОСТ 10704-76 / В-ВСт3сп ГОСТ 10705-80

Лит.	Масса	Масштаб
	см. табл.	—
Лист	Листов 1	

ЛАТГИПРОПРОМ

Копировал Жф

Формат А4

Выпуск 4-1

Серия 5.903-12

Инв.№ подл. | Подпись и дата | Взам.инв.№ | Инв.№ дубл. | Подпись и дата

Формат	Зона	Поз.	Обозначение	Наименование	Кол.	Примечание
				Документация		
А4			БМЧ.1.2.06.000 СБ	Сборочный чертеж		
				Детали		
А4		1	БМЧ.1.2.05.001-01	Труба	1	
Б4		2	БМЧ.1.2.06.001	Труба Труба 32×3 ГОСТ 10704-76 / В-ВСт3сп ГОСТ 10705-80	1	0,31 кг

БМЧ.1.2.06.000

Изм.	Лист	№ докум.	Подпись	Дата
Разраб.		Крауя		
Пров.		Богданова		
Н. контр.		Колмец		
Утв.				

Стойка

Лит.	Лист	Листов
	1	

ЛАТГИПРОПРОМ

Копировал Жф

Формат А4

Выпуск 4-1

Серия 5.903-12

Инв.№ подл. | Подпись и дата | Взам.инв.№ | Инв.№ дубл. | Подпись и дата

БМЧ.1.2.06.000СБ

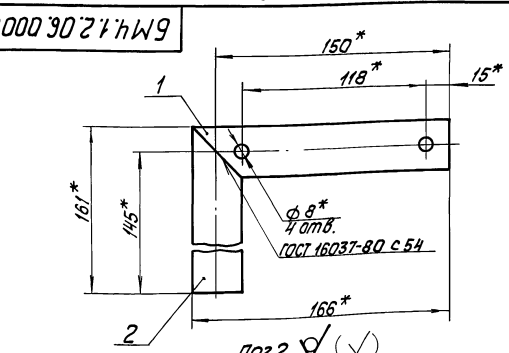

Поз. 2 (√)
М 1:1

1. * Размеры для справок.
2. $\pm\frac{IT14}{2}$

Изм.	Лист	№ докум.	Подпись	Дата
Разраб.		Крауя		
Пров.		Богданова		
Т. контр.				
Н. контр.		Конец		
Утв.				

Стойка

Лит.	Масса	Масштаб
	0,63	1:2
Лист	Листов 1	

ЛАТГИПРОПРОМ

Формат А4

Выпуск 4-1

Серия 5.903-12

Инв.№ подл. | Подпись и дата | Взам.инв.№ | Инв.№ дубл. | Подпись и дата

Формат	Зона	Поз.	Обозначение	Наименование	Кол.	Примечание
				Документация		
А3			БМЧ.1.3.00.000 СБ	Сборочный чертеж		
А3			БМЧ.1.3.00.000 Э3	Схема электрическая принципиальная		
А3			БМЧ.1.3.00.000 Э5	Схема электрическая подключения		
А4			БМЧ.0.0.00.000 ДТ	Указания по применению и изготовлению		Выпуск 4-0
				Сборочные единицы		
А4		1	БМЧ.1.3.01.000	Стойка	1	
А4		2	БМЧ.1.3.02.000	Стойка	1	
				Детали		
А4		3	БМЧ.1.3.00.001	Основание	2	
А4		4	БМЧ.1.3.00.002	Патрубок	2	
Б4		5	БМЧ.1.3.00.003	Патрубок Труба 15×2,8 ГОСТ 3262-75 L = 100 ± 0,5 мм	2	0,19 кг
				Стандартные изделия		
		6		Болт М8×30.46 ГОСТ 7798-70	10	
		7		Винт М5×25.58 ГОСТ 1491-72	9	

БМЧ.1.3.00.000

Изм.	Лист	№ докум.	Подпись	Дата
Разраб.		Крауя		
Пров.		Богданова		
Н. контр.		Колмец		
Утв.				

Блок жидких присадок БЖП-2×0,1-100 Установка электрооборудования

Лит.	Лист	Листов
	1	3

ЛАТГИПРОПРОМ

Копировал Жф

Формат А4

Выпуск 4-1

Серия 5.903-12

Формат	Зона	Поз.	Обозначение	Наименование	Кол.	Примечание
				Гайки ГОСТ 5915-70		
		8		М5.5	9	
		9		М8,5	10	
				Шайбы ГОСТ 11371-78		
		10		5.02	9	
		11		8.02	10	
				Шайбы ГОСТ 64-70		
		12		5.65Г	9	
		13		8.65Г	10	
		14		Муфта 15×10.2		
				ГОСТ 8957-75	2	
		15		Ниппель 15.02		
				ГОСТ 8967-75	4	
				Прочие изделия		
		16		Переключатель ПКУ3-58С2001		
				ТУ16-526.047-74	2	
		17		Переключатель ПКЕ222-2У3-6¾		
				ТУ16-642.006-83	3	
		18		Коробка клеммная У615		
				ТУ36-12-80	2	
		19		Хомутик С437У2		
				ТУ36-1448-77	3	
		20		Муфта ТР-2У3		
				ТУ36-1447-77	12	
		21		Ввод гибкий К1081У3		
				ТУ36-1684-81	1	

Инв. № подл. | Подпись и дата | Взам. инв. № | Инв. № дубл. | Подпись и дата

Изм. | Лист | № докум. | Подпись | Дата

БМ4.1.3.00.000 — Лист 2

Копировал Дубкова — формат А4

Выпуск 4-1

Серия 5.903-12

Формат	Зона	Поз.	Обозначение	Наименование	Кол.	Примечание
				Материалы		
		22		Металлорукав негерметичный		
				РЗ-Ц-Х-Ш-18У3		
				ТУ22-3988-77	5	м
		23		Провод ПВ1, сечением		
				1,0мм² ГОСТ 6323-79	1	м
		24		Провод АПВ, сечением		
				2,0мм² ГОСТ 6323-79	40	м

Инв. № подл. | Подпись и дата | Взам. инв. № | Инв. № дубл. | Подпись и дата

Изм. | Лист | № докум. | Подпись | Дата

БМ4.1.3.00.000 — Лист 3

Копировал Дубкова — формат А4

Выпуск 4-1

Серия 5.903-12

БМ4.1.3.00.000СБ

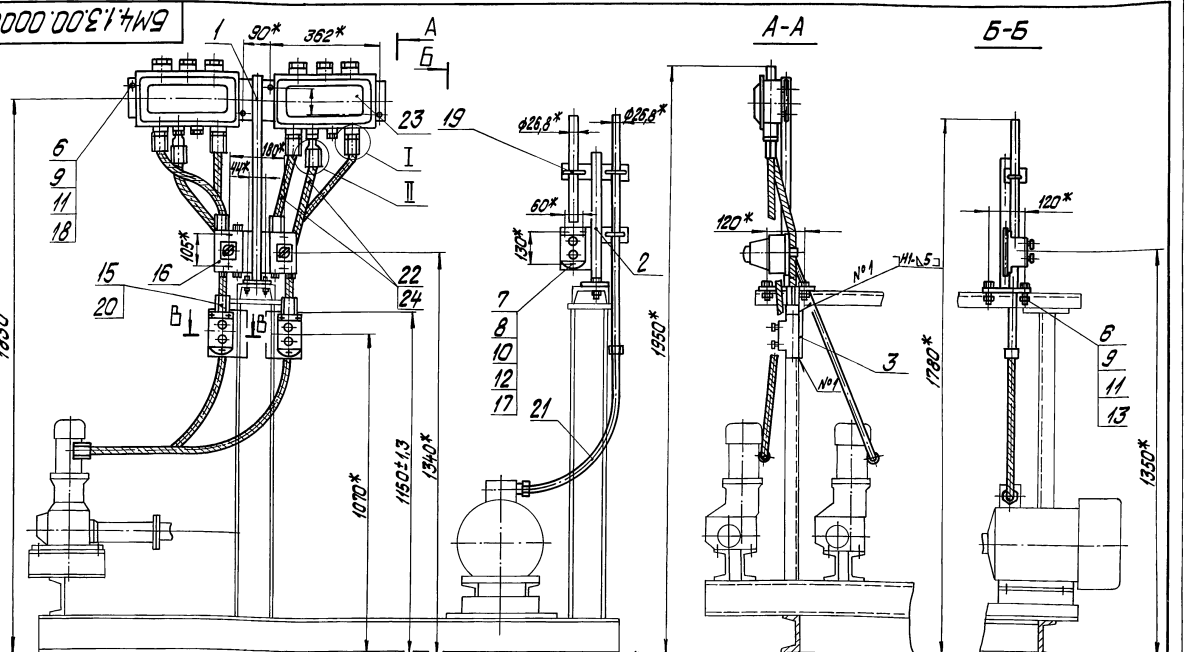

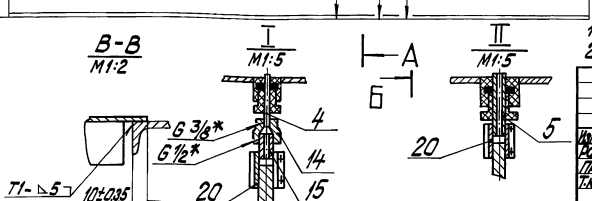

1.* Размеры для справок.
2. Сварные швы по ГОСТ 5264-80.

Изм.	Лист	№ докум.	Подпись	Дата
Разраб.		Крауя		
Пров.		Богданова		
Т.контр.				
Н.контр.		Колмец		
Утв.				

БМ4.1.3.00.000СБ

Блок жидких прасадок БЖП-2×0,1-10,0 Установка электрооборудования

Лит.	Масса	Масштаб
	30	1:10

Лист | Листов 1

ЛАТГИПРОПРОМ

Инв. № подл. | Подпись и дата | Взам. инв. № | Инв. № дубл. | Подпись и дата

23523-10 33 — Копировал Дубкова — формат А4

Выпуск 4-1 Серия 5.903-12

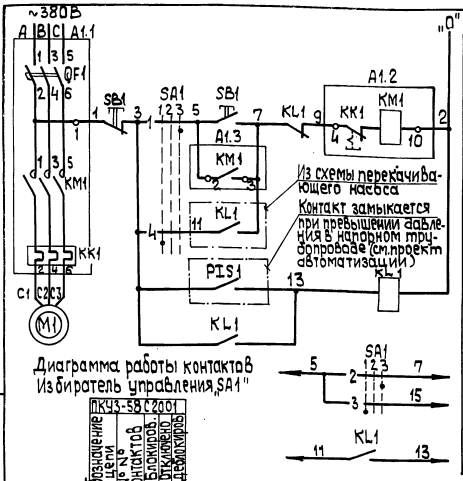

Диаграмма работы контактов
Избиратель управления „SA1"

ПКУ3-58С2001				
Обозначение цепи	№ № контактов	Блокиров. 1	Отключено 2	Деблокиров. 3
1	1-2			X
2	3-4			X
3	4-5	X		
4	6-7	X		

Автомат	
По месту	Цепи управления пускателем
В блокировочном режиме	
Контроль давления в напорном трубопроводе	
В схему перекачивающего насоса	

Поз обозначение	Наименование	Кол.	Примечания
	1. Аппараты на напорном трубопроводе		
PIS1	электроконтактный манометр	1	см. проект автоматиз.
	2 Аппараты у механизма на блоке		
M1	Электродвигатель 4 АА 63 А4	1	0,25 кВт ~380В; 0,86 А
SA1	Переключатель ПКУ3-58С2001	1	общий для одной группы насосов
SB1	Пост ПКЕ 222-2У3	1	
	3. Аппараты на НКУ		
A1	Б 5130-2074 ГУХЛ4	1	
KM1	Пускатель ПМЛ 110004Б U~220 В	1	Комплектно с А1
KK1	Реле РТЛ 100504С I н.э 0,86 А	1	
QF1	Выключатель АЕ 2026-10НУ3Б I р. 1,6 А	1	
	4. Аппараты на щите КИП		
KL1	Реле РПУ-2М U~220 В к2з2р	1	См. проект автоматиз.

Схемой предусматривается:

а) работа насосов-дозаторов в облокированном режиме с перекачивающими насосами; сблокированный режим для каждой группы насосов (группа состоит из насоса-дозатора и перекачивающего насоса-дозатора при включении и отключении перекачивающего насоса;

б) автоматическое отключение всей группы насосов при превышении давления в напорном трубопроводе насоса-дозатора;

в) работа насоса-дозатора в деблокированном режиме, обеспечивающем местное управление насосом-дозатором кнопкой у электродвигателя;

Выбор режима осуществляется избирателем управления „SA1".

1. В схемах соединений щитов КИП и НКУ индекс в маркировке аппаратов и проводов соответствует номеру эл. двигателя по плану
2. Обозначение „—o—" соответствует заводской маркировке зажимов блока управления.
3. Перечень элементов приведен для одного электродвигателя
4. Условные обозначения приняты по ГОСТ 2.710-81

Изм	Лист	№ докум.	Подп.	Дата	БМ4.1.3.00.000 ЭЗ			
Разраб.		Балонина			Блок жидких присадок БЖП-2×0,1-10,0 Схема электрическая принципиальная	Лит.	Масса	Масштаб
Пров.		Викманис						
т.контр.						Лист	Листов 1	
Н.контр.		Зорин				ЛАТГИПРОПРОМ		
Утв.								

Копировал 3-8 формат А3

Выпуск 4-1 Серия 5.903-12

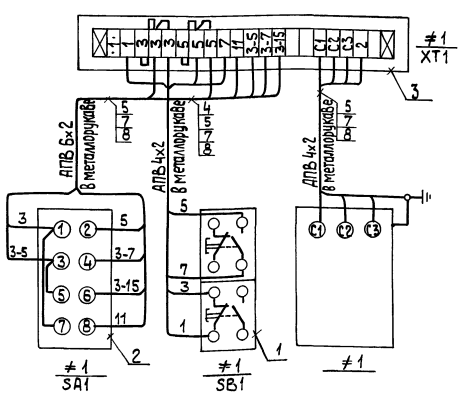

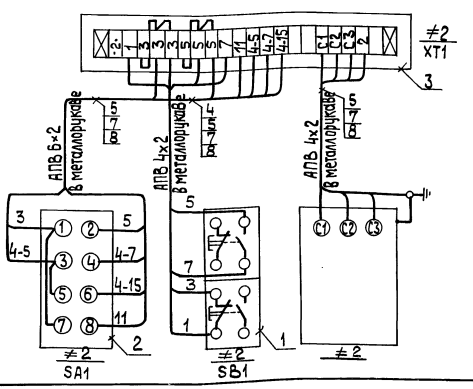

Марка, поз.	Обозначение	Наименование	Кол.	Масса ед,кг	Примечание
		Электрооборудование			
1		Пост ПКЕ-222-2У3, 3/4" ТУ 16.642.006-83	2		SB1
2		Переключатель ПКУ3-58С2001 ТУ 16-526.047-74	2		SA1
		Изделия заводов ГЭМ			
3		Коробка клеммная У615 ТУ 36-12-80	2		XT1
4		Патрубок вводной У476 ТУ 36-1447-77	2		
5		Муфта ТР-4У3 ТУ 36-1447-77	10		
		Материалы			
6		Провод ПВ1, сечением 1,0мм² ГОСТ 6323-79	1м		См. прим п.2
7		Провод АПВ сечением 2,0мм² ГОСТ 6323-79	40м		
8		Металлорукав РЗ-Ц-Х-Ш-22У3 ТУ 22-5570-83	5м		

1. Нумерация электродвигателей (N1, 2 - насосы-дозаторы, N 3,4 - перекачивающие насосы) принята условно и уточняется при привязке блока в конкретном проекте.
2. Перемычки в клеммных коробках XT1 выполнить медным проводом ПВ1 сечением 1,0 мм².

Изм	Лист	№ докум.	Подп.	Дата	БМ4.1.3.00.000 ЭЗ			
Разраб.		Балонина			Блок жидких присадок БЖП-2×0,1-10,0 Схема электрическая подключений	Лит.	Масса	Масштаб
Пров.		Викманис						
т.контр.						Лист	Листов 1	
Н.контр.		Зорин				ЛАТГИПРОПРОМ		
Утв.								

23523-10 34 Копировал 3-8 формат А3

БМ Ч.1.3.00.001

Выпуск Ч-1

Серия 5.903-12

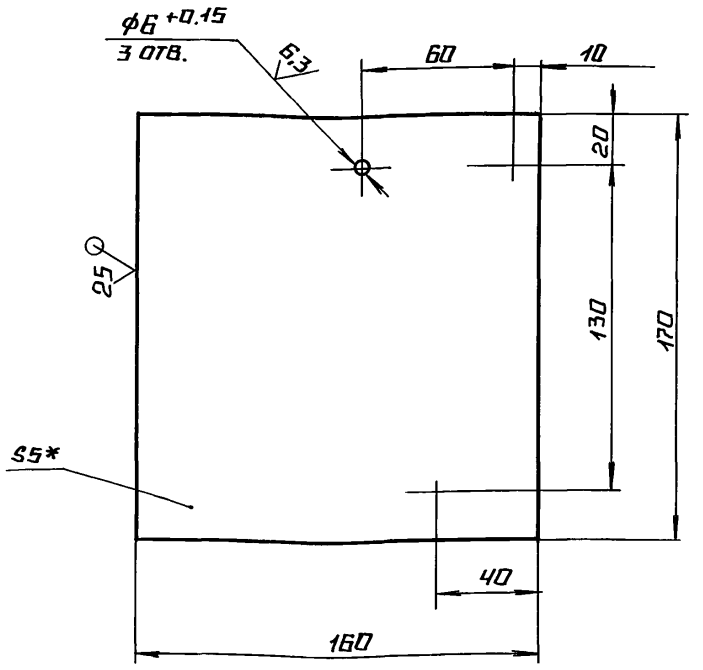

1. * размеры для справок.
2. ± IT14/2.

Изм.	Лист	№ докум.	Подп.	Дата	БМ Ч.1.3.00.001			
Разраб.		Крауя			Основание	Лит.	Масса	Масштаб
Пров.		Богданова					1.07	1:2
Т.контр.						Лист	Листов 1	
Н.контр.		Колмец			Лист 5 ГОСТ 19903-74 / Вст3кп2 ГОСТ 14637-79	ЛАТГИПРОПРОМ		
Утв.								

Копировал Формат А4

БМ Ч.1.3.00.002

Выпуск Ч-1

Серия 5.903-12

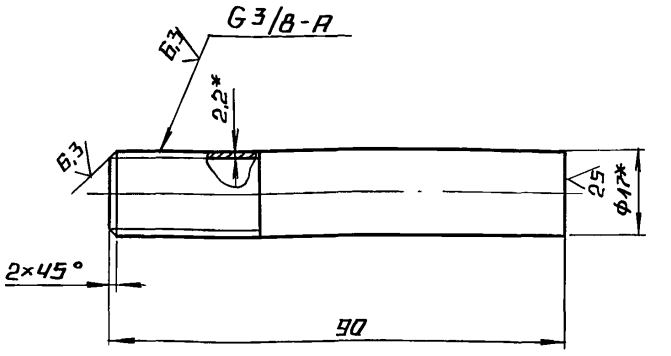

1. * размеры для справок.
2. ± IT14/2.

Изм.	Лист	№ докум.	Подп.	Дата	БМ Ч.1.3.00.002			
Разраб.		Крауя			Патрубок	Лит.	Масса	Масштаб
Пров.		Богданова					0.07	1:1
Т.контр.						Лист	Листов 1	
Н.контр.		Колмец			Труба 10×2.2 ГОСТ 3262-75	ЛАТГИПРОПРОМ		
Утв.								

Копировал Формат А4

Выпуск Ч-1

Серия 5.903-12

Форм.	Зона	Поз.	Обозначение	Наименование		Примечание
				Документация		
А3			БМ Ч.1.3.01.000 СБ	Сборочный чертеж		
				Детали		
Б4		1	БМ Ч.1.3.01.001	Труба		
				Труба 32×3 ГОСТ 10704-76 / В20 ГОСТ 10705-80		
				L = 733 ± 1 мм	1	1.57 кг
Б4		2	БМ Ч.1.3.01.002	Пластина		
				Лист 5 ГОСТ 19903-74 / Вст3кп2 ГОСТ 14637-79	2	2.1 кг
Б4		3	БМ Ч.1.3.01.003	Пластина		
				Лист 5 ГОСТ 19903-74 / Вст3кп2 ГОСТ 14637-79	2	0.65 кг
Б4		4	БМ Ч.1.3.01.004	Пластина		
				Лист 5 ГОСТ 19903-74 / Вст3кп2 ГОСТ 14637-79	1	0.44 кг

Изм.	Лист	№ докум.	Подп.	Дата	БМ Ч.1.3.01.000			
Разраб.		Крауя			Стойка	Лит.	Лист	Листов 1
Пров.		Богданова						
Н.контр.		Колмец				ЛАТГИПРОПРОМ		
Утв.								

Копировал Формат А4

Выпуск Ч-1

Серия 5.903-12

Форм.	Зона	Поз.	Обозначение	Наименование		Примечание
				Документация		
А3			БМ Ч.1.3.02.000 СБ	Сборочный чертеж		
				Детали		
Б4		1	БМ Ч.1.3.02.001	Труба		
				Труба 32×3 ГОСТ 10704-76 / В20 ГОСТ 10705-80		
				L = 445 ± 0.775 мм	1	0,99 кг
Б4		2	БМ Ч.1.3.02.002	Пластина		
				Лист 5 ГОСТ 19903-74 / Вст3кп2 ГОСТ 14637-79	1	0,2 кг
Б4		3	БМ Ч.1.3.02.003	Пластина		
				Лист 5 ГОСТ 19903-74 / Вст3кп2 ГОСТ 14637-79	1	0,63 кг
Б4		4	БМ Ч.1.3.02.004	Пластина		
				Лист 5 ГОСТ 19903-74 / Вст3кп2 ГОСТ 14637-79	1	0,38 кг
Б4		5	БМ Ч.1.3.02.005	Пластина		
				Лист 5 ГОСТ 19903-74 / Вст3кп2 ГОСТ 14637-79	2	0,4 кг

Изм.	Лист	№ докум.	Подп.	Дата	БМ Ч.1.3.02.000			
Разраб.		Крауя			Стойка	Лит.	Лист	Листов 1
Пров.		Богданова						
Н.контр.		Колмец				ЛАТГИПРОПРОМ		
Утв.								

Копировал Формат А4

БМ4.1.3.01.000СБ

Выпуск 4-1

Серия 5.903-12

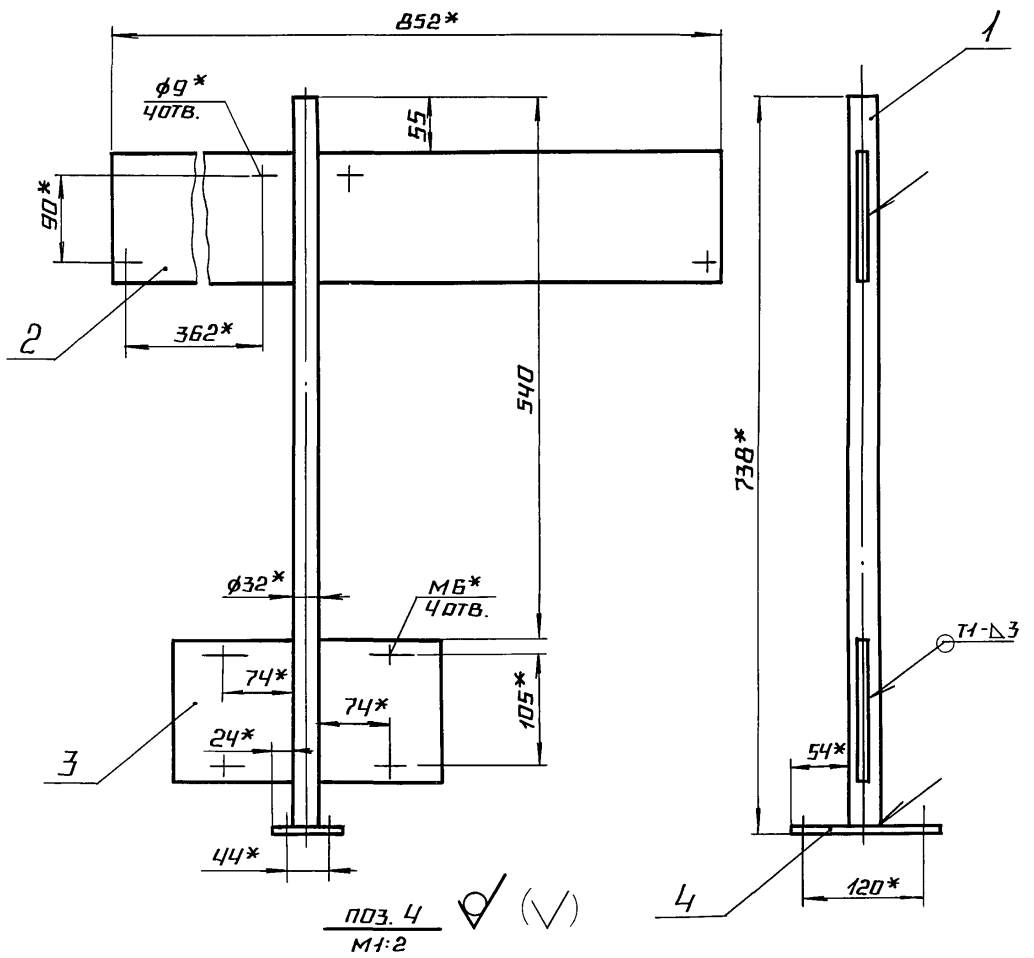

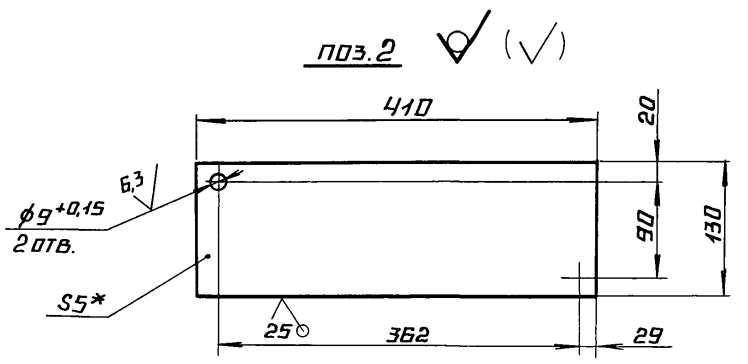

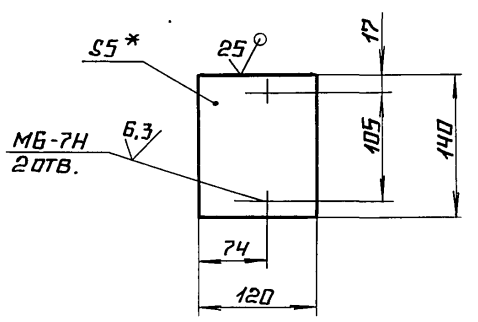

1.* Размеры для справок.

2. $\pm \frac{IT14}{2}$.

3. Обработка поверхностей реза деталей Б4 $^{25}\!\surd$.

4. Сварные швы по ГОСТ 5264-80.

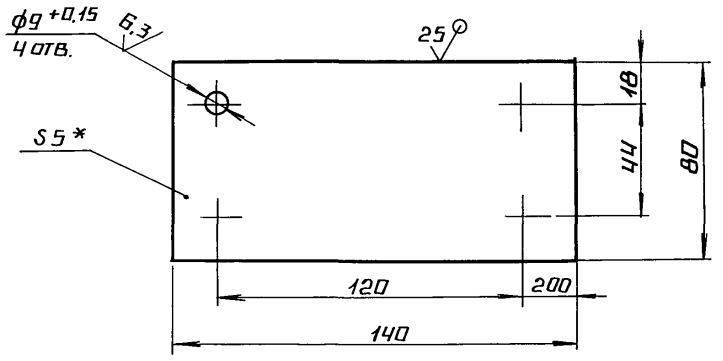

					БМ4.1.3.01.000СБ	
Изм.	Лист	№ докум.	Подп.	Дата		
Разраб.		Крачя			Стойка	Лит. / Масса 7,5 / Масштаб 1:5
Пров.		Богданова				Лист / Листов 1
Т.контр.						
Н.контр.		Колмвец				ЛАТГИПРОПРОМ
Утв.						

Копировал А4 Формат А3

Выпуск 4-1

Серия 5.903-12

БМ4.1.3.02.000СБ

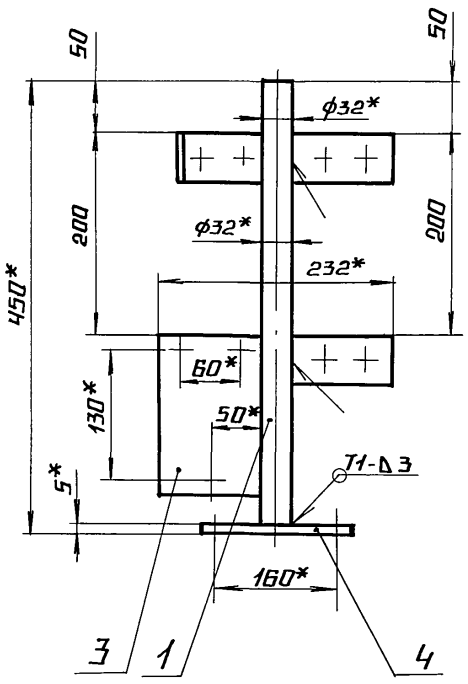

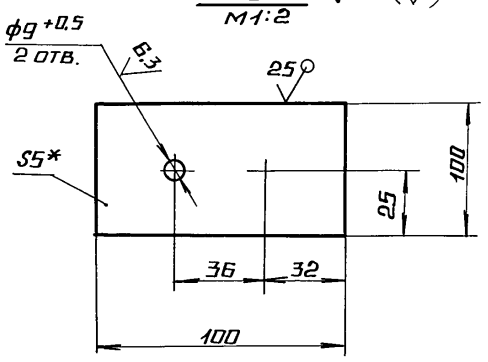

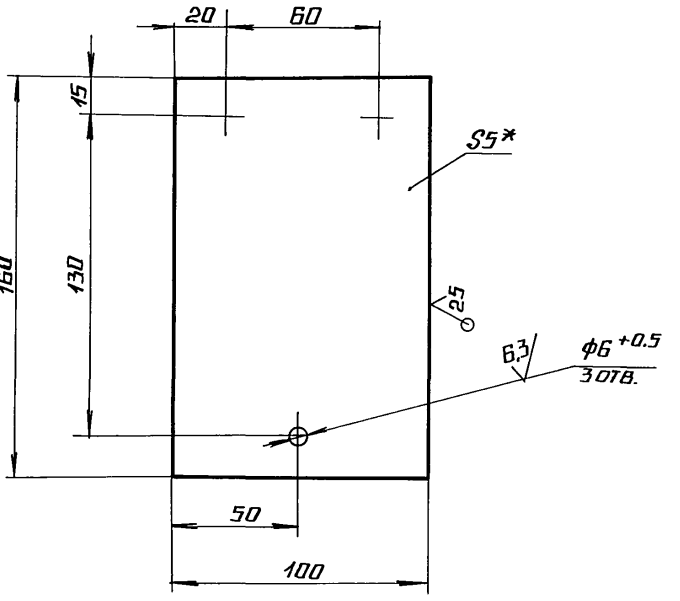

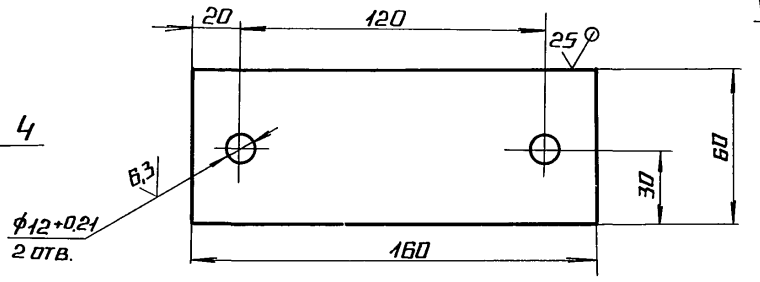

Вид А повернуто

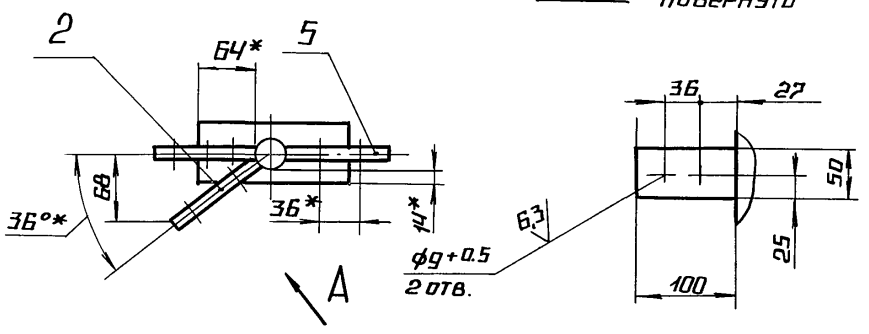

1.* Размеры для справок.

2. $\pm \frac{IT14}{2}$.

3. Обработка поверхностей реза деталей Б4 $^{25}\!\surd$.

4. Сваные швы ГОСТ 5264-80.

					БМ4.1.3.02.000СБ	
Изм.	Лист	№ докум.	Подп.	Дата		
Разраб.		Крачя			Стойка	Лит. / Масса 3 / Масштаб 1:5
Пров.		Богданова				Лист / Листов 1
Т.контр.						
Н.контр.		Колмвец				ЛАТГИПРОПРОМ
Утв.						

 Копировал А4 Формат А3

Инв.№ подл. | Подпись и дата | Взам. инв.№ | Инв.№ дубл. | Подпись и дата

Обозначение изолируемого оборудования и трубопровода	Наименование изолируемого оборудования, трубопровода	Кол-во	Размеры: наружный диаметр или размеры сечения, мм	Размеры: длина или высота, м	Расположение	t теплоносителя °С	Теплоизоляционная конструкция: назначение	Теплоизоляционная конструкция: наименование основных элементов	Теплоизоляционная конструкция: толщина, мм	Поверхность, м²	Объем теплоизоляционного слоя, м³	Лист основного комплекта, обозначение ссылочных или прилагаемых документов	Примечание
	ОБОРУДОВАНИЕ:												
поз. 39	Подогреватель пароводяной						от теплопотерь	изделия минераловатные с				7.903.9-3.1-08	
	ПП2-6-2-II ОСТ 108.271.105-76	1	ф325	2,4	гор.	165°		гофрированной структурой 2ИГС-100	120		0,5	выпуск 1 часть 1	
								алюминиевое защитное покрытие	0,5	4,63		7.903.9-2.1-35	
поз. 39	Днище подогревателя						от теплопотерь	изделия минераловатные с гофр-					
	ПП2-6-2-II ОСТ 108.271.105-76	2	ф325		гор.	165°		ированной структурой 2ИГС-100	120		0,1		
								алюминиевое защитное покрытие	0,5	1,0			
поз. 39	Патрубки подогревателя						от теплопотерь	шнур теплоизоляционный					
	ПП2-6-2-II ОСТ 108.271.105-76	2	ф89	0,16	верт.	165°		из минеральной ваты марки 200	100		0,02	7.903.9-2.1-14	
								алюминиевое защитное покрытие	0,3	0,32		7.903.9-2.1-36	
	Трубопроводы												
поз. 4,5,7,8,9	Трубопровод		ф89	4,31	гор.	60°	от теплопотерь	шнур теплоизоляционный					
13								из минеральной ваты марки 200	50		0,095	7.903.9-2.1-13	
								алюминиевое защитное покрытие	0,3	2,84		7.903.9-2.1-35	
поз. 3, 8, 9	Трубопровод		ф89	1,22	верт.	60°	от теплопотерь	шнур теплоизоляционный из					
								минеральной ваты марки 200	50		0,027	7.903.9-2.1-14	
								алюминиевое защитное покрытие	0,3	0,81		7.903.9-2.1-36	
поз. 2	Трубопровод		ф57	0,3	гор.	165°	от теплопотерь	холстопрошивное полотно				7.903.9-3.1-10	
								ХПС-Т-5	70		0,008	выпуск 1 часть 1	
								алюминиевое защитное покрытие	0,3	0,21		7.903.9-2.1-35	
поз. 12	Трубопровод		ф32	0,2	гор.	165°	от теплопотерь	холстопрошивное полотно				7.903.9-3.1-10	
								ХПС-Т-5	60		0,003	выпуск 1 часть 1	
								алюминиевое защитное покрытие	0,3	0,11		7.903.9-2.1-35	
поз. 6.15	Трубопровод		ф32	2,4	гор.	60°	от теплопотерь	холстопрошивное полотно				7.903.9-3.1-10	
								ХПС-Т-5	30		0,015	выпуск 1 часть 1	
								алюминиевое защитное покрытие	0,3	0,95		7.903.9-2.1-35	
поз. 12	Трубопровод		ф32	0,2	верт.	165°	от теплопотерь	холстопрошивное полотно				7.903.9-3.1-10	
								ХПС-Т-5	60		0,003	выпуск 1 часть 1	
								алюминиевое защитное покрытие	0,3	0,11		7.903.9-2.1-35	
поз. 10,11,	Трубопровод		ф32	1,45	верт.	60°	от теплопотерь	холстопрошивное полотно				7.903.9-3.1-10	
14,15								ХПС-Т-5	30		0,009	выпуск 1 часть 1	
								алюминиевое защитное покрытие	0,3	0,57		7.903.9-2.1.36	
поз. 4.5.8,	Отвод 90°	4	ф89			60°	от теплопотерь	шнур теплоизоляционный из					
9								минеральной ваты марки 200	50		0,02	7.903.9-2.1-13	
								алюминиевое защитное штампованное покрытие	0,3	0,95		3.903-11.03	
поз. 9	Отвод 45°	1	ф89			60°	от теплопотерь	шнур теплоизоляционный из					
								минеральной ваты марки 200	50		0,005	7.903.9-2.1-13	
								алюминиевое защитное штампованное покрытие	0,3	0,12		3.903-11.03	
поз. 2	Отвод 90°	1	ф57			165°	от теплопотерь	холстопрошивное полотно				7.903.9-3.1-10	
								ХПС-Т-5	70		0,004	выпуск 1 часть 1	
								алюминиевое защитное штампованное покрытие	0,3	0,154		3.903-11.03	
поз. 12	Арматура муфтовая	2	Ду25			165°	от теплопотерь	шнур теплоизоляционный с металлическим защитным покрытием	70		0,09		
									0,8	0,24		7.903.9.22-01	
поз. 6,10,11,	Арматура муфтовая	6	Ду25			60°	от теплопотерь	шнур теплоизоляционный с металлическим защитным покрытием	30		0,007		
14,15.									0,8	0,48		7.903.9-2.2-01	

Технические требования см. выпуск 4-0 „Указания по применению и изготовлению"

Альбом 5.903-12

Инв. № подл. | Подпись и дата | Взам. инв. № | Инв. № дубл. | Подпись и дата

Изм.	Лист	№ докум.	Подп.	Дата	БМ 4.1.4.00.000 ТИ			
Разраб.		Холмин			Блок жидких присадок БЖП-2×0,1-10,0 Ведомость теплоизоляционных конструкций.	Лит.	Лист 1	Листов 2
Провер.		Мишуров				ЛАТГИПРОПРОМ		
Н. контр.		Колмец						

Выпуск 4-1

Обозначение изолируемого оборудования и трубопровода	Наименование изолируемого оборудования и трубопровода	Кол-во	Размеры: наружный диаметр или размеры сечения, мм	Размеры: длина или высота, м	Расположение	t теплоносителя, °С	Теплоизоляционная конструкция: назначение	Теплоизоляционная конструкция: наименование основных элементов	Теплоизоляционная конструкция: толщина, мм	Поверхность, м²	Объем теплоизоляционного слоя, м³	Лист основного комплекта обозначение ссылочных или прилагаемых документов	Примечание
поз. 36	Арматура фланцевая	1	Ду 50			60°	От тепло	Матрацы из стеклянного					
							потерь	штапельного волокна	30		0,022	7.903.9-2.2-07	
								алюминиевое защитное покрытие	1,0	0,64		7.903.9-2.2-11,12	
								Отделка торцов гофриро-					
								ванными диафрагмами				7.903.9-2.2-34	
поз. 37	Арматура фланцевая	5	Ду 80			60°	От тепло-	Матрацы из стеклянного					
							потерь	штапельного волокна	30		0,145	7.903.9-2.2-07	
								алюминиевое защитное покрытие	1,0	3,8		7.903.9-2.2-11,12	
								Отделка торцов гофриро-					
								ванными диафрагмами				7.903.9-2.2-34	

Серия 5.903-12

Инв. № подл. | Подпись и дата | Взам. инв. № | Инв. № дубл. | Подпись и дата

Выпуск 4-1 Серия 5.903-12

№ строки	Наименование материала и единица измерения	Код материала	Ед. изм.	Кол.	Примечание
	Изделия минераловатные с гофрированной структурой на синтетическом связующем ТУ 36.16.22-8-86				
	2ИГС-10 20000.500.60	576202			
	м		006		
	Холстопрошивное полотно ХПС-Т-5 ТУ6-11-454-77 $м^3$	595280	113	0,042	
	Маты из стеклянного штапельного волокна МС-50 ГОСТ 10499-78 $м^3$		113	0,167	
	Шнур теплоизоляционный из минеральной ваты марки 200 ШТ-Н-М8-200 ТУ 36-1695-79 $м^2$		113	0,264	
	Ткань из стеклянных крученых комбинированных нитей Т-13 ГОСТ 19170-73 $м^2$		055	8,9	

Инв.№ подл. | Подпись и дата | Взам.инв.№ | Инв.№ дубл. | Подпись и дата

Изм. Лист № докум. Подп. Дата

Разраб. Холмин

Пров. Мишуров

Н.контр. Колмец

БМЧ.1.4.00.000 ВМ

Блок жидких присадок БЖП-2 х 01-100 Ведомость теплоизоляционных материалов

Лит. | Лист 1 | Листов 3

ЛАТГИПРОПРОМ

Копировал Кф- Формат А4

№ строки	Наименование материала и единица измерения	Код материала	Ед. изм.	Кол.	Примечание
	Алюминиевое защитное покрытие ГОСТ 21631-76	181110			
	толщ. 1,0 $м^2$		055	4,44	
	толщ. 0,8 $м^2$		055	0,72	
	толщ. 0,5 $м^2$		055	5,63	
	толщ. 0,3 $м^2$		055	5,92	
	Элемент покрытия штампованный ТУ 36-2427-81				
	толщ. 0,3 $м^2$		055	1,224	
	Лист АД1Н-1,0 ГОСТ 21631-76 кг	090202	116	0,1	
	Лист АД1Н-0,8 ГОСТ 21631-76	090202	116	0,05	
	Лента 2х30 ст3пс ГОСТ 6009-74 кг	093500	116	1,4	
	Лента 0,8 х 20 ТУ 48-21-636-79 кг	181110	116	0,6	
	Лента 0,7 х 20 ГОСТ 3560-73 кг		116	2,0	
	Нить стеклянная крученая комплексная БС-10-160х1х3 ГОСТ 8325-78 кг	595220	116	0,044	
	Проволока 2-О-4 ГОСТ 3282-74 кг	121100	116	3,4	
	Болт М8х30.36.019 ГОСТ 7798-70 кг	128100	116	0,084	

Инв.№ подл. | Подпись и дата | Взам.инв.№ | Инв.№ дубл. | Подпись и дата

Изм. Лист № докум. Подп. Дата

БМЧ.1.4.00.000 ВМ

Лист 2

Копировал Кф- Формат А4

Выпуск 4-1 Серия 5.903-12

№ строки	Наименование материала и единица измерения	Код материала	Ед. изм.	Кол.	Примечание
	Гайка М8.4.019 ГОСТ 5915-70 кг	128100	116	0,030	
	Винт 4х12.04.019 ГОСТ 10621-80 кг	128401	116	10,5	
	Заклепка комбинированная СТД 985 кг	128500	1 116	0,21	
	ТУ 36-1598-77 шт.		796	48	
	Пряжка тип II-А ТУ 36-1492-77 кг	181110	116	0,06	
	Диафрагма тип I ТУ 36-2543-83 кг	257631	116	0,038	
	шт.		796	12	

Инв.№ подл. | Подпись и дата | Взам.инв.№ | Инв.№ дубл. | Подпись и дата

Изм. Лист № докум. Подп. Дата

БМЧ.1.4.00.000 ВМ

Лист 3

Копировал Кф- Формат А4

№ строки	Наименование вида работ	Ед. изм.	Код вида работ	Ед. изм.	Количество
1	Изоляция трубопроводов холстопрошивным полотном ХПС-Т-5	$м^3$		113	0,042
2	Изоляция оборудования изделиями минераловатными с гофрированной структурой	$м^3$		113	0,6
3	Изоляция арматуры и трубопроводов шнурам теплоизоляционным	$м^3$		113	0,264
4	Изоляция арматуры матами из стеклянного штапельного волокна	$м^3$		113	0,167
5	Покрытие поверхности изоляции трубопроводов арматуры оборудования алюминиевым защитным покрытием	$м^2$		055	16,71
6	Покрытие поверхности изоляции отводов алюминиевым защитным штампованным покрытием	$м^2$		055	1,224

Инв.№ подл. | Подпись и дата | Взам.инв.№ | Инв.№ дубл. | Подпись и дата

Изм. Лист № докум. Подп. Дата

Разраб. Холмин

Пров. Мишуров

Н.контр. Колмец

БМЧ.1.4.00.000 ВО

Блок жидких присадок БЖП-2 х 01-100 Ведомость объемов теплоизоляционных работ

Лит. | Лист 1 | Листов 1

ЛАТГИПРОПРОМ

23523-10 (39) Копировал Кф- Формат А4

gost.e-ecolog.ru