Типовая документация на конструкции изделия и узлы зданий и сооружений

Серия 5.903-12

Блоки тепломеханического оборудования для установок мазутоснабжения

Выпуск 3-8

Блок подачи мазута к котлам БМВ-2×53.0-5

Рабочие чертежи

23523-21

Отпускная цена на момент реализации указана в счет-накладной

gost.e-ecolog.ru

Типовая документация на конструкции,
изделия и узлы зданий и сооружений

Серия 5.903-12

Блоки тепломеханического оборудования для установок мазутоснабжения

Выпуск 3-8

Блок подачи мазута к котлам БМВ-2×530-5

Рабочие чертежи

Разработаны
проектным институтом
„Латгипропром"
Гл.инж.института В.Овчаров
Гл.инж.проекта Я.Нидбальский

Утверждены и введены
в действие Минсс СССР
протоколом от 16.06.89г.

Содержание альбома

Обозначение	Наименование	Стр.
Блок подачи мазута к котлам БМВ-2×53,0-5		
БМ3.8.1.00.000	Блок БМВ-2×53,0-5	3
БМ3.8.1.01.000	Рама	3
БМ3.8.1.00.000СБ	Блок БМВ-2×53,0-5	4
БМ3.8.1.00.000ГЗ	Блок БМВ-2×53,0-5	5
	Схема принципиальная	
БМ3.8.1.01.000СБ	Рама	6
БМ3.8.1.01.000	Рама	7
БМ3.8.1.02.000	Трубопровод	
БМ3.8.1.02.000СБ	Трубопровод	
БМ3.8.1.03.000СБ	Трубопровод	8
БМ3.8.1.03.000	Трубопровод	
БМ3.8.1.04.000	Трубопровод	
БМ3.8.1.04.000СБ	Трубопровод	9
БМ3.8.1.04.001	Труба	
БМ3.8.1.05.000	Трубопровод	
БМ3.8.1.05.000СБ	Трубопровод	10
БМ3.8.1.06.000	Трубопровод	
БМ3.8.1.06.000СБ	Трубопровод	11
БМ3.7.1.04.100	Штуцер	
БМ3.7.1.04.100СБ	Штуцер	
БМ3.8.1.07.000	Трубопровод	12
БМ3.8.1.07.001	Труба	
БМ3.8.1.07.000СБ	Трубопровод	
БМ3.8.1.08.000	Трубопровод	13
БМ3.8.1.08.001	Труба	
БМ3.8.1.08.000СБ	Трубопровод	
БМ3.8.1.09.000	Трубопровод	14
БМ3.8.1.09.000СБ	Трубопровод	
БМ3.8.1.10.000	Трубопровод	15
БМ3.8.1.10.000СБ	Трубопровод	
БМ3.8.1.11.000	Трубопровод	
БМ3.8.1.12.000	Трубопровод	
БМ3.8.1.11.000СБ	Трубопровод	16
БМ3.8.1.12.000СБ	Трубопровод	
БМ3.8.1.13.000	Трубопровод	17
БМ3.8.1.13.000СБ	Трубопровод	
БМ3.8.1.14.000	Трубопровод	
БМ3.8.1.14.000СБ	Трубопровод	
БМ3.8.1.15.000	Трубопровод	18
БМ3.8.1.15.000СБ	Трубопровод	
БМ3.8.1.16.000	Трубопровод	19
БМ3.8.1.16.000СБ	Трубопровод	
БМ3.8.1.17.000	Трубопровод	
БМ3.8.1.14.000	Трубопровод	
БМ3.8.1.17.000СБ	Трубопровод	20
БМ3.7.1.14.000СБ	Трубопровод	
БМ3.7.1.14.001	Труба	21
БМ2.1.1.15.000	Трубопровод	
БМ2.1.1.15.000СБ	Трубопровод	
БМ1.3.1.04.001	Штуцер	
26.40.00.000СБ	Фильтр	22
26.40.00.000	Фильтр	
26.40.01.000	Корпус	
26.40.01.000СБ	Корпус	23
26.20.01.001	Кожух	
26.20.01.002	Патрубок	
26.20.01.003	Днище	24
26.40.02.000	Крышка	
26.40.02.000СБ	Крышка	
26.20.02.001	Скоба	
26.20.02.002	Крышка	25
26.20.03.000	Сетка	
26.20.03.000СБ	Сетка	
26.20.03.001	Сетка	
26.20.03.002	Донышко	26
26.20.03.003	Ручка	
26.20.03.004	Борттик	
26.20.03.005	Связь	
Установка приборов контроля и автоматики блока БМВ-2×53,0-5		
БМ3.8.2.00.000	Блок БМВ-2×53,0-5. Установка приборов контроля и автоматизации	27
БМ3.8.2.00.000Э4	Блок БМВ-2×53,0-5 Схема соединений.	
БМ3.8.2.00.000СБ	Блок БМВ-2×53,0-5. Установка приборов контроля и автоматизации	28
БМ3.8.2.00.000СО	Блок БМВ-2×53,0-5 Схема автоматизации	29
БМ3.7.2.00.001	Стойка	30
БМ3.1.2.00.004	Пластина	
БМ2.12.00.001	Хомут	
БМ3.1.12.01.000	Устройство отборное	31
БМ3.1.2.01.000СБ	Устройство отборное	
БМ2.1.2.01.100	Бачок разделительный	32
БМ2.1.2.01.100СБ	Бачок разделительный	
БМ2.1.2.01.101	Корпус	33
БМ2.1.2.01.102	Дно	
БМ2.1.2.02.000	Устройство отборное	34
БМ2.1.2.02.000СБ	Устройство отборное	
БМ3.8.2.01.000СБ	Устройство отборное	35
БМ3.8.2.01.000	Устройство отборное	36
БМ3.8.2.02.000	Устройство отборное	37
БМ3.8.2.03.000	Стойка	38
БМ3.8.2.03.000СБ	Стойка	
Установка электрооборудования блока БМВ-2×53,0-5		
БМ3.8.3.00.000	Блок БМВ-2×53,0-5 Установка электрооборудования	38
БМ3.8.3.01.000	Стойка	
БМ3.8.3.01.000СБ	Стойка	
БМ3.8.3.00.000СБ	Блок БМВ-2×53,0-5 Установка электрооборудования	39
БМ3.8.3.01.100	Стойка	40
БМ3.8.3.01.100СБ	Стойка	
Теплоизоляция блока БМВ-2×53,0-5		
БМ3.8.4.00.000ТК	Ведомость теплоизоляционных конструкций	41, 42
БМ3.8.4.00.000ВМ	Ведомость материалов теплоизоляции	43
БМ3.8.4.00.000ТИ	Ведомость объёмов работ теплоизоляции	

Выпуск 3-8 Серия 5.903-12

Форм.	Зона	Поз.	Обозначение	Наименование		Примечание
				Документация		
А2			БМ3.8.1.00.000 СБ	Сборочный чертеж		
А2			БМ3.8.1.00.000 ГЗ	Схема принципиальная		
А4			БМ3.0.0.00.000 ДТ	Указания по применению и изготовлению		Выпуск 3-0
				Сборочные единицы		
А4		1	БМ3.8.1.01.000	Рама	1	
А4		2	БМ3.8.1.02.000	Трубопровод	2	
А4		3	БМ3.8.1.03.000	Трубопровод	1	
А4		4	БМ3.8.1.04.000	Трубопровод	1	
А4		5	БМ3.8.1.05.000	Трубопровод	1	
А4		6	БМ3.8.1.06.000	Трубопровод	1	
А4		7	БМ3.8.1.07.000	Трубопровод	1	
А4		8	БМ3.8.1.08.000	Трубопровод	1	
А4		9	БМ3.8.1.09.000	Трубопровод	1	
А4		10	БМ3.8.1.10.000	Трубопровод	1	
А4		11	БМ3.8.1.11.000	Трубопровод	1	
		12	-01	Трубопровод	1	
А4		13	БМ.3.8.1.12.000	Трубопровод	1	
		14	-01	Трубопровод	1	
А4		15	БМ.3.8.1.13.000	Трубопровод	1	
А4		16	БМ3.8.1.14.000	Трубопровод	1	
А4		17	БМ3.8.1.15.000	Трубопровод	1	
А4		18	БМ3.8.1.16.000	Трубопровод	2	

Подпись и дата | Инв. № дубл. | Взам. инв. № | Подпись и дата | Инв. № подл.

Изм.	Лист	№ докум.	Подпись	Дата
Разраб.		Никитченко		
Пров.		Колмец		
Н. контр.		Колмец		
Утв.				

БМ3.8.1.00.000

Блок подачи мазута к котлам БМВ-2×53,0-5

Лит.	Лист	Листов
	1	3

ЛАТГИПРОПРОМ

Копировал Кн. Формат А4

Выпуск 3-8 Серия 5.903-12

Форм.	Зона	Поз.	Обозначение	Наименование	Кол.	Примечание
А4		19	БМ3.8.1.17.000	Трубопровод	1	
		20	-01	Трубопровод	1	
А4		21	БМ3.7.1.14.000	Трубопровод	2	
А4		22	БМ2.1.1.15.000	Трубопровод	2	
А4		23	26.40.00.000	Фильтр грубой очистки мазута Ду150	2	
				Стандартные изделия		
				Болты ГОСТ 7798-70		
		25		М 12×50.46	8	
		26		М 16×60.46	72	
		27		М 16×70.46	48	
		28		М 20×70.46	192	
		29		М 24×70.46	18	
				Гайки ГОСТ 5915-75		
		30		М 12.5	8	
		31		М 16.5	120	
		32		М 20.5	192	
		33		М 24.5	18	
		34		Гайка АМ20.25 ГОСТ 9064-75	96	
		35		Гайка соединительная 32 ГОСТ 8959-75	5	
		36		Контргайка 32 ГОСТ 8961-75	5	
		37		Шайба 24.65 ГОСТ 6402-70	12	
		38		Шайба 20.20 ГОСТ 9065-70	96	
		39		Шпилька АМ20×110.20.35 ГОСТ 9066-75	48	
		40		Фланец 1-150-16 ст.3 ГОСТ 12821-80	6	

Подпись и дата | Инв. № дубл. | Взам. инв. № | Подпись и дата | Инв. № подл.

Изм.	Лист	№ докум.	Подпись	Дата

БМ3.8.1.00.000 Лист 2

Копировал Кн. Формат А4

Выпуск 3-8 Серия 5.903-12

Форм.	Зона	Поз.	Обозначение	Наименование	Кол.	Примечание
				Прокладки ГОСТ 15180-70		
		41		А-25-16	2	
		42		А-50-16	16	
		43		А-65-16	2	
		44		А-100-16	6	
		45		А-150-16	24	
		46		Б-100-40	4	
				Опоры ГОСТ 14911-82		
		47		ОПП2-100-108	1	
		48		ОПП2-100-159	1	
		49		ОПБ2-57	2	
		50		ОПБ2-159	2	
				Задвижка 30с41нж ГОСТ 10194-78		
		51		Ру 16 Ду 50	6	
		52		Ру 16 Ду 100	2	
		53		Ру 16 Ду 150	8	
		54		Клапан обратный 16с13нж Ру40 Ду100 ГОСТ 20770-75	2	
				Прочие изделия		
		55		Насос 4Н-5×2; Q=14,7 м³/ч (53 м³/ч) P=0,5 МПа (5 кгс/см²) с электродвигателем ВАО-71-2; N=22 кВт; n=3000 об/мин; ТУ26-06-1258-80	2	
		56		Фильтр тонкой очистки мазута ФМ-10-60-40 Q=16,6 м³/ч (60 м³/ч); P=1,0 МПа (10 кгс/см²) ТУ 108-3-540-75	2	

Подпись и дата | Инв. № дубл. | Взам. инв. № | Подпись и дата | Инв. № подл.

Изм.	Лист	№ докум.	Подпись	Дата

БМ3.8.1.00.000 Лист 3

Копировал Кн. Формат А4

Выпуск 3-8 Серия 5.903-12

Форм.	Зона	Поз.	Обозначение	Наименование	Кол.	Примечание
				Документация		
А2			БМ3.8.1.01.000 СБ	Сборочный чертеж		
				Детали		
Б4		1	БМ3.8.1.01.001	Петля		
				Круг 20-В-ГОСТ 2590-71 / ВСт3Кп4-II-ГОСТ 535-79	4	1,02 кг
Б4		2	БМ3.8.1.01.002	Полка		
				Швеллер 12-ГОСТ 8240-72 / ВСт3Сп3-I-ГОСТ 535-79		
				L = 4018-8,0 мм	1	41,79 кг
Б4		3	БМ3.8.1.01.003	Полка		
				Швеллер 12-ГОСТ 8240-72 / ВСт3Сп3-I-ГОСТ 535-79		
				L = 5255 ± 5,0 мм	1	54,65 кг
Б4		4	БМ3.8.1.01.004	Полка		
				Швеллер 12-ГОСТ 8240-72 / ВСт3Сп3-I-ГОСТ 535-79		
				L = 5042 ± 5,0 мм	1	52,44 кг
Б4		5	БМ3.8.1.01.005	Полка		
				Швеллер 12-ГОСТ 8240-72 / ВСт3Сп3-I-ГОСТ 535-79		
				L = 1588-3,1 мм	2	16,52 кг

Подпись и дата | Инв. № дубл. | Взам. инв. № | Подпись и дата | Инв. № подл.

Изм.	Лист	№ докум.	Подпись	Дата
Разраб.		Михайлова		
Пров.		Никитченко		
Н. контр.		Колмец		
Утв.				

БМ3.8.1.01.000

Рама

Лит.	Лист	Листов
	1	3

ЛАТГИПРОПРОМ

23523-21 4

Копировал Кн. Формат А4

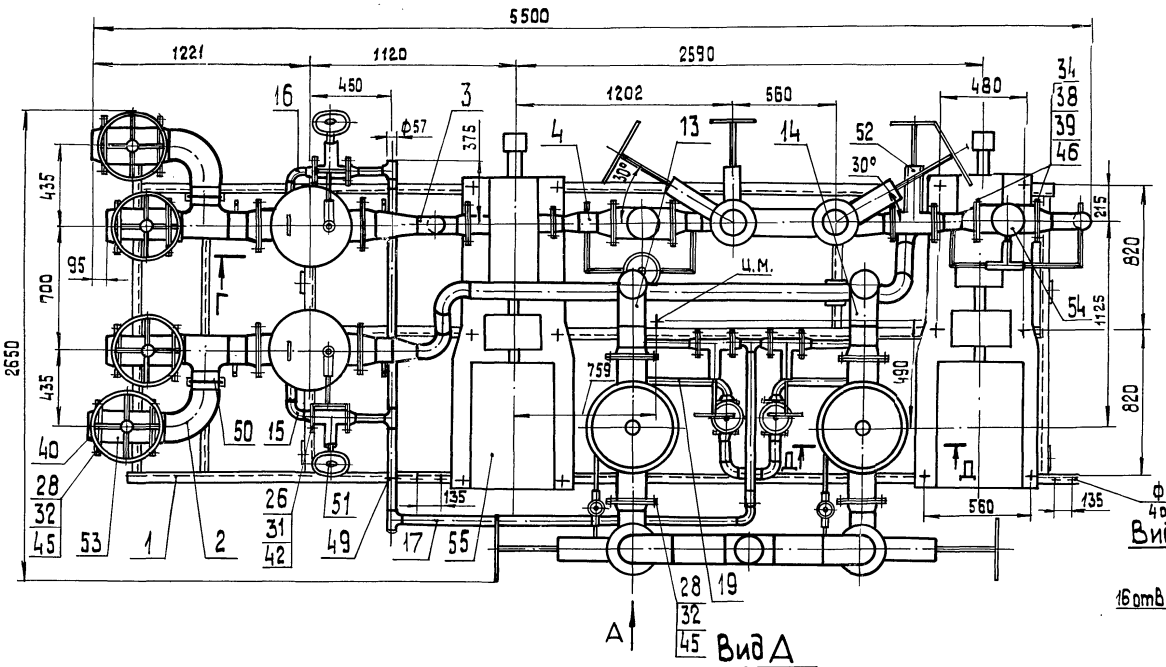

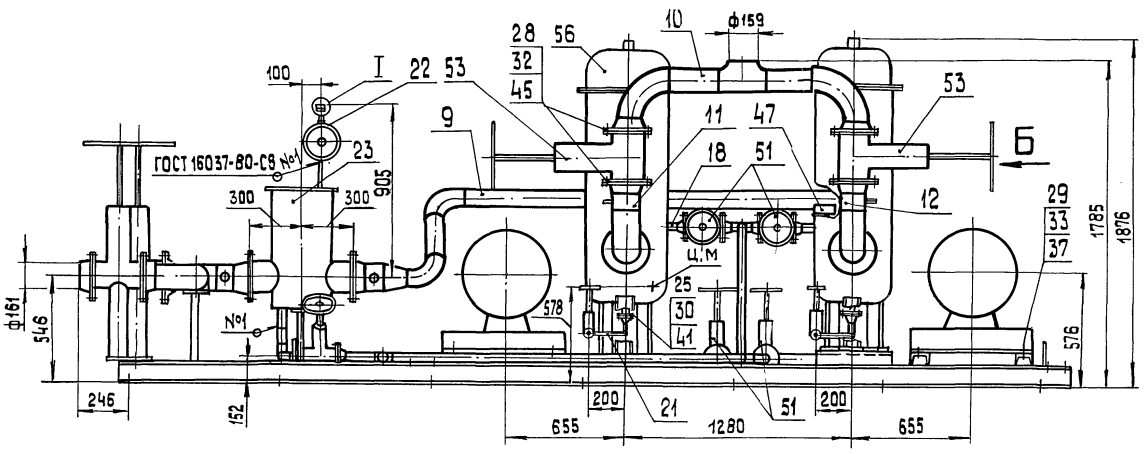

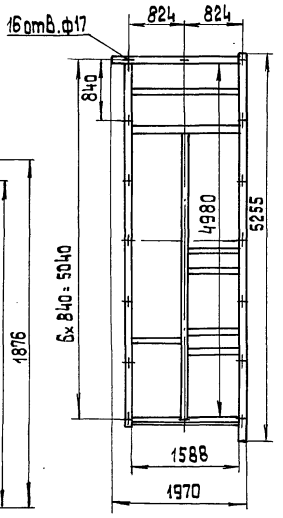

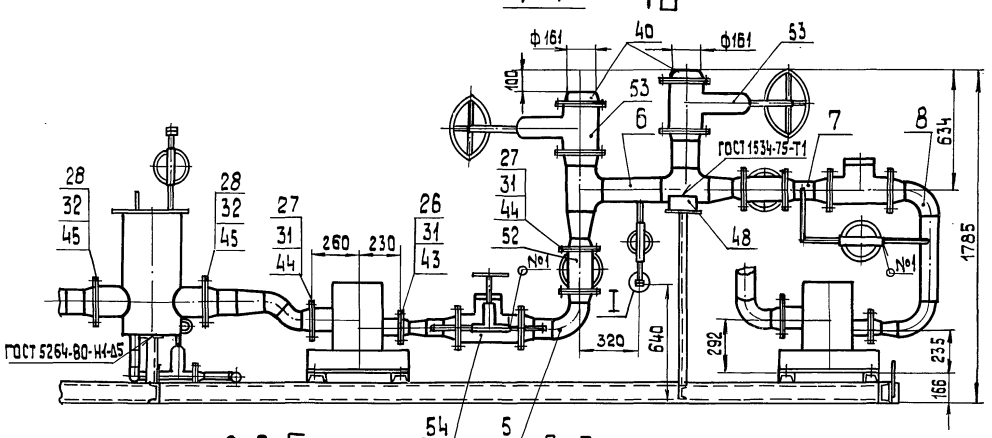

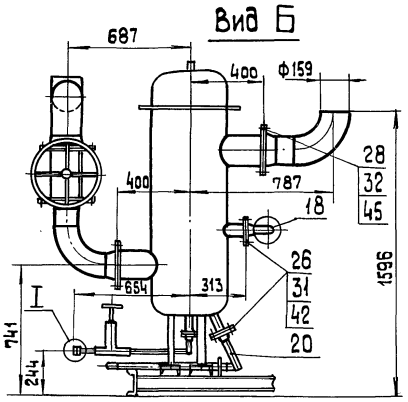

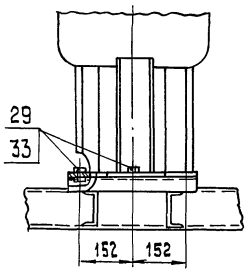

1. Размеры для справок
2. Произвести гидроиспытания блока давлением 0,625 МПа (6,25 кгс/см²). В течение 10 мин. течь не допускается.

Изм.	Лист	№ докум.	Подп.	Дата
Разраб.		Никитченко		
Пров.		Колмец		
Т.контр.				
Н.контр.		Колмец		
Утв.				

БМ 3.8.1.00.000 СБ

Блок подачи мазута к котлам БМВ-2×53,0-5

Лит.	Масса	Масштаб
	5211	1:20
Лист	Листов 1	

ЛАТГИПРОПРОМ

23523-21 5

Копировал

Формат А2

Инв.№ подл. | Подп. и дата | Взам. инв.№ | Инв.№ дубл. | Подп. и дата

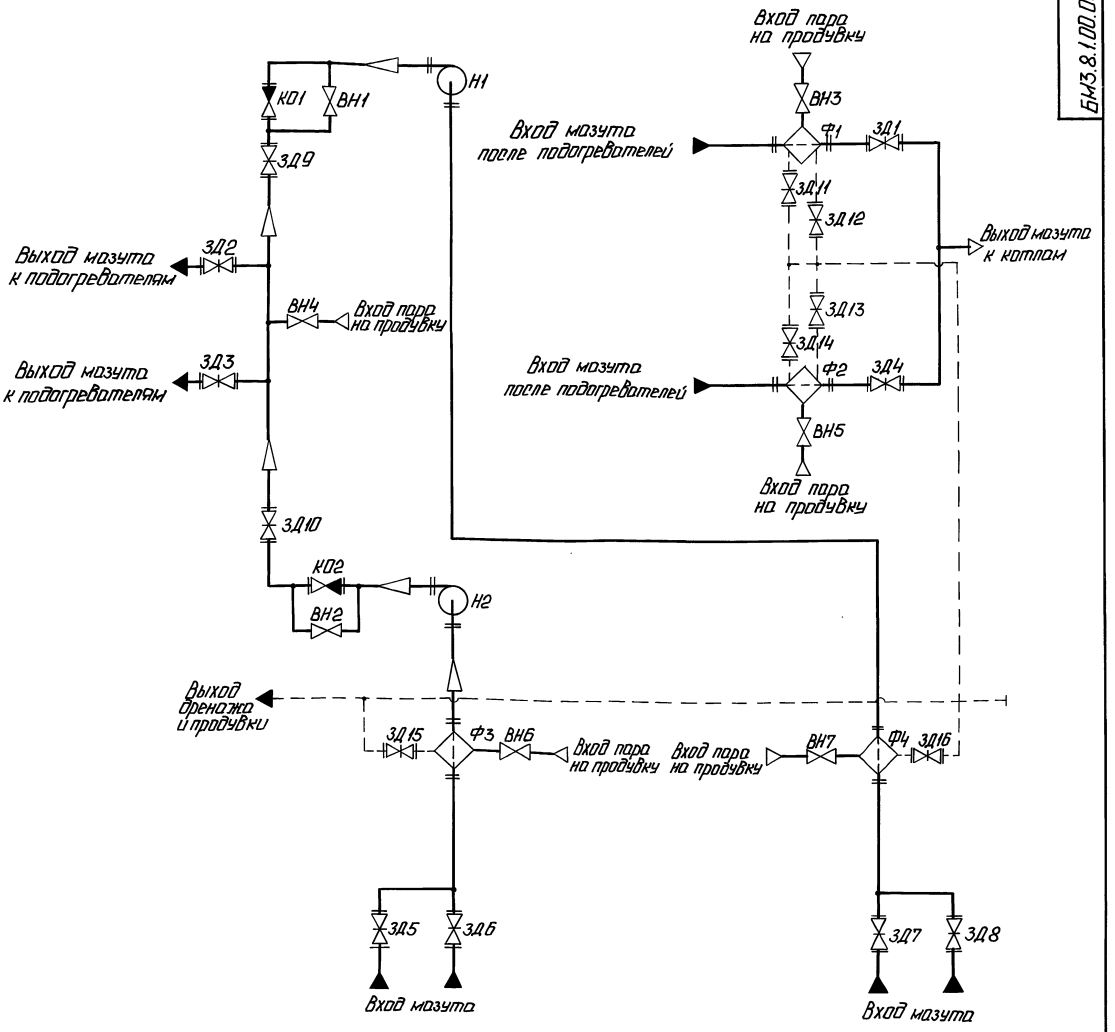

Поз. обозначение	Наименование	Кол.	Примечание
КО1, КО2	Клапан обратный 16с 13нж		
	ГОСТ 20770-75	2	Ду 100; Ру 40
ЗД1..ЗД8	Задвижка 30с 41нж ГОСТ 10194-78	8	Ду 150; Ру 16
ЗД9,ЗД10	Задвижка 30с 41нж ГОСТ 10194-78	2	Ду 100; Ру 16
ЗД11..ЗД16	Задвижка 30с 41нж ГОСТ 10194-78	6	Ду 50; Ру 16
ВН1, ВН2	Вентиль 15с27нж 3 ТУ26-07-1221-79	2	Ду 32; Ру 64
ВН3..ВН7	Вентиль 15с27нж 3 ТУ26-07-1221-79	5	Ду 25; Ру 64

Поз. обозначение	Наименование	Кол.	Примечание
Ф1, Ф2	Фильтр тонкой очистки мазута		
	ФМ-10-60-40	2	Q=16,6 т/ч; P=1,0 МПа
Ф3, Ф4	Фильтр грубой очистки мазута		
	26.40.00.000	2	Ду 150
Н1, Н2	Насос 4Н-5×2 ТУ26-06-1258-80	2	Q=14,7 т/ч; P=1,5 МПа

Инв.№ подл. | Подп. и дата | Взам.инв.№ | Инв.№ дубл. | Подп. и дата

				БМ3.8.1.00.000ГЗ
Изм.	Лист	№ докум.	Подп.	Дата
Разраб.		Михайлова		Блок подачи мазута к котлам БКВ-2×53Д-5. Схема принципиальная.
Пров.		Никитченко		
Т.контр.				
Н.контр.		Котыев		
Утв.				

Лит. | Масса | Масштаб
Лист | Листов 1
ЛАТГИПРОПРОМ

БМ3.8.1.01.000 СБ

Выпуск 3-8

Серия 5.903-12

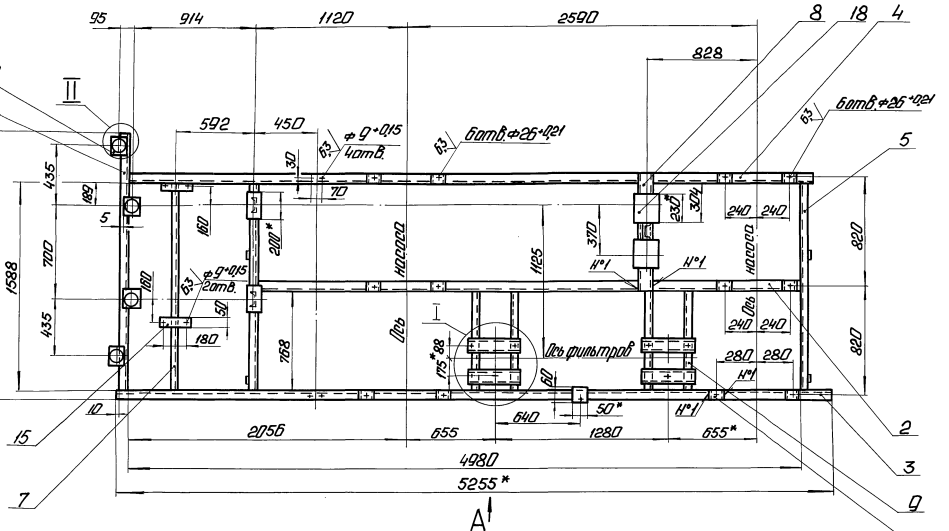

Вид А

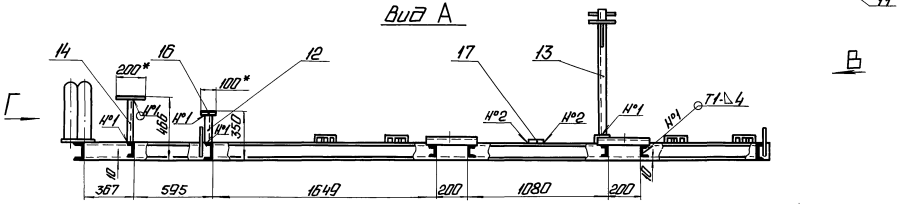

Вид Б
М1:50

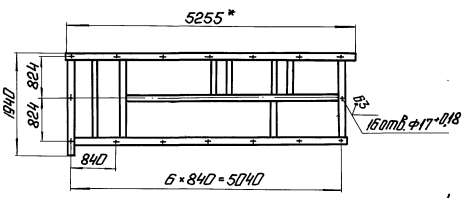

Поз. 19
М1:10

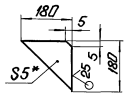

Вид В

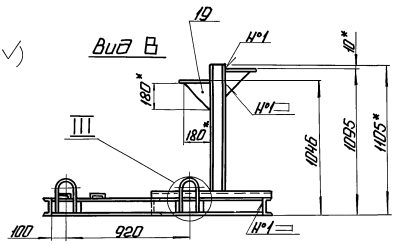

Вид Г

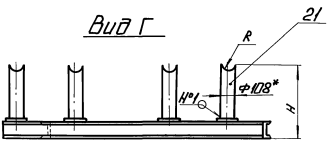

III
М1:5

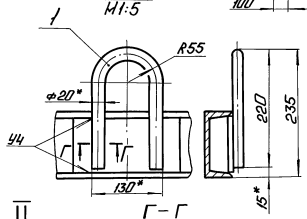

I
М1:5

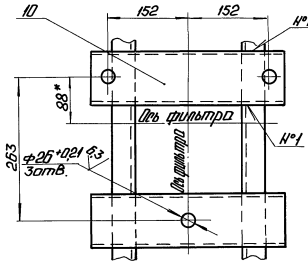

II
М1:4

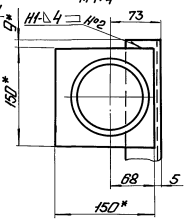

Г–Г
М1:2

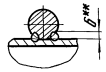

1. *Размеры для справок.
2. $\pm \frac{IT14}{2}$.
3. Размеры R и H определить по размерам корпуса задвижки 30с41нж поз. 53 черт. БМ3.8.1.00.000 СБ.
4. Обработка поверхностей реза деталей БЧ25/.
5. Сварные швы по ГОСТ 5264-80.
6. **Сварка ручная дуговая.

				БМ3.8.1.01.000 СБ			
Изм.	Лист	№ докум.	Подп.	Дата	Рама	Лит.	Масса	Масштаб
Разраб.		Михайлова					310	1:20
Пров.		Никитченко				Лист	Листов 1	
Т.контр.						ЛАТГИПРОПРОМ		
Н.контр.		Колмеи						
Утв.								

Инв. № подл. | Подп. и дата | Взам. инв. № | Инв. № дубл. | Подп. и дата

Выпуск 3-8 | Серия 5.903-12

Формат	Зона	Поз.	Обозначение	Наименование	Кол.	Примечание
Б4		6	БМ3.8.1.01.006	Полка		
				Швеллер 12-ГОСТ 8240-72 / ВСт3сп3-I-ГОСТ535-79		
				L = 1918 ± 2,0 мм	1	19,95 кг
Б4		7	БМ3.8.1.01.007	Полка		
				Швеллер 10-ГОСТ 8240-72 / ВСт3сп3-I-ГОСТ535-79		
				L = 1588 - 3,1 мм	1	13,64 кг
Б4		8	БМ3.8.1.01.008	Полка		
				Швеллер 10-ГОСТ 8240-72 / ВСт3сп3-I-ГОСТ535-79		
				L = 872 ± 2,0 мм	1	7,49 кг
Б4		9	БМ3.8.1.01.009	Полка		
				Швеллер 10-ГОСТ 8240-72 / ВСт3сп3-I-ГОСТ535-79		
				L = 768 - 2,0 мм	4	6,6 кг
Б4		10	БМ3.8.1.01.010	Полка		
				Швеллер 10-ГОСТ 8240-72 / ВСт3сп3-I-ГОСТ535-79		
				L = 360 ± 1,0 мм	4	3,09 кг
Б4		11	БМ3.8.1.01.011	Полка		
				Швеллер 10-ГОСТ 8240-72 / ВСт3сп3-I-ГОСТ535-79		
				L = 52 ± 1,0 мм	12	0,45 кг
Б4		12	БМ3.8.1.01.012	Стойка		
				Швеллер 10-ГОСТ 8240-72 / ВСт3сп3-I-ГОСТ535-79		
				L = 225 - 1,15 мм	2	1,93 кг
Б4		13	БМ3.8.1.01.013	Стойка		
				Швеллер 10-ГОСТ 8240-72 / ВСт3сп3-I-ГОСТ535-79		
				L = 939 - 2,3	1	8,07 кг

Инв. № подл. | Подп. и дата | Взам. инв. № | Инв. № дубл. | Подп. и дата

Изм. | Лист | № докум. | Подп. | Дата

БМ3.8.1.01.000 — Лист 2

Копировал: Ф. | Формат А4

Выпуск 3-8 | Серия 5.903-12

Формат	Зона	Поз.	Обозначение	Наименование	Кол.	Примечание
Б4		14	БМ3.8.1.01.014	Стойка		
				Швеллер 5-ГОСТ 8240-72 / ВСт3сп3-I-ГОСТ535-79		
				L = 351 - 1,4 мм	2	1,7 кг
Б4		15	БМ3.8.1.01.015	Плита		
				Лист 5 ГОСТ 19903-74 / ВСт3кп2 ГОСТ 14637-79		
				200 ± 1,0 × 50 ± 1,0 мм	2	0,39 кг
Б4		16	БМ3.8.1.01.016	Плита		
				Лист 5 ГОСТ 19903-74 / ВСт3кп2 ГОСТ 14637-79		
				200 ± 1,0 × 100 ± 1,0 мм	2	0,79 кг
Б4		17	БМ3.8.1.01.017	Пластина		
				Лист 3 ГОСТ 19903-74 / ВСт3кп2 ГОСТ 16523-70		
				50 ± 1,0 × 60 ± 1,0 мм	1	0,07 кг
Б4		18	БМ38.1.01.018	Плита		
				Лист 5 ГОСТ 19903-74 / ВСт3кп2 ГОСТ 14637-79		
				230 ± 1,0 × 200 ± 1,0 мм	2	1,81 кг
Б4		19	БМ3.8.1.01.019	Косынка		
				Лист 5 ГОСТ 19903-74 / ВСт3кп2 ГОСТ 14637-79	2	0,64 кг
Б4		20	БМ3.8.1.01.020	Пластина		
				Лист 5 ГОСТ 19903-74 / ВСт3кп2 ГОСТ 14637-79		
				150 ± 1,0 × 150 ± 1,0 мм	4	0,88 кг
Б4		21	БМ3.8.1.01.021	Стойка		
				Труба 108×3 ГОСТ 10704-76 / В20 ГОСТ 10705-80		
				L заг. = 410 мм	4	3,26 кг

Инв. № подл. | Подп. и дата | Взам. инв. № | Инв. № дубл. | Подп. и дата

Изм. | Лист | № докум. | Подп. | Дата

БМ3.8.1.01.000 — Лист 3

Копировал: Ф. | Формат А4

Выпуск 3-8 | Серия 5.903-12

Формат	Зона	Поз.	Обозначение	Наименование	Кол.	Примечание
				Документация		
А4			БМ3.8.1.02.000 СБ	Сборочный чертеж		
				Детали		
Б4		1	БМ3.8.1.02.001	Труба		
				Труба 159×4,5 ГОСТ 10704-76 / В20 ГОСТ 10705-80	1	1,72 кг
Б4		2	БМ3.8.1.02.002	Труба		
				Труба 159×4,5 ГОСТ 10704-76 / В20 ГОСТ 10705-80		
				L = 100 ± 0,435 мм	1	1,72 кг
				Стандартные изделия		
		3		Фланец 1-150-16		
				В20 ГОСТ 12821-80	3	
		4		Отвод 90° 159×4,5		
				ГОСТ 17375-83	1	
		5		Тройник 159×4,5		
				ГОСТ 17376-83	1	
				Прочие изделия		
		6		Установка штуцера		
				1/2" - 50.3К4-48-70	1	

Инв. № подл. | Подп. и дата | Взам. инв. № | Инв. № дубл. | Подп. и дата

Изм. | Лист | № докум. | Подп. | Дата

Разраб. Михайлова | Пров. Никитченко | Н. контр. Колмец | Утв.

БМ3.8.1.02.000

Трубопровод

Лит. | Лист | Листов 1

ЛАТГИПРОПРОМ

Копировал: Ф. | Формат А4

Выпуск 3-8 | Серия 5.903-12

БМ3.8.1.02.000 СБ

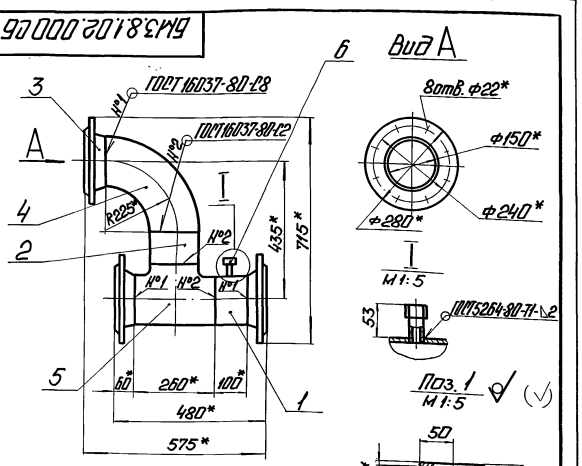

1. * Размеры для справок.
2. ± IT14/2.
3. Обработка поверхностей реза детали Б4 25/.

Инв. № подл. | Подп. и дата | Взам. инв. № | Инв. № дубл. | Подп. и дата

Изм. | Лист | № докум. | Подп. | Дата

Разраб. Михайлова | Пров. Никитченко | Т. контр. | Н. контр. Колмец | Утв.

БМ3.8.1.02.000 СБ

Трубопровод

Лит. | Масса 40,7 | Масштаб 1:10

Лист | Листов 1

ЛАТГИПРОПРОМ

23523-21 8

Копировал: Ф. | Формат А4

БМ3.8.1.03.000СБ

Выпуск 3-8

Серия 5.903-12

Инв.№подл. | Подп. и дата | Взам.инв.№ | Инв.№дубл. | Подп. и дата

Вид А

Вид Б

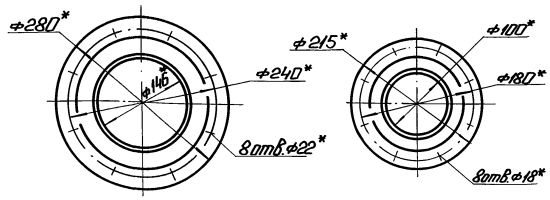

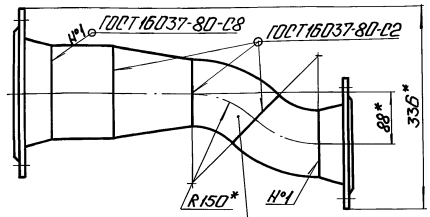

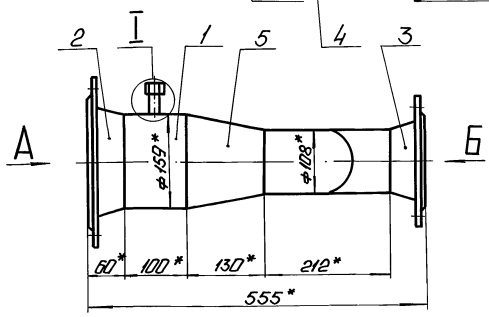

Поз. 1

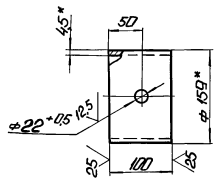

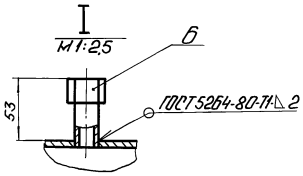

1. *Размеры для справок.

2. $\pm\frac{IT14}{2}$.

Изм.	Лист	№ докум.	Подп.	Дата	БМ3.8.1.03.000СБ
Разраб.		Михайлова			Трубопровод
Пров.		Никитченко			Лит. 19.9 Масса 1:5 Масштаб
Т.контр.					Лист Листов 1
Н.контр.		Колмец			ЛАТГИПРОПРОМ
Утв.					

Копировал: Ф.1Б Формат А3

Выпуск 3-8

Серия 5.903-12

Инв.№подл. | Подп. и дата | Взам.инв.№ | Инв.№дубл. | Подп. и дата

Формат	Зона	Поз.	Обозначение	Наименование	Кол.	Примечание
				Документация		
А3			БМ3.8.1.03.000СБ	Сборочный чертеж		
				Детали		
Б4		1	БМ3.8.1.03.001	Труба		
				Труба 159×4,5 ГОСТ 10704-76 / В20 ГОСТ 10705-80	1	1,72 кг
				Стандартные изделия		
		2		Фланец 1-150-16		
				В20 ГОСТ 12821-80	1	
		3		Фланец 1-100-16		
				В20 ГОСТ 12821-80	1	
		4		Отвод 45° 108×4		
				ГОСТ 17375-83	2	
		5		Переход К159×4,5-108×4		
				ГОСТ 17378-83	1	
				Прочие изделия		
		6		Установка штуцера		
				1½"-50.3К4-48-70	1	

Изм.	Лист	№ докум.	Подп.	Дата	БМ3.8.1.03.000
Разраб.		Михайлова			Трубопровод
Пров.		Никитченко			Лит. Лист Листов
Н.контр.		Колмец			ЛАТГИПРОПРОМ
Утв.					

Копировал: Ф.4 Формат А4

Выпуск 3-8

Серия 5.903-12

Инв.№подл. | Подп. и дата | Взам.инв.№ | Инв.№дубл. | Подп. и дата

Формат	Зона	Поз.	Обозначение	Наименование	Кол.	Примечание
				Документация		
А3			БМ3.8.1.04.000СБ	Сборочный чертеж		
				Детали		
Б4		1	БМ3.8.1.04.001	Труба	1	
		2	-01	Труба	1	
Б4		3	БМ3.8.1.04.002	Труба		
				Труба 108×5 ГОСТ 10704-76 / В20 ГОСТ 10705-80	1	1,27 кг
				Стандартные изделия		
		4		Фланец 1-65-16		
				В20 ГОСТ 12821-80	1	
		5		Фланец 1-100-40		
				В20 ГОСТ 12821-80	1	
		6		Переход К100×4-65×3,5		
				ГОСТ 17378-83	1	
				Прочие изделия		
		7		Вентиль 15с27нж3		
				Ру64 Ду32		
				ТУ 26-07-1221-79	1	
		8		Установка штуцера		
				1½"-50.3К4-48-70	1	

Изм.	Лист	№ докум.	Подп.	Дата	БМ3.8.1.04.000
Разраб.		Михайлова			Трубопровод
Пров.		Никитченко			Лит. Лист Листов 1
Н.контр.		Колмец			ЛАТГИПРОПРОМ
Утв.					

Копировал: Ф.4 23523-21 9 Формат А4

БМ3.8.1.04.000 СБ

Вид А

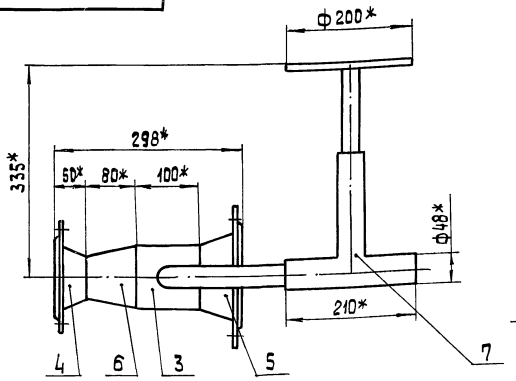

Вид Б

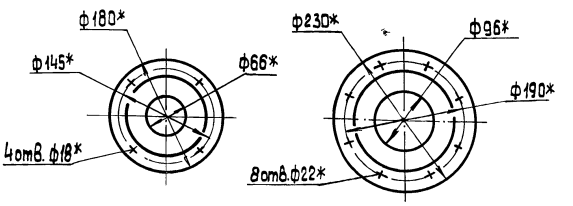

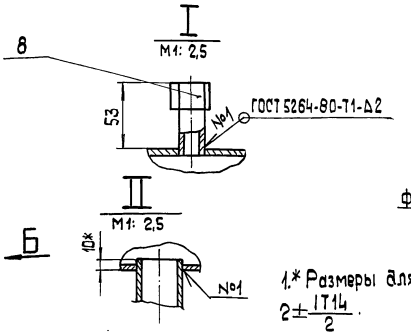

Поз. 3

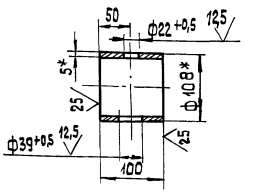

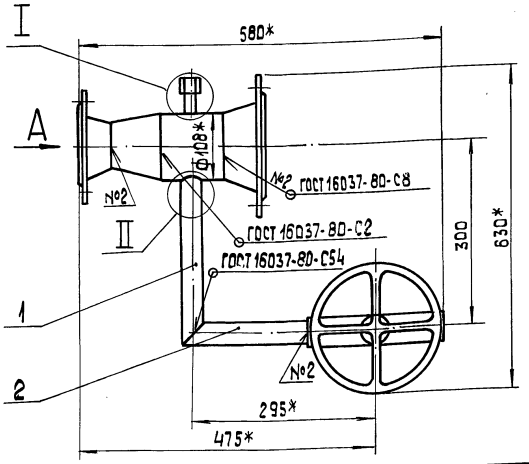

1.* Размеры для справок.

2. $\pm\frac{IT14}{2}$.

Изм.	Лист	№ докум.	Подп.	Дата
Разраб.		Михайлова		
Пров.		Никитченко		
Т.контр.				
Н.контр.		Колмец		
Утв.				

БМ3.8.1.04.000 СБ

Трубопровод

Лит.	Масса	Масшт.
	33,8	1:5
Лист	Листов 1	

ЛАТГИПРОПРОМ

Копировал

Формат А3

Выпуск 3-8

Серия 5.903-12

Инв.№ подл. | Подп. и дата | Взам.инв.№ | Инв.№ дубл. | Подп. и дата

БМ3.8.1.04.001

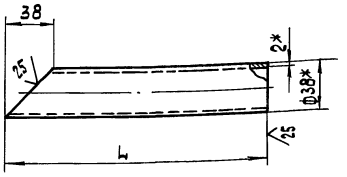

Обозначение	L, мм	Масса, кг
БМ3.8.1.04.001	275	0,46
-01	209	0,39

1* Размеры для справок

2. $\pm\frac{IT14}{2}$.

Изм.	Лист	№ докум.	Подп.	Дата
Разраб.		Михайлова		
Пров.		Никитченко		
Т.контр.				
Н.контр.		Колмец		
Утв.				

БМ3.8.1.04.001

Труба

Лит.	Масса	Масшт.
	См. табл.	—
Лист	Листов 1	

Труба 38х2 ГОСТ 10704-76 / В20 ГОСТ 10705-80

ЛАТГИПРОПРОМ

Формат А4

Выпуск 3-8

Серия 5.903-12

Инв.№ подл. | Подп. и дата | Взам.инв.№ | Инв.№ дубл. | Подп. и дата

Формат	Зона	Поз.	Обозначение	Наименование	Кол.	Примечание
				Документация		
А3			БМ3.8.1.05.000 СБ	Сборочный чертеж		
				Детали		
А4		1	БМ3.8.1.04.001	Труба	1	
		2	-01	Труба	1	
Б4		3	БМ3.8.1.05.001	Труба		
				Труба 108х4 ГОСТ 10704-76 / В20 ГОСТ 10705-80	1	1,03 кг
				Стандартные изделия		
		4		фланец 1-100-40 / В20 ГОСТ 12821-80	1	
		5		фланец 1-100-16 / В20 ГОСТ 12821-80	1	
		6		Отвод 90° 108х4 / ГОСТ 17375-83	1	

Изм.	Лист	№ докум.	Подп.	Дата
Разраб.		Михайлова		
Пров.		Никитченко		
Н.контр.		Колмец		
Утв.				

БМ3.8.1.05.000

Трубопровод

Лит.	Лист	Листов
		1

ЛАТГИПРОПРОМ

23523-21 10

Копировал

Формат А4

БМ3.8.1.05.000 СБ

Выпуск 3-8

Серия 5.903-12

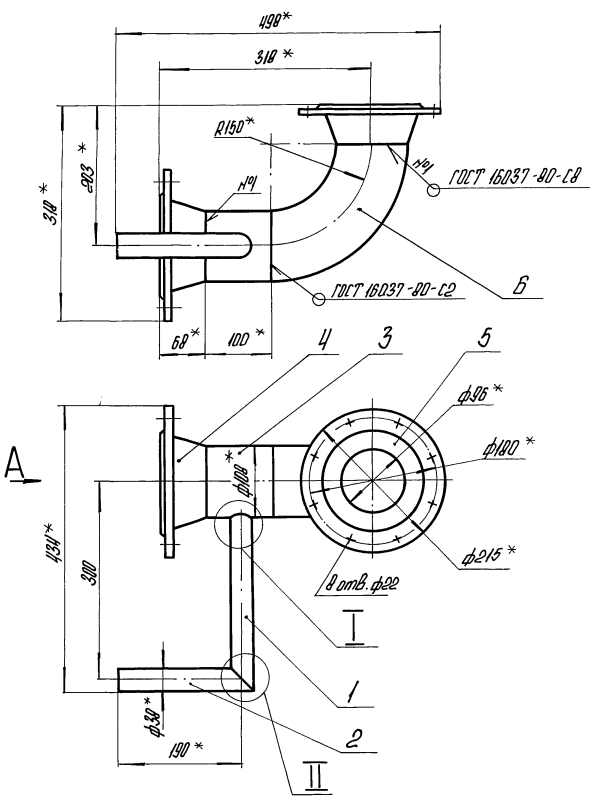

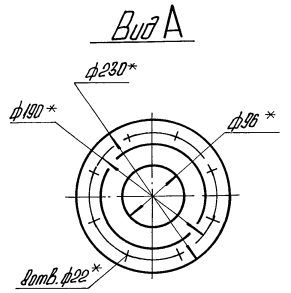

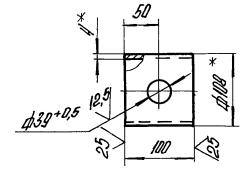

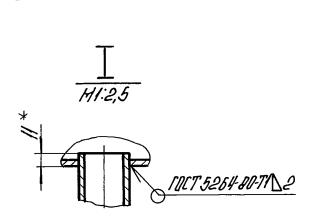

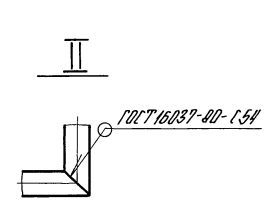

1.* Размеры для справок.

2. $\pm \frac{IT14}{2}$.

					БМ3.8.1.05.000 СБ		
Изм.	Лист	№ докум.	Подпись	Дата			
Разраб.		Михайлова			Трубопровод	Лит.	Масса 16,68 / Масштаб 1:5
Пров.		Никитченко				Лист	Листов 1
Т.контр.							
Н.контр.		Колпец				ЛАТГИПРОПРОМ	
Утв.							

Копировал А4 — Формат А3

Выпуск 3-8

Серия 5.903-12

Формат	Зона	Поз.	Обозначение	Наименование	Кол.	Примечание
				Документация		
А3			БМ3.8.1.06.000 СБ	Сборочный чертеж		
				Сборочные единицы		
А4		1	БМ3.8.1.04.100	Штуцер	1	
				Детали		
Б4		2	БМ3.8.06.001	Труба 159×5 ГОСТ 10704-76 / Труба Д20 ГОСТ 10705-80	1	6,08 кг
Б4		3	БМ3.8.06.002	Труба 32×2 ГОСТ 10704-76 / Труба Д20 ГОСТ 10705-80, L = 124 ± 0,435 мм	1	0,18 кг
Б4		4	БМ3.8.06.003	Труба 159×5 ГОСТ 10704-76 / Труба Д20 ГОСТ 10705-80, L = 120 ± 0,5 мм	1	2,28 кг
				Стандартные изделия		
		5		Фланец 1-150-16 / Д20 ГОСТ 12821-80	2	

					БМ3.8.1.06.000		
Изм.	Лист	№ докум.	Подпись	Дата			
Разраб.		Михайлова			Трубопровод	Лит.	Масса / Масштаб
Пров.		Никитченко				Лист 1	Листов 2
Т.контр.							
Н.контр.		Колпец				ЛАТГИПРОПРОМ	
Утв.							

Копировал А4 — Формат А4

Выпуск 3-8

Серия 5.903-12

Формат	Зона	Поз.	Обозначение	Наименование	Кол.	Примечание
		6		Фланец 1-100-16 / Д20 ГОСТ 12821-80	2	
		7		Переход К 159×4,5-100×4 ГОСТ 17378-83	2	
		8		Тройник 159×4,5 ГОСТ 17376-83	2	
				Прочие изделия		
		9		Вентиль 15с27нж3 Ру64 Ду25 ТУ26-07-1221-79	1	

					БМ3.8.1.06.000		Лист 2
Изм.	Лист	№ докум.	Подпись	Дата			

Копировал А4 — 23523-21 11 — Формат А4

Выпуск 3-8

Серия 5.903-12

БМ3.8.1.06.000СБ

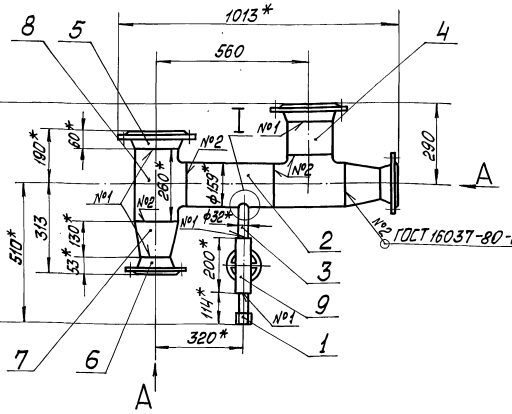

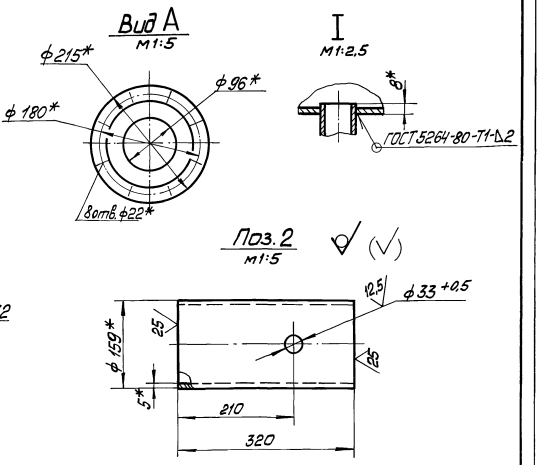

1 * Размеры для справок

2 $\pm\frac{IT14}{2}$

3 Обработка поверхностей реза деталей Б4 25

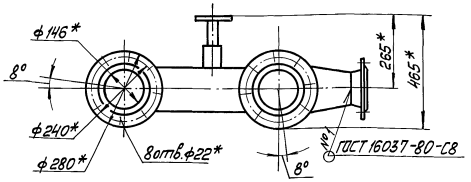

Изм	Лист	№ докум.	Подп.	Дата	БМ3.8.1.06.000 СБ			
Разраб		Михайлова			Трубопровод	Лит	Масса	Масштаб
Пров.		Никитченко					66	1:10
Т.контр						Лист	Листов 1	
Н.контр		Колмец				ЛАТГИПРОПРОМ		
Утв.								

Инв.№подл. | Подп. и дата | Взам.инв.№ | Инв.№дубл. | Подп. и дата

Копировал Мак. Формат А3

Выпуск 3-8

Серия 5.903-12

Форм.	Зона	Поз.	Обозначение	Наименование	Кол.	Примечание
				Документация		
А4			БМ3.7.1.04.100СБ	Сборочный чертёж		
				Детали		
Б4		1	БМ3.7.1.04.101	Труба		
				Труба 32×2 ГОСТ 10704-76		
				Труба В20 ГОСТ 10705-80	1	0,15кг
				Стандартные изделия		
		2		Ниппель 32 ГОСТ 8967-75	1	

Изм	Лист	№ докум.	Подп.	Дата	БМ3.7.1.04.100			
Разраб		Никитченко			Штуцер	Лит	Лист	Листов 1
Пров.		Колмец				ЛАТГИПРОПРОМ		
Н.контр.		Колмец						
Утв.								

Инв.№подл. | Подп. и дата | Взам.инв.№ | Инв.№дубл. | Подп. и дата

Копировал Мак. Формат А4

Выпуск 3-8

Серия 5.903-12

БМ3.7.1.04.100СБ

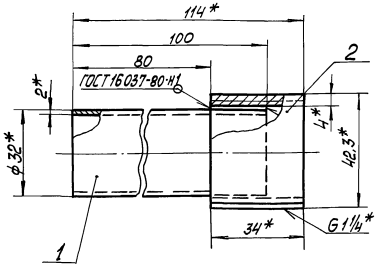

1 * Размеры для справок.

2 $\pm\frac{IT14}{2}$

3 Обработка поверхностей реза деталей Б4 25.

Изм	Лист	№ докум.	Подп.	Дата	БМ 3.7.1.04.100 СБ			
Разраб		Никитченко			Штуцер	Лит	Масса	Масштаб
Пров.		Колмец					0,23	1:1
Н.контр		Колмец				Лист	Листов 1	
						ЛАТГИПРОПРОМ		

Инв.№подл. | Подп. и дата | Взам.инв.№ | Инв.№дубл. | Подп. и дата

 Копировал Мак. Формат А4

Формат	Зона	Поз.	Обозначение	Наименование	Кол.	Примечание
				Документация		
А3			БМ3.8.1.07.000 СБ	Сборочный чертеж		
				Детали		
А4		1	БМ3.8.1.07.001	Труба	1	
А4		2	БМ3.8.1.04.001	Труба	1	
		3	-01	Труба	1	
Б4		4	БМ3.8.1.07.002	Труба		
				Труба 108×5 ГОСТ 10704-76 / В20 ГОСТ 10705-80	1	1,27кг
				Стандартные изделия		
		5		Фланец 1-100-16		
				В20 ГОСТ 12821-80	1	
		6		Фланец 1-100-40		
				В20 ГОСТ 12821-80	1	
				Прочие изделия		
		7		Вентиль 15с27нж3.		
				Ру 64 Ду 32		
				ТУ 26-07-1221-79	1	

Выпуск 3-8 · Серия 5.903-12 · Подпись и дата · Инв. № дубл. · Взам. инв. № · Подпись и дата · Инв. № подл.

Изм.	Лист	№ докум.	Подп.	Дата
Разраб.	Михайлова			
Пров.	Никитченко			
Н.контр.	Колмец			
Утв.				

БМ3.8.1.07.000

Трубопровод

Лит.	Лист	Листов
		1

ЛАТГИПРОПРОМ

Копировал Формат А4

БМ3.8.1.07.001

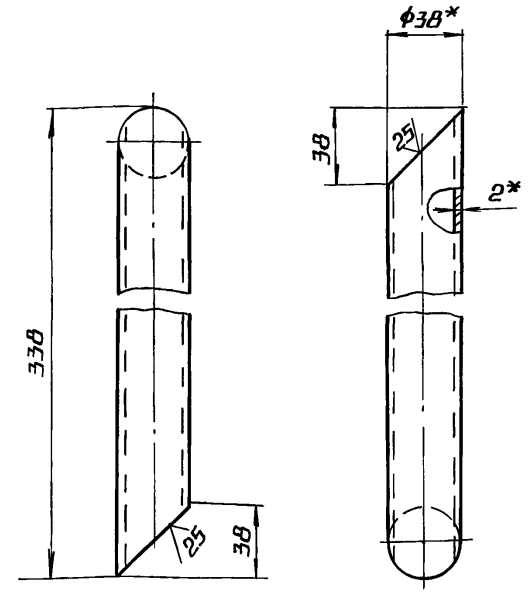

1.* Размеры для справок.

2. $\pm \frac{IT14}{2}$.

Изм.	Лист	№ докум.	Подп.	Дата
Разраб.	Михайлова			
Пров.	Никитченко			
Т.контр.				
Н.контр.	Колмец			
Утв.				

БМ3.8.1.07.001

Труба

Лит.	Масса	Масштаб
	0,54	1:2,5

Лист · Листов 1

Труба 38×2 ГОСТ 10704-76 / В20 ГОСТ 10705-80

ЛАТГИПРОПРОМ

Копировал Формат А4

БМ3.8.1.07.000 СБ

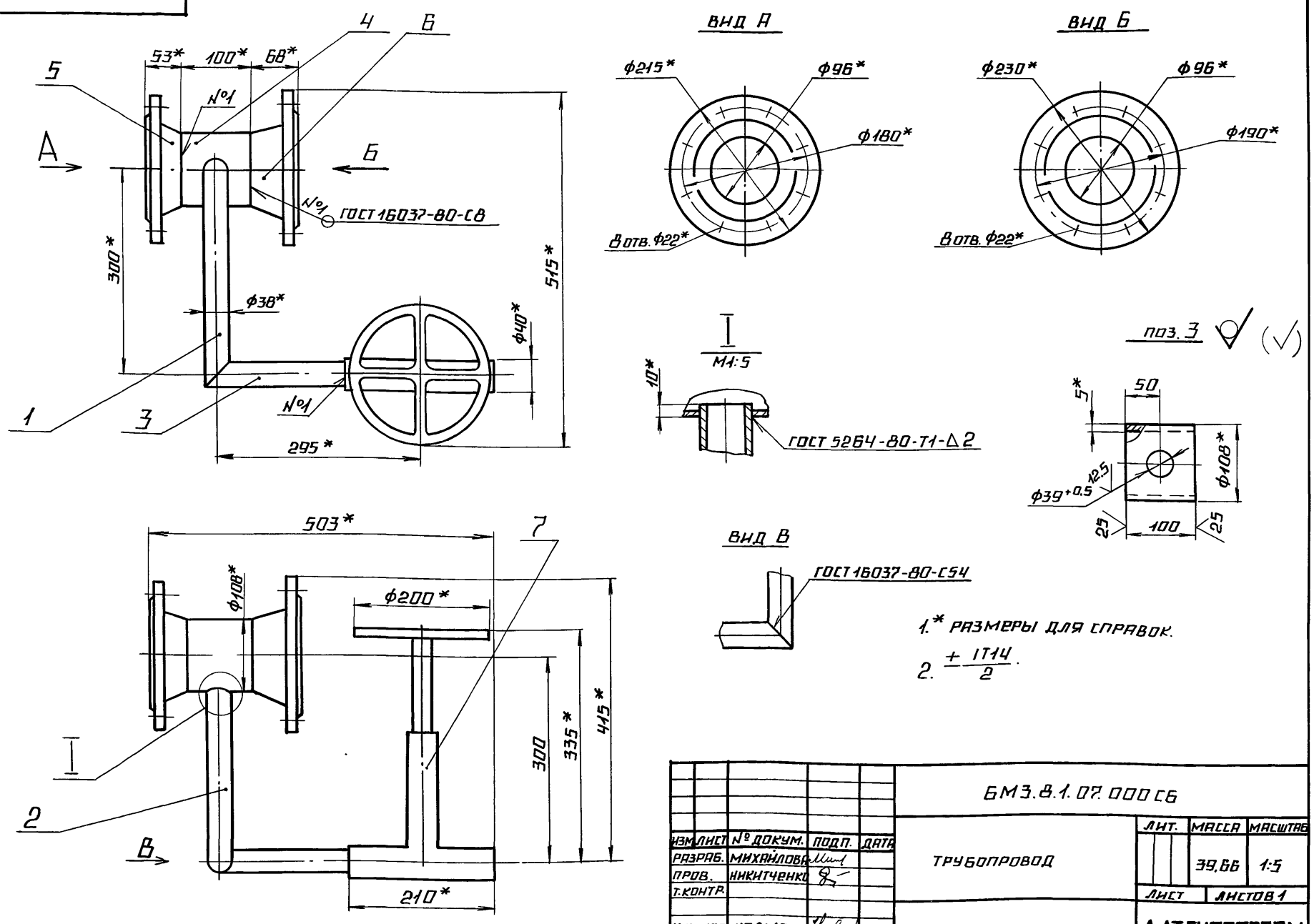

1.* Размеры для справок.

2. $\pm \frac{IT14}{2}$.

БМ3.8.1.07.000 СБ

Изм.	Лист	№ докум.	Подп.	Дата
Разраб.	Михайлова			
Пров.	Никитченко			
Т.контр.				
Н.контр.	Колмец			
Утв.				

Трубопровод

Лит.	Масса	Масштаб
	39,66	1:5

Лист · Листов 1

ЛАТГИПРОПРОМ

Выпуск 3-д
Серия 5.903-12

Формат	Зона	Поз.	Обозначение	Наименование	Кол.	Примечание
				Документация		
А3			БМ3.8.1.08.000 СБ	Сборочный чертеж		
				Детали		
А4		1	БМ3.8.1.08.001	Труба	1	
А4		2	БМ3.8.1.04.001	Труба	1	
Б4		3	БМ3.8.1.08.002	Труба 108×5 ГОСТ 10704-76 / В20 ГОСТ 10705-80	1	5,72кг
				Стандартные изделия		
		4		Фланец 1-65-16		
				В20 ГОСТ 12821-80	1	
		5		Фланец 1-100-40		
				В20 ГОСТ 12821-80	1	
		6		Переход Н 100×4-65×3,5		
				ГОСТ 17378-83		
		7		Отвод 90° 108×4		
				ГОСТ 17375-83	2	
				Прочие изделия		
		8		Установка штуцера 1/2"-50.3К4-48-10	1	

Инв.№ подл. | Подпись и дата | Взам.инв.№ | Инв.№ дубл. | Подпись и дата

Изм.	Лист	№ докум.	Подпись	Дата
Разраб.		Михайлова		
Пров.		Никитченко		
Н.контр.		Колпец		
Утв.				

БМ3.8.1.08.000

Трубопровод

Лит.	Лист	Листов
		1

ЛАТГИПРОПРОМ

Копировал | Формат А4

БМ3.8.1.08.001

Выпуск 3-д
Серия 5.903-12

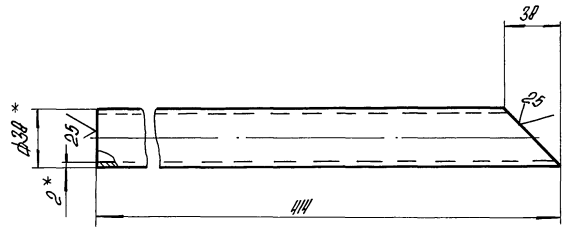

1. * Размеры для справок.
2. $\pm \frac{IT14}{2}$.

Изм.	Лист	№ докум.	Подпись	Дата
Разраб.		Михайлова		
Пров.		Никитченко		
Т.контр.				
Н.контр.		Колпец		
Утв.				

БМ3.8.1.08.001

Труба

Лит.	Масса	Масштаб
	0,71	1:2,5
Лист	Листов 1	

Труба 38×2 ГОСТ 10704-76 / В20 ГОСТ 10705-80

ЛАТГИПРОПРОМ

Копировал | Формат А4

БМ3.8.1.08.000 СБ

Выпуск 3-д
Серия 5.903-12

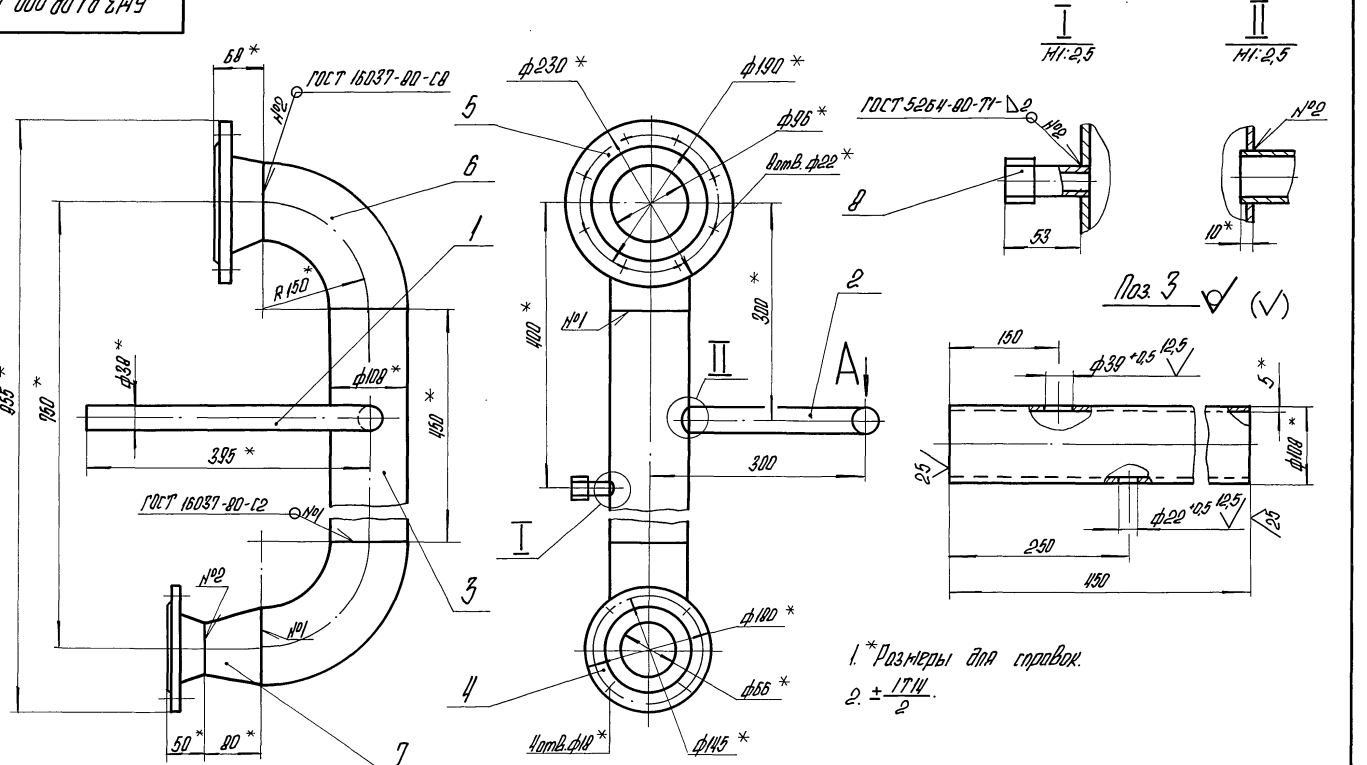

1. * Размеры для справок.
2. $\pm \frac{IT14}{2}$.

Вид А

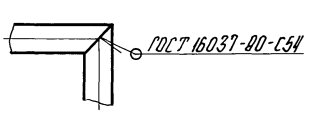

Изм.	Лист	№ докум.	Подпись	Дата
Разраб.		Михайлова		
Пров.		Никитченко		
Т.контр.				
Н.контр.		Колпец		
Утв.				

БМ3.8.1.08.000 СБ

Трубопровод

Лит.	Масса	Масштаб
	22,6	1:5
Лист	Листов 1	

ЛАТГИПРОПРОМ

Инв.№ подл. | Подпись и дата | Взам.инв.№ | Инв.№ дубл. | Подпись и дата

Копировал | 23523-21 14 | Формат А3

Выпуск 3-8

Серия 5.903-12

Форм.	Зона	Поз.	Обозначение	Наименование	Кол.	Примечание
				Документация		
А3			БМ3.8.1.09.000 СБ	Сборочный чертеж		
				Детали		
БЧ		1	БМ3.8.1.09.001	Труба		
				Труба 159×4,5 ГОСТ 10704-76 / В20 ГОСТ 10705-80	1	1,72кг
БЧ		2	БМ3.8.1.09.002	Труба		
				Труба 108×4 ГОСТ 10704-76 / В20 ГОСТ 10705-80		
				L = 394 ± 0,7 мм	1	4,04кг
БЧ		3	БМ3.8.1.09.003	Труба		
				Труба 108×4 ГОСТ 10704-76 / В20 ГОСТ 10705-80		
				L = 299 ± 0,65 мм	1	3,08кг
БЧ		4	БМ3.8.1.09.004	Труба		
				Труба 108×4 ГОСТ 10704-76 / В20 ГОСТ 10705-80		
				L = 2202 ± 2,2 мм	1	22,59кг
				Стандартные изделия		
		5		Фланец 1-100-16 / В20 ГОСТ 12821-80	1	
		6		Фланец 1-150-16 / В20 ГОСТ 12821-80	1	
		7		Переход К 159×4,5-108×4 ГОСТ 17378-83	1	
		8		Отвод 90 108×4 ГОСТ 17375-83	4	
				Прочие изделия		
		9		Установка штуцера 1/2"-50.3К4-48-70	1	

Инв.№подл. | Подп. и дата | Взам.инв.№ | Инв.№дубл. | Подп. и дата

Изм. Лист № докум. Подп. Дата

Разраб. Михайлова
Пров. Никитченка
Н.контр. Колмец
Утв.

БМ3.8.1.09.000

Трубопровод

Лит. | Лист 1 | Листов 2

ЛАТГИПРОПРОМ

Копировал | Формат А4

Изм. Лист № докум. Подп. Дата

БМ3.8.1.09.000

Лист 2

Копировал | А4

Выпуск 3-8

Серия 5.903-12

БМ3.8.09.000 СБ

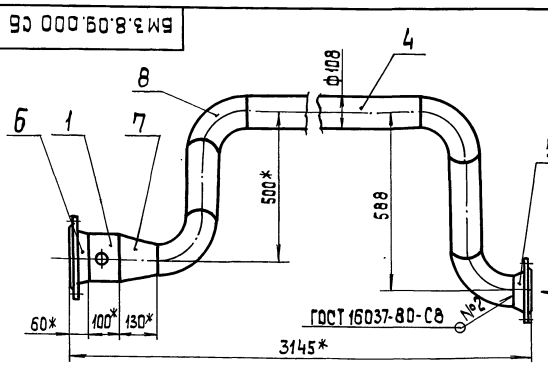

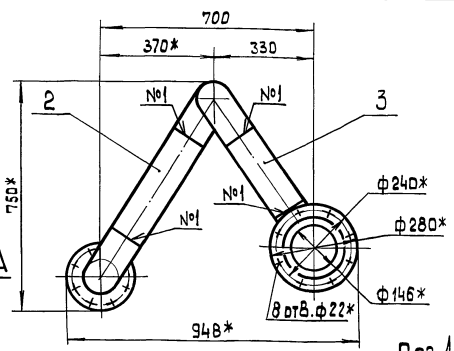

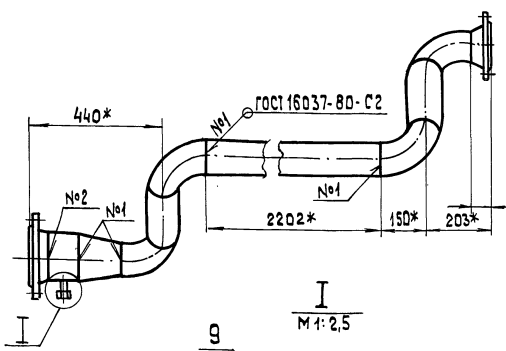

Вид А
М 1:5

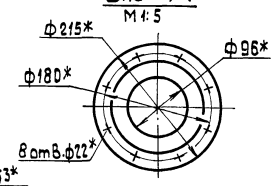

Поз. 1
М 1:5

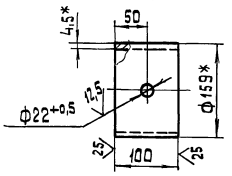

I
М 1:2,5

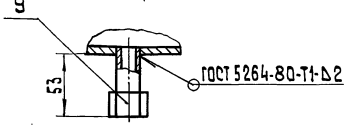

1. * Размеры для справок
2. $\pm \frac{IT14}{2}$
3. Обработка поверхностей реза деталей БЧ 25

Изм. Лист № докум. Подп. Дата

Разраб. Михайлова
Пров. Никитченка
Т.контр.
Н.контр. Колмец
Утв.

БМ3.8.1.09.000 СБ

Трубопровод

Лит.	Масса	Масшт.
	56,97	1:10

Лист | Листов 1

ЛАТГИПРОПРОМ

23523-21 15 | Копировал | Формат А3

Выпуск 3-8

Серия 5.903-12

Формат	Зона	Поз.	Обозначение	Наименование	Кол.	Примечание
				Документация		
А4			БМ3.8.1.10.000 СБ	Сборочный чертеж		
				Детали		
Б4		1	БМ3.8.1.10.001	Труба		
				Труба 159×4,5 ГОСТ 10704-76 / В20 ГОСТ 10705-80		
				L = 285 ± 0,65 мм	2	4,89кг
				Стандартные изделия		
		2		Отвод 90° 159×4,5		
				ГОСТ 17375-83	2	
		3		Тройник 159×4,5		
				ГОСТ 17376-83	1	
		4		Фланец 1-150-16		
				В20 ГОСТ 12821-80	2	

Инв.№подл. | Подп. и дата | Взам.инв.№ | Инв.№дубл. | Подп. и дата

Изм.	Лист	№ докум.	Подп.	Дата	БМ3.8.1.10.000			
Разраб.		Михайлова			Трубопровод	Лит.	Лист	Листов 1
Пров.		Никитченко				ЛАТГИПРОПРОМ		
Н.контр.		Колмец						
Утв.								

Копировал 23 Формат А4

Выпуск 3-8

Серия 5.903-12

БМ3.8.1.10.000 СБ

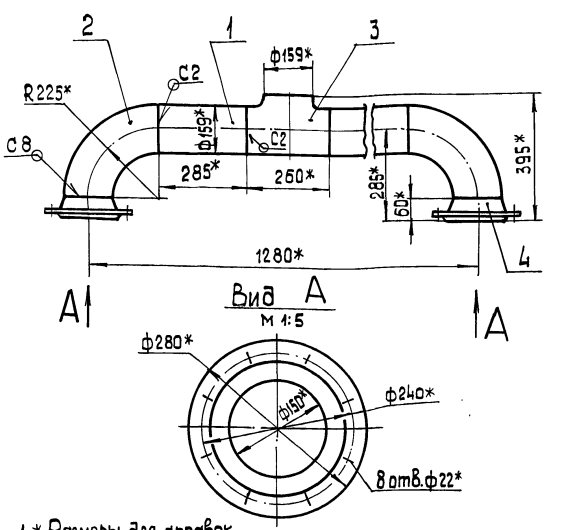

1. * Размеры для справок.
2. $\pm \frac{1714}{2}$.
3. Обработка поверхностей реза деталей Б4 $\sqrt{25}$.
4. Сварные швы по ГОСТ 5264-80.

Инв.№подл. | Подп. и дата | Взам.инв.№ | Инв.№дубл. | Подп. и дата

Изм.	Лист	№ докум.	Подп.	Дата	БМ3.8.1.10.000 СБ			
Разраб.		Михайлова			Трубопровод	Лит.	Масса	Масшт.
Пров.		Никитченко					45	1:10
Т.контр.						Лист	Листов 1	
Н.контр.		Колмец				ЛАТГИПРОПРОМ		
Утв.								

Копировал 23 Формат А4

Выпуск 3-8

Серия 5.903-12

Формат	Зона	Поз.	Обозначение	Наименование	Кол.	Примечание
				Документация		
А3			БМ3.8.1.11.000 СБ	Сборочный чертеж		
				Детали		
Б4		1	БМ3.8.1.11.001	Труба		
				Труба 159×5 ГОСТ 10704-76 / В20 ГОСТ 10705-80	1	1,9кг
				Стандартные изделия		
		2		Фланец 1-150-16		
				В20 ГОСТ 12821-80	2	
		3		Отвод 90° 159×6		
				ГОСТ 17375-83	1	
				Прочие изделия		
		4		Установка штуцера		
				1/2"-50.3К4-48-70	1	

Инв.№подл. | Подп. и дата | Взам.инв.№ | Инв.№дубл. | Подп. и дата

Изм.	Лист	№ докум.	Подп.	Дата	БМ3.8.1.11.000			
Разраб.		Михайлова			Трубопровод	Лит.	Лист	Листов 1
Пров.		Никитченко				ЛАТГИПРОПРОМ		
Н.контр.		Колмец						
Утв.								

Копировал 23 Формат А4

Выпуск 3-8

Серия 5.903-12

Формат	Зона	Поз.	Обозначение	Наименование	Кол.	Примечание
				Документация		
А3			БМ3.8.1.12.000 СБ	Сборочный чертеж		
				Детали		
Б4		1	БМ3.8.1.12.001	Труба		
				Труба 159×5 ГОСТ 10704-76 / В20 ГОСТ 10705-80	1	1,9кг
				Стандартные изделия		
		2		Фланец 1-150-16		
				В20 ГОСТ 12821-80	1	
		3		Отвод 90° 159×6		
				ГОСТ 17375-83	1	
				Прочие изделия		
		4		Установка штуцера		
				1/2"-50.3К4-48-70	1	

Инв.№подл. | Подп. и дата | Взам.инв.№ | Инв.№дубл. | Подп. и дата

Изм.	Лист	№ докум.	Подп.	Дата	БМ3.8.1.12.000			
Разраб.		Михайлова			Трубопровод	Лит.	Лист	Листов 1
Пров.		Никитченко				ЛАТГИПРОПРОМ		
Н.контр.		Колмец						
Утв.								

23523-21 16 Копировал 23 Формат А4

БМ3.8.1.11.000 СБ

Выпуск 3-8

Серия 5.903-12

Инв.№подл. | Подп. и дата | Взам.инв.№ | Инв.№дубл. | Подп. и дата

БМ3.8.1.11.000 СБ

БМ3.8.1.11.000-01СБ-зеркальное отражение
остальное см. БМ3.8.1.11.000СБ

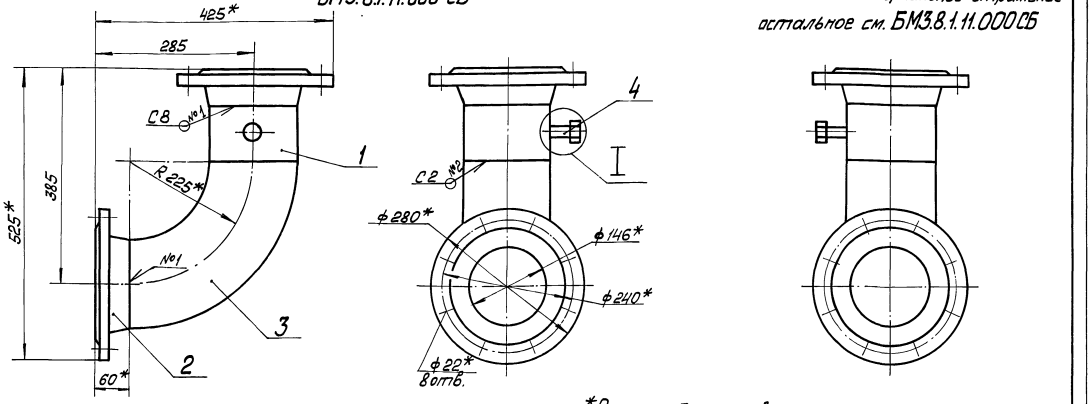

1 *Размеры для справок.

2 $\pm\frac{IT14}{2}$.

3 Сварные швы №1,2 по ГОСТ 16037-80.

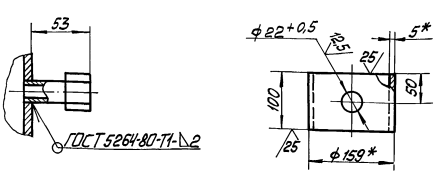

							БМ3.8.1.11.000СБ		
Изм.	Лист	№ докум.	Подп.	Дата	Трубопровод	Лит.	Масса	Масштаб	
Разраб.		Михайлова					27,1	1:5	
Пров.		Никитченко				Лист	Листов 1		
Т.контр.						ЛАТГИПРОПРОМ			
Н.контр.		Калпец							
Утв.									

Копировал Формат А3

Выпуск 3-8

Серия 5.903-12

Инв.№подл. | Подп. и дата | Взам.инв.№ | Инв.№дубл. | Подп. и дата

БМ3.8.1.12.000 СБ

БМ3.8.1.12.000 СБ

Вид А

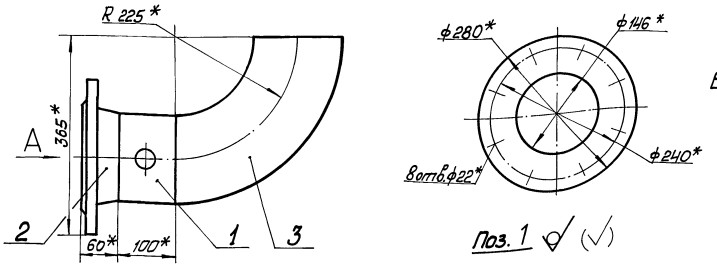

БМ3.8.1.12.000-01СБ-зеркальное отражение
остальное см. БМ3.8.1.12.000СБ

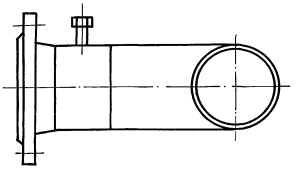

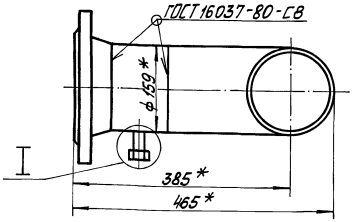

Поз.1

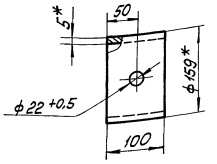

1 * Размеры для справок.

2 $\pm\frac{IT14}{2}$

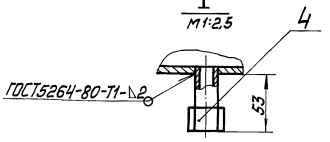

							БМ3.8.1.12.000 СБ		
Изм.	Лист	№ докум.	Подп.	Дата	Трубопровод	Лит.	Масса	Масштаб	
Разраб.		Михайлова					18,8	1:5	
Пров.		Никитченко				Лист	Листов 1		
Т.контр.						ЛАТГИПРОПРОМ			
Н.контр.		Калпец							
Утв.									

Копировал Формат А3

Выпуск 3-8

Серия 5.903-12

Форм.	Зона	Поз.	Обозначение	Наименование	Кол.	Примечание
				Документация		
А4			БМ3.8.1.13.000 СБ	Сборочный чертёж		
				Детали		
Б4		1	БМ3.8.1.13.001	Труба		
				Труба 57×3 ГОСТ 10704-76 / В20 ГОСТ 10705-80	1	0,42кг
Б4		2	БМ3.8.1.13.002	Труба		
				Труба 57×3 ГОСТ 10704-76 / В20 ГОСТ 10705-80	1	1,41кг
				Стандартные изделия		
		3		Фланец 1-50-16		
				ГОСТ 12821-80	1	
		4		Отвод 90° 57×3		
				ГОСТ 17375-83	1	

Инв. № подл. | Подп. и дата | Взам. инв. № | Инв. № дубл. | Подп. и дата

Изм.	Лист	№ докум.	Подп.	Дата	БМ3.8.1.13.000			
Разраб.		Михайлова			Трубопровод	Лит.	Лист	Листов 1
Пров.		Никитченко				ЛАТГИПРОПРОМ		
Н. контр.		Колмец						
Утв.								

Копировал Мак. Формат А4

Выпуск 3-8

Серия 5.903-12

БМ3.8.1.13.000 СБ

Вид А

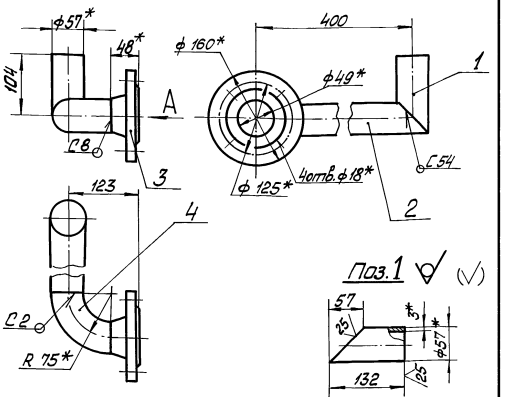

Поз.1

Поз.2

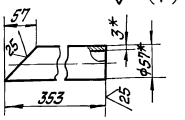

1. * Размеры для справок.
2. $\pm\frac{IT14}{2}$.
3 Сварные швы по ГОСТ 16037-80

Инв. № подл. | Подп. и дата | Взам. инв. № | Инв. № дубл. | Подп. и дата

Изм.	Лист	№ докум.	Подп.	Дата	БМ3.8.1.13.000 СБ			
Разраб.		Михайлова			Трубопровод	Лит.	Масса 4,61	Масштаб 1:5
Пров.		Никитченко				Лист	Листов 1	
Т. контр.						ЛАТГИПРОПРОМ		
Н. контр.		Колмец						
Утв.								

Копировал Мак. Формат А4

Выпуск 3-8

Серия 5.903-12

Форм.	Зона	Поз.	Обозначение	Наименование	Кол.	Примечание
				Документация		
А4			БМ3.8.1.14.000 СБ	Сборочный чертёж		
				Детали		
Б4		1	БМ3.8.1.14.001	Труба		
				Труба 57×3 ГОСТ 10704-76 / В20 ГОСТ 10705-80	1	0,42кг
Б4		2	БМ3.8.1.14.002	Труба		
				Труба 57×3 ГОСТ 10704-76 / В20 ГОСТ 10705-80	1	1,0кг
				Стандартные изделия		
		3		Фланец 1-50-16 Ст20		
				ГОСТ 12821-80	1	
		4		Отвод 90° 57×3		
				ГОСТ 17375-83	1	

Инв. № подл. | Подп. и дата | Взам. инв. № | Инв. № дубл. | Подп. и дата

Изм.	Лист	№ докум.	Подп.	Дата	БМ3.8.1.14.000			
Разраб.		Михайлова			Трубопровод	Лит.	Лист	Листов 1
Пров.		Никитченко				ЛАТГИПРОПРОМ		
Н. контр.		Колмец						
Утв.								

Копировал Мак. Формат А4

Выпуск 3-8

Серия 5.903-12

БМ3.8.1.14.000 СБ

Вид А

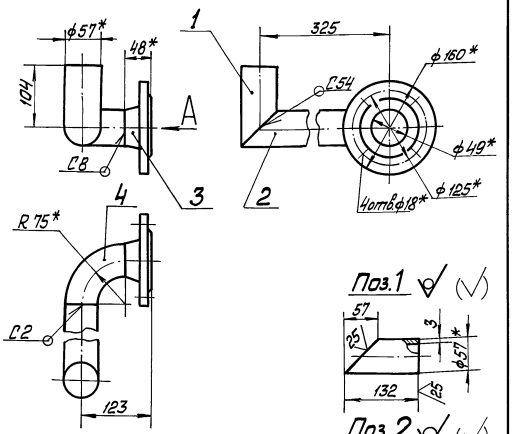

Поз.1

Поз.2

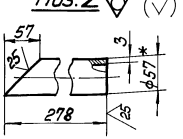

1 * Размеры для справок.
2 $\pm\frac{IT14}{2}$.
3 Сварные швы по ГОСТ 16037-80.

Инв. № подл. | Подп. и дата | Взам. инв. № | Инв. № дубл. | Подп. и дата

Изм.	Лист	№ докум.	Подп.	Дата	БМ3.8.1.14.000 СБ			
Разраб.		Михайлова			Трубопровод	Лит.	Масса 4,2	Масштаб 1:5
Пров.		Никитченко				Лист	Листов 1	
Т. контр.						ЛАТГИПРОПРОМ		
Н. контр.		Колмец						
Утв.								

 Копировал Мак. Формат А4

Выпуск 3-д
Серия 5.903-12

Формат	Зона	Поз.	Обозначение	Наименование	Кол.	Примечание
				Документация		
А3			БМ3.8... 1.15.000 СБ	Сборочный чертеж		
				Детали		
Б4		1	БМ3.8.1.15.001	Труба		
				Труба 57×3 ГОСТ 10704-76 / В20 ГОСТ 10705-80		
				L = 664 ± 1,0 мм	1	2,66 кг
Б4		2	БМ3.8.1.15.002	Труба		
				Труба 57×3 ГОСТ 10704-76 / В20 ГОСТ 10705-80		
				L = 888 ± 1,15 мм	1	3,55 кг
Б4		3	БМ3.8.1.15.003	Труба		
				Труба 57×3 ГОСТ 10704-76 / В20 ГОСТ 10705-80		
				L = 1325 ± 1,55 мм	1	5,3 кг
Б4		11	БМ3.8.1.15.004	Труба		
				Труба 57×3 ГОСТ 10704-76 / В20 ГОСТ 10705-80		
				L = 150 ± 0,5 мм	2	0,6 кг
Б4		5	БМ3.8.1.15.005	Труба		
				Труба 57×3 ГОСТ 10704-76 / В20 ГОСТ 10705-80		
				L = 500 ± 0,875 мм	1	2,0 кг

Инв.№ подл. | Подпись и дата | Взам.инв.№ | Инв.№ дубл. | Подпись и дата

Изм.	Лист	№ докум.	Подпись	Дата
Разраб.		Михайлова		
Пров.		Никитченко		
Н.контр.		Колпец		
Утв.				

БМ3.8.1.15.000

Трубопровод

Лит.	Масса	Масштаб
Лист 1	Листов 2	

ЛАТГИПРОПРОМ

Копировал | Формат А4

Выпуск 3-д
Серия 5.903-12

Формат	Зона	Поз.	Обозначение	Наименование	Кол.	Примечание
Б4		6	БМ3.8.1.15.006	Труба		
				Труба 57×3 ГОСТ 10704-76 / В20 ГОСТ 10705-80		
				L = 1045 ± 1,25 мм	1	7,38 кг
Б4		7	БМ3.8.1.15.007	Труба		
				Труба 57×3 ГОСТ 10704-76 / В20 ГОСТ 10705-80		
				L = 179 ± 0,5 мм	2	0,72 кг
				Стандартные изделия		
		8		Фланец 1-50-16 Ст20		
				ГОСТ 12821-80	6	
		9		Отвод 90° 57×3		
				ГОСТ 17375-83	4	
		10		Тройник 57×3		
				ГОСТ 17376-83	6	
		11		Заглушка 57×3		
				ГОСТ 17379-83	1	

Инв.№ подл. | Подпись и дата | Взам.инв.№ | Инв.№ дубл. | Подпись и дата

Изм.	Лист	№ докум.	Подпись	Дата

БМ3.8.1.15.000

Лист 2

Копировал | Формат А4

БМ3.8.1.15.000 СБ

Выпуск 3-8
Серия 5.903-12

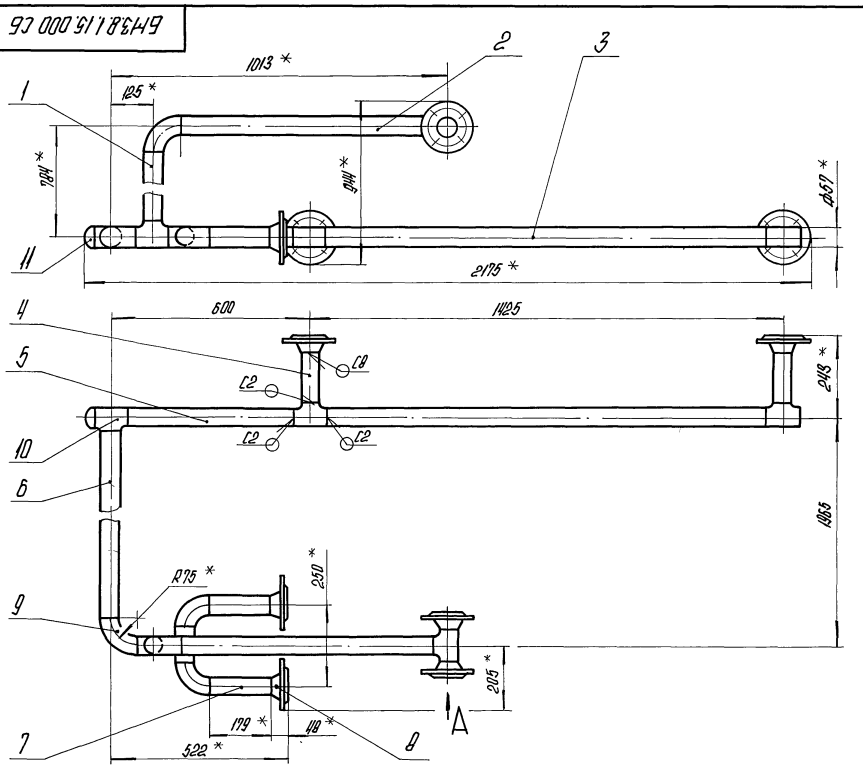

Вид А

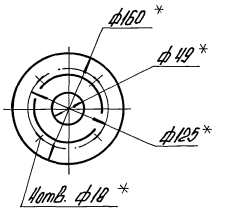

1. *Размеры для справок.
2. $\pm \frac{IT14}{2}$.
3. Обработка поверхностей реза деталей Б4 $\frac{25}{V}$.
4. Сварные швы по ГОСТ 16037-80.

Изм.	Лист	№ докум.	Подпись	Дата
Разраб.		Михайлова		
Пров.		Никитченко		
Т.контр.				
Н.контр.		Колпец		
Утв.				

БМ3.8.1.15.000 СБ

Трубопровод

Лит.	Масса	Масштаб
	44,2	1:10
Лист	Листов 1	

ЛАТГИПРОПРОМ

Инв.№ подл. | Подпись и дата | Взам.инв.№ | Инв.№ дубл. | Подпись и дата

Копировал | 23523-21 19 | Формат А3

Выпуск 3-8 Серия 5.903-12

Формат	Зона	Поз.	Обозначение	Наименование	Кол.	Примечание
				Документация		
А4			БМ3.8.1.16.000СБ	Сборочный чертеж		
				Детали		
Б4		1	БМ3.8.1.16.001	Труба		
				Труба $\frac{57\times3\ ГОСТ\ 10704-76}{В20\ ГОСТ\ 10705-80}$		
				L = 235 ± 0,575 мм	1	0,94 кг
				Стандартные изделия		
		2		Фланец 1-50-16		
				ГОСТ 12821-80	2	
		3		Отвод 90°57×3		
				ГОСТ 17375-83	1	

Изм.	Лист	№ докум.	Подп.	Дата	БМ3.8.1.16.000		
Разраб.		Михайлова			Трубопровод	Лит.	Лист	Листов 1
Пров.		Никитченко				ЛАТГИПРОПРОМ	
Т.контр.							
Н.контр.		Колмец					
Утв.							

Инв.№ подл. | Подпись и дата | Взам. инв.№ | Инв.№ дубл. | Подпись и дата

Копировал А4 Формат А4

БМ3.8.1.16.000СБ

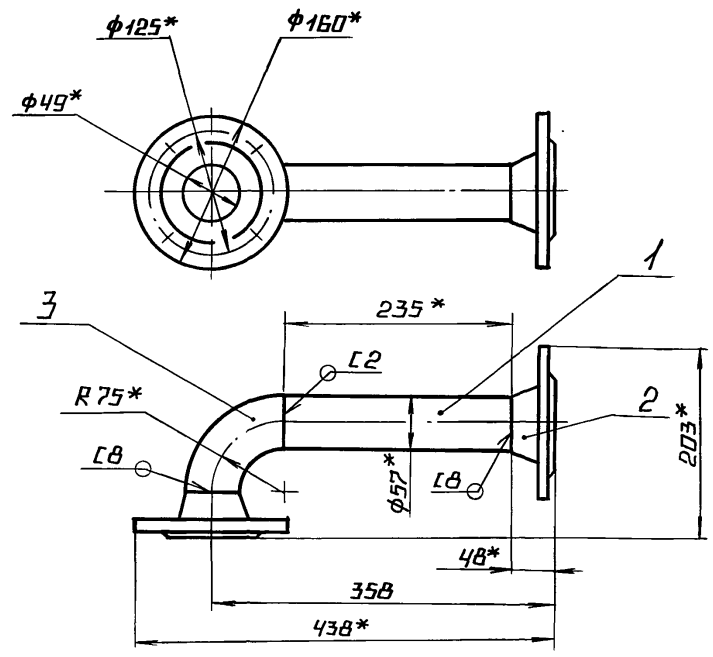

1.* Размеры для справок.

2. $\pm \frac{IT14}{2}$.

3. Обработка поверхностей реза деталей Б4 $\frac{25}{\sqrt{}}$.

4. Сварные швы по ГОСТ 16037-80.

Изм.	Лист	№ докум.	Подп.	Дата	БМ3.8.1.16.000СБ			
Разраб.		Михайлова			Трубопровод	Лит.	Масса	Масштаб
Пров.		Никитченко					6,0	1:5
Т.контр.						Лист	Листов 1	
Н.контр.		Колмец				ЛАТГИПРОПРОМ		
Утв.								

Инв.№ подл. | Подпись и дата | Взам. инв.№ | Инв.№ дубл. | Подпись и дата

Копировал А4 Формат А4

Выпуск 3-8 Серия 5.903-12

Формат	Зона	Поз.	Обозначение	Наименование	Кол.	Примечание
				Документация		
А3			БМ3.8.1.17.000СБ	Сборочный чертеж		
				Детали		
Б4		1	БМ3.8.1.17.001	Труба		
				Труба $\frac{57\times3\ ГОСТ\ 10704-76}{В20\ ГОСТ\ 10705-80}$		
				L = 104 ± 0,435 мм	1	0,42 кг
Б4		2	БМ3.8.1.17.002	Труба		
				Труба $\frac{57\times3\ ГОСТ\ 10704-76}{В20\ ГОСТ\ 10705-80}$		
				L = 365 ± 0,7 мм	1	1,46 кг
				Стандартные изделия		
		3		Фланец 1-50-16 Ст20		
				ГОСТ 12821-80	2	
		4		Отвод 90°57×3		
				ГОСТ 17375-83	2	

Изм.	Лист	№ докум.	Подп.	Дата	БМ3.8.1.17.000			
Разраб.		Михайлова			Трубопровод	Лит.	Лист	Листов 1
Пров.		Никитченко				ЛАТГИПРОПРОМ		
Т.контр.								
Н.контр.		Колмец						
Утв.								

Инв.№ подл. | Подпись и дата | Взам. инв.№ | Инв.№ дубл. | Подпись и дата

Копировал А4 Формат А4

Выпуск 3-8 Серия 5.903-12

Формат	Зона	Поз.	Обозначение	Наименование	Кол.	Примечание
				Документация		
А3			БМ3.7.1.14.000СБ	Сборочный чертеж		
				Сборочные единицы		
Д4		1	БМ3.7.1.04.100	Штуцер	1	См. БМ3.7.1.07.000
				Детали		
Д4		2	БМ3.7.1.14.001	Труба	1	
		3	01	Труба	1	
Б4		4	БМ3.7.1.14.002	Труба		
				Труба $\frac{32\times2\ ГОСТ\ 10704-76}{В20\ ГОСТ\ 10705-80}$	1	0,34 кг
				Стандартные изделия		
		5		Фланец 1-25-16		
				Ст20 ГОСТ 12821-80	1	
				Прочие изделия		
		6		Вентиль 15с27нж3		
				Ру 64 Ду 25		
				ТУ 26-07-1221-79	1	

Изм.	Лист	№ докум.	Подп.	Дата	БМ3.7.1.14.000			
Разраб.		Авдеенко			Трубопровод	Лит.	Лист	Листов 1
Пров.		Никитченко				ЛАТГИПРОПРОМ		
Т.контр.								
Н.контр.		Колмец						
Утв.								

Инв.№ подл. | Подпись и дата | Взам. инв.№ | Инв.№ дубл. | Подпись и дата

Копировал А4 Формат А4

Выпуск 3-8 Серия 5.903-12

БМ3.8.1.17.000 СБ

БМ3.8.1.17.000 СБ

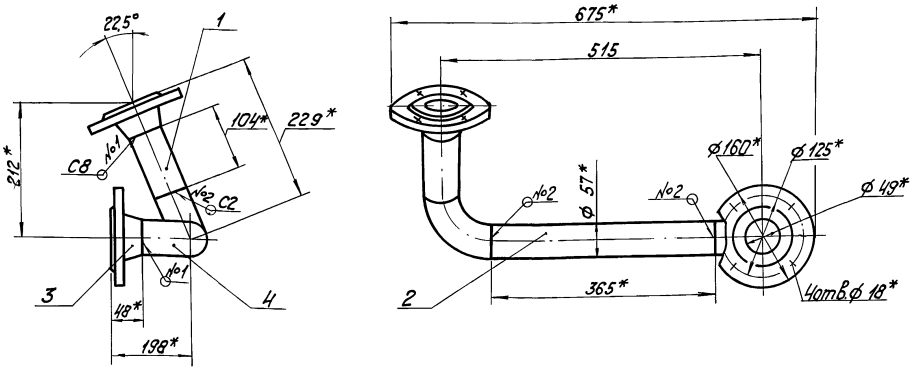

БМ3.8.1.17.000-01СБ- зеркальное отражение остальное см. БМ3.8.1.17.000 СБ

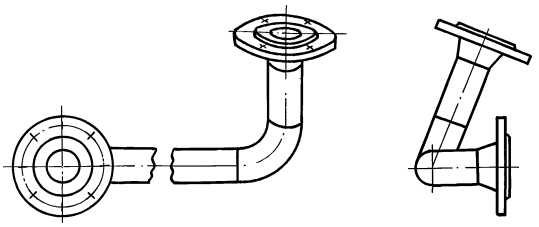

1. * Размеры для справок.
2. $\pm \frac{IT14}{2}$.
3. Обработка поверхностей реза деталей БЧ 25/.
4. Сварные швы по ГОСТ 16037-80.

Изм.	Лист	№ докум.	Подпись	Дата	БМ3.8.1.17.000 СБ			
Разраб.		Михайлова			Трубопровод	Лит.	Масса	Масштаб
Пров.		Никитченко					7.44	1:5
Т.контр.						Лист	Листов 1	
Н.контр.		Колмец				ЛАТГИПРОПРОМ		
Утв.								

Копировал

Формат А3

Инв.№подл. | Подпись и дата | Взам.инв.№ | Инв.№дубл. | Подпись и дата

Выпуск 3-8 Серия 5.903-12

БМ3.7.1.14.000 СБ

БМ3.7.1.14.000 СБ

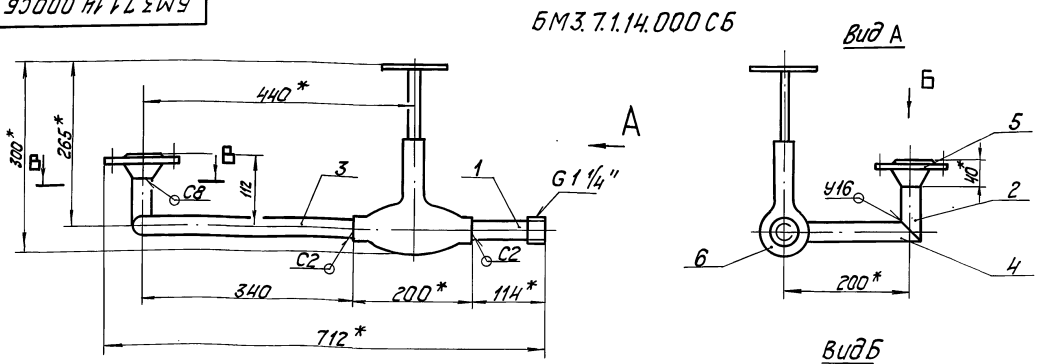

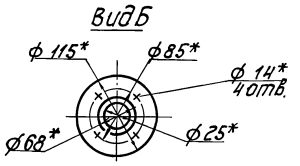

БМ3.7.1.14.000-01 СБ - зеркальное отражение остальное см. БМ3.7.1.14.000 СБ.

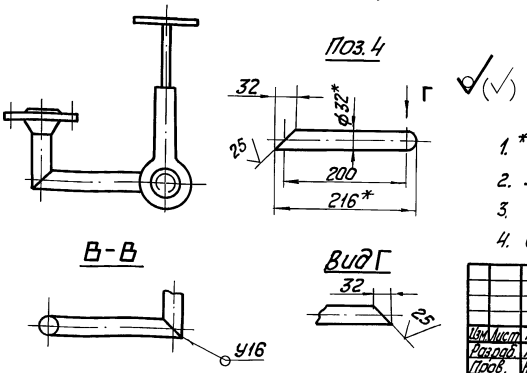

1. * Размеры для справок.
2. $\pm \frac{IT14}{2}$.
3. Обработка поверхностей реза деталей БЧ 25/.
4. Сварные швы по ГОСТ 16037-80.

Изм.	Лист	№ докум.	Подпись	Дата	БМ3.7.1.14.000 СБ			
Разраб.		Авдеенко			Трубопровод	Лит.	Масса	Масштаб
Пров.		Никитченко					19.4	1:5
Т.контр.						Лист	Листов 1	
Н.контр.		Колмец				ЛАТГИПРОПРОМ		
Утв.								

Инв.№подл. | Подпись и дата | Взам.инв.№ | Инв.№дубл. | Подпись и дата

ВЫПУСК 3-В

БМ3.7.1.14.001

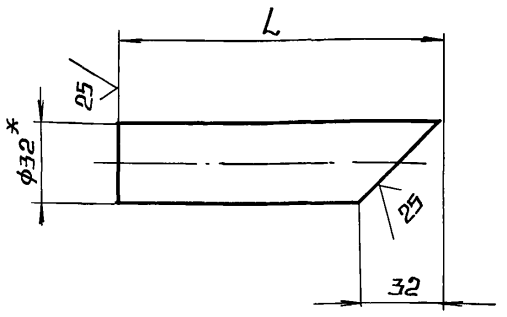

ОБОЗНАЧЕНИЕ	L, мм	МАССА, кг
БМ3.7.1.14.001	356	0.52
-01	88	0.13

1.* РАЗМЕРЫ ДЛЯ СПРАВОК.

2. ± IT14/2 .

ИЗМ.	ЛИСТ	№ ДОКУМ.	ПОДП.	ДАТА
РАЗРАБ.		АВДЕНКО		
ПРОВ.		НИКИТЧЕНКО		
Т.КОНТР.				
Н.КОНТР.		КОЛМЕЦ		
УТВ.				

БМ3.7.1.14.001

ТРУБА

ЛИТ.	МАССА	МАСШТАБ
	СМ. ТАБЛ.	—
ЛИСТ	ЛИСТОВ 1	

ЛИСТ 32×2 ГОСТ 10704-76 / В20 ГОСТ 10705-80

ЛАТГИПРОПРОМ

КОПИРОВАЛ А4 ФОРМАТ А4

ВЗАМ. ИНВ. № ДУБЛ. ПОДПИСЬ И ДАТА | ИНВ. № ПОДЛ. ПОДПИСЬ И ДАТА

СЕРИЯ 5.903-12

ВЫПУСК 3-В

ФОРМ	ЗОНА	ПОЗ.	ОБОЗНАЧЕНИЕ	НАИМЕНОВАНИЕ	КОЛ.	ПРИМЕЧАНИЕ
				ДОКУМЕНТАЦИЯ		
А4			БМ2.1.1.15.000СБ	СБОРОЧНЫЙ ЧЕРТЕЖ		
				ДЕТАЛИ		
А4		1	БМ1.3.1.04.001	ШТУЦЕР	1	
				ПРОЧИЕ ИЗДЕЛИЯ		
		2		ВЕНТИЛЬ 15с27нж3 Ру64 Ду32 ТУ26-07-1221-79	1	

БМ2.1.1.15.000

ТРУБОПРОВОД

ИЗМ.	ЛИСТ	№ ДОКУМ.	ПОДП.	ДАТА
РАЗРАБ.		ВИНОКУРОВА		
ПРОВ.		НИКИТЧЕНКО		
Н.КОНТР.		КОЛМЕЦ		
УТВ.				

ЛИТ.	ЛИСТ	ЛИСТОВ
		1

ЛАТГИПРОПРОМ

КОПИРОВАЛ А4 ФОРМАТ А4

ВЗАМ. ИНВ. № ДУБЛ. ПОДПИСЬ И ДАТА | ИНВ. № ПОДЛ. ПОДПИСЬ И ДАТА

СЕРИЯ 5.903-12

ВЫПУСК 3-В

БМ2.1.15.000СБ

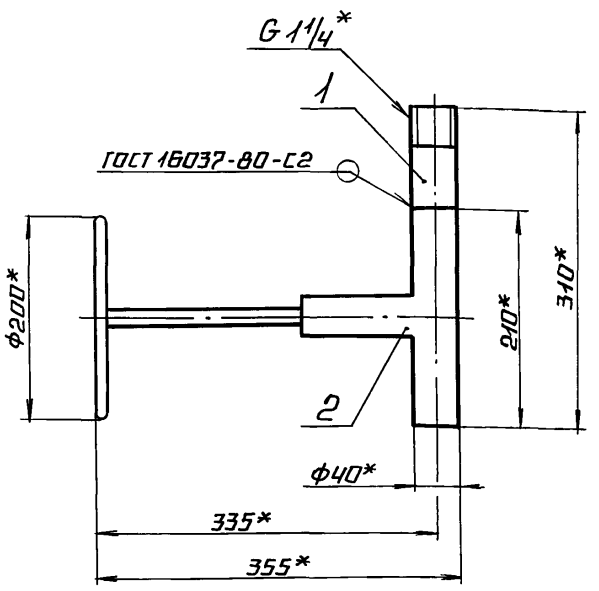

* РАЗМЕРЫ ДЛЯ СПРАВОК.

БМ2.1.1.15.000СБ

ТРУБОПРОВОД

ИЗМ.	ЛИСТ	№ ДОКУМ.	ПОДП.	ДАТА
РАЗРАБ.		ВИНОКУРОВА		
ПРОВ.		НИКИТЧЕНКО		
Т.КОНТР.				
Н.КОНТР.		КОЛМЕЦ		
УТВ.				

ЛИТ.	МАССА	МАСШТАБ
	21	1:5
ЛИСТ	ЛИСТОВ 1	

ЛАТГИПРОПРОМ

КОПИРОВАЛ А4 ФОРМАТ А4

ВЗАМ. ИНВ. № ДУБЛ. ПОДПИСЬ И ДАТА | ИНВ. № ПОДЛ. ПОДПИСЬ И ДАТА

СЕРИЯ 5.903-12

ВЫПУСК 3-В

БМ1.3.1.04.001

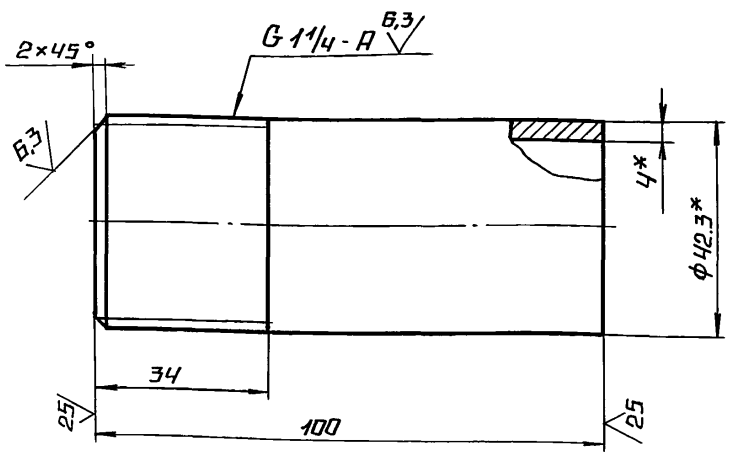

1.* РАЗМЕРЫ ДЛЯ СПРАВОК.

2. ± IT14/2 .

БМ1.3.1.04.001

ШТУЦЕР

ИЗМ.	ЛИСТ	№ ДОКУМ.	ПОДП.	ДАТА
РАЗРАБ.		ВИНОКУРОВА		
ПРОВ.		НИКИТЧЕНКО		
Т.КОНТР.				
Н.КОНТР.		КОЛМЕЦ		
УТВ.				

ЛИТ.	МАССА	МАСШТАБ
	0.4	1:1
ЛИСТ	ЛИСТОВ 1	

ТРУБА 32×4,0 ГОСТ 3262-75

ЛАТГИПРОПРОМ

КОПИРОВАЛ А4 ФОРМАТ А4

Выпуск 3-8

Серия 5.903-12

26.40.00.000 СБ

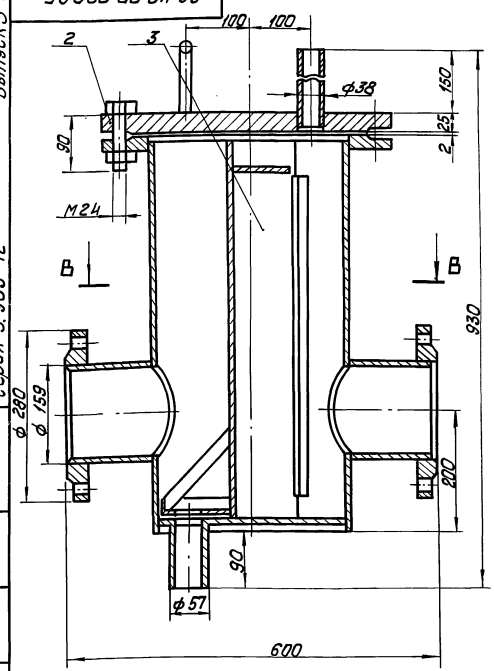

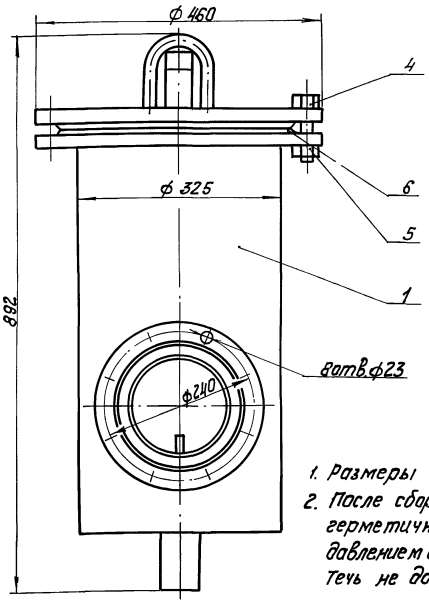

1. Размеры для справок.
2. После сборки проверить на герметичность водой давлением 0,2 МПа в течении 10 минут. Течь не допускается.

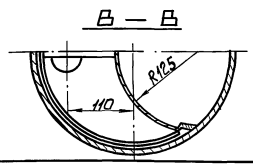

Изм.	Лист	№ докум.	Подп.	Дата	26.40.00.000 СБ			
Разраб.		Колмец			Фильтр грубой очистки мазута Ду 150	Лит.	Масса	Масштаб
Пров.		Никитченко					122	1:5
Н. контр.		Колмец				Лист	Листов 1	
Утв.						ЛАТГИПРОПРОМ		

Копировал | Формат А3

Выпуск 3-8

Серия 5.903-12

Формат	Зона	Поз.	Обозначение	Наименование	Кол.	Примечание
				Документация		
А3			26.40.00.000 СБ	Сборочный чертеж		
				Сборочные единицы		
А4		1	26.40.01.000	Корпус	1	
А4		2	26.40.02.000	Крышка	1	
А4		3	26.20.03.000	Сетка	1	
				Стандартные изделия		
		4		Болт М24 х 90.46 ГОСТ 7798-70*	12	
		5		Гайка М24.5 ГОСТ 5915-70*	12	
		6		Прокладка А-300-16 ГОСТ 15180-70	1	

Изм.	Лист	№ докум.	Подп.	Дата	26.40.00.000			
Разраб.		Никитченко			Фильтр грубой очистки мазута Ду 150	Лит.	Лист	Листов 1
Пров.		Колмец				ЛАТГИПРОПРОМ		
Н. контр.		Колмец						
Утв.								

Копировал | Формат А4

Выпуск 3-8

Серия 5.903-12

Формат	Зона	Поз.	Обозначение	Наименование	Кол.	Примечание
				Документация		
А3			26.40.01.000 СБ	Сборочный чертеж		
				Детали		
А4		1	26.20.01.001	Кожух	1	
А4		2	26.20.01.002	Патрубок	2	
А4		3	26.20.01.003	Днище	1	
Б4		4	26.40.01.004	Патрубок		
				Труба 57х3,5 ГОСТ 10704-76 / В Ст3сп5 ГОСТ 10705-80		
				L = 100 ± 0,5 мм	1	0,47кг
Б4		5	26.40.01.005	Ребро		
				Полоса 8х20-ГОСТ 103-76 / В Ст3кп2 ГОСТ 535-79		
				L = 550 ± 0,875 мм	2	0,7кг
				Стандартные изделия		
				Фланцы ГОСТ 12820-80		
		6		1-150-10 Ст3	2	
		7		1-300-16 Ст3	1	

Изм.	Лист	№ докум.	Подп.	Дата	26.40.01.000			
Разраб.		Зилгалвис			Корпус	Лит.	Лист	Листов 1
Пров.		Колмец				ЛАТГИПРОПРОМ		
Н. контр.		Колмец						
Утв.								

23523-21 23 Копировал | Формат А4

Выпуск 3-8

Серия 5.903-12

26.40.01.000СБ

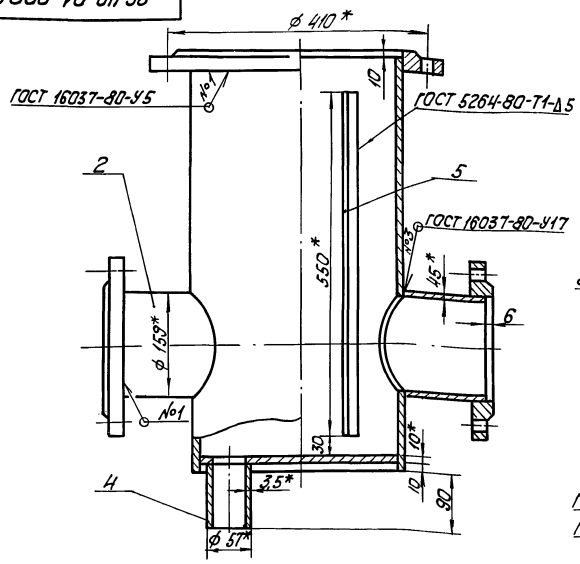

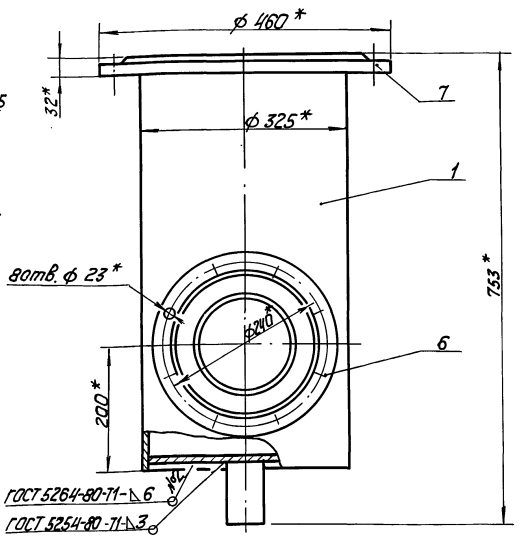

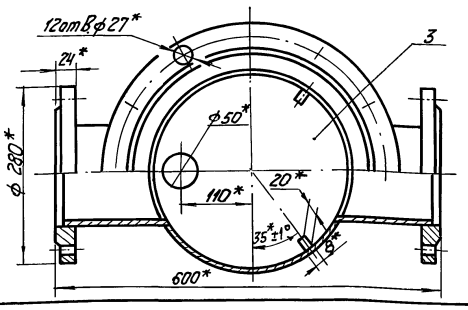

1. * Размеры для справок.
2. ± IT14/2.
3. Обработка поверхностей реза деталей 25/.

Изм.	Лист	№ докум.	Подп.	Дата	26.40.01.000 СБ		
Разраб.		Зилгалвис			Корпус	Лит.	Масса	Масштаб
Пров.		Колмец					75	1:5
Т. контр.						Лист	Листов 1	
Н. контр.		Колмец			ЛАТГИПРОПРОМ			
Утв.								

Копировал — Формат А3

Инв.№ подл. | Подп. и дата | Взам. инв.№ | Инв.№ дубл. | Подп. и дата

Выпуск 3-8

Серия 5.903-12

26.20.01.001

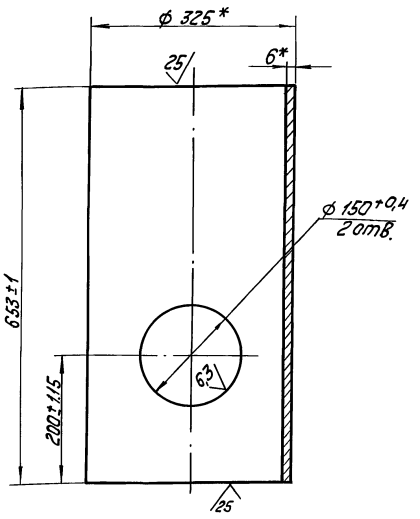

* Размеры для справок.

Изм.	Лист	№ докум.	Подпись	Дата	26.20.01.001		
Разраб.		Колмец			Кожух	Лит.	Масса	Масштаб
Пров.		Никитченко					30,83	1:5
Т. контр.						Лист	Листов 1	
Н. контр.		Колмец			Труба 325х6 ГОСТ 10704-76 / Ст3пс5 ГОСТ 10705-80	ЛАТГИПРОПРОМ		
Утв.								

Копировал — Формат А4

Инв.№ подл. | Подпись и дата | Взам. инв.№ | Инв.№ дубл. | Подпись и дата

Выпуск 3-8

Серия 5.903-12

26.20.01.002

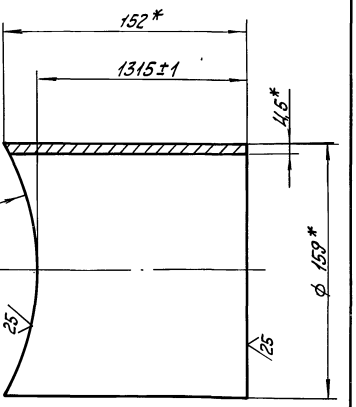

* Размеры для справок.

Изм.	Лист	№ докум.	Подпись	Дата	26.20.01.002		
Разраб.		Колмец			Патрубок	Лит.	Масса	Масштаб
Пров.		Никитченко					2,6	1:2
Т. контр.						Лист	Листов 1	
Н. контр.		Колмец			Труба 159х4,5 ГОСТ 10704-76 / Ст3пс5 ГОСТ 10705-80	ЛАТГИПРОПРОМ		
Утв.								

Копировал — Формат А4

Инв.№ подл. | Подпись и дата | Взам. инв.№ | Инв.№ дубл. | Подпись и дата

26.20.01.003

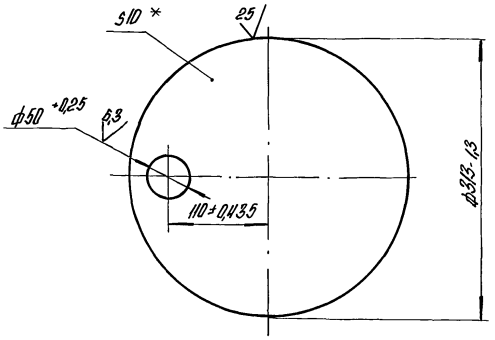

* Размер для справок.

26.20.01.003

Изм.	Лист	№ докум.	Подпись	Дата
Разраб.		Колпиец		
Пров.		Никитченко		
Т. контр.				
Н. контр.		Колпиец		
Утв.				

Днище

Лит.	Масса	Масштаб
	5,8	1:4
Лист	Листов 1	

Лист 10 ГОСТ 19903-74 / Ст3сп3 ГОСТ 14637-79

ЛАТГИПРОПРОМ

Копировал Формат А4

Формат	Зона	Поз.	Обозначение	Наименование	Кол.	Примечание
				Документация		
А4			26.40.02.000 СБ	Сборочный чертеж		
				Детали		
А4		1	26.20.02.001	Скоба	1	
А4		2	26.20.02.002	Крышка	1	
Б4		3	26.40.02.001	Патрубок		
				Труба 38×2 ГОСТ 10704-78 / Ст3сп5 ГОСТ 10705-80		
				L=177±0,5 мм	1	0,28кг

26.40.02.000

Изм.	Лист	№ докум.	Подпись	Дата
Разраб.		Колпиец		
Пров.		Никитченко		
Т. контр.				
Н. контр.		Колпиец		
Утв.				

Крышка

Лит.	Лист	Листов
		1

ЛАТГИПРОПРОМ

Копировал Формат А4

26.40.02.000

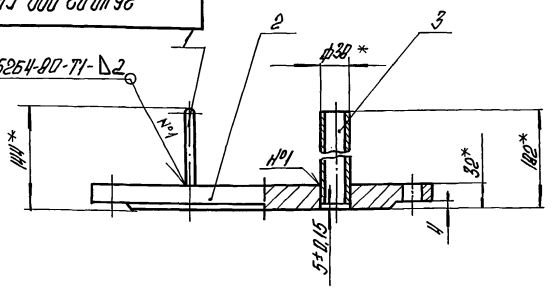

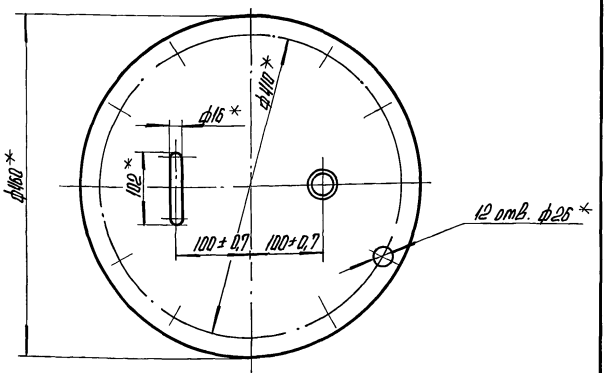

1. * Размеры для справок.
2. Обработка поверхностей реза детали Б4 ▽20.

26.40.02.000 СБ

Изм.	Лист	№ докум.	Подп.	Дата
Разраб.		Колпиец		
Пров.		Никитченко		
Т. контр.				
Н. контр.		Колпиец		
Утв.				

Крышка

Лит.	Масса	Масштаб
	30	1:5
Лист	Листов 1	

ЛАТГИПРОПРОМ

Копировал Формат А4

26.20.02.001

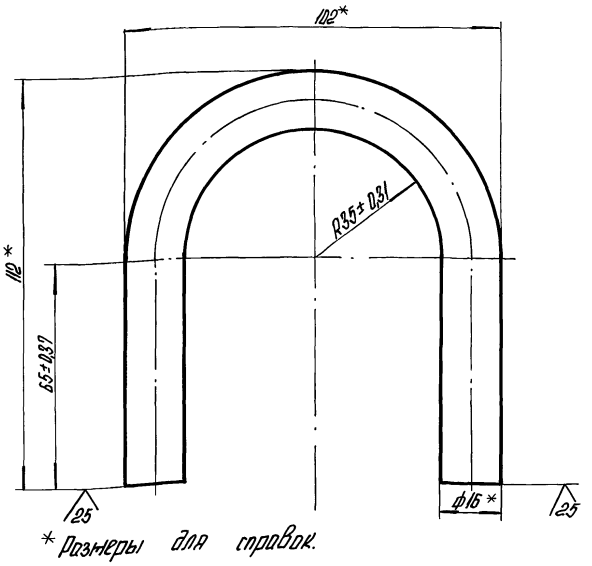

* Размеры для справок.

26.20.02.001

Изм.	Лист	№ докум.	Подпись	Дата
Разраб.		Колпиец		
Пров.		Никитченко		
Т. контр.				
Н. контр.		Колпиец		
Утв.				

Скоба

Лит.	Масса	Масштаб
	0,60	1:1
Лист	Листов 1	

Круг 16-В-ГОСТ 2590-71 / Ст3кп4 ГОСТ 535-79

ЛАТГИПРОПРОМ

Копировал Формат А4

Выпуск 3-В
Серия 5.903-12

26.20.02.002

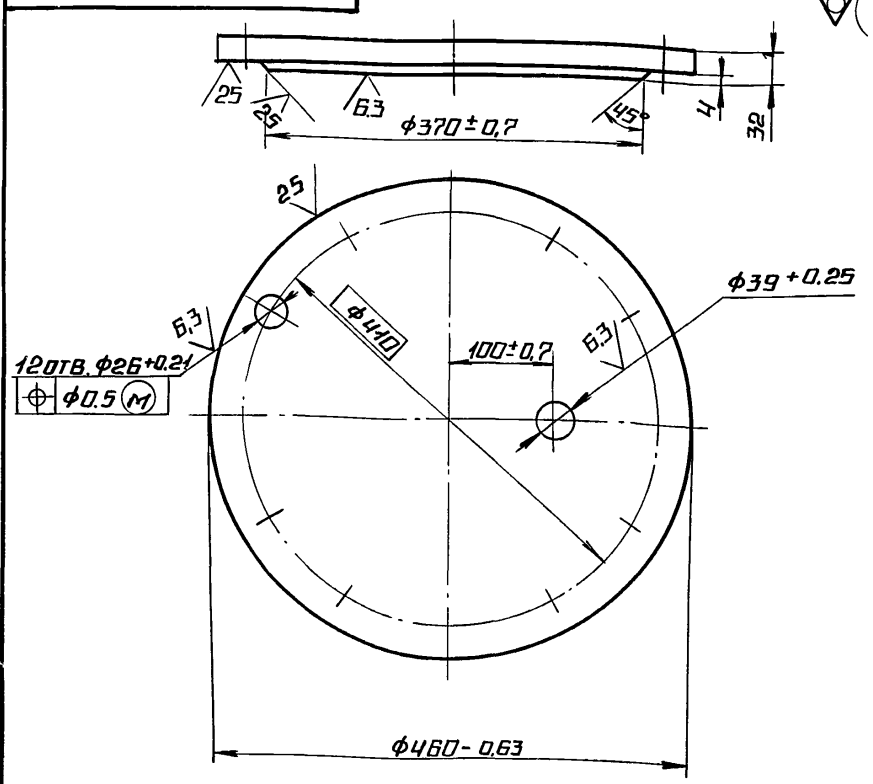

1.* Размеры для справок.
2. ±IT14/2

Изм.	Лист	№ докум.	Подп.	Дата
Разраб.		Колмец		
Пров.		Никитченко		
Н.контр.		Колмец		
Утв.				

26.20.02.002

Крышка

Лит.	Масса	Масштаб
	29,28	1:5
Лист	Листов 1	

34 ГОСТ 19903-74
Лист Вст3 кп4 ГОСТ 14637-79

ЛАТГИПРОПРОМ

Копировал Формат А4

Выпуск 3-В
Серия 5.903-12

Форм.	Зона	Поз.	Обозначение	Наименование	Кол.	Примечание
				Документация		
А3			26.20.03.000СБ	Сборочный чертеж		
				Детали		
А4		1	26.20.03.001	Сетка	1	
А4		2	26.20.03.002	Донышко	1	
А4		3	26.20.03.003	Ручка	1	
А4		4	26.20.03.004	Бортик	1	
А4		5	26.20.03.005	Связь	1	

Изм.	Лист	№ докум.	Подп.	Дата
Разраб.		Колмец		
Пров.		Никитченко		
Н.контр.		Колмец		
Утв.				

26.20.03.000

Сетка

Лит.	Лист	Листов
		1

ЛАТГИПРОПРОМ

Копировал Формат А4

Выпуск 3-В
Серия 5.903-12

26.20.03.000СБ

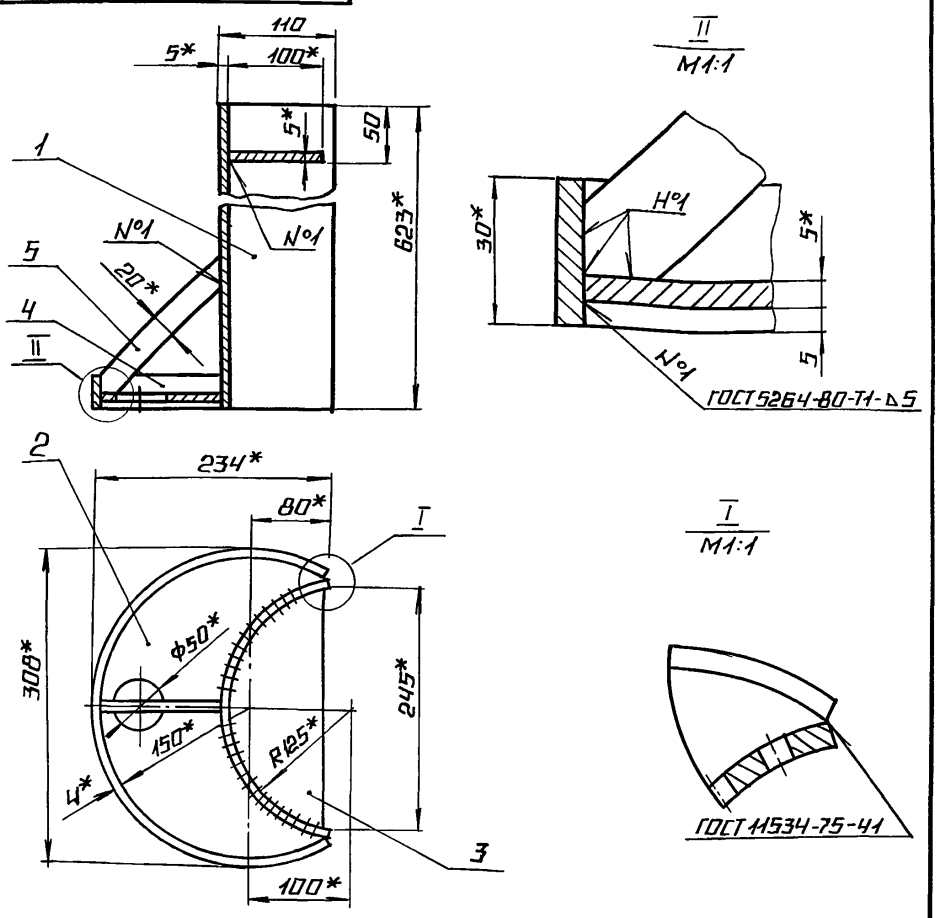

1.* Размеры для справок.
2.± IT14/2.

Изм.	Лист	№ докум.	Подп.	Дата
Разраб.		Колмец		
Пров.		Никитченко		
Т.контр.				
Н.контр.		Колмец		
Утв.				

26.20.03.000 СБ

Сетка

Лит.	Масса	Масштаб
	9,5	1:5
Лист	Листов 1	

ЛАТГИПРОПРОМ

Копировал Формат А4

Выпуск 3-В
Серия 5.903-12

26.20.03.001

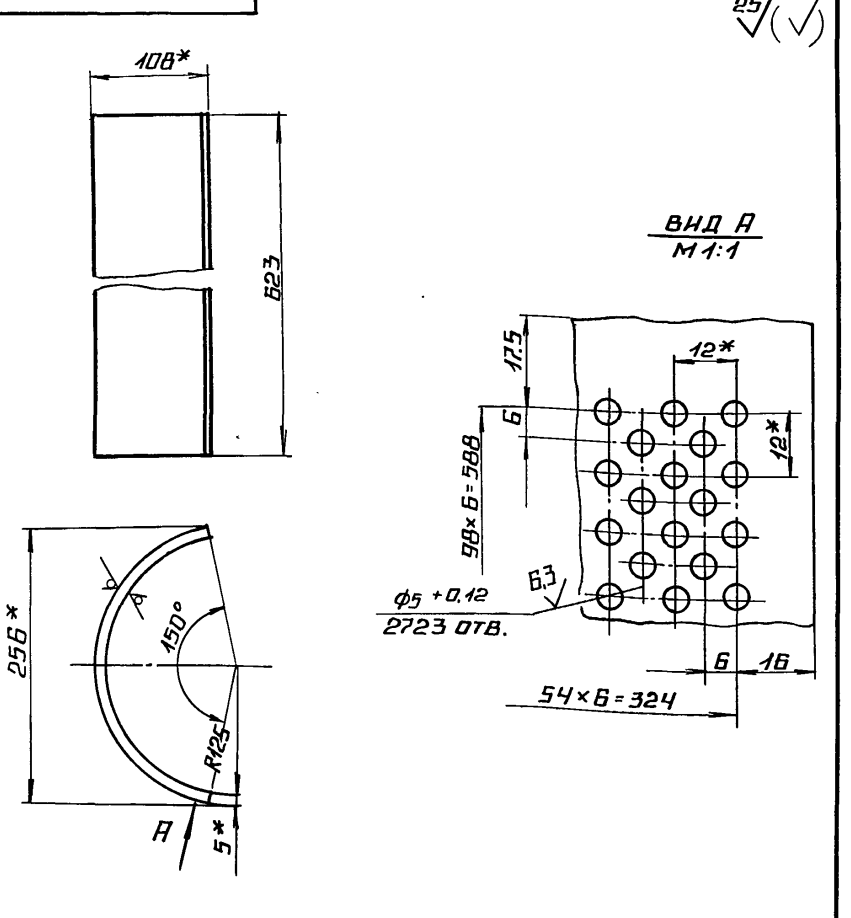

1.* Размеры для справок.
2. IT14/2.

Изм.	Лист	№ докум.	Подп.	Дата
Разраб.		Колмец		
Пров.		Никитченко		
Т.контр.				
Н.контр.		Колмец		
Утв.				

26.20.03.001

Сетка

Лит.	Масса	Масштаб
	6,61	1:5
Лист	Листов 1	

5 ГОСТ 19903-74
Вст3сп3 ГОСТ 14637-79

ЛАТГИПРОПРОМ

Копировал Формат А4

Инв.№ подл. | Подпись и дата | Взам.инв.№ | Инв.№ дубл. | Подпись и дата

Выпуск 3-8

Серия 5.903-12

26.20.03.002

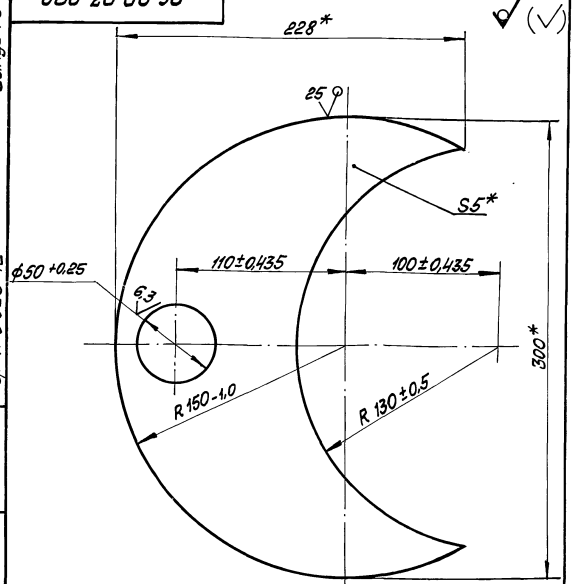

* Размеры для справок.

Изм.	Лист	№ докум.	Подп.	Дата	26.20.03.002			
Разраб.		Колмец			Донышко	Лит.	Масса	Масштаб
Пров.		Никитченко					1,4	1:2
Т.контр.						Лист	Листов 1	
Н.контр.		Колмец			5 ГОСТ 19903-74 / Лист В Ст3сп3 ГОСТ 14637-79	ЛАТГИПРОПРОМ		
Утв.								

Инв.№ подл. | Подп. и дата | Взам. инв.№ | Инв.№ дубл. | Подп. и дата

Копировал | Формат А4

Выпуск 3-8

Серия 5.903-12

26.20.03.003

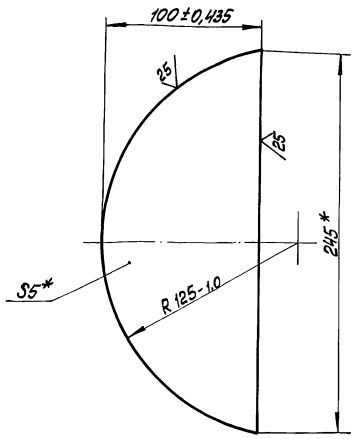

* Размеры для справок.

Изм.	Лист	№ докум.	Подп.	Дата	26.20.03.003			
Разраб.		Колмец			Ручка	Лит.	Масса	Масштаб
Пров.		Никитченко					0,72	1:2
Т.контр.						Лист	Листов 1	
Н.контр.		Колмец			5 ГОСТ 19903-74 / Лист В Ст3сп3 ГОСТ 14637-79	ЛАТГИПРОПРОМ		
Утв.								

Инв.№ подл. | Подп. и дата | Взам. инв.№ | Инв.№ дубл. | Подп. и дата

Копировал | Формат А4

Выпуск 3-8

Серия 5.903-12

26.20.03.004

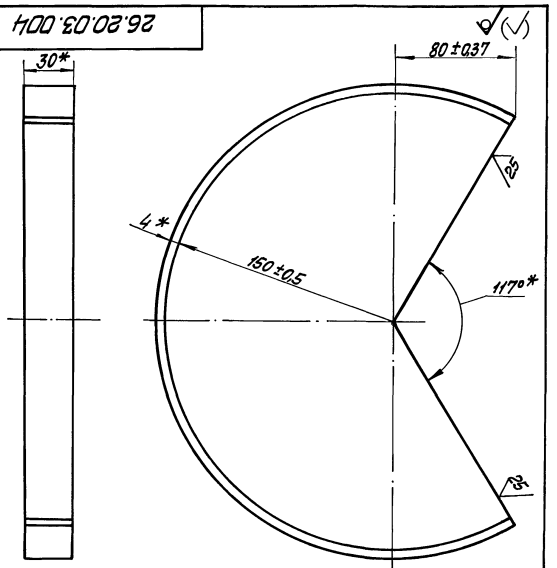

* Размеры для справок.

Изм.	Лист	№ докум.	Подп.	Дата	26.20.03.004			
Разраб.		Колмец			Бортик	Лит.	Масса	Масштаб
Пров.		Никитченко					0,61	1:2
Т.контр.						Лист	Листов 1	
Н.контр.		Колмец			Полоса 4х30-ГОСТ 103-76 / В Ст3сп3 ГОСТ 535-79	ЛАТГИПРОПРОМ		
Утв.								

Инв.№ подл. | Подп. и дата | Взам. инв.№ | Инв.№ дубл. | Подп. и дата

Копировал | Формат А4

Выпуск 3-8

Серия 5.903-12

26.20.03.005

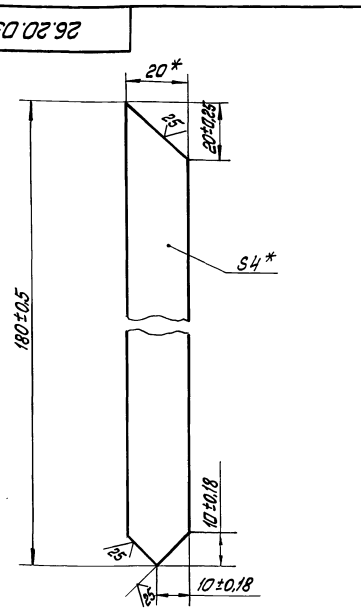

* Размеры для справок

Изм.	Лист	№ докум.	Подп.	Дата	26.20.03.005			
Разраб.		Колмец			Связь	Лит.	Масса	Масштаб
Пров.		Никитченко					0,11	1:1
Т.контр.						Лист	Листов 1	
Н.контр.		Колмец			Полоса 4х20-ГОСТ 103-76 / В Ст3сп3 ГОСТ 535-79	ЛАТГИПРОПРОМ		
Утв.								

Инв.№ подл. | Подп. и дата | Взам. инв.№ | Инв.№ дубл. | Подп. и дата

Копировал | Формат А4

Выпуск 3-8

Серия 5.903-12

Форм.	Зона	Поз.	Обозначение	Наименование	Кол.	Примечание
				Документация		
А2			БМ3.8.2.00.000 СБ	Сборочный чертеж		
А3			БМ3.8.2.00.000 СО	Схема автоматизации		
А4			БМ3.8.2.00.000 Э4	Схема соединений		
А4			БМ3.0.0.00.000 ДТ	Указания по применению и изготовлению		Выпуск 3-0
				Сборочные единицы		
А4		1	БМ3.1.2.01.000	Устройство отборное	6	
А4		2	БМ2.1.2.02.000	Устройство отборное	2	
А4		3	БМ3.8.2.01.000	Устройство отборное	1	
А4		4	БМ3.8.2.02.000	Устройство отборное	1	
А4		5	БМ3.8.2.03.000	Стойка	2	
				Детали		
А4		6	БМ3.7.2.00.001-03	Стойка	3	
		7	-04	Стойка	1	
А4		8	БМ2.1.2.00.001	Хомут	4	
А4		9	БМ3.1.2.00.004	Пластина	1	
Б4		10	БМ3.8.2.00.001	Угольник		
				Уголок 50×50×5-Б-ГОСТ 8509-86 Вст3сп3-1-ГОСТ 535-79	2	1,19 кг
Б4		11	БМ3.8.2.00.002	Угольник		
				Уголок 50×50×5-Б-ГОСТ 8509-86 Вст3сп3-1-ГОСТ 535-79	2	1,19 кг

Инв.№ подл. | Подп. и дата | Взам. инв.№ | Инв.№ дубл. | Подп. и дата

Изм.	Лист	№ докум.	Подп.	Дата
Разраб.		Элманис		
Пров.		Никитченко		
Н.контр.		Колмец		
Утв.				

БМ3.8.2.00.000

Блок подачи мазута к котлам БМВ-2×53,0-5 Установка приборов контроля и автоматизации

Лит.	Лист	Листов
	1	3

ЛАТГИПРОПРОМ

Копировал | формат А4

Выпуск 3-8

Серия 5.903-12

Форм.	Зона	Поз.	Обозначение	Наименование	Кол.	Примечание
				Стандартные изделия		
		12		Винт М6×20 ГОСТ 17473-72	4	
		13		Болт М8×20.46 ГОСТ 7798-70	8	
		14		Гайка М6.5 ГОСТ 5915-70	16	
		15		Гайка М8.5 ГОСТ 5915-70	20	
		16		Шайба 6 ГОСТ 11371-78	16	
		17		Шайба 8 ГОСТ 11371-78	20	
		18		Шпилька М6×85 ГОСТ 22042-76	6	
				Прочие изделия		
		19		Манометр показывающий МП4-Ч-10. Пределы измерений от 0 до 1,0 МПа (От 0 до 10 кгс/см²) ТУ 25.02.180335-84	4	
		20		Манометр показывающий МП4-4-1,6. Пределы измерений от 0 до 0,16 МПа (От 0 до 1,6 кгс/см²) ТУ 25.02.180335-84	4	
		21		Манометр показывающий сигнализирующий ВЭ-16 Рб. Пределы измерений от 0 до 1,0 МПа (От 0 до 10 кгс/см²) ТУ 25.02.180335-84	2	
		22		Коробка соединительная		

Инв.№ подл. | Подп. и дата | Взам. инв.№ | Инв.№ дубл. | Подп. и дата

Изм.	Лист	№ докум.	Подп.	Дата

БМ3.8.2.00.000 | Лист 2

Копировал | формат А4

Выпуск 3-8

Серия 5.903-12

Форм.	Зона	Поз.	Обозначение	Наименование	Кол.	Примечание
				КС 10. ТУ 36.2568-83	1	
		23		Соединитель СМК-15 ТК4-400-67	2	
		24		Соединитель СМТ-15-20 ТК4-402-67	2	
		25		Кронштейн КП-4 ТК4-3507-81	2	
		26		Втулка В-2 ТК4-3503-81	6	
				Материалы		
		27		Металлорукав РЗ-Ц-Х-ф15 ТУ 22.3988-77	3,2	м
		28		Провод ПВ31.380 ГОСТ 6323-79	6,4	м

Инв.№ подл. | Подп. и дата | Взам. инв.№ | Инв.№ дубл. | Подп. и дата

Изм.	Лист	№ докум.	Подп.	Дата

БМ3.8.2.00.000 | Лист 3

Копировал | формат А4

Выпуск 3-8

Серия 5.903-12

БМ 3.8.2.00.000 Э4

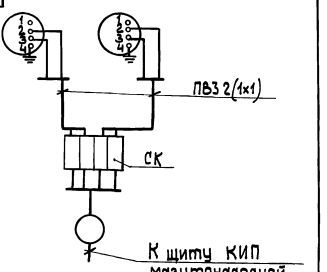

Перечень элементов схемы

Обозн.	Наименование	Тип	К-во	Примеч.
9; 10	Манометр электроконтактный	ВЭ-16рБ	2	
СК	Коробка соединительная	КС-10	1	
	Провод	ПВ3 1.380	5	м

Маркировка цепей дана условно.

Инв.№ подл. | Подп. и дата | Взам. инв.№ | Инв.№ дубл. | Подп. и дата

Изм.	Лист	№ докум.	Подп.	Дата
Разраб.		Знотина		
Пров.		Крачле		
Т.контр.				
Н.контр.		Кучшель		
Утв.				

БМ3.8.2.00.000 Э4

Блок подачи мазута к котлам БМВ-2×53,0-5 Схема соединений

Лит.	Масса	Масштаб
Лист	Листов 1	

ЛАТГИПРОПРОМ

23523-27 28

Копировал | формат А4

БМЗ.8.2.00.000СБ

Выпуск 3-8

Серия 5.903-12

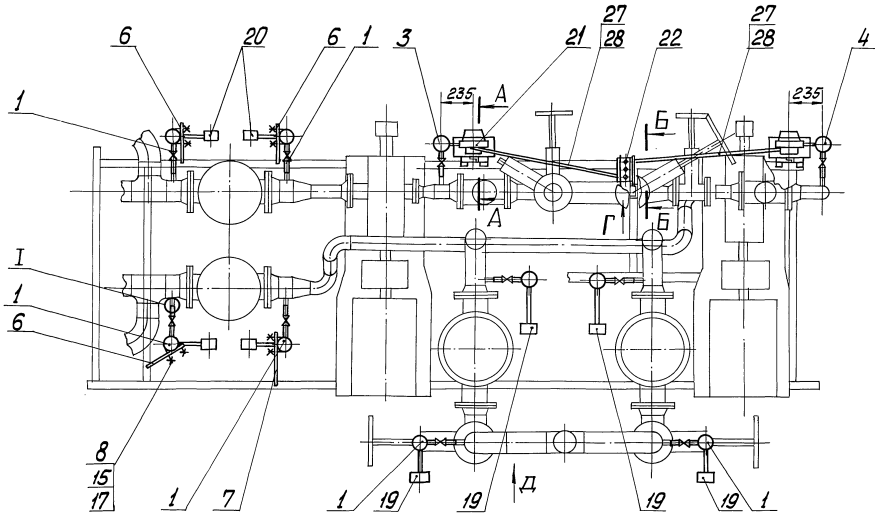

Вид Д

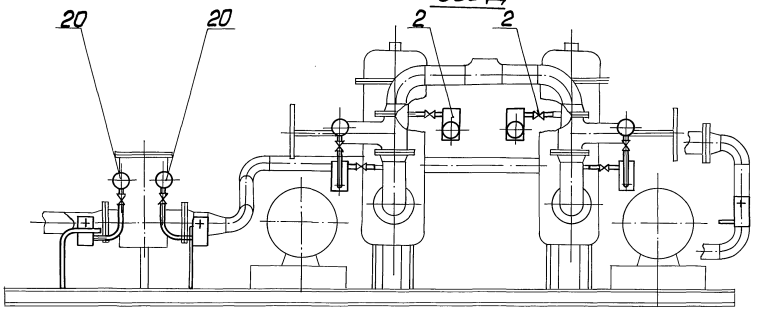

А-А повёрнуто
М1:10

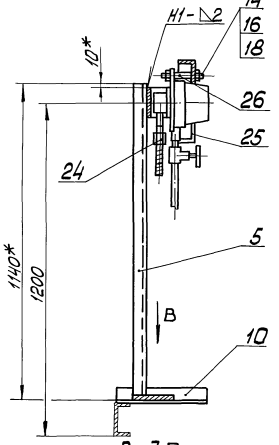

Вид Г
М1:5

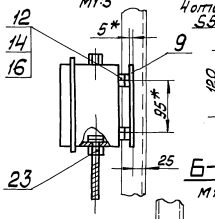

Поз. 9
М1:5

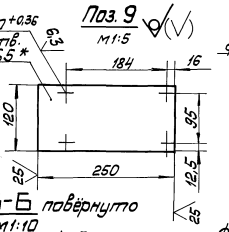

Поз. 10
М1:5

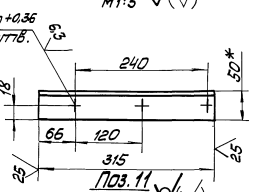

Поз. 11
М1:5

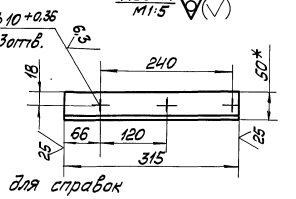

Б-Б повёрнуто
М1:10

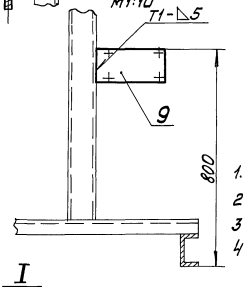

1. * Размеры для справок
2. $\pm\frac{IT14}{2}$
3. Обработка поверхностей реза деталей Б4 25
4. Сварные швы по ГОСТ 5264-80

Вид В
М1:10

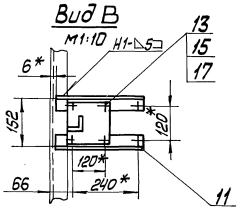

I
М1:2

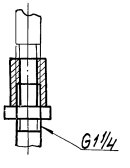

Изм.	Лист	№ докум.	Подп.	Дата	БМЗ.8.2.00.000 СБ			
Разраб.		Элманис			Блок подачи мазута к котлам БМВ-2х53,0-5. Установка приборов. контроля и автоматизации	Лит	Масса	Масштаб
Пров.		Никитченко					114,6	1:20
Т. контр.						Лист	Листов 1	
Н. контр.		Колмец				ЛАТГИПРОПРОМ		
Утв.								

Инв. № подл. | Подп. и дата | Взам. инв. № | Инв. № дубл. | Подп. и дата

Выпуск 3-8

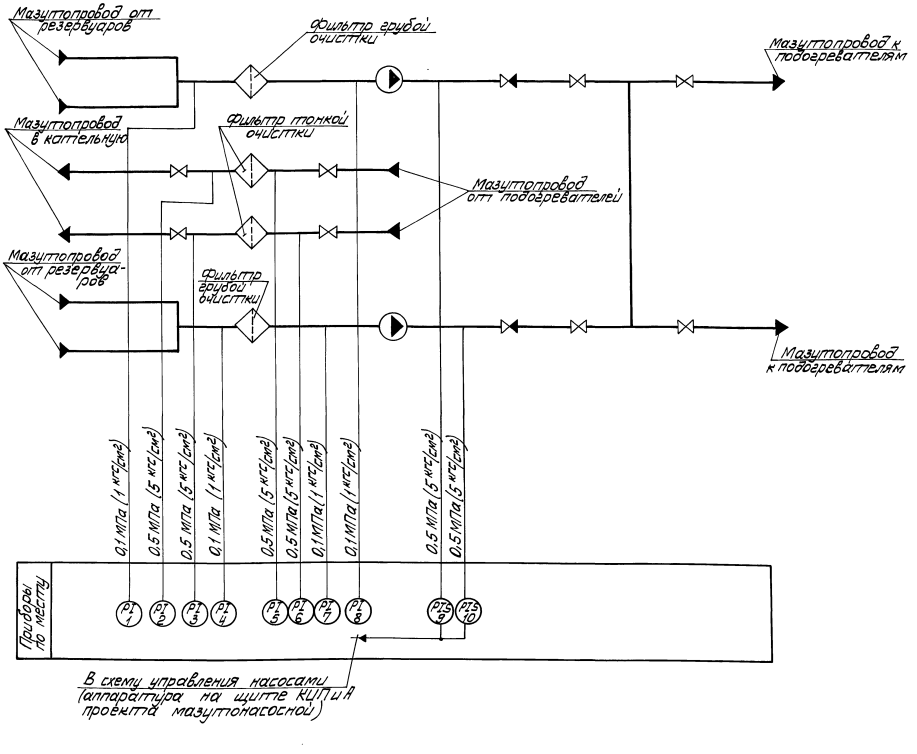

Поз. обозн.	Наименование	Кол.	Примечание
9; 10	Манометр показывающий сигнализирующий. Пределы измерения от 0 до 1,0 МПа (от 0 до 10 кгс/см²) ВЭ-10Рб ТУ 25.02.31-75	2	
2,3,5,6	Манометр показывающий Пределы измерения от 0 до 1,0 МПа (от 0 до 10 кгс/см²) МП4-У-10 ТУ 25.02.180335-84	4	
1,4,7,8	Манометр показывающий. Пределы измерения от 0 до 0,16 МПа (от 0 до 1,6 кгс/см²) МП4-У-1,6 ТУ 25.02.180335-84	4	

Изм.	Лист	№ докум.	Подп.	Дата
Разраб.		Слуцкая		
Пров.		Крайле		
Т.контр.		Лантелеева		
Н.контр.		Кущель		
Утв.		Мейман		

БМ3.8.2.00.000 СО

Блок подачи мазута к котлам БМВ-2х53,0-5.
Схема автоматизации

Лит.	Масса	Масштаб

Лист | Листов 1

ЛАТГИПРОПРОМ

Серия 5.903-12

Инв. № подл. | Подп. и дата | Взам. инв. № | Инв. № дубл. | Подп. и дата

Выпуск 3-8

Серия 5.903-12

Инв. № подл. | Подп. и дата | Взам. инв. № | Инв. № дубл. | Подп. и дата

БМ3.7.2.00.001

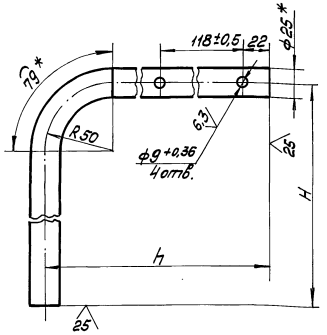

Обозначение	Размеры, мм H	h	Масса кг
БМ3.7.2.00.001	481	200	1,074
-01	500	200	1,067
-02	525	300	1,14
-03	420	300	1,13
-04	420	380	1,14

1* Размер для справок

$2 \pm \frac{IT14}{2}$

Изм.	Лист	№ докум.	Подп.	Дата	БМ3.7.2.00.001		
Разраб.		Элманис			Стойка	Лит.	Масса: см. табл.	Масштаб: —
Пров.		Никитченко				Лист	Листов 1
Т.контр.						ЛАТГИПРОПРОМ	
Н.контр.		Колмец			Труба 25х3 ГОСТ 10704-76 / Вст3сп ГОСТ 10705-80		
Утв.							

Копировал | Формат А4

БМ2.1.2.00.001

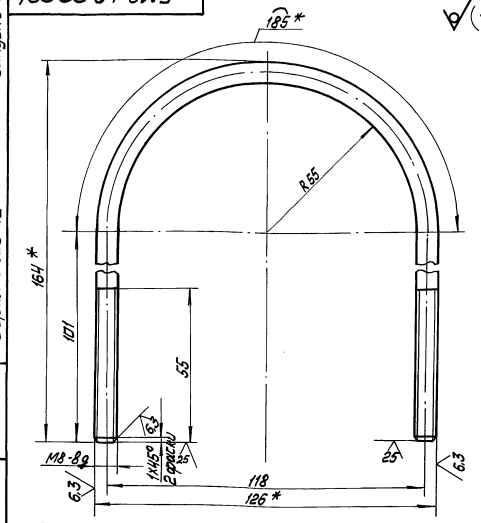

1* Размеры для справок.

$2 \pm \frac{IT14}{2}$

Изм.	Лист	№ докум.	Подп.	Дата	БМ2.1.2.00.001		
Разраб.		Элманис			Хомут	Лит.	Масса: 0,153	Масштаб: 1:1
Пров.		Колмец				Лист	Листов 1
Т.контр.						ЛАТГИПРОПРОМ	
Н.контр.		Колмец			Круг 8-В-ГОСТ 2590-71 / Вст3кп4-1-ГОСТ 535-79		
Утв.							

Копировал | Формат А4

БМ3.1.2.00.004

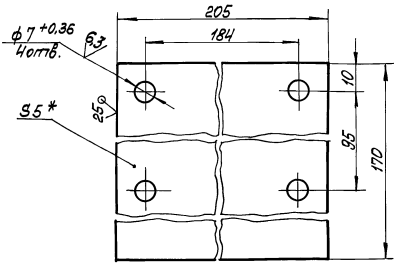

1* Размер для справок

$2 \pm \frac{IT14}{2}$

Изм.	Лист	№ докум.	Подп.	Дата	БМ3.1.2.00.004		
Разраб.		Элманис			Пластина	Лит.	Масса: 1,37	Масштаб: 1:1
Пров.		Никитченко				Лист	Листов 1
Т.контр.						ЛАТГИПРОПРОМ	
Н.контр.		Колмец			Лист 5 ГОСТ 19903-74 / Вст3кп2 ГОСТ 14637-79		
Утв.							

Копировал | Формат А4

Формат	Зона	Поз.	Обозначение	Наименование	Кол.	Примечание
				Документация		
А2			БМ3.1.2.01.000СБ	Сборочный чертёж		
				Сборочные единицы		
А4		1	БМ2.1.2.01.100	Бачок разделительный	1	
				Детали		
Б4		2	БМ3.1.2.01.001	Колено		
				Труба 15х3,2		
				ГОСТ 3262-75	1	0,47кг
Б4		3	БМ3.1.2.01.002	Прокладка		
				Паронит ПОН-2 ГОСТ 481-80	1	0,015кг
				Стандартные изделия		
		4		Контргайка 15 ГОСТ 8968-75	1	
		5		Муфта 15 ГОСТ 8966-75	2	
		6		Сгон 15 ГОСТ 8969-75	1	
		7		Вентиль 15ч4 18п; Ду 15; Ру 1,6 МПа (16кгс/см²) ГОСТ 18161-72	1	

Изм.	Лист	№ докум.	Подп.	Дата	БМ3.1.2.01.000			
Разраб.		Элманис			Устройство отборное	Лит.	Лист 1	Листов 2
Пров.		Никитченко				ЛАТГИПРОПРОМ		
Н.контр.		Колмец						
Утв.								

Копировал | Формат А4

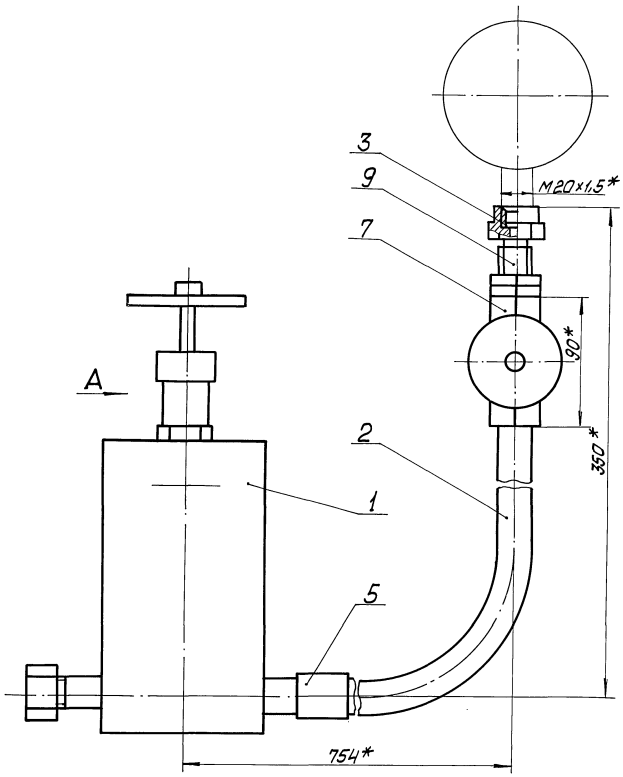

Поз.2 ∀(√)

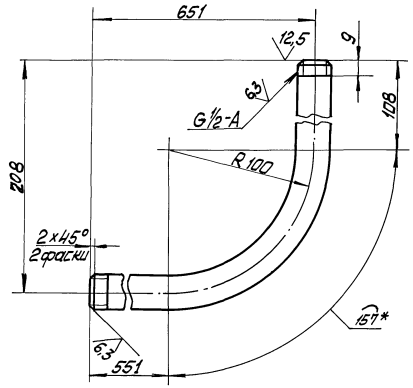

Поз.3 ∀(√)

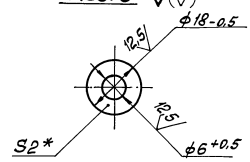

Вид А

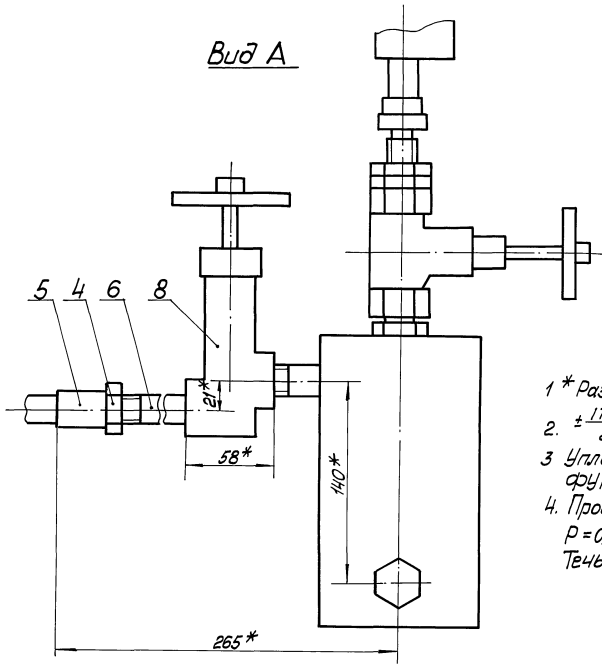

1 * Размеры для справок.

2. $\pm\frac{IT14}{2}$

3 Уплотнение резьбы произвести лентой ФУМ ТУ6О4-81 (арт. КЦ-101-01-23)

4. Произвести гидроиспытания давлением P=0,85 МПа (8,5 кгс/см²) в течение 10 мин. Течь не допускается.

Изм.	Лист	№ докум.	Подп.	Дата	БМ3.1.2.01.000СБ		
Разраб.		Элманис			Устройство отборное	Лит.	Масса 6,92	Масштаб 1:2
Пров.		Никитченко				Лист	Листов 1	
Т.контр.						ЛАТГИПРОПРОМ		
Н.контр.		Калнец						
Утв.								

Копировал

Формат А2

Инв.№подл. | Подп. и дата | Взам.инв.№ | Инв.№дубл. | Подп. и дата

Выпуск 3-8

Серия 5.903-12

Формат	Зона	Поз.	Обозначение	Наименование	Кол.	Примечание
				Прочие изделия		
		8		Вентиль 15 нж 66к; Ду 15; Ру 2,5 МПа (25 кгс/см²)		
				ТУ 26-07-271-80	1	
		9		Соединитель		
				СНП-М20 х Труб 1/2"		
				ТУ 36.1123-83	1	

Инв. № подл. | Подп. и дата | Взам. инв. № | Инв. № дубл. | Подп. и дата

Изм.	Лист	№ докум.	Подп.	Дата	БМ3.1.2.01.000	Лист 2

Копировал | Формат А4

Выпуск 3-8

Серия 5.903-12

Формат	Зона	Поз.	Обозначение	Наименование	Кол.	Примечание
				Документация		
А3			БМ2.1.2.01.100 СБ	Сборочный чертеж		
				Детали		
А4		1	БМ 2.1.2.01.101	Корпус	1	
А4		2	БМ2.1.2.01.102	Дно	1	
		3	-01	Дно	1	
БЧ		4	БМ2.1.2.01.003	Прокладка		
				Пиронит ПОН-2		
				ГОСТ 481-80	1	0,003кг
				Прочие изделия		
		5		Пробка П-М20×1,5		
				ТУ 36.1142-75	1	
		6		Установка штуцера 1/2"-50		
				ЗК4-48-70	1	
		7		Штуцер 1/2-50; ЗК4.34-70	2	

Инв. № подл. | Подп. и дата | Взам. инв. № | Инв. № дубл. | Подп. и дата

Изм.	Лист	№ докум.	Подп.	Дата	БМ2.1.2.01.100		
Разраб.		Авдеенко			Бачок разделительный	Лит.	Лист 1	Листов 1
Пров.		Никитченко					ЛАТГИПРОПРОМ	
Н.контр.		Колмец						
Утв.								

Копировал | Формат А4

Выпуск 3-8

Серия 5.903-12

БМ2.1.2.01.100 СБ

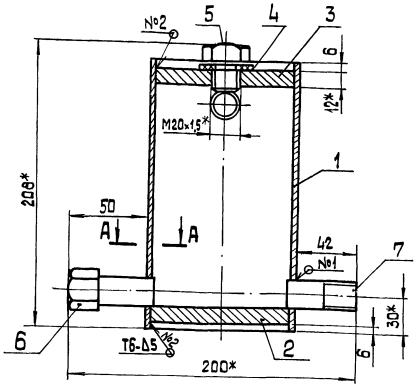

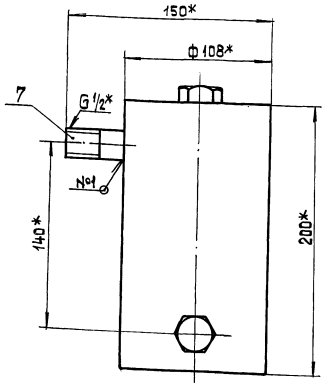

А-А
М 1:1

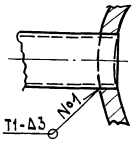

Поз.4

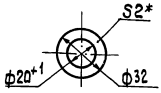

1.* Размеры для справок.
2. ± IT14/2.
3. Обработка поверхностей реза деталей БЧ ~~25~~.
4. Сварные швы по ГОСТ 5264-80.
5. Произвести гидроиспытание давлением P= 3 МПа (30 кгс/см²) в течение 10 мин. Течь не допускается.

Изм.	Лист	№ докум.	Подп.	Дата	БМ2.1.2.01.100 СБ			
Разраб.		Авдеенко			Бачок разделительный	Лит.	Масса	Масшт.
Пров.		Никитченко					5,3	1:2
Н.контр.		Колмец				Лист 1	Листов 1	
						ЛАТГИПРОПРОМ		

Инв. № подл. | Подп. и дата | Взам. инв. № | Инв. № дубл. | Подп. и дата

23523-34.33 Копировал | Формат А3

БМ2.1.2.01.101

Выпуск 3-8

Серия 5.903-12

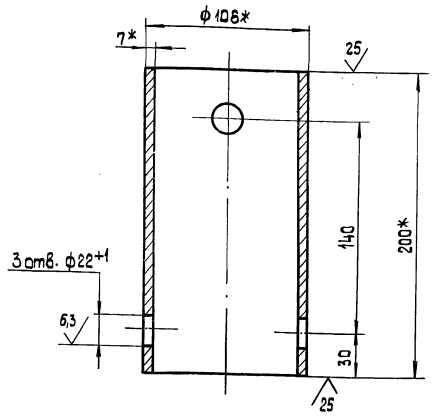

1.* Размеры для справок

2. $\pm \frac{IT14}{2}$.

Изм.	Лист	№ докум.	Подп.	Дата
Разраб.		Авдеенко		
Пров.		Никитченко		
Н.контр.		Колмец		

Корпус

Лит.	Масса	Масштаб
	3,48	1:2

Лист | Листов 1

Лист 108х7 ГОСТ 8732-75 В20 ГОСТ 8731-74

ЛАТГИПРОПРОМ

Копировал | формат А4

БМ2.1.2.01.102

Выпуск 3-8

Серия 5-903-12

Рис. 1

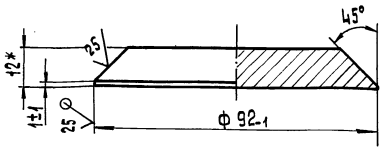

Рис. 2

Остальное см. Рис. 1

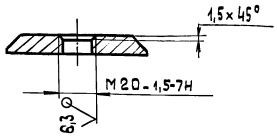

Обозначение	Масса, кг
БМ2.1.2.01.102	0,626
-01	0,625

1.* Размеры для справок

2. $\pm \frac{IT14}{2}$.

Изм.	Лист	№ докум.	Подп.	Дата
Разраб.		Авдеенко		
Пров.		Никитченко		
Н.контр.		Колмец		

Дно

Лит.	Масса	Масшт.
	См. табл.	—

Лист | Листов 1

Лист 12 ГОСТ 19903-74 В20 ГОСТ 14637-79

ЛАТГИПРОПРОМ

Копировал | формат А4

БМ2.1.2.02.000

Выпуск 3-8

Серия 5.903-12

Форм.	Зона	Поз.	Обозначение	Наименование	Кол.	Примечание
				Документация		
А2			БМ2.1.2.02.000 СБ	Сборочный чертеж		
				Сборочные единицы		
Д4		1	БМ2.12.01.100	Бачок разделительный	1	
				Детали		
Б4		2	БМ2.1.2.02.001	Труба		
				Труба 15х3,2		
				ГОСТ 3262-75	1	0,143кг
Б4		3	БМ2.1.2.02.002	Прокладка		
				Паронит ПОН-2		
				ГОСТ 481-80	1	0,005кг
				Стандартные изделия		
		4		Контргайка 15		
				ГОСТ 8968-75	1	
		5		Муфта 15 ГОСТ 8966-75	2	
		6		Сгон 15 ГОСТ 8969-75	1	

Изм.	Лист	№ докум.	Подп.	Дата
Разраб.		Элманис		
Пров.		Никитченко		
Н.контр.		Колмец		
Утв.				

Устройство отборное

БМ2.1.2.02.000

Лит.	Лист	Листов
	1	2

ЛАТГИПРОПРОМ

Копировал | формат А4

Выпуск 3-8

Серия 5.903-12

Форм.	Зона	Поз.	Обозначение	Наименование	Кол.	Примечание
		7		Вентиль 15кч 18 ;		
				Ду 15; Ру 1,6 МПа (16 кгс/см²)		
				ГОСТ 18161-72	1	
				Прочие изделия		
		8		Вентиль 15нж 6бк;		
				Ду 15 Ру 2,5 МПа (25 кгс/см²)		
				ТУ 26-07-271-80	1	
		9		Соединитель		
				СНП-М20к Труб 1/2"		
				ТУ 36.1123-83	1	

Изм.	Лист	№ докум.	Подп.	Дата

БМ2.1.2.02.000

Лист 2

Копировал | формат А4

Выпуск 3-8

Серия 5.903-12

БМ2.1.2.02 000 СБ

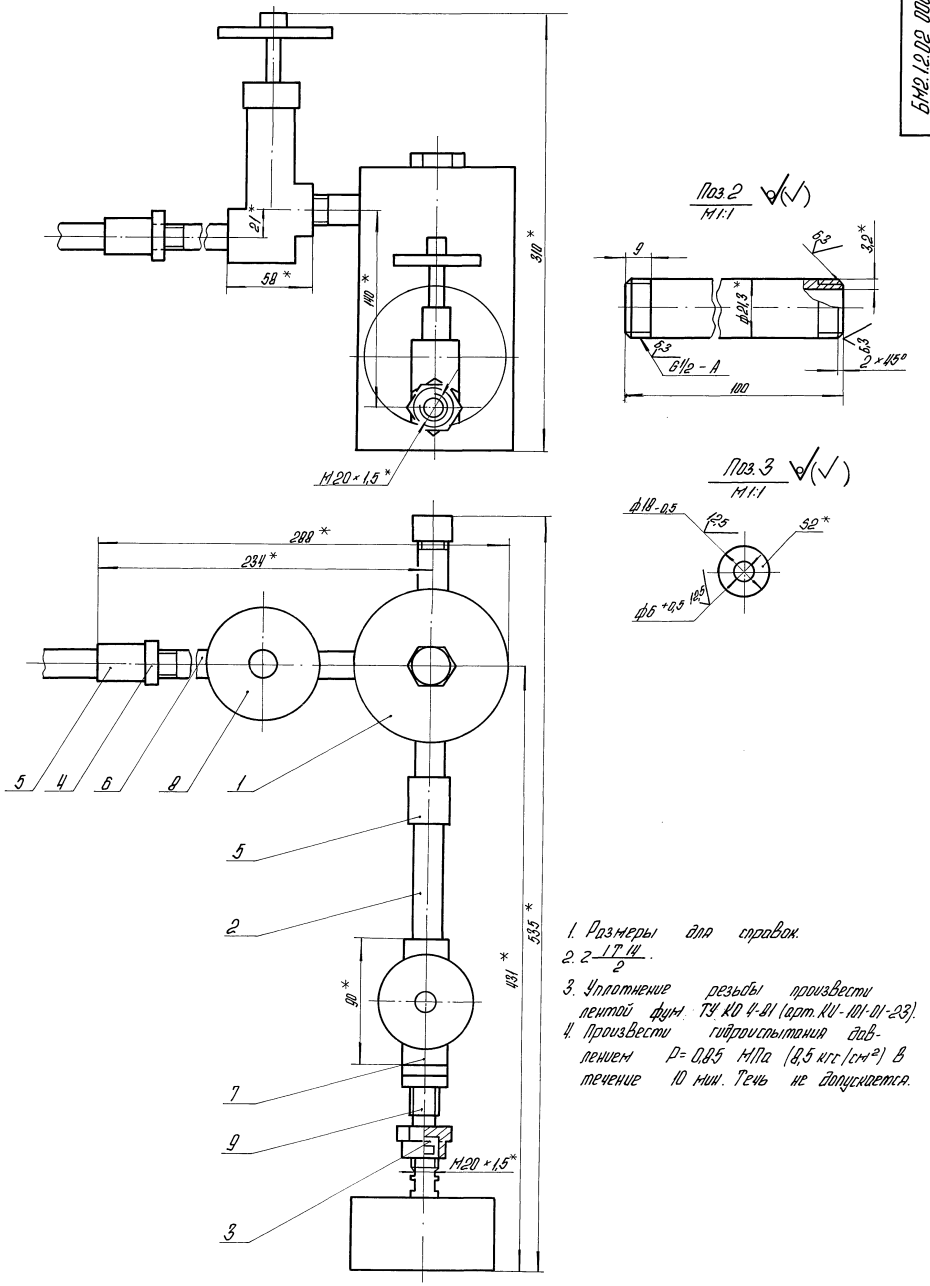

1. Размеры для справок.
2. $2\frac{1T14}{2}$.
3. Уплотнение резьбы произвести лентой фум. ТУ КО 4-81 (арт. КИ-101-01-23).
4. Произвести гидроиспытания давлением P= 0,85 МПа (8,5 кгс/см²) в течение 10 мин. Течь не допускается.

Изм.	Лист	№ докум.	Подпись	Дата	БМ2.1.2.02.000 СБ			
Разраб.		Элманис			Устройства отборное	Лит.	Масса	Масштаб
Пров.		Никитченко					7,17	1:2
Т.контр.						Лист	Листов 1	
Н.контр.		Колмец				ЛАТГИПРОПРОМ		
Утв.								

Инв. № подл. | Подпись и дата | Взам. инв. № | Инв. № дубл. | Подпись и дата

Копировал 23523-21 35 Формат А2

БМ3.82.01.000СБ

Выпуск 3-8

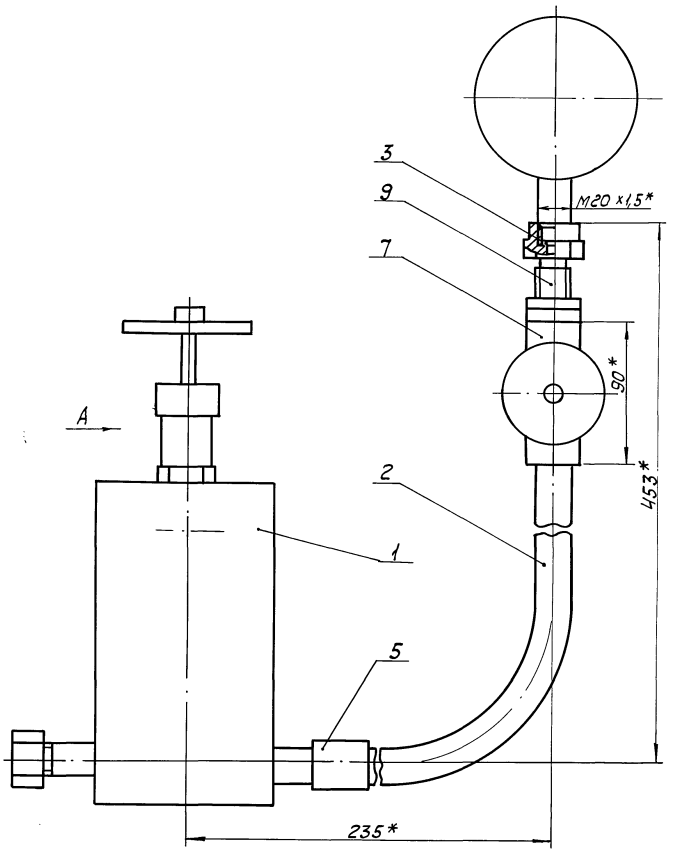

Поз. 2

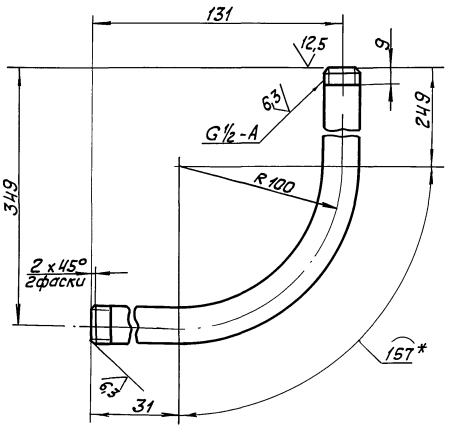

Поз. 3

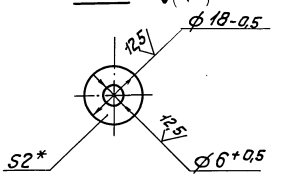

Вид А

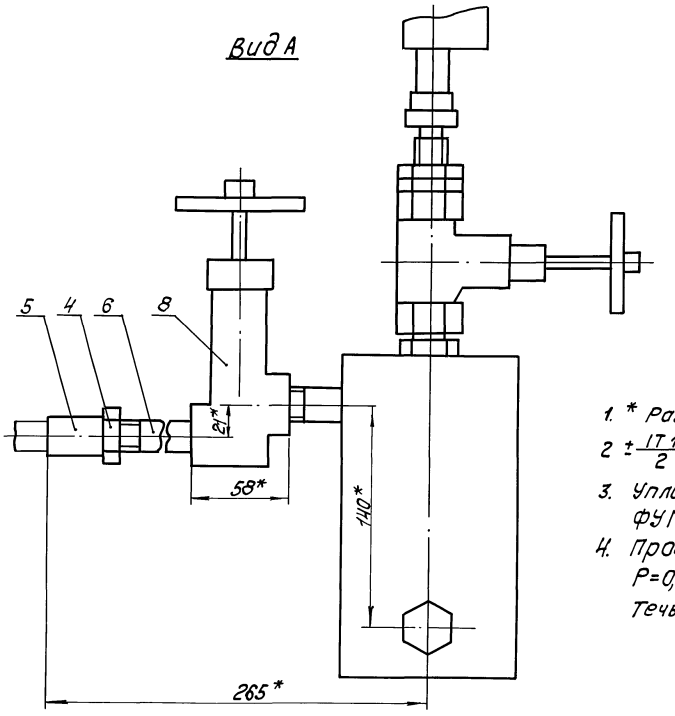

1. * Размеры для справок.
2. $\pm \frac{IT14}{2}$.
3. Уплотнение резьбы произвести лентой ФУМ ТУ К04-81 (арт. КИ-101-01-23).
4. Произвести гидроиспытания давлением Р=0,85МПа (8,5 кгс/см²) в течение 10 мин. Течь недопускается.

Серия 5.903-12

Инв. № подл.	Подпись и дата	Взам. инв. №	Инв. № дубл.	Подпись и дата

Изм.	Лист	№ докум.	Подпись	Дата
Разраб.		Элманис		
Пров.		Никитченко		
Т. контр.				
Н. контр.		Колмец		
Утв.				

БМ3.82.01.000СБ

Устройство отборное

Лит.	Масса	Масштаб
	7,78	1:2

Лист | Листов 1

ЛАТГИПРОПРОМ

23523-21 36 Копировал Формат А2

Выпуск 3-8

Серия 5.903-12

Формат	Зона	Поз.	Обозначение	Наименование	Кол.	Примечание
				Документация		
А2			БМ3.8.2.01.000 СБ	Сборочный чертеж		
				Сборочные единицы		
А4		1	БМ 2.1.2.01.100	Бачок разделительный	1	
				Детали		
Б4		2	БМ3.8.2.01.001	Колено		
				Труба 15×3,2 ГОСТ 3262-75		
				L = 437±2 мм	1	0,62 кг
Б4		3	БМ3.8.2.01.002	Прокладка		
				Паронит ПОН-2 ГОСТ 481-80	1	0,005 кг
				Стандартные изделия		
		4		Контргайка 15 ГОСТ 8968-75	1	
		5		Муфта 15 ГОСТ 8966-75	2	
		6		Сгон 15 ГОСТ 8960-75	1	
		7		Вентиль 15 кч 18п; Ду 15		
				Ру 1,6 МПа (16 кгс/см²)		
				ГОСТ 18161-72	1	

Подп. и дата | Инв. № дубл. | Взам. инв. № | Подп. и дата | Инв. № подл.

Изм.	Лист	№ докум.	Подп.	Дата
Разраб.	Никитченко			
Пров.	Колмец			
Н.контр.	Колмец			
Утв.				

БМ3.8.2.01.000

Устройство отборное

Лит.	Лист	Листов
	1	2

ЛАТГИПРОПРОМ

Копировал: Ф. Формат А4

Выпуск 3-8

Серия 5.903-12

Формат	Зона	Поз.	Обозначение	Наименование	Кол.	Примечание
				Прочие изделия		
		8		Вентиль 15нж 6бк; Ду 15		
				Ру 2,5 МПа (25 кгс/см²)		
				ТУ26-07-271-80	1	
		9		Соединитель СНП-М20×Труб 1/2"		
				ТУ36.1123-83	1	

Подп. и дата | Инв. № дубл. | Взам. инв. № | Подп. и дата | Инв. № подл.

Изм.	Лист	№ докум.	Подп.	Дата

БМ3.8.2.01.000

Лист 2

Копировал: Ф. Формат А4

Выпуск 3-8

Серия 5.903-12

Формат	Зона	Поз.	Обозначение	Наименование	Кол.	Примечание
				Документация		
А2			БМ3.8.2.02.000СБ	Сборочный чертеж		
				Сборочные единицы		
А4		1	БМ 2.1.2.01.100	Бачок разделительный	1	
				Детали		
Б4		2	БМ3.8.2.02.001	Колено		
				Труба 15×3,2		
				ГОСТ 3262-75	1	1,12 кг
Б4		3	БМ3.8.2.02.002	Прокладка		
				Паронит ПОН-2 ГОСТ 481-80	1	0,005 кг
				Стандартные изделия		
		4		Контргайка 15		
				ГОСТ 8968-75	1	
		5		Муфта 15 ГОСТ 8966-75	2	
		6		Сгон 15 ГОСТ 8969-75	1	
		7		Вентиль 15 кч 18п;		
				Ду 15; Ру 1,6 МПа (16 кгс/см²)		
				ГОСТ 18161-72	1	

Подп. и дата | Инв. № дубл. | Взам. инв. № | Подп. и дата | Инв. № подл.

Изм.	Лист	№ докум.	Подп.	Дата
Разраб.	Элманис			
Пров.	Никитченко			
Н.контр.	Колмец			
Утв.				

БМ3.8.2.02.000

Устройство отборное

Лит.	Лист	Листов
	1	2

ЛАТГИПРОПРОМ

Копировал: Ф. Формат А4

Выпуск 3-8

Серия 5.903-12

Формат	Зона	Поз.	Обозначение	Наименование	Кол.	Примечание
				Прочие изделия		
		8		Вентиль 15нж 6бк;		
				Ду 15; Ру 2,5 МПа (25 кгс/см²)		
				ТУ26-07-271-80	1	
		9		Соединитель		
				СНП-М20×Труб. 1/2"		
				ТУ36.1123-83	1	

Подп. и дата | Инв. № дубл. | Взам. инв. № | Подп. и дата | Инв. № подл.

Изм.	Лист	№ докум.	Подп.	Дата

БМ3.8.2.02.000

Лист 2

Копировал: Ф. Формат А4

БМ 3.8.2.02.000СБ

Выпуск 3-8

Серия 5.903-12

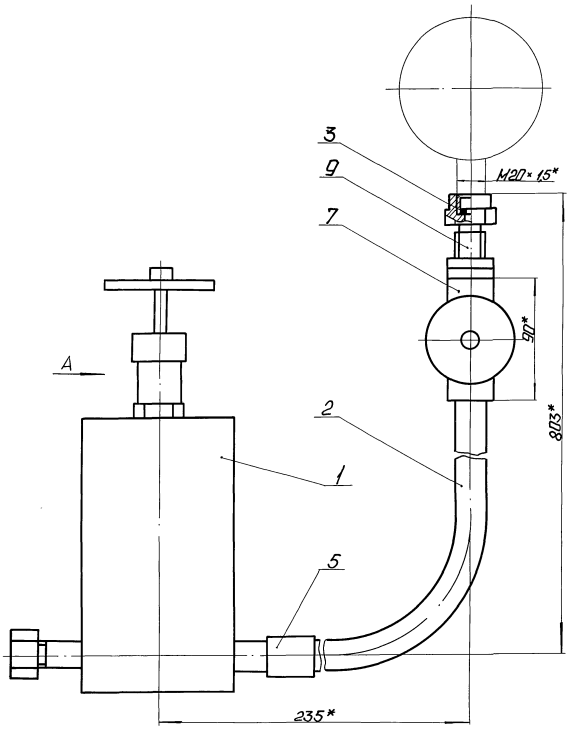

Поз. 2 ∀(√)

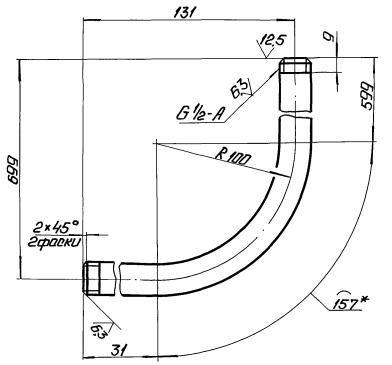

Поз. 3 ∀(√)

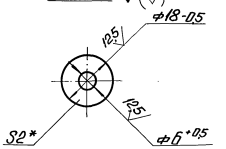

Вид А

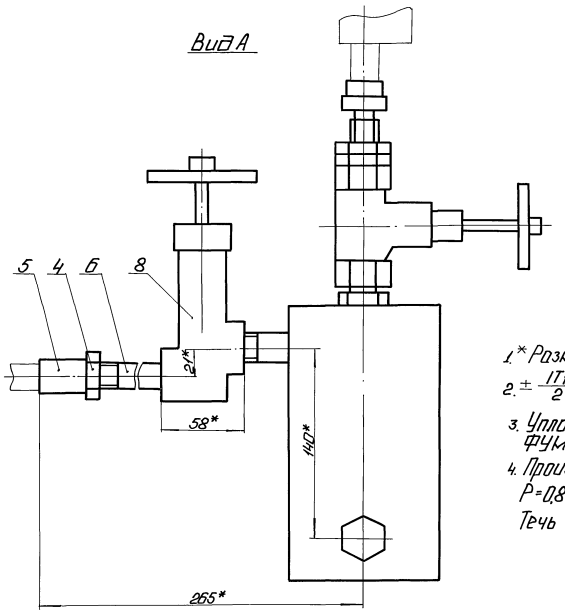

1.* Размеры для справок.

2. $\pm \frac{IT14}{2}$.

3. Уплотнение резьбы произвести лентой ФУМ ТУК 04-81 (арт. КИ-101-01-23).

4. Произвести гидроиспытания давлением P=0,85 МПа (8,5 кгс/см²) в течение 10 мин. Течь не допускается.

					БМ 3.8.2.02.000СБ			
Изм.	Лист	№ докум.	Подп.	Дата	Устройство отборное	Лит.	Масса	Масштаб
Разраб.		Эльманис					7,8	1:2
Пров.		Никипченко				Лист	Листов 1	
Т. контр.						ЛАТГИПРОПРОМ		
Н. контр.		Колмец						
Утв.								

Инв. № подл. | Подп. и дата | Взам. инв. № | Инв. № дубл. | Подп. и дата

Выпуск 3-8

Серия 5.903-12

Формат	Зона	Поз.	Обозначение.	Наименование.	Кол.	Примечание.
				Документация.		
А4			БМ3.8.2.03.000 СБ	Сборочный чертеж.		
				Детали.		
Б4		1	БМ3.8.2.03.001	Пластина	1	
				Лист 5 ГОСТ 19903-74 / ВСт3кп2 ГОСТ14637-79	1	0.73кг.
Б4		2	БМ3.8.2.03.002	Угольник		
				Уголок 50×50×5 ГОСТ8509-86 / ВСт3сп3-I-ГОСТ535-79	1	4.28кг

Инв.№ подл. | Подпись и дата | Взам.инв.№ | Инв.№ дубл. | Подпись и дата

Изм	Лист	№ докум.	Подпись	Дата
Разраб.		Элманис	»	
Пров.		Никитченко	»	
Н.контр.		Колмец	»	
Утв.				

БМ3.8.2.03.000

Стойка.

Лит.	Лист	Листов
		1

ЛАТГИПРОПРОМ

Выпуск 3-8

Серия 5.903-12

БМ3.8.2.03.000 СБ

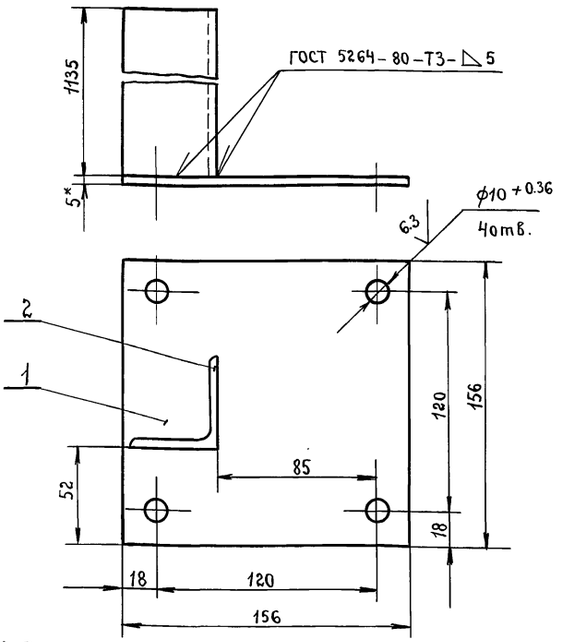

1.* Размер для справок.

2. $\pm\frac{1T14}{2}$.

3. Обработка поверхностей реза деталей Б4 $\sqrt{25}$.

Инв.№ подл. | Подпись и дата | Взам.инв.№ | Инв.№ дубл. | Подпись и дата

Изм	Лист	№ докум.	Подпись	Дата
Разраб.		Элманис	»	
Пров.		Никитченко	»	
Т.контр.				
Н.контр.		Колмец	»	
Утв.				

БМ3.8.2.03.000 СБ

Стойка.

Лит.	Масса	Масштаб
	5.1	1:2

Лист	Листов 1

ЛАТГИПРОПРОМ

Выпуск 3-8

Серия 5.903-12

Формат	Зона	Поз.	Обозначение.	Наименование.	Кол.	Примечание
				Документация.		
А3			БМ3.8.3.00.000 СБ	Сборочный чертеж		
А4			БМ3.0.0.00.000 ДТ	Указания по применению и изготовлению.		Выпуск 3-8
				Сборочные единицы		
А4		1	БМ3.8.3.01.000	Стойка	1	
		2	-01	Стойка	1	
				Стандартные изделия.		
		3		Болт М10×30.46 ГОСТ 7798-70	4	
		4		Гайка М10.5 ГОСТ 5915-70	4	
		5		Шайба 10 ГОСТ 10906-78	4	
				Прочие изделия		
		6		Гибкий ввод К1087У3 ТУ36-1684-81	2	

Инв.№ подл. | Подпись и дата | Взам.инв.№ | Инв.№ дубл. | Подпись и дата

Изм	Лист	№ докум.	Подпись	Дата
Разраб.		Элманис	»	
Пров.		Никитченко	»	
Н.контр.		Колмец	»	
Утв.				

БМ3.8.3.00.000

Блок подачи мазута к котлам БМВ-2×53.0-5.

Установка электрооборудования.

Лит.	Лист	Листов
		1

ЛАТГИПРОПРОМ

Выпуск 3-8

Серия 5.903-12

Формат	Зона	Поз.	Обозначение.	Наименование.	Кол.	Примечание
				Документация.		
А3			БМ3.8.3.01.000 СБ	Сборочный чертеж		
				Сборочные единицы		
А4		1	БМ3.8.3.01.000	Стойка	1	
				Детали.		
Б4		2	БМ3.8.3.01.001	Труба Труба 20×2.5 ГОСТ3262-75 L=391±0.7мм.	1	0.59кг
Б4		3	БМ3.8.3.01.002	Труба Труба 40×3 ГОСТ3262-75 L=1146±1.3 мм.	1	3.44кг
				Прочие изделия		
				Втулки ТУ36-1899-80		
		4		В22УХЛ2	1	
		5		В42УХЛ2	1	
		6		Переключатель ПКУ3-58И0115У2 ТУ16-526.047-74	1	

Инв.№ подл. | Подпись и дата | Взам.инв.№ | Инв.№ дубл. | Подпись и дата

Изм	Лист	№ докум.	Подпись	Дата
Разраб.		Элманис	»	
Пров.		Никитченко	»	
Н.контр.		Колмец	»	
Утв.				

БМ3.8.3.01.000

Стойка.

Лит.	Лист	Листов
	1	2

ЛАТГИПРОПРОМ

Пров: [signature] 11.6.905 Кон. Корнеева

Выпуск 3-8

Серия 5.903-12

БМ3.8.3.01.000СБ

БМ3.8.3.00.000СБ

БМ3.8.3.00.000-01СБ - зеркальное отражение остальное - см. БМ3.8.3.00.000СБ

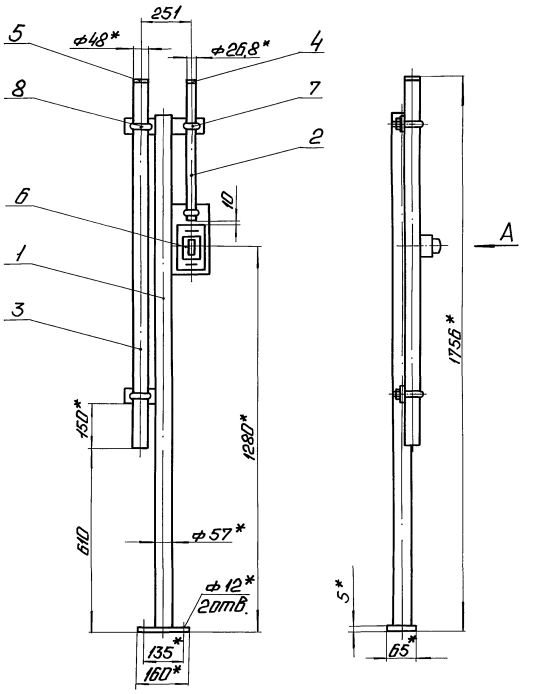

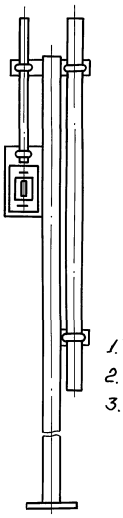

Вид А
М1:5
Поз. 2, 6, 7 условно непоказаны

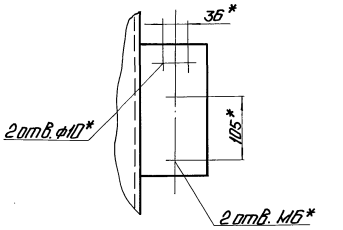

1.* Размеры для справок.
2. $\pm \frac{IT14}{2}$.
3. Обработка поверхностей реза деталей $БЧ^{25}$/.

				БМ3.8.3.01.000СБ			
Изм.	Лист	№ докум.	Подп.	Дата	Стойка	Лит.	Масса	Масштаб
Разраб.		Элманис					12,69	1:10
Пров.		Никитченко				Лист	Листов 1	
Т.контр.						ЛАТГИПРОПРОМ		
Н.контр.		Колмеи						
Утв.								

Копировал: Ф. Ф. Формат А3

Инв. № подл. | Подп. и дата | Взам. инв. № | Инв. № дубл. | Подп. и дата

Выпуск 3-8

Серия 5.903-12

БМ3.8.3.00.000СБ

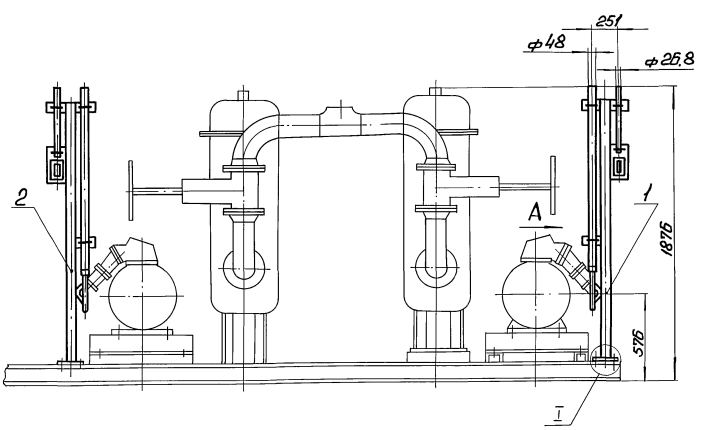

Вид А

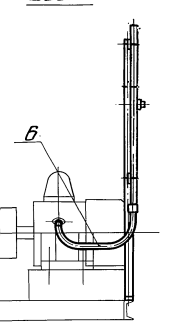

1. Размеры для справок.

I
М1:4

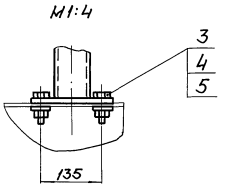

				БМ3.8.3.00.000СБ			
Изм.	Лист	№ докум.	Подп.	Дата	Блок подачи мазута к котлам БМВ-2×53,0-5. Установка электрооборудования.	Лит.	Масса	Масштаб
Разраб.		Элманис					27,8	1:20
Пров.		Никитченко				Лист	Листов 1	
Т.контр.						ЛАТГИПРОПРОМ		
Н.контр.		Колмеи						
Утв.								

Инв. № подл. | Подп. и дата | Взам. инв. № | Инв. № дубл. | Подп. и дата

Копировал: Ф. Ф. Формат А3

Выпуск 3-8
Серия 5.903-12

Форм.	Зона	Поз.	Обозначение	Наименование	Кол.	Примечание
				Хомутики ТУ36-1448-77		
		7		С 437 У2	2	
		8		С 439 У2	2	

Инв.№подл. | Подп. и дата | Взам.инв.№ | Инв.№дубл. | Подп. и дата

Изм.	Лист	№ докум.	Подп.	Дата

БМ3.8.3.01.000 — Лист 2

Копировал — формат А4

Выпуск 3-8
Серия 5.903-12

Форм.	Зона	Поз.	Обозначение	Наименование	Кол.	Примечание
				Документация		
А3			БМ3.8.3.01.100 СБ	Сборочный чертеж		
				Детали		
БЧ		1	БМ3.8.3.01.101	Планка		
				Полоса 5×50-ГОСТ 103-76 / Вст3кп2 ГОСТ 535-79		
				L = 94±0,435 мм	2	0,184 кг
БЧ		2	БМ3.8.3.01.102	Планка		
				Полоса 5×50-ГОСТ 103-76 / Вст3кп2 ГОСТ 535-79		
				L = 94±0,435 мм	1	0,184 кг
БЧ		3	БМ3.8.3.01.103	Планка		
				Полоса 5×65-ГОСТ 103-76 / Вст3кп2 ГОСТ 535-79		
				L = 180±0,5 мм	1	0,4 кг
БЧ		4	БМ3.8.3.01.104	Планка		
				Полоса 5×110-ГОСТ 103-76 / Вст3кп2 ГОСТ 535-76		
				L = 216±0,575 мм	1	0,9 кг
БЧ		5	БМ3.8.3.01.105	Труба		
				Труба 57×3 ГОСТ 10704-76 / В-Вст3сп ГОСТ 10705-80		
				L = 1700±1,55 мм	1	6,8 кг

Инв.№подл. | Подп. и дата | Взам.инв.№ | Инв.№дубл. | Подп. и дата

Изм.	Лист	№ докум.	Подп.	Дата
Разраб.		Эльманис		
Пров.		Никитченко		
Н.контр.		Колмец		
Утв.				

БМ3.8.3.01.100

Стойка

Лит.	Лист	Листов
		1

ЛАТГИПРОПРОМ

Копировал — формат А4

БМ3.8.3.01.100СБ

Выпуск 3-8
Серия 5.903-12

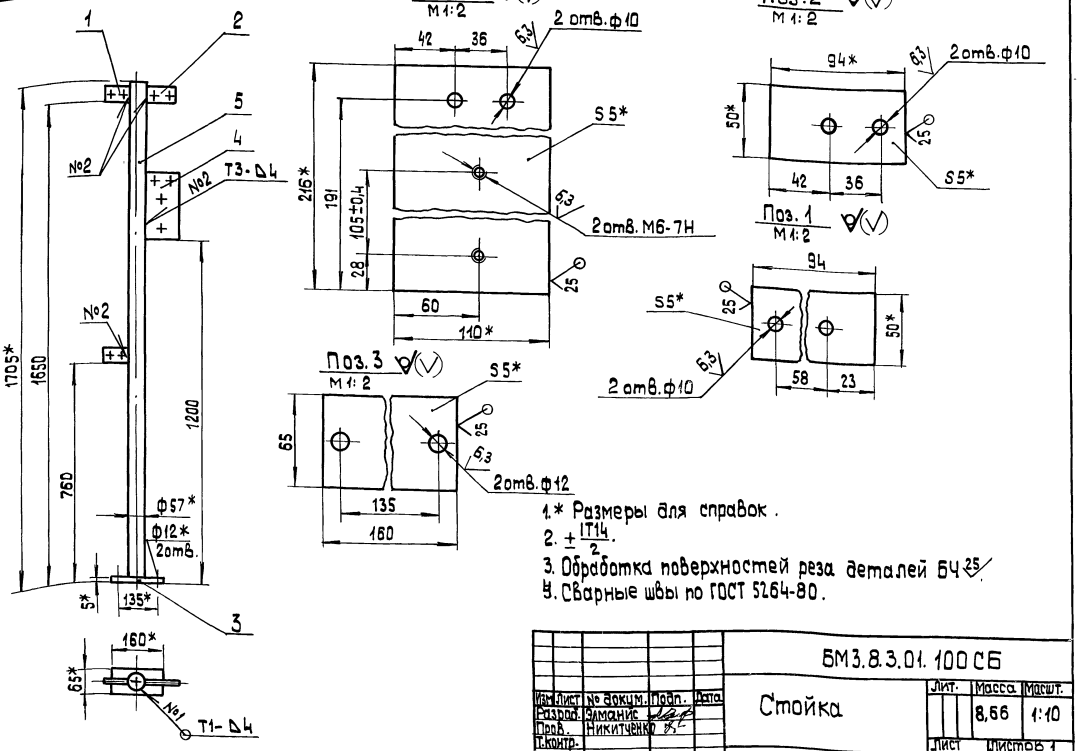

1.* Размеры для справок.
2. $\pm\frac{IT14}{2}$.
3. Обработка поверхностей реза деталей БЧ 25
4. Сварные швы по ГОСТ 5264-80.

Изм.	Лист	№ докум.	Подп.	Дата
Разраб.		Эльманис		
Пров.		Никитченко		
Т.контр.				
Н.контр.		Колмец		
Утв.				

БМ3.8.3.01.100СБ

Стойка

Лит.	Масса	Масшт.
	8,66	1:10
Лист	Листов 1	

ЛАТГИПРОПРОМ

23523-21 41 Копировал — Формат А3

Обозначение изолируемого оборудования и трубопровода	Наименование изолируемого оборудования, трубопровода	Кол-во	Размеры: Наружн. диаметр или размеры сечения мм	Размеры: Длина или высота м	Расположение	t теплоносителя °С	Теплоизоляционная конструкция: Назначение	Теплоизоляционная конструкция: Наименование основных элементов	Толщина мм	Поверхность м²	Объем теплоизоляционной конструкции (с учетом 20 слоя) м³	Лист основного комплекта обозначение ссылочных или прилагаемых документов	Примечание
1	2	3	4	5	6	7	8	9	10	11	12	13	14
	Оборудование												
поз. 23	Фильтр грубой очистки мазута Ду 150	2	ф 325	0,7	Верт.	70	от теплопотерь	Изделия минераловатные с гофрированной структурой 2УГС-100	60		0,124	7.903.9-31-08	
								Алюминиевое защитной покрытие	0,5	2,16		7.903.9-21-36	
	Днище фильтра грубой очистки мазута Ду 150	4	ф 325			70	от теплопотерь	Изделия минераловатные с гофрированной структурой 2УГС-100	60		0,033	7.903.9-31-08	
								Алюминиевое защитное покрытие	0,5	0,56		7.903.9-21-36	
	Патрубки фильтра грубой очистки мазута Ду 150	4	ф 159	0,15	гориз.	70	от теплопотерь	Изделия минераловатные с гофрированной структурой 2УГС-100	60		0,32	7.903.9-31-08	
								Алюминиевое защитное покрытие	0,3	0,65		7.903.9-21-35	
поз. 56	Фильтр тонкой очистки мазута ФМ-10-60-40	2	ф 426	1,15	вертик.	70	от теплопотерь	Изделия минераловатные с гофрированной структурой 2УГС-100	60		0,23	7.903.9-31-08	
								Алюминиевое защитное покрытие	0,5	4,3		7.903.9-21-36	
	Днище фильтра тонкой очистки мазута ФМ-10-60-40	4	ф 426			70	от теплопотерь	Изделия минераловатные с гофрированной структурой 2УГС-100	60		0,06	7.903.9-31-08	
								Алюминиевое защитное покрытие	0,5	1,075		7.903.9-21	
	Патрубки фильтра тонкой очистки мазута ФМ-10-60-40	4	ф 159	0,2	гориз.	70	от теплопотерь	Изделия минераловатные с гофрированной структурой 2УГС-100	60		0,043	7.903.9-31-08	
								Алюминиевое защитное покрытие	0,3	0,9		7.903.9-21-35	
	Трубопроводы												
поз. 2,3,6, 9,10,13	Трубопровод		ф 159	2361	гориз.	70	от теплопотерь	Изделия минераловатные с гофрированной структурой 2УГС-100	60		0,13	7.903.9-31-08	
								Алюминиевое защитное покрытие	0,3	2,3		7.903.9-21-35	
поз. 2,3,11	Трубопровод		ф 159	0,91	Вертик.	70	от теплопотерь	Изделия минераловатные с гофрированной структурой 2УГС-100	60		0,053	7.903.9-31-08	
								Алюминиевое защитное покрытие	0,3	0,953		7.903.9-21-36	
поз. 4,5,7,9	Трубопровод		ф 108	0,582	гориз.	70	от теплопотерь	Изделия минераловатные с гофрированной структурой 2УГС-100	60		0,025	7.903.9-31-08	
								Алюминиевое защитное покрытие	0,3	0,48		7.903.9-21-35	
поз. 8,9	Трубопровод		ф 108	1,21	вертик.	70	от теплопотерь	Изделия минераловатные с гофрированной структурой 2УГС-100	60		0,055	7.903.9-31-08	
								Алюминиевое защитное покрытие	0,3	1,02		7.903.9-21-36	
поз. 15,16,17, 18,19	Трубопровод		ф 57	7,121	гориз.	70	от теплопотерь	Шнур теплоизоляционный из минеральной ваты марки 200	60		0,122	7.903.9-21-13	
								Алюминиевое защитное покрытие	0,3	4,0		7.903.9-21-35	
поз. 15,16,17, 19	Трубопровод		ф 57	1,578	Вертик.	70	от теплопотерь	Шнур теплоизоляционный из минеральной ваты марки 200	50		0,027	7.903.9-21-14	
								Алюминиевое защитное покрытие	0,3	1,1		7.903.9-21-36	
поз. 4,5,7,8	Трубопровод		ф 38	2,023	гориз.	70	от теплопотерь	Холстопрошивное полотно ХПС-Т-5	40		0,2	7.903.9-31-10	
								Алюминиевое защитное покрытие	0,3	0,89		7.903.9-21-35	
поз. 7	Трубопровод		ф 38	0,338	Вертик.	70	от теплопотерь	Холстопрошивное полотно ХПС-Т-5	40		0,004	7.903.9-31-10	
								Алюминиевое защитное покрытие	0,3	0,17		7.903.9-21-36	
поз. 21	Трубопровод		ф 32	1,176	гориз.	70	от теплопотерь	Холстопрошивное полотно ХПС-Т-5	30		0,011	7.903.9-31-10	
								Алюминиевое защитное покрытие	0,3	0,397		7.903.9-21-35	
поз. 6, 21	Трубопровод		ф 32	0,216	Вертик.	70	от теплопотерь	Холстопрошивное полотно ХПС-Т-5	30		0,002	7.903.9-31-10	
								Алюминиевое защитное покрытие	0,3	0,12		7.903.9-21-36	

Технические требования см. Выпуск 3-0 „Указания по применению и изготовлению."

Выпуск 3-8

Серия 5.903-12

Инв.№ подл. | Подп. и дата | Взам.инв.№ | Инв.№ дубл. | Подп. и дата

Изм.	Лист	№ докум.	Подп.	Дата	6М3.8.4.00.000 ТК
Разраб.		Чертикова			Блок подачи мазута к котлам 6МВ-2×530-5. Ведомость теплоизоляционных конструкций.
Пров.		Мишуров			Лит. Лист 1 Листов 2
Н.контр.		Шнитко			ЛАТГИПРОПРОМ
Утв.					

23523-21 42 Копировал К-4 Формат А2

Обозначение изолируемого оборудования и трубопровода	Наименование изолируемого оборудования и трубопровода	Кол-во	Размеры: Наружн. диаметр или размеры сечения мм	Размеры: Длина или высота м	Расположение	t теплоносителя °С	Теплоизоляционная конструкция: Назначение	Теплоизоляционная конструкция: Наименование основных элементов	Толщина мм	Поверхность м²	Объем теплоизоляционного слоя м³	Лист основного комплекта обозначение ссылочных или прилагаемых документов	Примечание
поз.2,10,11, 12,13,14	Отвод 90°	8	ф159			70°	от тепло-потерь	Изделия минераловатные с гафрированной структурой 2ИТС-100	60		0,027	7.903.9-3.1-08	
								Алюминиевое защитное штампованное покрытие	0,3	2,5		3.903-11.03	
п. 5,9	Отвод 90°	5	ф108			70	от тепло-потерь	Изделия минераловатные с гафрированной структурой 2ИТС-100	60		0,0672	7.903.9-3.1-08	
								Алюминиевое защитное штампованное покрытие	0,3	0,845		3.903-11.03	
поз.3	Отвод 45°	2	ф108			70	от тепло-потерь	Изделия минераловатные с гафрированной структурой 2ИТС-100	60		0,04	7.903.9-3.1-08	
								Алюминиевое защитное штампованное покрытие	0,3	0,304		7.903-11.03	
поз. 16,17, 18, 19	Отвод 90°	12	ф57			70	от тепло-потерь	Шнур теплоизоляционный из минеральной ваты марки 200	50			7.903.9-21-13	
								Алюминиевое защитное штампованное покрытие	0,3	1,5		7.903-11.03	
поз.4,7,15	Арматура муфтовая	4	Ду32			70	от тепло-потерь	Шнур теплоизоляционный с металлическим защитным покрытием	40		0,008	7.903.9-22-0.1	
									0,3	0,397		7.903.7-21-35	
поз. 6, 15	Арматура муфтовая	3	Ду25			70	от тепло-потерь	Шнур теплоизоляционный с металлическим защитным покрытием	40		0,006	7.903.9-2.2-0.1	
									0,3	0,27		7.903.9-21-35	
поз. 53	Арматура фланцевая	8	Ду150			70	от тепло-потерь	Матрацы из стеклянного штапельного волокна	50		0,6	7.905.9-22-06	
								Алюминиевое защитное покрытие. Отделка торцов гафрированными диафрагмами	1,0	10,6		7.903.9-22-11.12 7.903.9-22-34	
поз.52,54	Арматура фланцевая	4	Ду100			70	от тепло-потерь	Матрацы из стеклянного штапельного волокна	60		0,22	7.903.9-22-06	
								Алюминиевое защитное покрытие	1,0	4		7.903.9-22-11.12	
								Отделка торцов гафрированными диафрагмами				7.903.9-22-34	
поз. 51	Арматура фланцевая	6	Ду50			70	от тепло-потерь	Матрацы из стеклянного штапельного волокна	40		0,26	7.903.9-22-06	
								Алюминиевое защитное покрытие	1,0	4,68		7.903.9-22-11.12	
								Отделка торцов гафрированными диафрагмами				7.903.9-22-34	

Инв.№ подл. | Подп. и дата | Взам. инв.№ | Инв.№ дубл. | Подп. и дата

Альбом 3-8 Серия 5.903-12

№ строки	Наименование материала и единица измерения	Код материала	Код Ед. изм.	Кол.	Примечание
	Изделия минераловатные с гофрированной структурой на синтетическом связующем				
	ТУ 36. 16. 22 - 8 - 86				
	2УГС - 100 35000, 500,60	576 202			
	м		006	35	
	Холстопрошивное полотно	595 280			
	ХПС - Т - 5 ТУ5 - 11 - 454 - 77				
	м³		113	0,04	
	Шнур теплоизоляционный из минеральной ваты марки 200				
	ШТН - МВ - 200				
	ТУ 36 - 1695 - 79 м³		113	0,163	
	Маты из стеклянного штапельного волокна МС-50				
	ГОСТ 10499 - 78 м³		113	1,08	
	Ткань из стеклянных крученых комбинированных нитей Т-13				
	ГОСТ 19170 - 75 м²		055	35,6	

Подпись и дата | Инв. № подл. | Взам. инв. № | Инв. № дубл. | Подпись и дата

Изм.	Лист	№ докум.	Подп.	Дата
Разраб.	Черникова			
Пров.	Шишуров			
Н. контр.	Шишко			
Утв.				

БМ3.8.4.00.000 ВМ

Блок подачи мазута к котлам БМВ-2×53,0-5 Ведомость материалов теплоизоляции

Лит.	Лист	Листов
	1	3

ЛАТГИПРОПРОМ

Копировал | Формат А4

Альбом 3-8 Серия 5.903-12

№ строки	Наименование материала и единица измерения	Код материала	Код Ед. изм.	Кол.	Примечание
	Алюминиевое защитное	181110			
	покрытие ГОСТ 21631-76				
	толщ. 1,0 м²		055	1,12	
	толщ. 0,5 м²		055	8,1	
	толщ. 0,3 м²		055	13,6	
	Элемент покрытия	181110			
	штампованный				
	ТУ - 36 - 2427 - 81				
	толщ. 0,3 м²		055	5,2	
	Лента 2×30 Ст 3 пс	093500			
	ГОСТ 6009 - 74 кг		116	31,2	
	Лента 0,8×20	181110			
	ТУ 48 - 21 - 636 - 79 кг		116	2,2	
	Лента 0,7×20				
	ГОСТ 3560 - 73 кг			5,8	
	Проволока 3 - О - Ч	121100			
	ГОСТ 3282 - 74 кг		116	0,24	
	Проволока 2 - О - Ч	121100			
	ГОСТ 3282 - 74 кг		116	0,56	
	Проволока 4 - О - Ч	121100			
	ГОСТ 3282 - 74		116	0,1	
	Проволока 1,2 - О - Ч	121100			
	ГОСТ 3282 - 74		116	0,04	
	Проволока 0,8 - О - Ч	121100			
	ГОСТ 3282 - 74		116	0,31	

Подпись и дата | Инв. № подл. | Взам. инв. № | Инв. № дубл. | Подпись и дата

Изм.	Лист	№ докум.	Подпись	Дата

БМ3.8.4.00.000 ВМ

Лист 2

Копировал | Формат А4

Альбом 3-8 Серия 5.903-12

№ строки	Наименование материала и единица измерения	Код материала	Код Ед. изм.	Кол.	Примечание
	Картон асбестовый	257631			
	КАОН - 1 - 8				
	ГОСТ 2850 - 80 кг		116	0,32	
	Диафрагма тип I кг	181110	116	0,12	
	ТУ 36 - 2543 - 83 шт.		796	36	
	Нить стеклянная крученая комплектная	595220			
	БС - 10 - 150×1×3 кг		116	0,2	
	Пряжка тип II - А	181110			
	ТУ 36 - 1492 - 77 кг		116	0,8	
	Заклепка комбинированная	128500			
	СТД 985 кг		116	1,14	
	ТУ 36 - 1598 - 77 шт.		796	258	
	Заклепка 4×24.37	128500			
	ГОСТ 10299 - 80 кг		116	0,13	
	Лист Б - ПН - О - 1,5	090202			
	ГОСТ 19901 - 74				
	20 ГОСТ 16523 - 70				
	L = 54 мм кг		116	0,54	
	Винт 4×12.04.019	128401			
	ГОСТ 10621 - 80 кг		116	27,5	
	Болт МВ - 30.36.019	128100			
	ГОСТ 7798 - 70 кг		116	0,09	
	Гайка М 84.019	128100			
	ГОСТ 10621 - 80 кг		116	0,036	
	Лист АД 1Н - 0,8	090202			
	ГОСТ 21631 - 76 кг		116	0,007	
	Пряжка тип I - О	181110			
	ТУ 36 - 1492 - 77 кг		116	0,7	

Подпись и дата | Инв. № подл. | Взам. инв. № | Инв. № дубл. | Подпись и дата

Изм.	Лист	№ докум.	Подпись	Дата

БМ3.8.4.00.000 ВМ

Лист 3

Копировал | Формат А4

Альбом 3-8 Серия 5.903-12

№ строки	Наименование вида работ	Ед. изм.	Код Вида работ	Код Ед. изм.	Количество
1	Изоляция трубопроводов холстопрошивным полотном				
	ХПС - Т - 5	м³		113	0,04
2	Изоляция оборудования и трубопроводов изделиями минераловатными с гофрированной структурой 2УГС-100	м³		113	1,3
3	Изоляция трубопроводов и арматуры шнуром теплоизоляционным	м³		113	0,163
4	Изоляция арматуры матрацами из стеклянного штапельного волокна	м³		113	1,08
5	Покрытие поверхности изоляции трубопроводов, оборудования, и арматуры алюминиевым защитным покрытием	м²		055	42,12
6	Покрытие поверхности изоляции отводов алюминиевым защитным штампованным покрытием	м²		055	5,2

Подпись и дата | Инв. № подл. | Взам. инв. № | Инв. № дубл. | Подпись и дата

Изм.	Лист	№ докум.	Подп.	Дата
Разраб.	Черникова			
Пров.	Шишуров			
Н. контр.	Шишко			
Утв.				

БМ3.8.4.00.000 ТН

Блок подачи мазута к котлам БМВ-2×53,0-5 Ведомость объемов работ теплоизоляции

Лит.	Лист	Листов
		1

ЛАТГИПРОПРОМ

gost.e-ecolog.ru