Типовая документация на конструкции,
изделия и узлы зданий и сооружений

Серия 5.903-12

Блоки тепломеханического оборудования для установок мазутоснабжения

Выпуск 3-7

Блок подачи мазута к котлам БМВ-2×20,4-25

Рабочие чертежи

gost.e-ecolog.ru

на
:ализации
указана в счет-накладной

Типовая документация на конструкции,
изделия и узлы зданий и сооружений

Серия 5.903-12

Блоки тепломеханического оборудования для установок мазутоснабжения

Выпуск 3-7

Блок подачи мазута к котлам БМВ-2×20,4-25

Рабочие чертежи

Разработаны
проектным институтом
„Латгипропром"
Гл.инж.института В. Овчаров
Гл.инж.проекта Я. Нидбальский

Утверждены и введены
в действие ММСС СССР
протоколом от 16.06.89г.

Содержание альбома

Обозначение	Наименование	Стр.
Блок подачи мазута к котлам БМВ-2×20,4-25		
БМЗ.7.1.00.000	Блок БМВ-2×20,4-25.	3
БМЗ.7.1.00.000 СБ	Блок БМВ-2×20,4-25.	4
БМЗ.7.1.00.000 ГЗ	Блок БМВ-2×20,4-25. Схема принципиальная.	5
БМЗ.7.1.01.000	Рама	6
БМЗ.7.1.01.001	Петля	
БМЗ.7.1.01.000 СБ	Рама	7
26.40.00.000 СБ	Фильтр грубой очистки мазута Ду 150	8
26.40.00.000	Фильтр грубой очистки мазута Ду 150	
26.40.01.000	Корпус	
26.40.01.000 СБ	Корпус	9
26.20.01.001	Кожух	
26.20.01.002	Патрубок	
26.20.01.003	Днище	10
26.40.02.000	Крышка	
26.40.02.000 СБ	Крышка	
26.20.02.001	Скоба	
26.20.02.002	Крышка	11
26.20.03.000	Сетка	
26.20.03.000 СБ	Сетка	
26.20.03.001	Сетка	
26.20.03.002	Донышко	12
26.20.03.003	Ручка	
26.20.03.004	Бортик	
26.20.03.005	Связь	
БМЗ.7.1.02.000	Трубопровод	13
БМЗ.7.1.02.000 СБ	Трубопровод	
БМЗ.7.1.03.000	Трубопровод	14
БМЗ.7.1.03.000 СБ	Трубопровод	
БМЗ.7.1.03.001	Фланец	15
БМЗ.7.1.04.000	Трубопровод	
БМЗ.3.1.04.001	Фланец	
БМЗ.7.1.1.04.000 СБ	Трубопровод	16
БМЗ.7.1.04.002	Труба	
БМЗ.7.1.04.100	Штуцер	
БМЗ.7.1.1.04.100 СБ	Штуцер	17
БМЗ.7.1.05.000	Трубопровод	
БМЗ.7.1.06.000	Трубопровод	
БМЗ.7.1.05.000 СБ	Трубопровод	18
БМЗ.7.1.06.000 СБ	Трубопровод	19
БМЗ.7.1.07.000	Трубопровод	
БМЗ.7.1.07.000 СБ	Трубопровод	
БМЗ.7.1.08.000 СБ	Трубопровод	20
БМЗ.7.1.08.000 СБ	Трубопровод	
БМЗ.7.1.09.000	Трубопровод	
БМЗ.7.1.09.000 СБ	Трубопровод	21
БМЗ.7.1.10.000	Трубопровод	
БМЗ.7.1.10.000 СБ	Трубопровод	
БМЗ.7.1.11.000	Трубопровод	
БМЗ.7.1.11.000 СБ	Трубопровод	22
БМЗ.7.1.12.000	Трубопровод	
БМЗ.7.1.12.000 СБ	Трубопровод	
БМЗ.7.1.12.001	Труба	23
БМЗ.7.1.13.000	Трубопровод	
БМЗ.7.1.13.000 СБ	Трубопровод	
БМЗ.7.1.14.000	Трубопровод	24
БМЗ.7.1.14.001	Труба	
БМЗ.7.1.14.000 СБ	Трубопровод	

Обозначение	Наименование	Стр.
БМЗ.7.1.15.000	Опора	25
БМ2.1.1.15.000	Трубопровод	
БМ2.1.1.15.000 СБ	Трубопровод	
БМ1.3.1.04.001	Штуцер	
БМЗ.7.1.15.000 СБ	Опора	26
Установка приборов контроля и автоматики блока БМВ-2×20,4-25		
БМЗ.7.2.00.000	Блок БМВ-2×20,4-25. Установка приборов контроля и автоматики	26
БМЗ.7.2.00.000 СО	Блок БМВ-2×20,4-25. Схема автоматизации	27
БМЗ.7.2.00.000 СБ	Блок БМВ-2×20,4-25 Установка приборов контроля и автоматики	28
БМЗ.7.2.00.000 Э4	Блок БМВ-2×20,4-25. Схема соединений	29
БМЗ.7.2.00.001	Стойка	
БМ2.1.2.00.001	Хомут	
БМЗ.7.2.01.000	Устройство отборное	
БМЗ.7.2.01.000 СБ	Устройство отборное	30
БМ2.02.01.100	Бачок разделительный	31
БМ2.1.2.01.100 СБ	Бачок разделительный	
БМ2.02.01.101	Корпус	32
БМ2.1.2.01.102	Дно	
БМЗ.1.2.01.000	Устройство отборное	
БМЗ.1.2.01.000 СБ	Устройство отборное	33
БМЗ.7.2.02.000	Кронштейн	34
БМЗ.7.2.03.000	Стойка	
БМЗ.7.2.03.000 СБ	Стойка	
Установка электрооборудования блока БМВ-2×20,4-25		
БМЗ.7.3.00.000 СБ	Блок БМВ-2×20,4-25. Установка электрооборудования.	35
БМЗ.7.3.00.000	Блок БМВ-2×20,4-25. Установка электрооборудования	
БМЗ.7.3.01.000	Стойка	
БМЗ.7.3.01.000 СБ	Стойка	36
БМЗ.7.3.01.100	Стойка	
БМЗ.7.3.01.100 СБ	Стойка	37
БМЗ.7.3.01.101	Планка	
БМЗ.7.3.01.102	Планка	
Теплоизоляция блока БМВ-2×20,4-25		
БМЗ.7.4.00.000 ТК	Ведомость теплоизоляционных конструкций	38, 39
БМЗ.7.4.00.000 ВМ	Ведомость материалов теплоизоляции.	40
БМЗ.7.4.00.000 ВИ	Ведомость объёмов работ теплоизоляции	

Выпуск 3-7

Серия 5.903-12

Формат	Зона	Поз.	Обозначение	Наименование	Кол.	Примечание
				Документация		
А2			БМ3.7.1.00.000 СБ	Сборочный чертеж		
А3			БМ3.7.1.00.000 ГЗ	Схема принципиальная		
А4			БМ3.0.0.00.000 ДТ	Указания по применению и изготовлению		Выпуск 3-0
				Сборочные единицы		
А4		1	БМ3.7.1.01.000	Рама	1	
А4		2	26.40.00.000	Фильтр грубой очистки мазута Ду 150	2	
А4		3	БМ3.7.1.02.000	Трубопровод	2	
А4		4	БМ3.7.1.03.000	Трубопровод	1	
		5	-01	Трубопровод	1	
А4		6	БМ3.7.1.04.000	Трубопровод	1	
		7	-01	Трубопровод	1	
А4		8	БМ3.7.1.05.000	Трубопровод	1	
		9	-01	Трубопровод	1	
А4		10	БМ3.7.1.06.000	Трубопровод	2	
А4		11	БМ3.7.1.07.000	Трубопровод	2	
А4		12	БМ3.7.1.08.000	Трубопровод	1	
		13	-01	Трубопровод	1	
А4		14	БМ3.7.1.09.000	Трубопровод	1	
А4		15	БМ3.7.1.10.000	Трубопровод	2	
А4		16	БМ3.7.1.11.000	Трубопровод	2	
А4		17	БМ3.7.1.12.000	Трубопровод	1	
А4		18	БМ3.7.1.13.000	Трубопровод	2	

Инв.№ подл. | Подпись и дата | Взам.инв.№ | Инв.№ дубл. | Подпись и дата

Изм. Лист № докум. Подпись Дата

БМ3.7.1.00.000

Разраб. Никитенко
Пров. Коллец
Н.контр. Коллец
Утв.

Блок подачи мазута к котлам БМВ-2×20,4-25

Лит. | Листов 4

ЛАТГИПРОПРОМ

Копировал | Формат А4

Выпуск 3-7

Серия 5.903-12

Формат	Зона	Поз.	Обозначение	Наименование	Кол.	Примечание
А4		19	БМ3.7.1.14.000	Трубопровод	1	
		20	-01	Трубопровод	1	
А4		21	БМ2.1.1.15.000	Трубопровод	2	
А4		22	БМ3.7.1.15.000	Опора	2	
				Стандартные изделия		
				Болты ГОСТ 7798-70		
		23		М 12×50.46	8	
		24		М 16×60.46	72	
		25		М 16×70.46	160	
		26		М 20×70.46	64	
		27		М 24×70.46	6	
				Гайки ГОСТ 5915-70		
		28		М 12.5	8	
		29		М 16.5	264	
		30		М 18.5	16	
		31		М 20.5	64	
		32		М 24.5	6	
		33		Гайка АМ 16.25 ГОСТ 3064-75	32	
		34		Гайка соединительная 32 ГОСТ 8959-75	6	
		35		Контргайка 32 ГОСТ 8961-75	6	
				Шайбы ГОСТ 11371-78		
		36		16.02	16	
		37		18.02	16	
		38		Шайба 16.02 ГОСТ 10906-78	8	
		39		Шайба 16.65 ГОСТ 6402-70	8	
		40		Шайба 16.20 ГОСТ 9065-75	32	
				Шпильки ГОСТ 22032-36		
		41		АМ 16×70	16	
		42		АМ 18×70	16	

Инв.№ подл. | Подпись и дата | Взам.инв.№ | Инв.№ дубл. | Подпись и дата

Изм. Лист № докум. Подпись Дата

БМ3.7.1.00.000 Лист 2

Копировал | Формат А4

Выпуск 3-7

Серия 5.903-12

Формат	Зона	Поз.	Обозначение	Наименование	Кол.	Примечание
		43		Шпилька АМ 16×100.20.35 ГОСТ 9066-75	16	
		44		Фланец 1-100-16 ст 20 ГОСТ 12821-80	6	
				Опоры ГОСТ 14911-82		
		45		ОП Б2-57	2	
		46		ОП Б2-108	4	
				Прокладки ГОСТ 15180-70		
		47		А-25-16	2	
		48		А-50-16	16	
		49		А-80-16	4	
		50		А-100-16	18	
		51		А-150-16	8	
		52		Б-100-16	2	
		53		Б-80-64	4	
				Задвижки 30с 41 нж ГОСТ 10194-78		
		54		Ру 16 Ду 50	6	
		55		Ру 16 Ду 80	2	
		56		Ру 16 Ду 100	8	
		57		Клапан предохранительный ОПМКР-40-80; Ру 40; Ду 80 ГОСТ 9789-75	2	
		58		Насос 3В 16/25-20/25 Б3 Q=5,66 л/с (20 м³/ч); P=2,5 МПа (25 кгс/см²) с электродвигателем 4А180S2 N=22 кВт; n=3000 об/мин ГОСТ 20883-83	2	

Инв.№ подл. | Подпись и дата | Взам.инв.№ | Инв.№ дубл. | Подпись и дата

Изм. Лист № докум. Подпись Дата

БМ3.7.1.01.000 Лист 3

Копировал | Формат А4

Выпуск 3-7

Серия 5.903-12

Формат	Зона	Поз.	Обозначение	Наименование	Кол.	Примечание
				Прочие изделия		
		59		Фильтр тонкой очистки мазута ФМ 10-60-40 Q=16,6 (60 м³/ч); P=1,0 МПа (10 кгс/см²) ТУ 108-3-540-75	2	
		60		Клапан обратный 19с38нж Ду 80 Ру 64 ТУ 26-07-1192-78	2	

Инв.№ подл. | Подпись и дата | Взам.инв.№ | Инв.№ дубл. | Подпись и дата

Изм. Лист № докум. Подпись Дата

БМ3.7.1.00.000 Лист 4

Копировал | 23523-20 4 | Формат А4

БМ3.7.1.00.000 СБ

Выпуск 3-7

Серия 5.903-12

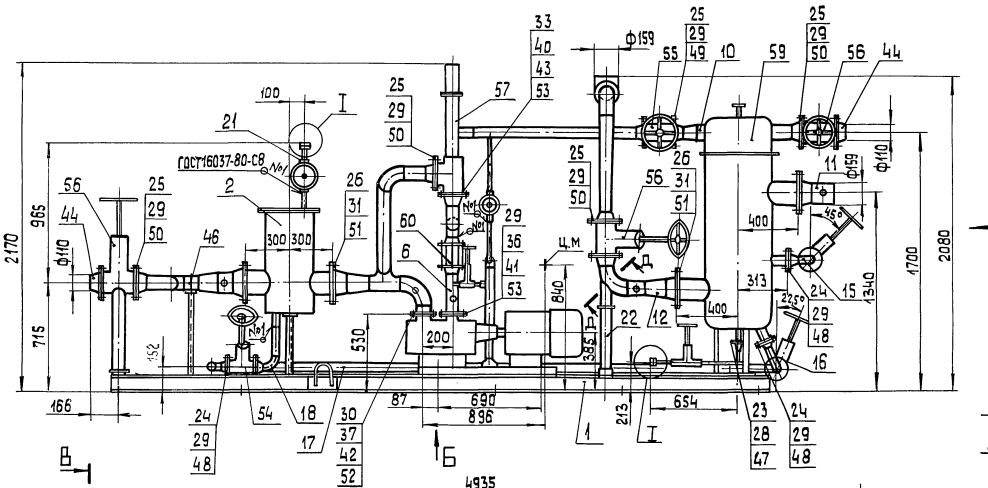

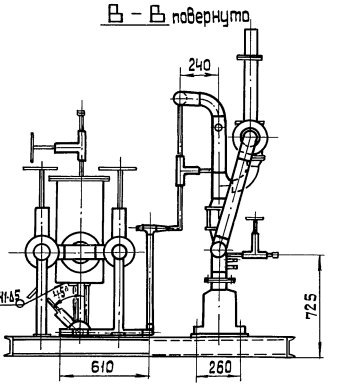

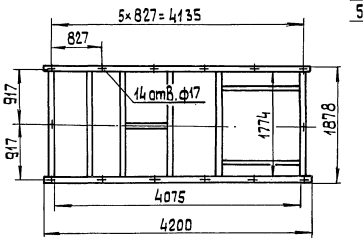

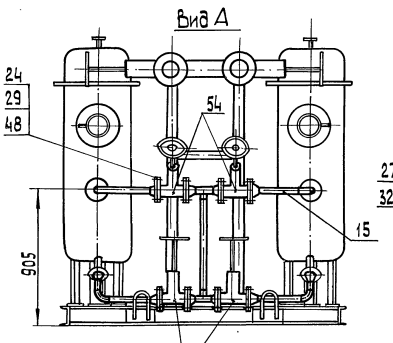

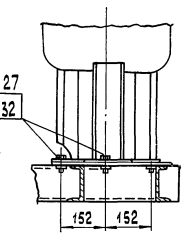

1. Размеры для справок.
2. * Сварка ручная дуговая.
3. Произвести гидроиспытания: трубопроводов до насосов давлением 0,6 МПа (6 кгс/см²), после насосов - 3,0 МПа (30 кгс/см²) в течение 10 мин. Течь не допускается.

						БМ3.7.1.00.000 СБ	
Изм.	Лист	№ докум.	Подп.	Дата	Блок подачи мазута к котлам БМВ-2×20,4-25	Лит.	Масса	Масшт.
Разраб.		Никитченко					3044	1:20
Пров.		Колмец				Лист	Листов 1	
Т. контр.						ЛАТГИПРОПРОМ		
Н. контр.		Колмец						
Утв.								

Копировал Формат А2 23523-20 5

Инв. № подл. | Подп. и дата | Взам. инв. № | Инв. № дубл. | Подп. и дата

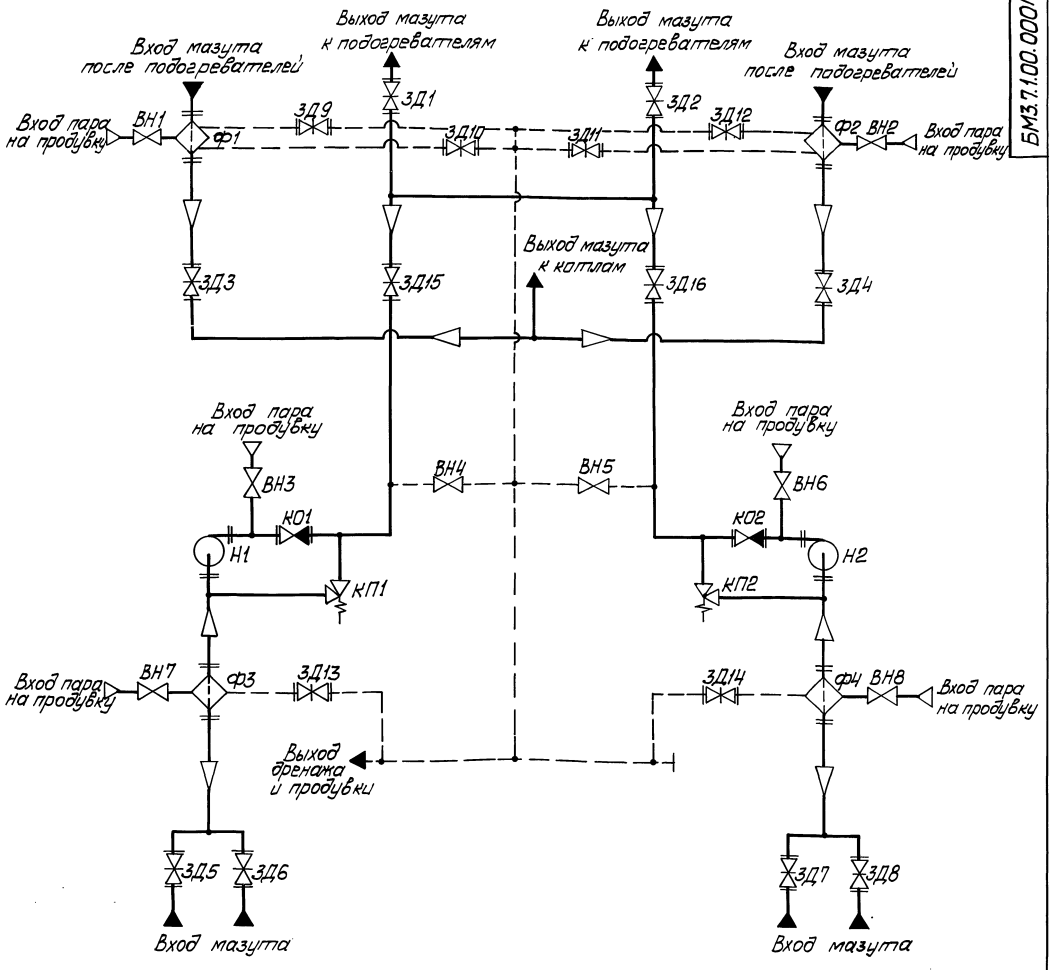

Поз. обозначение	Наименование	Кол.	Примечание
КО1, КО2	Клапан обратный 19с38нж		
	ТУ 26-07-1192-78	2	Ду80; Ру64
КП1, КП2	Клапан предохранительный		
	СППК4Р-40-80 ГОСТ 9789-75	2	Ду80; Ру40
ЗД1...ЗД8	Задвижка 30с41нж ГОСТ 10194-78	8	Ду100; Ру16
ЗД9...ЗД14	Задвижка 30с41нж ГОСТ 10194-78	6	Ду50; Ру16
ЗД15, ЗД16	Задвижка 30с41нж ГОСТ 10194-78	2	Ду80; Ру16
ВН1...ВН6	Вентиль 15с27нж3 ТУ26-07-1221-79	6	Ду25; Ру16
ВН7, ВН8	Вентиль 15с27нж3 ТУ26-07-1221-79	2	Ду32; Ру16

Поз. обозначение	Наименование	Кол.	Примечание
Ф1, Ф2	Фильтр тонкой очистки мазута ФМ-10-60-40	2	Q=16,6 м³/ч; P=1,0 МПа
Ф3, Ф4	Фильтр грубой очистки мазута 26.40.00.000	2	Ду 150
Н1, Н2	Насос 3В 16/25-20/25 Б3	2	Q=5,66 м³/с; P=2,5 МПа

					БМ3.7.1.00.000ГЗ		
Изм.	Лист	№ докум.	Подп.	Дата	Блок подачи мазута к котлам БМВ-2х20Ц-25 Схема принципиальная	Лит.	Масса	Масштаб
Разраб.		Михайловский						
Пров.		Никитченко				Лист	Листов 1	
Т. контр.						ЛАТГИПРОПРОМ		
Н. контр.		Коллец						
Утв.								

Инв. № подл. | Подп. и дата | Взам. инв. № | Инв. № дубл. | Подп. и дата

Копировал Макс 23523-20 6 Формат А2

Выпуск 3-7 Серия 5.903-12

Форм.	Зона	Поз.	Обозначение	Наименование	Кол.	Примечание
				Документация		
А2			БМ3.7.1.01.000 СБ	Сборочный чертеж		
				Детали		
А4		1	БМ3.7.1.01.001	Петля	4	
БЧ		2	БМ3.7.1.01.002	Полка Швеллер 12-ГОСТ 8240-72 ВСт3сп3-I-ГОСТ535-79 L=4200±4 мм	2	43,7кг
БЧ		3	БМ3.7.1.01.003	Полка Швеллер 12-ГОСТ 8240-72 ВСт3сп3-I-ГОСТ535-79 L=1774±1,85 мм	2	18,2кг
БЧ		4	БМ3.7.1.01.004	Полка Швеллер 12-ГОСТ 8240-72 ВСт3сп3-I-ГОСТ535-79 L=1774±1,85 мм	1	18,2кг
БЧ		5	БМ3.7.1.01.005	Полка Швеллер 12-ГОСТ 8240-72 ВСт3сп3-I-ГОСТ535-79 L=1774±1,85 мм	1	18,2кг
БЧ		6	БМ3.7.1.01.006	Полка Швеллер 12-ГОСТ 8240-72 ВСт3сп3-I-ГОСТ535-79 L=1774±1,85 мм	1	18,2кг

Изм. Лист № докум. Подп. Дата

Разраб. Авдеенко

Пров. Никитченко

Н.контр. Колмец

Утв.

БМ3.7.1.01.000

Рама

Лит. | Лист 1 | Листов 3

ЛАТГИПРОПРОМ

Инв.№подл. | Подп. и дата | Взам.инв.№ | Инв.№дубл. | Подп. и дата

Копировал | формат А4

Выпуск 3-7 Серия 5.903-12

Форм.	Зона	Поз.	Обозначение	Наименование	Кол.	Примечание
БЧ		7	БМ3.7.1.01.007	Полка Швеллер 10-ГОСТ 8240-72 ВСт3сп3-I-ГОСТ535-79 L=1774±1,85 мм	1	15 кг
БЧ		8	БМ3.7.1.01.008	Полка Швеллер 12-ГОСТ 8240-72 ВСт3сп3-I-ГОСТ535-79 L=1360±1,55 мм	2	14,2кг
БЧ		9	БМ3.7.1.01.009	Полка Швеллер 12-ГОСТ 8240-72 ВСт3сп3-I-ГОСТ535-79 L=873±1,15 мм	1	9,1 кг
БЧ		10	БМ3.7.1.01.	Стойка Швеллер 10-ГОСТ 8240-72 ВСт3сп3-I-ГОСТ535-79 L=531±0,875 мм	2	4,56кг
БЧ		11	БМ3.7.1.01.012	Стойка Швеллер 10-ГОСТ 8240-72 ВСт3сп3-I-ГОСТ535-79 L=395±0,7 мм	2	3,4 кг
БЧ		12	БМ3.7.1.01.013	Полка Швеллер 12-ГОСТ 8240-72 ВСт3сп-I-ГОСТ535-79 L=356±0,7 мм	2	3,7кг
БЧ		13	БМ3.7.1.01.014	Пластина Лист 10 ГОСТ 19903-74 ВСт3кп2 ГОСТ 14637-79 100±0,435×100±0,435 мм	6	0,79кг
БЧ		14	БМ3.7.1.01.015	Пластина Лист 10 ГОСТ 19903-74 ВСт3кп2 ГОСТ 14637-79 200±0,575×100±0,435 мм	2	1,57кг

Изм. Лист № докум. Подп. Дата

БМ3.7.1.01.000

Лист 2

Инв.№подл. | Подп. и дата | Взам.инв.№ | Инв.№дубл. | Подп. и дата

Копировал | формат А4

Выпуск 3-7 Серия 5.903-12

Форм.	Зона	Поз.	Обозначение	Наименование	Кол.	Примечание
БЧ		15	БМ3.7.1.01.016	Пластина Лист 10 ГОСТ 19903-74 ВСт3кп2 ГОСТ 14637-79 200±0,575×100±0,435мм	2	1,57кг
БЧ		16	БМ3.7.1.01.017	Пластина Лист 10 ГОСТ 19903-74 ВСт3кп2 ГОСТ 14637-79 280±0,65×100±0,435мм	2	2,2кг
БЧ		17	БМ3.7.1.01.018	Пластина Лист 10 ГОСТ 19903-74 ВСт3кп2 ГОСТ 14637-79 120±0,435×100±0,435 мм	4	0,94кг
БЧ		18	БМ3.7.1.01.019	Пластина Лист 10 ГОСТ 19903-74 ВСт3кп2 ГОСТ 14637-79 150±0,5×100±0,435мм	2	1,18кг
БЧ		19	БМ3.7.1.01.020	Пластина Лист 5 ГОСТ 19903-74 ВСт3кп2 ГОСТ 14637-79 200±1×108-2 мм	4	0,85кг
БЧ		20	БМ3.7.1.01.021	Труба Труба 89×3 ГОСТ 10704-76 В20 ГОСТ 10705-80 L=570±0,1 мм	4	4,2кг
БЧ		21	БМ3.7.1.01.022	Труба Труба 89×3 ГОСТ 10704-76 В20 ГОСТ 10705-80 L=1506±1,55 мм	2	11,1кг
БЧ		22	БМ3.7.1.01.023	Труба Труба 57×3 ГОСТ 10704-76 В20 ГОСТ 10705-80 L=391±0,7 мм	1	1,49кг

Изм. Лист № докум. Подп. Дата

БМ3.7.1.01.000

Лист 3

Инв.№подл. | Подп. и дата | Взам.инв.№ | Инв.№дубл. | Подп. и дата

БМ3.7.1.01.001

Выпуск 3-7 Серия 5.903-12

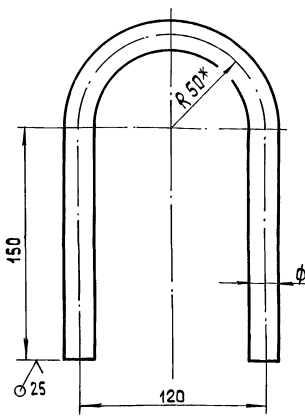

1.* Размеры для справок

2. $\pm\frac{1T14}{2}$.

Изм. Лист № докум. Подп. Дата

Разраб. Авдеенко

Пров. Никитченко

Н.контр. Колмец

Петля

Лит. | Масса 0,95 | Масшт. 1:2

Лист | Листов 1

Круг 20-В-ГОСТ 2590-71 / ВСт3кп4-II-ГОСТ 535-79

ЛАТГИПРОПРОМ

Инв.№подл. | Подп. и дата | Взам.инв.№ | Инв.№дубл. | Подп. и дата

Копировал 23523-20 7 | формат А4

БМ 3.7.1.01.000СБ

Выпуск 3-7

Серия 5.903-12

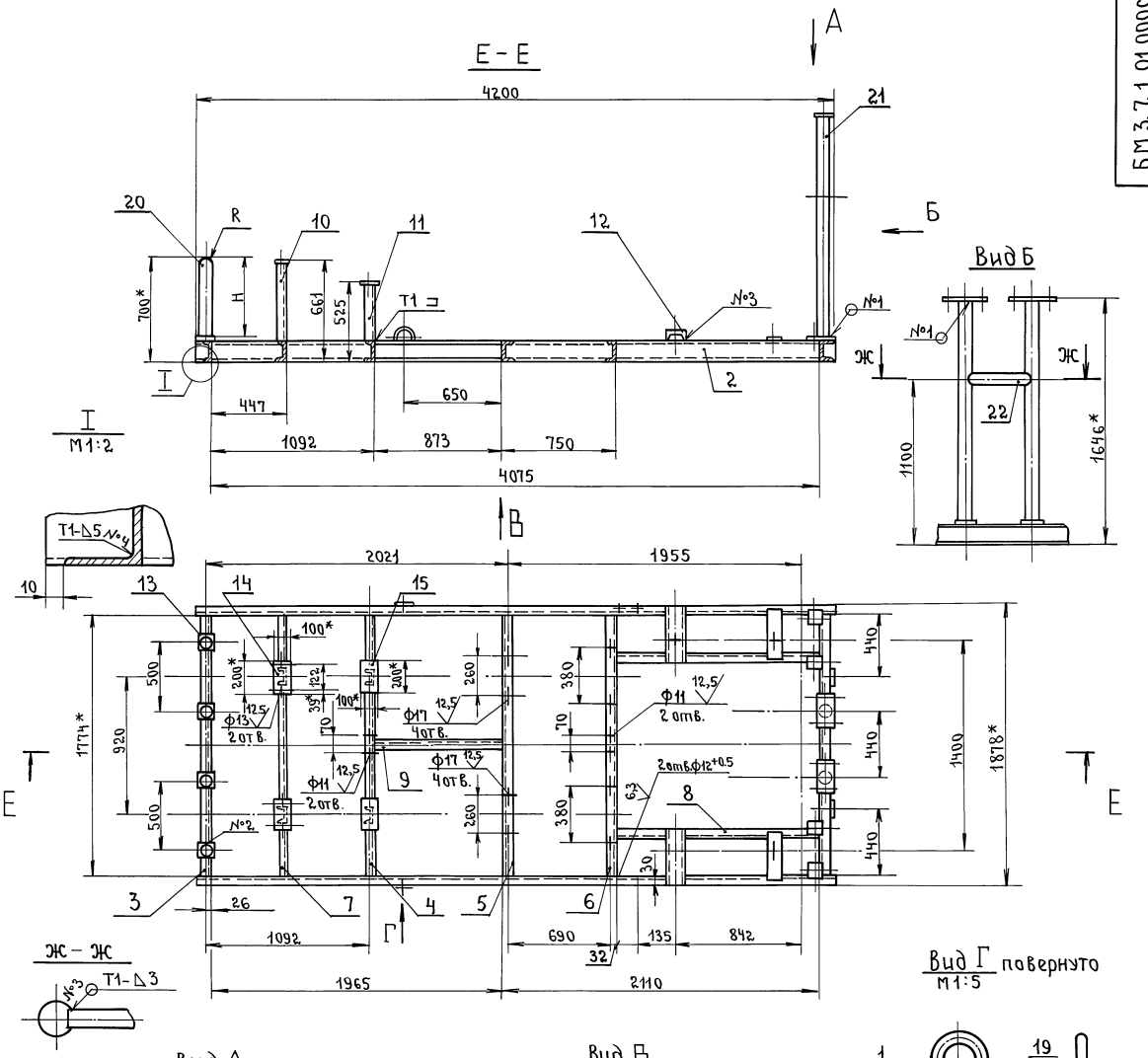

1.* Размеры для справок.
2. $\pm \frac{IT\,14}{2}$.
3. Радиус R и H определить по размерам корпуса задвижки 30 с 41 нж поз. 56 черт. БМ3.7.1.00.000 СБ.
4. Обработка поверхностей реза деталей Б4 $\overset{25}{\vee}$.
5. Сварные швы по ГОСТ 5264-80
6.** Сварка ручная дуговая.

					БМ3.7.1.01.000 СБ			
Изм	Лист	№ докум.	Подп.	Дата	Рама.	Лит.	Масса	Масшт.
Разраб.		Авдеенко	"				318.7	1:20
Пров.		Никитченко	"			Лист	Листов 1	
Т.контр.						ЛАТГИПРОПРОМ		
Н.контр.		Колмец	"					
Утв.								

Инв. № подл. | Подп. и дата | Взам. инв. № | Инв. № дубл. | Подп. и дата

23523-20 8

Выпуск 3-7

Серия 5.903-12

26.40.00.000 СБ

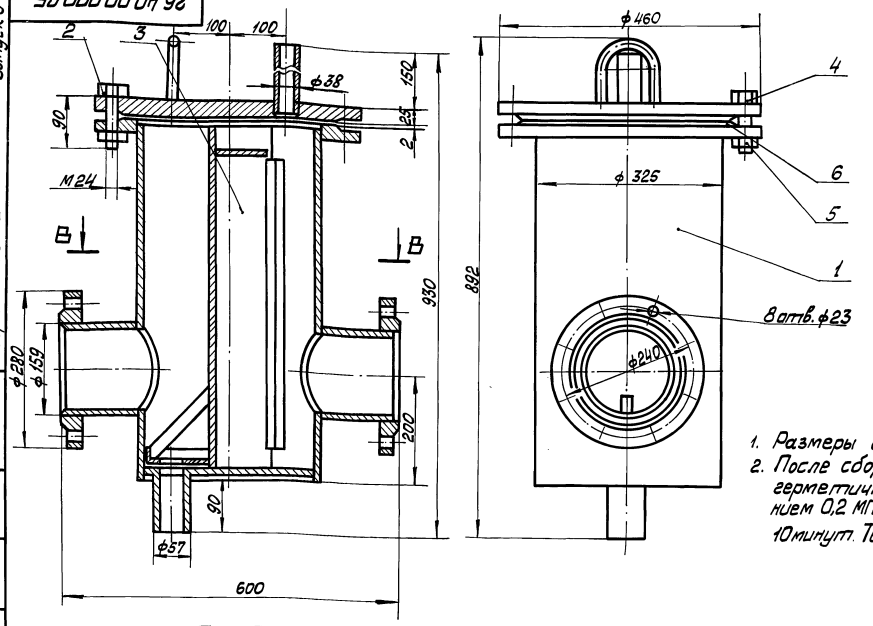

1. Размеры для справок.
2. После сборки проверить на герметичность водой давлением 0,2 МПа (2 кг/см²) в течении 10 минут. Течь не допускается.

В — В

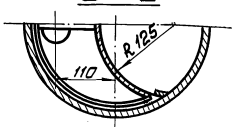

Изм.	Лист	№ докум.	Подп.	Дата	26.40.00.000 СБ			
Разраб.		Колмец			Фильтр грубой очистки мазута Ду 150	Лит	Масса	Масштаб
Пров.		Никитченко					122	1:5
Н. контр.		Колмец				Лист	Листов 1	
Утв.						ЛАТГИПРОПРОМ		

Инв. № подл. | Подп. и дата | Взам. инв. № | Инв. № дубл. | Подп. и дата

Копировал [подпись] Формат А3

Выпуск 3-7

Серия 5.903-12

Форм.	Зона	Поз.	Обозначение	Наименование	Кол.	Примечание
				Документация		
А3			26.40.00.000 СБ	Сборочный чертёж		
				Сборочные единицы		
А4		1	26.40.01.000	Корпус	1	
А4		2	26.40.02.000	Крышка	1	
А4		3	26.20.03.000	Сетка	1	
				Стандартные изделия		
		4		Болт М24×90.46 ГОСТ 7798-70*	12	
		5		Гайка М24.5 ГОСТ 5915-70*	12	
		6		Прокладка А-300-16 ГОСТ 15180-70	1	

Изм.	Лист	№ докум.	Подп.	Дата	26.40.00.000			
Разраб.		Никитченко			Фильтр грубой очистки мазута Ду 150	Лит	Лист	Листов
Пров.		Колмец						1
Н. контр.		Колмец				ЛАТГИПРОПРОМ		
Утв.								

Инв. № подл. | Подп. и дата | Взам. инв. № | Инв. № дубл. | Подп. и дата

Копировал [подпись] Формат А4

Выпуск 3-7

Серия 5.903-12

Форм.	Зона	Поз.	Обозначение	Наименование	Кол.	Примечание
				Документация		
А3			26.40.01.000 СБ	Сборочный чертёж		
				Детали		
А4		1	26.20.01.001	Кожух	1	
А4		2	26.20.01.002	Патрубок	2	
А4		3	26.20.01.003	Днище	1	
Б4		4	26.40.01.004	Патрубок		
				Труба 57×3,5 ГОСТ 10704-76 / 8 Ст3 сп5 ГОСТ 10705-80		
				L = 100 ± 0,5 мм	1	0,47 кг
Б4		5	26.40.01.005	Ребро		
				Полоса 8×20 ГОСТ 103-76 / 8 Ст3 кп2 ГОСТ 535-79		
				L = 550 ± 0,875 мм	2	0,7 кг
				Стандартные изделия		
				Фланцы ГОСТ 12820-80		
		6		1-150-10 Ст3	2	
		7		1-300-16 Ст3	1	

Изм.	Лист	№ докум.	Подп.	Дата	26.40.01.000			
Разраб.		Никитченко			Корпус	Лит	Лист	Листов
Пров.		Колмец						1
Н. контр.		Колмец				ЛАТГИПРОПРОМ		
Утв.								

Инв. № подл. | Подп. и дата | Взам. инв. № | Инв. № дубл. | Подп. и дата

Копировал [подпись] 23523-20 9 Формат А4

Выпуск 3-7

Серия 5.903-12

26.40.01.000 СБ

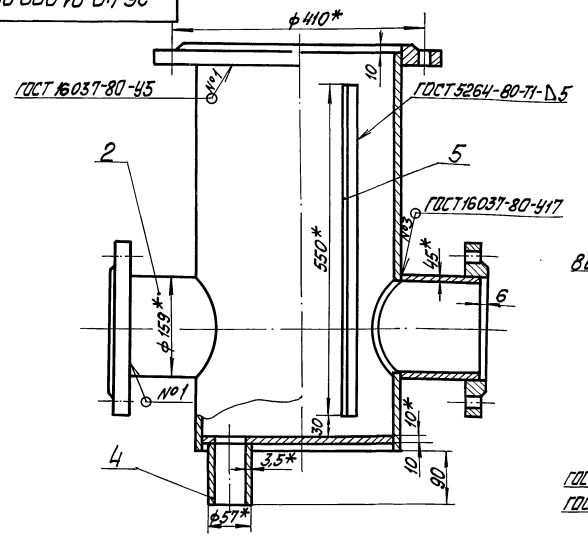

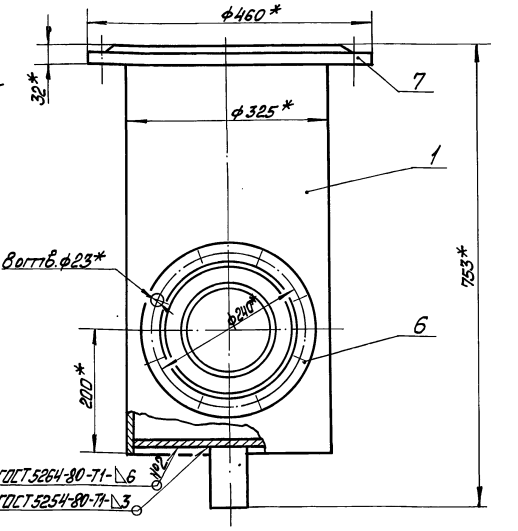

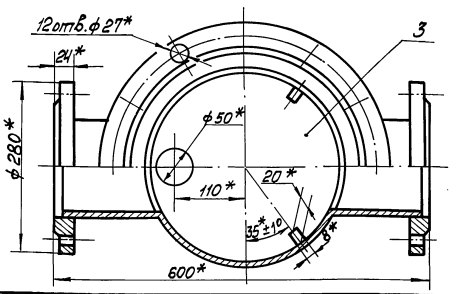

1 * Размеры для справок.

2 ± IT14/2

3 Обработка поверхностей реза деталей 25.

					26.40.01.000 СБ			
Изм	Лист	№ докум.	Подп.	Дата	Корпус	Лит	Масса	Масштаб
Разраб.		Никитченко					75	1:5
Пров.		Колмец				Лист	Листов 1	
Т.контр.						ЛАТГИПРОПРОМ		
Н.контр.		Колмец						
Утв.								

Копировал Мак. Формат А3

Выпуск 3-7

Серия 5.903-12

26.20.01.001

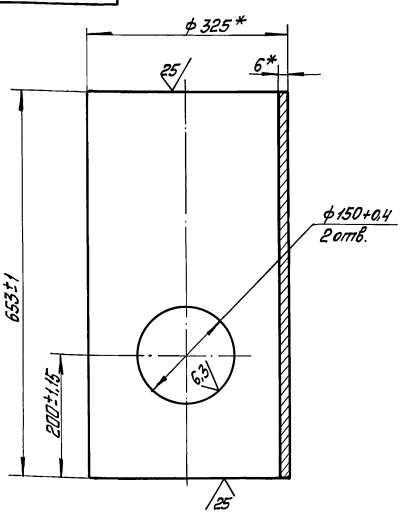

* Размеры для справок.

					26.20.01.001			
Изм	Лист	№ докум.	Подп.	Дата	Кожух	Лит	Масса	Масштаб
Разраб.		Колмец					30,83	1:5
Пров.		Никитченко				Лист	Листов 1	
Т.контр.					Труба 325х6 ГОСТ 10704-76 / ВСт3пс5 ГОСТ 10705-80	ЛАТГИПРОПРОМ		
Н.контр.		Колмец						
Утв.								

Копировал Мак. Формат А4

Выпуск 3-7

Серия 5.903-12

26.20.01.002

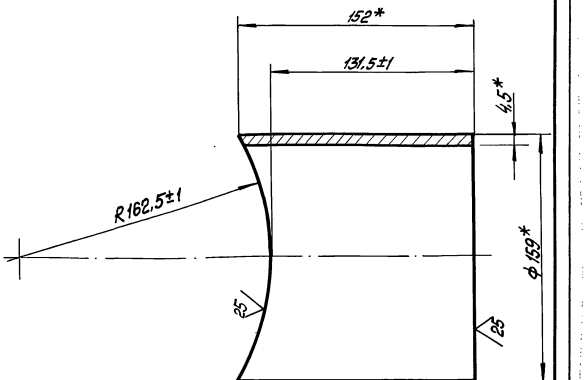

* Размеры для справок

					26.20.01.002			
Изм	Лист	№ докум.	Подп.	Дата	Патрубок	Лит	Масса	Масштаб
Разраб.		Колмец					2,6	1:2
Пров.		Никитченко				Лист	Листов 1	
Т.контр.					Труба 159х4,5 ГОСТ 10704-76 / ВСт3пс5 ГОСТ 10705-80	ЛАТГИПРОПРОМ		
Н.контр.		Колмец						
Утв.								

Копировал Мак. 23523-20 10 Формат А4

Выпуск 3-7

Серия 5.903-12

26.20.01.003

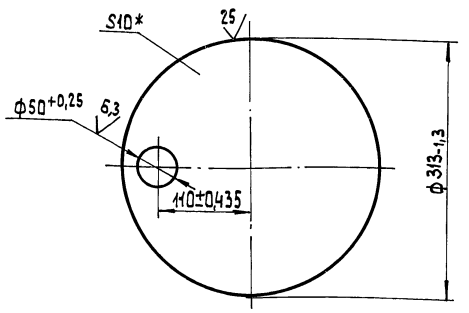

* Размер для справок

Изм.	Лист	№ докум.	Подп.	Дата
Разраб.		Колмец		
Пров.		Никитченко		
Т. контр.				
Н. контр.		Колмец		
Утв.				

26.20.01.003

Днище

Стадия	Масса	Масшт.
	5,8	1:4
Лист	Листов 1	

Лист 10 ГОСТ 19903-74 ВСт3сп3 ГОСТ 14637-79

ЛАТГИПРОПРОМ

Копировал

Формат А4

Выпуск 3-7

Серия 5.903-12

Формат	Зона	Поз.	Обозначение	Наименование	Кол.	Примечание
				Документация		
А4			26.40.02.000СБ	Сборочный чертеж		
				Детали		
А4		1	26.20.02.001	Скоба	1	
А4		2	26.20.02.002	Крышка	1	
БЧ		3	26.40.02.001	Патрубок		
				Труба 38х2 ГОСТ 10704-78 / ВСт3сп5 ГОСТ 10705-80		
				L=177±0,5 мм	1	0,28кг

Изм.	Лист	№ докум.	Подп.	Дата
Разраб.		Колмец		
Пров.		Никитченко		
Т. контр.				
Н. контр.		Колмец		
Утв.				

26.40.02.000

Крышка

Лит.	Лист	Листов
		1

ЛАТГИПРОПРОМ

Копировал

Формат А4

Выпуск 3-7

Серия 5.903-12

26.40.02.000 СБ

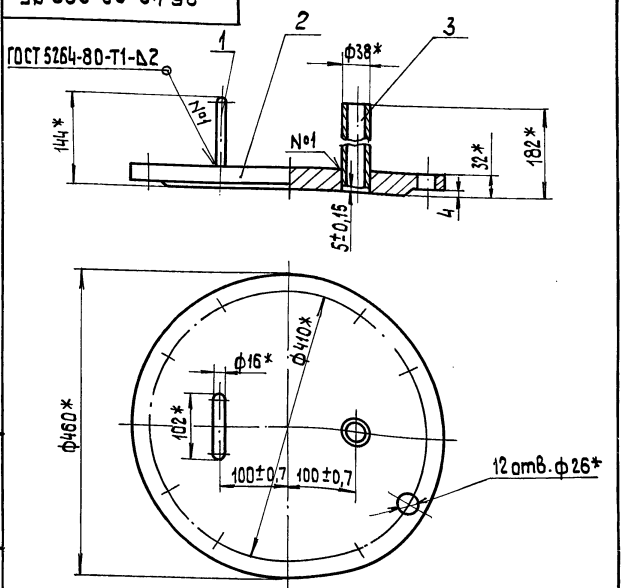

1* Размеры для справок.

2. Обработка поверхностей реза детали БЧ $\frac{25}{}$.

Изм.	Лист	№ докум.	Подп.	Дата
Разраб.		Колмец		
Пров.		Никитченко		
Т. контр.				
Н. контр.		Колмец		
Утв.				

26.40.02.000 СБ

Крышка

Литер	Масса	Масшт.
	30	1:5
Лист	Листов 1	

ЛАТГИПРОПРОМ

Копировал

Формат А4

Выпуск 3-7

Серия 5.903-12

26.20.02.001

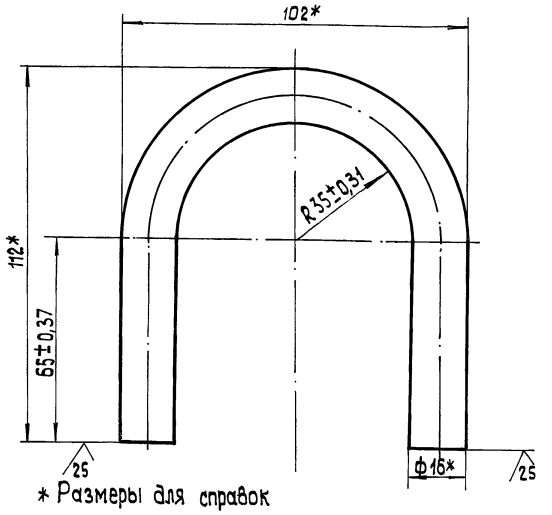

* Размеры для справок

Изм.	Лист	№ докум.	Подп.	Дата
Разраб.		Колмец		
Пров.		Никитченко		
Т. контр.				
Н. контр.		Колмец		
Утв.				

26.20.02.001

Скоба

Литер	Масса	Масштаб
	0,60	1:1
Лист	Листов 1	

Круг 16-В-ГОСТ 2590-71 / ВСт3кп4 ГОСТ 535-79

ЛАТГИПРОПРОМ

Копировал 23523-20 11

Формат А4

Выпуск 3-7

Серия 5.903-12

26.20.02.002

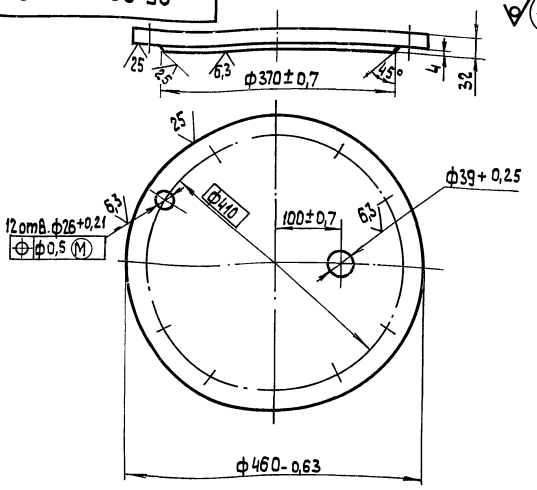

1.* Размеры для справок

2. $\pm\frac{IT14}{2}$.

Изм.	Лист	№ докум.	Подп.	Дата
Разраб.		Колмец		
Пров.		Никитченко		
Н.контр.		Колмец		
Утв.				

26.20.02.002

Крышка

Лит	Масса	Масшт.
	29,28	1:5

Лист Листов 1

Лист 34 ГОСТ 19903-74 ВСт3кп4 ГОСТ 14637-79

ЛАТГИПРОПРОМ

Копировал 38 Формат А4

Инв.№подл. | Подп. и дата | Взам.инв.№ | Инв.№дубл. | Подп. и дата

Выпуск 3-7

Серия 5.903-12

Формат	Зона	Поз.	Обозначение	Наименование	Кол.	Примечание
				Документация		
А3			26.20.03.000 СБ	Сборочный чертеж		
				Детали		
А4		1	26.20.03.001	Сетка	1	
А4		2	26.20.03.002	Донышко	1	
А4		3	26.20.03.003	Ручка	1	
А4		4	26.20.03.004	Бортик	1	
А4		5	26.20.03.005	Связь	1	

Изм.	Лист	№ докум.	Подп.	Дата
Разраб.		Колмец		
Пров.		Никитченко		
Н.контр.		Колмец		
Утв.				

26.20.03.000

Сетка

Лит.	Лист	Листов
		1

ЛАТГИПРОПРОМ

Копировал 38 Формат А4

Инв.№подл. | Подп. и дата | Взам.инв.№ | Инв.№дубл. | Подп. и дата

Выпуск 3-7

Серия 5.903-12

26.20.03.000 СБ

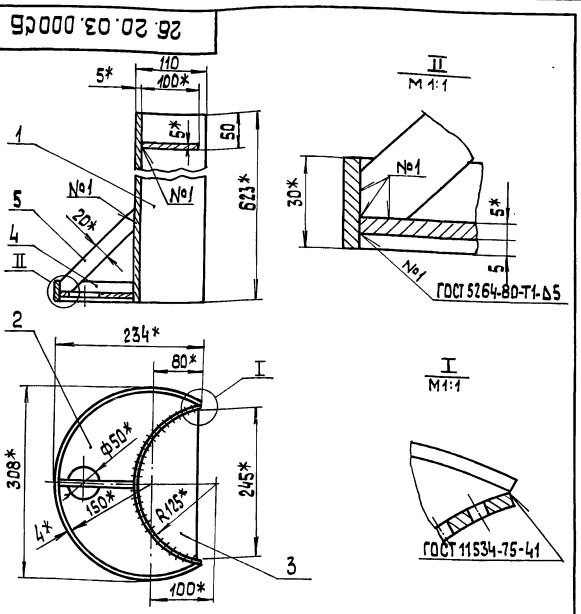

1.* Размеры для справок

2 $\pm\frac{IT14}{2}$.

Изм.	Лист	№ докум.	Подп.	Дата
Разраб.		Колмец		
Пров.		Никитченко		
Т.контр.				
Н.контр.		Колмец		
Утв.				

26.20.03.000 СБ

Сетка

Лит.	Масса	Масшт.
	9,5	1:5

Лист Листов 1

ЛАТГИПРОПРОМ

Копировал 38 Формат А4

Инв.№подл. | Подп. и дата | Взам.инв.№ | Инв.№дубл. | Подп. и дата

Выпуск 3-7

Серия 5.903-12

26.20.03.001

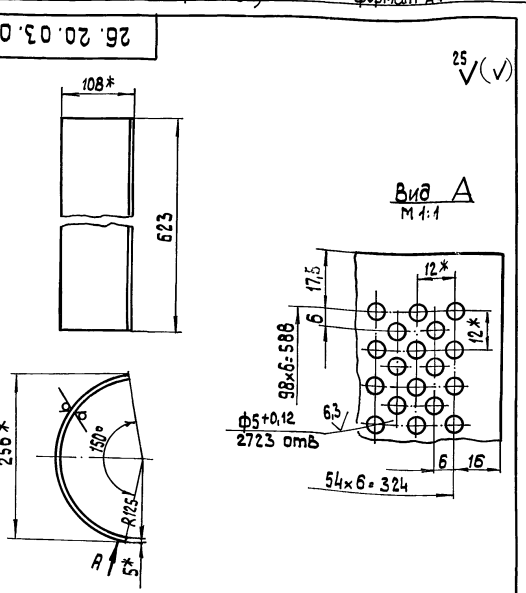

1.* Размеры для справок.

2 $\pm\frac{IT14}{2}$.

Изм.	Лист	№ докум.	Подп.	Дата
Разраб.		Колмец		
Пров.		Никитченко		
Т.контр.				
Н.контр.		Колмец		
Утв.				

26.20.03.001

Сетка

Литера	Масса	Масшт.
	6,61	1:5

Лист Листов 1

Лист 5 ГОСТ 19903-74 ВСт3сп3 ГОСТ 14637-79

ЛАТГИПРОПРОМ

Копировал 38 23523-20 12 Формат А4

Выпуск 3-7

Серия 5.903-12

26.20.03.002

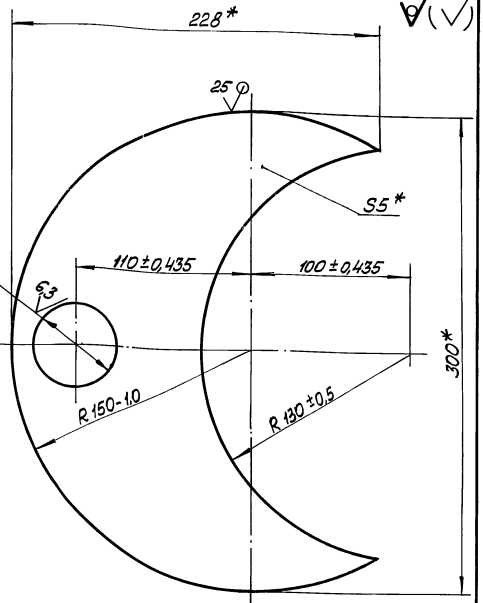

* Размеры для справок.

Изм.	Лист	№ докум.	Подп.	Дата	26.20.03.002			
Разраб.		Колмец			Донышко	Лит.	Масса	Масштаб
Пров.		Никитченко					1,4	1:2
Т.контр.						Лист	Листов 1	
Н.контр.		Колмец			Лист 5 ГОСТ 19903-74 Вст3сп3 ГОСТ 14637-79	ЛАТГИПРОПРОМ		
Утв.								

Инв.№подл. | Подп. и дата | Взам.инв.№ | Инв.№дубл. | Подп. и дата

Копировал

Выпуск 3-7

Серия 5.903-12

26.20.03.003

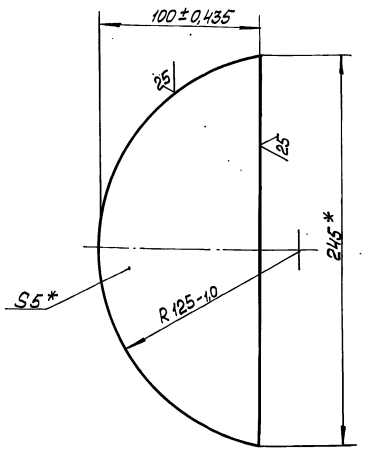

* Размеры для справок.

Изм.	Лист	№ докум.	Подп.	Дата	26.20.03.003			
Разраб.		Колмец			Ручка	Лит.	Масса	Масштаб
Пров.		Никитченко					0,72	1:2
Т.контр.						Лист	Листов 1	
Н.контр.		Колмец			Лист 5 ГОСТ 19903-74 Вст3сп3 ГОСТ 14637-79	ЛАТГИПРОПРОМ		
Утв.								

Инв.№подл. | Подп. и дата | Взам.инв.№ | Инв.№дубл. | Подп. и дата

Копировал Формат А4

Выпуск 3-7

Серия 5.903-12

26.20.03.004

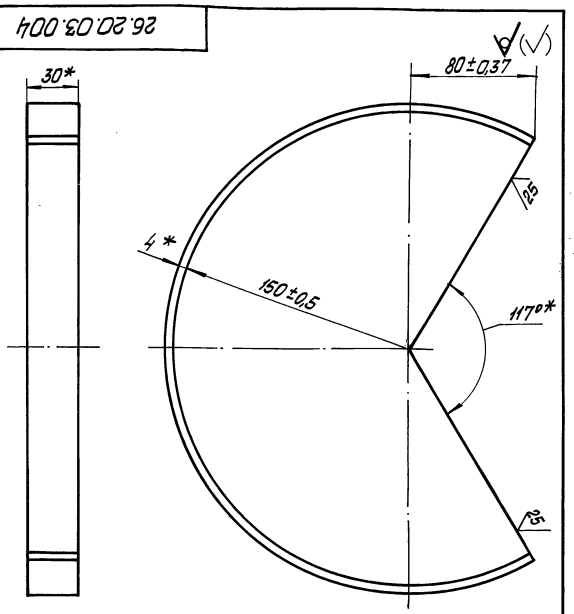

* Размеры для справок

Изм.	Лист	№ докум.	Подп.	Дата	26.20.03.004			
Разраб.		Колмец			Бортик	Лит.	Масса	Масштаб
Пров.		Никитченко					0,61	1:2
Т.контр.						Лист	Листов 1	
Н.контр.		Колмец			Полоса 4х30-ГОСТ 103-76 Вст3сп3 ГОСТ 535-79	ЛАТГИПРОПРОМ		
Утв.								

Инв.№подл. | Подп. и дата | Взам.инв.№ | Инв.№дубл. | Подп. и дата

Копировал Формат А4

Выпуск 3-7

Серия 5.903-12

26.20.03.005

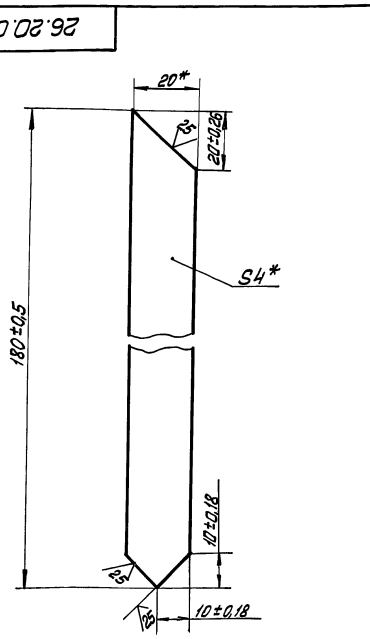

* Размеры для справок.

Изм.	Лист	№ докум.	Подп.	Дата	26.20.03.005			
Разраб.		Колмец			Связь	Лит.	Масса	Масштаб
Пров.		Никитченко					0,11	1:1
Т.контр.						Лист	Листов 1	
Н.контр.		Колмец			Полоса 4х20-ГОСТ 103-76 Вст3сп3 ГОСТ 535-79	ЛАТГИПРОПРОМ		
Утв.								

Инв.№подл. | Подп. и дата | Взам.инв.№ | Инв.№дубл. | Подп. и дата

Копировал Формат А4

Выпуск 3-7 Серия 5.903-12

Формат	Зона	Поз.	Обозначение	Наименование	Кол.	Примечание
				Документация		
А3			БМ3.7.1.02.000 СБ	Сборочный чертеж		
				Детали		
БЧ		1	БМ3.7.1.02.001	Труба		
				Труба $\frac{159\times5\ ГОСТ\ 10704-76}{В\ 20\ ГОСТ\ 10705-80}$		
				L = 100 ± 0,435 мм	1	1,75 кг
БЧ		2	БМ3.7.1.02.002	Труба		
				Труба $\frac{108\times4\ ГОСТ\ 10704-76}{В\ 20\ ГОСТ\ 10705-80}$		
				L = 100 ± 0,435 мм	1	1,03 кг
				Стандартные изделия		
		3		Отвод 90° 108×4		
				ГОСТ 17375-83	2	
		4		Тройник 108×4		
				ГОСТ 17376-83	1	
		5		Переход К 159×5-108×4		
				ГОСТ 17378-83	1	
		6		Фланец 1-100-16		
				Ст20 ГОСТ 12821-80	2	
		7		Фланец 1-150-16		
				Ст20 ГОСТ 12821-80	1	

Изм.	Лист	№ докум.	Подпись	Дата	БМ3.7.1.02.000		
Разраб.		Авдеенко			Трубопровод	Лит.	Лист 1 / Листов 2
Пров.		Никитченко					
Н.контр.		Колмец				ЛАТГИПРОПРОМ	
Утв.							

Инв. № подл. | Подпись и дата | Взам. инв. № | Инв. № дубл. | Подпись и дата

Копировал | Формат А4

Выпуск 3-7 Серия 5.903-12

Формат	Зона	Поз.	Обозначение	Наименование	Кол.	Примечание
				Прочие изделия		
		8		Установка штуцер		
				1/2 " - 50		
				3К4-48-70	1	

Изм.	Лист	№ докум.	Подпись	Дата	БМ3.7.1.02.000	Лист 2

Инв. № подл. | Подпись и дата | Взам. инв. № | Инв. № дубл. | Подпись и дата

Копировал | Формат А4

БМ3.7.1.02.000 СБ

Выпуск 3-7 Серия 5.903-12

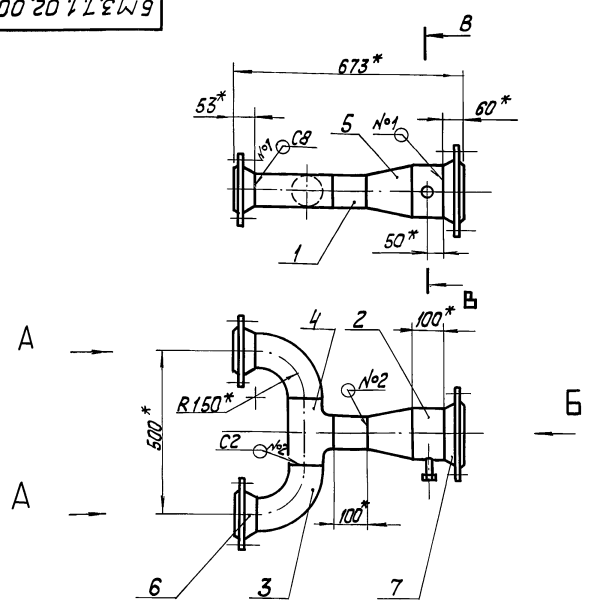

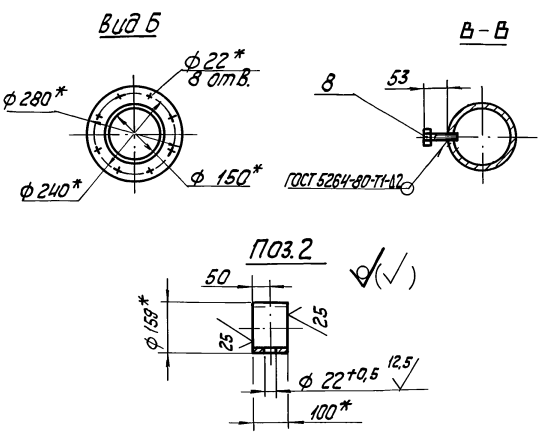

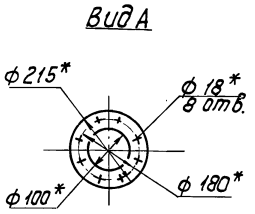

1.* Размеры для справок.
2. $\pm\frac{IT14}{2}$.
3. Обработка поверхностей реза деталей БЧ 25.
4. Сварные швы по ГОСТ 16037-80.

Изм.	Лист	№ докум.	Подпись	Дата	БМ3.7.1.02.000 СБ			
Разраб.		Авдеенко			Трубопровод	Лит.	Масса 31.5	Масштаб 1:10
Пров.		Никитченко				Лист	Листов 1	
Т.контр.						ЛАТГИПРОПРОМ		
Н.контр.		Колмец						
Утв.								

Инв. № подл. | Подпись и дата | Взам. инв. № | Инв. № дубл. | Подпись и дата

Копировал 23523-20 14 Формат А3

Формат	Зона	Поз.	Обозначение	Наименование	Кол.	Примечание
				Документация		
А3			БМ3.7.1.03.000 СБ	Сборочный чертеж		
				Детали		
А4		1	БМ3.7.1.03.001	Фланец	1	
Б4		2	БМ3.7.1.03.002	Отвод	1	
Б4		3	БМ3.7.1.03.003	Труба		
				Труба 108×3,5 ГОСТ 10704-76 / В20 ГОСТ 10705-80		
				L = 48 ± 0,31 мм	1	0,43 кг
Б4		4	БМ3.7.1.03.004	Труба		
				Труба 108×3,5 ГОСТ 10704-76 / В20 ГОСТ 10705-80		
				L = 503 ± 0,875 мм	1	4,68 кг
Б4		5	БМ3.7.1.03.005	Труба		
				Труба 108×3,5 ГОСТ 10704-76 / В20 ГОСТ 10705-80		
				L = 155 ± 0,5 мм	1	1,4 кг
				Стандартные изделия		
		—		Отвод 90°108×4		
				ГОСТ 17375-83		
				(заготовка для		
				БМ4.01.03.003)	1	
		6		Отвод 90°108×4		
				ГОСТ 17375-83	1	
		7		Тройник 108×4		
				ГОСТ 17376-83	1	
		8		Переход К159×4,5-108×4		
				ГОСТ 17378-83	1	
		9		Фланец 1-100-16		
				Ст 20 ГОСТ 12821-80	1	
		10		Фланец 1-150-16		
				Ст 20 ГОСТ 12821-80	1	
				Прочие изделия		
		11		Установка штуцера 1/2"-50 3К4-48-70	1	

Выпуск 3-7 · Серия 5.903-12 · Инв.№ подл. · Подпись и дата · Взам. инв.№ · Инв.№ дубл. · Подпись и дата

БМ3.7.1.03.000

Изм.	Лист	№ докум.	Подп.	Дата
Разраб.		Авдеенко		
Пров.		Никитченко		
Н. контр.		Колмец		
Утв.				

Трубопровод — Лит. 1 — Лист 1 — Листов 2 — ЛАТГИПРОПРОМ

Копировал — Формат А4

Выпуск 3-7 · Серия 5.903-12 · Инв.№ подл. · Подпись и дата · Взам. инв.№ · Инв.№ дубл. · Подпись и дата

БМ3.7.1.03.000

Лист	№ докум.	Подп.	Дата

Лист 2

Копировал — Формат А4

БМ3.7.1.03.000 СБ

БМ3.7.1.03.000-01 СБ-зеркальное отражение
Остальное см. БМ3.7.1.03.000 СБ

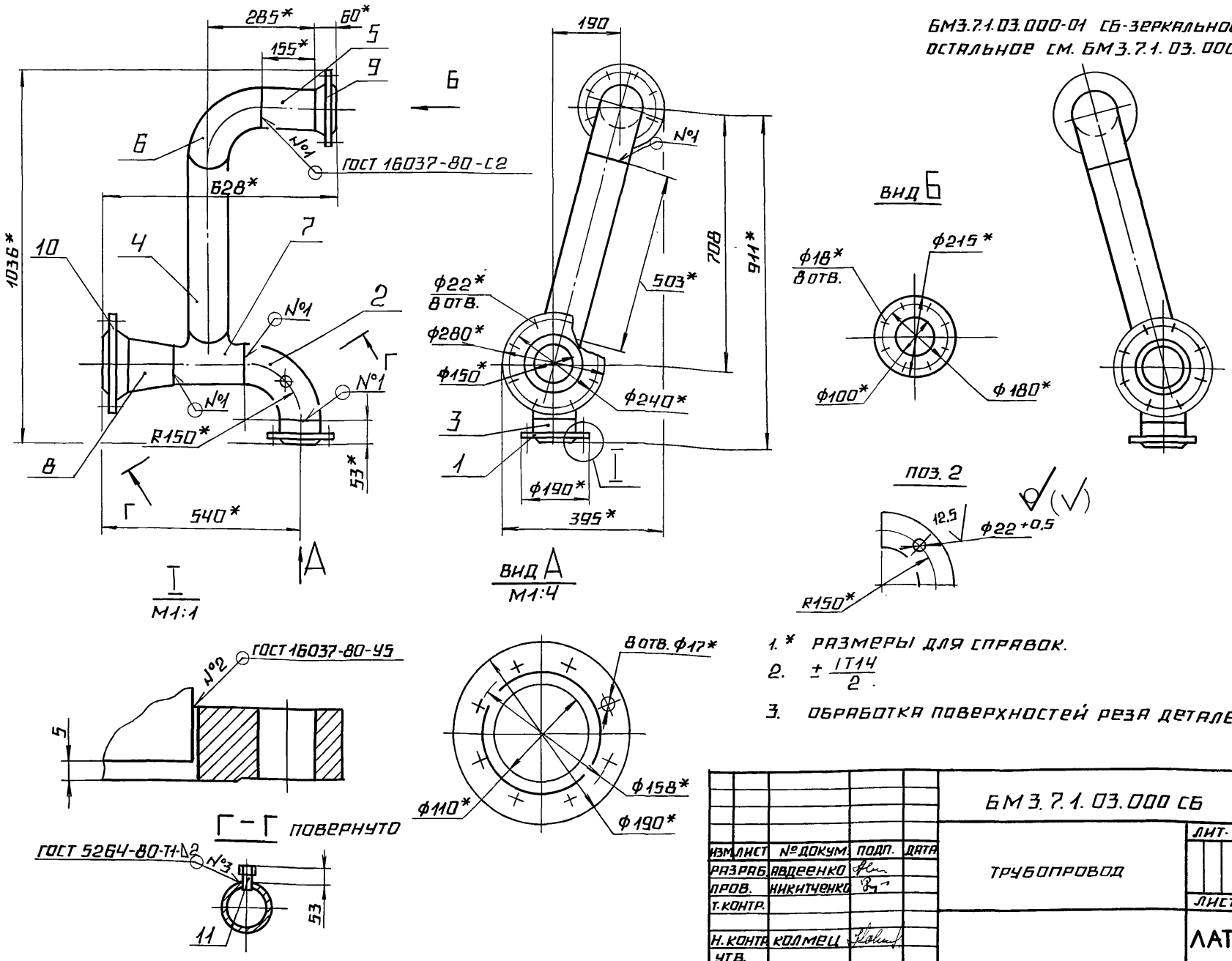

1. * Размеры для справок.
2. ± IT14/2.
3. Обработка поверхностей реза деталей Б4 Rz 25.

Изм.	Лист	№ докум.	Подп.	Дата
Разраб.		Авдеенко		
Пров.		Никитченко		
Т. контр.				
Н. контр.		Колмец		
Утв.				

БМ3.7.1.03.000 СБ

Трубопровод — Лит. — Масса 33,4 — Масштаб 1:10 — Лист — Листов 1

ЛАТГИПРОПРОМ

23523-20 15 Копировал — Формат А3

Выпуск 3-7

Серия 5.903-12

БМ3.7.1.03.001

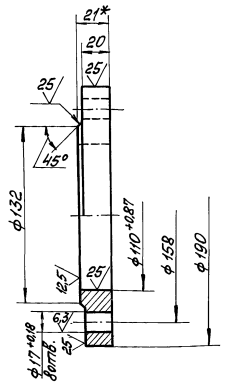

1. * Размеры для справок.
2. $\pm \frac{IT14}{2}$.

Изм. Лист	№ докум.	Подп.	Дата
Разраб.	Михайлова		
Пров.	Никитченко		
Т.контр.			
Н.контр.	Коллиец		
Утв.			

БМ3.7.1.03.001

Фланец

Лит.	Масса	Масштаб
	3,12	1:2
Лист	Листов 1	

Лист 23 ГОСТ 19903-74 ВСт3кп2 ГОСТ 14637-79

ЛАТГИПРОПРОМ

Копировал

Формат А4

Формат	Зона	Поз.	Обозначение	Наименование	Кол.	Примечание
				Документация		
А3			БМ3.7.1.04.000СБ	Сборочный чертёж		
				Сборочные единицы		
А4		1	БМ3.7.1.04.100	Штуцер	1	
				Детали		
А4		2	БМ3.3.1.04.001	Фланец	1	
Б4		3	БМ3.7.1.04.001	Труба		
				Труба 32х2 ГОСТ 10704-76 / В20 ГОСТ 10705-80		
				L = 107 ± 0,435 мм	1	0,16кг
				Прочие изделия		
		4		Вентиль 15с27нж Ду 25, Ру 64 ТУ 26-07-1221-79	1	
		5		Установка штуцера 1/2"-50.3К4-48-10	1	
				Переменные данные для исполнений		
				БМ3.7.1.04.000		

Изм. Лист	№ докум.	Подп.	Дата
Разраб.	Аверенко		
Пров.	Никитченко		
Н.контр.	Коллиец		
Утв.			

БМ3.7.1.04.000

Трубопровод

Лит.	Лист 1	Листов 2

ЛАТГИПРОПРОМ

Копировал

Формат А4

Формат	Зона	Поз.	Обозначение	Наименование	Кол.	Примечание
				Детали		
А4		6	БМ3.7.1.04.002	Труба	1	
				БМ3.7.1.04.000-01		
				Детали		
А4		6	БМ3.7.1.04.002-01	Труба	1	

Изм. Лист	№ докум.	Подп.	Дата

БМ3.7.1.04.000

Лист 2

Копировал

Формат А4

БМ3.3.1.04.001

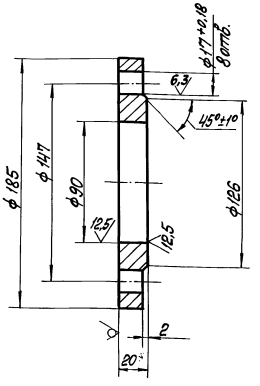

1 * Размер для справок.
2. $\pm \frac{IT14}{2}$.

Изм. Лист	№ докум.	Подп.	Дата
Разраб.	Карцев		
Пров.	Никитченко		
Т.контр.			
Н.контр.	Коллиец		
Утв.			

БМ3.3.1.04.001

Фланец

Лит.	Масса	Масштаб
	3,22	1:2
Лист	Листов 1	

Лист 22 ГОСТ 19903-74 ВСт3кп2 ГОСТ 14637-79

ЛАТГИПРОПРОМ

Копировал

Формат А4

БМ3.7.1.04.000 СБ

Выпуск 3-7

Серия 5.903-12

Инв.№ подл. | Подп. и дата | Взам. инв.№ | Инв.№ дубл. | Подп. и дата

БМ3.7.1.04.000 СБ

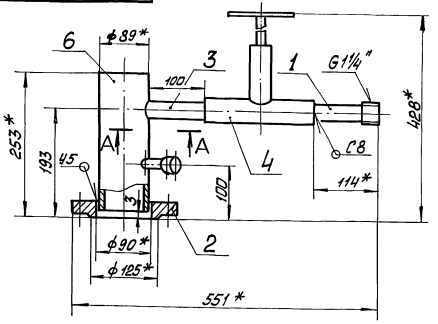

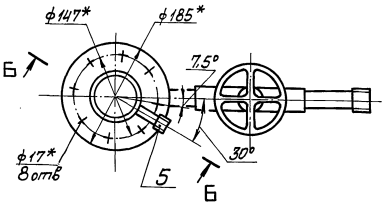

БМ3.7.1.04.000-01СБ - зеркальное отражение, остальное см. БМ3.7.1.04.000 СБ

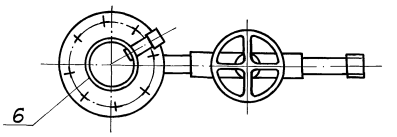

А–А
М1:2

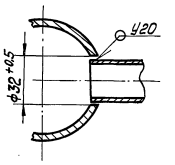

Б – Б повёрнута

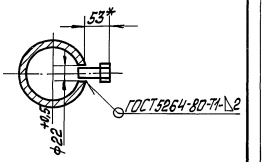

1. * Размеры для справок.
2. ± IT14/2.
3. Обработка поверхностей реза деталей БЧ ∨25.
4. Сварные швы по ГОСТ 16037-80.

Изм.	Лист	№ докум.	Подп.	Дата	БМ3.7.1.04.000 СБ			
Разраб.		Авдеенко			Трубопровод	Лит.	Масса	Масштаб
Пров.		Никитченко					19,3	1:5
Т. контр.						Лист	Листов 1	
Н. контр.		Колмец				ЛАТГИПРОПРОМ		
Утв.								

Копировал | Формат А3

Выпуск 3-7

Серия 5.903-12

Инв.№ подл. | Подп. и дата | Взам. инв.№ | Инв.№ дубл. | Подп. и дата

БМ3.7.1.04.002

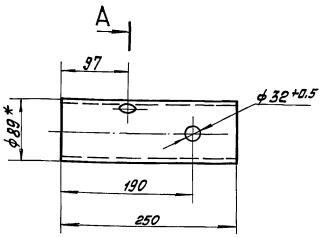

БМ3.7.1.04.002-01 - зеркальное отражение, остальное см. БМ3.7.1.04.002

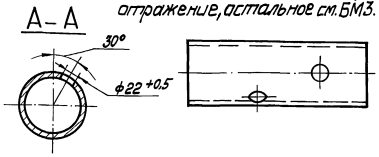

1. * Размеры для справок
2. ± IT14/2

Изм.	Лист	№ докум.	Подп.	Дата	БМ3.7.1.04.002			
Разраб.		Авдеенко			Труба	Лит.	Масса	Масштаб
Пров.		Никитченко					1,59	1:5
Т. контр.						Лист	Листов 1	
Н. контр.		Колмец			Труба 89х3 ГОСТ 10704-76 / В20 ГОСТ 10705-80	ЛАТГИПРОПРОМ		
Утв.								

Копировал | Формат А4

Выпуск 3-7

Серия 5.903-12

Инв.№ подл. | Подп. и дата | Взам. инв.№ | Инв.№ дубл. | Подп. и дата

Формат	Зона	Поз.	Обозначение	Наименование	Кол.	Примечание
				Документация		
А4			БМ3.7.1.04.100СБ	Сборочный чертёж		
				Детали		
Б4		1	БМ3.7.1.04.101	Труба		
				Труба 32х2 ГОСТ 10704-76 / В20 ГОСТ 10705-80	1	0,15кг
				Стандартные изделия		
		2		Ниппель 32 ГОСТ 8967-75	1	

Изм.	Лист	№ докум.	Подп.	Дата	БМ3.7.1.04.100			
Разраб.		Мышигренко			Штуцер	Лит.	Лист	Листов 1
Пров.		Колмец						
Н. контр.		Колмец				ЛАТГИПРОПРОМ		
Утв.								

Копировал | Формат А4

23523-20 19

Выпуск 3-7

Серия 5.903-12

БМ3.7.1.04.100 СБ

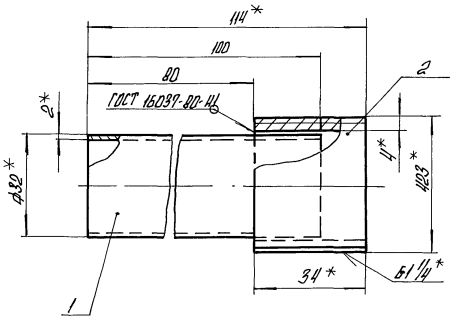

1.* Размеры для справок.

2. $\pm \frac{IT14}{2}$.

3. Обработка поверхностей реза деталей Б4 25√.

Изм.	Лист	№ докум.	Подпись	Дата	БМ3.7.1.04.100 СБ			
Разраб.		Никитченко			Штуцер	Лит.	Масса 0,23	Масштаб 1:1
Пров.		Колмец				Лист	Листов 1	
Н.контр.		Колмец				ЛАТГИПРОПРОМ		

Инв. № подл. | Подпись и дата | Взам. инв. № | Инв. № дубл. | Подпись и дата

Копировал | Формат А4

Выпуск 3-7

Серия 5.903-12

Формат	Зона	Поз.	Обозначение	Наименование	Кол.	Примечание
				Документация		
А3			БМ3.7.1.05.000 СБ	Сборочный чертеж		
				Детали		
Б4		1	БМ3.7.1.05.001	Труба		
				Труба 89×3 ГОСТ 10704-76 / В20 ГОСТ 10705-80		
				L = 1107 ± 1,3 мм	1	8,17кг
Б4		2	БМ3.7.1.05.002	Труба		
				Труба 89×3 ГОСТ 10704-76 / В20 ГОСТ 10705-80		
				L = 395 ± 0,7 мм	1	2,92кг
Б4		3	БМ3.7.1.05.003	Труба		
				Труба 32×2 ГОСТ 10704-76 / В20 ГОСТ 10705-80		
				L = 357 ± 0,7 мм	1	0,53кг
				Стандартные изделия		
		4		Отвод 90° 89×3,5		
				ГОСТ 17375-83	3	
		5		Тройник 89×3,5		
				ГОСТ 17376-83	1	
		6		Фланец 1-80-16		
				Ст20 ГОСТ 12821-80	1	

Изм.	Лист	№ докум.	Подпись	Дата	БМ3.7.1.05.000			
Разраб.		Авдеенко			Трубопровод	Лит.	Лист 1	Листов 2
Пров.		Никитченко				ЛАТГИПРОПРОМ		
Н.контр.		Колмец						
Утв.								

Инв. № подл. | Подпись и дата | Взам. инв. № | Инв. № дубл. | Подпись и дата

Копировал | Формат А4

Выпуск 3-7

Серия 5.903-12

Формат	Зона	Поз.	Обозначение	Наименование	Кол.	Примечание
		7		Фланец 2-80-40		
				Ст20 ГОСТ 12821-80	1	
				Прочие изделия		
		8		Вентиль 15с 27 нж 3		
				Ру 64 Ду 25		
				ТУ 26-07-1221-79	1	

Изм.	Лист	№ докум.	Подпись	Дата	БМ3.7.1.05.000	Лист 2

Инв. № подл. | Подпись и дата | Взам. инв. № | Инв. № дубл. | Подпись и дата

Копировал | Формат А4

Выпуск 3-2

Серия 5.903-12

Формат	Зона	Поз.	Обозначение	Наименование	Кол.	Примечание
				Документация		
А3			БМ3.7.1.06.000 СБ	Сборочный чертеж		
				Детали		
Б4		1	БМ3.7.1.06.001	Труба		
				Труба 108×3,5 ГОСТ 10704-76 / В20 ГОСТ 10705-80	2	3,84кг
Б4		2	БМ3.7.1.06.002	Труба		
				Труба 108×3,5 ГОСТ 10704-76 / В20 ГОСТ 10705-80	1	2,87кг
				Стандартные изделия		
		3		Переход К 108×4-89×3,5		
				ГОСТ 17378-83	2	
		4		Тройник 108×4		
				ГОСТ 17376-83	2	
		5		Фланец 1-80-16		
				Ст20 ГОСТ 12821-80	2	
		6		Фланец 1-100-16		
				Ст20 ГОСТ 12821-80	2	

Изм.	Лист	№ докум.	Подпись	Дата	БМ3.7.1.06.000			
Разраб.		Авдеенко			Трубопровод	Лит.	Лист	Листов 1
Пров.		Никитченко				ЛАТГИПРОПРОМ		
Н.контр.		Колмец						
Утв.								

Инв. № подл. | Подпись и дата | Взам. инв. № | Инв. № дубл. | Подпись и дата

Копировал | Формат А4

БМ3.7.1.05.000 СБ

Выпуск 3-7

БМ3.7.1.05.000 СБ

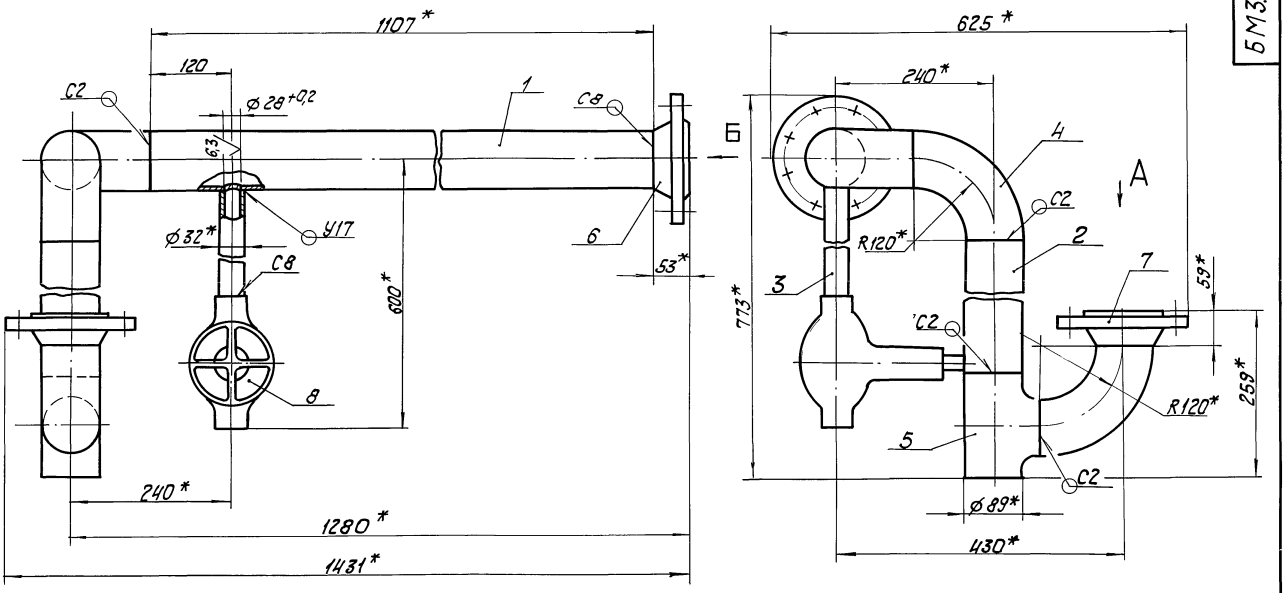

БМ3.7.1.05.000-01СБ- зеркальное отражение остальное см. БМ3.7.1.05.000 СБ

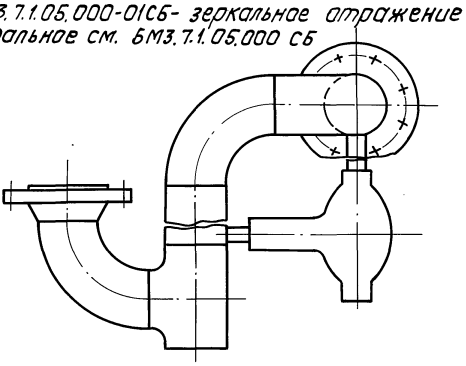

Вид А

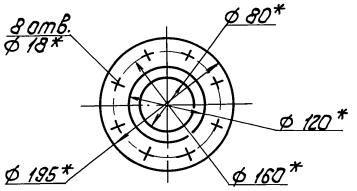

Вид Б

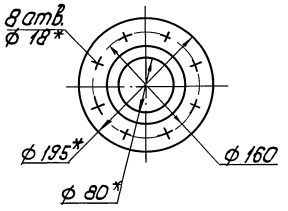

1. * Размеры для справок.
2. $\pm \frac{IT14}{2}$.
3. Обработка поверхностей реза деталей БЧ 25.
4. Сварные швы по ГОСТ 16037-80.

ПОЗ.3
М 1:2

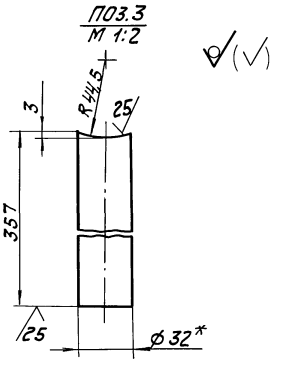

Серия 5.903-12

Изм.	Лист	№ докум.	Подпись	Дата	БМ3.7.1.05.000 СБ			
Разраб.		Авдеенко			Трубопровод	Лит.	Масса	Масштаб
Пров.		Никитченко					45,5	1:5
Т. контр.						Лист	Листов 1	
Н. контр.		Колмец				ЛАТГИПРОПРОМ		
Утв.								

Инв. № подл. | Подпись и дата | Взам. инв. № | Инв. № дубл. | Подпись и дата

Копировал Ж.Ц 23523-20 19 Формат А2

БМ3.7.1.06.000 СБ

Выпуск 3-7

Серия 5.903-12

Инв.№ подл. | Подпись и дата | Взам.инв.№ | Инв.№ дубл. | Подпись и дата

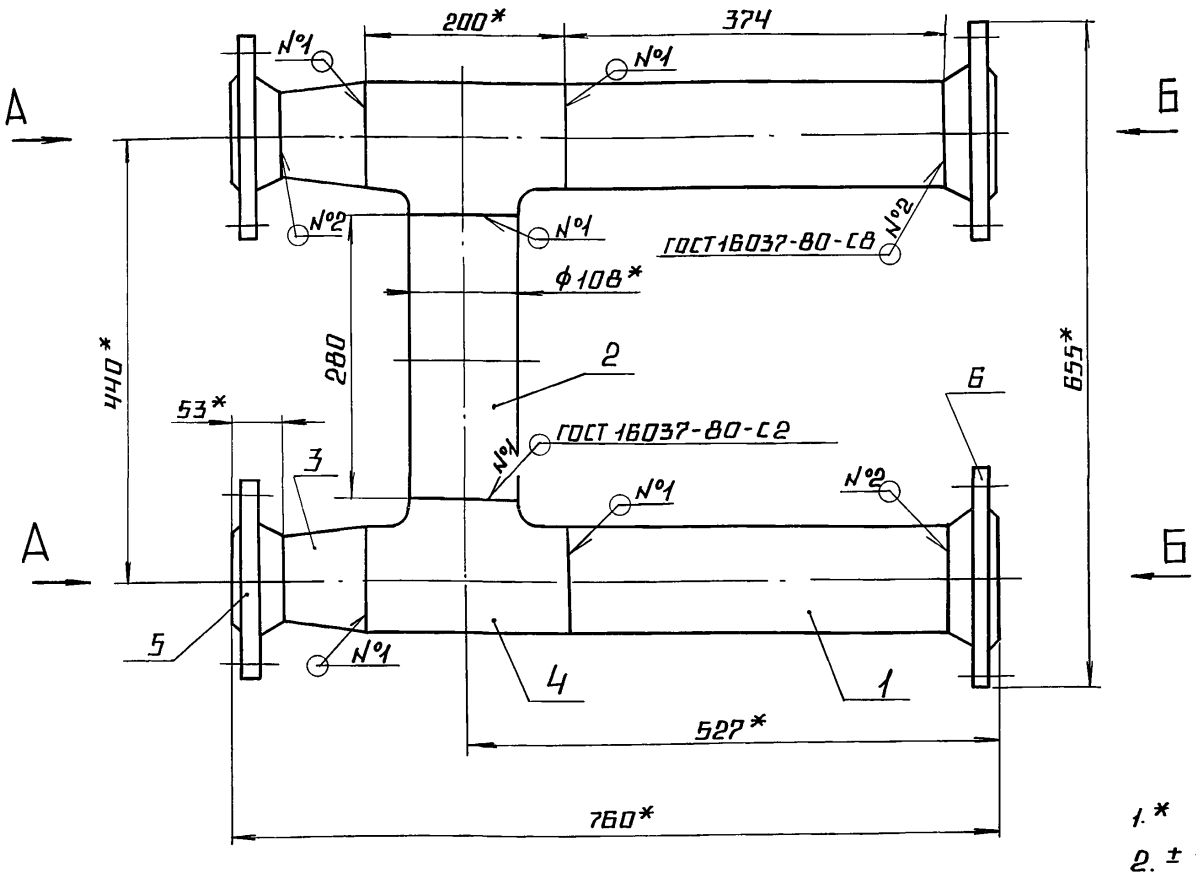

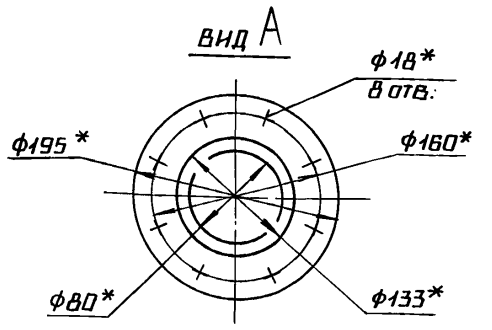

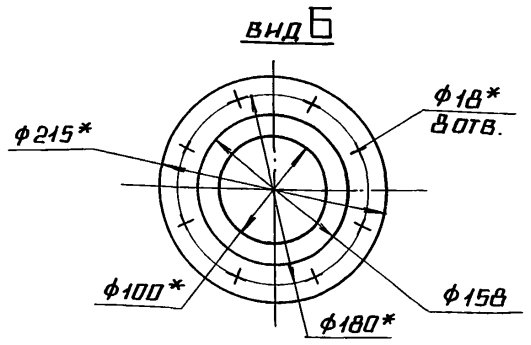

1.* Размеры для справок.

2. $\pm \frac{IT14}{2}$.

3. Обработка поверхностей реза деталей Б4 $\overset{25}{\checkmark}$.

Изм.	Лист	№ докум.	Подп.	Дата	БМ3.7.1.06.000 СБ			
Разраб.		Авдеенко			Трубопровод	Лит.	Масса	Масштаб
Пров.		Никитченко					38,2	1:5
Т.контр.						Лист	Листов 1	
Н.контр.		Колмец				ЛАТГИПРОПРОМ		
Утв.								

Копировал Формат А3

Выпуск 3-7

Серия 5.903-12

Инв.№ подл. | Подпись и дата | Взам.инв.№ | Инв.№ дубл. | Подпись и дата

Формат	Зона	Поз.	Обозначение	Наименование	Кол.	Примечание
				Документация		
А4			БМ3.7.1.07.000 СБ	Сборочный чертеж		
				Детали		
Б4		1	БМ3.7.1.07.001	Труба		
				Труба $\frac{159\times4,5\ ГОСТ\ 10704-76}{В\ 20\ ГОСТ\ 10705-80}$	1	2,57 кг
				Стандартные изделия		
		2		Фланец 1-150-16		
				Ст 20 ГОСТ 12821-80	1	
				Прочие изделия		
		3		Установка штуцера		
				1/2"-50.3К4-48-70	1	

Изм.	Лист	№ докум.	Подп.	Дата	БМ3.7.1.07.000			
Разраб.		Авдеенко			Трубопровод	Лит.	Масса	Масштаб
Пров.		Никитченко					11	1:5
Т.контр.						Лист	Листов 1	
Н.контр.		Колмец				ЛАТГИПРОПРОМ		
Утв.								

Копировал Формат А4

БМ3.7.1.07.000 СБ

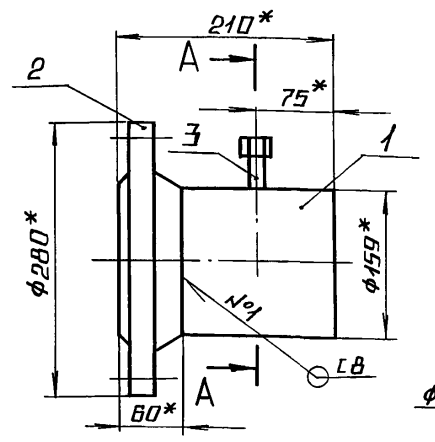

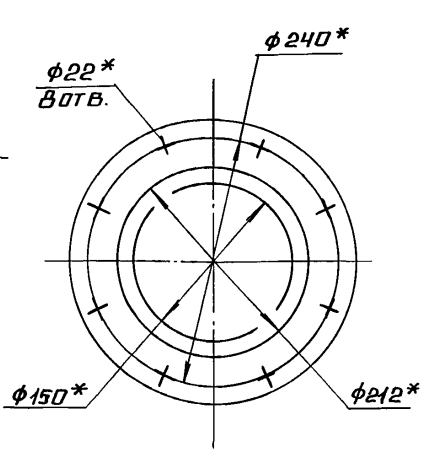

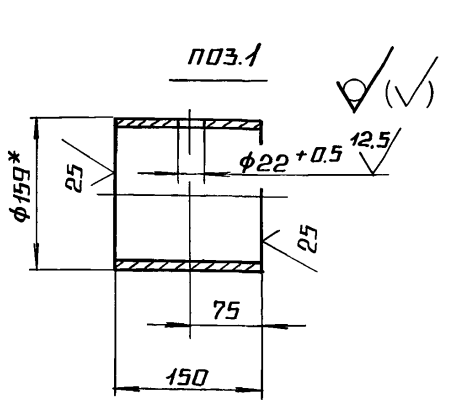

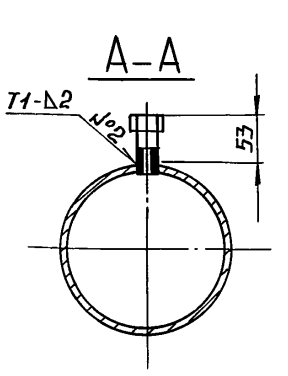

1.* Размеры для справок.

2. $\pm \frac{IT14}{2}$.

3. Обработка поверхностей реза деталей Б4 $\overset{25}{\checkmark}$.

4. Сварные швы №1 по ГОСТ 16037-80, №2 по ГОСТ 5264-80.

Изм.	Лист	№ докум.	Подп.	Дата	БМ3.7.1.07.000 СБ			
Разраб.		Авдеенко			Трубопровод	Лит.	Масса	Масштаб
Пров.		Никитченко					11	1:5
Т.контр.						Лист	Листов 1	
Н.контр.		Колмец				ЛАТГИПРОПРОМ		
Утв.								

23523-20 20 Копировал Формат А4

Выпуск 3-7

Серия 5.903-12

БМ3.7.1.08.000 СБ

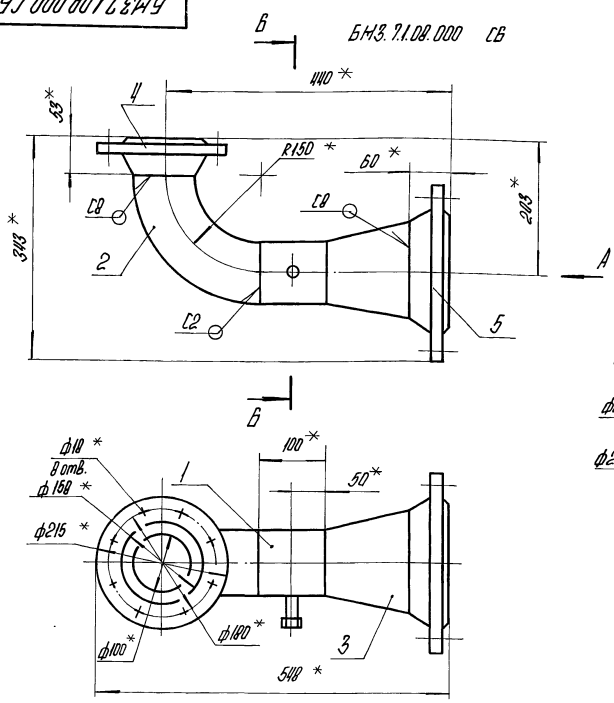

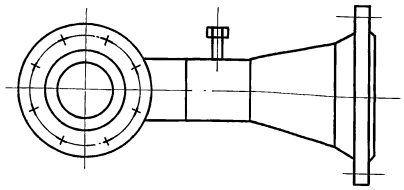

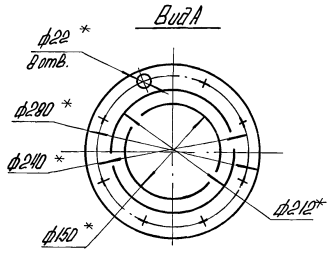

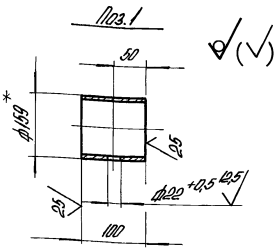

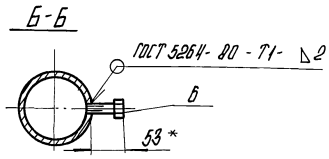

1.* Размеры для справок.
2. $\pm \frac{IT14}{2}$.
3. Обработка поверхностей реза деталей Б4 25 √.
4. Сварные швы по ГОСТ 16037-80.

Изм.	Лист	№ докум.	Подпись	Дата	БМ3.7.1.08.000 СБ			
Разраб.		Авдеенко			Трубопровод	Лит.	Масса	Масштаб
Пров.		Никитченко					19,2	1:5
Т.контр.						Лист	Листов 1	
Н.контр.		Колмец				ЛАТГИПРОПРОМ		
Утв.								

Копировал

Формат А3

Выпуск 3-7

Серия 5.903-12

Формат	Зона	Поз.	Обозначение	Наименование	Кол.	Примечание
				Документация		
А3			БМ3.7.1.08.000 СБ	Сборочный чертеж		
				Детали		
Б4		1	БМ3.7.1.08.001	Труба		
				Труба 108×3,5 ГОСТ 10704-76 / В20 ГОСТ 10705-80	1	1,1 кг
				Стандартные изделия		
		2		Отвод 90° 108×4		
				ГОСТ 17375-83	1	
		3		Переход 159×4,5-108×4,0		
				ГОСТ 17378-83	1	
		4		Фланец 1-100-16		
				Ст20 ГОСТ 12821-80	1	
		5		Фланец 1-150-16		
				Ст20 ГОСТ 12821-80	1	
				Прочие изделия		
		6		Установка штуцера		
				1/2"- 50.3К4-48-70	1	

Изм.	Лист	№ докум.	Подпись	Дата	БМ3.7.1.08.000 СБ			
Разраб.		Авдеенко			Трубопровод	Лит.	Лист	Листов 1
Пров.		Никитченко				ЛАТГИПРОПРОМ		
Н.контр.		Колмец						
Утв.								

Копировал

Формат А4

Выпуск 3-7

Серия 5.903-12

Формат	Зона	Поз.	Обозначение	Наименование	Кол.	Примечание
				Документация		
А4			БМ3.7.1.09.000 СБ	Сборочный чертеж		
				Детали		
Б4		1	БМ3.7.1.09.001	Труба		
				Труба 108×3,5 ГОСТ 10704-76 / В20 ГОСТ 10705-80		
				L=645±1,3 мм	2	6,58
Б4		2	БМ3.7.1.09.002	Труба		
				Труба 108×3,5 ГОСТ 10704-76 / В20 ГОСТ 10705-80		
				L=290±0,65 мм	2	2,96 кг
				Стандартные изделия		
		3		Отвод 90° 108×4		
				ГОСТ 17375-83	2	
		4		Переход 159×4,5-108×4		
				ГОСТ 17378-83	2	
		5		Тройник 159×4,5		
				ГОСТ 17376-83	2	
		6		Фланец 1-100-16		
				Ст20 ГОСТ 12821-80	2	

Изм.	Лист	№ докум.	Подпись	Дата	БМ3.7.1.09.000			
Разраб.		Авдеенко			Трубопровод	Лит.	Лист	Листов 1
Пров.		Никитченко				ЛАТГИПРОПРОМ		
Н.контр.		Колмец						
Утв.								

Копировал

23523-20 21

Формат А4

БМ3.7.1.09.000СБ

Выпуск 3-7

Серия 5.903-12

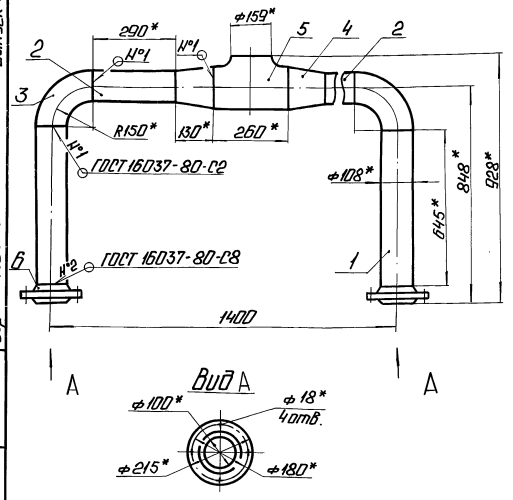

Вид А

1. *Размеры для справок.
2. $\pm \frac{IT14}{2}$.
3. Обработка поверхностей реза деталей $Б4^{25}$.

Изм. Лист.	№ докум.	Подп.	Дата
Разраб.	Авдеенко		
Пров.	Никитченко		
Т.контр.			
Н.контр.	Колмеи		
Утв.			

БМ3.7.1.09.000СБ

Трубопровод

Лит.	Масса	Масштаб
	51,7	1:10
Лист	Листов 1	

ЛАТГИПРОПРОМ

Копировал: Чу- Формат А4

Инв.№ подл. | Подп. и дата | Взам.инв.№ | Инв.№ дубл. | Подп. и дата

Формат	Зона	Поз.	Обозначение	Наименование	Кол.	Примечание
				Документация		
А4			БМ3.7.1.10.000 СБ	Сборочный чертеж		
				Детали		
Б4		1	БМ3.7.1.10.001	Труба		
				Труба $\frac{57\times3\ ГОСТ\ 10704-76}{В20\ ГОСТ\ 10705-80}$		
				L = 295 ± 0,65 мм	1	1,18 кг
				Стандартные изделия		
		2		Отвод 90° 57×3		
				ГОСТ 17375-83	1	
		3		Фланец 1-50-16		
				Ст20 ГОСТ 12821-80	2	

Выпуск 3-7

Серия 5.903-12

Изм. Лист.	№ докум.	Подп.	Дата
Разраб.	Авдеенко		
Пров.	Никитченко		
Т.контр.			
Н.контр.	Колмеи		
Утв.			

БМ3.7.1.10.000

Трубопровод

Лит.	Масса	Масштаб
Лист	Листов 1	

ЛАТГИПРОПРОМ

Копировал: Ч- Формат А4

Инв.№ подл. | Подп. и дата | Взам.инв.№ | Инв.№ дубл. | Подп. и дата

БМ3.7.1.10.000СБ

Выпуск 3-7

Серия 5.903-12

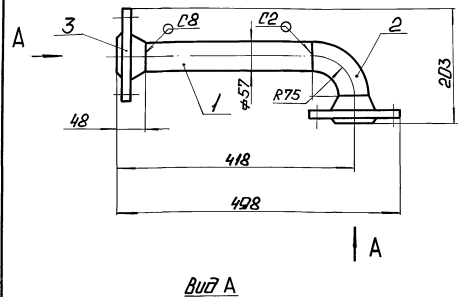

Вид А

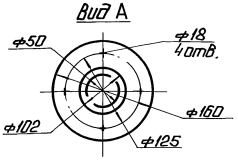

1. *Размеры для справок.
2. $\pm \frac{IT14}{2}$.
3. Обработка поверхностей реза деталей $Б4^{25}$.
4. Сварные швы по ГОСТ 16037-80.

Изм. Лист.	№ докум.	Подп.	Дата
Разраб.	Авдеенко		
Пров.	Никитченко		
Т.контр.			
Н.контр.	Колмеи		
Утв.			

БМ3.7.1.10.000СБ

Трубопровод

Лит.	Масса	Масштаб
	6,3	1:5
Лист	Листов 1	

ЛАТГИПРОПРОМ

Копировал: Ч- Формат А4

Инв.№ подл. | Подп. и дата | Взам.инв.№ | Инв.№ дубл. | Подп. и дата

Формат	Зона	Поз.	Обозначение	Наименование	Кол.	Примечание
				Документация		
А4			БМ3.7.1.11.000 СБ	Сборочный чертеж		
				Детали		
Б4		1	БМ3.7.1.11.001	Труба		
				Труба $\frac{57\times3\ ГОСТ\ 10704-76}{В20\ ГОСТ\ 10705-80}$		
				L = 295 ± 0,65 мм	1	1,18 кг
Б4		2	БМ3.7.1.11.002	Труба		
				Труба $\frac{57\times3\ ГОСТ\ 10704-76}{В20\ ГОСТ\ 10705-80}$		
				L = 146 ± 0,5 мм	1	0,59 кг
				Стандартные изделия		
		3		Отвод 90° 57×3		
				ГОСТ 17375-83	1	
		4		Фланец 1-50-16		
				Ст20 ГОСТ 12821-80	2	

Выпуск 3-7

Серия 5.903-12

Изм. Лист.	№ докум.	Подп.	Дата
Разраб.	Авдеенко		
Пров.	Никитченко		
Т.контр.			
Н.контр.	Колмеи		
Утв.			

БМ3.7.1.11.000

Трубопровод

Лит.	Масса	Масштаб
Лист	Листов 1	

ЛАТГИПРОПРОМ

Копировал: Ч- Формат А4

Инв.№ подл. | Подп. и дата | Взам.инв.№ | Инв.№ дубл. | Подп. и дата

Выпуск 3-7 Серия 5.903-12

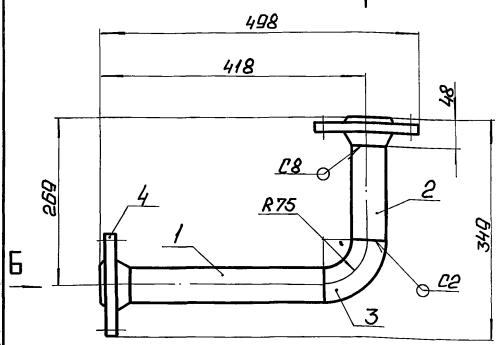

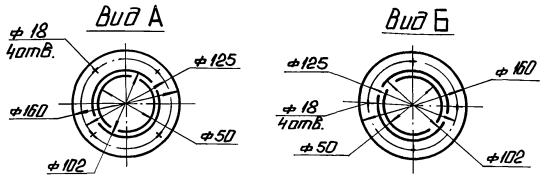

1.* Размеры для справок.
2. ± IT14/2.
3. Обработка поверхностей реза деталей Б4 25/.
4. Сварные швы по ГОСТ 16037-80.

Изм.	Лист	№ докум.	Подп.	Дата
Разраб.		Авдеенко		
Пров.		Никитченко		
Т.контр.				
Н.контр.		Колмеи		
Утв.				

БМ3.7.1.11.000СБ

Трубопровод

Лит.	Масса	Масштаб
	6,6	1:5
Лист	Листов 1	

ЛАТГИПРОПРОМ

Копировал: Ф. Формат А4

Формат	Зона	Поз.	Обозначение	Наименование	Кол.	Примечание
				Документация		
А3			БМ3.7.1.12.000СБ	Сборочный чертеж		
				Детали		
А4		1	БМ3.7.1.12.001	Труба	2	
		2	БМ3.7.1.12.001-01	Труба	2	
Б4		3	БМ3.7.1.12.002	Труба		
				Труба 57×3 ГОСТ 10704-76 / В20 ГОСТ 10705-80	1	6,75кг
Б4		4	БМ3.7.1.12.003	Труба		
				Труба 57×3 ГОСТ 10704-76 / В20 ГОСТ 10705-80	1	2,88кг
Б4		5	БМ3.7.1.12.004	Труба		
				Труба 57×3 ГОСТ 10704-76 / В20 ГОСТ 10705-80	1	5,76кг
Б4		6	БМ3.7.1.12.005	Труба		
				Труба 57×3 ГОСТ 10704-76 / В20 ГОСТ 10705-80	1	2,53кг
Б4		7	БМ3.7.1.12.006	Труба		
				Труба 57×3 ГОСТ 10704-76 / В20 ГОСТ 10705-80	1	1,52кг
		8	БМ3.7.1.12.007	Труба		
				Труба 57×3 ГОСТ 10704-76 / В20 ГОСТ 10705-80	1	0,95кг

Изм.	Лист	№ докум.	Подп.	Дата
Разраб.		Авдеенко		
Пров.		Никитченко		
Т.контр.				
Н.контр.		Колмеи		
Утв.				

БМ3.7.1.12.000

Трубопровод

Лит.	Лист	Листов
	1	2

ЛАТГИПРОПРОМ

Копировал: Ф. Формат А4

Выпуск 3-7 Серия 5.903-12

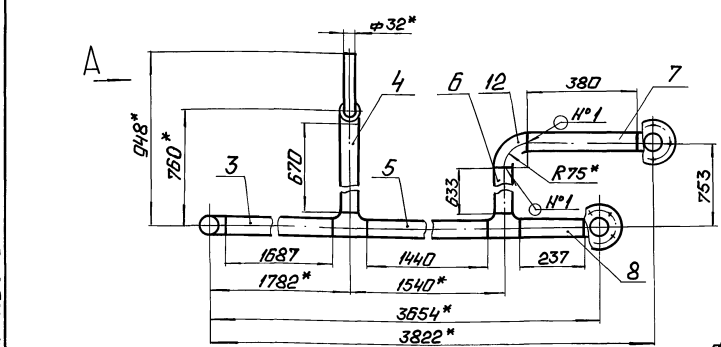

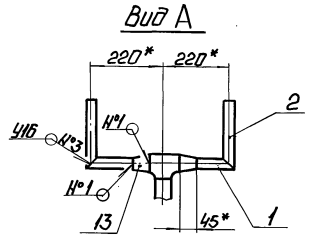

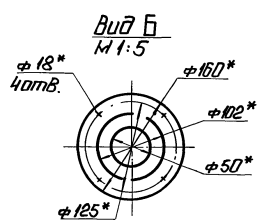

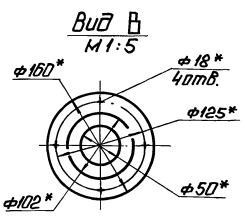

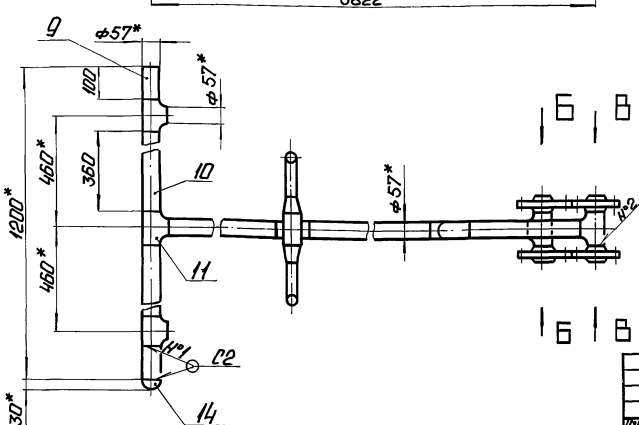

1.* Размеры для справок.
2. ± IT14/2.
3. Обработка поверхностей реза деталей Б4 25/.
4. Сварные швы по ГОСТ 16037-80.

Изм.	Лист	№ докум.	Подп.	Дата
Разраб.		Авдеенко		
Пров.		Никитченко		
Т.контр.				
Н.контр.		Колмеи		
Утв.				

БМ3.7.1.12.000СБ

Трубопровод

Лит.	Масса	Масштаб
	32,1	1:10
Лист	Листов 1	

ЛАТГИПРОПРОМ

Копировал: Ф. 23523-20 23 Формат А3

Выпуск 3-7

Серия 5.903-12

Формат	Зона	Поз.	Обозначение	Наименование	Кол.	Примечание
		9	БМ3.7.1.12.008	Труба		
				Труба 57х3 ГОСТ 10704-76 / В20 ГОСТ 10705-80	2	0,4 кг
		10	БМ3.7.1.12.009	Труба		
				Труба 57х3 ГОСТ 10704-76 / В20 ГОСТ 10705-80	2	1,44 кг
				Стандартные изделия		
		11		Тройник 57х3 ГОСТ 17376-83	8	
		12		Отвод 90° 57х3 ГОСТ 17375-83	1	
		13		Переход К57х4-32х2 ГОСТ 17378-83	2	

Инв.№ подл. | Подпись и дата | Взам. инв.№ | Инв.№ дубл. | Подпись и дата

Изм.	Лист	№ докум.	Подп.	Дата	БМ3.7.1.12.000	Лист 2

Копировал | Формат А4

Выпуск 3-7

Серия 5.903-12

БМ3.7.1.12.001

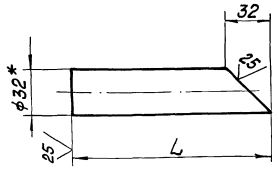

Обозначение	L, мм	Масса, кг
БМ4.01.12.001	141	0,19
-01	204	0,28

1 * Размеры для справок.

2. $\pm \frac{IT14}{2}$.

Инв.№ подл. | Подпись и дата | Взам. инв.№ | Инв.№ дубл. | Подпись и дата

Изм.	Лист	№ докум.	Подп.	Дата	БМ3.7.1.12.001			
Разраб.		Авраменко			Труба	Лит.	Масса см. табл.	Масштаб
Пров.		Никитченко				Лист	Листов 1	
Т.контр.						ЛАТГИПРОПРОМ		
Н.контр.		Колпец			Труба 32х2 ГОСТ 10704-76 / В20 ГОСТ 10705-80			
Утв.								

Копировал | Формат А4

Выпуск 3-7

Серия 5.903-12

Формат	Зона	Поз.	Обозначение	Наименование	Кол.	Примечание
				Документация		
А4			БМ3.7.1.13.000 СБ	Сборочный чертёж		
				Детали		
Б4		1	БМ3.7.1.13.001	Труба		
				Труба 57х3 ГОСТ 10704-76 / В20 ГОСТ 10705-80	1	0,79 кг
				Стандартные изделия		
		2		Отвод 90° 57х3 ГОСТ 17375-83	1	
		3		Фланец 1-50-16 Ст 20 ГОСТ 12821-80	1	

Инв.№ подл. | Подпись и дата | Взам. инв.№ | Инв.№ дубл. | Подпись и дата

Изм.	Лист	№ докум.	Подп.	Дата	БМ3.7.1.13.000			
Разраб.		Авраменко			Трубопровод	Лит.	Масса	Масштаб
Пров.		Никитченко						
Т.контр.						Лист	Листов	
Н.контр.		Колпец				ЛАТГИПРОПРОМ		
Утв.								

Копировал | Формат А4

Выпуск 3-7

Серия 5.903-12

БМ3.7.1.13.000СБ

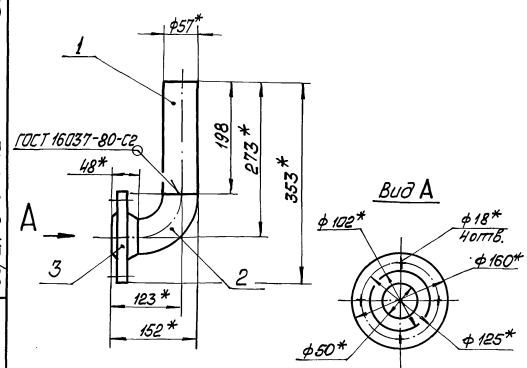

1 * Размеры для справок.

2. $\pm \frac{IT14}{2}$

3. Обработка поверхностей реза деталей Б4 $\frac{25}{}$.

Инв.№ подл. | Подпись и дата | Взам. инв.№ | Инв.№ дубл. | Подпись и дата

Изм.	Лист	№ докум.	Подп.	Дата	БМ3.7.1.13.000СБ			
Разраб.		Авраменко			Трубопровод	Лит.	Масса 3,6	Масштаб 1:5
Пров.		Никитченко				Лист	Листов 1	
Т.контр.						ЛАТГИПРОПРОМ		
Н.контр.		Колпец						
Утв.								

Копировал | Формат А4

Выпуск 3-7

Серия 5.903-12

Формат	Зона	Поз.	Обозначение	Наименование	Кол.	Примечание
				Документация		
А3			БМ3.7.1.14.000 СБ	Сборочный чертеж		
				Сборочные единицы		
А4		1	БМ3.7.1.04.100	Штуцер	1	см. БМ3.7.1.07.000
				Детали		
А4		2	БМ3.7.1.14.001	Труба	1	
		3	-01	Труба	1	
Б4		4	БМ3.7.1.14.002	Труба		
				Труба 32×2 ГОСТ 10704-76 / В20 ГОСТ 10705-80	1	0,34 кг
				Стандартные изделия		
		5		Фланец 1-25-16		
				Ст 20 ГОСТ 12821-80	1	
				Прочие изделия		
		6		Вентиль 15 с 27 нж 3		
				Ру 64 Ду 25		
				ТУ26-07-1221-79	1	

Изм.	Лист	№ докум.	Подпись	Дата
Разраб.		Авдеенко		
Пров.		Никитченко		
Н.контр.		Колмец		
Утв.				

БМ3.7.1.14.000

Трубопровод

Лит.	Лист	Листов
		1

ЛАТГИПРОПРОМ

Копировал

Формат А4

Подпись и дата | Инв. № дубл. | Взам. инв. № | Подпись и дата | Инв. № подл.

Выпуск 3-7

Серия 5.903-12

БМ3.7.1.14.001

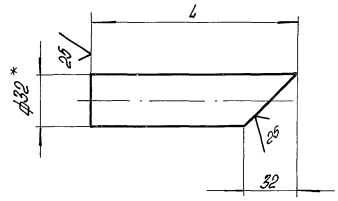

Обозначение	L мм	Масса, кг
БМ3.7.1.14.001	356	0,52
-01	88	0,13

1.* Размеры для справок.

2. $\pm \frac{IT14}{2}$.

Изм.	Лист	№ докум.	Подпись	Дата
Разраб.		Авдеенко		
Пров.		Никитченко		
Т.контр.				
Н.контр.		Колмец		
Утв.				

БМ3.7.1.14.001

Труба

Лит.	Масса	Масштаб
	см. табл.	—

Лист | Листов 1

Лист 32×2 ГОСТ 10704-76 / В20 ГОСТ 10705-80

ЛАТГИПРОПРОМ

Копировал

Формат А4

Подпись и дата | Инв. № дубл. | Взам. инв. № | Подпись и дата | Инв. № подл.

Выпуск 3-7

Серия 5.903-12

БМ3.7.1.14.000 СБ

БМ3.7.1.14.000 СБ

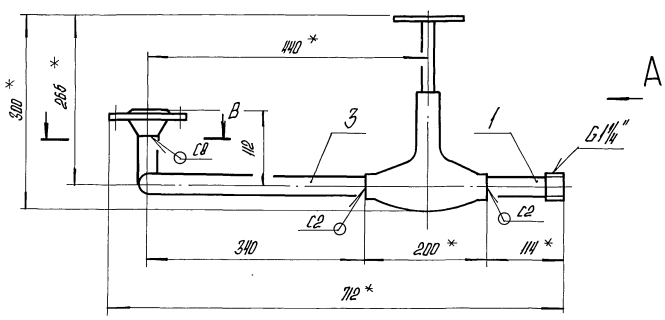

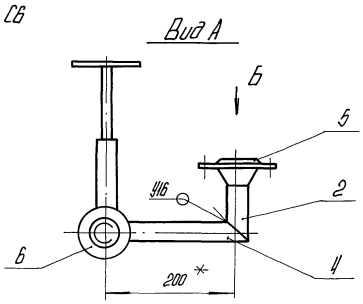

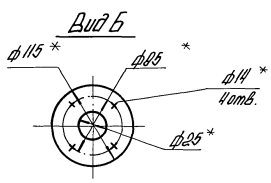

БМ3.7.1.14.000-01 СБ - зеркальное отражение
остальное см. БМ3.7.1.14.000 СБ

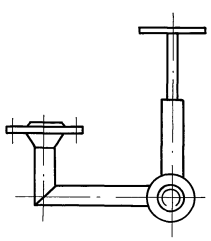

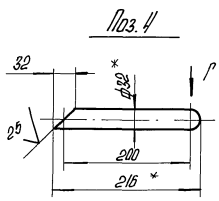

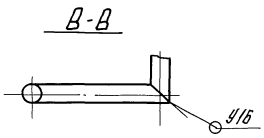

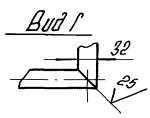

1.* Размеры для справок.

2. $\pm \frac{IT14}{2}$.

3. Обработка поверхностей реза деталей Б4 25

4. Сварные швы по ГОСТ 16037-80.

Изм.	Лист	№ докум.	Подпись	Дата
Разраб.		Авдеенко		
Пров.		Никитченко		
Т.контр.				
Н.контр.		Колмец		
Утв.				

БМ3.7.1.14.000 СБ

Трубопровод

Лит.	Масса	Масштаб
	19,4	1:5

Лист | Листов 1

ЛАТГИПРОПРОМ

Копировал

23523-20 25

Формат А3

Подпись и дата | Инв. № дубл. | Взам. инв. № | Подпись и дата | Инв. № подл.

Выпуск 3-7

Серия 5.903-12

Формат	Зона	Поз.	Обозначение	Наименование	Кол.	Примечание
				Документация		
А4			БМ3.7.1.15.000 СБ	Сборочный чертеж		
				Детали		
Б4		1	БМ3.7.1.15.001	Труба		
				Труба 76×3 ГОСТ 10704-76		
				В20 ГОСТ 10705-80	1	2,33кг
				Стандартные изделия		
		2		Опора 108-16		
				ОСТ 34-42-622-84	1	

Подп. и дата | Инв. № дубл. | Взам. инв. № | Подп. и дата | Инв. № подл.

Изм.	Лист	№ докум.	Подп.	Дата
Разраб.		Авдеенко		
Пров.		Никитченко		
Н. контр.		Колмец		
Утв.				

БМ3.7.1.15.000

Опора

Лит.	Лист	Листов
		1

ЛАТГИПРОПРОМ

Копировал: Ф. Ж. Формат А4

Выпуск 3-7

Серия 5.903-12

Формат	Зона	Поз.	Обозначение	Наименование	Кол.	Примечание
				Документация		
А4			БМ2.1.1.15.000 СБ	Сборочный чертеж		
				Детали		
А4		1	БМ1.3.1.04.001	Штуцер	1	
				Прочие изделия		
		2		Вентиль 15с27нж3		
				Ру64 Ду32		
				ТУ26-07-1221-79	1	

Подп. и дата | Инв. № дубл. | Взам. инв. № | Подп. и дата | Инв. № подл.

Изм.	Лист	№ докум.	Подп.	Дата
Разраб.		Винокуров		
Пров.		Никитченко		
Н. контр.		Колмец		
Утв.				

БМ2.1.1.15.000

Трубопровод

Лит.	Лист	Листов
		1

ЛАТГИПРОПРОМ

Копировал: Ф. Ж. Формат А4

Выпуск 3-7

Серия 5.903-12

БМ2.1.1.15.000СБ

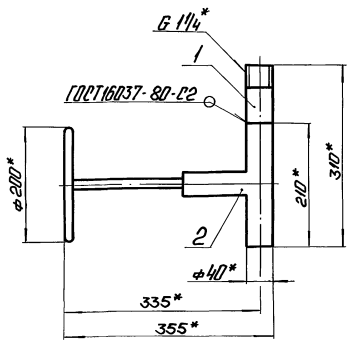

* Размеры для справок.

Подп. и дата | Инв. № дубл. | Взам. инв. № | Подп. и дата | Инв. № подл.

Изм.	Лист	№ докум.	Подп.	Дата
Разраб.		Винокуров		
Пров.		Никитченко		
Т. контр.				
Н. контр.		Колмец		
Утв.				

БМ2.1.1.15.000 СБ

Трубопровод

Лит.	Масса	Масштаб
	21	1:5

Лист | Листов 1

ЛАТГИПРОПРОМ

Копировал: Ф. Ж. Формат А4

Выпуск 3-7

Серия 5.903-12

БМ1.3.1.04.001

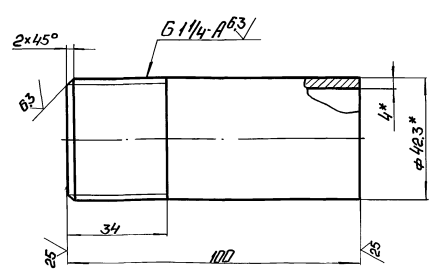

1.* Размеры для справок.

2. ± $\frac{1714}{2}$.

Подп. и дата | Инв. № дубл. | Взам. инв. № | Подп. и дата | Инв. № подл.

Изм.	Лист	№ докум.	Подп.	Дата
Разраб.		Винокуров		
Пров.		Никитченко		
Т. контр.				
Н. контр.		Колмец		
Утв.				

БМ1.3.1.04.001

Штуцер

Лит.	Масса	Масштаб
	0,4	1:1

Лист | Листов 1

Труба 32×4,0 ГОСТ 3262-75

ЛАТГИПРОПРОМ

Копировал: Ф. Ж. 23523-20 26 Формат А4

БМ3.7.1.15.000СБ

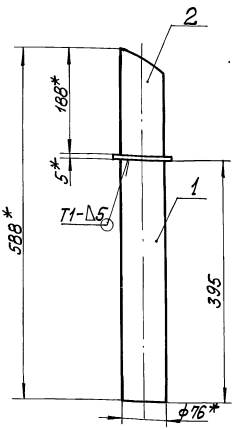

1. * Размеры для справок.
2. ±IT14/2
3. Обработка поверхностей реза деталей Rz 25.
4. Сварной шов по ГОСТ 5264-80.

БМ3.7.1.15.000СБ

Изм.	Лист	№ докум.	Подп.	Дата
Разраб.		Авдеенко		
Пров.		Никитченко		
Т.контр.				
Н.контр.		Колпец		
Утв.				

Опора

Лит.	Масса	Масштаб
	3,7	1:5

Лист Листов 1

ЛАТГИПРОПРОМ

Копировал Формат А4

Формат	Зона	Поз.	Обозначение	Наименование	Кол.	Примечание
				Документация		
А2			БМ3.7.2.00.000 СБ	Сборочный чертёж		
А2			БМ3.7.2.00.000 СО	Схема автоматизации		
А4			БМ3.7.2.00.000 ЭЗ	Схема соединений		
А4			БМ3.0.0.00.000 ДТ	Указания по применению и изготовлению		Выпуск 3-0
				Сборочные единицы		
А4		1	БМ3.7.2.01.000	Устройство отборное	2	
А4		2	БМ3.1.2.01.000	Устройство отборное	8	
А4		3	БМ3.7.2.02.000	Кронштейн	2	
А4		4	БМ3.7.2.03.000	Стойка	1	
				Детали		
А4		5	БМ2.1.2.00.001	Хомут	6	
А4		6	БМ3.7.2.00.001	Стойка	2	
		7	-01	Стойка	2	
		8	-02	Стойка	2	
				Стандартные изделия		
		9		Винт М6х20 ГОСТ 17473-72	4	

БМ3.7.2.00.000

Изм.	Лист	№ докум.	Подп.	Дата
Разраб.		Элманис		
Пров.		Никитченко		
Н.контр.		Колпец		
Утв.				

Блок подачи мазута к котлам БМВ-2х2,04-25 Установка приборов контроля и автоматизации

Лит.	Лист	Листов
	1	3

ЛАТГИПРОПРОМ

Копировал Формат А4

Формат	Зона	Поз.	Обозначение	Наименование	Кол	Примечание
				Гайки ГОСТ 5915-70		
		10		М6.5	16	
		11		М8.5	24	
				Шайбы ГОСТ 11371-78		
		12		Шайба 6	16	
		13		Шайба 8	24	
		14		Шпилька М6х85 ГОСТ 22042-76	6	
				Прочие изделия		
		15		Манометр показывающий МП4-У-1,6. Пределы измерений 0÷0,16 МПа (0÷1,6 кгс/см²) ТУ 25.02.180.335-84	4	
		16		Манометр показывающий МП4-У-40. Пределы измерений 0÷4 МПа (0÷40 кгс/см²) ТУ 25.02.180.335-84	4	
		17		Манометр показывающий сигнализирующий ВЭ-16Рб. Пределы измерений 0÷4 МПа (0÷40 кгс/см²) ТУ 25.02.31-75	2	
		18		Коробка соединительная КС-10. ТУ36.2568-83	1	
		19		Соединитель СМК-15 ТК4-400-67	2	

БМ3.7.2.00.000 Лист 2

Копировал Формат А4

Формат	Зона	Поз.	Обозначение	Наименование	Кол	Примечание
		20		Соединитель СМТ-15 ТК4-402-67	2	
		21		Кронштейн КП-4 ТК4-3507-81	2	
		22		Втулка В-2 ТК4-3503-81	6	
				Материалы		
		23		Металлорукав РЗ-Ц-Х-ф15 ТУ 22.3988-77	3	м
		24		Провод ПВ3.1.380 ГОСТ 6323-79	5	м

БМ3.7.2.00.000 Лист 3

Копировал 23523-20 27 Формат А4

Выпуск 3-7

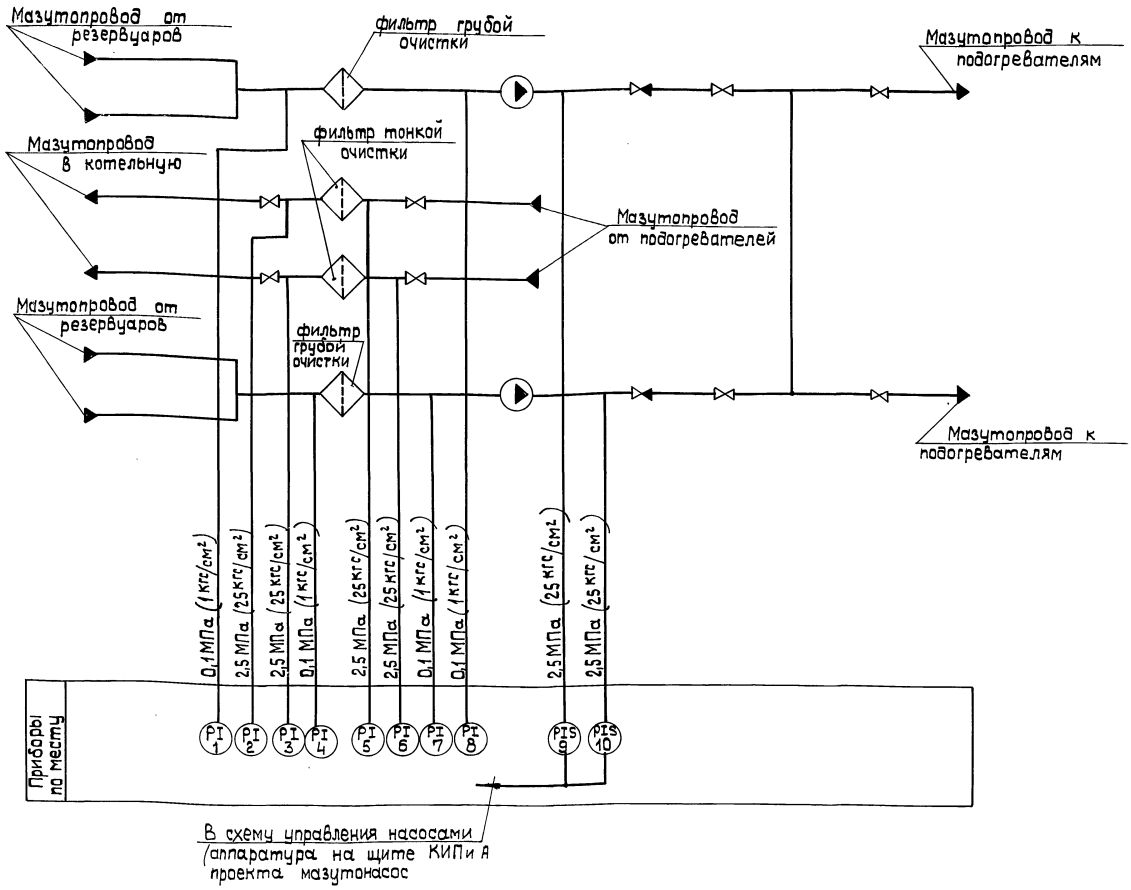

Поз. обозн.	Наименование	Кол.	Примечание
9; 10	Манометр показывающий и	2	
	сигнализирующий. Пределы		
	измерения от 0 до 4,0 МПа		
	(от 0 до 40 кгс/см²) ВЭ-16 Рб		
	ТУ 25. 02. 31-75		
2;3;5;6	Манометр показывающий	4	
	Пределы измерения от 0 до		
	4,0 МПа (от 0 до 40 кгс/см²)		
	МП4-У-40 ТУ 25.02.180335-84		
1;4;7;8	Манометр показывающий	4	
	Пределы измерения от 0 до		
	0,16 МПа (от 0 до 1,6 кгс/см²)		
	МП4-У-1,6 ТУ 25.02.180335-84		

Серия 5.903-12

Изм.	Лист	№ докум.	Подп.	Дата
Разраб.		Слуцкая		
Пров.		Крауле		
Т.контр.		Пантелеева		
Н.контр.		Кушель		
Утв.		Мейман		

БМ3.7.2.00.000 СО

Блок подачи мазута к котлам БМВ-2×20,4-25

Схема автоматизации

Литера	Масса	Масшт.

Лист | Листов 1

ЛАТГИПРОПРОМ

Инв. № подл. | Подп. и дата | Взам. инв. № | Инв. № дубл. | Подп. и дата

Копировал 23523-20 28 формат А2

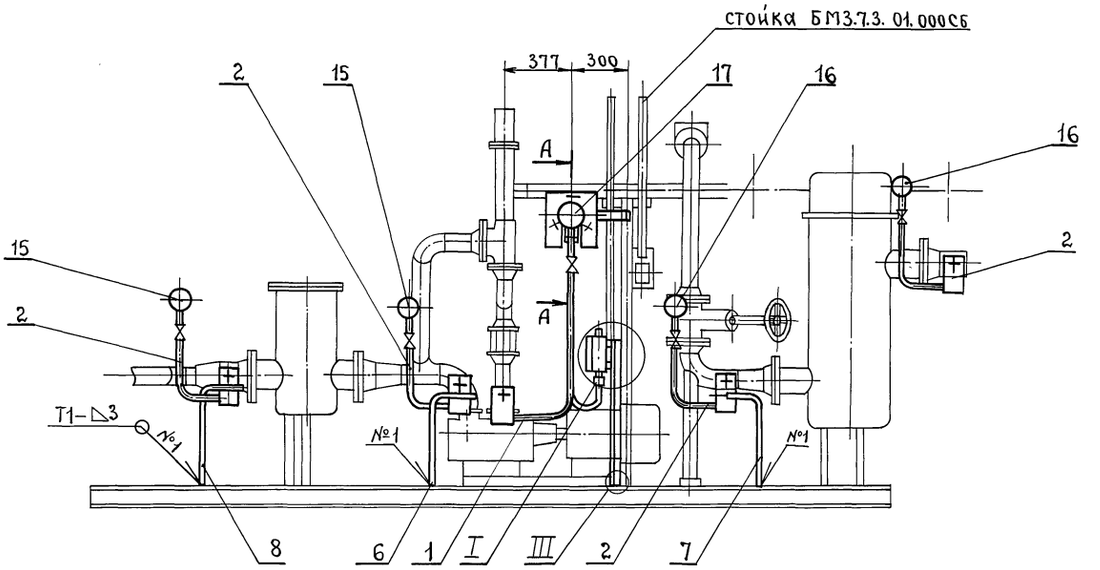

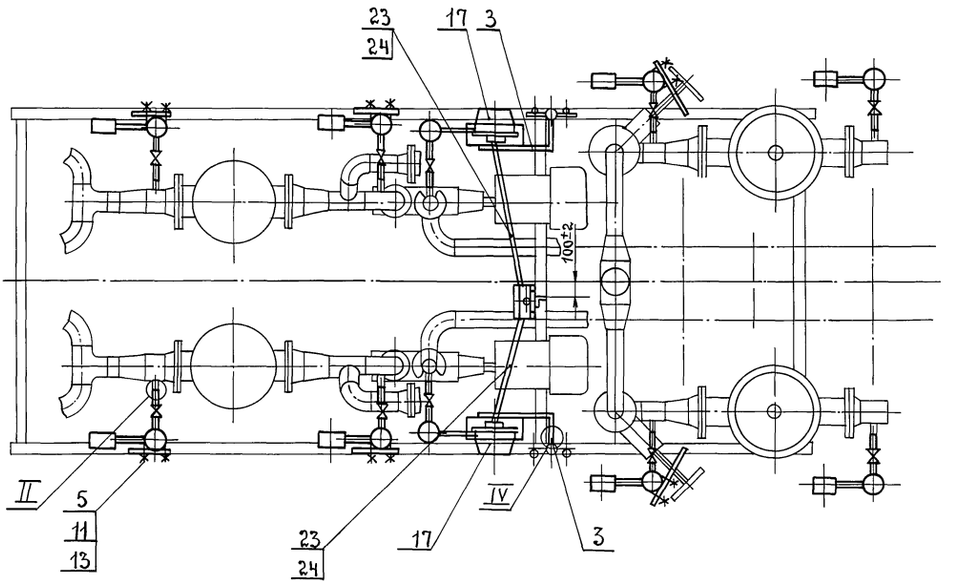

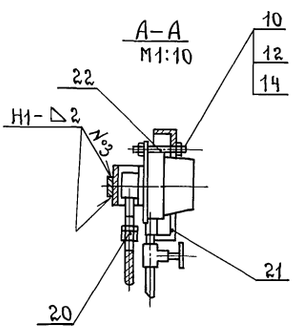

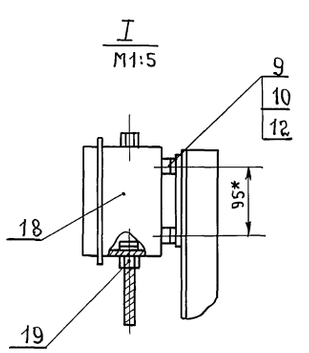

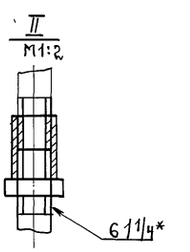

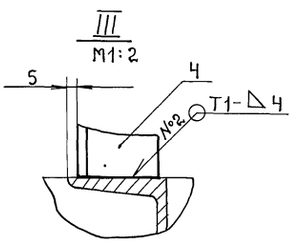

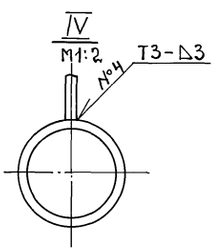

1.* Размеры для справок.

2. Сварные швы по ГОСТ 5264-80.

					БМ3.7.2.00.000СБ		
Изм.	Лист	№ докум.	Подп.	Дата	Блок подачи мазута к котлам БМВ-2×20.4-25 Установка приборов контроля и автоматизации	Лит.	Масса 107	Масштаб 1:20
Разраб.		Элманис						
Пров.		Никитченко				Лист	Листов 1	
Т.контр.						ЛАТГИПРОПРОМ		
Н.контр.		Колмец						
Утв.								

Выпуск 3-7

Серия 5.903-12

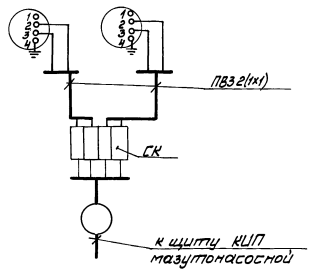

Перечень элементов схемы

Обозначение	Наименование	Тип	Кол.	Примечание
9, 10	Манометр электроконтактный	ВЭ-16рб	2	
СК	Коробка соединительная	КС-10	1	
	Провод	ПВЗ 1.380	5	м

Маркировка цепей дана условно.

Изм.	Лист	№ докум.	Подп.	Дата
Разраб.		Зноптина		
Пров.		Крауле		
Т.контр.		Пантелеева		
Н.контр.		Кишель		
Утв.		Мейман		

БМ3.7.2.00.000 Э4

Блок подачи мазута к котлам БМВ-2×20,4-25. Схема соединений.

Лит.	Масса	Масштаб
		1:1

Лист | Листов 1

ЛАТГИПРОПРОМ

Инв. № подл. | Подп. и дата | Взам. инв. № | Инв. № дубл. | Подп. и дата

Копировал Мак | Формат А4

Выпуск 3-7

Серия 5.903-12

БМ3.7.2.00.001

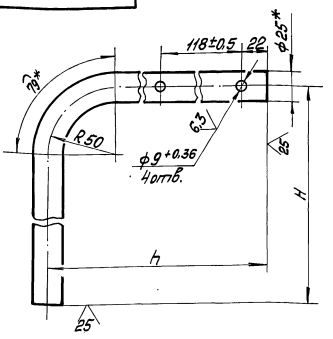

Обозначение	Размеры мм H	Размеры мм h	Масса кг
БМ3.7.2.00.001	481	200	1,074
-01	500	200	1,067
-02	525	300	1,14
-03	420	300	1,13
-04	420	380	1,14

1* Размер для справок.

2 $\pm \frac{IT14}{2}$.

Изм.	Лист	№ докум.	Подп.	Дата
Разраб.		Элманис		
Пров.		Никитченко		
Т.контр.				
Н.контр.		Колмец		
Утв.				

БМ3.7.2.00.001

Стойка

Труба 25×3 ГОСТ 10704-76 / 8-8Ст3сп ГОСТ 10705-80

Лит.	Масса	Масштаб
	см. табл.	—

Лист | Листов 1

ЛАТГИПРОПРОМ

Инв. № подл. | Подп. и дата | Взам. инв. № | Инв. № дубл. | Подп. и дата

Копировал Мак | Формат А4

Выпуск 3-7

Серия 5.903-12

БМ2.1.2.00.001

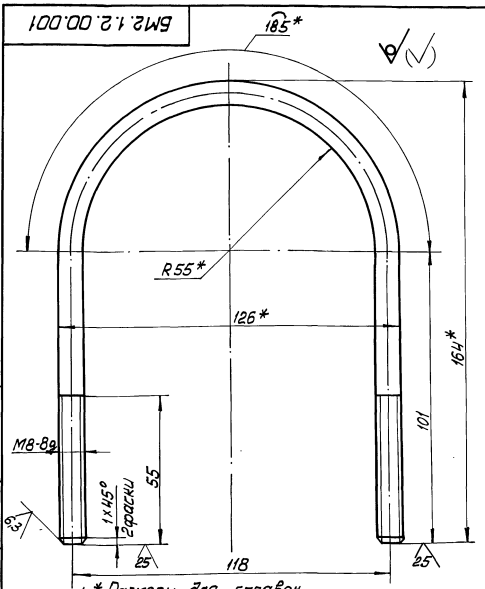

1.* Размеры для справок.

2 $\pm \frac{IT14}{2}$.

Изм.	Лист	№ докум.	Подп.	Дата
Разраб.		Авдеенко		
Пров.		Никитченко		
Т.контр.				
Н.контр.		Колмец		
Утв.				

БМ2.1.2.00.001

Хомут

Круг 8-В-ГОСТ 2590-71 / ВСт3кп4-II-ГОСТ 535-79

Лит.	Масса	Масштаб
	0,153	1:1

Лист | Листов 1

ЛАТГИПРОПРОМ

Инв. № подл. | Подп. и дата | Взам. инв. № | Инв. № дубл. | Подп. и дата

Копировал Мак | Формат А4

Выпуск 3-7

Серия 5.903-12

Форм.	Зона	Поз.	Обозначение	Наименование	Кол.	Примечание
				Документация		
А2			БМ3.7.2.01.000 СБ	Сборочный чертёж		
				Сборочные единицы		
А4		1	БМ2.1.2.01.100	Бачок разделительный	1	
				Детали		
Б4		2	БМ3.7.2.01.001	Колено		
				Труба 15×3,2 ГОСТ 3262-75		
				$L_{заг.}$ = 1060±2 мм	1	1,52 кг
Б4		3	БМ3.7.2.01.002	Прокладка		
				Паронит ПОН-2 ГОСТ 481-80	1	0,005 кг
				Стандартные изделия		
		4		Контргайка 15 ГОСТ 8968-75	1	
		5		Муфта 15 ГОСТ 8966-75	2	
		6		Сгон 15 ГОСТ 8960-75	1	
		7		Вентиль 15кч18п; Ду15		
				Ру1,6 МПа (16 кгс/см²)		
				ГОСТ 18161-72	1	

Изм.	Лист	№ докум.	Подп.	Дата
Разраб.		Никитченко		
Пров.		Колмец		
Н.контр.		Колмец		
Утв.				

БМ3.7.2.01.000

Устройство отборное

Лит.	Лист	Листов
	1	2

ЛАТГИПРОПРОМ

Инв. № подл. | Подп. и дата | Взам. инв. № | Инв. № дубл. | Подп. и дата

Копировал Мак 23523-20 30 | Формат А4

БМ3.7.2.01.000СБ

Выпуск 3-7

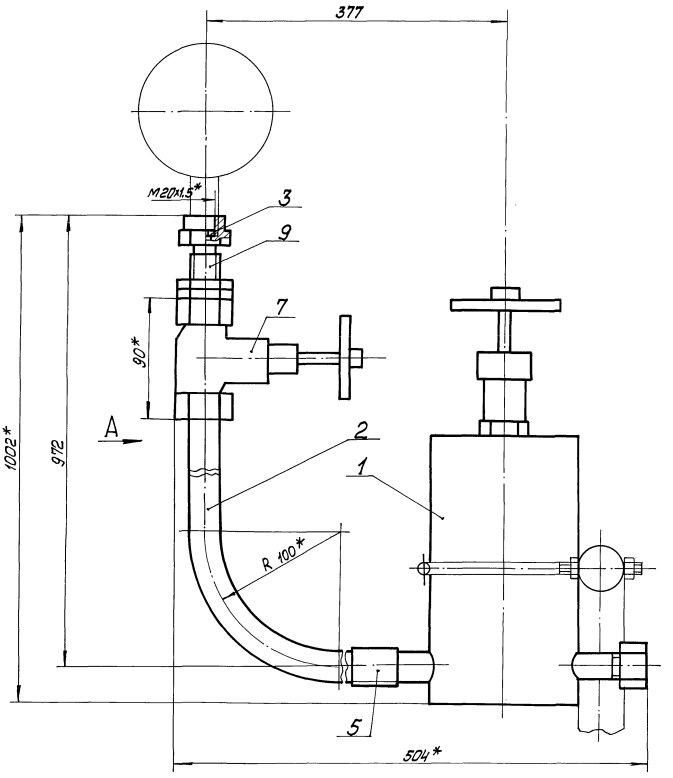

Поз.3
М2:1

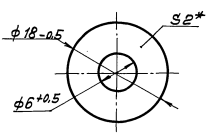

Поз.2

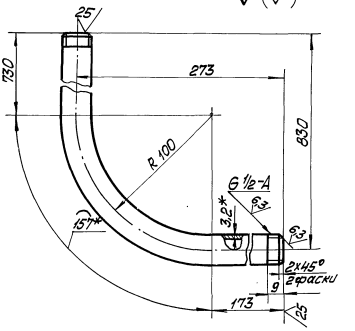

Вид А

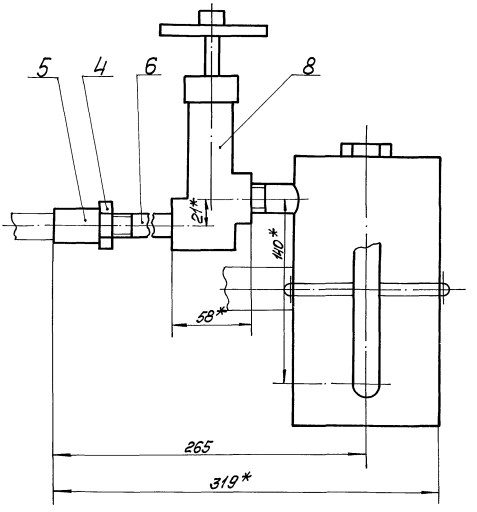

1. * Размеры для справок.
2. $\pm\frac{IT14}{2}$
3. Уплотнение резьбы произвести лентой ФУМ ТУ к 04-81 (арт. КИ. 101-01-23).
4. Произвести гидроиспытания давлением P=0,85МПа (8,5кгс/см²) в течение 10мин. Течь не допускается.

Серия 5.903-12

					БМ3.7.2.01.000СБ			
Изм.	Лист	№ докум.	Подп.	Дата	Устройство отборное	Лит	Масса	Масштаб
Разраб.		Никитченко					7,86	1:2
Пров.		Колмец				Лист	Листов 1	
Т.контр.						ЛАТГИПРОПРОМ		
Н.контр.		Колмец						
Утв.								

Инв. № подл. | Подп. и дата | Взам. инв. № | Инв. № дубл. | Подп. и дата

Выпуск 3-7. Серия 5.903-12

Формат	Зона	Поз.	Обозначение	Наименование	Кол	Примечание
				Прочие изделия		
		8		Вентиль 15нж 6бк; Ду15 Ру 2,5 МПа (25 кгс/см²)		
			ТУ 26-07-271-80		1	
		9		Соединитель ЕНП-М20×6/½		
			ТУ 36.1123-83		1	

БМ3.7.2.01.000

Изм. Лист № докум. Подп. Дата

Копировал Формат А4

Выпуск 3-7. Серия 5.903-12

Формат	Зона	Поз.	Обозначение	Наименование	Кол	Примечание
				Документация		
А3			БМ2.02.01.100 СБ	Сборочный чертёж		
				Детали		
А4		1	БМ2.02.01.101	Корпус	1	
А4		2	БМ2.02.01.102	Дно	1	
		3	-01	Дно	1	
Б4		4	БМ2.02.01.103	Прокладка		
				Паронит ПОН-2		
				ГОСТ 481-80	1	0,008кг
				Прочие изделия		
		5		Пробка П-М20×1,5		
				ТУ 36.1142-75	1	
		6		Установка штуцера ½"-50 ЗКЧ-48-70	1	
		7		Штуцер ½"-50 ЗКЧ-34-70	2	

БМ2.02.01.100

Изм.	Лист	№ докум.	Подп.	Дата	Бачок разделительный	Лит.	Масса	Масштаб
Разраб.		Авдеенко						
Пров.		Шишутенко				Лист	Листов 1	
Н. контр.		Колмец			ЛАТГИПРОПРОМ			
Утв.								

Копировал Формат А4

Выпуск 3-7. Серия 5.903-12

БМ2.1.2.01.100 СБ

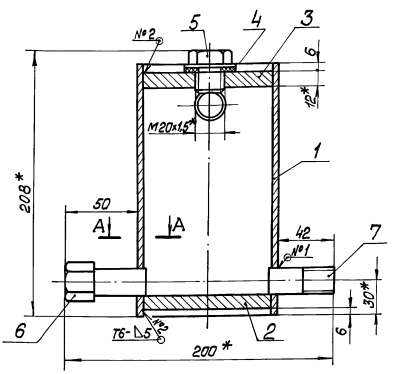

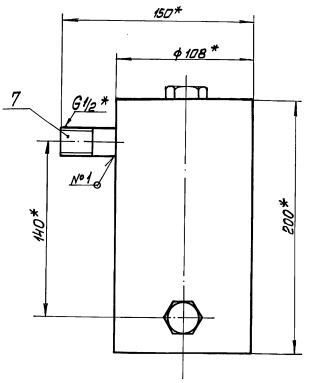

А – А
м1:1

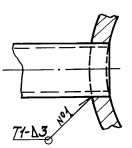

Поз. 4

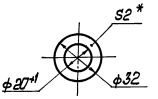

1 * Размеры для справок
2. ±IT14/2.
3. Обработка поверхностей реза деталей Б4 25.
4. Сварные швы по ГОСТ 5264-80.
5. Произвести гидроиспытание давлением P=3 МПа (30 кгс/см²) в течение 10 мин. Течь не допускается.

БМ2.1.2.01.100 СБ

Изм.	Лист	№ докум.	Подп.	Дата	Бачок разделительный	Лит.	Масса	Масштаб
Разраб.		Авдеенко					5,3	1:2
Пров.		Шишутенко				Лист	Листов 1	
Н. контр.		Колмец			ЛАТГИПРОПРОМ			
Утв.								

Копировал 23523-28 32 Формат А3

Выпуск 3-7

Серия 5.903-12

БМ2.02.01.101

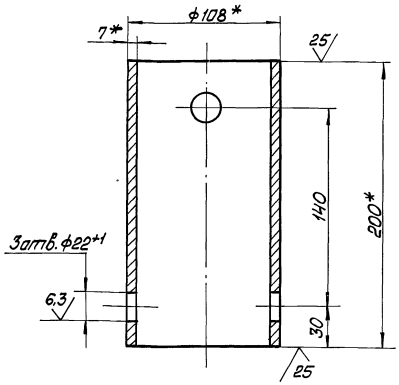

1* Размеры для справок.

2 ± IT14/2.

Изм.	Лист	№ докум.	Подп.	Дата
Разраб.		Аверенко		
Пров.		Никитченко		
Н.контр.		Колмец		

БМ2.02.01.101

Корпус

Лит.	Масса	Масштаб
У	3,48	1:2
Лист	Листов 1	

Лист. 108×7 ГОСТ 8732-75 / В20 ГОСТ 8731-74

ЛАТГИПРОПРОМ

Формат А4

Копировал

Инв.№ подл. | Подпись и дата | Взам. инв.№ | Инв.№ дубл. | Подпись и дата

Выпуск 3-7

Серия 5.903-12

БМ2.1.2.01.102

Рис1

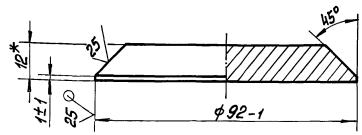

Рис.2

Остальное см. Рис.1

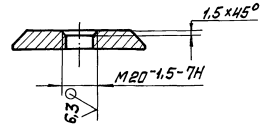

Обозначение	Масса, кг
БМ2.1.2.01.102	0,626
-01	0,625

1* Размеры для справок.

2 ± IT14/2

Изм.	Лист	№ докум.	Подп.	Дата
Разраб.		Аверенко		
Пров.		Никитченко		
Н.контр.		Колмец		

БМ2.1.2.01.102

Дно

Лит.	Масса	Масштаб
	см. табл.	—
Лист	Листов 1	

Лист. 12 ГОСТ 19903-74 / В20 ГОСТ 14637-79

ЛАТГИПРОПРОМ

Копировал

Формат А4

Инв.№ подл. | Подпись и дата | Взам. инв.№ | Инв.№ дубл. | Подпись и дата

Выпуск 3-7

Серия 5.903-12

БМ3.1.2.01.000

Формат	Зона	Поз.	Обозначение	Наименование	Кол.	Примечание
				Документация		
А2			БМ3.1.2.01.000 СБ	Сборочный чертёж		
				Сборочные единицы		
А4		1	БМ2.02.01.000	Бачок разделительный	1	
				Детали		
Б4		2	БМ3.1.2.01.001	Колена		
				Труба 15х3,2		
				ГОСТ 3262-75	1	0,97кг
Б4		3	БМ3.1.2.01.002	Прокладка		
				Паронит ПОН-2 ГОСТ 481-80	1	0,005кг
				Стандартные изделия		
		4		Контргайка 15		
				ГОСТ 8968-75	1	
		5		Муфта 15 ГОСТ 8966-75	2	
		6		Сгон 15 ГОСТ 8969-75	1	
		7		Вентиль 15кч 18п;		
				Ду 15; Ру 1,6 МПа (16кгс/см²)		
				ГОСТ 18161-72	1	

Изм.	Лист	№ докум.	Подп.	Дата
Разраб.		Эльманис		
Пров.		Никитченко		
Н.контр.		Колмец		
Утв.				

БМ3.1.2.01.000

Устройство отборное

Лит.	Масса	Масштаб
Лист 1	Листов 2	

ЛАТГИПРОПРОМ

Копировал

Формат А4

Инв.№ подл. | Подпись и дата | Взам. инв.№ | Инв.№ дубл. | Подпись и дата

Выпуск 3-7

Серия 5.903-12

Формат	Зона	Поз.	Обозначение	Наименование	Кол.	Примечание
				Прочие изделия		
		8		Вентиль 15нж 6бк;		
				Ду 15; Ру 2,5 МПа (25кгс/см²)		
				ТУ 26-07-271-80	1	
		9		Соединитель		
				СНП-М20х G 1/2		
				ТУ 36.1123-83	1	

Изм.	Лист	№ докум.	Подп.	Дата

БМ3.1.2.01.000

Лист 2

Копировал

23523-20 33

Формат А4

Инв.№ подл. | Подпись и дата | Взам. инв.№ | Инв.№ дубл. | Подпись и дата

БМ3.1.2.01.000 СБ

Выпуск 3-7

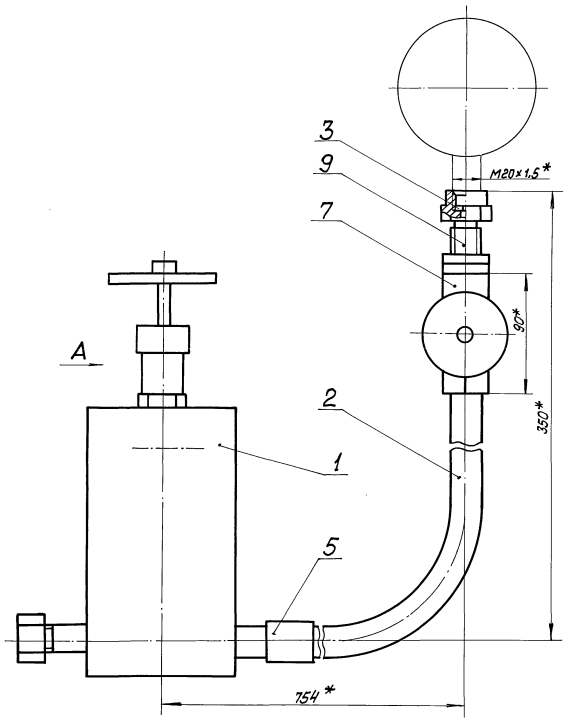

Поз. 2

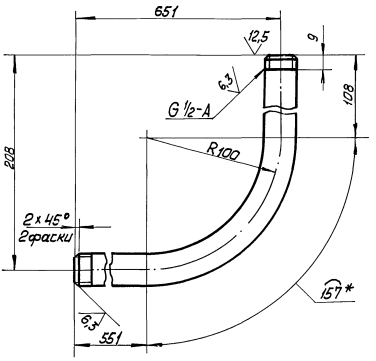

Поз. 3

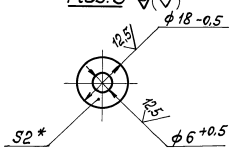

Вид А

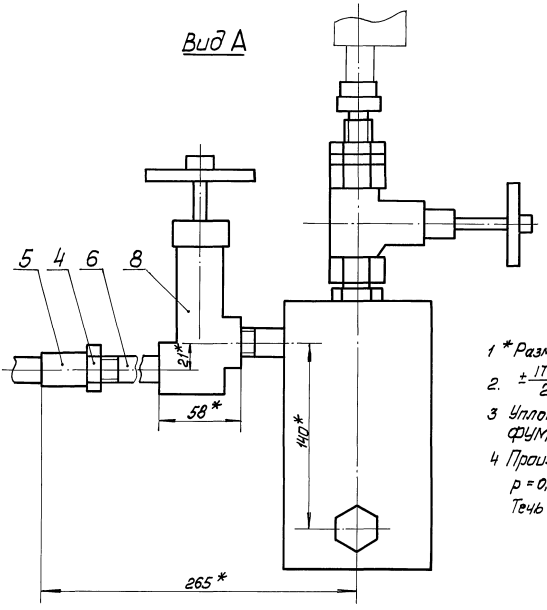

1 * Размеры для справок.

2. $\pm\frac{IT14}{2}$

3 Уплотнение резьбы произвести лентой ФУМТУК04-81 (арт. КИ-101-01-23)

4 Произвести гидроиспытания давлением $p = 0{,}85$ МПа (8,5 кгс/см²) в течение 10 мин. Течь не допускается.

Серия 5.903-12

Изм.	Лист	№ докум.	Подп.	Дата	БМ3.1.2.01.000 СБ			
Разраб.		Элманис			Устройство отборное	Лит	Масса	Масштаб
Пров.		Никитченко					6,92	1:2
Т.контр.						Лист	Листов 1	
Н.контр.		Колмец				ЛАТГИПРОПРОМ		
Утв.								

Инв. № подл. | Подп. и дата | Взам. инв. № | Инв. № дубл. | Подп. и дата

Выпуск 3-7

Серия 5.903-12

Формат	Зона	Поз.	Обозначение	Наименование	Кол.	Примечание
				Документация		
А4			БМ3.7.2.02.000СБ	Сборочный чертёж		
				Детали		
Б4		1	БМ3.7.2.02.001	Кронштейн		
				Полоса 5×50-ГОСТ 103-76 / Вст3кп2 ГОСТ 5535-79	1	1,16 кг
Б4		2	БМ3.7.2.02.002	Ребро		
				Лист 5 ГОСТ 19903-74 / Вст3кп2 ГОСТ 14637-79	1	0,31 кг

Инв.№ подл. | Подпись и дата | Взам. инв.№ | Инв.№ дубл. | Подпись и дата

Изм.	Лист	№ докум.	Подп.	Дата
Разраб.		Элманис		
Пров.		Никитченко		
Н. контр.		Колмец		
Утв.				

БМ3.7.2.02.000

Кронштейн

Литер	Лист	Листов
		1

ЛАТГИПРОПРОМ

Копировал Маш

Формат А4

Выпуск 3-7

Серия 5.903-12

Формат	Зона	Поз.	Обозначение	Наименование	Кол.	Примечание
				Документация		
А4			БМ3.7.2.03.000СБ	Сборочный чертёж		
				Детали		
Б4		1	БМ3.7.2.03.001	Пластина		
				Полоса 5×120-ГОСТ 103-76 / Вст3кп2 ГОСТ 5535-79	1	0,98 кг
Б4		2	БМ3.7.2.03.002	Стойка		
				Уголок 145×145×5-ГОСТ 8509-86 / Вст3сп3-1-ГОСТ 535-79	1	2,7 кг

Инв.№ подл. | Подпись и дата | Взам. инв.№ | Инв.№ дубл. | Подпись и дата

Изм.	Лист	№ докум.	Подп.	Дата
Разраб.		Элманис		
Пров.		Никитченко		
Н. контр.		Колмец		
Утв.				

БМ3.7.2.03.000

Стойка

Литер	Лист	Листов
		1

ЛАТГИПРОПРОМ

Копировал Маш

Формат А4

Выпуск 3-7

Серия 5.903-12

БМ3.7.2.02.000СБ

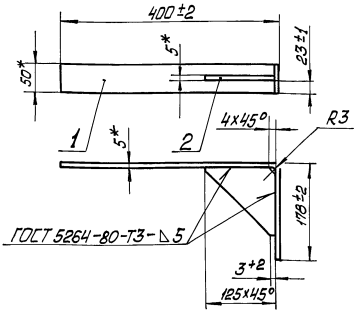

1* Размеры для справок.

2. Обработка поверхностей реза деталей Б4 $\sqrt{25}$.

Инв.№ подл. | Подпись и дата | Взам. инв.№ | Инв.№ дубл. | Подпись и дата

Изм.	Лист	№ докум.	Подп.	Дата
Разраб.		Элманис		
Пров.		Никитченко		
Т. контр.				
Н. контр.		Колмец		
Утв.				

БМ3.7.2.02.000СБ

Кронштейн

Литер	Масса	Масштаб
	1,44	1:5
Лист	Листов 1	

ЛАТГИПРОПРОМ

Копировал Маш

Формат А4

Выпуск 3-7

Серия 5.903-12

БМ3.7.2.03.000СБ

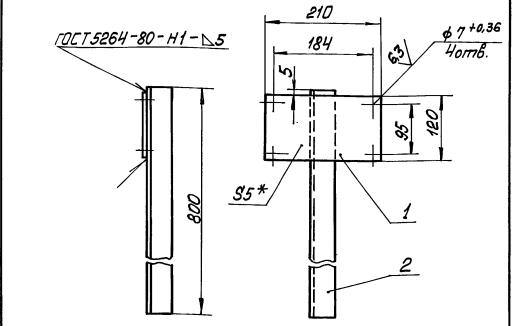

1* Размер для справок.

2 $\pm \frac{IT14}{2}$.

3. Обработка поверхностей реза деталей Б4 $\sqrt{25}$.

Инв.№ подл. | Подпись и дата | Взам. инв.№ | Инв.№ дубл. | Подпись и дата

Изм.	Лист	№ докум.	Подп.	Дата
Разраб.		Элманис		
Пров.		Никитченко		
Т. контр.				
Н. контр.		Колмец		
Утв.				

БМ3.7.2.03.000СБ

Стойка

Литер	Масса	Масштаб
	3,68	1:5
Лист	Листов 1	

ЛАТГИПРОПРОМ

Копировал

Формат А4

БМ3.7.3.00.000 СБ

Выпуск 3-7

Серия 5.903-12

Инв.№подл. | Подп. и дата | Взам.инв.№ | Инв.№дубл. | Подп. и дата

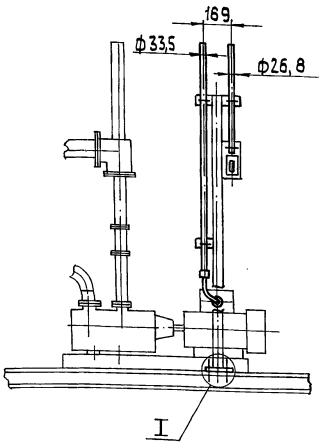

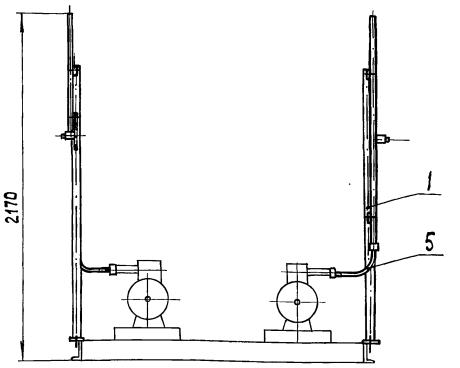

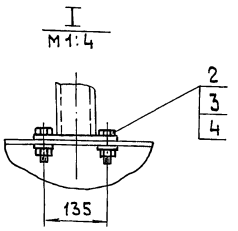

1. Размеры для справок

Изм.	Лист	№ докум.	Подп.	Дата	БМ3.7.3.00.000 СБ			
Разраб.		Элманис			Блок подачи мазута к котлам БМВ-2×20,4-25 Установка электрооборудования	Лит.	Масса	Масшт.
Пров.		Никитченко					29,7	1:20
Т.контр.						Лист	Листов 1	
Н.контр.		Колмец				ЛАТГИПРОПРОМ		
Утв.								

Копировал

Формат А3

Выпуск 3-7

Серия 5.903-12

Инв.№подл. | Подп. и дата | Взам.инв.№ | Инв.№дубл. | Подп. и дата

Формат	Зона	Поз.	Обозначение	Наименование	Кол.	Примечание
				Документация		
А3			БМ3.7.3.00.000 СБ	Сборочный чертеж		
				Сборочные единицы		
А4		1	БМ3.7.3.01.000	Стойка	2	
				Стандартные изделия		
		2		Болт М10×30.46 ГОСТ 7798-70	4	
		3		Гайка М10.5 ГОСТ 5915-70	4	
		4		Шайба 10. ГОСТ 10906-78	4	
				Прочие изделия		
		5		Гибкий ввод К1084 У3 ТУ 36-1684-81	2	

Изм.	Лист	№ докум.	Подп.	Дата	БМ3.7.3.00.000			
Разраб.		Элманис			Блок подачи мазута к котлам БМВ-2×20,4-25 Установка электрооборудования	Лит.	Лист	Листов 1
Пров.		Никитченко				ЛАТГИПРОПРОМ		
Н.контр.		Колмец						
Утв.								

Копировал

Формат А4

Выпуск 3-7

Серия 5.903-12

Инв.№подл. | Подп. и дата | Взам.инв.№ | Инв.№дубл. | Подп. и дата

Формат	Зона	Поз.	Обозначение	Наименование	Кол.	Примечание
				Документация		
А3			БМ3.7.3.01.000	Сборочный чертеж		
				Сборочные единицы		
А4		1	БМ3.7.3.01.100	Стойка	1	
				Детали		
Б4		2	БМ3.7.3.01.001	Труба Труба 20×2,5 ГОСТ 3262-75 L = 685±1 мм	1	1,05 кг
Б4		3	БМ3.7.3.01.002	Труба Труба 25×2,8 ГОСТ 3262-75 L = 1440±1,55 мм	1	3,05 кг
				Прочие изделия		
		4		Втулки ТУ 36-1899-80 В 22 УХЛ 2	1	
		5		В 28 УХЛ 2	1	
		6		Переключатель ПКУ3-58И0 115 У2 ТУ 16-526.047-74	1	

Изм.	Лист	№ докум.	Подп.	Дата	БМ3.7.3.01.000			
Разраб.		Элманис			Стойка	Лит.	Лист	Листов 2
Пров.		Никитченко					1	
Н.контр.		Колмец				ЛАТГИПРОПРОМ		
Утв.								

23523-20

Выпуск 3-7

Серия 5.903-12

БМ3.7.3.01.000 СБ

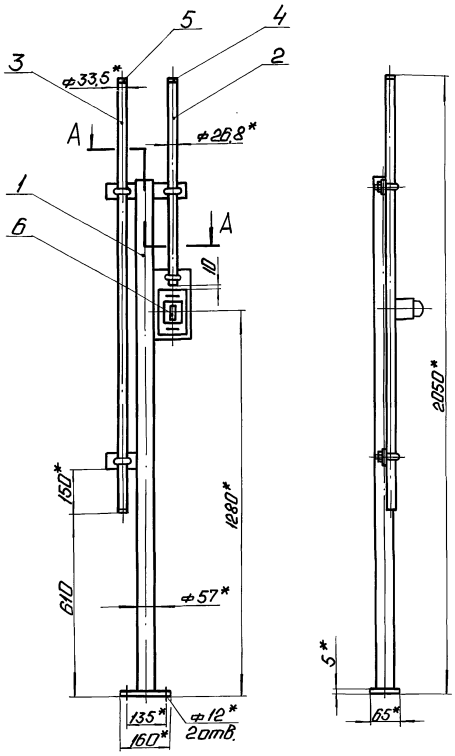

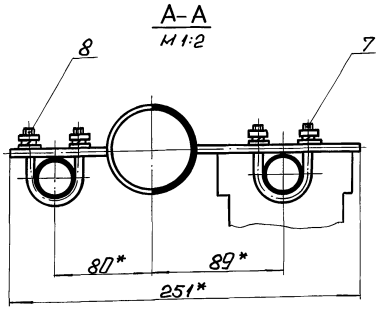

1. *Размеры для справок.
2. $\pm \frac{IT14}{2}$.
3. Обработка поверхностей реза деталей Б4 $^{25}\sqrt{}$.

Изм.	Лист	№ докум.	Подп.	Дата	БМ3.7.3.01.000 СБ			
Разраб.		Элманис			Стойка	Лит.	Масса	Масштаб
Пров.		Никитченко					13,87	1:10
Т.контр.						Лист	Листов 1	
Н.контр.		Колмец				ЛАТГИПРОПРОМ		
Утв.								

Инв. № подл. | Подп. и дата | Взам. инв. № | Инв. № дубл. | Подп. и дата

Копировал: | Формат А3

Выпуск 3-7

Серия 5.903-12

Формат	Зона	Поз.	Обозначение	Наименование	Кол.	Примечание
				Хомутики ТУ36-1448-77		
		7		С437У2	2	
		8		С438У2	2	

Изм.	Лист	№ докум.	Подп.	Дата	БМ3.7.3.01.000	Лист 2

Инв. № подл. | Подп. и дата | Взам. инв. № | Инв. № дубл. | Подп. и дата

Копировал: | Формат А4

Выпуск 3-7

Серия 5.903-12

Формат	Зона	Поз.	Обозначение	Наименование	Кол.	Примечание
				Документация		
А3			БМ3.7.3.01.100 СБ	Сборочный чертеж		
				Детали		
А4		1	БМ3.7.3.01.101	Планка	2	
А4		2	БМ3.7.3.01.102	Планка	1	
Б4		3	БМ3.7.3.01.103	Планка		
				Полоса 5×65-ГОСТ103-76 / ВСт3кп2ГОСТ535-79	1	0,4 кг
Б4		4	БМ3.7.3.01.104	Планка		
				Полоса 5×110-ГОСТ103-76 / ВСт3кп2ГОСТ535-76	1	0,9 кг
Б4		5	БМ3.7.3.01.105	Труба		
				Труба 57×3ГОСТ10704-76 / В-ВСт3спГОСТ10705-80		
				L=1700±1,55 мм	1	6,8 кг

Изм.	Лист	№ докум.	Подп.	Дата	БМ3.7.3.01.100			
Разраб.		Элманис			Стойка	Лит.	Лист	Листов 1
Пров.		Никитченко				ЛАТГИПРОПРОМ		
Н.контр.		Колмец						
Утв.								

Инв. № подл. | Подп. и дата | Взам. инв. № | Инв. № дубл. | Подп. и дата

Копировал: | 23523-20 37 | Формат А4

БИ3.7.3.01.100СБ

Выпуск 3-7

Серия 5.903-12

Инв.№ подл. | Подп. и дата | Взам.инв.№ | Инв.№ дубл. | Подп. и дата

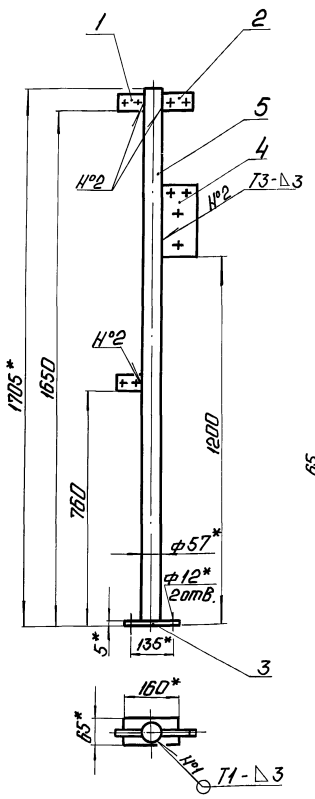

Поз.4
М1:2

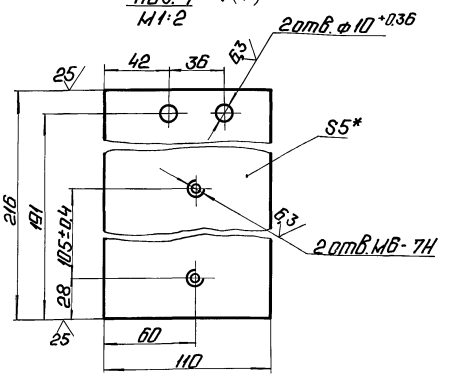

Поз.3
М1:2

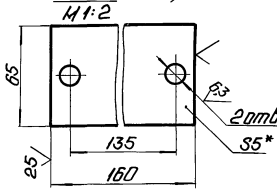

1. * Размеры для справок.
2. $\pm \frac{IT14}{2}$.
3. Обработка поверхностей реза деталей Б4 25/.
4. Сварные швы по ГОСТ 5264-80.

					БИ3.7.3.01.100СБ		
Изм.	Лист	№ докум.	Подп.	Дата		Лит.	Масса	Масштаб
Разраб.		Тимонин			Стойка		8,66	1:10
Пров.		Никитченко				Лист	Листов 1
Т.контр.							
Н.контр.		Копыеи			ЛАТГИПРОПРОМ		
Утв.							

Копировал: Ф.4 Формат А3

БИ3.7.3.01.101

Выпуск 3-7

Серия 5.903-12

Инв.№ подл. | Подп. и дата | Взам.инв.№ | Инв.№ дубл. | Подп. и дата

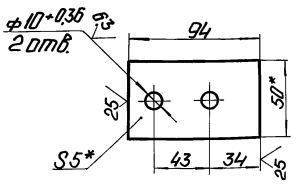

1. * Размеры для справок.
2. $\pm \frac{IT14}{2}$.

					БИ3.7.3.01.101		
Изм.	Лист	№ докум.	Подп.	Дата		Лит.	Масса	Масштаб
Разраб.		Тимонин			Планка		1:2	0,184
Пров.		Никитченко				Лист	Листов 1
Т.контр.							
Н.контр.		Копыеи			Полоса 5×50-ГОСТ 103-76 Вст3кп2 ГОСТ 535-79	ЛАТГИПРОПРОМ	
Утв.							

Копировал: Ф.4 Формат А4

БИ3.7.3.01.102

Выпуск 3-7

Серия 5.903-12

Инв.№ подл. | Подп. и дата | Взам.инв.№ | Инв.№ дубл. | Подп. и дата

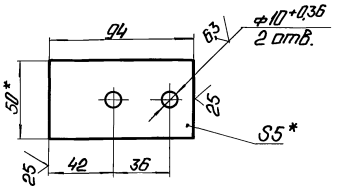

1. * Размеры для справок.
2. $\pm \frac{IT14}{2}$.

					БИ3.7.3.01.102		
Изм.	Лист	№ докум.	Подп.	Дата		Лит.	Масса	Масштаб
Разраб.		Тимонин			Планка		0,184	1:2
Пров.		Никитченко				Лист	Листов 1
Т.контр.							
Н.контр.		Копыеи			Полоса 5×50-ГОСТ 103-76 Вст3кп2 ГОСТ 535-79	ЛАТГИПРОПРОМ	
Утв.							

Копировал: Ф.4 Формат А4

Обозначение изолируемого оборудования и трубопровода	Наименование изолируемого оборудования, трубопровода	Кол-во	Размеры: Наружный диаметр или размеры сечения мм	Размеры: Длина или высота м	Расположение	t теплоносителя °С	Теплоизоляционная конструкция: Назначение	Теплоизоляционная конструкция: Наименование основных элементов	Теплоизоляционная конструкция: Толщина мм	Поверхность м²	Объём теплоизоляционного слоя м³	Лист основного комплекта. Обозначение ссылочных или прилагаемых документов	Примечание
1	2	3	4	5	6	7	8	9	10	11	12	13	14
	Оборудование												
поз. 2	Фильтр грубой очистки мазута Ду 150	2	ф 325	0,7	Вертик.	95	от тепло- потерь	Изделия минераловатные с гофрированной структурой 2ИГС-100	70		0,154	7.903.9-3.1-08	
								Алюминиевое защитное покрытие	0,5	2,33		7.903.9-2.1-36	
	Днище фильтра грубой очистки мазута Ду 150	4	ф 325			95	от тепло- потерь	Изделия минераловатные с гофрированной структурой 2ИГС-100	70		0,04	7.903.9-3.1-08	
								Алюминиевое защитное покрытие	0,5	0,6		7.903.9-2.1-	
	Патрубки фильтра грубой очистки мазута Ду 150	2	ф 159	0,15	гориз.	95	от тепло- потерь	Изделия минераловатные с гофрированной структурой 2ИГС-100	60		0,016	7.903.9-3.1-08	
								Алюминиевое защитное покрытие	0,3	0,29		7.903.9-2.1-35	
поз. 59	Фильтр тонкой очистки мазута ФМ-10-60-40	2	ф 426	1,15	Вертик.	95	от тепло- потерь	Изделия минераловатные с гофрированной структурой 2ИГС-100	70		0,28	7.903.9-3.1-08	
								Алюминиевое защитное покрытие	0,5	4,6		7.903.9-2.1-38	
	Днище фильтра тонкой очистки мазута ФМ-10-60-40	4	ф 426			95	от тепло- потерь	Изделия минераловатные с гофрированной структурой 2ИГС-100	70		0,07	7.903.9-3.1-08	
								Алюминиевое защитное покрытие	0,5	1,15		7.903.9-2.1-	
	Патрубки фильтра тонкой очистки мазута ФМ-10-60-40	2	ф 159	0,2	гориз.	95	от тепло- потерь	Изделия минераловатные с гофрированной структурой 2ИГС-100	60		0,02	7.903.9-3.1-08	
								Алюминиевое защитное покрытие	0,3	0,38		7.903.9-2.1-35	
	Трубопроводы												
поз. 3,9, 10,11, 12	Трубопровод		ф 159	2,1	гориз.	95	от тепло- потерь	Изделия минераловатные с гофрированной структурой 2ИГС-100	60		0,11	7.903.9-3.1-08	
								Алюминиевое защитное покрытие	0,3	2,0		7.903.9-2.1-35	
поз. 3,4,5 9, 13	Трубопровод		ф 108	3,9	гориз.	95	от тепло- потерь	Изделия минераловатные с гофрированной структурой 2ИГС-100	60		0,164	7.903.9-3.1-08	
								Алюминиевое защитное покрытие	0,3	3,1		7.903.9-2.1-35	
поз. 4,5, 13	Трубопровод		ф 108	2,85	Вертик.	95	от тепло- потерь	Изделия минераловатные с гофрированной структурой 2ИГС-100	60		0,12	7.903.9-3.1-08	
								Алюминиевое защитное покрытие	0,3	2,24		7.903.9-2.1-36	
поз. 7, 8	Трубопровод		ф 89	2,2	гориз.	95	от тепло- потерь	Шнур теплоизоляционный из минеральной ваты марки 200	60		0,062	7.903.9-2.1-13	
								Алюминиевое защитное покрытие	0,3	1,45		7.903.9-2.1-35	
поз. 6, 7, 8	Трубопровод		ф 89	1,65	Вертик.	95	от тепло- потерь	Шнур теплоизоляционный из минеральной ваты марки 200	60		0,046	7.903.9-2.1-14	
								Алюминиевое защитное покрытие	0,3	1,1		7.903.9-2.1-36	
поз. 14, 15, 16	Трубопровод		ф 57	6,75	гориз.	95	от тепло- потерь	Холстопрошивное полотно ХПС-Т-5	40		0,081	7.903.9-3.1-10	
								Алюминиевое защитное покрытие	0,3	3,75		7.903.9-2.1-35	
поз. 15, 16, 17	Трубопровод		ф 57	2,1	Вертик.	95	от тепло- потерь	Холстопрошивное полотно ХПС-Т-5	40		0,025	7.903.9-3.1-10	
								Алюминиевое защитное покрытие	0,3	1,17		7.903.9-2.1-35	
поз. 6, 16, 18	Трубопровод		ф 32	1,7	гориз.	95	от тепло- потерь	Холстопрошивное полотно ХПС-Т-5	30		0,0102	7.903.9-3.1-10	
								Алюминиевое защитное покрытие	0,3	0,675		7.903.9-2.1-35	
поз. 7, 8, 16, 18, 19	Трубопровод		ф 32	1,66	Вертик.	95	от тепло- потерь	Холстопрошивное полотно ХПС-Т-5	30		0,0101	7.903.9-3.1-10	
								Алюминиевое защитное покрытие	0,3	0,66		7.903.9-2.1-35	
поз. 3, 4, 5, 11, 12, 13	Отвод 90°	10	ф 108			95	от тепло- потерь	Изделия минераловатные с гофрированной структурой 2ИГС-100	60		0,108	7.903.9-3.1-08	
								Алюминиевое защитное штампованное покрытие	0,3	2,37		3.903-11.03	

Технические требования см. выпуск 3-0 „Указания по применению и изготовлению"

Выпуск 3-7

Серия 5.903-12

Инв. № подл. | Подп. и дата | Взам. инв. № | Инв. № дубл. | Подп. и дата

Изм.	Лист	№ докум.	Подп.	Дата	БМ3.7.4.00.000 ТК		
Разраб.		Черников			Блок подачи мазута к котлам БМВ-2×20,4-25	Лит.	Листов 2
Пров.		Мишуров			Ведомость теплоизоляционных конструкций		Листов 1
Н. контр.		Шишкина				ЛАТГИПРОПРОМ	
Утв.							

Копировал Макс 23523-20 39 Формат А2

Обозначение изолируемого оборудования и трубопровода	Наименование изолируемого оборудования и трубопровода	Кол-во	Размеры: Наружный диаметр или размеры сечения, мм	Размеры: Длина или высота, м	Расположение	t теплоносителя, °С	Теплоизоляционная конструкция: Назначение	Теплоизоляционная конструкция: Наименование основных элементов	Толщина, мм	Поверхность, м²	Объём теплоизоляционного слоя, м³	Лист основного комплекта обозначение ссылочных или прилагаемых документов	Примечание
поз. 7, 8	Отвод 90°	6	ф 89			95	от теплопотерь	Шнур теплоизоляционный марки 200 из минеральной ваты	60		0,03	7.903.9-2.1-13	
								Алюминиевое защитное штампованное покрытие	0,3	0,67		3.903-11.03	
поз. 14, 15, 16, 17	Отвод 90°	7	ф 57			95	от теплопотерь	Холстопрошивное полотно ХПС-Т-5	40		0,013	7.903.9-3.1-10	
								Алюминиевое защитное штампованное покрытие	0,3	0,45		3.903-11.03	
поз. 6, 7, 8, 18, 19	Арматура муфтовая	6	Dy 25			95		Шнур теплоизоляционный с металлическим защитным покрытием	40		0,004	7.903.9-2.2-01	
									0,3	0,15		7.903.9-2.1-35	
поз. 56	Арматура фланцевая	8	Dy 100			95		Матрацы из стеклянного штапельного волокна	60		0,9	7.903.9-2.2-06	
								Алюминиевое защитное покрытие	0,8	10,3		7.903.9-2.2-11.12	
								Отделка торцов гофрированными диафрагмами				7.903.9-2.2-34	
поз. 55, 57, 58	Арматура фланцевая	6	Dy 80			95		Матрацы из стеклянного штапельного волокна	50		0,144	7.903.9-2.2-06	
								Алюминиевое защитное покрытие	0,8	6,4		7.903.9-2.2-11.12	
								Отделка торцов гофрированными диафрагмами				7.903.9-2.2-34	
поз. 54	Арматура фланцевая	6	Dy 50			95		Матрацы из стеклянного штапельного волокна	50		0,38	7.903.9-2.2-06	
								Алюминиевое защитное покрытие	0,8	5,3		7.903.9-2.2-11.12	
								Отделка торцов гофрированными диафрагмами				7.903.9-2.2-34	

Выпуск 3-7

Серия 5.903-12

Инв. № подл. | Подп. и дата | Взам. инв. № | Инв. № дубл. | Подп. и дата

Выпуск 3-7 Серия 5.903-12

№ строки	Наименование материала и единица измерения.	Код материала	Код ед. изм.	Кол.	Примечание.
	Изделия минераловатные с гофрированной структурой на синтетическом связующем ТУ.36.16.22-8-86				
	2ИГС-100 14500.500.60	576 202		14.5	
	2ИГС-100 15600.500.70	576 202		15.6	
	м.		006		
	Маты из стеклянного штапельного волокна МС-50 ГОСТ 10499-78 м³		113	1.712	
	Холстопрошивное полотно ХПС-Т-5 ТУ6-11-454-77 м³	595 280	113	0.14	
	Шнур теплоизоляционный из минеральной ваты марки 200 ШТН-МВ-200 ТУ36-1695-79 м³		113	0.138	
	Ткань из стеклянных крученых комбинированных нитей Т-13 ГОСТ 19170-73 м²		055	33.0	

Подп. и дата | Инв. № дубл. | Взам. инв. № | Подп. и дата | Инв. № подл.

Изм	Лист	№ докум.	Подп.	Дата
Разраб.		Черникова	»	
Пров.		Мишуров	»	
Н.контр.		Шнитко	»	
Утв.				

БМ3.7.4.00.000 ВМ

Блок подачи мазута к котлам БМВ-2×20.4-25. Ведомость материалов теплоизоляции.

Лит.	Лист	Листов
	1	3

ЛАТГИПРОПРОМ

Выпуск 3-7 Серия 5.903-12

№ строки	Наименование материала и единица измерения.	Код материала	Код ед. изм.	Кол.	Примечание.
	Нить стеклянная крученая БС10-160×1×3 ГОСТ 8325-78 кг		116	0.25	
	Алюминиевое защитное покрытие ГОСТ 21631-76	181110			
	толщиной 0.8 м²		055	0.015	
	толщиной 0.5 м²		055	8.7	
	толщиной 0.3 м²		055	17.64	
	Элемент покрытия штампованный ТУ36-2427-81	181110			
	толщиной 0.8 м²		055	22.0	
	толщиной 0.5 м²		055	2.37	
	толщиной 0.3 м²		055	1.12	
	Лента 0.7×20 ГОСТ 3560-73 кг.		116	6.54	
	Лента 0.8×20 ТУ48-21-636-79 кг.	181110	116	2.39	
	Лента 2×30 ст3пс ГОСТ 6009-74 кг	093500	116	26.13	

Подп. и дата | Инв. № дубл. | Взам. инв. № | Подп. и дата | Инв. № подл.

Изм	Лист	№ докум.	Подп.	Дата

БМ3.7.4.00.000 ВМ

Лист 2

Выпуск 3-7 Серия 5.903-12

№ строки	Наименование материала и единица измерения.	Код материала	Код ед. изм.	Кол.	Примечание.
	Картон асбестовый КАОН1-8 ГОСТ 2850-80 кг.	257631	116	0.24	
	Проволока 3-0-4 ГОСТ 3282-74 кг.	121 100	116	0.17	
	Проволока 2-0-4 ГОСТ 3282-74 кг	121 100	116	1.74	
	Проволока 0,8-0-4 ГОСТ 3282-74 кг	121 100	116	0.36	
	Пряжка тип I-0 ТУ36-1492-77 кг.	181 110	116	4.41	
	Пряжка тип II-А ТУ36 1492-77 кг.	181 110	116	2.0	
	Винт 4×12.04.019 ГОСТ 10621-80 кг	128 401	116	27.75	
	Заклёпка комбинированная СТД 985 кг.	128 500	116	1.1	
	ТУ36-1598-77 шт.		796	250	
	Диафрагма тип I кг	181 110	116	0.13	
	ТУ36-2543-83 шт.		796	40	

Подп. и дата | Инв. № дубл. | Взам. инв. № | Подп. и дата | Инв. № подл.

gost.e-ecolog.ru

Изм	Лист	№ докум.	Подп.	Дата

БМ3.7.4.00.000 ВМ

Лист 3

Выпуск 3-7 Серия 5.903-12

№ строки	Наименование вида работ.	Ед. изм.	Код видыработ.	Код ед. изм.	Количество.
1	Изоляция трубопроводов и оборудования изделиями минераловатными с гофрированной структурой 2ИГС-100	м³		113	0.975
2	Изоляция трубопроводов холстопрошивным полотном ХПС-Т-5	м³		113	0.14
3	Изоляция трубопроводов шнуром теплоизоляционным из минеральной ваты марки 200	м³		113	0.138
4	Изоляция арматуры матрицами минераловатными в обкладке из стеклоткани.	м³		113	1.712
5	Покрытие поверхности изоляции трубопроводов, оборудования и арматуры алюминиевым защитным покрытием.	м²		055	26.4
6	Покрытие поверхности изоляции отводов алюминиевым защитным штампованным покрытием.	м²		055	25.5
7	Изоляция арматуры шнуром теплоизоляционным	м³		113	0.004

Подп. и дата | Инв. № дубл. | Взам. инв. № | Подп. и дата | Инв. № подл.

Изм	Лист	№ докум.	Подп.	Дата
Разраб.		Черникова	»	
Пров.		Мишуров	»	
Н.контр.		Шнитко	»	
Утв.				

БМ3.7.4.00.000 ТИ

Блок подачи мазута к котлам БМВ-2×20.4-25. Ведомость объемов работ теплоизоляции.

Лит.	Лист	Листов
		1

ЛАТГИПРОПРОМ