Типовая документация на конструкции,
изделия и узлы зданий и сооружений

Серия 5.903-12

Блоки тепломеханического оборудования для установок мазутоснабжения

Выпуск 3-6

Блок подачи мазута к котлам БМПВ-2×8,0-25

Рабочие чертежи

gost.e-ecolog.ru

Типовая документация на конструкции,
изделия и узлы зданий и сооружений

Серия 5.903-12

Блоки тепломеханического оборудования для установок мазутоснабжения

Выпуск 3-6

Блок подачи мазута к котлам БМПВ-2×80-25

Рабочие чертежи

Разработаны
проектным институтом
„Латгипропром"
Гл. инж. института В. Овчаров
Гл. инж. проекта Я. Нидбальский

Утверждены и введены
в действие ММСС СССР
протоколом от 16.06.89г.

Содержание альбома

Обозначение	Наименование	№ стр.
Блок подачи мазута к котлам БМПВ-2х8,0-25		
БМ3.6.1.00.000	Блок БМПВ-2х8,0-25.	3
БМ3.6.1.00.000СБ	Блок БМПВ-2х8,0-25.	4
БМ3.6.1.00.000ГЗ	Блок БМПВ-2х8,0-25. Схема принципиальная.	5
БМ3.2.1.00.001	Хомут	6
БМ3.2.1.00.002	Подушка	
БМ3.3.1.00.001	Хомут	
БМ3.3.1.00.002	Подушка	
БМ3.3.1.01.000	Рама	7
БМ3.3.1.01.000СБ	Рама	8
БМ3.3.1.01.001	Стойка	9
БМ3.3.1.01.003	Труба	
БМ3.3.1.01.002	Стойка	
БМ3.3.1.01.004	Косынка	10
БМ3.3.1.01.005	Косынка	
БМ3.3.1.02.000	Трубопровод	
БМ3.6.1.01.000	Трубопровод	
БМ3.3.1.02.000СБ	Трубопровод	11
БМ3.6.1.01.000СБ	Трубопровод	
БМ3.6.1.02.000	Трубопровод	12
БМ3.6.1.02.000СБ	Трубопровод	13
БМ3.6.1.02.004	Труба	
БМ3.7.1.04.100	Штуцер	
БМ3.3.1.04.001	Фланец	14
БМ3.7.1.04.100СБ	Штуцер	
26.33.00.000СБ	Фильтр грубой очистки мазута 3УКЛ	
26.33.00.000	Фильтр грубой очистки мазута 3УКЛ	15
26.33.01.000	Корпус	
26.33.01.000СБ	Корпус	
26.33.01.001	Кажух	16
26.33.01.002	Патрубок	
26.33.01.003	Днище	
26.33.02.000	Крышка	17
26.33.02.000СБ	Крышка	
26.33.02.001	Крышка	
26.33.02.002	Скоба	
26.33.03.000	Сетка	18
26.33.03.000СБ	Сетка	
26.33.03.001	Сетка	
26.33.03.002	Бортик	
26.33.03.003	Связь	19
26.33.03.004	Донышко	
26.33.03.005	Ручка	
БМ3.2.1.05.000	Трубопровод	
БМ3.2.1.05.000СБ	Трубопровод	20
БМ3.3.1.05.000СБ	Трубопровод	
БМ3.3.1.06.000	Трубопровод	
БМ3.3.1.05.000	Трубопровод	21
БМ3.3.1.06.001	Фланец	
БМ3.3.1.06.000СБ	Трубопровод	
БМ3.3.1.07.000СБ	Трубопровод	22
БМ3.3.1.07.000	Трубопровод	
БМ3.2.1.09.000	Трубопровод	
БМ3.2.1.09.000СБ	Трубопровод	23
БМ3.3.1.08.000	Трубопровод	
БМ3.3.1.08.000СБ	Трубопровод	24
БМ3.3.1.08.001	Труба	
БМ3.3.1.08.002	Труба	25
БМ3.3.1.08.003	Труба	
БМ3.3.1.08.004	Труба	
БМ3.3.1.08.006	Труба	
БМ3.3.1.08.005	Труба	26
БМ3.6.1.03.000	Трубопровод	
БМ3.6.1.03.000СБ	Трубопровод	
БМ3.6.1.03.001	Труба	
БМ3.3.1.10.000	Трубопровод	27
БМ3.3.1.10.000СБ	Трубопровод	
БМ3.3.1.10.001	Труба	
БМ3.3.1.10.002	Труба	28
БМ3.3.1.10.003	Труба	
БМ3.1.1.13.000	Трубопровод	
БМ3.1.1.11.000СБ	Трубопровод	29
БМ3.1.1.13.000СБ	Трубопровод	
БМ3.3.1.11.000	Трубопровод	
БМ3.3.1.12.000	Трубопровод	30
БМ3.3.1.12.000СБ	Трубопровод	
БМ3.2.1.13.000	Трубопровод	
БМ3.2.1.13.000СБ	Трубопровод	
БМ1.3.1.04.001	Штуцер	31
БМ2.2.1.15.000	Трубопровод	
БМ2.2.1.15.000СБ	Трубопровод	32
БМ2.2.1.10.000	Трубопровод	
БМ2.2.1.10.000СБ	Трубопровод	
БМ2.2.1.14.000СБ	Трубопровод	33
БМ2.2.1.14.000	Трубопровод	
БМ2.2.1.16.000	Трубопровод	34
БМ2.2.1.16.000СБ	Трубопровод	
Установка приборов контроля и автоматики блока БМПВ-2х8,0-25		
БМ3.6.2.00.000	Блок БМПВ-2х8,0-25. Установка приборов контроля и автоматики.	34
БМ3.6.2.00.000СБ	Блок БМПВ-2х8,0-25. Установка приборов контроля и автоматики.	35
БМ2.1.2.00.001	Хомут	
БМ3.6.2.00.000Э4	Блок БМПВ-2х8,0-25. Схема соединений.	36
БМ3.6.2.00.000СО	Блок БМПВ-2х8,0-25. Схема автоматизации.	37
БМ3.1.2.00.004	Пластина	
БМ3.1.2.01.000	Устройство отборное	38
БМ3.3.2.00.001	Стойка	
БМ3.3.2.00.002	Кронштейн	
БМ3.1.2.01.000СБ	Устройство отборное	39
БМ2.1.2.01.101	Корпус	
БМ2.1.2.01.100	Бачок разделительный	40
БМ2.1.2.01.100СБ	Бачок разделительный	
БМ2.1.2.01.102	Дно	41
БМ2.1.2.02.000	Устройство отборное	
БМ2.1.2.02.000СБ	Устройство отборное	42
БМ3.3.2.01.000СБ	Устройство отборное	43
БМ3.3.2.01.000	Устройство отборное	44
Установка электрооборудования блока БМПВ-2х8,0-25		
БМ3.6.3.00.000	Блок БМПВ-2х8,0-25. Установка электрооборудования.	44
БМ3.6.3.00.000СБ	Блок БМПВ-2х8,0-25. Установка электрооборудования.	45
БМ3.3.3.00.001	Пластина	
БМ3.3.3.00.002	Труба	
БМ3.2.3.00.003	Труба	
БМ3.3.3.01.000	Держатель	46
БМ3.3.3.01.000СБ	Держатель	
БМ3.3.3.01.002	Планка	
Теплоизоляция блока БМПВ-2х8,0-25		
БМ3.6.4.00.000ТИ	Ведомость теплоизол. конструкций.	47
БМ3.6.4.00.000ВМ	Ведомость материалов.	48
БМ3.6.4.00.000ВО	Ведомость объемов работ.	49

Выпуск 3-6

Серия 5.903-12

Формат	Зона	Поз.	Обозначение	Наименование	Кол.	Примечание
				Документация		
А2			БМ3.6.1.00.000 СБ	Сборочный чертеж		
А2			БМ3.6.1.00.000 ГЗ	Схема принципиальная		
А4			БМ3.0.0.00.000 ДТ	Указания по применению		Выпуск
				и изготовлению		3-0
				Сборочные единицы		
А4		1	БМ3.3.1.01.000	Рама	1	
А4		2	26.33.00.000	Фильтр грубой очистки		
				мазута Ду 100	2	
А4		3	БМ3.3.1.02.000	Трубопровод	2	
А4		4	БМ3.6.1.01.000	Трубопровод	1	
		5	-01	Трубопровод	1	
А4		6	БМ3.6.1.02.000	Трубопровод	1	
		7	-01	Трубопровод	1	
А4		8	БМ3.2.1.05.000	Трубопровод	1	
А4		9	БМ3.3.1.05.000	Трубопровод	1	
		10	-01	Трубопровод	1	
А4		11	БМ3.3.1.06.000	Трубопровод	1	
		12	-01	Трубопровод	1	
А4		13	БМ3.3.1.07.000	Трубопровод	2	
А4		14	БМ3.2.1.09.000	Трубопровод	1	
А4		15	БМ3.3.1.08.000	Трубопровод	1	
А4		16	БМ3.1.03.000	Трубопровод	1	
А4		17	БМ3.3.1.10.000	Трубопровод	1	

Подпись и дата | Инв. № дубл. | Взам. инв. № | Подпись и дата | Инв. № подл.

Изм.	Лист	№ докум.	Подпись	Дата
Разраб.		Никитченко		
Пров.		Колмец		
Н.контр.		Колмец		
Утв.				

БМ3.6.1.00.000

Блок подачи мазута к котлам БМПВ-2×8,0-25

Лит.	Лист	Листов
	1	4

ЛАТГИПРОПРОМ

Копировал | формат А4

Выпуск 3-6

Серия 5.903-12

Формат	Зона	Поз.	Обозначение	Наименование	Кол.	Примечание
А4		18	БМ3.1.1.13.000	Трубопровод	1	
А4		19	БМ3.3.1.11.000	Трубопровод	1	
А4		20	БМ3.3.1.12.000	Трубопровод	2	
А4		21	БМ3.2.1.13.000	Трубопровод	1	
		22	-01	Трубопровод	1	
А4		23	БМ2.2.1.15.000	Трубопровод	1	
		24	-01	Трубопровод	1	
А4		25	БМ2.2.1.10.000	Трубопровод	2	
А4		26	БМ2.2.1.14.000	Трубопровод	1	
А4		27	БМ2.2.1.16.000	Трубопровод	1	
				Детали		
А4		29	БМ3.2.1.00.001	Хомут	4	
А4		30	БМ3.3.1.00.001	Хомут	2	
А4		31	БМ3.2.1.00.002	Подушка	4	
А4		32	БМ3.3.1.00.002	Подушка	2	
				Стандартные изделия		
				Болты ГОСТ 7798-70		
		33		М2×50.46	24	
		34		М12×70.46	8	
		35		М16×60.46	32	
		36		М16×70.46	232	
		37		М20×75.46	64	
		38		М24×80.46	14	

Подпись и дата | Инв. № дубл. | Взам. инв. № | Подпись и дата | Инв. № подл.

Изм.	Лист	№ докум.	Подпись	Дата

БМ3.6.1.00.000

Лист 2

Копировал ДУ | формат А4

Выпуск 3-6

Серия 5.903-12

Формат	Зона	Поз.	Обозначение	Наименование	Кол.	Примечание
				Гайки ГОСТ 5915-70		
		39		М12.5	56	
		40		М16.5	264	
		41		М20.5	64	
		42		М24.5	14	
		43		Гайка соединительная 32		
				ГОСТ 8959-75	6	
		44		Контргайка 32 ГОСТ 8961-75	6	
		45		Шайба 16.65Г ГОСТ 6402-70	8	
				Шайбы ГОСТ 11371-78		
		46		12.02	24	
		47		16.02	16	
		48		24.02	22	
				Шайбы ГОСТ 10906-78		
		49		10.02	4	
		50		16.02	8	
		51		Опора ОПБ2-57 ГОСТ 14911-82	2	
		52		Фланец 1-80-16 ст 20		
				ГОСТ 12821-80	4	
				Прокладки ГОСТ 15180-70		
		53		А-20-25	1	
		54		А-25-25	5	
		55		А-50-25	8	
		56		А-80-25	8	
		57		А-100-25	10	
		58		Б-20-64	2	
		59		Б-80-64	18	
				Задвижки 30с41нж ГОСТ 10194-78		
		60		Ру 16; Ду 50	2	
		62		Ру 16; Ду 80	4	

Подпись и дата | Инв. № дубл. | Взам. инв. № | Подпись и дата | Инв. № подл.

Изм.	Лист	№ докум.	Подпись	Дата

БМ3.6.1.00.000

Лист 3

Копировал ДУ | формат А4

Выпуск 3-6

Серия 5.903-12

Формат	Зона	Поз.	Обозначение	Наименование	Кол.	Примечание
		62		Клапан предохранительный		
				СППК 4Р-40-80, Ду 80; Ру 40		
				ГОСТ 9789-75	2	
		63		Насос 3В 16/25-8/25-Б-3		
				Q=2,22 л/с (8 м³/ч) P=2,5 МПа (25 кгс/см²)		
				с электродвигателем 4А 160S4		
				N=15 кВт; n=1500 об/мин		
				ГОСТ 20883-83	2	
		64		Подогреватель мазута		
				ПМР-64-15; Q=4,2 л/с (15 м³/ч)		
				P=6,4 МПа (64 кгс/см²)		
				ОСТ 108.030.126-78	2	
				Прочие изделия		
		65		Задвижка 3КЛ2-40		
				Ру 40; Ду 80		
				ТУ 26-07-1188-78	6	
		66		Фильтр тонкой очистки		
				мазута ФМ-25-30-40		
				Q=8,3 л/с (30 м³/ч); P=2,5 МПа		
				(25 кгс/см²) ТУ 108-777-78	2	
				Материалы		
		67		Паронит ПОН2		
				ГОСТ 481-80	0,07	м²

Подпись и дата | Инв. № дубл. | Взам. инв. № | Подпись и дата | Инв. № подл.

Изм.	Лист	№ докум.	Подпись	Дата

БМ3.6.1.00.000

Лист 4

Копировал ДУ | 23523-19 4 | формат А4

Выпуск 3-6

Серия 5.903-12

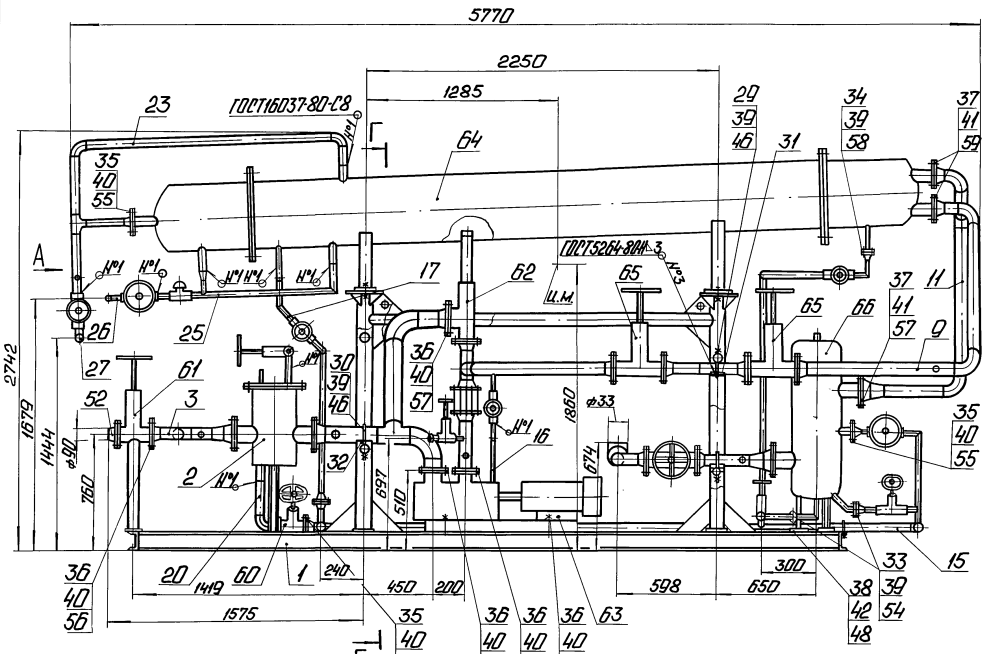

1. Размеры для справок.
2. Произвести гидроиспытания: трубопроводы до насосов давлением 0,6 МПа (6 кгс/см²), после насосов - 3,0 МПа (30 кгс/см²) в течение 10 мин. Течь не допускается.

Изм.	Лист	№ докум.	Подп.	Дата	БМ3.6.1.00.000СБ	
Разраб.		Никитченко			Блок подачи мазута к котлам БМПВ-2×8,0-25	Лит. / Масса / Масштаб: 6880 / 1:20
Пров.						Лист / Листов 1
Т.контр.						ЛАТГИПРОПРОМ
Н.контр.		Колмец				
Утв.						

Инв.№ подл. | Подп. и дата | Взам.инв.№ | Инв.№ дубл. | Подп. и дата

БМЗ.6.1.00.000ГЗ

Выпуск 3-6

Серия 5.903-12

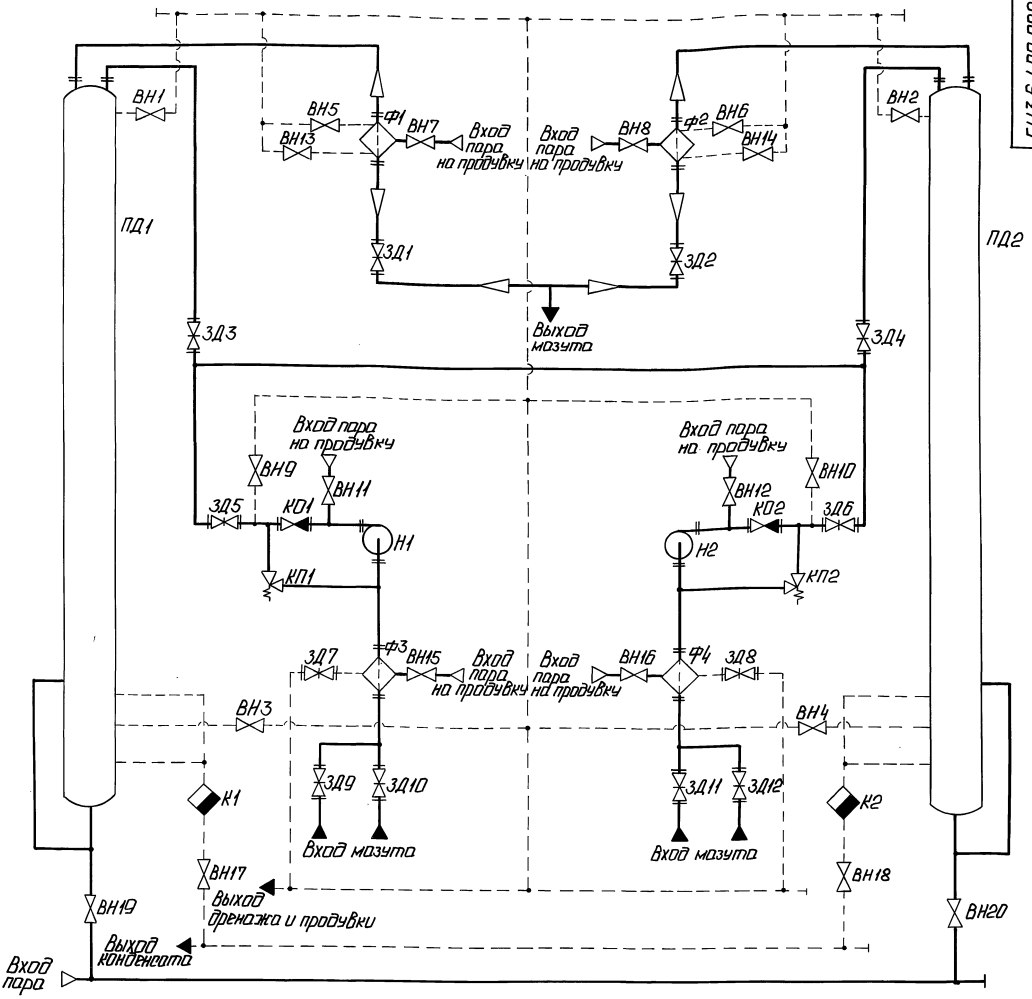

Поз. обозначение	Наименование	Кол.	Примечание
К1, К2	Конденсатоотводчик 45с 13нж	2	Ру 40; Ду 25
КО1, КО2	Клапан обратный 19с 38 нж		
	ТУ26-07-1192-78	2	Ру 64; Ду 80
КП1, КП2	Клапан предохранительный		
	СППК4Р-80-16	2	Ру 16; Ду 80
Н1, Н2	Насос 3В 16/25 - 8/25 Б-3	2	Р=25кПа; Q=222 м³/ч
ПД1, ПД2	Подогреватель мазута ПМР-64-15	2	Р=25кПа; Q=42 м³/ч
Ф1, Ф2	Фильтр тонкой очистки мазута		
	ФМ-25-30-40 ТУ108-777-78	2	Р=25кПа; Q=83 м³/ч
Ф3, Ф4	Фильтр грубой очистки мазута		
	26.40.00.000	2	Ду 100

Поз. обозначение	Наименование	Кол.	Примечание
ВН1...ВН4	Вентиль 15с27нж3 ТУ26-07-1221-79	4	Ру 64; Ду 20
ВН5...ВН12	Вентиль 15с27нж3 ТУ26-07-1221-79	8	Ру 64; Ду 25
ВН13...ВН18	Вентиль 15с27нж3 ТУ26-07-1221-79	6	Ру 64; Ду 32
ВН19,ВН20	Вентиль 15с22нж ГОСТ 19192-73	2	Ру 40; Ду 50
ЗД1...ЗД6	Задвижка ЗКЛ2-40 ТУ26-07-1188-78	6	Ру 40; Ду 80
ЗД7,ЗД8	Задвижка 30с41нж ГОСТ 10194-78	2	Ру 16; Ду 50
ЗД9...ЗД12	Задвижка 30с41нж ГОСТ 10194-78	4	Ру 16; Ду 80

Инв.№ подл. | Подп. и дата | Взам.инв.№ | Инв.№ дубл. | Подп. и дата

Изм.	Лист	№ докум.	Подп.	Дата
Разраб.		Михайлова		
Пров.		Никитченко		
Т.контр.				
Н.контр.		Кольцы		
Утв.				

БМЗ.6.1.00.000ГЗ

Блок подачи мазута к котлам БМПВ 2×80-25. Схема принципиальная.

Лит.	Масса	Масштаб
Лист	Листов 1	

ЛАТГИПРОПРОМ

Копировал: Р. № 23523-19 6 Формат А2

Выпуск 3-6

Серия 5.903-12

Подп. и дата | Взам. инв. № | Инв. № дубл. | Подп. и дата | Инв. № подл.

БМ3.2.1.00.001

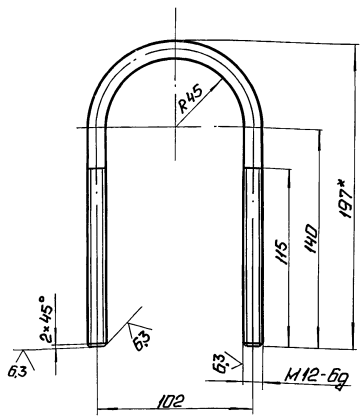

1. *Размер для справок.
2. $\pm \frac{IT14}{2}$.

Изм.	Лист	№ докум.	Подп.	Дата	БМ3.2.1.00.001	Лит.	Масса	Масштаб
Разраб.		Бойцова			Хомут		0,39	1:2
Пров.		Никитченко				Лист	Листов 1	
Т.контр.								
Н.контр.		Колмеи			Круг 12-В-ГОСТ 2590-71 / 20-Б-ГОСТ 1050-74	ЛАТГИПРОПРОМ		
Утв.								

Копировал: Формат А4

Выпуск 3-6

Серия 5.903-12

Подп. и дата | Взам. инв. № | Инв. № дубл. | Подп. и дата | Инв. № подл.

БМ3.2.1.00.002

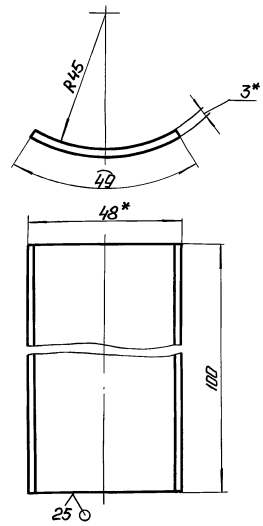

1. *Размер для справок.
2. $\pm \frac{IT14}{2}$.

Изм.	Лист	№ докум.	Подп.	Дата	БМ3.2.1.00.002	Лит.	Масса	Масштаб
Разраб.		Бойцова			Подушка		0,12	1:1
Пров.		Никитченко				Лист	Листов 1	
Т.контр.								
Н.контр.		Колмеи			Лист 3 ГОСТ 19903-74 / ВСт3кп4 ГОСТ 16523-70	ЛАТГИПРОПРОМ		
Утв.								

Копировал: Формат А4

Выпуск 3-6

Серия 5.903-12

Подп. и дата | Взам. инв. № | Инв. № дубл. | Подп. и дата | Инв. № подл.

БМ3.3.1.00.001

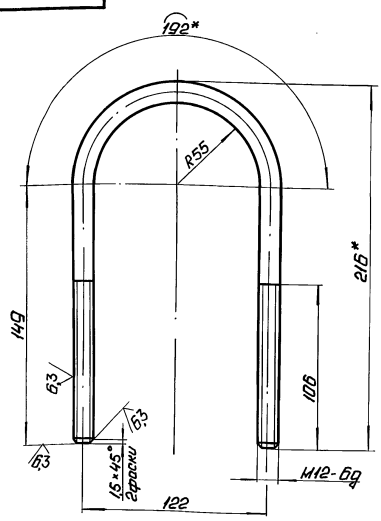

1. *Размеры для справок.
2. $\pm \frac{IT14}{2}$.

Изм.	Лист	№ докум.	Подп.	Дата	БМ3.3.1.00.001	Лит.	Масса	Масштаб
Разраб.		Михайлова			Хомут		0,43	1:2
Пров.		Никитченко				Лист	Листов 1	
Т.контр.								
Н.контр.		Колмеи			Круг 12-В-ГОСТ 2590-71 / ВСт3кп4-II ГОСТ 535-79	ЛАТГИПРОПРОМ		
Утв.								

Копировал: Формат А4

Выпуск 3-6

Серия 5.903-12

Подп. и дата | Взам. инв. № | Инв. № дубл. | Подп. и дата | Инв. № подл.

БМ3.3.1.00.002

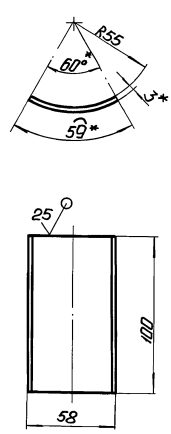

1. *Размеры для справок.
2. $\pm \frac{IT14}{2}$.

Изм.	Лист	№ докум.	Подп.	Дата	БМ3.3.1.00.002	Лит.	Масса	Масштаб
Разраб.		Михайлова			Подушка		0,14	1:2
Пров.		Никитченко				Лист	Листов 1	
Т.контр.								
Н.контр.		Колмеи			Лист 3 ГОСТ 19903-74 / ВСт3кп4 ГОСТ 16523-70	ЛАТГИПРОПРОМ		
Утв.								

Копировал: 23523-19 7 Формат А4

Формат	Зона	Поз.	Обозначение	Наименование	Кол.	Примечание
				Документация		
А2			БМ3.3.1.01.000СБ	Сборочный чертеж		
				Детали		
А4		1	БМ3.3.1.01.001	Стойка	1	
		2	-01	Стойка	1	
А3		3	БМ3.3.1.01.002	Стойка	1	
		4	-01	Стойка	1	
А4		5	БМ3.3.1.01.003	Труба	1	
А4		6	-01	Труба	1	
А4		7	-02	Труба	1	
А4		8	БМ3.3.1.01.004	Косынка	2	
А4		9	БМ3.3.1.01.005	Косынка	2	
Б4		10	БМ3.3.1.01.006	Полка		
				Швеллер 12-ГОСТ 8240-72 / Вст3сп3-1-ГОСТ 535-79		
				L = 4400 -3,2 мм	2	45,76 кг
Б4		11	БМ3.3.1.01.007	Полка		
				Швеллер 12-ГОСТ 8240-72 / Вст3сп3-1-ГОСТ 535-79		
				L = 1600 ± 1,85 мм	2	16,64 кг
Б4		12	БМ3.3.1.01.008	Полка		
				Швеллер 12-ГОСТ 8240-72 / Вст3сп3-1-ГОСТ 535-79		
				L = 1088-2,6 мм	2	11,32 кг

Инв. № подл. | Подп. и дата | Взам. инв. № | Инв. № дубл. | Подп. и дата

Изм.	Лист	№ докум.	Подп.	Дата
Разраб.	Михайлов			
Пров.	Никитченко			
Н. контр.	Колмеи			
Утв.				

БМ3.3.1.01.000

Рама

Лит.	Лист	Листов
	1	4

ЛАТГИПРОПРОМ

Копировал: Ф.3 Формат А4

Формат	Зона	Поз.	Обозначение	Наименование	Кол.	Примечание
Б4		13	БМ3.3.1.01.009	Лапа		
				Швеллер 12-ГОСТ 8240-72 / Вст3сп3-1-ГОСТ 535-79		
				L = 90 ± 0,5 мм	4	0,94 кг
Б4		14	БМ3.3.1.01.010	Полка		
				Швеллер 10-ГОСТ 8240-72 / Вст3сп3-1-ГОСТ 535-79		
				L = 1366-3,1 мм	1	11,73 кг
Б4		15	БМ3.3.1.01.011	Полка		
				Швеллер 10-ГОСТ 8240-72 / Вст3сп3-1-ГОСТ 535-79		
				L = 1108-2,6 мм	1	9,52 кг
Б4		16	БМ3.3.1.01.012	Полка		
				Швеллер 10-ГОСТ 8240-72 / Вст3сп3-1-ГОСТ 535-79		
				L = 1088-2,6 мм	2	9,35 кг
Б4		17	БМ3.3.1.01.013	Полка		
				Швеллер 10-ГОСТ 8240-72 / Вст3сп3-1-ГОСТ 535-79		
				L = 738-2,0 мм	2	6,34 кг
Б4		18	БМ3.3.1.01.014	Стойка		
				Швеллер 5-ГОСТ 8240-72 / Вст3сп3-1-ГОСТ 535-79		
				L = 445 ± 0,775 мм	2	2,11 кг
Б4		19	БМ3.3.1.01.015	Пластина		
				Лист 10 ГОСТ 19903-74 / Вст3кп2 ГОСТ 14637-79	2	10,79 кг
Б4		20	БМ3.3.1.01.016	Пластина		
				Лист 10 ГОСТ 19903-74 / Вст3кп2 ГОСТ 14637-79	2	10,79 кг

Инв. № подл. | Подп. и дата | Взам. инв. № | Инв. № дубл. | Подп. и дата

Изм.	Лист	№ докум.	Подп.	Дата

БМ3.3.1.01.000

Лист 2

Копировал: Ф.4 Формат А4

Формат	Зона	Поз.	Обозначение	Наименование	Кол.	Примечание
Б4		21	БМ3.3.1.01.017	Пластина		
				Лист 10 ГОСТ 19903-74 / Вст3кп2 ГОСТ 14637-79		
				160 ± 1,0 × 160 ± 1,0 мм	4	2,01 кг
Б4		22	БМ3.3.1.01.018	Косынка		
				Лист 10 ГОСТ 19903-74 / Вст3кп2 ГОСТ 14637-79	2	1,22 кг
Б4		23	БМ3.3.1.01.019	Косынка		
				Лист 5 ГОСТ 19903-74 / Вст3кп2 ГОСТ 14637-79	16	0,24 кг
Б4		24	БМ3.3.01.020	Косынка		
				Лист 5 ГОСТ 19903-74 / Вст3кп2 ГОСТ 14637-79	19	0,76 кг
Б4		25	БМ3.3.1.01.021	Косынка		
				Лист 5 ГОСТ 19903-74 / Вст3кп2 ГОСТ 14637-79	1	0,69 кг
Б4		26	БМ3.3.1.01.022	Пластина		
				Лист 5 ГОСТ 19903-74 / Вст3кп2 ГОСТ 14637-79		
				100 ± 1,0 × 100 ± 1,0 мм	4	0,39 кг
Б4		27	БМ3.3.1.01.023	Косынка		
				Лист 5 ГОСТ 19903-74 / Вст3кп2 ГОСТ 14637-79	2	0,79 кг
Б4		28	БМ3.3.1.01.024	Труба		
				Труба 76×3 ГОСТ 10704-76 / В-Вст3сп ГОСТ 10705-80		
				L = 2192 ± 2,2 мм	2	11,84 кг
Б4		29	БМ3.3.1.01.025	Труба		
				Труба 76×3 ГОСТ 10704-76 / В-Вст3сп ГОСТ 10705-80		
				L = 1082 ± 1,3 мм	1	5,84 кг

Инв. № подл. | Подп. и дата | Взам. инв. № | Инв. № дубл. | Подп. и дата

Изм.	Лист	№ докум.	Подп.	Дата

БМ3.3.1.01.000

Лист 3

Копировал: Ф.4 Формат А4

Формат	Зона	Поз.	Обозначение	Наименование	Кол.	Примечание
Б4		30	БМ3.3.1.01.026	Стойка		
				Труба 57×3 ГОСТ 10704-76 / В-Вст3сп ГОСТ 10705-80		
				Lзаг. = 630 ± 1,0 мм	4	2,52 кг

Инв. № подл. | Подп. и дата | Взам. инв. № | Инв. № дубл. | Подп. и дата

Изм.	Лист	№ докум.	Подп.	Дата

БМ3.3.1.01.000

Лист 4

Копировал: Ф.4 Формат А4

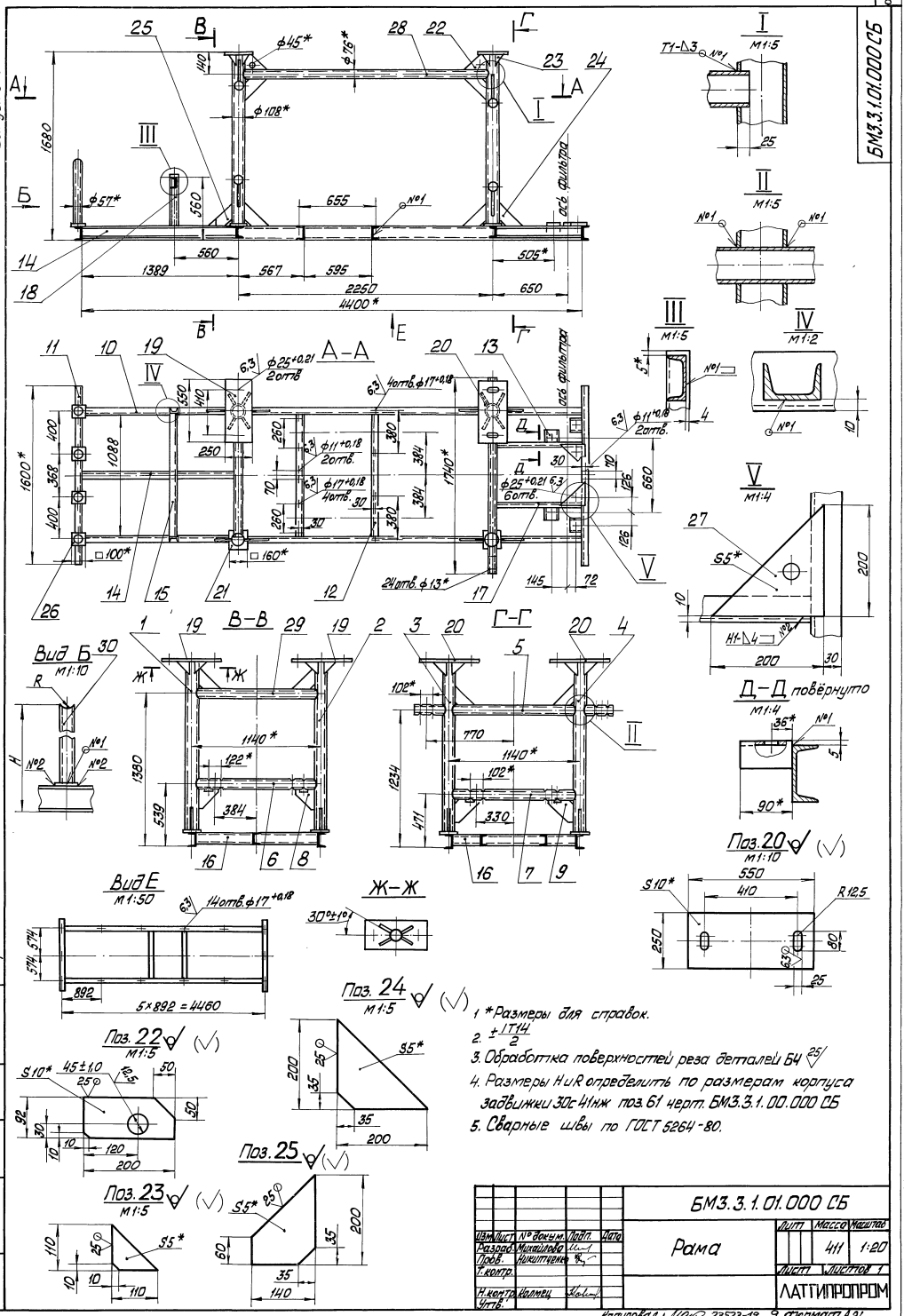

1. *Размеры для справок.
2. $\pm\frac{IT14}{2}$
3. Обработка поверхностей реза деталей Б4 25
4. Размеры H и R определить по размерам корпуса задвижки 30с41нж поз. 61 черт. БМ3.3.1.00.000 СБ
5. Сварные швы по ГОСТ 5264-80.

					БМ3.3.1.01.000 СБ			
Изм.	Лист	№ докум.	Подп.	Дата	Рама	Лит	Масса	Масштаб
Разраб.		Михайлово					411	1:20
Пров.		Никитченко				Лист	Листов 1	
Т.контр.						ЛАТГИПРОПРОМ		
Н.контр.		Колмец						
Утв.								

Копировал 23523-19 9 формат А2

БМ3.3.1.01.001

БМ3.3.1.01.001-01 - зеркальное отражение
остальное см. БМ3.3.1.01.001

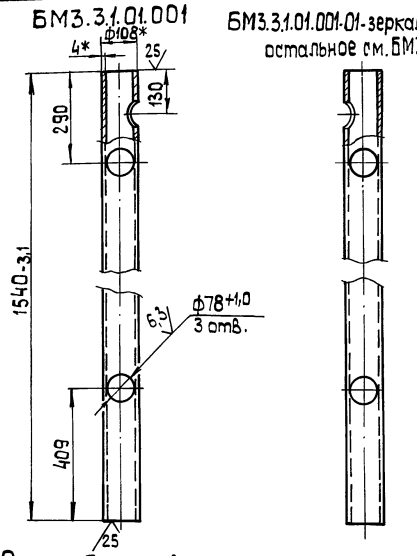

1. Размеры для справок.
2. $\pm \frac{IT14}{2}$.

Изм.	Лист	№ докум.	Подп.	Дата
Разраб.		Михайлова		
Пров.		Никитченко		
Т.контр.				
Н.контр.		Колмец		
Утв.				

БМ3.3.1.01.001

Стойка

Лит.	Масса	Масштаб
	15,8	1:10

Лист | Листов 1

Труба 108×4 ГОСТ 10704-76 / В-Ст3сп ГОСТ 10705-80

ЛАТГИПРОПРОМ

Копировал | формат А4

БМ3.3.1.01.003

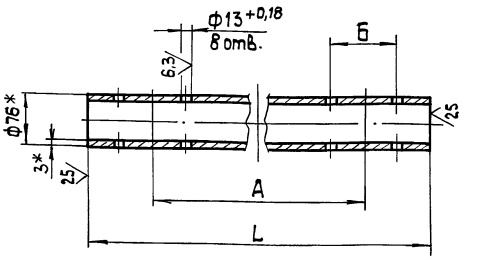

Обозначение	L, мм	А, мм	Б, мм	Масса, кг
БМ3.3.1.01.003	1740	1540	102	9,4
-01	1082	768	122	5,84
-02	1082	660	102	5,84

1.* Размеры для справок.
2. $\pm \frac{IT14}{2}$.

Изм.	Лист	№ докум.	Подп.	Дата
Разраб.		Михайлова		
Пров.		Никитченко		
Т.контр.				
Н.контр.		Колмец		
Утв.				

БМ3.3.1.01.003

Труба

Лит.	Масса	Масштаб
	См. табл.	—

Лист | Листов 1

Труба 76×3 ГОСТ 10704-76 / В-Ст3сп ГОСТ 10705-80

ЛАТГИПРОПРОМ

Копировал | формат А4

БМ3.3.1.01.002

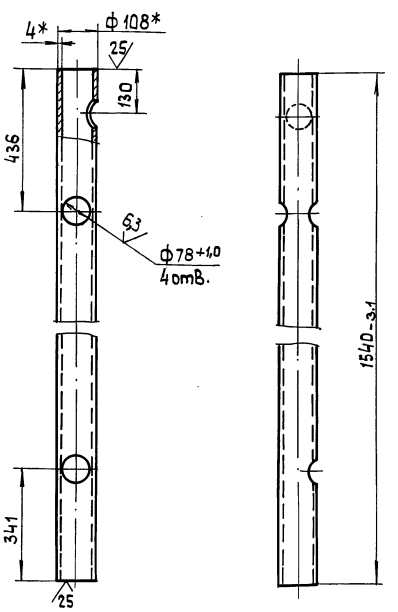

БМ3.3.1.01.002-01 - зеркальное отражение
остальное см. БМ3.3.1.01.002

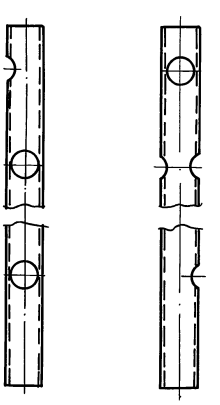

1.* Размеры для справок.
2. $\pm \frac{IT14}{2}$.

Изм.	Лист	№ докум.	Подп.	Дата
Разраб.		Михайлова		
Пров.		Никитченко		
Т.контр.				
Н.контр.		Колмец		
Утв.				

БМ3.3.1.01.002

Стойка

Лит.	Масса	Масштаб
	15,8	1:10

Лист | Листов 1

Труба 108×4 ГОСТ 10704-76 / В-Ст3сп ГОСТ 10705-80

ЛАТГИПРОПРОМ

Копировал 23523-19 | формат А3

Инв. № подл. | Подп. и дата | Взам. инв. № | Инв. № дубл. | Подп. и дата

Выпуск 3-6

Серия 5.903-12

БМ3.3.101.004

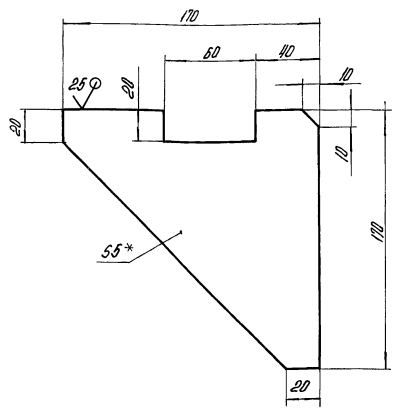

1.*Размер для справок.

2. $\pm\frac{1714}{2}$.

Изм.	Лист	№ докум.	Подпись	Дата
Разраб.		Михайлова		
Пров.		Никитченко		
Т.контр.				
Н.контр.		Колпец		
Утв.				

БМ3.3.1.01.004

Косынка

Лит.	Масса	Масштаб
	0,55	1:2
Лист	Листов 1	

Лист 5 ГОСТ 19903-74 / Вст3кп2 ГОСТ 14637-79

ЛАТГИПРОПРОМ

Копировал

Формат А4

Выпуск 3-6

Серия 5.903-12

БМ3.3.101.005

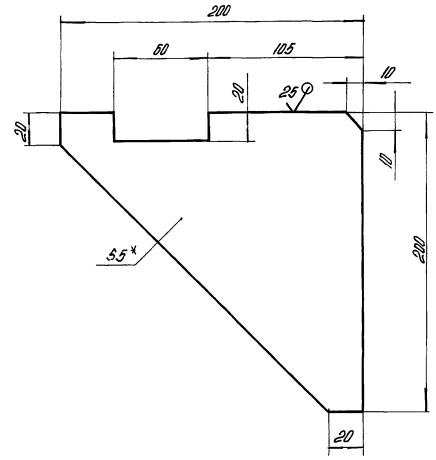

1.*Размер для справок.

2. $\pm\frac{1714}{2}$.

Изм.	Лист	№ докум.	Подпись	Дата
Разраб.		Михайлова		
Пров.		Никитченко		
Т.контр.				
Н.контр.		Колпец		
Утв.				

БМ3.3.1.01.005

Косынка

Лит.	Масса	Масштаб
	0,99	1:2
Лист	Листов 1	

Лист 5 ГОСТ 19903-74 / Вст3кп2 ГОСТ 14637-79

ЛАТГИПРОПРОМ

Копировал

Формат А4

Выпуск 3-6

Серия 5.903-12

Формат	Зона	Поз.	Обозначение	Наименование	Кол.	Примечание
				Документация		
А3			БМ3.3.1.02.000 СБ	Сборочный чертеж		
				Детали		
Б4		1	БМ3.3.1.02.001	Труба		
				Труба Ø89×3,5 ГОСТ 10704-76 / В20 ГОСТ 10705-80	1	0,88 кг
				Стандартные изделия		
		2		Отвод 90° 89×3,5 ГОСТ 17375-83	2	
		3		Переход У 108×4-89×3,5 ГОСТ 17378-83	1	
		4		Тройник 89×3,5 ГОСТ 17376-83	1	
		5		Фланец 1-80-16 Ст20 ГОСТ 12821-80	2	
		6		Фланец 1-100-16 Ст20 ГОСТ 12821-80	1	
				Прочие изделия		
		7		Установка штуцера ½" -50.3.К4-118.90	1	

Изм.	Лист	№ докум.	Подпись	Дата
Разраб.		Михайлова		
Пров.		Никитченко		
Н.контр.		Колпец		
Утв.				

БМ3.3.1.02.000

Трубопровод

Лит.	Масса	Масштаб
Лист	Листов 1	

ЛАТГИПРОПРОМ

Копировал

Формат А4

Выпуск 3-6

Серия 5.903-12

Формат	Зона	Поз.	Обозначение	Наименование	Кол.	Примечание
				Документация		
А3			БМ3.6.1.01.000 СБ	Сборочный чертеж		
				Детали		
Б4		1	БМ3.6.1.01.001	Фланец		
				Лист 22 ГОСТ 19903-74 / Вст3кп2 ГОСТ 14637-79	1	4,415 кг
Б4		2	БМ3.6.1.01.002	Труба		
				Труба 108×4 ГОСТ 10704-76 / В20 ГОСТ 10705-80	1	3,64 кг
Б4		3	БМ3.6.1.01.003	Труба		
				Труба 108×4 ГОСТ 10704-76 / В20 ГОСТ 10705-80		
				L=512±0,875 мм	1	5,25 кг
Б4		4	БМ3.6.1.01.004	Труба		
				Труба 108×4 ГОСТ 10704-76 / В20 ГОСТ 10705-80	1	1,39 кг
Б4		5	БМ3.6.1.01.005	Труба		
				Труба 108×4 ГОСТ 10704-76 / В20 ГОСТ 10705-80		
				L=95±0,435 мм	1	0,98 кг
				Стандартные изделия		
		6		Отвод 90° 108×4 ГОСТ 17375-83	2	

Изм.	Лист	№ докум.	Подпись	Дата
Разраб.		Майорчик		
Пров.		Никитченко		
Н.контр.		Колпец		
Утв.				

БМ3.6.1.01.000

Трубопровод

Лит.	Масса	Масштаб
Лист 1	Листов 2	

ЛАТГИПРОПРОМ

Копировал

23523-19 14

Формат А4

БМ3.3.1.02.000 СБ

Выпуск 3-6

Серия 5.903-12

Инв.№подл. | Подп. и дата | Взам.инв.№ | Инв.№дубл. | Подп. и дата

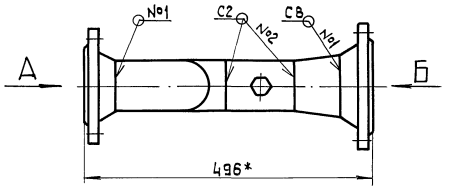

Вид А

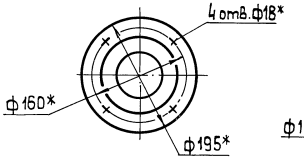

Вид Б

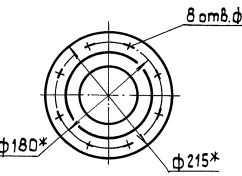

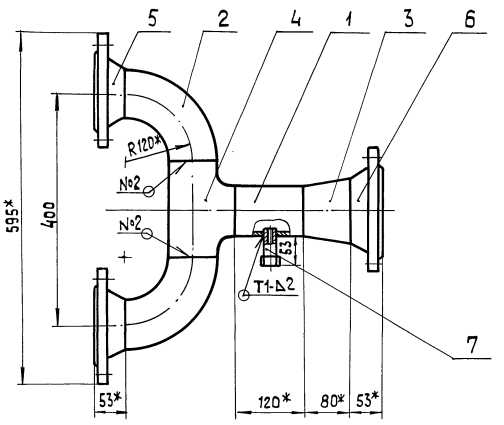

Поз.1
М 1:4

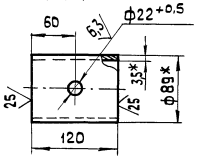

1.* Размеры для справок.

2. $\pm \frac{IT14}{2}$.

3. Сварные швы №1, №2 по ГОСТ 16037-80; №3 по ГОСТ 5264-80

Изм.	Лист	№ докум.	Подп.	Дата	БМ3.3.1.02.000 СБ			
Разраб.		Михайлова			Трубопровод	Лит.	Масса	Масштаб
Пров.		Никитченко					20,74	1:5
Т.контр.						Лист	Листов 1	
Н.контр.		Колмец			ЛАТГИПРОПРОМ			
Утв.								

Копировал | формат А3

БМ3.6.1.01.000 СБ

Выпуск 3-6

Серия 5.903-12

Инв.№подл. | Подп. и дата | Взам.инв.№ | Инв.№дубл. | Подп. и дата

БМ3.6.1.01.000

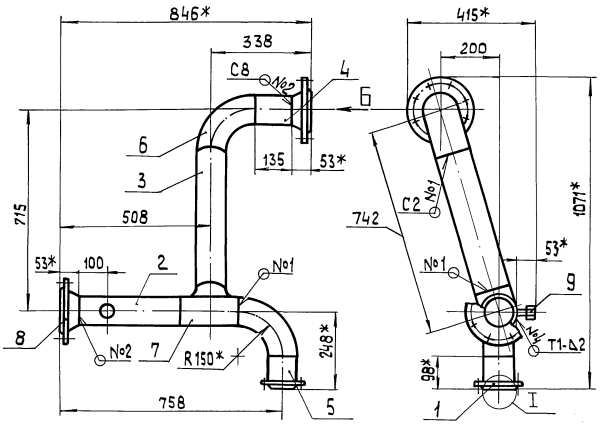

БМ3.6.1.01.000-01
-зеркальное отражение,
остальное см.БМ3.6.1.01.000

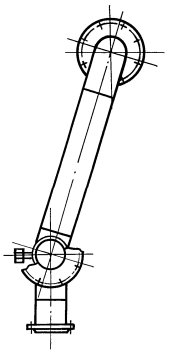

Поз.1
М 1:2

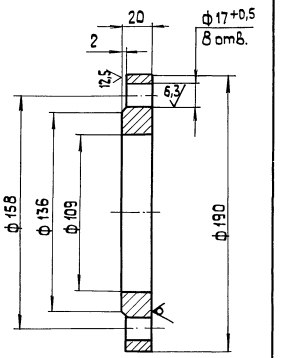

А

Вид А

Поз.2
М 1:5

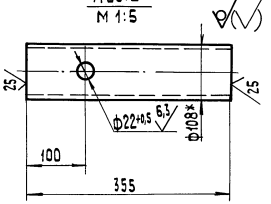

Вид Б

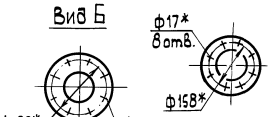

I
М 1:5

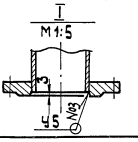

1.* Размеры для справок.

2. $\pm \frac{IT14}{2}$.

3. Обработка поверхностей реза деталей БЧ 25.

4. Сварные швы № 1,2,3 по ГОСТ 16037-80, №4 по ГОСТ 5264-80.

Изм.	Лист	№ докум.	Подп.	Дата	БМ3.6.1.01.000 СБ			
Разраб.		Абдеенко			Трубопровод	Лит.	Масса	Масштаб
Пров.		Никитченко					33,9	1:10
Т.контр.						Лист	Листов 1	
Н.контр.		Колмец			ЛАТГИПРОПРОМ			
Утв.								

Копировал | 23523-13 12 формат А3

Выпуск 3-6

Серия 5.903-12

Форм.	Зона	Поз.	Обозначение	Наименование	Кол.	Примечание
		7		Тройник 108 х 4		
				ГОСТ 17376-83	1	
		8		Фланец 1-100-16		
				Ст 20 ГОСТ 12821-80	2	
				Прочие изделия		
		9		Установка штуцера		
				1/2" - 50; 3К4-48-70	1	

Инв. № подл. | Подпись и дата | Взам. инв. № | Инв. № дубл. | Подпись и дата

Изм.	Лист	№ докум.	Подпись	Дата

БМ3.6.1.01.000 Лист 2

Копировал К.Ф- Формат А4

Форм.	Зона	Поз.	Обозначение	Наименование	Кол.	Примечание
				Документация		
А2			БМ3.6.1.02.000 СБ	Сборочный чертеж		
				Сборочные единицы		
А4		1	БМ3.7.1.04.100	Штуцер	1	
				Детали		
А4		2	БМ3.3.1.04.001	Фланец	1	
Б4		3	БМ3.6.1.02.001	Труба		
				Труба 89х3,5 ГОСТ 10704-76 / В 20 ГОСТ 10705-80		
				L = 590 ± 0,875 мм	1	4,36кг
Б4		4	БМ3.6.1.02.002	Труба		
				Труба 89х3,5 ГОСТ 10704-76 / В 20 ГОСТ 10705-80	1	1,94кг
Б4		5	БМ3.6.1.02.002	Труба		
				Труба 32х2 ГОСТ 10704-76 / В 20 ГОСТ 10705-80		
				L = 157 ± 0,5 мм	1	0,23кг
Б4		6	БМ3.6.1.02.003	Труба		
				Труба 32х2 ГОСТ 10704-76 / В 20 ГОСТ 10705		
				L = 107 ± 0,435 мм	1	0,15кг

Инв. № подл. | Подпись и дата | Взам. инв. № | Инв. № дубл. | Подпись и дата

Изм.	Лист	№ докум.	Подпись	Дата
Разраб.		А.Веренко		
Пров.		Никитченко		
Н. контр.		Колмец		
Утв.				

БМ3.6.1.02.000

Трубопровод

Лит. | Лист 1 | Листов 3

ЛАТГИПРОПРОМ

Копировал К.Ф- Формат А4

Выпуск 3-6

Серия 5.903-12

Форм.	Зона	Поз.	Обозначение	Наименование	Кол.	Примечание
				Стандартные изделия		
		7		Отвод 45° 89х3,5		
				ГОСТ 17375-83	2	
		8		Отвод 90° 89х3,5		
				ГОСТ 17375-83	1	
		9		Тройник 89х3,5		
				ГОСТ 17376-83	1	
		10		Фланец 2-80-40		
				Ст 20 ГОСТ 12821-80	1	
		11		Фланец 3-80-40		
				Ст 20 ГОСТ 12821-80	1	
				Прочие изделия		
		12		Вентиль 15с27нж3		
				Ду 25 Ру 64		
				ТУ 26-07-1221-79	2	
		13		Клапан обратный 19с38нж		
				Ду 80 Ру 64		
				ТУ 26-07-1192-78	1	
		14		Установка штуцера		
				1/2" - 50.3К4-48-70	1	
				Переменные данные для исполнений		
				БМ3.6.1.02.000		
				Детали		
		15	БМ3.6.1.02.004	Труба	1	

Инв. № подл. | Подпись и дата | Взам. инв. № | Инв. № дубл. | Подпись и дата

Изм.	Лист	№ докум.	Подпись	Дата

БМ3.6.1.02.000 Лист 2

Копировал К.Ф- Формат А4

Выпуск 3-6

Серия 5.903-12

Форм.	Зона	Поз.	Обозначение	Наименование	Кол.	Примечание
				БМ3.6.1.02.000-01		
				Детали		
		15	БМ3.6.1.02.004-01	Труба	1	

Инв. № подл. | Подпись и дата | Взам. инв. № | Инв. № дубл. | Подпись и дата

Изм.	Лист	№ докум.	Подпись	Дата

БМ3.6.1.02.000 Лист 3

Копировал К.Ф- 23523-19 13 Формат А4

БМ3.6.1.02.000СБ

Выпуск 3-6

БМ3.6.1.02.000

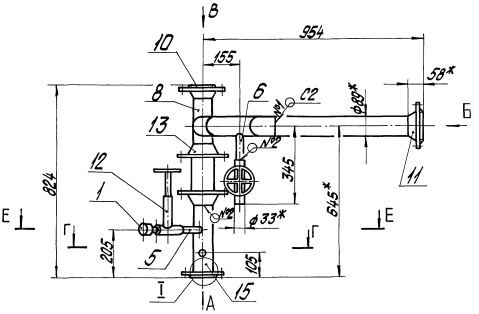

БМ3.6.1.02.000-01 - зеркальное отражение, остальное см. БМ3.6.1.02.000

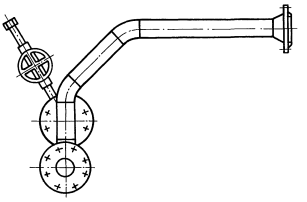

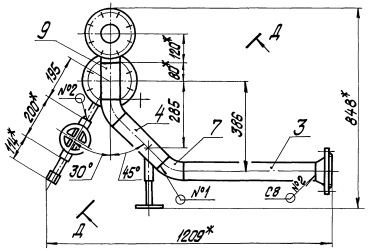

Вид А
М1:5

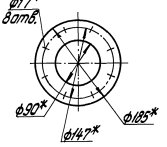

Вид Б
М1:5

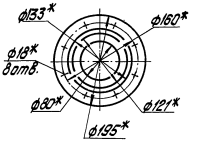

Вид В
М1:5

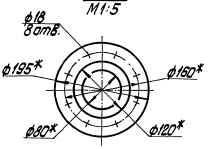

Г-Г
М1:4

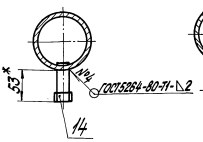

Д-Д повернуто
М1:4

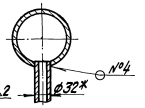

Поз. 4
М1:5

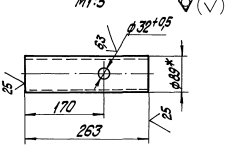

I
М1:2

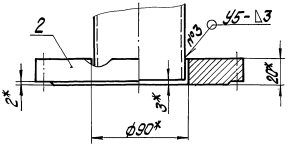

Е-Е
М1:2

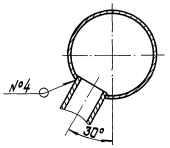

1.* Размеры для справок.
2. $\pm\frac{IT14}{2}$.
3. Обработка поверхностей реза деталей Б4 25.
4. Сварные швы №1,2,3 по ГОСТ 16037-80.

Изм.	Лист	№ докум.	Подпись	Дата	БМ3.6.1.02.000СБ		
Разраб.		Авдеенко			Трубопровод	Лит.	Масса	Масштаб
Пров.		Никитченко					80,1	1:10
Т. контр.						Лист	Листов 1	
Н. контр.		Колмец				ЛАТГИПРОПРОМ		
Утв.								

Серия 5.903-12

Инв. № подл. | Подпись и дата | Взам. инв. № | Инв. № дубл. | Подпись и дата

Выпуск 3-6

Серия 5.903-12

БМ3.6.1.02.004

БМ3.6.1.02.000

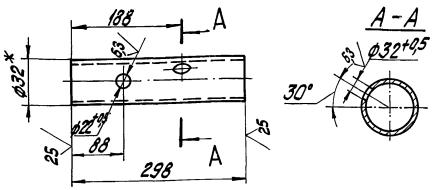

БМ3.6.1.02.004 -01- зеркальное отражение, остальное см. БМ3.6.1.02.004

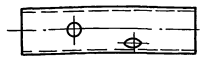

1.* Размеры для справок.

2. $\pm \frac{IT14}{2}$.

Изм.	Лист	№ докум.	Подпись	Дата
Разраб.	Авраменко			
Пров.	Никитченко			
Т.контр.				
Н.контр.	Колмец			
Утв.				

БМ3.6.1.02.004

Труба

Лит.	Масса	Масштаб
	2,2	1:5
Лист	Листов 1	

Труба 32х2 ГОСТ 10704-76 / В20 ГОСТ 10705-80

ЛАТГИПРОПРОМ

Копировал Дубкова Формат А4

Выпуск 3-6

Серия 5.903-12

Формат	Зона	Поз.	Обозначение	Наименование	Кол.	Примечание
				Документация		
А4			БМ3.7.1.04.100СБ	Сборочный чертеж		
				Детали		
Б4		1	БМ3.7.1.04.101	Труба Труба 32х2 ГОСТ 10704-76 / В20 ГОСТ 10705-80	1	0,75 кг
				Стандартные изделия		
		2		Ниппель 32 ГОСТ 8967-75	1	

Изм.	Лист	№ докум.	Подпись	Дата
Разраб.	Никитченко			
Пров.	Колмец			
Н.контр.	Колмец			
Утв.				

БМ3.7.1.04.100

Штуцер

Лит.	Лист	Листов
		1

ЛАТГИПРОПРОМ

Копировал Дубкова Формат А4

Выпуск 3-6

Серия 5.903-12

БМ3.3.1.04.001

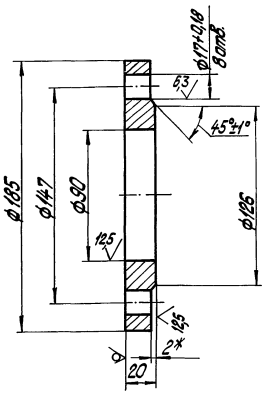

1.* Размер для справок.

2. $\pm \frac{IT14}{2}$.

Изм.	Лист	№ докум.	Подпись	Дата
Разраб.	Мисайлова			
Пров.	Никитченко			
Т.контр.				
Н.контр.	Колмец			
Утв.				

БМ3.3.1.04.001

Фланец

Лит.	Масса	Масштаб
	3,22	1:2
Лист	Листов 1	

Лист 22 ГОСТ 19903-74 / ВСт3кп2 ГОСТ 14637-79

ЛАТГИПРОПРОМ

Копировал Дубкова Формат А4

Выпуск 3-6

Серия 5.903-12

БМ3.7.1.04.100СБ

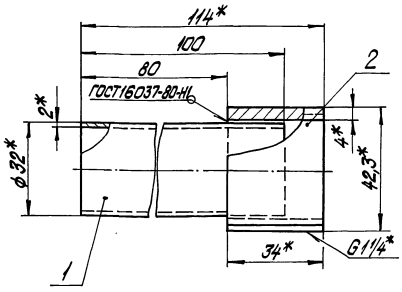

1.* Размеры для справок.

2. $\pm \frac{IT14}{2}$.

3. Обработка поверхностей реза деталей Б4 25.

Изм.	Лист	№ докум.	Подпись	Дата
Разраб.	Никитченко			
Пров.	Колмец			
Н.контр.	Колмец			
Утв.				

БМ3.7.1.04.100СБ

Штуцер

Лит.	Масса	Масштаб
	0,23	1:1
Лист	Листов 1	

ЛАТГИПРОПРОМ

Копировал Дубкова Формат А4

26.33.00.000СБ

Выпуск 3-6

Серия 5.903-12

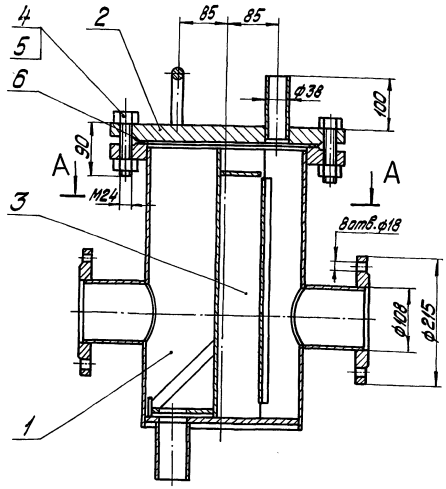

А – А

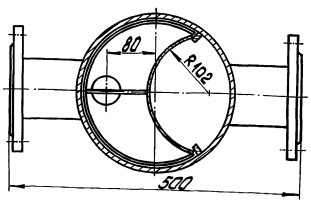

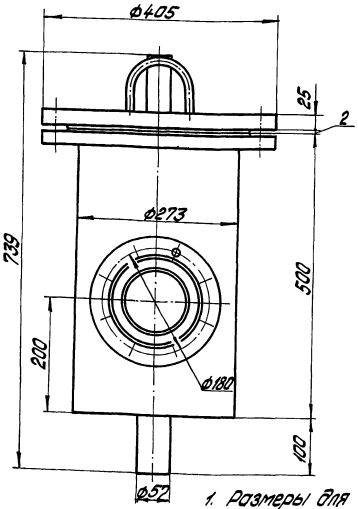

1. Размеры для справок.
2. После сборки проверить на герметичность водой давлением 0,2 МПа (2 кгс/см²) в течение 10 минут. Течь не допускается.

Изм.	Лист	№ докум.	Подпись	Дата	26.33.00.000СБ			
Разраб.		Бреданова			Фильтр грубой очистки мазута Ду 100	Лит.	Масса	Масштаб
Пров.		Колпец					90	1:5
Т.контр.						Лист	Листов 1	
Н.контр.		Колпец				ЛАТГИПРОПРОМ		
Утв.								

Копировал Дудкова Формат А3

Инв.№ подл. | Подпись и дата | Взам.инв.№ | Инв.№ дубл. | Подпись и дата

Выпуск 3-6

Серия 5.903-12

Формат	Зона	Поз.	Обозначение	Наименование	Кол.	Примечание
				Документация		
А3			26.33.00.000СБ	Сборочный чертеж		
				Сборочные единицы		
А4		1	26.33.01.000	Корпус	1	
А4		2	26.33.02.000	Крышка	1	
А4		3	26.33.03.000	Сетка	1	
				Стандартные изделия		
		4		Болт М24х90.46 ГОСТ 7798-70	8	
		5		Гайка М24.5 ГОСТ 5915-70	8	
		6		Прокладка А-250-16 ГОСТ 15180-70	1	

Изм.	Лист	№ докум.	Подпись	Дата	26.33.00.000			
Разраб.		Бреданова			Фильтр грубой очистки мазута Ду 100	Лит.	Лист	Листов
Пров.		Никитченко						
Н.контр.		Колпец				ЛАТГИПРОПРОМ		
Утв.								

Копировал Дудкова Формат А4

Инв.№ подл. | Подпись и дата | Взам.инв.№ | Инв.№ дубл. | Подпись и дата

Выпуск 3-6

Серия 5.903-12

Формат	Зона	Поз.	Обозначение	Наименование	Кол.	Примечание
				Документация		
А3			26.33.01.000СБ	Сборочный чертеж		
				Детали		
А4		1	26.33.01.001	Кожух	1	
А4		2	26.33.01.002	Патрубок	2	
А4		3	26.33.01.003	Днище	1	
Б4		4	26.33.01.004	Ребро		
				Полоса 8х20-ГОСТ 103-76 / Вст3кп2 ГОСТ 535-79		
				L=390±0,7мм	2	0,5кг
Б4		5	26.33.01.005	Патрубок		
				Труба 57х3,5 ГОСТ 10704-76 / Вст3сп3 ГОСТ 10705-80		
				L=110±0,435мм	1	0,5кг
				Стандартные изделия		
				Фланцы ГОСТ 12820-80		
		6		1-100-10-Ст3	2	
		7		1-250-16-Ст3	1	

Изм.	Лист	№ докум.	Подпись	Дата	26.33.01.000			
Разраб.		Бреданова			Корпус	Лит.	Лист	Листов
Пров.		Никитченко						
Н.контр.		Колпец				ЛАТГИПРОПРОМ		
Утв.								

 Копировал Дудкова Формат А4

26.33.01.000СБ

Выпуск 3-6

Серия 5.903-12

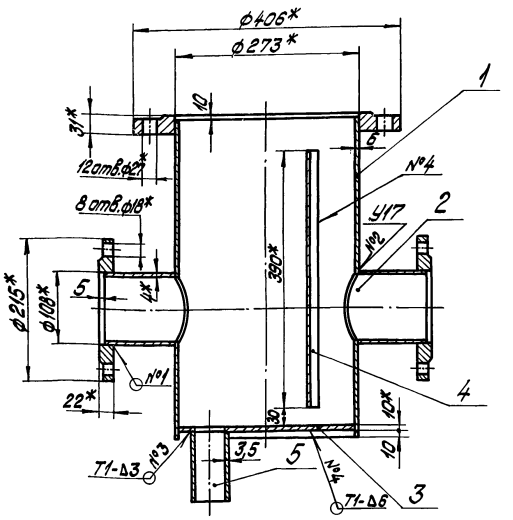

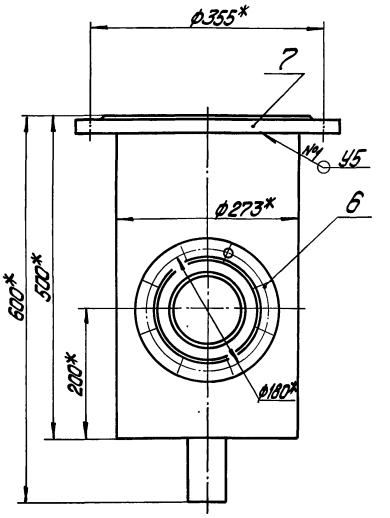

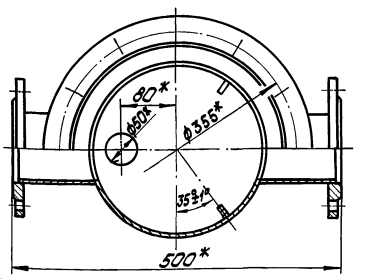

1.* Размеры для справок.

2. $\pm \frac{IT14}{2}$.

3. Обработка поверхностей реза деталей Б4 $\overset{25}{\vee}$.

4. Сварные швы №1 и №2 по ГОСТ 16037-80; №3 и №4 по ГОСТ 5264-80

Изм.	Лист	№ докум.	Подпись	Дата
Разраб.		Бребанова		
Пров.		Никитченко		
Т.контр.				
Н.контр.		Колмец		
Утв.				

26.33.01.000СБ

Корпус

Лит.	Масса	Масштаб
	51	1:5
Лист	Листов 1	

ЛАТГИПРОПРОМ

Копировал Дубкова

Формат А3

26.33.01.001

Выпуск 3-6

Серия 5.903-12

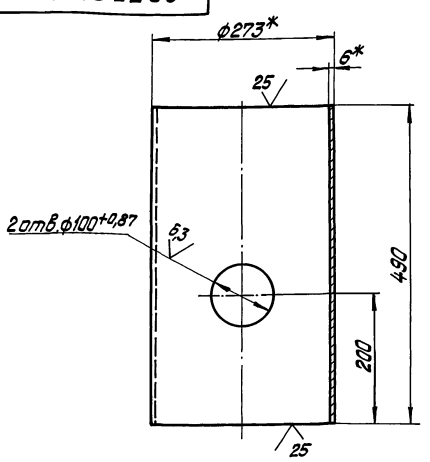

1.* Размеры для справок.

2. $\pm \frac{IT14}{2}$.

Изм.	Лист	№ докум.	Подпись	Дата
Разраб.		Бребанова		
Пров.		Никитченко		
Т.контр.				
Н.контр.		Колмец		
Утв.				

26.33.01.001

Кожух

Лит.	Масса	Масштаб
	19,36	1:5
Лист	Листов 1	

Труба 273х6 ГОСТ 10704-76 / В Ст3сп3 ГОСТ 10705-80

ЛАТГИПРОПРОМ

Копировал Дубкова

Формат А4

26.33.01.002

Выпуск 3-6

Серия 5.903-12

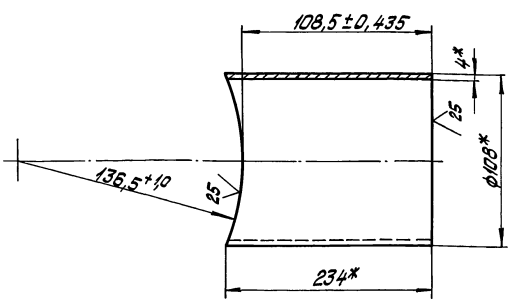

* Размеры для справок

Изм.	Лист	№ докум.	Подпись	Дата
Разраб.		Бребанова		
Пров.		Никитченко		
Т.контр.				
Н.контр.		Колмец		
Утв.				

26.33.01.002

Патрубок

Лит.	Масса	Масштаб
	1,76	1:2
Лист	Листов 1	

Труба 108х4 ГОСТ 10704-76 / В Ст3кп4 ГОСТ 10705-80

ЛАТГИПРОПРОМ

Копировал Дубкова

Формат А4

Выпуск 3-б

Серия 5.903-12

26.33.01.003

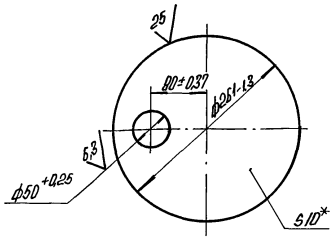

*Размер для справок.

Изм.	Лист	№ докум.	Подпись	Дата
Разраб.		Богданова		
Пров.		Никитченко		
Т.контр.				
Н.контр.		Колнец		
Утв.				

26.33.01.003

Днище

Лит.	Масса	Масштаб
	4,05	1:5
Лист	Листов 1	

Лист 11 ГОСТ 19903-74
ВСт3кп2 ГОСТ 14637-79

ЛАТГИПРОПРОМ

Копировал А4 Формат А4

Выпуск 3-б

Серия 5.903-12

Формат	Зона	Поз.	Обозначение	Наименование	Кол.	Примечание
				Документация		
А4			26.33.02.000 СБ	Сборочный чертеж		
				Детали		
А4		1	26.33.02.001	Крышка	1	
А4		2	26.33.02.002	Скоба	1	
Б4		3	26.33.02.003	Патрубок		
				Труба 38×2 ГОСТ 10704-76 / В-ВСт3сп3 ГОСТ 10705-80		
				L = 120±0,435 мм	1	0,2 кг

Изм.	Лист	№ докум.	Подпись	Дата
Разраб.		Богданова		
Пров.		Никитченко		
Т.контр.				
Н.контр.		Колнец		
Утв.				

26.33.02.000

Крышка

Лит.	Лист	Листов
		1

ЛАТГИПРОПРОМ

Копировал А4 Формат А4

Выпуск 3-б

Серия 5.903-12

26.33.02.000 СБ

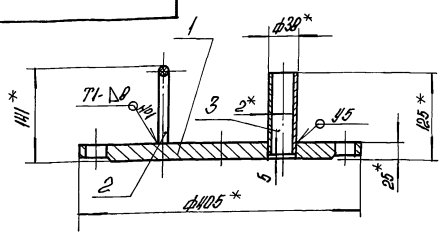

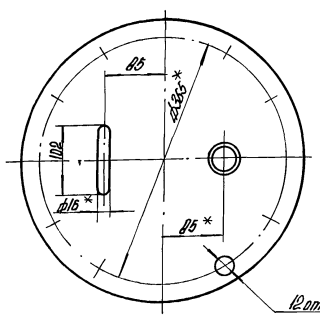

1.* Размеры для справок.

2. $\pm \frac{IT14}{2}$.

3. Сварные швы №1 по ГОСТ 5264-80; №2 по ГОСТ 16037-80.

Изм.	Лист	№ докум.	Подпись	Дата
Разраб.		Богданова		
Пров.		Никитченко		
Т.контр.				
Н.контр.		Колнец		
Утв.				

26.33.02.000 СБ

Крышка

Лит.	Масса	Масштаб
	28	1:5
Лист	Листов 1	

ЛАТГИПРОПРОМ

Копировал А4 Формат А4

Выпуск 3-б

Серия 5.903-12

26.33.02.001

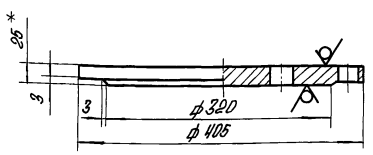

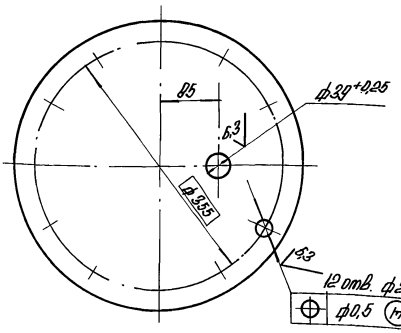

1.* Размер для справок.

2. $\pm \frac{IT14}{2}$.

Изм.	Лист	№ докум.	Подпись	Дата
Разраб.		Богданова		
Пров.		Никитченко		
Т.контр.				
Н.контр.		Колнец		
Утв.				

26.33.02.001

Крышка

Лит.	Масса	Масштаб
	27,4	1:5
Лист	Листов 1	

Лист 7,5 ГОСТ 19903-74
ВСт3кп2 ГОСТ 14637-79

ЛАТГИПРОПРОМ

Копировал А4 Формат А4

Выпуск 3-6
Серия 5.903-12

26.33.02.002

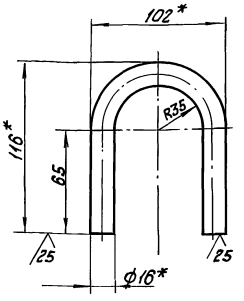

1.* Размеры для справок.
2. ± IT14/2.

Изм. Лист	№ докум.	Подпись Дата
Разраб.	Богданов	
Пров.	Никитченко	
Т. контр.		
Н. контр.	Колмец	
Утв.		

26.33.02.002

Скоба

Лит.	Масса	Масштаб
	0,42	1:2
Лист	Листов 1	

Круг 16-6-ГОСТ 2590-71 / Вст3кп4 ГОСТ 535-79

ЛАТГИПРОПРОМ

Копировал

Формат А4

Выпуск 3-6
Серия 5.903-12

Формат	Зона	Поз.	Обозначение	Наименование	Кол.	Примечание
				Документация		
А4			26.33.03.000 СБ	Сборочный чертеж		
				Детали		
А4		1	26.33.03.001	Сетка	1	
А4		2	26.33.03.002	Бортик	1	
А4		3	26.33.03.003	Связь	1	
А4		4	26.33.03.004	Донышко	1	
А4		5	26.33.03.005	Ручка	1	

Изм. Лист	№ докум.	Подпись Дата
Разраб.	Богданов	
Пров.	Никитченко	
Т. контр.		
Н. контр.	Колмец	
Утв.		

26.33.03.000

Сетка

Лит.	Лист	Листов
		1

ЛАТГИПРОПРОМ

Копировал

Формат А4

Выпуск 3-6
Серия 5.903-12

26.33.03.000 СБ

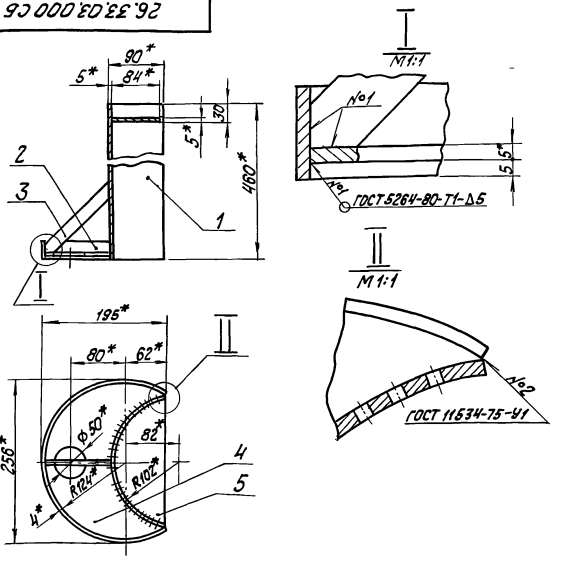

1.* Размеры для справок.
2. ± IT14/2.

Изм. Лист	№ докум.	Подпись Дата
Разраб.	Богданов	
Пров.	Никитченко	
Т. контр.		
Н. контр.	Колмец	
Утв.		

26.33.03.000 СБ

Сетка

Лит.	Масса	Масштаб
	6,05	1:5
Лист	Листов 1	

ЛАТГИПРОПРОМ

Копировал

Формат А4

Выпуск 3-6
Серия 5.903-12

26.33.03.001

Развертка
M1:1

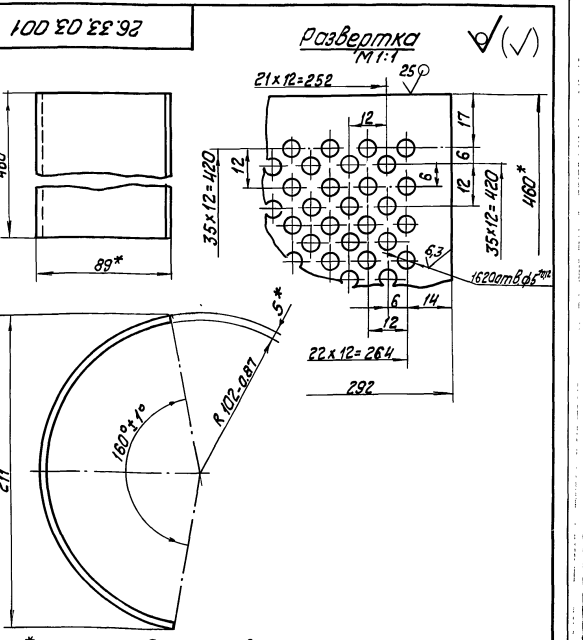

1.* Размеры для справок.
2. ± IT14/2.

Изм. Лист	№ докум.	Подпись Дата
Разраб.	Богданов	
Пров.	Никитченко	
Т. контр.		
Н. контр.	Колмец	
Утв.		

26.33.03.001

Сетка

Лит.	Масса	Масштаб
	4,03	1:2
Лист	Листов 1	

Лист 5 ГОСТ 19903-74 / Вст3кп2 ГОСТ 14637-79

ЛАТ ГИПРОПРОМ

Копировал

Формат А4

Выпуск 3-6

Серия 5.903-12

26.33.03.002

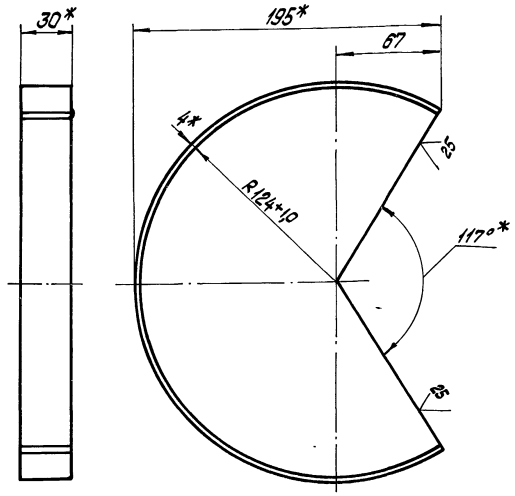

1.* Размеры для справок.
2. $\pm\frac{IT14}{2}$.

Изм.	Лист	№ докум.	Подпись	Дата	26.33.03.002			
Разраб.		Бородинов			Бортик	Лит.	Масса	Масштаб
Пров.		Никитченко					0,51	1:2
Т.контр.						Лист	Листов 1	
Н.контр.		Колмец			Полоса 4х30-ГОСТ 103-76 / В Ст3кп2 ГОСТ 535-79	ЛАТГИПРОПРОМ		
Утв.								

Копировал Дубкова Формат А4

Выпуск 3-6

Серия 5.903-12

26.33.03.003

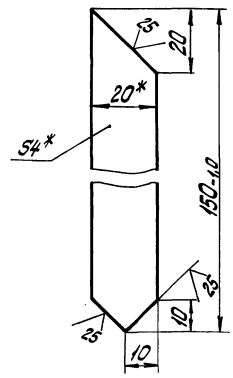

1.* Размер для справок.
2. $\pm\frac{IT14}{2}$.

Изм.	Лист	№ докум.	Подпись	Дата	26.33.03.003			
Разраб.		Бородинов			Связь	Лит.	Масса	Масштаб
Пров.		Никитченко					0,09	1:1
Т.контр.						Лист	Листов 1	
Н.контр.		Колмец			Полоса 4х20-ГОСТ 103-76 / ВСт3кп2 ГОСТ 535-79	ЛАТГИПРОПРОМ		
Утв.								

Копировал Дубкова Формат А4

Выпуск 3-6

Серия 5.903-12

26.33.03.004

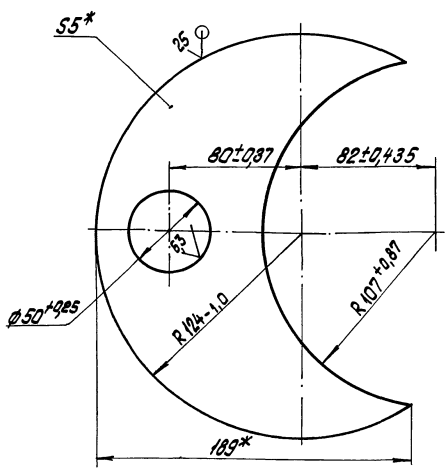

*Размер для справок.

Изм.	Лист	№ докум.	Подпись	Дата	26.33.03.004			
Разраб.		Бородинов			Донышко	Лит.	Масса	Масштаб
Пров.		Никитченко					0,92	1:2
Т.контр.						Лист	Листов 1	
Н.контр.		Колмец			Лист 5 ГОСТ 19903-74 / ВСт3кп2 ГОСТ 14637-79	ЛАТГИПРОПРОМ		
Утв.								

Копировал Дубкова Формат А4

Выпуск 3-6

Серия 5.903-12

26.33.03.005

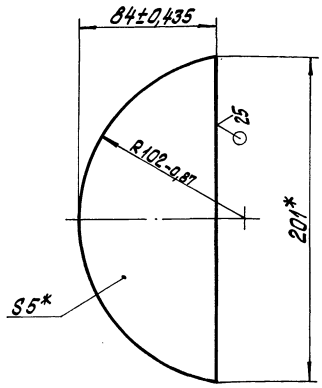

*Размеры для справок

Изм.	Лист	№ докум.	Подпись	Дата	26.33.03.005			
Разраб.		Бородинов			Ручка	Лит.	Масса	Масштаб
Пров.		Никитченко					0,5	1:2
Т.контр.						Лист	Листов 1	
Н.контр.		Колмец			Лист 5 ГОСТ 19903-74 / ВСт3кп2 ГОСТ 14637-79	ЛАТГИПРОПРОМ		
Утв.								

Копировал Дубкова Формат А4

Выпуск 3-6

Серия 5.903-12

Формат	Зона	Поз.	Обозначение	Наименование	Кол.	Примечание
				ДОКУМЕНТАЦИЯ		
А4			БМ3.2.1.05.000 СБ	Сборочный чертеж		
				ДЕТАЛИ		
Б4		1	БМ3.2.1.05.001	Труба		
				Труба 89×3 ГОСТ 10704-76 / В 20 ГОСТ 10705-80		
				L=1400 ± 1.55 мм	1	8,9 кг
Б4		2	БМ3.2.1.05.002	Труба		
				Труба 89×3 ГОСТ 10704-76 / В 20 ГОСТ 10705-80		
				L = 220 ± 0.575 мм	2	1,4 кг
				СТАНДАРТНЫЕ ИЗДЕЛИЯ		
		3		Тройник 89×35		
				ГОСТ 17376-83	2	
		4		Фланец 3-80-40		
				ВСт3сп ГОСТ 12821-80	4	

Инв.№ подл. | Подпись и дата | Взам. инв.№ | Инв.№ дубл. | Подпись и дата

Изм.	Лист	№ докум.	Подп.	Дата			
Разраб.		Бойцова			БМ.3.2.1.05.000		
Пров.		Никитченко					
Н.контр.		Колмец			Трубопровод	Лит.	Лист 1	Листов 1
Утв.						ЛАТГИПРОПРОМ	

Копировал А2 Формат А4

Выпуск 3-6

Серия 5.903-12

БМ3.2.1.05.000 СБ

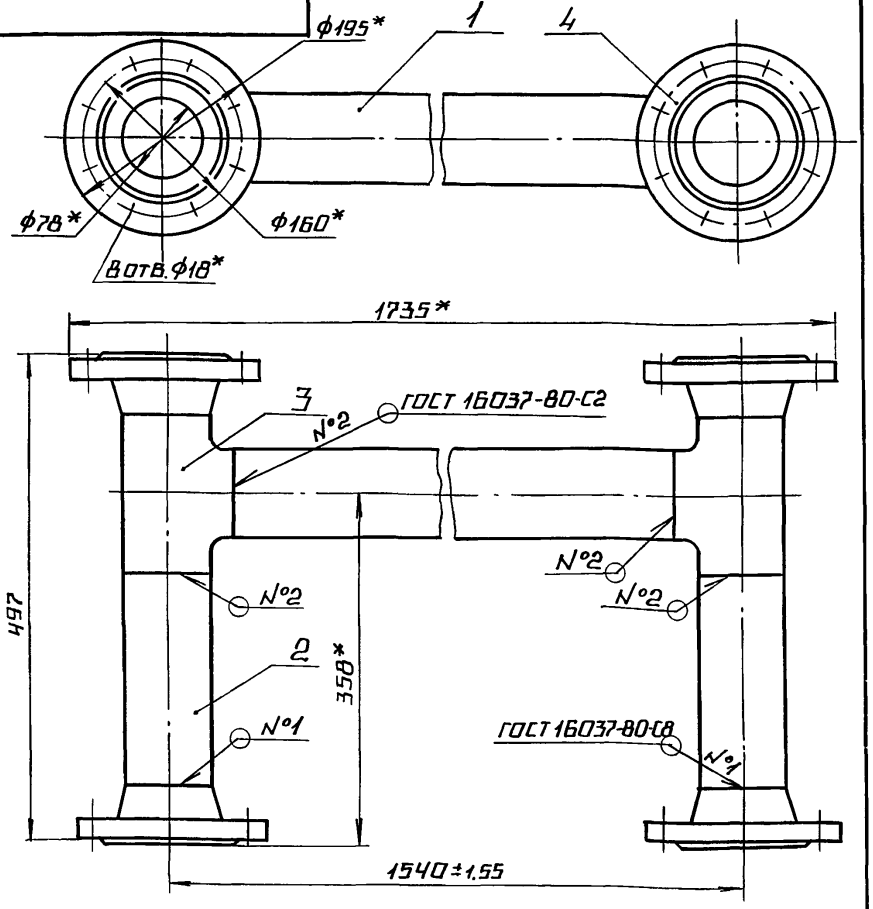

1.* Размеры для справок.

2. Обработка поверхностей реза деталей Б4 $\sqrt{25}$.

Инв.№ подл. | Подпись и дата | Взам. инв.№ | Инв.№ дубл. | Подпись и дата

Изм.	Лист	№ докум.	Подп.	Дата			
Разраб.		Бойцова			БМ3.2.1.05.000 СБ		
Пров.		Никитченко					
Т.контр.					Трубопровод	Лит.	Масса 34,5	Масштаб 1:5
Н.контр.		Колмец				Лист	Листов 1	
Утв.						ЛАТГИПРОПРОМ	

Копировал А4 Формат А4

Выпуск 3-6

Серия 5.903-12

БМ3.3.1.05.000 СБ

БМ3.3.1.05.000

БМ3.3.1.05.000-01 – зеркальное отражение

остальное см. БМ3.3.1.05.000

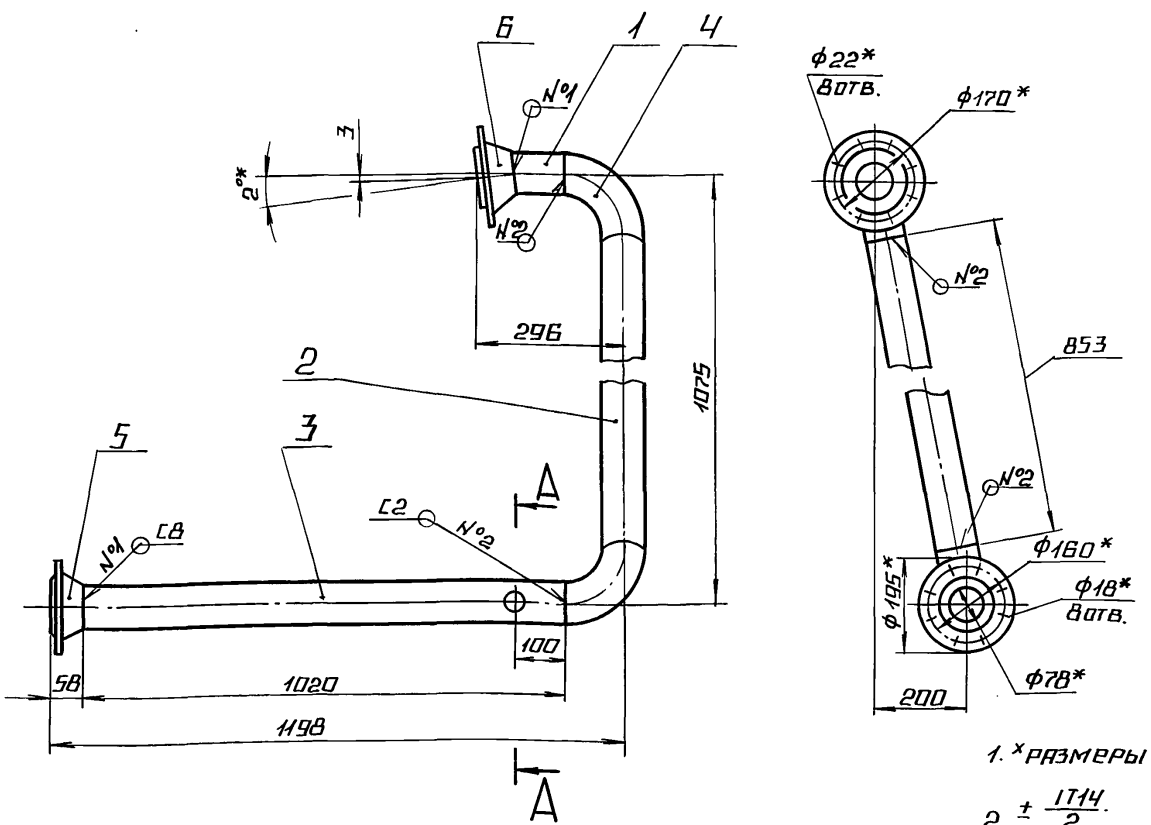

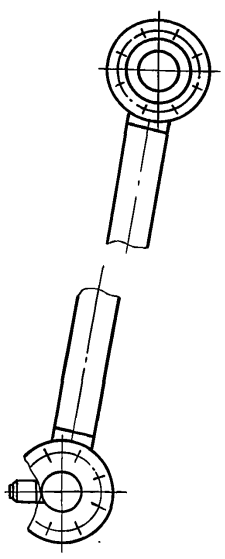

А-А
М1:5

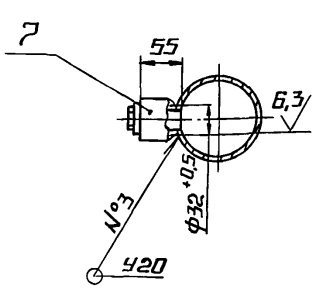

поз.1
М1:5

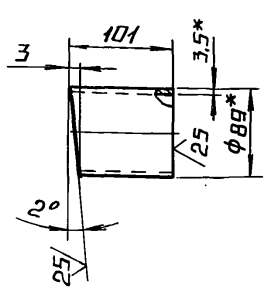

1. Х Размеры для справок.

2. ± 1714/2.

3. Обработка поверхностей реза деталей Б4 $\sqrt{25}$.

4. Сварные швы по ГОСТ 16037-80.

Инв.№ подл. | Подпись и дата | Взам. инв.№ | Инв.№ дубл. | Подпись и дата

Изм.	Лист	№ докум.	Подп.	Дата			
Разраб.		Михайлова			БМ3.3.1.05.000 СБ		
Пров.		Никитченко					
Т.контр.					Трубопровод	Лит.	Масса 29,69	Масштаб 1:10
Н.контр.		Колмец				Лист	Листов 1	
Утв.						ЛАТГИПРОПРОМ	

Копировал А4 Формат А2

Формат	Зона	Поз.	Обозначение	Наименование	Кол.	Примечание
				Документация		
А3			БМ3.3.1.06.000 СБ	Сборочный чертеж		
				Детали		
А4		1	БМ3.3.1.06.001	Фланец	1	7,17кг
Б4		2	БМ3.3.1.06.002	Труба		
				Труба 89×3,5 ГОСТ 10704-76 / В20 ГОСТ 10705-80	1	7,58кг
Б4		3	БМ3.3.1.06.003	Труба		
				Труба 89×3,5 ГОСТ 10704-76 / В20 ГОСТ 10705-80		
				L=170-1.0 мм	1	1,25кг
Б4		4	БМ3.3.1.06.004	Труба		
				Труба 89×3,5 ГОСТ 10704-76 / В20 ГОСТ 10705-80		
				L=362-14 мм	1	2,67кг
				Стандартные изделия		
		5		Отвод 45° 89×3,5		
				ГОСТ 17375-83	1	
		6		Отвод 90° 89×3,5		
				ГОСТ 17375-83	2	

Инв.№подл. | Подпись и дата | Взам.инв.№ | Инв.№дубл. | Подпись и дата

Изм.	Лист	№ докум.	Подпись	Дата
Разраб.		Михайлова		
Пров.		Никитченко		
Н.контр.		Колмец		
Утв.				

БМ3.3.1.06.000

Трубопровод

Лит.	Лист	Листов
	1	2

ЛАТГИПРОПРОМ

Копировал А4 Формат А4

Формат	Зона	Поз.	Обозначение	Наименование	Кол.	Примечание
		7		Переход К 108×4-89×3,5		
				ГОСТ 17378-83	1	
		8		Фланец 1-100-25 Ст 20		
				ГОСТ 12821-80	1	
		–		Фланец 2-80-63 Ст 20		
				ГОСТ 12821-80		
				(Заготовка для БМ3.3.1.06.001)		
				Прочие изделия		
		9		Установка бобышки 7		
				3К4-1-87	1	
		10		Установка штуцера		
				½"-50; 3К4-48-70	1	

Инв.№подл. | Подпись и дата | Взам.инв.№ | Инв.№дубл. | Подпись и дата

Изм.	Лист	№ докум.	Подпись	Дата

БМ3.3.1.06.000

Лист 2

Копировал А4 Формат А4

Формат	Зона	Поз.	Обозначение	Наименование	Кол.	Примечание
				Документация		
				Сборочный чертеж		
				Детали		
Б4		1	БМ3.3.1.05.001	Труба		
				Труба 89×3,5 ГОСТ 10704-76 / В20 ГОСТ 10705-80	1	0,74кг
Б4		2	БМ3.3.1.05.002	Труба		
				Труба 89×3,5 ГОСТ 10704-76 / В20 ГОСТ 10705-80	1	6,3кг
Б4		3	БМ3.3.1.05.003	Труба		
				Труба 89×3,5 ГОСТ 10704-76 / В20 ГОСТ 10705-80	1	7,53кг
				Стандартные изделия		
		5		Отвод 90°89×3,5 ГОСТ 17375-83	2	
		6		Фланец 3-80-10 Ст 20		
				ГОСТ 12821-80	1	
		7		Фланец 2-80-63 Ст 20		
				ГОСТ 12821-80	1	
				Прочие изделия		
		8		Установка бобышки 7	1	
				3К4-1-87		

Инв.№подл. | Подпись и дата | Взам.инв.№ | Инв.№дубл. | Подпись и дата

Изм.	Лист	№ докум.	Подпись	Дата
Разраб.		Михайлова		
Пров.		Никитченко		
Н.контр.		Колмец		
Утв.				

БМ3.3.1.05.000

Трубопровод

Лит.	Лист	Листов
	1	1

ЛАТГИПРППРПМ

Копировал А4 Формат А4

БМ3.3.1.06.001

9 (V)

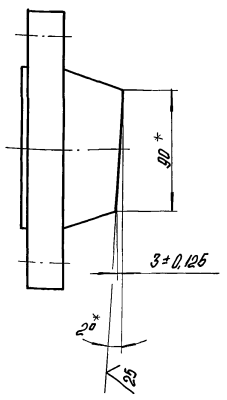

*Размеры для справок.

Инв.№подл. | Подпись и дата | Взам.инв.№ | Инв.№дубл. | Подпись и дата

Изм.	Лист	№ докум.	Подпись	Дата
Разраб.		Михайлова		
Пров.		Никитченко		
Т.контр.				
Н.контр.		Колмец		
Утв.				

БМ3.3.1.06.001

Фланец

Лит.	Масса	Масштаб
	7,17	1:2,5
Лист	Листов 1	

Заготовка фланец 2-80-63 Ст 20 ГОСТ 12821-80

ЛАТГИПРППРПМ

Копировал А4 Формат А4

Выпуск 3-6

Серия 5.903-12

Инв.№ подл. | Подпись и дата | Взам.инв.№ | Инв.№ дубл. | Подпись и дата

6М3.3.1.06.000 СБ

6М3.3.1.06.000

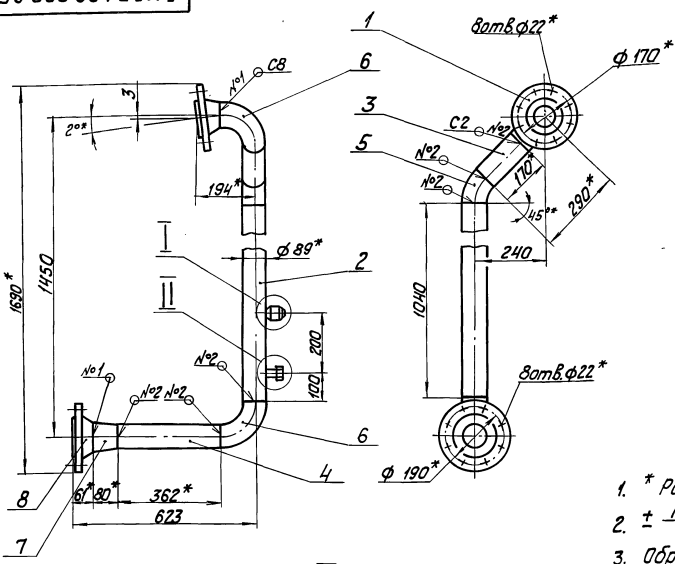

6М3.3.1.06.000-01-зеркальное отражение
остальное см. 6М3.3.1.06.000

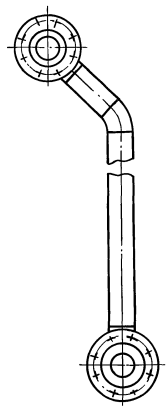

1. * Размеры для справок.
2. $\pm \frac{IT14}{2}$.
3. Обработка поверхностей реза деталей $\frac{25}{Б4}$.
4. Сварные швы №1÷№3 по ГОСТ 16037-80; №4 по ГОСТ 5264-80.

Изм.	Лист	№ докум.	Подпись	Дата	6М3.3.1.06.000 СБ		
Разраб.		Михайлова			Трубопровод	Лит.	Масса 30,47	Масштаб 1:10
Пров.		Никитченко				Лист	Листов 1	
Т.контр.						ЛАТ ГИПРОПРОМ		
Н.контр.		Колмец						
Утв.								

Копировал | Формат А3

Выпуск 3-6

Серия 5.903-12

Инв.№ подл. | Подпись и дата | Взам.инв.№ | Инв.№ дубл. | Подпись и дата

6М3.3.1.07.000 СБ

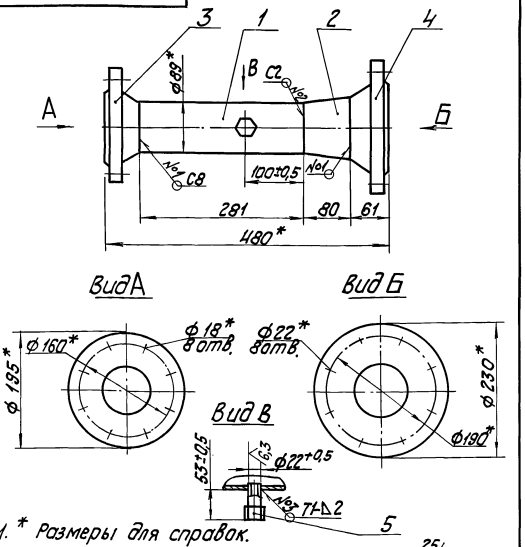

1. * Размеры для справок.
2. Обработка поверхностей реза детали $\frac{25}{Б4}$.
3. Сварные швы №1, №2 по ГОСТ 16037-80; №3 по ГОСТ 5264-80.

Изм.	Лист	№ докум.	Подпись	Дата	6М3.3.1.07.000 СБ		
Разраб.		Михайлова			Трубопровод	Лит.	Масса 14,52	Масштаб 1:5
Пров.		Никитченко				Лист	Листов 8	1
Т.контр.						ЛАТ ГИПРОПРОМ		
Н.контр.		Колмец						
Утв.								

Копировал | Формат А4

Выпуск 3-6

Серия 5.903-12

Инв.№ подл. | Подпись и дата | Взам.инв.№ | Инв.№ дубл. | Подпись и дата

Формат	Зона	Поз.	Обозначение	Наименование	Кол.	Примечание
				Документация		
А4			6М3.3.1.07.000 СБ	Сборочный чертеж		
				Детали		
Б4		1	6М3.3.1.07.001	Труба		
				Труба 89×3,5 ГОСТ 10704-76 / В 20 ГОСТ 10705-80	1	2,07кг
				Стандартные изделия		
		2		Переход К 108×4-89×3,5 ГОСТ 17378-83	1	
		3		Фланец 3-80-40 Ст.20 ГОСТ 12821-80	1	
		4		Фланец 1-100-25 Ст.20 ГОСТ 12821-80	1	
				Прочие изделия		
		5		Установка штуцера 1/2"-50; ЗК4-48-70	1	

Изм.	Лист	№ докум.	Подпись	Дата	6М3.3.1.07.000			
Разраб.		Михайлова			Трубопровод	Лит.	Лист	Листов 1
Пров.		Никитченко				ЛАТ ГИПРОПРОМ		
Т.контр.								
Н.контр.		Колмец						
Утв.								

 Копировал | Формат А4

Выпуск 3-6 Серия 5.903-12

Форм.	Зона	Поз.	Обозначение	Наименование	Кол.	Примечание
				Документация		
А4			БМ3.2.1.09.000	Сборочный чертеж		
				Детали		
Б4		1	БМ3.2.1.09.001	Труба		
				Труба 89х3,5 ГОСТ 10704-76 / В 20 ГОСТ 10705-80		
				L = 120±0,435 мм	2	0,89кг
				Стандартные изделия		
		2		Фланец 3-80-40 Ст20		
				ГОСТ 12821-80	2	
		3		Тройник 133х4		
				ГОСТ 17376-83	1	
		4		Переход Э 133х4-89х3,5		
				ГОСТ 17378-83	2	
		5		Отвод 90° 89х3,5		
				ГОСТ 17375-83	2	

Подпись и дата | Инв. № дубл. | Взам. инв. № | Подпись и дата | Инв. № подл.

Изм.	Лист	№ докум.	Подпись	Дата
Разраб.	Элманис			
Пров.	Никитченко			
Н. контр.	Колмец			
Утв.				

БМ3.2.1.09.000

Трубопровод

Лит.	Лист	Листов
		1

ЛАТГИПРОПРОМ

Копировал [signature] формат А4

Выпуск 3-6 Серия 5.903-12

БМ3.2.1.09.000СБ

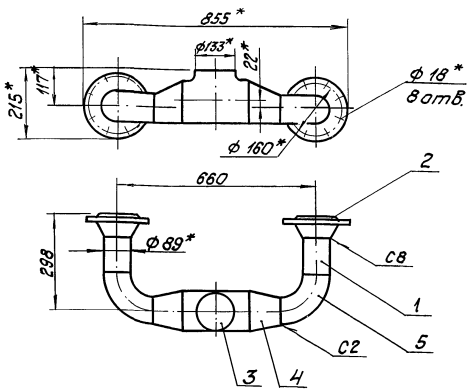

1. Размеры для справок.
2. Обработка поверхностей реза деталей Б4 25/.
3. Сварные швы по ГОСТ 16037-80.

Подпись и дата | Инв. № дубл. | Взам. инв. № | Подпись и дата | Инв. № подл.

Изм.	Лист	№ докум.	Подпись	Дата
Разраб.	Элманис			
Пров.	Никитченко			
Т. контр.				
Н. контр.	Колмец			
Утв.				

БМ3.2.1.09.000 СБ

Трубопровод

Лит.	Масса	Масштаб
	21,5	1:10

Лист | Листов 1

ЛАТГИПРОПРОМ

Копировал [signature] формат А4

Выпуск 3-6 Серия 5.903-12

Форм.	Зона	Поз.	Обозначение	Наименование	Кол.	Примечание
				Документация		
А2			БМ3.3.1.08.000 СБ	Сборочный чертеж		
				Детали		
А4		1	БМ3.3.1.08.001	Труба	1	
А4		2	БМ3.3.1.08.002	Труба	1	
		3	-01	Труба	2	
А4		4	БМ3.3.1.08.003	Труба	2	
А4		5	БМ3.3.1.08.004	Труба	2	
А4		6	БМ3.3.1.08.005	Труба	2	
		7	-01	Труба	1	
А4		8	БМ3.3.1.08.006	Труба	1	
Б4		9	БМ3.3.1.08.007	Труба		
				Труба 25х2 ГОСТ 10704-76 / В 20 ГОСТ 10705-80	2	0,12кг
Б4		10	БМ3.3.1.08.008	Труба		
				Труба 25х2 ГОСТ 10704-76 / В 20 ГОСТ 10705-80	2	0,11кг
Б4		11	БМ3.3.1.08.009	Труба		
				Труба 25х2 ГОСТ 10704-76 / В 20 ГОСТ 10705-80	1	0,1кг
Б4		12	БМ3.3.1.08.010	Труба		
				Труба 25х2 ГОСТ 10704-76 / В 20 ГОСТ 10705-80	1	1,84кг

Подпись и дата | Инв. № дубл. | Взам. инв. № | Подпись и дата | Инв. № подл.

Изм.	Лист	№ докум.	Подпись	Дата
Разраб.	Михайлова			
Пров.	Никитченко			
Н. контр.	Колмец			
Утв.				

БМ3.3.1.08.000

Трубопровод

Лит.	Лист	Листов
	1	2

ЛАТГИПРОПРОМ

Копировал [signature] формат А4

Выпуск 3-6 Серия 5.903-12

Форм.	Зона	Поз.	Обозначение	Наименование	Кол.	Примечание
Б4		13	БМ3.3.1.08.011	Труба		
				Труба 57х3 ГОСТ 10704-76 / В 20 ГОСТ 10705-80		
				L = 284±0,65 мм	1	1,14кг
Б4		14	БМ3.3.1.08.012	Труба		
				Труба 32х2 ГОСТ 10704-76 / В 20 ГОСТ 10705-80		
				L = 70±0,37 мм	2	0,1кг
				Стандартные изделия		
		15		Заглушка 57х3		
				ГОСТ 17379-83	3	
		16		Переход К 57х4-32х2		
				ГОСТ 17378-83	2	
		17		Тройник 57х3 ГОСТ 17376-83	4	
				Фланцы ГОСТ 12821-80		
		18		1-20-16 Ст20	1	
		19		2-20-63 Ст20	1	
		20		1-25-16 Ст20	1	
		21		1-25-25 Ст20	1	
		22		1-50-25 Ст20	1	
		23		1-50-16 Ст20	2	
				Прочие изделия		
				Вентили 15с27нж3		
				ТУ 26-07-1221-79		
		24		Ру 64 Ду 20	2	
		25		Ру 64 Ду 25	2	
		26		Ру 64 Ду 32	2	

Подпись и дата | Инв. № дубл. | Взам. инв. № | Подпись и дата | Инв. № подл.

Изм.	Лист	№ докум.	Подпись	Дата

БМ3.3.1.08.000

Лист 2

Копировал [signature] 23523-19 24 формат А4

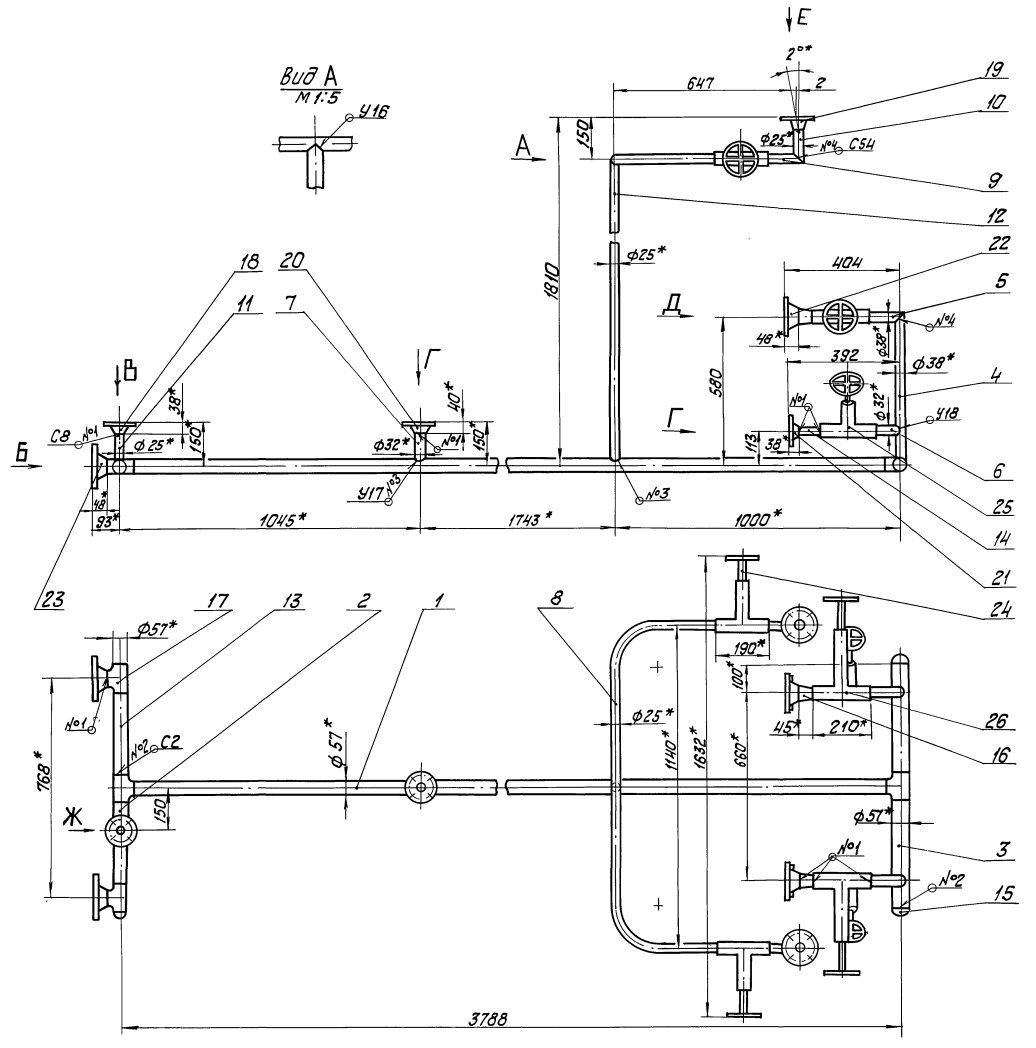

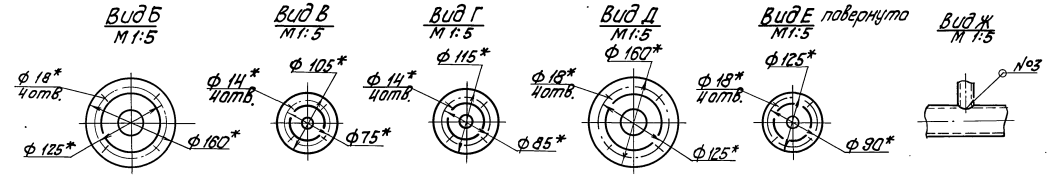

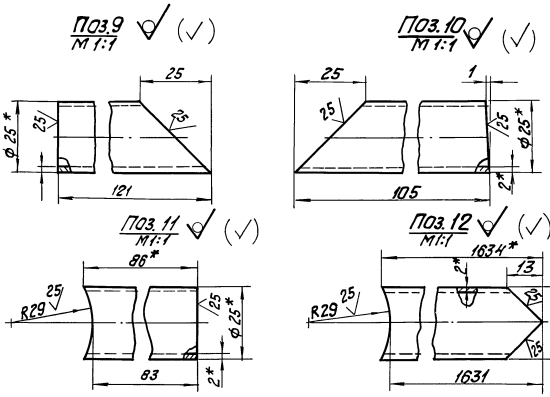

1. * Размеры для справок.
2. $\pm \frac{IT14}{2}$.
3. Обработка поверхностей реза деталей $6{,}3\sqrt{}$.
4. Сварные швы по ГОСТ 16037-80.

Изм.	Лист	№ докум.	Подпись	Дата	БМ3.3.1.08.000СБ		
Разраб.		Михайлова			Трубопровод	Лит.	Масса	Масштаб
Пров.		Никитченко					136	1:10
Т. контр.						Лист	Листов 1	
Н. контр.		Калмец				ЛАТГИПРОПРОМ		
Утв.								

Копировал

Формат А2

Инв. № подл. | Подпись и дата | Взам. инв. № | Инв. № дубл. | Подпись и дата

Выпуск 3-6 Серия 5.903-12

БМ3.3.1.08.001

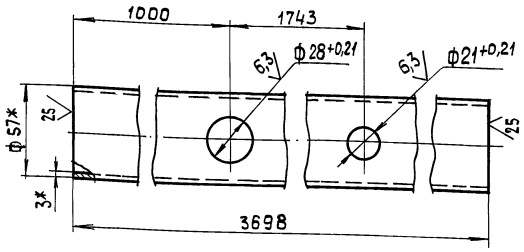

1.* Размеры для справок.

2. $\pm \frac{IT14}{2}$.

Изм.	Лист	№ докум.	Подп.	Дата
Разраб.		Михайлова		
Пров.		Никитченко		
Т. контр.				
Н. контр.		Колмец		
Утв.				

БМ3.3.1.08.001

Труба

Лит.	Масса	Масштаб
	14,79	1:2

Лист | Листов 1

Труба 57×3 ГОСТ 10704-76 / В 20 ГОСТ 10705-80

ЛАТГИПРОПРОМ

Копировал | Формат А4

Выпуск 3-6 Серия 5.903-12

БМ3.3.1.08.002

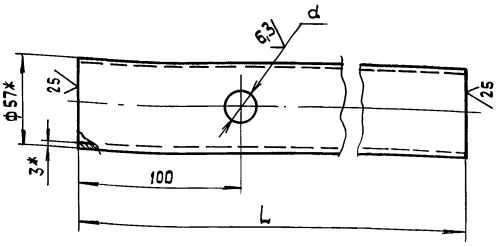

Обозначение	L, мм	d, мм	Масса, кг
БМ3.3.1.08.002	284	$21^{+0,21}$	1,14
-01	380	$34^{+0,25}$	1,52

1.* Размеры для справок.

2. $\pm \frac{IT14}{2}$.

Изм.	Лист	№ докум.	Подп.	Дата
Разраб.		Михайлова		
Пров.		Никитченко		
Т. контр.				
Н. контр.		Колмец		
Утв.				

БМ3.3.1.08.002

Труба

Лит.	Масса	Масштаб
	См. Табл.	—

Лист | Листов 1

Труба 57×3 ГОСТ 10704-76 / В 20 ГОСТ 10705-80

ЛАТГИПРОПРОМ

Копировал | Формат А4

Выпуск 3-6 Серия 5.903-12

БМ3.3.1.08.003

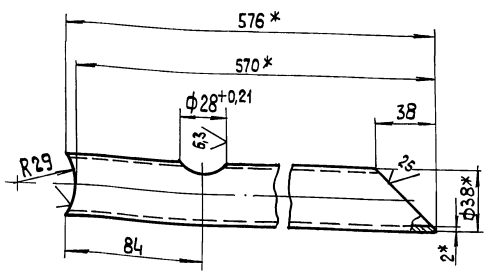

1.* Размеры для справок.

2. $\pm \frac{IT14}{2}$.

Изм.	Лист	№ докум.	Подп.	Дата
Разраб.		Михайлова		
Пров.		Никитченко		
Т. контр.				
Н. контр.		Колмец		
Утв.				

БМ3.3.1.08.003

Труба

Лит.	Масса	Масштаб
	1,03	1:2

Лист | Листов 1

Труба 38×2 ГОСТ 10704-76 / В 20 ГОСТ 10705-80

ЛАТГИПРОПРОМ

Копировал | Формат А4

Выпуск 3-6 Серия 5.903-12

БМ3.3.1.08.004

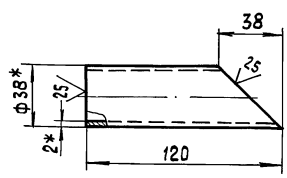

1.* Размеры для справок.

2. $\pm \frac{IT14}{2}$.

Изм.	Лист	№ докум.	Подп.	Дата
Разраб.		Михайлова		
Пров.		Никитченко		
Т. контр.				
Н. контр.		Колмец		
Утв.				

БМ3.3.1.08.004

Труба

Лит.	Масса	Масштаб
	0,18	1:2

Лист | Листов 1

Труба 38×2 ГОСТ 10704-76 / В 20 ГОСТ 10705-80

ЛАТГИПРОПРОМ

Копировал | Формат А4

Инв. № подл. | Подп. и дата | Взам. инв. № | Инв. № дубл. | Подп. и дата

Выпуск 3-6

Серия 5.903-12

Инв. № подл. | Подп. и дата | Взам. инв. № | Инв. № дубл. | Подп. и дата

БМ3.3.1.08.005

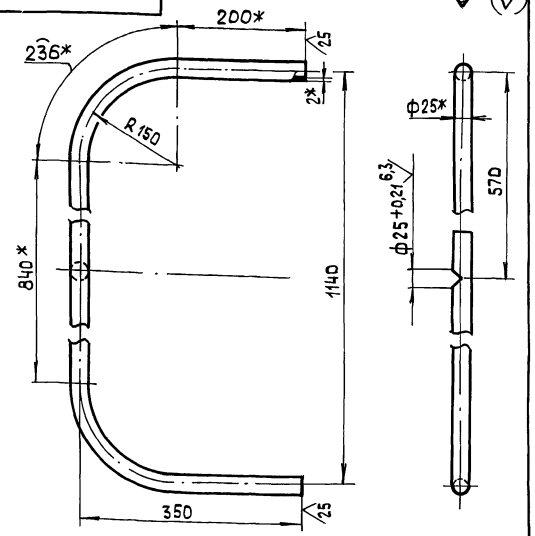

1.* Размеры для справок

2. $\pm \frac{IT14}{2}$.

Изм.	Лист	№ докум.	Подп.	Дата
Разраб.		Михайлова		
Пров.		Никитченко		
Т. контр.				
Н. контр.		Колмец		
Утв.				

БМ3.3.1.08.006

Труба

Лит.	Масса	Масштаб
	1,93	1:5

Лист | Листов

Труба $\frac{25\times2\ ГОСТ\ 10704-76}{В20\ ГОСТ\ 10705-80}$

ЛАТГИПРОПРОМ

Копировал | Формат А4

Выпуск 3-6

Серия 5.903-12

Инв. № подл. | Подп. и дата | Взам. инв. № | Инв. № дубл. | Подп. и дата

БМ3.3.1.08.005

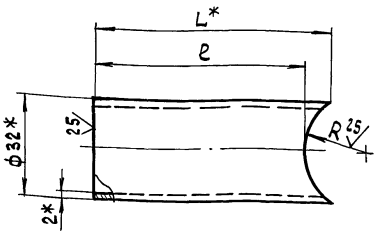

Обозначение	R, мм	ℓ, мм	L*, мм	Масса, кг
БМ3.3.1.08.005	19	65	73	0,1
-01	29	81	85	0,12

1.* Размеры для справок.

2. $\pm \frac{IT14}{2}$.

Изм.	Лист	№ докум.	Подп.	Дата
Разраб.		Михайлова		
Пров.		Никитченко		
Т. контр.				
Н. контр.		Колмец		
Утв.				

БМ3.3.1.08.005

Труба

Лит.	Масса	Масштаб
	См. табл.	—

Лист | Листов 1

Труба $\frac{32\times2\ ГОСТ\ 10704-76}{В20\ ГОСТ\ 10705-80}$

ЛАТГИПРОПРОМ

Копировал | Формат А4

Выпуск 3-6

Серия 5.903-12

Инв. № подл. | Подп. и дата | Взам. инв. № | Инв. № дубл. | Подп. и дата

Форм.	Зона	Поз.	Обозначение	Наименование	Кол.	Примечание
				Документация		
А4			БМ3.6.1.03.000 СБ	Сборочный чертеж		
				Детали		
А4		1	БМ3.6.1.03.001	Труба	1	
Б4		2	БМ3.6.1.03.002	Труба $\frac{32\times2\ ГОСТ\ 10704-76}{В20\ ГОСТ\ 10705-80}$	1	0,52кг
Б4		3	БМ3.6.1.03.003	Труба $\frac{32\times2\ ГОСТ\ 10704-76}{В20\ ГОСТ\ 10705-80}$	2	0,17кг
				Стандартные изделия		
		4		Фланец 1-25-16 Ст 20 ГОСТ 12821-80	1	

Изм.	Лист	№ докум.	Подп.	Дата
Разраб.		Авдеенко		
Пров.		Никитченко		
Н. контр.		Колмец		
Утв.				

БМ3.6.1.03.000

Трубопровод

Лит.	Лист	Листов
		1

ЛАТГИПРОПРОМ

Копировал | Формат А4

Выпуск 3-6

Серия 5.903-12

Инв. № подл. | Подп. и дата | Взам. инв. № | Инв. № дубл. | Подп. и дата

БМ3.6.1.03.000 СБ

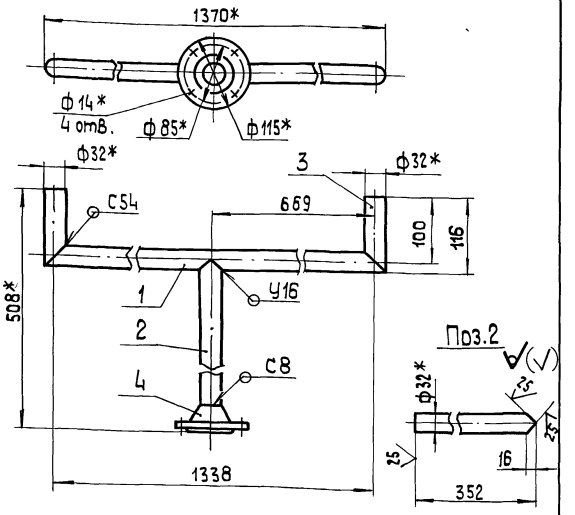

1* Размеры для справок.

2. $\pm \frac{IT14}{2}$.

3. Обработка поверхностей реза деталей Б4 ✓25.

4. Сварные швы по ГОСТ 16037-80.

Изм.	Лист	№ докум.	Подп.	Дата
Разраб.		Авдеенко		
Пров.		Никитченко		
Т. контр.				
Н. контр.		Колмец		
Утв.				

БМ3.6.1.03.000 СБ

Трубопровод

Лит.	Масса	Масштаб
	3,9	1:5

Лист | Листов 1

ЛАТГИПРОПРОМ

Копировал | Формат А4

БМ3.Б.1.03.001

Выпуск 3-Б

Серия 5.903-12

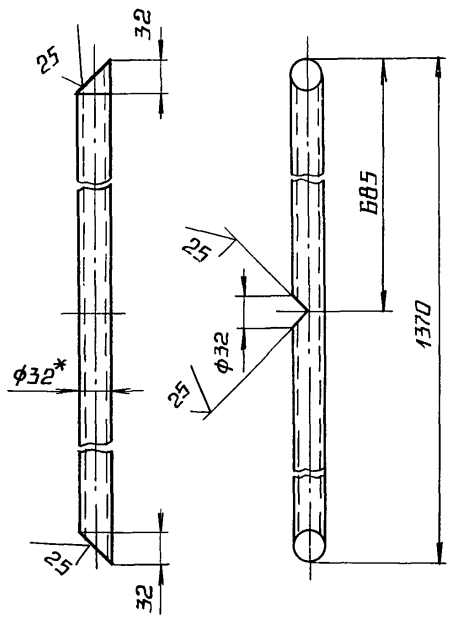

1.* РАЗМЕРЫ ДЛЯ СПРАВОК.

2. $\pm \frac{IT14}{2}$.

Изм.	Лист	№ докум.	Подп.	Дата
Разраб.	Авдеенко			
Пров.	Никитченко			
Т.контр.				
Н.контр.	Колмец			
Утв.				

БМ3.Б.1.03.001

Труба

Лит.	Масса	Масштаб
	2,03	1:5
Лист	Листов 1	

Труба 32×2 ГОСТ 10704-76 / В20 ГОСТ 10705-80

ЛАТГИПРОПРОМ

Копировал А2 Формат А4

Инв.№ подл. | Подпись и дата | Взам.инв.№ | Инв.№ дубл. | Подпись и дата

Форм.	Зона	Поз.	Обозначение	Наименование	Кол.	Примечание
				Документация		
А3			БМ3.3.1.10.000 СБ	Сборочный чертеж		
				Детали		
А4		1	БМ3.3.1.10.001	Труба	2	
А4		2	БМ3.3.1.10.002	Труба	1	
		3	-01	Труба	1	
А4		4	БМ3.3.1.10.003	Труба	1	
Б4		5	БМ3.3.1.10.004	Труба		
				Труба 25×2 ГОСТ 10704-76 / В20 ГОСТ 10705-80	1	1,27кг
Б4		6	БМ3.3.1.10.005	Труба		
				Труба 25×2 ГОСТ 10704-76 / В20 ГОСТ 10705-80	4	0,14кг
				Стандартные изделия		
		7		Фланец 1-20-16ст 20 ГОСТ 12821-80	1	
				Прочие изделия		
		8		Вентиль 15с27нж К3 Ру 64, Ду 20 ТУ 26-07-1221-79	2	

БМ3.3.1.10.000

Изм.	Лист	№ докум.	Подп.	Дата
Разраб.	Михайлова			
Пров.	Никитченко			
Н.контр.	Колмец			
Утв.				

Трубопровод

Лит.	Лист	Листов
		1

ЛАТГИПРОПРОМ

Копировал А2 Формат А4

БМ3.3.1.10.000 СБ

Выпуск 3-Б

Серия 5.903-12

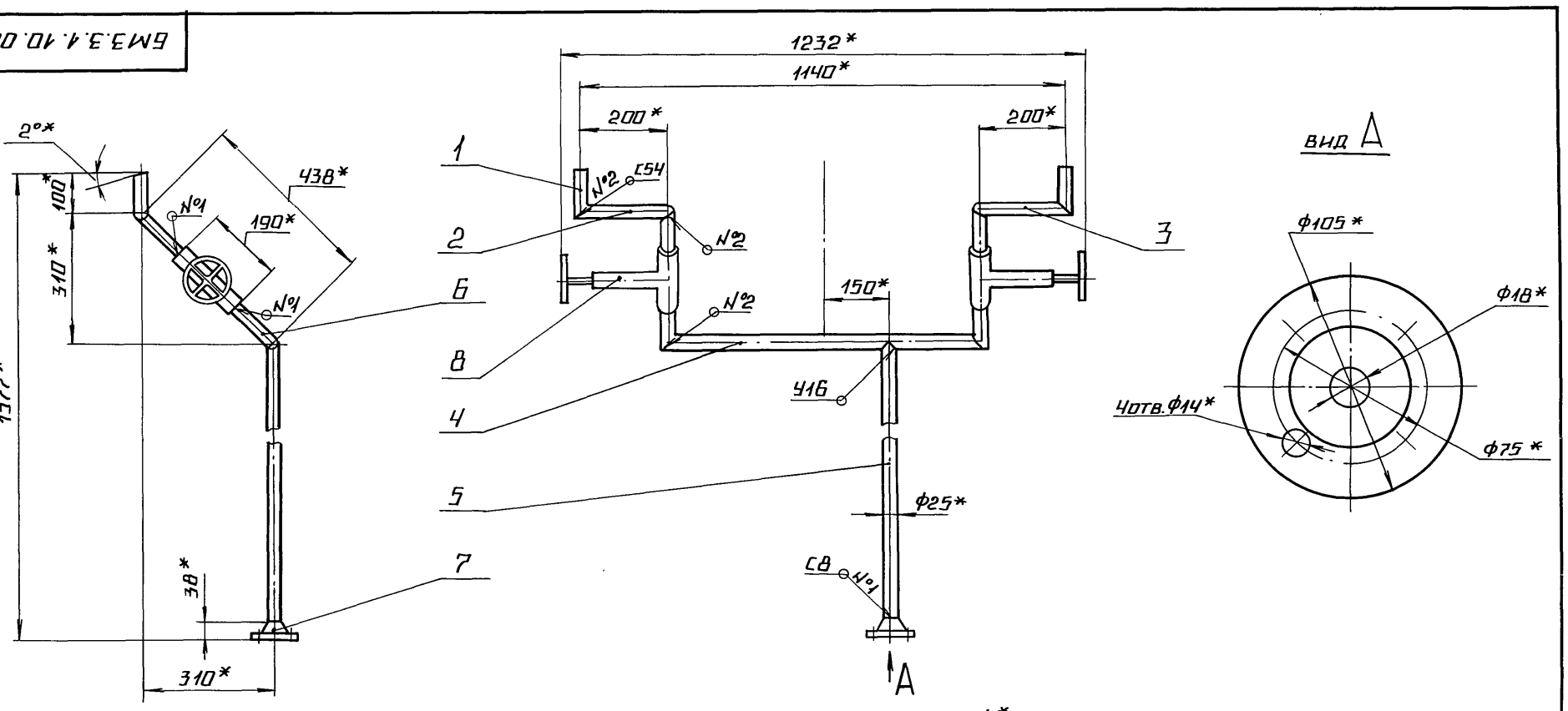

1.* РАЗМЕРЫ ДЛЯ СПРАВОК.

2. $\pm \frac{IT14}{2}$.

3. СВАРНЫЕ ШВЫ ПО ГОСТ 16037-80.

поз.5 М1:1

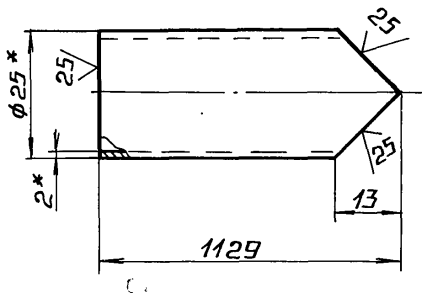

поз.6 М1:1

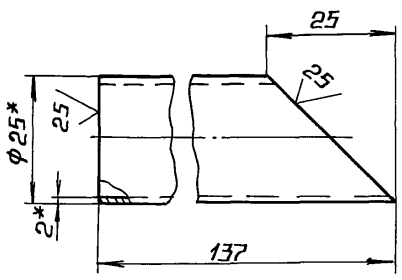

Изм.	Лист	№ докум.	Подп.	Дата
Разраб.	Михайлова			
Пров.	Никитченко			
Т.контр.				
Н.контр.	Колмец			
Утв.				

БМ3.3.1.10.000 СБ

Трубопровод

Лит.	Масса	Масштаб
	28,23	1:10
Лист	Листов 1	

ЛАТГИПРОПРОМ

Инв.№ подл. | Подпись и дата | Взам.инв.№ | Инв.№ дубл. | Подпись и дата

Копировал А2 Формат А3

Выпуск 3-6

Серия 5.903-12

БМ3.3.1.10.001

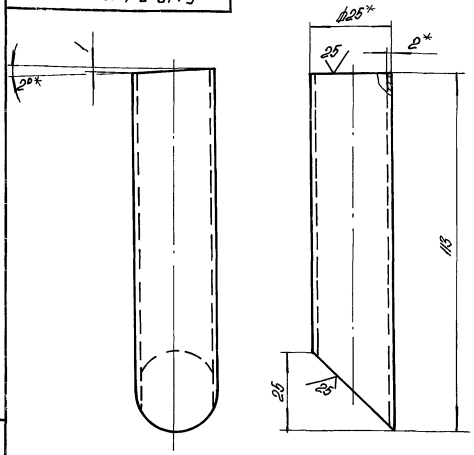

1.* Размеры для справок.

2. $\pm \frac{IT14}{2}$.

Изм.	Лист	№ докум.	Подпись	Дата
Разраб.		Никитченко		
Пров.		Михайлова		
Т.контр.				
Н.контр.		Колмец		
Утв.				

БМ3.3.1.10.001

Труба

Лит.	Масса	Масштаб
	0,12	1:1
Лист	Листов 1	

Труба 25×2 ГОСТ 10704-76 / В20 ГОСТ 10705-80

ЛАТГИПРОПРОМ

Копировал

Формат А4

Выпуск 3-6

Серия 5.903-12

БМ3.3.1.10.002

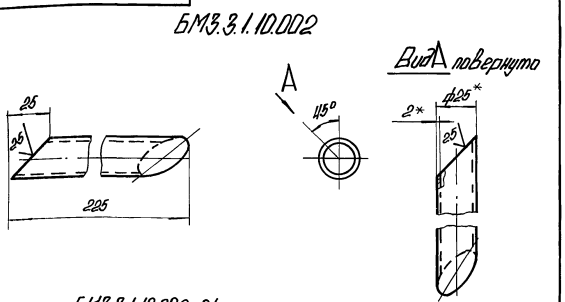

БМ3.3.1.10.002-01-зеркальное отражение

остальное см. БМ3.3.1.10.002

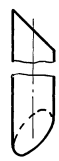

1.* Размеры для справок.

2. $\pm \frac{IT14}{2}$.

Изм.	Лист	№ докум.	Подпись	Дата
Разраб.		Михайлова		
Пров.		Никитченко		
Т.контр.				
Н.контр.		Колмец		
Утв.				

БМ3.3.1.10.002

Труба

Лит.	Масса	Масштаб
	0,23	1:2
Лист	Листов 1	

Труба 25×2 ГОСТ 10704-76 / В20 ГОСТ 10705-80

ЛАТГИПРОПРОМ

Копировал

Формат А4

Выпуск 3-6

Серия 5.903-12

БМ3.3.1.10.003

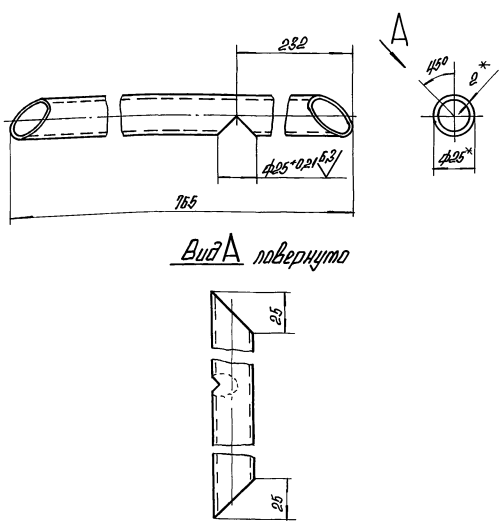

1.* Размеры для справок.

2. $\pm \frac{IT14}{2}$.

Изм.	Лист	№ докум.	Подпись	Дата
Разраб.		Михайлова		
Пров.		Никитченко		
Т.контр.				
Н.контр.		Колмец		
Утв.				

БМ3.3.1.10.003

Труба

Лит.	Масса	Масштаб
	0,23	1:2
Лист	Листов 1	

Труба 25×2 ГОСТ 10704-76 / В20 ГОСТ 10705-80

ЛАТГИПРОПРОМ

Копировал

Формат А4

Выпуск 3-6

Серия 5.903-12

Формат	Зона	Поз.	Обозначение	Наименование	Кол.	Примечание
				Документация		
А3			БМ3.1.1.13.000 СБ	сборочный чертеж		
				Сборочные единицы		
А4		1	БМ3.7.1.04.100	Штуцер	1	
				Детали		
Б4		2	БМ3.1.1.13.001	Труба 32×2 ГОСТ 10704-76 / Труба В20 ГОСТ 10705-80	1	0,16кг
Б4		3	БМ3.1.1.13.002	Труба 32×2 ГОСТ 10704-76 / Труба В20 ГОСТ 10705-80	1	0,12кг
				Стандартные изделия		
		4		Фланец 1-25-25 Ст20 ГОСТ 12820-80	1	
				Прочие изделия		
		5		Вентиль 15с21нж3 Ду 25, Ру 64 ТУ26-07-1221-79	1	

Изм.	Лист	№ докум.	Подпись	Дата
Разраб.		Авдеенко		
Пров.		Никитченко		
Н.контр.		Колмец		
Утв.				

БМ3.1.1.13.000

Трубопровод

Лит.	Лист	Листов
		1

ЛАТГИПРОПРОМ

23523-19 29 Копировал

Формат А4

Выпуск 3-6

Серия 5.903-12

БМ3.3.1.11.000СБ

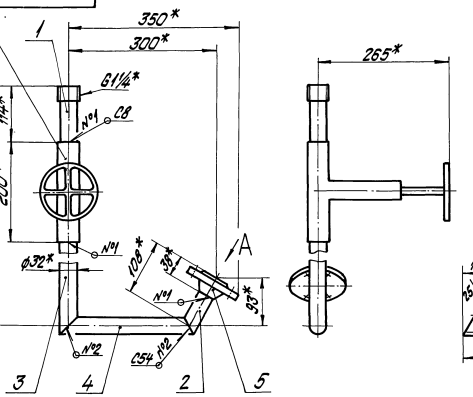

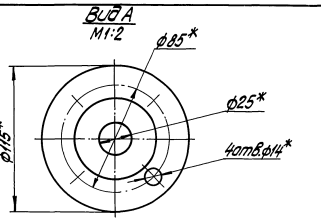

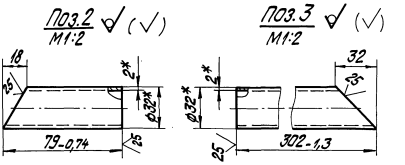

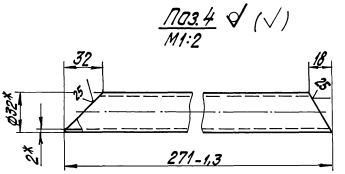

1. * Размеры для справок.
2. $\pm\frac{IT14}{2}$.
3. Сварные швы по ГОСТ 16037-80.

					БМ3.3.1.11.000СБ			
Изм.	Лист	№ докум.	Подпись	Дата	Трубопровод	Лит.	Масса	Масштаб
Разраб.		Михайлова					16,3	1:5
Пров.		Никитченко				Лист	Листов 1	
Т.контр.								
Н.контр.		Колмец				ЛАТГИПРОПРОМ		
Утв.								

Инв. № подл. | Подпись и дата | Взам. инв. № | Инв. № дубл. | Подпись и дата

Копировал Дубкова

Формат А3

Выпуск 3-6

Серия 5.903-12

БМ3.1.1.13.000СБ

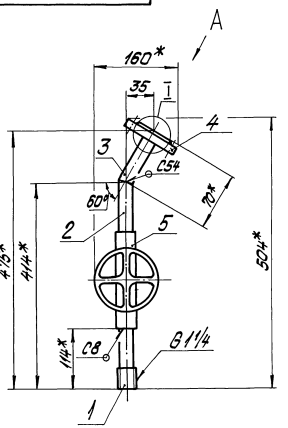

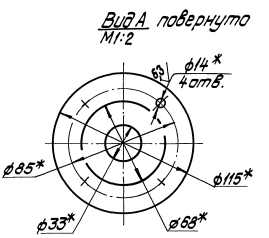

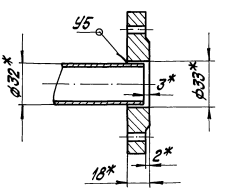

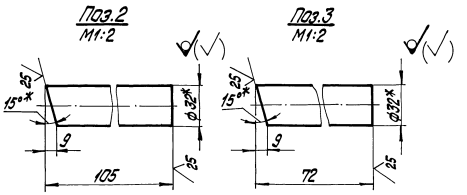

1. * Размеры для справок.
2. $\pm\frac{IT14}{2}$.
3. Обработка поверхностей реза деталей БЧ 25√.
4. Сварные швы по ГОСТ 16037-80.

					БМ3.1.1.13.000СБ			
Изм.	Лист	№ докум.	Подпись	Дата	Трубопровод	Лит.	Масса	Масштаб
Разраб.		Авдеенко					15,5	1:5
Пров.		Никитченко				Лист	Листов 1	
Т.контр.								
Н.контр.		Колмец				ЛАТГИПРОПРОМ		
Утв.								

Инв. № подл. | Подпись и дата | Взам. инв. № | Инв. № дубл. | Подпись и дата

Копировал Дубкова

Формат А3

Выпуск 3-6

Серия 5.903-12

Формат	Зона	Поз.	Обозначение	Наименование	Кол.	Примечание
				Документация		
А3			БМ3.3.1.11.000 СБ	Сборочный чертеж		
				Сборочные единицы		
А4		1	БМ3.7.1.04.100	Штуцер	1	
				Детали		
Б4		2	БМ3.3.1.11.001	Труба		
				Труба 32х2 ГОСТ 10704-76 / В20 ГОСТ 10705-80	1	0,11кг
Б4		3	БМ3.3.1.11.002	Труба		
				Труба 32х2 ГОСТ 10704-76 / В20 ГОСТ 10705-80	1	0,42кг
Б4		4	БМ3.3.1.11.003	Труба		
				Труба 32х2 ГОСТ 10704-76 / В20 ГОСТ 10705-80	1	0,36кг
				Стандартные изделия		
		5		Фланец 1-25-25 Ст20 ГОСТ 12821-80	1	
				Прочие изделия		
		6		Вентиль 15с27нж3; Ру64 Ду25 ТУ 26-07-1221-79	1	

Инв.№ подл. | Подпись и дата | Взам.инв.№ | Инв.№ дубл. | Подпись и дата

Изм.	Лист	№ докум.	Подпись	Дата
Разраб.		Михайлова		
Пров.		Никитченко		
Н.контр.		Колмец		
Утв.				

БМ3.3.1.11.000

Трубопровод

Лит.	Лист	Листов
		1

ЛАТГИПРОПРОМ

Копировал

Формат А4

Выпуск 3-6

Серия 5.903-12

Формат	Зона	Поз.	Обозначение	Наименование	Кол.	Примечание
				Документация		
А4			БМ3.3.1.12.000 СБ	Сборочный чертеж		
				Детали		
Б4		1	БМ3.3.1.12.001	Труба		
				Труба 57х3 ГОСТ 10704-76 / В Ст3кп2 ГОСТ 10705-80		
				L = 233 ± 0,575 мм	1	0,93кг
				Стандартные изделия		
		2		Отвод 90° 57х3 ГОСТ 17375-83	1	
		3		Фланец 1-50-16 Ст20 ГОСТ 12821-80	1	

Инв.№ подл. | Подпись и дата | Взам.инв.№ | Инв.№ дубл. | Подпись и дата

Изм.	Лист	№ докум.	Подпись	Дата
Разраб.		Михайлова		
Пров.		Никитченко		
Н.контр.		Колмец		
Утв.				

БМ3.3.1.12.000

Трубопровод

Лит.	Лист	Листов
		1

ЛАТГИПРОПРОМ

Копировал

Формат А4

БМ3.3.1.12.000 СБ

Вид А

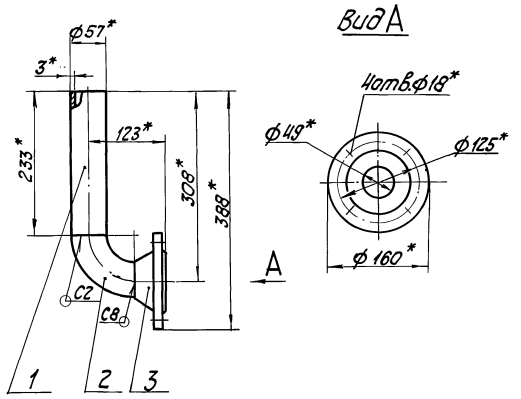

1. * Размеры для справок.
2. Обработка поверхностей реза детали Б4 $^{25}/$.
3. Сварные швы по ГОСТ 16037-80.

Выпуск 3-6

Серия 5.903-12

Формат	Зона	Поз.	Обозначение	Наименование	Кол.	Примечание
				Документация		
А4			БМ3.2.1.13.000 СБ	Сборочный чертеж		
				Детали		
А4		1	БМ1.3.1.04.001	Штуцер	1	
Б4		2	БМ3.2.1.13.001	Труба		
				Труба 38х2,5 ГОСТ 10704-76 / В20 ГОСТ 10705-80	2	0,26кг
				Прочие изделия		
		3		Вентиль 15с27нж3; Ру64 Ду32 ТУ 26-07-1221-79	1	

Инв.№ подл. | Подпись и дата | Взам.инв.№ | Инв.№ дубл. | Подпись и дата

Изм.	Лист	№ докум.	Подпись	Дата
Разраб.		Михайлова		
Пров.		Никитченко		
Н.контр.		Колмец		
Утв.				

БМ3.2.1.13.000

Трубопровод

Лит.	Масса	Масштаб
	3,71	1:5
Лист	Листов 1	

ЛАТГИПРОПРОМ

Копировал

Формат А4

Выпуск 3-6

Серия 5.903-12

БМ3.2.1.13.000 СБ

БМ3.2.1.13.000

БМ3.2.1.13.000-01 -зеркальное отражение. остальное -см. БМ3.2.1.13.000

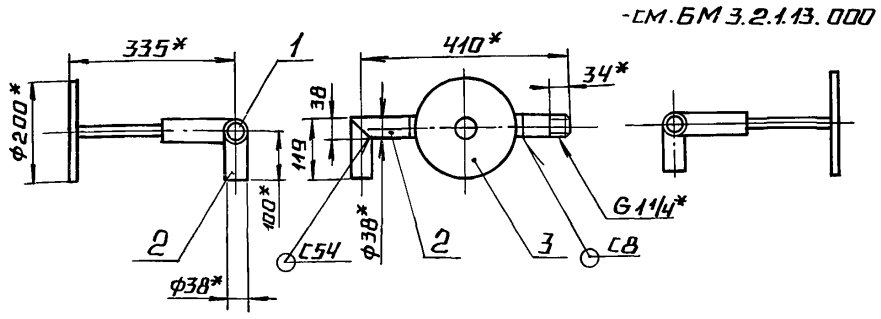

1.* РАЗМЕРЫ ДЛЯ СПРАВОК.

2. ОБРАБОТКА ПОВЕРХНОСТЕЙ РЕЗА ДЕТАЛЕЙ Б4 $\frac{25}{}$

3. СВАРНЫЕ ШВЫ ПО ГОСТ 16037-80.

Изм.	Лист	№ докум.	Подп.	Дата	БМ3.2.1.13.000 СБ			
Разраб.		Элманис			Трубопровод	Лит.	Масса	Масштаб
Пров.		Никитченко					20,92	1:10
Т.контр.						Лист	Листов 1	
Н.контр.		Колмец			ЛАТГИПРОПРОМ			
Утв.								

Копировал Формат А4

Выпуск 3-6

Серия 5.903-12

БМ1.3.1.04.001

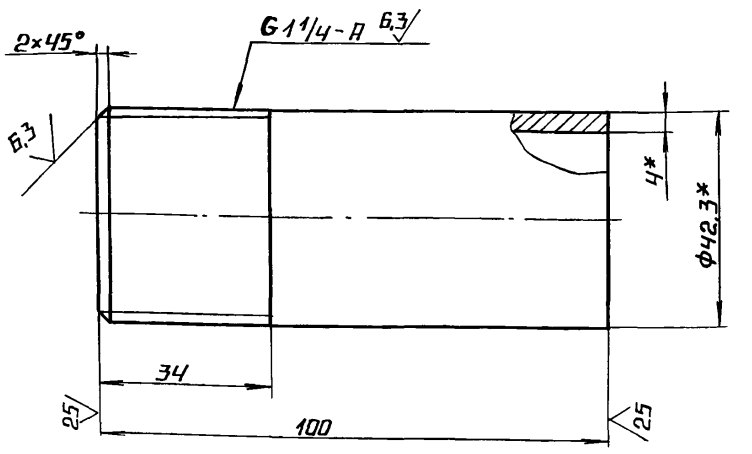

1.* РАЗМЕРЫ ДЛЯ СПРАВОК.

2. $\pm \frac{IT14}{2}$.

Изм.	Лист	№ докум.	Подп.	Дата	БМ1.3.1.04.001			
Разраб.		Винокурова			Штуцер	Лит.	Масса	Масштаб
Пров.		Никитченко					0.4	1:1
Т.контр.						Лист	Листов 1	
Н.контр.		Колмец			Труба 32×4.0 ГОСТ 3262-75	ЛАТГИПРОПРОМ		
Утв.								

Копировал Формат А4

Выпуск 3-6

Серия 5.903-12

Формат	Зона	Поз.	Обозначение	Наименование	Кол.	Примечание
				Документация		
А3			БМ2.2.1.15.000 СБ	Сборочный чертеж		
				Детали		
Б4		1	БМ2.2.1.15.001	Труба 57×3 ГОСТ 10704-76 / Труба В-В ст3 ГОСТ 10705-80		
				L = 100 ± 0,435 мм	1	0,4 кг
Б4		2	БМ2.2.1.15.002	Труба 57×3 ГОСТ 10704-76 / Труба В-В ст3 ГОСТ 10705-80	1	1,6 кг
Б4		3	БМ2.2.1.15.003	Труба 57×3 ГОСТ 10704-76 / Труба В-В ст3 ГОСТ 10705-80		
				L = 363 ± 0,7 мм	1	1,45 кг
Б4		4	БМ2.2.1.15.004	Труба 57×3 ГОСТ 10704-76 / Труба В-В ст3 ГОСТ 10705-80		
				L = 1247 ± 1,55 мм	1	4,99 кг
Б4		5	БМ2.2.1.15.005	Труба 57×3 ГОСТ 10704-76 / Труба В-В ст3 ГОСТ 10705-80		
				L = 257 ± 0,65 мм	1	1,03 кг

Изм.	Лист	№ докум.	Подп.	Дата	БМ2.2.1.15.000			
Разраб.		Авдеенко			Трубопровод	Лит.	Лист	Листов
Пров.		Никитченко					1	2
Н.контр.		Колмец			ЛАТГИПРОПРОМ			
Утв.								

Копировал Формат А4

Выпуск 3-6

Серия 5.903-12

Формат	Зона	Поз.	Обозначение	Наименование	Кол.	Примечание
				Стандартные изделия		
		6		Отвод 90° 57×3 ГОСТ 17375-83	2	
		7		Тройник 57×3 ГОСТ 17376-83	1	
		8		Фланец 1-50-16 Вст3 ГОСТ 12821-80	1	
				Прочие изделия		
		9		Установка 2 штуцера М20×1.5-100 3 кч-46-76	1	

Изм.	Лист	№ докум.	Подп.	Дата	БМ2.2.1.15.000	Лист 2

Копировал Формат А4

БМ2.2.1.15.000 СБ

БМ2.2.1.15.000-01 СБ – зеркальное отражение, остальное см. БМ2.2.1.15.000СБ

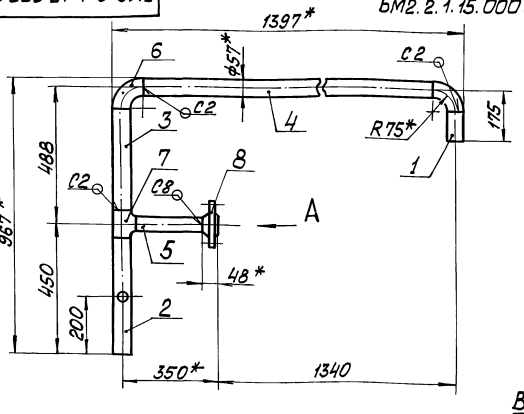

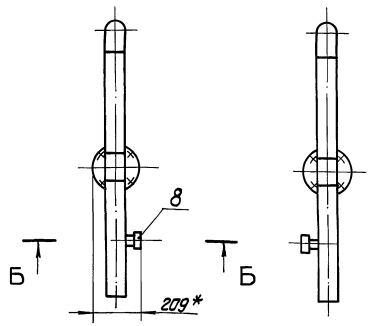

Вид А

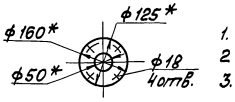

Б – Б
м 1:5

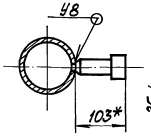

Поз. 2
м 1:5

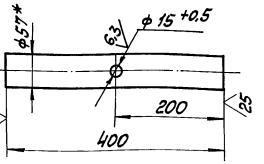

1. * Размеры для справок.
2. ± IT14/2
3. Обработка поверхностей реза деталей Б4 25
4. Сварные швы по ГОСТ 16037-80.

Изм.	Лист	№ докум.	Подп.	Дата	БМ2.2.1.15.000 СБ		
Разраб.		Аверенко			Трубопровод	Лит.	Масса	Масштаб
Пров.		Никитченко					13,7	1:10
Т.контр.						Лист	Листов 1	
Н.контр.		Колпец				ЛАТГИПРОПРОМ		
ГИП								

Копировал | Формат А3

Выпуск 3-6 Серия 5.903-12

Инв.№подл. | Подп. и дата | Взам.инв.№ | Инв.№дубл. | Подп. и дата

Формат	Зона	Поз.	Обозначение	Наименование	Кол.	Примечание
				Прочие изделия		
		6		Конденсатоотводчик 45с 13нж Ру 40 Ду 32 ТУ 26-07-1138-76	1	

Изм.	Лист	№ докум.	Подп.	Дата	БМ2.2.1.10.000		
						Лист 2	

Выпуск 3-6 Серия 5.903-12

Инв.№подл. | Подп. и дата | Взам.инв.№ | Инв.№дубл. | Подп. и дата

Формат	Зона	Поз.	Обозначение	Наименование	Кол.	Примечание
				Документация		
А3			БМ2.2.1.10.000 СБ	Сборочный чертёж		
				Детали		
Б4		1	БМ2.2.1.10.001	Труба		
				Труба 38х2 ГОСТ 10704-76 / В-ВСт3сп ГОСТ 10705-80	1	1,65кг
Б4		2	БМ2.2.1.10.002	Труба		
				Труба 38х2 ГОСТ 10704-76 / В-ВСт3сп ГОСТ 10705-80	1	0,36кг
Б4		3	БМ2.2.1.10.003	Труба		
				Труба 38х2 ГОСТ 10704-76 / В-ВСт3сп ГОСТ 10705-80	1	0,14кг
Б4		4	БМ2.2.1.10.004	Труба		
				Труба 38х2 ГОСТ 10704-76 / В-ВСт3сп ГОСТ 10705-80		
				L = 80 ± 0,37 мм	1	0,14кг
				Стандартные изделия		
				Переход К57х4-32х2 ГОСТ 17378-83	1	

Изм.	Лист	№ докум.	Подп.	Дата	БМ2.2.1.10.000		
Разраб.		Аверенко			Трубопровод	Лит.	Лист 1	Листов 2
Пров.		Никитченко						
Н.контр.		Колпец				ЛАТГИПРОПРОМ		
ГИП								

23523-19 33

Копировал | Формат А4

БМ2.2.1.10.000СБ

Поз.1

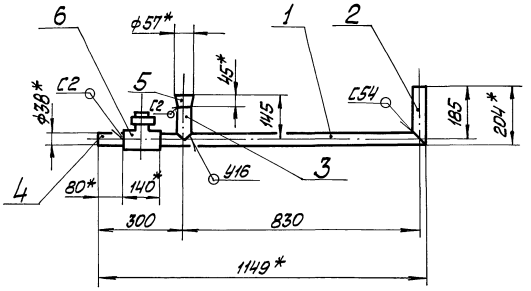

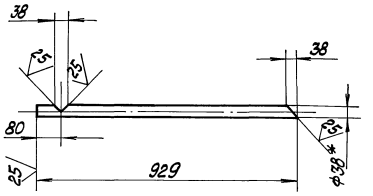

Поз2
М1:5

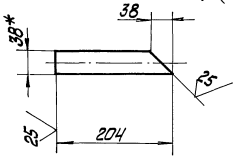

Поз.3
М1:5

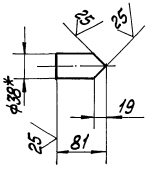

1 * Размеры для справок.
2 ± IT14/2
3. Обработка поверхностей реза деталей Б4 25.
4. Сварные швы по ГОСТ 16037-80.

					БМ2.2.1.10.000 СБ		
Изм.	Лист	№ докум.	Подп.	Дата			
Разраб.		Аверенко			Трубопровод	Лит	Масса	Масштаб
Пров.		Никитченко					5,3	1:10
Т.контр.						Лист	Листов 1	
Н.контр.		Колмец				ЛАТГИПРОПРОМ		
Утв.								

Копировал | Формат А3

БМ2.2.1.14.000СБ

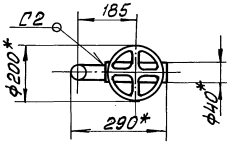

Поз.1

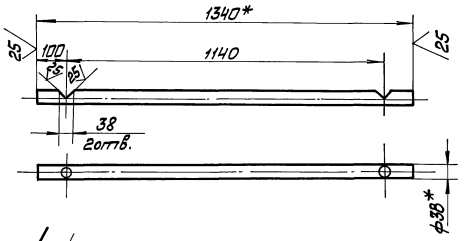

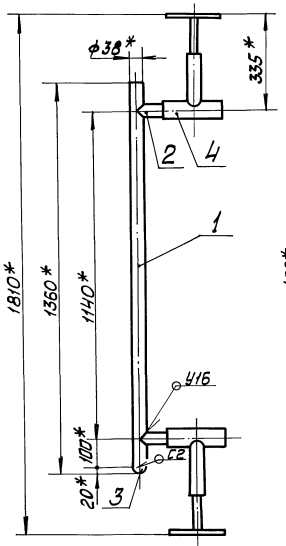

Поз.2
М1:5

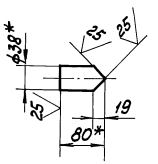

1. * Размеры для справок.
2. ± IT14/2
3. Обработка поверхностей реза деталей Б4 25.
4. Сварные швы по ГОСТ 16037-80.

					БМ2.2.1.14.000 СБ		
Изм.	Лист	№ докум.	Подп.	Дата			
Разраб.		Аверенко			Трубопровод	Лит	Масса	Масштаб
Пров.		Никитченко					52,2	1:10
Т.контр.						Лист	Листов 1	
Н.контр.		Колмец				ЛАТГИПРОПРОМ		
Утв.								

 Копировал | Формат А3

Выпуск 3-6

Серия 5.903-12

Формат	Зона	Поз.	Обозначение	Наименование	Кол.	Примечание
				Документация		
А3			БМ2.2.1.14.000 СБ	Сборочный чертёж		
				Детали		
Б4		1	БМ2.2.1.14.001	Труба		
				Труба 38×2 ГОСТ 10704-76 / В-В Ст3сп ГОСТ 10705-80		
				L = 1340 ± 1,55 мм	1	2,39кг
Б4		2	БМ2.2.1.14.002	Труба		
				Труба 38×2 ГОСТ 10704-76 / В-В Ст3сп ГОСТ 10705-80		
				L = 80 ± 0,37 мм	2	0,14кг
				Стандартные изделия		
		3		Заглушка 38×2 ГОСТ 17379-83	1	
				Прочие изделия		
		4		Вентиль 15С27нж3 Ру64 Ду32 ТУ 26-07-1221-79	2	

Инв.№ подл. | Подп. и дата | Взам. инв.№ | Инв.№ дубл. | Подп. и дата

Изм.	Лист	№ докум.	Подп.	Дата
Разраб.		Авдеенко		
Пров.		Никитченко		
Н. контр.		Колмец		
Утв.				

БМ2.2.1.14.000

Трубопровод

Лит. | Лист | Листов 1

ЛАТГИПРОПРОМ

Копировал | Формат А4

Выпуск 3-6

Серия 5.903-12

Формат	Зона	Поз.	Обозначение	Наименование	Кол.	Примечание
				Документация		
А4			БМ2.2.1.16.000 СБ	Сборочный чертёж		
				Детали		
Б4		1	БМ2.2.1.16.001	Труба		
				Труба 57×3 ГОСТ 10704-76 / В-В Ст3сп ГОСТ 10705-80		
				L = 1040 ± 1,3 мм	1	4,2кг
				Стандартные изделия		
		2		Тройник 57×3 ГОСТ 17376-83	2	
		3		Заглушка 57×3 ГОСТ 17379-83	1	
				Прочие изделия		
		4		Вентиль 15С22нж Ру40 Ду50 ГОСТ 19192-73	2	

Инв.№ подл. | Подп. и дата | Взам. инв.№ | Инв.№ дубл. | Подп. и дата

Изм.	Лист	№ докум.	Подп.	Дата
Разраб.		Авдеенко		
Пров.		Никитченко		
Н. контр.		Колмец		
Утв.				

БМ2.2.1.16.000

Трубопровод

Лит. | Лист | Листов 1

ЛАТГИПРОПРОМ

Копировал | Формат А4

Выпуск 3-6

Серия 5.903-12

БМ2.2.1.16.000 СБ

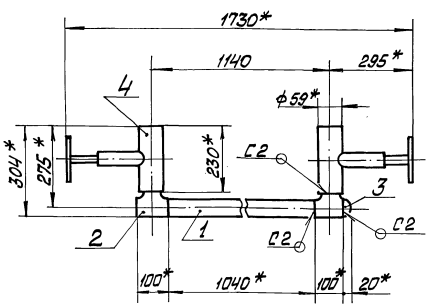

1 * Размеры для справок.

2 ± IT14/2

3. Обработка поверхностей реза деталей Б4 25

4. Сварные швы по ГОСТ 16037-80.

Инв.№ подл. | Подп. и дата | Взам. инв.№ | Инв.№ дубл. | Подп. и дата

Изм.	Лист	№ докум.	Подп.	Дата
Разраб.		Авдеенко		
Пров.		Никитченко		
Т. контр.				
Н. контр.		Колмец		
Утв.				

БМ2.2.1.16.000 СБ

Трубопровод

Лит.	Масса	Масштаб
	40,1	1:10
Лист	Листов 1	

ЛАТГИПРОПРОМ

Копировал | Формат А4

Выпуск 3-6

Серия 5.903-12

Формат	Зона	Поз.	Обозначение	Наименование	Кол.	Примечание
				Документация		
А2			БМ3.6.2.00.000СБ	Сборочный чертёж		
А2			БМ3.6.2.00.000СО	Схема автоматизации		
А4			БМ3.6.2.00.000ЭЗ	Схема соединений		
А4			БМ3.0.0.00.000ДТ	Указания по применению и изготовлению		Выпуск 3-0
				Сборочные единицы		
А4		1	БМ3.1.2.01.000	Устройство отборное	6	
А4		2	БМ2.1.2.02.000	Устройство отборное	2	
А4		3	БМ.3.3.2.01.000	Устройство отборное	2	
				Детали		
А4		4	БМ2.1.2.00.001	Хомут	8	
А4		5	БМ3.1.2.00.004	Пластина	2	
А4		6	БМ3.3.2.00.001	Стойка	2	
		7	-01	Стойка	2	
А4		8	БМ3.3.2.00.002	Кронштейн	2	
		9	-01	Кронштейн	2	
Б4		10	БМ3.6.2.00.001	Кронштейн		
				Уголок 40×40×4-5 ГОСТ 8509-86 / Вст3сп3-2 ГОСТ 535-79		
				L = 200 ± 1мм	2	

Инв.№ подл. | Подп. и дата | Взам. инв.№ | Инв.№ дубл. | Подп. и дата

Изм.	Лист	№ докум.	Подп.	Дата
Разраб.		Эпанчин		
Пров.		Никитченко		
Н. контр.		Колмец		
Утв.				

БМ3.6.2.00.000

Блок подачи мазута к котлам БМПВ-2×80-25 Установка приборов контроля и автоматизации

Лит.	Лист	Листов
	1	3

ЛАТГИПРОПРОМ

Копировал | Формат А4

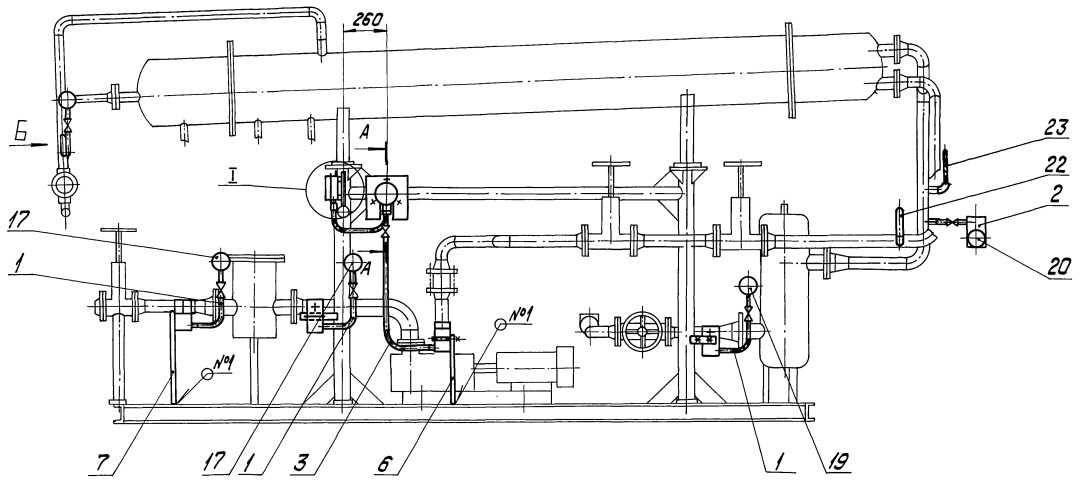

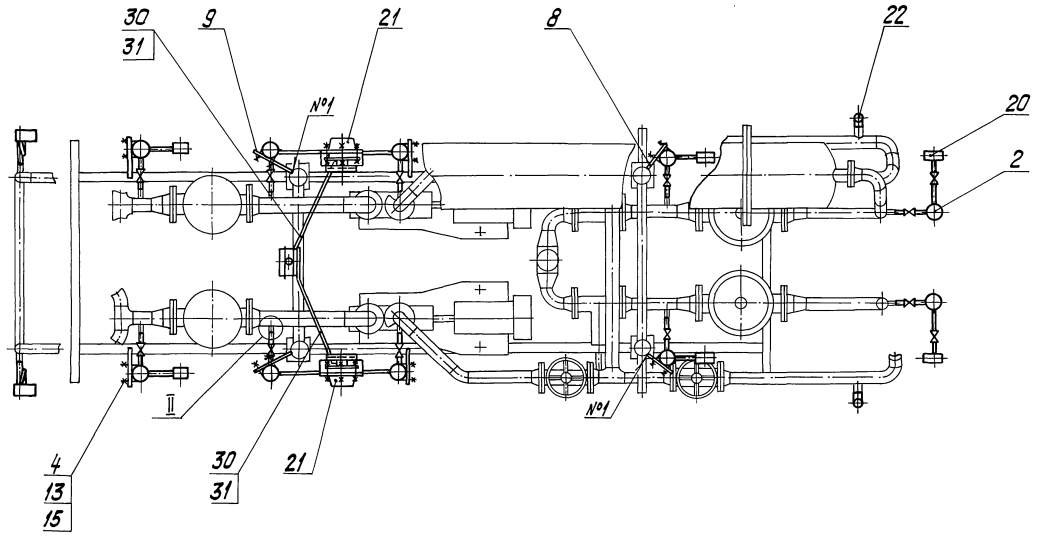

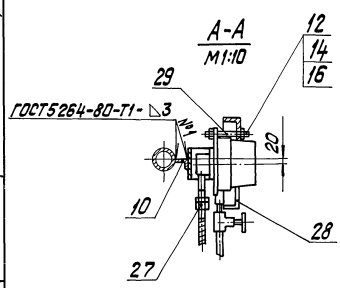

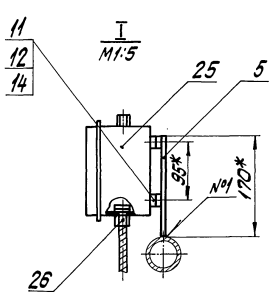

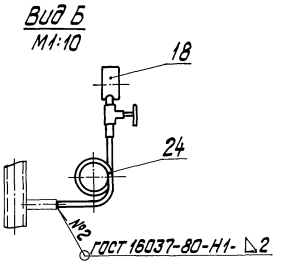

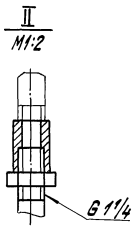

* Размеры для справок

					БМ3.6.2.00.000СБ		
Изм.	Лист	№ докум.	Подпись	Дата	Блок подачи мазута к котлам БМПВ-2х80-25. Установка приборов контроля и автоматизации	Лит.	Масса	Масштаб
Разраб.		Элланис					116,2	1:20
Пров.		Никитенко				Лист	Листов 1	
Т.контр.						ЛАТГИПРОПРОМ		
Н.контр.		Колпец						
Утв.								

Инв.№ подл. | Подпись и дата | Взам.инв.№ | Инв.№ дубл. | Подпись и дата

копировал Дубкова формат А2

Выпуск 3-6 | Серия 5.903-12

Формат	Зона	Поз.	Обозначение	Наименование	Кол.	Примечание
				Стандартные изделия		
		11		Винт М6×20.58		
				ГОСТ 17473-72	4	
				Гайки ГОСТ 5915-70		
		12		М6,5	16	
		13		М8,5	32	
				Шайбы ГОСТ 11371-78		
		14		Шайба 6	16	
		15		Шайба 8	32	
		16		Шпилька М6×85.46		
				ГОСТ 22042-76	6	
				Прочие изделия		
				Манометры показывающие ТУ25.02.180335-84		
		17		Пределы измерений 0-0,16МПа (0-16 кгс/см²) МП4-У-1,6	4	
		18		Пределы измерений 0-1,6МПа (0-16 кгс/см²) МП4-У-16	2	
		19		Пределы измерений 0-4МПа (0-40 кгс/см²) МП4-У-40	2	
		20		Пределы измерений 0-4МПа (0-40 кгс/см²) МП4-У-40; штуцер осевой	2	
		21		Манометр показывающий сигнализирующий. Пределы измерений 0-4МПа (0-40 кгс/см²) ВЭ-16рб; ТУ25.02.31-75	2	

Инв. № подл. | Подп. и дата | Взам. инв. № | Инв. № дубл. | Подп. и дата

Изм. | Лист | № докум. | Подп. | Дата

БМ3.6.2.01.000 Лист 2

Копировал: Ф. | Формат А4

Выпуск 3-6 | Серия 5.903-12

Формат	Зона	Поз.	Обозначение	Наименование	Кол.	Примечание
		22		Термометр У4 1 160 104		
				В оправе 2У215 100 6,3 200		
				ОСТ 25 1281 87.ТМ4-142-87		
				Установка 1	2	
		23		Термометр У5 2 160 104		
				В оправе 2У215 100 6,3 200		
				ОСТ 25 1281-87.ТМ4-142-87		
				Установка 1	2	
		24		Отборное устройство давления 16-225У		
				ТУ36.1258-85	2	
		25		Коробка соединительная		
				КС10 ТУ36.2568-83	1	
		26		Соединитель СМК-15		
				ТК4-400-67	2	
		27		Соединитель СМТ-15-20		
				ТК4-402-67	2	
		28		Кронштейн КП-4		
				ТК4-3507-81	2	
		29		Втулка В-2		
				ТК4-3503-81	6	
				Материалы		
		30		Металлорукав		
				РЗ-Ц-Х-ф15		
				ТУ22.3988-77	2	м
		31		Провод ПВЗ 1 380		
				ГОСТ 6323-79	4	м

Инв. № подл. | Подп. и дата | Взам. инв. № | Инв. № дубл. | Подп. и дата

Изм. | Лист | № докум. | Подп. | Дата

БМ3.6.2.01.000 Лист 3

Копировал: Ф. | Формат А4

Выпуск 3-6 | Серия 5.903-12

БМ2.1.2.00.001

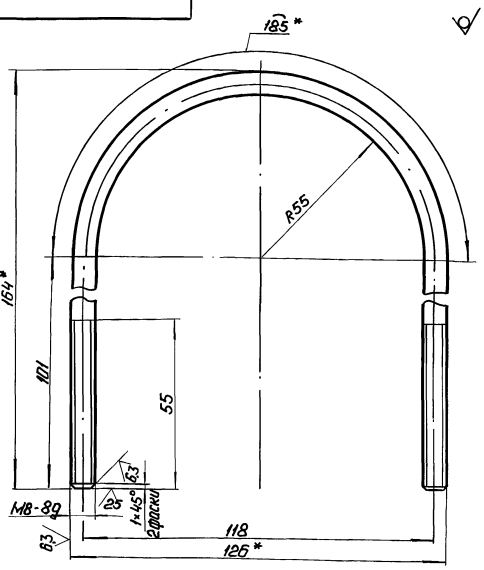

1.* Размеры для справок.

2. $\pm \frac{IT14}{2}$.

Изм.	Лист	№ докум.	Подп.	Дата	БМ2.1.2.00.001	Лит.	Масса	Масштаб
Разраб.		Никитченко			Хомут		0,153	1:1
Пров.		Колмец				Лист	Листов 1	
Т.контр.								
Н.контр.		Колмец			Круг 8-В-ГОСТ 2590-71 / ВСт3кп4-II-ГОСТ535-79	ЛАТГИПРОПРОМ		
Утв.								

Инв. № подл. | Подп. и дата | Взам. инв. № | Инв. № дубл. | Подп. и дата

Копировал: Ф. | Формат А4

Выпуск 3-6 | Серия 5.903-12

БМ3.6.2.00.000 Э4

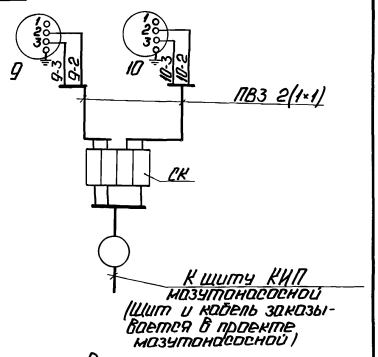

Перечень элементов схемы

Обозн.	Наименование	Тип	К-во	Примечан.
9,10	Манометр электроконтактный	ВЭ-16рб	2	
СК	Коробка соединительная	КС-10	1	
—	Провод	ПВЗ1.380	5	м

Маркировка цепей дана условно.

Изм.	Лист	№ докум.	Подп.	Дата	БМ3.6.2.00.000 Э4	Лит.	Масса	Масштаб
Разраб.		Знатиня			Блок подачи мазута к котлам БМПВ-2×8,0-25. Схема соединений.			
Пров.		Крауле				Лист	Листов 1	
Т.контр.		Пантелеева						
Н.контр.		Кушель				ЛАТГИПРОПРОМ		
Утв.		Мейман						

23523-13 37

Инв. № подл. | Подп. и дата | Взам. инв. № | Инв. № дубл. | Подп. и дата

Копировал: Ф. | Формат А4

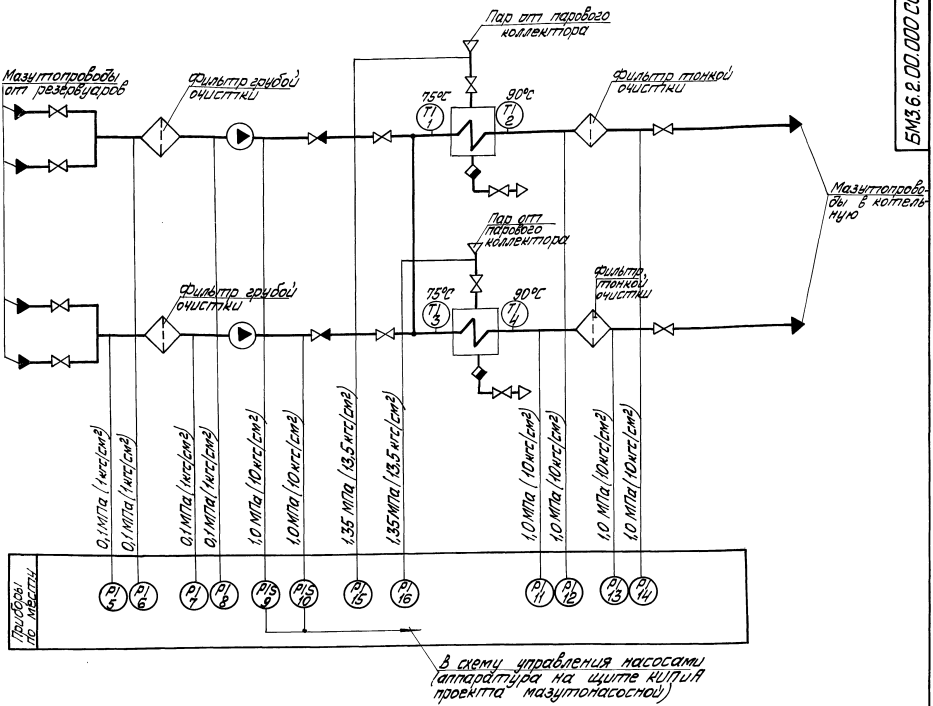

Поз. обознач.	Наименование	Кол.	Примечание
5,6,7,8	Манометр показывающий.	4	
	Пределы измерений от 0 до		
	0,16 МПа (0 до 1,6 кгс/см²)		
	МП4-У-16 ТУ 25.02.180335-84		
9,10	Манометр показывающий.	2	
	Пределы измерений от 0 до 1,6 МПа		
	(0 до 16 кгс/см²) ВЭ-16Рб		
	ТУ 25.02.31-75		

Поз. обознач.	Наименование	Кол.	Примечание
1,3	Термометр ртутный угловой. Шкала от 0 до 100°С. Длина верхней части	2	
	160 мм, нижней части 104 мм. Цена		
	деления 1°С. У-4<90°-1°-160-104 ГОСТ 2823-73		
2,4	Термометр ртутный угловой. Шкала	2	
	от 0 до 100°С. Длина верхней части		
	160 мм, нижней части 104 мм		
	Цена деления 1°С. У-4<90°-1°С-160-104		
	ГОСТ 2823-73		
15,16	Манометр показывающий.	2	
	Пределы измерений от 0 до		
	1,6 МПа (0 до 16 кгс/см²) МТП-4-У-16		
	ТУ 25.02.180335-84.		
11,12,13,14	Манометр показывающий	4	
	Пределы измерений от 0 до 1,6 МПа		
	(0 до 16 кгс/см²) МП4-У-16		
	ТУ 25.02.180335-84		

Изм.	Лист	№ докум.	Подп.	Дата	БМ3.6.2.00.000 СО			
Разраб.		Знотиня			Блок подачи мазута к котлам БМПВ-2х8,0-25. Схема автоматизации	Лит.	Масса	Масштаб
Пров.		Крауле						
Т.контр.						Лист	Листов 1	
Н.контр.		Кушель				ЛАТГИПРОПРОМ		
Утв.								

23523-19 38 Копировал [signature] Формат А2

Выпуск 3-6

Серия 5.903-12

Инв. № подл. | Подп. и дата | Взам. инв. № | Инв. № дубл. | Подп. и дата

Выпуск 3-6

Серия 5.903-12

Инв.№ подл. | Подп. и дата | Взам. инв.№ | Инв.№ дубл. | Подп. и дата

БМ3.1.2.00.004

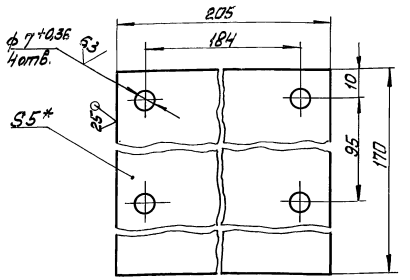

1* Размер для справок.

2 ± IT14/2

Изм.	Лист	№ докум.	Подп.	Дата
Разраб.		Эльманис		
Пров.		Никитченко		
Т. контр.				
Н. контр.		Колмец		
Утв.				

БМ3.1.2.00.004

Пластина

Лит.	Масса	Масштаб
	1,37	1:1

Лист | Листов 1

Лист 5 ГОСТ 19903-74 / Вст3кп2 ГОСТ 14637-79

ЛАТГИПРОПРОМ

Копировал | Формат А4

Выпуск 3-6

Серия 5.903-12

Инв.№ подл. | Подп. и дата | Взам. инв.№ | Инв.№ дубл. | Подп. и дата

Форм.	Зона	Поз.	Обозначение	Наименование	Кол.	Примечание
				Документация		
А2			БМ3.1.2.01.000 СБ	Сборочный чертёж		
				Сборочные единицы		
А4		1	БМ2.02.01.000	Бачок разделительный	1	
				Детали		
Б4		2	БМ3.1.2.01.001	Колено Труба 15х3,2 ГОСТ 3262-75	1	0,47кг
Б4		3	БМ3.1.2.01.002	Прокладка Паронит ПОН-Т ГОСТ 481-80	1	0,005кг
				Стандартные изделия		
		4		Контргайка 15 ГОСТ 8968-75	1	
		5		Муфта 15 ГОСТ 8966-75	2	
		6		Сгон 15 ГОСТ 8969-75	1	
		7		Вентиль 15кч 18П; Ду 15; Ру 1,6 МПа (16 кгс/см²) ГОСТ 18161-72	1	

Изм.	Лист	№ докум.	Подп.	Дата
Разраб.		Эльманис		
Пров.		Никитченко		
Т. контр.				
Н. контр.		Колмец		
Утв.				

БМ3.1.2.01.000

Устройство отборное

Лист	Листов	Листов
1	2	

ЛАТГИПРОПРОМ

Копировал | Формат А4

Выпуск 3-6

Серия 5.903-12

Инв.№ подл. | Подп. и дата | Взам. инв.№ | Инв.№ дубл. | Подп. и дата

БМ3.3.2.00.001

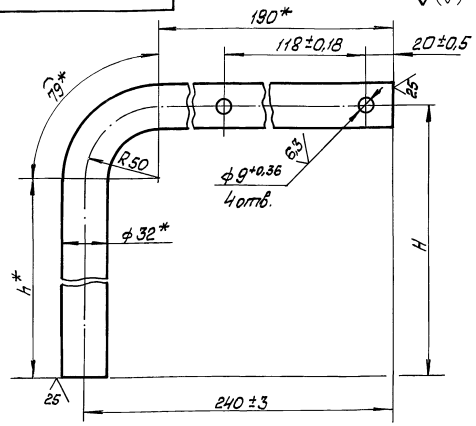

Обозначение	Размеры, мм H	h*	Масса, кг
БМ3.3.2.00.001	440±3	390	1,42
-01	600±3	550	1,76

Изм.	Лист	№ докум.	Подп.	Дата
Разраб.		Эльманис		
Пров.		Никитченко		
Т. контр.				
Н. контр.		Колмец		
Утв.				

БМ3.3.2.00.001

Стойка

Лит.	Масса	Масштаб
	см. табл.	—

Лист | Листов 1

Труба 32х3 ГОСТ 10704-76 / В-Вст3сп ГОСТ 10705-80

ЛАТГИПРОПРОМ

Копировал | Формат А4

Выпуск 3-6

Серия 5.903-12

Инв.№ подл. | Подп. и дата | Взам. инв.№ | Инв.№ дубл. | Подп. и дата

БМ3.3.2.00.002

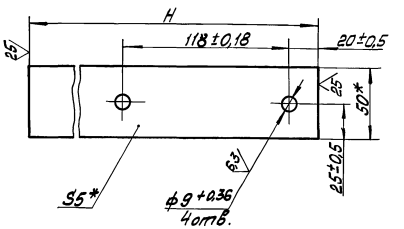

Обозначение	H, мм	Масса кг
БМ3.3.2.00.002	220±1	0,43
-01	280±1	0,54

Изм.	Лист	№ докум.	Подп.	Дата
Разраб.		Эльманис		
Пров.		Никитченко		
Т. контр.				
Н. контр.		Колмец		
Утв.				

БМ3.3.2.00.002

Кронштейн

Лит.	Масса	Масштаб
	см. табл.	—

Лист | Листов 1

Полоса 5х50 ГОСТ 103-76 / Вст3кп2 ГОСТ 535-79

ЛАТГИПРОПРОМ

Копировал | Формат А4

БМ3.1.2.01.000СБ

Выпуск 3-6

Серия 5.903-12

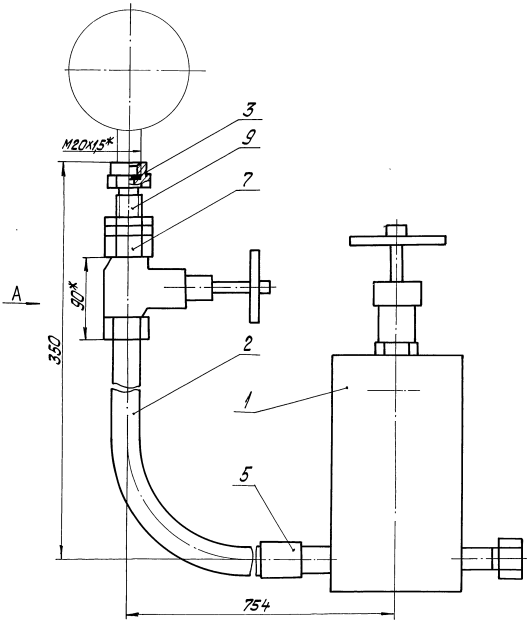

Поз.2

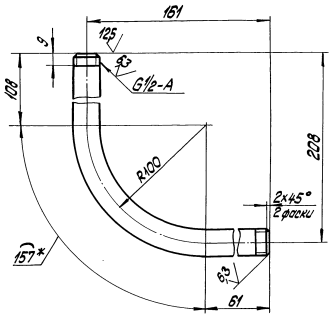

Поз.3
M1:1

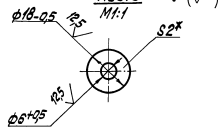

Вид А

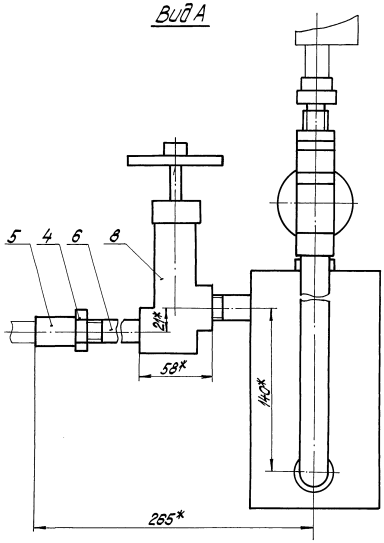

1.* Размеры для справок
2. $\pm\frac{IT14}{2}$.
3. Уплотнение резьбы произвести лентой ФУМ ТУК04-81 (арт. КИ-101-01-23).
4. Произвести гидроиспытания давлением $p=0,85$ МПа (8,5 кгс/см²) в течение 10 мин. Течь не допускается.

				БМ3.1.2.01.000СБ				
Изм.	Лист	№ докум.	Подпись	Дата	Устройство отборное	Лит.	Масса	Масштаб
Разраб.		Элманис					6,92	1:2
Пров.		Никитченко				Лист	Листов 1	
Т.контр.								
Н.контр.		Колмец				ЛАТГИПРОПРОМ		
Утв.								

Инв. № подл. | Подпись и дата | Взам. инв. № | Инв. № дубл. | Подпись и дата

Выпуск 3-6

Серия 5.903-12

БМ2.1.2.01.101

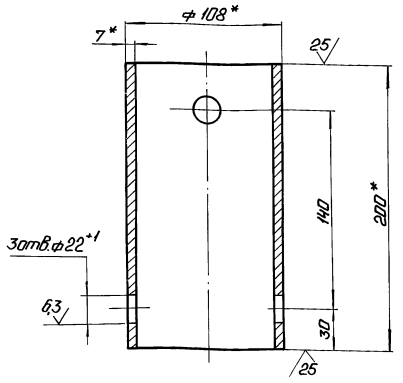

1.* Размеры для справок.
2. ± IT14/2.

Изм.	Лист	№ докум.	Подп.	Дата	БМ2.1.2.01.101			
Разраб.		Авдеенко			Корпус	Лит.	Масса 3,48	Масштаб 1:2
Пров.		Никитченко				Лист	Листов 1	
Н.контр.		Колмец			Лист 108×7 ГОСТ 8732-75 / В20 ГОСТ 8731-74	ЛАТГИПРОПРОМ		

Копировал: Ф. Формат А4

Выпуск 3-6

Серия 5.903-12

Формат	Зона	Поз.	Обозначение	Наименование	Кол.	Примечание
				Документация		
А3			БМ2.1.2.01.100 СБ	Сборочный чертеж		
				Детали		
А4		1	БМ2.1.2.01.101	Корпус	1	
А4		2	БМ2.1.2.01.102	Дно	1	
		3	-01	Дно	1	
Б4		4	БМ2.1.2.01.103	Прокладка		
				Паронит ПОН-2		
				ГОСТ 481-80	1	0,008кг
				Прочие изделия		
		5		Пробка П-М20×1,5		
				ТУ 36.1142-75	1	
		6		Установка штуцера 1/2"-50		
				ЗК4-48-70	1	
		7		Штуцер 1/2"-50		
				ЗК4-34-70	2	

Изм.	Лист	№ докум.	Подп.	Дата	БМ2.1.2.01.100			
Разраб.		Авдеенко			Бачок разделительный	Лит.	Лист	Листов 1
Пров.		Никитченко						
Н.контр.		Колмец				ЛАТГИПРОПРОМ		
Утв.								

Копировал: Ф. Формат А4

Выпуск 3-6

Серия 5.903-12

БМ2.1.2.01.100СБ

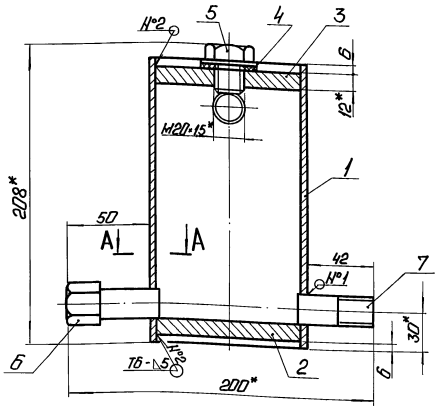

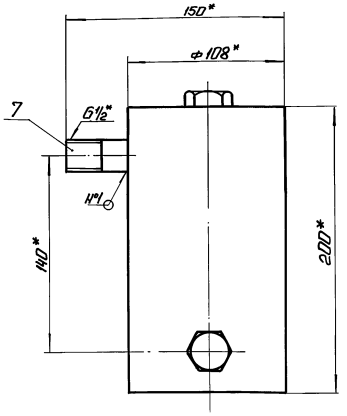

А-А
М1:1

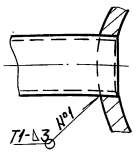

Поз.4

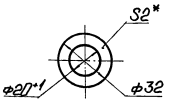

1.* Размеры для справок.
2. ± IT14/2.
3. Обработка поверхностей реза деталей Б4 25/.
4. Сварные швы по ГОСТ 5264-80.
5. Произвести гидроиспытание давлением P=3МПа (30 кгс/см²) в течение 10 мин. Течь не допускается.

Изм.	Лист	№ докум.	Подп.	Дата	БМ2.1.2.01.100 СБ			
Разраб.		Авдеенко			Бачок разделительный	Лит.	Масса 5,3	Масштаб 1:2
Пров.		Никитченко				Лист	Листов 1	
Н.контр.		Колмец				ЛАТГИПРОПРОМ		

Копировал: Ф. Формат А3

Выпуск 3-6

Серия 5.903-12

Формат	Зона	Поз.	Обозначение	Наименование	Кол.	Примечание
				Прочие изделия		
		8		Вентиль 15 нж 6 бк;		
				Ду15; Ру2,5 МПа (25 кгс/см²)		
				ТУ26-07-271-80	1	
		9		Соединитель		
				СНП-М20×6½		
				ТУ36.1123-74	1	

Инв.№ подл. | Подпись и дата | Взам.инв.№ | Инв.№ дубл. | Подпись и дата

Изм.	Лист	№ докум.	Подпись	Дата	БМ3.1.2.01.000	Лист 2

Копировал А4 Формат А4

Выпуск 3-6

Серия 5.903-12

БМ2.1.2.01.102

Рис.1

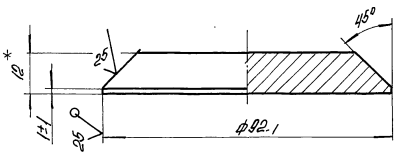

Рис.2

Остальное см. Рис.1

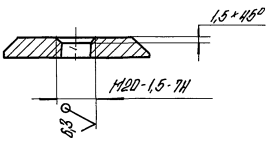

Обозначение	Масса, кг
БМ2.1.2.01.102	0,525
-01	0,525

1.* Размеры для справок.

2. $\pm \frac{17{,}14}{2}$.

Изм.	Лист	№ докум.	Подпись	Дата	БМ2.1.2.01.102			
Разраб.		Авдеенко			Днo	Лит.	Масса	Масштаб
Пров.		Никитченко					см. табл.	—
Н.контр.		Кольец				Лист	Листов 1	
Утв.					Лист 12 ГОСТ 19903-74 / В20 ГОСТ 14637-79	ЛАТГИПРОПРОМ		

Копировал А4 Формат А4

Выпуск 3-6

Серия 5.903-12

Формат	Зона	Поз.	Обозначение	Наименование	Кол.	Примечание
				Документация		
А2			БМ2.1.2.02.000 СБ	Сборочный чертеж		
				Сборочные единицы		
А4		1	БМ2.1.2.01.100	Бачок разделительный	1	
				Детали		
Б4		2	БМ2.1.2.02.001	Труба		
				Труба 15×3,2		
				ГОСТ 3262-75	1	0,143кг
Б4		3	БМ2.1.2.02.002	Прокладка		
				Паронит ПОН-2		
				ГОСТ 481-80	1	0,005кг
				Стандартные изделия		
		4		Контргайка 15		
				ГОСТ 8968-75	1	
		5		Муфта 15 ГОСТ 8966-75	2	
		6		Сгон 15 ГОСТ 8969-15	1	

Изм.	Лист	№ докум.	Подпись	Дата	БМ2.1.2.02.000			
Разраб.		Элмонис			Устройство отборное	Лит.	Лист 1	Листов 2
Пров.		Никитченко				ЛАТГИПРОПРОМ		
Н.контр.		Кольец						
Утв.								

Копировал А4 Формат А4

Выпуск 3-6

Серия 5.903-12

Формат	Зона	Поз.	Обозначение	Наименование	Кол.	Примечание
		7		Вентиль 15 кч 18;		
				Ду15; Ру 1,6 МПа (16 кгс/см²)		
				ГОСТ 10161-72	1	
				Прочие изделия		
		8		Вентиль 15 нж 6 бк;		
				Ду15 Ру2,5 МПа (25 кгс/см²)		
				ТУ26-07-271-80	1	
		9		Соединитель		
				СНП-М20×6½		
				ТУ36.1123-74	1	

Изм.	Лист	№ докум.	Подпись	Дата	БМ2.1.2.02.000	Лист 2

 Копировал А4 Формат А4

БМ2.1.2.02.000СБ

Выпуск 3-6

Серия 5.903-12

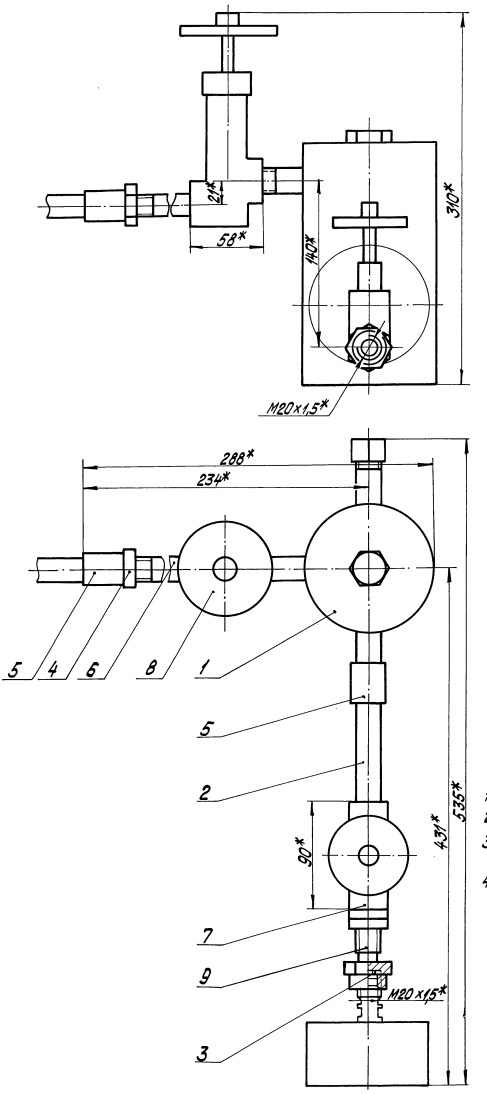

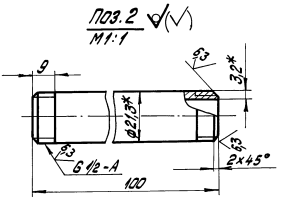

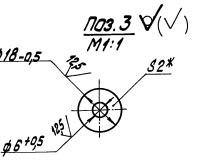

1. Размеры для справок.
2. $\frac{IT14}{2}$.
3. Уплотнение резьбы произвести лентой ФУМТУК04-81 (арт. КИ-101-01-23).
4. Произвести гидроиспытания давлением $P = 0{,}85$ МПа (8,5 кгс/см²) в течение 10 мин. Течь не допускается.

Изм.	Лист	№ докум.	Подпись	Дата	БМ2.1.2.02.000СБ			
Разраб.		Элманис			Устройство отборное	Лит.	Масса	Масштаб
Пров.		Никитченко					7,17	1:2
Т.контр.						Лист	Листов 1	
Н.контр.		Колмец				ЛАТГИПРОПРОМ		
Утв.								

Инв. № подл. | Подпись и дата | Взам. инв. № | Инв. № дубл. | Подпись и дата

БМ3.3.2.01.000 СБ

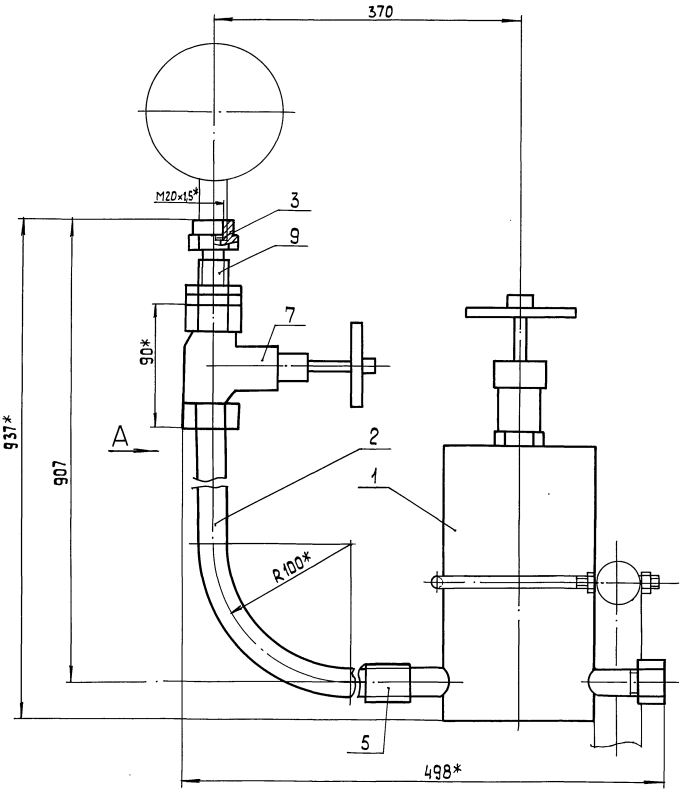

Поз. 3
М 2:1

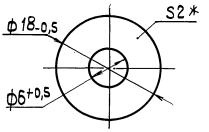

Поз. 2

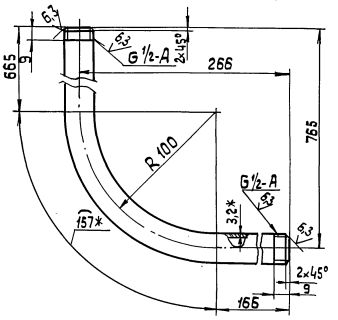

Вид А

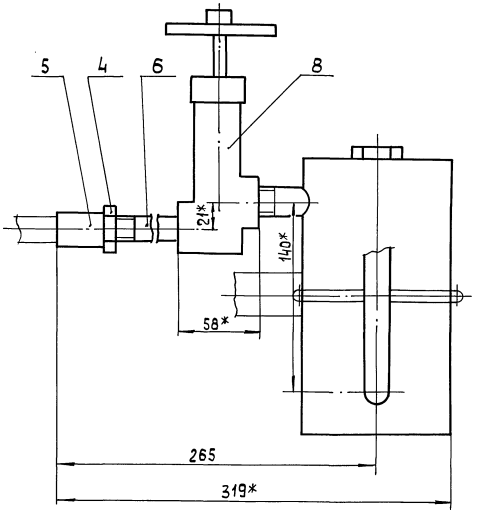

1* Размеры для справок.

2. $\pm \frac{IT14}{2}$.

3. Уплотнение резьбы произвести лентой ФУМ ТУ к 04-81 (арт. К и. 101-01-23).

4. Произвести гидроиспытания давлением $P = 0,85$ МПа (8,5 кгс/см²) в течение 10 мин. Течь не допускается.

						БМ3.3.2.01.000 СБ	
Изм.	Лист	№ докум.	Подп.	Дата			
Разраб.		Никитченко			Устройство отборное	Лит.	Масса	Масштаб
Пров.		Колмец					7,78	1:2
Т.контр.						Лист	Листов 1	
Н.контр.		Колмец				ЛАТГИПРОПРОМ		
Утв.								

Инв.№ подл. | Подп. и дата | Взам. инв.№ | Инв.№ дубл. | Подп. и дата

Серия 5.903-12 Выпуск 3-6

Выпуск 3-6 Серия 5.903-12

Формат	Зона	Поз.	Обозначение	Наименование	Кол.	Примечание
				Документация		
А2			БМ3.3.2.01.000 СБ	Сборочный чертеж		
				Сборочные единицы		
А4		1	БМ 2.1.2.01.100	Бачок разделительный	1	
				Детали		
Б4		2	БМ3.3.2.01.001	Колено		
				Труба 15×3,2 ГОСТ 3262-75		
				L заг. = 988 ± 2 мм	1	1,43 кг
Б4		3	БМ3.3.2.01.002	Прокладка		
				Паронит ПОН-2 ГОСТ 481-80	1	0,005 кг
				Стандартные изделия		
		4		Контргайка 15 ГОСТ 8968-75	1	
		5		Муфта 15 ГОСТ 8966-75	2	
		6		Сгон 15 ГОСТ 8960-75	1	
		7		Вентиль 15кч 18п; Ду 15		
				Ру 1,6 МПа (16 кгс/см²)		
				ГОСТ 18161-72	1	

Изм.	Лист	№ докум.	Подп.	Дата	БМ3.3.2.01.000		
Разраб.		Никитченко			Устройство отборное	Лит.	Лист 1 / Листов 2
Пров.		Колмец				ЛАТГИПРОПРОМ	
Н.контр.		Колмец					
Утв.							

Инв.№ подл. | Подпись и дата | Взам. инв.№ | Инв.№ дубл. | Подпись и дата

Копировал А4 Формат А4

Выпуск 3-6 Серия 5.903-12

Форм.	Зона	Поз.	Обозначение	Наименование	Кол.	Примечание
				Прочие изделия		
		8		Вентиль 15нж Б8к; Ду 15		
				Ру 2,5 МПа (25 кгс/см²)		
				ТУ 26-07-271-80	1	
		9		Соединитель СНП-М20×G-1½		
				ТУ 36.1123-83	1	

Изм.	Лист	№ докум.	Подп.	Дата	БМ3.3.2.01.000	Лист 2

Инв.№ подл. | Подпись и дата | Взам. инв.№ | Инв.№ дубл. | Подпись и дата

Копировал А4 Формат А4

Выпуск 3-6 Серия 5.903-12

Формат	Зона	Поз.	Обозначение	Наименование	Кол.	Примечание
				Документация		
А3			БМ3.6.3.00.000 СБ	Сборочный чертеж		
А4			БМ3.0.0.00.000 ДТ	Указания по применению		Выпуск
				и изготовлению		3-0
				Сборочные единицы		
А4		1	БМ3.-3.3.01.000	Держатель	1	
				Детали		
А4		2	БМ3.3.3.00.001	Пластина	2	
А4		3	БМ3.3.3.00.002	Труба	2	
А4		4	БМ3.2.3.00.003	Труба	2	
Б4		5	БМ3.6.3.00.001	Планка		
				Полоса 5×36-ГОСТ 103-76 / Вст3кп2 ГОСТ 535-79		
				L = 97 ± 0,435 мм	2	0,13 кг
Б4		6	БМ3.6.3.00.002	Планка		
				Полоса 5×36-ГОСТ 103-76 / Вст3кп2 ГОСТ 535-79		
				L = 35 ± 0,31 мм	2	0,049 кг

Изм.	Лист	№ докум.	Подп.	Дата	БМ3.6.3.00.000		
Разраб.		Заманис			Блок подачи мазута к котлам БМПВ-2×8,0-25; установка электрооборудования.	Лит.	Лист 1 / Листов 2
Пров.		Никитченко				ЛАТГИПРОПРОМ	
Н.контр.		Колмец					
Утв.							

Инв.№ подл. | Подпись и дата | Взам. инв.№ | Инв.№ дубл. | Подпись и дата

Копировал А4 Формат А4

Выпуск 3-6 Серия 5.903-12

Форм.	Зона	Поз.	Обозначение	Наименование	Кол.	Примечание
				Прочие изделия		
		7		Втулка В22 УХЛ2		
				ТУ 36-1899-80	2	
		8		Втулка В28 УХЛ2		
				ТУ 36-1899-80	2	
		9		Ввод гибкий К1084 УЗ		
				ТУ 36-1684-77	2	
		10		Хомутик С437 У2		
				ТУ 36-1448-77	4	
		11		Хомутик С438 У2		
				ТУ 36-1448-77	6	
		12		Переключатель		
				ПКУ 3-58 И0115 У2		
				ТУ 16-526.047-74	2	

Изм.	Лист	№ докум.	Подп.	Дата	БМ3.6.3.00.000	Лист 2

Инв.№ подл. | Подпись и дата | Взам. инв.№ | Инв.№ дубл. | Подпись и дата

Копировал А4 Формат А4

БМ3.6.3.00.000СБ

Выпуск 3-6

Серия 5.903-12

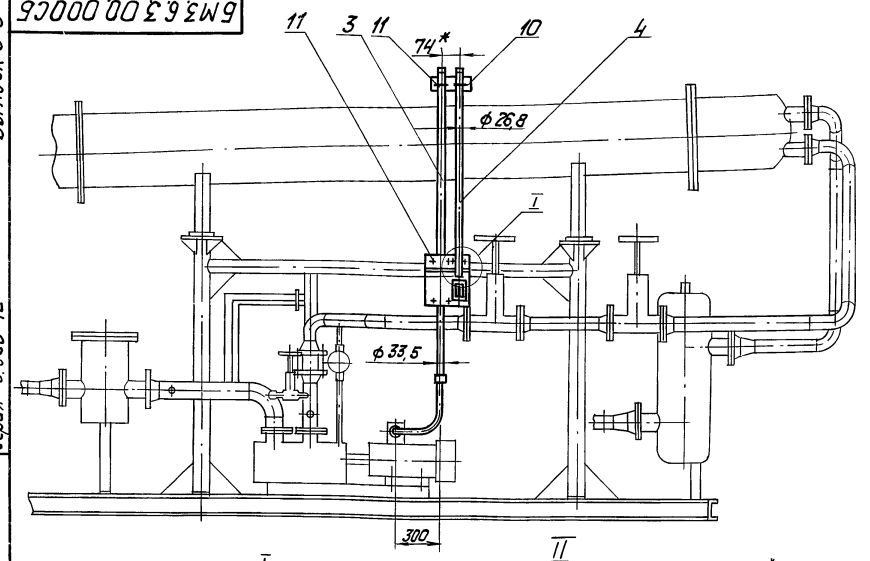

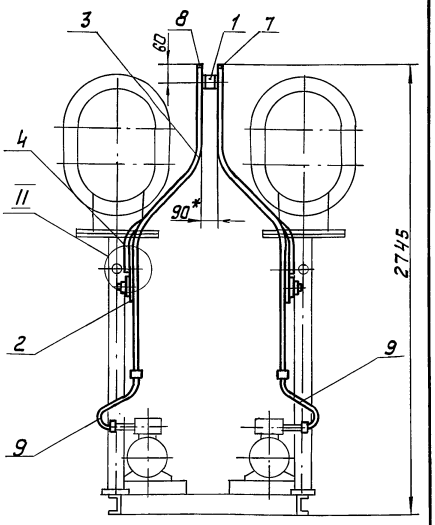

I
М1:5

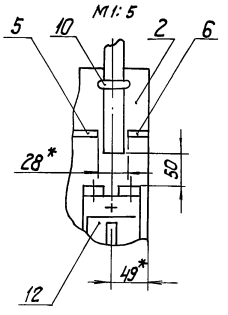

II
М1:5
Поз. 3,4,10 условно не показано

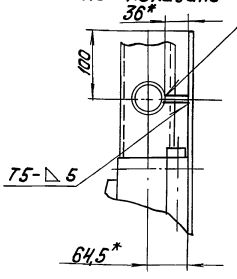

1. * Размеры для справок.
2. $\pm \frac{IT14}{2}$.
3. Обработка поверхностей реза деталей $Б4^{25}$.
4. Сварные швы по ГОСТ 5264-80.

Изм.	Лист	№ докум.	Подпись	Дата	БМ3.6.3.00.000СБ			
Разраб.		Элманис			Блок подачи мазута к котлам БМПВ 2×8,0-25. Установка электрооборудования	Лит.	Масса	Масштаб
Пров.		Никитченко					20,6	1:20
Т. контр.						Лист	Листов 1	
Н. контр.		Колмец				ЛАТГИПРОПРОМ		
Утв.								

Копировал К½ Формат А3

Выпуск 3-6

Серия 5.903-12

БМ3.3.3.00.001

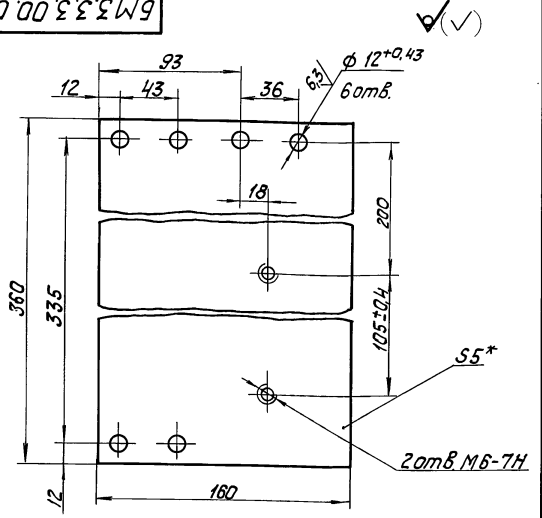

1. * Размер для справок.
2. $\pm \frac{IT14}{2}$.

Изм.	Лист	№ докум.	Подпись	Дата	БМ3.3.3.00.001			
Разраб.		Элманис			Пластина	Лит.	Масса	Масштаб
Пров.		Никитченко					2,18	1:2
Т. контр.						Лист	Листов 1	
Н. контр.		Колмец			Лист 5 ГОСТ 19903-74 ВСт3кп2 ГОСТ 14637-79	ЛАТГИПРОПРОМ		
Утв.								

Копировал К½ Формат А4

Выпуск 3-6

Серия 5.903-12

БМ3.3.3.00.002

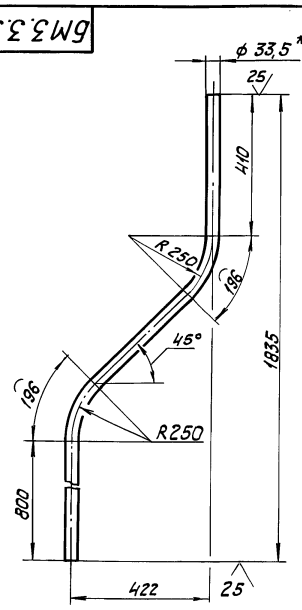

1. * Размеры для справок.
2. $\pm \frac{IT14}{2}$.

Изм.	Лист	№ докум.	Подпись	Дата	БМ3.3.3.00.002			
Разраб.		Элманис			Труба	Лит.	Масса	Масштаб
Пров.		Никитченко					4,2	1:10
Т. контр.						Лист	Листов 1	
Н. контр.		Колмец			Труба 25×2,8 ГОСТ 3262-75	ЛАТГИПРОПРОМ		
Утв.								

23523-19 46 Копировал К½ Формат А4

Инв. № подл. | Подпись и дата | Взам. инв. № | Инв. № дубл. | Подпись и дата

БМ3.2.3.00.003

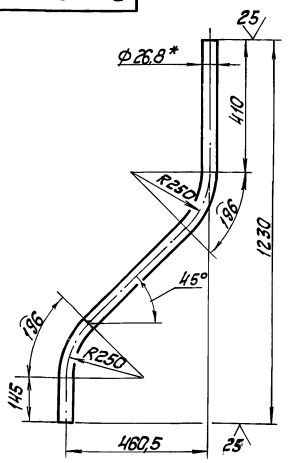

1.* Размеры для справок.
2. ± IT14/2.

Изм.	Лист	№ докум.	Подпись	Дата
Разраб.		Элманис		
Пров.		Никитченко		
Т. контр.				
Н. контр.		Колмец		
Утв.				

БМ3.2.3.00.003

Труба

Лит.	Масса	Масштаб
	2,06	1:10

Лист | Листов 1

Труба 20х2,5 ГОСТ 3262-75

ЛАТГИПРОПРОМ

Копировал | Формат А4

Формат	Зона	Поз.	Обозначение	Наименование	Кол.	Примечание
				Документация		
А4			БМ3.3.3.01.000СБ	Сборочный чертеж		
				Детали		
Б4		1	БМ3.3.3.01.001	Планка		
				Полоса 5х50-ГОСТ 103-76 / Вст3кп2 ГОСТ 535-79		
				L = 80 ± 0,37 мм	1	0,16кг
А4		2	БМ3.3.3.01.002	Планка	2	

Изм.	Лист	№ докум.	Подпись	Дата
Разраб.		Никитченко		
Пров.		Колмец		
Т. контр.				
Н. контр.		Колмец		
Утв.				

БМ3.3.3.01.000

Держатель

Лит.	Лист	Листов
		1

ЛАТГИПРОПРОМ

Копировал | Формат А4

БМ3.3.3.01.000СБ

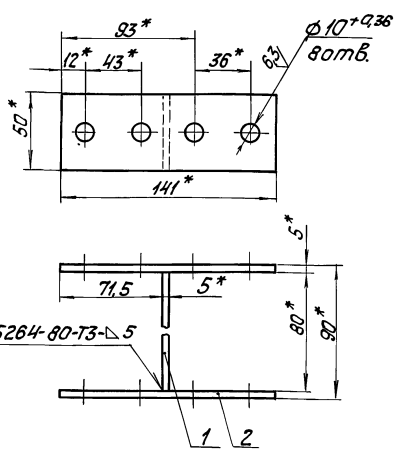

1.* Размеры для справок.
2. ± IT14/2.
3. Обработка поверхностей реза деталей Б4 25

Изм.	Лист	№ докум.	Подпись	Дата
Разраб.		Элманис		
Пров.		Никитченко		
Т. контр.				
Н. контр.		Колмец		
Утв.				

БМ3.3.3.01.000СБ

Держатель

Лит.	Масса	Масштаб
	0,7	1:2

Лист | Листов 1

ЛАТГИПРОПРОМ

Копировал | Формат А4

БМ3.3.3.01.002

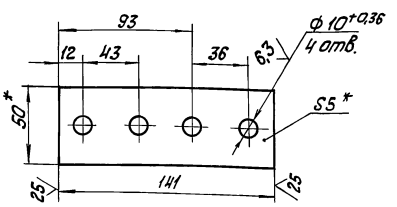

1.* Размеры для справок.
2. ± IT14/2.

Изм.	Лист	№ докум.	Подпись	Дата
Разраб.		Элманис		
Пров.		Никитченко		
Т. контр.				
Н. контр.		Колмец		
Утв.				

БМ3.3.3.01.002

Планка

Лит.	Масса	Масштаб
	0,27	1:2

Лист | Листов 1

Полоса 5х50-ГОСТ 103-76 / Вст3кп2 ГОСТ 535-79

ЛАТГИПРОПРОМ

Копировал | Формат А4

Выпуск 3-6

Серия 5.903-12

Обозначение изолируемого оборудования и трубопровода	Наименование изолируемого оборудования, трубопровода	Кат.	Размеры: Наружн. диаметр или размеры сечения, мм	Размеры: Длина или высота, м	Расположение	t теплоносителя, °С	Теплоизоляционная конструкция: Назначение	Теплоизоляционная конструкция: Наименование основных элементов	Теплоизоляционная конструкция: Толщина, мм	Поверхность, м²	Объем теплоизоляционных конструкций, м³	Лист основного комплекта обозначение ссылочных шифром документ.	Примечание
	Оборудование:												
поз.64	Подогреватель мазута						от теплопотерь	Изделия минераловатные с				7.903.9-3.1-06	
	ПМР-64-15 ОСТ108.030.126-78	2	ф426	3,72	гор.	165°		гофрированной структурой ГИТС-100	130		1,72	Выпуск 1 часть 1	
								Алюминиевое защитное покрытие	0,8	16,94		7.903.9-21-3	
поз.64	Днище подогревателя мазута						от теплопотерь	Изделия минераловатные с					
	ПМР-64-15 ОСТ108.030.126-78	4	ф426		гор.	165°		гофрированной структурой ГИТС-100	130		0,55		
								Алюминиевое защитное покрытие	0,8	5,48			
поз.66	Фильтр тонкой очистки мазута						от теплопотерь	Изделия минераловатные с				7.903.9-3.1-06	
	ФМ-25-30-40	2	ф325	1,097	верт.	90°		гофрированной структурой ГИТС-100	60		0,194	Выпуск 1 часть 1	
								Алюминиевое защитное покрытие	0,5	3,28		7.903-9-21-36	
поз.66	Патрубки фильтра тонкой очистки						от теплопотерь	Изделия минераловатные с				7.903.9-3.1-06	
	мазута ФМ-25-30-40	4	ф108	0,11	гор.	90°		гофрированной структурой ГИТС-100	60		0,0185	Выпуск 1 часть 1	
								Алюминиевое защитное покрытие	0,3	0,35		7.903.9-21-35	
поз.66	Днище фильтра тонкой очистки						от теплопотерь	Изделия минераловатные с					
	мазута ФМ-25-30-40	4	ф325		верт.	90°		гофрированной структурой ГИТС-100	60		0,049		
								Алюминиевое защитное покрытие	0,5	0,02			
поз.2	Фильтр грубой очистки мазута						от теплопотерь	Изделия минераловатные с				7.903.9-3.1-06	
	Ду 100	2	ф273	0,5	верт.	90°		гофрированной структурой ГИТС-100	60		0,076	Выпуск 1 часть 1	
								Алюминиевое защитное покрытие	0,5	1,366		7.903.9-21-36	
поз.2	Днище фильтра грубой очистки						от теплопотерь	Изделия минераловатные					
	мазута Ду 100	4	ф425		верт.	90°		с гофрированной структурой ГИТС-100	60		0,0152		
								Алюминиевое защитное покрытие	0,5	0,28			
поз.2	Патрубки фильтра грубой очистки						от теплопотерь	Изделия минераловатные с				7.903.9-3.1-06	
	мазута Ду 100	4	ф108	0,11	гор.	90°		гофрированной структурой ГИТС-100	60		0,0185	Выпуск 1 часть 1	
								Алюминиевое защитное покрытие	0,3	0,35		7.903.9-21-35	
	Трубопроводы:												
поз. 4,5	Трубопровод		ф108	1,43	гор.	90°	от теплопотерь	Изделия минераловатные с				7.903.9-3.1-06	
								гофрированной структурой ГИТС-100	60		0,06	Выпуск 1 часть 1	
поз. 4,5	Трубопровод		ф108	1,12	верт.	90°		Алюминиевое защитное покрытие	0,3	1,12		7.903.9-21-35	
							от теплопотерь	Изделия минераловатные с				7.903.9-3.1-06	
								гофрированной структурой ГИТС-100	60		0,047	Выпуск 1 часть 1	
поз.3,6,7,8	Трубопровод		ф89	10,12	гор.	90°		Алюминиевое защитное покрытие	0,3	0,88		7.903.9-21-35	
9,10,11,12,13,14							от теплопотерь	Шнур теплоизоляционный из					
								минеральной ваты марки 200	50		0,228	7.903.9-21-13	
поз.5,7,9,10,	Трубопровод		ф89	4,73	верт.	90°		Алюминиевое защитное покрытие	0,3	6,67		7.903.9-21-35	
11,12							от теплопотерь	Шнур теплоизоляционный из					
								минеральной ваты марки 200	50		0,104	7.903.9-21-14	
поз. 23,24,	Трубопровод		ф57	4,25	гор.	165°		Алюминиевое защитное покрытие	0,3	3,12		7.903.9-21-36	
27							от теплопотерь	Холстопрошивное полотно				7.903.9-3.1-10	
								ХПС-Т-5	70		0,12	Выпуск 1 часть 1	
поз. 23,24	Трубопровод		ф57	2,0	верт.	165°		Алюминиевое защитное покрытие	0,3	2,91		7.903.9-21-35	
							от теплопотерь	Холстопрошивное полотно			0,056	7.903.9-3.1-10	
								ХПС-Т-5	70			Выпуск 1 часть 1	
поз. 15	Трубопровод		ф57	5,56	гор.	90°		Алюминиевое защитное покрытие	0,3	1,37		7.903.9-21-36	
							от теплопотерь	Холстопрошивное полотно				7.903.9-3.1-10	
								ХПС-Т-5	40		0,057	Выпуск 1 часть 1	
поз. 20	Трубопровод		ф57	0,47	верт.	90°		Алюминиевое защитное покрытие	0,3	2,73		7.903.9-21-35	
							от теплопотерь	Холстопрошивное полотно				7.903.9-3.1-10	
								ХПС-Т-5	40		0,006	Выпуск 1 часть 1	
поз. 25,26	Трубопровод		ф38	3,72	гор.	165°		Алюминиевое защитное покрытие	0,3	0,23		7.903.9-21-36	
							от теплопотерь	Холстопрошивное полотно				7.903.9-3.1-10	
								ХПС-Т-5	60		0,067	Выпуск 1 часть 1	
								Алюминиевое защитное покрытие	0,3	2,1		7.903.9-21-35	

Технические требования см. выпуск 3-0 „Указания по применению и изготовлению."

Инв.№ подл. | Подпись и дата | Взам.инв.№

Изм.	Лист	№ докум.	Подпись	Дата
Разраб.		Халмин		
Пров.		Мишуров		
Н.контр.		Колмец		

БМ3.6.4.00.000 ТИ

Блок подачи мазута к котлам БМПВ-2х8,0-25

Ведомость теплоизоляционных конструкций

Лит.	Лист	Листов
	1	3

АТГИПРОПРОМ

Обозначение изолируемого оборудования и трубопроводы	Наименование изолируемого оборудования и трубопровода	Кол-во	Размеры: Наружн. диаметр или размеры сечения мм	Размеры: Длина и высота м	Расположение	t теплоносителя °С	Теплоизоляционная конструкция: Назначение	Теплоизоляционная конструкция: Наименование основных элементов	Толщина мм	Поверхность м²	Объем теплоизоляционного слоя м³	Лист основного комплекта обозначение ссылочных или прилегаемых документов	Примечание
Поз. 25	Трубопровод		ф38	0.66	верт.	165°	от тепло-	Холстопрошивное полотно				7.903.9-3.1-10	
							потерь	ХПС-Т-5	60		0.012	Выпуск 1 часть 1	
								Алюминиевое защитное покрытие	0.3	0.37		7.903.9-2.1-36	
Поз. 15,21,22	Трубопровод		ф38	0.68	гор.	90°	от тепло-	Холстопрошивное полотно				7.903.9-3.1-10	
							потерь	ХПС-Т-5	30		0.004	Выпуск 1 часть 1	
								Алюминиевое защитное покрытие	0.3	0.28		7.903.9-2.1-35	
Поз. 15,21,22	Трубопровод		ф38	1.38	верт.	90°	от тепло-	Холстопрошивное полотно				7.903.9-3.1-10	
							потерь	ХПС-Т-5	30		0.008	Выпуск 1 часть	
								Алюминиевое защитное покрытие	0.3	0.57		7.903.9-2.1-36	
Поз. 6,7,15,	Трубопровод		ф32	2.9	гор.	90°	от тепло-	Холстопрошивное полотно				7.903.9-3.1-10	
16, 18, 19							потерь	ХПС-Т-5	30		0.017	Выпуск 1 часть 1	
								Алюминиевое защитное покрытие	0.3	1.15		7.903.9-2.1-35	
Поз. 6,7,15,	Трубопровод		ф32	1.03	верт.	90°	от тепло-	Холстопрошивное полотно				7.903.9-3.1-10	
16							потерь	ХПС-Т-5	30		0.006	Выпуск 1 часть 1	
								Алюминиевое защитное покрытие	0.3	0.4		7.903.9-2.1-36	
Поз. 15,17	Трубопровод		ф25	3.17	гор.	90°	от тепло-	Холстопрошивное полотно				7.903.9-3.1-10	
							потерь	ХПС-Т-5	30		0.016	Выпуск 1 часть 1	
								Алюминиевое защитное покрытие	0.3	0.98		7.903.9-2.1-35	
Поз. 15,17	Трубопровод		ф25	2.03	верт.	90°	от тепло-	Холстопрошивное полотно				7.903.9-3.1-10	
							потерь	ХПС-Т-5	30		0.01	Выпуск 1 часть 1	
								Алюминиевое защитное покрытие	0.3	0.63		7.903.9-2.1-36	
Поз. 4,5	Отвод 90°	4	ф108			90°	от тепло-	Изделия минераловатные с				7.903.9-3.1-10	
							потерь	гофрированной структурой 2ИТС-100	60		0.0045	Выпуск 1 часть 1	
								Алюминиевое защитное					
								штампованное покрытие	0.3	0.73		3.903-11.03	
Поз. 3,7,6,	Отвод 90°	16	ф89			90°	от тепло	Шнур теплоизоляционный из					
9,10,11,12,14							потерь	минеральной ваты марки 200	50		0.078	7.903.9-2.1-13	
								Алюминиевое защитное					
								штампованное покрытие	0.3	1.79		3.903-11.03	
Поз. 6,7,11,12	Отвод 45°	6	ф89			90°	от тепло-	Шнур теплоизоляционный из					
							потерь	минеральной ваты марки 200	50		0.03	7.903.9-2.1-13	
								Алюминиевое защитное					
								штампованное покрытие	0.3	0.68		3.903-11.03	
Поз. 23,24	Отвод 90°	4	ф57			165°	от тепло-	Холстопрошивное полотно				7.903.9-3.1-10	
							потерь	ХПС-Т-5	70		0.016	Выпуск 1 часть 1	
								Алюминиевое защитное					
								штампованное покрытие	0.3	0.62		3.903-11.03	
Поз. 20	Отвод 90°	2	ф57			90°	от тепло	Холстопрошивное полотно				7.903.9-3.1-10	
							потерь	ХПС-Т-5	40		0.004	Выпуск 1 часть 1	
								Алюминиевое защитное					
								штампованное покрытие	0.3	0.216		3.903-11.03	
Поз. 15,21,22	Арматура муфтовая	8	Ду 25			90°	от тепло-	Шнур теплоизоляционный	40		0.014		
							потерь	с металлическим защитным				7.903.9-	
								покрытием	0.8	0.64		-2.2-01	
Поз. 25,26	Арматура муфтовая	4	Ду 32			165°	от тепло-	Шнур теплоизоляционный с	70		0.019		
							потерь	металлическим защитным				7.903.9-	
								покрытием	0.8	0.5		-2.2-01	
Поз. 15,21,22	Арматура муфтовая	4	Ду 32			90°	от тепло-	Шнур теплоизоляционный	40		0.008		
							потерь	с металлическим				7.903.9-	
								защитным покрытием	0.8	0.33		-2.2-01	
Поз. 15,17	Арматура муфтовая	4	Ду 20			90°	от тепло	Шнур теплоизоляционный с	40		0.006		
							потерь	металлическим защитным				7.903.9-	
								покрытием	0.8	0.3		-2.2-01	
Поз. 27	Арматура муфтовая	2	Ду 50			165°	от тепло-	Шнур теплоизоляционный	80		0.024		
							потерь	с металлическим				7.903.9-	
								защитным покрытием	0.8	0.53		-2.2-01	

Выпуск 3-6

Серия 5.903-12

Инв. № подл. | Подп. и дата | Взам. инв. № | Инв. № дубл. | Подп. и дата

Изм	Лист	№ докум.	Подп.	Дата	БМ 3.6.4.00.000ТИ	Лист 2

Пров. [signature] 12.2.91г Кон. [signature]

Формат А2

Обозначение изолируемого оборудования и трубопровода	Наименование изолируемого оборудования и трубопровода	Кол-во	Размеры: Наружн. диаметр или размеры сечения, мм	Размеры: Длина или высота, м	Расположение	t теплоносителя °С	Теплоизоляционная конструкция: Назначение	Наименование основных элементов	Толщина, мм	Поверхность, м²	Объем теплоизоляционного слоя, м³	Лист основного комплекта. Обозначение ссылочных или прилагаемых докум.	Примечание
Поз. 60	Арматура фланцевая	2	Ду 50			90°	от теплопотерь	Матрацы из стеклянного штапельного волокна	50		0,084	7.903.9-2.2.06	
								Алюминиевое защитное покрыт.	1,0	1,56		7.903.9-2.2.11.12	
								Отделка торцов гофрированными диафрагмами				7.903.9-2.2-34	
Поз. 61, 62, 65	Арматура фланцевая	12	Ду 80			90°	от теплопотерь	Матрацы из стеклянного штапельного волокна	50	0,57	0,57	7.903.9-2.2.06	
								Алюминиевое защитное покрытие	1,0	10,8		7.903.9-2.2.11.12	
								Отделка торцов гофрированными диафрагмами				7.903.9-2.2-34	

Выпуск 3-6

Серия 5.903-12

Инв. № подл. | Подп. и дата | Взам. инв. № | Инв. № дубл. | Подп. и дата

№ строки	Наименование материала и единица измерения	Код материала	Код ед. изм.	Кол.	Примечание
	Изделия минераловатные с гофрированной структурой на синтетическом связующем				
	ТУ36.16.22-8-86	576202			
	2ИГС-200 34290.500.70 м		006	34,29	
	2ИГС-100 51700.500.60 м		006	51,7	
	Холстопрошивное полотно	595280			
	ХПС-Т-5 ТУ6-11-454-77				
	м³		113	0,409	
	Шнур теплоизоляционный из минеральной ваты марки 200				
	ШТН-МВ-200				
	ТУ36-1695-79 м³		113	0,506	
	Маты из стеклянного штапельного волокна МС-50				
	ГОСТ 10499-78 м³		113	0,654	
	Ткань из стеклянных крученых комбинированных нитей Т-13				
	ГОСТ 19170-73 м²		055	23,4	

Инв.№ подл. | Подп. и дата | Взам. инв.№ | Инв.№ дубл. | Подп. и дата

Изм. Лист № докум. Подп. Дата

БМ 3.6.4.00.000 ВМ

Разраб. Хольмин
Пров. Мишуров
Н.контр. Кольнец
Утв.

Блок подачи мазута к котлам БМПВ-2×80-25. Ведомость теплоизоляционных материалов.

Лит. | Лист 1 | Листов 3

ЛАТГИПРОПРОМ

Копировал: Ф.4 Формат А4

№ строки	Наименование материала и единица измерения	Код материала	Код ед. изм.	Кол.	Примечание
	Алюминиевое защитное покрытие ГОСТ 21631-76	181110			
	толщ. 1,0 м²		055	12,36	
	толщ. 0,8 м²		055	24,72	
	толщ. 0,5 м²		055	5,75	
	толщ. 0,3 м²		055	26,21	
	Элемент покрытия штампованный ТУ-36-2427-81	181110			
	толщ. 03 м²		055	4,04	
	Лента 0,8×20 ТУ 48-21-636-79 кг	181110	116	1,47	
	Лента 0,7×20 ГОСТ 3560-73 кг		116	11,4	
	Проволока 2-О-4 ГОСТ 3282-74 кг	121100	116	2,99	
	Проволока 0,8-О-4 ГОСТ 3282-74 кг	121100	116	0,206	
	Нить стеклянная крученая комплексная БС-10-160×1×3 ГОСТ 8325-78 кг	595220	116	0,149	

Инв.№ подл. | Подп. и дата | Взам. инв.№ | Инв.№ дубл. | Подп. и дата

Изм. Лист № докум. Подп. Дата

БМ 3.6.4.00.000 ВМ

Лист 2

Копировал: Ф.4 Формат А4

№ строки	Наименование материала и единица измерения	Код материала	Код ед. изм.	Кол.	Примечание
	Заклепка комбинированная	128500			
	СТД 985 кг		116	0,49	
	ТУ 36-1598-77 шт.		796	112	
	Пряжка тип II-А	181110			
	ТУ36-1492-77 кг		116	0,14	
	Винт 4×12 04.019	128401			
	ГОСТ 10621-80 кг		116	31,5	
	Диафрагма тип I				
	ТУ36-2543-83 кг		116	0,091	
	шт.		796	28	

Инв.№ подл. | Подп. и дата | Взам. инв.№ | Инв.№ дубл. | Подп. и дата

Изм. Лист № докум. Подп. Дата

БМ 3.6.4.00.000 ВМ

Лист 3

Копировал: Ф.4 Формат А4

gost.e-ecolog.ru

№ строки	Наименование вида работ	Ед. изм.	Код вида работ	Код ед. изм.	Количество
1	Изоляция трубопроводов и оборудования изделиями минераловатными с гофрированной структурой	м³		113	2,75
2	Изоляция трубопроводов холстопрошивным полотном ХПС-Т-5.	м³		113	0,409
3	Изоляция трубопроводов и арматуры шнуром теплоизоляционным	м³		113	0,506
4	Изоляция арматуры матами из стеклянного штапельного волокна	м³		113	0,654
5	Покрытие поверхности изоляции оборудования, трубопроводов и арматуры алюминиевым защитным покрытием	м²		055	69,04
6	Покрытие поверхности отводов алюминиевым защитным штампованным покрытием	м²		055	4,04

Инв.№ подл. | Подп. и дата | Взам. инв.№ | Инв.№ дубл. | Подп. и дата

Изм. Лист № докум. Подп. Дата

БМ 3.6.4.00.000 ВО

Разраб. Хольмин
Пров. Мишуров
Н.контр. Кольнец

Блок подачи мазута к котлам БМПВ-2×80-25. Ведомость объемов теплоизоляционных работ.

Лит. | Лист 1 | Листов 1

ЛАТГИПРОПРОМ

Копировал: Ф.4 Формат А4