Типовая документация на конструкции,
изделия и узлы зданий и сооружений

Серия 5.903-12

Блоки тепломеханического оборудования для установок мазутоснабжения

Выпуск 3-5

Блок подачи мазута к котлам БМПВ-2×6,6-25

Рабочие чертежи

gost.e-ecolog.ru

Типовая документация на конструкции,
изделия и узлы зданий и сооружений

Серия 5.903-12

Блоки тепломеханического оборудования для установок мазутоснабжения

Выпуск 3-5

Блок подачи мазута к котлам БМПВ-2×6,6-25

Рабочие чертежи

Разработаны
проектным институтом
„Латгипропром"
Гл.инж.института В.Овчаров
Гл.инж.проекта Я.Нидбальский

Утверждены и введены
в действие ММСС СССР
протоколом от 16.06.89г.

Содержание альбома

Обозначение	Наименование	Стр.
Блок подачи мазута к котлам БМПВ-2х6,6-25		
БМ3.5.1.00.000	Блок БМПВ-2х6,6-25	3
БМ3.5.1.00.000СБ	Блок БМПВ-2х6,6-25	4
БМ3.5.1.00.000ГЗ	Блок БМПВ-2х6,6-25. Схема принципиальная.	5
БМ3.2.1.00.001	Хомут	6
БМ3.2.1.01.000	Рама	
БМ3.2.1.01.000СБ	Рама	7
БМ3.2.1.00.002	Подушка	8
БМ3.2.1.01.001	Стойка	
БМ3.2.1.01.002	Стойка	
БМ3.2.1.01.003	Труба	9
БМ3.2.1.01.004	Косынка	
БМ3.2.1.01.005	Косынка	
БМ3.2.1.02.000	Трубопровод	
26.33.00.000СБ	Фильтр грубой очистки мазута Ду100	10
26.33.00.000	Фильтр грубой очистки мазута Ду100	
26.33.01.000	Корпус	
26.33.01.000СБ	Корпус	11
26.33.01.001	Кожух	
26.33.01.002	Патрубок	
26.33.01.003	Днище	12
26.33.02.000	Крышка	
26.33.02.000СБ	Крышка	
26.33.02.001	Крышка	
26.33.02.002	Скоба	13
26.33.03.000	Сетка	
26.33.03.000СБ	Сетка	
26.33.03.001	Сетка	
26.33.03.002	Бортик	14
26.33.03.003	Связь	
26.33.03.004	Донышко	
26.33.03.005	Ручка	
БМ3.2.1.02.000СБ	Трубопровод	15
БМ3.5.1.01.000	Трубопровод	
БМ3.5.1.01.000СБ	Трубопровод	16
БМ3.1.1.03.001	Фланец	
БМ3.5.1.02.000	Трубопровод	
БМ3.7.1.04.100	Штуцер	17
БМ3.7.1.04.100СБ	Штуцер	
БМ3.5.1.02.000СБ	Трубопровод	18
БМ3.1.1.04.001	Фланец	19
БМ3.2.1.05.000	Трубопровод	
БМ3.2.1.05.000СБ	Трубопровод	
БМ3.2.1.06.000	Трубопровод	
БМ3.2.1.07.000	Трубопровод	20
БМ3.2.1.06.000СБ	Трубопровод	
БМ3.2.1.07.000СБ	Трубопровод	21
БМ3.2.1.08.000	Трубопровод	
БМ3.2.1.08.000СБ	Трубопровод	22
БМ3.2.1.09.000	Трубопровод	
БМ3.2.1.09.000СБ	Трубопровод	
БМ3.2.1.10.000	Трубопровод	
БМ3.2.1.10.001	Труба	23
БМ3.2.1.11.000	Трубопровод	
БМ3.2.1.10.000СБ	Трубопровод	24
БМ3.2.1.11.000 СБ	Трубопровод	
БМ3.2.1.12.000	Трубопровод	25
БМ3.2.1.12.000СБ	Трубопровод	
БМ3.2.1.12.001	Труба	26
БМ3.2.1.12.002	Труба	
БМ3.2.1.12.003	Труба	
БМ3.2.1.12.004	Труба	

Обозначение	Наименование	Стр.
БМ3.1.1.13.000СБ	Трубопровод	27
БМ3.1.1.13.000	Трубопровод	
БМ3.1.1.14.000	Трубопровод	
БМ3.1.1.11.000	Трубопровод	28
БМ3.1.1.11.000СБ	Трубопровод	
БМ3.1.1.14.000СБ	Трубопровод	
БМ3.2.1.13.000	Трубопровод	29
БМ3.2.1.13.000СБ	Трубопровод	
БМ1.3.1.04.001	Штуцер	
БМ2.2.1.15.000	Трубопровод	30
БМ2.2.1.15.000СБ	Трубопровод	
БМ2.2.1.10.000	Трубопровод	
БМ2.2.1.10.000СБ	Трубопровод	31
БМ2.2.1.14.000	Трубопровод	
БМ2.2.1.14.000СБ	Трубопровод	32
БМ2.2.1.16.000	Трубопровод	
БМ2.2.1.16.000СБ	Трубопровод	
Установка приборов контроля и автоматики блока БМПВ-2х6,6-25		
БМ3.5.2.00.000	Блок БМПВ-2х6,6-25. Установка приборов контроля и автоматики.	33
БМ3.5.2.00.00034	Блок БМПВ-2х6,6-25. Схема соединений.	
БМ3.5.2.00.000СБ	Блок БМПВ-2х6,6-25. Установка приборов контроля и автоматики.	34
БМ3.5.2.00.000СО	Блок БМПВ-2х6,6-25. Схема автоматизации.	35
БМ3.1.2.00.003	Стойка	36
БМ3.1.2.00.004	Пластина	
БМ2.1.2.00.001	Хомут	
БМ3.1.2.01.000	Устройство отборное	
БМ3.1.2.01.000СБ	Устройство отборное	37
БМ2.1.2.01.101	Корпус	38
БМ2.1.2.01.100	Бачок разделительный	
БМ2.1.2.01.100СБ	Бачок разделительный	
БМ2.1.2.02.000СБ	Устройство отборное	39
БМ2.1.2.01.102	Дно	40
БМ2.1.2.02.000	Устройство отборное	
БМ3.2.2.01.000СБ	Устройство отборное	41
БМ3.2.2.01.000	Устройство отборное	42
Установка электрооборудования блока БМПВ-2х6,6-25		
БМ3.5.3.00.000	Блок БМПВ-2х6,6-25. Установка электрооборудования.	42
БМ3.5.3.00.000СБ	Блок БМПВ-2х6,6-25. Установка электрооборудования.	43
БМ3.2.3.00.001	Пластина	
БМ3.2.3.00.002	Труба	
БМ3.2.3.00.003	Труба	
БМ3.1.3.01.000	Держатель	44
БМ3.1.3.01.000СБ	Держатель	
БМ3.1.3.01.002	Планка	
Теплоизоляция блока БМПВ-2х6,6-25		
БМ3.5.4.00.000ТИ	Ведомость теплоизоляционных конструкций.	45-47
БМ3.5.4.00.000ВМ	Ведомость материалов.	48
БМ3.5.4.00.000ВО	Ведомость объемов работ.	

Выпуск 3-5

Серия 5.903-12

Формат	Зона	Поз.	Обозначение	Наименование	Кол.	Примечание
				Документация		
А2			БМ3.5.1.00.000 СБ	Сборочный чертеж		
А2			БМ3.5.1.00.000 ГЗ	Схема принципиальная		
А4			БМ3.0.0.00.000 ДТ	Указания по применению		Выпуск
				и изготовлению		3-0
				Сборочные единицы		
А4		1	БМ3.2.1.01.000	Рама	1	
А4		2	26.33.00.000	Фильтр грубой очистки		
				мазута Ду 100	2	
А4		3	БМ3.2.1.02.000	Трубопровод	2	
А4		4	БМ3.5.1.01.000	Трубопровод	1	
		5	-01	Трубопровод	1	
А4		6	БМ3.5.1.02.000	Трубопровод	1	
		7	-01	Трубопровод	1	
А4		8	БМ3.2.1.05.000	Трубопровод	1	
А4		9	БМ3.2.1.06.000	Трубопровод	1	
		10	-01	Трубопровод	1	
А4		11	БМ3.2.1.07.000	Трубопровод	1	
		12	-01	Трубопровод	1	
А4		13	БМ3.2.1.08.000	Трубопровод	2	
А4		14	БМ3.2.1.09.000	Трубопровод	1	
А4		15	БМ3.2.1.10.000	Трубопровод	1	
А4		16	БМ3.2.1.11.000	Трубопровод	1	
А4		17	БМ3.2.1.12.000	Трубопровод	1	
А4		18	БМ3.1.1.13.000	Трубопровод	1	

Подпись и дата | Инв. № дубл. | Взам. инв. № | Подпись и дата | Инв. № подл.

Изм.	Лист	№ докум.	Подпись	Дата
Разраб.		Никитченко		
Пров.		Колмец		
Н.контр.		Колмец		
Утв.				

БМ3.5.1.00.000

Блок подачи мазута к котлам БМПВ ÷ 2 × 6,6 - 25

Лит.	Лист	Листов
	1	4

ЛАТГИПРОПРОМ

Копировал | Формат А4

Выпуск 3-5

Серия 5.903-12

Формат	Зона	Поз.	Обозначение	Наименование	Кол.	Примечание
А4		19	БМ3.1.1.14.000	Трубопровод	1	
А4		20	БМ3.1.1.11.000	Трубопровод	2	
А4		21	БМ3.2.1.13.000	Трубопровод	1	
		22	-01	Трубопровод	1	
А4		23	БМ2.2.1.15.000	Трубопровод	1	
		24	-01	Трубопровод	1	
А4		25	БМ2.2.1.10.000	Трубопровод	2	
А4		26	БМ2.2.1.14.000	Трубопровод	1	
А4		27	БМ2.2.1.16.000	Трубопровод	1	
				Детали		
А4		29	БМ3.2.1.00.001	Хомут	6	
А4		30	БМ3.2.1.00.002	Подушка	6	
				Стандартные изделия		
				Болты ГОСТ 7798-70		
		31		М12×50.46	24	
		32		М12×70.46	32	
		33		М16×60.46	32	
		34		М16×70.46	200	
		35		М20×75.46	64	
		36		М24×80.46	14	
				Гайки ГОСТ 5915-70		
		37		М12.5	88	
		38		М16.5	232	
		39		М20.5	64	
		40		М24.5	14	

Подпись и дата | Инв. № дубл. | Взам. инв. № | Подпись и дата | Инв. № подл.

Изм.	Лист	№ докум.	Подпись	Дата

БМ3.5.1.00.000

Лист 2

Копировал | Формат А4

Выпуск 3-5

Серия 5.903-12

Формат	Зона	Поз.	Обозначение	Наименование	Кол.	Примечание
		41		Гайка соединительная 32		
				ГОСТ 8959-75	6	
		42		Контргайка 32 ГОСТ 8961-75	6	
		43		Шайба 16.65Г ГОСТ 6402-70	8	
				Шайбы ГОСТ 11371-78		
		44		12.02	72	
		45		24.02	18	
				Шайбы ГОСТ 10906-78		
		46		10.02	4	
		47		12.02	8	
		48		Опора ОПБ2-57 ГОСТ 14911-82	2	
		49		Фланец 1-80-16 ст20		
		49		ГОСТ 12821-80	4	
				Прокладки ГОСТ 15180-70		
		50		А-20-25	1	
		51		А-25-25	5	
		52		А-50-25	8	
		53		А-80-25	8	
		54		А-100-25	10	
		55		Б-20-64	2	
		56		Б-80-64	18	
				Задвижки 30с 41нж		
				ГОСТ 10194-78		
		57		Ду50; Ру16	2	
		58		Ду80; Ру16	4	
		59		Клапан предохранительный		
				СПП К4Р-40-80		
				Ду80; Ру40		
				ГОСТ 9789-75	2	

Подпись и дата | Инв. № дубл. | Взам. инв. № | Подпись и дата | Инв. № подл.

Изм.	Лист	№ докум.	Подпись	Дата

БМ3.5.1.00.000

Лист 3

Копировал | Формат А4

Выпуск 3-5

Серия 5.903-12

Формат	Зона	Поз.	Обозначение	Наименование	Кол.	Примечание
		60		Насос 3В 4/25 - 6,6/25-2		
				Q=1,83 л/с (6,6 м³/ч); P=2,5 МПа (25 кгс/см²)		
				с электродвигателем 4А112М2У3		
				N=7,5 кВт; n=2950 об./мин		
				ГОСТ 20883-83	2	
		61		Подогреватель мазута		
				ПМР-64-15; Q=4,2 л/с (15 м³/ч)		
				P=6,4 МПа (64 кгс/см²)		
				ОСТ 108.030.126-78	2	
				Прочие изделия		
		62		Задвижка 3КЛ2-40		
				Ду80; Ру40		
				ТУ26-07-1188-78	6	
		63		Фильтр тонкой очистки		
				мазута ФМ-25-30-40		
				Q=8,3 л/с (30 м³/ч); P=2,5 МПа		
				(25 кгс/см²) ТУ108-777-78	2	
				Материалы		
		64		Паронит ПОН2		
				ГОСТ 481-80	0,07	м²

Подпись и дата | Инв. № дубл. | Взам. инв. № | Подпись и дата | Инв. № подл.

Изм.	Лист	№ докум.	Подпись	Дата

БМ3.5.1.00.000

Лист 4

Копировал | 23523-18 4 | Формат А4

Выпуск 3-5

Серия 5903-12

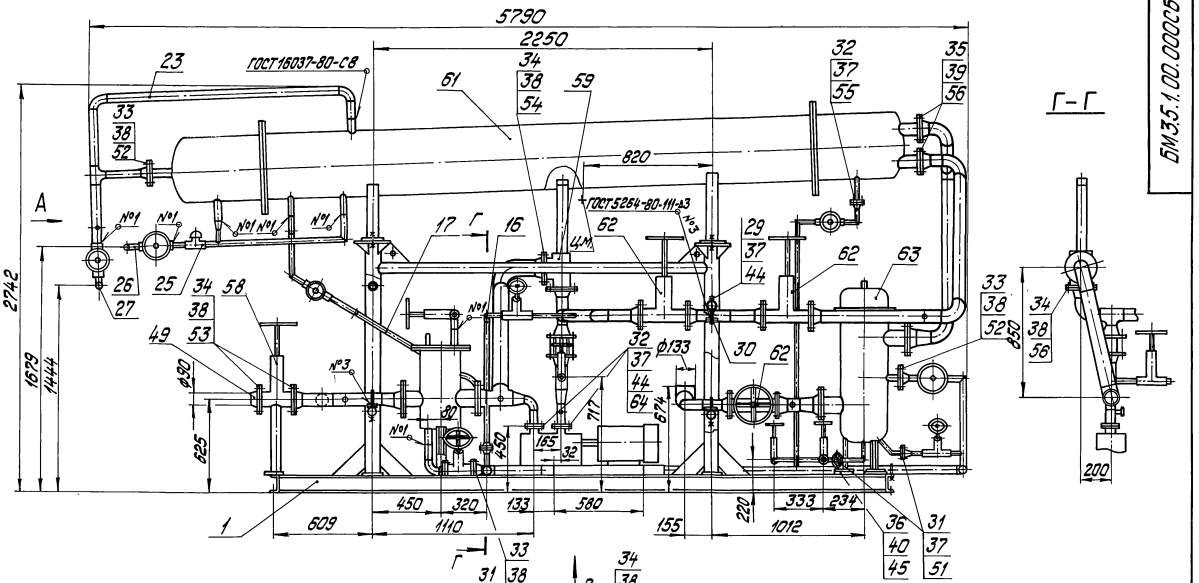

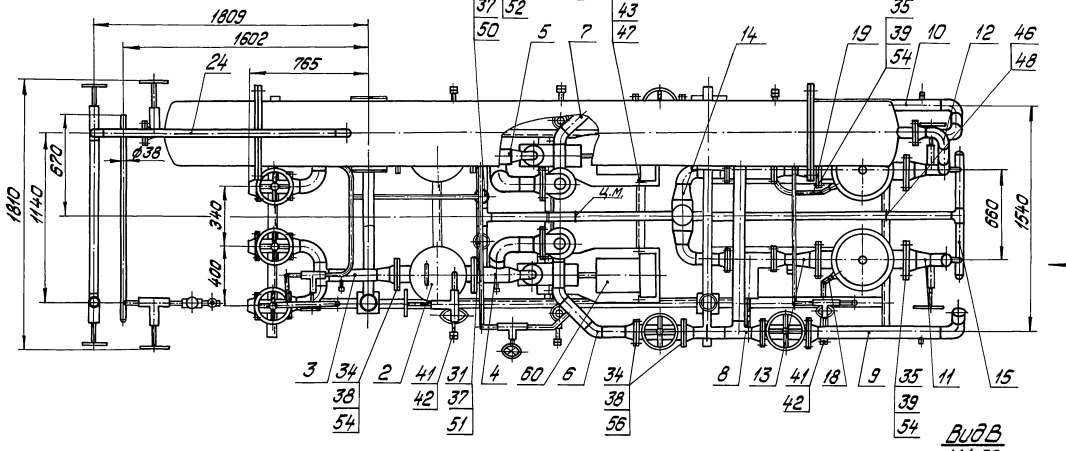

Вид А

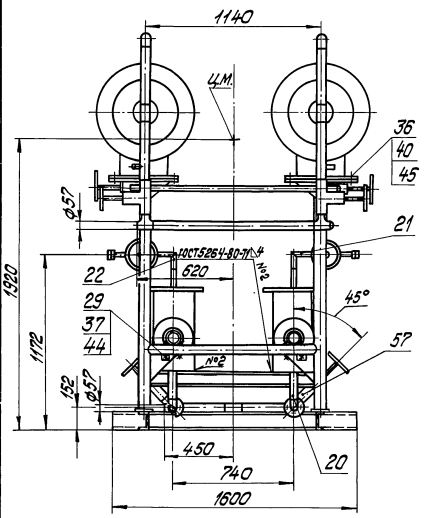

Вид Б повернуто

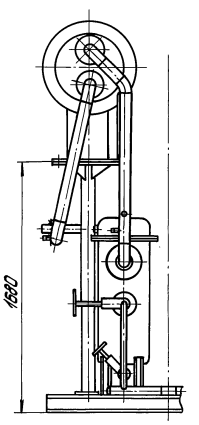

Вид В
М1:50

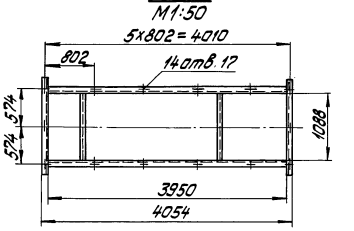

1. Размеры для справок.
2. Произвести гидроиспытания: трубопроводы до насосов давлением 0,6 МПа (6 кгс/см²); после насосов - 3,0 МПа (30 кгс/см²) в течение 10 минут. Течь не допускается.

Изм.	Кол.уч.	Лист	№ докум.	Подпись	Дата	БМ3.5.1.00.000СБ	
Разраб.			Никитченко			Блок подачи мазута к котлам БМПВ-2х66-25	Лит. / Масса / Масштаб
Пров.			Колмец				6592 / 1:20
Т.контр.							Лист / Листов 1
Н.контр.			Колмец				ЛАТГИПРОПРОМ
Утв.							

Инв.№подл. | Подпись и дата | Взам.инв.№ | Инв.№дубл. | Подпись и дата

копировал Дубкова

формат А2

БМ3.5.1.00.000 ГЗ

Выпуск 3-5

Серия 5.903-12

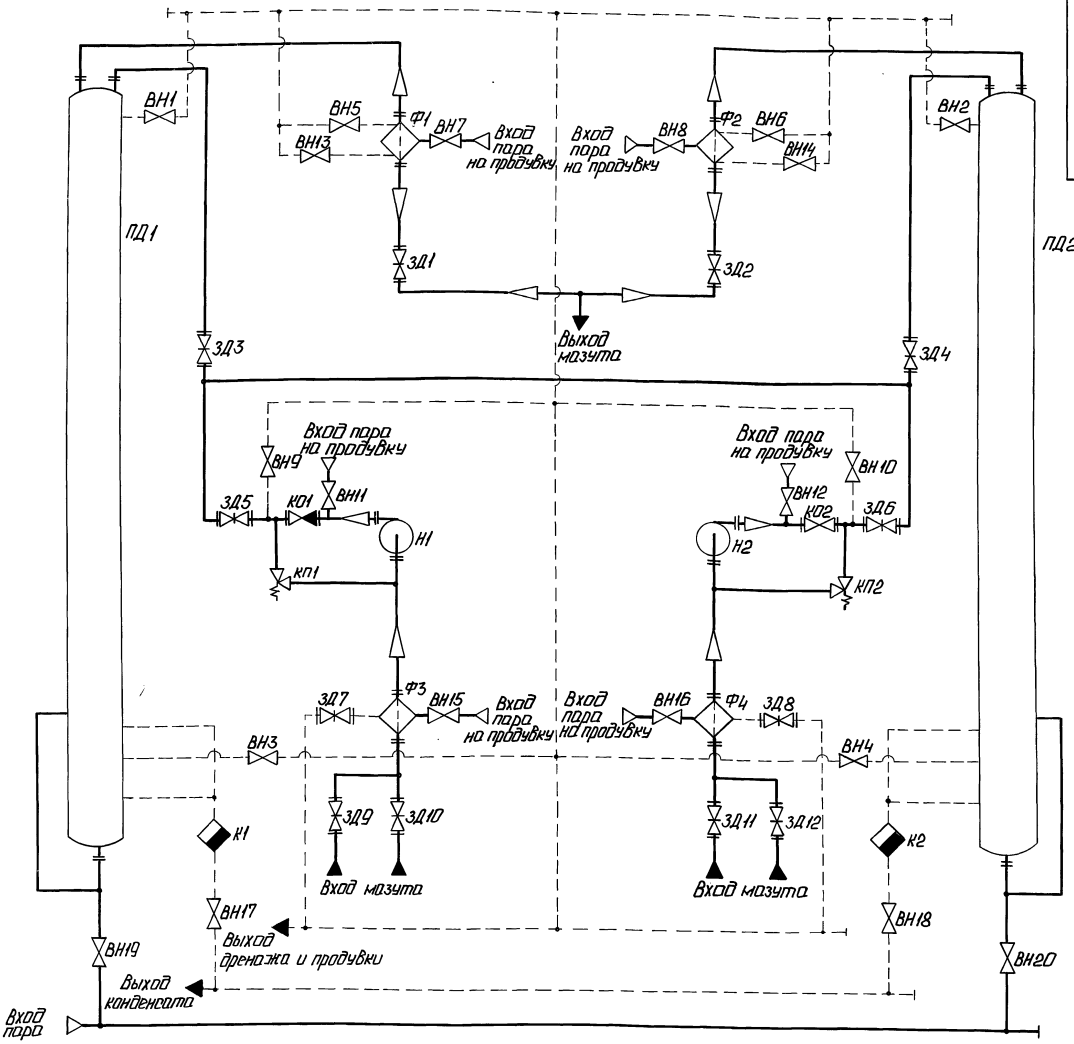

Поз. обозначение	Наименование	Кол.	Примечание
КО1, КО2	Клапан обратный 19с38нж		
	ТУ26-07-1192-78	2	Ду80; Ру64
КП1, КП2	Клапан предохранительный		
	СППК4Р-80-16	2	Ду80; Ру16
К1, К2	Конденсатоотводчик 45с13нж	2	Ду25; Ру40
Н1, Н2	Насос 3В4/25-6,6/25-2 ГОСТ20883-83	2	Q=1,83 м/с; P=2,5МПа
ПД1, ПД2	Подогреватель мазута ПМР-64-15	2	
Ф1, Ф2	Фильтр тонкой очистки мазута		
	ФМ-25-30-40 ТУ108-777-78	2	Q=8,3 м/с; P=2,5МПа
Ф3, Ф4	Фильтр грубой очистки мазута		
	26.40.00.000	2	Ду100

Поз. обозначение	Наименование	Кол.	Примечание
ВН1...ВН4	Вентиль 15с27нж3 ТУ26-07-1221-79	4	Ду20; Ру64
ВН5...ВН12	Вентиль 15с27нж3 ТУ26-07-1221-79	8	Ду25; Ру64
ВН13...ВН18	Вентиль 15с27нж3 ТУ26-07-1221-79	6	Ду32; Ру64
ВН19, ВН20	Вентиль 15с22нж ГОСТ19192-73	2	Ду50; Ру40
ЗД1...ЗД6	Задвижка 3КЛ2-40 ТУ26-07-1188-78	6	Ду80; Ру40
ЗД7, ЗД8	Задвижка 30с41нж ГОСТ10194-78	2	Ду50; Ру16
ЗД9...ЗД12	Задвижка 30с41нж ГОСТ10194-78	4	Ду80; Ру16

Изм.	Лист	№ докум.	Подп.	Дата	БМ3.5.1.00.000 ГЗ
Разраб.		Михайлова			Блок подачи мазута к котлам БМПВ-2×6,6-25. Схема принципиальная.
Пров.		Никитченко			
Т.контр.					
Н.контр.		Колмец			
Утв.					

Лит.	Масса	Масштаб

Лист | Листов 1

ЛАТГИПРОПРОМ

Инв. № подл. | Подп. и дата | Взам. инв. № | Инв. № дубл. | Подп. и дата

Копировал: Формат А2

БМ 3.2.1.00.001

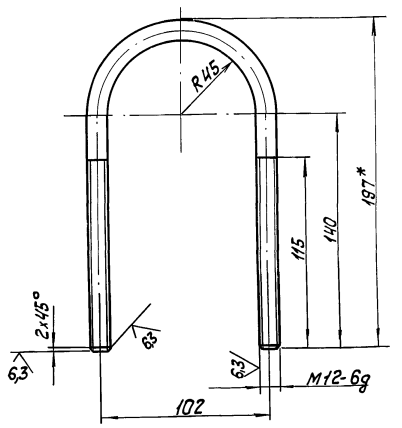

1.* Размер для справок.

2. $\pm \frac{IT14}{2}$.

Изм.	Лист	№ докум.	Подпись	Дата
Разраб.		Байкова		
Пров.		Никитченко		
Т.контр.				
Н.контр.		Колмец		
Утв.				

БМ3.2.1.00.001

Хомут

Лит.	Масса	Масштаб
	0,39	1:2
Лист	Листов 1	

Круг 12-В-ГОСТ 2590-71 / 20-б-ГОСТ 1050-74

ЛАТГИПРОПРОМ

Копировал — Формат А4

Форм.	Зона	Поз.	Обозначение	Наименование	Кол.	Примечание
				Документация		
А2			БМ3.2.1.01.000СБ	Сборочный чертеж		
				Детали		
А4		1	БМ3.2.1.01.001	Стойка	1	
		2	-01	Стойка	1	
А3		3	БМ3.2.1.01.002	Стойка	1	
		4	-01	Стойка	1	
А4		5	БМ3.2.1.01.003	Труба	1	
		6	-01	Труба	1	
		7	-02	Труба	1	
А4		8	БМ3.2.1.01.004	Косынка	2	
А4		9	БМ3.2.1.01.005	Косынка	2	
Б4		10	БМ3.2.1.01.006	Полка		
				Швеллер 12-ГОСТ 8240-72 / Вст3сп3-I-ГОСТ 535-79		
				L = 3950-2,6 мм	2	41,08кг
Б4		11	БМ3.2.1.01.007	Полка		
				Швеллер 12-ГОСТ 8240-72 / Вст3сп3-I-ГОСТ 535-79		
				L = 1600 ± 1,85 мм	2	16,64кг
Б4		12	БМ3.2.1.01.008	Полка		
				Швеллер 12-ГОСТ 8240-72 / Вст3сп3-I ГОСТ 535-79		
				L = 1088-2,6 мм	2	11,32кг

Изм.	Лист	№ докум.	Подпись	Дата
Разраб.		Михайлова		
Пров.		Никитченко		
Н.контр.		Колмец		
Утв.				

БМ3.2.1.01.000

Рама

Лит.	Лист	Листов
	1	3

ЛАТГИПРОПРОМ

Копировал — Формат А4

Форм.	Зона	Поз.	Обозначение	Наименование	Кол.	Примечание
Б4		13	БМ3.2.1.01.009	Лапа		
				Швеллер 12-ГОСТ 8240-72 / Вст3сп3-I-ГОСТ 535-79		
				L = 90 ± 0,5 мм	4	0,94кг
Б4		14	БМ3.2.1.01.010	Полка		
				Швеллер 10-ГОСТ 8240-72 / Вст3сп3-I-ГОСТ 535-79		
				L = 1108-2,6 мм	1	9,52кг
Б4		15	БМ3.2.1.01.011	Полка		
				Швеллер 10-ГОСТ 8240-72 / Вст3сп3-I-ГОСТ 535-79		
				L = 1097-2,6 мм	2	9,4 кг
Б4		16	БМ3.2.1.01.012	Полка		
				Швеллер 10-ГОСТ 8240-72 / Вст3сп3-I-ГОСТ 535-79		
				L = 1088-2,6 мм	1	9,35кг
Б4		17	БМ3.2.1.01.013	Стойка		
				Швеллер 5-ГОСТ 8240-72 / Вст3сп3-I-ГОСТ 535-79		
				L = 310 ± 0,65 мм	2	1,5кг
Б4		18	БМ3.2.1.01.014	Пластина		
				Лист 10 ГОСТ 19903-74 / Вст3кп2 ГОСТ 14637-79	2	10,79кг
Б4		19	БМ3.2.1.01.015	Пластина		
				Лист 10 ГОСТ 19903-74 / Вст3кп2 ГОСТ 14637-79	2	10,79кг
Б4		20	БМ3.2.1.01.016	Пластина		
				Лист 10 ГОСТ 19903-74 / Вст3кп2 ГОСТ 14637-79		
				160 ± 1,0 х 160 ± 1,0 мм	4	2,01кг

Изм.	Лист	№ докум.	Подпись	Дата

БМ3.2.1.01.000 — Лист 2

Копировал — Формат А4

Форм.	Зона	Поз.	Обозначение	Наименование	Кол.	Примечание
Б4		21	БМ3.2.1.01.017	Косынка		
				Лист 10 ГОСТ 19903-74 / Вст3кп2 ГОСТ 14637-79	2	1,22кг
Б4		22	БМ3.2.1.01.018	Косынка		
				Лист 5 ГОСТ 19903-74 / Вст3кп2 ГОСТ 14637-79	20	0,76кг
Б4		23	БМ3.2.1.01.019	Косынка		
				Лист 5 ГОСТ 19903-74 / Вст3кп2 ГОСТ 14637-79	16	0,24кг
Б4		24	БМ3.2.1.01.020	Пластина		
				Лист 5 ГОСТ 19903-74 / Вст3кп2 ГОСТ 14637-79		
				100 ± 1,0 х 100 ± 1,0 мм	4	0,39кг
Б4		25	БМ3.2.1.01.021	Косынка		
				Лист 5 ГОСТ 19903-74 / Вст3кп2 ГОСТ 14637-79	2	0,79кг
Б4		26	БМ3.2.1.01.022	Труба		
				Труба 76х3 ГОСТ 10704-76 / В-Вст3сп ГОСТ 10705-80		
				L = 2192 ± 2,2 мм	2	11,84кг
Б4		27	БМ3.2.1.01.023	Труба		
				Труба 76х3 ГОСТ 10704-76 / В-Вст3сп ГОСТ 10705-80		
				L = 1082 ± 1,3 мм	1	5,84кг
Б4		28	БМ3.2.1.01.024	Стойка		
				Труба 57х3 ГОСТ 10704-76 / В-Вст3сп ГОСТ 10705-80		
				L заг = 500 ± 1,0 мм	4	2 кг

Изм.	Лист	№ докум.	Подпись	Дата

БМ3.2.1.01.000 — Лист 3

Копировал — Формат А4

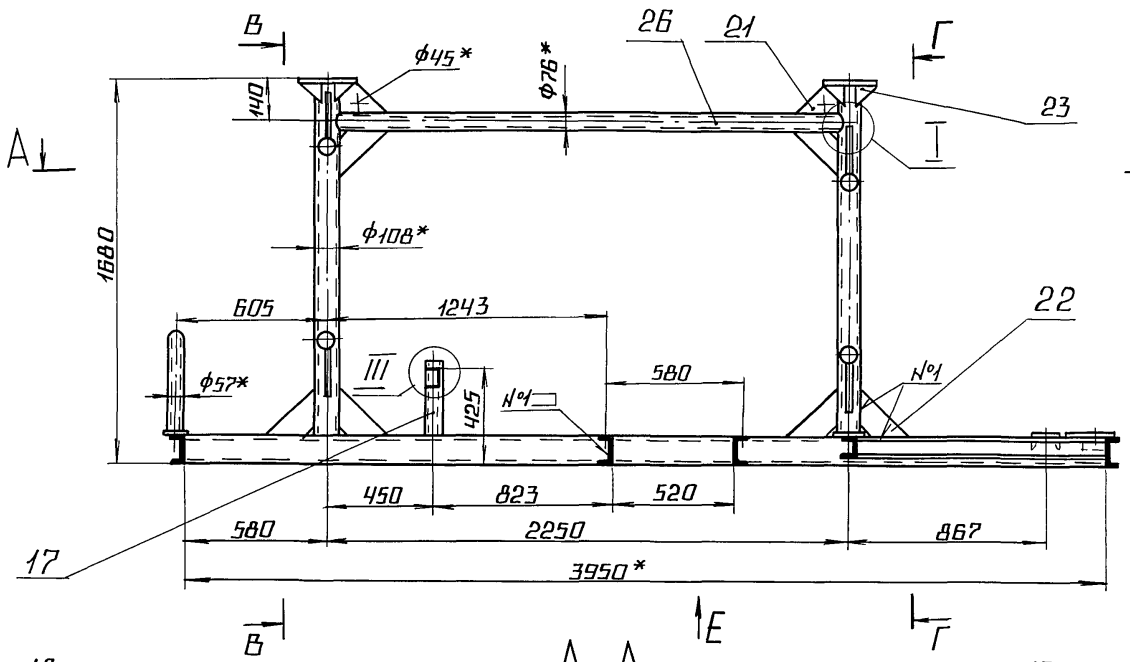

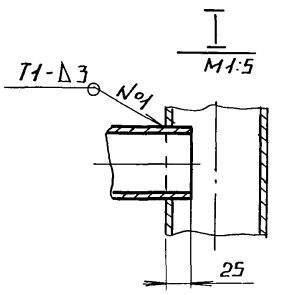

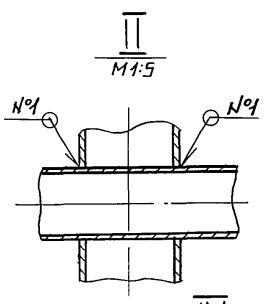

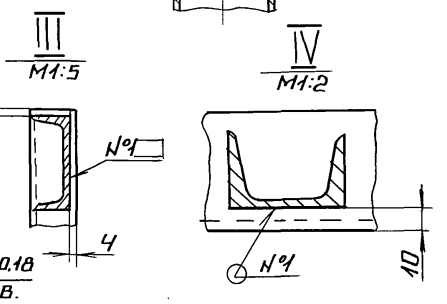

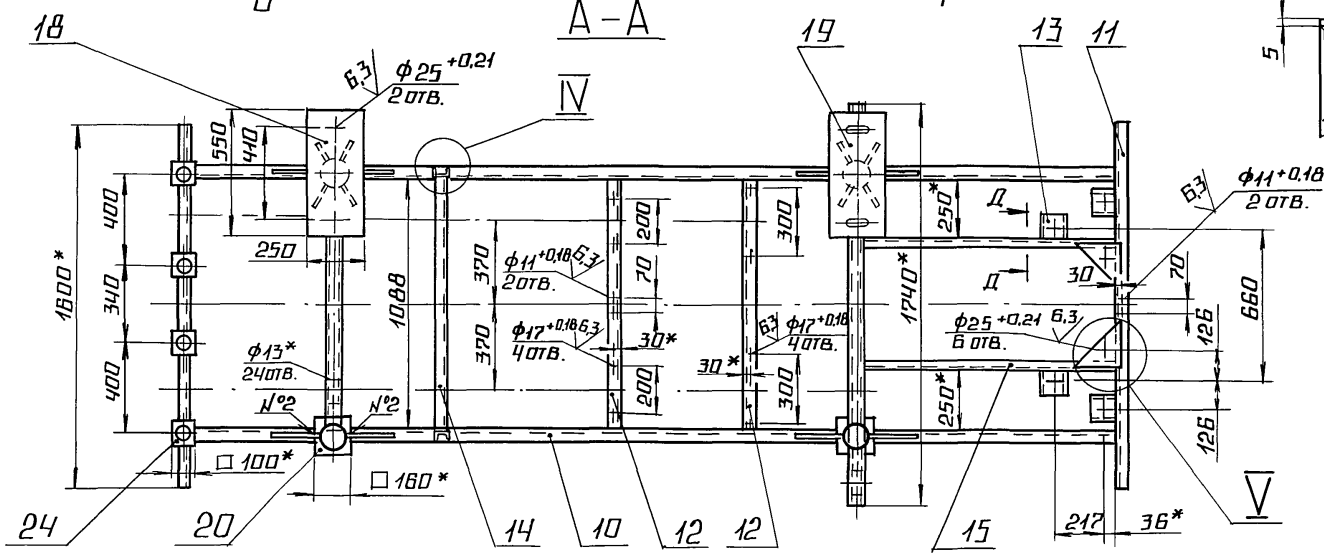

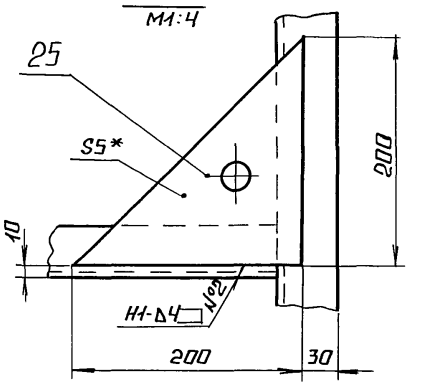

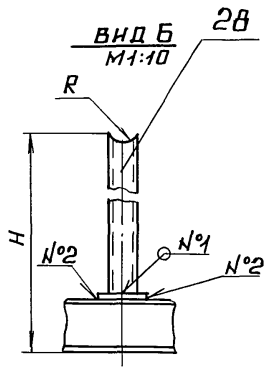

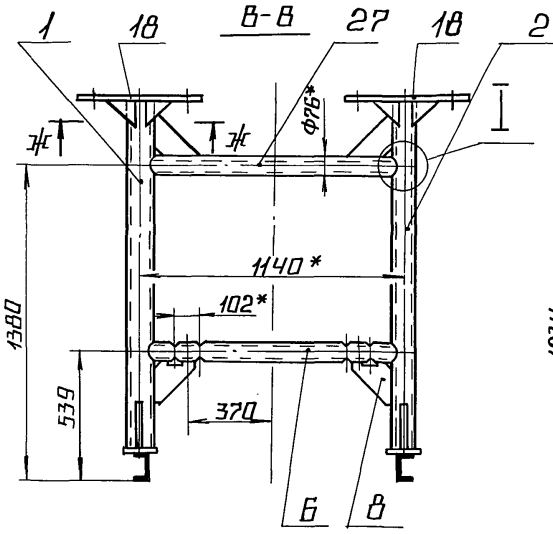

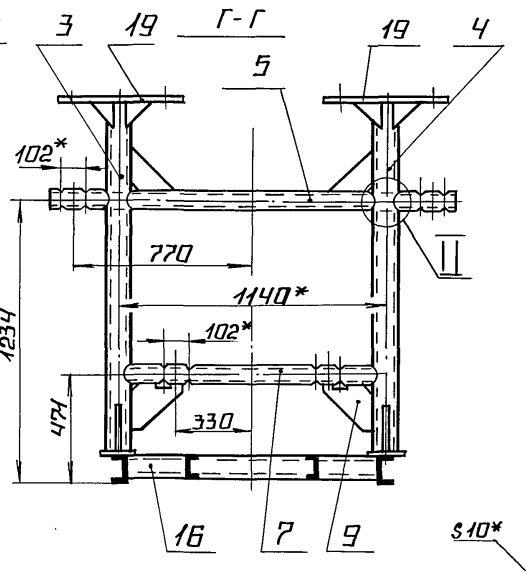

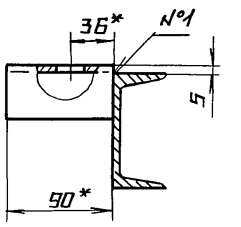

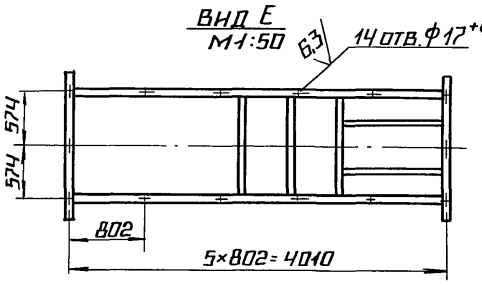

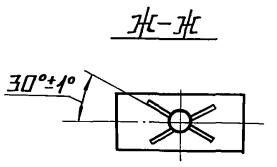

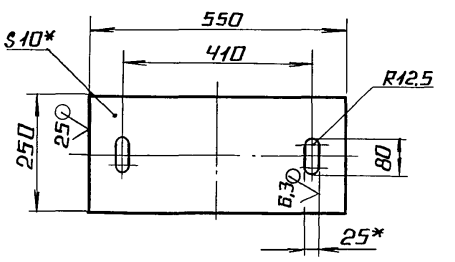

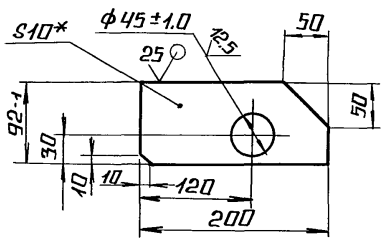

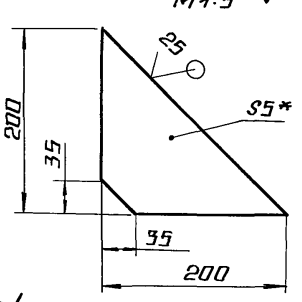

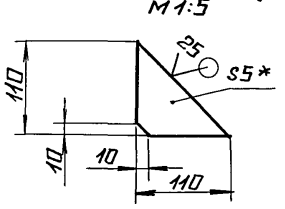

1.* РАЗМЕРЫ ДЛЯ СПРАВОК.

2. $\pm\frac{IT14}{2}$.

3. ОБРАБОТКА ПОВЕРХНОСТЕЙ РЕЗА ДЕТАЛЕЙ 64 $\overset{25}{\vee}$.

4. РАЗМЕРЫ Н И R ОПРЕДЕЛИТЬ ПО РАЗМЕРАМ КОРПУСА ЗАДВИЖКИ 30с41нж ПОЗ. 58 ЧЕРТ. БМЗ.2.1.00.000 СБ.

5. СВАРНЫЕ ШВЫ ПО ГОСТ 5264-80.

					БМЗ.2.1.01.000 СБ		
Изм.	Лист	№ докум.	Подп.	Дата	РАМА	Лит.	Масса	Масштаб
Разраб.		Михайлова					385	1:20
Пров.		Никитченко				Лист	Листов 1
Т. контр.							
Н. контр.		Колмец				ЛАТ ГИПРОПРОМ	
Утв.							

Копировал А4 Формат А2

Инв. № подл. | Подпись и дата | Взам. инв. № | Инв. № дубл. | Подпись и дата

БМ3.2.1.00.002

Выпуск 3-5

Серия 5.903-12

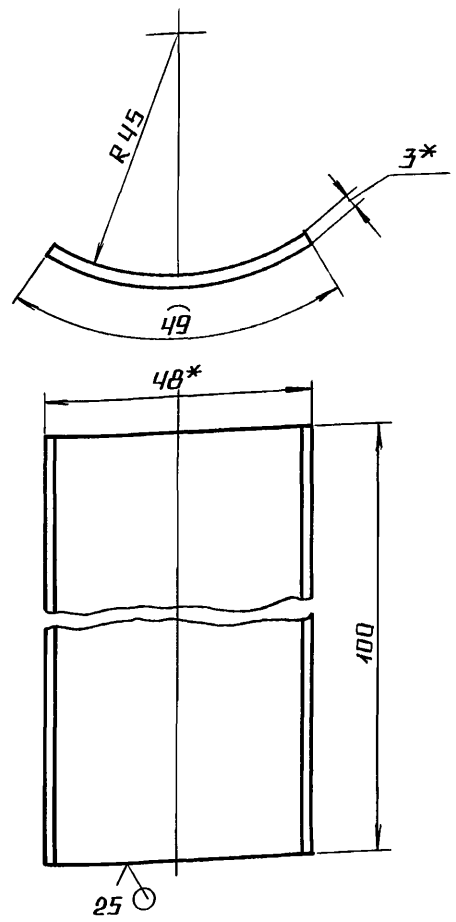

1.* Размер для справок.

2. $\pm \frac{IT14}{2}$.

Изм.	Лист	№ докум.	Подп.	Дата	БМ3.2.1.00.002			
Разраб.		Бойцова			Подушка	Лит.	Масса	Масштаб
Пров.		Никитченко					0,12	1:1
Т.контр.						Лист	Листов 1	
Н.контр.		Колмец			Лист 3 ГОСТ 19903-74 / Вст3кп4 ГОСТ 16523-70	ЛАТГИПРОПРОМ		
Утв.								

Копировал А2 Формат А4

Инв.№ подл. | Подпись и дата | Взам.инв.№ | Инв.№ дубл. | Подпись и дата

БМ3.2.1.01.001

Выпуск 3-5

Серия 5.903-12

БМ3.2.1.01.001

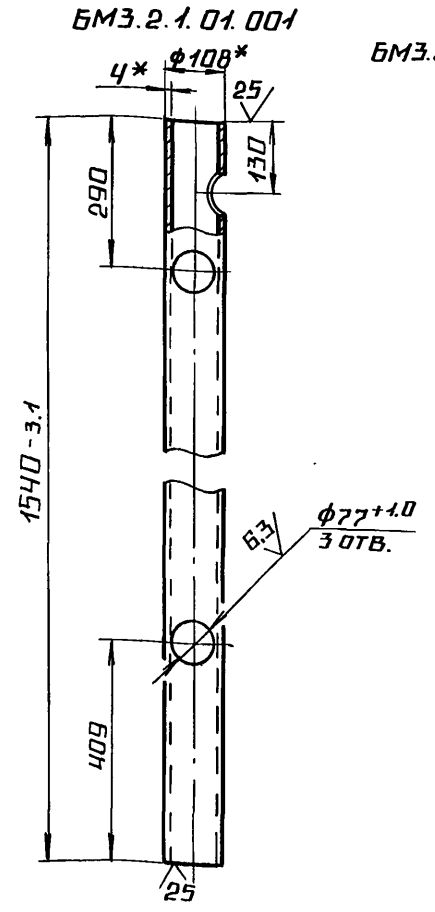

БМ3.2.1.01.001-01-зеркальное отражение

остальное см. БМ3.2.1.01.001

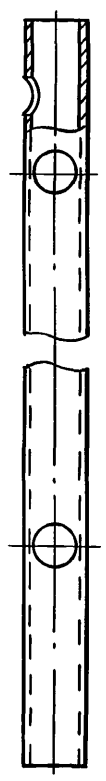

1.* Размеры для справок.

2. $\pm \frac{IT14}{2}$.

Изм.	Лист	№ докум.	Подп.	Дата	БМ3.2.1.01.001			
Разраб.		Михайлова			Стойка	Лит.	Масса	Масштаб
Пров.		Никитченко					15,8	1:10
Т.контр.						Лист	Листов 1	
Н.контр.		Колмец			Труба 108×4 ГОСТ 10704-76 / В-Вст3сп ГОСТ 10705-80	ЛАТГИПРОПРОМ		
Утв.								

Копировал А2 Формат А4

Инв.№ подл. | Подпись и дата | Взам.инв.№ | Инв.№ дубл. | Подпись и дата

БМ3.2.1.01.002

Выпуск 3-5

Серия 5.903-12

БМ3.2.1.01.002

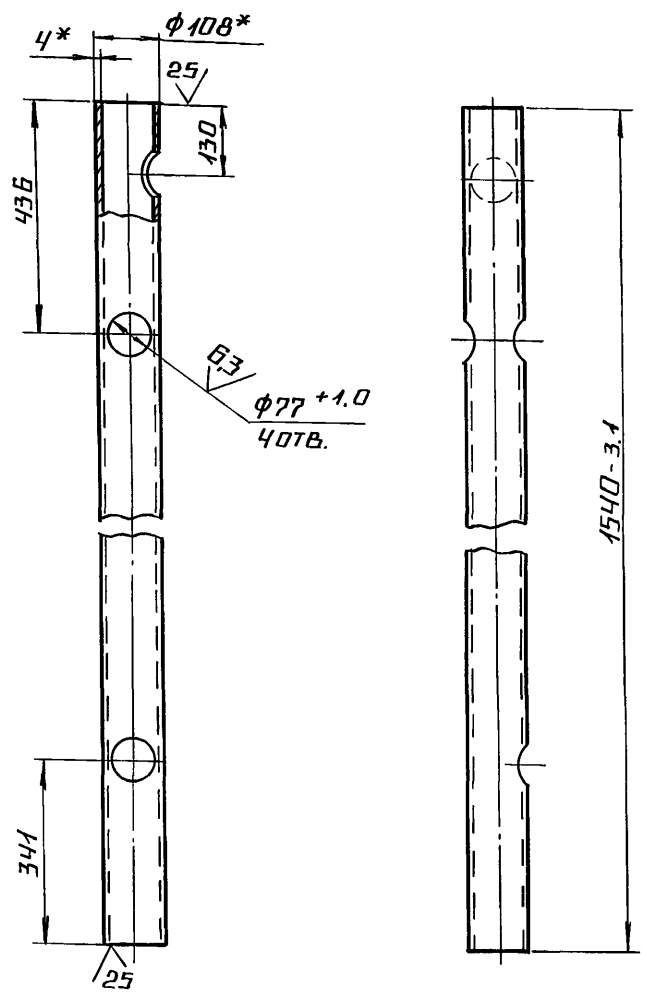

БМ3.2.1.01.002-01-зеркальное отражение

остальное см. БМ3.2.1.01.002

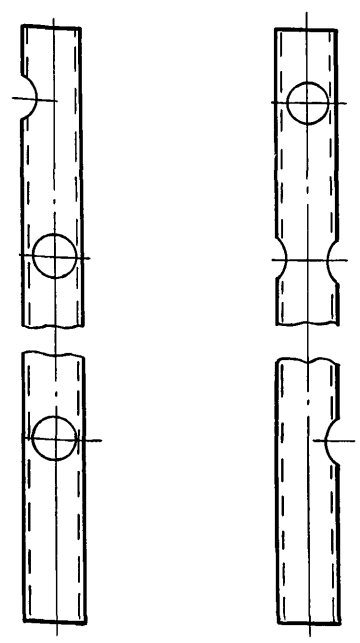

1.* Размеры для справок.

2. $\pm \frac{IT14}{2}$.

Изм.	Лист	№ докум.	Подп.	Дата	БМ3.2.1.01.002			
Разраб.		Михайлова			Стойка	Лит.	Масса	Масштаб
Пров.		Никитченко					15,8	1:10
Т.контр.						Лист	Листов 1	
Н.контр.		Колмец			Труба 108×4 ГОСТ 10704-76 / В-Вст3сп ГОСТ 10705-80	ЛАТГИПРОПРОМ		
Утв.								

Копировал А2 Формат А4

Инв.№ подл. | Подпись и дата | Взам. инв.№ | Инв.№ дубл. | Подпись и дата

Выпуск 3-5 Серия 5.903-12

БМ3.2.1.01.003

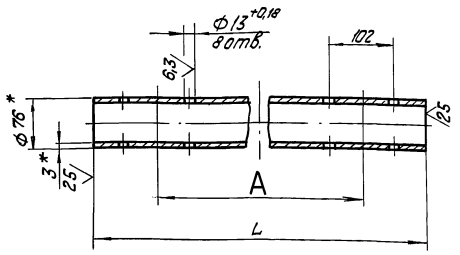

Обозначение	L, мм	A, мм	Масса, кг
БМ3.2.1.01.003	1740	1540	9,4
-01	1082	740	5,84
-02	1082	660	5,84

1.* Размеры для справок.

2. $\pm \frac{IT14}{2}$.

Изм.	Лист	№ докум.	Подпись	Дата
Разраб.		Михайлова		
Пров.		Никитченко		
Т. контр.				
Н. контр.		Колмец		
Утв.				

Труба

Лит. | Масса см. табл. | Масштаб —

Лист | Листов 1

Труба 76×3 ГОСТ 10704-76 / В-ВСт3сп ГОСТ 10705-80

ЛАТГИПРОПРОМ

Копировал Кiр- формат А4

Инв. № подл. | Подпись и дата | Взам. инв. № | Инв. № дубл. | Подпись и дата

Выпуск 3-5 Серия 5.903-12

БМ3.2.1.01.004

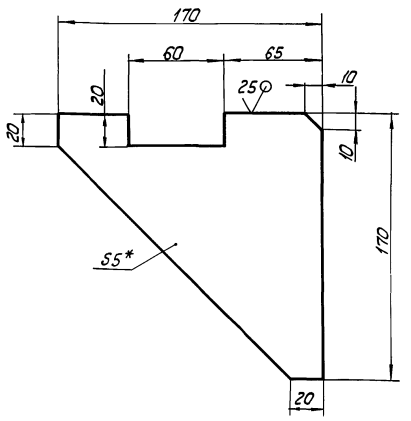

1.* Размер для справок.

2. $\pm \frac{IT14}{2}$.

Изм.	Лист	№ докум.	Подпись	Дата
Разраб.		Михайлова		
Пров.		Никитченко		
Т. контр.				
Н. контр.		Колмец		
Утв.				

Косынка

Лит. | Масса 0,65 | Масштаб 1:2

Лист | Листов 1

Лист 5 ГОСТ 19903-74 / ВСт3кп2 ГОСТ 14637-79

ЛАТГИПРОПРОМ

Копировал Кiр- формат А4

Инв. № подл. | Подпись и дата | Взам. инв. № | Инв. № дубл. | Подпись и дата

Выпуск 3-5 Серия 5.903-12

БМ3.2.1.01.005

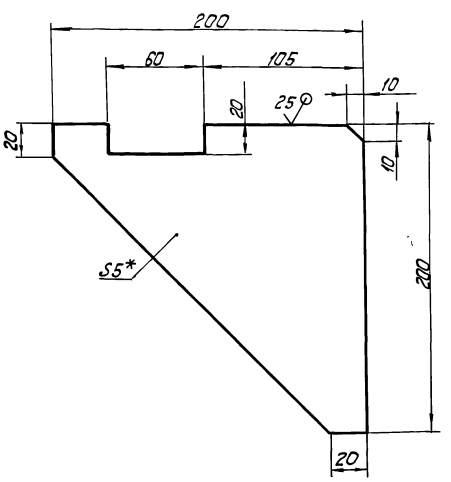

1.* Размер для справок.

2. $\pm \frac{IT14}{2}$.

Изм.	Лист	№ докум.	Подпись	Дата
Разраб.		Михайлова		
Пров.		Никитченко		
Т. контр.				
Н. контр.		Колмец		
Утв.				

Косынка

Лит. | Масса 0,89 | Масштаб 1:2

Лист | Листов 1

Лист 5 ГОСТ 19903-74 / ВСт3кп2 ГОСТ 14637-79

ЛАТГИПРОПРОМ

Копировал Кiр- формат А4

Инв. № подл. | Подпись и дата | Взам. инв. № | Инв. № дубл. | Подпись и дата

Выпуск 3-5 Серия 5.903-12

Формат	Зона	Поз.	Обозначение	Наименование	Кол.	Примечание
				Документация		
А3			БМ3.2.1.02.000 СБ	Сборочный чертеж		
				Детали		
Б4		1	БМ3.2.1.02.001	Труба		
				Труба 89×3 ГОСТ 10704-76 / В 20 ГОСТ 10705-80	1	2,0кг
				Стандартные изделия		
		2		Отвод 90°89×3,5 ГОСТ 17375-83	1	
		3		Переход К 89×3,5-100×4 ГОСТ 17378-83	2	
		4		Тройник 89×3,5 ГОСТ 17375-83	1	
		5		Фланец 1-80-16 Сталь20 ГОСТ 12821-80	2	
		6		Фланец 1-100-16 Сталь20 ГОСТ 12821-80	1	
				Прочие изделия		
		7		Установка штуцера 1/2"-50. ЗКЧ-48-70	1	

Изм.	Лист	№ докум.	Подпись	Дата
Разраб.		Бойцова		
Пров.		Никитченко		
Н. контр.		Колмец		
Утв.				

БМ3.2.1.02.000

Трубопровод

Лит. | Лист | Листов 1

ЛАТГИПРОПРОМ

23523-18 10 Копировал Кiр- формат А4

Инв. № подл. | Подпись и дата | Взам. инв. № | Инв. № дубл. | Подпись и дата

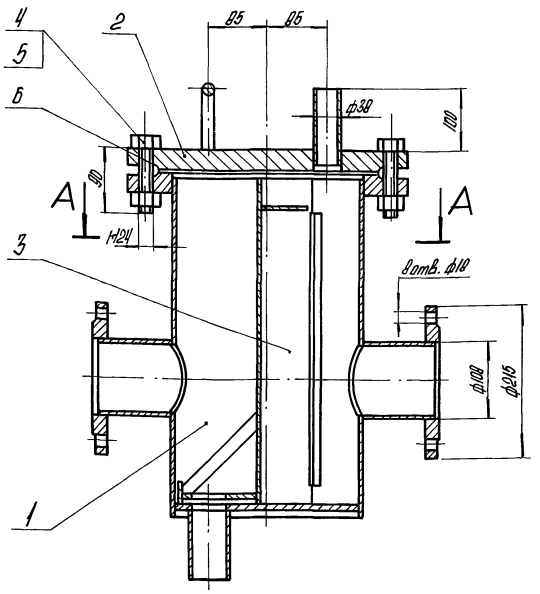

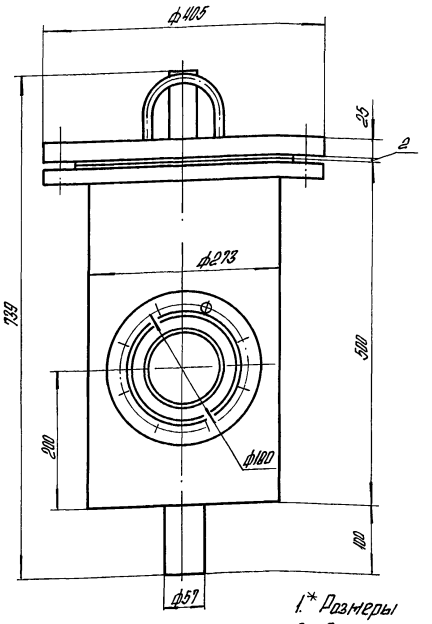

А-А

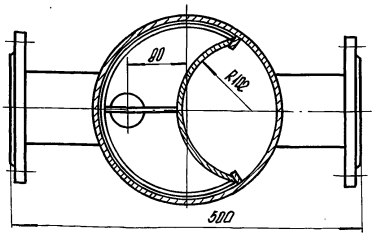

1.* Размеры для справок.
2. После сборки проверить на герметичность водой давлением (2 кг/см²) 0,2 МПа в течении 10 минут. Течь недопускается.

				26.33.00.000 СБ			
Изм.	Лист	№ докум.	Подпись	Дата	Фильтр грубой очистки мазута Ру 100	Лит.	Масса 90 / Масштаб 1:5
Разраб.		Богданова				Лист	Листов 1
Пров.		Колмец				ЛАТГИПРОПРОМ	
Т.контр.							
Н.контр.		Колмец					
Утв.							

Копировал А4 Формат А3

Выпуск 3-5 Серия 5.903-12

Инв.№ подл.	Подпись и дата	Взам.инв.№	Инв.№ дубл.	Подпись и дата

Формат	Зона	Поз.	Обозначение	Наименование	Кол.	Примечание
				Документация		
А3			26.33.00.000 СБ	Сборочный чертеж		
				Сборочные единицы		
А4		1	26.33.01.000	Корпус	1	
А4		2	26.33.02.000	Крышка	1	
А4		3	26.33.03.000	Сетка	1	
				Стандартные изделия		
		4		Болт М24×90.46 ГОСТ 7798-70	8	
		5		Гайка М24.5 ГОСТ 5915-70	8	
		6		Прокладка А-250-16 ГОСТ 15180-70	1	

				26.33.00.000			
Изм.	Лист	№ докум.	Подпись	Дата	Фильтр грубой очистки мазута Ру 100	Лит.	Лист 1 / Листов 1
Разраб.		Богданова				ЛАТГИПРОПРОМ	
Пров.		Шишченко					
Н.контр.		Колмец					
Утв.							

Копировал А4 Формат А4

Выпуск 3-5 Серия 5.903-12

Инв.№ подл.	Подпись и дата	Взам.инв.№	Инв.№ дубл.	Подпись и дата

Формат	Зона	Поз.	Обозначение	Наименование	Кол.	Примечание
				Документация		
А3			26.33.01.000 СБ	Сборочный чертеж		
				Детали		
А4		1	26.33.01.001	Кожух	1	
А4		2	26.33.01.002	Патрубок	2	
А4		3	26.33.01.003	Днище	3	
Б4		4	26.33.01.004	Ребро Полоса $\frac{8\times20\ ГОСТ\ 103-76}{Вст3сп3\ ГОСТ\ 535-79}$ L=390±0,7 мм	2	0,5 кг
Б4		5	26.33.01.005	Патрубок Труба $\frac{57\times3,5\ ГОСТ\ 10704-76}{Вст3сп3\ ГОСТ\ 10705-80}$ L=110±0,435 мм	1	0,5 кг
				Стандартные изделия		
				Фланцы ГОСТ 12820-80		
		6		1-100-10-Ст3	2	
		7		1-250-16-Ст3	1	

				26.33.01.000			
Изм.	Лист	№ докум.	Подпись	Дата	Корпус	Лит.	Лист 1 / Листов 1
Разраб.		Богданова				ЛАТГИПРОПРОМ	
Пров.		Шишченко					
Н.контр.		Колмец					
Утв.							

Копировал А4 23523-18 11 Формат А4

26.33.01.000СБ

Выпуск 3-5

Серия 5.903-12

Инв.№ подл. | Подпись и дата | Взам.инв.№ | Инв.№ дубл. | Подпись и дата

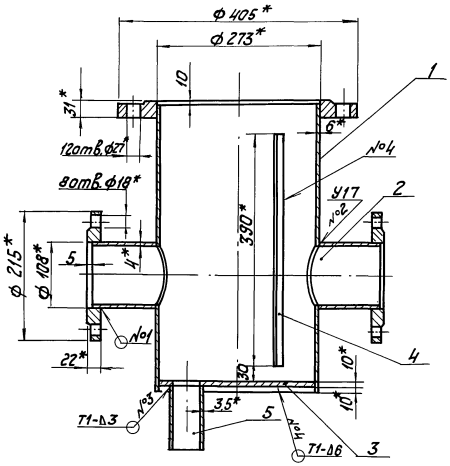

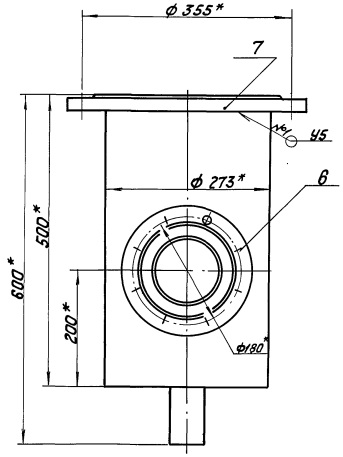

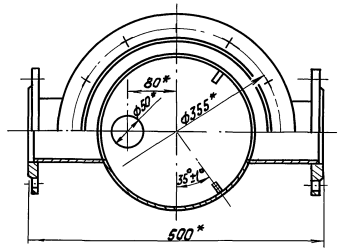

1. * Размеры для справок.
2. $\pm\frac{IT14}{2}$.
3. Обработка поверхностей реза деталей $Б\,\overset{25}{\nabla}$.
4. Сварные швы №1 и №2 по ГОСТ 16037-80; №3 и №4 по ГОСТ 5264-80.

Изм.	Лист	№ докум.	Подпись	Дата	26.33.01.000СБ			
Разраб.		Богданова			Корпус	Лит.	Масса	Масштаб
Пров.		Никитченко					51	1:5
Т. контр.						Лист	Листов 1	
Н. контр.		Колмец				ЛАТГИПРОПРОМ		
Утв.								

Копировал К.Ч. Формат А3

26.33.01.001

Выпуск 3-5

Серия 5.903-12

Инв.№ подл. | Подпись и дата | Взам.инв.№ | Инв.№ дубл. | Подпись и дата

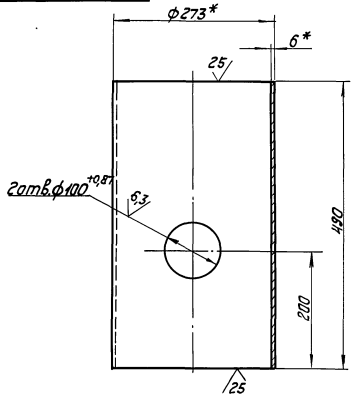

1. * Размеры для справок.
2. $\pm\frac{IT14}{2}$.

Изм.	Лист	№ докум.	Подпись	Дата	26.33.01.001			
Разраб.		Богданова			Кожух	Лит.	Масса	Масштаб
Пров.		Никитченко					19,36	1:5
Т. контр.						Лист	Листов 1	
Н. контр.		Колмец			Труба 273х6 ГОСТ 10704-76 / Ст3сп3 ГОСТ 10705-80	ЛАТГИПРОПРОМ		
Утв.								

Копировал К.Ч. Формат А4

26.33.01.002

Выпуск 3-5

Серия 5.903-12

Инв.№ подл. | Подпись и дата | Взам.инв.№ | Инв.№ дубл. | Подпись и дата

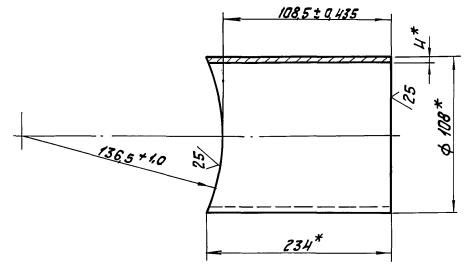

* Размеры для справок.

Изм.	Лист	№ докум.	Подпись	Дата	26.33.01.002			
Разраб.		Богданова			Патрубок	Лит.	Масса	Масштаб
Пров.		Никитченко					1,76	1:2
Т. контр.						Лист	Листов 1	
Н. контр.		Колмец			Труба 108х4 ГОСТ 10704-76 / Ст3кп4 ГОСТ 10705-80	ЛАТГИПРОПРОМ		
Утв.								

23523-18 12 Копировал К.Ч. Формат А4

Выпуск 3-5

Серия 5.903-12

26.33.04.003

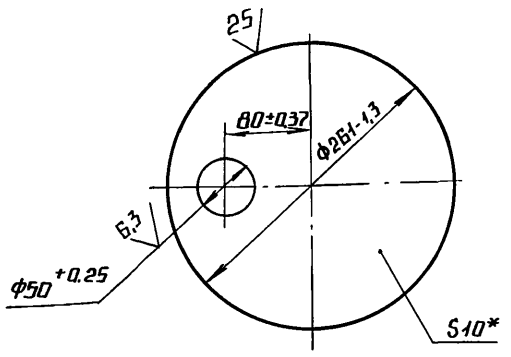

* РАЗМЕР ДЛЯ СПРАВОК.

ИЗМ	ЛИСТ	№ ДОКУМ.	ПОДП.	ДАТА
РАЗРАБ.	БОГДАНОВА			
ПРОВ.	НИКИТЧЕНКО			
Т. КОНТР.				
Н. КОНТР.	КОЛМЕЦ			
УТВ.				

26.33.01.003

ДНИЩЕ

ЛИТ.	МАССА	МАСШТАБ
	4,05	1:5
ЛИСТ	ЛИСТОВ 1	

ЛИСТ 10 ГОСТ 19903-74 / Вст3кп2 ГОСТ 14637-79

ЛАТГИПРОПРОМ

КОПИРОВАЛ А4 ФОРМАТ А4

Выпуск 3-5

Серия 5.903-12

ФОРМА	ЗОНА	ПОЗ.	ОБОЗНАЧЕНИЕ	НАИМЕНОВАНИЕ	КОЛ.	ПРИМЕЧАНИЕ
				ДОКУМЕНТАЦИЯ		
А4			26.33.02.000 СБ	СБОРОЧНЫЙ ЧЕРТЕЖ		
				ДЕТАЛИ		
А4		1	26.33.02.001	КРЫШКА	1	
А4		2	26.33.02.002	СКОБА	1	
Б4		3	26.33.02.003	ПАТРУБОК		
				ТРУБА 38×2 ГОСТ 10704-76 / В-Вст3кп3 ГОСТ 10705-80		
				L = 120 ± 0,435 мм	1	0,21 кг

ИЗМ	ЛИСТ	№ ДОКУМ.	ПОДП.	ДАТА
РАЗРАБ.	БОГДАНОВА			
ПРОВ.	НИКИТЧЕНКО			
Т. КОНТР.				
Н. КОНТР.	КОЛМЕЦ			
УТВ.				

26.33.02.000

КРЫШКА

ЛИТ.	ЛИСТ	ЛИСТОВ
		1

ЛАТГИПРОПРОМ

КОПИРОВАЛ А4 ФОРМАТ А4

Выпуск 3-5

Серия 5.903-12

26.33.02.000 СБ

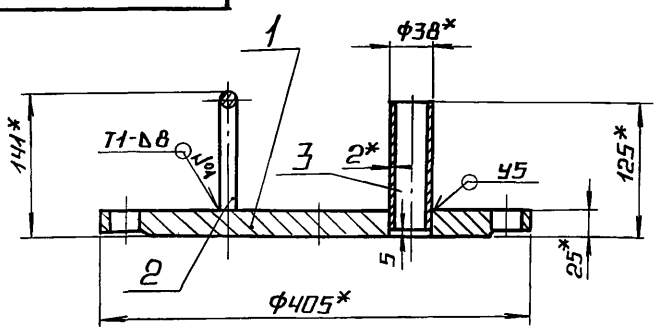

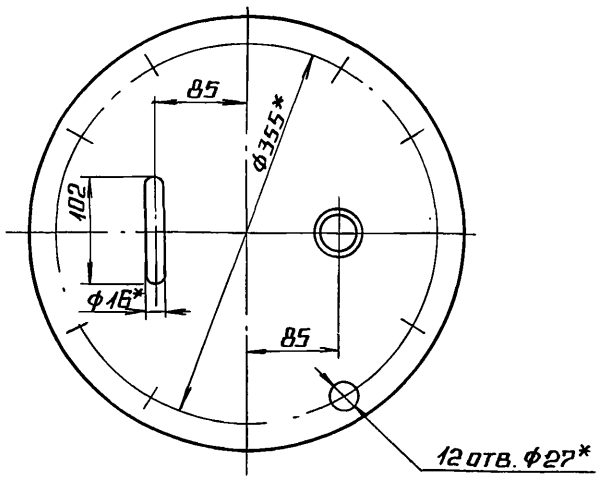

1.* РАЗМЕРЫ ДЛЯ СПРАВОК.

2. $\pm \frac{IT14}{2}$.

3. СВАРНЫЕ ШВЫ №1 ПО ГОСТ 5264-80; №2 ПО ГОСТ 16037-80.

ИЗМ	ЛИСТ	№ ДОКУМ.	ПОДП.	ДАТА
РАЗРАБ.	БОГДАНОВА			
ПРОВ.	НИКИТЧЕНКО			
Т. КОНТР.				
Н. КОНТР.	КОЛМЕЦ			
УТВ.				

КРЫШКА

ЛИТ.	МАССА	МАСШТАБ
	28	1:5
ЛИСТ	ЛИСТОВ 1	

ЛАТГИПРОПРОМ

КОПИРОВАЛ А4 ФОРМАТ А4

Выпуск 3-5

Серия 5.903-12

26.33.02.001

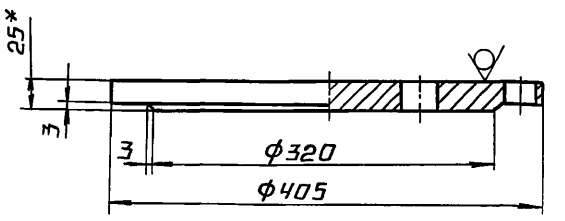

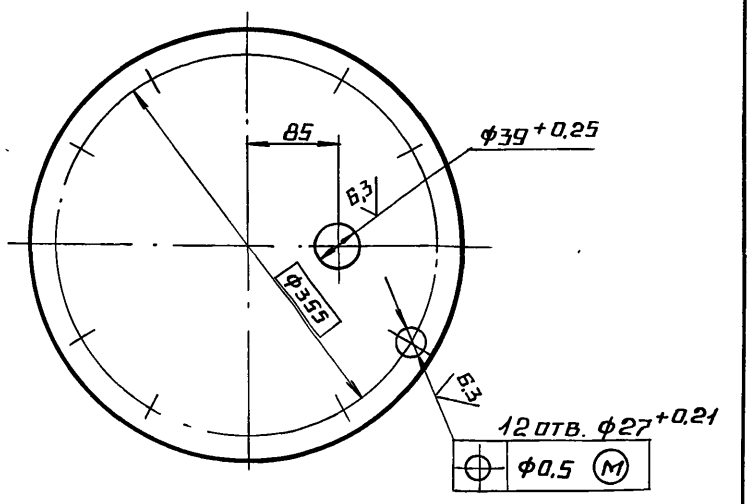

1.* РАЗМЕР ДЛЯ СПРАВОК.

2. $\pm \frac{IT14}{2}$.

ИЗМ	ЛИСТ	№ ДОКУМ.	ПОДП.	ДАТА
РАЗРАБ.	БОГДАНОВА			
ПРОВ.	НИКИТЧЕНКО			
Т. КОНТР.				
Н. КОНТР.	КОЛМЕЦ			
УТВ.				

КРЫШКА

ЛИТ.	МАССА	МАСШТАБ
	27,4	1:5
ЛИСТ	ЛИСТОВ 1	

ЛИСТ 25 ГОСТ 19903-74 / Вст3кп2 ГОСТ 14637-79

ЛАТГИПРОПРОМ

КОПИРОВАЛ А4 ФОРМАТ А4

Выпуск 3-5

Серия 5.903-12

26.33.02.002

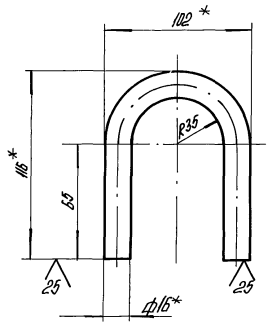

1.* Размеры для справок.

2. $\pm\frac{IT14}{2}$.

Изм.	Лист	№ докум.	Подпись	Дата
Разраб.		Богданова		
Пров.		Ищитченко		
Т.контр.				
Н.контр.		Колмец		
Утв.				

26.33.02.002

Скоба

Круг 16-В-ГОСТ 2590-71 / Ст3 кп 4 ГОСТ 535-79

Лит.	Масса	Масштаб
	0,42	1:2
Лист	Листов	

ЛАТГИПРОПРОМ

Копировал А4 Формат А4

Выпуск 3-5

Серия 5.903-12

Формат	Зона	Поз.	Обозначение	Наименование	Кол.	Примечание
				Документация		
А4			26.33.03.000 СБ	Сборочный чертеж		
				Детали		
А4		1	26.33.03.001	Сетка	1	
А4		2	26.33.03.002	Бортик	1	
А4		3	26.33.03.003	Связь	1	
А4		4	26.33.03.004	Донышко	1	
А4		5	26.33.03.005	Ручка	1	

Изм.	Лист	№ докум.	Подпись	Дата
Разраб.		Богданова		
Пров.		Ищитченко		
Т.контр.				
Н.контр.		Колмец		
Утв.				

26.33.03.000

Сетка

Лит.	Лист	Листов
		1

ЛАТГИПРОПРОМ

Копировал А4 Формат А4

Выпуск 3-5

Серия 5.903-12

26.33.03.000 СБ

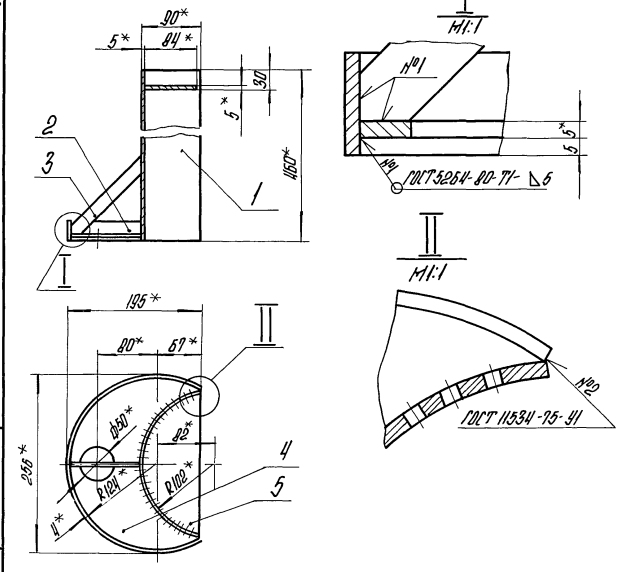

1.* Размеры для справок.

2. $\pm\frac{IT14}{2}$.

Изм.	Лист	№ докум.	Подпись	Дата
Разраб.		Богданова		
Пров.		Ищитченко		
Т.контр.				
Н.контр.		Колмец		
Утв.				

26.33.03.000 СБ

Сетка

Лит.	Масса	Масштаб
	6,05	1:5
Лист	Листов 1	

ЛАТГИПРОПРОМ

Копировал А4 Формат А4

Выпуск 3-5

Серия 5.903-12

26.33.03.001

Развертка

M1:1

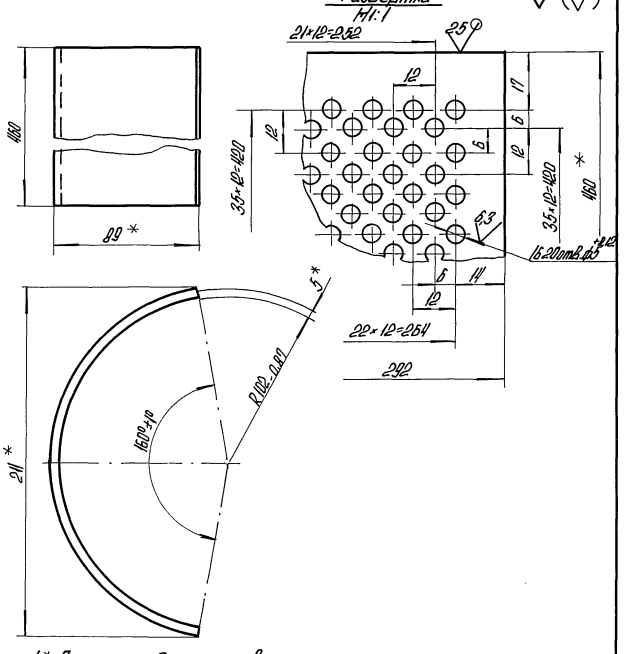

1.* Размеры для справок.

2. $\pm\frac{IT14}{2}$.

Изм.	Лист	№ докум.	Подпись	Дата
Разраб.		Богданова		
Пров.		Ищитченко		
Т.контр.				
Н.контр.		Колмец		
Утв.				

26.33.03.001

Сетка

Лит.	Масса	Масштаб
	4,08	1:2
Лист	Листов 1	

Лист 5 ГОСТ 19903-74 / Ст3 кп 2 ГОСТ 14637-79

ЛАТГИПРОПРОМ

Копировал А4 Формат А4

Выпуск 3-5

Серия 5.903-12

26.33.03.002

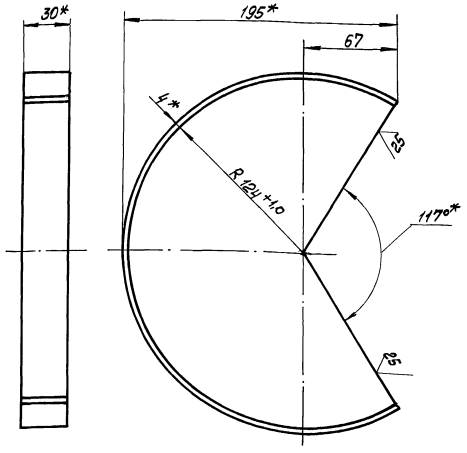

1* Размеры для справок.

$\rho \pm \frac{IT14}{2}$

Изм.	Лист	№ докум.	Подп.	Дата	26.33.03.002			
Разраб.		Богданова			Бортик	Лит.	Масса	Масштаб
Пров.		Никитченко					0,51	1:2
Т. контр.						Лист	Листов 1	
Н. контр.		Колпец			Полоса 4х30 ГОСТ 103-76 / В Ст3кп2 ГОСТ 535-79	ЛАТГИПРОПРОМ		
Утв.								

Копировал

Формат А4

Выпуск 3-5

Серия 5.903-12

26.33.03.003

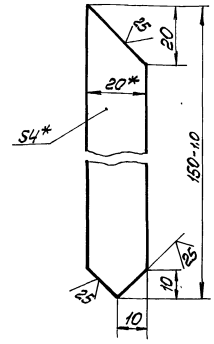

1* Размеры для справок

$2 \pm \frac{IT14}{2}$

Изм.	Лист	№ докум.	Подп.	Дата	26.33.03.003			
Разраб.		Богданова			Связь	Лит.	Масса	Масштаб
Пров.		Никитченко					0,09	1:1
Т. контр.						Лист	Листов 1	
Н. контр.		Колпец			Полоса 4х20 ГОСТ 103-76 / В Ст3кп2 ГОСТ 535-79	ЛАТГИПРОПРОМ		
Утв.								

Копировал

Формат А4

Выпуск 3-5

Серия 5.903-12

26.33.03.004

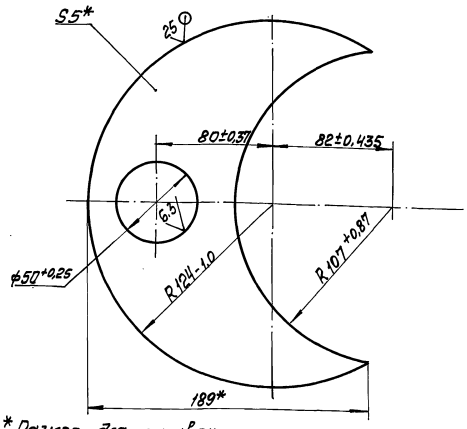

* Размер для справок.

Изм.	Лист	№ докум.	Подп.	Дата	26.33.03.004			
Разраб.		Богданова			Донышко	Лит.	Масса	Масштаб
Пров.		Никитченко					0,92	1:2
Т. контр.						Лист	Листов 1	
Н. контр.		Колпец			Лист 5 ГОСТ 19903-74 / В Ст3кп2 ГОСТ 14637-79	ЛАТГИПРОПРОМ		
Утв.								

Копировал

Формат А4

Выпуск 3-5

Серия 5.903-12

26.33.03.005

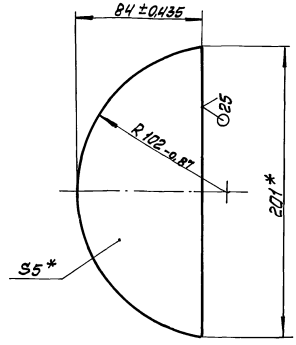

* Размеры для справок.

Изм.	Лист	№ докум.	Подп.	Дата	26.33.03.005			
Разраб.		Богданова			Ручка	Лит.	Масса	Масштаб
Пров.		Никитченко					0,5	1:2
Т. контр.						Лист	Листов 1	
Н. контр.		Колпец			Лист 5 ГОСТ 19903-74 / В Ст3кп2 ГОСТ 14637-79	ЛАТГИПРОПРОМ		
Утв.								

Копировал

Формат А4

Выпуск 3-5 Серия 5.903-12

БМ3.2.1.02.000 СБ

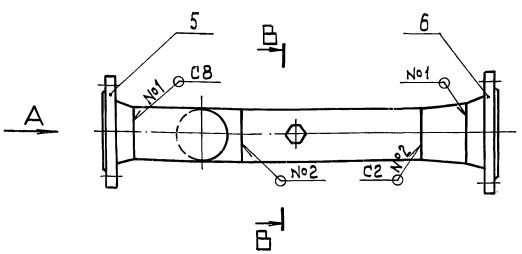

Вид А

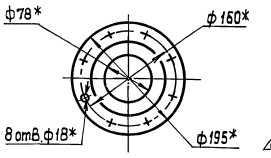

Вид Б

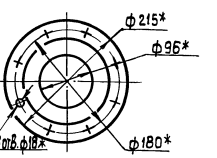

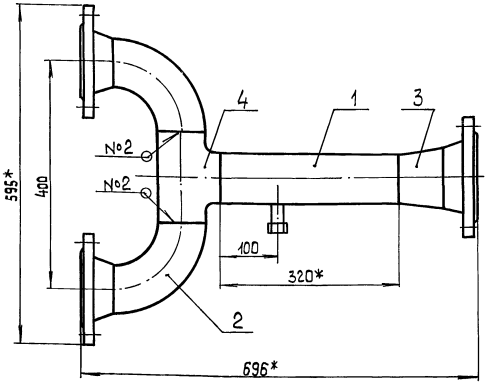

Поз. 1

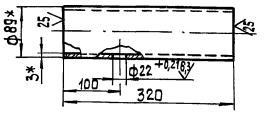

В-В

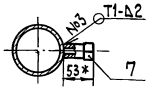

1.* Размеры для справок.
2. $\pm \frac{17,14}{2}$.
3. Обработка поверхностей реза деталей Бч $\frac{25}{}$.
4. Сварные швы № 1,2 по ГОСТ 16037-80, №3 по ГОСТ 5264-80.

Изм.	Лист	№ докум.	Подп.	Дата	БМ3.2.1.02.000 СБ			
Разраб.		Бойцова			Трубопровод	Лит.	Масса	Масшт.
Пров.		Никитченко					21,8	1:5
Т.контр.						Лист	Листов 1	
Н.контр.		Колмец				ЛАТГИПРОПРОМ		
Утв.								

Копировал | Формат А3

Выпуск 3-5 Серия 5.903-12

Форм.	Зона	Поз.	Обозначение	Наименование	Кол.	Примечания
				Документация		
А3			БМ3,5,1.01.000 СБ	Сборочный чертеж		
				Детали		
Бч		1	БМ3.5.1.01.001	Труба		
				Труба 57х3 ГОСТ 10704-76 / В-ВСт3 сп ГОСТ 10705-80		
				L = 95 ± 0,435 мм	1	0,38кг
Бч		2	БМ3.5.1.01.002	Труба		
				Труба 108х4 ГОСТ 10704-76 / В-ВСт3 сп ГОСТ 10705-80		
				L = 105 ± 0,435 мм	1	0,42кг
Бч		3	БМ3.5.1.01.003	Труба		
				Труба 108х4 ГОСТ 10704-76 / В-ВСт3 сп ГОСТ 10705-80		
				L = 643 ± 1 мм	1	2,57кг
Бч		4	БМ3.5.1.01.004	Тройник	1	
Д4		5	БМ3.1.1.03.001	фланец	1	
				Стандартные изделия		
		–		Тройник 108х4 ГОСТ 17376-83 / Заготовка для БМ3.5.1.01.004)	1	

Изм.	Лист	№ докум.	Подп.	Дата	БМ3.5.1.01.000			
Разраб.		Алманис			Трубопровод	Лит.	Лист 1	Листов 2
Пров.		Никитченко				ЛАТГИПРОПРОМ		
Н.контр.		Колмец						
Утв.								

Копировал | Формат А4

Выпуск 3-5 Серия 5.903-12

Форм.	Зона	Поз.	Обозначение	Наименование	Кол.	Примечания
		6		фланец 1-100-16 Ст 20 ГОСТ 12821-80	2	
		7		Переход К 108х4-57х3 ГОСТ 17378-83	1	
		8		Отвод 90° 57х3 ГОСТ 17375-83	1	
		9		Отвод 90° 108х4 ГОСТ 17375-83	1	
				Прочие изделия		
		10		Установка штуцера ½"-50; 3К4-48-70	1	

Изм.	Лист	№ докум.	Подп.	Дата	БМ3.5.1.01.000	Лист 2

Копировал | Формат А4

БМ3.5.1.01.000СБ

Выпуск 3-5 Серия 5.903-12

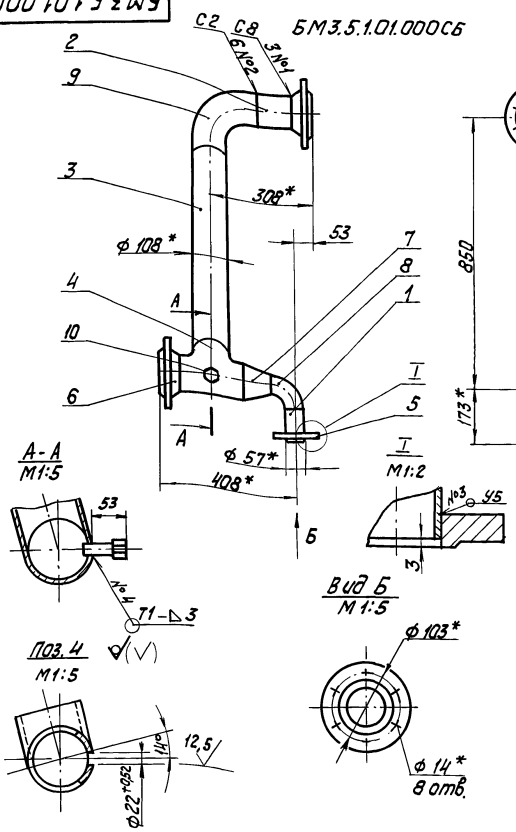

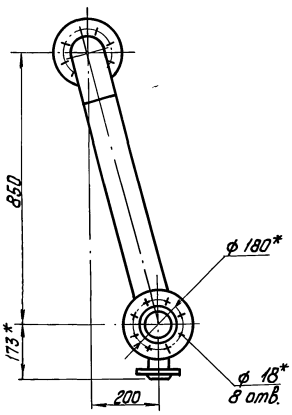

БМ3.5.1.01.000-01СБ - зеркальное отражение. Остальное см. БМ3.5.1.01.000 СБ

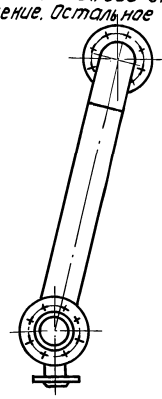

1. * Размеры для справок.
2. $\pm \frac{IT14}{2}$.
3. Обработка поверхностей реза деталей Б4 $\sqrt{25}$.
4. Сварные швы №1-№3 по ГОСТ 16037-80, №4 по ГОСТ 5264-80.

Изм.	Лист	№ докум.	Подпись	Дата	БМ3.5.1.01.000 СБ			
Разраб.		Элманис			Трубопровод	Лит.	Масса	Масштаб
Пров.		Никитченко					22,37	1:10
Т.контр.						Лист	Листов 1	
Н.контр.		Коллец				ЛАТГИПРОПРОМ		
Утв.								

Копировал [illegible] Формат А3

Инв.№ подл. | Подпись и дата | Взам.инв.№ | Инв.№ дубл. | Подпись и дата

БМ3.1.1.03.001

Выпуск 3-5 Серия 5.903-12

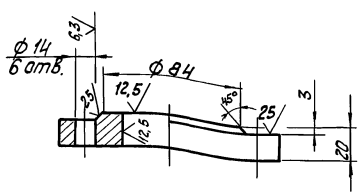

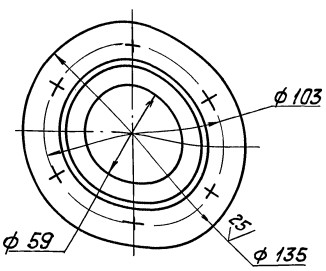

1. * Размеры для справок.
2. $\pm \frac{IT14}{2}$; H14; h14.

Изм.	Лист	№ докум.	Подпись	Дата	БМ3.1.1.03.001			
Разраб.		Акопенко			Фланец	Лит.	Масса	Масштаб
Пров.		Никитченко					1,7	1:2
Т.контр.						Лист	Листов 1	
Н.контр.		Коллец			22 ГОСТ 19903-74	ЛАТГИПРОПРОМ		
Утв.					Ст 20 ГОСТ 1577-81			

Формат А4

Выпуск 3-5 Серия 5.903-12

Форм.	Зона	Поз.	Обозначение	Наименование	Кол.	Примечание
				Документация		
А2			БМ3.5.1.02.000 СБ	Сборочный чертеж		
				Сборочные единицы		
А4		1	БМ3.7.1.04.100 СБ	Штуцер	1	
				Детали		
А4		2	БМ3.1.1.04.001	Фланец	1	
Б4		3	БМ3.5.1.02.001	Труба	1	
				Труба 32х2 ГОСТ 10704-75 / В-ВСт3сп ГОСТ 10705-80		
				L = 154±0,435 мм	1	0,23кг
Б4		4	БМ3.5.1.02.002	Труба		
				Труба 32х2 ГОСТ 10704-76 / В-ВСт3сп ГОСТ 10705-80	1	0,19кг
Б4		5	БМ3.5.1.02.003	Труба		
				Труба 32х2 ГОСТ 10704-76 / В-ВСт3сп ГОСТ 10705-80	1	0,31кг

Изм.	Лист	№ докум.	Подпись	Дата	БМ3.5.1.02.000			
Разраб.		Элманис			Трубопровод	Лит.	Лист	Листов
Пров.		Никитченко					1	3
Т.контр.						ЛАТГИПРОПРОМ		
Н.контр.		Коллец						
Утв.								

23523-18 17 Копировал Формат А4

Инв.№ подл. | Подпись и дата | Взам.инв.№ | Инв.№ дубл. | Подпись и дата

Формат	Зона	Поз.	Обозначение	Наименование	Кол.	Примечание
Б4		6	БМ3.5.1.02.004	Труба		
				Труба 45×2,5 ГОСТ 10704-76 / В-Ст3сп ГОСТ 10705-80	1	0,33 кг
Б4		7	БМ3.5.1.02.005	Труба		
				Труба 89×3,5 ГОСТ 10704-76 / В-Ст3сп ГОСТ 10705-80	1	1,25 кг
Б4		8	БМ3.5.1.02.006	Труба		
				Труба 89×3,5 ГОСТ 10704-76 / В-Ст3сп ГОСТ 10705-80	1	2,08 кг
Б4		9	БМ3.5.1.02.007	Труба		
				Труба 89×3,5 ГОСТ 10704-76 / В-Ст3сп ГОСТ 10706-80		
				L=130±0,5 мм	1	0,96 кг
				Стандартные изделия		
		10		Переход К 89×3,5-45×2,5		
				ГОСТ 17378-83	1	
		11		Фланец 2-80-40 ст 25		
				ГОСТ 12821-80	1	
		12		Фланец 3-80-40 ст 25		
				ГОСТ 12821-80	1	
		13		Отвод 45° 89×3,5		
				ГОСТ 17375-83	2	
		14		Отвод 90° 89×3,5		
				ГОСТ 17375-83	1	
		15		Тройник 89×3,5		
				ГОСТ 17376-83	1	

Выпуск 3-5 · Серия 5.903-12 · Инв.№ подл. | Подпись и дата | Взам.инв.№ | Инв.№ дубл. | Подпись и дата

Изм. Лист № докум. Подп. Дата — БМ3.5.1.02.000 — Лист 2

Копировал — Формат А4

Формат	Зона	Поз.	Обозначение	Наименование	Кол.	Примечание
				Прочие изделия		
		16		Установка штуцера		
				1/2"-50; 3К4-48-70	1	
		17		Вентиль 15с27нж/с3		
				Ду 25; ТУ 26-07-1221-79	2	
		18		Клапан обратный		
				19с38нж/с Ду 80		
				ТУ 26-07-1192-78	1	

Выпуск 3-5 · Серия 5.903-12 · Инв.№ подл. | Подпись и дата | Взам.инв.№ | Инв.№ дубл. | Подпись и дата

Изм. Лист № докум. Подп. Дата — БМ3.5.1.02.000 — Лист 3

Копировал — Формат А4

Формат	Зона	Поз.	Обозначение	Наименование	Кол.	Примечание
				Документация		
А4			БМ3.7.1.04.10.0СБ	Сборочный чертеж		
				Детали		
Б4		1	БМ3.7.1.04.101	Труба		
				Труба 32×2 ГОСТ 10704-76 / В20 ГОСТ 10705-80	1	0,15 кг
				Стандартные изделия		
		2		Ниппель 32 ГОСТ 8967-75	1	

Выпуск 3-5 · Серия 5.903-12 · Инв.№ подл. | Подпись и дата | Взам.инв.№ | Инв.№ дубл. | Подпись и дата

Изм. Лист № докум. Подп. Дата — БМ3.7.1.04.100 — Лит. — Лист — Листов 1

Разраб. Никитченко — Пров. Колмец — Н.контр. Колмец — Утв.

Штуцер — ЛАТГИПРОПРОМ

Копировал — Формат А4

БМ3.7.1.04.100СБ

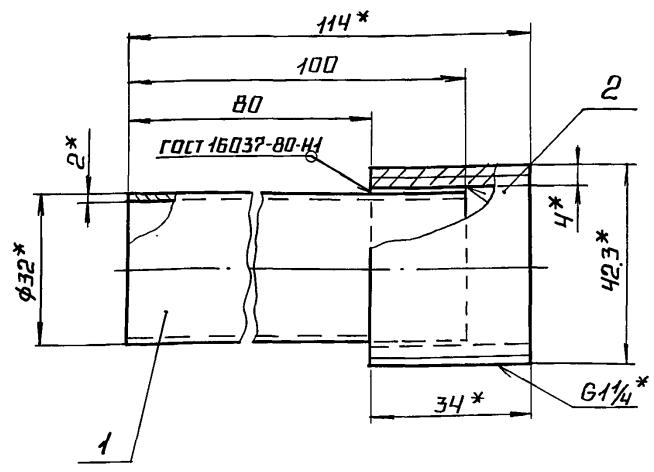

1.* Размеры для справок

2. ± IT14/2.

3. Обработка поверхностей реза деталей Б4 25

Изм. Лист № докум. Подп. Дата — БМ3.7.1.04.100СБ

Разраб. Никитченко — Пров. Колмец — Н.контр. Колмец

Штуцер — Лит. — Масса 0,23 — Масштаб 1:1 — Лист — Листов 1

ЛАТГИПРОПРОМ

Копировал — Формат А4

БМ3.5.1.02.000 СБ

Выпуск 3-5

Серия 5.903-12

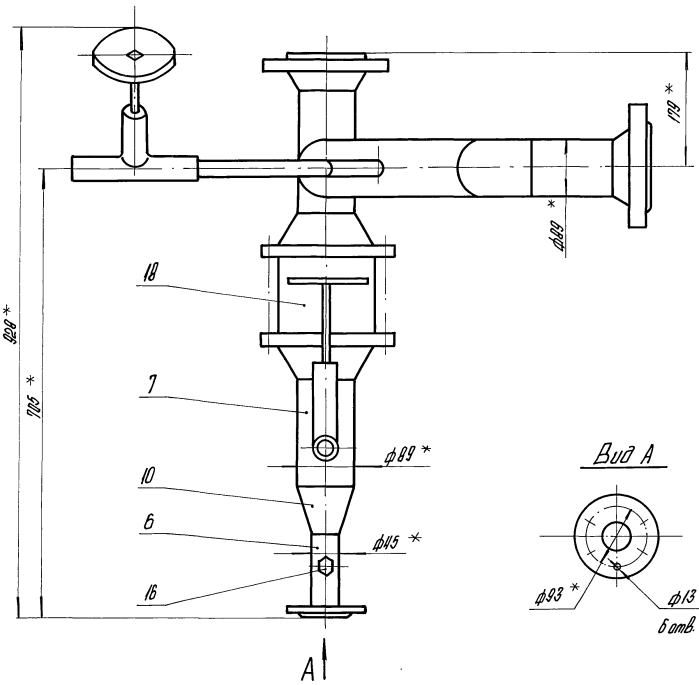

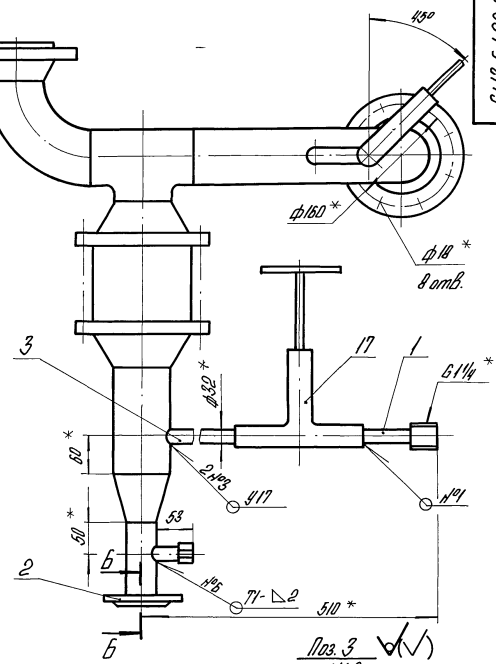

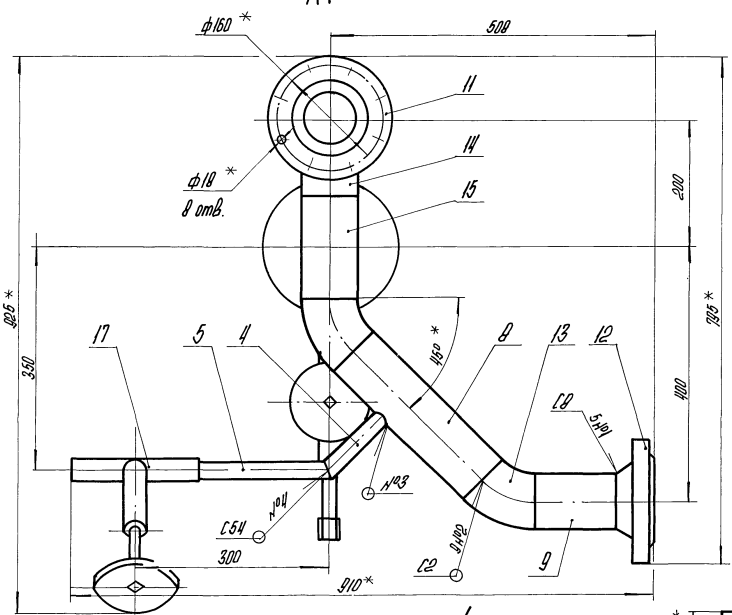

Поз. 3 (√)
М1:2

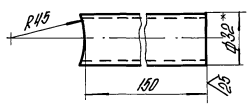

БМ3.5.1.02.000-01 СБ - зеркальное отражение, остальное см. БМ3.5.1.02.000 СБ
М1:10

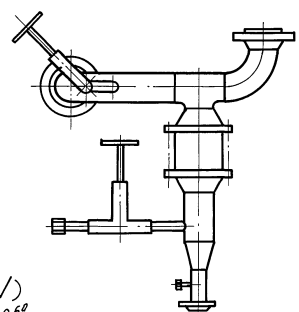

Б-Б
М1:2

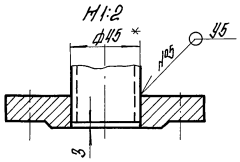

Поз. 6 (√)

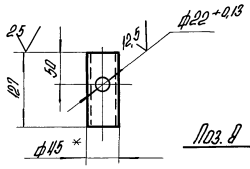

Поз. 5 (√)

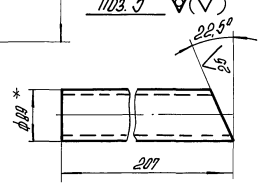

Поз. 8 (√)

Поз. 7 (√)

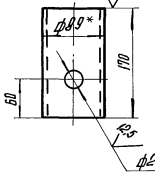

Поз. 4 (√)
М1:2

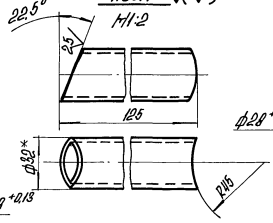

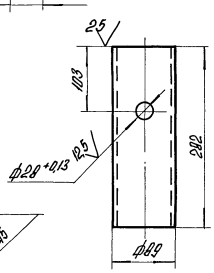

1.* Размеры для справок.
2. ± IT14/2.
3. Обработка поверхностей реза деталей Б4 (√25).
4. Сварные швы №1÷№5 по ГОСТ 16037-80, №6 по ГОСТ 5264-80.

				БМ3.5.1.02.000 СБ	
Изм.	Лист	№ докум.	Подпись	Дата	
Разраб.		Зимаков		Трубопровод	Лит. / Масса / Масштаб
Пров.		Никитенко			74,92 / 1:5
Т.контр.					Лист / Листов 1
Н.контр.		Колпец			ЛАТГИПРОПРОМ
Утв.					

Копировал 23523-18 19 Формат А2

Инв.№ подл. | Подпись и дата | Взам.инв.№ | Инв.№ дубл. | Подпись и дата

Выпуск 3-5

Серия 5.903-12

БМ3.1.1.04.001

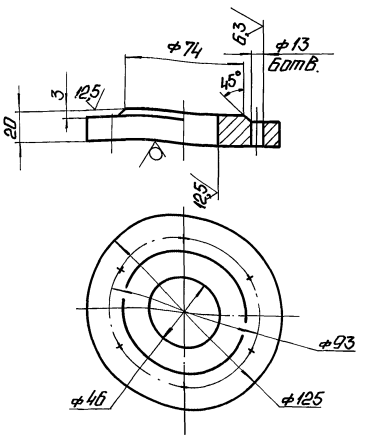

1.* Размеры для справок.
2. ± IT14/2.

Изм. Лист	№ докум.	Подп.	Дата
Разраб.	Мартенко		
Пров.	Никитченко		
Т.контр.			
Н.контр.	Колмеи		
Утв.			

БМ 3.1.1.04.001

Фланец

Лит.	Масса	Масштаб
	1,9	1:2
Лист	Листов 1	

Лист 22 ГОСТ 19903-74
Ст20 ГОСТ 1577-81

ЛАТГИПРОПРОМ

Копировал: Формат А4

Выпуск 3-5

Серия 5.903-12

Формат	Зона	Поз.	Обозначение	Наименование	Кол.	Примечание
				Документация		
А4			БМ3.2.1.05.000СБ	Сборочный чертеж		
				Детали		
Б4		1	БМ3.2.1.05.001	Труба		
				Труба 89×3 ГОСТ 10704-76 / В20 ГОСТ 10705-80		
				L = 1400 ± 1,55 мм	1	8,9кг
Б4		2	БМ3.2.1.05.002	Труба		
				Труба 89×3 ГОСТ 10704-76 / В20 ГОСТ 10705-80		
				L = 220 ± 0,575 мм	2	1,4кг
				Стандартные изделия		
		3		Тройник 89×35		
				ГОСТ 17376-83	2	
		4		Фланец 3-80-40		
				ВСт3сп ГОСТ 12821-80	4	

Изм. Лист	№ докум.	Подп.	Дата
Разраб.	Баишова		
Пров.	Никитченко		
Т.контр.			
Н.контр.	Колмеи		
Утв.			

БМ3.2.1.05.000

Трубопровод

Лит.	Лист	Листов
		1

ЛАТГИПРОПРОМ

Копировал: Формат А4

Выпуск 3-5

Серия 5.903-12

БМ3.2.1.05.000СБ

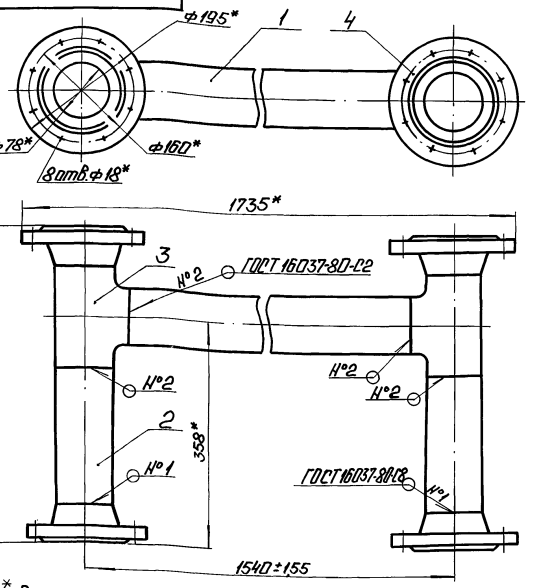

1.* Размеры для справок.
2. Обработка поверхностей реза деталей Б4 25.

Изм. Лист	№ докум.	Подп.	Дата
Разраб.	Баишова		
Пров.	Никитченко		
Т.контр.			
Н.контр.	Колмеи		
Утв.			

БМ3.2.1.05.000СБ

Трубопровод

Лит.	Масса	Масштаб
	34,5	1:5
Лист	Листов 1	

ЛАТГИПРОПРОМ

Копировал: Формат А4

Выпуск 3-5

Серия 5.903-12

Формат	Зона	Поз.	Обозначение	Наименование	Кол.	Примечание
				Документация		
А3			БМ3.2.1.06.000СБ	Сборочный чертеж		
				Детали		
Б4		1	БМ3.2.1.06.001	Труба		
				Труба 89×3,5 ГОСТ 10704-76 / В20 ГОСТ 10705-80	1	0,74кг
Б4		2	БМ3.2.1.06.002	Труба		
				Труба 89×3,5 ГОСТ 10704-76 / В20 ГОСТ 10705-80		
				L = 853 ± 1,15 мм	1	6,3кг
Б4		3	БМ3.2.1.06.001	Труба		
				Труба 89×3,5 ГОСТ 10704-76 / В20 ГОСТ 10705-80		
				L = 840 ± 1,15 мм	1	6,2кг
				Стандартные изделия		
		4		Отвод 90° 89×3,5		
				ГОСТ 17375-83	2	
		5		Фланец 3-80-40 ст 20		
				ГОСТ 12821-80	1	

Изм. Лист	№ докум.	Подп.	Дата
Разраб.	Элманис		
Пров.	Никитченко		
Т.контр.			
Н.контр.	Колмеи		
Утв.			

БМ3.2.1.06.000

Трубопровод

Лит.	Лист	Листов
	1	2

ЛАТГИПРОПРОМ

Копировал: 23523-18 20 Формат А4

Выпуск 3-5

Серия 5.903-12

Формат	Зона	Поз.	Обозначение	Наименование	Кол.	Примечание
		6		Фланец 2-80-63		
				Ст 20 ГОСТ 12821-80	1	
				Прочие изделия		
		7		Установка бобышки 7 3К4-1-87	1	

Инв.№ подл. | Подп. и дата | Взам.инв.№ | Инв.№ дубл. | Подп. и дата

Изм.	Лист	№ докум.	Подп.	Дата

БМ3.2.1.06.000

Лист 2

Копировал: Формат А4

Выпуск 3-5

Серия 5.903-12

20

Формат	Зона	Поз.	Обозначение	Наименование	Кол.	Примечание
				Документация		
А3			БМ3.2.1.07.000СБ	Сборочный чертеж		
				Детали		
Б4		1	БМ3.2.1.07.001	Труба		
				Труба 89×3,5 ГОСТ 10704-76 / В20 ГОСТ 10705-80		
				L = 1040 ± 1,3 мм	1	7,68 кг
Б4		2	БМ3.2.1.07.002	Труба		
				Труба 89×3,5 ГОСТ 10704-76 / В20 ГОСТ 10705-80		
				L = 170 ± 0,5 мм	1	1,25 кг
Б4		3	БМ3.2.1.07.003	Фланец	1	1,81 кг
				Стандартные изделия		
		4		Фланец 1-100-25 Ст 20 ГОСТ 12821-80	1	
		5		Переход К108×4-89×3,5 ГОСТ 17378-83	1	
		6		Отвод 90° 89×3,5 ГОСТ 17375-83	2	
		7		Отвод 45° 89×3,5 ГОСТ 17375-83	1	

Инв.№ подл. | Подп. и дата | Взам.инв.№ | Инв.№ дубл. | Подп. и дата

Изм.	Лист	№ докум.	Подп.	Дата
Разраб.		Элманов		
Пров.		Никитченко		
Н.контр.		Колмец		
Утв.				

БМ3.2.1.07.000

Трубопровод

Лит. | Масса | Масштаб

Лист 1 | Листов 2

ЛАТГИПРОПРОМ

Копировал: Формат

БМ3.2.1.06.000СБ

Выпуск 3-5

Серия 5.903-12

БМ3.2.1.06.000СБ

БМ3.2.1.06.000-01СБ - зеркальное отражение. Остальное - см. БМ3.2.1.06.000СБ

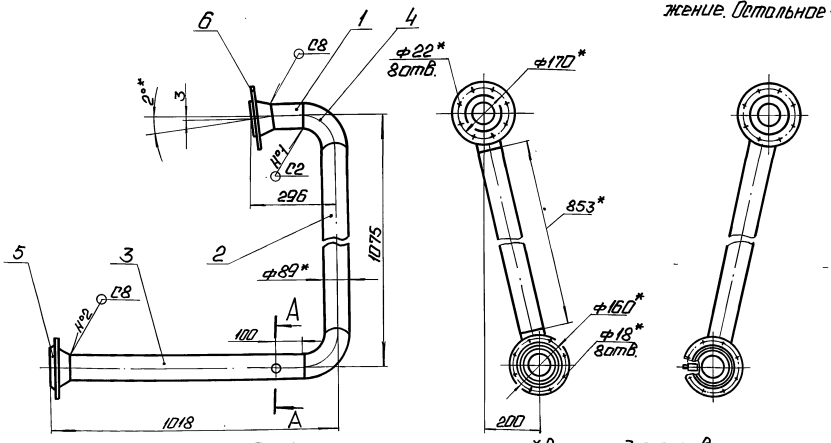

А-А
М1:5

Поз.1
М1:5

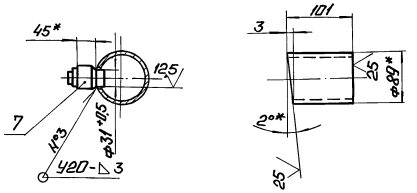

1. *Размеры для справок.
2. ± IT14/2.
3. Обработка поверхностей реза деталей Б4 25.
4. Сварные швы №1, №2 по ГОСТ 16037-80, №3 по ГОСТ 5264-80.

Инв.№ подл. | Подп. и дата | Взам.инв.№ | Инв.№ дубл. | Подп. и дата

Изм.	Лист	№ докум.	Подп.	Дата
Разраб.		Элманов		
Пров.		Никитченко		
Т.контр.				
Н.контр.		Колмец		
Утв.				

БМ3.2.1.06.000СБ

Трубопровод

Лит. | Масса | Масштаб

28 | 1:10

Лист | Листов 1

ЛАТГИПРОПРОМ

Копировал: 23523-18 21 Формат А3

Выпуск 3-5 Серия 5.903-12

БМ3.2.1.07.000СБ

БМ3.2.1.07.000-01СБ - зеркальное отражение
Остальное - см. БМ3.2.1.07.000

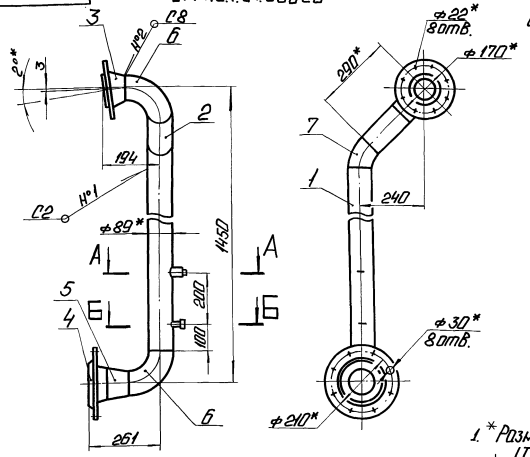

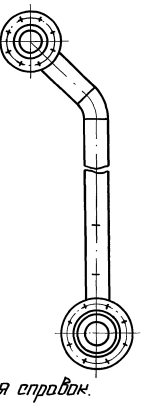

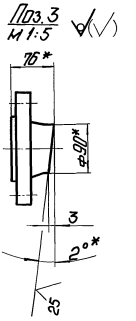

1. * Размеры для справок.
2. $\pm \frac{IT14}{2}$.
3. Обработка поверхностей резц. деталей Б4 25√.
4. Сварные швы Н°1, Н°2 по ГОСТ 16037-80, Н°3, Н°4 по ГОСТ 5264-80.

А-А
М1:5

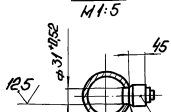

Б-Б
М1:5

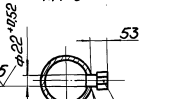

					БМ3.2.1.07.000 СБ	
Изм.	Лист	№ докум.	Подп.	Дата		Лит. / Масса / Масштаб
Разраб.		Элманис			Трубопровод	29,9 / 1:10
Пров.		Никитченко				Лист / Листов 1
Т.контр.						ЛАТГИПРОПРОМ
Н.контр.		Кольчец				
Утв.						

Копировал: Ф1 Формат А3

Выпуск 3-5 Серия 5.903-12

Формат	Зона	Поз.	Обозначение	Наименование	Кол.	Примечание
				Фланец 2-80-63 Ст20 ГОСТ 12821-80 (Заготовка для БМ3.2.1.07.003)	1	
				Прочие изделия		
		8		Установка бобышки 7: 3К4-1-87	1	
		9		Установка штуцера 1/2"-50 3К4-48-70	1	

					БМ3.2.1.07.000	
Изм.	Лист	№ докум.	Подп.	Дата		Лист 2

Копировал: Ф Формат А4

Выпуск 3-5 Серия 5.903-12

Формат	Зона	Поз.	Обозначение	Наименование	Кол.	Примечание
				Документация		
А4			БМ3.2.1.08.000 СБ	Сборочный чертеж		
				Детали		
Б4		1	БМ3.2.1.08.001	Труба		
				Труба 89×3,5 ГОСТ 10704-76 / Вст20 ГОСТ 10705-80		
				L = 80 ± 0,37 мм	1	0,59 кг
				Стандартные изделия		
		2		Переход К 108×4-89×3,5 ГОСТ 17378-83	1	
		3		Фланец 3-80-40 Ст20 ГОСТ 12821-80	1	
		4		Фланец 1-100-25 Ст20 ГОСТ 12821-80	1	
				Прочие изделия		
		5		Установка штуцера 1/2"-50 3К4-48-70	1	

					БМ3.2.1.08.000	
Изм.	Лист	№ докум.	Подп.	Дата		Лит. / Лист / Листов
Разраб.		Элманис			Трубопровод	1 / 1
Пров.		Никитченко				ЛАТГИПРОПРОМ
Н.контр.		Кольчец				
Утв.						

Копировал: Ф Формат А4

Выпуск 3-5

Серия 5.903-12

БМ3.2.1.08.000СБ

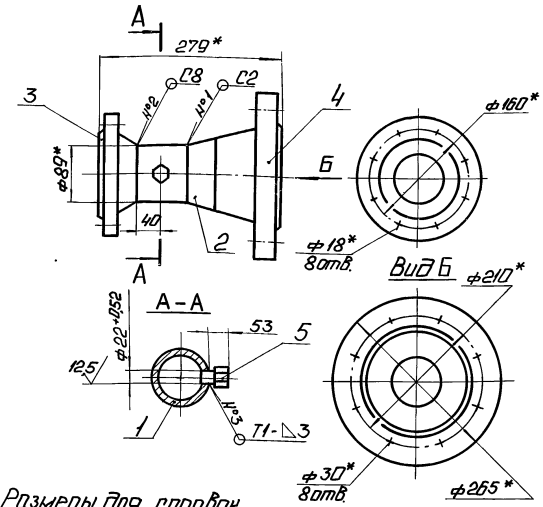

1.* Размеры для справок.

2. ± $\frac{IT14}{2}$.

3. Обработка поверхностей реза деталей БЧ ^{25}/.

4. Сварные швы №1, №2 по ГОСТ16037-80, №3 по ГОСТ5264-80.

Изм.	Лист	№ докум.	Подп.	Дата	БМ3.2.1.08.000СБ			
Разраб.		Элманис			Трубопровод	Лит.	Масса	Масштаб
Пров.		Никитченко					12,84	1:5
Т.контр.						Лист	Листов 1	
Н.контр.		Колмец				ЛАТГИПРОПРОМ		
Утв.								

Инв. № подл. | Подп. и дата | Взам. инв. № | Инв. № дубл. | Подп. и дата

Копировал: Р.Б. Формат А4

Выпуск 3-5

Серия 5.903-12

Формат	Зона	Поз.	Обозначение	Наименование	Кол.	Примечание
				Документация		
А4			БМ3.2.1.09.000	Сборочный чертеж		
				Детали		
Б4		1	БМ3.2.1.09.001	Труба		
				Труба 89×3,5 ГОСТ10704-76 / В20 ГОСТ10705-80		
				L=120±0,435мм	2	0,89кг
				Стандартные изделия		
		2		Фланец 3-80-40 Ст20		
				ГОСТ12821-80	2	
		3		Тройник 133×4		
				ГОСТ17376-83	1	
		4		Переход Э133×4-89×3,5		
				ГОСТ17378-83	2	
		5		Отвод 90° 89×3,5		
				ГОСТ17375-83	2	

Изм.	Лист	№ докум.	Подп.	Дата	БМ3.2.1.09.000			
Разраб.		Элманис			Трубопровод	Лит.	Лист	Листов
Пров.		Никитченко						1
Н.контр.		Колмец				ЛАТГИПРОПРОМ		
Утв.								

Инв. № подл. | Подп. и дата | Взам. инв. № | Инв. № дубл. | Подп. и дата

Копировал: Р.Б. Формат А4

Выпуск 3-5

Серия 5.903-12

БМ3.2.1.09.000СБ

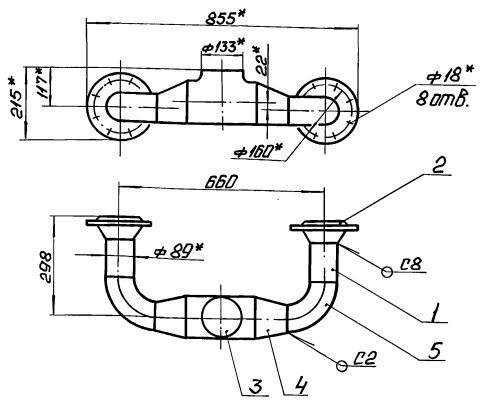

1. Размеры для справок.

2. Обработка поверхностей реза деталей БЧ ^{25}/.

3. Сварные швы по ГОСТ 16037-80.

Изм.	Лист	№ докум.	Подп.	Дата	БМ3.2.1.09.000СБ			
Разраб.		Элманис			Трубопровод	Лит.	Масса	Масштаб
Пров.		Никитченко					21,5	1:10
Т.контр.						Лист	Листов 1	
Н.контр.		Колмец				ЛАТГИПРОПРОМ		
Утв.								

Инв. № подл. | Подп. и дата | Взам. инв. № | Инв. № дубл. | Подп. и дата

Копировал: Р.Б. Формат А4

Выпуск 3-5

Серия 5.903-12

Формат	Зона	Поз.	Обозначение	Наименование	Кол.	Примечание
				Документация		
А2			БМ3.2.1.10.000СБ	Сборочный чертеж		
				Детали		
А4		1	БМ3.2.1.10.001	Труба	1	
Б4		2	БМ3.2.1.10.002	Труба		
				Труба 25×2 ГОСТ10704-76 / В20 ГОСТ10705-80		
				L=112±0,435мм	4	0,12кг
Б4		3	БМ3.2.1.10.003	Труба		
				Труба 25×2 ГОСТ10704-76 / В20 ГОСТ10705-80	1	0,16кг
Б4		4	БМ3.2.1.10.004	Труба		
				Труба 25×2 ГОСТ10704-76 / В20 ГОСТ10705-80	2	0,12кг
Б4		5	БМ3.2.1.10.005	Труба		
				Труба 25×2 ГОСТ10704-76 / В20 ГОСТ10705-80	1	1,85кг
Б4		6	БМ3.2.1.10.006	Труба		
				Труба 32×3 ГОСТ10704-76 / В20 ГОСТ10705-80	1	0,67кг
Б4		7	БМ3.2.1.10.007	Труба		
				Труба 32×3 ГОСТ10704-76 / В20 ГОСТ10705-80		
				L=80±0,37мм	2	0,17кг

Изм.	Лист	№ докум.	Подп.	Дата	БМ3.2.1.10.000			
Разраб.		Элманис			Трубопровод	Лит.	Лист	Листов
Пров.		Никитченко					1	3
Н.контр.		Колмец				ЛАТГИПРОПРОМ		
Утв.								

Инв. № подл. | Подп. и дата | Взам. инв. № | Инв. № дубл. | Подп. и дата

Копировал: Р.Б. 23523-18 23 Формат А4

Выпуск 3-5 Серия 5.903-12

Форм.	Зона	Поз.	Обозначение	Наименование	Кол.	Примечание
		20		Переход К 57х4-38х20		
				ГОСТ 17378-83	2	
		21		Тройник 57х3		
				ГОСТ 17376-83	4	
		22		Заглушка 57х3		
				ГОСТ 17379-83	3	
				Прочие изделия		
		23		Вентиль 15с27нж3		
				Ду 20 ТУ 26-07-1221-79	2	
		24		Вентиль 15с27нж3		
				Ду 25 ТУ 26-07-1221-79	2	
		25		Вентиль 15с27нж3		
				Ду 32 ТУ 26-07-1221-79	2	

Подп. и дата | Инв. № дубл. | Взам. инв. № | Подп. и дата | Инв. № подл.

Изм. | Лист | № докум. | Подп. | Дата

БМЗ. 2.1.10.000 Лист 3

Копировал Макс Формат А4

Выпуск 3-5 Серия 5.903-12

Форм.	Зона	Поз.	Обозначение	Наименование	Кол.	Примечание
Б4		8	БМЗ.2.1.10.008	Труба		
				Труба 32х3 ГОСТ 10704-76 / В20 ГОСТ 10705-80	2	0,14кг
Б4		9	БМЗ.2.1.10.009	Труба		
				Труба 38х3 ГОСТ 10704-76 / В20 ГОСТ 10705-80		
				L = 120±0,435мм	2	0,31кг
Б4		10	БМЗ.2.1.10.010	Труба		
				Труба 38х3 ГОСТ 10704-76 / В20 ГОСТ 10705-80	2	1,47кг
Б4		11	БМЗ.2.1.10.011	Труба		
				Труба 57х3 ГОСТ 10704-76 / В20 ГОСТ 10705-80	2	1,08кг
Б4		12	БМЗ.2.1.10.012	Труба		
				Труба 57х3 ГОСТ 10704-76 / В20 ГОСТ 10705-80	2	1,52кг
Б4		13	БМЗ.2.1.10.013	Труба		
				Труба 57х3 ГОСТ 10704-76 / В20 ГОСТ 10705-80		
				L = 3050±2,7мм	1	12,2кг
				Стандартные изделия		
				Фланцы ГОСТ 12821-80		
		14		1-20-16 Ст20	1	
		15		1-25-16 Ст20	1	
		16		1-50-16 Ст20	2	
		17		1-25-25 Ст20	2	
		18		1-50-25 Ст20	2	
		19		2-20-63 Ст20	2	

Подп. и дата | Инв. № дубл. | Взам. инв. № | Подп. и дата | Инв. № подл.

Изм. | Лист | № докум. | Подп. | Дата

БМЗ.2.1.10.000 Лист 2

Копировал Макс Формат А4

Выпуск 3-5 Серия 5.903-12

БМЗ.2.1.10.001

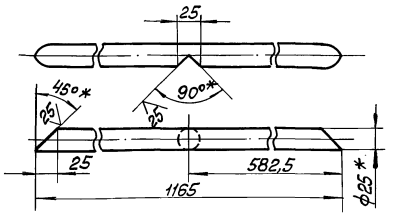

1 * Размеры для справок

2 $\pm\frac{IT14}{2}$.

3. Обработка поверхностей реза деталей 25.

Подп. и дата | Инв. № дубл. | Взам. инв. № | Подп. и дата | Инв. № подл.

БМЗ.2.1.10.001

Изм.	Лист	№ докум.	Подп.	Дата
Разраб.	Элманис			
Пров.	Никитченко			
Т. контр.				
Н. контр.	Колмец			
Утв.				

Труба

Лит.	Масса	Масштаб
	1,32	1:5

Лист | Листов 1

Труба 25х2 ГОСТ 10704-76 / В20 ГОСТ 10705-80

ЛАТГИПРОПРОМ

Копировал Макс Формат А4

Выпуск 3-5 Серия 5.903-12

Форм.	Зона	Поз.	Обозначение	Наименование	Кол.	Примечание
				Документация		
А4			БМЗ.2.1.11.000СБ	Сборочный чертёж		
				Детали		
Б4		1	БМЗ.2.1.11.001	Труба		
				Труба 32х2 ГОСТ 10704-76 / В20 ГОСТ 10705-80	2	0,18кг
Б4		2	БМЗ.2.1.11.002	Труба		
				Труба 32х2 ГОСТ 10704-76 / В20 ГОСТ 10705-80	1	1,13кг
Б4		3	БМЗ.2.1.11.003	Труба		
				Труба 32х2 ГОСТ 10704-76 / В20 ГОСТ 10705-80	1	2,18кг
				Стандартные изделия		
		4		Фланец 1-25-16 Ст20		
				ГОСТ 12821-80	1	

Подп. и дата | Инв. № дубл. | Взам. инв. № | Подп. и дата | Инв. № подл.

БМЗ.2.1.11.000

Изм.	Лист	№ докум.	Подп.	Дата
Разраб.	Элманис			
Пров.	Никитченко			
Н. контр.	Колмец			
Утв.				

Трубопровод

Лит.	Лист	Листов
		1

ЛАТГИПРОПРОМ

Копировал Макс 23523-18 24 Формат А4

БМ3.2.1.10.000СБ

Выпуск 3-5

Серия 5.903-12

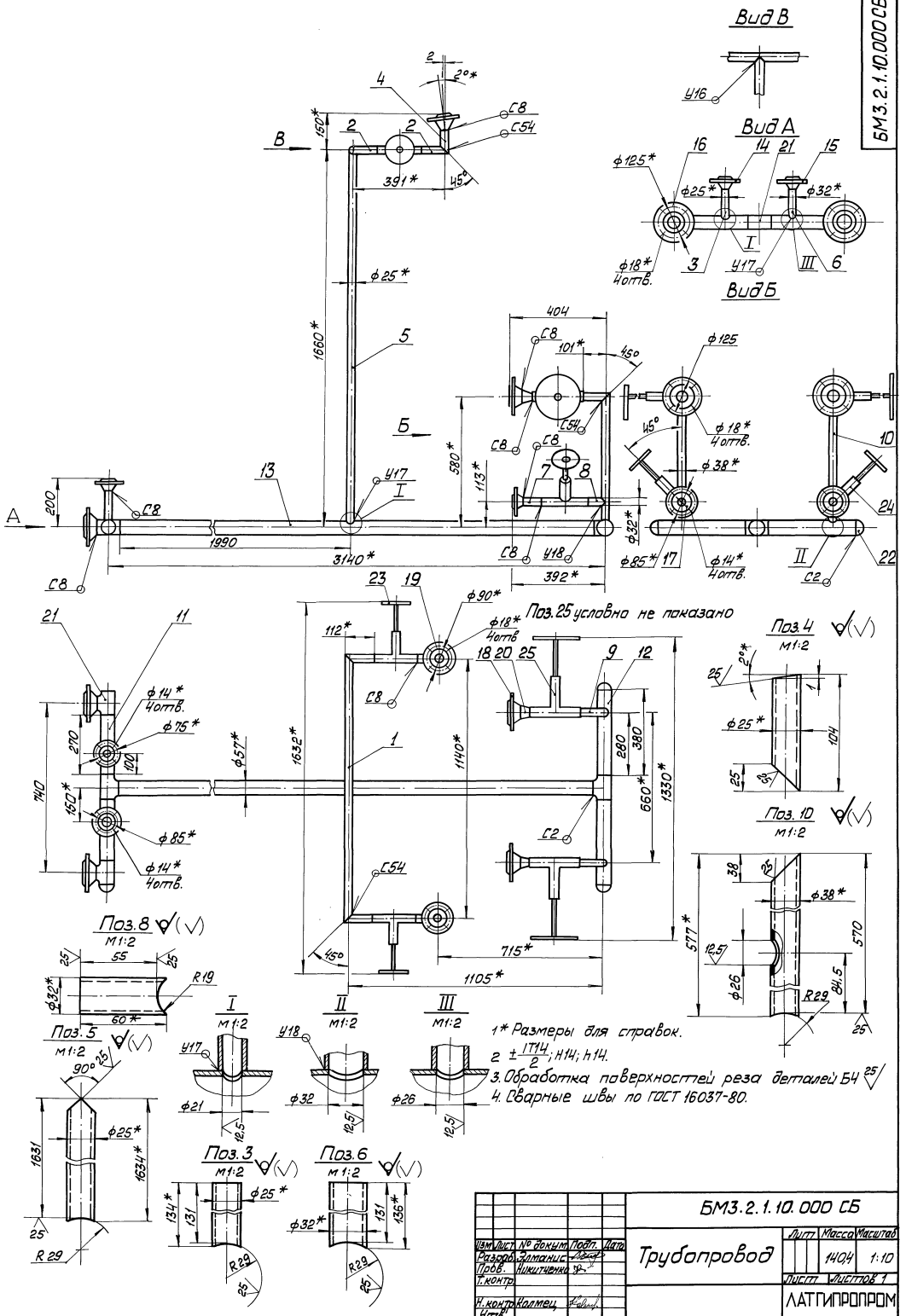

1* Размеры для справок.
2 $\pm\frac{IT14}{2}$; H14; h14.
3. Обработка поверхностей реза деталей Б4 25
4. Сварные швы по ГОСТ 16037-80.

					БМ3.2.1.10.000 СБ			
Изм	Лист	№ докум	Подп.	Дата	Трубопровод	Лит	Масса	Масштаб
Разраб.		Элманис					140,4	1:10
Пров.		Никитченко				Лист	Листов 1	
Т.контр.						ЛАТГИПРОПРОМ		
Н.контр.		Колмец						
Утв.								

Инв.№ подл. | Подп. и дата | Взам.инв.№ | Инв.№ дубл. | Подп. и дата

Копировал 23523-18 25 Формат А2

Выпуск 3-5 Серия 5.903-12

Инв.№подл. | Подп. и дата | Взам.инв.№ | Инв.№дубл. | Подп. и дата

БМ3.2.1.11.000 СБ

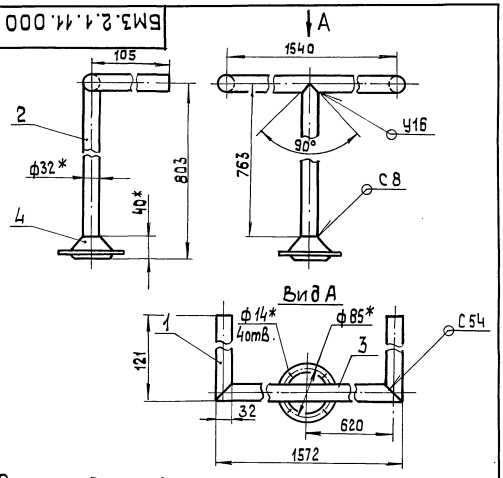

1.* Размеры для справок

2. $\pm\frac{IT14}{2}$.

3. Обработка поверхностей реза деталей БЧ $\sqrt{25}$.

4. Сварные швы по ГОСТ 16037-80

Изм.	Лист	№ докум.	Подп.	Дата
Разраб.		Элманис		
Пров.		Никитченко		
Т.контр.				
Н.контр.		Колмец		
Утв.				

Трубопровод

БМ3.2.1.11.000 СБ

Лит	Масса	Масштаб
	4,72	1:5

Лист 1 Листов 1

ЛАТГИПРОПРОМ

Копировал 38 Формат А4

Форм	Зона	Поз.	Обозначение	Наименование	Кол.	Примечание
				Документация		
А3			БМ.3.2.1.12.000СБ	Сборочный чертеж		
				Детали		
А4		1	БМ3.2.1.12.001	Труба	1	
А4		2	БМ3.2.1.12.002	Труба	1	
А4		3	БМ3.2.1.12.003	Труба	1	
		4	-01	Труба	1	
А4		5	БМ3.2.1.12.004	Труба	2	
БЧ		6	БМ3.2.1.12.005	Труба		
				Труба 25×2 ГОСТ 10704-76 / В20 ГОСТ 10705-80	2	0,13кг
БЧ		7	БМ3.2.1.12.006	Труба		
				Труба 25×2 ГОСТ 10704-76 / В20 ГОСТ 10705-80	2	0,25кг
				Стандартные изделия		
		8		фланец 1-20-16 Ст.20 ГОСТ 12821-80	1	
				Прочие изделия		
		9		Вентиль 15с 27нж3 Ду20; Ру 64. ТУ 26-07-1221-79	2	

Изм.	Лист	№ докум.	Подп.	Дата
Разраб.		Элманис		
Пров.		Никитченко		
Т.контр.				
Н.контр.		Колмец		
Утв.				

Трубопровод

БМ3.2.1.12.000

Лит.	Лист	Листов
		1

ЛАТГИПРОПРОМ

Копировал 38 Формат А4

Выпуск 3-5 Серия 5.903-12

Инв.№подл. | Подп. и дата | Взам.инв.№ | Инв.№дубл. | Подп. и дата

БМ3.2.1.12.000 СБ

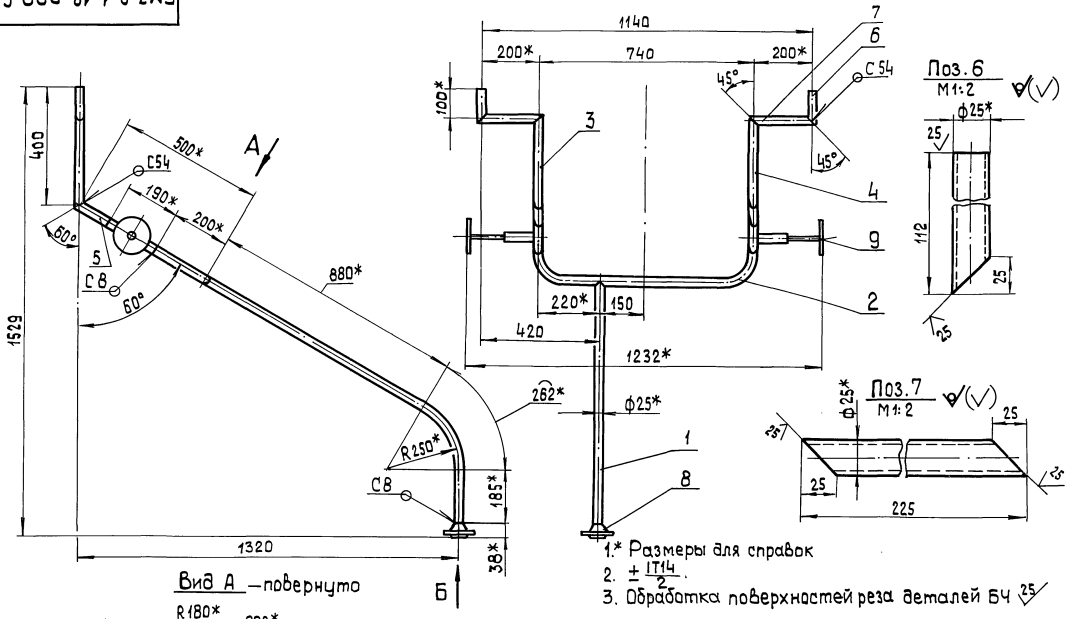

1.* Размеры для справок

2. $\pm\frac{IT14}{2}$.

3. Обработка поверхностей реза деталей БЧ $\sqrt{25}$.

Изм.	Лист	№ докум.	Подп.	Дата
Разраб.		Элманис		
Пров.		Никитченко		
Т.контр.				
Н.контр.		Колмец		
Утв.				

Трубопровод

БМ3.2.1.12.000 СБ

Лит.	Масса	Масшт.
	29,22	1:10

Лист 1 Листов 1

ЛАТГИПРОПРОМ

Копировал 38 Формат А3

Выпуск 3-5 Серия 5.903-12

БМ3.2.1.12.001

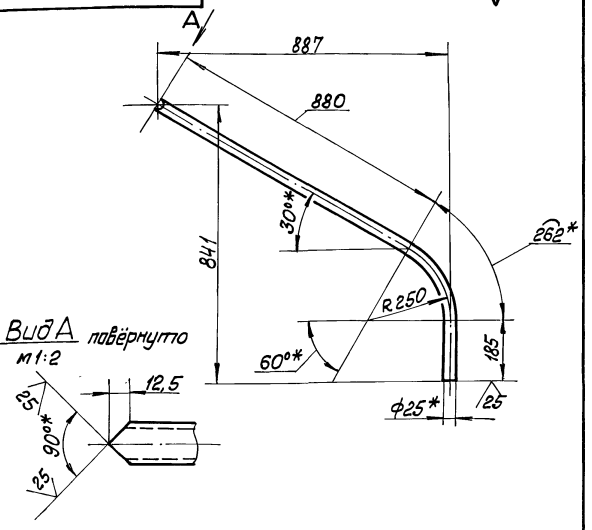

1 * Размеры для справок

2 $\pm \frac{IT14}{2}$

Изм.	Лист	№ докум.	Подп.	Дата	БМ3.2.1.12.001			
Разраб.		Элманис			Труба	Лит.	Масса	Масштаб
Пров.		Никитченко					1,5	1:10
Т.контр.						Лист	Листов 1	
Н.контр.		Колпец			Труба 25×2 ГОСТ 10704-76 / В20 ГОСТ 10705-80	ЛАТГИПРОПРОМ		
Утв.								

Копировал Формат А4

Выпуск 3-5 Серия 5.903-12

БМ3.2.1.12.002

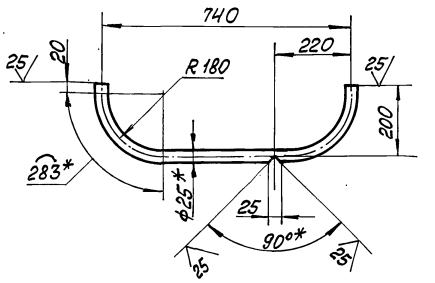

1 * Размеры для справок

2 $\pm \frac{IT14}{2}$.

Изм.	Лист	№ докум.	Подп.	Дата	БМ3.2.1.12.002			
Разраб.		Элманис			Труба	Лит.	Масса	Масштаб
Пров.		Никитченко					1,11	1:10
Т.контр.						Лист	Листов 1	
Н.контр.		Колпец			Труба 25×2 ГОСТ 10704-76 / В20 ГОСТ 10705-80	ЛАТГИПРОПРОМ		
Утв.								

Копировал Формат А4

Выпуск 3-5 Серия 5.903-12

БМ3.2.1.12.003

БМ3.2.1.12.003

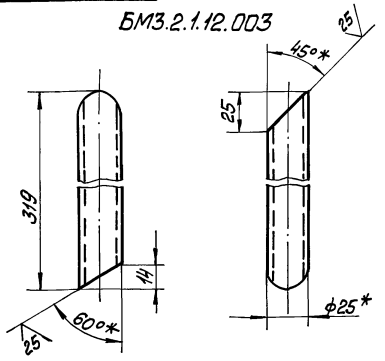

БМ3.2.1.12.003-01 - зеркальное отражение, остальное см. БМ3.2.1.12.003

м1:4

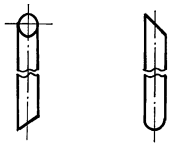

Изм.	Лист	№ докум.	Подп.	Дата	БМ3.2.1.12.003			
Разраб.		Элманис			Труба	Лит.	Масса	Масштаб
Пров.		Никитченко					0,36	1:2
Т.контр.						Лист	Листов 1	
Н.контр.		Колпец			Труба 25×2 ГОСТ 10704-76 / В20 ГОСТ 10705-80	ЛАТГИПРОПРОМ		
Утв.								

Копировал Формат А4

Выпуск 3-5 Серия 5.903-12

БМ3.2.1.12.004

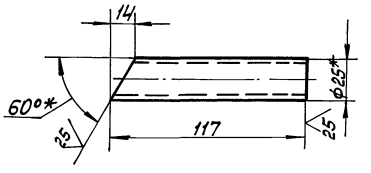

1 * Размеры для справок.

2. $\pm \frac{IT14}{2}$

Изм.	Лист	№ докум.	Подп.	Дата	БМ3.2.1.12.004			
Разраб.		Элманис			Труба	Лит.	Масса	Масштаб
Пров.		Никитченко					0,13	1:2
Т.контр.						Лист	Листов 1	
Н.контр.		Колпец			Труба 25×2 ГОСТ 10704-76 / В20 ГОСТ 10705-80	ЛАТГИПРОПРОМ		
Утв.								

Копировал Формат А4

БМ3.1.1.13.000 СБ

Выпуск 3-5

Серия 5.903-12

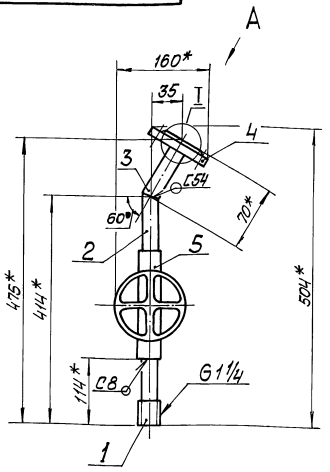

Вид А повёрнуто
м1:2

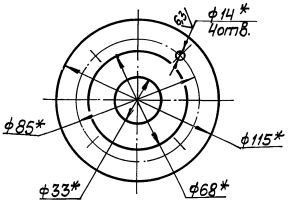

I повёрнуто
м1:2

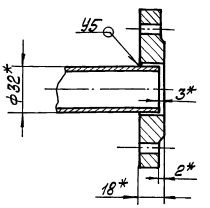

Поз. 2
м1:2

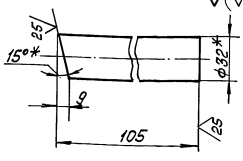

Поз. 3
м1:2

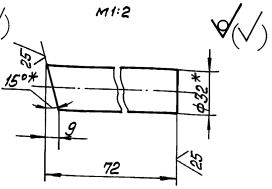

1. * Размеры для справок.
2. $\pm \frac{IT14}{2}$.
3. Обработка поверхностей реза деталей Б4 — 25
4. Сварные швы по ГОСТ 16037-80

Изм.	Лист	№ докум.	Подп.	Дата	БМ3.1.1.13.000 СБ			
Разраб.		Авдеенко			Трубопровод	Лит.	Масса	Масштаб
Пров.		Никитченко					15,5	1:5
Т.контр.						Лист	Листов 1	
Н.контр.		Колпец				ЛАТГИПРОПРОМ		
Утв.								

Копировал Формат А3

Выпуск 3-5

Серия 5.903-12

Формат	Зона	Поз.	Обозначение	Наименование	Кол.	Примечание
				Документация		
А3			БМ3.1.1.13.000 СБ	Сборочный чертёж		
				Сборочные единицы		
А4		1	БМ3.7.1.04.100	Штуцер	1	
				Детали		
Б4		2	БМ3.1.1.13.001	Труба		
				Труба 32х2 ГОСТ 10704-76 / В20 ГОСТ 10705-80	1	0,16кг
Б4		3	БМ3.1.1.13.002	Труба		
				Труба 32х2 ГОСТ 10704-76 / В20 ГОСТ 10705-80	1	0,12кг
				Стандартные изделия		
		4		Фланец 1-25-25 Ст20 ГОСТ 12820-80	1	
				Прочие изделия		
		5		Вентиль 15с27нж3 Ду 25, Ру 64 ТУ 26-07-1221-79	1	

Изм.	Лист	№ докум.	Подп.	Дата	БМ3.1.1.13.000			
Разраб.		Авдеенко			Трубопровод	Лит.	Лист	Листов 1
Пров.		Никитченко				ЛАТГИПРОПРОМ		
Н.контр.		Колпец						
Утв.								

Копировал Формат А4

Выпуск 3-5

Серия 5.903-12

Формат	Зона	Поз.	Обозначение	Наименование	Кол.	Примечание
				Документация		
А3			БМ3.1.1.14.000 СБ	Сборочный чертёж		
				Сборочные единицы		
А4		1	БМ3.7.1.04.100	Штуцер	1	
				Детали		
Б4		2	БМ3.1.1.14.001	Труба		
				Труба 25х2 ГОСТ 10704-76 / В20 ГОСТ 10705-80		
				L = 624 ± 0,875 мм	1	0,9кг
Б4		3	БМ3.1.1.14.002	Труба		
				Труба 32х2 ГОСТ 10704-76 / В20 ГОСТ 10705-80	1	0,1кг
				Стандартные изделия		
		4		Фланец 1-25-25 В20 ГОСТ 12820-80	1	
				Прочие изделия		
		5		Вентиль 16с27нж3 Ду 25, Ру 64 ТУ 26-07-1221-79	1	

Изм.	Лист	№ докум.	Подп.	Дата	БМ3.1.1.14.000			
Разраб.		Авдеенко			Трубопровод	Лит.	Лист	Листов 1
Пров.		Никитченко				ЛАТГИПРОПРОМ		
Н.контр.		Колпец						
Утв.								

Копировал Формат А4

Формат	Зона	Поз.	Обозначение	Наименование	Кол.	Примечание
				Документация		
А4			БМ3.1.1.11.000 СБ	Сборочный чертеж		
				Детали		
Б4		1	БМ3.1.1.11.001	Труба		
				Труба 57×3 ГОСТ 10704-76 / В20 ГОСТ 10705-80		
				L = 98 ± 0,435 мм	1	0,39 кг
				Стандартные изделия		
		2		Отвод 90° 57×3 ГОСТ 17375-83	1	
		3		Фланец 1-50-16 Ст20 ГОСТ 12821-80	1	

Изм.	Лист	№ докум.	Подп.	Дата
Разраб.		Авдеенко		
Пров.		Никитченко		
Н. контр.		Колмец		
Утв.				

БМ3.1.1.11.000

Трубопровод

Лит. | Лист | Листов 1

ЛАТГИПРОПРОМ

Копировал | Формат А4

Инв. № подл. | Подп. и дата | Взам. инв. № | Инв. № дубл. | Подп. и дата

БМ3.1.1.11.000 СБ

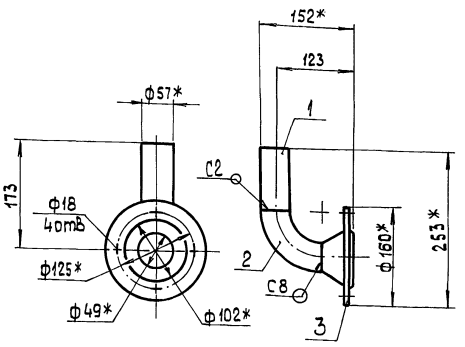

1* Размеры для справок

2. ± ——

3. Обработка поверхностей реза деталей БЧ 25

4. Сварные швы по ГОСТ 16037-80

Изм.	Лист	№ докум.	Подп.	Дата
Разраб.		Авдеенко		
Пров.		Никитченко		
Т. контр.				
Н. контр.		Колмец		
Утв.				

БМ3.1.1.11.000 СБ

Трубопровод

Лит. | Масса 3,2 | Масшт. 1:5

Лист | Листов 1

ЛАТГИПРОПРОМ

Копировал | Формат А4

БМ3.1.1.14.000 СБ

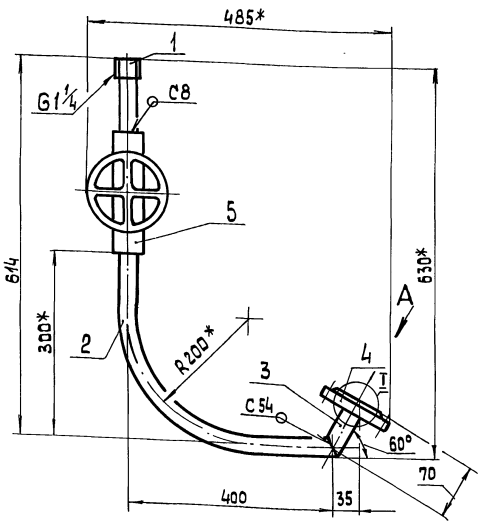

Поз. 2

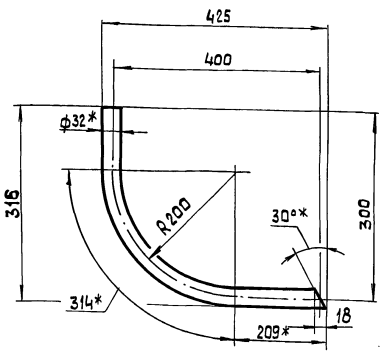

Вид А повернуто
М 1:2

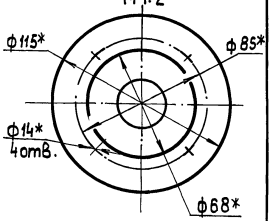

Поз. 3
М 1:2

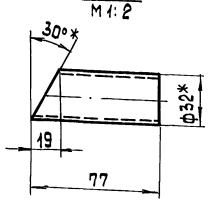

I повернуто
М 1:2

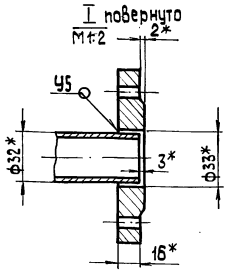

1* Размеры для справок

2. ± IT14/2 .

3. Обработка поверхностей реза деталей БЧ 25.

4. Сварные швы по ГОСТ 16037-80 .

Изм.	Лист	№ докум.	Подп.	Дата
Разраб.		Авдеенко		
Пров.		Никитченко		
Т. контр.				
Н. контр.		Колмец		
Утв.				

БМ3.1.1.14.000 СБ

Трубопровод

Лит. | Масса 16 | Масштаб 1:5

Лист | Листов 1

ЛАТГИПРОПРОМ

Формат	Зона	Поз.	Обозначение	Наименование	Кол.	Примечание
				Документация		
А4			БМ3.2.1.13.000 СБ	Сборочный чертеж		
				Детали		
А4		1	БМ1.3.1.04.001	Штуцер	1	
Б4		2	БМ3.2.1.13.001	Труба		
				Труба 38×2,5 ГОСТ 10704-76 / В20 ГОСТ 10705-80	2	0,26 кг
				Прочие изделия		
		3		Вентиль 15с27нж 3; Ру64 Ду 32 ТУ 26-07-1221-79.	1	

БМ3.2.1.13.000

Изм.	Лист	№ докум.	Подп.	Дата			
Разраб.		Элманис			Трубопровод	Лит.	Лист	Листов 1
Пров.		Никитченко						
Н.контр.		Колмец				ЛАТГИПРОПРОМ	
Утв.							

Копировал А4 Формат А4

Серия 5.903-12 Выпуск 3-5

Инв.№ подл. | Подпись и дата | Взам. инв.№ | Инв.№ дубл. | Подпись и дата

БМ3.2.1.13.000 СБ

БМ3.2.1.13.000 СБ

БМ3.2.1.13.000-01СБ - зеркальное отражение. Остальное - см. БМ3.2.1.13.000 СБ

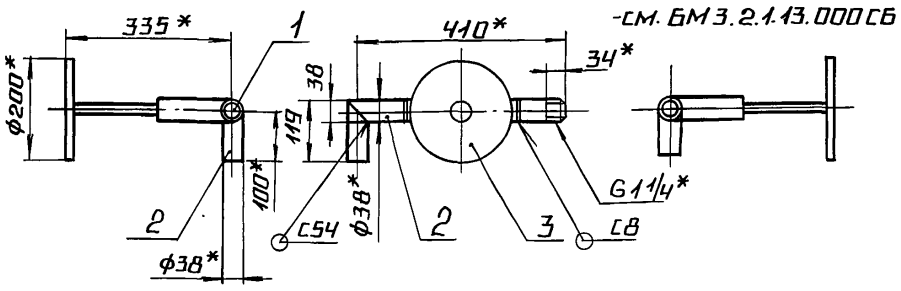

1.* Размеры для справок.

2. Обработка поверхностей реза деталей Б4 25/.

3. Сварные швы по ГОСТ 16037-80.

БМ3.2.1.13.000 СБ

Изм.	Лист	№ докум.	Подп.	Дата			
Разраб.		Элманис			Трубопровод	Лит.	Масса	Масштаб
Пров.		Никитченко					20,92	1:10
Т.контр.						Лист	Листов 1	
Н.контр.		Колмец				ЛАТГИПРОПРОМ	
Утв.							

Копировал А4 Формат А4

Серия 5.903-12 Выпуск 3-5

Инв.№ подл. | Подпись и дата | Взам. инв.№ | Инв.№ дубл. | Подпись и дата

БМ1.3.1.04.001

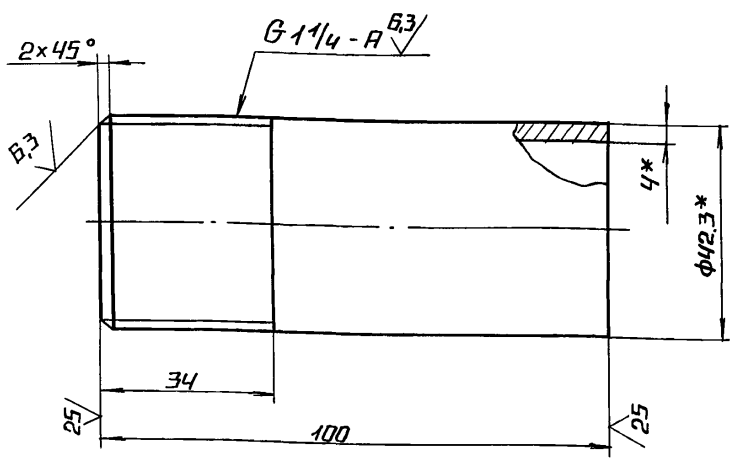

1.* Размеры для справок.

2. $\pm \frac{IT14}{2}$.

БМ1.3.1.04.001

Изм.	Лист	№ докум.	Подп.	Дата				
Разраб.		Винокурова			Штуцер	Лит.	Масса	Масштаб
Пров.		Никитченко					0,4	1:1
Т.контр.						Лист	Листов 1	
Н.контр.		Колмец			Труба 32×4,0 ГОСТ 3262-75	ЛАТГИПРОПРОМ		
Утв.								

Копировал А4 Формат А4

Серия 5.903-12 Выпуск 3-5

Инв.№ подл. | Подпись и дата | Взам. инв.№ | Инв.№ дубл. | Подпись и дата

Формат	Зона	Поз.	Обозначение	Наименование	Кол.	Примечание
				Документация		
А3			БМ2.2.1.15.000 СБ	Сборочный чертеж		
				Детали		
Б4		1	БМ2.2.1.15.001	Труба		
				Труба 57×3 ГОСТ 10704-76 / В-Вст3 ГОСТ 10705-80		
				L = 100 ± 0,435 мм	1	0,4 кг
Б4		2	БМ2.2.1.15.002	Труба		
				Труба 57×3 ГОСТ 10704-76 / В-Вст3 ГОСТ 10705-80	1	1,6 кг
Б4		3	БМ2.2.1.15.003	Труба		
				Труба 57×3 ГОСТ 10704-76 / В-Вст3 ГОСТ 10705-80		
				L = 363 ± 0,7 мм	1	1,45 кг
Б4		4	БМ2.2.1.15.004	Труба		
				Труба 57×3 ГОСТ 10704-76 / В-Вст3 ГОСТ 10705-80		
				L = 1247 ± 1,55 мм	1	4,99 кг
Б4		5	БМ2.2.1.15.005	Труба		
				Труба 57×3 ГОСТ 10704-76 / В-Вст3 ГОСТ 10705-80		
				L = 257 ± 0,65 мм	1	1,03 кг

БМ2.2.1.15.000

Изм.	Лист	№ докум.	Подп.	Дата				
Разраб.		Авдеенко			Трубопровод	Лит.	Лист	Листов 2
Пров.		Никитченко					1	
Н.контр.		Колмец				ЛАТГИПРОПРОМ		
Утв.								

Копировал А4 Формат А4

Серия 5.903-12 Выпуск 3-5

Инв.№ подл. | Подпись и дата | Взам. инв.№ | Инв.№ дубл. | Подпись и дата

БМ2.2.1.15.000СБ

Выпуск 3-5

Серия 5.903-12

БМ2.2.1.15.000 СБ

БМ2.2.1.15.000-01 СБ - зеркальное отражение, остальное см. БМ2.2.1.15.000СБ

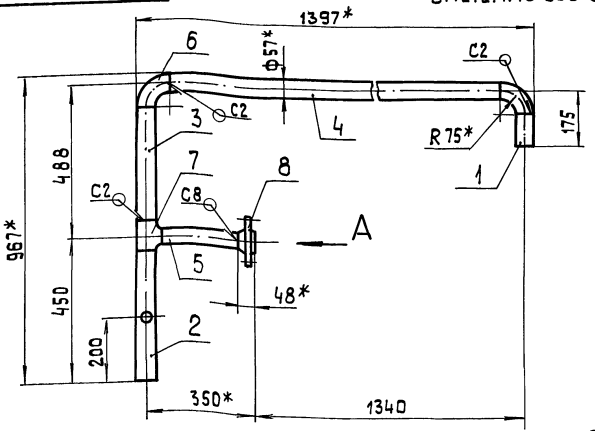

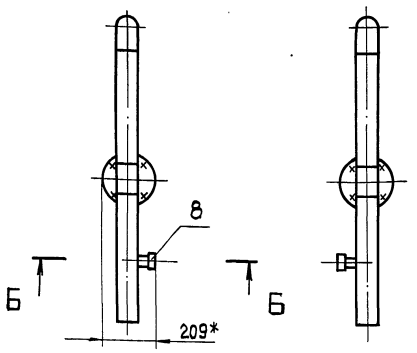

Вид А

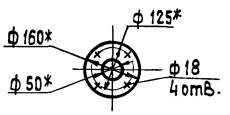

Б – Б
М 1:5

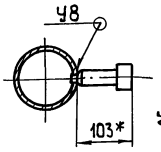

Поз. 2
М 1:5

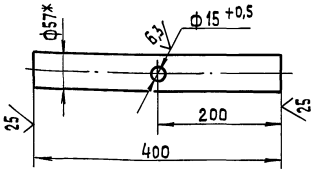

1* Размеры для справок
2. ±IT14/2.
3. Обработка поверхностей реза деталей Бч 25
4. Сварные швы по ГОСТ 16037-80.

Изм.	Лист	№ докум.	Подп.	Дата	БМ2.2.1.15.000 СБ			
Разраб.		Авдеенко			Трубопровод	Лит.	Масса	Масшт.
Пров.		Никитченко					13,7	1:10
Т.контр.						Лист	Листов 1	
Н.контр.		Колмец				ЛАТГИПРОПРОМ		
Утв.								

Копировал 38 формат А3

Выпуск 3-5

Серия 5.903-12

Форм	Зона	Поз.	Обозначение	Наименование	Кол.	Примечание
				Стандартные изделия		
		6		Отвод 90° 57×3 ГОСТ 17375-83	2	
		7		Тройник 57×3 ГОСТ 17376-83	1	
		8		Фланец 1-50-16 ВСт3 ГОСТ 12821-80	1	
				Прочие изделия		
		9		Установка 2 штуцера М 20×1,5-100 3К4-46-76	1	

Изм.	Лист	№ докум.	Подп.	Дата	БМ2.2.1.15.000	Лист 2

Копировал 38 формат А4

Выпуск 3-5

Серия 5.903-12

Форм	Зона	Поз.	Обозначение	Наименование	Кол.	Примечание
				Документация		
А3			БМ2.2.1.10.000 СБ	Сборочный чертеж		
				Детали		
Бч		1	БМ2.2.1.10.001	Труба		
				Труба 38×2 ГОСТ 10704-76 / В-ВСт3сп ГОСТ 10705-80	1	1,65 кг
Бч		2	БМ2.2.1.10.002	Труба		
				Труба 38×2 ГОСТ 10704-76 / В-ВСт3сп ГОСТ 10705-80	1	0,36 кг
Бч		3	БМ2.2.1.10.003	Труба		
				Труба 38×2 ГОСТ 10704-76 / В-ВСт3сп ГОСТ 10705-80	1	0,14 кг
Бч		4	БМ2.2.1.10.004	Труба		
				Труба 38×2 ГОСТ 10704-76 / В-ВСт3сп ГОСТ 10705-80		
				L = 80 ± 0,37 мм	1	0,14 кг
				Стандартные изделия		
		5		Переход К 57×4-32×2 ГОСТ 17378-83	1	

Изм.	Лист	№ докум.	Подп.	Дата	БМ2.2.1.10.000			
Разраб.		Авдеенко			Трубопровод	Лит.	Лист 1	Листов 2
Пров.		Никитченко				ЛАТГИПРОПРОМ		
Н.контр.		Колмец						
Утв.								

23523-18 31 Копировал 38 формат А4

Поз. 1

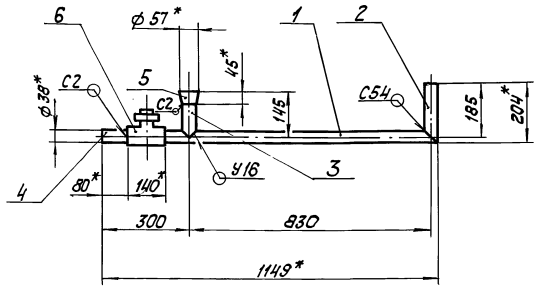

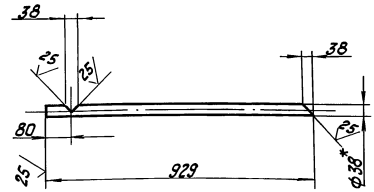

Поз. 2
М 1:5

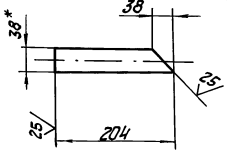

Поз. 3
М 1:5

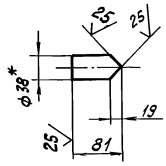

1. * Размеры для справок.
2. $\pm \frac{IT14}{2}$.
3. Обработка поверхностей реза деталей Б4 $\sqrt{25}$.

				БМ2.2.1.10.000 СБ	
Изм. Лист.	№ докум.	Подпись	Дата		
Разраб.	Авдеенко			Трубопровод	Лит. / Масса / Масштаб: 5,3 / 1:10
Пров.	Никитченко				Лист / Листов: 1 / 1
Т.контр.					ЛАТГИПРОПРОМ
Н.контр.	Колмец				
Утв.					

Копировал | формат А3

Формат	Зона	Поз.	Обозначение	Наименование	Кол.	Примечание
				Прочие изделия		
	6			Конденсатоотводчик		
				45С 13 нж		
				Ру 40 Ду 32		
				ТУ 26-07-1138-76	1	

Формат	Зона	Поз.	Обозначение	Наименование	Кол.	Примечание
				Документация		
А3			БМ2.2.1.14.000 СБ	Сборочный чертеж		
				Детали		
Б4	1		БМ2.2.1.14.001	Труба		
				Труба 38×2 ГОСТ 10704-76 / В-ВСт3сп ГОСТ 10705-80		
				L = 1340 ± 1,55 мм	1	2,39 кг
Б4	2		БМ2.2.1.14.002	Труба		
				Труба 38×2 ГОСТ 10704-76 / В-ВСт3сп ГОСТ 10705-80		
				L = 80 ± 0,37 мм	2	0,14 кг
				Стандартные изделия		
		3		Заглушка 38×2 ГОСТ 17379-83	1	
				Прочие изделия		
		4		Вентиль 15С27НЖ3 Ру 64 Ду 32 ТУ 26-07-1221-79	2	

				БМ.2.2.1.14.000	
Изм. Лист.	№ докум.	Подпись	Дата		
Разраб.	Авдеенко			Трубопровод	Лит. / Лист / Листов: 1 / 1
Пров.	Никитченко				ЛАТГИПРОПРОМ
Н.контр.	Колмец				
Утв.					

БМ2.2.1.14.000СБ

Выпуск 3-5

Серия 5.903-12

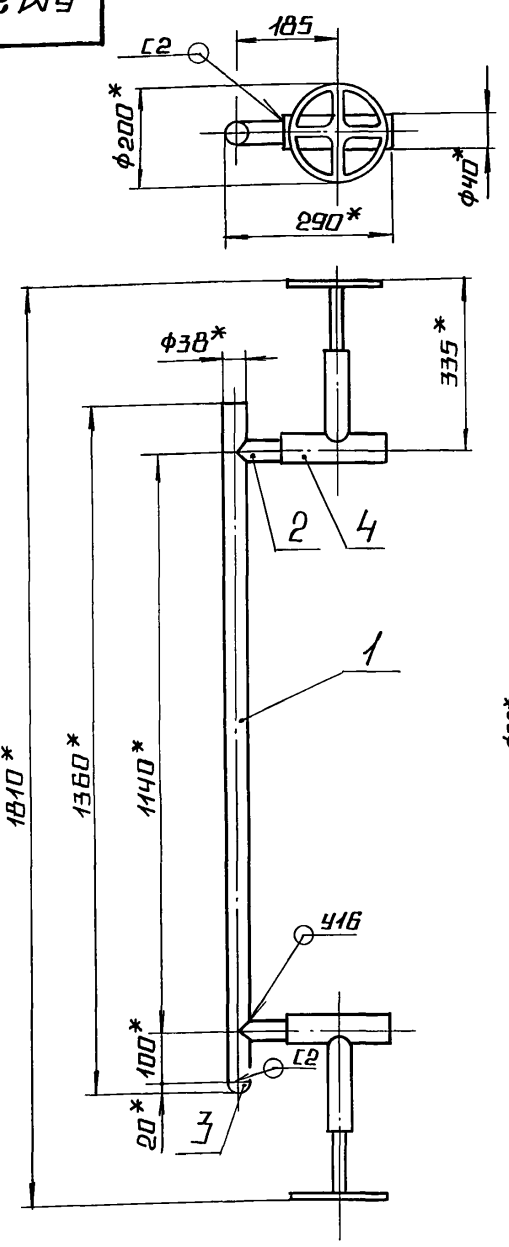

поз.2
М1:5

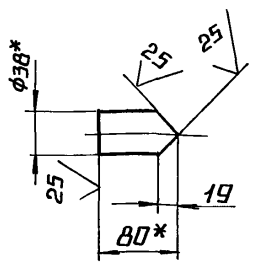

поз.1

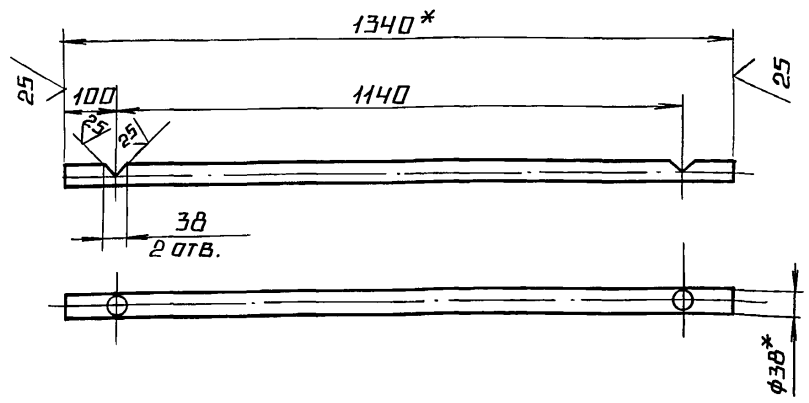

1.* Размеры для справок.

2. $\pm \frac{IT14}{2}$.

3. Обработка поверхностей реза деталей Б4 $\sqrt{25}$.

4. Сварные швы по ГОСТ 16037-80.

Изм.	Лист	№ докум.	Подп.	Дата	БМ2.2.1.14.000СБ			
Разраб.		Авдеенко			Трубопровод	Лит.	Масса	Масштаб
Пров.		Никитченко					52,2	1:10
Т.контр.						Лист	Листов 1	
Н.контр.		Колмец				Латгипропром		
Утв.								

Копировал Формат А3

Инв.№ подл. | Подпись и дата | Взам.инв.№ | Инв.№ дубл. | Подпись и дата

Выпуск 3-5

Серия 5.903-12

Формат	Зона	Поз.	Обозначение	Наименование	Кол.	Примечание
				Документация		
А4			БМ2.2.1.16.000СБ	Сборочный чертеж		
				Детали		
Б4		1	БМ2.2.1.16.001	Труба		
				Труба 57×3 ГОСТ 10704-76 / В-Вст3сп ГОСТ 10705-80		
				L=1040±1,3 мм	1	4,2 кг
				Стандартные изделия		
		2		Тройник 57×3 ГОСТ 17376-83	2	
		3		Заглушка 57×3 ГОСТ 17379-83	1	
				Прочие изделия		
		4		Вентиль 15С22НЖ Ру 40 Ду 50 ГОСТ 19192-73	2	

Изм.	Лист	№ докум.	Подп.	Дата	БМ2.2.1.16.000			
Разраб.		Авдеенко			Трубопровод	Лит.	Лист	Листов 1
Пров.		Никитченко						
Т.контр.						Латгипропром		
Н.контр.		Колмец						
Утв.								

Копировал Формат А4

Выпуск 3-5

БМ2.2.1.16.000СБ

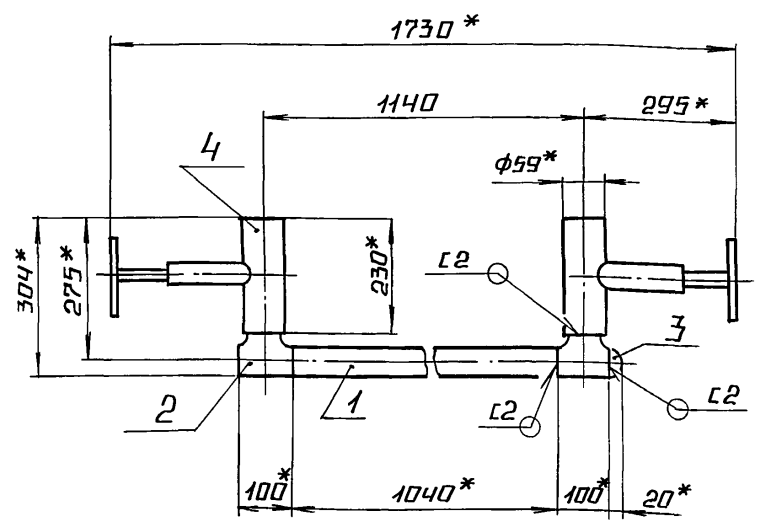

1.* Размеры для справок.

2. $\pm \frac{IT14}{2}$.

3. Обработка поверхностей реза деталей Б4 $\sqrt{25}$.

4. Сварные швы по ГОСТ 16037-80.

Изм.	Лист	№ докум.	Подп.	Дата	БМ2.2.1.16.000СБ			
Разраб.		Авдеенко			Трубопровод	Лит.	Масса	Масштаб
Пров.		Никитченко					40,1	1:10
Т.контр.						Лист	Листов 1	
Н.контр.		Колмец				Латгипропром		
Утв.								

Копировал Формат А4

Выпуск 3-5

Серия 5.903-12

Формат	Зона	Поз.	Обозначение	Наименование	Кол.	Примечание
				Документация		
А2			БМ3.5.2.00.000 СБ	Сборочный чертеж		
А2			БМ3.5.2.00.000 СО	Схема автоматизации		
А4			БМ3.5.2.00.000 ЭЧ	Схема соединений		
А4			БМ3.0.0.00.000 ДТ	Указания по применению		Выпуск
				и изготовлению		3-0
				Сборочные единицы		
А4		1	БМ3.1.2.01.000	Устройство отборное	6	
А4		2	БМ2.1.2.02.000	Устройство отборное	2	
А4		3	БМ3.2.2.01.000	Устройство отборное	2	
				Детали		
А4		4	БМ3.1.2.00.004	Пластина	2	
А4		5	БМ2.1.2.00.001	Хомут	8	
А4		6	БМ3.1.2.00.003	Стойка	2	
		7	-01	Стойка	2	
		8	-02	Стойка	2	
Б4		9	БМ3.5.2.00.001	Кронштейн	2	
				Полоса 5×50-ГОСТ 103-76 / ВСт3кп2 ГОСТ535-79	2	0,54кг
Б4		10	БМ3.5.2.00.002	Кронштейн		
				Уголок 32×32×4-Б-ГОСТ8509-86 / ВСт3сп3-I-ГОСТ535-79		
				L=200±1мм	2	0,38кг

Подпись и дата | Инв. № дубл. | Взам. инв. № | Подпись и дата | Инв. № подл.

БМ3.5.2.00.000

Изм.	Лист	№ докум.	Подпись	Дата
Разраб.		Элманис		
Пров.		Никитченко		
Н.контр.		Колмец		
Утв.				

Блок подачи мазута к котлам БМПВ-2×6,6-25
Установка приборов контроля и автоматизации

Лит.	Лист	Листов
	1	3

ЛАТГИПРОПРОМ

Копировал | формат А4

Выпуск 3-5

Серия 5.903-12

Формат	Зона	Поз.	Обозначение	Наименование	Кол.	Примечание
				Стандартные изделия		
		11		Винт М6×20.58		
				ГОСТ 17473-72	4	
				Гайки ГОСТ 5915-70		
		12		М6.5.01	16	
		13		М8.5.01	32	
				Шайбы ГОСТ 11371-78		
		14		Шайба 6	16	
		15		Шайба 8	32	
		16		Шпилька М6×85.46		
				ГОСТ 22042-76	6	
				Прочие изделия		
				Манометры показывающие		
				ТУ25.02.180335-84		
		17		МП4-У-16. Пределы измере-		
				нии 0÷0,16 МПа (0÷1,6 кгс/см²)	4	
		18		МП4-У-16 Пределы измере-		
				нии 0÷1,6 МПа (0÷16 кгс/см²)	2	
		19		МП-4-У16. Пределы измерения		
				0÷1,6 МПа (0÷16 кгс/см²)	2	
		20		МП4-У-16 Пределы измерения		
				0÷1,6 МПа (0÷16 кгс/см²)		
				штуцер осевой	2	
		21		Манометр показывающий		
				сигнализирующий ВЭ-16 рб		
				Пределы измерений 0÷1,6 МПа		
				(0÷16 кгс/см²) ТУ25.02.31-75	2	

Подпись и дата | Инв. № дубл. | Взам. инв. № | Подпись и дата | Инв. № подл.

БМ3.5.2.00.000

Лист 2

Копировал | формат А4

Выпуск 3-5

Серия 5.903-12

Формат	Зона	Поз.	Обозначение	Наименование	Кол.	Примечание
		22		Термометр У4 1 160 104		
				В опоре 2У215 100 63, 200		
				(ОСТ25.1281-87) ТМ4-142-87		
				Установка 1	2	
		23		Термометр У5 2 160 104		
				В оправе 2У215 100 6,3 200		
				(ОСТ25 1281-87); ТМ4-142-87		
				Установка 1	2	
		24		Отборное устройство дав-		
				ления 16-225У		
				ТУ36.1258-85	2	
		25		Коробка соединительная		
				КС10. ТУ36.2568-83	1	
		26		Соединитель СМК-15		
				ТК4-400-67	2	
		27		Соединитель СМТ-15-20		
				ТК4-402-67	2	
		28		Кронштейн КП-4		
				ТК4-3507-81	2	
		29		Втулка В-2		
				ТК4-3503-81	6	
				Материалы		
		30		Металлорукав РЗ-Ц-Х-ф15		
				ТУ22.3988-77	4	м
		31		Провод ПВЗ.1 380		
				ГОСТ 6323-79	8	м

Подпись и дата | Инв. № дубл. | Взам. инв. № | Подпись и дата | Инв. № подл.

БМ3.5.2.00.000

Лист 3

Копировал | формат А4

Выпуск 3-5

Серия 5.903-12

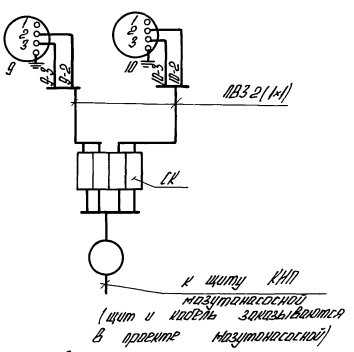

Перечень элементов схемы

Обозн.	Наименование	Тип	К-во	Примеч.
9,10	Манометр электроконтактный	ВЭ-16рб	2	
СК	Коробка соединительная	КС-10	1	
—	Провод	ПВЗ 1.380	5	м

Маркировка цепей дана условно

Подпись и дата | Инв. № дубл. | Взам. инв. № | Подпись и дата | Инв. № подл.

БМ3.5.2.00.000 ЭЧ

Изм.	Лист	№ докум.	Подпись	Дата
Разраб.		Знотиня		
Пров.		Крауле		
Т.контр.		Пантелеева		
Н.контр.		Сушель		
Утв.		Мейман		

Блок подачи мазута к котлам БМПВ-2×6,6-25.
Схема соединений

Лит.	Масса	Масштаб

Лист | Листов 1

ЛАТГИПРОПРОМ

Копировал | 23S23-18 34 | формат А4

Выпуск 3-5

Серия 5.903-12

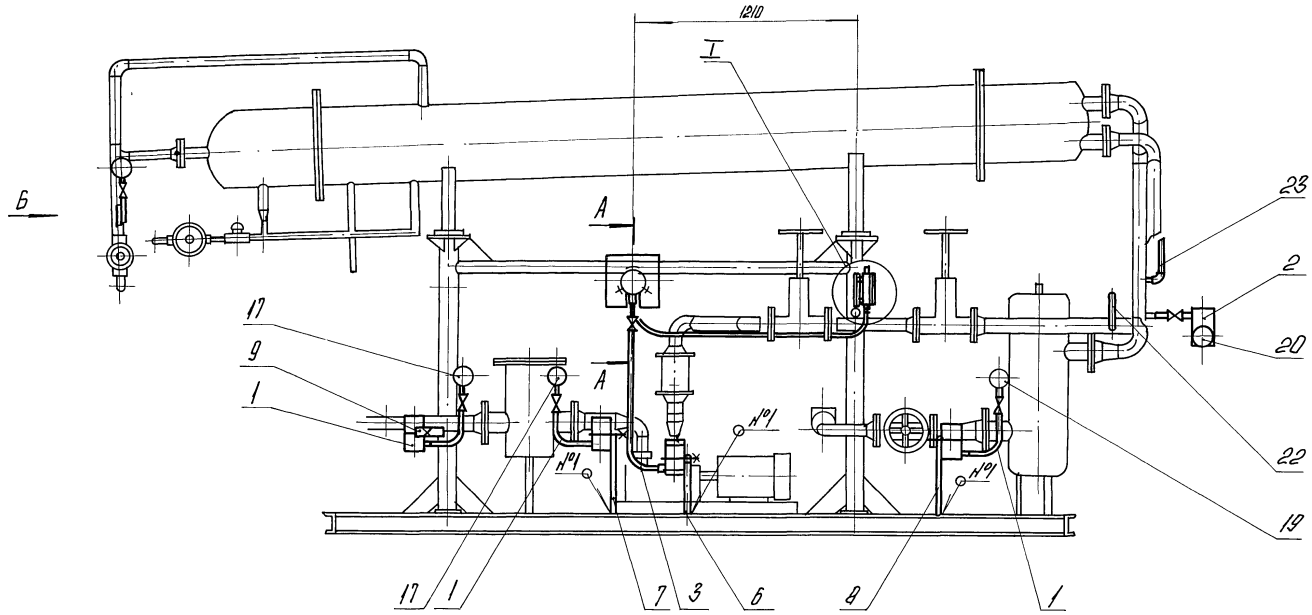

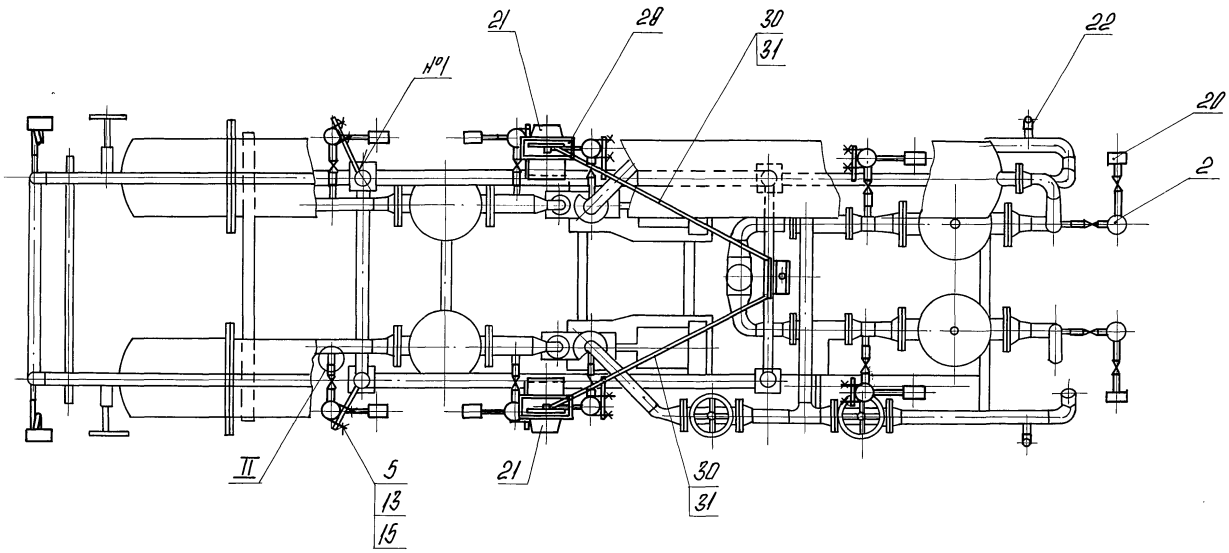

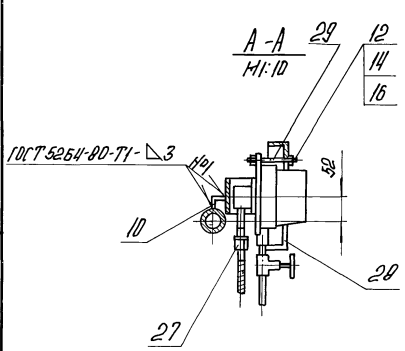

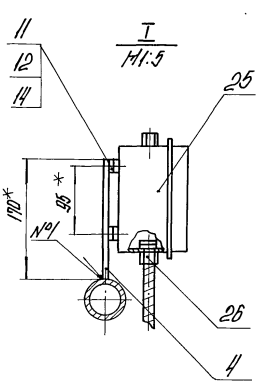

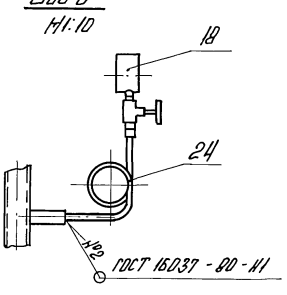

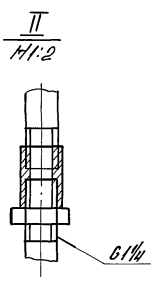

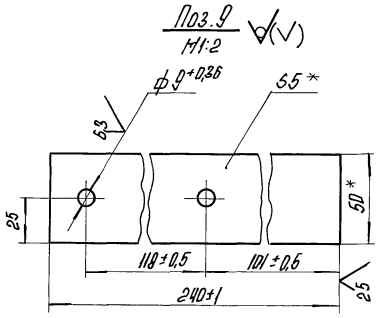

* Размеры для справок.

				БМ3.5.2.00.000 СБ			
Изм.	Лист	№ докум.	Подпись	Дата			
Разраб.		Элманис			Блок подачи мазута к котлам БМПВ-2×65-25 Установка приборов контроля и автоматизации	Лит.	Масса	Масштаб
Пров.		Никитченко					111,5	1:20
Т.контр.						Лист	Листов 1	
Н.контр.		Колмец				ЛАТГИПРОПРОМ		
Утв.								

Копировал 23523-12 3.5 Формат А2

Инв. № подл. | Подпись и дата | Взам. инв. № | Инв. № дубл. | Подпись и дата

Выпуск 3-5

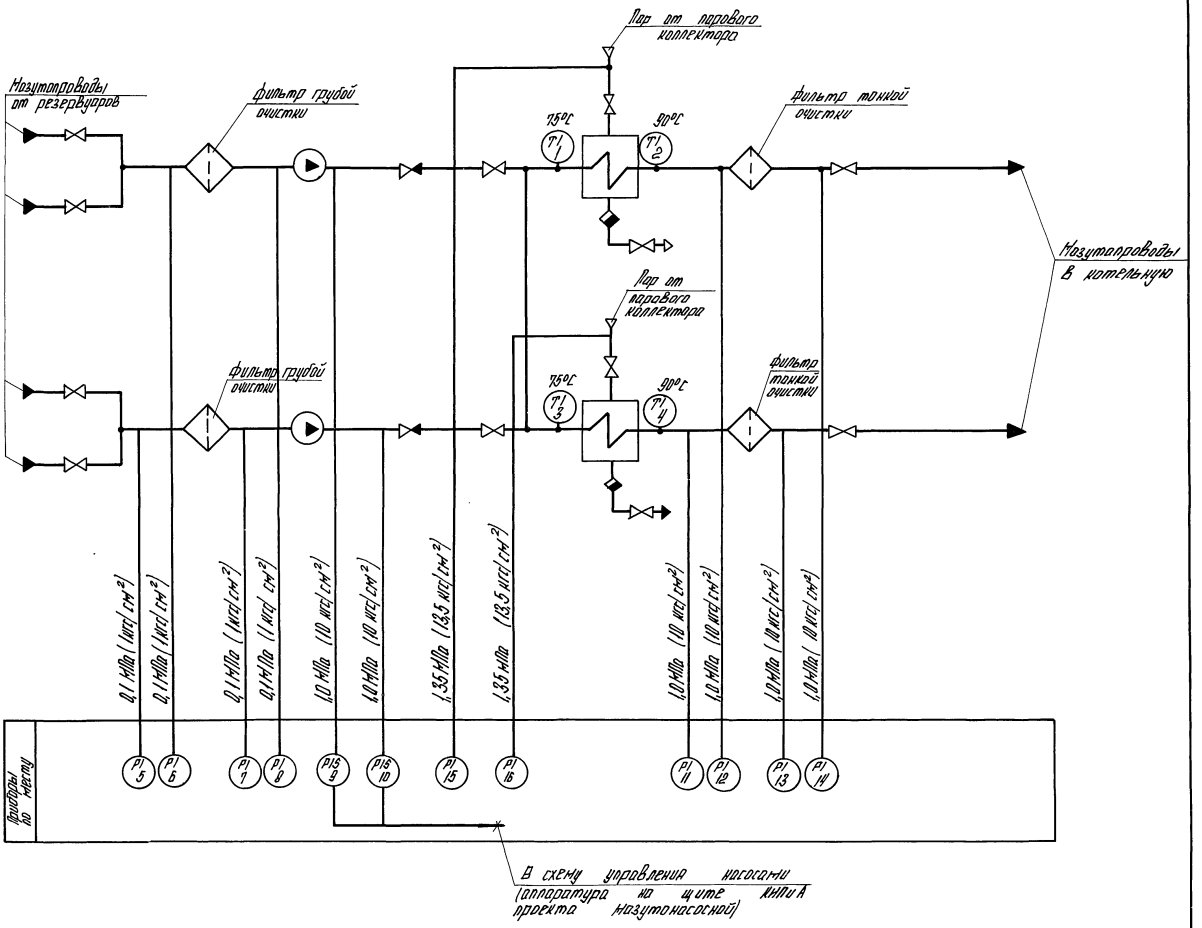

Поз. обозн.	Наименование	Кол.	Примечание
9,10	Манометр показывающий	2	
	сигнализирующий. Пределы		
	измерения от 0 до 1,6 МПа		
	(от 0 до 16 кгс/см²)		
	ВЭ-16рб ТУ 25.0321-75		
15,16	Манометр показывающий.	2	
	Пределы измерения от 0 до		
	1,6 МПа (от 0 до 16 кгс/см²)		
	МПЧ-У-16 ТУ 25.02.180335-84		

Поз. обозн.	Наименование	Кол.	Примечание
1,3	Термометр ртутный угловой	4	
2,4	Шкала от 0 до 100° С. Длина		
	Верхней части 160 мм, нижней		
	части 104 мм. Цена деления 1°С		
	У-4∠90°-1°С-160-104 ГОСТ 2823-73		
5,6,7,8	Манометр показывающий	4	
	Пределы измерения от 0 до		
	0,16 МПа (от 0 до 1,6 кгс/см²)		
	МПЧ-У-1,6 ТУ 25.02.180335-84		
11,12,13,14	Манометр показывающий	4	
	Пределы измерения от 0 до 1,6 МПа		
	(от 0 до 16 кгс/см²) МПЧ-У-16		
	ТУ 25.02.180335-84		

Серия 5.903-12

Изм.	Лист	№ докум.	Подпись	Дата
Разраб.		Знатина		
Пров.		Крауле		
Н.контр.		Пантелеева		
Н.контр.		Кушель		
Утв.		Мейман		

БМЗ.5.2.00.000 СО

Блок подачи мазута к котлам БМПВ-2×6,5-25

Схема автоматизации

Лит.	Масса	Масштаб

Лист | Листов 1

ЛАТГИПРОПРОМ

Инв. № подл. | Подпись и дата | Взам. инв. № | Инв. № дубл. | Подпись и дата

Копировал | 23523-18 36 | Формат А2

Выпуск 3-5 Серия 5.903-12

БМ3.1.2.00.003

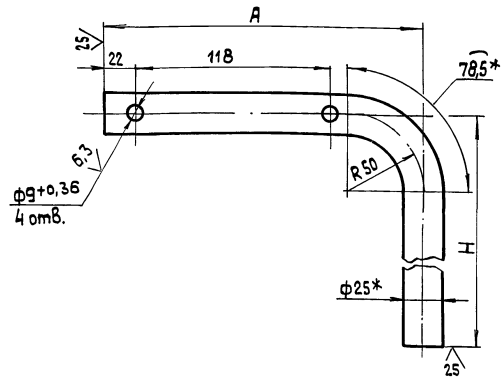

Обозначение	Размеры, мм		Масса, кг
	H	A	
БМ3.1.2.00.003	382	200	0,57
-01	435	230	0,66
-02	440	200	0,6

Изм	Лист	№ докум.	Подп.	Дата	БМ3.1.2.00.003			
Разраб.		Элманис			Стойка	Лит.	Масса	Масшт.
Пров.		Никитченко					См. табл.	1:2
Т.контр.						Лист	Листов 1	
Н.контр.		Колмец			Труба 25×2 ГОСТ 10704-76 / В-ВСт3сп ГОСТ 10705-80	ЛАТГИПРОПРОМ		
Утв.								

Копировал 38 формат А4

Инв.№подл. | Подп. и дата | Взам.инв.№ | Инв.№дубл. | Подп. и дата

Выпуск 3-5 Серия 5.903-12

БМ3.1.2.00.004

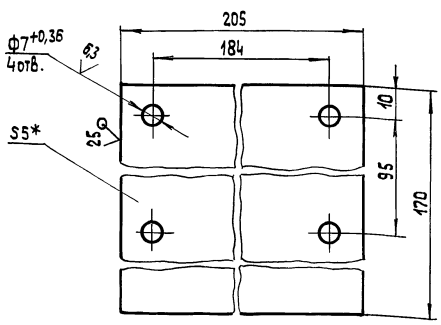

1* Размер для справок

2. $\pm\frac{IT14}{2}$.

Изм	Лист	№ докум.	Подп.	Дата	БМ3.1.2.00.004			
Разраб.		Элманис			Пластина	Лит.	Масса	Масшт.
Пров.		Никитченко					1,37	1:1
Т.контр.						Лист	Листов 1	
Н.контр.		Колмец			Лист 5 ГОСТ 19903-74 / ВСт3кп2 ГОСТ 14637-79	ЛАТГИПРОПРОМ		
Утв.								

Формат А4

Инв.№подл. | Подп. и дата | Взам.инв.№ | Инв.№дубл. | Подп. и дата

Выпуск 3-5 Серия 5.903-12

БМ2.1.2.00.001

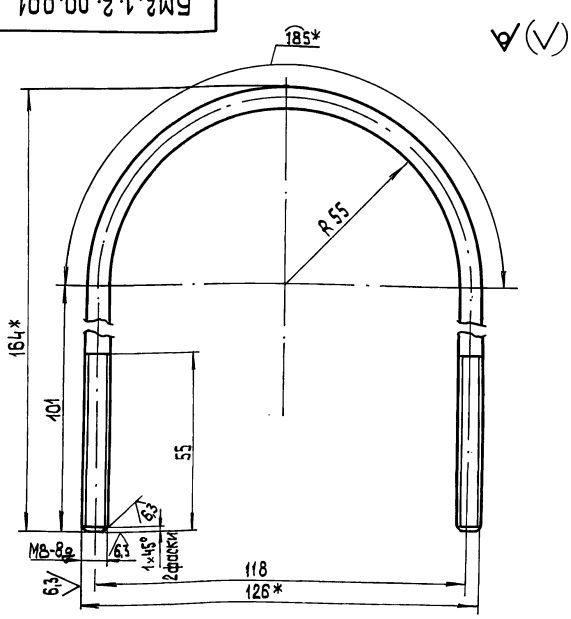

1.* Размеры для справок

2. $\pm\frac{IT14}{2}$.

Изм	Лист	№ докум.	Подп.	Дата	БМ2.1.2.00.001			
Разраб.		Никитченко			Хомут	Лит	Масса	Масшт.
Пров.		Колмец					0,153	1:1
Т.контр.						Лист	Листов 1	
Н.контр.		Колмец			Круг 8-В-ГОСТ 2590-71 / ВСт3кп4-II-ГОСТ 535-79	ЛАТГИПРОПРОМ		
Утв.								

Копировал 38 формат А4

Инв.№подл. | Подп. и дата | Взам.инв.№ | Инв.№дубл. | Подп. и дата

Выпуск 3-5 Серия 5.903-12

Форм.	Зона	Поз.	Обозначение	Наименование	Кол.	Примечание
				Документация		
А2			БМ3.1.2.01.000 СБ	Сборочный чертеж		
				Сборочные единицы		
А4		1	БМ2.02.01.000	Бачок разделительный	1	
				Детали		
БЧ		2	БМ3.1.2.01.001	Колеа		
				Труба 15×3,2		
				ГОСТ 3262-75	1	0,97кг
БЧ		3	БМ3.1.2.01.002	Прокладка		
				Паронит ПОН-2-ГОСТ 481-80	1	0,005кг
				Стандартные изделия		
		4		Контргайка 15		
				ГОСТ 8968-75	1	
		5		Муфта 15 ГОСТ 8966-75	2	
		6		Стон 15 ГОСТ 8969-75	1	
		7		Вентиль 15 кч 18П;		
				Ду 15; Ру 1,6 МПа (16кгс/см²)		
				ГОСТ 18161-72	1	

Изм	Лист	№ докум	Подп.	Дата	БМ3.1.2.01.000			
Разраб.		Элманис			Устройство отборное	Лит	Лист 1	Листов 2
Пров.		Никитченко						
Н.контр.		Колмец				ЛАТГИПРОПРОМ		
Утв.								

Формат А4

Инв.№подл. | Подп. и дата | Взам.инв.№ | Инв.№дубл. | Подп. и дата

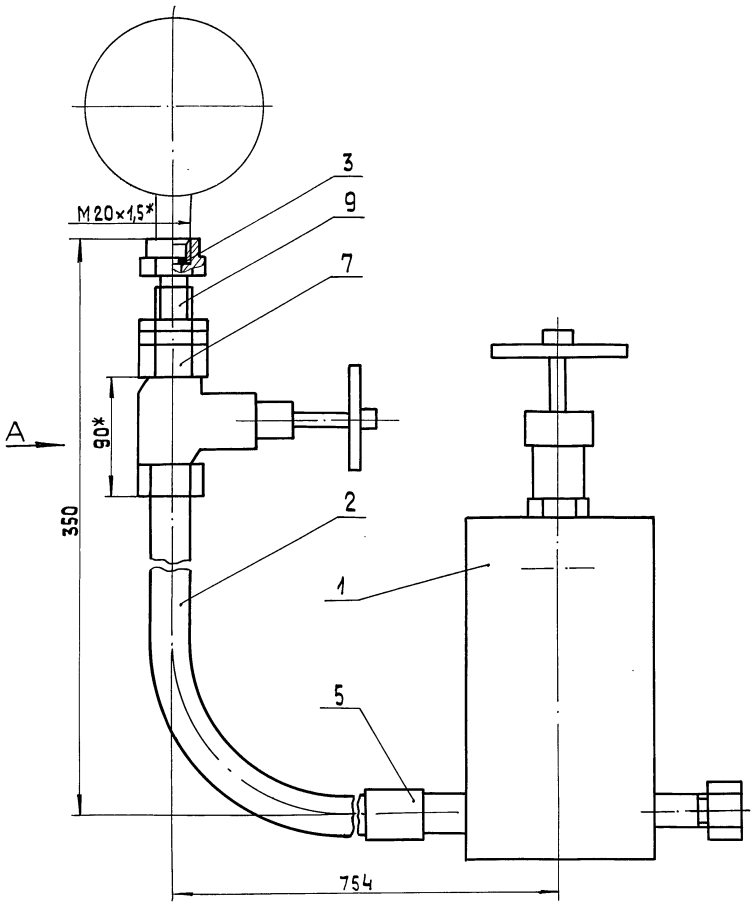

Поз.2

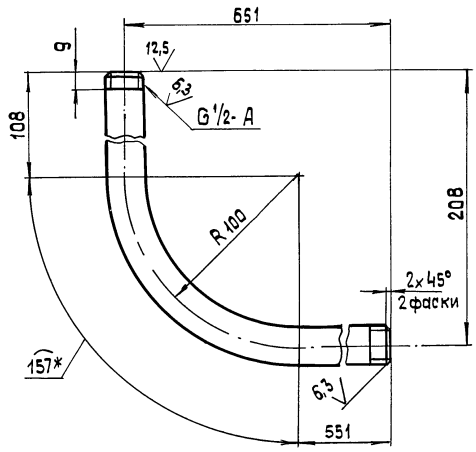

Поз.3
М 1:1

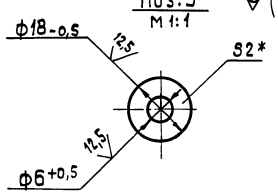

Вид А

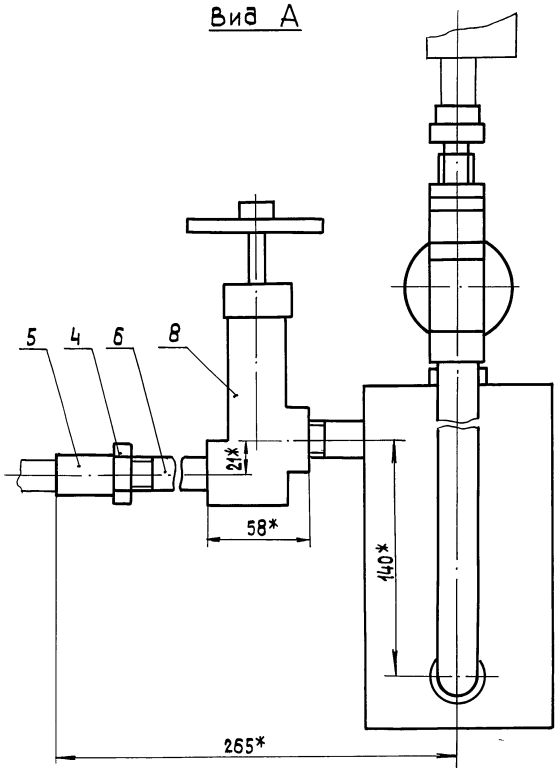

1.* Размеры для справок

2. $\pm\frac{IT14}{2}$.

3. Уплотнение резьбы произвести лентой ФУМ ТУК04-81 (арт. КЦ-101-01-23)

4. Произвести гидроиспытания давлением P=0,85 МПа (8,5 кгс/см²) в течение 10 мин. Течь недопускается .

Изм.	Лист	№ докум.	Подп.	Дата
Разраб.		Элманис		
Пров.		Никитченко		
Т.контр.				
Н.контр.		Колмец		
Утв.				

БМ3.1.2.01.000 СБ

Устройство отборное

Лит	Масса	Масшт.
	6,92	1:2

Лист | Листов 1

ЛАТГИПРОПРОМ

23523-18 38 Копировал 38 Формат А2

Инв.№подл. | Подп. и дата | Взам.инв.№ | Инв.№ дубл. | Подп. и дата

БМ 2.1.2. 01. 104

Выпуск 3-5

Серия 5.903-12

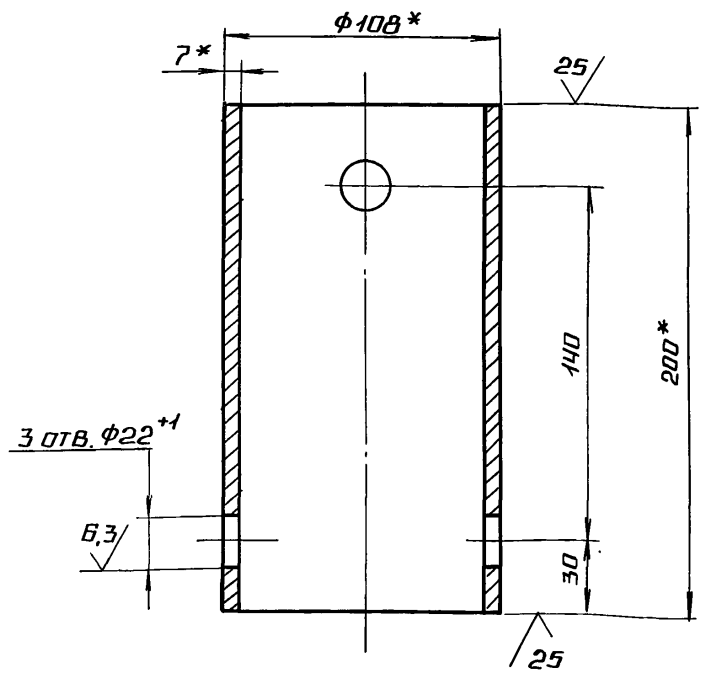

1.* Размеры для справок.

2. ± IT14/2.

Изм.	Лист	№ докум.	Подп.	Дата
Разраб.	Авдеенко			
Пров.	Никитченко			
Н.контр.	Колмец			

БМ 2.1.2. 01. 101

Корпус

Лит. И | Масса 3,48 | Масштаб 1:2

Лист | Листов 1

Лист 108×7 ГОСТ 8732-75 / В 20 ГОСТ 8731-74

ЛАТГИПРОПРОМ

Копировал | Формат А4

Инв.№ подл. | Подпись и дата | Взам. инв.№ | Инв.№ дубл. | Подпись и дата

Выпуск 3-5

Серия 5.903-12

Формат	Зона	Поз.	Обозначение	Наименование	Кол.	Примечание
				Документация		
А3			БМ 2.1.2. 01. 100 СБ	Сборочный чертеж		
				Детали		
А4		1	БМ 2.1.2. 01. 101	Корпус	1	
А4		2	БМ 2.1.2. 01. 102	Дно	1	
		3	-01	Дно	1	
Б4		4	БМ 2.1.2. 01. 103	Прокладка		
				Паронит ПОН-2		
				ГОСТ 481-80	1	0,008 кг
				Прочие изделия		
		5		Пробка П-М20×1,5		
				ТУ 36.1142-75	1	
		6		Установка штуцера 1/2"-50		
				3К4-48-70	1	
		7		Штуцер 1/2-50; 3К4-34-70	2	

Инв.№ подл. | Подпись и дата | Взам. инв.№ | Инв.№ дубл. | Подпись и дата

БМ 2.1.2. 01. 100

Бачок разделительный

Изм.	Лист	№ докум.	Подп.	Дата
Разраб.	Авдеенко			
Пров.	Никитченко			
Н.контр.	Колмец			
Утв.				

Лит. И | Лист | Листов 1

ЛАТГИПРОПРОМ

Копировал | Формат А4

БМ 2.1.2. 01. 400 СБ

Выпуск 3-5

Серия 5.903-12

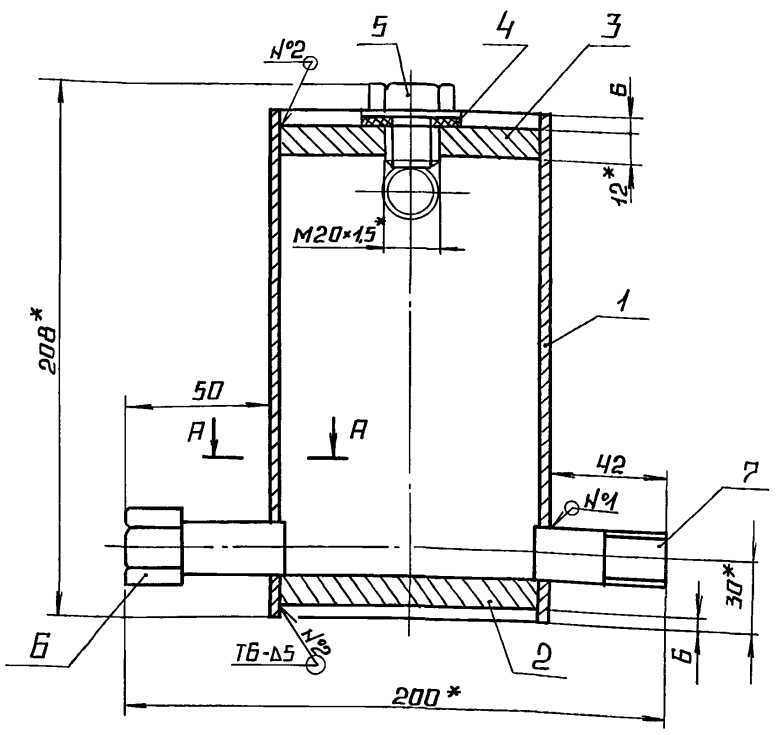

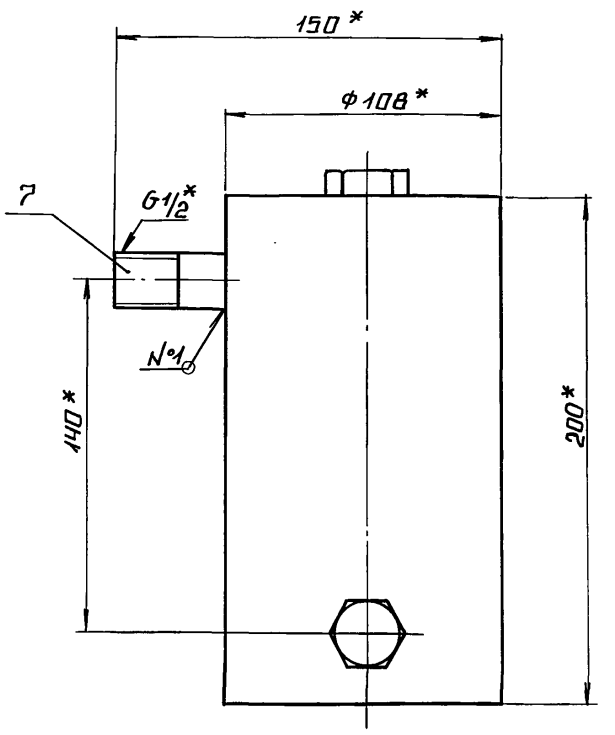

А-А
М1:1

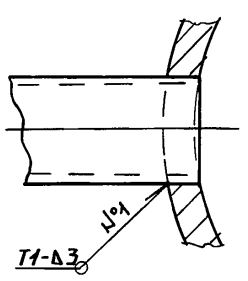

Поз. 4

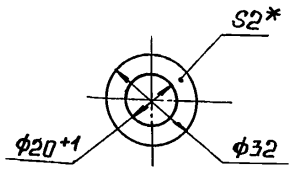

1.* Размеры для справок.

2. ± IT14/2.

3. Обработка поверхностей реза деталей Б4 25.

4. Сварные швы по ГОСТ 5264-80.

5. Произвести гидроиспытание давлением Р=3 МПа (30 кгс/см²) течение 10 мин. течь не допускается.

Изм.	Лист	№ докум.	Подп.	Дата
Разраб.	Авдеенко			
Пров.	Никитченко			
Н.контр.	Колмец			
Утв.				

БМ 2.1.2. 01. 100 СБ

Бачок разделительный

Лит. | Масса 5,3 | Масштаб 1:2

Лист | Листов 1

ЛАТГИПРОПРОМ

Инв.№ подл. | Подпись и дата | Взам. инв.№ | Инв.№ дубл. | Подпись и дата

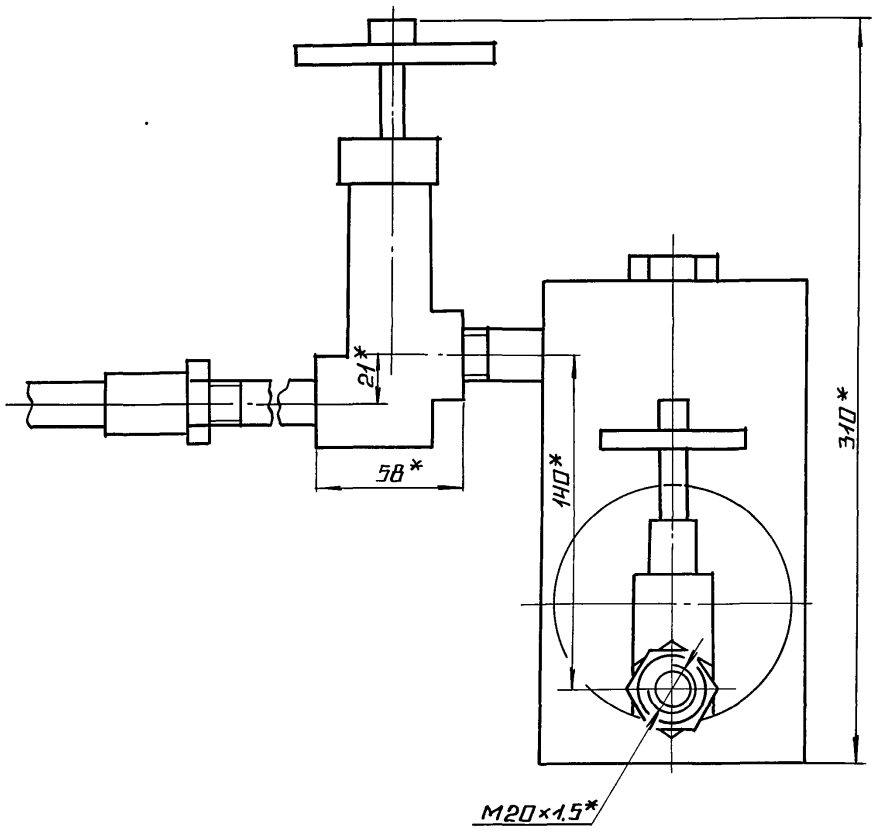

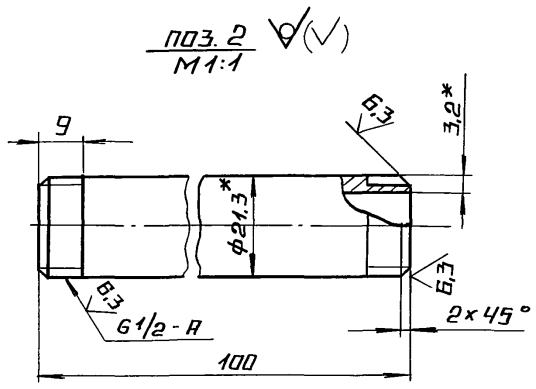

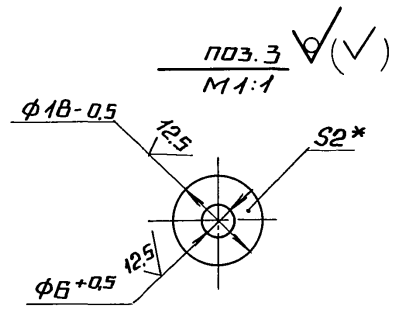

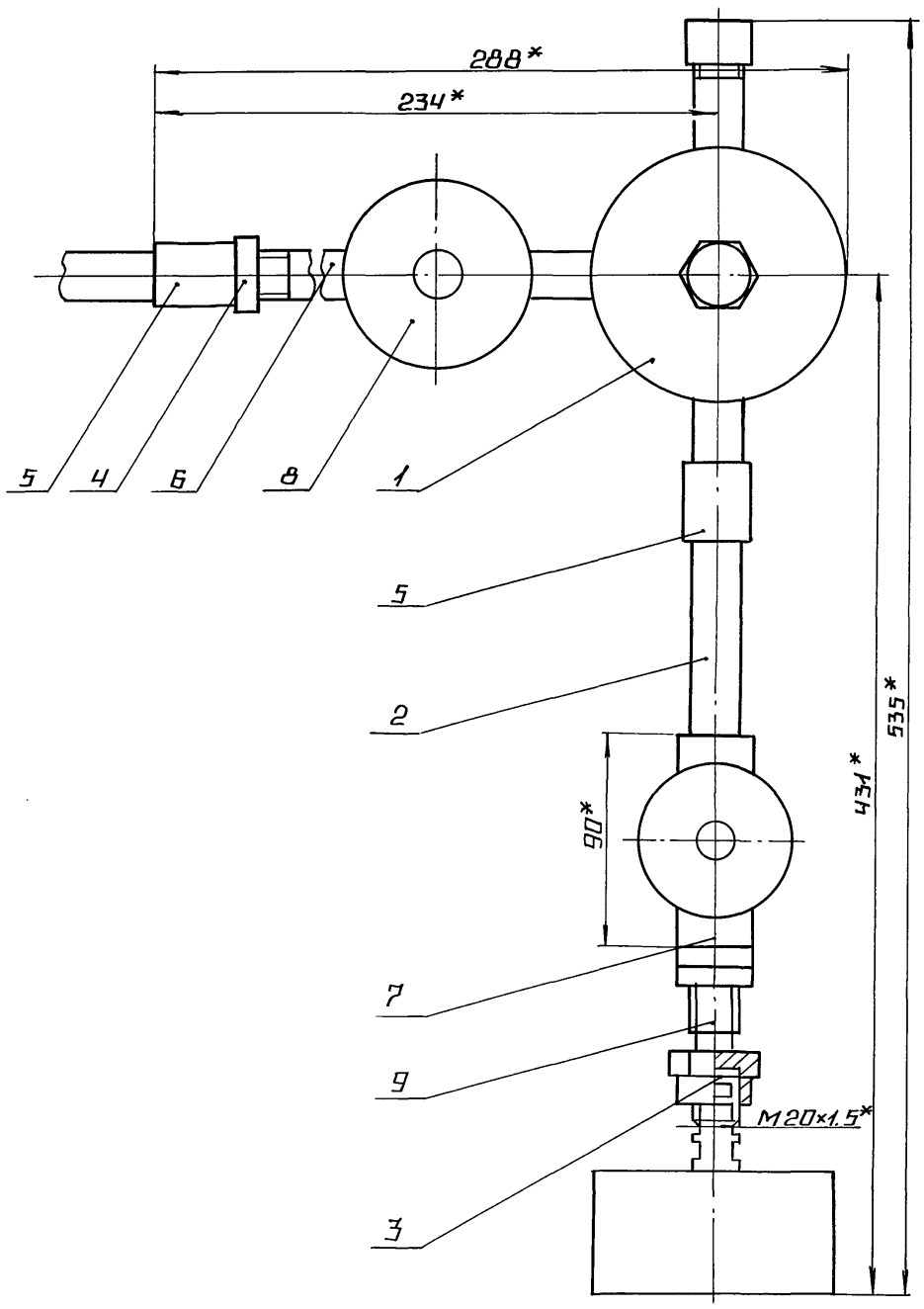

1. РАЗМЕРЫ ДЛЯ СПРАВОК.
2. 2 $\frac{IT14}{2}$.
3. УПЛОТНЕНИЕ РЕЗЬБЫ ПРОИЗВЕСТИ ЛЕНТОЙ ФУМТУКОЧ-81(АРТ. КИ-101-01-23).
4. ПРОИЗВЕСТИ ГИДРОИСПЫТАНИЯ ДАВЛЕНИЕМ Р = 0,85 МПа (8,5 КГС/СМ2) В ТЕЧЕНИЕ 10 МИН. ТЕЧЬ НЕ ДОПУСКАЕТСЯ.

ИЗМ.	ЛИСТ	№ ДОКУМ.	ПОДП.	ДАТА
РАЗРАБ.		ЭЛМАНИС		
ПРОВ.		НИКИТЧЕНКО		
Т. КОНТР.				
Н. КОНТР.		КОЛМЕЦ		
УТВ.				

БМ2.1.2.02.000СБ

УСТРОЙСТВО ОТБОРНОЕ

ЛИТ.	МАССА	МАСШТАБ
	7,17	1:2
ЛИСТ	ЛИСТОВ 1	

ЛАТГИПРОПРОМ

ИНВ.№ ПОДЛ. | ПОДПИСЬ И ДАТА | ВЗАМ. ИНВ.№ | ИНВ.№ ДУБЛ. | ПОДПИСЬ И ДАТА

Выпуск 3-5

Серия 5.903-12

Формат	Зона	Поз.	Обозначение	Наименование	Кол.	Примечание
				Прочие изделия		
		8		Вентиль 15 нж 6 бк;		
				Ду15; Ру2,5 МПа (25 кгс/см²)		
				ТУ26-07-271-80	1	
		9		Соединитель		
				СНП-М20×6 1/2		
				ТУ36.1123-83	1	

Изм. | Лист | № докум. | Подп. | Дата

БМ3.1.2.01.000

Лист 2

Копировал: Ф.Ф. Формат А4

Выпуск 3-5

Серия 5.903-12

БМ2.1.2.01.102

Рис. 1

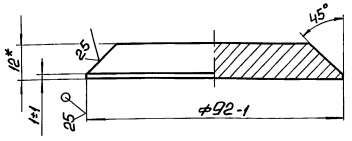

Рис. 2

Остальное см. Рис. 1

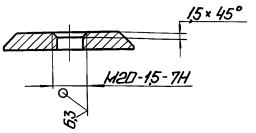

Обозначение	Масса, кг
БМ2.1.2.01.102	0,626
-01	0,625

1. * Размеры для справок.
2. $\pm \frac{IT14}{2}$.

Изм. | Лист | № докум. | Подп. | Дата

Разраб. | А.В. Пеенко
Пров. | Никитченко
Н.контр. | Колмец

БМ2.1.2.01.102

Дно

Лит. | Масса | Масштаб
См. табл. | –

Лист | Листов 1

Лист 12 ГОСТ 19903-74
В20 ГОСТ 14637-79

ЛАТГИПРОПРОМ

Копировал: Ф.Ф. Формат А4

Выпуск 3-5

Серия 5.903-12

Формат	Зона	Поз.	Обозначение	Наименование	Кол.	Примечание
				Документация		
А2			БМ2.1.2.02.000СБ	Сборочный чертеж		
				Сборочные единицы		
А4		1	БМ2.1.2.01.100	Бачок разделительный	1	
				Детали		
Б4		2	БМ2.1.2.02.001	Труба		
				Труба 15×3,2		
				ГОСТ 3262-75	1	0,143кг
Б4		3	БМ2.1.2.02.002	Прокладка		
				Паронит ПОН-2		
				ГОСТ 481-80	1	0,005кг
				Стандартные изделия		
		4		Контргайка 15		
				ГОСТ 8968-75	1	
		5		Муфта 15 ГОСТ 8966-75	2	
		6		Сгон 15 ГОСТ 8969-15	1	

Изм. | Лист | № докум. | Подп. | Дата

Разраб. | Элманис
Пров. | Никитченко
Н.контр. | Колмец

БМ2.1.2.02.000

Устройство отборное

Лит. | Лист 1 | Листов 2

ЛАТГИПРОПРОМ

Копировал: Ф.Ф. Формат А4

Выпуск 3-5

Серия 5.903-12

Формат	Зона	Поз.	Обозначение	Наименование	Кол.	Примечание
		7		Вентиль 15 кч 18;		
				Ду15; Ру1,6 МПа (16 кгс/см²)		
				ГОСТ 18161-72	1	
				Прочие изделия		
		8		Вентиль 15 нж 6 бк;		
				Ду15; Ру2,5 МПа (25 кгс/см²)		
				ТУ26-07-271-80	1	
		9		Соединитель		
				СНП-М20×G 1/2		
				ТУ36.1123-83	1	

Изм. | Лист | № докум. | Подп. | Дата

БМ2.1.2.02.000

Лист 2

Копировал: Ф.Ф. 23523-18 41 Формат А4

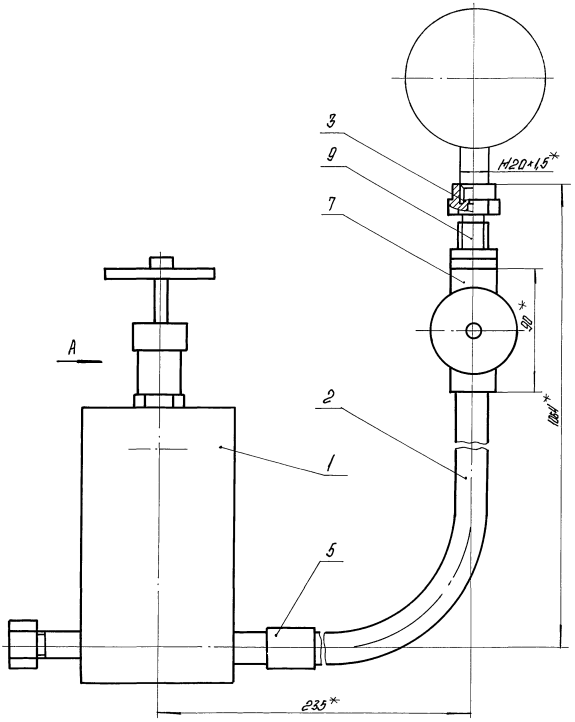

Поз. 2

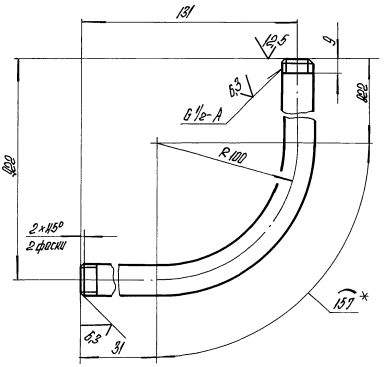

Поз. 3

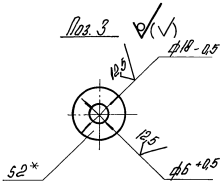

Вид А

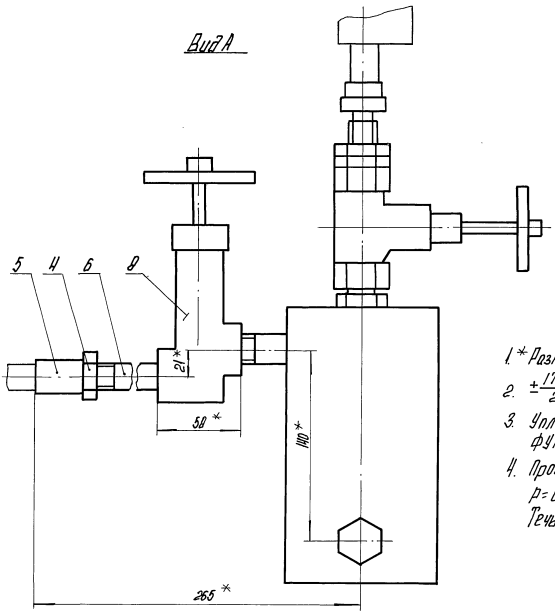

1.* Размеры для справок.

2. $\pm\frac{IT14}{2}$.

3. Уплотнение резьбы произвести лентой ФУМ ТУ 6-05-1264-86 (арт. KU-101-01-23).

4. Произвести гидроиспытания давлением $p=0,85$ МПа (8,5 кгс/см^2) в течение 10 мин. Течь недопускается.

Изм.	Лист	№ докум.	Подпись	Дата	БН3.2.2.01.000 СБ		
Разраб.		Элманов			Устройство отборное	Лит.	Масса	Масштаб
Пров.		Никитченко					2,78	1:2
Т.контр.						Лист	Листов 1
Н.контр.		Колчец				ЛАТГИПРОПРОМ	
Утв.							

Копировал

23523-18 42

Формат А2

Инв. № подл. | Подпись и дата | Взам. инв. № | Инв. № дубл. | Подпись и дата

Выпуск 3-5

Серия 5.903-12

Форм.	Зона	Поз.	Обозначение	Наименование	Кол.	Примечание
				Документация		
А2			БМ3.2.2.01.000 СБ	Сборочный чертеж		
				Сборочные единицы		
А4		1	БМ2.1.2.01.100	Бачок разделительный	1	
				Детали		
Б4		2	БМ3.2.2.01.001	Колено		
				Труба 15×3,2 ГОСТ 3262-75		
				L = 1010 ± 2 мм	1	1,44 кг
Б4		3	БМ3.2.2.01.002	Прокладка		
				Паронит ПОН-2 ГОСТ 481-80	1	0,005 кг
				Стандартные изделия		
		4		Контргайка 15 ГОСТ 8968-75	1	
		5		Муфта 15 ГОСТ 8966-75	2	
		6		Сгон 15 ГОСТ 8960-75	1	
		7		Вентиль 15кч18п; Ду 15		
				Ру 1,6 МПа (16 кгс/см²)		
				ГОСТ 18161-72	1	

Инв.№ подл. | Подп. и дата | Взам. инв.№ | Инв.№ дубл. | Подп. и дата

Изм.	Лист	№ докум.	Подп.	Дата
Разраб.		Никитченко		
Пров.		Колмец		
Н.контр.		Колмец		
Утв.				

БМ3.2.2.01.000

Устройство отборное

Лит. | Лист 1 | Листов 2

ЛАТГИПРОПРОМ

Копировал | Формат А4

Выпуск 3-5

Серия 5.903-12

Форм.	Зона	Поз.	Обозначение	Наименование	Кол.	Примечание
				Прочие изделия		
		8		Вентиль 15нж68к; Ду15		
				Ру 2,5 МПа (25 кгс/см²)		
				ТУ 26-07-271-80	1	
		9		Соединитель СНП-М20×6 1/2		
				ТУ 36.1123-74	1	

Инв.№ подл. | Подп. и дата | Взам. инв.№ | Инв.№ дубл. | Подп. и дата

Изм.	Лист	№ докум.	Подп.	Дата

БМ3.2.2.01.000

Лист 2

Копировал | Формат А4

Выпуск 3-5

Серия 5.903-12

Форм.	Зона	Поз.	Обозначение	Наименование	Кол.	Примечание
				Документация		
А3			БМ3.5.3.00.000 СБ	Сборочный чертеж		
				Сборочные единицы		
А4		1	БМ3.1.3.01.000	Держатель	1	
				Детали		
А4		2	БМ3.2.3.00.001	Пластина	2	
А4		3	БМ3.2.3.00.002	Труба	2	
А4		4	БМ3.2.3.00.003	Труба	2	
Б4		5	БМ3.5.3.00.001	Планка		
				Полоса 5×36-ГОСТ 103-76 / Ст3кп2 ГОСТ 535-79		
				L = 90 ± 0,435 мм	2	0,127 кг
Б4		6	БМ3.5.3.00.002	Планка		
				Полоса 5×36-ГОСТ 103-76 / Ст3кп2 ГОСТ 535-79		
				L = 34 ± 0,31 мм	2	0,048 кг

Инв.№ подл. | Подпись и дата | Взам. инв.№ | Инв.№ дубл. | Подпись и дата

Изм.	Лист	№ докум.	Подпись	Дата
Разраб.		Элманис		
Пров.		Никитченко		
Н.контр.		Колмец		
Утв.				

БМ3.5.3.00.000

Блок подачи мазута к котлам БМПВ-2х66-25. Установка электрооборудования

Лит. | Лист 1 | Листов 2

ЛАТГИПРОПРОМ

Копировал | Формат А4

Выпуск 3-5

Серия 5.903-12

Форм.	Зона	Поз.	Обозначение	Наименование	Кол.	Примечание
				Прочие изделия		
		7		Втулка В22 УХЛ2		
				ТУ 36-1899-80	4	
		8		Ввод гибкий		
				К 108 1УЗ ТУ 36-1684-77	2	
		9		Хомутик С43 ТУ2		
				ТУ 36-1448-77	10	
		10		Переключатель		
				ПКУ3-58Н0115У2		
				ТУ 16-526.047-74	2	

Инв.№ подл. | Подпись и дата | Взам. инв.№ | Инв.№ дубл. | Подпись и дата

Изм.	Лист	№ докум.	Подпись	Дата

БМ3.5.3.00.000

Лист 2

Копировал | Формат А4

Выпуск 3-5

Серия 5.903-12

Инв.№ подл. | Подпись и дата | Взам.инв.№ | Инв.№ дубл. | Подпись и дата

БМ3.53.00.000СБ

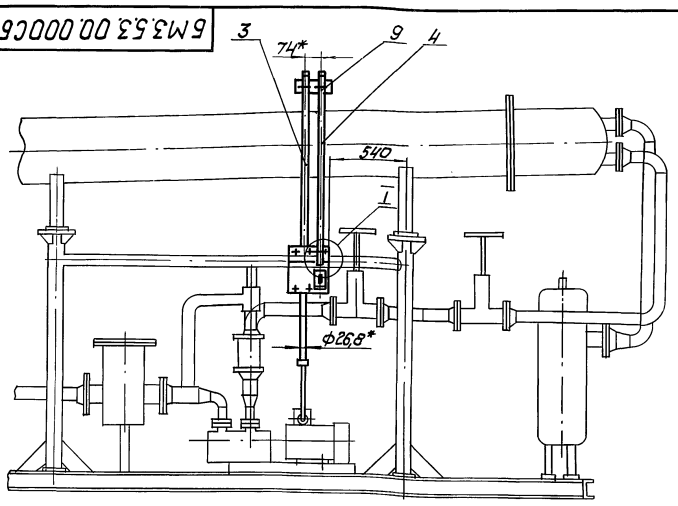

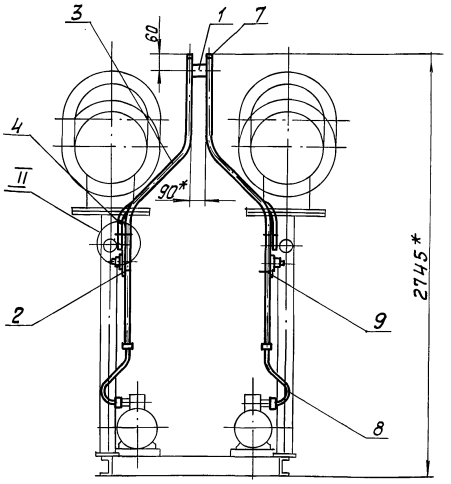

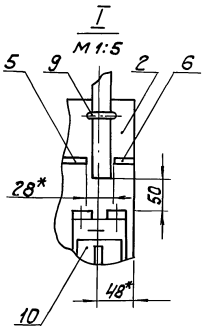

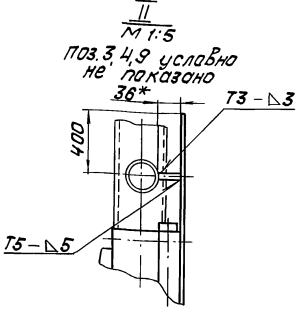

1. * Размеры для справок.
2. $\pm \frac{IT14}{2}$
3. Обработка поверхностей реза деталей Б4 $\sqrt{25}$.
4. Сварные швы по ГОСТ 5264-80.

					БМ3.5.3.00.000СБ		
Изм.	Лист	№ докум.	Подпись	Дата	Блок подачи мазута к котлам БМПВ-2х66-25. Установка электрооборудования	Лит.	Масса	Масштаб
Разраб.		Элманис					18,71	1:20
Пров.		Никитченко				Лист	Листов 1	
Т.контр.						ЛАТГИПРОПРОМ		
Н.контр.		Колмец						
Утв.								

Копировал

Формат А3

Выпуск 3-5

Серия 5.903-12

Инв.№ подл. | Подпись и дата | Взам.инв.№ | Инв.№ дубл. | Подпись и дата

БМ3.2.3.00.001

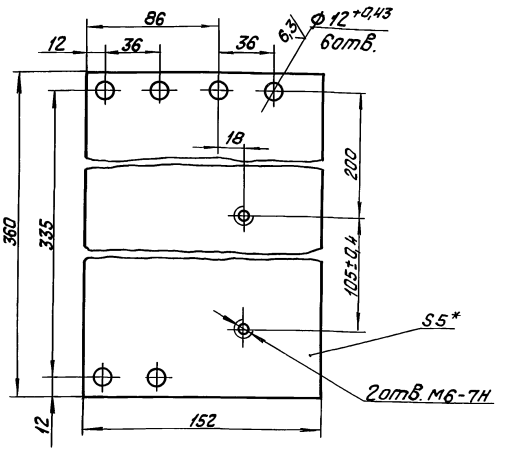

1. * Размер для справок.
2. $\pm \frac{IT14}{2}$.

					БМ3.2.3.00.001		
Изм.	Лист	№ докум.	Подпись	Дата	Пластина	Лит.	Масса	Масштаб
Разраб.		Элманис					2,12	1:2
Пров.		Никитченко				Лист	Листов 1	
Т.контр.						ЛАТГИПРОПРОМ		
Н.контр.		Колмец			Лист 5 ГОСТ 19903-74 ВСт3кп2 ГОСТ 14637-79			
Утв.								

Копировал

Формат А4

Выпуск 3-5

Серия 5.903-12

Инв.№ подл. | Подпись и дата | Взам.инв.№ | Инв.№ дубл. | Подпись и дата

БМ3.2.3.00.002

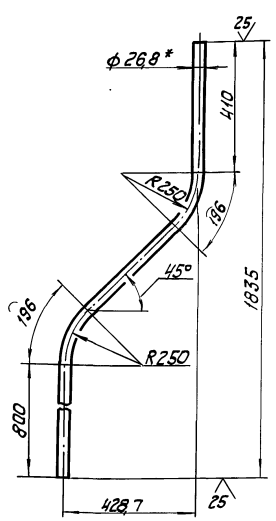

1. * Размеры для справок.
2. $\pm \frac{IT14}{2}$.

					БМ3.2.3.00.002		
Изм.	Лист	№ докум.	Подпись	Дата	Труба	Лит.	Масса	Масштаб
Разраб.		Элманис					2,97	1:10
Пров.		Никитченко				Лист	Листов 1	
Т.контр.						ЛАТГИПРОПРОМ		
Н.контр.		Колмец			Труба 20х2,5 ГОСТ 3262-75			
Утв.								

Копировал

Формат А4

Выпуск 3-5 Серия 5.903-12

БМ3.2.3.00.003

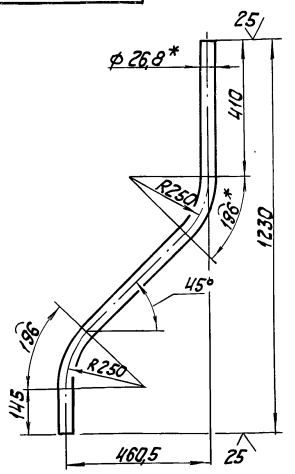

1.* Размеры для справок.

2. ± IT14/2.

Изм.	Лист	№ докум.	Подпись	Дата
Разраб.		Элманис		
Пров.		Никитченко		
Т.контр.				
Н.контр.		Колмец		
Утв.				

Труба

Труба 20×2,5 ГОСТ 3262-75

Лит.	Масса	Масштаб
	2,06	1:10
Лист	Листов 1	

ЛАТГИПРОПРОМ

Копировал

Формат А4

Выпуск 3-5 Серия 5.903-12

Поз.	Обозначение	Наименование	Кол.	Примечание
		Документация		
А4	БМ3.1.3.01.000 СБ	Сборочный чертеж		
		Детали		
Б4	1 БМ3.1.3.01.001	планка		
		полоса 5×50-ГОСТ 103-76 / Вст3кп2 ГОСТ 535-79		
		L = 80 ± 0,37 мм	1	0,16кг
А4	2 БМ3.1.3.01.002	планка	2	

БМ3.1.3.01.000

Изм.	Лист	№ докум.	Подпись	Дата
Разраб.		Элманис		
Пров.		Никитченко		
Н.контр.		Колмец		
Утв.				

Держатель

Лит.	Лист	Листов
		1

ЛАТГИПРОПРОМ

Копировал

Формат А4

Выпуск 3-5 Серия 5.903-12

БМ3.1.3.01.000 СБ

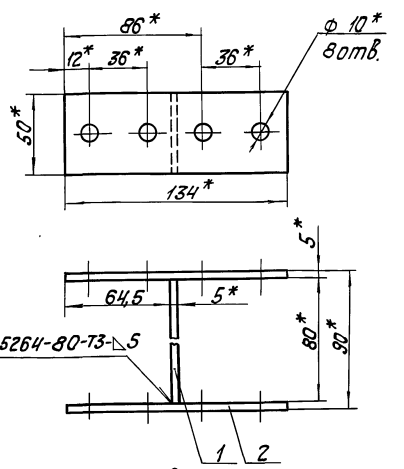

1.* Размеры для справок.

2. ± IT14/2.

3. Обработка поверхностей реза деталей Б4 ▽25.

Изм.	Лист	№ докум.	Подпись	Дата
Разраб.		Элманис		
Пров.		Никитченко		
Т.контр.				
Н.контр.		Колмец		
Утв.				

Держатель

Лит.	Масса	Масштаб
	0,67	1:2
Лист	Листов 1	

ЛАТГИПРОПРОМ

Копировал

Формат А4

Выпуск 3-5 Серия 5.903-12

БМ3.1.3.01.002

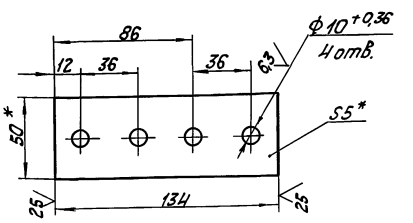

1.* Размеры для справок.

2. ± IT14/2.

Изм.	Лист	№ докум.	Подпись	Дата
Разраб.		Элманис		
Пров.		Никитченко		
Т.контр.				
Н.контр.		Колмец		
Утв.				

планка

Лит.	Масса	Масштаб
	0,26	1:2
Лист	Листов 1	

ЛАТГИПРОПРОМ

полоса 5×50-ГОСТ 103-76 / Вст3кп2 ГОСТ 535-79

Копировал

Формат А4

Выпуск 3-5

Обозначение изолируемого оборудования и трубопровода	Наименование изолируемого оборудования, трубопровода	Кол-во	Размеры: Наружн. диаметр или размеры сечения	Размеры: Длина или высота	Расположение	t теплоносителя °С	Теплоизоляционная конструкция: Назначение	Теплоизоляционная конструкция: Наименование основных элементов	Толщина мм	Поверхность м²	Объем теплоизоляционного слоя м³	Лист основного комплекта обозначение ссылочных и прилагаем. документов	Примечание
			мм										
	Оборудование												
поз. 61	Подогреватель мазута						от тепло-	Изделия минераловатные с				7.903.9-3.1-08	
	ПМР-64-15 ОСТ 108.030.126-78	2	ф426	3,7	гор.	165°	потерь	гофрированной структурой 2ИТС-100	130		1,72	Выпуск 1 часть 1	
								Алюминиевое защитное покрытие	0,8	17,68		7.903.9-2.1-35	
поз. 61	Днище подогревателя мазута						от тепло-	Изделия минераловатные с					
	ПМР-64-15 ОСТ 108.030.126-78	4	ф426		гор.	165°	потерь	гофрированной структурой 2ИТС-100	130		0,573		
								Алюминиевое защитное покрытие	0,8	5,8			
поз. 63	Фильтр тонкой очистки мазута						от тепло-	Изделия минераловатные с				7.903.9-3.1-08	
	ФМ-25-30-40 ТУ 108-777-78	2	ф325	1,097	Верт.	90°	потерь	гофрированной структурой 2ИТС-100	60		0,2	Выпуск 1 часть 1	
								Алюминиевое защитное покрытие	0,5	3,37		7.903.9-2.1-36	
поз. 63	Днище фильтра тонкой очистки мазута						от тепло-	Изделия минераловатные с					
	ФМ-25-30-40 ТУ 108-777-78	4	ф325		Верт.	90°	потерь	гофрированной структурой 2ИТС-100	60		0,045		
								Алюминиевое защитное покрытие	0,5	0,38			
поз. 63	Патрубки фильтра тонкой очистки мазута						от тепло-	Изделия минераловатные с				7.903.9-3.1-08	
	ФМ-25-30-40 ТУ 108-777-78	4	ф108	0,11	гор.	90°	потерь	гофрированной структурой 2ИТС-100	60		0,019	Выпуск 1 часть 1	
								Алюминиевое защитное покрытие	0,3	0,35		7.903.9-2.1-35	
поз. 2	Фильтр грубой очистки мазута						от тепло-	Изделия минераловатные с				7.903.9-3.1-08	
	Ду 100	2	ф273	0,5	Верт.	90°	потерь	гофрированной структурой 2ИТС-100	60		0,076	Выпуск 1 часть 1	
								Алюминиевое защитное покрытие	0,5	1,37		7.903.9-2.1-36	
поз. 2	Днище фильтра грубой очистки						от тепло-	Изделия минераловатные с					
	мазута Ду 100	4	ф405			90°	потерь	гофрированной структурой 2ИТС-100	60		0,0108		
								Алюминиевое защитное покрытие	0,5	0,2			
поз. 2	Патрубки фильтра грубой очистки						от тепло-	Изделия минераловатные с				7.903.7-3.1-08	
	мазута Ду 100	4	ф108	0,11	гор.	90°	потерь	гофрированной структурой 2ИТС-100	60		0,019	Выпуск 1 часть 1	
								Алюминиевое защитное покрытие	0,3	0,35		7.903.9-2.1-35	
	Трубопроводы												
поз. 4,5	Трубопровод		ф108	0,21	гор.	90°	от тепло-	Изделия минераловатные с				7.903.9-3.1-08	
							потерь	гофрированной структурой 2ИТС-100	60		0,009	Выпуск 1 часть 1	
								Алюминиевое защитное покрытие	0,3	0,16		7.903.9-2.1-35	
поз. 4,5	Трубопровод		ф108	1,4	Верт.	90°	от тепло-	Изделия минераловатные с				7.903.9-3.1-08	
							потерь	гофрированной структурой 2ИТС-100	60		0,06	Выпуск 1 часть 1	
								Алюминиевое защитное покрытие	0,3	1,1		7.903.9-2.1-36	
поз. 3,6,7,8, 9,10,13,14	Трубопровод		ф89	7,382	гор.	90°	от тепло-	Шнур теплоизоляционный из					
							потерь	минеральной ваты марки 200	50		0,162	7.903.9-2.1-13	
								Алюминиевое защитное покрытие	0,3	4,86		7.903.9-2.1	
поз. 6,7,9,10, 11,12	Трубопровод		ф89	4,626	Верт.	90°	от тепло-	Шнур теплоизоляционный из					
							потерь	Минеральной ваты марки 200	50		0,102	7.903.9-2.1-14	
								Алюминиевое защитное покрытие	0,3	3,05		7.903.9-2.1-36	
поз. 22, 23, 27	Трубопровод		ф57	4,26	гор.	165°	от тепло-	Холстопрошивное полотно				7.903.9-3.1-10	
							потерь	ХПС-Т-5	70		0,12	Выпуск 1 часть 1	
								Алюминиевое защитное покрытие	0,3	2,92		7.903.9-2.1-35	
поз. 15, 20	Трубопровод		ф57	5,02	гор.	90°	от тепло-	Холстопрошивное полотно				7.903.9-3.1-10	
							потерь	ХПС-Т-5	40		0,06	Выпуск 1 часть 1	
								Алюминиевое защитное покрытие	0,3	2,45		7.903.9-2.1-35	
поз. 22, 23	Трубопровод		ф57	2,0	Верт.	165°	от тепло-	Холстопрошивное полотно				7.903.9-3.1-10	
							потерь	ХПС-7-5	70		0,056	Выпуск 1 часть 1	
								Алюминиевое защитное покрытие	0,3	1,37		7.903.9-2.1-36	
поз. 4,5	Трубопровод		ф57	0,2	Верт.	90°	от тепло-	Холстопрошивное полотно				7.903.9-3.1-10	
							потерь	ХПС-Т-5	40		0,003	Выпуск 1 часть	
								Алюминиевое защитное покрытие	0,3	0,1		7.903.9-2.1-36	

Технические требования см. Выпуск 3-0 „Указания по применению и изготовлению".

Серия 5.903-12

Инв.№ подл. | Подп. и дата | Взам.инв.№ | Инв.№ дубл. | Подп. и дата

Изм.	Лист	№ докум.	Подп.	Дата
Разраб.		Холмин		
Пров.		Мишуров		
Н. контр.		Колмец		
Утв.				

БМ 3.5.4.00.000 ТИ

Блок подачи мазута к котлам БМПП-2×6,6-25 Ведомость теплоизоляционных конструкций.

Лит	Лист	Листов
	1	3

ЛАТГИПРОПРОМ

Обозначение изолируемого оборудования и трубопровода	Наименование изолируемого оборудования и трубопровода	Кол-во	Размеры наружный диаметр или размеры сечения мм	Размеры длина или высота м	Расположение	t теплоносителя °С	Теплоизоляционная конструкция: Назначение	Наименование основных элементов	Толщина мм	Поверхность м²	Объём теплоизоляционного слоя м³	Лист основного комплекта обозначение, страница или приложение документов	Примечание
поз. 6, 7	Трубопровод		ф45	0,22	верт.	90°	от тепло-	Холстопрошивное полотно				7.903.9-3.1-10	
							потерь	ХПС-Т-5	40		0,002	Выпуск 1 часть 1	
								Алюминиевое защитное покрытие	0,3	0,097		7.903.9-2.1-36	
поз. 25, 26	Трубопровод		ф38	3,5	гор.	165°	от тепло-	Холстопрошивное полотно				7.903.9-3.1-10	
							потерь	ХПС-Т-5	60		0,063	Выпуск 1 часть 1	
								Алюминиевое защитное покрытие	0,3	1,95		7.903.9-2.1-36	
поз. 15, 21,	Трубопровод		ф38	0,44	гор.	90°	от тепло-	Холстопрошивное полотно				7.903.9-3.1-10	
							потерь	ХПС-Т-5	40		0,0044	Выпуск 1 часть 1	
								Алюминиевое защитное покрытие	0,3	0,18		7.903.9-2.1-36	
поз. 25	Трубопровод		ф38	0,66	верт.	165°	от тепло-	Холстопрошивное полотно				7.903.9-3.1-10	
							потерь	ХПС-Т-5	60		0,012	Выпуск 1 часть 1	
								Алюминиевое защитное покрытие	0,3	0,37		7.903.9-2.1-36	
поз. 15, 21	Трубопровод		ф38	1,26	верт.	90°	от тепло-	Холстопрошивное полотно				7.903.9-3.1-10	
							потерь	ХПС-Т-5	40			Выпуск 1 часть 1	
								Алюминиевое защитное покрытие	0,3	0,53	0,013	7.903.9-2.1-36	
поз. 6, 7, 15,	Трубопровод		ф32	3,5	гор.	90°	от тепло-	Холстопрошивное полотно				7.903.9-3.1-10	
16, 17, 18, 19							потерь	ХПС-Т-5	30		0,021	Выпуск 1 часть 1	
								Алюминиевое защитное покрытие	0,3	1,38		7.903.9-2.1-36	
поз. 15, 16	Трубопровод		ф32	0,94	верт.	90°	от тепло-	Холстопрошивное полотно				7.903.9-3.1-10	
							потерь	ХПС-Т-5	30		0,006	Выпуск 1 часть 1	
								Алюминиевое защитное покрытие	0,3	0,37		7.903.9-2.1-36	
поз. 15, 17	Трубопровод		ф25	2,43	гор.	90°	от тепло-	Холстопрошивное полотно				7.903.9-3.1-10	
							потерь	ХПС-Т-5	30		0,012	Выпуск 1 часть 1	
								Алюминиевое защитное покрытие	0,3	0,75		7.903.9-2.1-35	
поз. 15, 17	Трубопровод		ф25	5,67	верт.	90°	от тепло-	Холстопрошивное полотно				7.903.9-3.1-10	
							потерь	ХПС-Т-5	30		0,028	Выпуск 1 часть 1	
								Алюминиевое защитное покрытие	0,3	1,75		7.903.9-2.1-36	
поз. 4, 5	Отвод 90°	2	ф108			90°	от тепло-	Изделия минераловатные с				7.903.9-3.1-08	
							потерь	гофрированной структурой ГИТ-100	60		0,023	Выпуск 1 часть 1	
								Алюминиевое защитное					
								штампованное покрытие	0,3	0,714		3.903-11.03	
поз. 4, 6, 7, 9,	Отвод 90°	16	ф89			90°	от тепло-	Шнур теплоизоляционный из					
10, 11, 12, 13							потерь	минеральной ваты марки 200	50		0,078	7.903.9-2.1-13	
								Алюминиевое защитное					
								штампованное покрытие	0,3	3,79		3.903-11.03	
поз. 7, 11, 12	Отвод 45°	4	ф69			90°	от тепло-	Шнур теплоизоляционный					
							потерь	из минеральной ваты марки 200	50		0,02	7.903.9-2.1-13	
								Алюминиевое защитное					
								штампованное покрытие	0,3	0,237		3.903-11.03	
поз. 23, 24	Отвод 90°	4	ф57			165°	от тепло-	Холстопрошивное полотно				7.903.9-3.1-10	
							потерь	ХПС-Т-5	70		0,016	Выпуск 1 часть 1	
								Алюминиевое защитное					
								штампованное покрытие	0,3	0,616		3.903-11.03	
поз. 4, 5, 20	Отвод 90°	4	ф57			90°	от тепло-	Холстопрошивное полот-				7.903.9-3.1-10	
							потерь	но ХПС-Т-5	40		0,007	Выпуск 1 часть 1	
								Алюминиевое защитное					
								штампованное покрытие	0,3	0,432		3.903	
поз. 15, 17	Арматура муфтовая	4	Ду20			90°	от тепло-	Шнур теплоизоляцион-					
							потерь	ный с металлическим	30		0,004	7.903.9-	
								защитным покрытием	0,8	0,25		-2,2-01	
поз. 6, 7, 15,	Арматура муфтовая	7	Ду25			90°	от тепло-	Шнур теплоизоляционный					
17							потерь	с металлическим	40		0,0126	7.903.9-	
								защитным покрытием	0,8	0,64		-2,2-01	
поз. 25, 26	Арматура муфтовая	4	Ду32			165°	от тепло-	Шнур теплоизоляционный					
							потерь	с металлическим	70		0,022	7.903.9-	
								защитным покрытием	0,8	0,56		-2,2-01	

Выпуск 3-5

Серия 5.903-12

Инв. № подл. | Подп. и дата | Взам. инв. № | Инв. № дубл. | Подп. и дата

Обозначение изолируемого оборудования и трубопровода	Наименование изолируемого оборудования и трубопровода	Кол-во	Размеры: Наружн. диаметр или размеры сечения мм	Размеры: Длина или высота м	Расположение	t теплоносителя °С	Теплоизоляционная конструкция: Назначение	Теплоизоляционная конструкция: Наименование основных элементов	Теплоизоляционная конструкция: Толщина мм	Поверхность м²	Объем теплоизоляционного слоя м³	Лист основного комплекта. Обозначение ссылочн. или прилаг. документ.	Примечание
поз. 15	Арматура муфтовая	2	Ду32			90°	от тепло-	Шнур теплоизоляционный					
							потерь	с металлическим	40		0,005	7.903.9-	
								защитным покрытием	0,8	0,25		-2.2-01	
поз. 27	Арматура фланцевая	2	Ду 57			165°	от тепло-	Шнур теплоизоляционный					
							потерь	с металлическим	80		0,02	7.903.9-	
								защитным покрытием	0,8	0,45		-2.2-01	
поз. 57	Арматура фланцевая	2	Ду 57			90°	от тепло-	Матрацы из стеклянного					
							потерь	штапельного волокна	40		0,044	7.903.9-22	-07
								Алюминиевое защитное покрытие	1,0	1,28		7.903.9-22	-11,12
								Отделка торцов гофрированными диафрагмами				7.903.9-2	2-34
поз. 6, 7, 58, 59, 62	Арматура фланцевая	14	Ду 80			90°	От тепло-	Матрацы из стеклянного					
							потерь	штапельного волокна	50		0,672	7.903.9-2	2-07
								Алюминиевое защитное покрытие	1,0	12,6		7.903.9-22	-11,12
								Отделка торцов гофрированными диафрагмами				7.903.9-2	2-34

Выпуск 3-5

Серия 5.903-12

Инв. № подл. | Подп. и дата | Инв. № дубл. | Подп. и дата | Взам. инв. №

Выпуск 3-5 Серия 5.903-12

№ строки	Наименование материала и единица измерения	Код материала	Ед. изм.	Кол.	Примечание
	Изделия минераловатные				
	с гофрированной структурой				
	на синтетическом связующем				
	ТУ. 36.16.22-8-86				
	2ИГС-100 59170.500-60	576202		59.17	
	32600.500-70				
	м		006		
	Холстопрошивное полотно	595280			
	ХПС-Т-5 ТУ6-11-454-77 м³		113	0,427	
	Маты из стеклянного				
	штапельного волокна МС-50				
	ГОСТ 10499-78 м³		113	0,716	
	Шнур теплоизоляционный из				
	минеральной ваты марки 200				
	ШТН-МВ-200				
	ТУ 36-1695-70 м³		113	0.426	
	Ткань из стеклянных				
	крученых комбинированных				
	нитей Т-13				
	ГОСТ 19170-73 м³		055	26.6	

Подп. и дата | Инв. № дубл. | Взам. инв. № | Подп. и дата | Инв. № подл.

Изм	Лист	№ докум	Подп.	Дата
Разраб.		Холмин	"	
Пров.		Мишуров	"	
Н. контр.		Колмец	"	
Утв.				

БМ 3.5.4.00.000 ВМ

Блок подачи мазута к котлам БМПП-2×6,6-25. Ведомость изоляционных материалов

Лит	Лист	Листов
	1	3

ЛАТГИПРОПРОМ

Формат А4

Выпуск 3-5 Серия 5.903-12

№ строки	Наименование материала и единица измерения	Код материала	Ед. изм.	Кол.	Примечание
	Алюминиевое защитное				
	покрытие ГОСТ 21631-76	181110			
	толщ. 1.0 м²		055	13.88	
	толщ. 0.8 м²		055	25.63	
	толщ. 0.5 м²		055	5.32	
	толщ. 0.3 м²		055	24.087	
	Элемент покрытия штампо-				
	ванный ТУ36-2427-81				
	толщ. 0.3 м²		055	5,789	
	Лист АД1Н-1	090202			
	ГОСТ 21631-76 кг		116	0,04	
	Лист АД1Н-0.8	090202			
	ГОСТ 21631-76 кг		116	0,08	
	Лента 2×30 ст 3 пс	093500			
	ГОСТ 6009-74 кг		116	0.68	
	Лента 0,8×20	181110			
	ТУ48-21-636-79 кг		116		
	Лента 0,7×20				
	ГОСТ 3560-73 кг		116	10,9	
	Нить стеклянная крученная	595220			
	комплексная БС-10-160×1×3				
	ГОСТ 8325-78 кг		116	0,165	
	Проволока 2-0-4	121100			
	ГОСТ 3282-74 кг		116	4,09	
	Проволока -0,8-0-4	121100			
	ГОСТ 3282-74		116	0,23	

Подп. и дата | Инв. № док. | Взам. инв. № | Подп. и дата | Инв. № подл.

Изм	Лист	№ докум.	Подп.	Дата

БМ 3.5.4.00.000 ВМ

Лист 2

Формат А4

Выпуск 3-5 Серия 5.903-12

№ строки	Наименование материала и единица измерения	Код материала	Ед. изм.	Кол.	Примечание
	Болт М8×30.36.019	128100			
	ГОСТ 7798-70 кг		116	0.042	
	Гайка М8.4.019	128100			
	ГОСТ 5915-70 кг		116	0,015	
	Винт 4×12 04.019	128401			
	ГОСТ 10621-80 кг		116	42	
	Заклепка комбинированная	128500			
	СТД 985 кг		116	0,55	
	ТУ36-1598-77 шт.		796	126	
	Пряжка тип II-А	181110			
	ТУ36-1492-77 кг		116	0,16	

Подп. и дата | Инв. № дубл. | Взам. инв. № | Подп. и дата | Инв. № подл.

Изм	Лист	№ докум.	Подп.	Дата

БМ 3.5.4.00.000 ВМ

Лист

Пров. [signature] 18.6.90г Кон. [signature]

Формат А4

Выпуск 3-5 Серия 5.903-12

№ строки	Наименование вида работ	Ед. изм.	Код вида работ	Ед. изм.	Количество
1	Изоляция трубопроводов				
	холстопрошивным полотном				
	ХПС-Т-5	м³		113	0,427
2	Изоляция трубопроводов				
	и арматуры шнуром				
	теплоизоляционным	м³		113	0.426
3	Изоляция трубопроводов и				
	оборудования изделиями				
	минераловатными с гофриро-				
	ванной структурой 2ИГС-100	м³		113	2,755
4	Изоляция арматуры				
	матрацами из стеклянного				
	штапельного волокна	м³		113	0,716
5	Покрытие поверхности изоля-				
	ции трубопроводов, оборудо-				
	вания и арматуры алюми-				
	ниевым защитным				
	покрытием	м²		0,55	68,917
6	Покрытие поверхности изоляции				
	отводов алюминиевым				
	защитным штампованные				
	покрытием	м²		055	5,789

Подп. и дата | Инв. № дубл. | Взам. инв. № | Подп. и дата | Инв. № подл.

Изм	Лист	№ докум.	Подп.	Дата
Разраб.		Холмин	"	
Пров.		Мишуров	"	
Н. контр.		Колмец	"	
Утв.				

БМ 3.5.4.00.000 ВО

Блок подачи мазута к котлам БМПП-2×6,6-25. Ведомость объемов теплоизоляционных работ

Лит	Лист	Листов
		1

ЛАТГИПРОПРОМ

Формат А4

23523-18

gost.e-ecolog.ru