Типовая документация на конструкции,
изделия и узлы зданий и сооружений

Серия 5.903-12

Блоки тепломеханического оборудования для установок мазутоснабжения

Выпуск 3-4

Блок подачи мазута к котлам
БМПВ-2×3,2-25

Рабочие чертежи

gost.e-ecolog.ru

Типовая документация на конструкции,
изделия и узлы зданий и сооружений

Серия 5.903-12

Блоки тепломеханического оборудования для установок мазутоснабжения

Выпуск 3-4

Блок подачи мазута к котлам БМПВ-2×3,2-25

Рабочие чертежи

Разработаны
проектным институтом
„Латгипропром"
Гл.инж.института В.Овчаров
Гл.инж.проекта Я.Нидбальский

*Утверждены и введены
в действие ММСС СССР
протоколом от 16.06.89 г.*

Выпуск 3-4

Содержание альбома

Обозначение	Наименование	Стр.
Блок подачи мазута к котлам БМПВ-2х3,2-25		
БМ3.4.1.00.000	Блок БМПВ-2х3,2-25	3
БМ3.4.1.00.000СБ	Блок БМПВ-2х3,2-25	4
БМ3.4.1.00.000ГЗ	Блок БМПВ-2х3,2-25. Схема принципиальная.	5
26.33.00.000СБ	Фильтр грубой очистки мазута Ду100	6
26.33.00.000	Фильтр грубой очистки мазута Ду100	
26.33.01.000	Корпус	
26.33.01.000СБ	Корпус	7
26.33.01.001	Кожух	
26.33.01.002	Патрубок	
26.33.01.003	Днище	8
26.33.02.000	Крышка	
26.33.02.000СБ	Крышка	
26.33.02.001	Крышка	
26.33.02.002	Скоба	9
26.33.03.000	Сетка	
26.33.03.000СБ	Сетка	
26.33.03.001	Сетка	
26.33.03.002	Бортик	10
26.33.03.003	Связь	
26.33.03.004	Донышко	
26.33.03.005	Ручка	
БМ3.1.1.01.000	Рама	11
БМ3.1.1.02.000	Трубопровод	
БМ3.1.1.01.000СБ	Рама	12
БМ3.1.1.02.000СБ	Трубопровод	13
БМ3.4.1.01.000	Трубопровод	
БМ3.4.1.01.000СБ	Трубопровод	14
БМ3.1.1.03.001	Фланец	
БМ3.4.1.02.000	Трубопровод	
БМ3.4.1.02.000СБ	Трубопровод	15
БМ3.1.1.04.001	Фланец	16
БМ3.4.1.02.001	Труба	
БМ3.7.1.04.100	Штуцер	
БМ3.7.1.04.100СБ	Штуцер	17
БМ3.1.1.05.000	Трубопровод	
БМ3.1.1.05.000СБ	Трубопровод	18
БМ3.1.1.06.000	Трубопровод	
БМ3.1.1.06.000СБ	Трубопровод	19
БМ3.1.1.07.000	Трубопровод	
БМ3.1.1.07.000СБ	Трубопровод	20
БМ3.1.1.08.000СБ	Трубопровод	
БМ3.1.1.08.000	Трубопровод	
БМ3.1.1.09.000	Трубопровод	21
БМ3.1.1.09.000СБ	Трубопровод	
БМ3.1.1.10.000	Трубопровод	22
БМ3.1.1.10.000СБ	Трубопровод	
БМ3.1.1.10.001	Труба	23
БМ3.1.1.11.000	Трубопровод	
БМ3.1.1.11.000СБ	Трубопровод	
БМ3.1.1.12.000	Трубопровод	24
БМ3.1.1.12.000СБ	Трубопровод	
БМ1.3.1.04.001	Штуцер	
БМ3.1.1.13.000	Трубопровод	25
БМ3.1.1.13.000СБ	Трубопровод	
БМ3.1.1.14.000СБ	Трубопровод	
БМ3.1.1.14.000	Трубопровод	26
БМ3.1.1.15.000	Трубопровод	
БМ3.1.1.15.001	Труба	

Обозначение	Наименование	Стр.
БМ3.1.1.15.000СБ	Трубопровод	27
БМ3.1.1.15.002	Труба	
БМ3.1.1.15.003	Труба	
БМ3.1.1.16.000	Трубопровод	28
БМ3.1.1.16.001	Трубопровод	
БМ3.1.1.16.000	Трубопровод	
БМ3.4.1.03.000	Трубопровод	29
БМ3.4.1.03.000СБ	Трубопровод	
БМ3.4.1.03.001	Труба	
Установка приборов контроля и автоматики блока БМПВ-2х3,2-25		
БМ3.4.2.00.000	Блок БМПВ-2х3,2-25. Установка приборов контроля и автоматики	29
БМ3.4.2.00.000СБ	Блок БМПВ-2х3,2-25. Установка приборов контроля и автоматики	30
БМ3.4.2.00.000Э4	Блок БМПВ-2х3,2-25. Схема соединений.	31
БМ2.1.2.00.001	Хомут	
БМ3.4.2.00.000СО	Блок БМПВ-2х3,2-25. Схема автоматизации.	32
БМ3.1.2.01.000	Устройство отборное	33
БМ3.1.2.00.002	Кронштейн	
БМ3.1.2.00.001	Труба	
БМ3.1.2.01.00.000СБ	Устройство отборное	34
БМ3.1.2.00.003	Стойка	35
БМ3.1.2.00.004	Пластина	
БМ2.1.2.01.101	Корпус	
БМ2.1.2.01.102	Дно	
БМ2.1.2.01.100СБ	Бачок разделительный	36
БМ2.1.2.01.100	Бачок разделительный	
БМ2.1.2.02.000	Устройство отборное	
БМ2.1.2.02.000СБ	Устройство отборное	37
БМ3.1.2.02.000СБ	Устройство отборное	38
БМ3.1.2.02.000	Устройство отборное	39
Установка электрооборудования блока БМПВ-2х3,2-25		
БМ3.4.3.00.000	Блок БМПВ-2х3,2-25. Установка электрооборудования.	39
БМ3.1.3.00.001	Пластина	40
БМ3.4.3.00.000СБ	Блок БМПВ-2х3,2-25. Установка электрооборудования.	
БМ3.1.3.00.002	Труба	41
БМ3.1.3.01.000	Держатель	
БМ3.1.3.01.000СБ	Держатель	
БМ3.1.3.01.001	Планка	
Теплоизоляция блока БМПВ-2х3,2-25		
БМ3.4.4.00.000ТИ	Ведомость теплоизоляционных конструкций.	42,43,44
БМ3.4.4.00.000ВМ	Ведомость материалов.	45
БМ3.4.4.00.000ВО	Ведомость объемов работ.	

Серия 5.903-12

Формат	Зона	Поз.	Обозначение	Наименование	Кол.	Примечание
				Документация		
А2			БМ3.4.1.00.000СБ	Сборочный чертеж		
А2			БМ3.4.1.00.000Г3	Схема принципиальная		
А4			БМ3.0.0.00.000ДТ	Указания по применению и изготовлению		Выпуск 3-0
				Сборочные единицы		
А4		1	БМ3.1.1.01.000	Рама	1	
А4		2	26.33.00.000	Фильтр грубой очистки мазута Ду 100	2	
А4		3	БМ3.1.1.02.000	Трубопровод	2	
А4		4	БМ3.4.1.01.000	Трубопровод	1	
		5	-01	Трубопровод	1	
А4		6	БМ3.4.1.02.000	Трубопровод	1	
		7	-01	Трубопровод	1	
А4		8	БМ3.1.1.05.000	Трубопровод	1	
А4		9	БМ3.1.1.06.000	Трубопровод	1	
		10	-01	Трубопровод	1	
А4		11	БМ3.1.1.07.000	Трубопровод	1	
		12	-01	Трубопровод	1	
А4		13	БМ3.1.1.08.000	Трубопровод	1	
		14	-01	Трубопровод	1	
А4		15	БМ3.1.1.09.000	Трубопровод	1	
А4		16	БМ3.1.1.10.000	Трубопровод	1	
А4		17	БМ3.1.1.11.000	Трубопровод	2	
А4		18	БМ3.1.1.12.000	Трубопровод	2	

Выпуск 3-4 Серия 5.903-12

Инв.№ подл. | Подп. и дата | Взам.инв.№ | Инв.№ дубл. | Подп. и дата

Изм. Лист № докум. Подп. Дата

Разраб. Никитченко

Пров. Котмец

Н.контр. Котмец

БМ3.4.1.00.000

Блок подачи мазута к котлам БМПВ-2×3,2-25

Лит. | Масса | Масштаб

Лист 1 | Листов 4

ЛАТГИПРОПРОМ

Копировал: Формат А4

Формат	Зона	Поз.	Обозначение	Наименование	Кол.	Примечание
А4		19	БМ3.1.1.13.000	Трубопровод	1	
А4		20	БМ3.1.1.14.000	Трубопровод	1	
А4		21	БМ3.1.1.15.000	Трубопровод	1	
А4		22	БМ3.1.1.16.000	Трубопровод	1	
А4		23	БМ3.4.1.03.000	Трубопровод	1	
				Стандартные изделия		
				Болты ГОСТ 7798-70		
		24		М12×50.46	32	
		25		М12×70.46	24	
		26		М16×60.46	64	
		27		М16×70.46	112	
		28		М20×75.46	40	
		29		М24×60.46	6	
				Гайки ГОСТ 5915-70		
		30		М12.5	56	
		31		М16.5	176	
		32		М20.5	40	
		33		М24.5	6	
		34		Гайка соединительная 32 ГОСТ 8959-75	6	
		35		Контргайка 32 ГОСТ 8961-75	6	
		36		Шайба 16 65Г ГОСТ 6402-70	8	
				Шайбы ГОСТ 11371-78		
		37		12.02	48	
		38		20.02	8	
		39		24.02	6	
				Шайбы ГОСТ 10906-78		
		40		10.02	4	
		41		16.02	8	

Выпуск 3-4 Серия 5.903-12

Инв.№ подл. | Подп. и дата | Взам.инв.№ | Инв.№ дубл. | Подп. и дата

Изм. Лист № докум. Подп. Дата

БМ3.4.1.00.000

Лист 2

Копировал: Формат А4

Формат	Зона	Поз.	Обозначение	Наименование	Кол.	Примечание
		42		Утка ОПБ2-57 ГОСТ 14911-82	3	
		43		Фланец 1-50-16 Ст20 ГОСТ 12821-80	4	
				Прокладки ГОСТ 15180-70		
		44		А-80-6	2	
		45		А-20-25	2	
		46		А-25-25	6	
		47		А-50-25	20	
		48		А-100-25	8	
		49		Б-50-40	12	
		50		Задвижка 30с41нж Ду50, Ру16; ГОСТ 10194-78	6	
		51		Клапан предохранительный ППК4Р-16; Ду50; Ру16 ГОСТ 9789-75	2	
		52		Насос 3В 4/25-3/25-1 Q=0,89 м³/с (32 м³/ч); P=2,5 МПа (25 кгс/см²) с эл. двигателем 4АН112М4У3 N=5,5 кВт n=1450 об/мин ГОСТ 20883-83	2	
				Прочие изделия		
		53		Вентиль 15с27нж3 Ду20; Ру64; ТУ26-07-1221-79	2	
		54		Задвижка 3кл2-40 Ду50; Ру40 ТУ26-07-1188-78	6	

Выпуск 3-4 Серия 5.903-12

Инв.№ подл. | Подп. и дата | Взам.инв.№ | Инв.№ дубл. | Подп. и дата

Изм. Лист № докум. Подп. Дата

БМ3.4.1.00.000

Лист 3

Копировал: Формат А4

Формат	Зона	Поз.	Обозначение	Наименование	Кол.	Примечание
		55		Подогреватель мазута ПМ-25-6; Q=17 м/с (61 м³/ч) P=2,5 МПа (25 кгс/см²) ТУ 108.3541-75	2	
		56		Фильтр тонкой очистки мазута ФМ-25-30-40 Q=8,3 м/с (30 м³/ч) P=2,5 МПа (25 кгс/см²) ТУ 108-777-78	2	
				Материалы		
		57		Паронит ПОН2 ГОСТ 481-80	0,07	м²

Выпуск 3-4 Серия 5.903-12

Инв.№ подл. | Подп. и дата | Взам.инв.№ | Инв.№ дубл. | Подп. и дата

Изм. Лист № докум. Подп. Дата

БМ3.4.1.00.000

Лист 4

Копировал: 23523-17 4 Формат А4

БМ3.Н.1.00.000СБ

Выпуск 3-4

Серия 5.903-12

Б

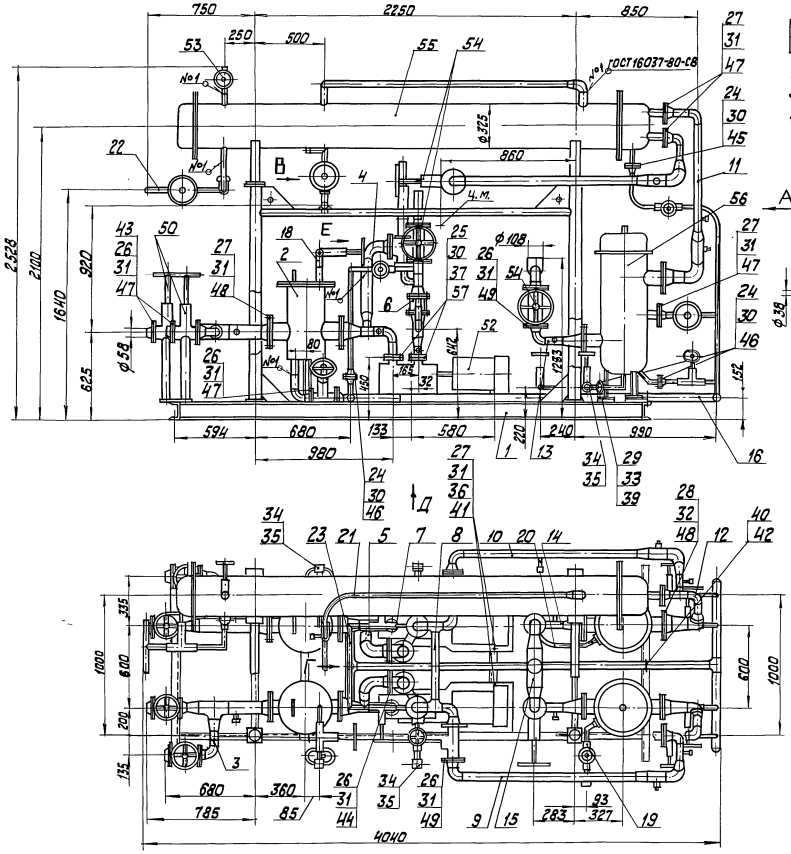

Вид Е

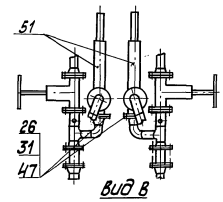

Вид В

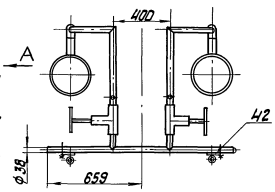

Вид Д повернуто
М 1:50

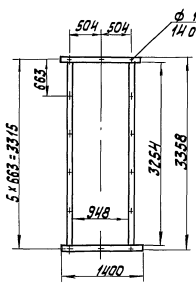

Вид А

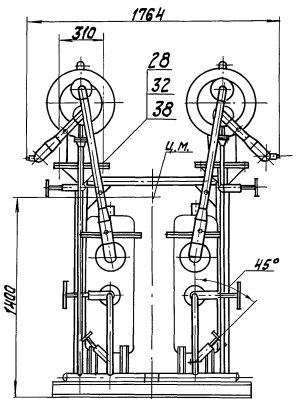

Вид Б

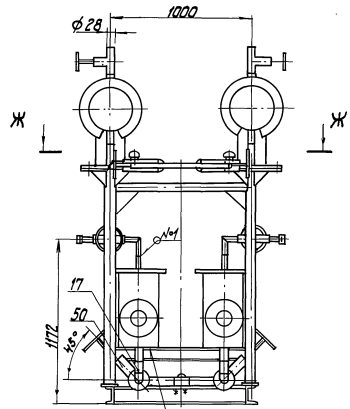

Ж-Ж повернуто

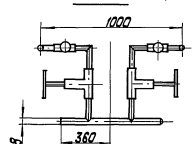

Вид Г повернуто

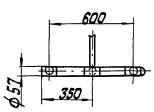

1. Размеры для справок.
2. Произвести гидроиспытания: трубопроводы до насоса давлением 0,6 МПа (6 кгс/см²), после насоса-3,0 МПа (30 кгс/см²) в течение 10 мин. Течь не допускается.

Изм.	Лист	№ докум.	Подпись	Дата	БМ3.Н.1.00.000 СБ		
Разраб.		Жикитченко			Блок подачи мазута к котлам БМПВ-2х3,2-25	Лит.	Масса	Масштаб
Пров.		Колмец					3500	1:20
Т. контр.						Лист	Листов 1	
Н. контр.		Колмец				ЛАТГИПРОПРОМ		
Утв.								

Копировал К.Г. 23523-17 5 Формат А2

Инв. № подл. | Подпись и дата | Взам. инв. № | Инв. № дубл. | Подпись и дата

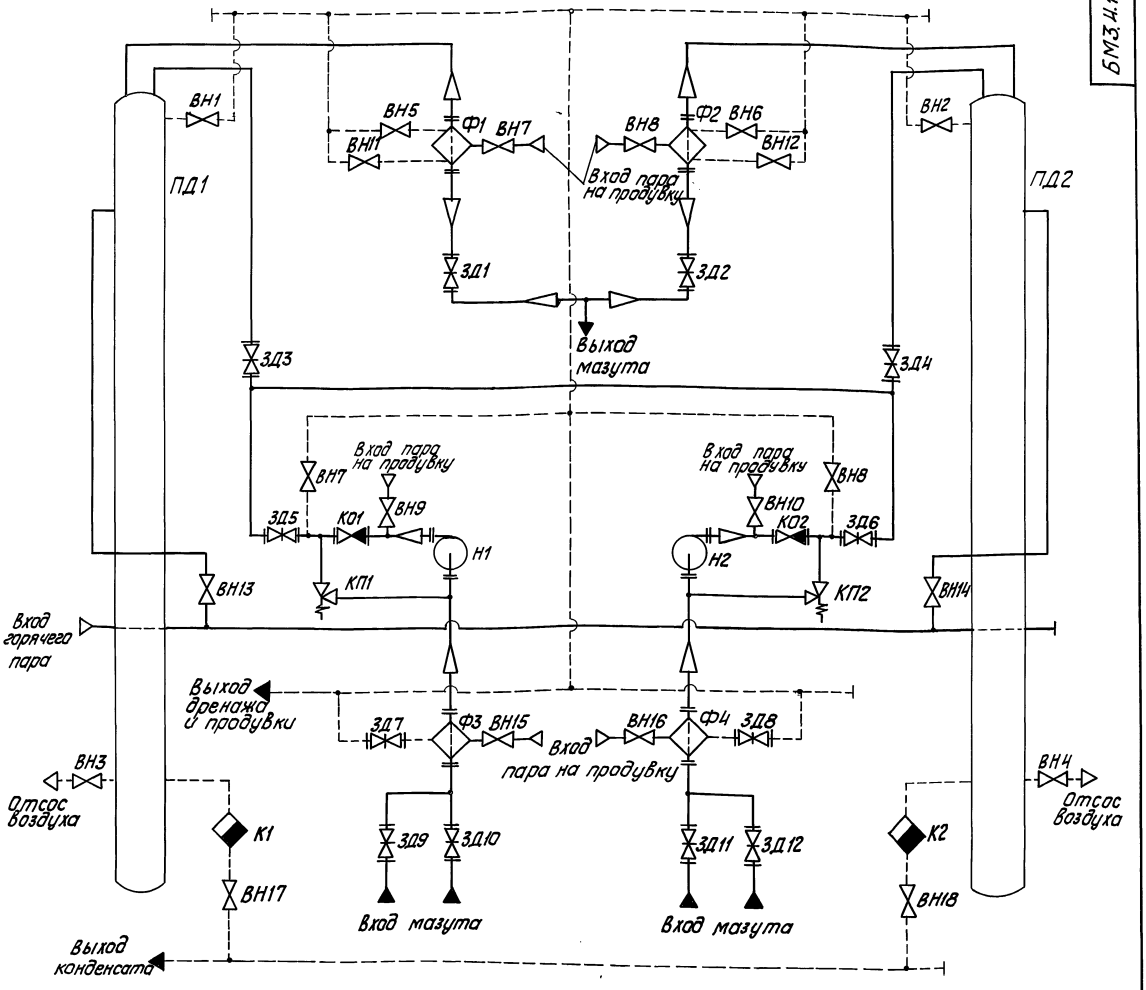

Поз. обозначение	Наименование	Кол.	Примечание
К1, К2	Конденсатоотводчик 45с13нж	2	Ду 25; Ру 40
К01, К02	Клапан обратный 19с38нж ТУ 26-07-1192-78	2	Ду 50; Ру 64
КП1, КП2	Клапан предохранительный СППК 4Р-50-16	2	Ду 50; Ру 16
Н1, Н2	Насос $3В^{4}/_{25}-{}^{3}/_{25}-1$ ГОСТ 20883-83	2	Q=0,89 м³/с P=2,5МПа
ПД1, ПД2	Подогреватель мазута ПМ-25-6 ТУ 108.3541-75	2	Q=1,7 т/с; P=2,5МПа
Ф1, Ф2	Фильтр тонкой очистки мазута ФМ-25-30-40 ТУ 108-777-78	2	Q=8,3 л/с; P=2,5МПа
Ф3, Ф4	Фильтр грубой очистки мазута 26.40.00.000	2	Ду 100

Поз. обозначение	Наименование	Кол.	Примечание
ВН1...ВН4	Вентиль 15с27нж3 ТУ 26-07-1221-79	4	Ду 20; Ру 64
ВН5...ВН10	Вентиль 15с27нж3 ТУ 26-07-1221-79	6	Ду 25; Ру 64
ВН11...ВН18	Вентиль 15с27нж3 ТУ 26-07-1221-79	8	Ду 32; Ру 64
ЗД1...ЗД6	Задвижка 3КЛ2-40 ТУ 26-07-1188-78	6	Ду 50; Ру 40
ЗД7...ЗД12	Задвижка 30с41нж ГОСТ 10194-78	6	Ду 50; Ру 16

Изм. Лист	№ докум.	Подпись	Дата
Разраб.	Михайлова		
Пров.	Мыкитченко		
Т. контр.			
Н. контр.	Колпец		
Утв.			

БМ3.4.1.00.000ГЗ

Блок подачи мазута к котлам БМПВ-2к32-25. Схема принципиальная

Лит.	Масса	Масштаб
Лист	Листов 1	

ЛАТГИПРОПРОМ

Серия 5.903-12

Инв. № подл. | Подпись и дата | Взам. инв. № | Инв. № дубл. | Подпись и дата

26.33.00.000СБ

Выпуск 3-4

Серия 5.903-12

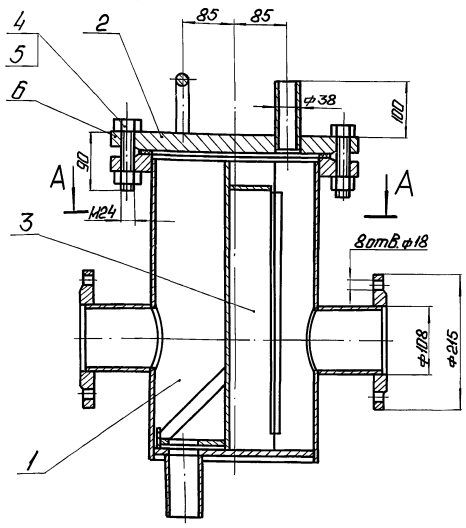

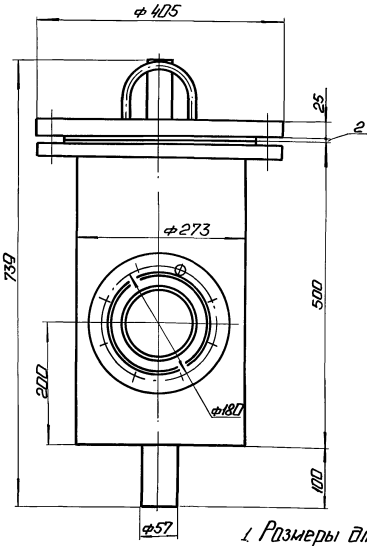

А–А

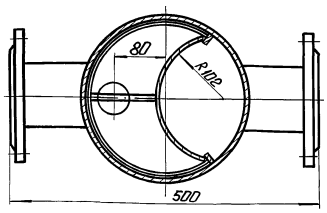

1. Размеры для справок.
2. После сборки проверить на герметичность водой давлением (2кг/см²) 0,2МПа в течение 10 минут. Течь не допускается.

Изм.	Лист	№ докум.	Подп.	Дата	26.33.00.000СБ			
Разраб.		Богданова			Фильтр грубой очистки мазута Ду 100	Лит.	Масса	Масштаб
Пров.		Колмец					90	1:5
Т.контр.						Лист	Листов 1	
Н.контр.		Колмец				ЛАТГИПРОПРОМ		
Утв.								

Инв.№ подл. | Подп. и дата | Взам.инв.№ | Инв.№ дубл. | Подп. и дата

Копировал: Ф. 15 Формат А3

Выпуск 3-4

Серия 5.903-12

Формат	Зона	Поз.	Обозначение	Наименование	Кол.	Примечание
				Документация		
А3			26.33.00.000СБ	Сборочный чертеж		
				Сборочные единицы		
А4		1	26.33.01.000	Корпус	1	
А4		2	26.33.02.000	Крышка	1	
А4		3	26.33.03.000	Сетка	1	
				Стандартные изделия		
		4		Болт М24×90.46 ГОСТ 7798-70	8	
		5		Гайка М24.5 ГОСТ 5915-70	8	
		6		Прокладка А-250-16 ГОСТ 15180-70	1	

Изм.	Лист	№ докум.	Подп.	Дата	26.33.00.000			
Разраб.		Богданова			Фильтр грубой очистки мазута Ду 100.	Лит.	Лист	Листов
Пров.		Никитченко						1
Н.контр.		Колмец				ЛАТГИПРОПРОМ		
Утв.								

Инв.№ подл. | Подп. и дата | Взам.инв.№ | Инв.№ дубл. | Подп. и дата

Копировал: Ф. 15 Формат А4

Выпуск 3-4

Серия 5.903-12

Формат	Зона	Поз.	Обозначение	Наименование	Кол.	Примечание
				Документация		
А3			26.33.01.000СБ	Сборочный чертеж		
				Детали		
А4		1	26.33.01.001	Кожух	1	
А4		2	26.33.01.002	Патрубок	2	
А4		3	26.33.01.003	Днище	1	
Б4		4	26.33.01.004	Ребро		
				Полоса 8×20-ГОСТ103-76 / ВСт3сп3ГОСТ535-79		
				L=390±0,7мм	2	0,5кг
Б4		5	26.33.01.005	Патрубок		
				Труба 57×3,5 ГОСТ10704-76 / ВСт3сп3ГОСТ10705-80		
				L=110±0,435мм	1	0,5кг
				Стандартные изделия		
				Фланцы ГОСТ12820-80		
		6		1-100-10-Ст3	2	
		7		1-250-16-Ст3	1	

Изм.	Лист	№ докум.	Подп.	Дата	26.33.01.000			
Разраб.		Богданова			Корпус	Лит.	Лист	Листов
Пров.		Никитченко						1
Н.контр.		Колмец				ЛАТГИПРОПРОМ		
Утв.								

Инв.№ подл. | Подп. и дата | Взам.инв.№ | Инв.№ дубл. | Подп. и дата

Копировал: Ф. 15 23523-17 7 Формат А4

26.33.01.000 СБ

Выпуск 3-4

Серия 5.903-12

Инв.№подл. | Подп. и дата | Взам.инв.№ | Инв.№дубл. | Подп. и дата

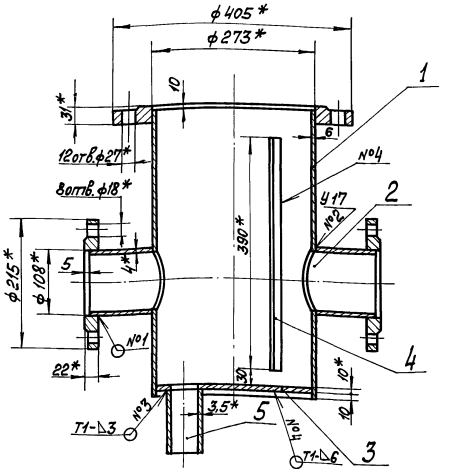

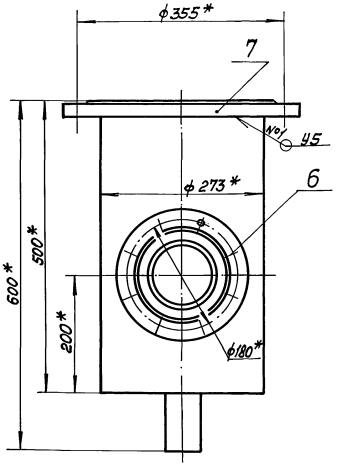

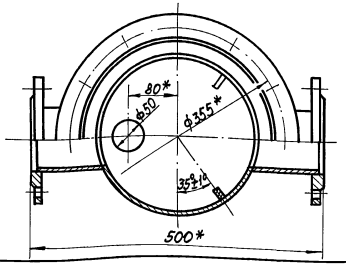

1 *Размеры для справок.

2 $\pm \frac{IT14}{2}$.

3 Обработка поверхностей реза деталей Б4 $\sqrt{25}$.

4 Сварные швы №1 и №2 по ГОСТ 16037-80; №3 и №4 по ГОСТ 5264-80.

Изм.	Лист	№ докум.	Подп.	Дата	26.33.01.000 СБ		
Разраб.		Богданова			Корпус	Лит	Масса 51	Масштаб 1:5
Пров.		Никитченко				Лист	Листов 1
Т.контр.						ЛАТГИПРОПРОМ	
Н.контр.		Колтец					
Утв.							

Копировал Формат А3

26.33.01.001

Выпуск 3-4

Серия 5.903-12

Инв.№подл. | Подп. и дата | Взам.инв.№ | Инв.№дубл. | Подп. и дата

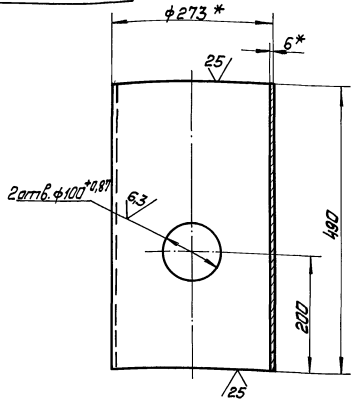

1 * Размеры для справок.

2. $\pm \frac{IT14}{2}$

Изм.	Лист	№ докум.	Подп.	Дата	26.33.01.001		
Разраб.		Богданова			Кожух	Лит	Масса 19,36	Масштаб 1:5
Пров.		Никитченко				Лист	Листов 1
Т.контр.						ЛАТГИПРОПРОМ	
Н.контр.		Колтец			Труба 273×6 ГОСТ 10704-76 / В Ст3сп3 ГОСТ 10705-80		
Утв.							

Копировал Формат А4

26.33.01.002

Выпуск 3-4

Серия 5.903-12

Инв.№подл. | Подп. и дата | Взам.инв.№ | Инв.№дубл. | Подп. и дата

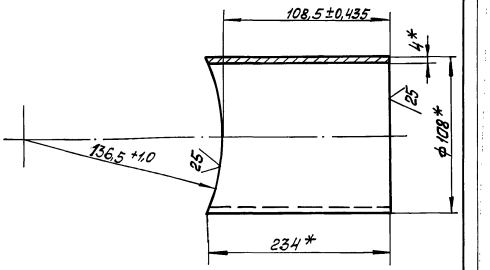

* Размеры для справок

Изм.	Лист	№ докум.	Подп.	Дата	26.33.01.002		
Разраб.		Богданова			Патрубок	Лит	Масса 1,76	Масштаб 1:2
Пров.		Никитченко				Лист	Листов 1
Т.контр.						ЛАТГИПРОПРОМ	
Н.контр.		Колтец			Труба 108×4 ГОСТ 10704-76 / В Ст3 кп4 ГОСТ 10705-80		
Утв.							

Копировал 23523-17 8 Формат А4

26.33.01.003

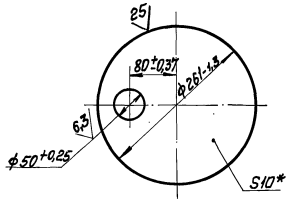

* Размер для справок.

Изм.	Лист	№ докум.	Подп.	Дата
Разраб.		Богданова		
Пров.		Никитченко		
Т. контр.				
Н. контр.		Колпец		
Утв.				

26.33.01.003

Днище

Лит.	Масса	Масштаб
	4,05	1:5

Лист | Листов 1

Лист 10 ГОСТ 19903-74 В Ст3кп2 ГОСТ 14637-79

ЛАТГИПРОПРОМ

Копировал | Формат А4

Формат	Зона	Поз.	Обозначение	Наименование	Кол.	Примечание
				Документация		
А4			26.33.02.000 СБ	Сборочный чертёж		
				Детали		
А4		1	26.33.02.001	Крышка	1	
А4		2	26.33.02.002	Скоба	1	
Б4		3	26.33.02.003	Патрубок		
				Труба 38х2 ГОСТ 10704-76 / В-В Ст3сп3 ГОСТ 10705-80		
				L = 120±0,435 мм	1	0,21 кг

Изм.	Лист	№ докум.	Подп.	Дата
Разраб.		Богданова		
Пров.		Никитченко		
Т. контр.				
Н. контр.		Колпец		
Утв.				

26.33.02.000

Крышка

Лит.	Масса	Масштаб

Лист | Листов 1

ЛАТГИПРОПРОМ

Копировал | Формат А4

26.33.02.000 СБ

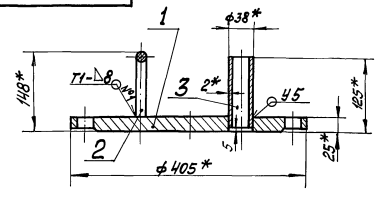

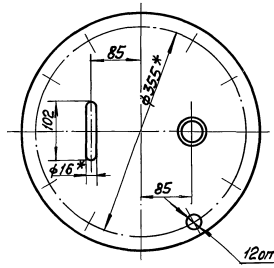

1 * Размеры для справок.

2. $\pm \frac{IT14}{2}$

3. Сварные швы №1 по ГОСТ 5264-80; №2 по ГОСТ 16037-80.

Изм.	Лист	№ докум.	Подп.	Дата
Разраб.		Богданова		
Пров.		Никитченко		
Т. контр.				
Н. контр.		Колпец		
Утв.				

26.33.02.000 СБ

Крышка

Лит.	Масса	Масштаб
	28	1:5

Лист | Листов 1

ЛАТГИПРОПРОМ

Копировал | Формат А4

26.33.02.001

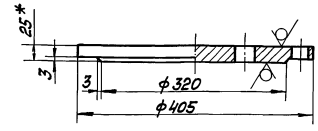

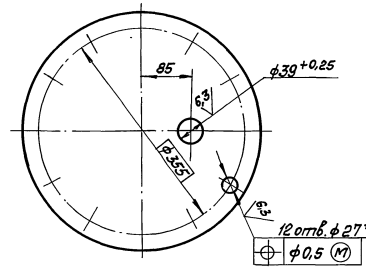

1. * Размер для справок.

2. $\pm \frac{IT14}{2}$.

Изм.	Лист	№ докум.	Подп.	Дата
Разраб.		Богданова		
Пров.		Никитченко		
Т. контр.				
Н. контр.		Колпец		
Утв.				

26.33.02.001

Крышка

Лит.	Масса	Масштаб
	27,4	1:5

Лист | Листов 1

Лист 25 ГОСТ 19903-74 В Ст3кп2 ГОСТ 14637-79

ЛАТГИПРОПРОМ

Копировал | 23523-19 9 | Формат А4

Выпуск 3-4

Серия 5.903-12

26.33.02.002

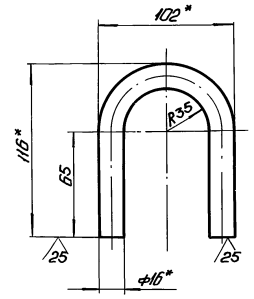

1.* Размеры для справок.

2. $\pm \frac{IT14}{2}$.

Изм. Лист	№ докум.	Подп.	Дата		
Разраб.	Богданова			26.33.02.002	
Пров.	Никитченко			Скоба	Лит. / Масса 0,42 / Масштаб 1:2
Т.контр.					Лист / Листов 1
Н.контр.	Колмец			Круг 16-В-ГОСТ 2590-71 / Вст3кп4 ГОСТ 535-79	ЛАТГИПРОПРОМ
Утв.					

Инв.№ подл. | Подп. и дата | Взам.инв.№ | Инв.№ дубл. | Подп. и дата

Копировал: Ф.1 Формат А4

Выпуск 3-4

Серия 5.903-12

Формат	Зона	Поз.	Обозначение	Наименование	Кол.	Примечание
				Документация		
А4			26.33.03.000 СБ	Сборочный чертеж		
				Детали		
А4		1	26.33.03.001	Сетка	1	
А4		2	26.33.03.002	Бортик	1	
А4		3	26.33.03.003	Связь	1	
А4		4	26.33.03.004	Донышко	1	
А4		5	26.33.03.005	Ручка	1	

Изм. Лист	№ докум.	Подп.	Дата		
Разраб.	Богданова			26.33.03.000	
Пров.	Никитченко			Сетка	Лит. / Лист / Листов 1
Т.контр.					
Н.контр.	Колмец				ЛАТГИПРОПРОМ
Утв.					

Инв.№ подл. | Подп. и дата | Взам.инв.№ | Инв.№ дубл. | Подп. и дата

Копировал: Ф.1 Формат А4

Выпуск 3-4

Серия 5.903-12

26.33.03.000 СБ

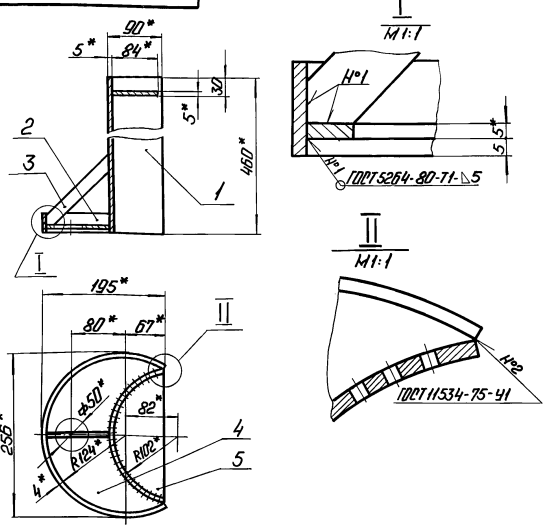

1.* Размеры для справок.

2. $\pm \frac{IT14}{2}$.

Изм. Лист	№ докум.	Подп.	Дата		
Разраб.	Богданова			26.33.03.000 СБ	
Пров.	Никитченко			Сетка	Лит. / Масса 6,05 / Масштаб 1:5
Т.контр.					Лист / Листов 1
Н.контр.	Колмец				ЛАТГИПРОПРОМ
Утв.					

Инв.№ подл. | Подп. и дата | Взам.инв.№ | Инв.№ дубл. | Подп. и дата

Копировал: Ф.1 Формат А4

Выпуск 3-4

Серия 5.903-12

26.33.03.001

Развертка

M 1:1

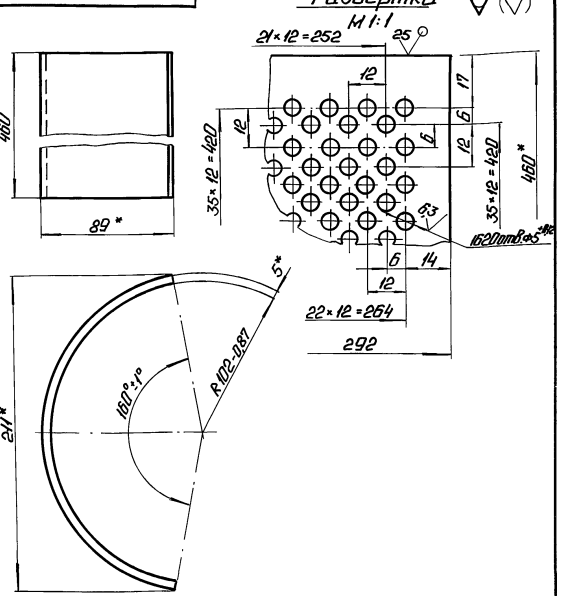

1.* Размеры для справок.

2. $\pm \frac{IT14}{2}$.

Изм. Лист	№ докум.	Подп.	Дата		
Разраб.	Богданова			26.33.03.001	
Пров.	Никитченко			Сетка	Лит. / Масса 4,03 / Масштаб 1:2
Т.контр.					Лист / Листов 1
Н.контр.	Колмец			Лист 5 ГОСТ 19903-74 / Вст3кп2 ГОСТ 14637-79	ЛАТГИПРОПРОМ
Утв.					

Инв.№ подл. | Подп. и дата | Взам.инв.№ | Инв.№ дубл. | Подп. и дата

Копировал: Ф.1 23523-17 10 Формат А4

26.33.03.002

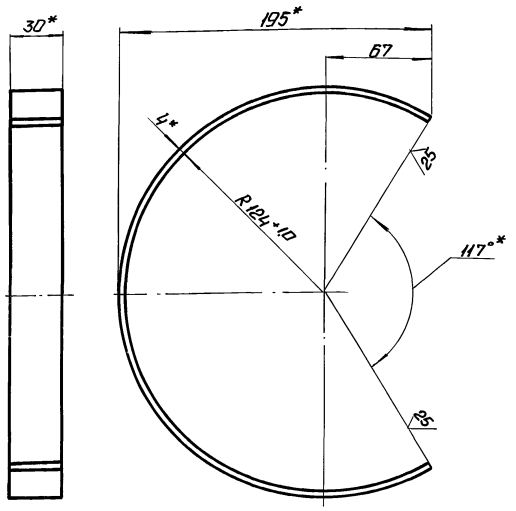

1. * Размеры для справок.
2. $\pm \frac{IT14}{2}$.

Изм. Лист	№ докум.	Подп.	Дата	26.33.03.002	
Разраб.	Богданова			Бортик	Лит. / Масса 0,51 / Масштаб 1:2
Пров.	Никитченко				Лист / Листов 1
Т.контр.					
Н.контр.	Колмец			Полоса 4×30-ГОСТ 103-76 / Вст3кп2 ГОСТ 535-79	ЛАТГИПРОПРОМ
Утв.					

Копировал: Ф.А4 Формат А4

26.33.03.003

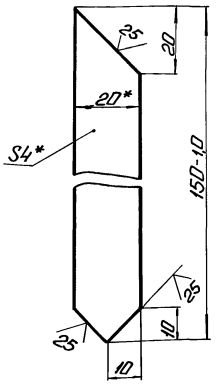

1. * Размеры для справок.
2. $\pm \frac{IT14}{2}$.

Изм. Лист	№ докум.	Подп.	Дата	26.33.03.003	
Разраб.	Богданова			Связь	Лит. / Масса 0,09 / Масштаб 1:1
Пров.	Никитченко				Лист / Листов 1
Т.контр.					
Н.контр.	Колмец			Полоса 4×20-ГОСТ 103-76 / Вст3кп2 ГОСТ 535-79	ЛАТГИПРОПРОМ
Утв.					

Копировал: Ф.А4 Формат А4

26.33.03.004

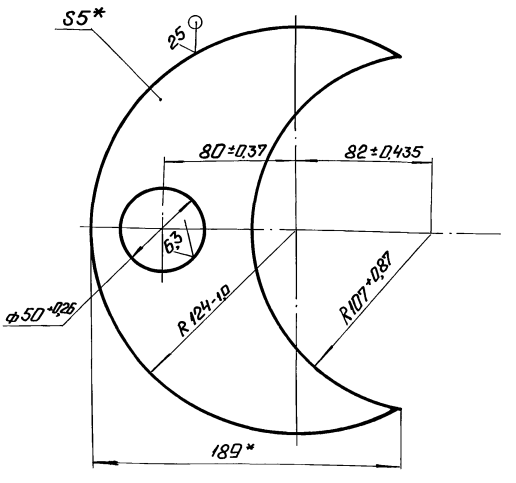

* Размеры для справок.

Изм. Лист	№ докум.	Подп.	Дата	26.33.03.004	
Разраб.	Богданова			Донышко	Лит. / Масса 0,92 / Масштаб 1:2
Пров.	Никитченко				Лист / Листов 1
Т.контр.					
Н.контр.	Колмец			Лист 5 ГОСТ 19903-74 / Вст3кп2 ГОСТ 14637-79	ЛАТГИПРОПРОМ
Утв.					

Копировал: Ф.А4 Формат А4

26.33.03.005

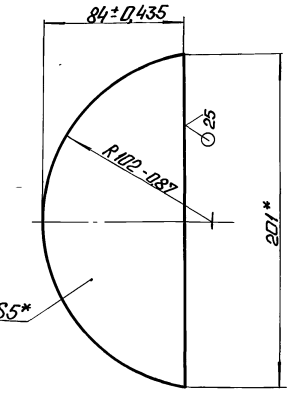

* Размеры для справок.

Изм. Лист	№ докум.	Подп.	Дата	26.33.03.005	
Разраб.	Богданова			Ручка	Лит. / Масса 0,5 / Масштаб 1:2
Пров.	Никитченко				Лист / Листов 1
Т.контр.					
Н.контр.	Колмец			Лист 5 ГОСТ 19903-74 / Вст3кп2 ГОСТ 14637-79	ЛАТГИПРОПРОМ
Утв.					

Копировал: Ф.А4 Формат А4

Выпуск 3-4 Серия 5.903-12

Формат	Зона	Поз.	Обозначение	Наименование	Кол.	Примечание
				Документация		
А2			БМ3.1.1.01.000 СБ	Сборочный чертеж		
				Детали		
Б4		1	БМ3.1.1.01.001	Труба		
				Труба 89×3,5 ГОСТ 10704-76 / В20 ГОСТ 10705-80		
				L = 1545 ± 1,55 мм	4	11,4 кг
Б4		2	БМ3.1.1.01.002	Труба		
				Труба 57×3 ГОСТ 10704-76 / В20 ГОСТ 10705-80		
				L = 2211 ± 2,2 мм	2	8,84 кг
Б4		3	БМ3.1.1.01.003	Труба		
				Труба 57×3 ГОСТ 10704-76 / В20 ГОСТ 10705-80		
				L = 961 ± 1,15 мм	2	3,85 кг
Б4		4	БМ3.1.1.01.004	Труба		
				Труба 57×3 ГОСТ 10704-76 / В20 ГОСТ 10705-80		
				L = 495 ± 0,775 мм	4	1,98 кг
Б4		5	БМ3.1.1.01.005	Полка		
				Швеллер 12-ГОСТ 8240-72 / Вст3сп3 ГОСТ 535-79		
				L = 3254 ± 2,7 мм	2	33,8 кг

Инв.№ подл. | Подпись и дата | Взам. инв.№ | Инв.№ дубл. | Подпись и дата

Изм.	Лист	№ докум.	Подп.	Дата	БМ3.1.1.01.000		
Разраб.	Авдеенко				Рама	Лит.	Лист 1 / Листов 3
Пров.	Никитченко					ЛАТГИПРОПРОМ	
Н.контр.	Колмец						
Утв.							

Копировал Формат А4

Выпуск 3-4 Серия 5.903-12

Формат	Зона	Поз.	Обозначение	Наименование	Кол.	Примечание
Б4		6	БМ3.1.1.01.006	Полка		
				Швеллер 12-ГОСТ 8240-72 / Вст3сп3 ГОСТ 535-79		
				L = 1400 ± 1,55 мм	2	14,6 кг
Б4		7	БМ3.1.1.01.007	Полка		
				Швеллер 12-ГОСТ 8240-72 / Вст3сп3 ГОСТ 535-79		
				L = 948 ± 1,15 мм	2	9,86 кг
Б4		8	БМ3.1.1.01.008	Полка		
				Швеллер 12-ГОСТ 8240-72 / Вст3сп3 ГОСТ 535-79		
				L = 100 ± 0,435 мм	2	1,1 кг
Б4		9	БМ3.1.1.01.009	Полка		
				Швеллер 10-ГОСТ 8240-72 / Вст3сп3 ГОСТ 535-79		
				L = 968 ± 1,15 мм	1	8,3 кг
Б4		10	БМ3.1.1.01.011	Полка		
				Швеллер 10-ГОСТ 8240-72 / Вст3сп3 ГОСТ 535-79		
				L = 948 -2 мм	2	8,1 кг
Б4		11	БМ3.1.1.01.012	Полка		
				Швеллер 10-ГОСТ 8240-72 / Вст3сп3 ГОСТ 535-79		
				L = 417 -1,5 мм	2	3,58 кг
Б4		12	БМ3.1.1.01.013	Стойка		
				Швеллер 5-ГОСТ 8240-72 / Вст3сп3 ГОСТ 535-79		
				L = 310 ± 0,65 мм	2	1,48 кг

Инв.№ подл. | Подпись и дата | Взам. инв.№ | Инв.№ дубл. | Подпись и дата

Изм.	Лист	№ докум.	Подп.	Дата	БМ3.1.1.01.000	Лист 2

Копировал Формат А4

Выпуск 3-4 Серия 5.903-12

Формат	Зона	Поз.	Обозначение	Наименование	Кол.	Примечание
Б4		14	БМ3.1.1.01.015	Пластина		
				Лист 10 ГОСТ 19903-74 / Вст3кп2 ГОСТ 14637-79	4	1,96 кг
Б4		15	БМ3.1.1.01.016	Пластина		
				Лист 10 ГОСТ 19903-74 / Вст3кп2 ГОСТ 14637-79	2	4,71 кг
Б4		16	БМ3.1.1.01.017	Пластина		
				Лист 10 ГОСТ 19903-74 / Вст3кп2 ГОСТ 14637-79	2	4,71 кг
Б4		17	БМ3.1.1.01.018	Пластина		
				Лист 10 ГОСТ 19903-74 / Вст3кп2 ГОСТ 14637-79		
				115 ± 0,435 × 90 ± 0,435 мм	4	0,8 кг
Б4		18	БМ3.1.1.01.019	Косынка		
				Лист 5 ГОСТ 19903-74 / Вст3кп2 ГОСТ 14637-79	16	0,78 кг
Б4		19	БМ3.1.1.01.021	Косынка		
				Лист 5 ГОСТ 19903-74 / Вст3кп2 ГОСТ 14637-79	16	0,39 кг
Б4		20	БМ3.1.1.01.022	Пластина		
				Лист 5 ГОСТ 19903-74 / Вст3кп2 ГОСТ 14637-79		
				120 ± 0,435 × 120 ± 0,435 мм	4	0,57 кг
Б4		21	БМ3.1.1.01.023	Пластина		
				Лист 5 ГОСТ 19903-74 / Вст3кп2 ГОСТ 14637-79	4	1,8 кг
Б4		22	БМ3.1.1.01.024	Пластина		
				Лист 5 ГОСТ 19903-74 / Вст3кп2 ГОСТ 14637-79	2	0,52 кг

Инв.№ подл. | Подпись и дата | Взам. инв.№ | Инв.№ дубл. | Подпись и дата

Изм.	Лист	№ докум.	Подп.	Дата	БМ3.1.1.01.000	Лист 3

Копировал Формат А4

Выпуск 3-4 Серия 5.903-12

Формат	Зона	Поз.	Обозначение	Наименование	Кол.	Примечание
				Документация		
А3			БМ3.1.1.02.000 СБ	Сборочный чертеж		
				Детали		
Б4		1	БМ3.1.1.02.001	Труба		
				Труба 108×4 ГОСТ 10704-76 / В20 ГОСТ 10705-80	1	3,23 кг
Б4		2	БМ3.1.1.02.002	Труба		
				Труба 57×3 ГОСТ 10704-76 / В20 ГОСТ 10705-80		
				L = 100 ± 0,435 мм	1	0,4 кг
				Стандартные изделия		
		3		Отвод 90°57×3 ГОСТ 17375-83	1	
		4		Переход К108×4-57×3,5		
				ГОСТ 17378-83	2	
		5		Тройник 108×4 ГОСТ 17376-83	1	
				Фланцы ст20 ГОСТ 12821-80		
		6		1-50-16	2	
		7		1-100-16	1	
				Прочие изделия		
		8		Установка штуцера 1½"-50		
				3К4-48-70	1	

Инв.№ подл. | Подпись и дата | Взам. инв.№ | Инв.№ дубл. | Подпись и дата

Изм.	Лист	№ докум.	Подп.	Дата	БМ3.1.1.02.000		
Разраб.	Авдеенко				Трубопровод	Лит.	Лист 1 / Листов 1
Пров.	Никитченко					ЛАТГИПРОПРОМ	
Н.контр.	Колмец						
Утв.							

БМЗ.1.1.01.000 СБ

Выпуск 3-4

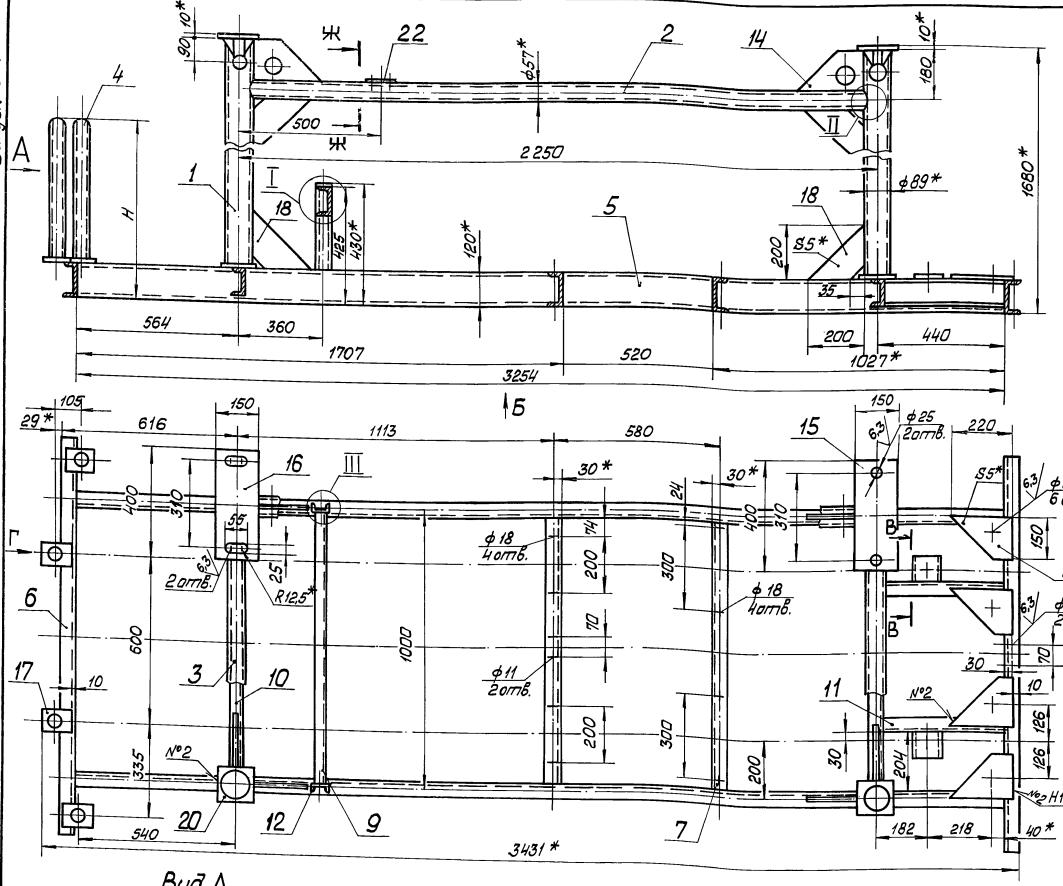

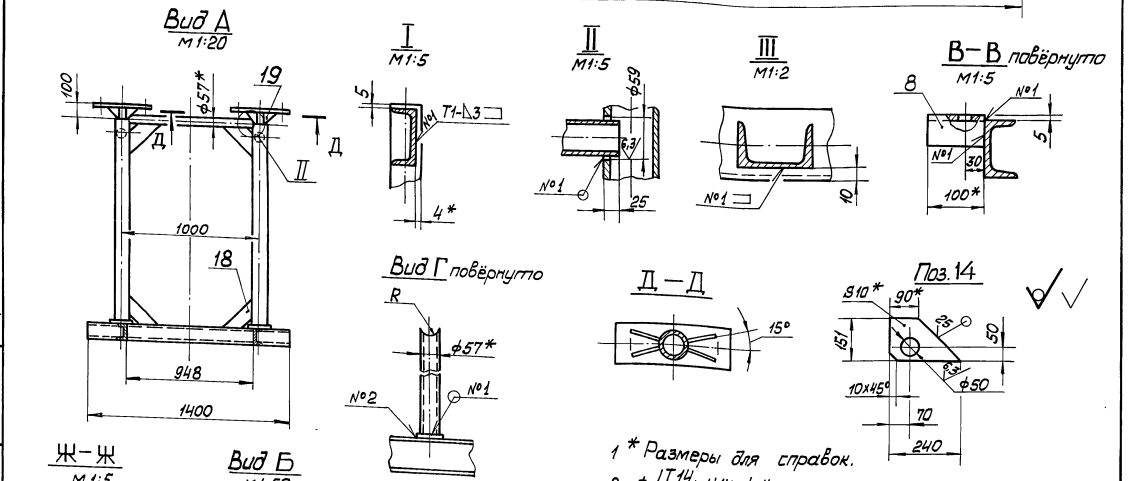

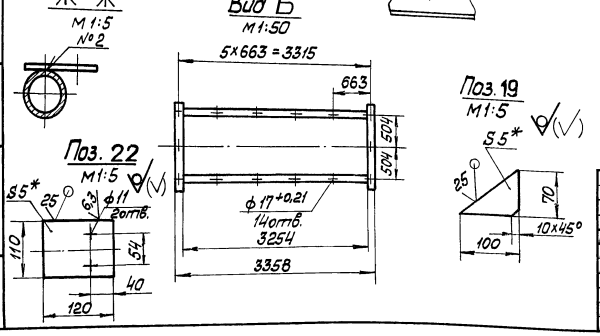

1 * Размеры для справок.
2. $\pm \frac{IT14}{2}$; H14; h14.
3. Обработка поверхностей реза деталей Б4 25√.
4. Размеры R и H определить по размерам корпуса задвижки 30с41нж поз. 49 черт. БМЗ.1.1.00.000 СБ
5. Сварные швы по ГОСТ 5264-80.

				БМЗ.1.1.01.000 СБ			
Изм.	Лист	№ докум.	Подп.	Дата	Рама	Лит	Масса 291	Масштаб 1:10
Разраб.		Авдеенко						
Пров.		Никитченко				Лист	Листов 1	
Т.контр.						ЛАТГИПРОПРОМ		
Н.контр.		Колмец						
Утв.								

Серия 5.903-12

Инв. № подл. | Подп. и дата | Взам. инв. № | Инв. № дубл. | Подп. и дата

Копировал 23523-17 13 Формат А2

БМ3.1.1.02.000 СБ

Выпуск 3-4

Серия 5.903-12

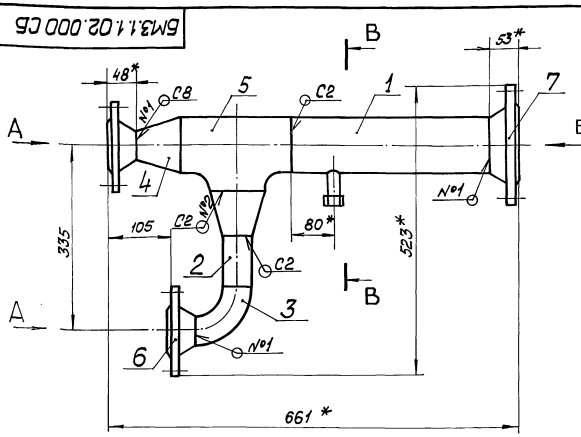

Вид А

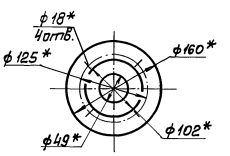

Вид Б

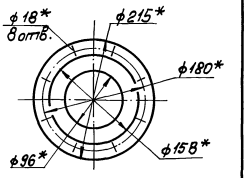

В-В

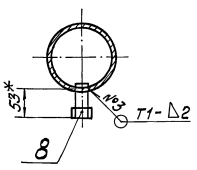

Поз. 1

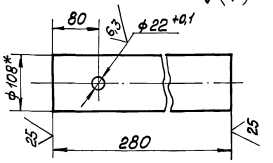

1 * Размеры для справок.

2. $\pm \frac{IT14}{2}$.

3. Обработка поверхностей реза деталей Б4 $\sqrt{}^{25}$.

4. Сварные швы №1,2 по ГОСТ 16037-80, №3 по ГОСТ 5264-80.

Изм.	Лист	№ докум.	Подп.	Дата	БМ3.1.1.02.000 СБ			
Разраб.		Авбренко			Трубопровод	Лит.	Масса	Масштаб
Пров.		Никитченко					19,1	1:5
Т. контр.						Лист	Листов 1	
Н. контр.		Колпец				ЛАТГИПРОПРОМ		
Утв.								

Копировал Формат А3

Выпуск 3-4

Серия 5.903-12

Формат	Зона	Поз.	Обозначение	Наименование	Кол.	Примечание
				Документация		
А3			БМ3.4.1.01.000 СБ	Сборочный чертёж		
				Детали		
А4		1	БМ3.1.1.03.001	Фланец	1	
Б4		2	БМ3.4.1.01.001	Труба		
				Труба 57х3 ГОСТ 10704-76 / В20 ГОСТ 10705-80		
				L = 60 ± 0,37 мм	1	0,24 кг
Б4		3	БМ3.4.1.01.002	Труба		
				Труба 57х3 ГОСТ 10704-76 / В20 ГОСТ 10705-80		
				L = 95 ± 0,435 мм	1	0,38 кг
Б4		4	БМ3.4.1.01.003	Труба		
				Труба 89х3,5 ГОСТ 10704-76 / В20 ГОСТ 10705-80		
				L = 367 ± 0,7 мм	1	2,71 кг
				Стандартные изделия		
		5		Отвод 90° 89х3,5		
				ГОСТ 17375-83	1	
		6		Отвод 90° 57х3		
				ГОСТ 17375-83	1	
		7		Переход К 108х4-57х3		
				ГОСТ 17378-83	1	

Изм.	Лист	№ докум.	Подп.	Дата	БМ3.4.1.01.000			
Разраб.		Авбренко			Трубопровод	Лит.	Масса	Масштаб
Пров.		Никитченко						
Н. контр.		Колпец				Лист 1	Листов 2	
Утв.						ЛАТГИПРОПРОМ		

Копировал Формат А4

Выпуск 3-4

Серия 5.903-12

Формат	Зона	Поз.	Обозначение	Наименование	Кол.	Примечание
		8		Переход К 89х3,5-57х3		
				ГОСТ 17378-83	1	
		9		Тройник 57х3		
				ГОСТ 17376-83	1	
		10		Фланец 1-80-16		
				Ст.20 ГОСТ 12821-80	1	
		11		Фланец 1-100-16		
				Ст 20 ГОСТ 12821-80	1	
				Прочие изделия		
		12		Установка штуцера		
				1/2"-50		
				3К4-48-70	1	

Изм.	Лист	№ докум.	Подп.	Дата	БМ3.4.1.01.000	Лист 2

Копировал 23523-19 14 Формат А4

Инв. № подл. | Подп. и дата | Взам. инв. № | Инв. № дубл. | Подп. и дата

Выпуск 3-4 Серия 5.903-12

БМ3.4.1.01.000 СБ

БМ3.4.1.01.000 СБ

БМ3.4.1.01.000-01 СБ-зеркальное отражение, остальное см. БМ3.4.1.01.000 СБ

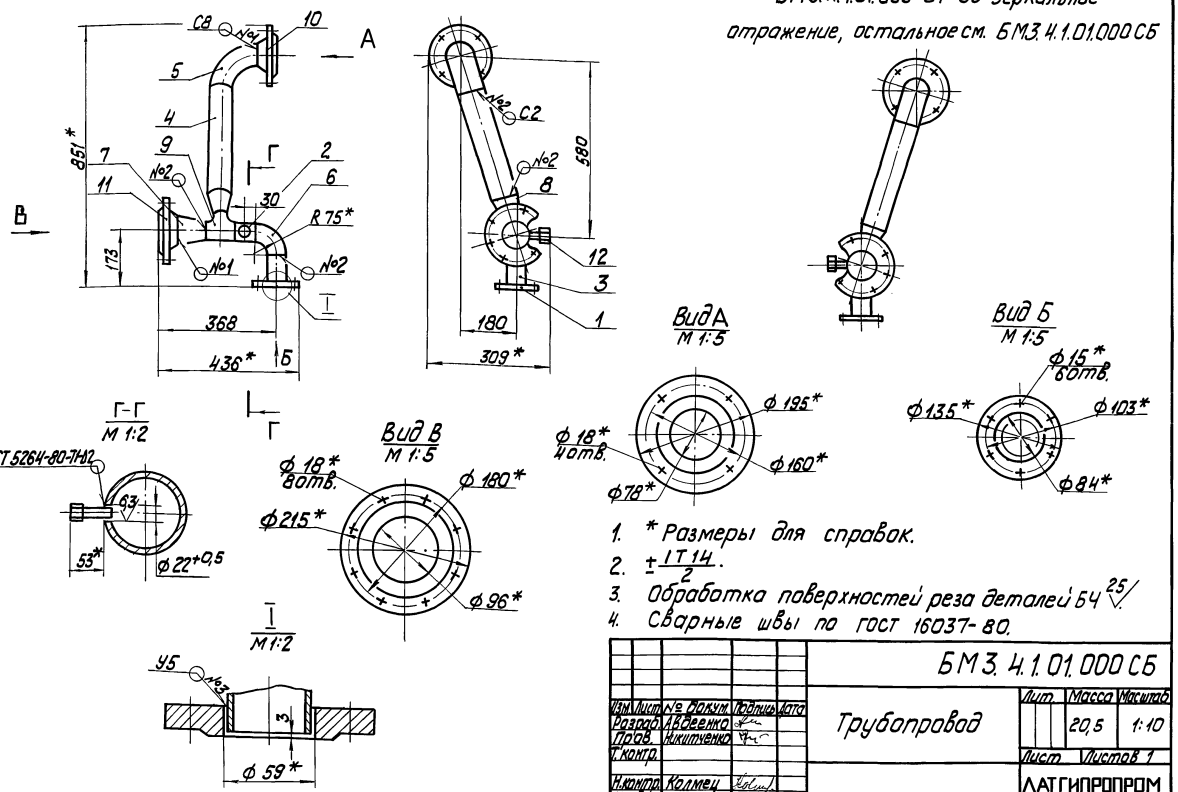

1. * Размеры для справок.
2. $\pm\frac{IT14}{2}$.
3. Обработка поверхностей реза деталей БЧ 25.
4. Сварные швы по ГОСТ 16037-80.

Изм.	Лист	№ докум.	Подпись	Дата	БМ3.4.1.01.000 СБ			
Разраб.		Авдеенко			Трубопровод	Лит.	Масса 20,5	Масштаб 1:10
Пров.		Никитченко				Лист	Листов 1	
Т.контр.								
Н.контр.		Колмец				ЛАТ ГИПРОПРОМ		
Утв.								

Копировал Формат А3

Выпуск 3-4 Серия 5.903-12

БМ3.1.1.03.001

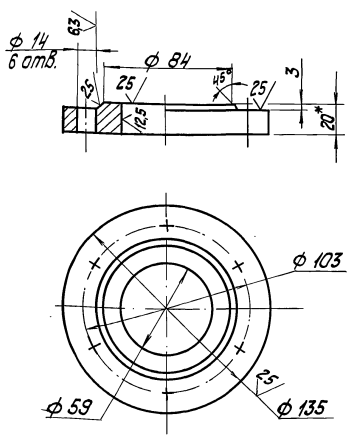

1. * Размеры для справок.
2. $\pm\frac{IT14}{2}$; H14; h14

Изм.	Лист	№ докум.	Подпись	Дата	БМ3.1.1.03.001			
Разраб.		Авдеенко			фланец	Лит.	Масса 1,7	Масштаб 1:2
Пров.		Никитченко				Лист	Листов 1	
Т.контр.								
Н.контр.		Колмец			Лист 20 ГОСТ 19903-74 / ст 20 ГОСТ 1577-81	ЛАТ ГИПРОПРОМ		
Утв.								

Копировал Формат А4

Выпуск 3-4 Серия 5.903-12

Форм.	Зона	Поз.	Обозначение	Наименование	Кол.	Примечание
				Документация		
А2			БМ3.4.1.02.000 СБ	Сборочный чертеж		
				Сборочные единицы		
А4		1	БМ3.7.1.04.100	Штуцер	1	
				Детали		
А4		2	БМ3.1.1.04.001	Фланец	1	
А4		3	БМ3.4.1.02.001	Труба	1	
		4	-01	Труба	1	
БЧ		5	БМ3.4.1.02.002	Труба		
				Труба 57х3 ГОСТ 10704-76 / В 20 ГОСТ 10705-80		
				L = 101 ± 0,435 мм	1	0,41кг
БЧ		6	БМ3.4.1.02.003	Труба		
				Труба 57х3 ГОСТ 10704-76 / В 20 ГОСТ 10705-80	1	0,4кг
БЧ		7	БМ3.4.1.02.004	Труба		
				Труба 45х2,5 ГОСТ 10704-76 / В 20 ГОСТ 10705-80		
				L = 77 ± 0,37 мм	1	0,2кг
БЧ		8	БМ3.4.1.02.005	Труба		
				Труба 57х3 ГОСТ 10704-76 / В 20 ГОСТ 10705-80		
				L = 75 ± 0,37 мм	1	0,3кг

Изм.	Лист	№ докум.	Подпись	Дата	БМ3.4.1.02.000			
Разраб.		Авдеенко			Трубопровод	Лит.	Лист 1	Листов 2
Пров.		Никитченко				ЛАТ ГИПРОПРОМ		
Н.контр.		Колмец						
Утв.								

Копировал 23523-17 15 Формат А4

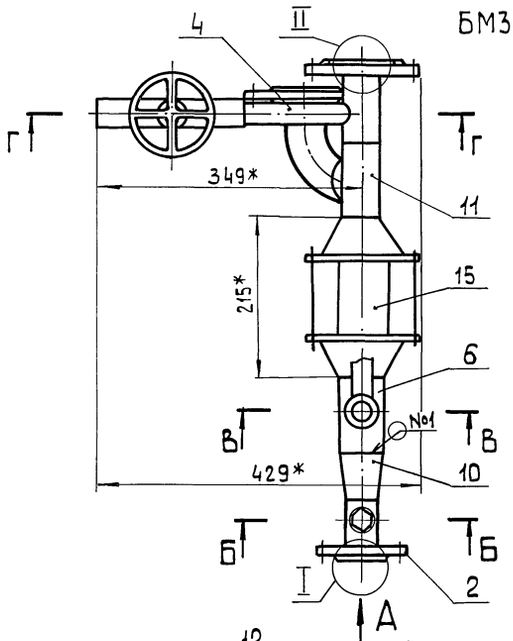

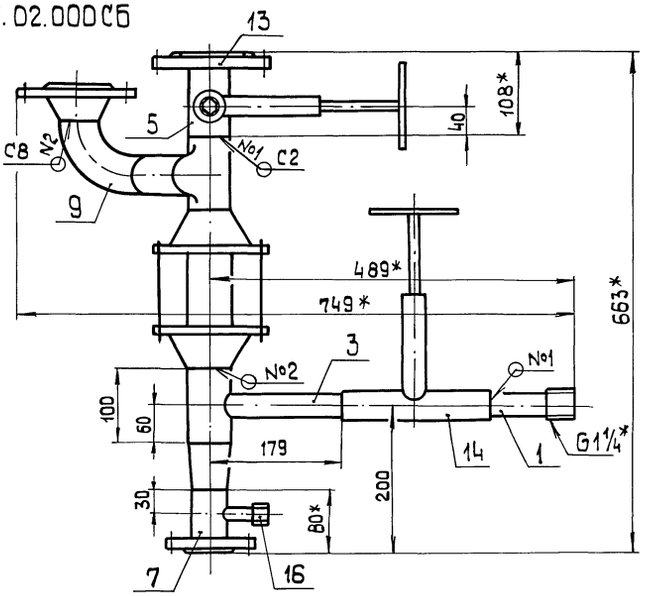

БМ3.4.1.02.000-01 СБ-Зеркальное отражение, остальное см. БМ3.4.1.02.000 СБ

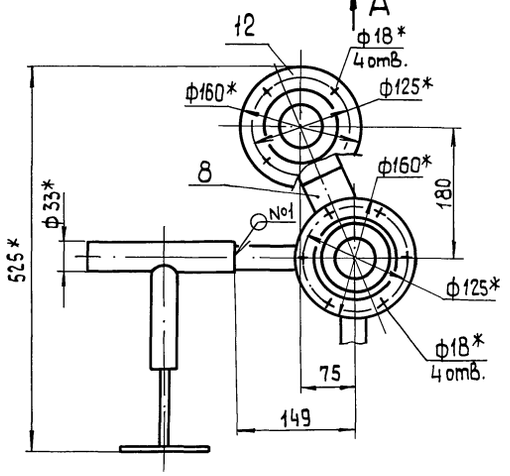

Вид А
М 1:4

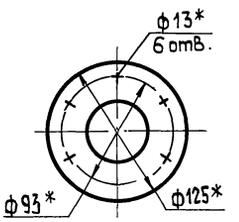

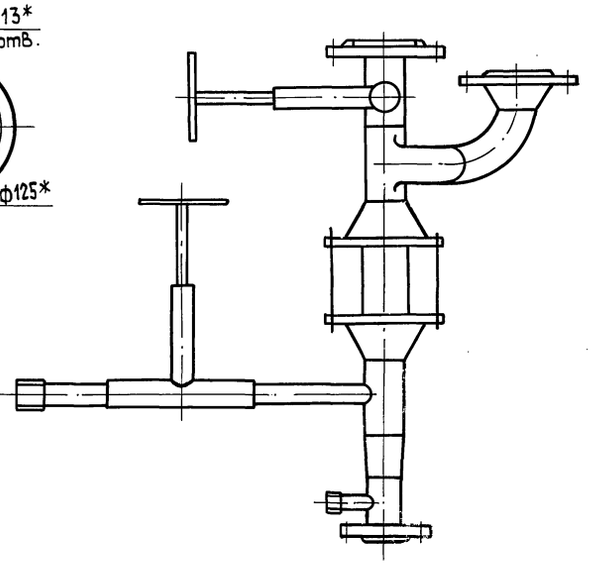

I
М1:2

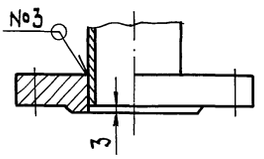

II
М1:2

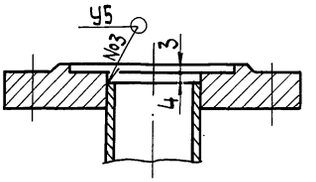

Б – Б
М1:2

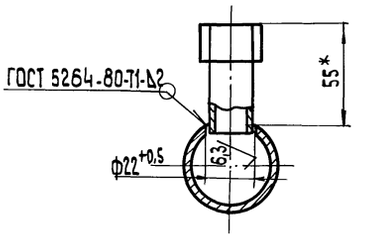

В – В
М1:2

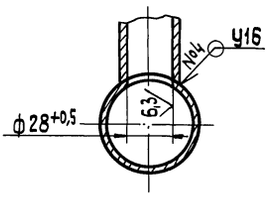

Г – Г
М1:2

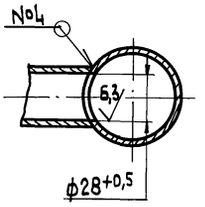

1. * Размеры для справок
2. $\pm \frac{IT14}{2}$.
3. Обработка поверхностей реза деталей БЧ 25.
4. Сварные швы по ГОСТ 16037-80.

					БМ3.4.1.02.000 СБ	
Изм.	Лист	№ докум.	Подп.	Дата		
Разраб.		Авдеенко			Трубопровод	Лит. / Масса / Масштаб
Пров.		Никитченко				52,3 / 1:5
Т.контр.						Лист / Листов 1
Н.контр.		Колмец				ЛАТГИПРОПРОМ
Утв.						

Инв.№ подл. | Подп. и дата | Взам.инв.№ | Инв.№дубл. | Подп. и дата

Копировал 3 2 23523-17 16 формат А2

Выпуск 3-4 Серия 5.903-12

Формат	Зона	Поз.	Обозначение	Наименование	Кол.	Примечание
				Стандартные изделия		
		9		Отвод 90° 57×3		
				ГОСТ 17375-83	1	
		10		Переход К 57×4-45×2,5		
				ГОСТ 17378-83	1	
		11		Тройник 57×3		
				ГОСТ 17376-83	1	
		12		Фланец 2-50-16		
				Ст20 ГОСТ 12821-80	1	
		13		Фланец 3-50-40		
				Ст20 ГОСТ 12820-80	1	
				Прочие изделия		
		14		Вентиль 15с27нж3		
				Ру 64 Д 25		
				ТУ 26-07-1221-79	2	
		15		Клапан 19с 38 нж		
				ТУ 26-07-1192-78	1	
		16		Установка штуцера		
				1/2"-50		
				ЗКЧ-48-70	1	

Инв. № подл. | Подпись и дата | Взам. инв. № | Инв. № дубл. | Подпись и дата

Изм.	Лист	№ докум.	Подпись	Дата	БМ3.4.1.02.000	Лист 2

Копировал [signature] формат А4

Выпуск 3-4 Серия 5.903-12

БМ3.1.1.04.001

25 (✓)

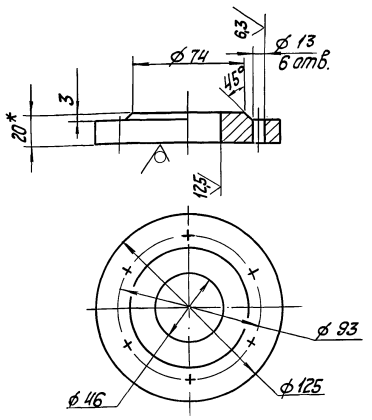

1.* Размеры для справок.
2. $\pm \frac{IT14}{2}$.

Инв. № подл. | Подпись и дата | Взам. инв. № | Инв. № дубл. | Подпись и дата

Изм.	Лист	№ докум.	Подпись	Дата	БМ3.1.1.04.001			
Разраб.		Авдеенко	[signature]		Фланец	Лит.	Масса 1,9	Масштаб 1:2
Пров.		Никитченко	[signature]			Лист	Листов 1	
Т. контр.								
Н. контр.		Колмец	[signature]		Лист 20 ГОСТ 19903-74 / Ст20 ГОСТ 1577-81	ЛАТГИПРОПРОМ		
Утв.								

Копировал [signature] формат А4

Выпуск 3-4 Серия 5.903-12

БМ3.4.1.02.001

✓ (✓)

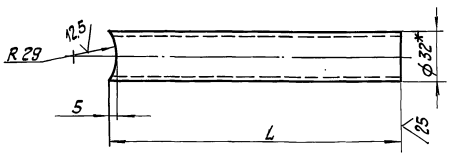

Обозначение	L, мм	Масса, кг
БМ3.4.1.02.001	155	0,22
-01	125	0,18

1.* Размер для справок.
2. $\pm \frac{IT14}{2}$.

Инв. № подл. | Подпись и дата | Взам. инв. № | Инв. № дубл. | Подпись и дата

Изм.	Лист	№ докум.	Подпись	Дата	БМ3.4.1.02.001			
Разраб.		Авдеенко	[signature]		Труба	Лит.	Масса см. табл.	Масштаб —
Пров.		Никитченко	[signature]			Лист	Листов 1	
Т. контр.								
Н. контр.		Колмец	[signature]		Труба 32×2 ГОСТ 10704-76 / В20 ГОСТ 10705-80	ЛАТГИПРОПРОМ		
Утв.								

Копировал [signature] формат А4

Выпуск 3-4 Серия 5.903-12

Формат	Зона	Поз.	Обозначение	Наименование	Кол.	Примечание
				Документация		
А4			БМ3.7.1.04.10.0СБ	Сборочный чертеж		
				Детали		
Б4		1	БМ3.7.1.04.101	Труба		
				Труба 32×2 ГОСТ 10704-76 / В20 ГОСТ 10705-80	1	0,15кг
				Стандартные изделия		
		2		Ниппель 52 ГОСТ 8967-75	1	

Инв. № подл. | Подпись и дата | Взам. инв. № | Инв. № дубл. | Подпись и дата

Изм.	Лист	№ докум.	Подпись	Дата	БМ3.7.1.04.100			
Разраб.		Никитченко	[signature]		Штуцер	Лит.	Лист	Листов 1
Пров.		Колмец	[signature]			ЛАТГИПРОПРОМ		
Н. контр.		Колмец	[signature]					
Утв.								

Копировал [signature] 23523-17 17 формат А4

Выпуск 3-4

Серия 5.903-12

БМ3.7.1.04.100СБ

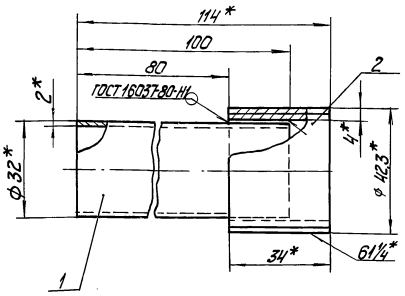

1. * Размеры для справок.
2. $\pm \frac{IT14}{2}$.
3. Обработка поверхностей реза деталей Б Ч $\frac{25}{}$

Изм.	Лист	№ докум.	Подпись	Дата
Разраб.		Никитченко		
Пров.		Колмец		
Н. контр.		Колмец		

БМ3.7.1.04.100 СБ

Штуцер

Лит.	Масса	Масштаб
	0,23	1:1

Лист | Листов 1

ЛАТГИПРОПРОМ

Копировал | формат А4

Инв. № подл. | Подпись и дата | Взам. инв. № | Инв. № дубл. | Подпись и дата

Формат	Зона	Поз.	Обозначение	Наименование	Кол.	Примечание
				Документация		
А3			БМ3.1.1.05.000 СБ	Сборочный чертеж		
				Детали		
Б Ч		1	БМ3.1.1.05.001	Труба 57х3 ГОСТ 10704-76 / Труба В 20 ГОСТ 10705-80		
				L = 510 ± 0,875 мм	1	2,04кг
Б Ч		2	БМ3.1.1.05.002	Труба 57х3 ГОСТ 10704-76 / Труба В 20 ГОСТ 10705-80		
				L = 235 ± 0,575 мм	2	0,94кг
				Стандартные изделия		
		3		Отвод 90° 57х3 ГОСТ 17375-83	4	
		4		Тройник 57х3 ГОСТ 17376-83	2	
		5		Фланец 3-50-40 Ст 20 ГОСТ 12821-80	4	

Выпуск 3-4

Серия 5.903-12

БМ3.1.1.05.000

Изм.	Лист	№ докум.	Подпись	Дата
Разраб.		Авдеенко		
Пров.		Никитченко		
Н. контр.		Колмец		
Утв.				

Трубопровод

Лит.	Лист	Листов
		1

ЛАТГИПРОПРОМ

Копировал | формат А4

Инв. № подл. | Подпись и дата | Взам. инв. № | Инв. № дубл. | Подпись и дата

БМ3.1.1.05.000 СБ

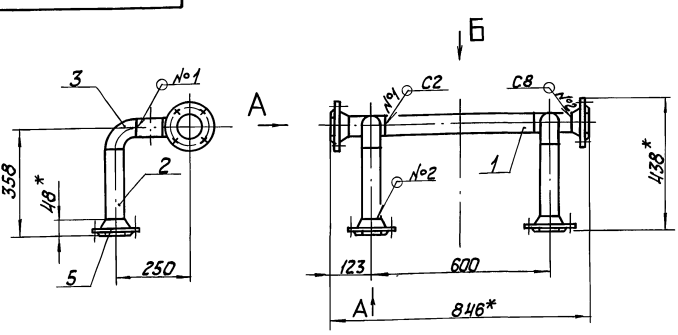

Вид Б

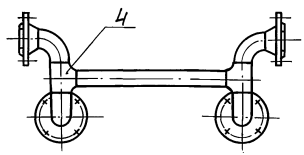

Вид А

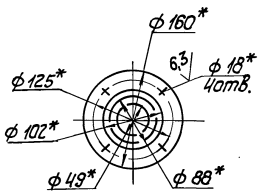

1. * Размеры для справок.
2. $\pm \frac{IT14}{2}$.
3. Обработка поверхности реза деталей Б Ч $\frac{25}{}$
4. Сварные швы по ГОСТ 16037-80.

Изм.	Лист	№ докум.	Подпись	Дата
Разраб.		Авдеенко		
Пров.		Никитченко		
Т. контр.				
Н. контр.		Колмец		
Утв.				

БМ3.1.1.05.000 СБ

Трубопровод

Лит.	Масса	Масштаб
	8,7	1:10

Лист | Листов 1

ЛАТГИПРОПРОМ

Копировал № 23523-19 | 18 | формат А3

Выпуск 3-4

Серия 5.903-12

Формат	Зона	Поз.	Обозначение	Наименование	Кол.	Примечание
				Документация		
А2			БМ3.1.1.06.000 СБ	Сборочный чертеж		
				Детали		
Б4		1	БМ3.1.1.06.001	Труба		
				Труба 57×3 ГОСТ 10704-76 / В 20 ГОСТ 10705-80	1	4,9 кг
Б4		2	БМ3.1.1.06.002	Труба		
				Труба 57×3 ГОСТ 10704-76 / В 20 ГОСТ 10705-80		
				L = 170 ± 0,5 мм	1	0,68 кг
Б4		3	БМ3.1.1.06.003	Труба		
				Труба 76×3 ГОСТ 10704-76 / В 20 ГОСТ 10705-80	1	0,65 кг
				Стандартные изделия		
		4		Отвод 90° 76×3,5		
				ГОСТ 17375-83	1	
		5		Отвод 90° 57×3		
				ГОСТ 17375-83	2	
		6		Переход К 76×3,5-57×3		
				ГОСТ 17378-83	2	
		7		Фланец 3-50-40		
				Ст 20 ГОСТ 12821-80	1	

Инв. № подл. | Подпись и дата | Взам. инв. № | Инв. № дубл. | Подпись и дата

Изм.	Лист	№ докум.	Подпись	Дата
Разраб.		Авдеенко		
Пров.		Никитченко		
Н. контр.		Колмец		
Утв.				

БМ.3.1.1.06.000

Трубопровод

Лит.	Лист	Листов
	1	2

ЛАТГИПРОПРОМ

Копировал [signature] Формат А4

Выпуск 3-4

Серия 5.903-12

Формат	Зона	Поз.	Обозначение	Наименование	Кол.	Примечание
		8		Фланец 1-50-25		
				Ст 20 ГОСТ 12821-80	1	2,78
				Прочие изделия		
		9		Установка бобышки 7		
				ЗК4-1-87	1	

Инв. № подл. | Подпись и дата | Взам. инв. № | Инв. № дубл. | Подпись и дата

Изм.	Лист	№ докум.	Подпись	Дата

БМ3.1.1.06.000

Лист 2

Копировал [signature] Формат А4

Выпуск 3-8

Серия 5.903-12

БМ3.1.1.06.000 СБ

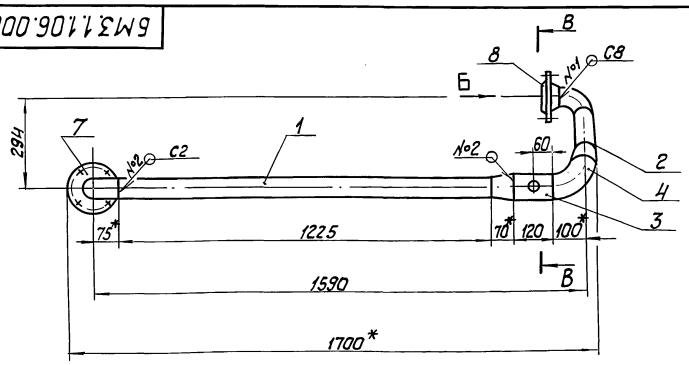

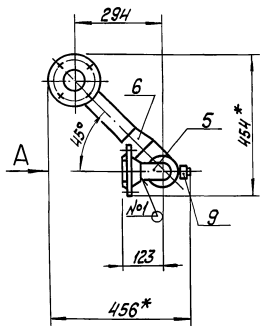

БМ3.1.1.06.000-01 СБ - зеркальное отражение, остальное см. БМ3.1.1.06.000 СБ

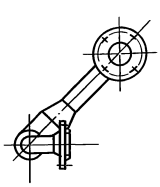

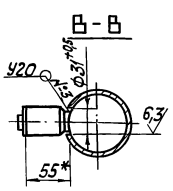

Вид А

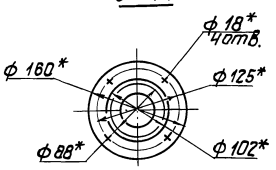

Вид Б

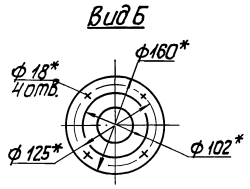

1. * Размеры для справок.
2. $\pm \frac{IT14}{2}$.
3. Обработка поверхности реза деталей Б4 $\sqrt[25]{}$.
4. Сварные швы по ГОСТ 16037-80.

Инв. № подл. | Подпись и дата | Взам. инв. № | Инв. № дубл. | Подпись и дата

Изм.	Лист	№ докум.	Подпись	Дата
Разраб.		Авдеенко		
Пров.		Никитченко		
Т. контр.				
Н. контр.		Колмец		
Утв.				

БМ3.1.1.06.000 СБ

Трубопровод

Лит.	Масса	Масштаб
	15,1	1:10

Лист | Листов 1

ЛАТГИПРОПРОМ

Копировал [signature] 23523-17 19 Формат А3

Выпуск 3-4 Серия 5.903-12

Форм.	Зона	Поз.	Обозначение	Наименование	Кол.	Примечание
				Документация		
А3			БМ3.1.1.07.000 СБ	Сборочный чертеж		
				Детали		
Б4		1	БМ3.1.1.07.001	Труба		
				Труба 57×3 ГОСТ 10704-76 / В20 ГОСТ 10705-80	1	3,34 кг
Б4		2	БМ3.1.1.07.002	Труба		
				Труба 76×3,5 ГОСТ 10704-76 / В20 ГОСТ 10705-80	1	0,65 кг
Б4		3	БМ3.1.1.07.003	Труба		
				Труба 57×3 ГОСТ 10704-76 / В20 ГОСТ 10705-80		
				L = 107 ± 0,435 мм	1	0,43 кг
				Стандартные изделия		
		4		Отвод 90° 57×3 ГОСТ 17375-83	1	
		5		Отвод 90° 76×3,5 ГОСТ 17375-83	1	
		6		Переход К 108×4-76×3,5 ГОСТ 17378-83	1	
		7		Переход К 76×3,5-57×3 ГОСТ 17378-83	1	
		8		Фланец Ст 20 ГОСТ 12821-80 1-50-25	1	
		9		1-100-16	1	
				Прочие изделия		
		10		Установка штуцера ½"-50 3К4-48-70	1	
		11		Установка бобышки 7 3К4-1-87	1	

Изм. Лист № докум. Подп. Дата — БМ3.1.1.07.000

Разраб. Авдеенко — Трубопровод — Лит. | Лист 1 | Листов 2

Пров. Никитченко

Н.контр. Колмец — ЛАТГИПРОПРОМ

Уть.

Инв.№ подл. | Подп. и дата | Взам. инв.№ | Инв.№ дубл. | Подп. и дата

Копировал 38 формат А4

Выпуск 3-4 Серия 5.903-12

БМ3.1.1.07.000 СБ

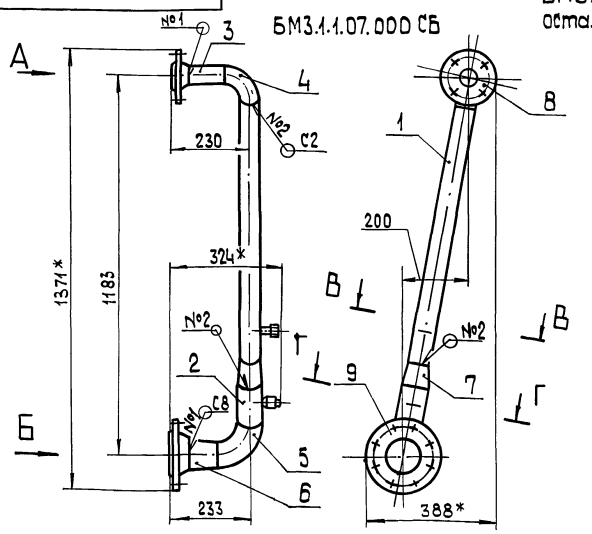

БМ3.1.1.07.000-01 - зеркальное отражение, остальное см. БМ3.1.1.07.000 СБ

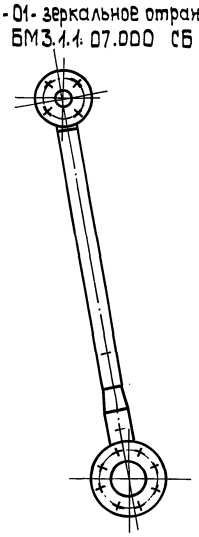

Поз. 1
М 1:5

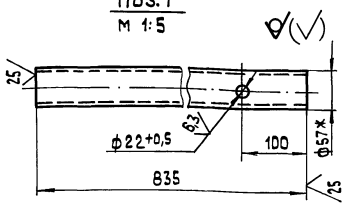

В — В повернуто
М 1:5

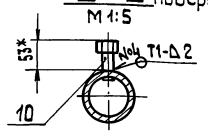

Поз. 2
М 1:5

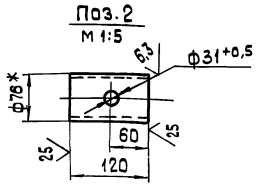

Г — Г повернуто
М 1:5

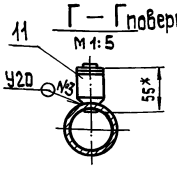

Вид А
М 1:5

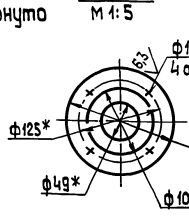

Вид Б
М 1:5

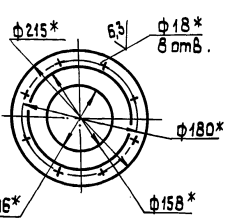

1.* Размеры для справок.
2. ± IT14/2.
3. Обработка поверхности реза деталей Б4 ▽25
4. Сварные швы №1, 2, 3 по ГОСТ 16037-80, N 4 по ГОСТ 5264-80

Изм. Лист № докум. Подп. Дата — БМ3.1.1.07.000 СБ

Разраб. Авдеенко — Трубопровод — Лит. | Масса 16,1 | Масшт. 1:10

Пров. Никитченко

Т.контр.

Н.контр. Колмец — Лист | Листов 1 — ЛАТГИПРОПРОМ

Утв.

Инв.№ подл. | Подп. и дата | Взам. инв.№ | Инв.№ дубл. | Подп. и дата

Копировал ЗР 23523-17 20 формат А3

Выпуск 3-4

Серия 5.903-12

БМ3.1.1.08.000СБ

БМ3.1.1.08.000 СБ

БМ3.1.1.08.000-01 СБ - зеркальное отражение, остальное см. БМ3.1.1 08.000СБ

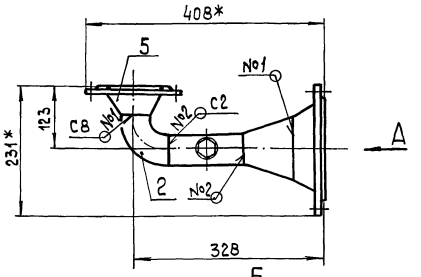

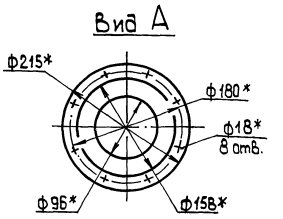

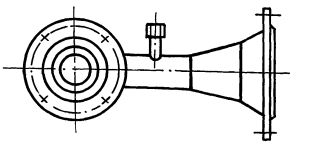

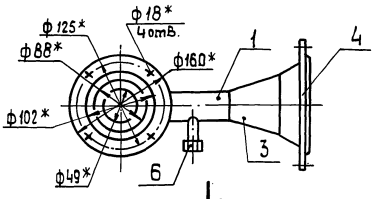

Б-Б

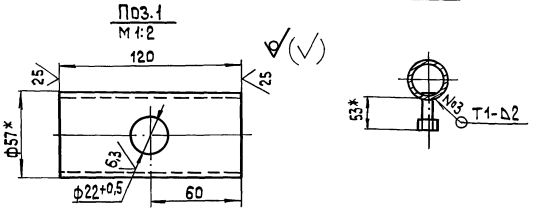

1.* Размеры для справок.

2. $\pm \frac{IT14}{2}$.

3. Обработка поверхностей реза деталей БЧ 25

4. Сварные швы №1,2 по ГОСТ 16037-80, №3 по ГОСТ 5264-80.

Изм.	Лист	№ докум.	Подп.	Дата	БМ3.1.1.08.000 СБ			
Разраб.		Авдеенко			Трубопровод	Лит.	Масса	Масштаб
Пров.		Никитченко					10,1	1:5
Т.контр.						Лист	Листов 1	
Н.контр.		Колмец				ЛАТГИПРОПРОМ		
Утв.								

Копировал [illegible] Формат А3

Инв.№ подл. | Подп. и дата | Взам. инв.№ | Инв.№ дубл. | Подп. и дата

Выпуск 3-4

Серия 5.903-12

БМ3.1.1.08.000

Форм.	Зона	Поз.	Обозначение	Наименование	Кол.	Примечание
				Документация		
А3			БМ3.1.1.08.000 СБ	Сборочный чертеж		
				Детали		
БЧ		1	БМ3.1.1.08.001	Труба		
				Труба 57×3 ГОСТ 10704-76 / В20 ГОСТ 10705-80	1	0,48 кг
				Стандартные изделия		
		2		Отвод 90° 57×3		
				ГОСТ 17375-83	1	
		3		Переход К 108×4-57×3		
				ГОСТ 17376-83	1	
				Фланцы Ст 20		
				ГОСТ 12821-80		
		4		1-100-16	1	
		5		3-50-40	1	
				Прочие изделия		
		6		Установка штуцера 1½"-50		
				3К4-48-70	1	

Изм.	Лист	№ докум.	Подп.	Дата	БМ3.1.1.08.000			
Разраб.		Авдеенко			Трубопровод	Лит.	Лист	Листов 1
Пров.		Никитченко				ЛАТГИПРОПРОМ		
Н.контр.		Колмец						
Утв.								

Копировал [illegible] Формат А3

Инв.№ подл. | Подп. и дата | Взам. инв.№ | Инв.№ дубл. | Подп. и дата

Выпуск 3-4

Серия 5.903-12

БМ3.1.1.09.000

Форм.	Зона	Поз.	Обозначение	Наименование	Кол.	Примечание
				Документация		
А3			БМ3.1.1.09.000 СБ	Сборочный чертеж		
				Детали		
БЧ		1	БМ3.1.1.09.001	Труба		
				Труба 108×4 ГОСТ 10704-76 / В20 ГОСТ 10705-80	1	2,36 кг
БЧ		2	БМ3.1.1.09.002	Труба		
				Труба 108×4 ГОСТ 10704-76 / В20 ГОСТ 10705-80	1	1,59 кг
				Стандартные изделия		
		3		Отвод 90° 57×3		
				ГОСТ 17375-83	2	
		4		Переход 3 108×4-57×3		
				ГОСТ 17378-83	2	
		5		Фланец 3-50-40		
				Ст 20 ГОСТ 12821-80	2	

Изм.	Лист	№ докум.	Подп.	Дата	БМ3.1.1.09.000			
Разраб.		Авдеенко			Трубопровод	Лит.	Лист	Листов 1
Пров.		Никитченко				ЛАТГИПРОПРОМ		
Н.контр.		Колмец						
Утв.								

Инв.№ подл. | Подп. и дата | Взам. инв.№ | Инв.№ дубл. | Подп. и дата

БМ3.1.1.09.000СБ

Выпуск 3-4

Серия 5.903-12

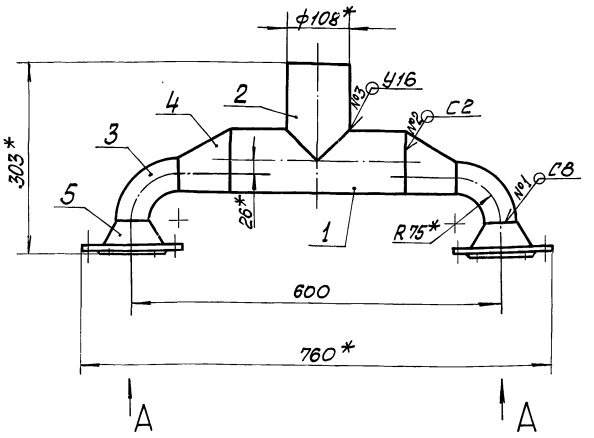

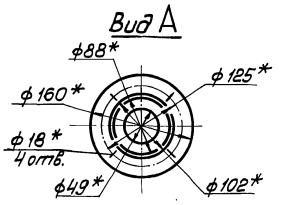

1. * Размеры для справок.
2. $\pm \frac{IT14}{2}$.
3. Обработка поверхностей реза деталей Б4 $\sqrt{25}$
4. Сварные швы по ГОСТ 16037-80.

Поз. 1

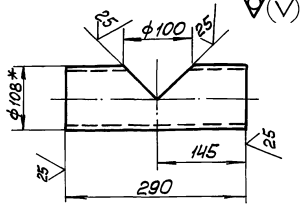

Поз. 2

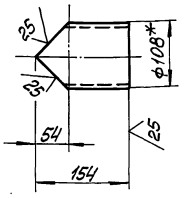

						БМ3.1.1.09.000 СБ		
Изм.	Лист	№ докум.	Подп.	Дата				
Разраб.		Авдеенко			Трубопровод	Лит.	Масса	Масштаб
Пров.		Никитченко					12,4	1:5
Т. контр.						Лист	Листов 1	
Н. контр.		Колпец				ЛАТГИПРОПРОМ		
Утв.								

Копировал

Формат А3

Выпуск 3-4

Серия 5.903-12

Формат	Зона	Поз.	Обозначение	Наименование	Кол.	Примечание
				Документация		
А2			БМ3.1.1.10.000 СБ	Сборочный чертёж		
				Детали		
А4		1	БМ3.1.1.10.001	Труба	2	
Б4		3	БМ3.1.1.10.002	Труба		
				Труба 57х3 ГОСТ 10704-76 / В20 ГОСТ 10705-80		
				L = 2470 ± 2,2 мм	1	9,9кг
Б4		4	БМ3.1.1.10.003	Труба		
				Труба 32х2 ГОСТ 10704-76 / В 20 ГОСТ 10705-80	2	0,85кг
Б4		5	БМ3.1.1.10.004	Труба		
				Труба 25х2 ГОСТ 10704-76 / В20 ГОСТ 10705-80		
				L = 431 ± 0,775 мм	2	0,49кг
Б4		6	БМ3.1.1.10.005	Труба		
				Труба 25х2 ГОСТ 10704-76 / В20 ГОСТ 10705-80		
				L = 1454 ± 1,55 мм	2	1,65кг
Б4		7	БМ3.1.1.10.006	Труба		
				Труба 38х2 ГОСТ 10704-76 / В20 ГОСТ 10705-80	2	0,2кг

						БМ3.1.1.10.000		
Изм.	Лист	№ докум.	Подп.	Дата				
Разраб.		Авдеенко			Трубопровод	Лит.	Лист	Листов
Пров.		Никитченко					1	3
Н. контр.		Колпец				ЛАТГИПРОПРОМ		
Утв.								

Копировал

Формат А4

Выпуск 3-4

Серия 5.903-12

Формат	Зона	Поз.	Обозначение	Наименование	Кол.	Примечание
		8	БМ3.1.1.10.007	Труба		
				Труба 32х2 ГОСТ 10704-76 / В20 ГОСТ 10705-80	2	0,13кг
		9	БМ3.1.1.10.008	Труба		
				Труба 57х3 ГОСТ 10704-76 / В20 ГОСТ 10705-80		
				L = 200 ± 0,575 мм	2	0,8кг
		10	БМ3.1.1.10.009	Труба		
				Труба 32х2 ГОСТ 10704-76 / В20 ГОСТ 10705-80		
				L = 110 ± 0,435 мм	2	0,16кг
		11	БМ3.1.1.10.011	Труба		
				Труба 32х2 ГОСТ 10704-76 / В20 ГОСТ 10705-80		
				L = 70 ± 0,37 мм	2	0,1кг
				Стандартные изделия		
		12		Переход 57х4-38х2 ГОСТ 17378-83	2	
		13		Тройник 57х3 ГОСТ 17376-83	4	
		14		Заглушка 57х3 ГОСТ 17379-83	3	
				Фланцы Ст 20 ГОСТ 12821-80		
		15		1-20-25	2	
		16		1-25-16	1	
		17		1-25-25	2	
		18		1-50-16	2	
		19		1-50-25	2	

						БМ3.1.1.10.000	Лист 2
Изм.	Лист	№ докум.	Подп.	Дата			

Копировал

23523-17 22 Формат А4

Инв. № подл. | Подп. и дата | Взам. инв. № | Инв. № дубл. | Подп. и дата

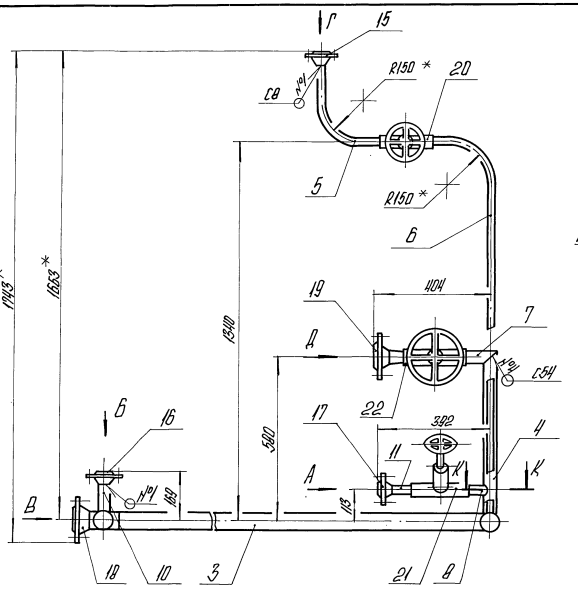

Вид А
М1:5

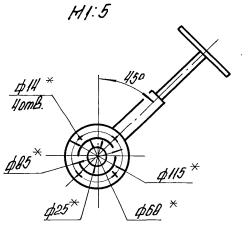

Вид Б
М1:5

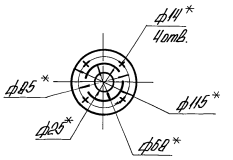

Вид В
М1:5

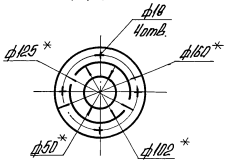

Вид Г
М1:5

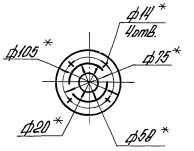

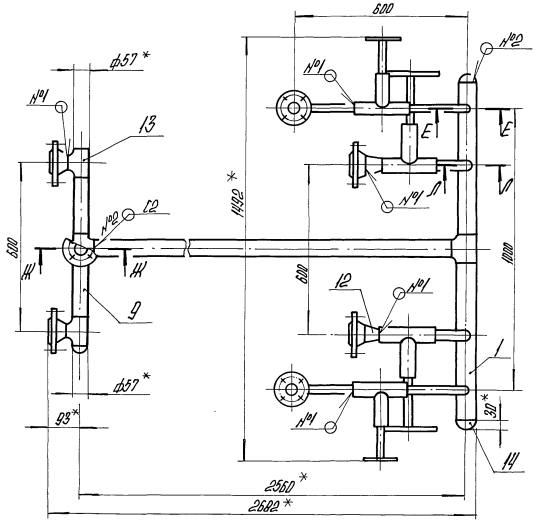

Вид Д
М1:5

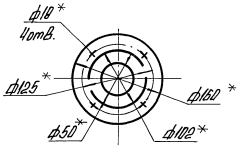

Е-Е
М1:2

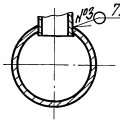

Ж-Ж
М1:2

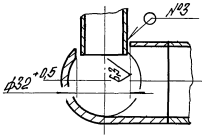

К-К
М1:2

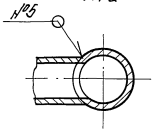

Л-Л
М1:2

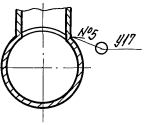

Поз.7
М1:2

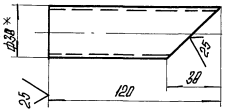

Поз.4
М1:2

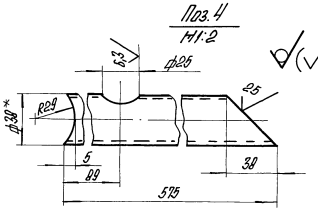

Поз.8
М1:2

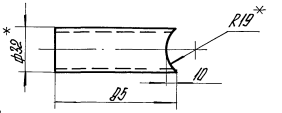

Поз.5
М1:5

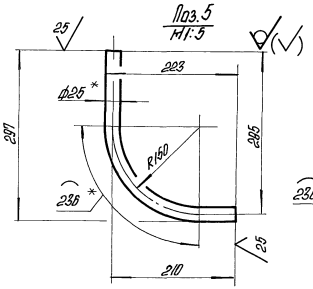

Поз.6
М1:5

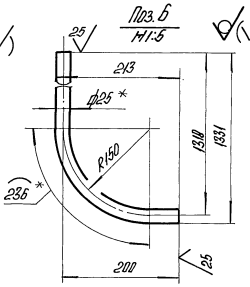

1. * Размеры для справок.
2. $\pm \frac{IT14}{2}$.
3. Обработка поверхностей реза деталей $\frac{25}{}$.
4. Сварные швы №1,2,4,5 по ГОСТ 16037-80, №3 по ГОСТ 5264-80.

				БМ3.1.1.10.000 СБ		
Изм.	Лист	№ докум.	Подпись	Дата		
Разраб.		Авдеенко			Трубопровод	Лит.	Масса	Масштаб
Пров.		Шишигенко					134,3	1:10
Т.контр.						Лист	Листов 1
Н.контр.		Колпец				ЛАТГИПРОПРОМ
Утв.						

Копировал

23523-17 23

Формат А2

Выпуск 3-4

Серия 5.903-12

Формат	Зона	Поз.	Обозначение	Наименование	Кол.	Примечание
				Прочие изделия		
				Вентили 15 с 27 нж		
				ТУ26-07-1221-79		
		20		ДУ 20 Ру 64	2	
		21		Ду 25 Ру 64	2	
		22		Ду 32 Ру 64	2	

Подпись и дата | Инв. № дубл. | Взам. инв. № | Подпись и дата | Инв. № подл.

Изм.	Лист	№ докум.	Подпись	Дата	БМ3.1.1.10.000	Лист 3

Копировал | Формат А4

Выпуск 3-4

Серия 5.903-12

БМ3.1.1.10.001

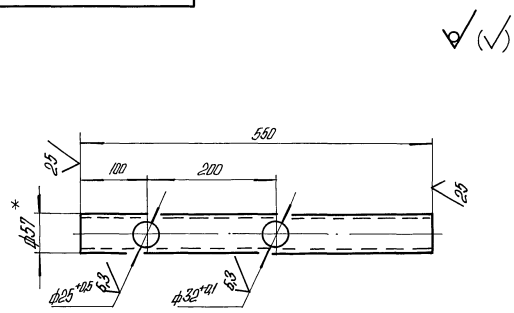

1.* Размеры для справок.

2. $\pm \frac{IT14}{2}$.

Изм.	Лист	№ докум.	Подпись	Дата	БМ3.1.1.10.001	Лит.	Масса	Масштаб
Разраб.		Авдеенко			Труба		2,2	1:5
Пров.		Никитченко				Лист	Листов 1	
Т.контр.								
Н.контр.		Колмец			Труба 57×3 ГОСТ 10704-76 / В20 ГОСТ 10705-80	ЛАТГИПРОПРОМ		
Утв.								

Копировал | Формат А4

Выпуск 3-4

Серия 5.903-12

Формат	Зона	Поз.	Обозначение	Наименование	Кол.	Примечание
				Документация		
А4			БМ3.1.1.11.000 СБ	Сборочный чертеж		
				Детали		
Б4		1	БМ3.1.1.11.001	Труба		
				Труба 57×3 ГОСТ 10704-76 / В20 ГОСТ 10705-80		
				L=98±0,435 мм	1	0,39кг
				Стандартные изделия		
		2		Отвод 90° 57×3		
				ГОСТ 17375-83	1	
		3		Фланец 1-50-16		
				Ст20 ГОСТ 12821-80	1	

Подпись и дата | Инв. № дубл. | Взам. инв. № | Подпись и дата | Инв. № подл.

Изм.	Лист	№ докум.	Подпись	Дата	БМ3.1.1.11.000	Лит.	Лист	Листов 1
Разраб.		Авдеенко			Трубопровод			
Пров.		Никитченко						
Н.контр.		Колмец				ЛАТГИПРОПРОМ		
Утв.								

Копировал | Формат А4

Выпуск 3-4

Серия 5.903-12

БМ3.1.1.11.000 СБ

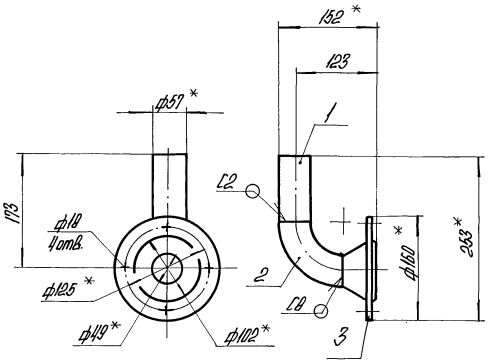

1.* Размеры для справок.

2. $\pm \frac{IT14}{2}$.

3. Обработка поверхностей реза деталей Б4 25.

4. Сварные швы по ГОСТ 16037-80.

Изм.	Лист	№ докум.	Подпись	Дата	БМ3.1.1.11.000 СБ	Лит.	Масса	Масштаб
Разраб.		Авдеенко			Трубопровод		3,2	1:5
Пров.		Никитченко				Лист	Листов 1	
Т.контр.								
Н.контр.		Колмец				ЛАТГИПРОПРОМ		
Утв.								

Копировал | 23523-17 24 | Формат А4

Выпуск 3-4

Серия 5.903-12

Сборочная	Зона	Поз.	Обозначение	Наименование	Кол.	Примечание
				Документация		
А4			БМ3.1.1.12.000 СБ	Сборочный чертеж		
				Детали		
А4		1	БМ13.1.04.001	Штуцер	1	
Б4		2	БМ3.1.1.12.001	Труба		
				Труба 38×2 ГОСТ 10704-76 / В20 ГОСТ 10705-80	2	0,19кг
				Прочие изделия		
		3		Вентиль 15с 27нж3 Ду 32, Ру 64 ТУ 26-07-1221-79	1	

Инв.№ подл. | Подпись и дата | Взам.инв.№ | Инв.№ дубл. | Подпись и дата

Изм.	Лист	№ докум.	Подпись	Дата
Разраб.		А.Верещко		
Пров.		Никитченко		
Т.контр.				
Н.контр.		Колмец		
Утв.				

БМ3.1.1.12.000

Трубопровод

Лит. | Лист | Листов 1

ЛАТГИПРОПРОМ

Копировал | Формат А4

24

Выпуск 3-4

Серия 5.903-12

БМ3.1.1.12.000 СБ

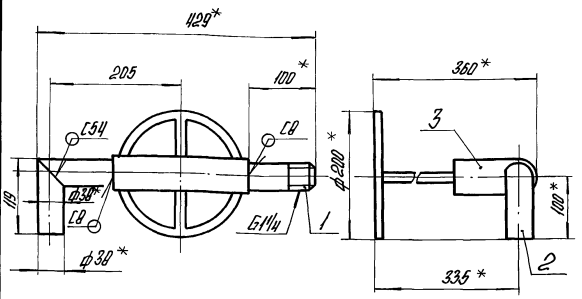

1.* Размеры для справок.

2. $\pm \frac{IT14}{2}$.

3. Обработка поверхности резд. деталей Б4 $\sqrt{25}$.

4. Сварные швы по ГОСТ 16037-80.

Изм.	Лист	№ докум.	Подпись	Дата
Разраб.		А.Верещко		
Пров.		Никитченко		
Т.контр.				
Н.контр.		Колмец		
Утв.				

БМ3.1.1.12.000 СБ

Трубопровод

Лит.	Масса	Масштаб
	21	1:5
Лист	Листов 1	

ЛАТГИПРОПРОМ

Копировал | Формат А4

Выпуск 3-4

Серия 5.903-12

БМ13.104.001

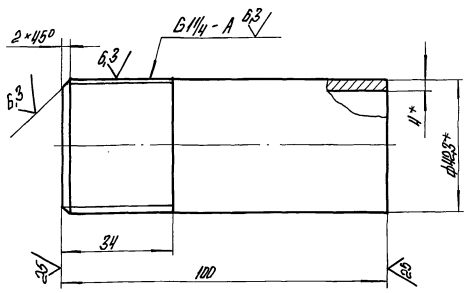

1.* Размеры для справок.

2. $\pm \frac{IT14}{2}$.

Изм.	Лист	№ докум.	Подпись	Дата
Разраб.		Вишнякова		
Пров.		Никитченко		
Т.контр.				
Н.контр.		Колмец		
Утв.				

БМ1.3.1.04.001

Штуцер

Лит.	Масса	Масштаб
	0,4	1:1
Лист	Листов 1	

Труба 32×4,0 ГОСТ 3262-75

ЛАТГИПРОПРОМ

Копировал | Формат А4

Выпуск 3-4

Серия 5.903-12

Сборочная	Зона	Поз.	Обозначение	Наименование	Кол.	Примечание
				Документация		
А3			БМ3.1.1.13.000 СБ	Сборочный чертеж		
				Сборочные единицы		
А4		1	БМ3.7.1.04.100	Штуцер	1	
				Детали		
Б4		2	БМ3.1.1.13.001	Труба		
				Труба 32×2 ГОСТ 10704-76 / В20 ГОСТ 10705-80	1	0,16кг
Б4		3	БМ3.1.1.13.002	Труба		
				Труба 32×2 ГОСТ 10704-76 / В20 ГОСТ 10705-80	1	0,12кг
				Стандартные изделия		
		4		Фланец 1-25-25 Ст 20 ГОСТ 12820-80	1	
				Прочие изделия		
		5		Вентиль 15с 27нж3 Ду 25, Ру 64 ТУ 26-07-1221-79	1	

Инв.№ подл. | Подпись и дата | Взам.инв.№ | Инв.№ дубл. | Подпись и дата

Изм.	Лист	№ докум.	Подпись	Дата
Разраб.		А.Верещко		
Пров.		Никитченко		
Т.контр.				
Н.контр.		Колмец		
Утв.				

БМ3.1.1.13.000

Трубопровод

Лит.	Лист	Листов 1

ЛАТГИПРОПРОМ

Копировал | Формат А4

БМ3.1.1.13.000 СБ

Выпуск 3-4 Серия 5.903-12

Инв.№подл. | Подп. и дата | Взам.инв.№ | Инв.№дубл. | Подп. и дата

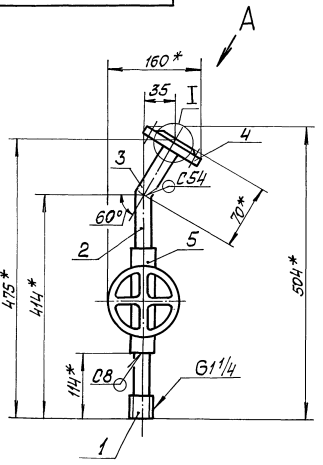

Вид А повёрнуто
м1:2

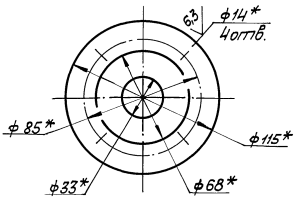

I повёрнуто
м1:2

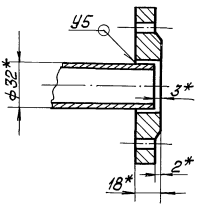

1. * Размеры для справок.
2. $\pm \frac{IT14}{2}$.
3. Обработка поверхностей реза деталей Б4 $\sqrt{25}$.
4. Сварные швы по ГОСТ 16037-80.

Поз.2
м1:2

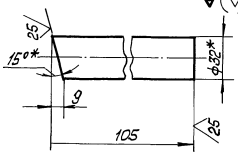

Поз.3
м1:2

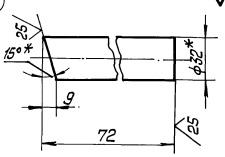

Изм.	Лист	№ докум.	Подп.	Дата	БМ3.1.1.13.000 СБ			
Разраб.		Авдеенко			Трубопровод	Лит.	Масса	Масштаб
Пров.		Никитченко					15,5	1:5
Т.контр.						Лист	Листов 1	
Н.контр.		Колмец				ЛАТГИПРОПРОМ		
Утв.								

Копировал Мат. Формат А3

БМ3.1.1.14.000 СБ

Выпуск 3-4 Серия 5.903-12

Инв.№подл. | Подп. и дата | Взам.инв.№ | Инв.№дубл. | Подп. и дата

Поз.2

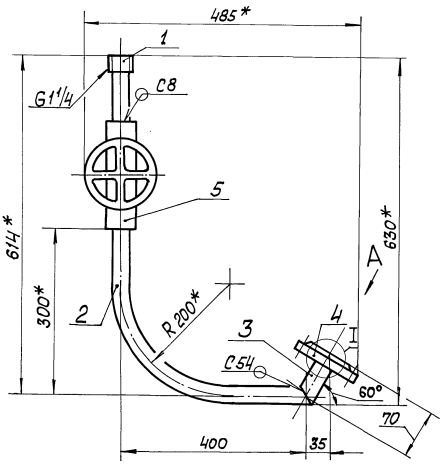

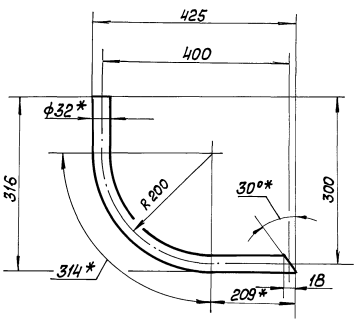

Вид А повёрнуто
м1:2

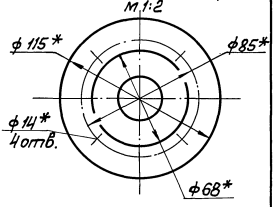

Поз.3
м1:2

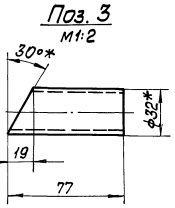

I повёрнуто
м1:2

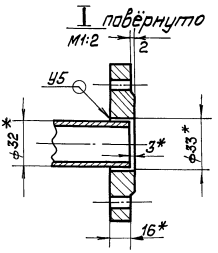

1. * Размеры для справок.
2. $\pm \frac{IT14}{2}$.
3. Обработка поверхностей реза деталей Б4 $\sqrt{25}$.
4. Сварные швы по ГОСТ 16037-80.

Изм.	Лист	№ докум.	Подп.	Дата	БМ3 1.1.14.000 СБ			
Разраб.		Авдеенко			Трубопровод	Лит.	Масса	Масштаб
Пров.		Никитченко					16	1:5
Т.контр.						Лист	Листов 1	
Н.контр.		Колмец				ЛАТГИПРОПРОМ		
Утв.								

 Копировал Мат. Формат А3

Выпуск 3-4
Серия 5.903-12

Формат	Зона	Поз.	Обозначение	Наименование	Кол.	Примечание
				Документация		
А3			БМ3.1.1.14.000 СБ	Сборочный чертёж		
				Сборочные единицы		
А4		1	БМ3.7.1.04.100	Штуцер	1	
				Детали		
Б4		2	БМ3.1.1.14.001	Труба		
				Труба 32х2 ГОСТ 10704-76 / В20 ГОСТ 10705-80		
				L = 624 ± 0,875 мм	1	0,9 кг
Б4		3	БМ3.1.1.14.002	Труба		
				Труба 32х2 ГОСТ 10704-76 / В20 ГОСТ 10705-80	1	0,1 кг
				Стандартные изделия		
		4		Фланец 1-25-25		
				В20 ГОСТ 12820-80	1	
				Прочие изделия		
		5		Вентиль 15с27нж3		
				Ду 25, Ру-64		
				ТУ 26-07-1221-79	1	

Инв. № подл. | Подп. и дата | Взам. инв. № | Инв. № дубл. | Подп. и дата

Изм.	Лист	№ докум.	Подп.	Дата
Разраб.		Авдеенко		
Пров.		Никитченко		
Н. контр.		Колмец		
Утв.				

БМ3.1.1.14.000

Трубопровод

Литер	Лист	Листов
		1

ЛАТГИПРОПРОМ

Копировал

Формат А4

Выпуск 3-4
Серия 5.903-12

Формат	Зона	Поз.	Обозначение	Наименование	Кол.	Примечание
				Документация		
А3			БМ3.1.1.15.000 СБ	Сборочный чертёж		
				Детали		
А4		1	БМ3.1.1.15.001	Труба	1	
		2	-01	Труба	1	
А4		3	БМ3.1.1.15.002	Труба	1	
		4	-01	Труба	1	
А4		5	БМ3.1.1.15.003	Труба	1	
Б4		6	БМ3.1.1.15.004	Труба		
				Труба 38х2 ГОСТ 10704-76 / В20 ГОСТ 10705-80	2	0,16 кг
				Стандартные изделия		
		7		Отвод 90° 57х3		
				ГОСТ 17375-83	2	
		8		Переход 57х4-38х2		
				ГОСТ 17378-83	2	
		9		Заглушка 38х2		
				ГОСТ 17379-83	1	

Инв. № подл. | Подп. и дата | Взам. инв. № | Инв. № дубл. | Подп. и дата

Изм.	Лист	№ докум.	Подп.	Дата
Разраб.		Авдеенко		
Пров.		Никитченко		
Н. контр.		Колмец		
Утв.				

БМ3.1.1.15.000

Трубопровод

Литер	Лист	Листов
	1	2

ЛАТГИПРОПРОМ

Копировал

Формат А4

Выпуск 3-4
Серия 5.903-12

Формат	Зона	Поз.	Обозначение	Наименование	Кол.	Примечание
				Прочие изделия		
		10		Вентиль 15с27нж		
				Ду 32 Ру 64		
				ТУ 26-07-1221-79	2	
		11		Установка штуцера		
				1/2" - 50		
				3к4-48-10	2	

Инв. № подл. | Подп. и дата | Взам. инв. № | Инв. № дубл. | Подп. и дата

Изм.	Лист	№ докум.	Подп.	Дата

БМ3.1.1.15.000

Лист 2

Копировал

Формат А4

Выпуск 3-4
Серия 5.903-12

БМ3.1.1.15.001

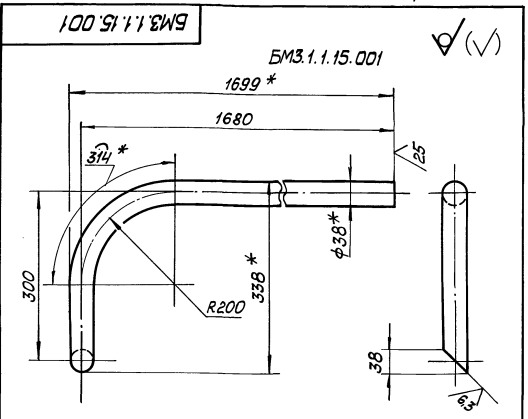

БМ3.1.1.15.001-01 - зеркальное отражение, остальное см. БМ3.1.1.15.001

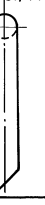

1 * Размеры для справок

2 ± IT14/2

Инв. № подл. | Подп. и дата | Взам. инв. № | Инв. № дубл. | Подп. и дата

Изм.	Лист	№ докум.	Подп.	Дата
Разраб.		Авдеенко		
Пров.		Никитченко		
Т. контр.				
Н. контр.		Колмец		
Утв.				

БМ3.1.1.15.001

Труба

Литер	Масса	Масштаб
	3,4	1:5

Лист	Листов
1	1

Труба 38х2 ГОСТ 10704-76 / В20 ГОСТ 10705-80

ЛАТГИПРОПРОМ

23523-17 21

Копировал

Формат А4

Выпуск 3-4

Серия 5.903-12

БМ3.1.1.15.000 СБ

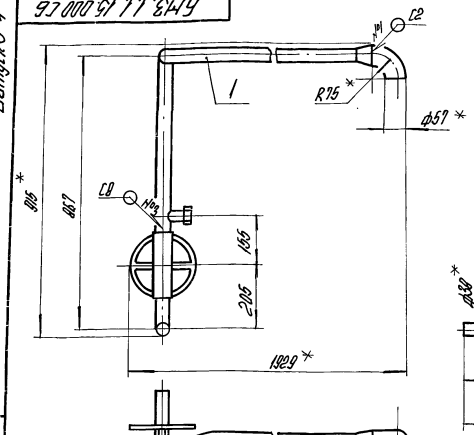

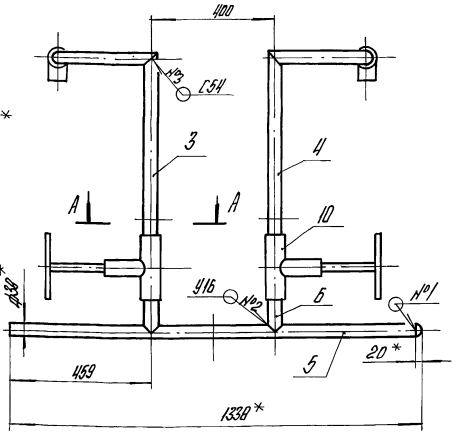

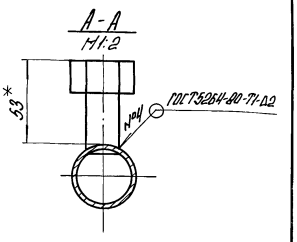

Поз.6
М1:2

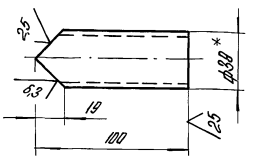

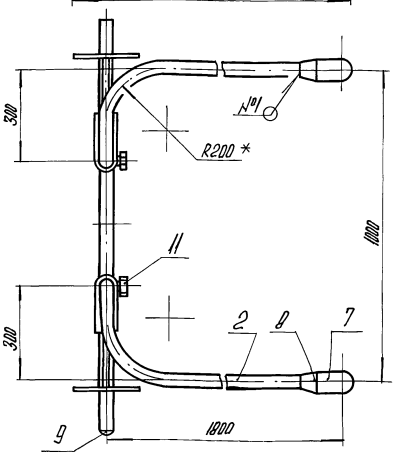

1.* Размеры для справок.

2. $\pm \frac{IT14}{2}$.

3. Обработка поверхностей реза деталей Б4 25/.

4. Сварные швы №1,2,3 по ГОСТ 16037-80.

				БМ3.1.1.15.000 СБ			
Изм. Лист	№ докум.	Подпись	Дата				
Разраб.	Абаренко			Трубопровод	Лит.	Масса	Масштаб
Пров.	Никитченко					33,1	1:10
Т.контр.					Лист	Листов 1	
Н.контр.	Колинец				ЛАТГИПРОПРОМ		
Утв.							

Копировал А4 Формат А3

Выпуск 3-4

Серия 5.903-12

БМ3.1.1.15.002

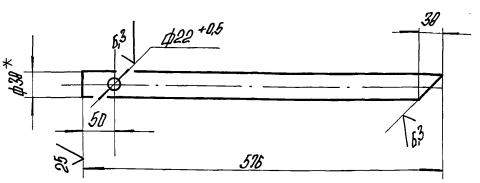

БМ3.1.1.15.002-01 - зеркальное отражение, остальное см. БМ3.1.1.15.002.

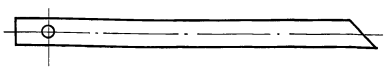

1.* Размеры для справок.

2. $\pm \frac{IT14}{2}$.

				БМ3.1.1.15.002			
Изм. Лист	№ докум.	Подпись	Дата				
Разраб.	Абаренко			Труба	Лит.	Масса	Масштаб
Пров.	Никитченко					0,90	1:5
Т.контр.					Лист	Листов 1	
Н.контр.	Колинец			Труба 30×2 ГОСТ 10704-76 / В20 ГОСТ 10705-80	ЛАТГИПРОПРОМ		
Утв.							

Копировал А4 Формат А4

Выпуск 3-4

Серия 5.903-12

БМ3.1.1.15.003

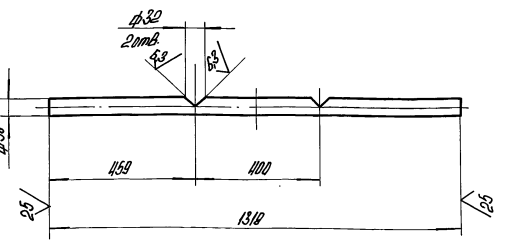

1.* Размеры для справок.

2. $\pm \frac{IT14}{2}$.

				БМ3.1.1.15.003			
Изм. Лист	№ докум.	Подпись	Дата				
Разраб.	Абаренко			Труба	Лит.	Масса	Масштаб
Пров.	Никитченко					2,3	1:10
Т.контр.					Лист	Листов 1	
Н.контр.	Колинец			Труба 30×2 ГОСТ 10704-76 / В20 ГОСТ 10705-80	ЛАТГИПРОПРОМ		
Утв.							

Копировал А4 Формат А4

23523-17 23

Выпуск 3-4
Серия 5.903-12

Форм. Зона	Поз.	Обозначение	Наименование	Кол.	Примечание
			Документация		
А3		БМ3.1.1.16.000 СБ	Сборочный чертёж		
			Детали		
А4	1	БМ3.1.1.16.001	Труба	2	
	2	-01	Труба	6	
Б4	3	БМ3.1.1.16.002	Труба		
			Труба 38×2 ГОСТ 10704-76 / В20 ГОСТ 10705-80	1	1,25кг
Б4	4	БМ3.1.1.16.003	Труба		
			Труба 38×2 ГОСТ 10704-76 / В20 ГОСТ 10705-80	2	0,34кг
			Стандартные изделия		
	5		Заглушка 38×2 ГОСТ 17379-83	1	
			Прочие изделия		
	6		Вентиль 15с 27нж3 Ду 32 Ру 64 ТУ 26-07-1221-79	2	
	7		Конденсатоотводчик 45с 13нж Ду 32 Ру 40 ТУ 26-07-1138-76	2	

Инв.№подл. | Подп. и дата | Взам.инв.№ | Инв.№дубл. | Подп. и дата

Изм.	Лист	№ докум.	Подп.	Дата
Разраб.		Авдеенко		
Пров.		Никитченко		
Т.контр.				
Н.контр.		Колпец		
Утв.				

БМ3.1.1.16.000

Трубопровод

Лит	Масса	Масштаб
		1:10
Лист	Листов 1	

ЛАТГИПРОПРОМ

Копировал | Формат А4

Выпуск 3-4
Серия 5.903-12

БМ3.1.1.16.001

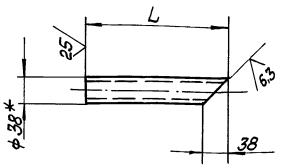

Обозначение	L (мм)	Масса (кг)
БМ3.1.1.16.001	242	0,4
-01	124	0,18

1 * Размеры для справок.
2. $\pm\frac{IT14}{2}$.

Инв.№подл. | Подп. и дата | Взам.инв.№ | Инв.№дубл. | Подп. и дата

Изм.	Лист	№ докум.	Подп.	Дата
Разраб.		Авдеенко		
Пров.		Никитченко		
Т.контр.				
Н.контр.		Колпец		
Утв.				

БМ3.1.1.16.001

Трубопровод

Лит	Масса	Масштаб
	см. табл.	—
Лист	Листов 1	

Труба 38×2 ГОСТ 10704-76 / В20 ГОСТ 10705-80

ЛАТГИПРОПРОМ

Копировал | Формат А4

Выпуск 3-4
Серия 5.903-12

БМ3.1.1.16.000СБ

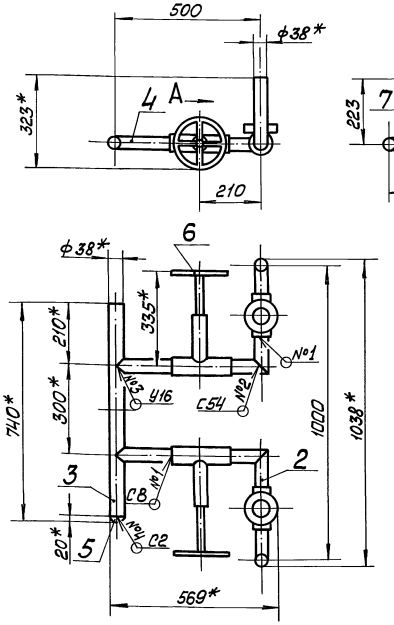

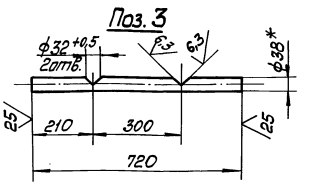

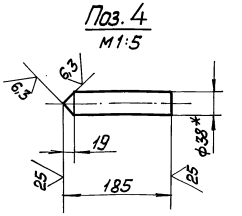

1 * Размеры для справок.
2 $\pm\frac{IT14}{2}$
3. Обработка поверхностей реза деталей Б4 25
4 Сварные швы по ГОСТ 16037-80.

Инв.№подл. | Подп. и дата | Взам.инв.№ | Инв.№дубл. | Подп. и дата

Изм.	Лист	№ докум.	Подп.	Дата
Разраб.		Авдеенко		
Пров.		Никитченко		
Т.контр.				
Н.контр.		Колпец		
Утв.				

БМ3.1.1.16.000 СБ

Трубопровод

Лит	Масса	Масштаб
	50	1:10
Лист	Листов 1	

ЛАТГИПРОПРОМ

Выпуск 3-4 Серия 5.903-12

Формат	Зона	Поз.	Обозначение	Наименование	Кол.	Примечание
				Документация		
А4			БМ3.4.1.03.000 СБ	Сборочный чертёж		
				Детали		
А4		1	БМ3.4.1.03.001	Труба	1	
Б4		2	БМ3.4.1.03.002	Труба 32×2 ГОСТ 10704-76 / В20 ГОСТ 10705-80	1	0,99 кг
Б4		3	БМ3.4.1.03.003	Труба 32×2 ГОСТ 10704-76 / В20 ГОСТ 10705-80	2	0,2 кг
				Стандартные изделия		
		4		Фланец 1-25-16 / Ст 20 ГОСТ 12821-80	1	

Изм. Лист. № докум. Подп. Дата
Разраб. Абраменко
Пров. Никитченко
Т. контр.
Н. контр. Колмец
Утв.

БМ3.4.1.03.000
Трубопровод
Лит. Масса Масштаб
Лист Листов 1
ЛАТГИПРОПРОМ

Копировал Формат А4

Инв. № подл. | Подп. и дата | Взам. инв. № | Инв. № дубл. | Подп. и дата

Выпуск 3-4 Серия 5.903-12

БМ3.4.1.03.000 СБ

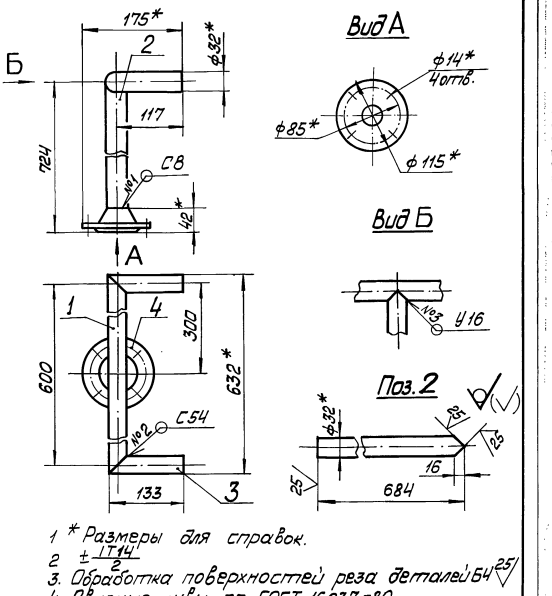

1 * Размеры для справок.
2 ± IT14/2
3. Обработка поверхностей реза деталей Б4 25
4. Сварные швы по ГОСТ 16037-80.

Изм. Лист. № докум. Подп. Дата
Разраб. Абраменко
Пров. Никитченко
Т. контр.
Н. контр. Колмец
Утв.

БМ3.4.1.03.000 СБ
Трубопровод
Лит. Масса Масштаб
3,2 1:5
Лист Листов 1
ЛАТГИПРОПРОМ

Копировал Формат А4

Инв. № подл. | Подп. и дата | Взам. инв. № | Инв. № дубл. | Подп. и дата

Выпуск 3-4 Серия 5.903-12

БМ3.4.1.03.001

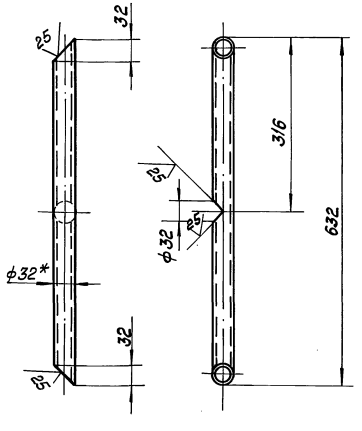

1 * Размеры для справок.
2. ± IT14/2

Изм. Лист. № докум. Подп. Дата
Разраб. Абраменко
Пров. Никитченко
Т. контр.
Н. контр. Колмец
Утв.

БМ3.4.1.03.001
Труба
Лит. Масса Масштаб
0,89 1:5
Лист Листов 1
Труба 32×2 ГОСТ 10704-76 / В20 ГОСТ 10705-80
ЛАТГИПРОПРОМ

Копировал Формат А4

Инв. № подл. | Подп. и дата | Взам. инв. № | Инв. № дубл. | Подп. и дата

Выпуск 3-4 Серия 5.903-12

Формат	Зона	Поз.	Обозначение	Наименование	Кол.	Примечание
				Документация		
А2			БМ3.4.2.00.000 СБ	Сборочный чертёж		
А2			БМ3.4.2.00.000 СО	Схема автоматизации		
А4			БМ3.4.2.00.000 Э4	Схема соединений		
А4			БМ3.0.0.00.000 ДТ	Указания по применению и изготовлению		выпуск 3-0
				Сборочные единицы		
А4		1	БМ3.1.2.01.000	Устройство отборное	6	
А4		2	БМ2.1.2.02.000	Устройство отборное	2	
А4		3	БМ3.1.2.02.000	Устройство отборное	2	
				Детали		
А4		5	БМ3.1.2.00.001	Колено	1	
—		6	-01	Колено	1	
А4		7	БМ3.1.2.00.002	Кронштейн	2	
—		8	-01	Кронштейн	2	
А4		9	БМ3.1.2.00.003	Стойка	2	
—		10	-01	Стойка	2	
А4		11	БМ2.1.2.00.001	Хомут	8	
А4		12	БМ3.1.2.00.004	Пластина	1	
Б4		13	БМ3.4.2.00.005	Кронштейн		
				Уголок 32×32×4-5 ГОСТ 8509-86 / Вст3сп3-1 ГОСТ 535-79		
				L = 200 ± 1 мм	2	0,38 кг

Изм. Лист. № докум. Подп. Дата
Разраб. Никитченко
Пров. Колмец
Н. контр.
Утв.

БМ3.4.2.00.000
Блок подачи мазута к котлам БМ1В-2×3,2-25. Установка приборов контроля и автоматизации
Лит. Листов Листов 3
ЛАТГИПРОПРОМ

Копировал Формат А4 23523-17 30

Инв. № подл. | Подп. и дата | Взам. инв. № | Инв. № дубл. | Подп. и дата

БМ3.4.2.00.000СБ

Выпуск 3-4

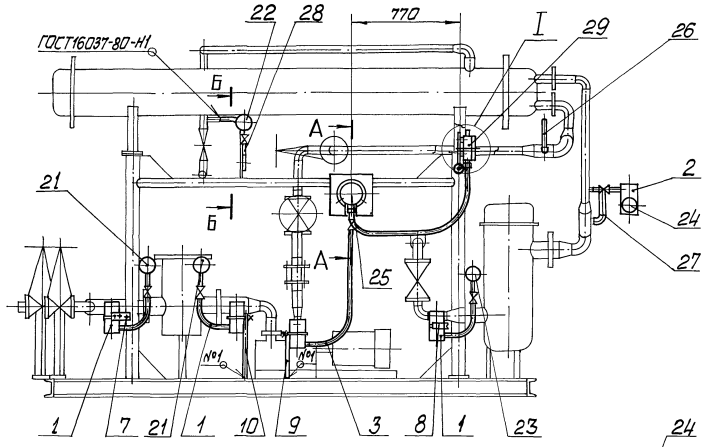

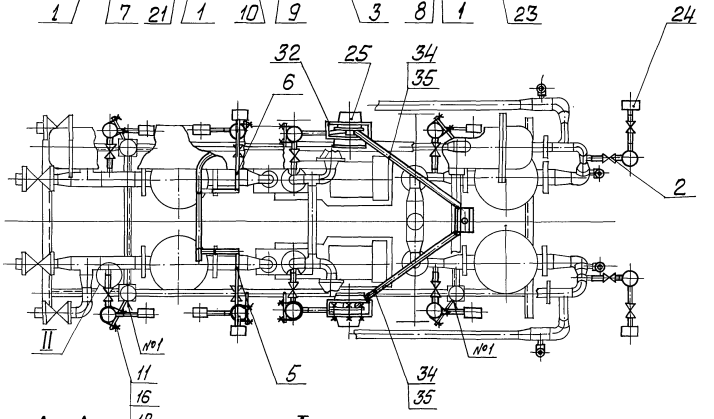

А-А
М1:10

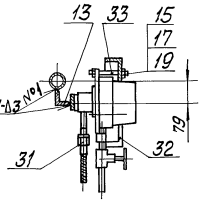

I
М1:5

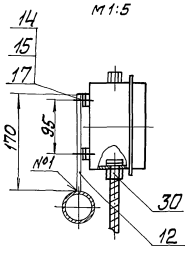

Размеры для справок.

Б-Б
М1:10

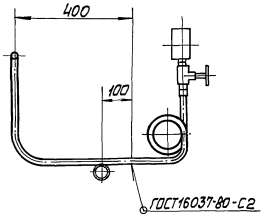

II
М1:2

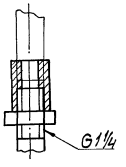

Серия 5.903-12

Изм.	Лист	№ докум.	Подп.	Дата
Разраб.		Никитченко		
Пров.		Колмец		
Т.контр.				
Н.контр.		Колмец		
Утв.				

БМ3.4.2.00.000 СБ

Блок подачи мазута к котлам БМП-2х3,2-25. Установка приборов контроля и автоматизации.

Лит.	Масса	Масштаб
	115	1:20

Лист | Листов 1

ЛАТГИПРОПРОМ

Инв. № подл. | Подп. и дата | Взам. инв. № | Инв. № дубл. | Подп. и дата

Копировал 23523-17 31 Формат А2

Выпуск 3-4
Серия 5.903-12

Форм.	Зона	Поз.	Обозначение	Наименование	Кол.	Примечание
				Стандартные изделия		
		14		Винт М6х20.58 ГОСТ 17473-72	4	
				Гайки ГОСТ 5915-70		
		15		М6.5.01	16	
		16		М8.5.01	32	
				Шайбы ГОСТ 11371-78		
		17		6.02	16	
		18		8.02	32	
		19		Шпилька М6-8g×85.46.01		
				ГОСТ 22042-76	6	
				Прочие изделия		
				Манометры показывающие		
				ТУ 25.02.180335-84		
		21		Пределы измерений 0-0,16 МПа		
				(0-1,6 кгс/см²) МП4-У-1,6	4	
		22		Пределы измерений 0-1,6 МПа		
				(0-16 кгс/см²) МП4-У-16	2	
		23		Пределы измерений 0-4 МПа		
				(0-40 кгс/см²) МП4-У-40	2	
		24		Пределы измерений 0-4 МПа		
				(0-40 кгс/см²) МП4-У-40;		
				штуцер осевой	2	
		25		Манометр показывающий		
				Сигнализирующий. Пределы		
				измерений 0-4 МПа (0-40 кгс/см²)		
				ВЭ-16рБ; ТУ 25.02.31-75	2	

Инв.№ подл. | Подп. и дата | Взам. инв.№ | Инв.№ дубл. | Подп. и дата

Изм. Лист № докум. Подп. Дата

БМ3.4.2.00.000 Лист 2

Копировал | формат А2

Выпуск 3-4
Серия 5.903-12

Форм.	Зона	Поз.	Обозначение	Наименование	Кол.	Примечание
		26		Термометр УЧ 1 160 104		
				В оправе 2У 215 100 6,3 200		
				ОСТ 25 1281 87 ТМ4-142-87		
				Установка 1	2	
		27		Термометр УС 2 160 104		
				В оправе 2У 215 100 6,3 200		
				ОСТ 25 1281-87 ТМ4-142-87		
				Установка 1	2	
		28		Отборное устройство давления 16-225 У		
				ТУ 36.1258-85	2	
		29		Коробка соединительная		
				КС 10 ТУ36.2566-83	1	
		30		Соединитель СМК-15		
				ТК4-400-67	2	
		31		Соединитель СМТ-15-20		
				ТК4-402-67	2	
		32		Кронштейн КП-4.ТК4-3507-81	2	
		33		Втулка В-2.ТК4-3503-81	6	
				Материалы		
		34		Металлорукав РЗ-Ц-Х-ф15		
				ТУ 22.3988-77	3,5	м
		35		Провод ПВ3 1 380		
				ГОСТ 6323-79	7	м

Инв.№ подл. | Подп. и дата | Взам. инв.№ | Инв.№ дубл. | Подп. и дата

Изм. Лист № докум. Подп. Дата

БМ3.4.2.00.000 Лист 3

Копировал | формат А4

Выпуск 3-4
Серия 5.903-12

БМ3.4.2.00.000 Э4

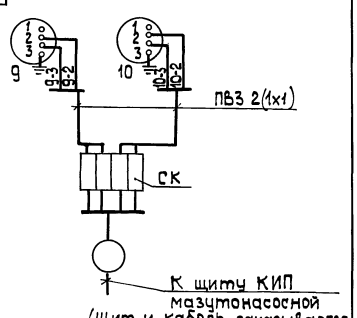

Перечень элементов схемы

Обозн.	Наименование	Тип	К-во	Примеч
9, 10	Манометр электроконтактный	ВЭ-16рБ	2	
СК	Коробка соединительная	КС-10	1	
—	Провод	ПВ3 1-380	5	м

Маркировка цепей дана условно

Инв.№ подл. | Подп. и дата | Взам. инв.№ | Инв.№ дубл. | Подп. и дата

Изм.	Лист	№ докум.	Подп.	Дата	БМ3.4.2.00.000 Э4			
Разраб.		Знотиня			Блоки подачи мазута к котлам БМПВ-2×3,2-25	Лит.	Масса	Масштаб
Пров.		Крачуле						1:1
Т.контр.		Пантелеева			Схема соединений	Лист	Листов 1	
Н.контр.		Кучель				ЛАТГИПРОПРОМ		
Утв.		Мейман						

Копировал | формат А4

Выпуск 3-4
Серия 5.903-12

БМ21.2.00.001

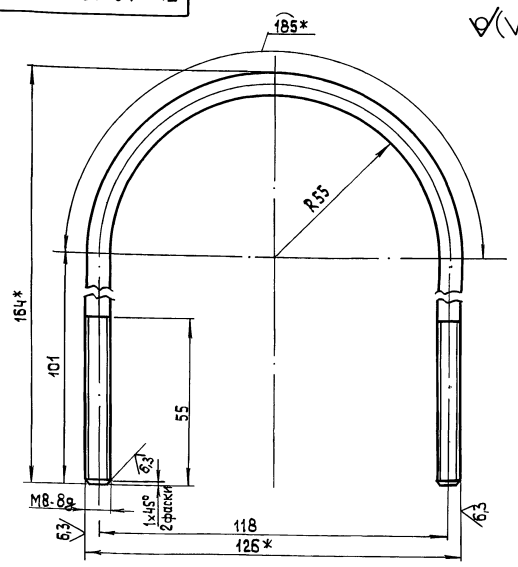

1.* Размеры для справок

2. ± IT14/2 .

Инв.№ подл. | Подп. и дата | Взам. инв.№ | Инв.№ дубл. | Подп. и дата

Изм.	Лист	№ докум.	Подп.	Дата	БМ21.2.00.001			
Разраб.		Никитченко			Хомут	Лит.	Масса	Масштаб
Пров.		Колмец					0,153	1:1
Т.контр.						Лист	Листов 1	
Н.контр.		Колмец			Круг В-Б-ГОСТ 2550-71 ВСт3кп4-II ГОСТ 535-79	ЛАТГИПРОПРОМ		
Утв.								

Копировал | 23523-17 32 | формат А4

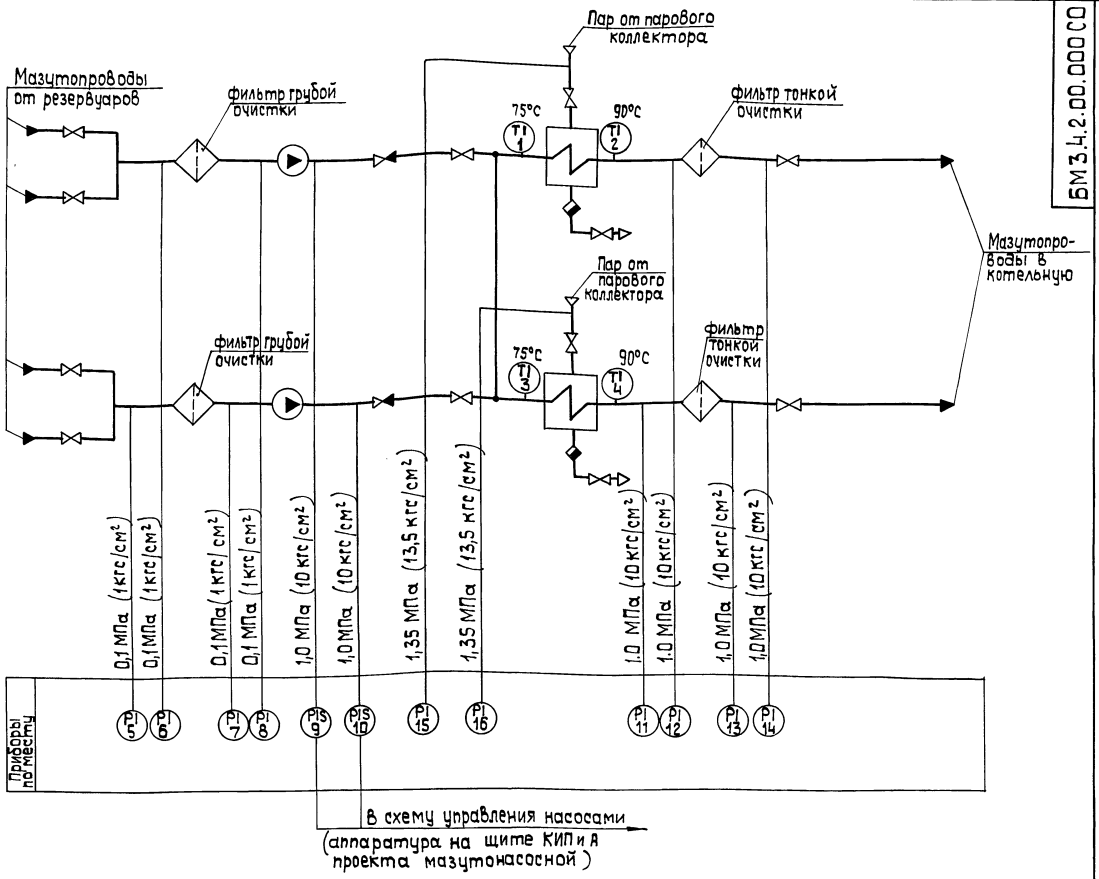

Поз. обозн.	Наименование	Кол.	Примечание
5,6,7,8	Манометр показывающий.	4	
	Пределы измерений от 0 до		
	1,6 МПа (0 до 16 кгс/см²)		
	МП4-У-16 ТУ 25.02.180335-84		
9,10	Манометр показывающий и	2	
	сигнализирующий. Пределы		
	измерений от 0 до 1,6 МПа		
	(от 0 до 16 кгс/см²) ВЭ-16 РБ		
	ТУ 25.02.31-75		

Поз. обозн.	Наименование	Кол.	Примечание
1,3	Термометр ртутный угловой	4	
2,4	Шкала от 0 до 100°С. Длина		
	Верхней части 160 мм, нижней		
	части 104 мм. Цена деления 1°С		
	У-4<90°-1°С-160-104 ГОСТ 2823-73		
15,16	Манометр показывающий.	2	
	Пределы измерений от 0		
	до 1,6 МПа (0 до 16 кгс/см²)		
	МП4-У-16 ТУ 25.02.180335-84		
11,12,13	Манометр показывающий.	4	
14	Пределы измерений от 0 до		
	1,6 МПа (от 0 до 16 кгс/см²)		
	МП4-У-16 ТУ 25.02.180335-84		

Изм.	Лист	№ докум.	Подп.	Дата
Разраб.		Знотина		
Пров.		Крауле		
Т.контр.		Пангелерева		
Н.контр.		Кучшель		
Утв.		Мейман		

БМ3.4.2.00.000 СО

Блок подачи мазута к котлам БМПВ-2х3,2-25

Схема автоматизации

Лит.	Масса	Масштаб
Лист	Листов 1	

ЛАТГИПРОПРОМ

Копировал 23523-17 33 формат А2

Серия 5.903-12

Инв.№подл. | Подп. и дата | Взам.инв.№ | Инв.№дубл. | Подп. и дата

Выпуск 3-4

Серия 5.903-12

Форм.	Зона	Поз.	Обозначение	Наименование	Кол.	Примечание
				Документация		
А2			БМ3.1.2.01.000 СБ	Сборочный чертеж		
				Сборочные единицы		
Д4		1	БМ2.02.01.100	Бачок разделительный	1	
				Детали		
Б4		2	БМ3.1.2.01.001	Колена Труба 15×3,2 ГОСТ 3262-75	1	0,47кг
Б4		3	БМ3.1.2.01.002	Прокладка Паронит ПОН-2 ГОСТ 481-80	1	0,005кг
				Стандартные изделия		
		4		Контргайка 15 ГОСТ 8968-75	1	
		5		Муфта 15 ГОСТ 8966-75	2	
		6		Сгон 15 ГОСТ 8969-75	1	
		7		Вентиль 15 кч 18П; Ду 15; Ру 1,6 МПа (16 кгс/см²) ГОСТ 18161-72	1	

Инв.№ подл. | Подп. и дата | Взам. инв.№ | Инв.№ дубл. | Подп. и дата

Изм.	Лист	№ докум.	Подп.	Дата
Разраб.		Элманис		
Пров.		Никитченко		
Н. контр.		Колмец		
Утв.				

БМ3.1.2.01.000

Устройство отборное

Лит.	Лист	Листов
	1	2

ЛАТГИПРОПРОМ

Копировал | формат А4

Выпуск 3-4

Серия 5.903-12

Форм.	Зона	Поз.	Обозначение	Наименование	Кол.	Примечание
				Прочие изделия		
		8		Вентиль 15 нж 6Бк; Ду 15; Ру 2,5 МПа (25 кгс/см²) ТУ 26-07-271-80	1	
		9		Соединитель СНП-М20×G1/2 ТУ 36.1123-83	1	

Инв.№ подл. | Подп. и дата | Взам. инв.№ | Инв.№ дубл. | Подп. и дата

Изм.	Лист	№ докум.	Подп.	Дата

БМ3.1.2.01.000

Лист 2

Копировал | формат А4

БМ3.1.2.00.002

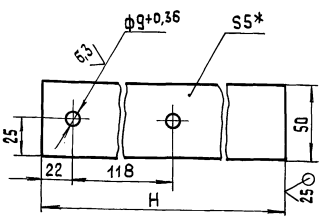

Обозначение	H, мм	Масса, кг
БМ3.1.2.00.002	236	0,46
-01	222	0,44

1.* Размеры для справок

2. $\pm\frac{IT14}{2}$.

Выпуск 3-4

Серия 5.903-12

Инв.№ подл. | Подп. и дата | Взам. инв.№ | Инв.№ дубл. | Подп. и дата

Изм.	Лист	№ докум.	Подп.	Дата
Разраб.		Элманис		
Пров.		Никитченко		
Т. контр.				
Н. контр.		Колмец		
Утв.				

БМ3.1.2.00.002

Кронштейн

Лит.	Масса	Масштаб
	См. табл.	1:2
Лист	Листов 1	

Лист 5 ГОСТ 19903-74 / Вст3кп2 ГОСТ 14637-79

ЛАТГИПРОПРОМ

Копировал | формат А4

БМ3.1.2.00.001

БМ3.1.2.00.001

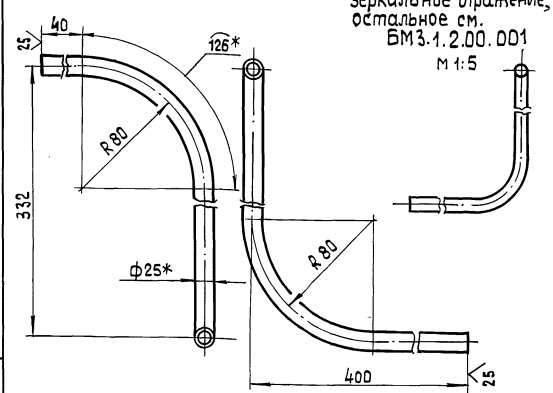

БМ3.1.2.00.001-01 - зеркальное отражение, остальное см. БМ3.1.2.00.001

М 1:5

1.* Размер для справок

2. $\pm\frac{IT14}{2}$.

Выпуск 3-4

Серия 5.903-12

Инв.№ подл. | Подп. и дата | Взам. инв.№ | Инв.№ дубл. | Подп. и дата

Изм.	Лист	№ докум.	Подп.	Дата
Разраб.		Элманис		
Пров.		Никитченко		
Т. контр.				
Н. контр.		Колмец		
Утв.				

БМ3.1.2.00.001

Труба

Лит.	Масса	Масштаб
	0,73	1:2
Лист	Листов 1	

Труба 25×2 ГОСТ 10704-76 / В-Вст3 сп ГОСТ 10705-80

ЛАТГИПРОПРОМ

Копировал | 23523-17 34 формат А4

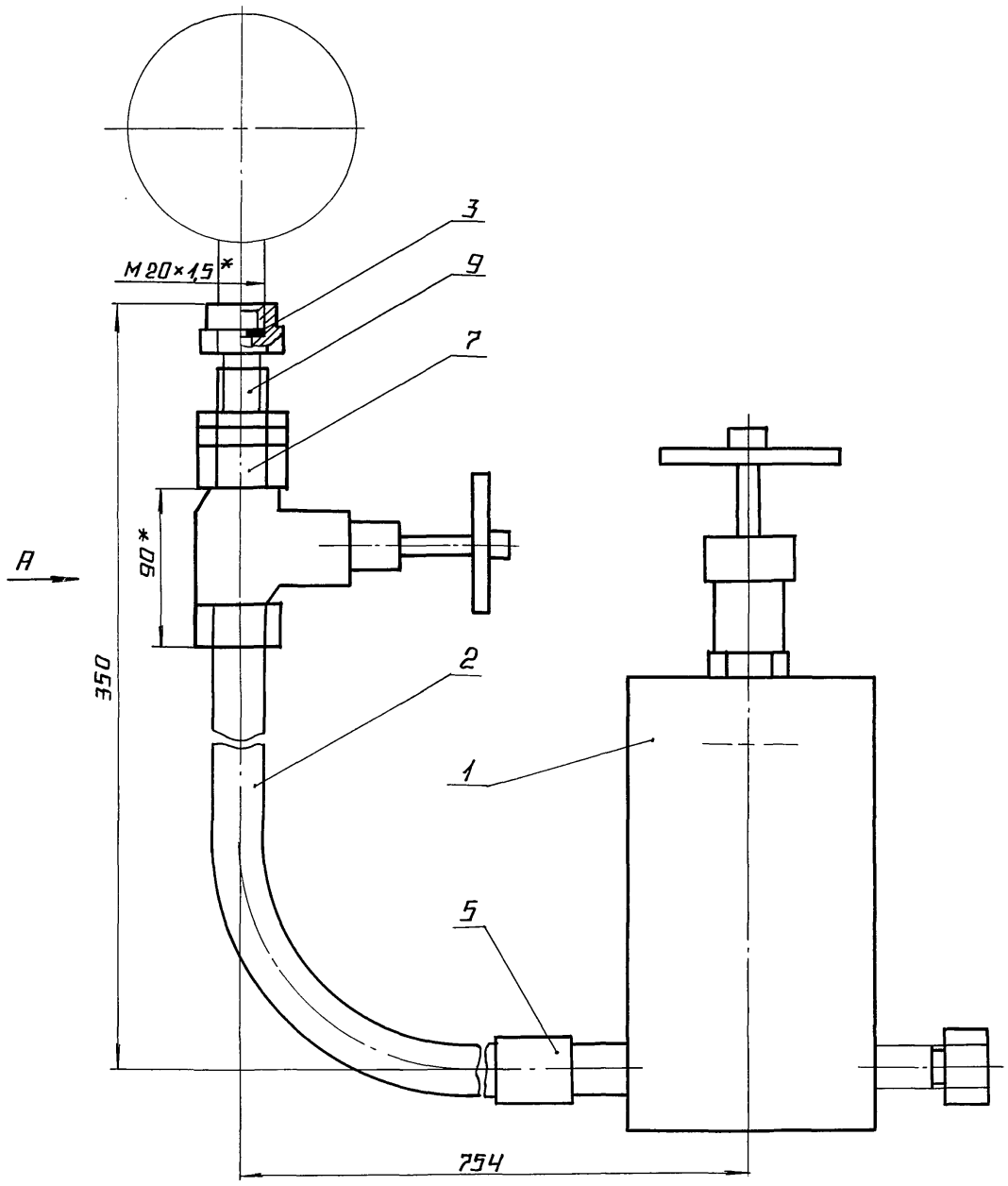

ВИД А

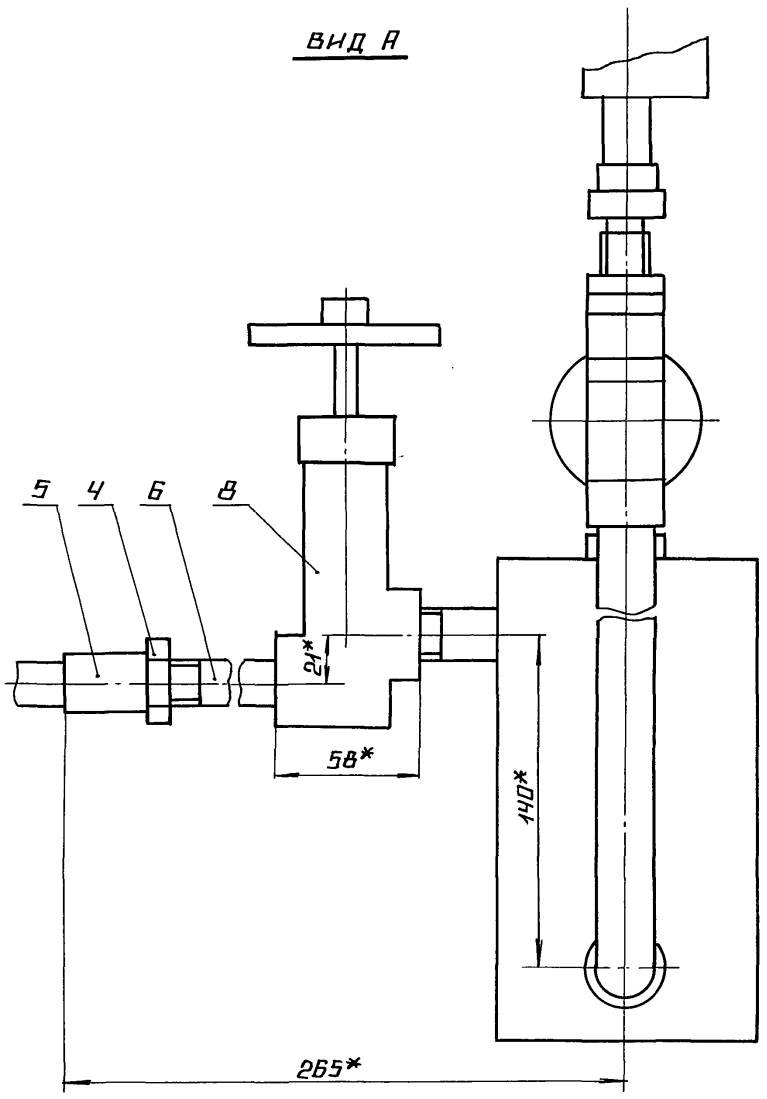

ПОЗ. 2

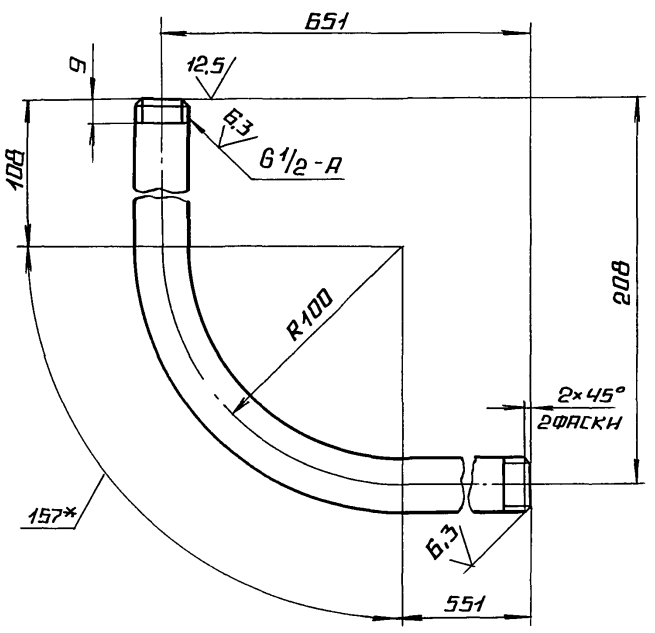

ПОЗ. 3
М1:1

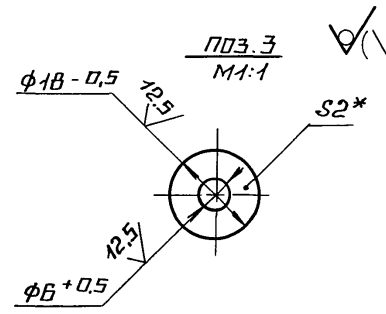

1.* РАЗМЕРЫ ДЛЯ СПРАВОК

2. $\pm \frac{IT14}{2}$.

3. УПЛОТНЕНИЕ РЕЗЬБЫ ПРОИЗВЕСТИ ЛЕНТОЙ ФУМ ТУ КОЧ-81 (АРТ. КИ-101-01-23)

4. ПРОИЗВЕСТИ ГИДРОИСПЫТАНИЯ ДАВЛЕНИЕМ Р=0,85 МПа (8,5 КГС/СМ²) В ТЕЧЕНИЕ 10 МИН. ТЕЧЬ НЕДОПУСКАЕТСЯ.

СЕРИЯ 5.903-12

ИНВ.№ ПОДЛ.	ПОДПИСЬ И ДАТА	ВЗАМ. ИНВ.№	ИНВ.№ ДУБЛ.	ПОДПИСЬ И ДАТА

ИЗМ	ЛИСТ	№ДОКУМ.	ПОДП.	ДАТА
РАЗРАБ		ЗЛМАННС		
ПРОВ.		НИКИТЧЕНКО		
Т.КОНТР				
Н.КОНТР		КОЛМЕЦ		
УТВ.				

БМ3.1.2.01.000 СБ

УСТРОЙСТВО ОТБОРНОЕ

ЛИТ.	МАССА	МАСШТАБ
	6,92	1:2
ЛИСТ	ЛИСТОВ 1	

ЛАТГИПРОПРОМ

Выпуск 3-4 Серия 5.903-17

БМ3.1.2.00.003

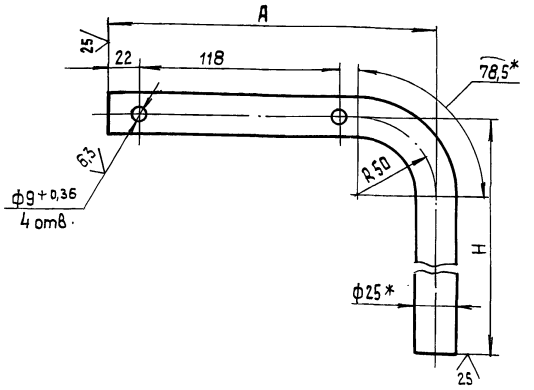

Обозначение	Размеры, мм		Масса, кг
	H	A	
БМ3.1.2.00.003	382	200	0,57
-01	435	230	0,66
-02	440	200	0,6

Инв.№подл. | Подп. и дата | Взам.инв.№ | Инв.№дубл. | Подп. и дата

Изм.	Лист	№ докум.	Подп.	Дата
Разраб.		Элманис		
Пров.		Никитченко		
Т.контр.				
Н.контр.		Колмец		
Утв.				

БМ3.1.2.00.003

Стойка

Лит.	Масса	Масштаб
	См. табл.	1:2

Лист | Листов 1

Труба 25×2 ГОСТ 10704-76 / В-Ст3сп ГОСТ 10705-80

ЛАТГИПРОПРОМ

Копировал | формат А4

Выпуск 3-4 Серия 5.903-12

БМ3.1.2.00.004

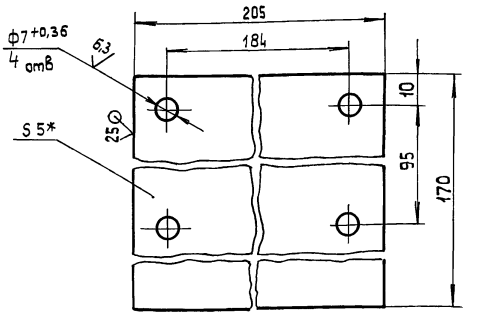

1.* Размер для справок

2. $\pm \frac{IT14}{2}$.

Инв.№подл. | Подп. и дата | Взам.инв.№ | Инв.№дубл. | Подп. и дата

Изм.	Лист	№ докум.	Подп.	Дата
Разраб.		Элманис		
Пров.		Никитченко		
Т.контр.				
Н.контр.		Колмец		
Утв.				

БМ3.1.2.00.004

Пластина

Лит.	Масса	Масштаб
	1,37	1:1

Лист | Листов 1

Лист 5 ГОСТ 19903-74 / Вст3кп2 ГОСТ 14637-79

ЛАТГИПРОПРОМ

Копировал | формат А4

Выпуск 3-4 Серия 5.903-12

БМ2.1.2.01.101

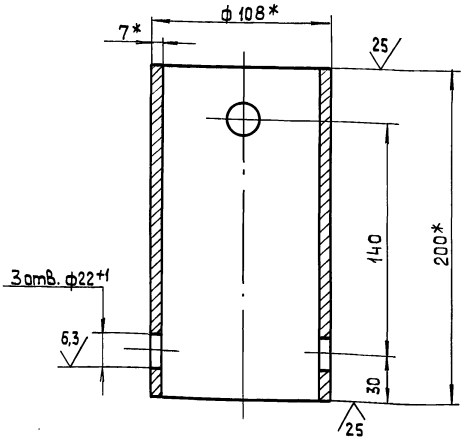

1* Размеры для справок

2. $\pm \frac{IT14}{2}$.

Инв.№подл. | Подп. и дата | Взам.инв.№ | Инв.№дубл. | Подп. и дата

Изм.	Лист	№ докум.	Подп.	Дата
Разраб.		Авдеенко		
Пров.		Никитченко		
Н.контр.		Колмец		

БМ2.1.2.01.101

Корпус

Лит.	Масса	Масштаб
И	3,48	1:2

Лист | Листов 1

Лист 108×7 ГОСТ 8732-75 / В 20 ГОСТ 8731-74

ЛАТГИПРОПРОМ

Копировал | формат А4

Выпуск 3-4 Серия 5.903-12

БМ2.1.2.01.102

Рис.1

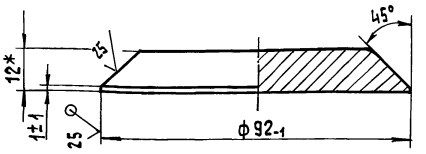

Рис.2

Остальное см. Рис.1

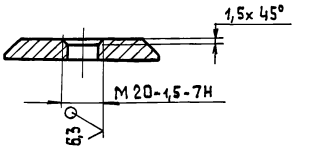

Обозначение	Масса, кг
БМ2.1.2.01.102	0,626
-01	0,625

1.* Размеры для справок

2. $\pm \frac{IT14}{2}$.

Инв.№подл. | Подп. и дата | Взам.инв.№ | Инв.№дубл. | Подп. и дата

Изм.	Лист	№ докум.	Подп.	Дата
Разраб.		Авдеенко		
Пров.		Никитченко		
Н.контр.		Колмец		

БМ2.1.2.01.102

Дно

Лит.	Масса	Масштаб
	См. табл.	—

Лист | Листов 1

Лист 12 ГОСТ 19903-74 / В 20 ГОСТ 14637-79

ЛАТГИПРОПРОМ

Копировал | 23523-17 36 | формат А4

БМ2.1.2.01.100 СБ

Выпуск 3-4

Серия 5.903-12

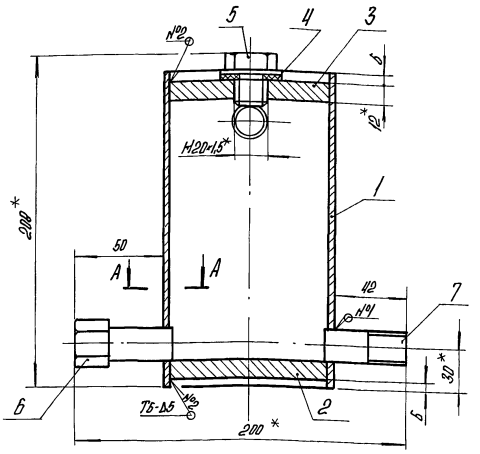

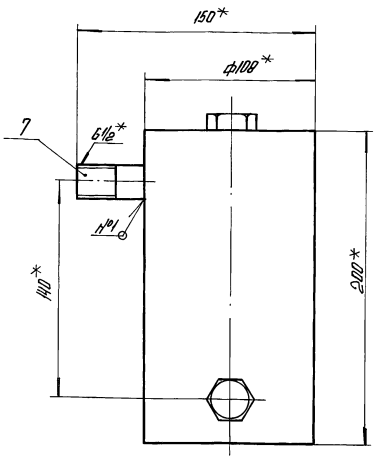

А-А
М1:1

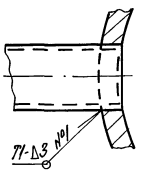

Поз.4

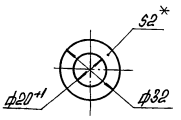

1.* Размеры для справок.
2. ± IT14/2.
3. Обработка поверхностей реза деталей Б4 $\sqrt{25}$.
4. Сварные швы по ГОСТ 5264-80.
5. Произвести гидроиспытание давлением P=3 МПа (30 кгс/см²) в течение 10 мин. Течь не допускается.

Изм.	Лист	№ докум.	Подпись	Дата	БМ2.1.2.01.100 СБ			
Разраб.		А.Авдеенко			Бачок разделительный	Лит.	Масса	Масштаб
Пров.		Никитченко					5,3	1:2
Н. контр.		Кольнец				Лист	Листов 1	
						ЛАТГИПРОПРОМ		

Копировал А4 Формат А3

Выпуск 3-4

Серия 5.903-12

Формат	Зона	Поз.	Обозначение	Наименование	Кол.	Примечание
				Документация		
А3			БМ2.1.2.01.100 СБ	Сборочный чертеж		
				Детали		
А4		1	БМ2.1.2.01.101	Корпус	1	
А4		2	БМ2.1.2.01.102	Дно	1	
		3	-01	Дно	1	
Б4		4	БМ2.1.2.01.103	Прокладка		
				Паронит ПОН-2		
				ГОСТ 481-80	1	0,008 кг
				Прочие изделия		
		5		Пробка П-М20×1,5		
				ТУ 36.1142-75	1	
		6		Установка штуцера 1/2"-50		
				3.К4-48-70	1	
		7		Штуцер 1/2"-50		
				3.К4-34-70	2	

Изм.	Лист	№ докум.	Подпись	Дата	БМ2.1.2.01.100			
Разраб.		А.Авдеенко			Бачок разделительный	Лит.	Лист	Листов 1
Пров.		Никитченко				ЛАТГИПРОПРОМ		
Н. контр.		Кольнец						
Утв.								

Копировал А4 Формат А4

Выпуск 3-4

Серия 5.903-12

Формат	Зона	Поз.	Обозначение	Наименование	Кол.	Примечание
				Документация		
А2			БМ2.1.2.02.000 СБ	Сборочный чертеж		
				Сборочные единицы		
А4		1	БМ2.1.2.01.100	Бачок разделительный	1	
				Детали		
Б4		2	БМ2.1.2.02.001	Труба		
				Труба 15×3,2		
				ГОСТ 3262-75	1	0,143 кг
Б4		3	БМ2.1.2.02.002	Прокладка		
				Паронит ПОН-2		
				ГОСТ 481-80	1	0,005 кг
				Стандартные изделия		
		4		Контргайка 15		
				ГОСТ 8968-75	1	
		5		Муфта 15 ГОСТ 8966-75	2	
		6		Сгон 15 ГОСТ 8969-75	1	

Изм.	Лист	№ докум.	Подпись	Дата	БМ2.1.2.02.000			
Разраб.		Заманис			Устройство отборное	Лит.	Лист 1	Листов 2
Пров.		Никитченко				ЛАТГИПРОПРОМ		
Н. контр.		Кольнец						
Утв.								

Копировал А4 Формат А4

БМ2.1.2.02.000 СБ

Выпуск 3-4

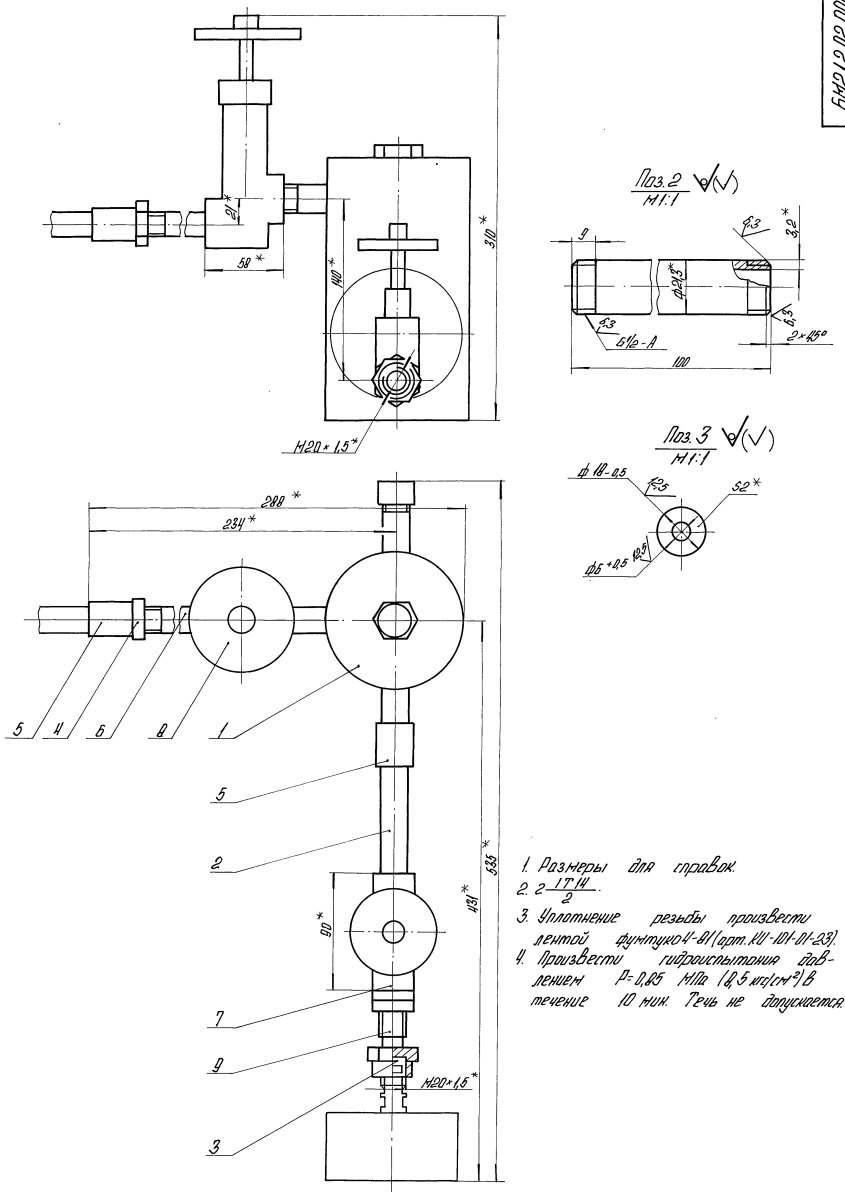

1. Размеры для справок.
2. $2\frac{1T14}{2}$.
3. Уплотнение резьбы произвести лентой фумтуко 4-81 (арт. КU-101-01-23).
4. Произвести гидроиспытания давлением P=0,85 МПа (8,5 кгс/см²) в течение 10 мин. Течь не допускается.

Серия 5.903-12

Изм.	Лист	№ докум.	Подпись	Дата	БМ2.1.2.02.000 СБ			
Разраб.		Эльманис			Устройство отборное	Лит.	Масса	Масштаб
Пров.		Никитченко					7,17	1:2
Т.контр.						Лист	Листов 1	
Н.контр.		Колмец				ЛАТГИПРОПРОМ		
Утв.								

Инв. № подл. | Подпись и дата | Взам. инв. № | Инв. № дубл. | Подпись и дата

Копировал

23523-17 38 формат А2

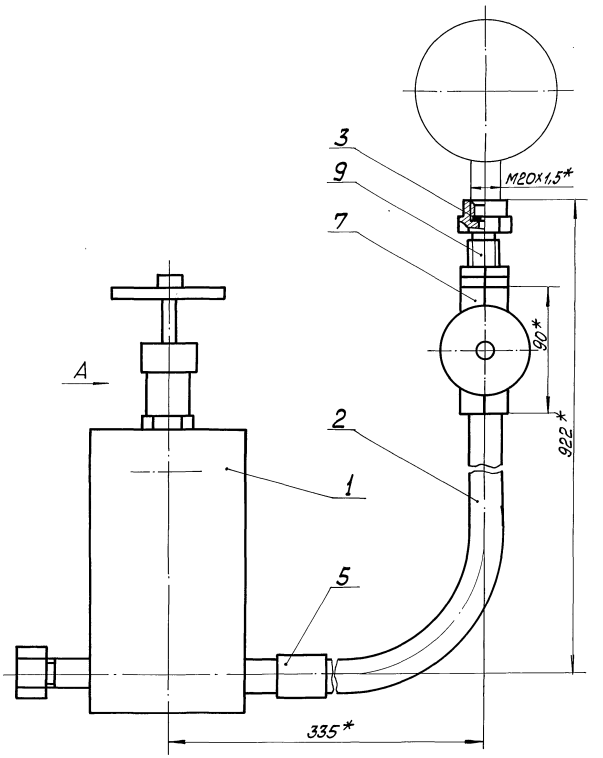

Поз. 2

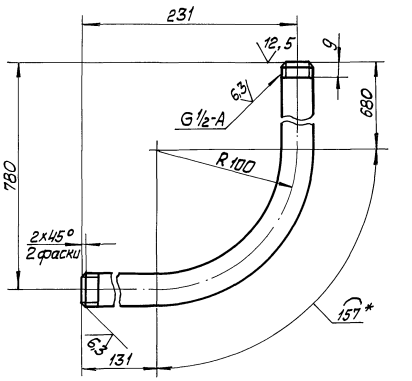

Поз. 3

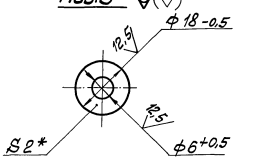

Вид А

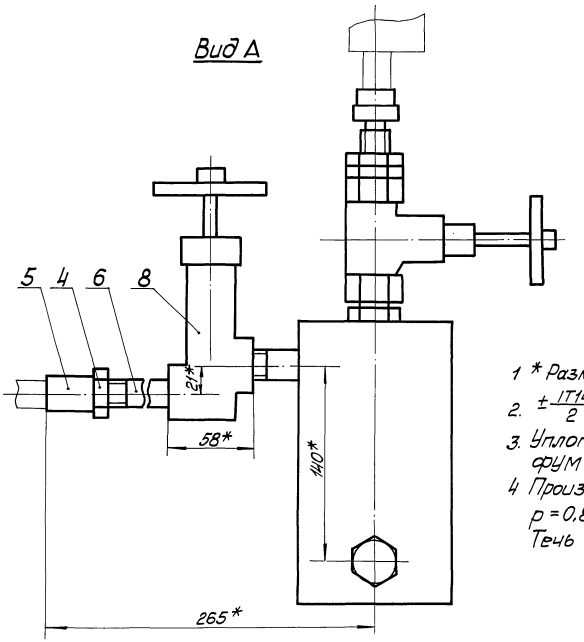

1 * Размеры для справок.

2. $\pm \frac{IT14}{2}$

3. Уплотнение резьбы произвести лентой ФУМ ТУ6О4-81 (арт. КИ-101-01-23)

4 Произвести гидроиспытания давлением $p = 0,85$ МПа (8,5 кгс/см^2) в течение 10 мин. Течь не допускается.

					БМ3.1.2.02.000 СБ		
Нач.	Лист	№ докум.	Подп.	Дата	Устройство отборное	Лит.	Масса	Масштаб
Разраб.		Заманис					7,58	1:2
Пров.		Никитченко				Лист	Листов 1	
Т. контр.						ЛАТГИПРОПРОМ		
Н. контр.		Колмец						
Утв.								

Инв. № подл. | Подп. и дата | Взам. инв. № | Инв. № дубл. | Подп. и дата

Выпуск 3-4

Серия 5.903-12

Формат	Зона	Поз.	Обозначение	Наименование	Кол.	Примечание
		7		Вентиль 15 кч 18		
				Ду 15; Ру 1,6 МПа (16 кгс/см²)		
				ГОСТ 18161-72	1	
				Прочие изделия		
		8		Вентиль 15 нж 6 бк;		
				Ду 15 Ру 2,5 МПа (25 кгс/см²)		
				ТУ26-07-271-80	1	
		9		Соединитель		
				СНП-М20×G½		
				ТУ36, 1123-83	1	

Подпись и дата | Инв. № дубл. | Взам. инв. № | Подпись и дата | Инв. № подл.

Изм.	Лист	№ докум.	Подпись	Дата	БМ2.1.2.02.000	Лист 2

Копировал [illegible] Формат А4

Выпуск 3-4

Серия 5.903-12

Формат	Зона	Поз.	Обозначение	Наименование	Кол.	Примечание
				Документация		
А2			БМ3.1.2.02.000 СБ	Сборочный чертеж		
				Сборочные единицы		
А4		1	БМ2.02.01.100	Бачок разделительный	1	
				Детали		
Б4		2	БМ3.1.2.02.001	Колена		
				Труба 15×3,2		
				ГОСТ 3262-75	1	1,38кг
А4		3	БМ3.1.2.02.002	Прокладка		
				Паронит ПОН-2 ГОСТ 481-80	1	0,005кг
				Стандартные изделия		
		4		Контргайка 15		
				ГОСТ 8968-75	1	
		5		Муфта 15 ГОСТ 8966-75	2	
		6		Сгон 15 ГОСТ 8969-75	1	
		7		Вентиль 15 кч 18 П;		
				Ду 15; Ру 1,6 МПа (16 кгс/см²)		
				ГОСТ 18161-72	1	

Подпись и дата | Инв. № дубл. | Взам. инв. № | Подпись и дата | Инв. № подл.

Изм.	Лист	№ докум.	Подпись	Дата	БМ3.1.2.02.000		
Разраб.		Элманис	[illegible]		Устройство отборное	Лит.	Лист 1	Листов 2
Пров.		Никитченко	[illegible]			ЛАТГИПРОПРОМ	
Н. контр.		Колмец	[illegible]				
Утв.							

Копировал [illegible] Формат А4

Выпуск 3-4

Серия 5.903-12

Формат	Зона	Поз.	Обозначение	Наименование	Кол.	Примечание
				Прочие изделия		
		8		Вентиль 15 нж 6 бк;		
				Ду 15; Ру 2,5 МПа (25 кгс/см²)		
				ТУ26-07-271-80	1	
		9		Соединитель		
				СНП-М20×G½		
				ТУ 36. 1123-83	1	

Подпись и дата | Инв. № дубл. | Взам. инв. № | Подпись и дата | Инв. № подл.

Изм.	Лист	№ докум.	Подпись	Дата	БМ3.1.2.02.000	Лист 2

Копировал [illegible] Формат А4

Выпуск 3-4

Серия 5.903-12

Формат	Зона	Поз.	Обозначение	Наименование	Кол.	Примечание
				Документация		
А3			БМ3.4.3.00.000 СБ	Сборочный чертеж		
А4			БМ3.0.0.00.000 ДТ	Указания по применению		Выпуск
				и изготовлению		3-0
				Сборочные единицы		
А4		1	БМ3.1.3.01.000	Держатель	1	
				Детали		
А4		2	БМ3.1.3.00.001	Пластина	2	
А4		3	БМ3.1.3.00.002	Труба	2	
		4	-01	Труба	2	
Б4		5	БМ3.4.3.00.001	Планка		
				Полоса 5×36 - ГОСТ 103-76 / ВСт3кп2 ГОСТ 535-79		
				L = 152 ± 0,5 мм	2	0,21кг
				Прочие изделия		
		6		Втулка В22УХЛ2		
				ТУ36-1899-80	4	
		7		Ввод гибкий К1082У3		
				ТУ36-1684-77	2	

Подпись и дата | Инв. № дубл. | Взам. инв. № | Подпись и дата | Инв. № подл.

Изм.	Лист	№ докум.	Подпись	Дата	БМ3.4.3.00.000		
Разраб.		Элманис	[illegible]		Блок подачи мазута к котлам БМПВ-2×3,2-25. Установка электрооборудования	Лит.	Лист 1	Листов 2
Пров.		Никитченко	[illegible]			ЛАТГИПРОПРОМ	
Н. контр.		Колмец	[illegible]				
Утв.							

Копировал [illegible] 23523-17 40 Формат А4

Формат	Зона	Поз.	Обозначение	Наименование	Кол.	Примечание
		8		Хомутик С437У2		
				ТУ 36-1448-77	10	
		9		Переключатель		
				ПКУ3-58И011У2		
				ТУ 16-526.047-74	2	

БМ3.4.3.00.000

Лист 2

Копировал А4 Формат А4

БМ3.4.3.00.001

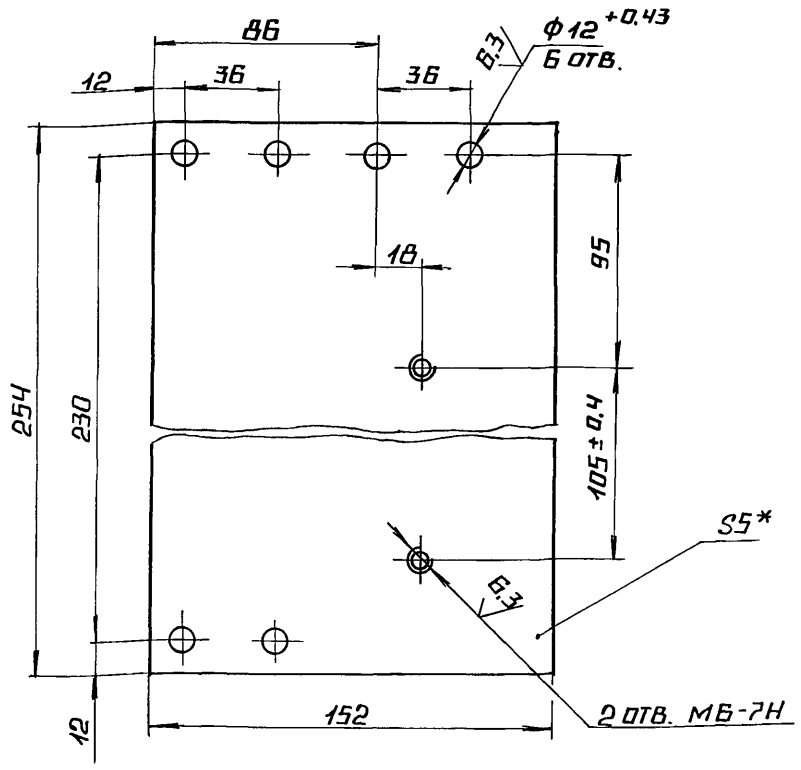

1.* Размер для справок

2. ± IT14/2

Изм.	Лист	№ докум.	Подп.	Дата	БМ3.1.3.00.001			
Разраб.		Элманис			Пластина	Лит.	Масса	Масштаб
Пров.		Никитченко					1.5	1:2
Т.контр.						Лист	Листов 1	
Н.контр.		Колмец			Лист 5 ГОСТ 19903-74 Вст3 кп2 ГОСТ 14637-79	Латгипропром		
Утв.								

Копировал А1 Формат А4

БМ3.4.3.00.000СБ

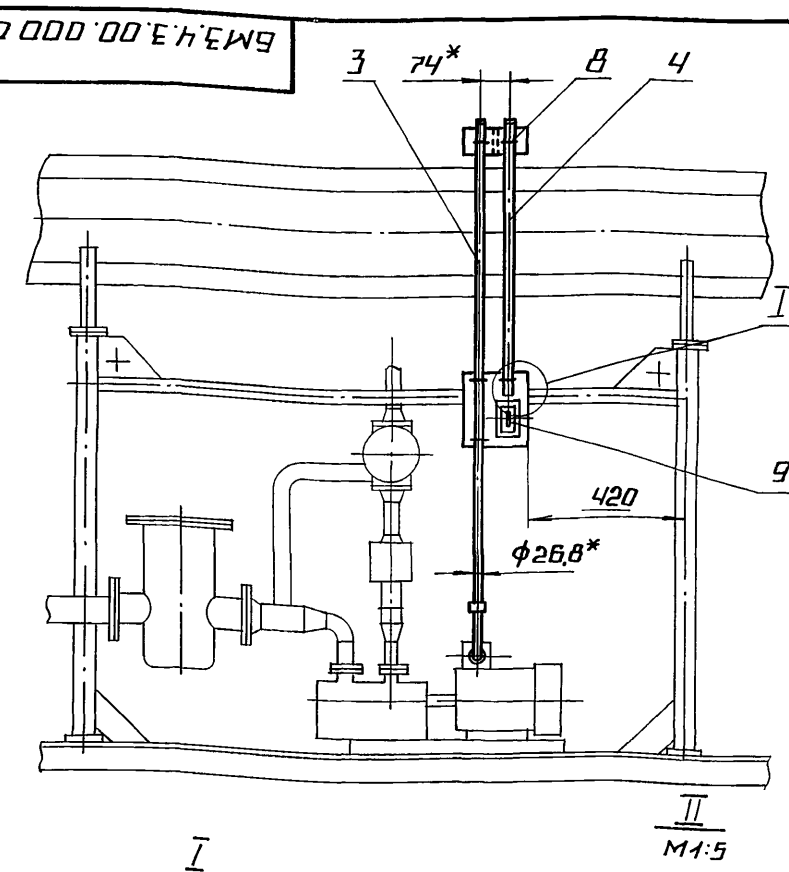

II
М1:5

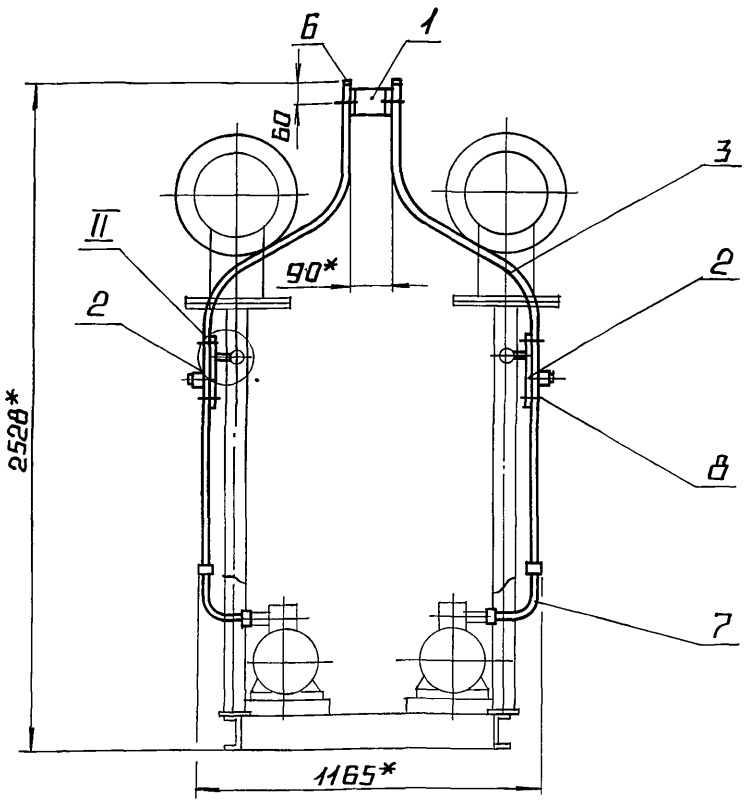

I
М1:5

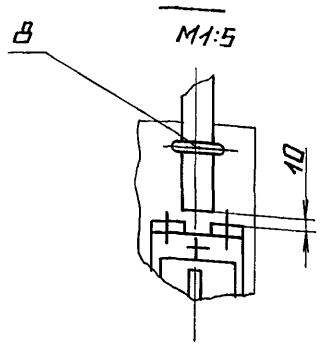

поз. 3 и 8 условно не показано

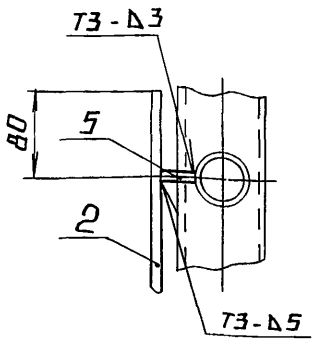

1.* Размеры для справок.

2. ± IT14/2.

3. Обработка поверхностей реза деталей Б4 25.

4. Сварные швы по ГОСТ 5264-80.

Изм.	Лист	№ докум.	Подп.	Дата	БМ3.4.3.00.000СБ			
Разраб.		Элманис			Блок подачи мазута к котлам БМПВ-2×3,2-25. Установка электрооборудования.	Лит.	Масса	Масштаб
Пров.		Никитченко					16,27	1:20
Т.контр.						Лист	Листов 1	
Н.контр.		Колмец				Латгипропром		
Утв.								

23523-17 41 Копировал А4 Формат А3

Выпуск 3-4 Серия 5.903-12

БМ3.1.3.00.002

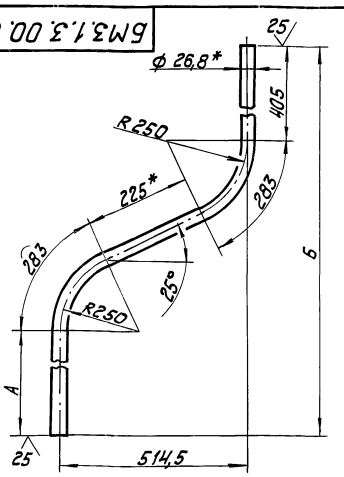

Обозначение	Размеры, мм		Масса, кг
	А	Б	
БМ3.1.3.00.002	900	1828	3,174
-01	95	1025	1,97

1.* Размеры для справок.
2. $\pm \frac{IT14}{2}$.

Изм.	Лист	№ докум.	Подпись	Дата	БМ3.1.3.00.002			
Разраб.		Элманис			Труба	Лит.	Масса см. табл.	Масштаб 1:10
Пров.		Никитченко				Лист	Листов 1	
Т. контр.								
Н. контр.		Колмец			Труба 20×2,5 ГОСТ 3262-75	ЛАТГИПРОПРОМ		
Утв.								

Копировал Формат А4

Выпуск 3-4 Серия 5.903-12

Формат	Зона	Поз.	Обозначение	Наименование	Кол.	Примечание
				Документация		
А4			БМ3.1.3.01.000 СБ	Сборочный чертеж		
				Детали		
Б4		1	БМ3.1.3.01.001	Планка		
				Полоса $\frac{5\times50\text{-ГОСТ 103-76}}{\text{ВСт3кп2 ГОСТ 535-79}}$		
				L = 80 ± 0,37 мм	1	0,16 кг
А4		2	БМ3.1.3.01.002	Планка	2	

Изм.	Лист	№ докум.	Подпись	Дата	БМ3.1.3.01.000			
Разраб.		Элманис			Держатель	Лит.	Лист	Листов 1
Пров.		Никитченко						
Н. контр.		Колмец				ЛАТГИПРОПРОМ		
Утв.								

Копировал Формат А4

Выпуск 3-4 Серия 5.903-12

БМ3.1.3.01.000СБ

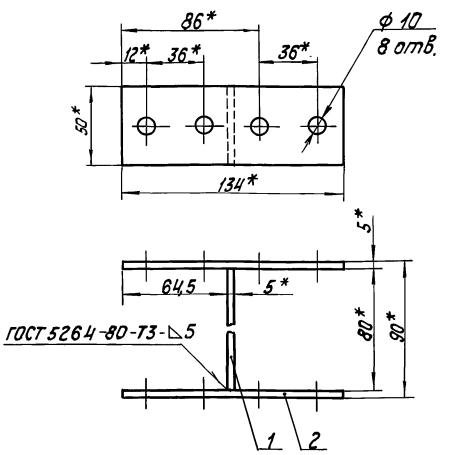

1. * Размеры для справок.
2. $\pm \frac{IT14}{2}$.
3. Обработка поверхностей реза деталей Б4 25/.

Изм.	Лист	№ докум.	Подпись	Дата	БМ3.1.3.01.000СБ			
Разраб.		Элманис			Держатель	Лит.	Масса 0,67	Масштаб 1:2
Пров.		Никитченко				Лист	Листов 1	
Т. контр.								
Н. контр.		Колмец				ЛАТГИПРОПРОМ		
Утв.								

Копировал Формат А4

Выпуск 3-4 Серия 5.903-12

БМ3.1.3.01.001

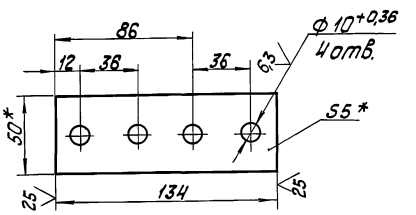

1.* Размеры для справок.
2. $\pm \frac{IT14}{2}$.
3. Обработка поверхностей реза деталей Б4 25/.

Изм.	Лист	№ докум.	Подпись	Дата	БМ3.1.3.01.001			
Разраб.		Элманис			Планка	Лит.	Масса 1:2	Масштаб 0,26
Пров.		Никитченко				Лист	Листов 1	
Т. контр.								
Н. контр.		Колмец			Полоса $\frac{5\times50\text{-ГОСТ 103-76}}{\text{ВСт3кп2 ГОСТ 535-79}}$	ЛАТГИПРОПРОМ		
Утв.								

Копировал 23523-17 42 Формат А4

Выпуск 3-4

Серия 5.903-12

Обозначение изолируемого оборудования и трубопровода	Наименование изолируемого оборудования, трубопровода	Кол-во	Размеры: Наружн. диаметр или размеры сечения	Размеры: Длина или высота, м	Расположение	t теплоносителя °С	Теплоизоляционная конструкция: Назначение	Теплоизоляционная конструкция: Наименование основных элементов	Толщина, мм	Поверхность, м²	Объём теплоизоляционного слоя, м³	Лист основного комплекта обозначение ссылочных или прилагаемых документов	Примечание
	Оборудование												
поз. 55	Подогреватель мазута ПМ-25-6 ТУ 108.3541-75	2	ф 325	3,36	гориз.	165°	от теплопотерь	Изделия минераловатные с гофрированной структурой 2ИТС-100	120		1,3	7.903.9-31-08 Выпуск 1 часть 1	
								Алюминиевое защитное покрытие	0,5	13		7.903.9-21-35	
поз. 55	Днище подогревателя мазута ПМ-25-6 ТУ 108.3541-75	4	ф 325		гориз.	165	от теплопотерь	Изделия минераловатные с гофрированной структурой 2ИТС-100	120		0,4		
								Алюминиевое защитное покрытие	0,5	3,2			
поз. 56	Фильтр тонкой очистки мазута ФМ-25-30-40 ТУ 108-777-78	2	ф 325	1,097	вертт.	90°	от теплопотерь	Изделия минераловатные с гофрированной структурой 2ИТС-100	60		0,2	7.903.9-31-08 Выпуск 1 часть 1	
								Алюминиевое защитное покрытие	0,5	3,37		7.903.9-21-36	
поз. 56	Днище фильтра тонкой очистки мазута ФМ-25-30-40 ТУ108-777-78	2	ф 325			90°	от теплопотерь	Изделия минераловатные с гофрированной структурой 2ИТС-100	60		0,045		
								Алюминиевое защитное покрытие	0,5	0,38			
поз. 56	Патрубки фильтра тонкой очистки мазута ФМ-25-30-40 ТУ100-777-78	4	ф 108	0,11	гориз.	90°	от теплопотерь	Изделия минераловатные с гофрированной структурой 2ИТС-100	60		0,019	7.903.9-31-08 Выпуск 1 часть 1	
								Алюминиевое защитное покрытие	0,3	0,35		7.903.9-21-35	
поз. 2	Фильтр грубой очистки мазута Ду 100	2	ф 273	0,5	вертт.	90°	от теплопотерь	Изделия минераловатные с гофрированной структурой 2ИТС-100	60		0,016	7.903.9-31-08 Выпуск 1 часть 1	
								Алюминиевое защитное покрытие	0,5	1,37		7.903.9-21-36	
поз. 2	Днище фильтра грубой очистки мазута Ду 100	4	ф 405			90°	от теплопотерь	Изделия минераловатные с гофрированной структурой 2ИТС-100	60		0,0108		
								Алюминиевое защитное покрытие	0,5	0,2			
поз. 2	Патрубки фильтра грубой очистки мазута Ду 100	4	ф 108	0,11	гориз.	90°	от теплопотерь	Изделия минераловатные с гофрированной структурой 2ИТС-100	60		0,019	7.903.9-31-08 Выпуск 1 часть 1	
								Алюминиевое защитное покрытие	0,3	0,35		7.903.9-21-35	
	Трубопроводы												
поз. 3,11,12, 15	Трубопровод		ф 108	1,71	гор.	90°	от теплопотерь	Изделия минераловатные с гофрированной структурой 2ИТС-100	60		0,08	7.903.9-31-08 Выпуск 1 часть 1	
								Алюминиевое защитное покрытие	0,3	1,35		7.903.9-21-35	
поз. 15	Трубопровод		ф 108	0,154	вертт.	90°	от теплопотерь	Изделия минераловатные с гофрированной структурой 2ИТС-100	60		0,0085	7.903.9-31-08 Выпуск 1 часть 1	
								Алюминиевое защитное покрытие	0,3	0,12		7.903.9-21-36	
поз. 4	Трубопровод		ф 89	0,86	вертт.	90°	от теплопотерь	Шнур теплоизоляционный из минеральной ваты марки 200	50		0,019	7.903.9-21-14	
								Алюминиевое защитное покрытие	0,3	0,57		7.903.9-21-36	
поз. 9,10	Трубопровод		ф 76	0,52	гор.	90°	от теплопотерь	Шнур теплоизоляционный из минеральной ваты марки 200	50		0,011	7.903.9-21-13	
								Алюминиевое защитное покрытие	0,3	0,32		7.903.9-21-35	
поз. 11,12	Трубопровод		ф 76	0,38	вертт.	90°	от теплопотерь	Шнур теплоизоляционный из минеральной ваты марки 200	50		0,008	7.903.9-21-14	
								Алюминиевое защитное покрытие	0,3	0,24		7.903.9-21-36	
поз. 3,4,7,6, 8,9,10,11,12, 13,14	Трубопровод		ф 57	5,3	гор.	90°	от теплопотерь	Холстопрошивное полотно ХПС-Т-5	40		0,064	7.903.9-31-10 Выпуск 1 часть 1	
								Алюминиевое защитное покрытие	0,3	2,6		7.903.9-21-35	
поз. 16	Трубопровод		ф 57	3,22	гор.	165°	от теплопотерь	Холстопрошивное полотно ХПС-Т-5	70		0,09	7.903.9-31-10 Выпуск 1 часть 1	
								Алюминиевое защитное покрытие	0,3	2,2		7.903.9-21-35	
поз. 7,6,8, 11, 12, 17	Трубопровод		ф 57	3,3	вертт.	90°	от теплопотерь	Холстопрошивное полотно ХПС-Т-5	40		0,04	7.903.9-31-10 Выпуск 1 часть 1	
								Алюминиевое защитное покрытие	0,3	1,6		7.903.9-21-36	

Технические требования см. выпуск 3-0 „Указания по применению и изготовлению"

Инв. № подл. | Подп. и дата | Взам. инв. № | Инв. № дубл. | Подп. и дата

Изм. Лист	№ докум.	Подп.	Дата	БМ3.4.4.00.000 ТИ
Разраб.	Холмин			Блок подачи мазута к котлам БМПВ-2х3,2-25 Ведомость теплоизоляционных конструкций
Пров.	Мишуров			Лит. 1 Листов 3
Н. контр.	Шнитко			ЛАТГИПРОПРОМ

Обозначение изолируемого оборудования и трубопровода	Наименование изолируемого оборудования и трубопровода	Кол-во	Размеры: Наружн. диаметр или размеры сечения мм	Размеры: Длина или высота м	Расположение	t теплоносителя °С	Теплоизоляционная конструкция: Назначение	Теплоизоляционная конструкция: Наименование основных элементов	Толщина мм	Поверхность м²	Объем теплоизоляционного слоя м³	Лист основного комплекта обозначение ссылочных или прилагаем документов	Примечание
поз. 6,7	Трубопровод		ф45	0,16	Верт.	90°	От тепло-	Холстопрошивное полотно				7.903.9.3.1-10	
							потерь	ХПС-Т-5	40		0,002	Выпуск 1 часть 1	
								Алюминиевое защитное покрытие	0,3	0,071		7.903.9-2.1-35	
поз. 16	Трубопровод		ф38	0,32	гор.	165°	от тепло-	Холстопрошивное полотно				7.903.9-3.1-10	
							потерь	ХПС-Т-5	60		0,006	Выпуск 1 часть 1	
								Алюминиевое защитное покрытие	0,3	0,18		7.903.9-2.1-35	
поз. 16	Трубопровод		ф38	1,12	Верт.	165°	от тепло-	Холстопрошивное полотно				7.903.9-3.1-10	
							потерь	ХПС-Т-5	60		0,02	Выпуск 1 часть 1	
								Алюминиевое защитное покрытие	0,3	0,63		7.903.9-2.1-35	
поз. 18, 22	Трубопровод		ф38	2,0	гор.	90°	от тепло-	Холстопрошивное полотно				7.903.9-3.1-10	
							потерь	ХПС-Т-5	40		0,02	Выпуск 1 часть 1	
								Алюминиевое защитное покрытие	0,3	0,84		7.903.9-2.1-35	
поз. 22	Трубопровод		ф38	0,23	Верт.	90°	от тепло-	Холстопрошивное полотно				7.903.9-3.1-10	
							потерь	ХПС-Т-5	40		0,0023	Выпуск 1 часть 1	
								Алюминиевое защитное покрытие	0,3	0,1		7.903.9-2.1-35	
поз. 16, 21	Трубопровод		ф32	5,9	гор.	165°	от тепло-	Холстопрошивное полотно				7.903.9-3.1-10	
							потерь	ХПС-Т-5	60		0,1	Выпуск 1 часть 1	
								Алюминиевое защитное покрытие	0,3	2,98		7.903.9-2.1-35	
поз. 16, 21	Трубопровод		ф32	1,1	Верт.	165°	от тепло-	Холстопрошивное полотно				7.903.9-3.1-10	
							потерь	ХПС-Т-5	60		0,019	Выпуск 1 часть 1	
								Алюминиевое защитное покрытие	0,3	0,55		7.903.9-2.1-35	
поз. 7,5, 19, 20, 23	Трубопровод		ф32	2,7	гор.	90°	от тепло-	Холстопрошивное полотно				7.903.9-3.1-10	
							потерь	ХПС-Т-5	30		0,016	Выпуск 1 часть 1	
								Алюминиевое защитное покрытие	0,3	1,07		7.903.9-2.1-35	
поз. 23	Трубопровод		ф32	0,724	Верт.	90°	от тепло-	Холстопрошивное полотно				7.903.9-3.1-10	
							потерь	ХПС-Т-5	30		0,005	Выпуск 1 часть	
								Алюминиевое защитное покрытие	0,3	0,3		7.903.9-2.1-35	
поз. 16	Трубопровод		ф25	3,9	Верт.	165°	от тепло-	Холстопрошивное полотно				7.903.9-3.1-10	
							потерь	ХПС-Т-5	50		0,05	Выпуск 1 часть 1	
								Алюминиевое защитное покрытие	0,3	1,7		7.903.9-2.1-35	
поз. 16	Отвод 90°	2	ф57			165°	От тепло.	Холстопрошивное полотно				7.903.9-3.1-10	
							потерь	ХПС-Т-5	70		0,008	Выпуск 1 часть 1	
								Алюминиевое защитное штампованное покрытие	0,3	0,31		3.903-11.03	
поз. 3,4,5,6, 7,8,9,10,11, 12,13,14,15,17	Отвод 90°	22	ф57			90°	От тепло-	Холстопрошивное полотно				7.903.9-3.1-10	
							потерь	ХПС-Т-5	40		0,04	Выпуск 1 часть 1	
								Алюминиевое защитное штампованное покрытие	0,3	2,4		3.903-11.03	
поз. 9,10, 11,12	Отвод 90°	4	ф76			90°	От тепло-	Шнур, теплоизоляционный из				7.903.9-21-13	
							потерь	минеральной ваты марки 200	50		0,016		
								Алюминиевое защитное штампованное покрытие	0,3	0,7		3.903-11.03	
поз. 4,5	Отвод 90°	2	ф89			90°	От тепло-	Шнур теплоизоляционный из					
							потерь	минеральной ваты марки 200	50		0,011	7.903.9-21-13	
								Алюминиевое защитное штампованное покрытие	0,3	0,47		3.903-11.03	
Поз. 16	Арматура муфтовая	2	Ду32			165°	от тепло-	Шнур теплоизоляционный с				7.903.9-	
							потерь	металлическим защитным	70		0,012	-2.2-01	
								покрытием	0,8	0,25			
Поз. 18, 22	Арматура муфтовая	6	Ду32			90°	От тепло-	Шнур теплоизоляционный					
							потерь	с металлическим защит-	40		0,015	7.903.9-	
								ным покрытием	0,8	0,5		-2.2-01	
Поз. 16	Арматура муфтовая	2	Ду25			165°	От тепло-	Шнур теплоизоляционный					
							потерь	с металлическим	60		0,007	7.903.9-	
								защитным покрытием	0,8	0,22		-2.2-01	
Поз. 6,7, 20,19	Арматура муфтовая	4	Ду25			90°	От тепло-	Шнур теплоизоляционный					
							потерь	с металлическим защит-	40		0,0072	7.903.9-	
								ным покрытием	0,8	0,32		-2.2-01	

Выпуск 3-4

Серия 5.903-12

Инв. № подл. | Подп. и дата | Взам. инв. № | Инв. № дубл. | Подп. и дата

Выпуск 3-4

Обозначение изолируется оборудования и трубопровода	Наименование изолируемого оборудования и трубопровода	Кол-во	Размеры: Наружный диаметр или размеры сечения	Размеры: Длина или высота	Расположение	t теплонасителя °С	Теплоизоляционная конструкция: Назначение	Теплоизоляционная конструкция: Наименование основных элементов	Толщина мм	Поверхность м²	Объем теплоизоляционного слоя м³	Лист основного комплекта обозначение ссылочных или прилагаемых документов	Примечание
поз. 16	Арматура муфтовая	2	Ду 20			165°	от тепло-	Шнур теплоизоляционный					
							потерь	с металлическим защитным	60		0,006	7.903.9-	
								покрытием	0,8	0,2		-2.2-01	
поз. 53	Арматура муфтовая	2	Ду 20			90°	от тепло-	Шнур теплоизоляционный					
							потерь	с металлическим защитным	40		0,003	7.903.9-	
								покрытием	0,8	0,15		-2.2-01	
поз. 50, 51, 54	Арматура фланцевая	14	Ду 50			90°	от тепло-	Матрацы из стеклянного				7.903.9-	
							потерь	штапельного волокна	40		0,308	-2.2-07	
								Алюминиевое защитное покрытие	1,0	8,96		7.903.9-2.2-11,	12
								Отделка торцов гофрированными				7.903.9-2.2-	34
								диафрагмами					
поз. 6,7	Клапан сварной	2	Ду 80			90°	от тепло-	Шнур теплоизоляционный	50		0,018	7.903.9-	
							потерь	с металлическим				-2.2-01	
								защитным покрытием	0,8	0,53			

Серия 5.903-12

Инв. № подл. | Подп. и дата | Взам. инв. № | Инв. № дубл. | Подп. и дата

Выпуск 3-4 Серия 5.903-12

№ строки	Наименование материала и единица измерения	Код материала	Ед. изм.	Кол.	Примечание
	Изделия минераловатные с гофрированной структурой на синтетическом связующем ТУ36.16.22-8-86				
	2ИГС-100 12000.500-60	576202		72	
	м		006		
	Холстопрошивное полотно ХПС-Т-5 ТУ6-11-454-77	595280			
	м³		113	0,483	
	Маты из стеклянного штапельного волокна МС-50 ГОСТ 10499-78 м³		113	0,308	
	Шнур теплоизоляционный из минеральной ваты марки 200 ШТН-МВ-200 ТУ36-1695-79 м³		113	0,134	
	Ткань из стеклянных крученых комбинированных нитей Т-13 ГОСТ 19170-73 м²		055	19,6	

Инв. № подл. | Подп. и дата | Взам. инв. № | Инв. № дубл. | Подп. и дата

Изм.	Лист	№ докум.	Подп.	Дата
Разраб.	Холмин			
Пров.	Мишуров			
Н. контр.	Шнитко			

БМ3.4.4.00.000 ВМ

Блок подачи мазута к котлам БМПВ-2×3,2-25. Ведомость теплоизоляционных материалов

Лит.	Лист	Листов
	1	3

ЛАТГИПРОПРОМ

Копировал: Ф.15 Формат А4

Выпуск 3-4 Серия 5.903-12

№ строки	Наименование материала и единица измерения	Код материала	Ед. изм.	Кол.	Примечание
	Алюминиевое защитное покрытие ГОСТ21631-76	181110			
	толщ. 1 мм м²		055	8,96	
	толщ. 0,8 мм м²		055	2,17	
	толщ. 0,5 мм м²		055	1,57	
	толщ. 0,3 мм м²		055	22,0	
	Элемент покрытия штампованный ТУ36-2427-81				
	толщ. 0,3мм м²		055	3,88	
	Лента 2×30 ст 3ПС ГОСТ 6009-74 кг	093500	116	1,2	
	Лента 0,8×20 ТУ48-21-636-79 кг	181110	116	1,232	
	Лента 0,7×20 ГОСТ 3560-73 кг		116	11,3	
	Нить стеклянная крученая комплексная БС-10-160×1×3 ГОСТ 8325-78 кг	595220	116	0,13	
	Проволока 0,8-0-4 ГОСТ 3282-74 кг	121100	116	0,14	

Инв. № подл. | Подп. и дата | Взам. инв. № | Инв. № дубл. | Подп. и дата

Изм.	Лист	№ докум.	Подп.	Дата

БМ3.4.4.00.000 ВМ

Лист 2

Копировал: Ф.15 Формат А4

Выпуск 3-4 Серия 5.903-12

№ строки	Наименование материала и единица измерения	Код материала	Ед. изм.	Кол.	Примечание
	Проволока 2-0-4 ГОСТ 3282-74 кг	121100	116	3,13	
	Пряжка тип II-А ТУ36-1492-77 кг	181110	116	0,084	
	Диафрагма тип I ТУ36-2543-83 кг	181110	116	0,09	
	шт.		796	28	
	Заклепка комбинированная СТД 985 кг	128500	116	0,49	
	ТУ36-1598-77 шт.		796	112	
	Винт 4×12.04.019 ГОСТ 10621-80 кг	128401	116	36	
	Болт М8×30.36.019 ГОСТ 7798-70 кг	128100	116	0,084	
	Гайка М8.4.019 ГОСТ 5915-70 кг	128100	116	0,03	
	Лист АД1Н-0,8 ГОСТ 21631-76 кг	090202	116	0,05	
	Лист АД1Н-1,0 ГОСТ 21631-76 кг	090202	116	0,132	

Инв. № подл. | Подп. и дата | Взам. инв. № | Инв. № дубл. | Подп. и дата

Изм.	Лист	№ докум.	Подп.	Дата

БМ3.4.4.00.000 ВМ

Лист 3

Копировал: Ф.15 Формат А4

Выпуск 3-4 Серия 5.903-12

№ строки	Наименование вида работ	Ед. изм.	Код вида работ	Ед. изм.	Количество
1.	Изоляция трубопроводов холстопрошивным полотном ХПС-Т-5	м³		113	0,483
2.	Изоляция оборудования и трубопроводов изделиями минераловатными с гофрированной структурой 2ИГС-100	м³		113	2,16
3.	Изоляция арматуры и трубопроводов шнуром теплоизоляционным	м³		113	0,134
4.	Изоляции арматуры матрацами из стеклянного штапельного волокна	м³		113	0,308
5.	Покрытие поверхности изоляции трубопроводов, оборудования и арматуры алюминиевым защитным покрытием	м²		055	34,7
6.	Покрытие поверхности изоляции отводов алюминиевым защитным штампованным покрытием	м²		055	3,88

Инв. № подл. | Подп. и дата | Взам. инв. № | Инв. № дубл. | Подп. и дата

Изм.	Лист	№ докум.	Подп.	Дата
Разраб.	Холмин			
Пров.	Мишуров			
Н. контр.	Шнитко			

БМ3.4.4.00.000 ВО

Блок подачи мазута к котлам БМПВ-2×3,2-25. Ведомость объемов теплоизоляционных работ

Лит.	Лист	Листов
		1

ЛАТГИПРОПРОМ

Копировал: Ф.15 23523-17 (46) Формат А4

gost.e-ecolog.ru