Типовая документация на конструкции,
изделия и узлы зданий и сооружений

Серия 5.903-12

Блоки тепломеханического оборудования для установок мазутоснабжения

Выпуск 3-3

Блок подачи мазута к котлам БМПП-2×8,0-25

Рабочие чертежи

gost.e-ecolog.ru

Типовая документация на конструкции,
изделия и узлы зданий и сооружений

Серия 5.903-12

Блоки тепломеханического оборудования для установок мазутоснабжения

Выпуск 3-3

Блок подачи мазута к котлам БМПП-2×80-25

Рабочие чертежи

Разработаны
проектным институтом
„Латгипропром"
Гл.инж.института В.Овчаров
Гл.инж.проекта Я.Нидбальский

Утверждены и введены в действие Минсс СССР протоколом от 16.06.89 г.

Выпуск 3-3

Серия 5.903-12

Содержание альбома

Обозначение	Наименование	№ стр.	Обозначение	Наименование	№ стр.
Блок подачи мазута к котлам БМПП-2х80-25			БМ3.3.1.09.000СБ	Трубопровод	
			БМ3.3.1.10.000	Трубопровод	26
БМ3.3.1.00.000	Блок БМПП-2х80-25.	3	БМ3.3.1.10.003	Труба	
БМ3.3.1.000СБ	Блок БМПП-2х80-25.	4	БМ3.3.1.10.001	Труба	
БМ3.3.1.00.000ГЗ	Блок БМПП-2х80-25.	5	БМ3.3.1.10.002	Труба	27
	Схема принципиальная.		БМ3.3.1.10.000СБ	Трубопровод	
БМ3.2.1.00.001	Хомут	6	БМ3.3.1.11.000	Трубопровод	
БМ3.2.1.00.002	Подушка		БМ3.1.1.13.000	Трубопровод	28
БМ.3.3.1.00.001	Хомут		БМ3.1.1.13.000	Трубопровод	
БМ3.3.1.00.002	Подушка		БМ3.3.1.11.000СБ	Трубопровод	
БМ3.3.1.01.000	Рама	7	БМ3.3.1.12.000	Трубопровод	29
БМ3.3.1.01.000СБ	Рама	8	БМ3.3.1.12.000СБ	Трубопровод	
БМ3.3.1.01.001	Стойка	9	БМ3.2.1.13.000	Трубопровод	
БМ3.3.1.01.003	Труба		БМ3.2.1.13.000СБ	Трубопровод	30
БМ.3.3.1.01.002	Стойка		БМ1.3.1.04.001	Штуцер	
26.33.00.000СБ	Фильтр грубой очистки мазута Ду100.	10	БМ2.2.1.15.000	Трубопровод	
26.33.00.000	Фильтр грубой очистки мазута Ду100.		БМ2.2.1.10.000	Трубопровод	31
26.33.01.000	Корпус		БМ2.2.1.15.000СБ	Трубопровод	
26.33.01.000СБ	Корпус	11	БМ2.2.1.10.000СБ	Трубопровод	32
26.33.01.001	Кожух		БМ2.2.1.14.000	Трубопровод	
26.33.01.002	Патрубок		БМ2.2.1.16.000	Трубопровод	
26.33.01.003	Днище	12	БМ2.2.1.16.000СБ	Трубопровод	33
26.33.02.000	Крышка		БМ2.2.1.14.000СБ	Трубопровод	
26.33.02.000СБ	Крышка				
26.33.02.001	Крышка		Установка приборов контроля и автоматики блока БМПП-2х80-25		
26.33.02.002	Скоба				
26.33.03.000	Сетка	13	БМ3.3.2.00.000	Блок БМПП-2х80-25. Установка приборов контроля и автоматики	34
26.33.03.000СБ	Сетка				
26.33.03.001	Сетка		БМ3.3.2.00.000Э4	Блок БМПП-2-80-25. Схема соединений.	
26.33.03.002	Бортик	14	БМ3.3.2.00.000СБ	Блок БМПП-2х80-25. Установка приборов контроля и автоматики.	35
26.33.03.003	Связь				
26.33.03.004	Донышко		БМ3.3.2.00.000СО	Блок БМПП-2х80-25. Схема автоматизации.	36
БМ3.3.1.01.004	Косынка	15	БМ2.1.2.00.001	Хомут	
БМ3.3.1.01.005	Косынка		БМ3.1.2.00.004	Пластина	37
БМ3.3.1.02.000	Трубопровод		БМ3.3.2.00.002	Кронштейн	
БМ3.3.1.02.000СБ	Трубопровод	16	БМ3.3.2.00.001	Стойка	
БМ3.3.1.03.000СБ	Трубопровод		БМ3.1.2.01.000СБ	Устройство отборное	38
БМ3.3.1.03.000	Трубопровод		БМ3.1.2.01.000	Устройство отборное	
БМ3.3.1.04.000	Трубопровод	17	БМ2.1.2.02.000	Устройство отборное	39
БМ3.3.1.04.001	Фланец		БМ2.1.2.01.102	Дно	
БМ3.7.1.04.100	Штуцер		БМ2.1.2.01.101	Корпус	
БМ3.7.1.04.100СБ	Штуцер	18	БМ2.1.2.01.100	Бачок разделительный	
БМ3.3.1.04.000СБ	Трубопровод		БМ2.1.2.01.100СБ	Бачок разделительный	40
БМ3.3.1.04.006	Труба	19	БМ2.1.2.02.000СБ	Устройство отборное	41
БМ3.2.1.05.000	Трубопровод		БМ3.3.2.01.000	Устройство отборное	42
БМ3.3.1.05.000	Трубопровод				
БМ3.2.1.05.000СБ	Трубопровод	20			
БМ3.3.1.05.000СБ	Трубопровод		Установка электрооборудования блока БМПП-2х80-25		
БМ3.3.1.06.000	Трубопровод				
БМ3.3.1.06.000СБ	Трубопровод	21	БМ3.3.3.00.000	Блок БМПП-2х80-25. Установка электрооборудования.	42
БМ3.3.1.06.001	Фланец				
БМ3.3.1.07.000	Трубопровод		БМ3.3.2.01.000СБ	Устройство отборное	43
БМ3.3.1.07.006	Трубопровод	22	БМ3.2.3.00.003	Труба	
БМ3.3.1.08.000	Трубопровод		БМ3.3.3.01.000	Держатель	44
БМ3.3.1.08.005	Труба	23	БМ3.3.3.01.000СБ	Держатель	
БМ3.3.1.08.000СБ	Трубопровод	24	БМ3.3.3.00.000СБ	Блок БМПП-2х80-25. Установка электрооборудования.	45
БМ3.3.1.08.001	Труба				
БМ3.3.1.08.002	Труба		БМ3.3.3.00.000	Пластина	
БМ3.3.1.08.003	Труба		БМ3.3.3.00.002	Труба	
БМ3.3.1.08.004	Труба				
БМ3.3.1.08.006	Труба	25	Теплоизоляция блока БМПП-2х80-25		
БМ3.3.1.09.000	Трубопровод				
БМ3.2.1.09.000	Трубопровод				
БМ3.2.1.09.000СБ	Трубопровод		БМ3.3.4.00.000ТИ	Ведомость теплоизоляционных конструкций.	45, 47, 48
			БМ3.3.4.00.000ВМ	Ведомость материалов.	49
			БМ3.3.4.00.000ВО	Ведомость объемов работ.	

Выпуск 3-3 Серия 5.903-12

Формат	Зона	Поз.	Обозначение	Наименование	Кол	Примечание
				Документация		
А2			БМ3.3.1.00.000СБ	Сборочный чертеж		
А2			БМ3.3.1.00.000Г3	Схема принципиальная		
А4			БМ3.0.0.00.000ДТ	Указания по применению		Выпуск 3-0
				и изготовлению		
				Сборочные единицы		
А4		1	БМ3.3.1.01.000	Рама	1	
А4		2	26.33.00.000	Фильтр грубой очистки мазута Ду100	2	
А4		3	БМ3.3.1.02.000	Трубопровод	2	
А4		4	БМ3.3.1.03.000	Трубопровод	1	
		5	-01	Трубопровод	1	
А4		6	БМ3.3.1.04.000	Трубопровод	1	
		7	-01	Трубопровод	1	
А4		8	БМ3.2.1.05.000	Трубопровод	1	
А4		9	БМ3.3.1.05.000	Трубопровод	1	
		10	-01	Трубопровод	1	
А4		11	БМ3.3.1.06.000	Трубопровод	1	
		12	-01	Трубопровод	1	
А4		13	БМ3.3.1.07.000	Трубопровод	2	
А4		14	БМ3.2.1.09.000	Трубопровод	1	
А4		15	БМ3.3.1.08.000	Трубопровод	1	
А4		16	БМ3.3.1.09.000	Трубопровод	1	
А4		17	БМ3.3.1.10.000	Трубопровод	1	
А4		18	БМ3.1.1.13.000	Трубопровод	1	
А4		19	БМ3.3.1.11.000	Трубопровод	1	
А4		20	БМ3.3.1.12.000	Трубопровод	2	
А4		21	БМ3.2.1.13.000	Трубопровод	1	
		22	-01	Трубопровод	1	
А4		23	БМ2.2.1.15.000	Трубопровод	1	
		24	-01	Трубопровод	1	
А4		25	БМ2.2.1.10.000	Трубопровод	2	
А4		26	БМ2.2.1.14.000	Трубопровод	1	
А4		27	БМ2.2.1.16.000	Трубопровод	1	
				Детали		
А4		29	БМ3.2.1.00.001	Хомут	4	
А4		30	БМ.3.3.1.00.001	Хомут	2	
А4		31	БМ3.2.1.00.002	Подушка	4	
А4		32	БМ3.3.1.00.002	Подушка	2	
				Стандартные изделия		
				Болты ГОСТ 7798-70		
		33		М12×50.46	24	
		34		М12×70.46	8	
		35		М16×60.46	32	
		36		М16×70.46	200	
		37		М20×75.46	64	
		38		М24×80.46	14	

Подп. и дата | Инв.№ дубл. | Взам. инв.№ | Подп. и дата | Инв.№ подл.

Изм	Лист	№ докум.	Подп.	Дата	БМ 3.3.1.00.000		
Разраб.		Никитченко			Блок подачи мазута к котлам БМПП-2×8,0-2S	Лит.	Лист 1 / Листов 4
Пров.		Колмец				ЛАТГИПРОПРОМ	
Т.контр.		Колмец					
Утв.							

Формат А4

Формат	Зона	Поз.	Обозначение	Наименование	Кол	Примечание
				Гайки ГОСТ5915-70		
		39		М12.5	56	
		40		М16.5	232	
		41		М20.5	64	
		42		М24.5	14	
		43		Гайка соединительная 32 ГОСТ 8959-75	6	
		44		Контргайка 32 ГОСТ 8961-75	6	
		45		Шайба А 16.65Г ГОСТ 6402-70	8	
				Шайбы ГОСТ11371-78		
		46		12.02	24	
		47		16.02	16	
		48		24.02	22	
				Шайбы ГОСТ10906-78		
		49		10.02	4	
		50		16.02	8	
		51		Опора ОПБ2-57 ГОСТ14911-82	2	
		52		Фланец 1-80-16 Ст 20 ГОСТ 12821-80	4	
				Прокладки ГОСТ15180-70		
		53		А-20-25	1	
		54		А-25-25	5	
		55		А-50-25	8	
		56		А-80-25	8	
		57		А-100-25	8	
		58		Б-20-64	2	
		59		Б-80-64	16	
				Задвижки 30с41нж ГОСТ10194-78		
		60		Ру16; Ду50	2	
		61		Ру16; Ду80	4	
		62		Насос 3В 16/25 - 8/25-Б-3 Q=2,22 л/с (8 м³/ч) Р=2,5МПа (25 кгс/м²) с электродвигателем ВА160S4 N=15кВт; n=1500 об/мин ГОСТ20883-83	2	
		63		Подогреватель мазута ПМР-64-15; Q=4,2 л/с (15м³/ч) Р=6,4МПа (64 кгс/см²) ОСТ108.030.126-78	2	
				Прочие изделия		
		64		Задвижка 3КЛ2-40 Ру40; Ду80 ТУ26-07-1188-78	6	
		65		Фильтр тонкой очистки мазута ФМ-25-30-40 Q=8,3 л/с (30 м³/ч); Р=2,5МПа (25кгс/см²) ТУ108-777-78	2	
				Материалы		
		66		Паронит ПОН2 ГОСТ481-80	0,07	м²

Подп. и дата | Инв.№ дубл. | Взам. инв.№ | Подп. и дата | Инв.№ подл.

Изм	Лист	№ докум.	Подп.	Дата	БМ 3.3.1.00.000	Лист 3 / Лист 4

Пров. [illegible] 12.2.91 г Кол. [illegible]

Формат А4

23523-16 Ч

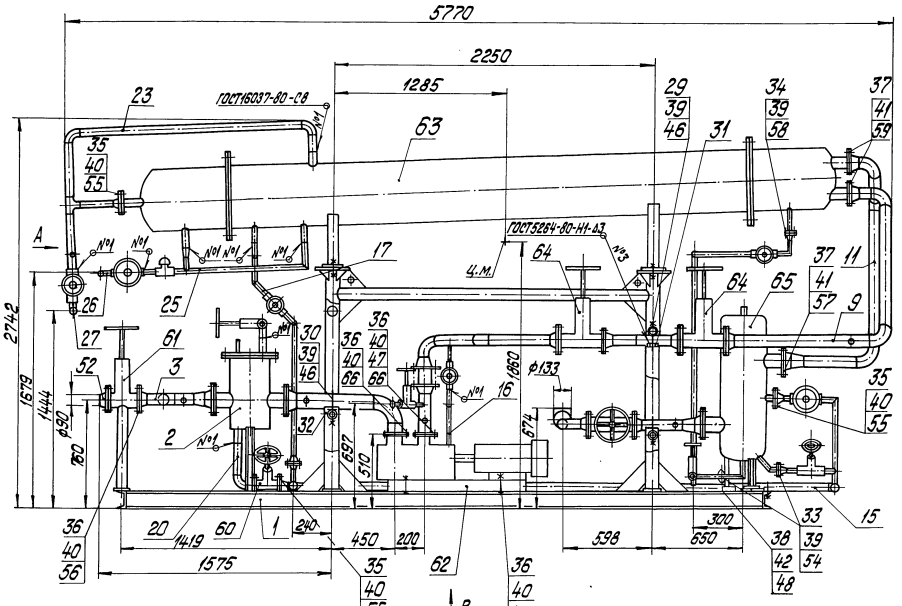

1. Размеры для справок.
2. Произвести гидроиспытания: трубопроводы насосов давлением 0,6МПа(6кгс/см²); после насосов-3,0МПа(30кгс/см²) в течение 10мин. течь не допускается.

Изм.	Лист	№ докум.	Подпись	Дата	БМ3.3.1.00.000СБ		
Разраб.		Никитченко			Блок подачи мазута к котлам БМПП-2х8,0-25	Лит.	Масса / Масштаб
Пров.		Колмец					6827 / 1:20
Т.контр.						Лист	Листов 8.1
Н.контр.		Колмец				ЛАТГИПРОПРОМ	
Утв.							

Инв.№подл. | Подпись и дата | Взам.инв.№ | Инв.№дубл. | Подпись и дата

копировал Дьякова 23523-16 5 формат А2

Выпуск 3-3

БМ3.3.1.00.000С6

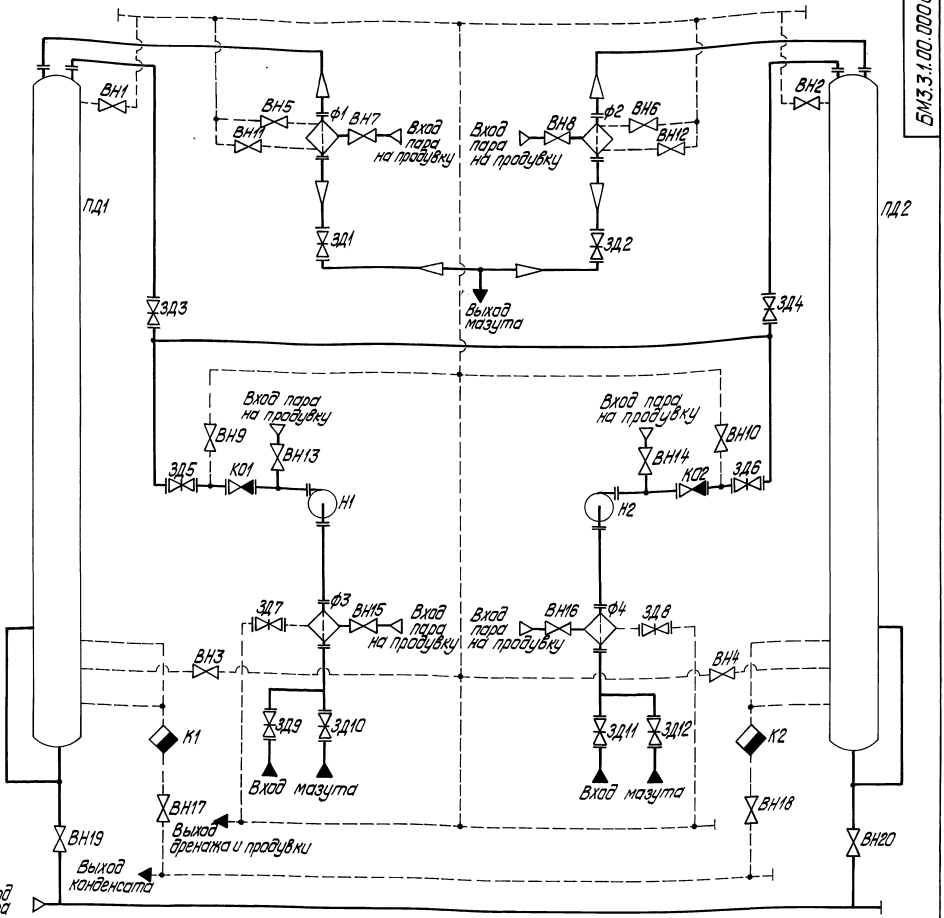

Серия 5.903-12

Поз. обозначение	Наименование	Кол.	Примечание
К01, К02	Клапан обратный 19с38нж		
	ТУ26-07-1192-78	2	Ру64; Ду80
К1, К2	Конденсатоотводчик 45с43нж	2	Ру40; Ду25
Н1; Н2	Насос 3В-16/25-8/25Б3	2	Q=2,22 м/с; P=2,5МПа
ПД1, ПД2	Подогреватель мазута ПМР-64-15	2	Q=4,2 м/с; P=2,5МПа
Ф1, Ф2	Фильтр тонкой очистки мазута		
	ФМ-25-30-40 ТУ108-777-78	2	Q=8,3 м/с; P=2,5МПа
Ф3, Ф4	Фильтр грубой очистки мазута		
	26.40.00.000.	2	Ду 100

Поз. обозначение	Наименование	Кол.	Примечание
ВН1...ВН4	Вентиль 15с27нж3 ТУ26-07-1221-79	4	Ру64; Ду20
ВН5...ВН10	Вентиль 15с27нж3 ТУ26-07-1221-79	6	Ру64; Ду25
ВН11...ВН18	Вентиль 15с27нж3 ТУ26-07-1221-79	8	Ру64; Ду32
ВН19, ВН20	Вентиль 15с22нж ГОСТ 19192-73	2	Ру40; Ду50
ЗД1...ЗД6	Задвижка 3КЛ2-40 ТУ26-07-1188-78	6	Ру40; Ду80
ЗД7, ЗД8	Задвижка 30с41нж ГОСТ10194-78	2	Ру16; Ду50
ЗД9...ЗД12	Задвижка 30с41нж ГОСТ10194-78	4	Ру16; Ду80

Изм.	Лист	№ докум.	Подпись	Дата	БМ3.3.1.00.000 ГЗ			
Разраб.		Михайлова			Блок подачи мазута к котлам БМПП-2-80-25. Схема принципиальная	Лит.	Масса	Масштаб
Пров.		Никитченко						
Т.контр.						Лист	Листов 1	
Н.контр.		Колмец				ЛАТГИПРОПРОМ		
Утв.								

Инв. № подл. | Подпись и дата | Взам. инв. № | Инв. № дубл. | Подпись и дата

БМ 3.2.1.00.001

Выпуск 3-3

Серия 5.903-12

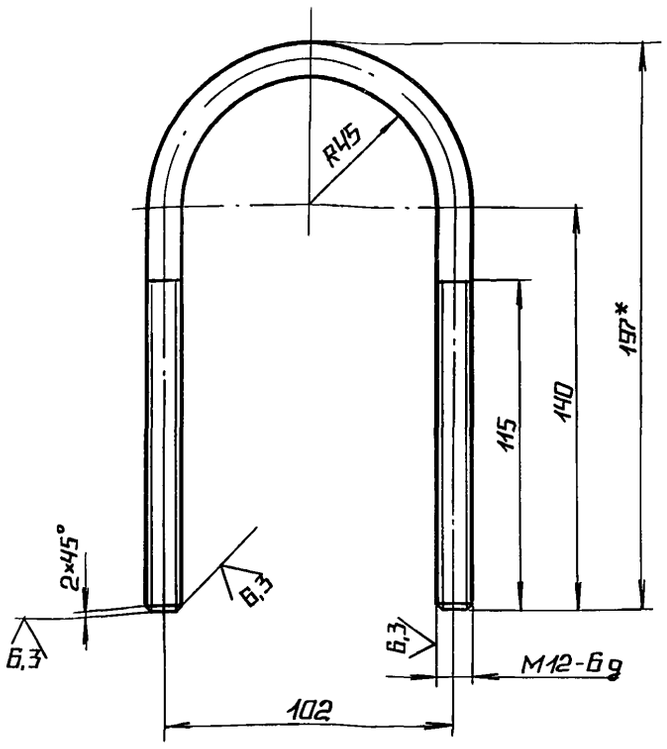

1.* РАЗМЕР ДЛЯ СПРАВОК.

2. $\pm \frac{IT14}{2}$.

Изм.	Лист	№ докум.	Подп.	Дата	БМ3.2.1.00.001			
Разраб.		Бойцова			Хомут	Лит.	Масса	Масштаб
Пров.		Никитченко					0,39	1:2
Т.контр.						Лист	Листов 1	
Н.контр.		Колмец			Круг 12-В-ГОСТ 2590-71 / 20-В-ГОСТ 1050-74	ЛАТГИПРОПРОМ		
Утв.								

Копировал Формат А4

Инв.№ подл. | Подпись и дата | Взам.инв.№ | Инв.№ дубл. | Подпись и дата

БМ 3.2.1.00.002

Выпуск 3-3

Серия 5.903-12

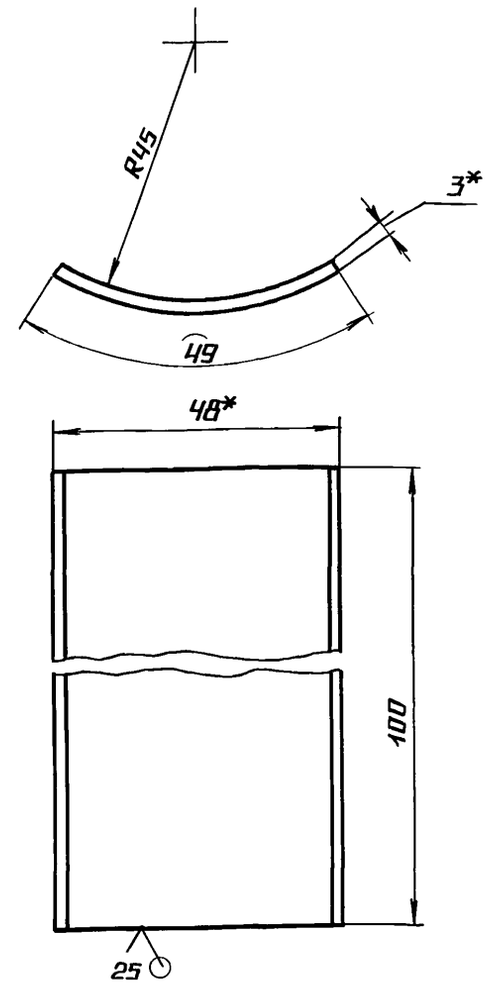

1.* РАЗМЕР ДЛЯ СПРАВОК.

2. $\pm \frac{IT14}{2}$.

Изм.	Лист	№ докум.	Подп.	Дата	БМ 3.2.1.00.002			
Разраб.		Бойцова			Подушка	Лит.	Масса	Масштаб
Пров.		Никитченко					0,12	1:1
Т.контр.						Лист	Листов 1	
Н.контр.		Колмец			Лист 3 ГОСТ 19903-74 / Вст3кп4 ГОСТ 16523-70	ЛАТГИПРОПРОМ		
Утв.								

Копировал Формат А4

Инв.№ подл. | Подпись и дата | Взам.инв.№ | Инв.№ дубл. | Подпись и дата

БМ3.3.1.00.001

Выпуск 3-3

Серия 5.903-12

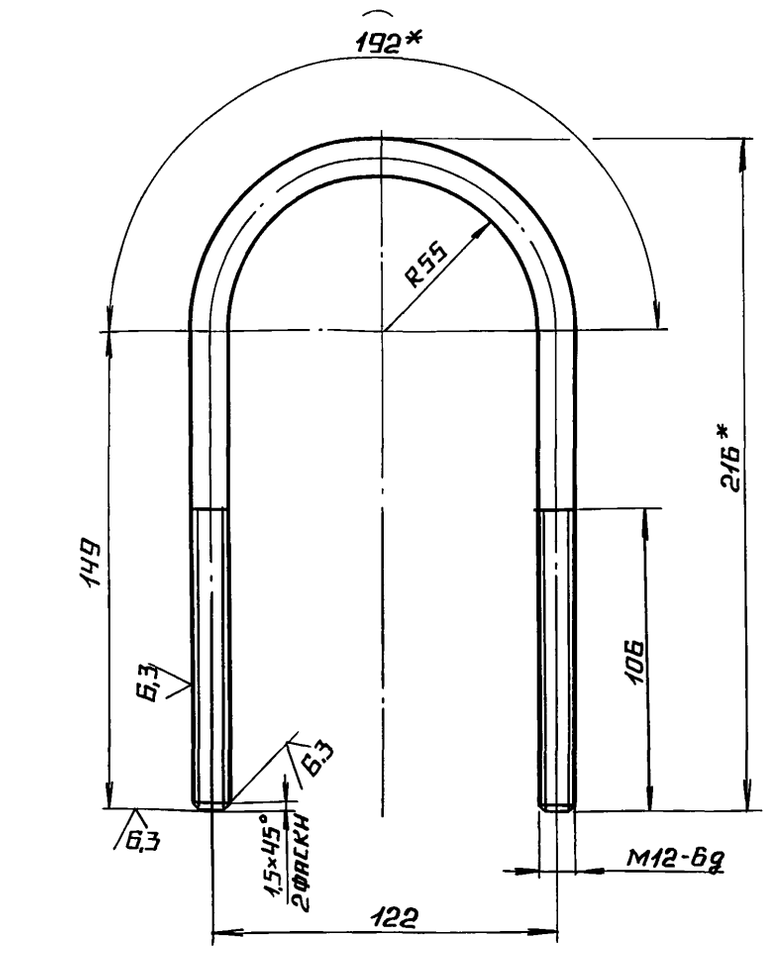

1.* РАЗМЕРЫ ДЛЯ СПРАВОК.

2. $\pm \frac{IT14}{2}$.

Изм.	Лист	№ докум.	Подп.	Дата	БМ3.3.1.00.001			
Разраб.		Михайлова			Хомут	Лит.	Масса	Масштаб
Пров.		Никитченко					0,43	1:2
Т.контр.						Лист	Листов 1	
Н.контр.		Колмец			Круг 12-В-ГОСТ 2590-71 / Вст3кп4-II-ГОСТ 535-79	ЛАТГИПРОПРОМ		
Утв.								

Копировал Формат А4

Инв.№ подл. | Подпись и дата | Взам.инв.№ | Инв.№ дубл. | Подпись и дата

БМ3.3.1.00.002

Выпуск 3-3

Серия 5.903-12

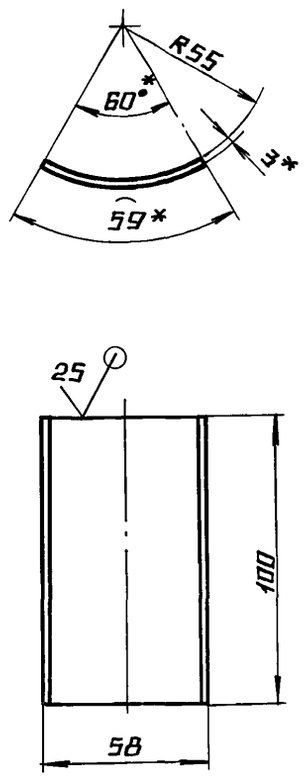

1.* РАЗМЕРЫ ДЛЯ СПРАВОК.

2. $\pm \frac{IT14}{2}$.

Изм.	Лист	№ докум.	Подп.	Дата	БМ3.3.1.00.002			
Разраб.		Михайлова			Подушка	Лит.	Масса	Масштаб
Пров.		Никитченко					0,14	1:2
Т.контр.						Лист	Листов 1	
Н.контр.		Колмец			Лист 3 ГОСТ 19903-74 / Вст3кп4 ГОСТ 6523-70	ЛАТГИПРОПРОМ		
Утв.								

Копировал Формат А4

Инв.№ подл. | Подпись и дата | Взам.инв.№ | Инв.№ дубл. | Подпись и дата

Выпуск 3-3 Серия 5.903-12

Формат	Зона	Поз.	Обозначение	Наименование	Кол.	Примечание
				Документация		
А2			БМ3.3.1.01.000СБ	Сборочный чертеж		
				Детали		
А4		1	БМ3.3.1.01.001	Стойка	1	
		2	-01	Стойка	1	
А3		3	БМ3.3.1.01.002	Стойка	1	
		4	-01	Стойка	1	
А4		5	БМ3.3.1.01.003	Труба	1	
А4		6	-01	Труба	1	
А4		7	-02	Труба	1	
А4		8	БМ3.3.1.01.004	Косынка	2	
А4		9	БМ3.3.1.01.005	Косынка	2	
Б4		10	БМ3.3.1.01.006	Полка		
				Швеллер 12-ГОСТ 8240-72 Вст3сп3-1-ГОСТ 535-79		
				L=4400-3,2 мм	2	45,76 кг
Б4		11	БМ3.3.1.01.007	Полка		
				Швеллер 12-ГОСТ 8240-72 Вст3сп3-1-ГОСТ 535-79		
				L=1600±1,85 мм	2	16,64 кг
Б4		12	БМ3.3.1.01.008	Полка		
				Швеллер 12-ГОСТ 8240-72 Вст3сп3-1-ГОСТ 535-79		
				L=1088-2,6 мм	2	11,32 кг

Инв.№ подл. | Подпись и дата | Взам. инв.№ | Инв.№ дубл. | Подпись и дата

Изм. Лист № докум. Подпись Дата

Разраб. Михайлова

Пров. Никитченко

Н. контр. Колмец

Утв.

БМ3.3.1.01.000

Рама

Лит. | Лист 1 | Листов 4

ЛАТГИПРОПРОМ

Копировал Дубкова Формат А4

Выпуск 3-3 Серия 5.903-12

Формат	Зона	Поз.	Обозначение	Наименование	Кол.	Примечание
Б4		13	БМ3.3.1.01.009	Лапа		
				Швеллер 12-ГОСТ 8240-72 Вст3сп3-1-ГОСТ 535-79		
				L=90±0,5 мм	4	0,94 кг
Б4		14	БМ3.3.1.01.010	Полка		
				Швеллер 10-ГОСТ 8240-72 Вст3сп3-1-ГОСТ 535-79		
				L=1366-3,1 мм	1	11,73 кг
Б4		15	БМ3.3.1.01.011	Полка		
				Швеллер 10-ГОСТ 8240-72 Вст3сп3-1-ГОСТ 535-79		
				L=1108-2,6 мм	1	9,52 кг
Б4		16	БМ3.3.1.01.012	Полка		
				Швеллер 10-ГОСТ 8240-72 Вст3сп3-1-ГОСТ 535-79		
				L=1088-2,6 мм	2	9,35 кг
Б4		17	БМ3.3.1.01.013	Полка		
				Швеллер 10-ГОСТ 8240-72 Вст3сп3-1-ГОСТ 535-79		
				L=738-2,0 мм	2	6,34 кг
Б4		18	БМ3.3.1.01.014	Стойка		
				Швеллер 5-ГОСТ 8240-72 Вст3сп3-1-ГОСТ 535-79		
				L=445±0,775 мм	2	2,11 кг
Б4		19	БМ3.3.1.01.015	Пластина		
				Лист 10-ГОСТ 19903-74 Вст3кп2 ГОСТ 14637-79	2	10,79 кг
Б4		20	БМ3.3.1.01.016	Пластина		
				Лист 10-ГОСТ 19903-74 Вст3кп2 ГОСТ 14637-79	2	10,79 кг

Инв.№ подл. | Подпись и дата | Взам. инв.№ | Инв.№ дубл. | Подпись и дата

Изм. Лист № докум. Подпись Дата

БМ3.3.1.01.000

Лист 2

Копировал Дубкова Формат А4

Выпуск 3-3 Серия 5.903-12

Формат	Зона	Поз.	Обозначение	Наименование	Кол.	Примечание
Б4		21	БМ3.3.1.01.017	Пластина		
				Лист 10 ГОСТ 19903-74 Вст3кп2 ГОСТ 14637-79		
				160±1,0 х 160 ±1,0 мм	4	2,01 кг
Б4		22	БМ3.3.1.01.018	Косынка		
				Лист 10 ГОСТ 19903-74 Вст3кп2 ГОСТ 14637-79	2	1,22 кг
Б4		23	БМ3.3.1.01.019	Косынка		
				Лист 5 ГОСТ 19903-74 Вст3кп2 ГОСТ 14637-79	16	0,24 кг
Б4		24	БМ3.3.1.01.020	Косынка		
				Лист 5 ГОСТ 19903-74 Вст3кп2 ГОСТ 14637-79	19	0,76 кг
Б4		25	БМ3.3.1.01.021	Косынка		
				Лист 5 ГОСТ 19903-74 Вст3кп2 ГОСТ 14637-79	1	0,69 кг
Б4		26	БМ3.3.1.01.022	Пластина		
				Лист 5 ГОСТ 19903-74 Вст3кп2 ГОСТ 14637-79		
				100±1,0 х 100 ±1,0 мм	4	0,39 кг
Б4		27	БМ3.3.1.01.023	Косынка		
				Лист 5 ГОСТ 19903-74 Вст3кп2 ГОСТ 14637-79	2	0,79 кг
Б4		28	БМ3.3.1.01.024	Труба		
				Труба 76х3 ГОСТ 10704-76 В-Вст3сп ГОСТ 10705-80		
				L=2192±2,2 мм	2	11,84 кг
Б4		29	БМ3.3.1.01.025	Труба		
				Труба 76х3 ГОСТ 10704-76 В-Вст3сп ГОСТ 10705-80		
				L=1082±1,3 мм	1	5,84 кг

Инв.№ подл. | Подпись и дата | Взам. инв.№ | Инв.№ дубл. | Подпись и дата

Изм. Лист № докум. Подпись Дата

БМ3.3.1.01.000

Лист 3

Копировал Дубкова Формат А4

Выпуск 3-3 Серия 5.903-12

Формат	Зона	Поз.	Обозначение	Наименование	Кол.	Примечание
Б4		30	БМ3.3.1.01.026	Стойка		
				Труба 57х3 ГОСТ 10704-76 В-Вст3сп ГОСТ 10705-80		
				L заг. =630±1,0 мм	4	2,52 кг

Инв.№ подл. | Подпись и дата | Взам. инв.№ | Инв.№ дубл. | Подпись и дата

Изм. Лист № докум. Подпись Дата

БМ3.3.1.01.000

Лист 4

Копировал 23523-16 8 Формат А4

БМ3.3.1.01.000 СБ

Выпуск 3-3

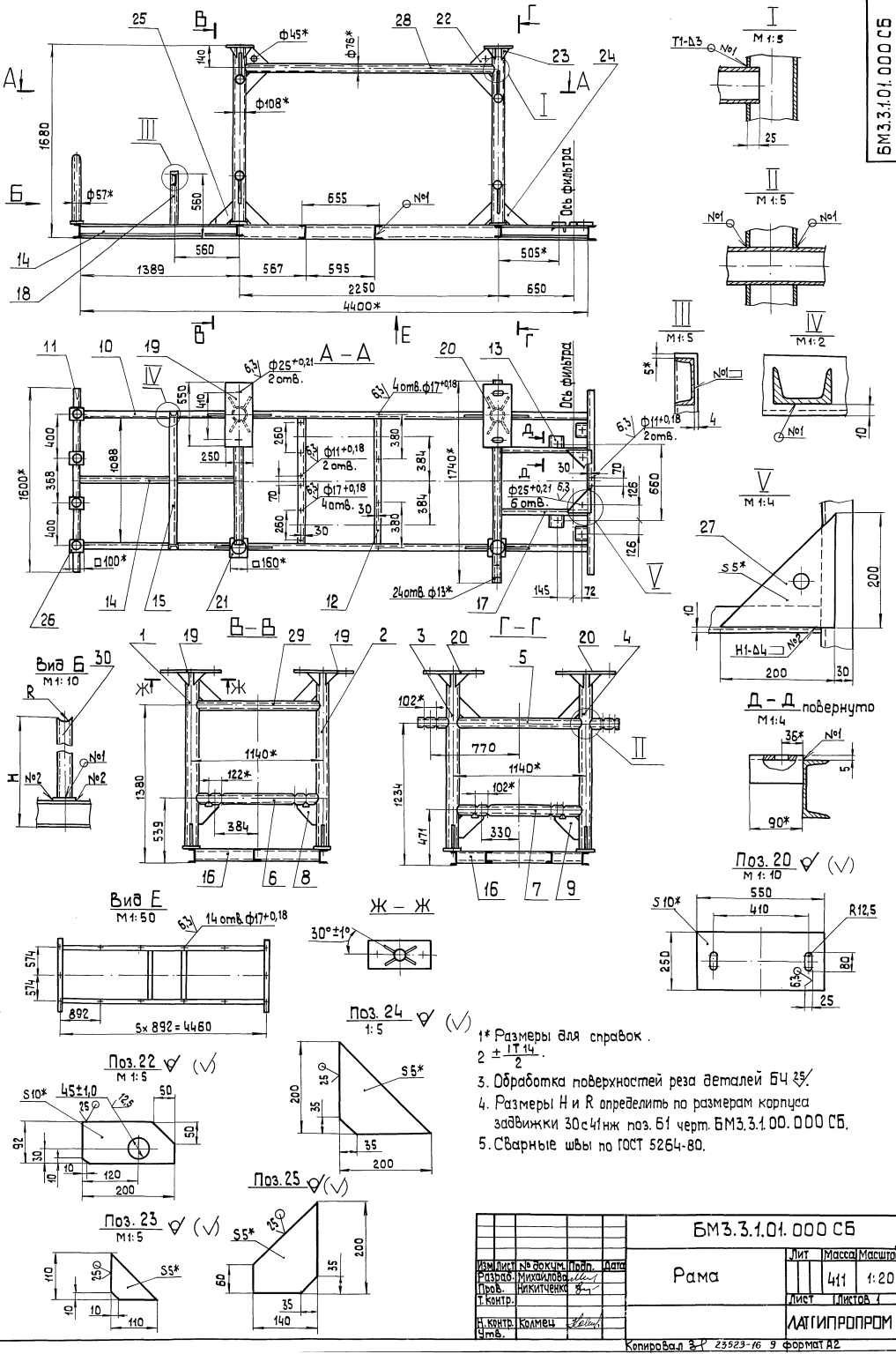

1* Размеры для справок.

2 $\pm \frac{IT14}{2}$.

3. Обработка поверхностей реза деталей БЧ 25/.

4. Размеры H и R определить по размерам корпуса задвижки 30с41нж поз. 61 черт. БМ3.3.1.00.000 СБ.

5. Сварные швы по ГОСТ 5264-80.

Изм	Лист	№ докум.	Подп.	Дата	БМ3.3.1.01.000 СБ			
Разраб.		Михайлова			Рама	Лит	Масса 411	Масштаб 1:20
Пров.		Никитченко				Лист	Листов 1	
Т. контр.						ЛАТГИПРОПРОМ		
Н. контр.		Колмец						
Утв.								

Копировал 23523-16 9 формат А2

Серия 5.903-12

Инв. № подл.	Подп. и дата	Взам. инв. №	Инв. № дубл.	Подп. и дата

Выпуск 3-3

Серия 5.903-12

Инв.№подл. | Подп. и дата | Взам.инв.№ | Инв.№дубл. | Подп. и дата

БМ3.3.1.01.001

БМ3.3.1.01.001

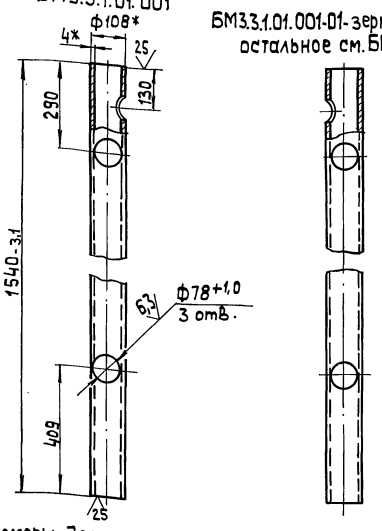

БМ3.3.1.01.001-01-зеркальное отражение
остальное см. БМ3.3.1.01.001

1.* Размеры для справок.

2. $\pm \frac{IT14}{2}$.

Изм.	Лист	№ докум.	Подп.	Дата
Разраб.		Михайлова		
Пров.		Никитченко		
Т. контр.				
Н. контр.		Колмец		
Утв.				

БМ3.3.1.01.001

Стойка

Лит. | Масса 15,8 | Масштаб 1:10

Лист | Листов 1

Труба 108х4 ГОСТ 10704-76 / В-Вст3сп ГОСТ 10705-80

ЛАТГИПРОПРОМ

Копировал | формат А4

Выпуск 3-3

Серия 5.903-12

Инв.№подл. | Подп. и дата | Взам.инв.№ | Инв.№дубл. | Подп. и дата

БМ3.3.1.01.003

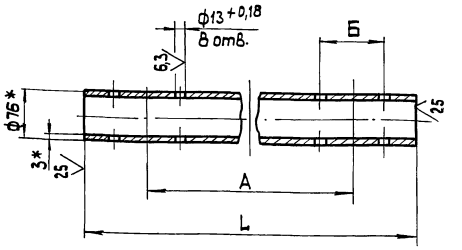

Обозначение	L, мм	А, мм	Б, мм	Масса, кг
БМ3.3.1.01.003	1740	1540	102	9,4
-01	1082	768	122	5,84
-02	1082	660	102	5,84

1.* Размеры для справок.

2. $\pm \frac{IT14}{2}$.

Изм.	Лист	№ докум.	Подп.	Дата
Разраб.		Михайлова		
Пров.		Никитченко		
Т. контр.				
Н. контр.		Колмец		
Утв.				

БМ3.3.1.01.003

Труба

Лит. | Масса См. табл. | Масштаб

Лист | Листов 1

Труба 76х3 ГОСТ 10704-76 / ВСт3сп ГОСТ 10705-80

ЛАТГИПРОПРОМ

Копировал | формат А4

Выпуск 3-3

Серия 5.903-12

Инв.№подл. | Подп. и дата | Взам.инв.№ | Инв.№дубл. | Подп. и дата

БМ3.3.1.01.002

БМ3.3.1.01.002

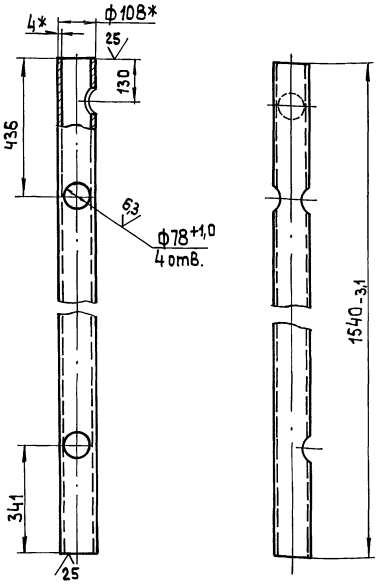

БМ3.3.1.01.002-01-зеркальное отражение
остальное см. БМ3.3.1.01.002

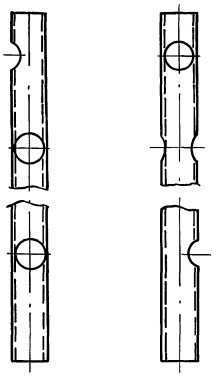

1.* Размеры для справок.

2. $\pm \frac{IT14}{2}$.

Изм.	Лист	№ докум.	Подп.	Дата
Разраб.		Михайлова		
Пров.		Никитченко		
Т. контр.				
Н. контр.		Колмец		
Утв.				

БМ3.3.1.01.002

Стойка

Лит. | Масса 15,8 | Масштаб 1:10

Лист | Листов 1

Труба 108х4 ГОСТ 10704-76 / В-ВСт3сп ГОСТ 10705-80

ЛАТГИПРОПРОМ

Копировал | 23523-16 10 | формат А3

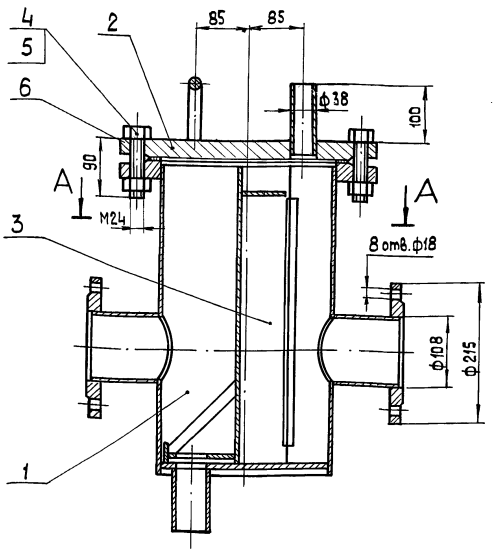

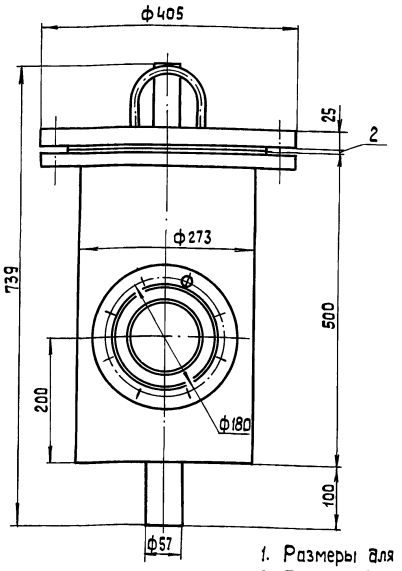

A–A

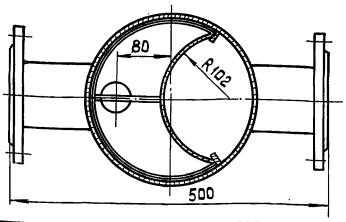

1. Размеры для справок
2. После сборки проверить на герметичность водой давлением ($2\ кг/см^2$) 0,2 МПа в течении 10 минут. Течь не допускается.

Изм.	Лист	№ докум.	Подп.	Дата	26.33.00.000 СБ		
Разраб.		Богданова			фильтр грубой очистки мазута Ду 100	Лит.	Масса 90	Масштаб 1:5
Пров.		Колмец				Лист	Листов 1	
Т. контр.						ЛАТГИПРОПРОМ		
Н. контр.		Колмец						
Утв.								

Копировал | Формат А3

Инв. № подл. | Подп. и дата | Взам. инв. № | Инв. № дубл. | Подп. и дата

Выпуск 3-3
Серия 5.903-12

Форм.	Зона	Поз.	Обозначение	Наименование	Кол.	Примечание
				Документация		
А3			26.33.00.000 СБ	Сборочный чертеж		
				Сборочные единицы		
А4		1	26.33.01.000	Корпус	1	
А4		2	26.33.02.000	Крышка	1	
А4		3	26.33.03.000	Сетка	1	
				Стандартные изделия		
		4		Болт М24×90.46 ГОСТ 7798-70	8	
		5		Гайка М24.5 ГОСТ 5915-70	8	
		6		Прокладка А-250-16 ГОСТ 15180-70	1	

Изм.	Лист	№ докум.	Подп.	Дата	26.33.00.000		
Разраб.		Богданова			фильтр грубой очистки мазута Ду 100	Лит.	Лист	Листов 1
Пров.		Никитченко				ЛАТГИПРПППРПМ		
Н. контр.		Колмец						
Утв.								

Копировал | Формат А4

Инв. № подл. | Подп. и дата | Взам. инв. № | Инв. № дубл. | Подп. и дата

Выпуск 3-3
Серия 5.903-12

Форм.	Зона	Поз.	Обозначение	Наименование	Кол.	Примечание
				Документация		
А3			26.33.01.000 СБ	Сборочный чертеж		
				Детали		
А4		1	26.33.01.001	Кожух	1	
А4		2	26.33.01.002	Патрубок	2	
А4		3	26.33.01.003	Днище	1	
Б4		4	26.33.01.004	Ребро Полоса $\frac{8\times20\text{-ГОСТ }109\text{-}76}{Ст3сп3\text{ ГОСТ }535\text{-}79}$ L = 390 ± 0,7 мм	2	0,5 кг
Б4		5	26.33.01.005	Патрубок Труба 57×3,5 ГОСТ 10704-76 / Ст3сп3 ГОСТ 10705-80 L = 110 ± 0,435 мм	1	0,5 кг
				Стандартные изделия		
				фланцы ГОСТ 12820-80		
		6		1-100-10-Ст3	2	
		7		1-250-16-Ст3	1	

Изм.	Лист	№ докум.	Подп.	Дата	26.33.01.000		
Разраб.		Богданова			Корпус	Лит	Лист	Листов 1
Пров.		Никитченко				ЛАТГИПРПППРПМ		
Н. контр.		Колмец						
Утв.								

Копировал | Формат А4

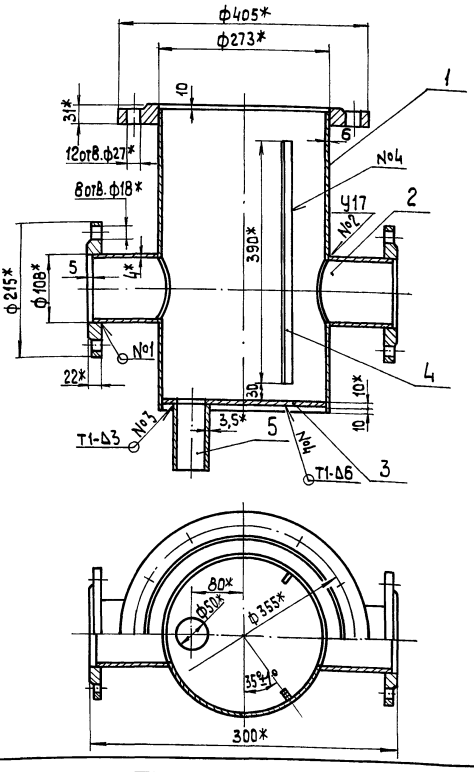

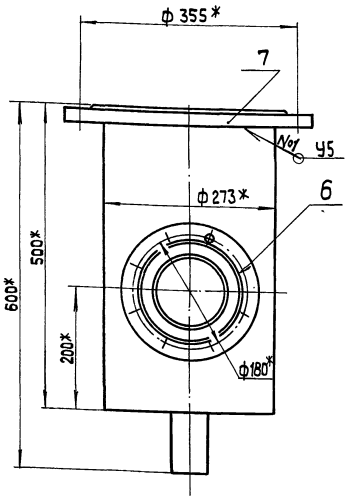

1. Размеры для справок
2. $\pm \frac{IT14}{2}$.
3. Обработка поверхностей реза деталей Б Ч $\sqrt{25}$
4. Сварные швы №1 и №2 по ГОСТ 16037-80; №3 и №4 по ГОСТ 5264-80.

Изм.	Лист	№ докум.	Подп.	Дата	26.33.01.000 СБ			
Разраб.		Богданова			Корпус	Лит.	Масса	Масштаб
Пров.		Никитченко					51	1:5
Т.контр.						Лист	Листов 1	
Н.контр.		Колмец				ЛАТГИПРОПРОМ		
Утв.								

Копировал А3 Формат А3

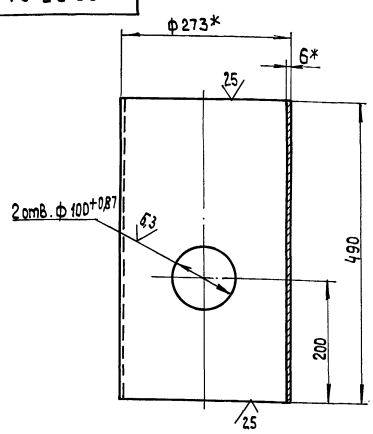

1* Размеры для справок
2 $\pm \frac{IT14}{2}$.

Изм.	Лист	№ докум.	Подп.	Дата	26.33.01.001			
Разраб.		Богданова			Кожух	Лит.	Масса	Масштаб
Пров.		Никитченко					19,36	1:5
Т.контр.						Лист	Листов 1	
Н.контр.		Колмец			Труба 273×6 ГОСТ 10704-76 / Вст3сп3 ГОСТ 10705-80	ЛАТГИПРОПРОМ		
Утв.								

Копировал А3 Формат А4

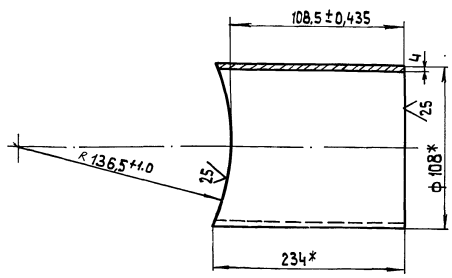

* Размеры для справок.

Изм.	Лист	№ докум.	Подп.	Дата	26.33.01.002			
Разраб.		Богданова			Патрубок	Лит.	Масса	Масштаб
Пров.		Никитченко					1,76	1:2
Т.контр.						Лист	Листов 1	
Н.контр.		Колмец			Труба 108×4 ГОСТ 10704-76 / Вст3кп4 ГОСТ 10705-80	ЛАТГИПРОПРОМ		
Утв.								

Копировал А3 23523-16 12 Формат А4

Выпуск 3-3 Серия 5.903-12

26.33.01.003

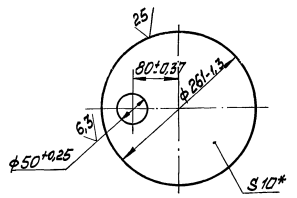

* Размер для справок.

Изм.	Лист	№ докум.	Подп.	Дата
Разраб.		Богданова		
Пров.		Никитченко		
Т.контр.				
Н.контр.		Колпец		
Утв.				

26.33.01.003

Днище

Лит.	Масса	Масштаб
	4,05	1:5
Лист	Листов 1	

Лист 10 ГОСТ 19903-74 ВСт3кп2 ГОСТ 14637-79

ЛАТГИПРОПРОМ

Копировал Формат А4

Выпуск 3-3 Серия 5.903-12

Формат	Зона	Поз.	Обозначение	Наименование	Кол.	Примечание
				Документация		
А4			26.33.02.000СБ	Сборочный чертёж		
				Детали		
А4		1	26.33.02.001	Крышка	1	
А4		2	26.33.02.002	Скоба	1	
Б4		3	26.33.02.003	Патрубок		
				Труба 38х2 ГОСТ 10704-76 / В-Вст3сп3 ГОСТ 10705-80		
				L = 120±0,435 мм	1	0,21кг

Изм.	Лист	№ докум.	Подп.	Дата
Разраб.		Богданова		
Пров.		Никитченко		
Т.контр.				
Н.контр.		Колпец		
Утв.				

26.33.02.000

Крышка

Лит.	Лист	Листов
		1

ЛАТГИПРОПРОМ

Копировал Формат А4

Выпуск 3-3 Серия 5.903-12

26.33.02.000СБ

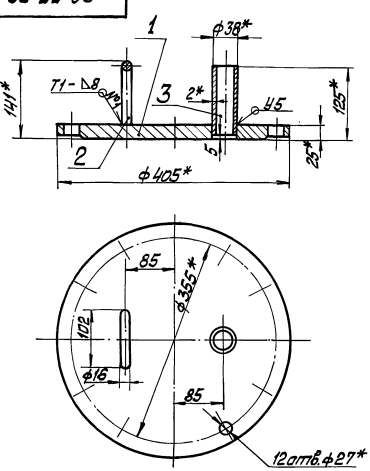

1. * Размеры для справок.
2. $\pm \frac{IT14}{2}$
3. Сварные швы №1 по ГОСТ 5264-80; №2 по ГОСТ 16037-80

Изм.	Лист	№ докум.	Подп.	Дата
Разраб.		Богданова		
Пров.		Никитченко		
Т.контр.				
Н.контр.		Колпец		
Утв.				

26.33.02.000СБ

Крышка

Лит.	Масса	Масштаб
	28	1:5
Лист	Листов 1	

ЛАТГИПРОПРОМ

Копировал Формат А4

Выпуск 3-3 Серия 5.903-12

26.33.02.001

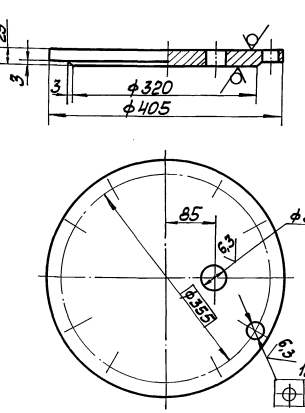

1. * Размер для справок.
2. $\pm \frac{IT14}{2}$

Изм.	Лист	№ докум.	Подп.	Дата
Разраб.		Богданова		
Пров.		Никитченко		
Т.контр.				
Н.контр.		Колпец		
Утв.				

26.33.02.001

Крышка

Лит.	Масса	Масштаб
	27,4	1:5
Лист	Листов 1	

Лист 25 ГОСТ 19903-74 ВСт3кп2 ГОСТ 14637-79

ЛАТГИПРОПРОМ

Копировал Формат А4

Выпуск 3-3
Серия 5.903-12

26.33.02.002

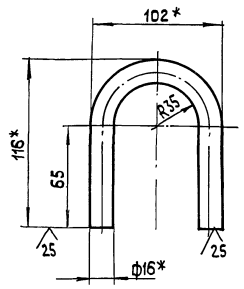

1.* Размеры для справок.
2. $\pm\frac{IT14}{2}$.

Изм.	Лист	№ докум.	Подп.	Дата
Разраб.		Богданова		
Пров.		Никитченко		
Т.контр.				
Н.контр.		Колмец		
Утв.				

26.33.02.002

Скоба

Лит.	Масса	Масштаб
	0,42	1:2
Лист	Листов 1	

Круг $\frac{16-В-ГОСТ\ 2590-71}{ВСт3кп4\ ГОСТ\ 535-79}$

ЛАТГИПРОПРОМ

Копировал 38 формат А4

Выпуск 3-3
Серия 5.903-12

Форм.	Зона	Поз.	Обозначение	Наименование	Кол.	Примечание
				Документация		
А4			26.33.03.000 СБ	Сборочный чертеж		
				Детали		
А4		1	26.33.03.001	Сетка	1	
А4		2	26.33.03.002	Бортик	1	
А4		3	26.33.03.003	Связь	1	
А4		4	26.33.03.004	Донышко	1	
БЧ		5	26.33.03.005	Ручка		
				Лист 5 ГОСТ 19903-74 ВСт3кп2 ГОСТ 14637-79	1	

Изм.	Лист	№ докум.	Подп.	Дата
Разраб.		Богданова		
Пров.		Никитченко		
Н.контр.		Колмец		
Утв.				

26.33.03.000

Сетка

Лит.	Лист	Листов
		1

ЛАТГИПРОПРОМ

Копировал 38 формат А4

Выпуск 3-3
Серия 5.903-12

26.33.03.000 СБ

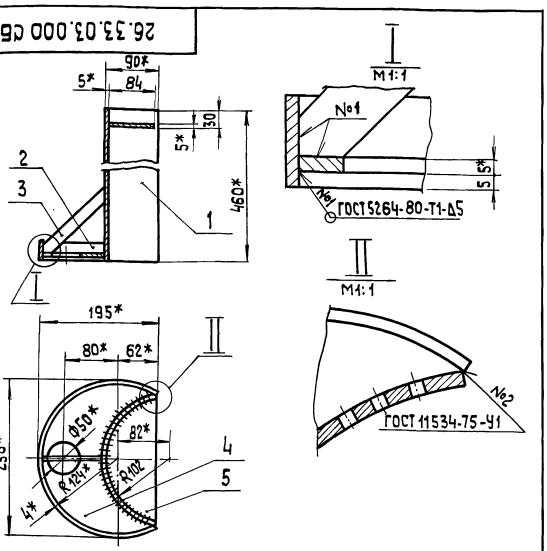

1.* Размеры для справок.
2. $\pm\frac{IT14}{2}$.
3. Обработка поверхностей реза дет. БЧ 25

Изм.	Лист	№ докум.	Подп.	Дата
Разраб.		Богданова		
Пров.		Никитченко		
Т. контр.				
Н.контр.		Колмец		
Утв.				

26.33.03.000 СБ

Сетка

Лит.	Масса	Масштаб
	6,05	1:5
Лист	Листов 1	

ЛАТГИПРОПРОМ

Копировал 38 формат А4

Выпуск 3-3
Серия 5.903-12

26.33.03.001

Развертка
M1:1

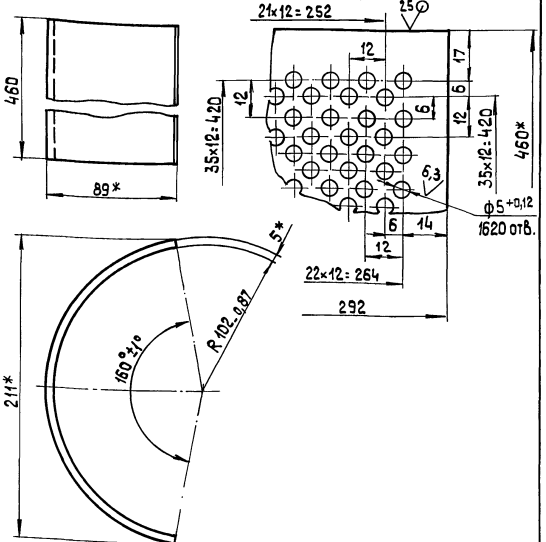

1* Размеры для справок.
2. $\pm\frac{IT14}{2}$.

Изм.	Лист	№ докум.	Подп.	Дата
Разраб.		Богданова		
Пров.		Никитченко		
Т. контр.				
Н.контр.		Колмец		
Утв.				

26.33.03.001

Сетка

Лит.	Масса	Масштаб
	4,03	1:2
Лист	Листов 1	

Лист 5 ГОСТ 19903-74 ВСт3кп2 ГОСТ 14637-79

ЛАТГИПРОПРОМ

Копировал 38 23523-16 14 формат А4

26.33.03.002

Выпуск 3-3

Серия 5.903-12

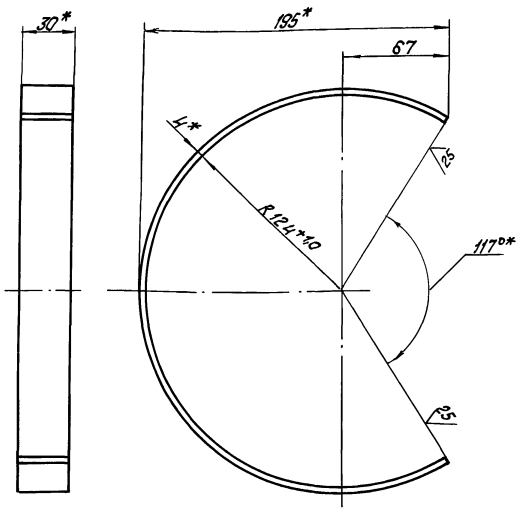

1. * Размеры для справок.
2. $\pm \frac{IT14}{2}$.

Изм. Лист	№ докум.	Подпись	Дата	26.33.03.002	
Разраб.	Богданова			Бортик	Лит. / Масса 0,51 / Масштаб 1:2
Пров.	Никитченко				Лист / Листов 1
Т. контр.					
Н. контр.	Колмец			полоса 4х30 ГОСТ 103-76 / ВСт3кп2 ГОСТ 535-79	ЛАТГИПРОПРОМ
Утв.					

Копировал

Формат А4

26.33.03.003

Выпуск 3-3

Серия 5.903-12

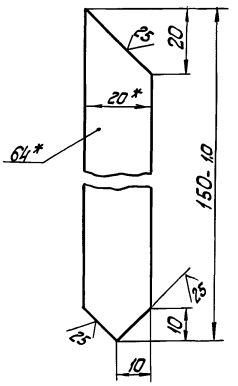

1. * Размер для справок.
2. $\pm \frac{IT14}{2}$.

Изм. Лист	№ докум.	Подпись	Дата	26.33.03.003	
Разраб.	Богданова			Связь	Лит. / Масса 0,09 / Масштаб 1:1
Пров.	Никитченко				Лист / Листов 1
Т. контр.					
Н. контр.	Колмец			Полоса 4х20-ГОСТ 103-76 / ВСт3кп2 ГОСТ 535-79	ЛАТГИПРОПРОМ
Утв.					

Копировал

Формат А4

26.33.03.004

Выпуск 3-3

Серия 5.903-12

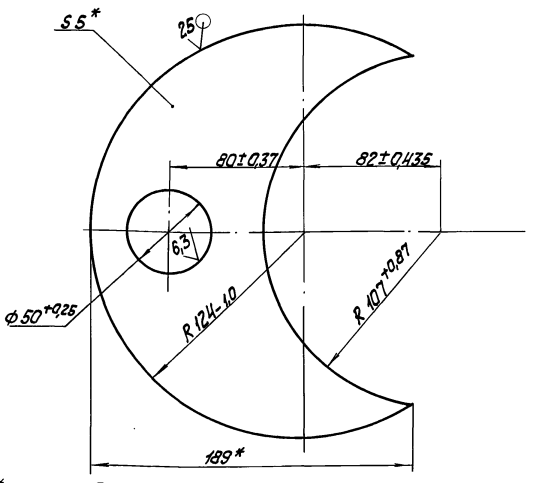

* Размер для справок.

Изм. Лист	№ докум.	Подпись	Дата	26.33.03.004	
Разраб.	Богданова			Донышко	Лит. / Масса 0,92 / Масштаб 1:2
Пров.	Никитченко				Лист / Листов 1
Т. контр.					
Н. контр.	Колмец			Лист 5 ГОСТ 19903-74 / ВСт3кп2 ГОСТ 14637-79	ЛАТГИПРОПРОМ
Утв.					

Копировал

Формат А4

БМ3.3.1.01.004

Выпуск 3-3

Серия 5.903-12

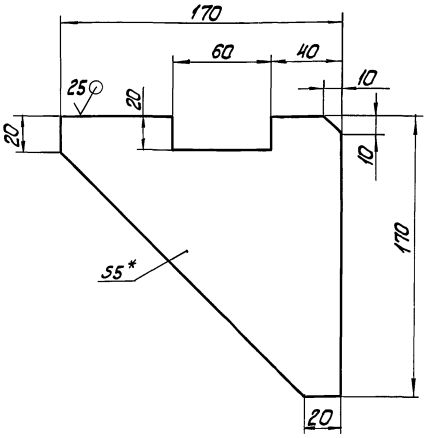

1. * Размер для справок.
2. $\pm \frac{IT14}{2}$.

Изм. Лист	№ докум.	Подпись	Дата	БМ3.3.1.01.004	
Разраб.	Михайлова			Косынка	Лит. / Масса 0,65 / Масштаб 1:2
Пров.	Никитченко				Лист / Листов 1
Т. контр.					
Н. контр.	Колмец			Лист 5 ГОСТ 19903-74 / ВСт3кп2 ГОСТ 14637-79	ЛАТГИПРОПРОМ
Утв.					

Копировал

Формат А4

Выпуск 3-3 Серия 5.903-12

БМ3.3.1.01.005

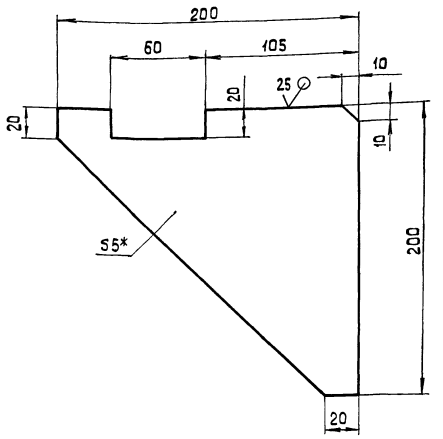

1* Размер для справок
$2 \pm \frac{IT14}{2}$.

Изм.	Лист	№ докум.	Подп.	Дата
Разраб.		Михайлова		
Пров.		Никитченко		
Т.контр.				
Н.контр.		Колмец		
Утв.				

БМ3.3.1.01.005

Касынка

Лит.	Масса	Масштаб
	0,89	1:2

Лист | Листов 1

Лист 5 ГОСТ 19903-74 ВСт3кп2 ГОСТ 14637-79

ЛАТГИПРОПРОМ

Копировал | Формат А4

Выпуск 3-3 Серия 5.903-12

Форм.	Зона	Поз.	Обозначение	Наименование	Кол.	Примечание
				Документация		
А3			БМ3.3.1.02.000СБ	Сборочный чертеж		
				Детали		
БЧ		1	БМ3.3.1.02.001	Труба		
				Труба 89×3,5 ГОСТ 10704-76 / В20 ГОСТ 10705-80	1	0,88 кг
				Стандартные изделия		
		2		Отвод 90° 89×3,5 ГОСТ 17375-83	2	
		3		Переход К108×4-89×3,5 ГОСТ 17378-83	1	
		4		Тройник 89×3,5 ГОСТ 17376-83	1	
		5		фланец 1-80-16 Ст20 ГОСТ 12821-80	2	
		6		фланец 1-100-16 Ст20 ГОСТ 12821-80	1	
				Прочие изделия		
		7		Установка штуцера 1/2"-50; ЗК4-48-70	1	

Изм.	Лист	№ докум.	Подп.	Дата
Разраб.		Михайлова		
Пров.		Никитченко		
Н.контр.		Колмец		
Утв.				

БМ3.3.1.02.000

Трубопровод

Лит.	Лист	Листов
		1

ЛАТГИПРОПРОМ

Копировал | Формат А4

Выпуск 3-3 Серия 5.903-12

БМ3.3.1.02.000СБ

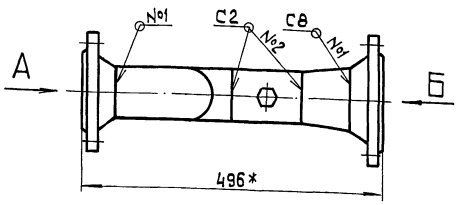

Вид А

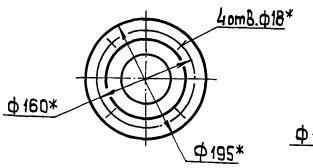

Вид Б

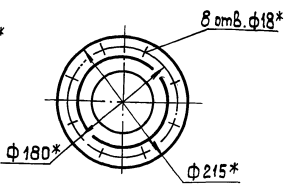

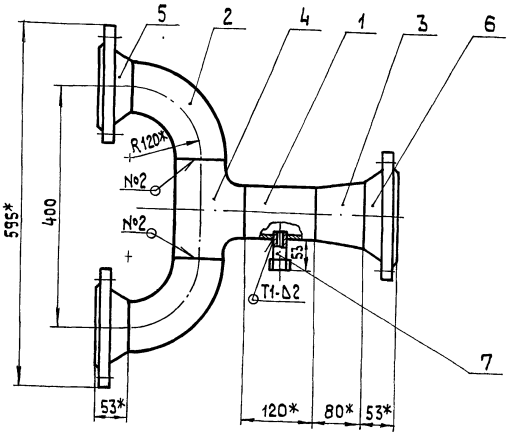

П03.1
М1:4

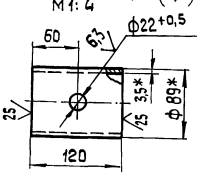

1* Размеры для справок.
$2 \pm \frac{IT14}{2}$.

3. Сварные швы №1, №2 по ГОСТ 16037-80; №3 по ГОСТ 5264-80.

Изм.	Лист	№ докум.	Подп.	Дата
Разраб.		Михайлова		
Пров.		Никитченко		
Т.контр.				
Н.контр.		Колмец		
Утв.				

БМ3.3.1.02.000СБ

Трубопровод

Лит.	Масса	Масштаб
	20,74	1:5

Лист | Листов 1

ЛАТГИПРОПРОМ

Копировал 23523-16 16 Формат А2

Выпуск 3-3

Серия 5.903-12

БМ3.3.1.03.000СБ

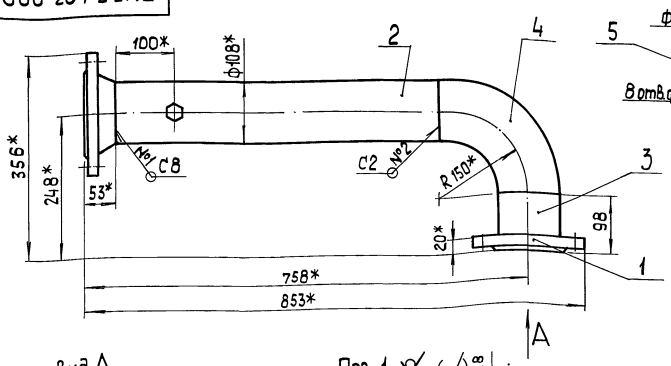

БМ3.3.1.03.000-01-СБ-зеркальное отражение
остальное см. БМ3.3.1.03.000СБ

м1:10

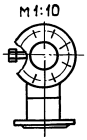

Вид А

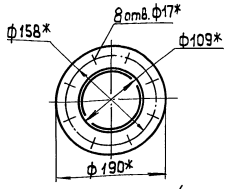

Поз. 1
м1:2,5

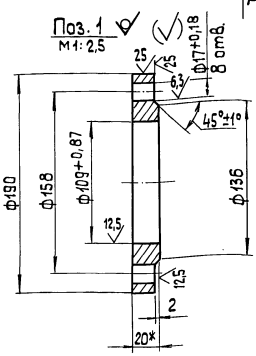

Поз. 2

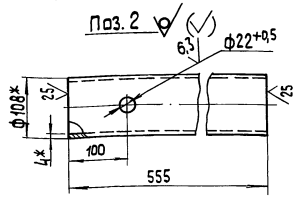

1.* Размеры для справок.

2. $\pm\frac{IT14}{2}$.

3. Обработка поверхностей реза детали Б4 25

4. Сварные швы №1-№3 по ГОСТ 16037-80; №4 по ГОСТ 5264-70.

Изм.	Лист	№ докум.	Подп.	Дата
Разраб.		Михайлова		
Пров.		Никитченко		
Т.контр.				
Н.контр.		Колмец		
Утв.				

БМ3.3.1.03.000 СБ

Трубопровод

Лит.	Масса	Масштаб
	15,14	1:5

Лист | Листов 1

ЛАТГИПРОПРОМ

Копировал | формат А3

Инв.№подл. | Подп. и дата | Взам.инв.№ | Инв.№дубл. | Подп. и дата

Выпуск 3-3

Серия 5.903-12

Форм.	Зона	Поз.	Обозначение	Наименование	Кол.	Примечание
				Документация		
А3			БМ3.3.1.03.000СБ	Сборочный чертеж		
				Детали		
Б4		1	БМ3.3.1.03.001	фланец		
				Лист 22 ГОСТ 19903-74 Вст3кп2 ГОСТ 14637-79	1	2,99 кг
Б4		2	БМ3.3.1.03.002	Труба		
				Труба 108×4 ГОСТ 10704-76 В20 ГОСТ 10705-80	1	5,69кг
Б4		3	БМ3.3.1.03.003	Труба		
				Труба 108×4 ГОСТ 10704-76 В20 ГОСТ 10705-80		
				L = 93 ± 0,435 мм	1	0,95кг
				Стандартные изделия		
		4		Отвод 90° 108×4 ГОСТ 17375-83	1	
		5		Фланец 1-100-16 Ст20 ГОСТ 12821-80	1	
				Прочие изделия		
		6		Установка штуцера 1/2" - 50; 3К4-48-70	1	

Изм.	Лист	№ докум.	Подп.	Дата
Разраб.		Михайлова		
Пров.		Никитченко		
Н.контр.		Колмец		
Утв.				

БМ3.3.1.03.000

Трубопровод

Лит.	Лист	Листов
		1

ЛАТГИПРОПРОМ

Копировал | формат А4

Выпуск 3-3

Серия 5.903-12

Форм.	Зона	Поз.	Обозначение	Наименование	Кол.	Примечание
				Документация		
А2			БМ3.3.1.04.000СБ	Сборочный чертеж		
				Сборочные единицы		
Д4		1	БМ3.7.1.04.100	Штуцер	1	
				Детали		
Д4		2	БМ3.3.1.04.001	фланец	1	
Б4		3	БМ3.3.1.04.002	Труба		
				Труба 32×2 ГОСТ 10704-76 В20 ГОСТ 10705-80	1	0,22кг
Б4		4	БМ3.3.1.04.003	Труба		
				Труба 32×2 ГОСТ 10704-76 В20 ГОСТ 10705-80	1	0,15кг
Б4		5	БМ3.3.1.04.004	Труба		
				Труба 89×3,5 ГОСТ 10704-76 В20 ГОСТ 10705-80	1	2,77кг
Б4		6	БМ3.3.1.04.005	Труба		
				Труба 89×3,5 ГОСТ 10704-76 В20 ГОСТ 10705-80		
				L = 460 -1,55мм	1	3,39кг

Изм.	Лист	№ докум.	Подп.	Дата
Разраб.		Михайлова		
Пров.		Никитченко		
Н.контр.		Колмец		
Утв.				

БМ3.3.1.04.000

Трубопровод

Лит.	Лист	Листов
	1	2

ЛАТГИПРОПРОМ

Копировал 23523-16 17 | формат А4

Выпуск 3-3

Серия 5.903-12

Формат	Зона	Поз.	Обозначение	Наименование	Кол.	Примечание
				Стандартные изделия		
		7		Отвод 45°89×3,5		
				ГОСТ 17375-83	1	
		8		Отвод 90°89×3,5		
				ГОСТ 17375-83	1	
		9		Фланец 3-80-40 ст 20		
				ГОСТ 12821-80	1	
				Прочие изделия		
		10		Вентиль 15с27нж3		
				Ру 64 Ду 25		
				ТУ 26-07-1221-79	2	
		11		Клапан обратный		
				19с38нж Ру 64 Ду 80		
				ТУ 26-07-1192-78	1	
		12		Установка штуцера		
				1/2"-50; 3К4-48-70	1	
				Переменные данные для исполнений		
				БМ3.3.1.04.000		
				Деталь		
А4		13	БМ3.3.1.04.006	Труба	1	
				БМ3.3.1.04.000-01		
				Детали		
А4		13	БМ3.3.1.04.006-01	Труба	1	

Инв.№ подл. | Подпись и дата | Взам.инв.№ | Инв.№ дубл. | Подпись и дата

Изм.	Лист	№ докум.	Подп.	Дата	БМ3.3.1.04.000	Лист 2

Копировал Формат А4

БМ3.3.1.04.001

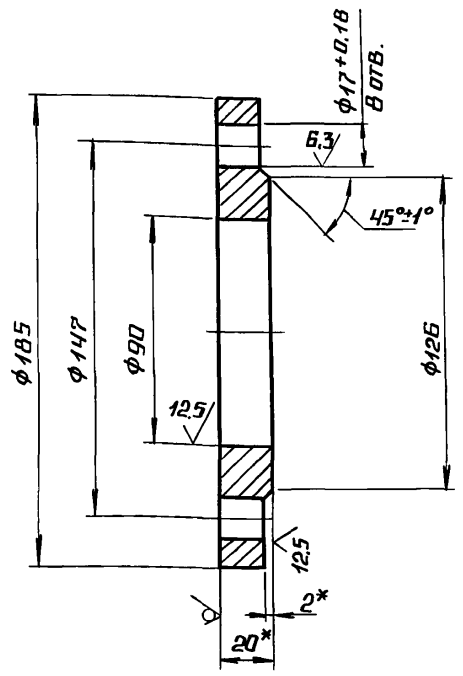

1.* Размер для справок

2. ± IT14/2.

Изм.	Лист	№ докум.	Подп.	Дата	БМ3.3.1.04.001		
Разраб.		Михайлова			Фланец	Лит.	Масса 3,22 / Масштаб 1:2
Пров.		Никитченко				Лист	Листов 1
Т.контр.							
Н.контр.		Колмец			22 ГОСТ 19903-74 / Вст3кп2 ГОСТ 14637-79	ЛАТГИПРОПРОМ	
Утв.							

Копировал Формат А4

Выпуск 3-3

Серия 5.903-12

Формат	Зона	Поз.	Обозначение	Наименование	Кол.	Примечание
				Документация		
А4			БМ3.7.1.04.100СБ	Сборочный чертеж		
				Детали		
Б4		1	БМ3.7.1.04.101	Труба		
				Труба 32×2 ГОСТ 10704-76 / В20 ГОСТ 10705-80	1	0,15 кг
				Стандартные изделия		
		2		Ниппель 32 ГОСТ 8967-75	1	

Инв.№ подл. | Подпись и дата | Взам.инв.№ | Инв.№ дубл. | Подпись и дата

Изм.	Лист	№ докум.	Подп.	Дата	БМ3.7.1.04.100		
Разраб.		Никитченко			Штуцер	Лит.	Масса / Масштаб
Пров.		Колмец					0,23 / 1:1
Т.контр.						Лист	Листов 1
Н.контр.		Колмец				ЛАТГИПРОПРОМ	
Утв.							

Копировал Формат А4

Выпуск 3-3

Серия 5.903-12

БМ3.7.1.04.100СБ

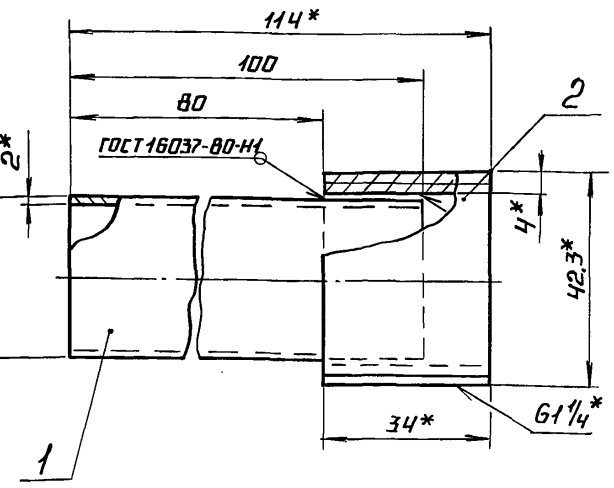

1.* Размеры для справок.

2. ± IT14/2.

3. Обработка поверхностей реза деталей Б4 25

Изм.	Лист	№ докум.	Подп.	Дата	БМ3.7.1.04.100СБ		
Разраб.		Никитченко			Штуцер	Лит.	Масса / Масштаб
Пров.		Колмец					0,23 / 1:1
Т.контр.						Лист	Листов 1
Н.контр.		Колмец				ЛАТГИПРОПРОМ	
Утв.							

Копировал Формат А4

Выпуск 3-3

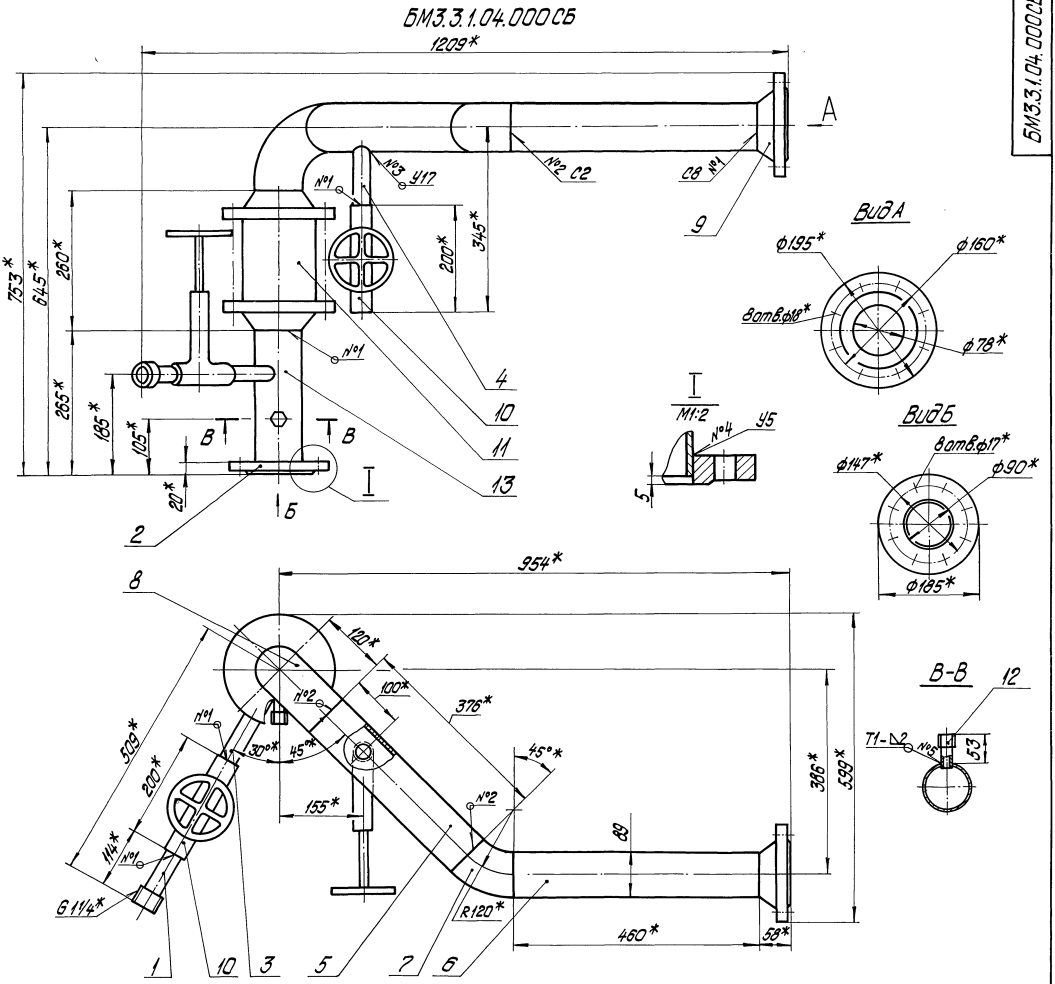

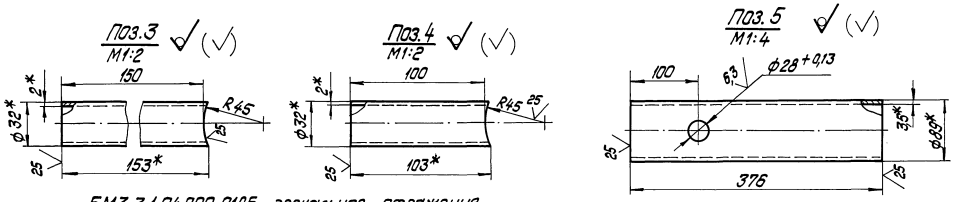

БМ3.3.1.04.000-01СБ - зеркальное отражение остальное см. БМ3.3.1.04.000СБ
М1:10

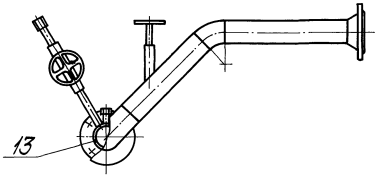

1. *Размеры для справок.
2. $\pm\frac{IT14}{2}$.
3. Обработка поверхностей реза детали Б4 25√.
4. Сварные швы №1÷№4 по ГОСТ16037-80; №5 по ГОСТ5264-80.

					БМ3.3.1.04.000СБ			
Изм.	Лист	№ докум.	Подпись	Дата	Трубопровод	Лит.	Масса	Масштаб
Разраб.		Михайлова					72,6	1:5
Пров.		Никитченко				Лист	Листов 1	
Т.контр.						ЛАТГИПРОПРОМ		
Н.контр.		Колмец						
Утв.								

Серия 5.903-12

Инв.№ подл. | Подпись и дата | Взам.инв.№ | Инв.№ дубл. | Подпись и дата

Копировал Ю.Жукова 23523-16 19 формат А2

Выпуск 3-3
Серия 5.903-12

БМ3.3.1.04.006

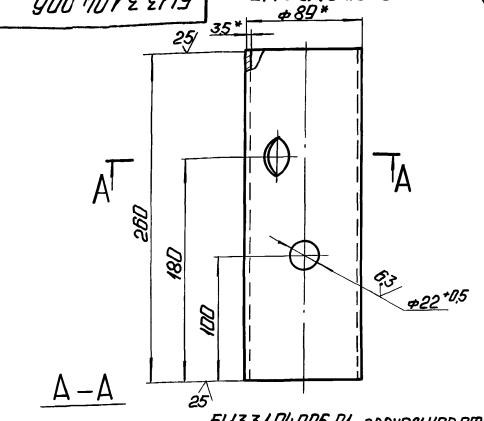

А–А

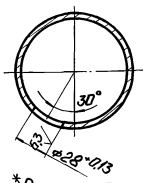

БМ3.3.1.04.006-01 - зеркальное отражение
остальное см. БМ3.3.1.04.006

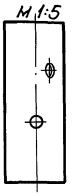

1. *Размеры для справок.
2. $\pm \frac{IT14}{2}$.

Изм.	Лист	№ докум.	Подп.	Дата
Разраб.		Михайлова		
Пров.		Никитченко		
Т.контр.				
Н.контр.		Колмец		
Утв.				

БМ3.3.1.04.006

Труба

Лит.	Масса	Масштаб
	1,92	1:2,5
Лист	Листов 1	

Труба 89×3,5 ГОСТ 10704-76 / В20 ГОСТ 10705-80

ЛАТГИПРОПРОМ

Копировал: Ф.4 Формат А4

Выпуск 3-3
Серия 5.903-12

Формат	Зона	Поз.	Обозначение	Наименование	Кол.	Примечание
				Документация		
А4			БМ3.2.1.05.000 СБ	Сборочный чертеж		
				Детали		
А4		1	БМ3.2.1.05.001	Труба		
				Труба 89×3 ГОСТ 10704-76 / В20 ГОСТ 10705-80		
				L = 1400 ± 1,55 мм	1	8,9 кг
А4		2	БМ3.2.1.05.002	Труба		
				Труба 89×3 ГОСТ 10704-76 / В20 ГОСТ 10705-80		
				L = 220 ± 0,575 мм	2	1,4 кг
				Стандартные изделия		
		3		Тройник 89×35		
				ГОСТ 17376-83	2	
		4		Фланец 3-80-40		
				ВСт3сп ГОСТ 12821-80	4	

Изм.	Лист	№ докум.	Подп.	Дата
Разраб.		Байкова		
Пров.		Никитченко		
Т.контр.				
Н.контр.		Колмец		
Утв.				

БМ3.2.1.05.000

Трубопровод

Лит.	Лист	Листов

ЛАТГИПРОПРОМ

Копировал: Ф.4 Формат А4

Выпуск 3-3
Серия 5.903-12

Формат	Зона	Поз.	Обозначение	Наименование	Кол.	Примечание
				Документация		
				Сборочный чертеж		
				Детали		
А4		1	БМ3.3.1.05.001	Труба		
				Труба 89×3,5 ГОСТ 10704-76 / В20 ГОСТ 10705-80	1	0,74 кг
А4		2	БМ3.3.1.05.002	Труба		
				Труба 89×3,5 ГОСТ 10704-76 / В20 ГОСТ 10705-80	1	6,3 кг
А4		3	БМ3.3.1.05.003	Труба		
				Труба 89×3,5 ГОСТ 10704-76 / В20 ГОСТ 10705-80	1	7,53 кг
				Стандартные изделия		
		5		Отвод 90°-89×3,5 ГОСТ 17375-83	2	
		6		Фланец 3-80-40 Ст 20 ГОСТ 12821-80	1	
		7		Фланец 2-80-63 Ст 20 ГОСТ 12821-80	1	
				Прочие изделия		
		8		Установка бобышки 7 3К4-1-87	1	

Изм.	Лист	№ докум.	Подп.	Дата
Разраб.		Байкова		
Пров.		Никитченко		
Т.контр.				
Н.контр.		Колмец		
Утв.				

БМ3.3.1.05.000

Трубопровод

Лит.	Лист	Листов
		1

ЛАТГИПРОПРОМ

Копировал: Ф.4 Формат А4

Выпуск 3-3
Серия 5.903-12

БМ3.2.1.05.000 СБ

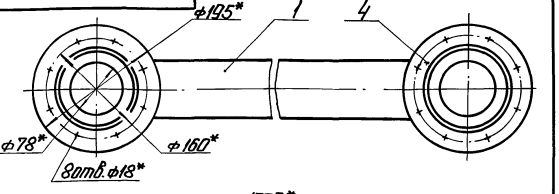

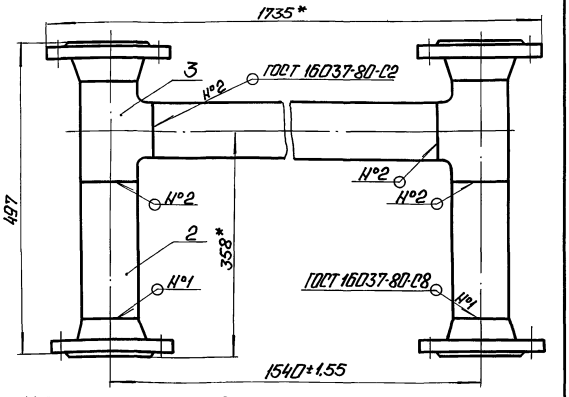

1. * Размеры для справок.
2. Обработка поверхностей реза деталей Б4 $\frac{25}{}$.

Изм.	Лист	№ докум.	Подп.	Дата
Разраб.		Байкова		
Пров.		Никитченко		
Т.контр.				
Н.контр.		Колмец		
Утв.				

БМ3.2.1.05.000 СБ

Трубопровод

Лит.	Масса	Масштаб
	34,5	1:5
Лист	Листов 1	

ЛАТГИПРОПРОМ

Копировал: Ф.4 23523-16 20 Формат А4

БМ3.3.1.05.000 СБ

БМ3.3.1.05.000-01 СБ - зеркальное отражение
остальное см. БМ3.3.1.05.000 СБ

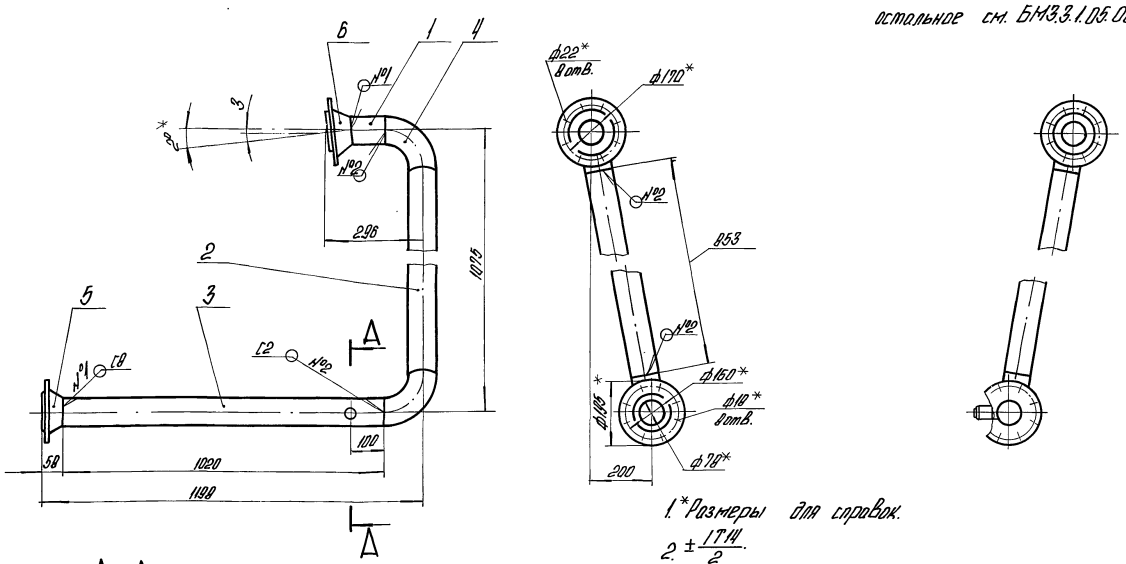

1. *Размеры для справок.
2. $\pm\frac{1.14}{2}$.
3. Обработка поверхностей реза деталей Б4 $\sqrt{25}$.
4. Сварные швы по ГОСТ 16037-80.

А–А
М1:5

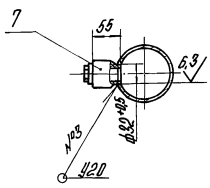

Поз. 1
М1:5

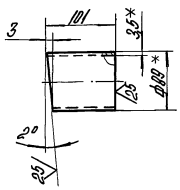

				БМ3.3.1.05.000 СБ	
Изм.	Лист	№ докум.	Подпись	Дата	
Разраб.		Михайлова		Трубопровод	Лит. / Масса 29,69 / Масштаб 1:10
Пров.		Никитченко			Лист / Листов 1
Т.контр.					ЛАТГИПРОПРОМ
Н.контр.		Колмец			
Утв.					

Копировал | Формат А3

Выпуск 3-3
Серия 5.903-12

Формат	Зона	Поз.	Обозначение	Наименование	Кол.	Примечание
				Документация		
А3			БМ3.3.1.05.000 СБ	Сборочный чертеж		
				Детали		
А4		1	БМ3.3.1.05.001	Фланец	1	7,17 кг
Б4		2	БМ3.3.1.05.002	Труба		
				Труба 89×3,5 ГОСТ 10704-76 / В20 ГОСТ 10705-80	1	7,58 кг
Б4		3	БМ3.3.1.05.003	Труба		
				Труба 89×3,5 ГОСТ 10704-76 / В20 ГОСТ 10705-80		
				L = 170 - 1,0 мм	1	1,25 кг
Б4		4	БМ3.3.1.05.004	Труба		
				Труба 89×3,5 ГОСТ 10704-76 / В20 ГОСТ 10705-80		
				L = 352 - 1,4 мм	1	2,67 кг
				Стандартные изделия		
		5		Отвод 45° 89×3,5		
				ГОСТ 17375-83	1	
		6		Отвод 90° 89×3,5		
				ГОСТ 17375-83	2	

				БМ3.3.1.05.000	
Изм.	Лист	№ докум.	Подпись	Дата	
Разраб.		Михайлова		Трубопровод	Лит. / Лист 1 / Листов 2
Пров.		Никитченко			ЛАТГИПРОПРОМ
Н.контр.		Колмец			
Утв.					

Копировал | Формат А4

Выпуск 3-3
Серия 5.903-12

Формат	Зона	Поз.	Обозначение	Наименование	Кол.	Примечание
		7		Переход Р 108×4-89×3,5		
				ГОСТ 17378-83	1	
		8		Фланец 1-100-25		
				ГОСТ 12821-80	1	
		—		Фланец 2-80-63 Ст20		
				ГОСТ 12821-80		
				(Заготовка для		
				БМ3.3.1.05.001)		
				Прочие изделия		
		9		Установка бобышки 7		
				3.К4-1-87	1	
		10		Установка штуцера		
				½"-50; 3.К4-140-10	1	

				БМ3.3.1.05.000	Лист 2
Изм.	Лист	№ докум.	Подпись	Дата	

Копировал | 23523-16 21 | Формат А4

БМ3.3.1.06.000 СБ

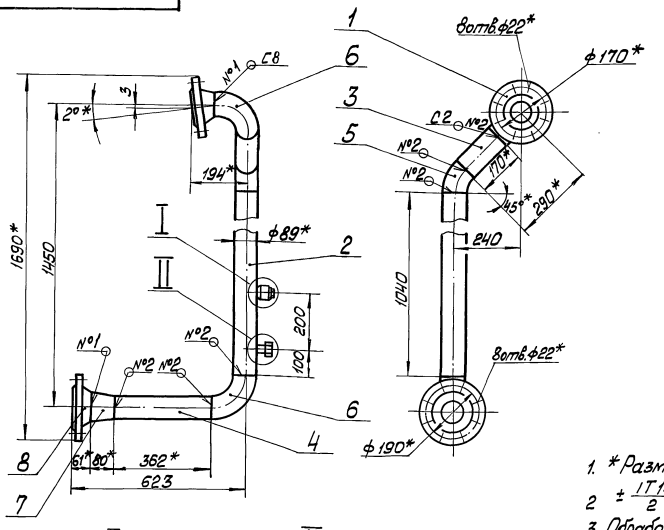

БМ3.3.1.06.000-01 СБ - зеркальное отражение
остальное см. БМ3.3.1.06.000 СБ

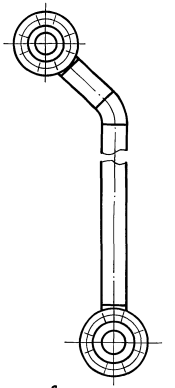

1. * Размеры для справок.
2. $\pm \frac{IT14}{2}$
3. Обработка поверхностей реза деталей Б4 $\sqrt{25}$.
4. Сварные швы №1÷№3 по ГОСТ 16037-80; №4 по ГОСТ 5264-80.

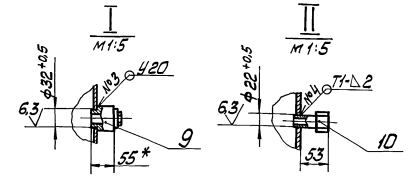

Изм.	Лист	№ докум.	Подп.	Дата	БМ3.3.1.06.000 СБ			
Разраб.		Михайлова			Трубопровод	Лит.	Масса	Масштаб
Пров.		Никитченко					30,47	1:10
Т. контр.						Лист	Листов 1	
Н. контр.		Колпец				ЛАТГИПРОПРОМ		
Утв.								

Копировал Мак Формат А3

Инв. № подл. | Подп. и дата | Взам. инв. № | Инв. № дубл. | Подп. и дата

БМ3.3.1.06.001

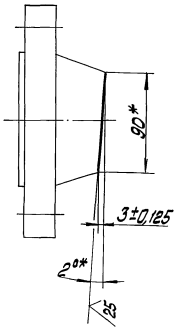

* Размеры для справок

Изм.	Лист	№ докум.	Подп.	Дата	БМ3.3.1.06.001			
Разраб.		Михайлова			Фланец	Лит.	Масса	Масштаб
Пров.		Никитченко					7,17	1:2,5
Т. контр.						Лист	Листов 1	
Н. контр.		Колпец			Заготовка Фланец 2-80-63 Ст20 ГОСТ 12821-80	ЛАТГИПРОПРОМ		
Утв.								

Копировал Мак Формат А4

Инв. № подл. | Подп. и дата | Взам. инв. № | Инв. № дубл. | Подп. и дата

Формат	Зона	Поз.	Обозначение	Наименование	Кол.	Примечание
				Документация		
А4			БМ3.3.1.07.000 СБ	Сборочный чертёж		
				Детали		
Б4		1	БМ3.3.1.07.001	Труба		
				Труба 89×3,5 ГОСТ 10704-76 / В20 ГОСТ 10705-80	1	2,07 кг
				Стандартные изделия		
		2		Переход К 108×4-89×2,5 ГОСТ 17378-83	1	
		3		Фланец 3-80-40 Ст.20 ГОСТ 12821-80	1	
		4		Фланец 1-100-25 Ст.20 ГОСТ 12821-80	1	
				Прочие изделия		
		5		Установка штуцера 1/2"-50); 3К4-48-70	1	

Изм.	Лист	№ докум.	Подп.	Дата	БМ3.3.1.07.000			
Разраб.		Михайлова			Трубопровод	Лит.	Лист	Листов 1
Пров.		Никитченко						
Т. контр.						ЛАТГИПРОПРОМ		
Н. контр.		Колпец						
Утв.								

Копировал Мак 23523-16 22 Формат А4

Инв. № подл. | Подп. и дата | Взам. инв. № | Инв. № дубл. | Подп. и дата

Выпуск 3-3 Серия 5.903-12

БМ3.3.1.07.000СБ

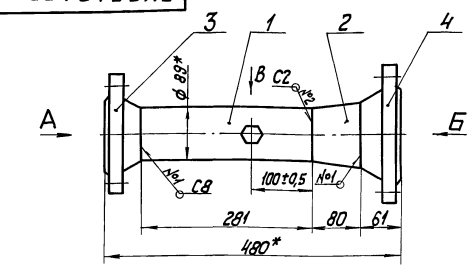

Вид А

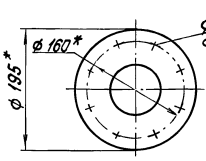

Вид Б

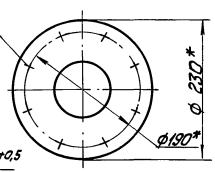

Вид В

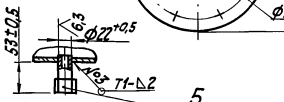

1. * Размеры для справок.
2. Обработка поверхностей реза детали Б4 $\frac{25}{}$.
3. Сварные швы №1, №2 по ГОСТ 16037-80; №3 по ГОСТ 5264-80.

Изм.	Лист	№ докум.	Подпись	Дата
Разраб.		Михайлова		
Пров.		Никитченко		
Т. контр.				
Н. контр.		Колмец		
Утв.				

БМ3.3.1.07.000СБ

Трубопровод

Лит	Масса	Масштаб
	14,32	1:5
Лист	Листов 1	

ЛАТГИПРОПРОМ

Копировал Формат А4

Выпуск 3-3 Серия 5.903-12

Формат	Зона	Поз.	Обозначение	Наименование	Кол.	Примечание
				Документация		
А2			БМ3.3.1.08.000СБ	Сборочный чертеж		
				Детали		
А4		1	БМ3.3.1.08.001	Труба	1	
А4		2	БМ3.3.1.08.002	Труба	1	
		3	-01	Труба	2	
А4		4	БМ3.3.1.08.003	Труба	2	
А4		5	БМ3.3.1.08.004	Труба	2	
А4		6	БМ3.3.1.08.005	Труба	2	
		7	-01	Труба	1	
А4		8	БМ3.3.1.08.006	Труба	1	
Б4		9	БМ3.3.1.08.007	Труба		
				Труба 25х2 ГОСТ 10704-76 / В 20 ГОСТ 10705-80	2	0,12кг
Б4		10	БМ3.3.1.08.008	Труба		
				Труба 25х2 ГОСТ 10704-76 / В 20 ГОСТ 10705-80	2	0,11кг
Б4		11	БМ3.3.1.08.009	Труба		
				Труба 25х2 ГОСТ 10704-76 / В 20 ГОСТ 10705-80	1	0,1кг
Б4		12	БМ3.3.1.08.010	Труба		
				Труба 25х2 ГОСТ 10704-76 / В 20 ГОСТ 10705-80	1	1,84кг

Изм.	Лист	№ докум.	Подпись	Дата
Разраб.		Михайлова		
Пров.		Никитченко		
Н. контр.		Колмец		
Утв.				

БМ3.3.1.08.000

Трубопровод

Лит	Лист	Листов
	1	2

ЛАТГИПРОПРОМ

Копировал Формат А4

Выпуск 3-3 Серия 5.903-12

Формат	Зона	Поз.	Обозначение	Наименование	Кол.	Примечание
Б4		13	БМ3.3.1.08.011	Труба		
				Труба 57х3 ГОСТ 10704-76 / В 20 ГОСТ 10705-80		
				L = 284 ± 0,65 мм	1	1,14кг
Б4		14	БМ3.3.1.08.012	Труба		
				Труба 32х2 ГОСТ 10704-76 / В 20 ГОСТ 10705-80		
				L = 70 ± 0,37 мм	2	0,1кг
				Стандартные изделия		
		15		Заглушка 57х3 ГОСТ 17379-83	3	
		16		Переход К 57х4-32х2 ГОСТ 17378-83	2	
		17		Тройник 57х3 ГОСТ 17376-83	4	
				Фланцы ГОСТ 12821-80		
		18		1-20-16 Ст 20	1	
		19		2-20-63 Ст 20	1	
		20		1-25-16 Ст 20	1	
		21		1-25-25 Ст 20	1	
		22		1-50-25 Ст 20	1	
		23		1-50-16 Ст 20	2	
				Прочие изделия		
				Вентили 15с27нж3 ТУ 26-07-1221-79		
		24		Ру 64 Ду 20	2	
		25		Ру 64 Ду 25	2	
		26		Ру 64 Ду 32	2	

Изм.	Лист	№ докум.	Подпись	Дата

БМ3.3.1.08.000

Лист 2

Копировал Формат А4

БМ3.3.1.08.005

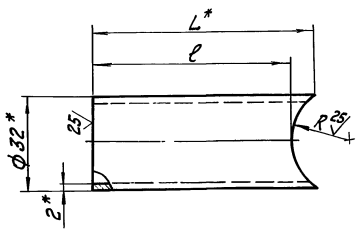

Обозначение	R, мм	ℓ, мм	L*, мм	Масса, кг
БМ3.3.1.08.005	19	65	73	0,1
-01	29	81	85	0,12

1. * Размеры для справок.
2. $\pm \frac{IT14}{2}$.

Изм.	Лист	№ докум.	Подпись	Дата
Разраб.		Михайлова		
Пров.		Никитченко		
Т. контр.				
Н. контр.		Колмец		
Утв.				

БМ3.3.1.08.005

Труба

Лит	Масса	Масштаб
	см. табл.	—
Лист	Листов 1	

Труба 32х2 ГОСТ 10704-76 / В 20 ГОСТ 10705-80

ЛАТГИПРОПРОМ

Копировал Ф-23523-16 23 Формат А4

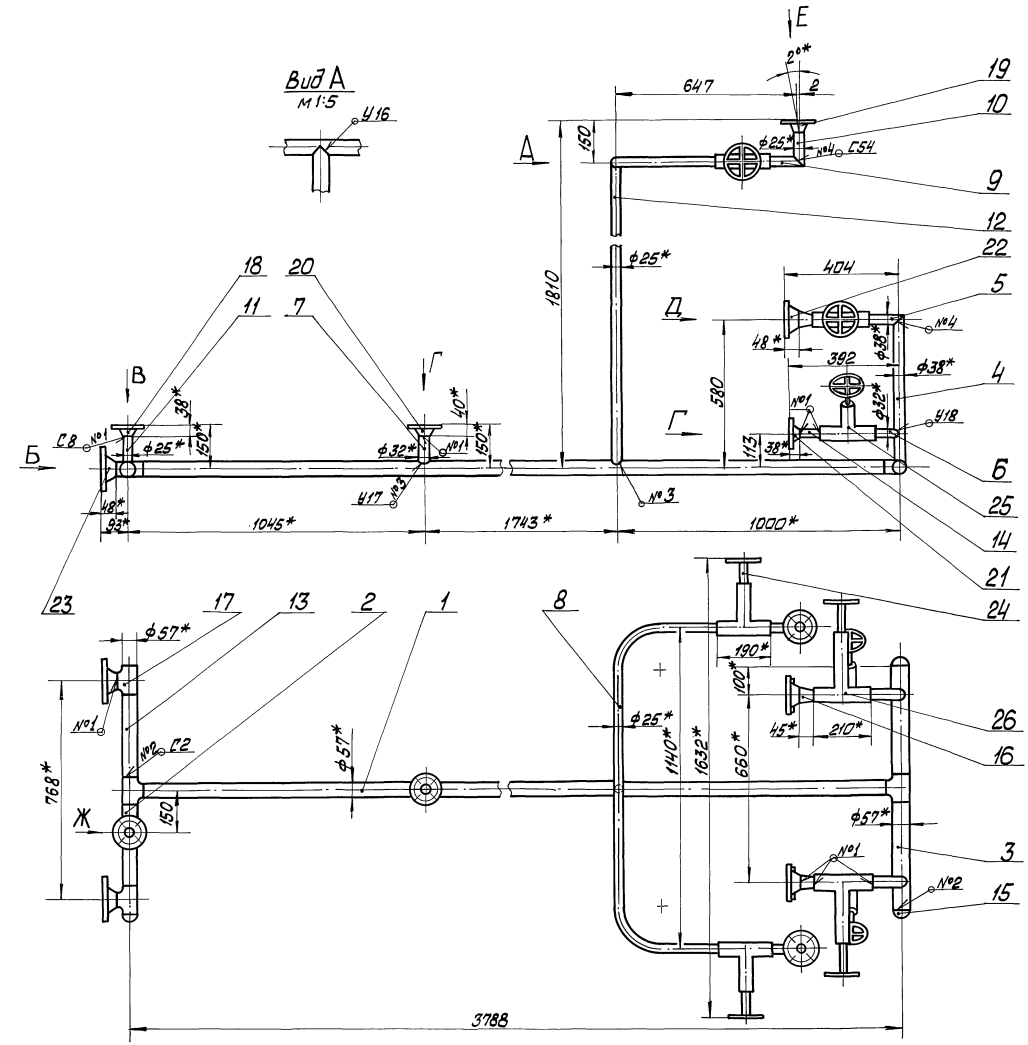

Вид Б
м1:5

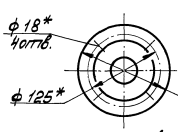

Вид В
м1:5

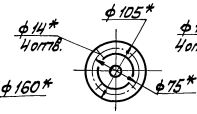

Вид Г
м1:5

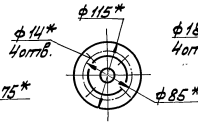

Вид Д
м1:5

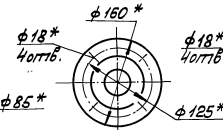

Вид Е повёрнуто
м1:5

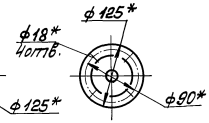

Вид Ж
м1:5

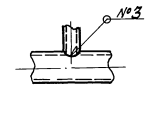

Поз. 9
м1:1

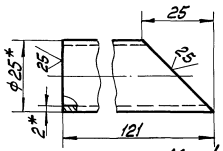

Поз. 10
м1:1

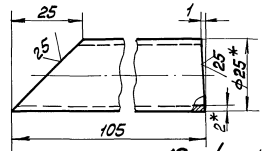

Поз. 11
м1:1

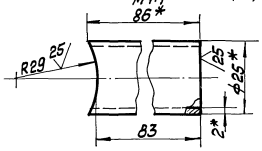

Поз. 12
м1:1

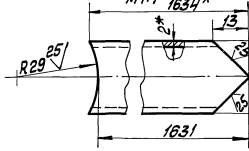

1. *Размеры для справок.
2. $\pm \frac{IT14}{2}$
3. Обработка поверхностей реза деталей Б4 $\sqrt{6.3}$.
4. Сварные швы по ГОСТ 16037-80.

Изм.	Лист	№ докум.	Подп.	Дата	БМ3.3.1.08.000 СБ
Разраб.		Михайлова			Трубопровод
Пров.		Никитченко			
Т.контр.					
Н.контр.		Колмец			
Утв.					

Лит.	Масса	Масштаб
	136	1:10
Лист	Листов 1	

ЛАТГИПРОПРОМ

БМ3.3.1.08.001

Выпуск 3-3

Серия 5.903-12

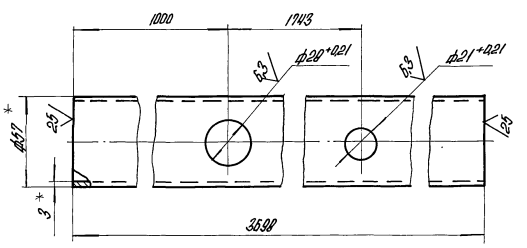

1.* Размеры для справок.

2. $\pm \frac{17{,}14}{2}$.

Изм.	Лист	№ докум.	Подпись	Дата
Разраб.		Михайлова		
Пров.		Никитченко		
Т.контр.				
Н.контр.		Колпец		
Утв.				

БМ3.3.1.08.001

Труба

Труба 57×3 ГОСТ 10704-76 / В20 ГОСТ 10705-80

Лит.	Масса	Масштаб
	14,19	1:2
Лист	Листов 1	

ЛАТГИПРОПРОМ

Копировал

Формат А4

Выпуск 3-3

Серия 5.903-12

БМ3.3.1.08.002

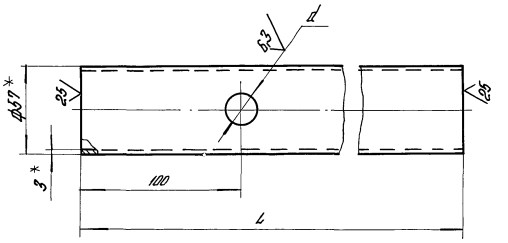

Обозначение	L, мм	d, мм	Масса, кг
БМ3.3.1.08.002	284	21+0,21	1,14
-01	380	34+0,25	1,52

1.* Размеры для справок.

2. $\pm \frac{17{,}14}{2}$.

Изм.	Лист	№ докум.	Подпись	Дата
Разраб.		Михайлова		
Пров.		Никитченко		
Т.контр.				
Н.контр.		Колпец		
Утв.				

БМ3.3.1.08.002

Труба

Труба 57×3 ГОСТ 10704-76 / В20 ГОСТ 10705-80

Лит.	Масса	Масштаб
	гм. табл.	—
Лист	Листов 1	

ЛАТГИПРОПРОМ

Копировал

Формат А4

БМ3.3.1.08.003

Выпуск 3-3

Серия 5.903-12

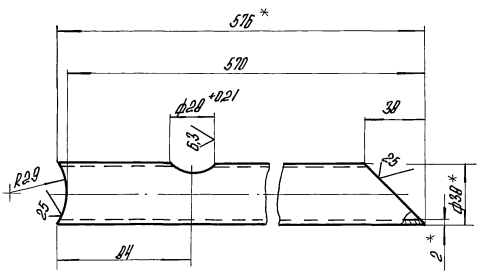

1.* Размеры для справок.

2. $\pm \frac{17{,}14}{2}$.

Изм.	Лист	№ докум.	Подпись	Дата
Разраб.		Михайлова		
Пров.		Никитченко		
Т.контр.				
Н.контр.		Колпец		
Утв.				

БМ3.3.1.08.003

Труба

Труба 38×2 ГОСТ 10704-76 / В20 ГОСТ 10705-80

Лит.	Масса	Масштаб
	1,03	1:2
Лист	Листов 1	

ЛАТГИПРОПРОМ

Копировал

Формат А4

БМ3.3.1.08.004

Выпуск 3-3

Серия 5.903-12

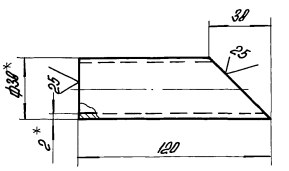

1.* Размеры для справок.

2. $\pm \frac{17{,}14}{2}$.

Изм.	Лист	№ докум.	Подпись	Дата
Разраб.		Михайлова		
Пров.		Никитченко		
Т.контр.				
Н.контр.		Колпец		
Утв.				

БМ3.3.1.08.0004

Труба

Труба 38×2 ГОСТ 10704-76 / В20 ГОСТ 10705-80

Лит.	Масса	Масштаб
	0,18	1:2
Лист	Листов 1	

ЛАТГИПРОПРОМ

Копировал

Выпуск 3-3

Серия 5.903-12

БМ3.3.1.08.006

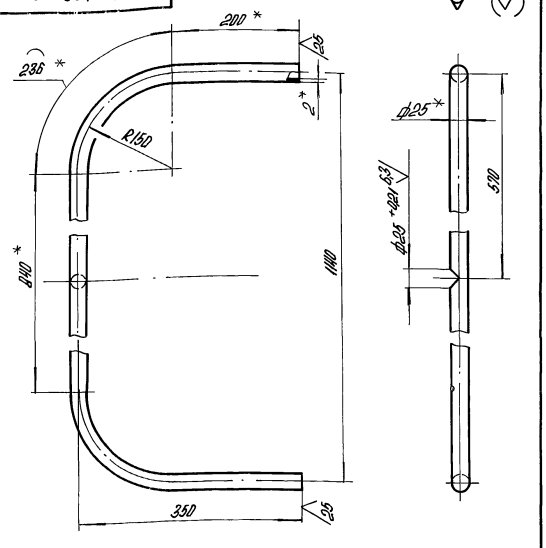

1.* Размеры для справок.

2. $\pm\frac{IT14}{2}$.

Изм.	Лист	№ докум.	Подпись	Дата
Разраб.		Михайлова		
Пров.		Никитченко		
Т.контр.				
Н.контр.		Колпец		
Утв.				

БМ3.3.1.08.006

Труба

Труба 25×2 ГОСТ 10704-76 / В20 ГОСТ 10705-80

Лит.	Масса	Масштаб
	1,93	1:5
Лист	Листов 1	

ЛАТГИПРОПРОМ

Копир

Выпуск 3-3

Серия 5.903-12

Формат	Зона	Поз.	Обозначение	Наименование	Кол.	Примечание
				Документация		
А3			БМ3.3.1.09.000 СБ	Сборочный чертеж		
				Детали		
Б4		1	БМ3.3.1.09.001	Труба		
				Труба 32×2 ГОСТ 10704-76 / В20 ГОСТ 10705-80	2	0,15кг
Б4		2	БМ3.3.1.09.002	Труба		
				Труба 32×2 ГОСТ 10704-76 / В20 ГОСТ 10705-80	1	1,55кг
Б4		3	БМ3.3.1.09.003	Труба		
				Труба 32×2 ГОСТ 10704-76 / В20 ГОСТ 10705-80	1	0,52кг
				Стандартные изделия		
		4		Фланец 1-25-16 Ст20 ГОСТ 12821-80	1	

Изм.	Лист	№ докум.	Подпись	Дата
Разраб.		Михайлова		
Пров.		Никитченко		
Т.контр.				
Н.контр.		Колпец		
Утв.				

БМ3.3.1.09.000

Трубопровод

Лит.	Лист	Листов
		1

ЛАТГИПРОПРОМ

Копировал А4

Формат А4

Выпуск 3-3

Серия 5.903-12

Формат	Зона	Поз.	Обозначение	Наименование	Кол.	Примечание
				Документация		
А4			БМ3.2.1.09.000	Сборочный чертеж		
				Детали		
Б4		1	БМ3.2.1.09.001	Труба		
				Труба 89×3,5 ГОСТ 10704-76 / В20 ГОСТ 10705-80		
				L = 120 ± 0,435 мм	2	0,89кг
				Стандартные изделия		
		2		Фланец 3-80-40 Ст20 ГОСТ 12821-80	2	
		3		Тройник 133×4 ГОСТ 17376-83	1	
		4		Переход Э 133×4-89×3,5 ГОСТ 17378-83	2	
		5		Отвод 90° 89×3,5 ГОСТ 17375-83	2	

Изм.	Лист	№ докум.	Подпись	Дата
Разраб.		Элминис		
Пров.		Никитченко		
Т.контр.				
Н.контр.		Колпец		
Утв.				

БМ3.2.1.09.000

Трубопровод

Лит.	Лист	Листов
		1

ЛАТГИПРОПРОМ

Копировал А4

Формат А4

Выпуск 3-3

Серия 5.903-12

БМ3.2.1.09.000 СБ

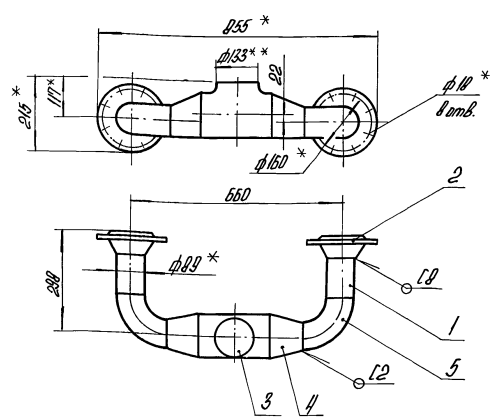

1.* Размеры для справок.

2. Обработка поверхностей реза деталей Б4 — 25.

3. Сварные швы по ГОСТ 16037-80.

Изм.	Лист	№ докум.	Подпись	Дата
Разраб.		Элминис		
Пров.		Никитченко		
Т.контр.				
Н.контр.		Колпец		
Утв.				

БМ3.2.1.09.000 СБ

Трубопровод

Лит.	Масса	Масштаб
	21,5	1:10
Лист	Листов 1	

ЛАТГИПРОПРОМ

Копировал А4

23523-16.26 Формат А4

БМ3.3.1.09.000СБ

Выпуск 3-3

Серия 5.903-12

Инв.№подл. | Подпись и дата | Взам.инв.№ | Инв.№дубл. | Подпись и дата

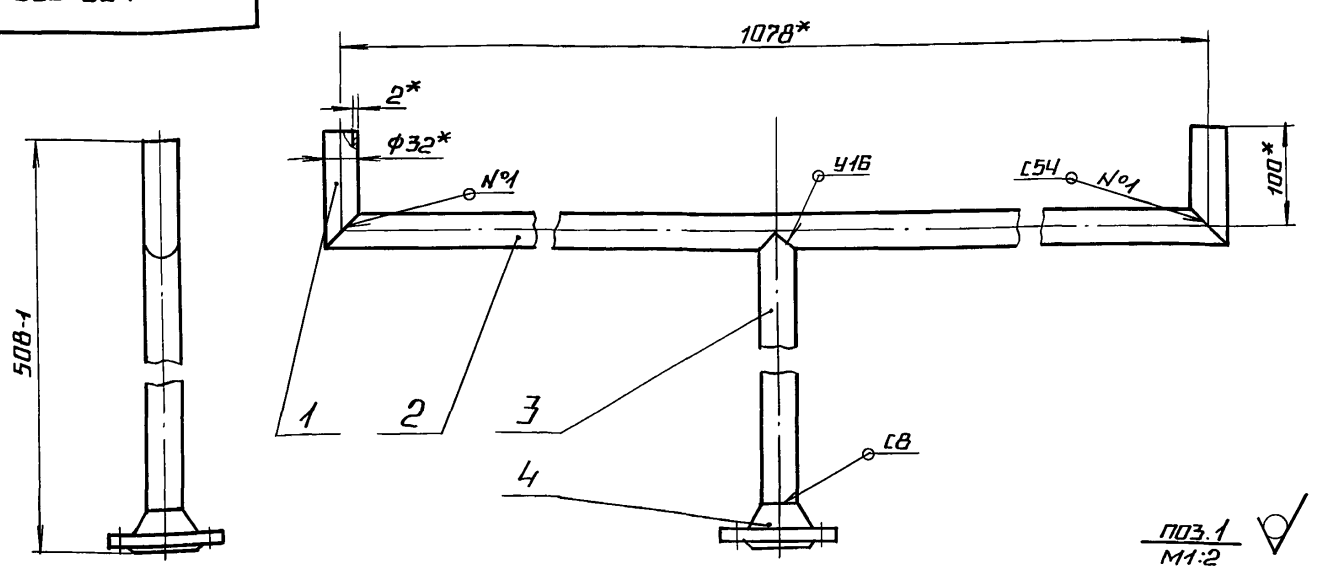

Вид А
М1:2

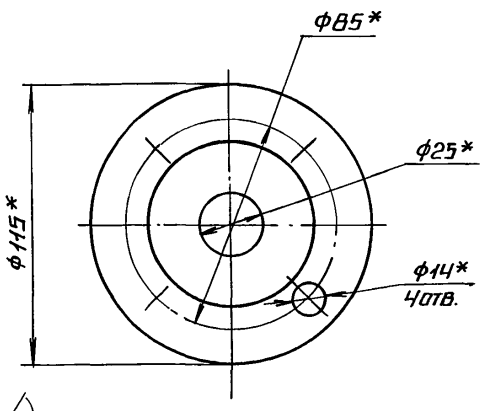

А

поз.1
М1:2

поз.2
М1:2

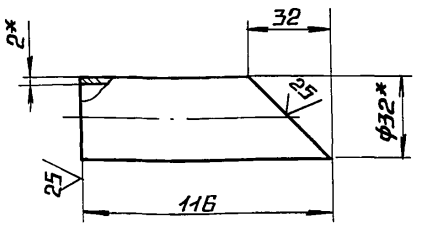

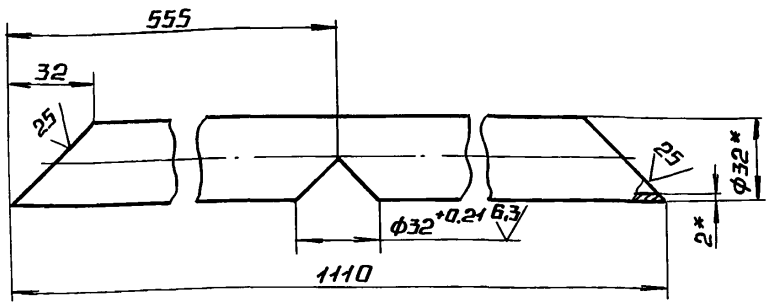

поз.3
М1:2

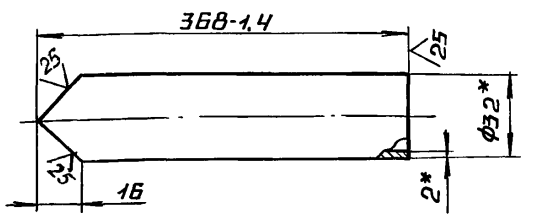

1.* Размеры для справок.

2. $\pm \frac{IT14}{2}$.

3. Сварные швы по ГОСТ 16037-80.

Изм.	Лист	№ докум.	Подп.	Дата	БМ3.3.1.09.000СБ			
Разраб.		Михайлова			Трубопровод	Лит.	Масса	Масштаб
Пров.		Никитченко					3,42	1:5
Т.контр.						Лист	Листов 1	
Н.контр.		Колмец				ЛАТГИПРОПРОМ		
Утв.								

Копировал А4 Формат А3

Выпуск 3-3

Серия 5.903-12

Инв.№подл. | Подпись и дата | Взам.инв.№ | Инв.№дубл. | Подпись и дата

Формат	Зона	Поз.	Обозначение	Наименование	Кол.	Примечание
				Документация		
А3			БМ3.3.1.10.000СБ	Сборочный чертеж		
				Детали		
А4		1	БМ3.3.1.10.001	Труба	2	
А4		2	БМ3.3.1.10.002	Труба	1	
		3	-01	Труба	1	
А4		4	БМ3.3.1.10.003	Труба	1	
Б4		5	БМ3.3.1.10.004	Труба		
				Труба 25×2 ГОСТ 10704-76 / В20 ГОСТ 10705-80	1	1,27кг
Б4		6	БМ3.3.1.10.005	Труба		
				Труба 25×2 ГОСТ 10704-76 / В20 ГОСТ 10705-80	4	0,14кг
				Стандартные изделия		
		7		Фланец 1-20-16 ст20 ГОСТ 12821-80	1	
				Прочие изделия		
		8		Вентиль 15с27нж/с3. Ру 64, Ду 20 ТУ 26-07-1221-79	2	

Изм.	Лист	№ докум.	Подп.	Дата	БМ3.3.1.10.000			
Разраб.		Михайлова			Трубопровод	Лит.	Лист	Листов 1
Пров.		Никитченко				ЛАТГИПРОПРОМ		
Н.контр.		Колмец						
Утв.								

Копировал А4 Формат А4

Выпуск 3-3

Серия 5.903-12

Инв.№подл. | Подпись и дата | Взам.инв.№ | Инв.№дубл. | Подпись и дата

БМ3.3.1.10.003

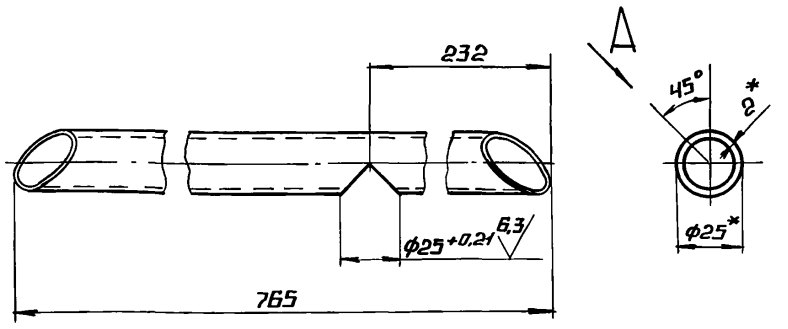

Вид А повернуто

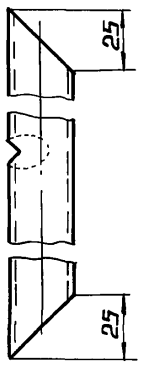

1.* Размеры для справок.

2. $\pm \frac{IT14}{2}$.

Изм.	Лист	№ докум.	Подп.	Дата	БМ3.3.1.10.003			
Разраб.		Михайлова			Труба	Лит.	Масса	Масштаб
Пров.		Никитченко					0,83	1:2
Т.контр.						Лист	Листов 1	
Н.контр.		Колмец			Труба 25×2 ГОСТ 10704-76 / В20 ГОСТ 10705-80	ЛАТГИПРОПРОМ		
Утв.								

Копировал А4 Формат А4

Выпуск 3-3

Серия 5.903-12

БМ3.3.1.10.001

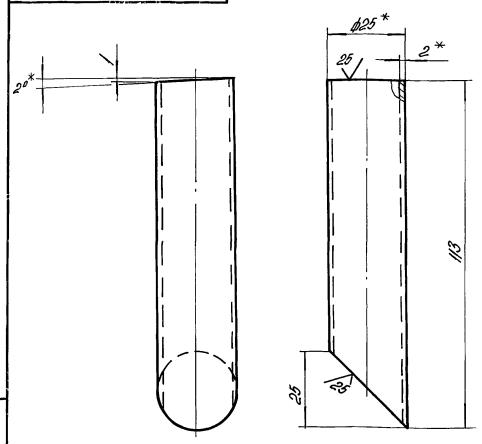

1. *Размеры для справок.
2. $\pm \frac{1714}{2}$.

Изм.	Лист	№ докум.	Подпись	Дата
Разраб.		Михайлова		
Пров.		Никитченко		
Т.контр.				
Н.контр.		Колпец		
Утв.				

БМ3.3.1.10.001

Труба

Лит.	Масса	Масштаб
	0,12	1:1
Лист	Листов 1	

Труба $\frac{25\times2\ ГОСТ\ 10704-76}{В20\ ГОСТ\ 10703-80}$

ЛАТГИПРОПРОМ

Копировал А4 Формат А4

Выпуск 3-3

Серия 5.903-12

БМ3.3.1.10.002

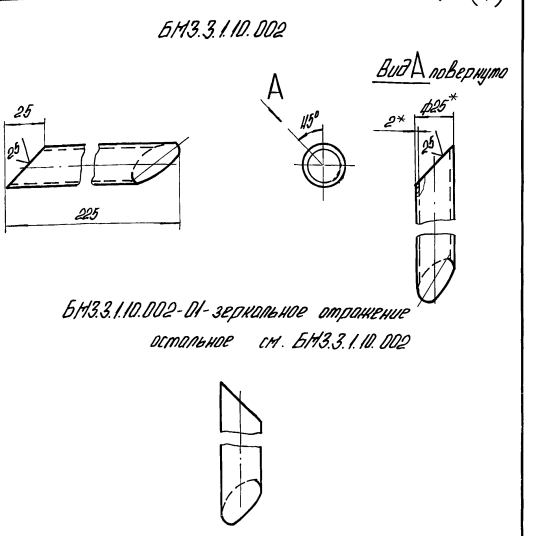

БМ3.3.1.10.002-01 - зеркальное отражение
остальное см. БМ3.3.1.10.002

1. *Размеры для справок.
2. $\pm \frac{1714}{2}$.

Изм.	Лист	№ докум.	Подпись	Дата
Разраб.		Михайлова		
Пров.		Никитченко		
Т.контр.				
Н.контр.		Колпец		
Утв.				

БМ3.3.1.10.002

Труба

Лит.	Масса	Масштаб
	0,23	1:2
Лист	Листов 1	

Труба $\frac{25\times2\ ГОСТ\ 10704-76}{В20\ ГОСТ\ 10705-80}$

ЛАТГИПРОПРОМ

Копировал А4 Формат А4

Выпуск 3-3

Серия 5.903-12

БМ3.3.1.10.000 СБ

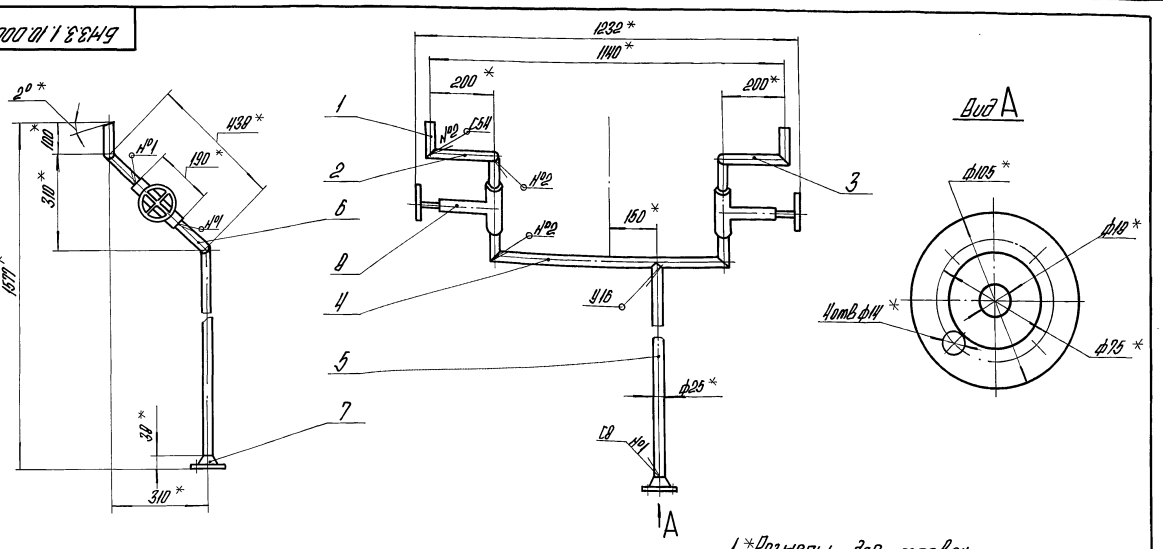

1. *Размеры для справок.
2. $\pm \frac{1714}{2}$.
3. Сварные швы по ГОСТ 15037-80.

Поз. 5 М1:1

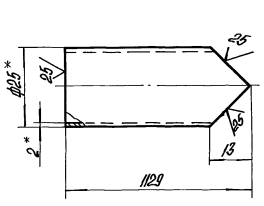

Поз. 6 М1:1

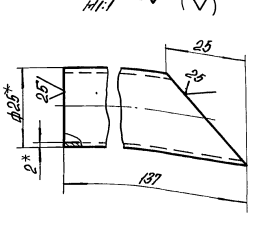

Изм.	Лист	№ докум.	Подпись	Дата
Разраб.		Михайлова		
Пров.		Никитченко		
Т.контр.				
Н.контр.		Колпец		
Утв.				

БМ3.3.1.10.000 СБ

Трубопровод

Лит.	Масса	Масштаб
	28,23	1:10
Лист	Листов 1	

ЛАТГИПРОПРОМ

Выпуск 3-3

Серия 5.903-12

Форм.	Зона	Поз.	Обозначение	Наименование	Кол.	Примечание
				Документация		
А3			БМ3.3.1.11.000 СБ	Сборочный чертёж		
				Сборочные единицы		
А4		1	БМ3.7.1.04.100	Штуцер	1	
				Детали		
Б4		2	БМ3.3.1.11.001	Труба		
				Труба 32×2 ГОСТ10704-76 / В20 ГОСТ10705-80	1	0,11кг
Б4		3	БМ3.3.1.11.002	Труба		
				Труба 32×2 ГОСТ10704-76 / В20 ГОСТ10705-80	1	0,42кг
Б4		4	БМ3.3.1.11.003	Труба		
				Труба 32×2 ГОСТ10704-76 / В20 ГОСТ10705-80	1	0,36кг
				Стандартные изделия		
		5		Фланец 1-25-25 Ст20		
				ГОСТ 12821-80	1	
				Прочие изделия		
		6		Вентиль 15с27нж3 Ру64 Ду25		
				ТУ26-07-1221-79	1	

Инв. № подл. | Подп. и дата | Взам. инв. № | Инв. № дубл. | Подп. и дата

Изм.	Лист	№ докум.	Подп.	Дата
Разраб.		Михайлова		
Пров.		Никитченко		
Н. контр.		Колмец		
Утв.				

БМ3.3.1.11.000

Трубопровод

Лит.	Лист	Листов
		1

ЛАТГИПРОПРОМ

Копировал [подпись] Формат А4

Выпуск 3-3

Серия 5.903-12

Форм.	Зона	Поз.	Обозначение	Наименование	Кол.	Примечание
				Документация		
А3			БМ3.1.1.13.000 СБ	Сборочный чертёж		
				Сборочные единицы		
А4		1	БМ3.7.1.04.100	Штуцер	1	
				Детали		
Б4		2	БМ3.1.1.13.001	Труба		
				Труба 32×2 ГОСТ10704-76 / В20 ГОСТ10705-80	1	0,16кг
Б4		3	БМ3.1.1.13.002	Труба		
				Труба 32×2 ГОСТ10704-76 / В20 ГОСТ10705-80	1	0,12кг
				Стандартные изделия		
		4		Фланец 1-25-25		
				Ст20 ГОСТ12820-80	1	
				Прочие изделия		
		5		Вентиль 15с27нж3		
				Ду25, Ру64		
				ТУ26-07-1221-79	1	

Инв. № подл. | Подп. и дата | Взам. инв. № | Инв. № дубл. | Подп. и дата

Изм.	Лист	№ докум.	Подп.	Дата
Разраб.		Авдеенко		
Пров.		Никитченко		
Н. контр.		Колмец		
Утв.				

БМ3.1.1.13.000

Трубопровод

Лит.	Лист	Листов
		1

ЛАТГИПРОПРОМ

Копировал [подпись] Формат А4

Выпуск 3-3

Серия 5.903-12

БМ3.1.1.13.000 СБ

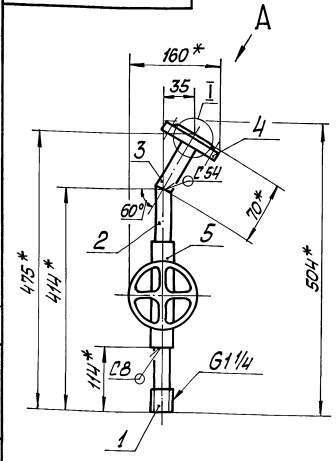

Вид А повёрнуто
м1:2

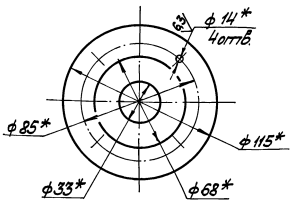

I повёрнуто
м1:2

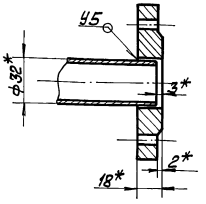

Поз. 2
м1:2

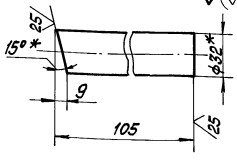

Поз. 3
м1:2

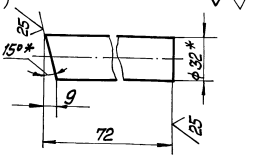

1. * Размеры для справок.
2. $\pm \frac{IT14}{2}$
3. Обработка поверхностей реза деталей Б4 25
4. Сварные швы по ГОСТ 16037-80.

Изм.	Лист	№ докум.	Подп.	Дата
Разраб.		Авдеенко		
Пров.		Никитченко		
Т. контр.				
Н. контр.		Колмец		
Утв.				

БМ3.1.1.13.000 СБ

Трубопровод

Лит.	Масса	Масштаб
	15,5	1:5

Лист | Листов 1

ЛАТГИПРОПРОМ

Инв. № подл. | Подп. и дата | Взам. инв. № | Инв. № дубл. | Подп. и дата

Копировал [подпись] 23523-16.29 Формат А3

Выпуск 3-3

Серия 5.903-12

БМ3.3.1.11.000СБ

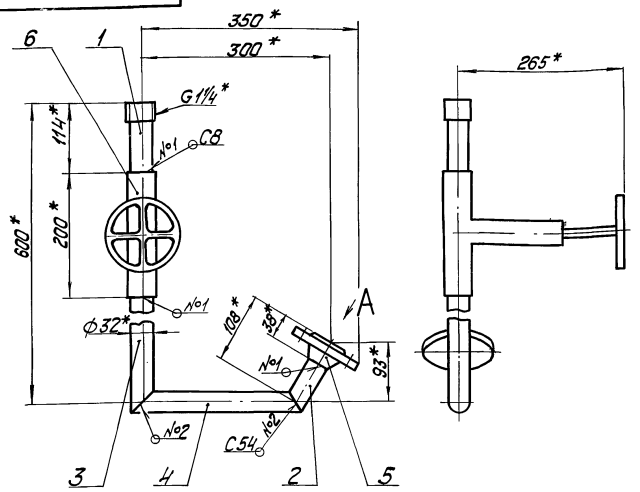

Вид А
М 1:2

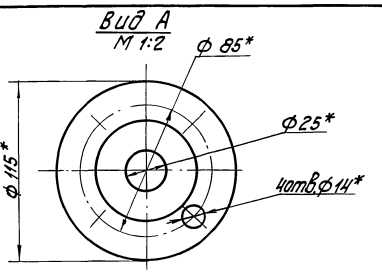

Поз.2
М 1:2

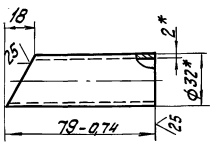

Поз.3
М 1:2

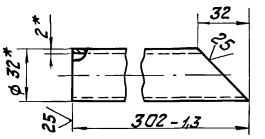

1. * Размеры для справок.
2. $\pm\frac{IT14}{2}$.
3. Сварные швы по ГОСТ 16037-80.

Поз.4
М 1:2

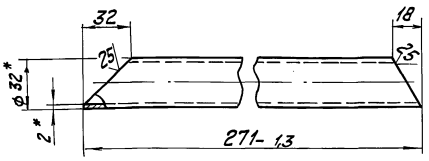

Изм.	Лист	№ докум.	Подпись	Дата	БМ3.3.1.11.000СБ		
Разраб.		Михайлова			Трубопровод	Лит.	Масса 16,3	Масштаб 1:5
Пров.		Никитченко				Лист	Листов 1
Т.контр.						ЛАТГИПРОПРОМ	
Н.контр.		Колмец					
Утв.							

Копировал [illegible] формат А3

Выпуск 3-3

Серия 5.903-12

Формат	Зона	Поз.	Обозначение	Наименование	Кол.	Примечание
				Документация		
А4			БМ3.3.1.12.000 СБ	Сборочный чертеж		
				Детали		
Б4		1	БМ3.3.1.12.001	Труба		
				Труба 57х3 ГОСТ 10704-76 / В Ст3кп2 ГОСТ 10705-80		
				L=233±0,575 мм	1	0,93кг
				Стандартные изделия		
		2		Отвод 90° 57х3		
				ГОСТ 17375-83	1	
		3		Фланец 1-50-16Ст20		
				ГОСТ 12821-80	1	

Изм.	Лист	№ докум.	Подпись	Дата	БМ3.3.1.12.000		
Разраб.		Михайлова			Трубопровод	Лит.	Лист	Листов 1
Пров.		Никитченко				ЛАТГИПРОПРОМ	
Н.контр.		Колмец					
Утв.							

Копировал [illegible] формат А4

Выпуск 3-3

Серия 5.903-12

БМ3.3.1.12.000СБ

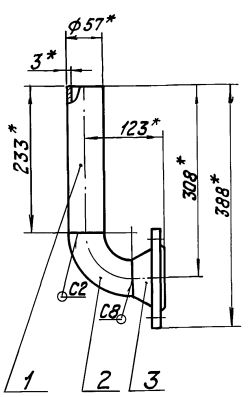

Вид А

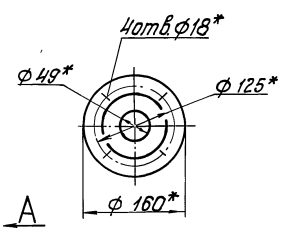

1. * Размеры для справок.
2. Обработка поверхностей за детали Б4 25/.
3. Сварные швы по ГОСТ 16037-80.

Изм.	Лист	№ докум.	Подпись	Дата	БМ3.3.1.12.000 СБ		
Разраб.		Михайлова			Трубопровод	Лит.	Масса 3,71	Масштаб 1:5
Пров.		Никитченко				Лист	Листов 1
Т.контр.						ЛАТГИПРОПРОМ	
Н.контр.		Колмец					
Утв.							

Копировал [illegible] – 23523-16 30 формат А4

Выпуск 3-3 Серия 5.903-12

Формат	Зона	Поз.	Обозначение	Наименование	Кол.	Примечание
				Документация		
А4			БМ3.2.1.13.000 СБ	Сборочный чертеж		
				Детали		
А4		1	БМ1.3.1.04.001	Штуцер	1	
Б4		2	БМ3.2.1.13.001	Труба		
				Труба 38х2,5 ГОСТ 10704-76 / В 20 ГОСТ 10705-80	2	0,26кг
				Прочие изделия		
				Вентиль 15с27нж3; Ру64		
				Ду32 ТУ 26-07-1221-79	1	

Инв.№ подл. | Подпись и дата | Взам.инв.№ | Инв.№ дубл. | Подпись и дата

Изм.	Лист	№ докум.	Подпись	Дата	БМ3.2.1.13.000			
Разраб.		Элманис			Трубопровод	Лит.	Лист	Листов 1
Пров.		Никитченко						
Т.контр.						ЛАТГИПРОПРОМ		
Н.контр.		Колмец						
Утв.								

Копировал — Формат А4

БМ3.2.1.13.000СБ

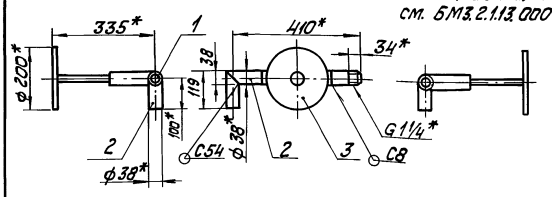

БМ3.2.1.13.000-01СБ -зеркальное отражение. Остальное см. БМ3.2.1.13.000СБ

1. * Размеры для справок.
2. Обработка поверхностей реза деталей Б4 $\frac{25}{}$.
3. Сварные швы по ГОСТ 16037-80.

Изм.	Лист	№ докум.	Подпись	Дата	БМ3.2.1.13.000 СБ			
Разраб.		Элманис			Трубопровод	Лит.	Масса	Масштаб
Пров.		Никитченко					20,92	1:10
Т.контр.						Лист	Листов 1	
Н.контр.		Колмец				ЛАТГИПРОПРОМ		
Утв.								

Копировал — Формат А4

Выпуск 3-3 Серия 5.903-12

БМ1.3.1.04.001

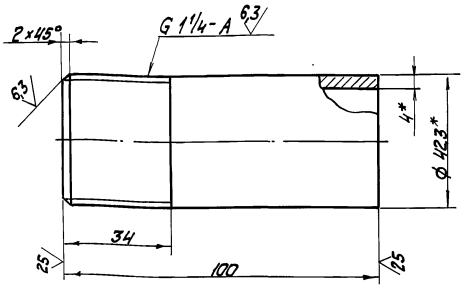

1. * Размеры для справок
2. $\pm \frac{IT14}{2}$.

Изм.	Лист	№ докум.	Подпись	Дата	БМ1.3.1.04.001			
Разраб.		Виноградов			Штуцер	Лит.	Масса	Масштаб
Пров.		Никитченко					0,4	1:1
Т.контр.						Лист	Листов 1	
Н.контр.		Колмец			Труба 32х4,0 ГОСТ 3262-75	ЛАТГИПРОПРОМ		
Утв.								

Копировал — Формат А4

Выпуск 3-3 Серия 5.903-12

Формат	Зона	Поз.	Обозначение	Наименование	Кол.	Примечание
				Документация		
А3			БМ2.2.1.15.000 СБ	Сборочный чертеж		
				Детали		
Б4		1	БМ2.2.1.15.001	Труба		
				Труба 57х3 ГОСТ 10704-76 / В-ВСт3 ГОСТ 10705-80		
				L = 100 ± 0,435 мм	1	0,1кг
Б4		2	БМ2.2.1.15.002	Труба		
				Труба 57х3 ГОСТ 10704-76 / В-ВСт3 ГОСТ 10705-80	1	1,6 кг
Б4		3	БМ2.2.1.15.003	Труба		
				Труба 57х3 ГОСТ 10704-76 / В-ВСт3 ГОСТ 10705-80		
				L = 363 ± 0,7 мм	1	1,45кг
Б4		4	БМ2.2.1.15.004	Труба		
				Труба 57х3 ГОСТ 10704-76 / В-ВСт3 ГОСТ 10705-80		
				L = 124 ± 1,55 мм	1	4,99кг
Б4		5	БМ2.2.1.15.005	Труба		
				Труба 57х3 ГОСТ 10704-76 / В-ВСт3 ГОСТ 10705-80		
				L = 257 ± 0,65 мм	1	1,03кг

Изм.	Лист	№ докум.	Подпись	Дата	БМ2.2.1.15.000			
Разраб.		АВоронкова			Трубопровод	Лит.	Лист	Листов 2
Пров.		Никитченко					1	
Т.контр.						ЛАТГИПРОПРОМ		
Н.контр.		Колмец						
Утв.								

Копировал — 23523-16 31 Формат А4

Выпуск 3-3
Серия 5.903-12

Формат	Зона	Поз.	Обозначение	Наименование	Кол.	Примечание
				Документация		
А3			БМ2.2.1.10.000 СБ	Сборочный чертеж		
				Детали		
Б4		1	БМ2.2.1.10.001	Труба		
				Труба 38×2 ГОСТ 10704-76 / В-Вст3сп ГОСТ 10705-80	1	1,65 кг
Б4		2	БМ2.2.1.10.002	Труба		
				Труба 38×2 ГОСТ 10704-76 / В-Вст3сп ГОСТ 10705-80	1	0,36 кг
Б4		3	БМ2.2.1.10.003	Труба		
				Труба 38×2 ГОСТ 10704-76 / В-Вст3сп ГОСТ 10705-80	1	0,14 кг
Б4		4	БМ2.2.1.10.004	Труба		
				Труба 38×2 ГОСТ 10704-76 / В-Вст3сп ГОСТ 10705-80		
				L = 80 ± 0,37 мм	1	0,14 кг
				Стандартные изделия		
		5		Переход К57×4-32×2 ГОСТ 17378-83	1	

Инв.№ подл. | Подп. и дата | Взам. инв.№ | Инв.№ дубл. | Подп. и дата

Изм.	Лист	№ докум.	Подп.	Дата
Разраб.		А.Воронко		
Пров.		Никитченко		
Н.контр.		Колмец		
Утв.				

БМ2.2.1.10.000

Трубопровод

Лит.	Масса	Масштаб
Лист 1	Листов 2	

ЛАТГИПРОПРОМ

Копировал: Формат А4

Выпуск 3-3
Серия 5.903-12

Формат	Зона	Поз.	Обозначение	Наименование	Кол.	Примечание
				Стандартные изделия		
		6		Отвод 90°57×3 ГОСТ 17375-83	2	
		7		Тройник 57×3 ГОСТ 17376-83	1	
		8		Фланец 1-50-16 ВСт3 ГОСТ 12821-80	1	
				Прочие изделия		
		9		Установка 2 штуцера М20×1,5-100 3К4-46-76	1	

Инв.№ подл. | Подп. и дата | Взам. инв.№ | Инв.№ дубл. | Подп. и дата

Изм.	Лист	№ докум.	Подп.	Дата

БМ2.2.1.15.000

Лист 2

Копировал: Формат А4

БМ2.2.1.15.000СБ

Выпуск 3-3
Серия 5.903-12

БМ2.2.1.15.000

БМ2.2.1.15.000-01 - зеркальное отражение, остальное см. БМ2.2.1.15.000

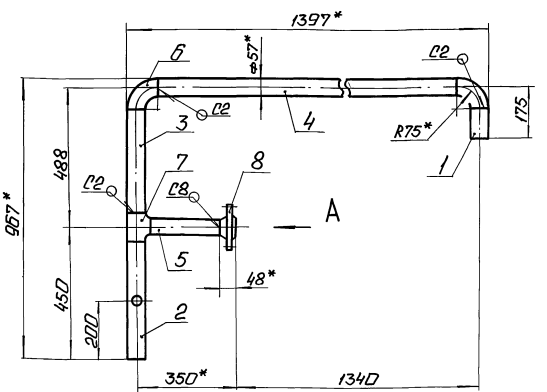

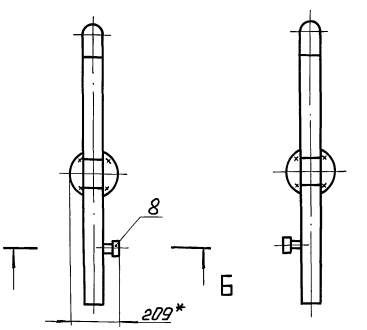

Вид А

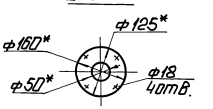

Б – Б
М 1:5

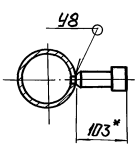

Поз. 2
М 1:5

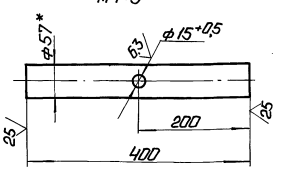

1.* Размеры для справок.
2. ± IT14/2.
3. Обработка поверхностей реза деталей Б4 25.
4. Сварные швы по ГОСТ 16037-80.

Инв.№ подл. | Подп. и дата | Взам. инв.№ | Инв.№ дубл. | Подп. и дата

Изм.	Лист	№ докум.	Подп.	Дата
Разраб.		А.Воронко		
Пров.		Никитченко		
Т.контр.				
Н.контр.		Колмец		
Утв.				

БМ2.2.1.15.000 СБ

Трубопровод

Лит.	Масса	Масштаб
	13,7	1:10
Лист	Листов 1	

ЛАТГИПРОПРОМ

Копировал: 23573-16 32 Формат А3

БМ2.2.1.10.000СБ

Выпуск 3-3

Серия 5.903-12

Поз.1

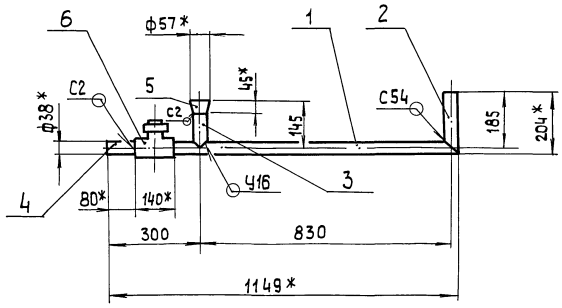

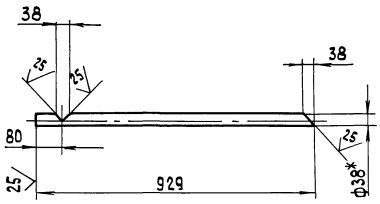

Поз.2
М 1:5

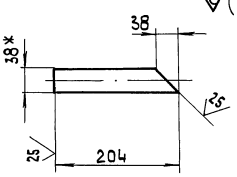

Поз.3
М 1:5

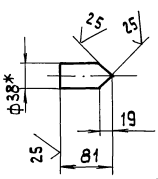

1.* Размеры для справок

2. $\pm \frac{IT\,14}{2}$.

3. Обработка поверхностей реза деталей БЧ 25.

4. Сварные швы по ГОСТ 16037-80.

Изм.	Лист	№ докум.	Подп.	Дата	БМ2.2.1.10.000 СБ			
Разраб.		Авдеенко			Трубопровод	Лит.	Масса	Масштаб
Пров.		Никитченко					5,3	1:10
Т.контр.						Лист	Листов 1	
Н.контр.		Колмец			ЛАТГИПРОПРОМ			
Утв.								

Копировал 32 Формат А3

Инв.№подл. | Подп. и дата | Взам.инв.№ | Инв.№дубл. | Подп. и дата

Выпуск 3-3

Серия 5.903-12

Форм.	Зона	Поз.	Обозначение	Наименование	Кол.	Примечание
				Прочие изделия		
		6		Конденсатоотводчик 45С13НЖ		
				Ру 40 Ду 32		
				ТУ 26-07-1138-76	1	

Изм.	Лист	№ докум.	Подп.	Дата	БМ2.2.1.10.000	Лист 2

Копировал 32 Формат А4

Инв.№подл. | Подп. и дата | Взам.инв.№ | Инв.№дубл. | Подп. и дата

Выпуск 3-3

Серия 5.903-12

Форм.	Зона	Поз.	Обозначение	Наименование	Кол.	Примечание
				Документация		
А3			БМ2.2.1.14.000 СБ	Сборочный чертеж		
				Детали		
БЧ		1	БМ2.2.1.14.001	Труба		
				Труба 38×2 ГОСТ 10704-76 / В-БСт3сп ГОСТ 10705-80		
				L = 1340 ± 1,55 мм	1	2,39кг
БЧ		2	БМ2.2.1.14.002	Труба		
				Труба 38×2 ГОСТ 10704-76 / В-БСт3сп ГОСТ 10705-80		
				L = 80 ± 0,37 мм	2	0,14кг
				Стандартные изделия		
		3		Заглушка 38×2 ГОСТ 17379-83	1	
				Прочие изделия		
		4		Вентиль 15С27НЖ3 Ру 64 Ду 32 ТУ 26-07-1221-79	2	

Изм.	Лист	№ докум.	Подп.	Дата	БМ2.2.1.14.000			
Разраб.		Авдеенко			Трубопровод	Лит.	Лист	Листов
Пров.		Никитченко						1
Н.контр.		Колмец			ЛАТГИПРОПРОМ			
Утв.								

Копировал 32 23523-16 33 Формат А4

Выпуск 3-3
Серия 5.903-12

Формат	Зона	Поз.	Обозначение	Наименование	Кол.	Примечание
				Документация		
А4			БМ2.2.1.16.000 СБ	Сборочный чертеж		
				Детали		
Б4		1	БМ2.2.1.16.001	Труба		
				Труба 57×3 ГОСТ 10704-76 / В-ВСт3сп ГОСТ 10705-80		
				L=1040±1,3 мм	1	4,2 кг
				Стандартные изделия		
		2		Тройник 57×3 ГОСТ 17376-83	2	
		3		Заглушка 57×3 ГОСТ 17379-83	1	
				Прочие изделия		
		4		Вентиль 15С22НЖ Ру 40 Ду 50 ГОСТ 19192-73	2	

Инв.№ подл. | Подп. и дата | Взам.инв.№ | Инв.№ дубл. | Подп. и дата

Изм. Лист.	№ докум.	Подп.	Дата
Разраб.	Яковенко		
Пров.	Никитченко		
Т.контр.			
Н.контр.	Колмец		
Утв.			

БМ2.2.1.16.000

Трубопровод

Лит. | Масса | Масштаб
Лист | Листов 1
ЛАТГИПРОПРОМ

Копировал: | Формат А4

Выпуск 3-3
Серия 5.903-12

БМ2.2.1.16.000 СБ

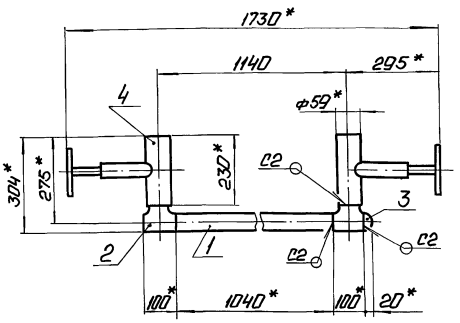

1. *Размеры для справок.
2. ± 17,14 / 2.
3. Обработка поверхностей реза деталей Б4 25.
4. Сварные швы по ГОСТ 16037-80.

Инв.№ подл. | Подп. и дата | Взам.инв.№ | Инв.№ дубл. | Подп. и дата

Изм. Лист.	№ докум.	Подп.	Дата
Разраб.	Яковенко		
Пров.	Никитченко		
Т.контр.			
Н.контр.	Колмец		
Утв.			

БМ2.2.1.16.000 СБ

Трубопровод

Лит. | Масса | Масштаб
40,1 | 1:10
Лист | Листов 1
ЛАТГИПРОПРОМ

Копировал: | Формат А4

Выпуск 3-3
Серия 5.903-12

БМ2.2.1.14.000 СБ

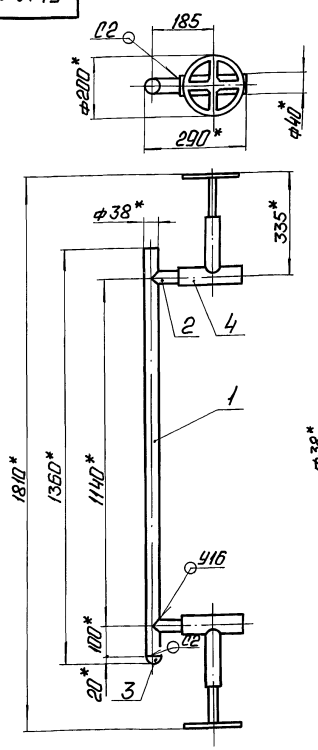

Поз. 1

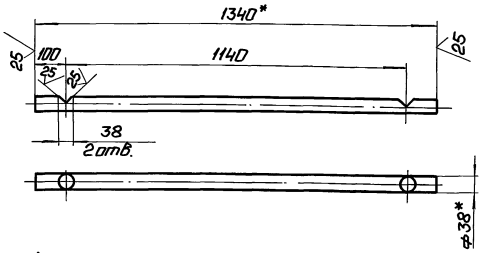

Поз. 2
М 1:5

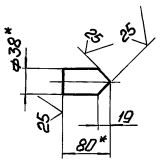

1. *Размеры для справок.
2. ± 17,14 / 2.
3. Обработка поверхностей реза деталей Б4 25.
4. Сварные швы по ГОСТ 16037-80.

Инв.№ подл. | Подп. и дата | Взам.инв.№ | Инв.№ дубл. | Подп. и дата

Изм. Лист.	№ докум.	Подп.	Дата
Разраб.	Яковенко		
Пров.	Никитченко		
Т.контр.			
Н.контр.	Колмец		
Утв.			

БМ2.2.1.14.000 СБ

Трубопровод

Лит. | Масса | Масштаб
52,2 | 1:10
Лист | Листов 1
ЛАТГИПРОПРОМ

Копировал: | Формат А3

Выпуск 3-3
Серия 5.903-12

Формат	Зона	Поз.	Обозначение	Наименование		Примечание
				Документация		
А2			БМ3.3.2.00.000СБ	Сборочный чертеж		
А2			БМ3.2.2.00.000 СО	Схема автоматизации		
А4			БМ 3.2.2.00.000 Э4	Схема соединений		
А4			БМ3.0.0.00.000 ДТ	Указания по применению и изготовлению		Выпуск 3-0
				Сборочные единицы		
А4		1	БМ 3.1.2.01.000	Устройство отборное	6	
А4		2	БМ 2.1.2.02.000	Устройство отборное	2	
А4		3	БМ.3.3.2.01.000	Устройство отборное	2	
				Детали		
А4		4	БМ 2.1.2.00.001	Хомут	8	
А4		5	БМ.3.1.2.00.004	Пластина	2	
А4		6	БМ3.3.2.00.001	Стойка	2	
		7	-01	Стойка	2	
А4		8	БМ3.3.2.00.002	Кронштейн	2	
		9	-01	Кронштейн	2	
БЧ		10	БМ3.3.2.00.003	Кронштейн		
				Уголок 40×40×4-БГОСТ 8509-86 Ст3сп3-ГОСТ 535-79		
				L=200±1 мм	2	

Инв.№ подл. | Подпись и дата | Взам.инв.№ | Инв.№ дубл. | Подпись и дата

Изм.	Лист	№ докум.	Подп.	Дата	БМ3.3.2.00.000		
Разраб.		Элманис			Блок подачи мазута к котлам БМПП-2×8,0-25 Установка приборов контроля и автоматизации	Лит.	Лист 1	Листов 3
Пров.		Никитченко				ЛАТГИПРОПРОМ		
Н.контр.		Колмец						
Утв.								

Копировал Формат А4

Выпуск 3-3
Серия 5.903-12

Формат	Зона	Поз.	Обозначение	Наименование	Кол.	Примечание
				Стандартные изделия		
		11		Винт М6×20.58 ГОСТ 17473-72	4	
				Гайки ГОСТ 5915-70		
		12		М6.5	16	
		13		М8.5	32	
				Шайбы ГОСТ 11371-78		
		14		Шайба 6	16	
		15		Шайба 8	32	
		16		Шпилька М6×85.46 ГОСТ 22042-76	6	
				Прочие изделия		
		17		Манометры показывающие ТУ 25.02.180335-84 Пределы измерений 0÷0,16МПа (0-1,6 кгс/см²) МП4-У-1,6	4	
		18		Пределы измерений 0-1,6МПа (0-16 кгс/см²) МП4-У-16	2	
		19		Пределы измерений 0-4МПа (0-40 кгс/см²) МП4-У-40	2	
		20		Пределы измерений 0-4МПа (0-40 кгс/см²) МП4-У-40; Штуцер осевой	2	
		21		Манометр показывающий сигнализирующий. Пределы измерений 0-4МПа (0-40 кгс/см²) ВЭ-16рД; ТУ 25.02.31-75	2	

Инв.№ подл. | Подпись и дата | Взам.инв.№ | Инв.№ дубл. | Подпись и дата

Изм.	Лист	№ докум.	Подп.	Дата	БМ3.3.2.00.000	Лист 2

Формат А4 Копировал

Выпуск 3-3
Серия 5.903-12

Формат	Зона	Поз.	Обозначение	Наименование	Кол.	Примечание
		22		Термометр УЧ 1160 104 В оправе 2У 215 100 6,3 200 ОСТ 25 128187-ТМЧ-142-87 Установка 1	2	
		23		Термометр У5 2 160 104 В оправе 2У 215 100 6,3 200 ОСТ 25 1281-87.ТМЧ-142-87 Установка 1	2	
		24		Отборное устройство давления 16-225 У ТУ 36.1258-85	2	
		25		Коробка соединительная КС10 ТУ 36.2568-83	1	
		26		Соединитель СМК-15 ТКЧ-400-67	2	
		27		Соединитель СМТ-15-20 ТКЧ-402-67	2	
		28		Кронштейн КП-4 ТКЧ-3507-81	2	
		29		Втулка В-2 ТКЧ-3503-81	6	
				Материалы		
		30		Металлорукав Р3-Ц-Х-ф15 ТУ 22.3988-77	2	м
		31		Провод ПВ3 1 380 ГОСТ 6323-79	4	м

Инв.№ подл. | Подпись и дата | Взам.инв.№ | Инв.№ дубл. | Подпись и дата

Изм.	Лист	№ докум.	Подп.	Дата	БМ3.3.2.00.000	Лист 3

Копировал Формат А4

БМ3.3.2.00.000 Э4

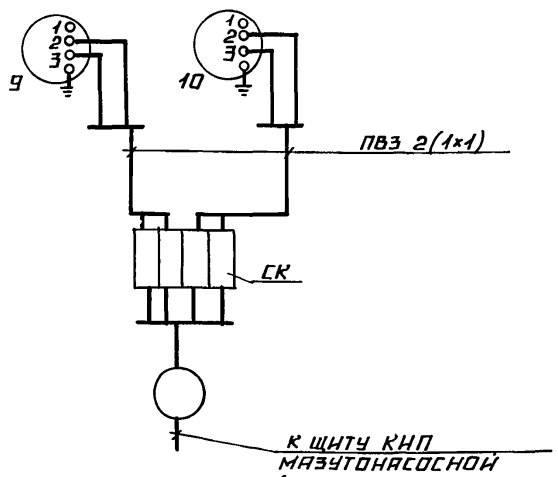

Перечень элементов схемы

Обозн.	Наименование	Тип	К-во	Примеч.
9,10	Манометр электроконтактный	ВЭ-16рД	2	
СК	Коробка соединительная	КС-10	1	
—	Провод	ПВ3 1.380	5	м

Маркировка цепей дана условно

Инв.№ подл. | Подпись и дата | Взам.инв.№ | Инв.№ дубл. | Подпись и дата

Изм.	Лист	№ докум.	Подп.	Дата	БМ3.3.2.00.000 Э4			
Разраб.		Знотиня			Блок подачи мазута к котлам БМПП-2×8,0-25 Схема соединений	Лит.	Масса	Масштаб
Пров.		Крауле						
Т.контр.		Пантелеева				Лист 1	Листов 1	
Н.контр.		Кушель				ЛАТГИПРОПРОМ		
Утв.		Мейман						

Копировал Формат А4

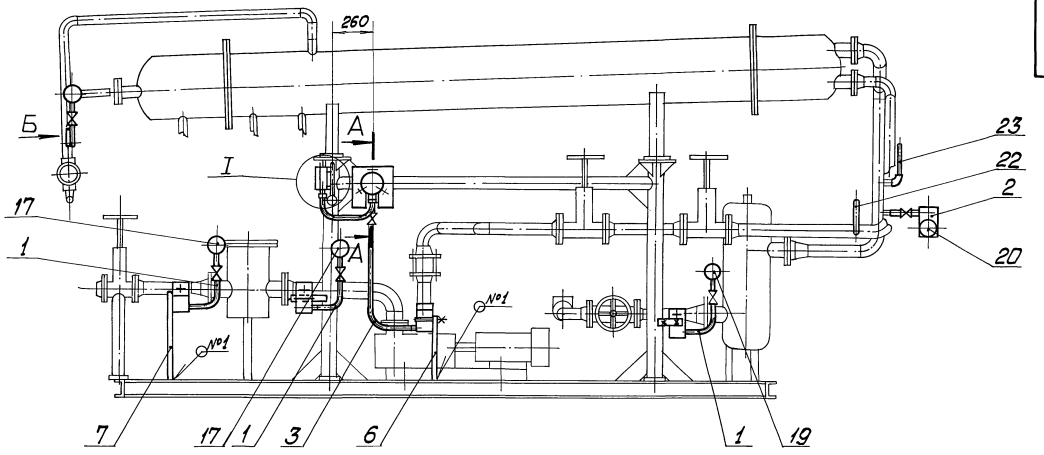

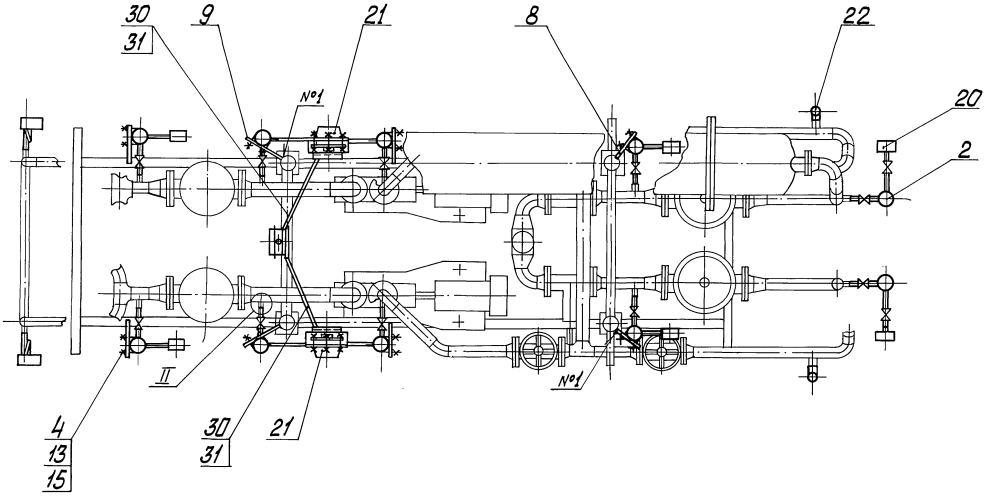

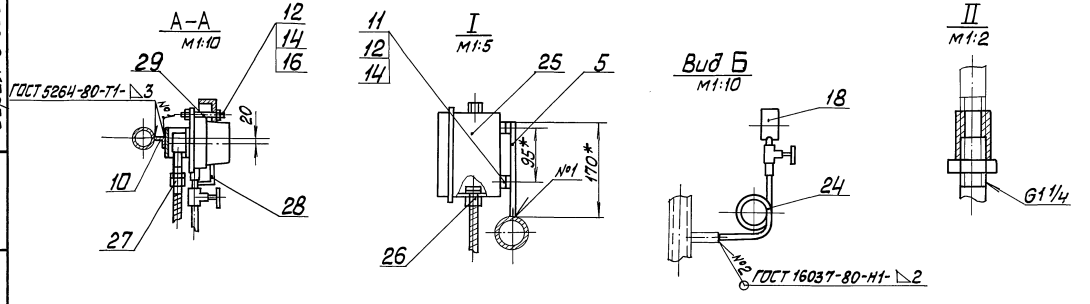

*Размеры для справок.

					БМ3.3.2.00.000СБ		
Изм.	Лист	№ докум.	Подп.	Дата	Блок подачи мазута к котлам БМПП-2×8,0-25. Установка приборов контроля и автоматизации	Лит.	Масса / Масштаб
Разраб.		Зималис					116,2 / 1:20
Пров.		Никитченко				Лист	Листов 1
Т.контр.						ЛАТГИПРОПРОМ	
Н.контр.		Колпец					
ГИП							

Копировал 23523-16 36 Формат А2

БМ3.3.2.00.000 СО

Выпуск 3-3

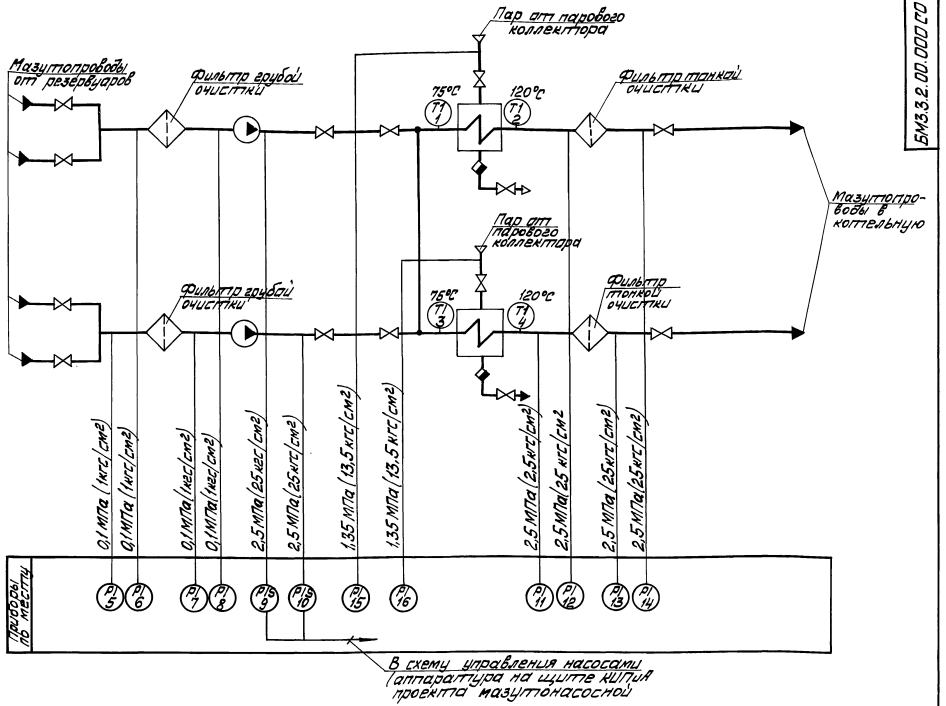

Поз. обозн.	Наименование	Кол.	Примечание
9, 10	Манометр показывающий	2	
	и сигнализирующий. Пределы		
	измерения от 0 до 4 МПа (от 0 до		
	40 кгс/см²) ВЭ-16рб ТУ 25.0231-75		
5,6,7,8	Манометр показывающий.	4	
	Пределы измерения от 0 до 0,16 МПа		
	(от 0 до 1,6 кгс/см²) МП4-У-1,6		
	ТУ 25.02.180335-84		
11;12,13	Манометр показывающий	4	
14	Пределы измерения от 0 до 4 МПа		
	(от 0 до 40 кгс/см²) МП4-У-40		
	ТУ 25.02.180335-84		

Поз. обозн.	Наименование	Кол.	Примечание
1; 3	Термометр ртутный угловой	2	
	Шкала от 0 до 100°С. Длина		
	верхней части 160 мм, нижней		
	части 104 мм. Цена деления 1°С		
	У-4 < 90°-1°С-160-104 ГОСТ 2823-73		
2; 4	Термометр ртутный угловой		
	Шкала от 0 до 160°С. Длина		
	верхней части 160 мм, нижней		
	части 104 мм. Цена деления 2°С		
	У5 < 90°-2°С-160-104 ГОСТ 2823-73		
15, 16	Манометр показывающий		
	Пределы измерения от 0 до		
	1,6 МПа (от 0 до 16 кгс/см²)		
	МП4-У-16 ТУ 25.02.180335-84	2	

Серия 5.903-12

Изм.	Лист	№ докум.	Подп.	Дата
Разраб.		Зиотиня		
Пров.		Крауле		
Т. контр.		Пантелеева		
Н. контр.		Кушель		
Утв.		Мейман		

БМ3.3.2.00.000 СО

Блок подачи мазута к котлам БМПП-2×80-25. Схема автоматизации

Лит.	Масса	Масштаб

Лист 1 Листов 1

ЛАТГИПРОПРОМ

Инв. № подл. | Подп. и дата | Взам. инв. № | Инв. № дубл. | Подп. и дата

Копировал 23523-16 37 Формат А2

Выпуск 3-3

Серия 5.903-12

БМ2.1.2.00.001

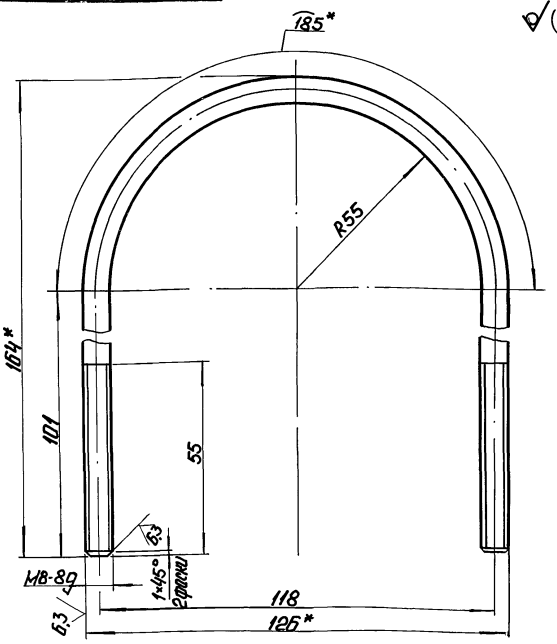

1. * Размеры для справок.
2. ± IT14/2.

Изм. Лист	№ докум.	Подп.	Дата	БМ2.1.2.00.001	
Разраб.	Никитченко			Хомут	Лит. / Масса 0,153 / Масштаб 1:1
Пров.	Колмец				Лист / Листов 1
Т.контр.					
Н.контр.	Колмец			Круг 8-В-ГОСТ2590-71 / ВСт3кп4-В-ГОСТ535-79	ЛАТГИПРОПРОМ
Утв.					

Копировал: Ф4 Формат А4

Выпуск 3-3

Серия 5.903-12

БМ3.1.2.00.004

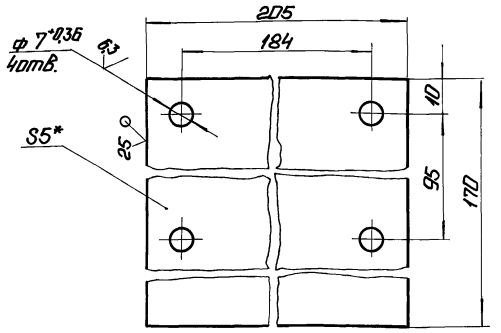

1. * Размер для справок.
2. ± IT14/2.

Изм. Лист	№ докум.	Подп.	Дата	БМ3.1.2.00.004	
Разраб.	Альманис			Пластина	Лит. / Масса 1,37 / Масштаб 1:1
Пров.	Никитченко				Лист / Листов 1
Т.контр.					
Н.контр.	Колмец			Лист 5 ГОСТ 19903-74 / ВСт3кп2 ГОСТ 14637-79	ЛАТГИПРОПРОМ
Утв.					

Копировал: Ф4 Формат А4

Выпуск 3-3

Серия 5.903-12

БМ3.3.2.00.002

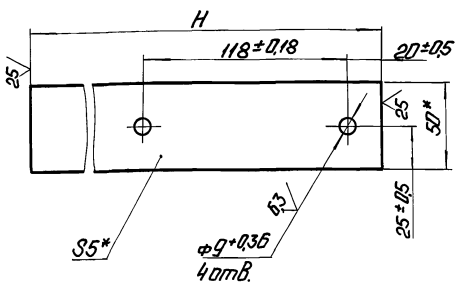

Обозначение	H, мм	Масса, кг
БМ3.3.2.00.002	220±1	0,43
-01	280±1	0,54

* Размеры для справок.

Изм. Лист	№ докум.	Подп.	Дата	БМ3.3.2.00.002	
Разраб.	Альманис			Кронштейн	Лит. / Масса см. табл. / Масштаб —
Пров.	Никитченко				Лист / Листов 1
Т.контр.					
Н.контр.	Колмец			Полоса 5×50-ГОСТ 103-76 / ВСт3кп2 ГОСТ 535-79	ЛАТГИПРОПРОМ
Утв.					

Копировал: Ф4 Формат А4

Выпуск 3-3

Серия 5.903-12

БМ3.3.2.00.001

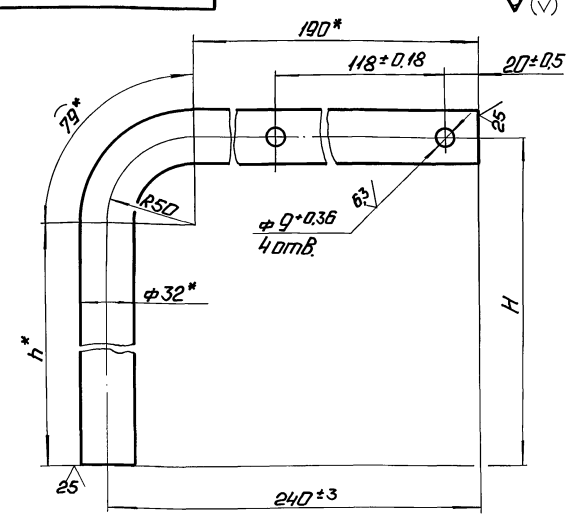

Обозначение	Размеры, мм H	Размеры, мм h*	Масса, кг
БМ3.3.2.00.001	440±3	390	1,42
-01	600±3	550	1,76

* Размеры для справок.

Изм. Лист	№ докум.	Подп.	Дата	БМ3.3.2.00.001	
Разраб.	Альманис			Стойка	Лит. / Масса см. табл. / Масштаб —
Пров.	Никитченко				Лист / Листов 1
Т.контр.					
Н.контр.	Колмец			Труба 32×3 ГОСТ 10704-76 / В ВСт3сп ГОСТ 10705-80	ЛАТГИПРОПРОМ
Утв.					

Копировал: Ф4 Формат А4

Выпуск 3-3

Серия 5.903-12

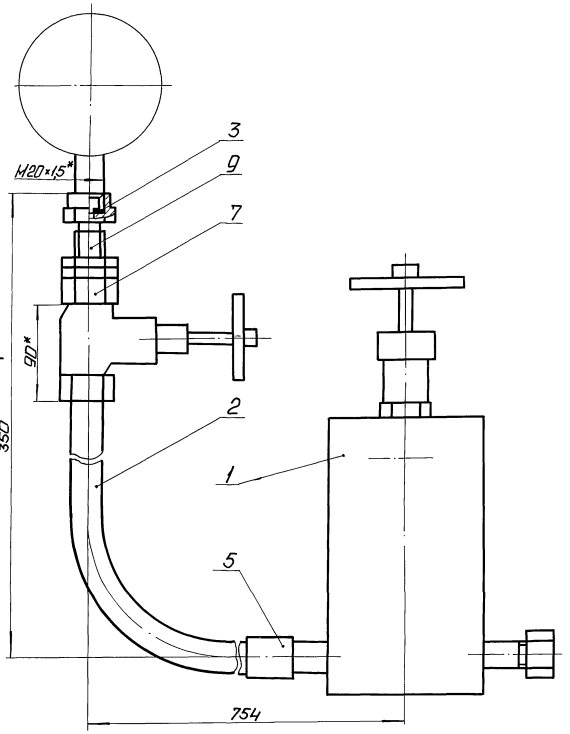

Поз. 2

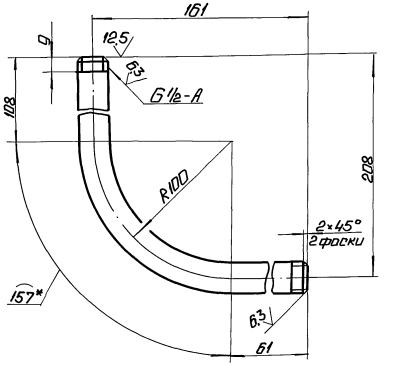

Поз. 3
М1:1

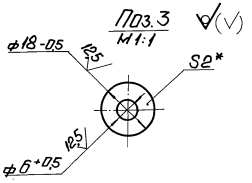

Вид А

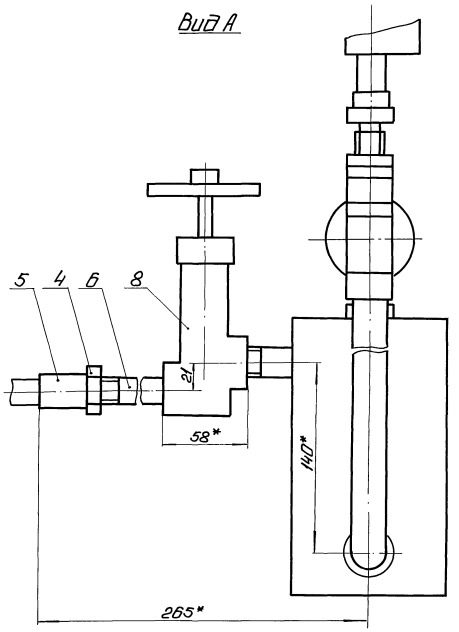

1. * Размеры для справок.
2. $\pm \frac{IT14}{2}$.
3. Уплотнение резьбы произвести лентой ФУМ ТУКО4-81 (арт. КИ-101-01-23).
4. Произвести гидроиспытания давлением $P=0,85$ МПа (8,5 кгс/см^2) в течение 10 мин. Течь не допускается.

Изм.	Лист	№ докум.	Подп.	Дата	БМ3.1.2.01.000СБ		
Разраб.		Эльконин			Устройство отборное	Лит.	Масса	Масштаб
Пров.		Никитченко					6,92	1:2
Т.контр.						Лист	Листов 1	
Н.контр.		Колмец				ЛАТГИПРОПРОМ		
Утв.								

Инв.№ подл. | Подп. и дата | Взам.инв.№ | Инв.№ дубл. | Подп. и дата

Формат	Зона	Поз.	Обозначение	Наименование	Кол.	Примечание
				документация		
А2			БМ3.1.2.01.000 СБ	сборочный чертеж		
				сборочные единицы		
А4		1	БМ2.1.2.01.100	бачок разделительный	1	
				детали		
Б4		2	БМ3.1.2.01.001	колено		
				труба 15×3,2		
				ГОСТ 3262-75	1	0,47 кг
Б4		3	БМ3.1.2.01.002	прокладка		
				паронит ПОН-2 ГОСТ 481-80	1	0,005 кг
				стандартные изделия		
		4		контргайка 15		
				ГОСТ 8968-75	1	
		5		муфта 15 ГОСТ 8966-75	2	
		6		сгон 15 ГОСТ 8969-75	1	
		7		вентиль 15кч 18п;		
				Ду 15; Ру 1,6 МПа (16 кгс/см²)		
				ГОСТ 18161-72	1	

Выпуск 3-3. Серия 5.903-12

Инв. № подл. | Подпись и дата | Взам. инв. № | Инв. № дубл. | Подпись и дата

Изм.	Лист	№ докум.	Подп.	Дата
Разраб.		Элманис		
Пров.		Никитченко		
Н. контр.		Колмец		
Утв.				

БМ3.1.2.01.000

Устройство отборное

Лит.	Лист	Листов
	1	2

ЛАТГИПРОПРОМ

Копировал А4 Формат А4

Формат	Зона	Поз.	Обозначение	Наименование	Кол.	Примечание
				прочие изделия		
		8		вентиль 15 нж Б бк;		
				Ду 15; Ру 2,5 МПа (25 кгс/см²)		
				ТУ 26-07-271-80	1	
		9		соединитель		
				СНП-М20×G1/2		
				ТУ 36.1123-83	1	

Выпуск 3-3. Серия 5.903-12

Инв. № подл. | Подпись и дата | Взам. инв. № | Инв. № дубл. | Подпись и дата

Изм.	Лист	№ докум.	Подп.	Дата

БМ3.1.2.01.000

Лист 2

Копировал А4 Формат А4

Формат	Зона	Поз.	Обозначение	Наименование	Кол.	Примечание
				документация		
А2			БМ2.1.2.02.000 СБ	сборочный чертеж		
				сборочные единицы		
А4		1	БМ2.1.2.01.100	бачок разделительный	1	
				детали		
Б4		2	БМ2.1.2.02.001	труба		
				труба 15×3,2		
				ГОСТ 3262-75	1	0,143 кг
Б4		3	БМ2.1.2.02.002	прокладка		
				паронит ПОН-2		
				ГОСТ 481-80	1	0,005 кг
				стандартные изделия		
		4		контргайка 15		
				ГОСТ 8968-75	1	
		5		муфта 15 ГОСТ 8966-75	2	
		6		сгон 15 ГОСТ 8969-15	1	

Выпуск 3-3. Серия 5.903-12

Инв. № подл. | Подпись и дата | Взам. инв. № | Инв. № дубл. | Подпись и дата

Изм.	Лист	№ докум.	Подп.	Дата
Разраб.		Элманис		
Пров.		Никитченко		
Н. контр.		Колмец		
Утв.				

БМ2.1.2.02.000

Устройство отборное

Лит.	Лист	Листов
	1	2

ЛАТГИПРОПРОМ

Копировал А4 Формат А4

БМ2.1.2.01.102

Рис. 1

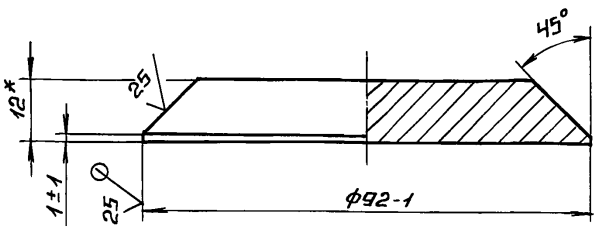

Рис. 2

Остальное см. рис. 1

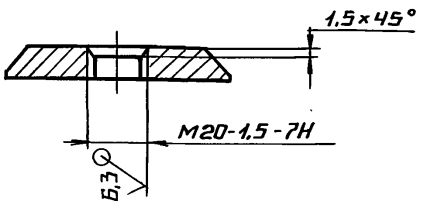

Обозначение	Масса, кг
БМ2.1.2.01.102	0,626
-01	0,625

1.* Размеры для справок.

2. $\pm \frac{IT14}{2}$.

Выпуск 3-3. Серия 5.903-12

Инв. № подл. | Подпись и дата | Взам. инв. № | Инв. № дубл. | Подпись и дата

Изм.	Лист	№ докум.	Подп.	Дата
Разраб.		Авдеенко		
Пров.		Никитченко		
Н. контр.		Колмец		
Утв.				

БМ2.1.2.01.102

Дно

Лит.	Масса	Масштаб
	См. табл.	—

Лист	Листов 1

Лист 12 ГОСТ 19903-74 / В 20 ГОСТ 14637-79

ЛАТГИПРОПРОМ

Копировал А4 Формат А4

ВЫПУСК 3-3

БМ2.1.2.01.101

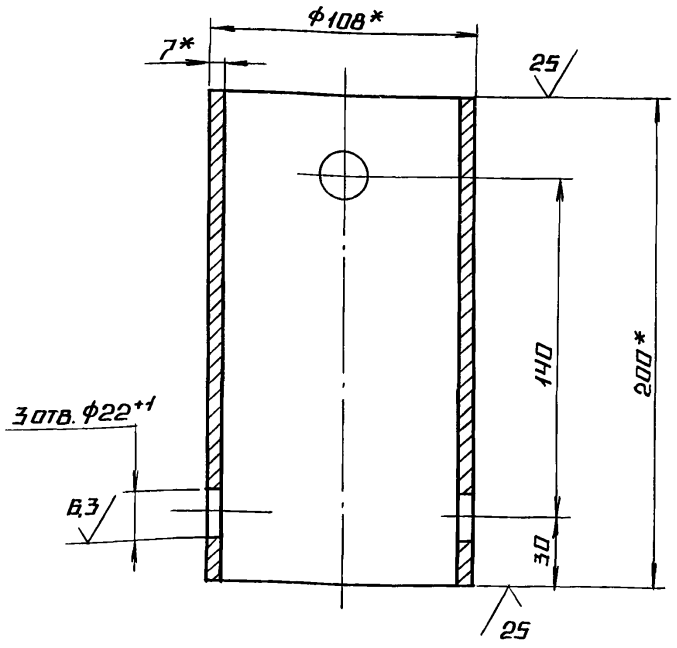

1.* РАЗМЕРЫ ДЛЯ СПРАВОК
2. $\pm \frac{IT14}{2}$.

ИЗМ	ЛИСТ	№ ДОКУМ.	ПОДП.	ДАТА
РАЗРАБ.	АВДЕЕНКО			
ПРОВ.	НИКИТЧЕНКО			
Н.КОНТР.	КОЛМЕЦ			
УТВ.				

БМ2.1.2.01.101

КОРПУС

ЛИТ.	МАССА	МАСШТАБ
И	3,48	1:2

ЛИСТ | ЛИСТОВ 1

ЛИСТ 108×7 ГОСТ 8732-75 / В 20 ГОСТ 8731-74

ЛАТГИПРОПРОМ

КОПИРОВАЛ ФОРМАТ А4

ВЫПУСК 3-3

ФОРМ	ЗОНА	ПОЗ.	ОБОЗНАЧЕНИЕ	НАИМЕНОВАНИЕ	КОЛ	ПРИМЕЧАНИЕ
				ДОКУМЕНТАЦИЯ		
А3			БМ 2.1.2.01.100 СБ	СБОРОЧНЫЙ ЧЕРТЕЖ		
				ДЕТАЛИ		
А4		1	БМ 2.1.2.01.101	КОРПУС	1	
А4		2	БМ 2.1.2.01.102	ДНО	1	
		3	-01	ДНО	1	
Б4		4	БМ 2.1.2.01.103	ПРОКЛАДКА		
				ПАРОНИТ ПОН-2		
				ГОСТ 481-80	1	0,008 кг
				ПРОЧИЕ ИЗДЕЛИЯ		
		5		ПРОБКА П-М20×1,5		
				ТУ 36.1142-75	1	
		6		УСТАНОВКА ШТУЦЕРА 1/2"-50		
				ЗК4-48-70	1	
		7		ШТУЦЕР 1/2"-50		
				ЗК4-34-70	2	

ИЗМ	ЛИСТ	№ ДОКУМ.	ПОДП.	ДАТА
РАЗРАБ.	АВДЕЕНКО			
ПРОВ.	НИКИТЧЕНКО			
Н.КОНТР.	КОЛМЕЦ			
УТВ.				

БМ 2.1.2.01.100

БАЧОК РАЗДЕЛИТЕЛЬНЫЙ

ЛИТ.	ЛИСТ	ЛИСТОВ
И		1

ЛАТГИПРОПРОМ

КОПИРОВАЛ ФОРМАТ А4

ВЫПУСК 3-3

БМ2.1.2.01.100 СБ

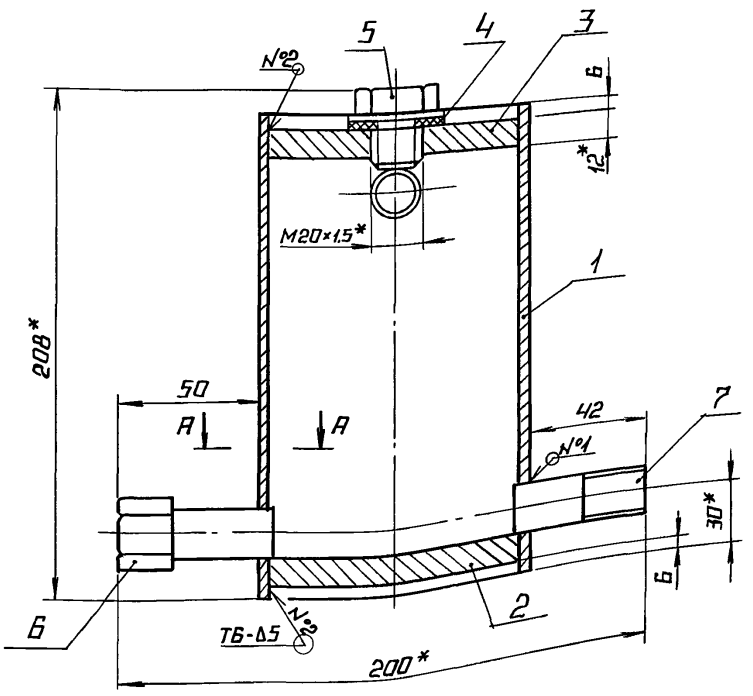

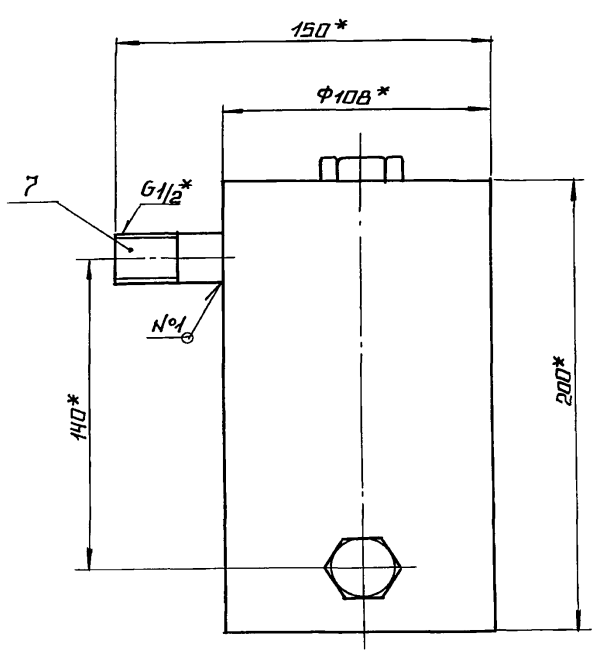

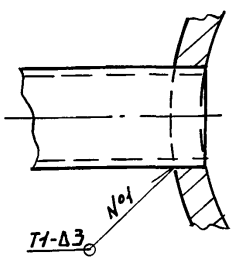

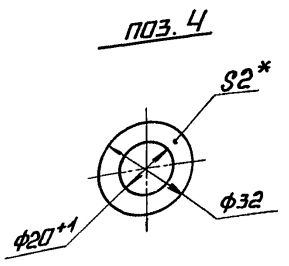

1.* РАЗМЕРЫ ДЛЯ СПРАВОК.
2. $\pm \frac{IT14}{2}$.
3. ОБРАБОТКА ПОВЕРХНОСТЕЙ РЕЗА ДЕТАЛЕЙ Б4 25/.
4. СВАРНЫЕ ШВЫ ПО ГОСТ 5264-80.
5. ПРОИЗВЕСТИ ГИДРОИСПЫТАНИЕ ДАВЛЕНИЕМ Р=3 МПа (30 кгс/см²) В ТЕЧЕНИЕ 10 МИН. ТЕЧЬ НЕ ДОПУСКАЕТСЯ.

ИЗМ	ЛИСТ	№ ДОКУМ.	ПОДП.	ДАТА
РАЗРАБ.	АВДЕЕНКО			
ПРОВ.	НИКИТЧЕНКО			
Н.КОНТР.	КОЛМЕЦ			
УТВ.				

БМ 2.1.2.01.100 СБ

БАЧОК РАЗДЕЛИТЕЛЬНЫЙ

ЛИТ.	МАССА	МАСШТАБ
	5,3	1:2

ЛИСТ | ЛИСТОВ 1

ЛАТГИПРОПРОМ

23523-16 41 КОПИРОВАЛ ФОРМАТ А3

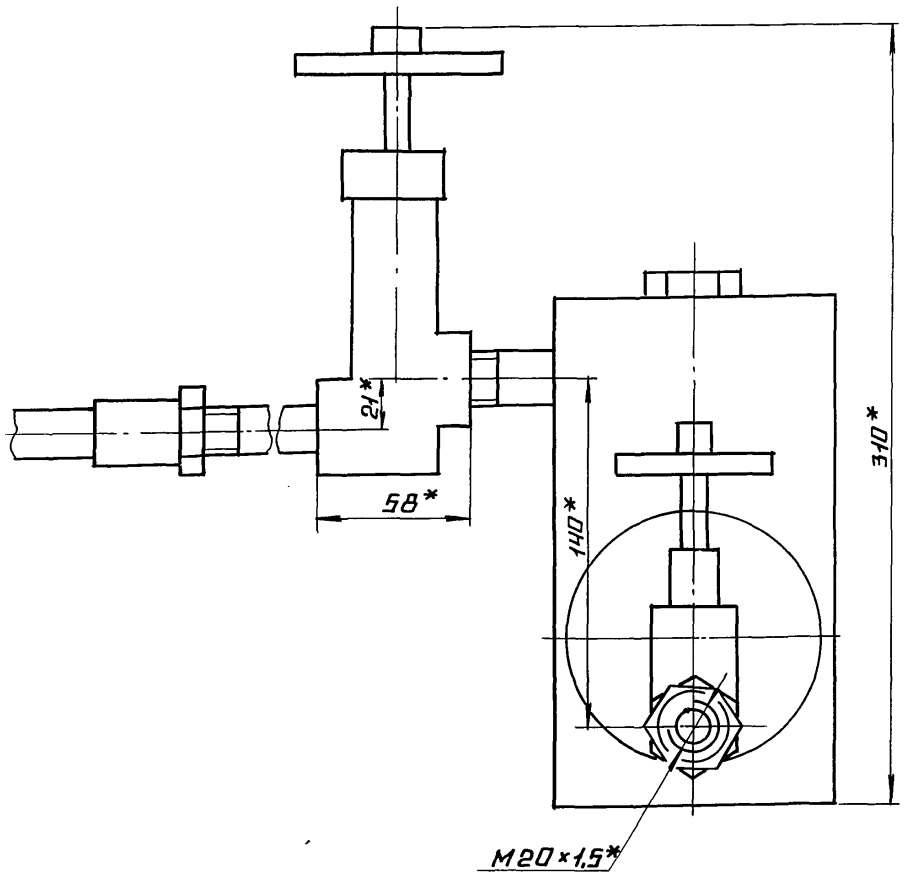

поз.2
М1:1

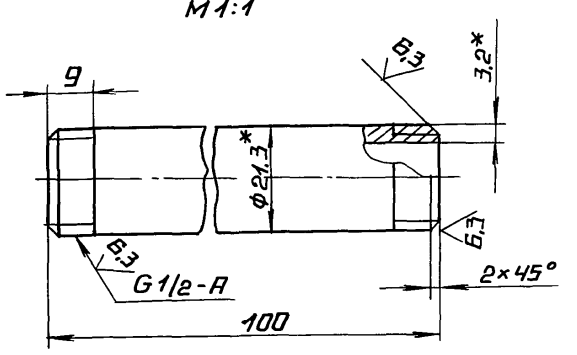

поз.3
М1:1

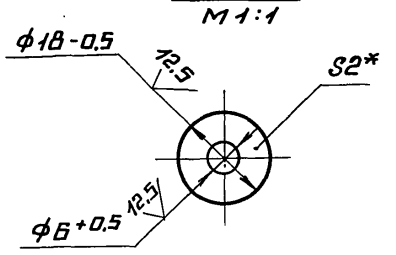

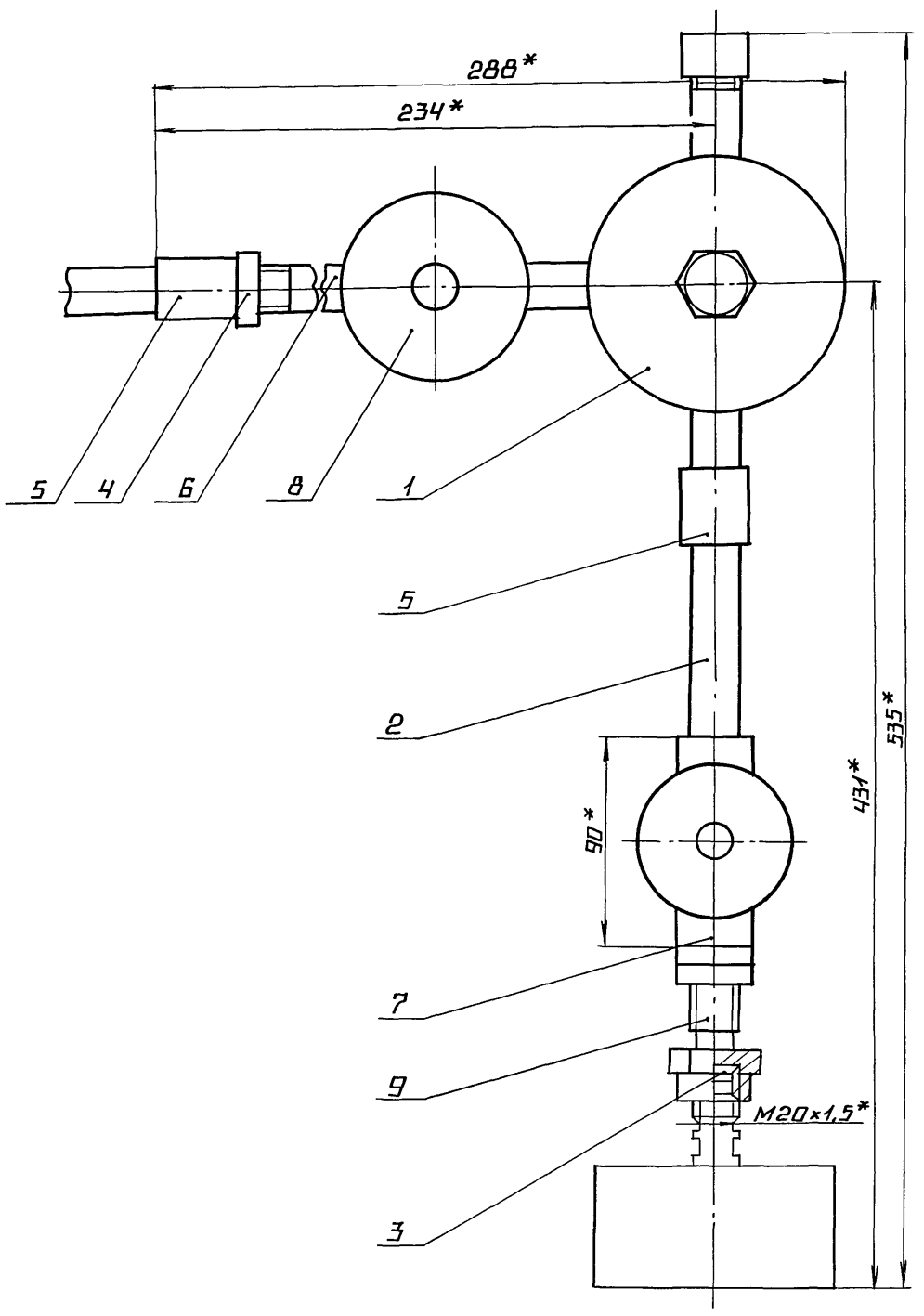

1. Размеры для справок.
2. $2\frac{IT14}{2}$.
3. Уплотнение резьбы произвести лентой фумтуко4-81 (арт. КИ-101-01-23).
4. Произвести гидроиспытания давлением $P=0,85$ МПа (8,5 кгс/см²) в течение 10 мин. течь не допускается.

				БМ2.1.2.02.000СБ		
Изм.	Лист	№ докум.	Подп.	Дата	Устройство отборное	Лит.	Масса	Масштаб
Разраб.		Зламанис					7,17	1:2
Пров.		Никитченко				Лист	Листов 1
Т.контр.							
Н.контр.		Колмец				ЛАТГИПРОПРОМ	
Утв.							

Инв.№ подл. | Подпись и дата | Взам. инв.№ | Инв.№ дубл. | Подпись и дата

Выпуск 3-3 Серия 5.903-12

Форм	Зона	Поз.	Обозначение	Наименование	Кол.	Приме-чание
		7		Вентиль 15кч18		
				Ду 15; Ру 1,6 МПа (16кгс/см²)		
				ГОСТ 18161-72	1	
				Прочие изделия		
		8		Вентиль 15нж6бк;		
				Ду 15 Ру 2,5 МПа (25кгс/см²)		
				ТУ 26-07-271-80	1	
		9		Соединитель		
				СНП-М20×6 1/2		
				ТУ 36.1123-74	1	

Инв.№ подл. | Подпись и дата | Взам. инв.№ | Инв.№ дубл. | Подпись и дата

Изм.	Лист	№ докум.	Подп.	Дата	БМ 2.1.2.02.000	Лист 2

Копировал Формат А4

Выпуск 3-3 Серия 5.903-12

Форм	Зона	Поз.	Обозначение	Наименование	Кол.	Приме-чание
				Документация		
А2			БМ3.3.2.01.000	Сборочный чертеж		
				Сборочные единицы		
А4		1	БМ 2.1.2.01.100	Бачок разделительный	1	
				Детали		
Б4		2	БМ3.3.2.01.001	Колено		
				Труба 15×3,2 ГОСТ 3262-75		
				L заг. = 988 ± 2 мм	1	1,43 кг
Б4		3	БМ3.3.2.01.002	Прокладка		
				Паронит ПОН-2 ГОСТ 481-80	1	0,005кг
				Стандартные изделия		
		4		Контргайка 15 ГОСТ 8968-75	1	
		5		Муфта 15 ГОСТ 8966-75	2	
		6		Сгон 15 ГОСТ 8960-75	1	
		7		Вентиль 15кч18п Ду 15		
				Ру 1,6 МПа (16кгс/см²)		
				ГОСТ 18161-72	1	

Инв.№ подл. | Подпись и дата | Взам. инв.№ | Инв.№ дубл. | Подпись и дата

Изм.	Лист	№ докум.	Подп.	Дата	БМ 3.3.2.01.000		
Разраб.	Никитченко				Устройство отборное	Лит.	Лист 1 / Листов 2
Пров.	Колмец					ЛАТГИПРОПРОМ	
Н.контр.	Колмец						
Утв.							

Копировал Формат А4

Выпуск 3-3 Серия 5.903-12

Форм	Зона	Поз.	Обозначение	Наименование	Кол.	Приме-чание
				Прочие изделия		
		8		Вентиль 15нж6бк; Ду15		
				Ру 2,5 МПа (25 кгс/см²)		
				ТУ 26-07-271-80	1	
		9		Соединитель СНП-М20-6 1/2		
				ТУ 36.1123-83	1	

Инв.№ подл. | Подпись и дата | Взам. инв.№ | Инв.№ дубл. | Подпись и дата

Изм.	Лист	№ докум.	Подп.	Дата	БМ3.3.2.01.000	Лист 2

Копировал Формат А4

Выпуск 3-3 Серия 5.903-12

Форм	Зона	Поз.	Обозначение	Наименование	Кол.	Приме-чание
				Документация		
А3			БМ3.3.3.00.000СБ	Сборочный чертеж		
				Сборочные единицы		
А4		1	БМ3.3.3.01.000	Держатель	1	
				Детали		
А4		2	БМ3.3.3.00.001	Пластина	2	
А4		3	БМ3.3.3.00.002	Труба	2	
А4		4	БМ3.2.3.00.003	Труба	2	
Б4		5	БМ3.3.3.00.003	Планка		
				Полоса 5×36-ГОСТ 103-76 Вст3кп2 ГОСТ 535-79		
				L = 97 ± 0,435 мм	2	0,13 кг
Б4		6	БМ3.3.3.00.004	Планка		
				Полоса 5×36-ГОСТ 103-76 Вст3кп2 ГОСТ 535-79		
				L = 35 ± 0,31 мм	2	0,049кг

Инв.№ подл. | Подпись и дата | Взам. инв.№ | Инв.№ дубл. | Подпись и дата

Изм.	Лист	№ докум.	Подп.	Дата	БМ 3.3.3.00.000		
Разраб.	Элманис				Блок подачи мазута к котлам БМПП-2×8,0-25. Установка электрооборудования.	Лит.	Лист 1 / Листов 2
Пров.	Никитченко					ЛАТГИПРОПРОМ	
Н.контр.	Колмец						
Утв.							

23523-16 43 Копировал Формат А4

БМ3.3.2.01.000 СБ

Выпуск 3-3

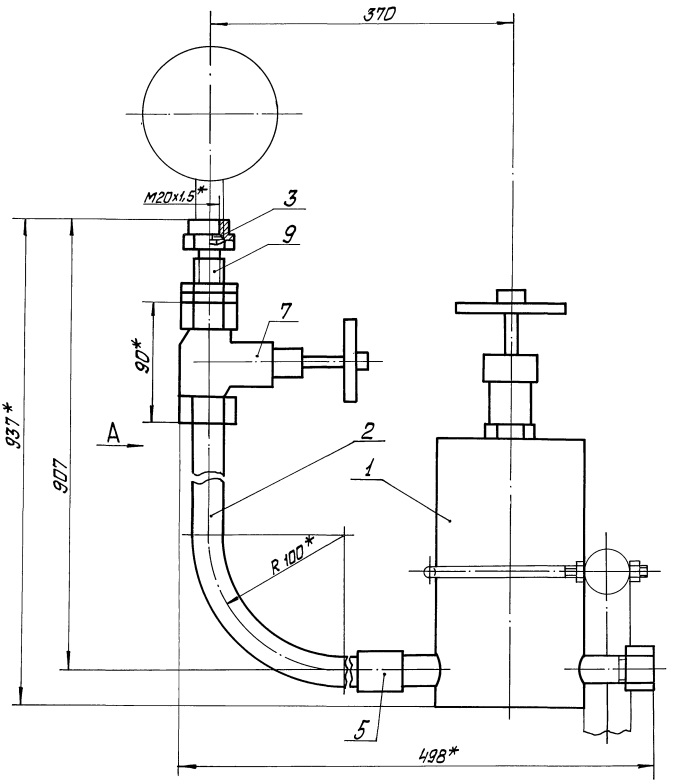

Поз. 3
М2:1

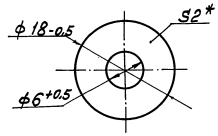

Поз. 2

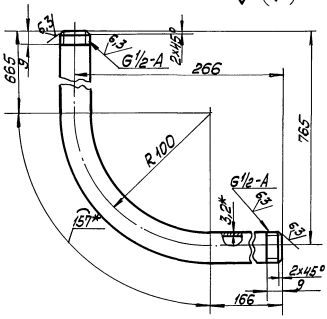

Вид А

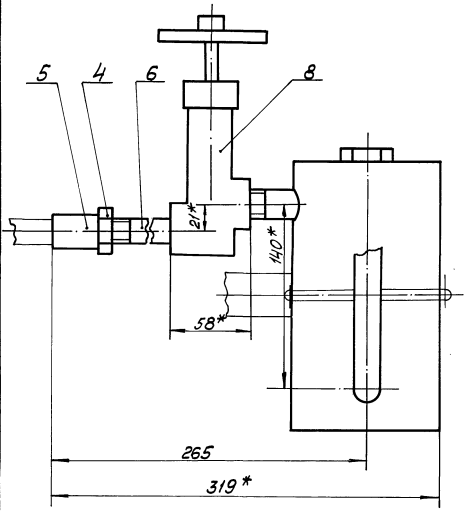

1 * Размеры для справок.
2 $\pm\frac{IT14}{2}$
3 Уплотнение резьбы произвести лентой ФУМ ТУ к 04-81 (арт. КИ. 101-01-23).
4 Произвести гидроиспытания давлением P=0,85 МПа (8,5 кгс/см²) в течение 10 мин. Течь не допускается.

Серия 5.903-12

Изм.	Лист	№ докум.	Подп.	Дата	БМ3.3.2.01.000 СБ			
Разраб.		Никитченко			Устройство отборное	Лит	Масса	Масштаб
Пров.		Колмец					7,78	1:2
Т. контр.						Лист	Листов 1	
Н. контр.		Колмец				ЛАТГИПРОПРОМ		
Утв.								

Инв. № подл. | Подп. и дата | Взам. инв. № | Инв. № дубл. | Подп. и дата

Копировал [illegible] 23523-16 44 Формат А2

Выпуск 3-3
Серия 5.903-12

Формат	Зона	Поз.	Обозначение	Наименование	Кол.	Примечание
				Прочие изделия		
		7		Втулка В22УХЛ2 ТУ36-1899-80	2	
		8		Втулка В28УХЛ2 ТУ36-1899-80	2	
		9		Ввод гибкий К108Ч3 ТУ 36-1684-77	2	
		10		Хомутик СИ37У2 ТУ36-1448-77	4	
		11		Хомутик СИ38У2 ТУ36-1448-77	6	
		12		Переключатель ПКУ3-58И0115У2 ТУ16-526.047-74	2	

Изм. Лист. № докум. Подп. Дата
БМ3.3.3.00.000
Лист 2

Копировал Маса Формат А4

Выпуск 3-3
Серия 5.903-12

Формат	Зона	Поз.	Обозначение	Наименование	Кол.	Примечание
				Документация		
А4			БМ3.3.3.01.000СБ	Сборочный чертёж		
				Детали		
Б4		1	БМ3.3.3.01.001	Планка		
				Полоса 5×50-ГОСТ 1103-76 / Вст5кп2 ГОСТ 535-79		
				L = 80 ± 0,37 мм	1	0,16кг
Б4		2	БМ3.3.3.01.002	Планка		
				Полоса 5×50 ГОСТ 103-76 / Вст3кп2 ГОСТ 535-79		
				L = 141 ± 0,5 мм	2	0,27кг

Изм. Лист. № докум. Подп. Дата
Разраб. Шишченко
Пров. Колмец
Н. контр. Колмец
Утв.
БМ3.3.3.01.000
Держатель
Лит. Масса Масштаб
Лист Листов 1
ЛАТГИПРОПРОМ

Копировал Маса Формат А4

БМ3.2.3.00.003

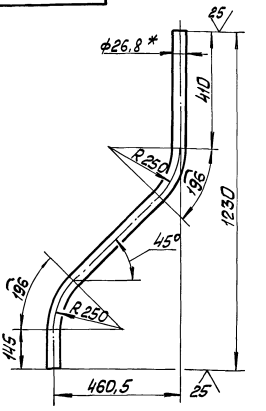

1 * Размеры для справок.
2 ± IT14/2

Изм. Лист. № докум. Подп. Дата
Разраб. Элманис
Пров. Шишченко
Т. контр.
Н. контр. Колмец
Утв.
БМ3.2.3.00.003
Труба
Лит. Масса Масштаб
2,06 1:10
Лист Листов 1
Труба 20×2,5 ГОСТ 3262-75
ЛАТГИПРОПРОМ

Копировал Маса Формат А4

БМ3.3.3.01.000СБ

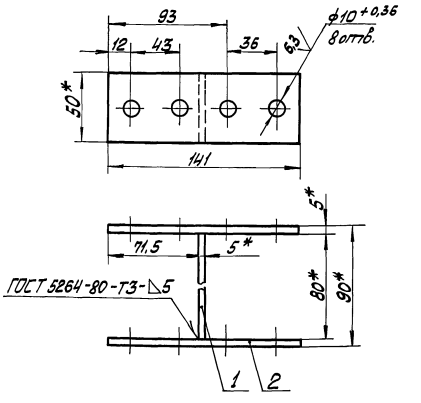

1 * Размеры для справок
2 ± IT14/2
3 Обработка поверхностей реза деталей Б4 25

Изм. Лист. № докум. Подп. Дата
Разраб. Элманис
Пров. Шишченко
Т. контр.
Н. контр. Колмец
Утв.
БМ3.3.3.01.000СБ
Держатель
Лит. Масса Масштаб
0,7 1:2
Лист Листов 1
ЛАТГИПРОПРОМ

Копировал Маса Формат А4

ВЫПУСК 3-3

СЕРИЯ 5.903-12

6М3.3.3.00.000СБ

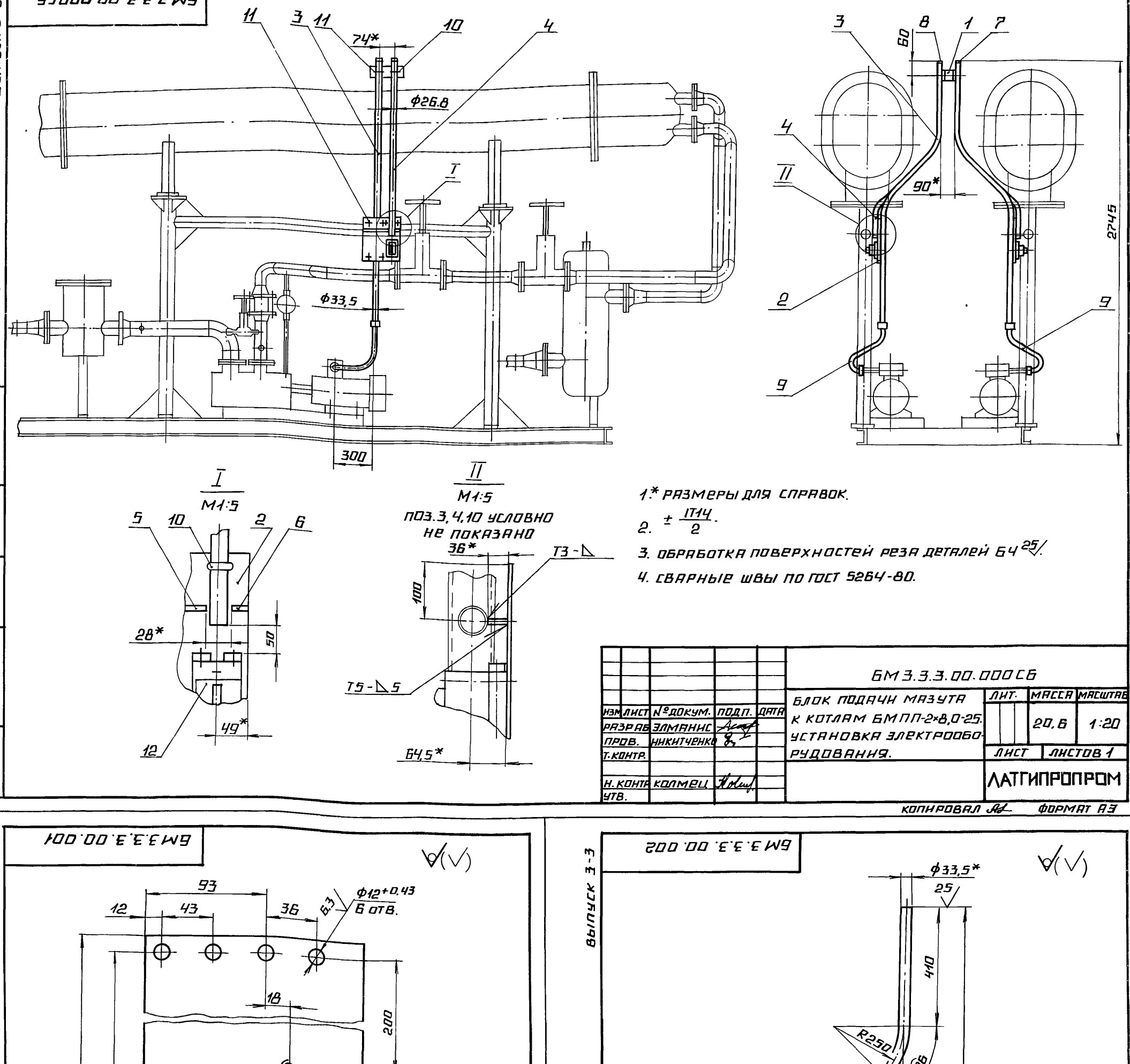

1.* РАЗМЕРЫ ДЛЯ СПРАВОК.

2. $\pm \frac{IT14}{2}$.

3. ОБРАБОТКА ПОВЕРХНОСТЕЙ РЕЗА ДЕТАЛЕЙ 64^{25}.

4. СВАРНЫЕ ШВЫ ПО ГОСТ 5264-80.

					БМ3.3.3.00.000СБ			
ИЗМ	ЛИСТ	№ДОКУМ.	ПОДП.	ДАТА	БЛОК ПОДАЧИ МАЗУТА К КОТЛАМ БМПП-2×8,0-25. УСТАНОВКА ЭЛЕКТРООБОРУДОВАНИЯ.	ЛИТ.	МАССА	МАСШТАБ
РАЗРАБ.	ЭЛМАНИС						20,6	1:20
ПРОВ.	НИКИТЧЕНКО					ЛИСТ	ЛИСТОВ 1	
Т.КОНТР.						ЛАТГИПРОПРОМ		
Н.КОНТР.	КОЛМЕЦ							
УТВ.								

КОПИРОВАЛ ФОРМАТ А3

ИНВ.№ ПОДЛ. | ПОДПИСЬ И ДАТА | ВЗАМ.ИНВ.№ | ИНВ.№ ДУБЛ. | ПОДПИСЬ И ДАТА

ВЫПУСК 3-3

СЕРИЯ 5.903-12

6М3.3.3.00.001

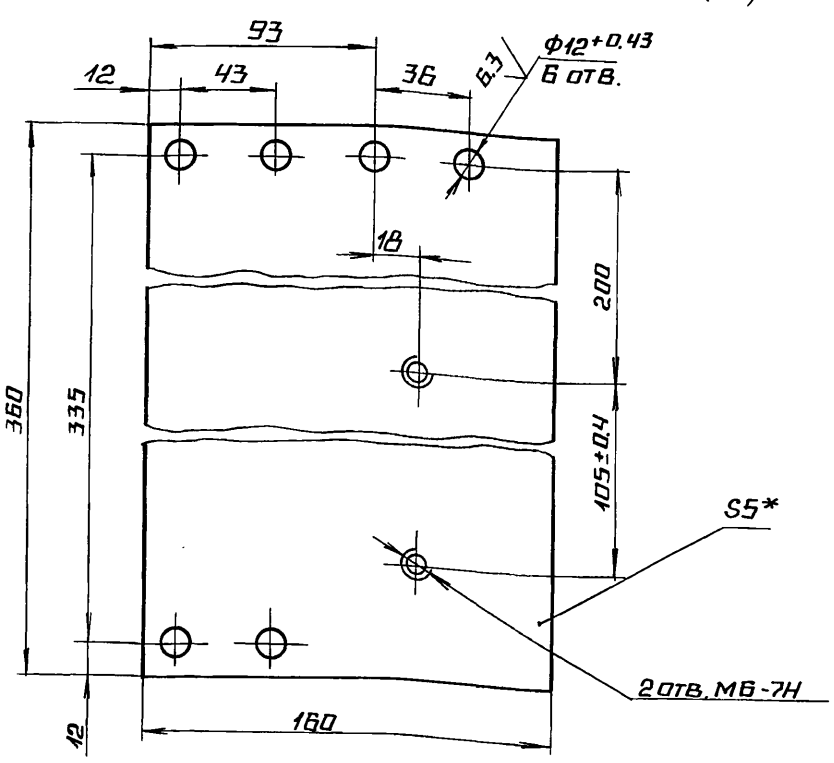

1.* РАЗМЕР ДЛЯ СПРАВОК.

2. $\pm \frac{IT14}{2}$.

					БМ3.3.3.00.001			
ИЗМ	ЛИСТ	№ДОКУМ.	ПОДП.	ДАТА	ПЛАСТИНА	ЛИТ.	МАССА	МАСШТАБ
РАЗРАБ.	ЭЛМАНИС						2,18	1:2
ПРОВ.	НИКИТЧЕНКО					ЛИСТ	ЛИСТОВ 1	
Т.КОНТР.								
Н.КОНТР.	КОЛМЕЦ				ЛИСТ 5ГОСТ 19903-74 / ВСТ3КП2ГОСТ 14637-79	ЛАТГИПРОПРОМ		
УТВ.								

КОПИРОВАЛ ФОРМАТ А4

ИНВ.№ ПОДЛ. | ПОДПИСЬ И ДАТА | ВЗАМ.ИНВ.№ | ИНВ.№ ДУБЛ. | ПОДПИСЬ И ДАТА

ВЫПУСК 3-3

СЕРИЯ 5.903-12

6М3.3.3.00.002

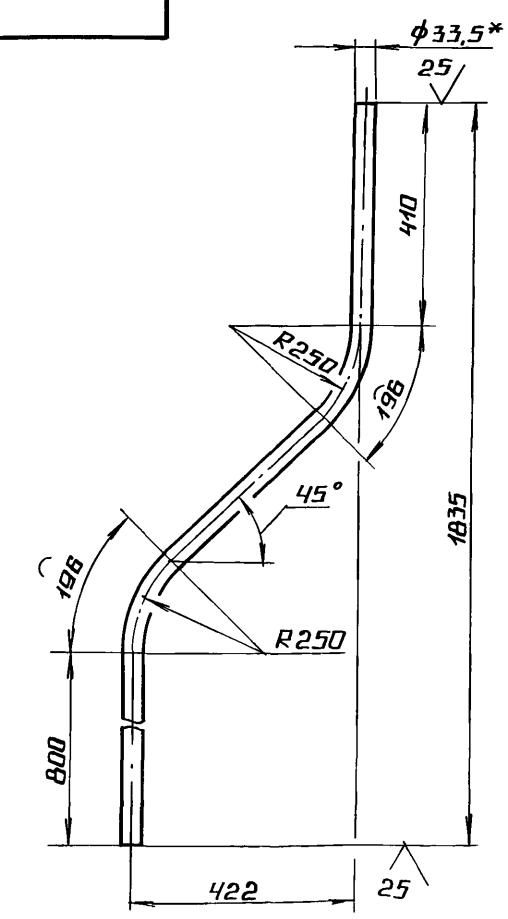

1.* РАЗМЕРЫ ДЛЯ СПРАВОК.

2. $\pm \frac{IT14}{2}$

					БМ3.3.3.00.002			
ИЗМ	ЛИСТ	№ДОКУМ.	ПОДП.	ДАТА	ТРУБА	ЛИТ.	МАССА	МАСШТАБ
РАЗРАБ.	ЭЛМАНИС						4,2	1:10
ПРОВ.	НИКИТЧЕНКО					ЛИСТ	ЛИСТОВ 1	
Т.КОНТР.								
Н.КОНТР.	КОЛМЕЦ				ТРУБА 25×2,8 ГОСТ 3262-75	ЛАТГИПРОПРОМ		
УТВ.								

23523-16 46 КОПИРОВАЛ ФОРМАТ А4

Выпуск 3-3

Обозначение изолируемого оборудования и трубопровода	Наименование изолируемого оборудования, трубопровода	Кол-во	Размеры: Наружн. диаметр или размеры сечения мм	Размеры: Длина или высота м	Расположение	t теплоносителя °C	Теплоизоляционная конструкция: Назначение	Теплоизоляционная конструкция: Наименование основных элементов	Толщина мм	Поверхность м²	Объём теплоизоляционного слоя м³	Лист основного комплекта обозначение ссылочных или прилагаемых документов	Примечание
	Оборудование												
поз. 63	Подогреватель мазута ПМР-64-15 ОСТ 108.030.126-78	2	ф426	3,7	гор.	165°	от теплопотерь	Маты минераловатные прошивные в обкладках	110		1,82	7.903.9-3.1-17 выпуск 1 часть 1	
								Алюминиевое защитное покрытие	0,8	8,4		7.903.9-2.1-35	
поз. 63	Днище подогревателя мазута ПМР-64-15 ОСТ 108.030.126-78	4	ф426		гор.	165°	от теплопотерь	Маты минераловатные прошивные в обкладках	110		0,64		
								Алюминиевое защитное покрытие	0,8	2,8			
поз. 65	Фильтр тонкой очистки мазута ФМ-25-30-40 ТУ 108-777-78	2	ф325	1,097	верт.	120°	от теплопотерь	Маты минераловатные прошивные в обкладках	90		0,3	7.903.9-3.1-17 выпуск 1 часть 1	
								Алюминиевое защитное покрытие	0,5	3,5		7.903.9-2.1-36	
поз. 65	Днище фильтра тонкой очистки мазута ФМ-25-30-40 ТУ 108-777-78	4	ф325		верт.	120°	от теплопотерь	Маты минераловатные прошивные в обкладках	90		0,08		
								Алюминиевое защитное покрытие	0,5	0,95			
поз. 65	Патрубки фильтра тонкой очистки мазута ФМ-25-30-40 ТУ 108-777-78	4	ф108	0,11	гор.	120°	от теплопотерь	Маты минераловатные прошивные	70		0,026	7.903.9-3.1-19 выпуск 1 часть 1	
								Алюминиевое защитное покрытие	0,3	0,38		7.903.9-2.1-35	
поз. 2	Фильтр грубой очистки мазута Ду 100	2	ф273	0,5	верт.	120°	от теплопотерь	Маты минераловатные прошивные в обкладках	90		0,117	7.903.9-3.1-17 выпуск 1 часть 1	
								Алюминиевое защитное покрытие	0,5	1,63		7.903.9-2.1-36	
поз. 2	Днище фильтра грубой очистки мазута Ду 100	4	ф405			120°	от теплопотерь	Маты минераловатные прошивные в обкладках	90		0,028		
								Алюминиевое защитное покрытие	0,5	0,39			
поз. 2	Патрубки фильтра грубой очистки мазута Ду 100	4	ф108	0,11	гор.	120°	от теплопотерь	Маты минераловатные прошивные	70		0,026	7.903.9-3.1-19 выпуск 1 часть 1	
								Алюминиевое защитное покрытие	0,3	0,38		7.903.9-2.1-35	
	Трубопровод												
поз. 4,5	Трубопровод		ф108	1,12	гор.	120°	от теплопотерь	Маты минераловатные прошивные	70		0,063	7.903.9-3.1-19 выпуск 1 часть 1	
								Алюминиевое защитное покрытие	0,3	0,96		7.903.9-2.1-35	
поз. 4.5	Трубопроводы		ф108	0,2	верт.	120°	от теплопотерь	Маты минераловатные прошивные	70		0,011	7.903.9-3.1-19 выпуск 1 часть 1	
								Алюминиевое защитное покрытие	0,3	0,17		7.903.9-2.1-36	
поз. 3,6,7, 8,9,10,11,12, 13,14	Трубопровод		ф89	9,3	гор.	120°	от теплопотерь	Шнур теплоизоляционный из минеральной ваты марки 200	80		0,4	7.903.9-2.1-15	
								Алюминиевое защитное покрытие	0,3	7,95		7.903.9-2.1-36	
поз. 6,7,9, 10,11,12	Трубопровод		ф89	4,65	верт.	120°	от теплопотерь	Шнур теплоизоляционный из минеральной ваты марки 200	80		0,2	7.903.9-2.1-14	
								Алюминиевое защитное покрытие	0,3	3,98		7.903.9-2.1-36	
поз. 23,24, 27	Трубопровод		ф57	3,98	гор.	165°	от теплопотерь	Холстопрошивное полотно ХПС-Т-5	70		0,11	7.903.9-3.1-10 выпуск 1 часть 1	
								Алюминиевое защитное покрытие	0,3	2,73		7.903.9-7.1-35	
поз. 15	Трубопровод		ф57	5,59	гор.	120°	от теплопотерь	Холстопрошивное полотно ХПС-Т-5	60		0,13	7.903.9-3.1-10 выпуск 1 часть 1	
								Алюминиевое защитное покрытие	0,3	3,5		7.903.9-2.1-35	
поз. 23,24	Трубопровод		ф57	2,0	верт	165°	от теплопотерь	Холстопрошивное полотно ХПС-Т-5	70		0,056	7.903.9-3.1-10 выпуск 1 часть 1	
								Алюминиевое защитное покрытие	0,3	1,37		7.903.9-2.1-36	
поз. 20	Трубопровод		ф57	0,47	верт.	120°	от теплопотерь	Холстопрошивное полотно ХПС-Т-5	60		0,01	7.903.9-3.1-10 выпуск 1 часть 1	
								Алюминиевое защитное покрытие	0,3	0,3		7.903.9-2.1-36	
поз. 25,26	Трубопровод		ф38	3,54	гор.	165°	от теплопотерь	Холстопрошивное полотно ХПС-Т-5	60		0,064	7.903.9-3.1-10 выпуск 1 часть 1	
								Алюминиевое защитное покрытие	0,3	1,98		7.903.9-2.1-35	

Серия 5.903-12

Технические требования см. выпуск 3-0 „Указания по применению и изготовлению"

Изм.	Лист	№ докум.	Подп.	Дата	БМ3.3.4.00.000 ТИ			
Разраб.		Холмин			Блок подачи мазута к котлам БМПП-2×8,0-25. Ведомость теплоизоляционных конструкций	Лит	Лист 1	Листов 3
Провер.		Мишуров				ЛАТГИПРОПРОМ		
Н.констр.		Калмец						
Утв.								

Инв. № подл. | Подп. и дата | Взам. инв. № | Инв. № дубл. | Подп. и дата

Выпуск 3-3

Обозначение изолируемого оборудования и трубопровода	Наименование изолируемого оборудования и трубопровода	Кол-во	Размеры: Наружный диаметр или размеры сечения мм	Размеры: Длина или высота м	Расположение	t теплоносителя °С	Теплоизоляционная конструкция: Назначение	Теплоизоляционная конструкция: Наименование основных элементов	Толщина мм	Поверхность м²	Объем теплоизоляционного слоя м³	Лист основного комплекта обозначение ссылочных или прилагаемых документов	Примечание
поз. 15,21,22	Трубопровод		ф38	0,54	гор.	120°	от тепло-	Холстопрошивное полотно				7.903.9-3.1-10	
							потерь	ХПС-Т-5	50		0,008	Выпуск 1 часть 1	
								Алюминиевое защитное покрытие	0,3	0,26		7.903.4-21-35	
поз. 25	Трубопровод		ф38	0,57	Верт	165°	от тепло-	Холстопрошивное полотно				7.903.9-3.1-10	
							потерь	ХПС-Т-5	60		0,01	Выпуск 1 часть 1	
								Алюминиевое защитное покрытие	0,3	0,32		7.903.9-2.1-36	
поз.15,21,22	Трубопровод		ф38	1,36	Верт	120°	от тепло-	Холстопрошивное полотно				7.903.9-3.1-10	
							потерь	ХПС-Т-5	50		0,019	Выпуск 1 часть 1	
								Алюминиевое защитное покрытие	0,3	0,66		7.903.9-2.1-36	
поз. 7, 6, 15, 16	Трубопровод		ф32	1,93	гор.	120°	от тепло-	Холстопрошивное полотно				7.903.9-3.1-10	
							потерь	ХПС-Т-5	50		0,025	Выпуск 1 часть 1	
								Алюминиевое защитное покрытие	0,3	0,89		7.903.9-2.1-35	
поз. 7, 6, 15, 16	Трубопровод		ф32	0,88	Верт.	120°	от тепло-	Холстопрошивное полотно				7.903.9-3.1-10	
							потерь	ХПС-Т-5	50		0,011	Выпуск 1 часть 1	
								Алюминиевое защитное покрытие	0,3	0,41		7.903.9-2.1-36	
поз. 15, 18, 19	Трубопровод		ф25	2,99	Гор.	120°	от тепло-	Холстопрошивное полотно				7.903.9-3.1-10	
							потерь	ХПС-Т-5	50		0,036	Выпуск 1 часть 1	
								Алюминиевое защитное покрытие	0,3	1,32		7.903.9-21-35	
поз. 15,17	Трубопровод		ф25	3,94	Верт.	120°	от тепло-	Холстопрошивное полотно				7.903.9-3.1-10	
							потерь	ХПС-Т-5	50		0,047	Выпуск 1 часть 1	
								Алюминиевое защитное покрытие	0,3	1,73		7.903.9-21-36	
поз. 4,5	Отвод 90°	2	ф108			120°	от тепло-	Маты минераловатные				7.903.9-3.1-10	
							потерь	прошивные	70		0,03	Выпуск 1 часть 1	
								Алюминиевое защитное					
								штампованное покрытие	0,3	0,37		3.903-11.03	
Поз.3,6,7,9, 10, 11, 12	Отвод 90°	14	ф89			120°	от тепло-	Шнур теплоизоляционный					
							потерь	из минеральной ваты марки 200	80		0,14	7.903.9-21-13	
								Алюминиевое защитное					
								штампованное покрытие	0,3	4,29		3.903-11.03	
Поз. 6,7,11, 12	Отвод 45°	4	ф89			120°	от тепло-	Шнур теплоизоляционный					
							потерь	из минеральной ваты марки 200	80		0,04	7.903.9-21-13	
								Алюминиевое защитное					
								штампованное покрытие	0,3	0,63		3.903-11.03	
Поз. 23,24	Отвод 90°	4	ф57			165°	от тепло-	Холстопрошивное полотно				7.903.9-3.1-10	
							потерь	ХПС-Т-5	70		0,016	Выпуск 1 часть 1	
								Алюминиевое защитное					
								штампованное покрытие	0,3	0,62		3.903-11.03	
Поз. 20	Отвод 90°	2	ф57			120°	от тепло-	Холстопрошивное полотно				7.903.9-3.1-10	
							потерь	ХПС-Т-5	60		0,0063	Выпуск 1 часть 1	
								Алюминиевое защитное					
								штампованное покрытие	0,3	0,28		3.903-11.03	
Поз.15,17	Арматура муфтовая	4	Ду20			120°	от тепло-	Шнур теплоизоляцион-	60		0,013	7.903.9-2.2-	
							потерь	ный с металлическим	0,8	0,404		-01	
								защитным покрытием					
Поз.6,7,15, 18	Арматура муфтовая	8	Ду25			120°	от тепло-	Шнур теплоизоляционный	50		0,031	7.903.9-2.2-	
							потерь	с металлическим защитным	0,8	0,98		-01	
								покрытием					
Поз. 25, 26	Арматура муфтовая	4	Ду32			165°	от тепло-	Шнур теплоизоляционный	70		0,022		
							потерь	с металлическим	0,8	0,57		7.903.9-	
								защитным покрытием				-2.2-01	
Поз. 15, 21, 22	Арматура муфтовая	4	Ду32			120°	от тепло-	Шнур теплоизоляционный	60		0,016	7.903.9-	
							потерь	с металлическим	0,8	0,56		-2.2-01	
								защитным покрытием					
Поз. 27	Арматура фланцевая	2	Ду50			165°		Шнур теплоизоляционный	80		0,017		
								с металлическим	0,8	0,38		7.903.9-	
								защитным покрытием				-2.2-0.1	

Серия 5.903-12

Инв.№ подл. | Подп. и дата | Взам.инв.№ | Инв.№ дубл. | Подп. и дата

Выпуск 3-3

Обозначен. изолируемого оборудования и трубопровода	Наименование изолируемого оборудования и трубопровода	Кол-во	Размеры: Наружн. диаметр или размеры сечения мм	Размеры: Длина или высота м	Расположение	t теплоносителя °C	Теплоизоляционная конструкция: Назначение	Теплоизоляционная конструкция: Наименование основных элементов	Теплоизоляционная конструкция: Толщина мм	Поверхность м²	Объем теплоизоляционного слоя м³	Лист основного комплекта обозначение ссылочных или прилагаем. документов	Примечание
поз. 60	Арматура фланцевая	2	Ду 50			120°	от теплопотерь	Матрацы из стеклянного штапельного волокна	70		0,124	7.903.9-2.2-07	
								Алюминиевое защитное покрытие	1,0	1,76		7.903.9-2.2-11,12	
								Отделка торцов гофрированными диафрагмами				7.903.9-2.2-34	
поз. 6, 7, 61, 64	Арматура фланцевая	12	Ду 80			120°	от теплопотерь	Матрацы из стеклянного штапельного волокна	80		0,864	7.903.9-2.2-07	
								Алюминиевое защитное покрытие	1,0	12,72		7.903.9-2.2-11,12	
								Отделка торцов гофрированными диафрагмами				7.903.9-2.2-34	

Серия 5.903-12

Инв. № подл. | Подп. и дата | Взам. инв. № | Инв. № дубл. | Подп. и дата

Изм	Лист	№ докум.	Подп.	Дата	БМЗ.3.4.00.000 ТИ	Лист 3

Пров. [signature] 13.6.90 Коп. [signature]

Выпуск 3-3 | Серия 5.903-12

№ строки	Наименование материала и единица измерения	Код материала	Код ед. изм.	Кол.	Примечание
	Маты минераловатные прошивные М-100 ГОСТ 21880-76 м³	576212	113	0,156	
	Маты минераловатные прошивные 2М-100 ГОСТ 21880-76 м³	576212	113	2,985	
	Холстопрошивное полотно ХПС-Т-5 ТУ6-11-454-77 м³	595280	113	0,548	
	Маты из стеклянного штапельного волокна МС-50 ГОСТ 10499-78 м³		113	0,988	
	Шнур теплоизоляционный из минеральной ваты марки 200 ШТН-М8-200 ТУ36-1695-79 м³		113	0,879	
	Ткань из стеклянных крученых комбинированных нитей Т-13 ГОСТ 19170-73 м²		055	27	

Подпись и дата | Инв. № дубл. | Взам. инв. № | Подпись и дата | Инв. № подл.

Изм.	Лист	№ докум.	Подпись	Дата
Разраб.		Холмин		
Пров.		Мишуров		
Н.контр.		Колмец		
Утв.				

БМ3.3.4.00.000ВМ

Блок подачи мазута к котлам БМПП-2х80-25 Ведомость теплоизоляционных материалов.

Лит.	Лист	Листов
	1	3

ЛАТГИПРОПРОМ

копировал Дубкова формат А4

Выпуск 3-3 | Серия 5.903-12

№ строки	Наименование материала и единица измерения	Код материала	Код ед. изм.	Кол.	Примечание
	Алюминиевое защитное покрытие ГОСТ 21631-76	181110			
	толщ. 1,0 мм м²		055	14,48	
	толщ. 0,8 мм м²		055	14,1	
	толщ. 0,5 мм м²		055	6,47	
	толщ. 0,3 мм м²		055	29,29	
	Элемент покрытия штампованный ТУ36-2427-81 толщ. 0,3 мм м²		055	6,19	
	Лист АД1Н-1 ГОСТ 21631-76 кг	090202	116	0,294	
	Лист АД1Н-0,8 ГОСТ ГОСТ 21631-76 кг	090202	116	0,16	
	Лента 2х30 ст3пс ГОСТ 6009-74 кг	093500	116	18,8	
	Лента 0,8х20 ТУ 48-21-636-79 кг	181110	116	1,6	
	Лента 0,7х20 ГОСТ 3560-73 кг		116	3,5	
	Нить стеклянная крученная комплексная БС-10-160х1х3 ГОСТ В325-78 кг		116	0,18	
	Проволока 3-0-4 ГОСТ 3282-74 кг	121100	116	0,09	
	Проволока 2-0-4 ГОСТ 3282-74 кг	121100	116	4,7	

Подпись и дата | Инв. № дубл. | Взам. инв. № | Подпись и дата | Инв. № подл.

Изм.	Лист	№ докум.	Подпись	Дата

БМ3.3.4.00.000 ВМ

Лист 2

копировал Дубкова формат А4

Выпуск 3-3 | Серия 5.903-12

№ строки	Наименование материала и единица измерения	Код материала	Код ед. изм.	Кол.	Примечание
	Проволока 1,2-0-4 ГОСТ 3282-74 кг	121100	116	1,37	
	Проволока 0,8-0-4 ГОСТ 3282-74 кг	121100	116	0,77	
	Стеклопластик рулонный ТУ6-11-145-80 кг		116	0,014	
	Болт М8х30.36.019 ГОСТ 7798-70 кг	128100	116	0,042	
	Гайка М8,4,019 ГОСТ 5915-70 кг	128100	116	0,015	
	Винт 4х1204.019 ГОСТ 10621-80 кг	128401	116	43,44	
	Заклепка комбинированная СТД 985 кг	128500	116	0,7	
	ТУ36-1598-77 шт.		796	160	
	Пряжка тип I-0 ТУ36-1492-77 кг	181110	116	0,33	
	Пряжка тип II-А ТУ36-1492-77 кг	181110	116	0,14	
	Картон асбестовый КАО41-8 ГОСТ 2850-80 кг	257631	116	0,13	
	Диафрагма тип I ТУ36-2543-83 кг	257631	116	0,09	
	шт.		796	28	

Подпись и дата | Инв. № дубл. | Взам. инв. № | Подпись и дата | Инв. № подл.

Изм.	Лист	№ докум.	Подпись	Дата

БМ3.3.4.00.000ВМ

Лист 3

копировал Дубкова формат А4

gost.e-ecolog.ru

Выпуск 3-3 | Серия 5.903-12

№ строки	Наименование вида работ	Ед. изм.	Код вида работ	Код ед. изм.	Количество
1	Изоляция трубопроводов холстопрошивным полотном ХПС-Т-5	м³		113	0,548
2	Изоляция трубопроводов и оборудования матами минераловатными прошивными	м³		113	3,141
3	Изоляция трубопроводов и арматуры шнуром теплоизоляционным	м³		113	0,879
4	Изоляция арматуры матрацами из стеклянного штапельного волокна	м³		113	0,988
5.	Покрытие поверхности изоляции трубопроводов оборудования арматуры алюминиевым защитным покрытием	м²		055	64,34
6	Покрытие поверхности изоляции отводов алюминиевым защитным штампованным покрытием	м²		055	6,19

Подпись и дата | Инв. № дубл. | Взам. инв. № | Подпись и дата | Инв. № подл.

Изм.	Лист	№ докум.	Подпись	Дата
Разраб.		Холмин		
Пров.		Мишуров		
Н.контр.		Колмец		
Утв.				

БМ3.3.4.00.000ВО

Блок подачи мазута к котлам БМПП-2х80-25 Ведомость объемов теплоизоляционных работ

Лит.	Лист	Листов
		1

ЛАТГИПРОПРОМ

копировал Дубкова 23523-16 (50) формат А4