Типовая документация на конструкции,
изделия и узлы зданий и сооружений

Серия 5.903-12

Блоки тепломеханического оборудования для установок мазутоснабжения

Выпуск 3-2

Блок подачи мазута к котлам
БМПП-2×6,6-25

Рабочие чертежи

gost.e-ecolog.ru

Типовая документация на конструкции,
изделия и узлы зданий и сооружений

Серия 5.903-12

Блоки тепломеханического оборудования для установок мазутоснабжения

Выпуск 3-2

Блок подачи мазута к котлам БМПП-2×6,6-25

Рабочие чертежи

Разработаны
проектным институтом
„Латгипропром"
Гл.инж.института В. Овчаров
Гл.инж.проекта Я. Нидбальский

Утверждены и введены
в действие ммсс ссср
протоколом от 16.06.89г.

Содержание альбома

Обозначение	Наименование	№ стр.
Блок подачи мазута к котлам БМПП-2х6,6-25		
БМ3.2.1.00.000	Блок БМПП-2х6,6-25.	3
БМ3.2.1.00.000 СБ	Блок БМПП-2х6,6-25	4
БМ3.2.1.00.000 ГЗ	Блок БМПП-2х6,6-25. Схема принципиальная.	5
БМ3.2.1.00.001	Хомут	6
БМ3.2.1.00.002	Подушка	
БМ3.2.1.01.000	Рама	
БМ3.2.1.01.000 СБ	Рама	7
БМ3.2.1.01.001	Стойка	8
БМ3.2.1.01.002	Стойка	
БМ3.2.1.01.003	Труба	9
БМ3.2.1.01.004	Косынка	
БМ3.2.1.01.005	Косынка	
БМ3.2.1.02.000	Трубопровод	
БМ3.2.1.02.000 СБ	Трубопровод	10
БМ3.2.1.03.000 СБ	Трубопровод	
БМ3.2.1.03.000	Трубопровод	
БМ3.1.1.03.001	Фланец	11
БМ3.2.1.04.000	Трубопровод	
БМ3.2.1.04.000 СБ	Трубопровод	12
БМ3.7.1.04.100	Штуцер	13
БМ3.7.1.04.100 СБ	Штуцер	
БМ3.1.1.04.001	Фланец	
БМ3.2.1.05.000	Трубопровод	14
БМ3.2.1.05.000 СБ	Трубопровод	
БМ3.2.1.06.000	Трубопровод	
БМ3.2.1.06.000 СБ	Трубопровод	
БМ3.2.1.07.000	Трубопровод	15
БМ3.2.1.08.000	Трубопровод	
БМ3.2.1.07.000 СБ	Трубопровод	16
БМ3.2.1.08.000 СБ	Трубопровод	
БМ3.2.1.09.000	Трубопровод	
БМ3.2.1.09.000 СБ	Трубопровод	17
БМ3.2.1.10.000	Трубопровод	
БМ3.2.1.10.000 СБ	Трубопровод	18
БМ3.2.1.10.001	Труба	19
БМ3.2.1.11.000	Трубопровод	
БМ3.2.1.11.000 СБ	Трубопровод	
БМ3.2.1.12.000	Трубопровод	
БМ3.2.1.12.000 СБ	Трубопровод	20
БМ3.2.1.12.001	Труба	
БМ3.2.1.12.002	Труба	
БМ3.2.1.12.003	Труба	21
БМ3.2.1.12.004	Труба	
БМ3.1.1.13.000 СБ	Трубопровод	
БМ3.1.1.13.000	Трубопровод	22
БМ3.1.1.14.000	Трубопровод	
БМ3.1.1.14.000 СБ	Трубопровод	
БМ3.1.1.11.000	Трубопровод	23
БМ3.1.1.11.000 СБ	Трубопровод	
БМ3.2.1.13.000	Трубопровод	
БМ3.2.1.13.000 СБ	Трубопровод	
БМ1.3.1.04.001	Штуцер	24
БМ2.2.1.15.000	Трубопровод	
БМ2.2.1.15.000 СБ	Трубопровод	
БМ2.2.1.10.000	Трубопровод	25
БМ2.2.1.14.000	Трубопровод	
БМ2.2.1.10.000 СБ	Трубопровод	26
БМ2.2.1.14.000 СБ	Трубопровод	
26.33.00.000 СБ	Фильтр грубой очистки мазута Ду100	27
26.33.00.000	Фильтр грубой очистки мазута Ду100	
26.33.01.000	Корпус	
26.33.01.000 СБ	Корпус	28
26.33.01.001	Кожух	
26.33.01.002	Патрубок	
26.33.01.003	Днище	29
26.33.22.000	Крышка	
26.33.02.000 СБ	Крышка	
26.33.02.001	Крышка	
26.33.02.002	Скоба	30
26.33.03.000	Сетка	
26.33.03.000 СБ	Сетка	
26.33.03.001	Сетка	
26.33.03.002	Бортик	31
26.33.03.003	Связь	
26.33.03.004	Донышко	
БМ2.2.1.16.000	Трубопровод	
БМ2.2.1.16.000 СБ	Трубопровод	32
Установка приборов контроля и автоматики блока БМПП-2х6,6-25		
БМ3.2.2.00.000	Блок БМПП-2х6,6-25. Установка приборов контроля и автоматики.	32
БМ3.2.2.00.000 СБ	Блок БМПП-2х6,6-25. Установка приборов контроля и автоматики.	33
БМ3.2.2.00.000 СО	Блок БМПП-2х6,6-25. Схема автоматизации.	34
БМ3.1.2.01.000	Устройство отборное.	35
БМ2.1.2.01.102	Дно	
БМ3.2.2.00.000 Э4	Блок БМПП-2х6,6-25. Схема соединений.	
БМ3.1.2.01.000 СБ	Устройство отборное.	36
БМ2.1.2.01.101	Корпус	
БМ2.1.2.01.100	Бачок разделительный	37
БМ2.1.2.01.100 СБ	Бачок разделительный	
БМ2.1.2.02.000	Устройство отборное	38
БМ3.2.2.01.000	Устройство отборное	
БМ2.1.2.02.000 СБ	Устройство отборное	39
БМ3.2.2.01.000 СБ	Устройство отборное	40
БМ3.1.2.00.003	Стойка	41
БМ3.1.2.00.004	Пластина	
БМ2.1.2.00.001	Хомут	
Установка электрооборудования блока БМПП-2х6,6-25		
БМ3.2.3.00.000	Блок БМПП-2х6,6-25. Установка электрооборудования.	41
БМ3.2.3.00.000 СБ	Блок БМПП-2х6,6-25. Установка электрооборудования.	42
БМ3.2.3.00.001	Пластина	
БМ3.1.3.01.000	Держатель	43
БМ3.1.3.01.000 СБ	Держатель	
БМ3.2.3.00.002	Труба	
БМ3.2.3.00.003	Труба	
Теплоизоляция блока БМПП-2х6,6-25		
БМ3.2.4.00.000 ТИ	Ведомость теплоизоляционных конструкций.	44, 45
БМ3.2.4.00.000 ВМ	Ведомость материалов.	46
БМ3.2.4.00.000	Ведомость объемов работ.	

Выпуск 3-2

Серия 5.903-12

Формат	Зона	Поз.	Обозначение	Наименование	Кол.	Примечание
				Документация		
А2			БМ3.2.1.00.000СБ	Сборочный чертёж		
А2			БМ3.2.1.00.000ГЗ	Схема принципиальная		
А4			БМ3.0.0.00.000ДТ	Указания по применению и изготовлению		Выпуск 3-0
				Сборочные единицы		
А4		1	БМ3.2.1.01.000	Рама	1	
А4		2	26.33.00.000	Фильтр грубой очистки мазута Ду 100	2	
А4		3	БМ3.2.1.02.000	Трубопровод	2	
А4		4	БМ3.2.1.03.000	Трубопровод	1	
		5	-01	Трубопровод	1	
А4		6	БМ3.2.1.04.000	Трубопровод	1	
		7	-01	Трубопровод	1	
А4		8	БМ3.2.1.05.000	Трубопровод	1	
А4		9	БМ3.2.1.06.000	Трубопровод	1	
		10	-01	Трубопровод	1	
А4		11	БМ3.2.1.07.000	Трубопровод	1	
А4		12	-01	Трубопровод	1	
А4		13	БМ3.2.1.08.000	Трубопровод	2	
А4		14	БМ3.2.1.09.000	Трубопровод	1	
А4		15	БМ3.2.1.10.000	Трубопровод	1	
А4		16	БМ3.2.1.11.000	Трубопровод	1	
А4		17	БМ3.2.1.12.000	Трубопровод	1	
А4		18	БМ3.1.1.13.000	Трубопровод	1	

Инв.№ подл. | Подп. и дата | Взам. инв.№ | Инв.№ дубл. | Подп. и дата

Изм. Лист № докум. Подп. Дата

Разраб. Никитченко
Пров. Колпец
Н.контр. Колпец
ГИП

БМ3.2.1.00.000

Блок подачи мазута к котлам БМПП-2×6,6-25

Лит. 1 | Лист 4 | Листов 4

ЛАТГИПРОПРОМ

Копировал Маяк Формат А4

Формат	Зона	Поз.	Обозначение	Наименование	Кол.	Примечание
А4		19	БМ3.1.1.14.000	Трубопровод	1	
А4		20	БМ3.1.1.11.000	Трубопровод	2	
А4		21	БМ3.2.1.13.000	Трубопровод	1	
		22	-01	Трубопровод	1	
А4		23	БМ2.2.1.15.000	Трубопровод	1	
		24	-01	Трубопровод	1	
А4		25	БМ2.2.1.10.000	Трубопровод	2	
А4		26	БМ2.2.1.14.000	Трубопровод	1	
А4		27	БМ2.2.1.16.000	Трубопровод	1	
				Детали		
А4		29	БМ3.2.1.00.001	Хомут	6	
А4		30	БМ3.2.1.00.002	Подушка	6	
				Стандартные изделия		
				Болты ГОСТ 7798-70		
		31		М12×50.46	24	
		32		М12×70.46	32	
		33		М16×60.46	32	
		34		М16×70.46	182	
		35		М20×75.46	64	
		36		М24×80.46	14	
				Гайки ГОСТ 5915-70		
		37		М12.5	80	
		38		М16.5	216	
		39		М20.5	64	
		40		М24.5	14	

Инв.№ подл. | Подп. и дата | Взам. инв.№ | Инв.№ дубл. | Подп. и дата

Изм. Лист № докум. Подп. Дата

БМ3.2.1.00.000

Лист 2

Копировал Маяк Формат А4

Формат	Зона	Поз.	Обозначение	Наименование	Кол.	Примечание
		41		Гайка соединительная 32 ГОСТ 8959-75	6	
		42		Контргайка 32 ГОСТ 8961-75	6	
		43		Шайба 16.65Г ГОСТ 6402-70	8	
				Шайбы ГОСТ 11371-78		
		44		12.02	72	
		45		24.02	18	
				Шайбы ГОСТ 10906-78		
		46		10.02	4	
		47		12.02	8	
		48		Опора ОПБ2-57 ГОСТ 14911-82	2	
		49		Фланец 1-80-16 ст 20 ГОСТ 12821-80	4	
		49		Прокладки ГОСТ 15180-70		
		50		А-20-25	1	
		51		А-25-25	5	
		52		А-50-25	8	
		53		А-80-25	8	
		54		А-100-25	8	
		55		Б-20-64	2	
		56		Б-80-64	16	
				Задвижки 30с41нж ГОСТ 10194-78		
		57		Ду 50; Ру 16	2	
		58		Ду 80; Ру 16	4	
		59		Насос 3В 4/25-6,6/25-2 Q=1,83л/с (6,6м³/ч); P=2,5МПа (25 кгс/см²) с электродвигателем 4А112М2У3 N=7,5 кВт; n=2950 об/мин ГОСТ 20883-83	2	

Инв.№ подл. | Подп. и дата | Взам. инв.№ | Инв.№ дубл. | Подп. и дата

Изм. Лист № докум. Подп. Дата

БМ3.2.1.00.000

Лист 3

Копировал Маяк Формат А4

Формат	Зона	Поз.	Обозначение	Наименование	Кол.	Примечание
		60		Подогреватель мазута ПМР-64-15; Q=4,2л/с (15м³/ч) P=6,4 МПа (64 кгс/см²) ОСТ 108.030.126-78	2	
				Прочие изделия		
		61		Задвижка 3кл2-40 Ду 80; Ру 40 ТУ 26-07-1188-78	6	
		62		Фильтр тонкой очистки мазута ФМ-25-30-40 Q=8,3л/с (30м³/ч) P=2,5МПа (25кгс/см²) ТУ 108-1777-78	2	
				Материалы		
		63		Паронит ПОН 2 ГОСТ 481-80	0,07	м²

Инв.№ подл. | Подп. и дата | Взам. инв.№ | Инв.№ дубл. | Подп. и дата

Изм. Лист № докум. Подп. Дата

БМ3.2.1.00.000

Лист 4

Копировал Маяк 23523-15 4 Формат А4

БМЗ.2.1.00.000СБ

Выпуск 3-2

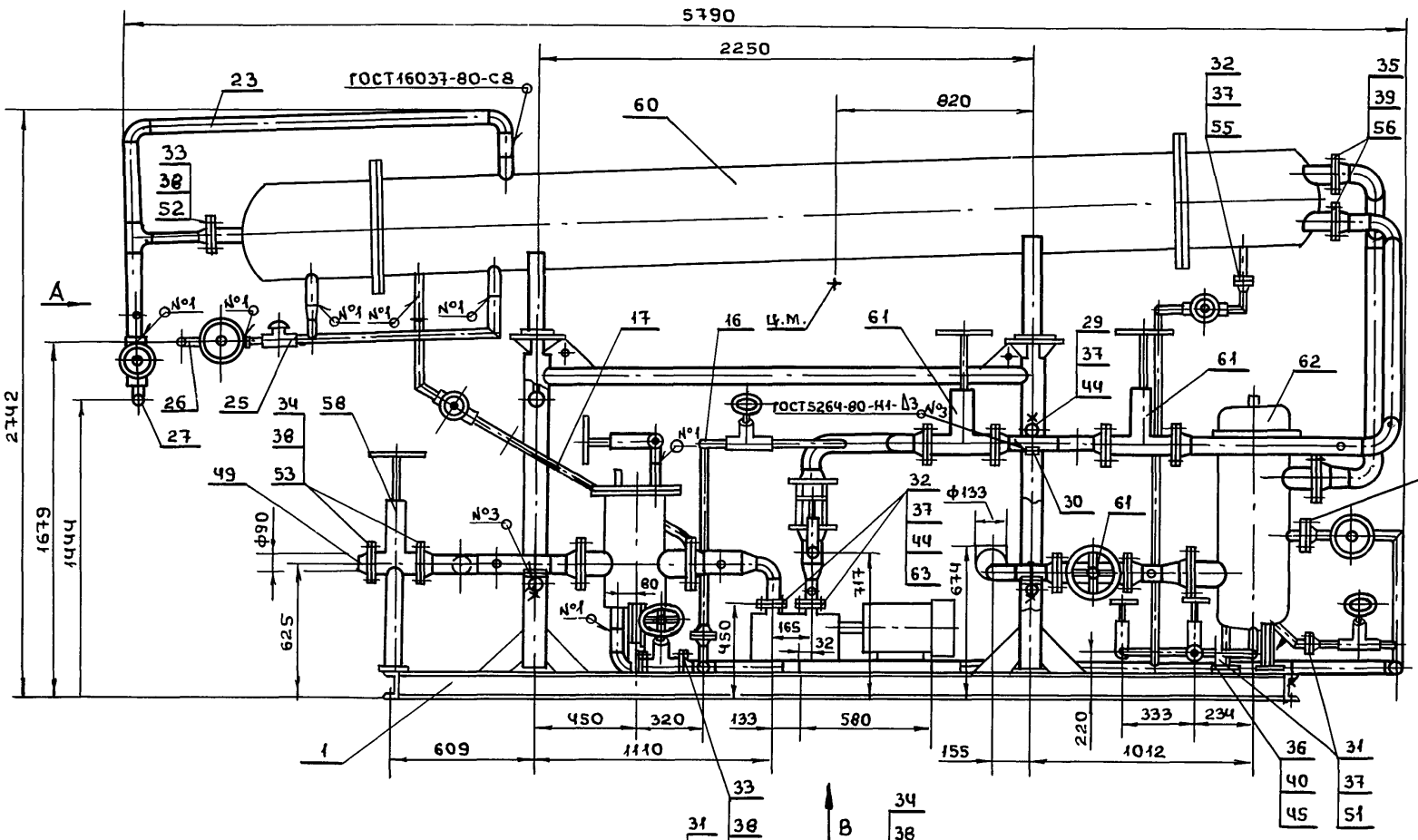

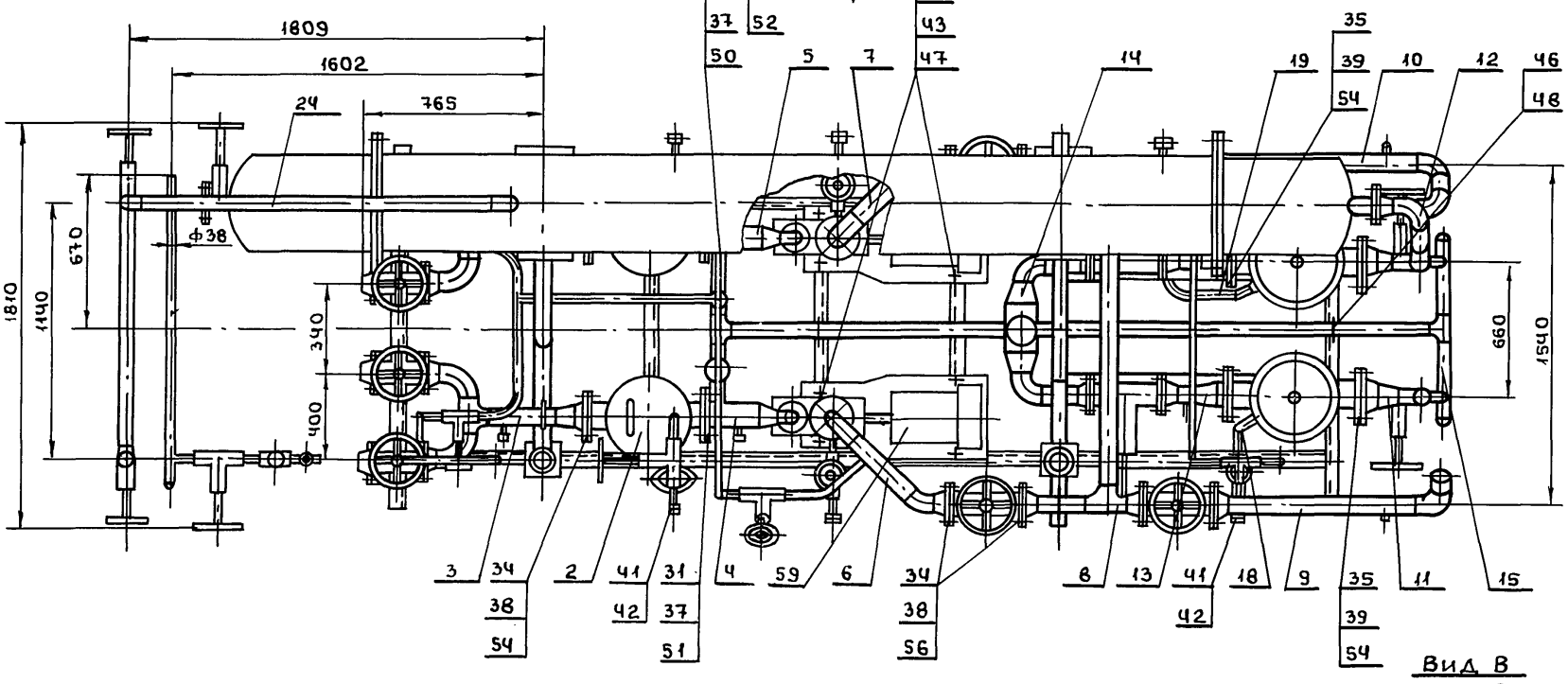

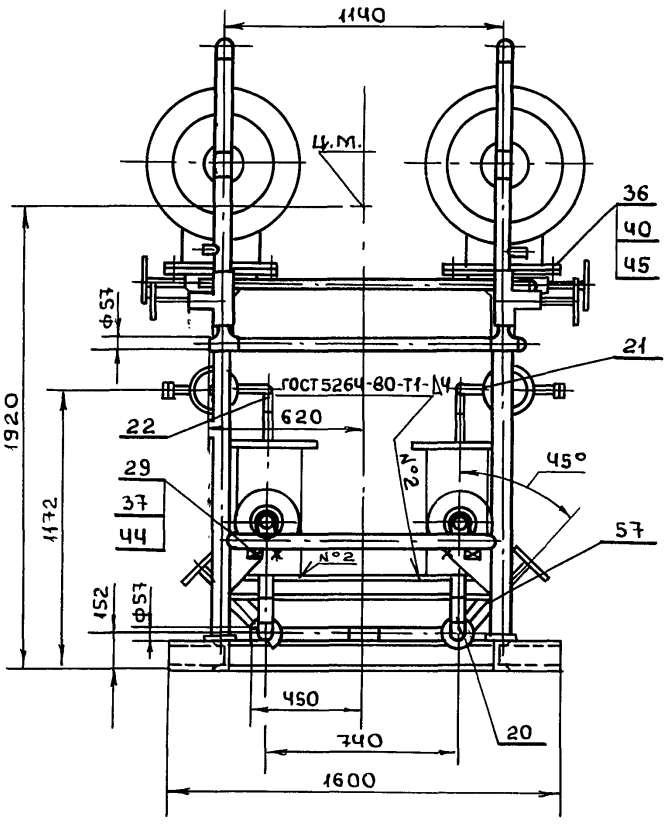

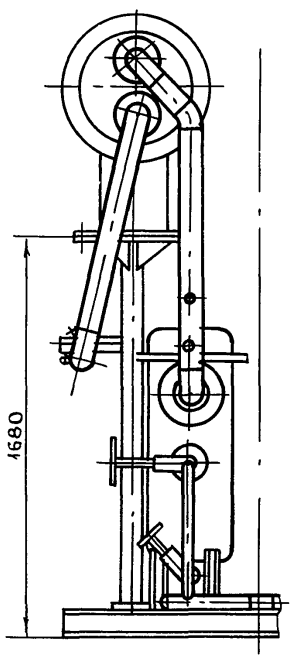

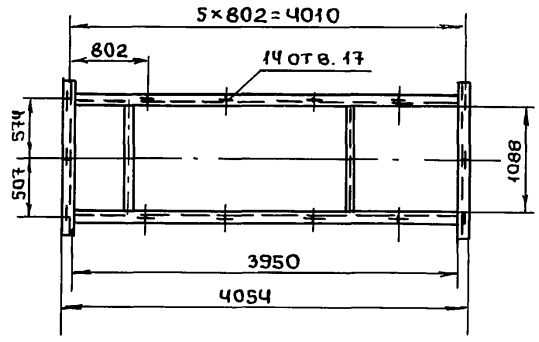

* 1. Размеры для справок.

2. Произвести гидроиспытания: трубопроводы до насосов давлением 0,6 МПа (6 кгс/см²) после насосов-3,0 МПа (30 кгс/см²) в течение 10 мин. Течь не допускается.

Изм	Лист	№ докум.	Подп.	Дата	БМЗ.2.1.00.000СБ
Разраб.		Никитченко			Блок подачи мазута к котлам БМПП-2×6,6-25
Пров.		Колмец			Лит. / Масса 6553 / Масшт. 1:20
Т.контр.					Лист / Листов 1
Н.контр.		Колмец			ЛАТГИПРОПРОМ
Утв.					

Серия 5.903-12

Инв.№подл. | Подп. и дата | Взам. инв.№ | Инв.№дубл. | Подп. и дата

Пров. Жаря 11.6.90г Коп.

Формат А2

23523-15 5

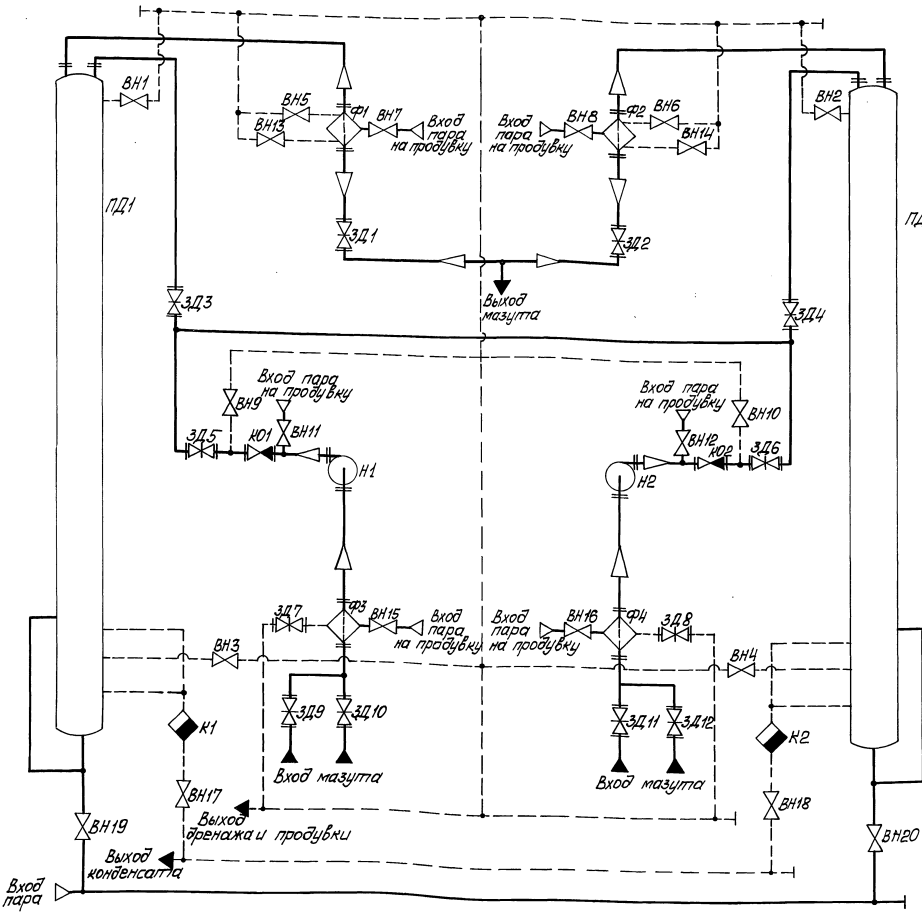

Поз. обозначение	Наименование	Кол.	Примечание
К01, К02	Клапан обратный 19с38нж		
	ТУ26-07-1192-78	2	Ду 80; Ру 64
К1, К2	Конденсатоотводчик 45с 13нж	2	Ду 32; Ру 40
Н1, Н2	Насос 3В4/25 -3/25-1 ГОСТ 20883-83	2	Q=1,83 м³/ч; P=2,5 МПа
ПД1, ПД2	Подогреватель мазута ПМР-64-15	2	
Ф1, Ф2	Фильтр тонкой очистки мазута		
	ФМ-25-30-40 ТУ 108-777-78	2	Q=8,3 м³/ч; P=2,5 МПа
Ф3, Ф4	Фильтр грубой очистки мазута		
	26.40.00.000	2	Ду 100

Поз. обозначение	Наименование	Кол.	Примечание
ВН1...ВН4	Вентиль 15с27нж3 ТУ26-07-1221-79	4	Ду 20; Ру 64
ВН5...ВН12	Вентиль 15с27нж3 ТУ26-07-1221-79	8	Ду 25; Ру 64
ВН13...ВН18	Вентиль 15с27нж3 ТУ26-07-1221-79	6	Ду 32; Ру 64
ВН19, ВН20	Вентиль 15с22нж ГОСТ 19192-73	2	Ду 50; Ру 40
ЗД1...ЗД6	Задвижка 3кл2-40 ТУ26-07-1188-78	6	Ду 80; Ру 40
ЗД7, ЗД8	Задвижка 30с41нж ГОСТ 10194-78	2	Ду 50; Ру 16
ЗД9...ЗД12	Задвижка 30с41нж ГОСТ 10194-78	4	Ду 80; Ру 16

Изм.	Лист	№ докум.	Подп.	Дата	БМ3.2.1.00.000 ГЗ
Разраб.	Матвиенко				Блок подачи мазута к котлам БМПП-2х6,5-25 Схема принципиальная
Пров.	Никитченко				Лит. / Масса / Масштаб
Т.контр.					Лист / Листов 1
Н.контр.	Колтец				ЛАТГИПРОПРОМ
Утв.					

Инв.№ подл. | Подп. и дата | Взам.инв.№ | Инв.№ дубл. | Подп. и дата

23523-15 6 Копировал Формат А2

Выпуск 3-2

Серия 5.903-12

БМ3.2.1.00.001

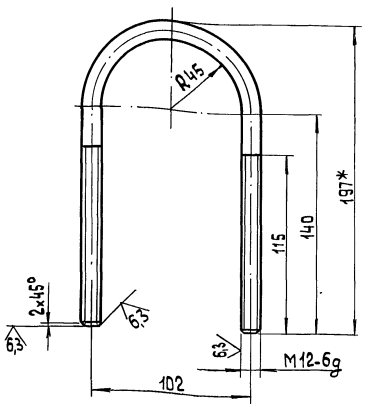

1* Размер для справок.

2. $\pm\frac{IT14}{2}$.

Изм.	Лист	№ докум.	Подп.	Дата
Разраб.		Бойцова		
Пров.		Никитченко		
Т.контр.				
Н.контр.		Колмец		
Утв.				

БМ3.2.1.00.001

Хомут

Лит.	Масса	Масштаб
	0,39	1:2

Круг 12-В-ГОСТ 2590-71 / 20-б-ГОСТ 1050-74

Лист | Листов 1

ЛАТГИПРОПРОМ

Копировал | формат А4

Инв.№подл. | Подп. и дата | Взам.инв.№ | Инв.№дубл. | Подп. и дата

Выпуск 3-2

Серия 5.903-12

БМ3.2.1.00.002

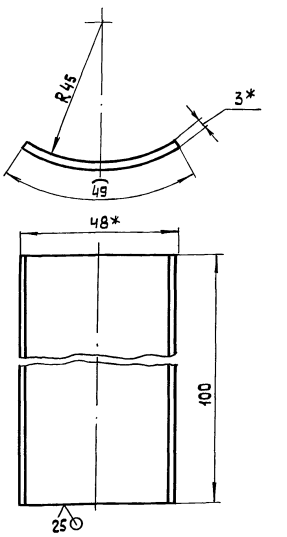

1.* Размер для справок.

2. $\pm\frac{IT14}{2}$.

Изм.	Лист	№ докум.	Подп.	Дата
Разраб.		Бойцова		
Пров.		Никитченко		
Т.контр.				
Н.контр.		Колмец		
Утв.				

БМ3.2.1.00.002

Подушка

Лист	Масса	Масштаб
	0,12	1:1

Лист 3 ГОСТ 19903-74 / Вст3кп4 ГОСТ 16523-70

Лист | Листов 1

ЛАТГИПРОПРОМ

Копировал | формат А4

Инв.№подл. | Подп. и дата | Взам.инв.№ | Инв.№дубл. | Подп. и дата

Выпуск 3-2

Серия 5.903-12

Форм.	Зона	Поз.	Обозначение	Наименование	Кол.	Примечание
				Документация		
А2			БМ3.2.1.01.000 СБ	Сборочный чертеж		
				Детали		
Д4		1	БМ3.2.1.01.001	Стойка	1	
		2	-01	Стойка	1	
Б3		3	БМ3.2.1.01.002	Стойка	1	
		4	-01	Стойка	1	
Д4		5	БМ3.2.1.01.003	Труба	1	
		6	-01	Труба	1	
		7	-02	Труба	1	
Д4		8	БМ3.2.1.01.004	Косынка	2	
Д4		9	БМ3.2.1.01.005	Косынка	2	
БЧ		10	БМ3.2.1.01.006	Полка		
				Швеллер 12-ГОСТ 8240-72 / Вст3сп3-I-ГОСТ 535-79		
				L = 3950 ± 2,6 мм	2	41,08 кг
БЧ		11	БМ3.2.1.01.007	Полка		
				Швеллер 12-ГОСТ 8240-72 / Вст3сп3-I-ГОСТ 535-79		
				L = 1600 ± 1,85 мм	2	16,64 кг
БЧ		12	БМ3.2.1.01.008	Полка		
				Швеллер 12-ГОСТ 8240-72 / Вст3сп3-I-ГОСТ 535-79		
				L = 1088 ± 2,6 мм	2	11,32 кг

Изм.	Лист	№ докум.	Подп.	Дата
Разраб.		Михайлова		
Пров.		Никитченко		
Т.контр.				
Н.контр.		Колмец		
Утв.				

БМ3.2.1.01.000

Рама

Лит.	Лист	Листов
	1	3

ЛАТГИПРОПРОМ

Копировал | формат А4

Инв.№подл. | Подп. и дата | Взам.инв.№ | Инв.№дубл. | Подп. и дата

Выпуск 3-2

Серия 5-903-12

Форм.	Зона	Поз.	Обозначение	Наименование	Кол.	Примечание
БЧ		13	БМ3.2.1.01.009	Лапа		
				Швеллер 12-ГОСТ 8240-72 / Вст3сп3-I-ГОСТ 535-79		
				L = 90 ± 0,5 мм	4	0,94 кг
БЧ		14	БМ3.2.1.01.010	Полка		
				Швеллер 10-ГОСТ 8240-72 / Вст3сп3-I-ГОСТ 535-79		
				L = 1108 - 2,6 мм	1	9,52 кг
БЧ		15	БМ3.2.1.01.011	Полка		
				Швеллер 10-ГОСТ 8240-72 / Вст3сп3-I-ГОСТ 535-79		
				L = 1097 - 2,6 мм	2	9,4 кг
БЧ		16	БМ3.2.1.01.012	Полка		
				Швеллер 10-ГОСТ 8240-72 / Вст3сп3-I-ГОСТ 535-79		
				L = 1088 - 2,6 мм	1	9,35 кг
БЧ		17	БМ3.2.1.01.013	Стойка		
				Швеллер 5-ГОСТ 8240-72 / Вст3сп3-I-ГОСТ 535-79		
				L = 310 ± 0,65 мм	2	1,5 кг
БЧ		18	БМ3.2.1.01.014	Пластина		
				Лист 10 ГОСТ 19903-74 / Вст3кп2 ГОСТ 14637-79	2	10,79 кг
БЧ		19	БМ3.2.1.01.015	Пластина		
				Лист 10 ГОСТ 19903-74 / Вст3кп2 ГОСТ 14637-79	2	10,79 кг
БЧ		20	БМ3.2.1.01.016	Пластина		
				Лист 10 ГОСТ 19903-74 / Вст3кп2 ГОСТ 14637-79		
				160 ± 1,0 × 160 ± 1,0 мм	4	2,01 кг

Изм.	Лист	№ докум.	Подп.	Дата

БМ3.2.1.01.000

Лист 2

Копировал | 23523-15 Л | формат А4

Инв.№подл. | Подп. и дата | Взам.инв.№ | Инв.№дубл. | Подп. и дата

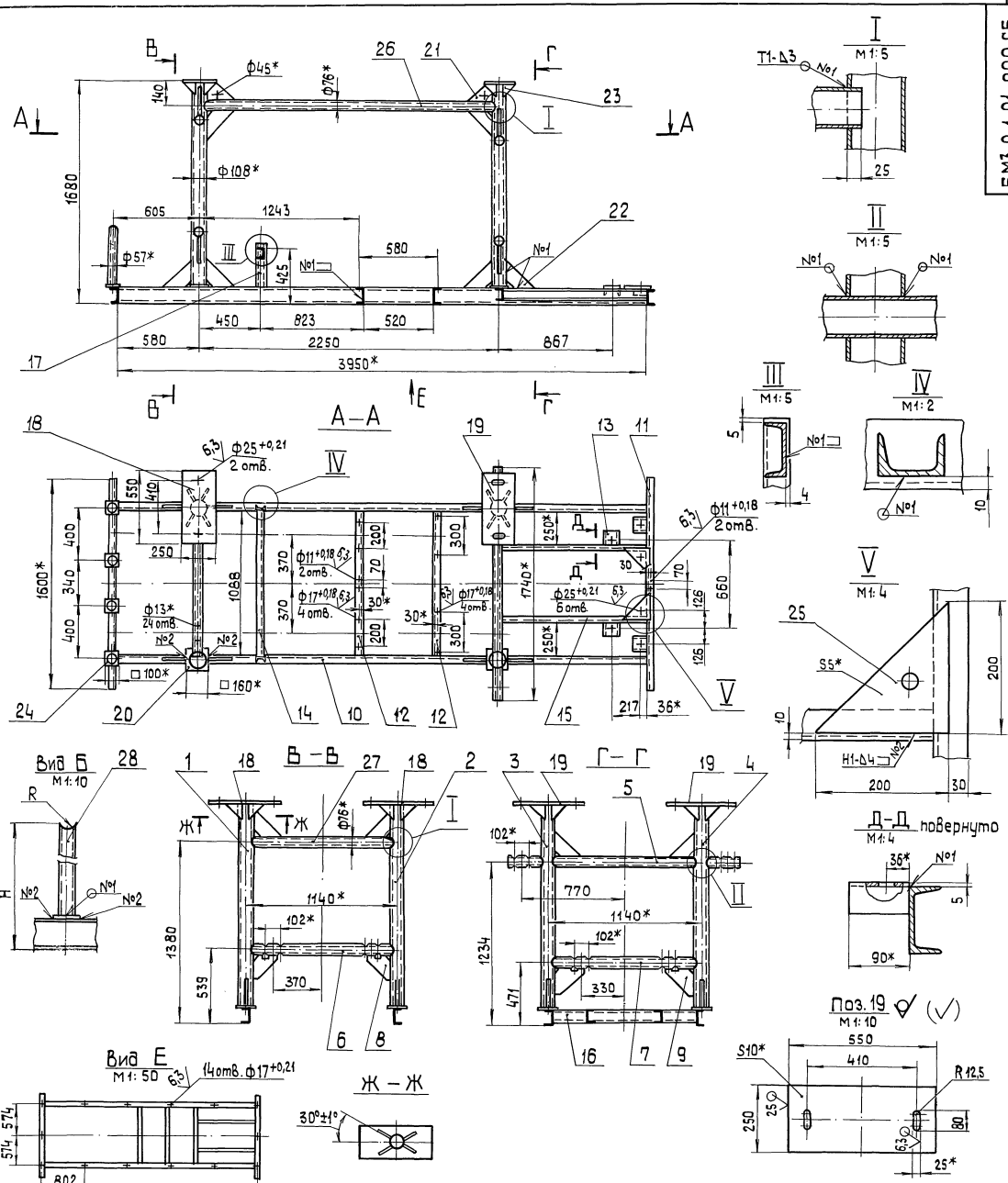

1. *Размеры для справок.
2. $\pm\frac{IT14}{2}$.
3. Обработка поверхностей реза деталей Б4 $\sqrt{25}$.
4. Размеры H и R определить по размерам корпуса задвижки 30с41нж поз. 58 черт. БМ3.2.1.00.000 СБ.
5. Сварные швы по ГОСТ 5264-80.

Изм.	Лист	№ докум.	Подп.	Дата	БМ3.2.1.01.000 СБ			
Разраб.		Михайлова			Рама	Лит.	Масса	Масштаб
Пров.		Никитченко					385	1:20
Т. контр.						Лист	Листов 1	
Н. контр.		Колмец				ЛАТГИПРОПРОМ		
Утв.								

Копировал 3Ф23523-15 8 Формат А2

Инв. № подл. | Подп. и дата | Взам. инв. № | Инв. № дубл. | Подп. и дата

Выпуск 3-2

Серия 5.903-12

Формат	Зона	Поз.	Обозначение	Наименование	Кол.	Примечание
А4		21	БМ3.2.1.01.017	Косынка		
				Лист $\frac{10\ ГОСТ\ 19903-74}{Вст3кп2\ ГОСТ\ 14637-79}$	2	1,22 кг
А4		22	БМ3.2.1.01.018	Косынка		
				Лист $\frac{5\ ГОСТ\ 19903-74}{Вст3кп2\ ГОСТ\ 14637-79}$	20	0,76 кг
А4		23	БМ3.2.1.01.019	Косынка		
				Лист $\frac{5\ ГОСТ\ 19903-74}{Вст3кп2\ ГОСТ\ 14637-79}$	16	0,24 кг
А4		24	БМ3.2.1.01.020	Пластина		
				Лист $\frac{5\ ГОСТ\ 19903-74}{Вст3кп2\ ГОСТ\ 14637-79}$		
				100±1,0×100±1,0 мм	4	0,39 кг
А4		25	БМ3.2.1.01.021	Косынка		
				Лист $\frac{5\ ГОСТ\ 19903-74}{Вст3кп2\ ГОСТ\ 14637-79}$	2	0,79 кг
А4		26	БМ3.2.1.01.022	Труба		
				Труба $\frac{76\times3\ ГОСТ\ 10704-76}{В-ВСт3сп\ ГОСТ\ 10705-80}$		
				L=2192±2,2 мм	2	11,84 кг
А4		27	БМ3.2.1.01.023	Труба		
				Труба $\frac{76\times3\ ГОСТ\ 10704-76}{В-ВСт3сп\ ГОСТ\ 10705-80}$		
				L=1082±1,3 мм	1	5,84 кг
А4		28	БМ3.2.1.01.024	Стойка		
				Труба $\frac{57\times3\ ГОСТ\ 10704-76}{В-ВСт3сп\ ГОСТ\ 10705-80}$		
				Lзаг=500±1,0 мм	4	2 кг

Инв.№ подл. | Подп. и дата | Взам. инв.№ | Инв.№ дубл. | Подп. и дата

Изм.	Лист	№ докум.	Подп.	Дата

БМ3.2.1.01.000 — Лист 3

Копировал — Формат А4

БМ3.2.1.01.001

БМ3.2.1.01.001

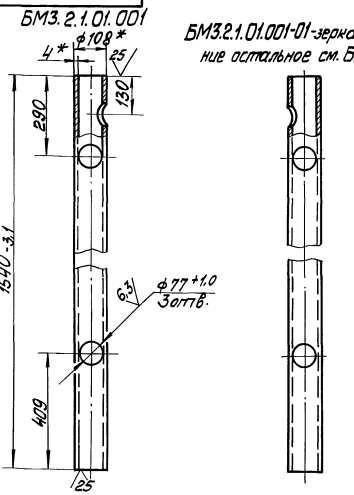

БМ3.2.1.01.001-01-зеркальное отражение остальное см. БМ3.2.1.01.001

1 * Размеры для справок.

2 $\pm\frac{IT14}{2}$.

Изм.	Лист	№ докум.	Подп.	Дата
Разраб.		Михайлова		
Пров.		Никитченко		
Т. контр.				
Н. контр.		Колпец		
Утв.				

Стойка

Труба $\frac{108\times4\ ГОСТ\ 10704-76}{В-ВСт3сп\ ГОСТ\ 10705-80}$

Лит.	Масса	Масштаб
	15,8	1:10
Лист	Листов 1	

ЛАТГИПРОПРОМ

Копировал — Формат А4

БМ3.2.1.01.002

БМ3.2.1.01.002

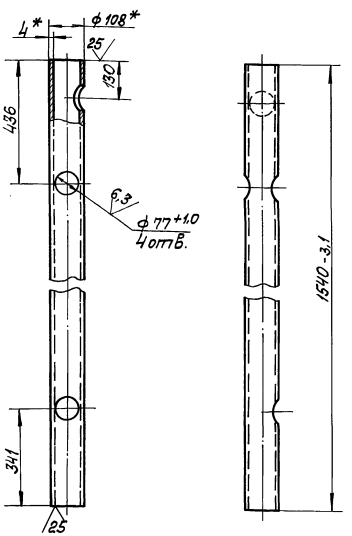

БМ3.2.1.01.002-01-зеркальное отражение остальное см. БМ3.2.1.01.002

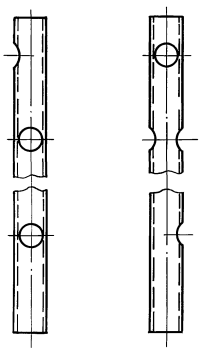

1. * Размеры для справок.

2. $\pm\frac{IT14}{2}$.

Изм.	Лист	№ докум.	Подп.	Дата
Разраб.		Михайлова		
Пров.		Никитченко		
Т. контр.				
Н. контр.		Колпец		
Утв.				

Стойка

Труба $\frac{108\times4\ ГОСТ\ 10704-76}{В-ВСт3сп\ ГОСТ\ 10705-80}$

Лит.	Масса	Масштаб
	15,8	1:10
Лист	Листов 1	

ЛАТГИПРОПРОМ

Копировал — Формат А3

Выпуск 3-2

Серия 5.903-12

БМ3.2.1.01.003

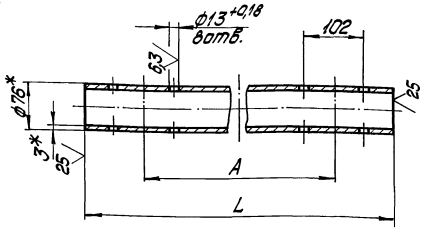

Обозначение	L, мм	A, мм	Масса, кг
БМ3.2.1.01.003	1740	1540	9,4
-01	1082	740	5,84
-02	1082	660	5,84

1.* Размеры для справок.

2. $\pm \frac{IT14}{2}$.

Изм. Лист. № докум. Подпись Дата	БМ3.2.1.01.003			
Разраб. Михайлова	Труба	Лит.	Масса	Масштаб
Пров. Никитченко			см. табл.	—
Т.контр.		Лист	Листов	
Н.контр. Колмец	Труба 76х3 ГОСТ 10704-76 / В-ВСт3сп ГОСТ 10705-80	ЛАТГИПРОПРОМ		
Утв.				

Копировал Дудкова Формат А4

Выпуск 3-2

Серия 5.903-12

БМ3.2.1.01.004

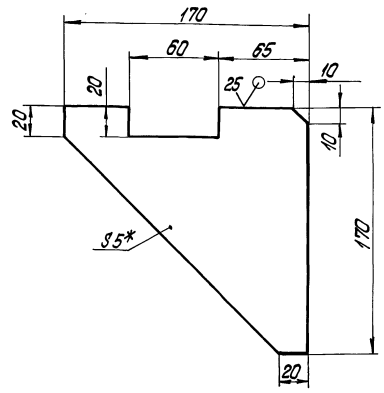

1.* Размер для справок.

2. $\pm \frac{IT14}{2}$.

Изм. Лист. № докум. Подпись Дата	БМ3.2.1.01.004			
Разраб. Михайлова	Косынка	Лит.	Масса	Масштаб
Пров. Никитченко			0,65	1:2
Т.контр.		Лист	Листов 1	
Н.контр. Колмец	Лист 5 ГОСТ 19903-74 / ВСт3кп2 ГОСТ 14637-79	ЛАТГИПРОПРОМ		
Утв.				

Копировал Дудкова Формат А4

Выпуск 3-2

Серия 5.903-12

БМ3.2.1.01.005

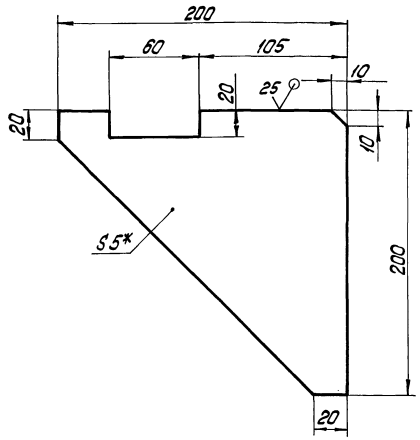

1.* Размер для справок.

2. $\pm \frac{IT14}{2}$.

Изм. Лист. № докум. Подпись Дата	БМ3.2.1.01.005			
Разраб. Михайлова	Косынка	Лит.	Масса	Масштаб
Пров. Никитченко			0,89	1:2
Т.контр.		Лист	Листов 1	
Н.контр. Колмец	Лист 5 ГОСТ 19903-74 / ВСт3кп2 ГОСТ 14637-79	ЛАТГИПРОПРОМ		
Утв.				

Копировал Дудкова Формат А4

Выпуск 3-2

Серия 5.903-12

Формат	Зона	Поз.	Обозначение	Наименование	Кол.	Примечание
				Документация		
А3			БМ3.2.1.02.000СБ	Сборочный чертеж		
				Детали		
Б4		1	БМ3.2.1.02.001	Труба		
				Труба 89х3 ГОСТ 10704-76 / В 20 ГОСТ 10705-80	1	2,0 кг
				Стандартные изделия		
		2		Отвод 90° 89х3,5 ГОСТ 17375-83	1	
		3		Переход К89х3,5-100х4 ГОСТ 17378-83	2	
		4		Тройник 89х3,5 ГОСТ 17375-83	1	
		5		Фланец 1-80-16 Сталь 20 ГОСТ 12821-80	2	
		6		Фланец 1-100-16 Сталь 20 ГОСТ 12821-80	1	
				Прочие изделия		
		7		Установка штуцера 1/2"-50 3К4-48-70	1	

Изм. Лист. № докум. Подпись Дата	БМ3.2.1.02.000			
Разраб. Войцеховский	Трубопровод	Лит.	Лист	Листов 1
Пров. Никитченко		ЛАТГИПРОПРОМ		
Н.контр. Колмец				
Утв.				

Копировал Дудкова 23523-15 10 Формат А4

БМ3.2.1.02.000СБ

Выпуск 3-2

Серия 5.903-12

Инв.№ подл. | Подпись и дата | Взам. инв.№ | Инв.№ дубл. | Подпись и дата

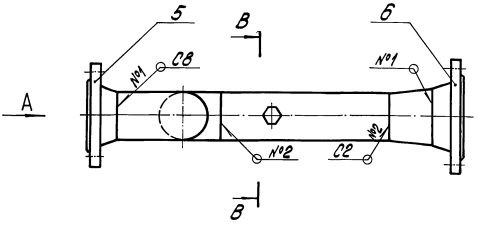

Вид А

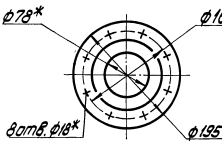

Вид Б

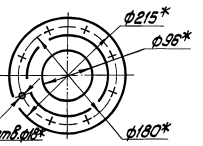

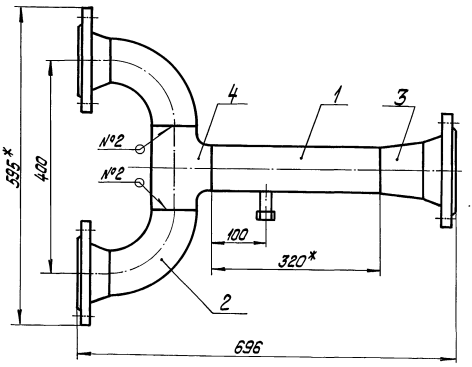

Поз.1

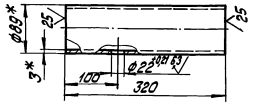

В-В

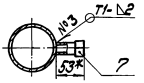

1. * Размеры для справок.
2. $\pm \frac{IT14}{2}$.
3. Обработка поверхностей реза деталей Б4 $^{25}\sqrt{}$.
4. Сварные швы №1,2 по ГОСТ 16037-80, №3 по ГОСТ 5264-80.

					БМ3.2.1.02.000СБ		
Изм.	Лист	№ докум.	Подпись	Дата			
Разраб.		Бацюба			Трубопровод	Лит.	Масса / Масштаб
Пров.		Никитенко					21,8 / 1:5
Т.контр.						Лист	Листов 1
Н.контр.		Колмец			ЛАТГИПРОПРОМ		
Утв.							

Копировал | Формат А3

БМ3.2.1.03.000СБ

Выпуск 3-2

Серия 5.903-12

Инв.№ подл. | Подпись и дата | Взам. инв.№ | Инв.№ дубл. | Подпись и дата

БМ3.2.1.03.000СБ

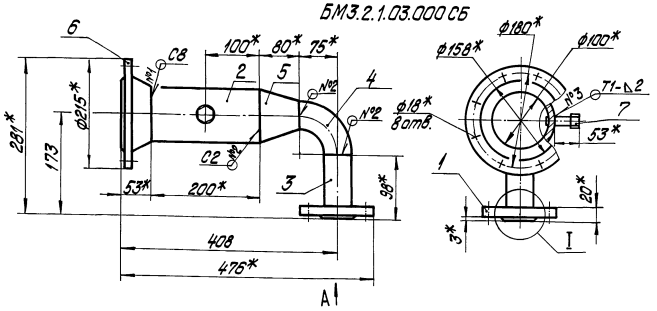

БМ3.2.1.03.000-01СБ - зеркальное отражение, остальное см. БМ3.2.1.03.000СБ

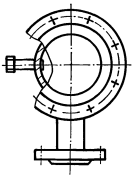

I
М1:2

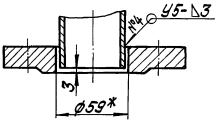

Поз.2

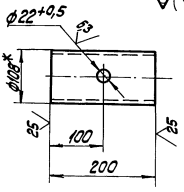

Вид А

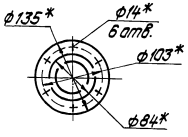

1. * Размеры для справок.
2. $\pm \frac{IT14}{2}$.
3. Обработка поверхностей реза деталей Б4 $^{25}\sqrt{}$
4. Сварные швы №1,2,4 по ГОСТ 16037-80, №3 по ГОСТ 5264-80.

					БМ3.2.1. 03.000СБ		
Изм.	Лист	№ докум.	Подпись	Дата			
Разраб.		Бацюба			Трубопровод	Лит.	Масса / Масштаб
Пров.		Никитенко					10,7 / 1:5
Т.контр.						Лист	Листов 1
Н.контр.		Колмец			ЛАТГИПРОПРОМ		
Утв.							

Копировал Фомина 23523-15 11 | Формат А3

Формат	Зона	Поз.	Обозначение	Наименование	Кол.	Примечание
				Документация		
А3			БМ3.2.1.03.000СБ	Сборочный чертеж		
				Детали		
А4		1	БМ3.1.1.03.001	Фланец	1	
Б4		2	БМ3.2.1.03.001	Труба		
				Труба 108×4 ГОСТ 10704-76 / В20 ГОСТ 10705-80	1	2,05кг
Б4		3	БМ3.2.1.03.002	Труба		
				Труба 57×3 ГОСТ 10704-76 / В20 ГОСТ 10705-80		
				L = 95 ± 0,435 мм	1	0,38кг
				Стандартные изделия		
		4		Отвод 90° 57×3		
				ГОСТ 17375-83	1	
		5		Переход 108×4-57×3		
				ГОСТ 17378-83	1	
		6		Фланец 1-100-16		
				Ст 20 ГОСТ 12821-80	1	
				Прочие изделия		
		7		Установка штуцера		
				1/2"-50 3К4-48-70	1	

Инв.№ подл. | Подп. и дата | Взам. инв.№ | Инв.№ дубл. | Подп. и дата

Изм.	Лист	№ докум.	Подп.	Дата
Разраб.		Абраменко		
Пров.		Никитченко		
Н.контр.		Колмец		
Утв.				

БМ3.2.1.03.000

Трубопровод

Лит. | Лист | Листов
1

ЛАТГИПРОПРОМ

Копировал: Формат А4

БМ3.1.1.03.001

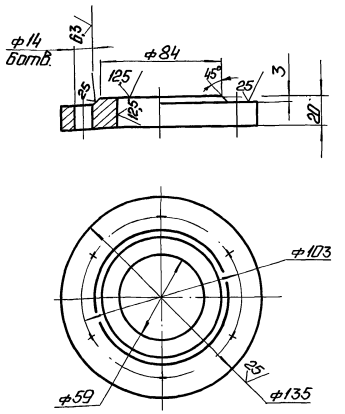

1.* Размеры для справок.

2. ± IT14/2; H14; h14.

Инв.№ подл. | Подп. и дата | Взам. инв.№ | Инв.№ дубл. | Подп. и дата

Изм.	Лист	№ докум.	Подп.	Дата
Разраб.		Абраменко		
Пров.		Никитченко		
Т.контр.				
Н.контр.		Колмец		
Утв.				

БМ3.1.1.03.001

Фланец

Лит. | Масса | Масштаб
1,7 | 1:2

Лит. | Листов 1

Лист 22 ГОСТ 19903-74 / Ст 20 ГОСТ 1577-81

ЛАТГИПРОПРОМ

Копировал: Формат А4

Формат	Зона	Поз.	Обозначение	Наименование	Кол.	Примечание
				Документация		
А2			БМ3.2.1.04.000СБ	Сборочный чертеж		
				Сборочные единицы		
А4		1	БМ3.7.1.04.100СБ	Штучер	1	
				Детали		
А4		2	БМ3.1.1.04.001	Фланец	1	
Б4		3	БМ3.2.1.04.001	Труба	1	
				Труба 32×2 ГОСТ 10704-76 / В20 ГОСТ 10705-80	1	0,23кг
Б4		4	БМ3.2.1.04.002	Труба		
				Труба 32×2 ГОСТ 10704-76 / В20 ГОСТ 10705-80	1	0,65кг
Б4		5	БМ3.2.1.04.003	Труба		
				Труба 45×2,5 ГОСТ 10704-76 / В20 ГОСТ 10705-80	1	0,33кг
Б4		6	БМ3.2.1.04.004	Труба		
				Труба 89×3,5 ГОСТ 10704-76 / В20 ГОСТ 10705-80	1	1,25кг
Б4		7	БМ3.2.1.04.005	Труба		
				Труба 89×3,5 ГОСТ 10704-76 / В20 ГОСТ 10705-80	1	2,92кг

Инв.№ подл. | Подп. и дата | Взам. инв.№ | Инв.№ дубл. | Подп. и дата

Изм.	Лист	№ докум.	Подп.	Дата
Разраб.		Абраменко		
Пров.		Никитченко		
Н.контр.		Колмец		
Утв.				

БМ3.2.1.04.000

Трубопровод

Лит. | Лист | Листов
1 | 2

ЛАТГИПРОПРОМ

Копировал: Формат А4

Формат	Зона	Поз.	Обозначение	Наименование	Кол.	Примечание
				Стандартные изделия		
		8		Переход К89×35-45×2,5		
				ГОСТ 17378-83	1	
		9		Фланец 3-80-40 Ст 20		
				ГОСТ 12821-80	1	
		10		Отвод 45° 89×3,5		
				ГОСТ 17375-83	1	
		11		Отвод 90° 89×3,5		
				ГОСТ 17375-83	1	
				Прочие изделия		
		12		Вентиль 15с 27нж 3		
				Ду 25; ТУ26-07-1221-79	2	
		13		Клапан обратный		
				19с 38нж Ду 80		
				ТУ26-07-1192-78	1	
		14		Установка штуцера		
				1/2"-50, 3К4-48-70	1	

Инв.№ подл. | Подп. и дата | Взам. инв.№ | Инв.№ дубл. | Подп. и дата

Изм.	Лист	№ докум.	Подп.	Дата

БМ3.2.1.04.000

Лист 2

Копировал: 23523-15 19 Формат А4

БМ3.2.1.04.000СБ

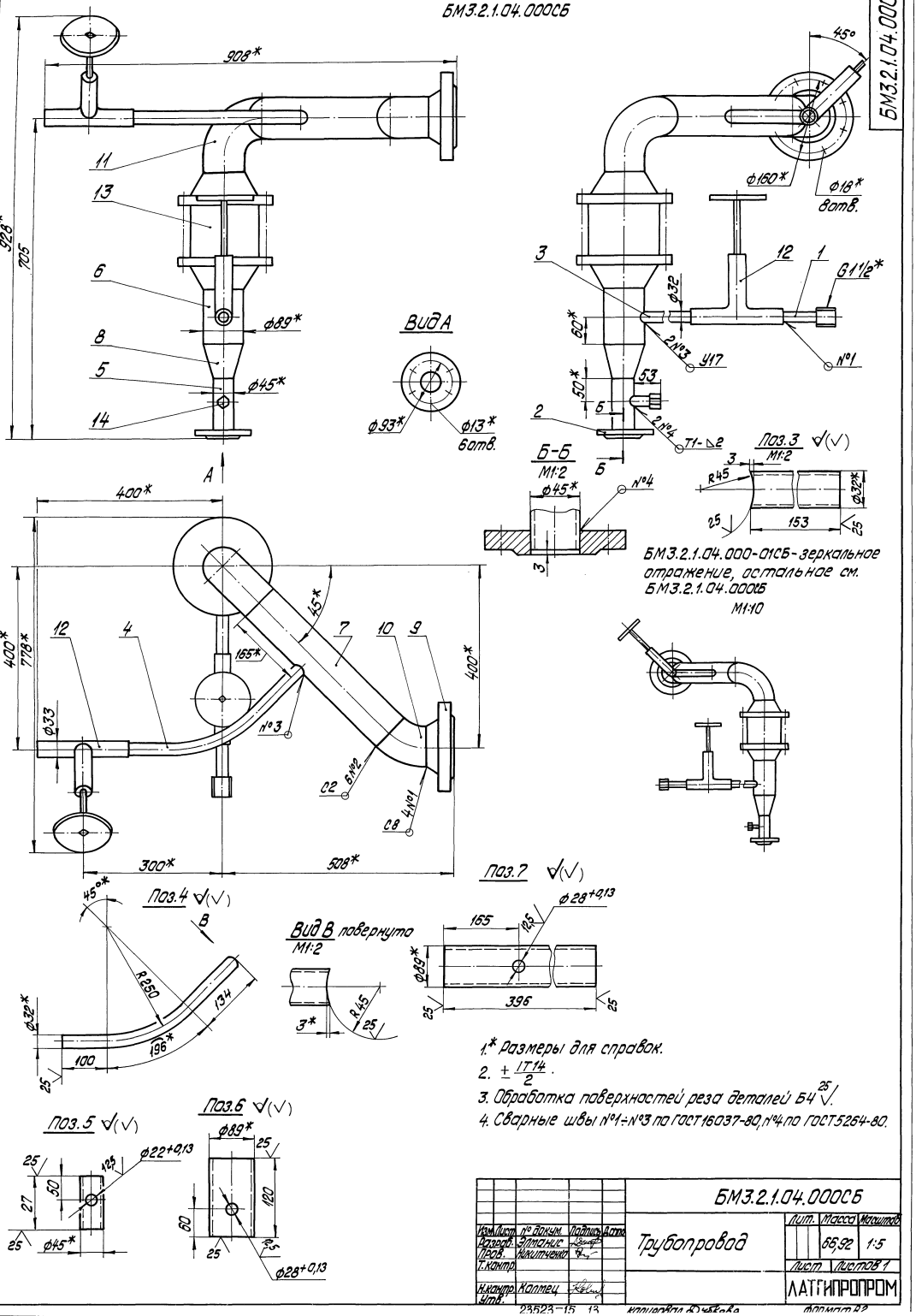

БМ3.2.1.04.000-01СБ - зеркальное отражение, остальное см. БМ3.2.1.04.000СБ

М1:10

1.* размеры для справок.

2. $\pm \frac{IT14}{2}$.

3. Обработка поверхностей реза деталей Б4 $\sqrt{}^{25}$.

4. Сварные швы №1÷№3 по ГОСТ 16037-80, №4 по ГОСТ 5264-80.

Изм. Лист. № докум. Подпись Дата		БМ3.2.1.04.000СБ			
Разраб. Отпасис		Трубопровод	Лит.	Масса	Масштаб
Пров. Ивасютичко				66,92	1:5
Т.контр.			Лист	Листов 1	
Н.контр. Колтец			ЛАТГИПРОПРОМ		
Утв.					

23523-15 13

Копировал Фомичева Формат А2

Инв.№ подл. | Подпись и дата | Взам.инв.№ | Инв.№ дубл. | Подпись и дата

Выпуск 3-2
Серия 5.903-12

Форм	Зона	Поз.	Обозначение	Наименование	Кол.	Примечание
				Документация		
А4			БМ3.7.1.04.100 СБ	Сборочный чер		
				Детали		
БЧ		1	БМ3.7.1.04.101	Труба		
				Труба 32×2 ГОСТ 10704-76 / В20 ГОСТ 10705-80	1	0,15кг
				Стандартные изделия		
		2		Ниппель 32 ГОСТ 8967-75	1	

Инв.№ подл. | Подп. и дата | Взам. инв.№ | Инв.№ дубл. | Подп. и дата

Изм.	Лист	№ докум.	Подп.	Дата	БМ3.7.1.04.100		
Разраб.		Никитченко			Штуцер	Лит.	Масса	Масштаб
Пров.		Колмец					0,15	1:1
Н.контр.		Колмец				Лист	Листов 1	
Утв.						ЛАТГИПРОПРОМ		

Копировал | формат А4

Выпуск 3-2
Серия 5.903-12

БМ3.7.1.04.100 СБ

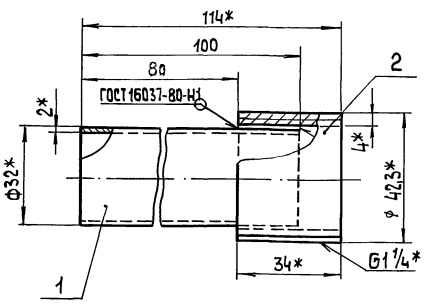

1.* Размеры для справок
2. $\pm \frac{IT14}{2}$.
3. Обработка поверхностей реза деталей БЧ $\sqrt{2,5}$

Инв.№ подл. | Подп. и дата | Взам. инв.№ | Инв.№ дубл. | Подп. и дата

Изм.	Лист	№ докум.	Подп.	Дата	БМ3.7.1.04.100 СБ		
Разраб.		Никитченко			Штуцер	Лит.	Масса	Масштаб
Пров.		Колмец					0,23	1:1
Н.контр.		Колмец				Лист	Листов 1	
Утв.						ЛАТГИПРОПРОМ		

Копировал | формат А4

Выпуск 3-2
Серия 5.903-12

БМ3.1.1.04.001

$\sqrt{2,5}$ (√)

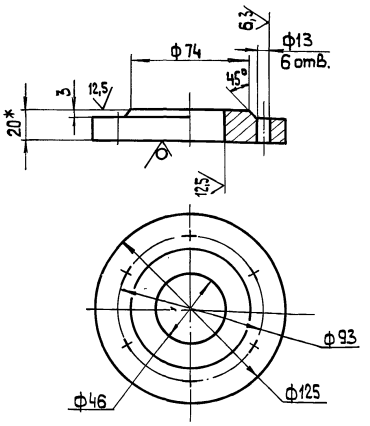

1.* Размеры для справок.
2. $\pm \frac{IT14}{2}$.

Инв.№ подл. | Подп. и дата | Взам. инв.№ | Инв.№ дубл. | Подп. и дата

Изм.	Лист	№ докум.	Подп.	Дата	БМ3.1.1.04.001		
Разраб.		Авдеенко			фланец	Лит.	Масса	Масштаб
Пров.		Никитченко					1,9	1:2
Т.контр.						Лист	Листов 1	
Н.контр.		Колмец			Лист 22 ГОСТ 19903-74 / Ст 20 ГОСТ 1577-81	ЛАТГИПРОПРОМ		
Утв.								

Копировал | формат А4

Выпуск 3-2
Серия 5.903-12

Форм	Зона	Поз.	Обозначение	Наименование	Кол.	Примечание
				Документация		
А4			БМ3.2.1.05.000 СБ	Сборочный чертеж		
				Детали		
БЧ		1	БМ3.2.1.05.001	Труба		
				Труба 89×3 ГОСТ 10704-76 / В20 ГОСТ 10705-80		
				L = 1400 ± 1,55 мм	1	8,9кг
БЧ		2	БМ3.2.1.05.002	Труба		
				Труба 89×3 ГОСТ 10704-76 / В20 ГОСТ 10705-80		
				L = 220 ± 0,575 мм	2	1,4кг
				Стандартные изделия		
		3		Тройник 89×3,5		
				ГОСТ 17376-83	2	
		4		фланец 3-80-40		
				ВСт3сп ГОСТ 12821-80	4	

Инв.№ подл. | Подп. и дата | Взам. инв.№ | Инв.№ дубл. | Подп. и дата

Изм.	Лист	№ докум.	Подп.	Дата	БМ3.2.1.05.000		
Разраб.		Брйцева			Трубопровод	Лит.	Лист	Листов
Пров.		Никитченко					1	
Н.контр.		Колмец				ЛАТГИПРОПРОМ		
Утв.								

Копировал | формат А4

Выпуск 3-2 Серия 5.903-12

БМ3.2.1.05.000 СБ

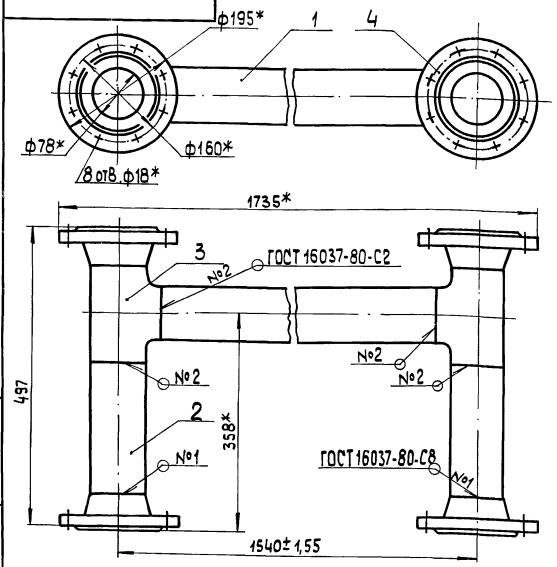

1* Размеры для справок.
2. Обработка поверхностей реза деталей БЧ 25

Изм.	Лист	№ докум.	Подп.	Дата
Разраб.		Бойцова		
Пров.		Никитченко		
Т.контр.				
Н.контр.		Колмец		
Утв.				

БМ3.2.1.05.000 СБ

Трубопровод

Лит.	Масса	Масштаб
	34,5	1:5
Лист	Листов 1	

ЛАТГИПРОПРОМ

Копировал [illegible] Формат А4

Выпуск 3-2 Серия 5.903-12

Формат	Зона	Поз.	Обозначение	Наименование	Кол.	Примечание
				Документация		
А3			БМ3.2.1.06.000 СБ	Сборочный чертеж		
				Детали		
БЧ		1	БМ3.2.1.06.001	Труба		
				Труба 89х3,5 ГОСТ 10704-76 / В 20 ГОСТ 10705-80	1	0,74 кг
БЧ		2	БМ3.2.1.06.002	Труба		
				Труба 89х3,5 ГОСТ 10704-76 / В 20 ГОСТ 10705-80		
				L = 853±1,15 мм	1	6,3 кг
БЧ		3	БМ3.2.1.06.001	Труба		
				Труба 89х3,5 ГОСТ 10704-76 / В 20 ГОСТ 10705-80		
				L = 840±1,15 мм	1	6,2 кг
				Стандартные изделия		
		4		Отвод 90° 89х3,5 ГОСТ 17375-83	2	
		5		Фланец 3-80-40 ст 20 ГОСТ 12821-80	1	

Изм.	Лист	№ докум.	Подп.	Дата
Разраб.		Элманис		
Пров.		Никитченко		
Н.контр.		Колмец		
Утв.				

БМ3.2.1.06.000

Трубопровод

Лит.	Лист	Листов
	1	2

ЛАТГИПРОПРОМ

Копировал [illegible] Формат А4

Выпуск 3-2 Серия 5.903-12

БМ3.2.1.06.000 СБ

БМ3.2.1.06.000-01 СБ - зеркальное отражение. Остальное - см. БМ3.2.1.06.000 СБ

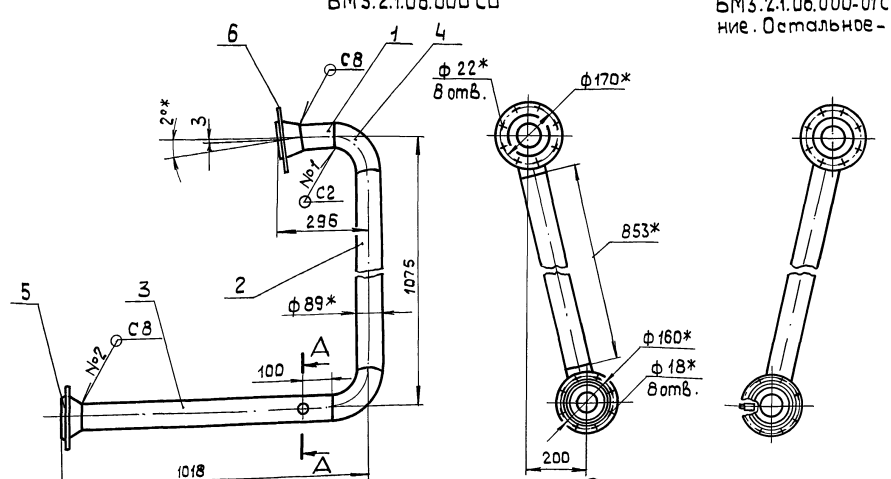

А-А
М1:5

Поз.1
М1:5

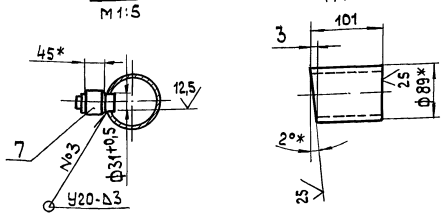

1* Размеры для справок
2. ± IT14/2.
3. Обработка поверхностей реза деталей БЧ 25
4. Сварные швы №1, №2 по ГОСТ 16037-80, №3 по ГОСТ 5264-80

Изм.	Лист	№ докум.	Подп.	Дата
Разраб.		Элманис		
Пров.		Никитченко		
Т.контр.				
Н.контр.		Колмец		
Утв.				

БМ3.2.1.06.000 СБ

Трубопровод

Лит.	Масса	Масшт.
	28	1:10
Лист	Листов 1	

ЛАТГИПРОПРОМ

23523-15 15 Копировал Формат А3

Выпуск 3-2 Серия 5.903-12

Формат	Зона	Поз.	Обозначение	Наименование	Кол.	Примечание
		6		Фланец 2-80-63 Ст20 ГОСТ 12821-80	1	
				Прочие изделия		
		7		Установка бобышки 7.3К4-1-87	1	

Инв.№ подл. | Подп. и дата | Взам.инв.№ | Инв.№ дубл. | Подп. и дата

Изм. Лист № докум. Подп. Дата

БМ3.2.1.06.000

Лист 2

Копировал: Формат А4

Выпуск 3-2 Серия 5.903-12

Формат	Зона	Поз.	Обозначение	Наименование	Кол.	Примечание
				Документация		
А3			БМ3.2.1.07.000СБ	Сборочный чертеж		
				Детали		
Б4		1	БМ3.2.1.07.001	Труба		
				Труба $\frac{89\times3,5\ ГОСТ\ 10704-76}{В20\ ГОСТ\ 10705-80}$		
				L = 1040 ± 1,3 мм	1	7,68кг
Б4		2	БМ3.2.1.07.002	Труба		
				Труба $\frac{89\times3,5\ ГОСТ\ 10704-76}{В20\ ГОСТ\ 10705-80}$		
				L = 170 ± 0,5 мм	1	1,25кг
Б4		3	БМ3.2.1.07.003	Фланец	1	1,81кг
				Стандартные изделия		
		4		Фланец 1-100-25 Ст20 ГОСТ 12821-80	1	
		5		Переход К108×4-89×3,5 ГОСТ 17378-83	1	
		6		Отвод 90° 89×3,5 ГОСТ 17375-83	2	
		7		Отвод 45° 89×3,5 ГОСТ 17375-83	1	

Инв.№ подл. | Подп. и дата | Взам.инв.№ | Инв.№ дубл. | Подп. и дата

Изм. Лист № докум. Подп. Дата

Разраб. Ульянин

Пров. Никитченко

Н.контр. Колмец

Утв.

БМ3.2.1.07.000

Трубопровод

Лит. | Лист 1 | Листов 2

ЛАТГИПРОПРОМ

Копировал: Формат А4

Выпуск 3-2 Серия 5.903-12

Формат	Зона	Поз.	Обозначение	Наименование	Кол.	Примечание
		1		Фланец 2-80-63 Ст20 ГОСТ 12821-80 (заготовка для БМ3.2.1.07.003)	1	
				Прочие изделия		
		8		Установка бобышки 7.3К4-1-87	1	
		9		Установка штуцера 1/2"-50.3К4-48-70	1	

Инв.№ подл. | Подп. и дата | Взам.инв.№ | Инв.№ дубл. | Подп. и дата

Изм. Лист № докум. Подп. Дата

БМ3.2.1.07.000

Лист 2

Копировал: Формат А4

Выпуск 3-2 Серия 5.903-12

Формат	Зона	Поз.	Обозначение	Наименование	Кол.	Примечание
				Документация		
А4			БМ3.2.1.08.000СБ	Сборочный чертеж		
				Детали		
Б4		1	БМ3.2.1.08.001	Труба		
				Труба $\frac{89\times3,5\ ГОСТ\ 10704-76}{В20\ ГОСТ\ 10705-80}$		
				L = 80 ± 0,37 мм	1	0,59кг
				Стандартные изделия		
		2		Переход К108×4-89×3,5 ГОСТ 17378-83	1	
		3		Фланец 3-80-40 Ст20 ГОСТ 12821-80	1	
		4		Фланец 1-100-25 Ст20 ГОСТ 12821-80	1	
				Прочие изделия		
		5		Установка штуцера 1/2"-50.3К4-48-70	1	

Инв.№ подл. | Подп. и дата | Взам.инв.№ | Инв.№ дубл. | Подп. и дата

Изм. Лист № докум. Подп. Дата

Разраб. Ульянин

Пров. Никитченко

Н.контр. Колмец

Утв.

БМ3.2.1.08.000

Трубопровод

Лит. | Лист 1 | Листов 1

ЛАТГИПРОПРОМ

Копировал: 23523-15 16 Формат А4

Выпуск 3-2

Серия 5.903-12

БМ3.2.1.07.000СБ

БМ3.2.1.07.000СБ

БМ3.2.1.07.000-01СБ - зеркальное отражение
Остальное - см. БМ3.2.1.07.000

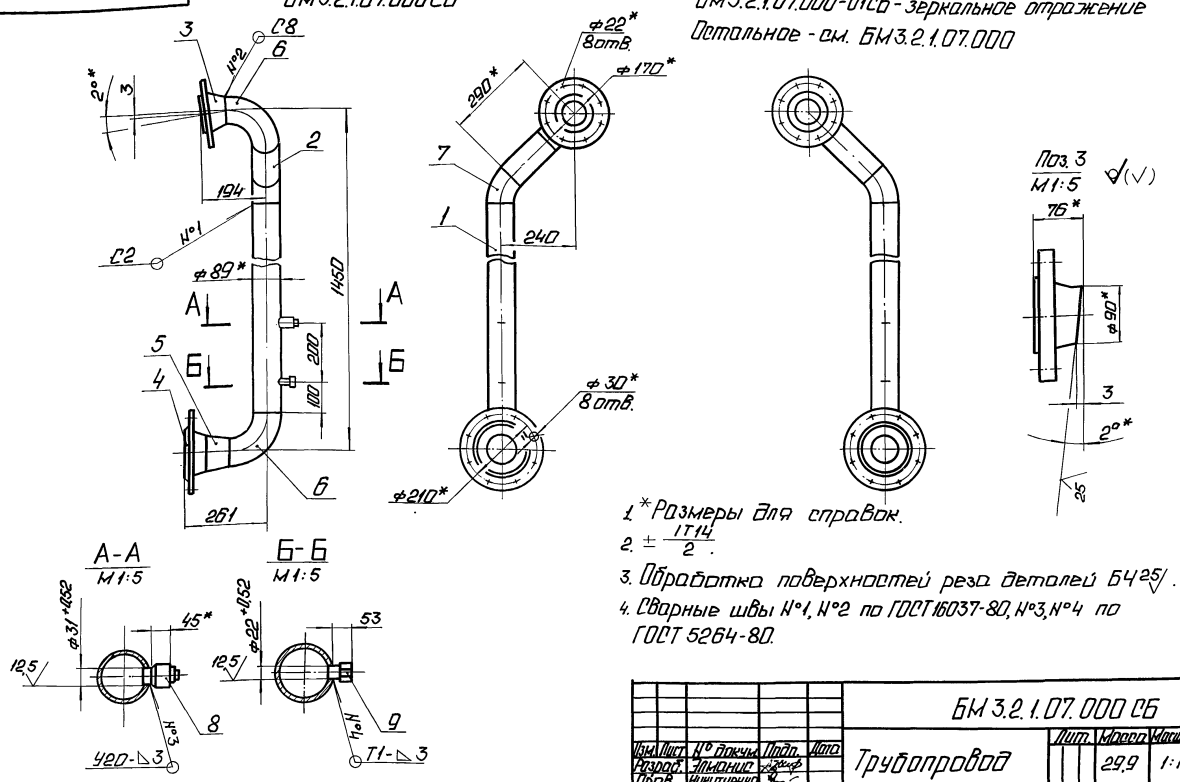

1. *Размеры для справок.
2. $\pm \frac{IT14}{2}$.
3. Обработка поверхностей реза деталей Б4 25/.
4. Сварные швы №1, №2 по ГОСТ 16037-80, №3, №4 по ГОСТ 5264-80.

Изм.	Лист	№ докум.	Подп.	Дата	БМ 3.2.1.07.000 СБ			
Разраб.		Элманис			Трубопровод	Лит.	Масса	Масштаб
Пров.		Никитченко					29,9	1:10
Т.контр.						Лист	Листов 1	
Н.контр.		Колмец				ЛАТГИПРОПРОМ		
Утв.								

Копировал: Формат А3

Выпуск 3-2

Серия 5.903-12

БМ3.2.1.08.000СБ

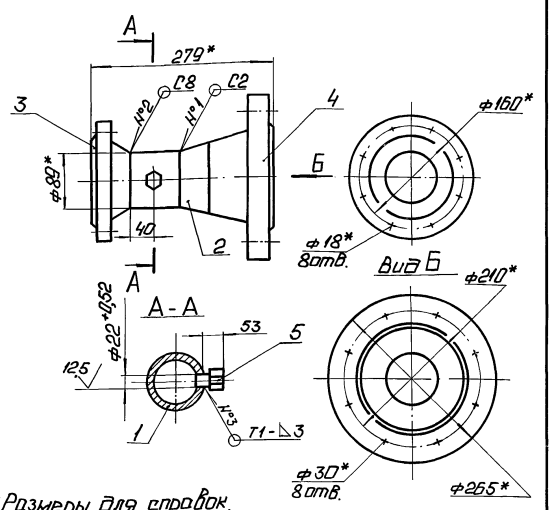

1. *Размеры для справок.
2. $\pm \frac{IT14}{2}$.
3. Обработка поверхностей реза деталей Б4 25/.
4. Сварные швы №1, №2 по ГОСТ 16037-80, №3 по ГОСТ 5264-80.

Изм.	Лист	№ докум.	Подп.	Дата	БМ3.2.1.08.000 СБ			
Разраб.		Элманис			Трубопровод	Лит.	Масса	Масштаб
Пров.		Никитченко					12,84	1:5
Т.контр.						Лист	Листов 1	
Н.контр.		Колмец				ЛАТГИПРОПРОМ		
Утв.								

Копировал: Формат А4

Выпуск 3-2

Серия 5.903-12

Форма	Зона	Поз.	Обозначение	Наименование	Кол.	Примечание
				Документация		
А4			БМ3.2.1.09.000	Сборочный чертеж		
				Детали		
Б4		1	БМ3.2.1.09.001	Труба		
				Труба 89×3,5 ГОСТ 10704-76 / В20 ГОСТ 10705-80		
				L=120±0,435мм	2	0,89кг
				Стандартные изделия		
		2		Фланец 3-80-40 Ст20		
				ГОСТ 12821-80	2	
		3		Тройник 133×4		
				ГОСТ 17376-83	1	
		4		Переход Э133×4-89×3,5		
				ГОСТ 17378-83	2	
		5		Отвод 90° 89×3,5		
				ГОСТ 17375-83	2	

Изм.	Лист	№ докум.	Подп.	Дата	БМ 3.2.1.09.000			
Разраб.		Элманис			Трубопровод	Лит.	Лист	Листов
Пров.		Никитченко						1
Н.контр.		Колмец				ЛАТГИПРОПРОМ		
Утв.								

Копировал: Формат А4

БН3.2.1.09.000 СБ

Выпуск 3-2

Серия 5.903-12

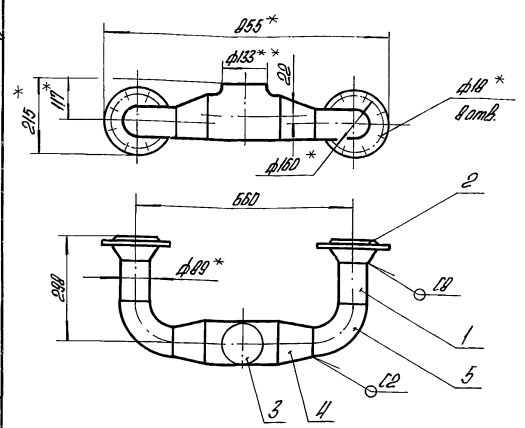

1. Размеры для справок.
2. Обработка поверхностей реза деталей Б4 ~~25~~
3. Сварные швы по ГОСТ 16037-80.

Изм.	Лист	№ докум.	Подпись	Дата
Разраб.		Элькинис		
Пров.		Никитченко		
Т.контр.				
Н.контр.		Колмец		
Утв.				

БН3.2.1.09.000 СБ

Трубопровод

Лит.	Масса	Масштаб
	21,5	1:10
Лист	Листов 1	

ЛАТГИПРОПРОМ

Копировал А4 Формат А4

Инв.№ подл. | Подпись и дата | Взам. инв.№ | Инв.№ дубл. | Подпись и дата

Выпуск 3-2

Серия 5.903-12

Формат	Зона	Поз.	Обозначение	Наименование	Кол.	Примечание
				Документация		
А2			БН3.2.1.10.000 СБ	Сборочный чертеж		
				Детали		
А4		1	БН3.2.1.10.001	Труба	1	
Б4		2	БН3.2.1.10.002	Труба		
				Труба 25×2 ГОСТ 10704-76 / В20 ГОСТ 10705-80		
				L = 112 ± 0,435 мм	4	0,12кг
Б4		3	БН3.2.1.10.003	Труба		
				Труба 25×2 ГОСТ 10704-76 / В20 ГОСТ 10705-80	1	0,16кг
Б4		4	БН3.2.1.10.004	Труба		
				Труба 25×2 ГОСТ 10704-76 / В20 ГОСТ 10705-80	2	0,12кг
Б4		5	БН3.2.1.10.005	Труба		
				Труба 25×2 ГОСТ 10704-76 / В20 ГОСТ 10705-80	1	1,05кг
Б4		6	БН3.2.1.10.006	Труба		
				Труба 32×3 ГОСТ 10704-76 / В20 ГОСТ 10705-80	1	0,59кг
Б4		7	БН3.2.1.10.007	Труба		
				Труба 32×3 ГОСТ 10704-76 / В20 ГОСТ 10705-80		
				L = 80 ± 0,37 мм	2	0,17кг

Изм.	Лист	№ докум.	Подпись	Дата
Разраб.		Элькинис		
Пров.		Никитченко		
Н.контр.		Колмец		
Утв.				

БН3.2.1.10.000

Трубопровод

Лит.	Лист	Листов
	1	3

ЛАТГИПРОПРОМ

Копировал А4 Формат А4

Инв.№ подл. | Подпись и дата | Взам. инв.№ | Инв.№ дубл. | Подпись и дата

Выпуск 3-2

Серия 5.903-12

Формат	Зона	Поз.	Обозначение	Наименование	Кол.	Примечание
Б4		8	БН3.2.1.10.008	Труба		
				Труба 32×3 ГОСТ 10704-76 / В20 ГОСТ 10705-80	2	0,14кг
Б4		9	БН3.2.1.10.009	Труба		
				Труба 32×3 ГОСТ 10704-76 / В20 ГОСТ 10705-80		
				L = 120 ± 0,435 мм	2	0,31кг
Б4		10	БН3.2.1.10.010	Труба		
				Труба 38×3 ГОСТ 10704-76 / В20 ГОСТ 10705-80	2	1,17кг
Б4		11	БН3.2.1.10.011	Труба		
				Труба 57×3 ГОСТ 10704-76 / В20 ГОСТ 10705-80	2	1,09кг
Б4		12	БН3.2.1.10.012	Труба		
				Труба 57×3 ГОСТ 10704-76 / В20 ГОСТ 10705-80	2	1,52кг
Б4		13	БН3.2.1.10.013	Труба		
				57×3 ГОСТ 10704-76 / Труба В20 ГОСТ 10705-80		
				L = 3050 ± 2,7 мм	1	12,2кг
				Стандартные изделия		
				Фланцы ГОСТ 12821-80		
		14		1-20-16 Ст20	1	
		15		1-25-16 Ст20	1	
		16		1-50-16 Ст20	2	
		17		1-25-25 Ст20	2	
		18		1-50-25 Ст20	2	
		19		2-20-63 Ст20	2	

Изм.	Лист	№ докум.	Подпись	Дата

БН3.2.1.10.000 Лист 2

Копировал А4 Формат А4

Инв.№ подл. | Подпись и дата | Взам. инв.№ | Инв.№ дубл. | Подпись и дата

Выпуск 3-2

Серия 5.903-12

Формат	Зона	Поз.	Обозначение	Наименование	Кол.	Примечание
		20		Переход К57×4-38×2,0 ГОСТ 17378-83	2	
		21		Тройник 57×3 ГОСТ 17376-83	4	
		22		Заглушка 57×3 ГОСТ 17379-83	3	
				Прочие изделия		
		23		Вентиль 15с27нж 3 Ду20 ТУ26-07-1221-79	2	
		24		Вентиль 15с27нж 3 Ду25 ТУ26-07-1221-79	2	
		25		Вентиль 15с27нж 3 Ду32 ТУ26-07-1221-79	2	

Изм.	Лист	№ докум.	Подпись	Дата

БН3.2.1.10.000 Лист 3

Копировал А4 Формат А4

Выпуск 3-2

Серия 5.903-12

БМ 3.2.1.10.000 СБ

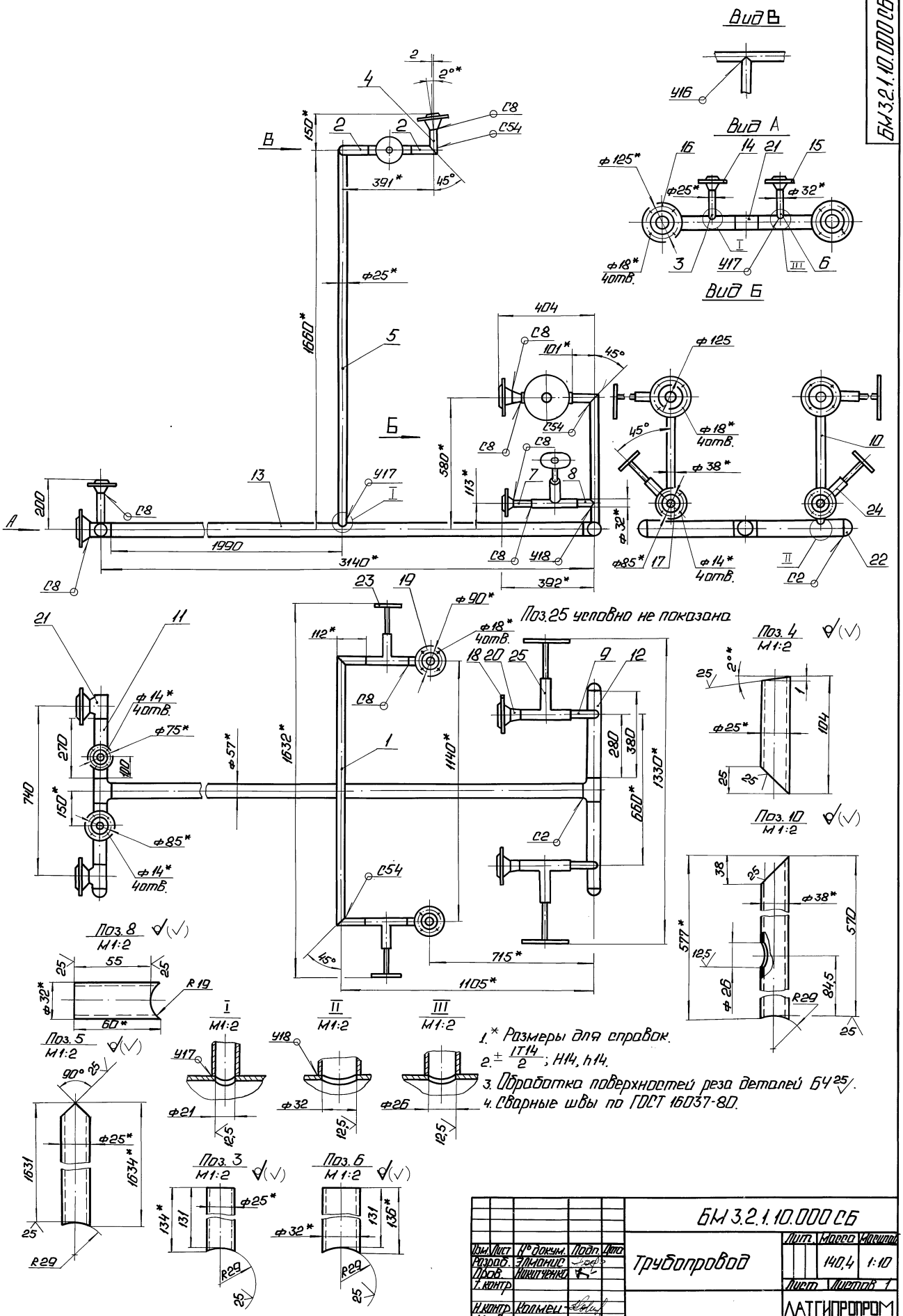

1.* Размеры для справок.
2. $\pm\frac{IT14}{2}$; H14, h14.
3. Обработка поверхностей реза деталей БЧ 25.
4. Сварные швы по ГОСТ 16037-80.

Изм.	Лист	№ докум.	Подп.	Дата	БМ 3.2.1.10.000 СБ		
Разраб.		Элманис			Трубопровод	Лит.	Масса 140,4	Масштаб 1:10
Пров.		Никитченко				Лист	Листов 1
Т. контр.						ЛАТГИПРОПРОМ	
Н. контр.		Колмец					
Утв.							

Инв. № подл. | Подп. и дата | Взам. инв. № | Инв. № дубл. | Подп. и дата

Корировал: Д. 23523-15 19 Формат А2

Выпуск 3-2

Серия 5.903-12

БМ 3.2.1.10.001

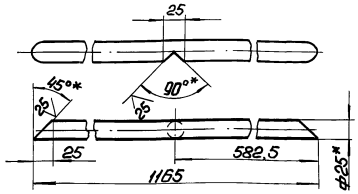

1.* Размеры для справок.
2. $\pm \frac{IT14}{2}$.
3. Обработка поверхностей реза деталей БЧ 25/.

Изм.	Лист	№ докум.	Подп.	Дата	БМ 3.2.1.10.001			
Разраб.		Элманис			Труба	Лит.	Масса 1,32	Масштаб 1:5
Пров.		Никитченко				Лист	Листов 1	
Т.контр.								
Н.контр.		Колмец			Труба 25×2 ГОСТ 10704-76 / В20 ГОСТ 10705-80	ЛАТГИПРОПРОМ		
Утв.								

Инв. № подл. | Подп. и дата | Взам. инв. № | Инв. № дубл. | Подп. и дата

Копировал: Ф. Формат А4

Выпуск 3-2

Серия 5.903-12

Формат	Зона	Поз.	Обозначение	Наименование	Кол.	Примечание
				Документация		
А4			БМ 3.2.1.11.000 СБ	Сборочный чертеж		
				Детали		
Б4		1	БМ 3.2.1.11.001	Труба		
				Труба 32×2 ГОСТ 10704-76 / В20 ГОСТ 10705-80	2	0,18 кг
Б4		2	БМ 3.2.1.11.002	Труба		
				Труба 32×2 ГОСТ 10704-76 / В20 ГОСТ 10705-80	1	1,13 кг
Б4		3	БМ 3.2.1.11.003	Труба		
				Труба 32×2 ГОСТ 10704-76 / В20 ГОСТ 10705-80	1	2,18 кг
				Стандартные изделия		
		4		Фланец 1-25-16 Ст 20 ГОСТ 12821-80	1	

Изм.	Лист	№ докум.	Подп.	Дата	БМ 3.2.1.11.000			
Разраб.		Элманис			Трубопровод	Лит.	Лист	Листов 1
Пров.		Никитченко				ЛАТГИПРОПРОМ		
Н.контр.		Колмец						
Утв.								

Инв. № подл. | Подп. и дата | Взам. инв. | Инв. № дубл. | Подп. и дата

Копировал: Ф. Формат А4

Выпуск 3-2

Серия 5.903-12

БМ 3.2.1.11.000 СБ

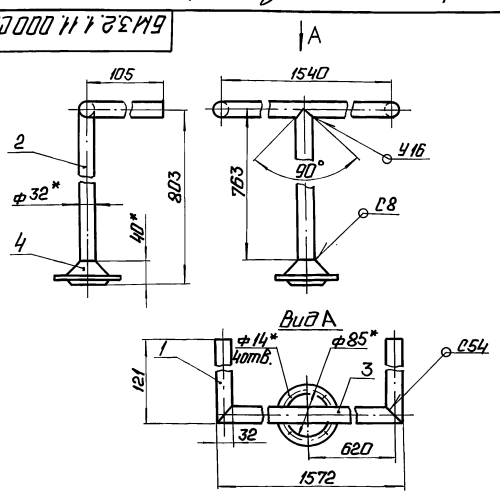

1.* Размеры для справок.
2. $\pm \frac{IT14}{2}$.
3. Обработка поверхностей реза деталей БЧ 25/.
4. Сварные швы по ГОСТ 16037-80.

Изм.	Лист	№ докум.	Подп.	Дата	БМ 3.2.1.11.000 СБ			
Разраб.		Элманис			Трубопровод	Лит.	Масса 4,72	Масштаб 1:5
Пров.		Никитченко				Лист	Листов 1	
Т.контр.								
Н.контр.		Колмец				ЛАТГИПРОПРОМ		
Утв.								

Инв. № подл. | Подп. и дата | Взам. инв. № | Инв. № дубл. | Подп. и дата

Копировал: Ф. Формат А4

Выпуск 3-2

Серия 5.903-12

Формат	Зона	Поз.	Обозначение	Наименование	Кол.	Примечание
				Документация		
А3			БМ 3.2.1.12.000 СБ	Сборочный чертеж		
				Детали		
А4		1	БМ 3.2.1.12.001	Труба	1	
А4		2	БМ 3.2.1.12.002	Труба	1	
А4		3	БМ 3.2.1.12.003	Труба	1	
		4	-01	Труба	1	
А4		5	БМ 3.2.1.12.004	Труба	2	
Б4		6	БМ 3.2.1.12.005	Труба		
				Труба 25×2 ГОСТ 10704-76 / В20 ГОСТ 10705-80	2	0,13 кг
Б4		7	БМ 3.2.1.12.006	Труба		
				Труба 25×2 ГОСТ 10704-76 / В20 ГОСТ 10705-80	2	0,25 кг
				Стандартные изделия		
		8		Фланец 1-20-16 Ст. 20 ГОСТ 12821-80	1	
				Прочие изделия		
		9		Вентиль 15С27нж3 Ду20; Ру64. ТУ 26-07-1221-79	2	

Изм.	Лист	№ докум.	Подп.	Дата	БМ 3.2.1.12.000			
Разраб.		Элманис			Трубопровод	Лит.	Лист	Листов 1
Пров.		Никитченко				ЛАТГИПРОПРОМ		
Н.контр.		Колмец						
Утв.								

Инв. № подл. | Подп. и дата | Взам. инв. № | Инв. № дубл. | Подп. и дата

Копировал: Ф. 23523-15 20 Формат А4

Выпуск 3-2
Серия 5.903-12

БМ3.2.1.12.000СБ

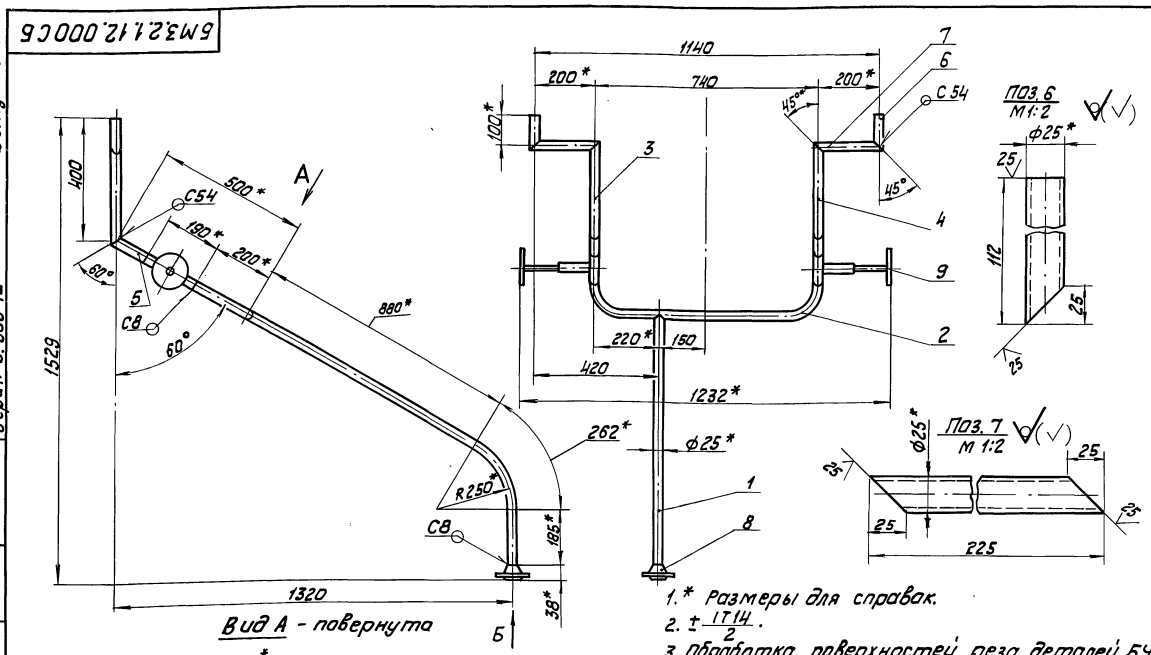

1. * Размеры для справок.
2. ± IT14/2.
3. Обработка поверхностей реза деталей С4 ▽25.
4. Сварные швы по ГОСТ 16037-80.

Изм. Лист.	№ докум.	Подпись	Дата	БМ3.2.1.12.000СБ	
Разраб.	Элманис			Трубопровод	Лит. / Масса / Масштаб: 29,22 / 1:10
Пров.	Никитченко				Лист / Листов 1
Т.контр.					ЛАТГИПРОПРОМ
Н.контр.	Калмец				
Утв.					

Копировал К.Ч. Формат А3

Выпуск 3-2
Серия 5.903-12

БМ3.2.1.12.001

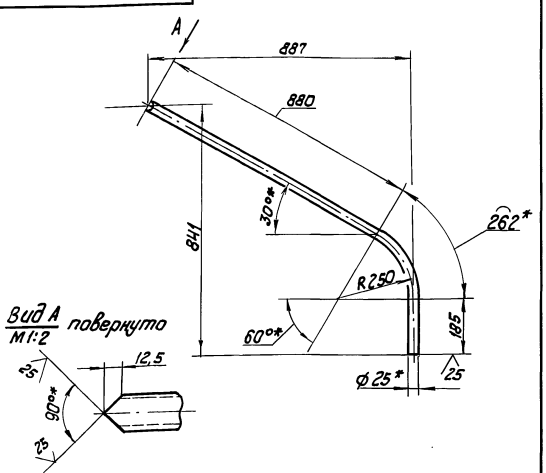

1. * Размеры для справок.
2. ± IT14/2.

Изм. Лист.	№ докум.	Подпись	Дата	БМ3.2.1.12.001	
Разраб.	Элманис			Труба	Лит. / Масса / Масштаб: 1,5 / 1:10
Пров.	Никитченко				Лист / Листов 1
Т.контр.					ЛАТГИПРОПРОМ
Н.контр.	Калмец			Труба 25х2 ГОСТ 10704-76 / В 20 ГОСТ 10705-80	
Утв.					

Копировал К.Ч. Формат А4

Выпуск 3-2
Серия 5.903-12

БМ3.2.1.12.002

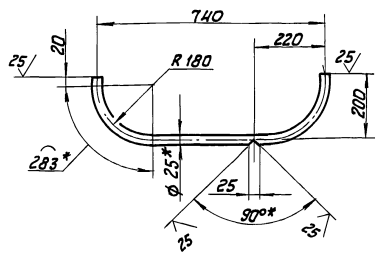

1. * Размеры для справок.
2. ± IT14/2.

Изм. Лист.	№ докум.	Подпись	Дата	БМ3.2.1.12.002	
Разраб.	Элманис			Труба	Лит. / Масса / Масштаб: 1,11 / 1:10
Пров.	Никитченко				Лист / Листов 1
Т.контр.					ЛАТГИПРОПРОМ
Н.контр.	Калмец			Труба 25х2 ГОСТ 10704-76 / В 20 ГОСТ 10705-80	
Утв.					

Копировал К.Ч. Формат А4

БМ3.2.1.12.003

Выпуск 3-2

Серия 5.903-12

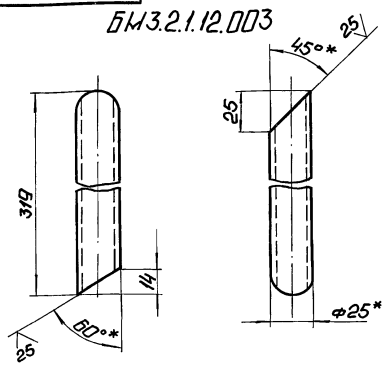

БМ3.2.1.12.003-01 - зеркальное отражение. Остальное см. БМ3.2.1.12.003

М1:4

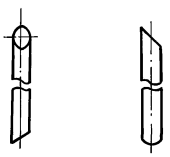

Изм.	Лист	№ докум.	Подп.	Дата	
Разраб.		Эльманис			
Пров.		Никитченко			
Т.контр.					
Н.контр.		Колмец			
Утв.					

БМ3.2.1.12.003

Труба

Лит.	Масса	Масштаб
	0,36	1:2
Лист	Листов 1	

Труба 25×2 ГОСТ 10704-76 / В20 ГОСТ 10705-80

ЛАТГИПРОПРОМ

Копировал: Ф.

Формат А4

Инв.№ подл. | Подп. и дата | Взам. инв.№ | Инв.№ дубл. | Подп. и дата

БМ3.2.1.12.004

Выпуск 3-2

Серия 5.903-12

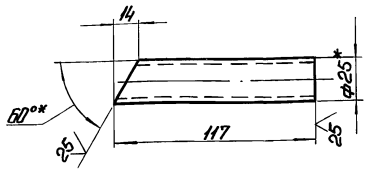

1. * Размеры для справок.
2. $\pm \frac{IT14}{2}$.

Изм.	Лист	№ докум.	Подп.	Дата	
Разраб.		Эльманис			
Пров.		Никитченко			
Т.контр.					
Н.контр.		Колмец			
Утв.					

БМ3.2.1.12.004

Труба

Лит.	Масса	Масштаб
	0,13	1:2
Лист	Листов 1	

Труба 25×2 ГОСТ 10704-76 / В20 ГОСТ 10705-80

ЛАТГИПРОПРОМ

Копировал: Ф.

Формат А4

Инв.№ подл. | Подп. и дата | Взам. инв.№ | Инв.№ дубл. | Подп. и дата

БМ3.1.1.13.000СБ

Выпуск 3-2

Серия 5.903-12

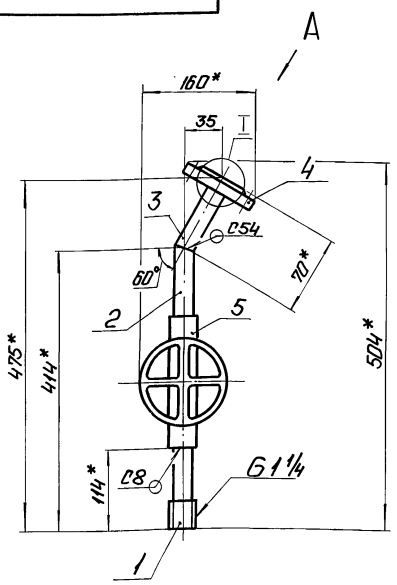

Вид А повернуто

М1:2

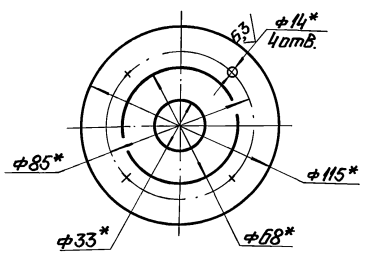

I повернуто

М1:2

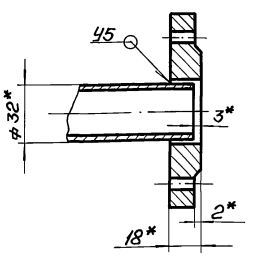

Поз.2

М1:2

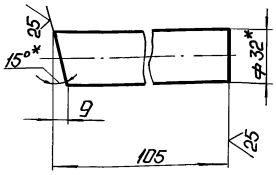

Поз.3

М1:2

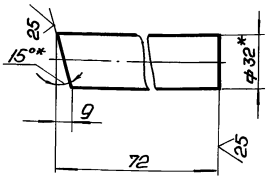

1. * Размеры для справок.
2. $\pm \frac{IT14}{2}$.
3. Обработка поверхностей реза деталей Б$\frac{25}{}$.
4. Сварные швы по ГОСТ 16037-80.

Изм.	Лист	№ докум.	Подп.	Дата	
Разраб.		Аверенко			
Пров.		Никитченко			
Т.контр.					
Н.контр.		Колмец			
Утв.					

БМ3.1.1.13.000СБ

Трубопровод

Лит.	Масса	Масштаб
	15,5	1:5
Лист	Листов 1	

ЛАТГИПРОПРОМ

Копировал: Ф. 23523-15 22 Формат А3

Инв.№ подл. | Подп. и дата | Взам. инв.№ | Инв.№ дубл. | Подп. и дата

Выпуск 3-2

Серия 5.903-12

Формат	Зона	Поз.	Обозначение	Наименование	Кол.	Примечание
				Документация		
А3			БМ3.1.1.13.000 СБ	Сборочный чертеж		
				Сборочные единицы		
А4		1	БМ3.7.1.04.100	Штуцер	1	
				Детали		
Б4		2	БМ3.1.1.13.001	Труба		
				Труба 32×2 ГОСТ 10704-76 / В20 ГОСТ 10705-80	1	0,16кг
Б4		3	БМ3.1.1.13.002	Труба		
				Труба 32×2 ГОСТ 10704-76 / В20 ГОСТ 10705-80	1	0,12кг
				Стандартные изделия		
		4		Фланец 1-25-25		
				Ст20 ГОСТ 12820-80	1	
				Прочие изделия		
		5		Вентиль 15с27нж3		
				Ду 25, Ру 64		
				ТУ 26-07-1221-79	1	

Изм.	Лист	№ докум.	Подпись	Дата
Разраб.		Авдеенко		
Пров.		Никитченко		
Н.контр.		Колмец		
Утв.				

БМ3.1.1.13.000

Трубопровод

Лит.	Лист	Листов
		1

ЛАТГИПРОПРОМ

Инв. № подл. | Подпись и дата | Взам. инв. № | Инв. № дубл. | Подпись и дата

Копировал | Формат А4

Выпуск 3-2

Серия 5.903-12

Формат	Зона	Поз.	Обозначение	Наименование	Кол.	Примечание
				Документация		
А3			БМ3.1.1.14.000 СБ	Сборочный чертеж		
				Сборочные единицы		
А4		1	БМ3.7.1.04.100	Штуцер	1	
				Детали		
Б4		2	БМ3.1.1.14.001	Труба		
				Труба 32×2 ГОСТ 10704-76 / В20 ГОСТ 10705-80		
				L = 624±0,875 мм	1	0,9кг
Б4		3	БМ3.1.1.14.002	Труба		
				Труба 32×2 ГОСТ 10704-76 / В20 ГОСТ 10705-80	1	0,1кг
				Стандартные изделия		
		4		Фланец 1-25-25		
				В20 ГОСТ 12820-80	1	
				Прочие изделия		
		5		Вентиль 15с27нж3		
				Ду 25, Ру 64		
				ТУ 26-07-1221-79	1	

Изм.	Лист	№ докум.	Подпись	Дата
Разраб.		Авдеенко		
Пров.		Никитченко		
Н.контр.		Колмец		
Утв.				

БМ3.1.1.14.000

Трубопровод

Лит.	Лист	Листов
		1

ЛАТГИПРОПРОМ

Инв. № подл. | Подпись и дата | Взам. инв. № | Инв. № дубл. | Подпись и дата

Копировал | Формат А4

Выпуск 3-2

Серия 5.903-12

БМ3.1.1.14.000 СБ

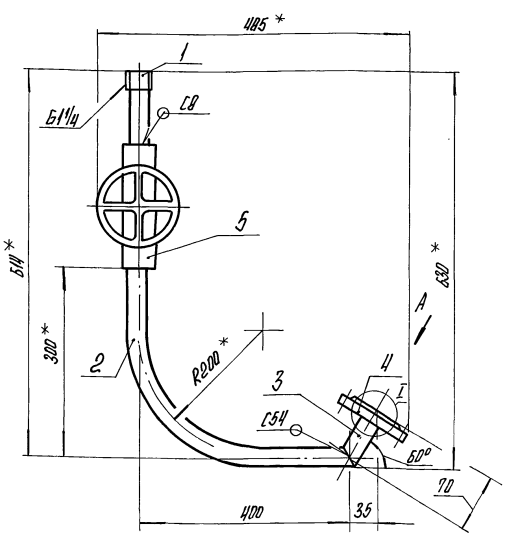

Поз.2

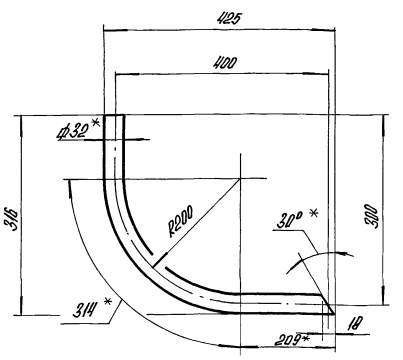

Вид А повернуто
М1:2

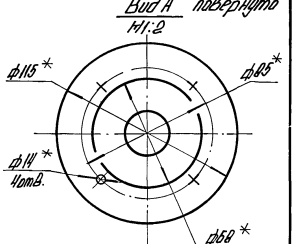

Поз.3
М1:2

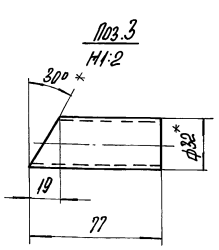

I повернуто
М1:2

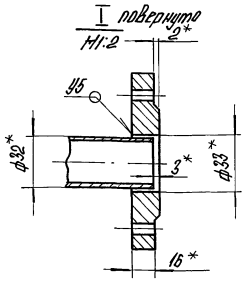

1.* Размеры для справок.
2. $\pm \frac{IT14}{2}$.
3. Обработка поверхностей реза деталей Б4 $\overset{25}{\surd}$.
4. Сварные швы по ГОСТ 16037-80.

Изм.	Лист	№ докум.	Подпись	Дата
Разраб.		Авдеенко		
Пров.		Никитченко		
Т.контр.				
Н.контр.		Колмец		
Утв.				

БМ3.1.1.14.000 СБ

Трубопровод

Лит.	Масса	Масштаб
	16	1:5

Лист	Листов 1

ЛАТГИПРОПРОМ

Инв. № подл. | Подпись и дата | Взам. инв. № | Инв. № дубл. | Подпись и дата

Копировал

Выпуск 3-2

Серия 5.903-12

Формат	Зона	Поз.	Обозначение	Наименование	Кол.	Примечание
				Документация		
А4			БМ3.1.1.11.000 СБ	Сборочный чертеж		
				Детали		
Б4		1	БМ3.1.1.11.001	Труба		
				Труба 57×3 ГОСТ 10704-76 / В20 ГОСТ 10705-80		
				L = 98 ± 0,435 мм	1	0,39кг
				Стандартные изделия		
		2		Отвод 90° 57×3		
				ГОСТ 17375-83	1	
		3		Фланец 1-50-16		
				Ст20 ГОСТ 12821-80	1	

Подпись и дата | Инв. № дубл. | Взам. инв. № | Подпись и дата | Инв. № подл.

Изм.	Лист	№ докум.	Подпись	Дата
Разраб.		Авдеенко		
Пров.		Никитченко		
Н. контр.		Колмец		
Утв.				

БМ3.1.1.11.000

Трубопровод

Лит.	Лист	Листов
		1

ЛАТГИПРОПРОМ

Копировал

формат А4

Выпуск 3-2

Серия 5.903-12

БМ3.1.1.11.000 СБ

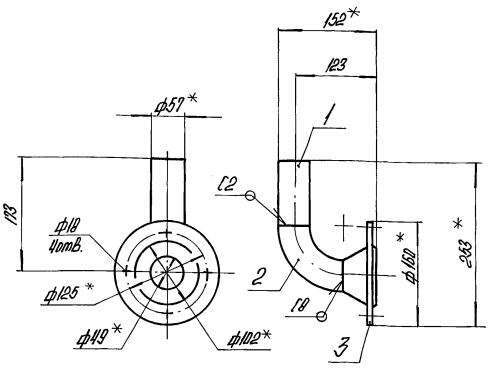

1.* Размеры для справок.
2. $\pm \frac{IT14}{2}$.
3. Обработка поверхностей реза деталей Б4 25√.
4. Сварные швы по ГОСТ 16037-80.

Подпись и дата | Инв. № дубл. | Взам. инв. № | Подпись и дата | Инв. № подл.

Изм.	Лист	№ докум.	Подпись	Дата
Разраб.		Авдеенко		
Пров.		Никитченко		
Т. контр.				
Н. контр.		Колмец		
Утв.				

БМ3.1.1.11.000 СБ

Трубопровод

Лит.	Масса	Масштаб
	3,2	1:5

Лист | Листов 1

ЛАТГИПРОПРОМ

Копировал

формат А4

Выпуск 3-2

Серия 5.903-12

Формат	Зона	Поз.	Обозначение	Наименование	Кол.	Примечание
				Документация		
А4			БМ3.2.1.13.000 СБ	Сборочный чертеж		
				Детали		
А4		1	БМ1.3.1.04.001	Штуцер	1	
Б4		2	БМ3.2.1.13.001	Труба		
				Труба 38×2,5 ГОСТ 10704-76 / В20 ГОСТ 10705-80	2	0,26кг
				Прочие изделия		
		3		Вентиль 15с27нж.3, Ру64		
				Ду32 ТУ 26-07-1221-79	1	

Подпись и дата | Инв. № дубл. | Взам. инв. № | Подпись и дата | Инв. № подл.

Изм.	Лист	№ докум.	Подпись	Дата
Разраб.		Элманис		
Пров.		Никитченко		
Н. контр.		Колмец		
Утв.				

БМ3.2.1.13.000

Трубопровод

Лит.	Лист	Листов
		1

ЛАТГИПРОПРОМ

Копировал

формат А4

Выпуск 3-2

Серия 5.903-12

БМ3.2.1.13.000 СБ

БМ3.2.1.13.000 СБ

БМ3.2.1.13.000-01СБ - зеркальное отражение. Остальное см. БМ3.2.1.13.000 СБ

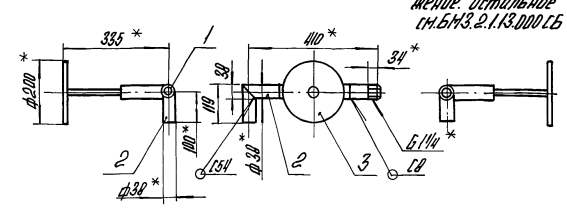

1.* Размеры для справок.
2. Обработка поверхностей реза деталей Б4 25√.
3. Сварные швы по ГОСТ 16037-80.

Подпись и дата | Инв. № дубл. | Взам. инв. № | Подпись и дата | Инв. № подл.

Изм.	Лист	№ докум.	Подпись	Дата
Разраб.		Элманис		
Пров.		Никитченко		
Т. контр.				
Н. контр.		Колмец		
Утв.				

БМ3.2.1.13.000 СБ

Трубопровод

Лит.	Масса	Масштаб
	20,92	1:10

Лист | Листов 1

ЛАТГИПРОПРОМ

Копировал

23523-15 24

формат А4

Выпуск 3-2
Серия 5.903-12

БМ1.3.1.04.001

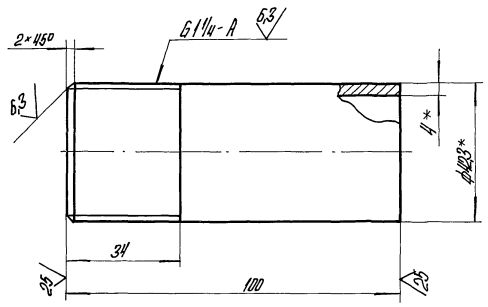

1.* Размеры для справок.
2. $\pm \frac{IT14}{2}$.

Изм.	Лист	№ докум.	Подпись	Дата
Разраб.		Виноградова		
Пров.		Никитченко		
Т.контр.				
Н.контр.		Кольец		
Утв.				

БМ1.3.1.04.001

Штуцер

Труба 32×4,0 ГОСТ 3262-75

Лит.	Масса	Масштаб
	0,4	1:1
Лист	Листов 1	

ЛАТГИПРОПРОМ

Копировал А4 Формат А4

Выпуск 3-2
Серия 5.903-12

Формат	Зона	Поз.	Обозначение	Наименование	Кол.	Примечание
				Документация		
А3			БМ2.2.1.15.000 СБ	Сборочный чертеж		
				Детали		
Б4		1	БМ2.2.1.15.001	Труба 57×3 ГОСТ 10704-76 / Труба В-Ст3 ГОСТ 10705-80		
				L = 100 ± 0,435 мм	1	0,4 кг
Б4		2	БМ2.2.1.15.002	Труба 57×3 ГОСТ 10704-76 / Труба В-Ст3 ГОСТ 10705-80	1	1,6 кг
Б4		3	БМ2.2.1.15.003	Труба 57×3 ГОСТ 10704-76 / Труба В-Ст3 ГОСТ 10705-80		
				L = 353 ± 0,7 мм	1	1,4 кг
Б4		4	БМ2.2.1.15.004	Труба 57×3 ГОСТ 10704-76 / Труба В-Ст3 ГОСТ 10705-80		
				L = 1247 ± 1,55 мм	1	4,9 кг
Б4		5	БМ2.2.1.15.005	Труба 57×3 ГОСТ 10704-76 / Труба В-Ст3 ГОСТ 10705-80		
				L = 257 ± 0,65 мм	1	1,0 кг

Изм.	Лист	№ докум.	Подпись	Дата
Разраб.		Авдеенко		
Пров.		Никитченко		
Н.контр.		Кольец		
Утв.				

БМ2.2.1.15.000

Трубопровод

Лит.	Лист	Листов
	1	2

ЛАТГИПРОПРОМ

Копировал А4 Формат А4

Выпуск 3-2
Серия 5.903-12

БМ2.2.1.15.000 СБ

БМ2.2.1.15.000-01 СБ - зеркальное отражение, остальное см. БМ2.2.1.15.000 СБ

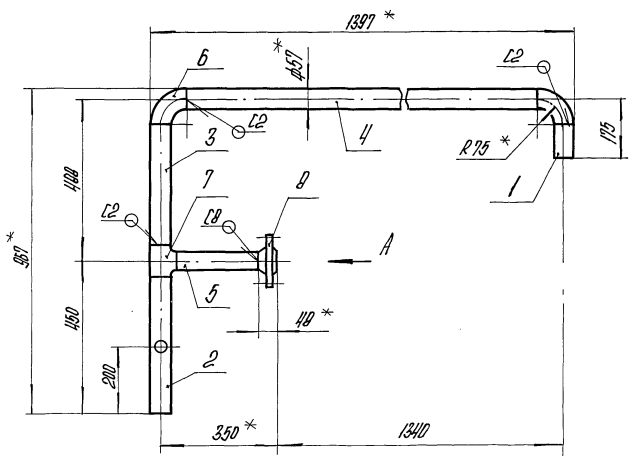

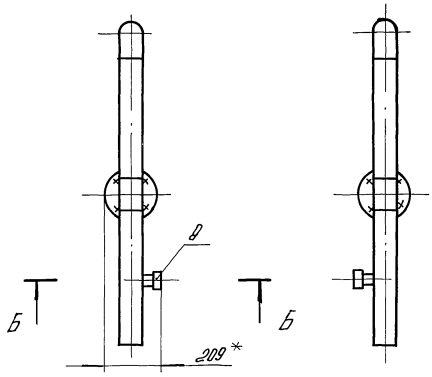

Вид А

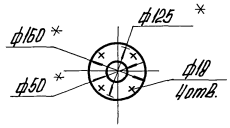

Б-Б
М1:5

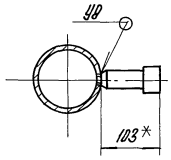

Поз.2
М1:5

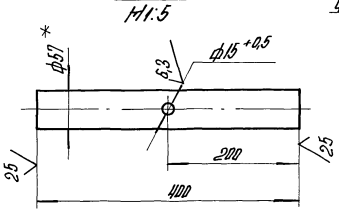

1.* Размеры для справок.
2. $\pm \frac{IT14}{2}$.
3. Обработка поверхностей резца деталей Б4 $\frac{25}{}$.
4. Сварные швы по ГОСТ 16037-80.

Изм.	Лист	№ докум.	Подпись	Дата
Разраб.		Авдеенко		
Пров.		Никитченко		
Т.контр.				
Н.контр.		Кольец		
Утв.				

БМ2.2.1.15.000 СБ

Трубопровод

Лит.	Масса	Масштаб
	13,7	1:10
Лист	Листов 1	

ЛАТГИПРОПРОМ

Копировал А4 23523-15 25 Формат А3

Выпуск 3-2 Серия 5.903-12

Форм.	Зона	Поз.	Обозначение	Наименование	Кол.	Примечание
				Стандартные изделия		
		6		Отвод 90° 57×3		
				ГОСТ 17375-83	2	
		7		Тройник 57×3		
				ГОСТ 17376-83	1	
		8		Фланец 1-50-16		
				ВСт3 ГОСТ 12821-80	1	
				Прочие изделия		
		9		Установка 2 штуцера		
				М 20×1,5-100		
				ЗК4-46-76	1	

Инв.№подл. | Подп. и дата | Взам. инв.№ | Инв.№дубл. | Подп. и дата

Изм.	Лист	№ докум.	Подп.	Дата	БМ2.2.1.15.000	Лист 2

Копировал 38 Формат А4

Выпуск 3-2 Серия 5.903-12

Форм.	Зона	Поз.	Обозначение	Наименование	Кол.	Примечание
				Документация		
А3			БМ2.2.1.10.000 СБ	Сборочный чертеж		
				Детали		
БЧ		1	БМ2.2.1.10.001	Труба		
				Труба 38×2 ГОСТ 10704-76 / В-ВСт3сп ГОСТ 10705-80	1	1,65 кг
БЧ		2	БМ2.2.1.10.002	Труба		
				Труба 38×2 ГОСТ 10704-76 / В-ВСт3сп ГОСТ 10705-80	1	0,36 кг
БЧ		3	БМ2.2.1.10.003	Труба		
				Труба 38×2 ГОСТ 10704-76 / В-ВСт3сп ГОСТ 10705-80	1	0,14 кг
БЧ		4	БМ2.2.1.10.004	Труба		
				Труба 38×2 ГОСТ 10704-76 / В-ВСт3сп ГОСТ 10705-80		
				L = 80±0,37 мм	1	0,14 кг
				Стандартные изделия		
		5		Переход К 57×4-32×2		
				ГОСТ 17378-83	1	

Инв.№подл. | Подп. и дата | Взам. инв.№ | Инв.№дубл. | Подп. и дата

Изм.	Лист	№ докум.	Подп.	Дата	БМ2.2.1.10.000			
Разраб.		Авдеенко			Трубопровод	Лит.	Лист 1	Листов 2
Пров.		Никитченк				ЛАТГИПРОПРОМ		
Н. контр.		Колмец						
Утв.								

Копировал 38 Формат А4

Выпуск 3-2 Серия 5.903-12

Формат	Зона	Поз.	Обозначение	Наименование	Кол.	Примечание
				Прочие изделия		
		6		Конденсатоотводчик		
				45С13НЖ		
				Ру 40 Ду 32		
				ТУ 26-07-1138-76	1	

Инв.№подл. | Подп. и дата | Взам. инв.№ | Инв.№дубл. | Подп. и дата

Изм.	Лист	№ докум.	Подп.	Дата	БМ2.2.1.10.000	Лист 2

Копировал 38 Формат А4

Выпуск 3-2 Серия 5.903-12

Форм.	Зона	Поз.	Обозначение	Наименование	Кол.	Примечание
				Документация		
А3			БМ2.2.1.14.000 СБ	Сборочный чертеж		
				Детали		
БЧ		1	БМ2.2.1.14.001	Труба		
				Труба 38×2 ГОСТ 10704-76 / В-ВСт3сп ГОСТ 10705-80		
				L = 1340±1,55 мм	1	2,39 кг
БЧ		2	БМ2.2.1.14.002	Труба		
				Труба 38×2 ГОСТ 10704-76 / В-ВСт3сп ГОСТ 10705-80		
				L = 80±0,37 мм	2	0,14 кг
				Стандартные изделия		
		3		Заглушка 38×2		
				ГОСТ 17379-83	1	
				Прочие изделия		
		4		Вентиль 15С27НЖ3		
				Ру 64 Ду 32		
				ТУ 26-07-1221-79	2	

Инв.№подл. | Подп. и дата | Взам. инв.№ | Инв.№дубл. | Подп. и дата

Изм.	Лист	№ докум.	Подп.	Дата	БМ2.2.1.14.000			
Разраб.		Авдеенко			Трубопровод	Лит.	Лист 1	Листов 1
Пров.		Никитченк				ЛАТГИПРОПРОМ		
Н. контр.		Колмец						
Утв.								

Копировал 38 Формат А4

БМ2.2.1.10.000СБ

Выпуск 3-2

Серия 5.903-12

Поз. 1

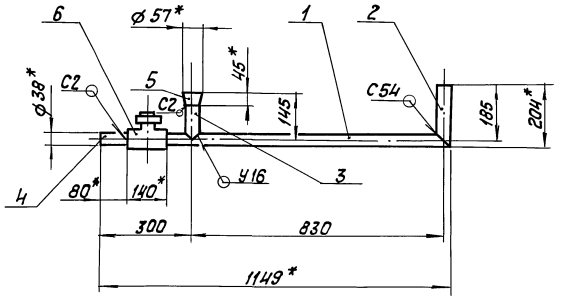

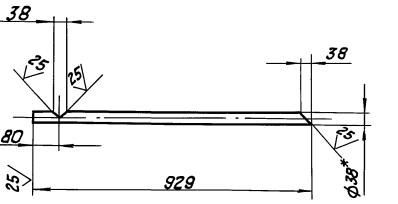

Поз. 2
М 1:5

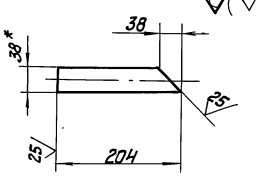

Поз. 3
М 1:5

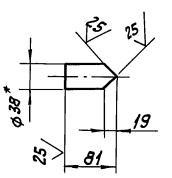

1. * Размеры для справок.
2. $\pm \frac{IT14}{2}$.
3. Обработка поверхностей реза деталей Б4 $\sqrt{25}$.
4. Сварные швы по ГОСТ 16037-80.

					БМ2.2.1.10.000СБ		
Изм.	Лист	№ докум.	Подпись	Дата	Трубопровод	Лит.	Масса	Масштаб
Разраб.		АВдеенко					5,3	1:10
Пров.		Никитченко				Лист	Листов 1
Т. контр.						ЛАТГИПРОПРОМ	
Н. контр.		Колмец					
Утв.							

Копировал

Формат А3

Инв. № подл. | Подпись и дата | Взам. инв. № | Инв. № дубл. | Подпись и дата

БМ2.2.1.14.000СБ

Выпуск 3-2

Серия 5.903-12

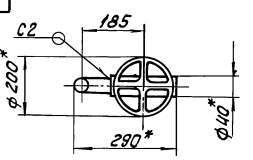

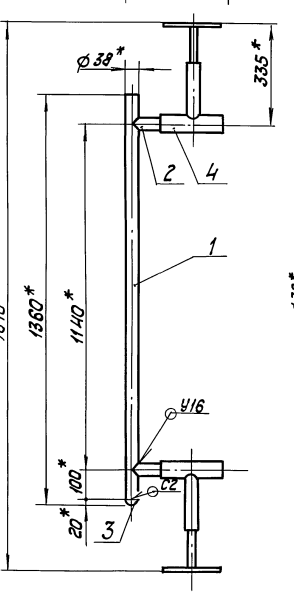

Поз. 1

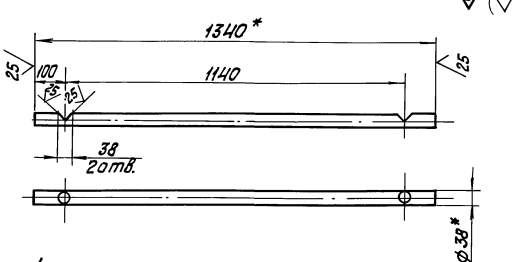

Поз. 2
М 1:5

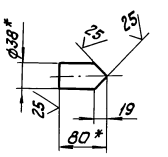

1. * Размеры для справок.
2. $\pm \frac{IT14}{2}$.
3. Обработка поверхностей реза деталей Б4 $\sqrt{25}$.
4. Сварные швы по ГОСТ 16037-80.

					БМ2.2.1.14.000СБ		
Изм.	Лист	№ докум.	Подпись	Дата	Трубопровод	Лит.	Масса	Масштаб
Разраб.		АВдеенко					52,2	1:10
Пров.		Никитченко				Лист	Листов 1
Т. контр.						ЛАТГИПРОПРОМ	
Н. контр.		Колмец					
Утв.							

Инв. № подл. | Подпись и дата | Взам. инв. № | Инв. № дубл. | Подпись и дата

Копировал

Формат А3

26.33.00.000СБ

Выпуск 3-2

Серия 5.903-12

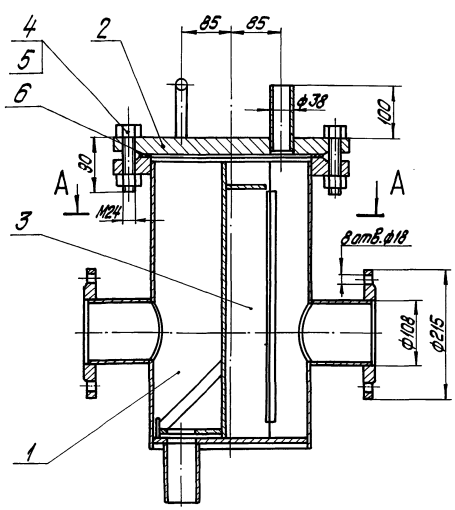

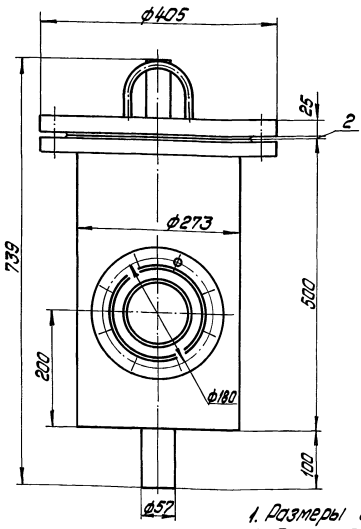

A–A

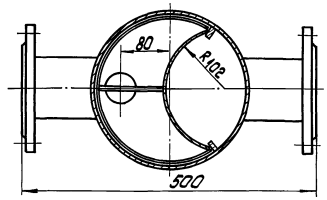

1. Размеры для справок.
2. После сборки проверить на герметичность водой давлением 2 кг/см². В течение 10минут. Течь не допускается.

Изм.	Лист	№ докум.	Подпись	Дата	26.33.00.000 СБ			
Разраб.		Богданова			Фильтр грубой очистки мазута Ду100	Лит.	Масса	Масштаб
Пров.		Колмец					90	1:5
Т.контр.						Лист	Листов 1	
Н.контр.		Колмец				ЛАТГИПРОПРОМ		
Утв.								

Инв.№ подл. | Подпись и дата | Взам.инв.№ | Инв.№ дубл. | Подпись и дата

Копировал Дубкова Формат А3

Выпуск 3-2

Серия 5.903-12

Формат	Зона	Поз.	Обозначение	Наименование	Кол.	Примечание
				Документация		
А3			26.33.00.000СБ	Сборочный чертеж		
				Сборочные единицы		
А4		1	26.33.01.000	Корпус	1	
А4		2	26.33.02.000	Крышка	1	
А4		3	26.33.03.000	Сетка	1	
				Стандартные изделия		
		4		Болт М24х90.46 ГОСТ 7798-70	8	
		5		Гайка М24.5 ГОСТ 5915-70	8	
		6		Прокладка А-250-16 ГОСТ 15180-70	1	

Изм.	Лист	№ докум.	Подпись	Дата	26.33.00.000			
Разраб.		Богданова			Фильтр грубой очистки мазута Ду100	Лит.	Лист	Листов 1
Пров.		Никитченко						
Н.контр.		Колмец				ЛАТГИПРОПРОМ		
Утв.								

Инв.№ подл. | Подпись и дата | Взам.инв.№ | Инв.№ дубл. | Подпись и дата

Копировал Дубкова Формат А4

Выпуск 3-2

Серия 5.903-12

Формат	Зона	Поз.	Обозначение	Наименование	Кол.	Примечание
				Документация		
А3			26.33.01.000 СБ	Сборочный чертеж		
				Детали		
А4		1	26.33.01.001	Кожух	1	
А4		2	26.33.01.002	Патрубок	2	
А4		3	26.33.01.003	Днище	1	
Б4		4	26.33.01.004	Ребро		
				Полоса 8х120-ГОСТ 103-76 ВСт3сп3 ГОСТ 5535-79		
				L = 390 ± 0,7мм	2	0,5кг
Б4		5	26.33.01.005	Патрубок		
				Труба 57х3,5 ГОСТ 10704-76 ВСт3сп3 ГОСТ 10705-80		
				L = 110 ± 0,435мм	1	0,5кг
				Стандартные изделия		
				Фланцы ГОСТ 12820-80		
		6		1-100-10Ст3	2	
		7		1-250-16-Ст3	1	

Изм.	Лист	№ докум.	Подпись	Дата	26.33.01.000			
Разраб.		Богданова			Корпус	Лит.	Лист	Листов 1
Пров.		Никитченко						
Н.контр.		Колмец				ЛАТГИПРОПРОМ		
Утв.								

Инв.№ подл. | Подпись и дата | Взам.инв.№ | Инв.№ дубл. | Подпись и дата

Копировал Дубкова Формат А4

26.33.01.000СБ

Выпуск 3-2

Серия 5.903-12

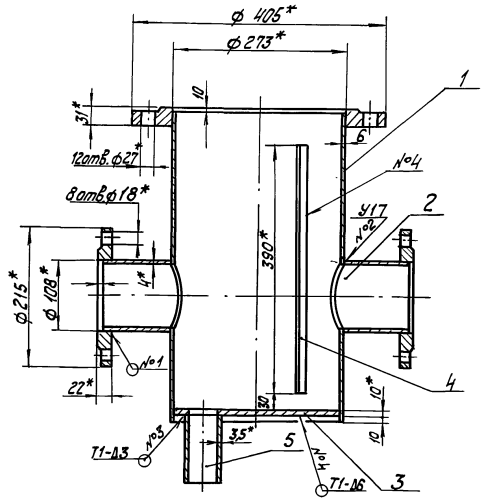

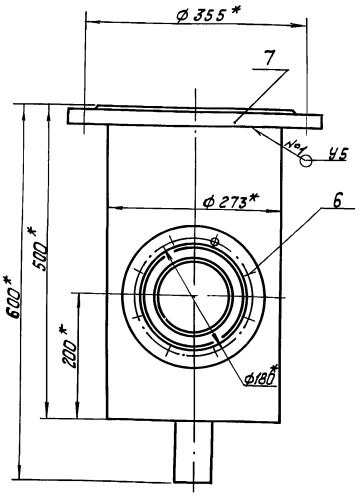

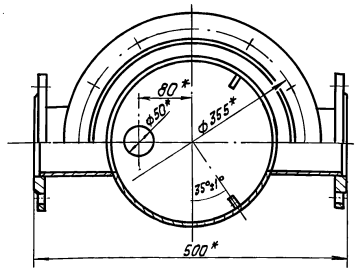

1.* Размеры для справок.

2. $\pm\frac{IT14}{2}$.

3. Обработка поверхностей реза деталей $Б4\overset{25}{\vee}$.

4. Сварные швы №1 и №2 по ГОСТ 16037-80; №3 и №4 по ГОСТ 5264-80.

Изм.	Лист	№ докум.	Подпись	Дата	26.33.01.000СБ			
Разраб.		Богданова			Корпус	Лит.	Масса	Масштаб
Пров.		Никитченко					51	1:5
Т.контр.						Лист	Листов 1	
Н.контр.		Колмец				ЛАТГИПРОПРОМ		
Утв.								

Копировал | Формат А3

Инв.№ подл. | Подпись и дата | Взам.инв.№ | Инв.№ дубл. | Подпись и дата

26.33.01.001

Выпуск 3-2

Серия 5.903-12

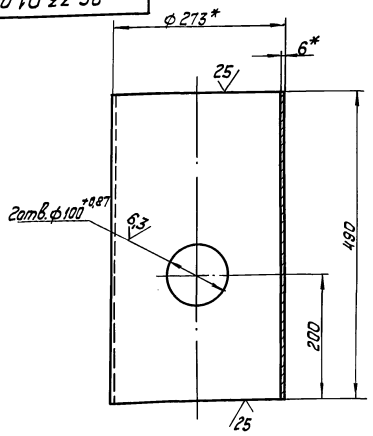

1.* Размеры для справок.

2. $\pm\frac{IT14}{2}$.

Изм.	Лист	№ докум.	Подпись	Дата	26.33.01.001			
Разраб.		Богданова			Кожух	Лит.	Масса	Масштаб
Пров.		Никитченко					19,36	1:5
Т.контр.						Лист	Листов 1	
Н.контр.		Колмец			Труба 273×6 ГОСТ 10704-76 / Ст3сп3 ГОСТ 10705-80	ЛАТГИПРОПРОМ		
Утв.								

Копировал | Формат А4

Инв.№ подл. | Подпись и дата | Взам.инв.№ | Инв.№ дубл. | Подпись и дата

26.33.01.002

Выпуск 3-2

Серия 5.903-12

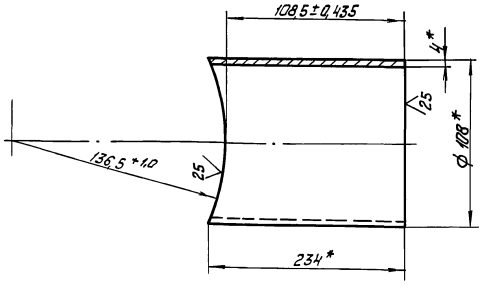

* Размеры для справок.

Изм.	Лист	№ докум.	Подпись	Дата	26.33.01.002			
Разраб.		Богданова			Патрубок	Лит.	Масса	Масштаб
Пров.		Никитченко					1,76	1:2
Т.контр.						Лист	Листов 1	
Н.контр.		Колмец			Труба 108×4 ГОСТ 10704-76 / Вст3кп4 ГОСТ 10705-80	ЛАТГИПРОПРОМ		
Утв.								

Копировал | Формат А4

Инв.№ подл. | Подпись и дата | Взам.инв.№ | Инв.№ дубл. | Подпись и дата

Выпуск 3-2 Серия 5.903-12

26.33.04.003

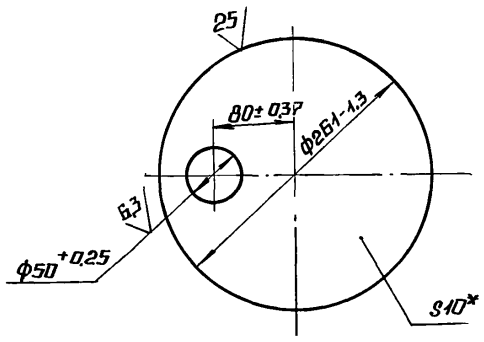

* РАЗМЕР ДЛЯ СПРАВОК.

			26.33.01.003		
Изм.	Лист	№ докум.	Подп.	Дата	
Разраб.		Богданова			Днище
Пров.		Никитченко			Лит. / Масса 4,05 / Масштаб 1:5
Т.контр.					Лист / Листов 1
Н.контр.		Колмец			10 ГОСТ 19903-74 / Вст3кп2 ГОСТ 14637-79
Утв.					ЛАТГИПРОПРОМ

Копировал Формат А4

Выпуск 3-2 Серия 5.903-12

Формат	Зона	Поз.	Обозначение	Наименование	Кол.	Примечание
				Документация		
А4			26.33.02.000 СБ	Сборочный чертеж		
				Детали		
А4		1	26.33.02.001	Крышка	1	
А4		2	26.33.02.002	Скоба	1	
Б4		3	26.33.02.003	Патрубок		
				Труба 38×2 ГОСТ 10704-76 / В-Вст3сп3 ГОСТ 10705-80		
				L = 120 ± 0,435 мм	1	0,21 кг

			26.33.02.000		
Изм.	Лист	№ докум.	Подп.	Дата	
Разраб.		Богданова			Крышка
Пров.		Никитченко			Лит. / Лист / Листов 1
Н.контр.		Колмец			ЛАТГИПРОПРОМ
Утв.					

Копировал Формат А4

Выпуск 3-2 Серия 5.903-12

26.33.02.000 СБ

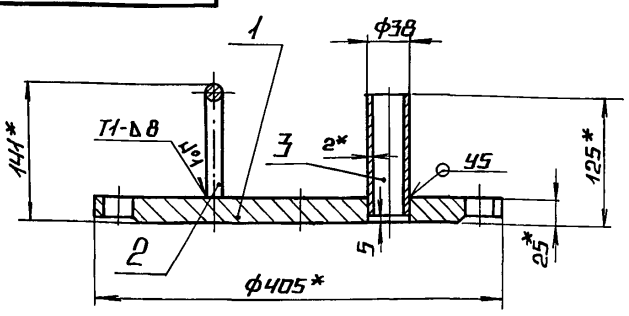

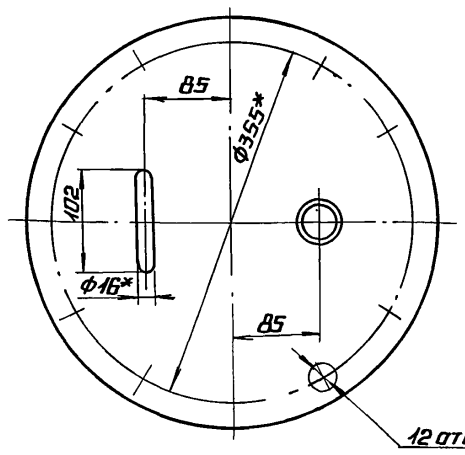

1*. РАЗМЕРЫ ДЛЯ СПРАВОК

2. ± IT14/2.

3. СВАРНЫЕ ШВЫ №1 ПО ГОСТ 5264-80; №2 ПО ГОСТ 16037-80.

			26.33.02.000 СБ		
Изм.	Лист	№ докум.	Подп.	Дата	
Разраб.		Богданова			Крышка
Пров.		Никитченко			Лит. / Масса 28 / Масштаб 1:5
Т.контр.					Лист / Листов 1
Н.контр.		Колмец			ЛАТГИПРОПРОМ
Утв.					

Копировал Формат А4

Выпуск 3-2 Серия 5.903-12

26.33.02.001

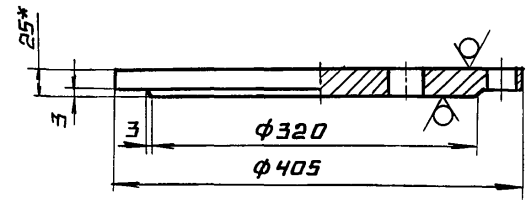

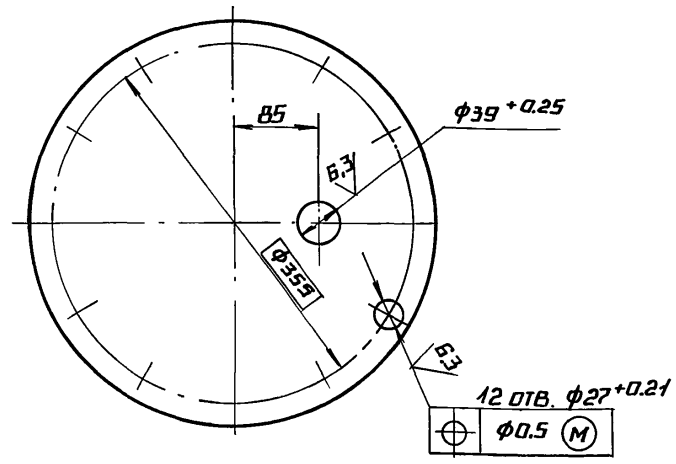

1.* РАЗМЕР ДЛЯ СПРАВОК.

2. ± IT14/2.

			26.33.02.001		
Изм.	Лист	№ докум.	Подп.	Дата	
Разраб.		Богданова			Крышка
Пров.		Никитченко			Лит. / Масса 27,4 / Масштаб 1:5
Т.контр.					Лист / Листов 1
Н.контр.		Колмец			Лист 25 ГОСТ 19903-74 / Вст3кп2 ГОСТ 14637-79
Утв.					ЛАТГИПРОПРОМ

 Копировал Формат А4

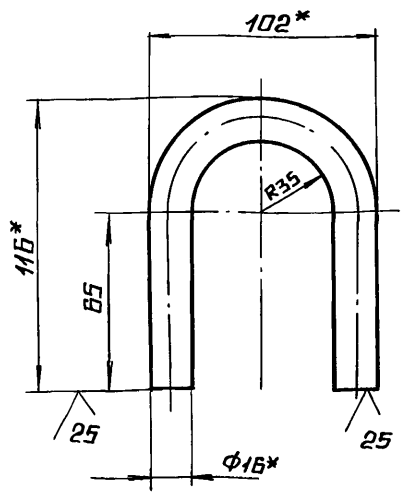

1.* Размеры для справок

2. $\pm \frac{IT14}{2}$.

Изм.	Лист	№ докум.	Подп.	Дата	26.33.02.002		
Разраб.		Богданова			Скоба	Лит.	Масса 0,42 / Масштаб 1:2
Пров.		Никитченко				Лист	Листов 1
Т.контр.							
Н.контр.		Колмец			Круг 16-В-ГОСТ 2590-71 / Вст3кп4 ГОСТ 535-79	Латгипропром	
Утв.							

Копировал Формат А4

Формат	Зона	Поз.	Обозначение	Наименование	Кол.	Примечание
				Документация		
А4			26.33.03.000 СБ	Сборочный чертеж		
				Детали		
А4		1	26.33.03.001	Сетка	1	
А4		2	26.33.03.002	Бортик	1	
А4		3	26.33.03.003	Связь	1	
А4		4	26.33.03.004	Донышко	1	
Б4		5	26.33.03.005	Ручка		
				Лист 5 ГОСТ 19903-74 / Вст3кп2 ГОСТ 14637-79	1	0,5 кг

Изм.	Лист	№ докум.	Подп.	Дата	26.33.03.000		
Разраб.		Богданова			Сетка	Лит.	Лист 1 / Листов
Пров.		Никитченко					
Т.контр.							
Н.контр.		Колмец				Латгипропром	
Утв.							

Копировал Формат А4

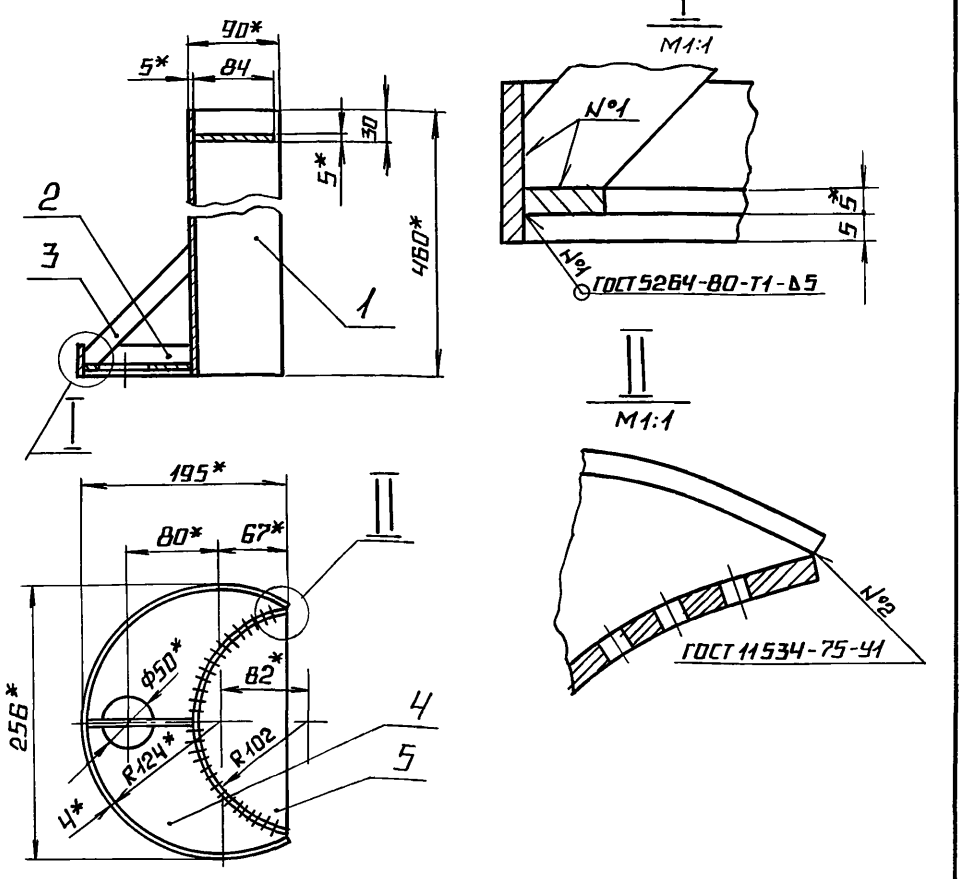

1.* Размеры для справок.

2. $\pm \frac{IT14}{2}$.

3. Обработка поверхностей реза деталей Б4 $\frac{25}{}$

Изм.	Лист	№ докум.	Подп.	Дата	26.33.03.000 СБ		
Разраб.		Богданова			Сетка	Лит.	Масса 6,05 / Масштаб 1:5
Пров.		Никитченко				Лист	Листов 1
Т.контр.							
Н.контр.		Колмец				Латгипропром	
Утв.							

Копировал Формат А4

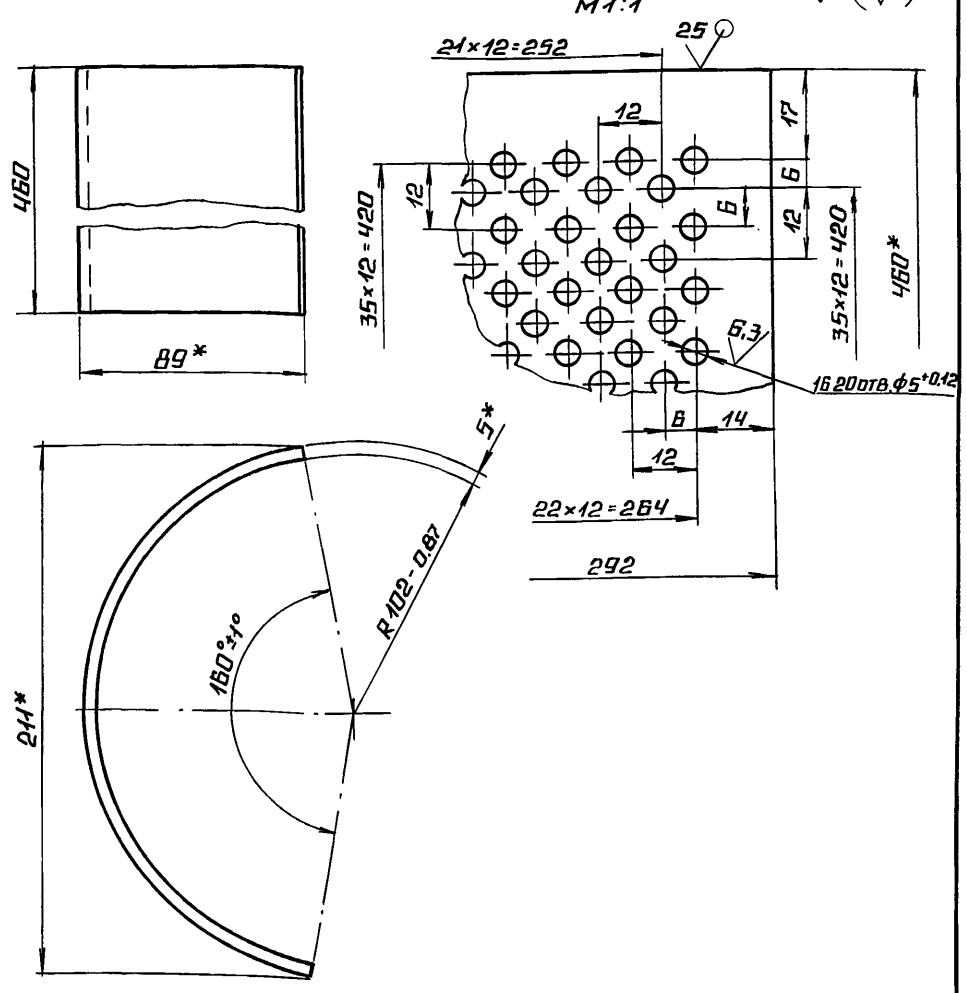

1.* Размеры для справок.

2. $\pm \frac{IT14}{2}$.

Изм.	Лист	№ докум.	Подп.	Дата	26.33.03.001		
Разраб.		Богданова			Сетка	Лит.	Масса 4,03 / Масштаб 1:2
Пров.		Никитченко				Лист	Листов 1
Т.контр.							
Н.контр.		Колмец			Лист 5 ГОСТ 19903-74 / Вст3кп2 ГОСТ 14637-79	Латгипропром	
Утв.							

Копировал Формат А4

Выпуск 3-2

Серия 5.903-12

26.33.03.002

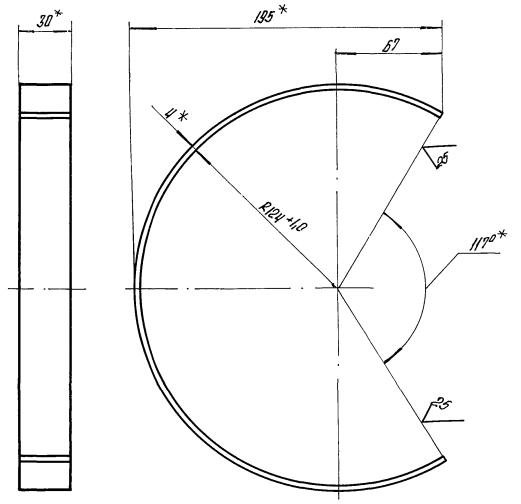

1* Размеры для справок.

2. $\pm \frac{1714}{2}$.

Изм.	Лист	№ докум.	Подпись	Дата	26.33.03.002			
Разраб.		Богданова			Бортик	Лит.	Масса	Масштаб
Пров.		Никитченко					0,51	1:2
Т.контр.						Лист	Листов 1	
Н.контр.		Колмец			Полоса 4×30-ГОСТ 103-76 / Вст3кп2 ГОСТ 535-79	ЛАТГИПРОПРОМ		
Утв.								

Копировал

Формат А4

Выпуск 3-2

Серия 5.903-12

26.33.03.003

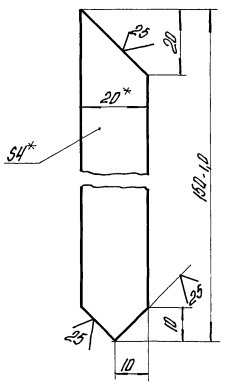

1* Размер для справок.

2. $\pm \frac{1714}{2}$.

Изм.	Лист	№ докум.	Подпись	Дата	26.33.03.003			
Разраб.		Богданова			Связь	Лит.	Масса	Масштаб
Пров.		Никитченко					0,09	1:1
Т.контр.						Лист	Листов 1	
Н.контр.		Колмец			Полоса 4×20-ГОСТ 103-76 / Вст3кп2 ГОСТ 535-79	ЛАТГИПРОПРОМ		
Утв.								

Копировал

Формат А4

Выпуск 3-2

Серия 5.903-12

26.33.03.004

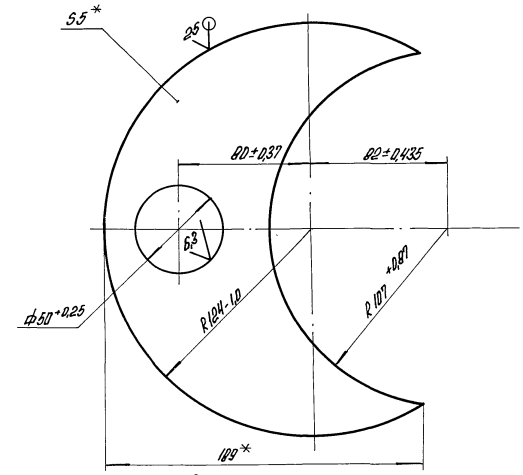

* Размер для справок.

Изм.	Лист	№ докум.	Подпись	Дата	26.33.03.004			
Разраб.		Богданова			Донышко	Лит.	Масса	Масштаб
Пров.		Никитченко					0,92	1:2
Т.контр.						Лист	Листов 1	
Н.контр.		Колмец			Лист 5 ГОСТ 19903-74 / Вст3кп2 ГОСТ 14637-79	ЛАТГИПРОПРОМ		
Утв.								

Копировал

Формат А4

Выпуск 3-2

Серия 5.903-12

Формат	Зона	Поз.	Обозначение	Наименование	Кол.	Примечание
				Документация		
А4			БМ2.2.1.16.000 СБ	Сборочный чертеж		
				Детали		
Б4		1	БМ2.2.1.16.001	Труба		
				Труба 57×3 ГОСТ 10704-76 / В-ВСт3сп ГОСТ 10705-80		
				L=1040±1,3 мм	1	4,2 кг
				Стандартные изделия		
		2		Тройник 57×3		
				ГОСТ 17376-83	2	
		3		Заглушка 57×3		
				ГОСТ 17379-83	1	
				Прочие изделия		
		4		Вентиль 15с22нж		
				Ру 10 Ду 50		
				ГОСТ 19192-73	2	

Изм.	Лист	№ докум.	Подпись	Дата	БМ2.2.1.16.000			
Разраб.		А.Вдовенко			Трубопровод	Лит.	Лист	Листов
Пров.		Никитченко						1
Н.контр.		Колмец				ЛАТГИПРОПРОМ		
Утв.								

Копировал

Выпуск 3-2 Серия 5.903-12

БМ2.2.1.16.000 СБ

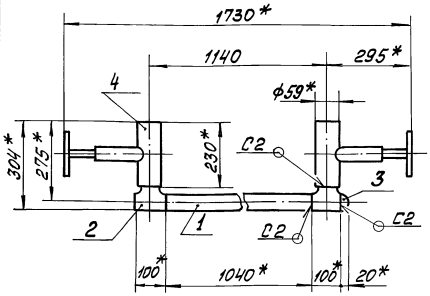

1. * Размеры для справок.
2. ± IT14/2
3. Обработка поверхностей реза деталей Б4 25.
4. Сварные швы по ГОСТ 16037-80.

Изм.	Лист	№ докум.	Подп.	Дата	БМ2.2.1.16.000 СБ			
Разраб.		Авдеенко			Трубопровод	Литер	Масса	Масштаб
Пров.		Никитченко					40,1	1:10
Т. контр.						Лист	Листов 1	
Н. контр.		Колпец				ЛАТГИПРОПРОМ		
Утв.								

Инв. № подл. | Подп. и дата | Взам. инв. № | Инв. № дубл. | Подп. и дата

Копировал | Формат А4

Формат	Зона	Поз.	Обозначение	Наименование	Кол.	Примечание
				Документация		
А2			БМ3.2.2.00.000 СБ	Сборочный чертёж		
А2			БМ3.2.2.00.000 СО	Схема автоматизации		
А4			БМ3.2.2.00.000 Э4	Схема соединений		
А4			БМ3.0.0.00.000 ДТ	Указания по применению и изготовлению		Выпуск 3-0
				Сборочные единицы		
А4		1	БМ3.1.2.01.000	Устройство отборное	6	
А4		2	БМ.2.1.2.02.000	Устройство отборное	2	
А4		3	БМ3.2.2.01.000	Устройство отборное	2	
				Детали		
А4		4	БМ3.1.2.00.004	Пластина	2	
А4		5	БМ2.1.2.00.001	Хомут	8	
А4		6	БМ3.1.2.00.003	Стойка	2	
		7	-01	Стойка	2	
		8	-02	Стойка	2	
Б4		9	БМ3.2.2.00.001	Кронштейн		
				Полоса 5×50-ГОСТ 103-76 / В Ст3кп2 ГОСТ 535-79	2	0,54кг
Б4		10	БМ3.2.2.00.002	Кронштейн		
				Уголок 32×32×4-Б ГОСТ 8509-86 / Ст3сп5-Г ГОСТ 535-79		
				L = 200 ± 1 мм	2	0,38кг

Изм.	Лист	№ докум.	Подп.	Дата	БМ3.2.2.00.000			
Разраб.		Заманин			Блок подачи мазута к котлам БМПП-2*6,6-26 Установка приборов контроля и автоматизации	Литер	Лист 1	Листов 3
Пров.		Никитченко						
Н. контр.		Колпец				ЛАТГИПРОПРОМ		
Утв.								

Инв. № подл. | Подп. и дата | Взам. инв. № | Инв. № дубл. | Подп. и дата

Копировал | Формат А4

Формат	Зона	Поз.	Обозначение	Наименование	Кол.	Примечание
				Стандартные изделия		
		11		Винт М6-8g×20-58 ГОСТ 17473-72	4	
				Гайки ГОСТ 5915-70		
		12		М6.5.01	16	
		13		М8.5.01	32	
				Шайбы ГОСТ 11371-78		
		14		6.02	16	
		15		8.02	32	
		16		Шпилька М6-8g×85.46.01 ГОСТ 22042-76	6	
				Прочие изделия		
				Манометры показывающие ТУ 25.02.180335-84		
		17		Пределы измерений 0-1,6 МПа (0-16 кгс/см²) МП4-У-1,6	4	
		18		Пределы измерений 0-16 МПа (0-160 кгс/см²) МП4-У-16	2	
		19		Пределы измерений 0-4 МПа (0-40 кгс/см²) МП4-У-40	2	
		20		Пределы измерений 0-4 МПа (0-40 кгс/см²) МП4-У-40; штуцер осевой	2	
		21		Манометр показывающий сигнализирующий. Пределы измерений 0-4 МПа (0-40 кгс/см²) ВЗ-16 рб; ТУ 25.02.31-75	2	

Изм.	Лист	№ докум.	Подп.	Дата	БМ3.2.2.00.000	Лист 2

Копировал | Формат А4

Формат	Зона	Поз.	Обозначение	Наименование	Кол.	Примечание
		22		Термометр У4.1.160.104 в оправе 2У 215 100 6,3 200 ОСТ 25 1281 87 ТМ4-142-87 Установка 1	2	
		23		Термометр У5 2 160 104 в оправе 2У 215 100 6,3 200 ОСТ 25 1281-87 ТМ4-142-87 Установка 1	2	
		24		Отборное устройство давления 16-225ц ТУ 36.1258-85	2	
		25		Коробка соединительная КС 10 ТУ 36.2568-83	1	
		26		Соединитель СМ14-15 ТК14-400-67	2	
		27		Соединитель СМ1-15-20 ТК14-402-67	2	
		28		Кронштейн КП-4 ТК14-3507-81	2	
		29		Вставка В-2 ТК14-3503-81	6	
				Материалы		
		30		Металлорукав Р3-Ц-Х-ф15 ТУ 22.3988-77	4	м
		31		Провод ПВ3 1 380 ГОСТ 6323-79	8	м

Изм.	Лист	№ докум.	Подп.	Дата	БМ3.2.2.00.000	Лист 3

Копировал | Формат А4

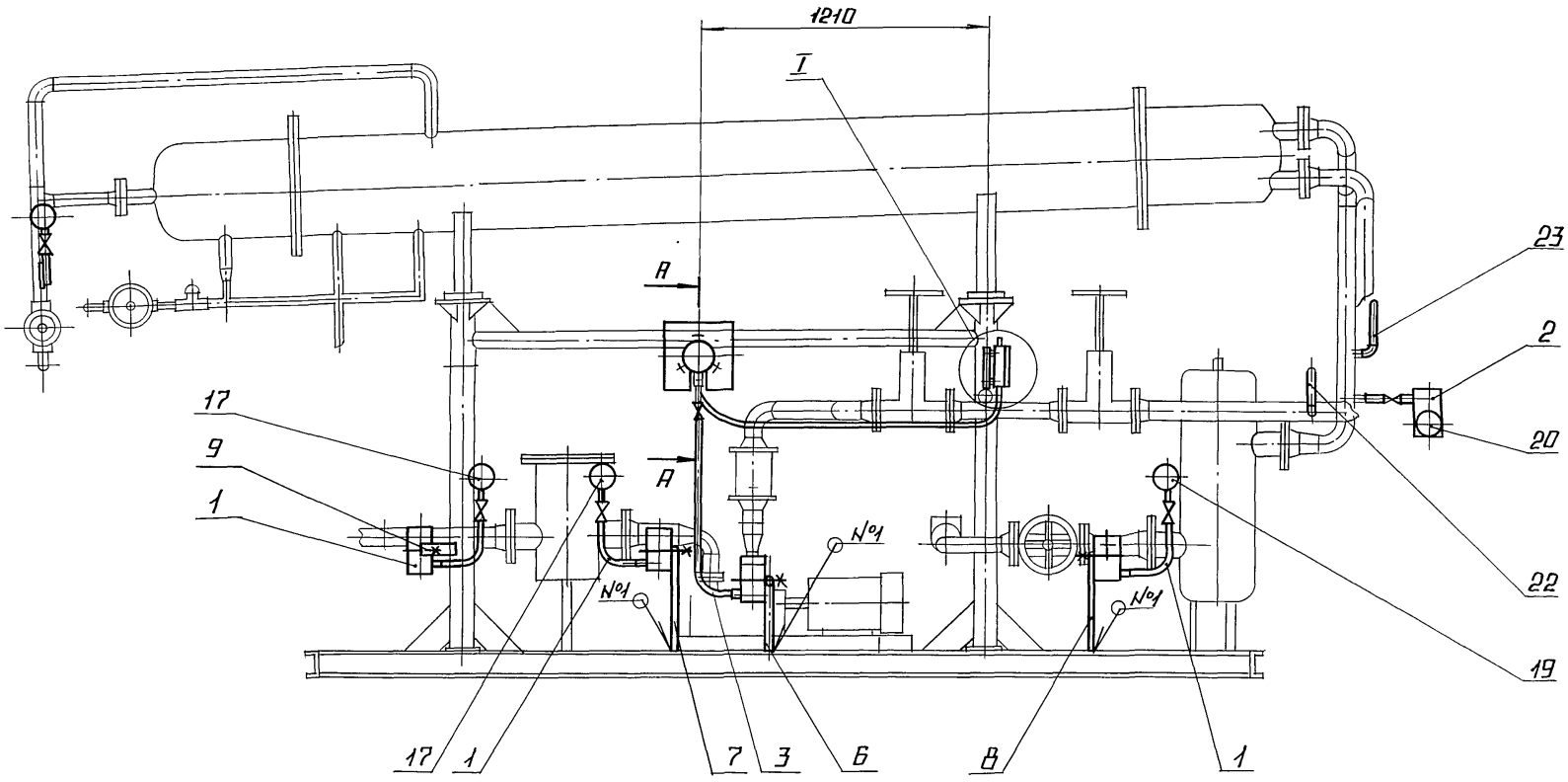

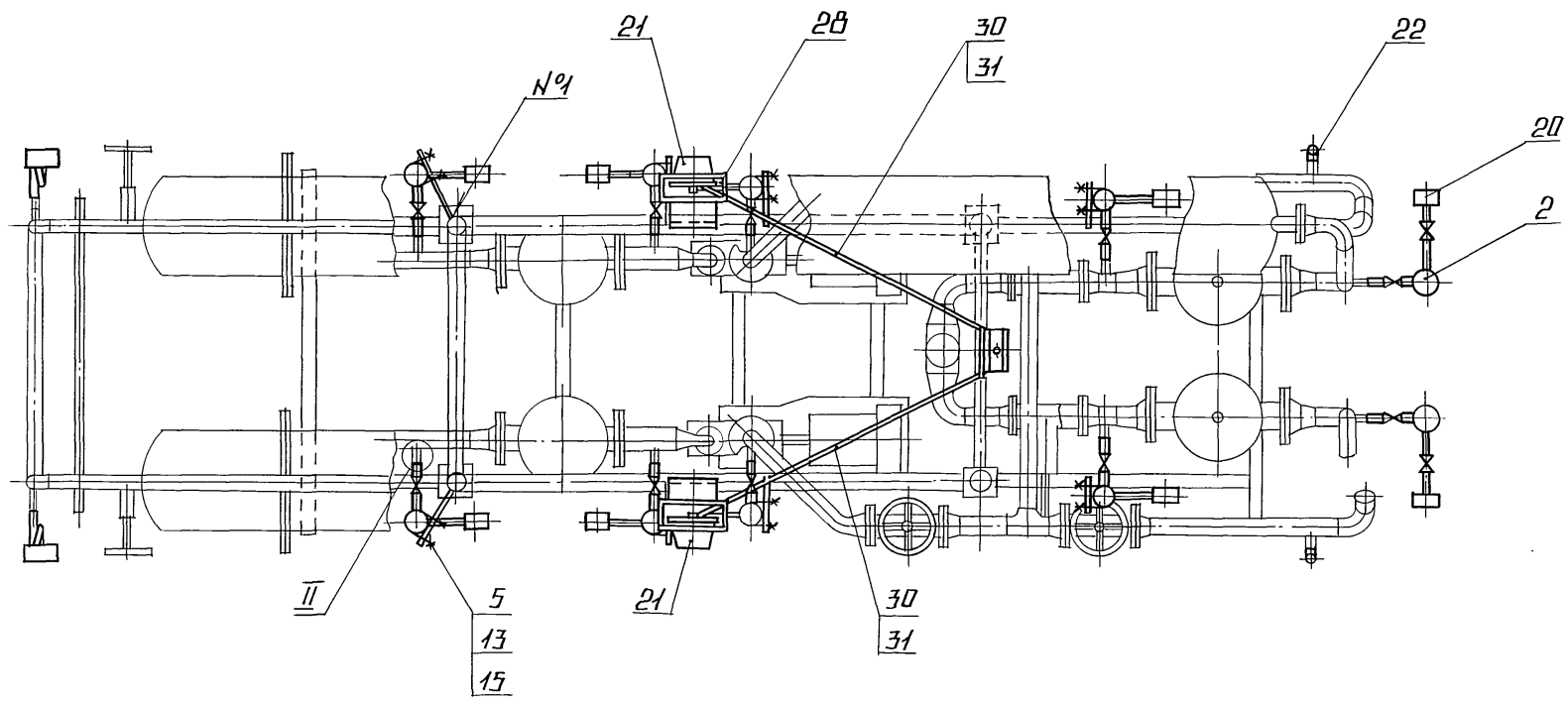

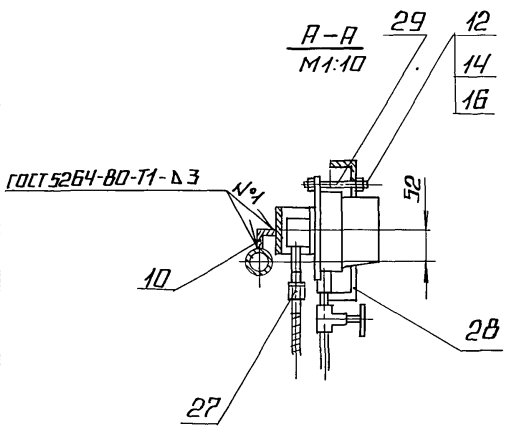

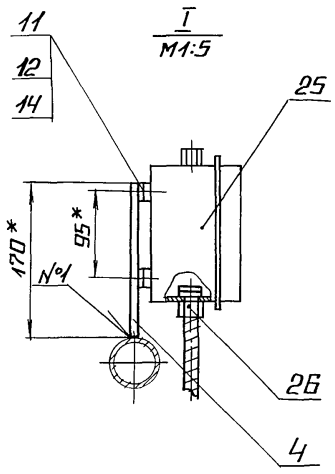

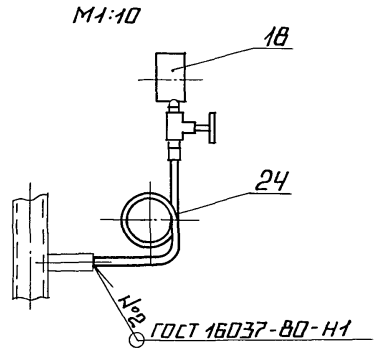

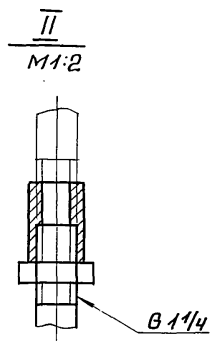

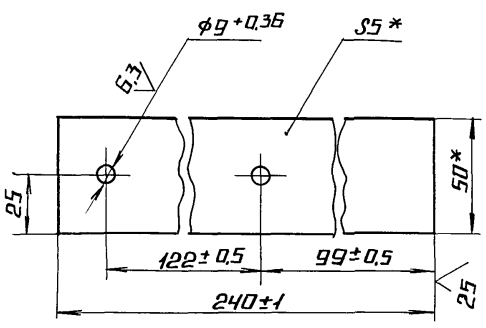

* РАЗМЕРЫ ДЛЯ СПРАВОК

				БМ3.2.2.00.000 СБ		
Изм.	Лист	№ докум.	Подп.	Дата	БЛОК ПОДАЧИ МАЗУТА К КОТЛАМ БМПП-2×6,6-25 УСТАНОВКА ПРИБОРОВ КОНТРОЛЯ И АВТОМАТИЗАЦИИ	Лит.	Масса	Масштаб
Разраб.		Заманис					117,5	1:20
Пров.		Никитченко				Лист	Листов 1	
Т.контр.						ЛАТГИПРОПРОМ		
Н.контр.		Колмец						
Утв.								

Инв. № подл. | Подпись и дата | Взам. инв. № | Инв. № дубл. | Подпись и дата

Серия 5.903-12

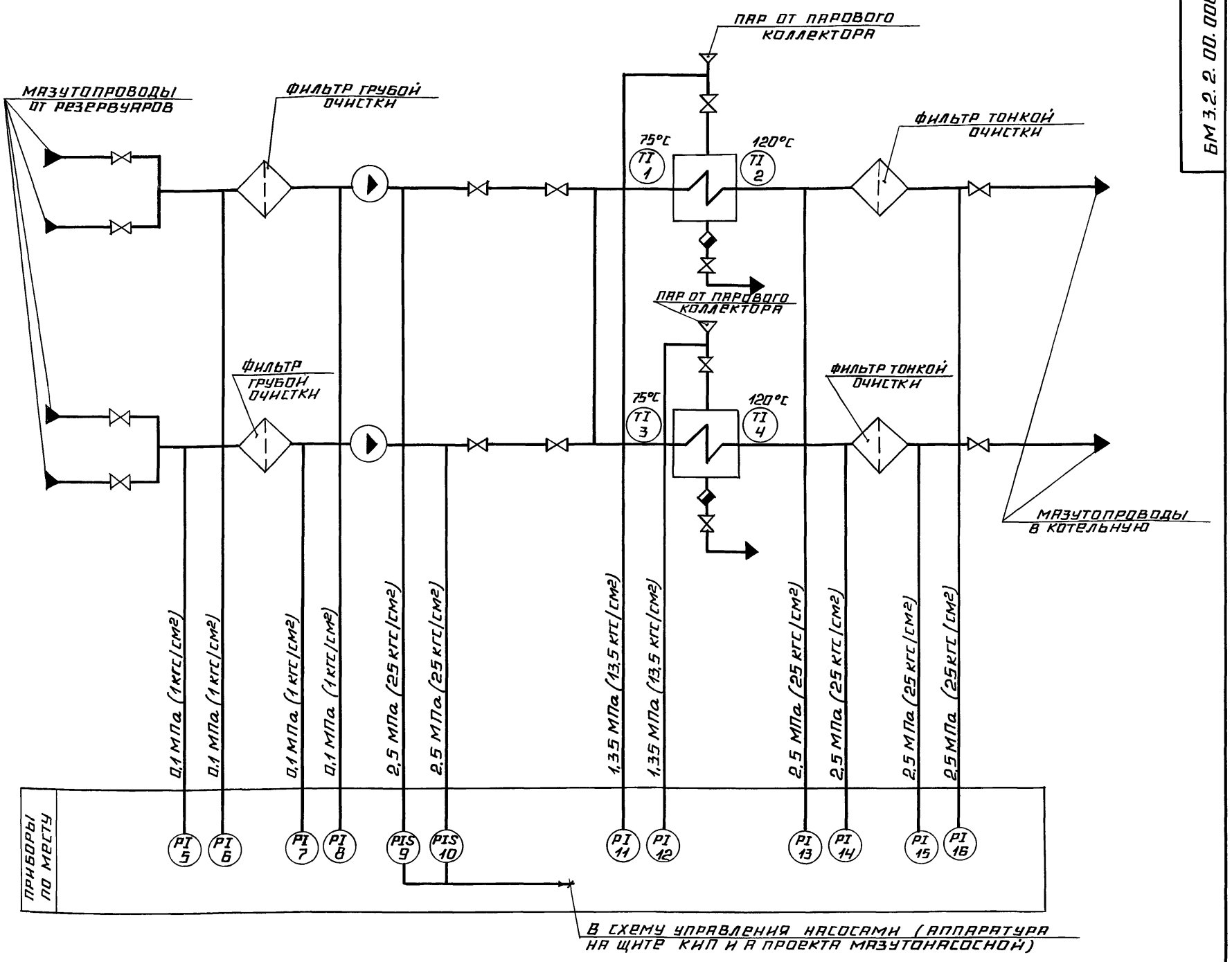

ПОЗ. ОБОЗН.	НАИМЕНОВАНИЕ	КОЛ.	ПРИМЕЧАНИЕ
	ПРОДОЛЖЕНИЕ		
9; 10	МАНОМЕТР ПОКАЗЫВАЮЩИЙ И СИГНАЛИЗИРУЮЩИЙ. ПРЕДЕЛЫ ИЗМЕРЕНИЯ ОТ 0 ДО 4 МПа (ОТ 0 ДО 40 кгс/см²) ВЭ-16РБ ТУ 25.0231-75	2	
5; 6; 7; 8	МАНОМЕТР ПОКАЗЫВАЮЩИЙ. ПРЕДЕЛЫ ИЗМЕРЕНИЯ ОТ 0 ДО 0,16 МПа (ОТ 0 ДО 1,6 кгс/см²) МПЧ-У-1,6 ТУ 25.02.180335-84	4	
13; 14; 15; 16	МАНОМЕТР ПОКАЗЫВАЮЩИЙ. ПРЕДЕЛЫ ИЗМЕРЕНИЯ ОТ 0 ДО 4 МПа (ОТ 0 ДО 40 кгс/см²) МПЧ-У-40 ТУ 25.02.180335-84	4	

ПОЗ. ОБОЗН.	НАИМЕНОВАНИЕ	КОЛ.	ПРИМЕЧАНИЕ
1; 3	ТЕРМОМЕТР РТУТНЫЙ УГЛОВОЙ ШКАЛА ОТ 0 ДО 100 °С. ДЛИНА ВЕРХНЕЙ ЧАСТИ 160 мм, НИЖНЕЙ ЧАСТИ 104 мм. ЦЕНА ДЕЛЕНИЯ 1°С. У-4 ∠ 90°-1°С-160-104 ГОСТ 2823-73	2	
2; 4	ТЕРМОМЕТР РТУТНЫЙ УГЛОВОЙ ШКАЛА ОТ 0 ДО 160°С. ДЛИНА ВЕРХНЕЙ ЧАСТИ 160 мм, НИЖНЕЙ ЧАСТИ 104 мм. ЦЕНА ДЕЛЕНИЯ 2°С. У5 ∠ 90°-2°С-160-104 ГОСТ 2823-73	2	
11; 12	МАНОМЕТР ПОКАЗЫВАЮЩИЙ ПРЕДЕЛЫ ИЗМЕРЕНИЯ ОТ 0 ДО 1,6 МПа (ОТ 0 ДО 16 кгс/см²) МПЧ-У-16 ТУ 25.02.180335-84	2	

ИЗМ.	ЛИСТ	№ ДОКУМ.	ПОДП.	ДАТА
РАЗРАБ.		СЛУЦКАЯ		
ПРОВ.		КРАУЛЕ		
Т. КОНТР.		ПАНТЕЛЕЕВА		
Н. КОНТР.		КУШЕЛЬ		
УТВ.		МЕЙМАН		

ТМ 3.2.2.00.000 СО

БЛОК ПОДАЧИ МАЗУТА К КОТЛАМ БМПП-2×6,6-25

СХЕМА АВТОМАТИЗАЦИИ

ЛИТ.	МАССА	МАСШТАБ
ЛИСТ	ЛИСТОВ 1	

ЛАТГИПРОПРОМ

ИНВ. № ПОДЛ. | ПОДПИСЬ И ДАТА | ВЗАМ. ИНВ. № | ИНВ. № ДУБЛ. | ПОДПИСЬ И ДАТА

Выпуск 3-2 Серия 5.903-12

Формат	Зона	Поз.	Обозначение	Наименование	Кол.	Примечание
				Документация		
А2			БМ3.1.2.01.000СБ	Сборочный чертеж		
				Сборочные единицы		
А4		1	БМ2.02.01.000	Бачок разделительный	1	
				Детали		
Б4		2	БМ3.1.2.01.001	Колено		
				Труба 15×3,2		
				ГОСТ 3262-75	1	0,47кг
Б4		3	БМ3.1.2.01.002	Прокладка		
				Паронит ПОН-2 ГОСТ 481-80	1	0,005кг
				Стандартные изделия		
		4		Контргайка 15		
				ГОСТ 8968-75	1	
		5		Муфта 15 ГОСТ 8966-75	2	
		6		Сгон 15 ГОСТ 8969-75	1	
		7		Вентиль 15 кч 18п;		
				Ду 15; Ру1,6МПа (16кгс/см²)		
				ГОСТ 18161-72	1	

Подпись и дата | Инв. № дубл. | Взам. инв. № | Подпись и дата | Инв. № подл.

Изм.	Лист	№ докум.	Подпись	Дата
Разраб.		Элманис		
Пров.		Никитченко		
Н. контр.		Колмец		
Утв.				

БМ3.1.2.01.000

Устройство отборное

Лит.	Лист	Листов
	1	2

ЛАТГИПРОПРОМ

Копировал [illegible] формат А4

Выпуск 3-2 Серия 5.903-12

Формат	Зона	Поз.	Обозначение	Наименование	Кол.	Примечание
				Прочие изделия		
		8		Вентиль 15нж6бк;		
				Ду15; Ру25 МПа (25кгс/см²)		
				ТУ 26-07-271-80	1	
		9		Соединитель		
				6НП-М20×6½		
				ТУ 36.1123-74	1	

Подпись и дата | Инв. № дубл. | Взам. инв. № | Подпись и дата | Инв. № подл.

Изм.	Лист	№ докум.	Подпись	Дата

БМ3.1.2.01.000 Лист 2

Копировал [illegible] формат А4

Выпуск 3-2 Серия 5.903-12

БМ2.1.2.01.102

Рис.1

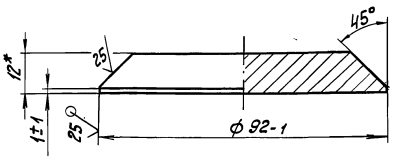

Рис.2

Остальное см. Рис.1

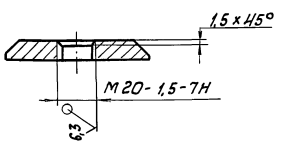

Обозначение	Масса, кг
БМ2.1.2.01.102	0,626
-01	0,625

1.* Размеры для справок.

2. $\pm \frac{IT14}{2}$

Подпись и дата | Инв. № дубл. | Взам. инв. № | Подпись и дата | Инв. № подл.

Изм.	Лист	№ докум.	Подпись	Дата
Разраб.		Авдеенко		
Пров.		Никитченко		
Н. контр.		Колмец		

БМ2.1.2.01.102

Дно

Лит.	Масса	Масштаб
	см. табл.	—

Лист | Листов 1

Лист 12 ГОСТ 19903-74 / В20 ГОСТ 14637-79

ЛАТГИПРОПРОМ

Копировал [illegible] формат А4

Выпуск 3-2 Серия 5.903-12

БМ.3.2.2.00.000Э4

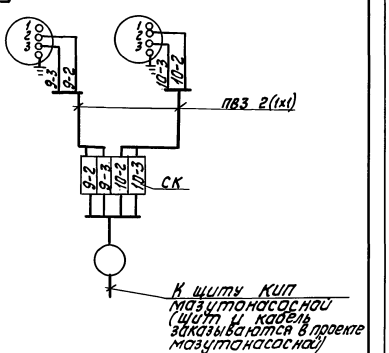

Перечень элементов схемы.

Обозн.	Наименование	Тип	К-во	Примеч.
9, 10	Манометр электроконтактный	ВЭ-16рб	2	
СК	Коробка соединительная	КС-10	1	
—	Провод	ПВЗ1.380	5	м

Маркировка цепей дана условно.

Подпись и дата | Инв. № дубл. | Взам. инв. № | Подпись и дата | Инв. № подл.

Изм.	Лист	№ докум.	Подпись	Дата
Разраб.		Знатина		
Пров.		Крауле		
Т. контр.		Пантелеева		
Н. контр.		Кушель		
Утв.		Мейман		

БМ3.2.2.00.000Э4

Блок подачи мазута к котлам БМПП-2×6,6-25 Схема электрических соединений

Лит.	Масса	Масштаб
		1:1

Лист 1 | Листов 1

ЛАТГИПРОПРОМ

23523-15 36 Копировал [illegible] формат А4

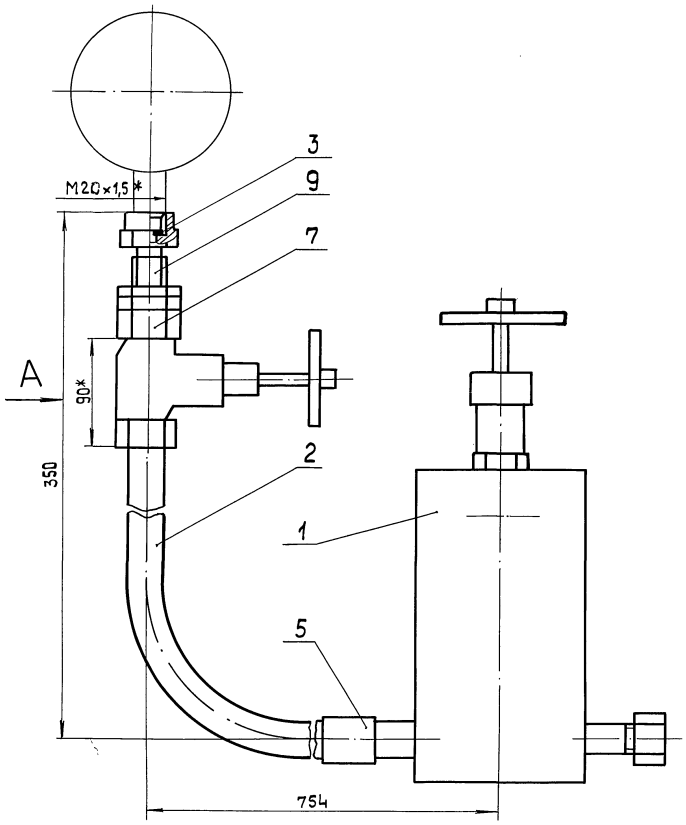

Поз.2

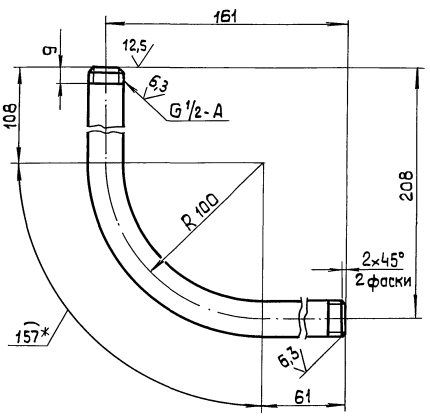

Поз.3
М1:1

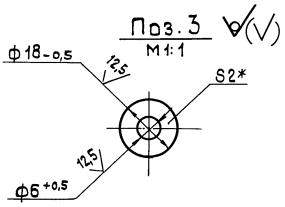

Вид А

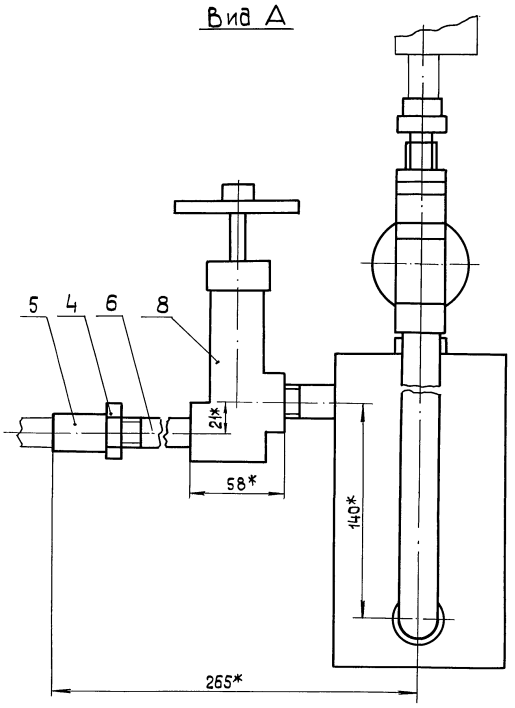

1* Размеры для справок.

2. $\pm \frac{IT14}{2}$

3. Уплотнение резьбы произвести лентой ФУМ ТУК 04-81 (арт. КИ-101-01-23).

4. Произвести гидроиспытания давлением $p = 0{,}85$ МПа (8,5 кгс/см^2) в течение 10 мин. Течь не допускается

Изм.	Лист	№ докум.	Подп.	Дата
Разраб.		Эльманис		
Пров.		Никитченко		
Т.контр.				
Н.контр.		Колмец		
Утв.				

БМ3.1.2.01.000 СБ

Устройство отборное

Лит.	Масса	Масштаб
	6,92	1:2

Лист | Листов 1

ЛАТГИПРПППРПМ

Серия 5.903-12

Инв.№ подл. | Подп. и дата | Взам. инв.№ | Инв.№ дубл. | Подп. и дата

Выпуск 3-2 Серия 5.903-12

БМ2.1.2.01.101

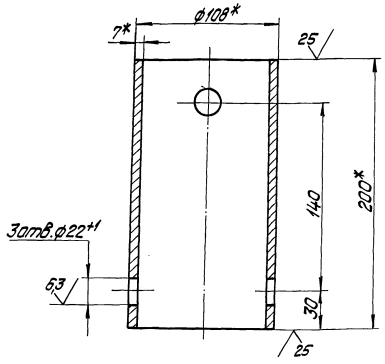

1.* Размеры для справок.
2. $\pm \frac{IT14}{2}$.

Изм.	Лист	№ докум.	Подпись	Дата
Разраб.		Авраменко		
Пров.		Никитченко		
Н.контр.		Колмец		

БМ2.1.2.01.101

Корпус

Лит. | Масса | Масштаб
3,48 | 1:2

Лист | Листов 1

Лист 108х7 ГОСТ 8732-75
В20 ГОСТ 8731-74

ЛАТГИПРОПРОМ

Копировал Дубкова Формат А4

Выпуск 3-2 Серия 5.903-12

Формат	Зона	Поз.	Обозначение	Наименование	Кол.	Примечание
				Документация		
А3			БМ2.1.2.01.100СБ	Сборочный чертеж		
				Детали		
А4		1	БМ2.1.2.01.101	Корпус	1	
А4		2	БМ2.1.2.01.102	Дно	1	
		3	-01	Дно	1	
Б4		4	БМ2.1.2.01.103	Прокладка		
				Паронит ПОН-2 ГОСТ 481-80	1	0,008кг
				Прочие изделия		
		5		Пробка П-М20х1,5 ТУ 36-1142-75	1	
		6		Установка штуцера 1/2"-50 3К4-48-70	1	
		7		Штуцер 1/2"-50 3К4-34-70	2	

Изм.	Лист	№ докум.	Подпись	Дата
Разраб.		Авраменко		
Пров.		Никитченко		
Н.контр.		Колмец		
Утв.				

БМ2.1.2.01.100

Бачок разделительный

Лит. | Лист | Листов 1

ЛАТГИПРОПРОМ

Копировал Дубкова Формат А4

Выпуск 3-2 Серия 5.903-12

БМ2.1.2.01.100СБ

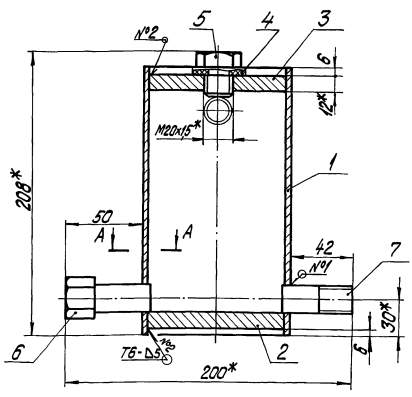

А-А
М1:1

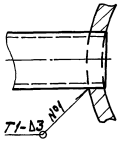

Поз 4

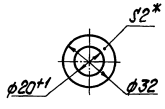

1.* Размеры для справок.
2. $\pm \frac{IT14}{2}$.
3. Обработка поверхностей реза деталей Б4 $\sqrt{25}$.
4. Сварные швы по ГОСТ 5264-80.
5. Произвести гидроиспытание давлением Р=3 МПа (30 кгс/см²) в течение 10 мин.. Течь не допускается.

Изм.	Лист	№ докум.	Подпись	Дата
Разраб.		Авраменко		
Пров.		Никитченко		
Н.контр.		Колмец		

БМ2.1.2.01.100 СБ

Бачок разделительный

Лит. | Масса | Масштаб
5,3 | 1:2

Лист | Листов 1

ЛАТГИПРОПРОМ

Копировал Дубкова Формат А4

Формат	Зона	Поз.	Обозначение	Наименование	Кол.	Примечание
				Документация		
А2			БМ2.1.2.02.000 СБ	Сборочный чертеж		
				Сборочные единицы		
А4		1	БМ2.1.2.01.100	Бачок разделительный	1	
				Детали		
Б4		2	БМ2.1.2.02.001	Труба Труба 15×3,2 ГОСТ 3262-75	1	0,143 кг
Б4		3	БМ2.1.2.02.002	Прокладка Паронит ПОН-2 ГОСТ 481-80	1	0,005 кг
				Стандартные изделия		
		4		Контргайка 15 ГОСТ 8968-75	1	
		5		Муфта 15 ГОСТ 8966-75	2	
		6		Сгон 15 ГОСТ 8969-15	1	
		7		Вентиль 15кч 18; Ду 15; Ру 1,6 МПа (16 кгс/см²) ГОСТ 18161-72	1	
				Прочие изделия		
		8		Вентиль 15нж 6бк; Ду 15 Ру 2,5 МПа (25 кгс/см²) ТУ 26-07-271-80	1	
		9		Соединитель СНП-М20×6 1/2 ТУ 36,1123-74	1	

Выпуск 3-2. Серия 5.903-12

Инв.№ подл. | Подпись и дата | Взам. инв.№ | Инв.№ дубл. | Подпись и дата

Изм.	Лист	№ докум.	Подп.	Дата	БМ2.1.2.02.000		
Разраб.		Элманис			Устройство отборное	Лит.	Лист 1	Листов 2
Пров.		Никитченко				ЛАТГИПРОПРОМ	
Н. контр.		Колмец					
Утв.							

Копировал А2 Формат А4

Формат	Зона	Поз.	Обозначение	Наименование	Кол.	Примечание
				Прочие изделия		
		8		Вентиль 15нж 6бк; Ду 15 Ру 2,5 МПа (25 кгс/см²) ТУ 26-07-271-80	1	
		9		Соединитель СНП-М20×6 1/2 ТУ 36,1123-74	1	

Выпуск 3-2. Серия 5.903-12

Инв.№ подл. | Подпись и дата | Взам. инв.№ | Инв.№ дубл. | Подпись и дата

Изм.	Лист	№ докум.	Подп.	Дата	БМ2.1.2.02.000	Лист 2

Копировал А2 Формат А4

Формат	Зона	Поз.	Обозначение	Наименование	Кол.	Примечание
				Документация		
А2			БМ3.2.2.01.000 СБ	Сборочный чертеж		
				Сборочные единицы		
А4		1	БМ 2.1.2.01.100	Бачок разделительный	1	
				Детали		
Б4		2	БМ3.2.2.01.001	Колено Труба 15×3,2 ГОСТ 3262-75 L = 1010 ± 2 мм	1	1,44 кг
Б4		3	БМ3.2.2.01.002	Прокладка Паронит ПОН-2 ГОСТ 481-80	1	0,005 кг
				Стандартные изделия		
		4		Контргайка 15 ГОСТ 8968-75	1	
		5		Муфта 15 ГОСТ 8966-75	2	
		6		Сгон 15 ГОСТ 8960-75	1	
		7		Вентиль 15кч 18п; Ду 15 Ру 1,6 МПа (16 кгс/см²) ГОСТ 18161-72	1	

Выпуск 3-2. Серия 5.903-12

Инв.№ подл. | Подпись и дата | Взам. инв.№ | Инв.№ дубл. | Подпись и дата

Изм.	Лист	№ докум.	Подп.	Дата	БМ3.2.2.01.000		
Разраб.		Никитченко			Устройство отборное	Лит.	Лист 1	Листов 2
Пров.		Колмец				ЛАТГИПРОПРОМ	
Н. контр.		Колмец					
Утв.							

Копировал А2 Формат А4

Формат	Зона	Поз.	Обозначение	Наименование	Кол.	Примечание
				Прочие изделия		
		8		Вентиль 15нж 6бк; Ду 15 Ру 2,5 МПа (25 кгс/см²) ТУ 26-07-271-80	1	
		9		Соединитель СНП-М20×6 1/2 ТУ 36.1123-74	1	

Выпуск 3-2. Серия 5.903-12

Инв.№ подл. | Подпись и дата | Взам. инв.№ | Инв.№ дубл. | Подпись и дата

Изм.	Лист	№ докум.	Подп.	Дата	БМ32.2.01.000	Лист 2

Копировал А2 Формат А4

БМ2.1.2.02.000 СБ

Выпуск 3-2

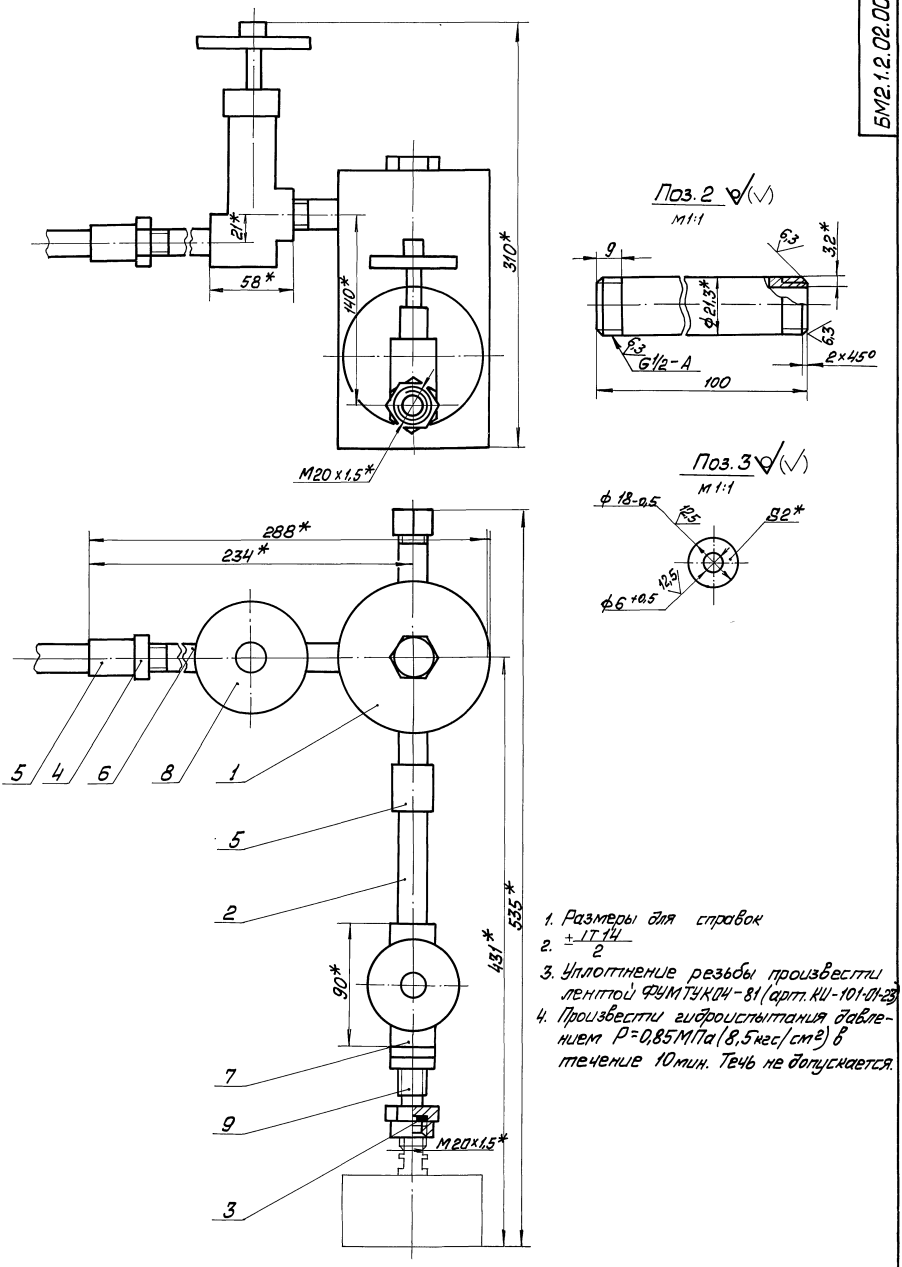

1. Размеры для справок
2. $\pm\frac{IT14}{2}$
3. Уплотнение резьбы произвести лентой ФУМТУК04-81 (арт. КИ-101-01-23)
4. Произвести гидроиспытания давлением $P=0,85$ МПа (8,5 кгс/см²) в течение 10 мин. Течь не допускается.

Серия 5.903-12

Изм.	Лист	№ докум.	Подп.	Дата	БМ2.1.2.02.000 СБ			
Разраб.		Элманис			Устройство отборное	Лит	Масса	Масштаб
Пров.		Никитченко					7,17	1:2
Т.контр.						Лист	Листов 1	
Н.контр.		Колмец				ЛАТГИПРОПРОМ		
Утв.								

Инв. № подл. | Подп. и дата | Взам. инв. № | Инв. № дубл. | Подп. и дата

БМ3.2.2.01.000СБ

Выпуск 3-2

Серия 5.903-12

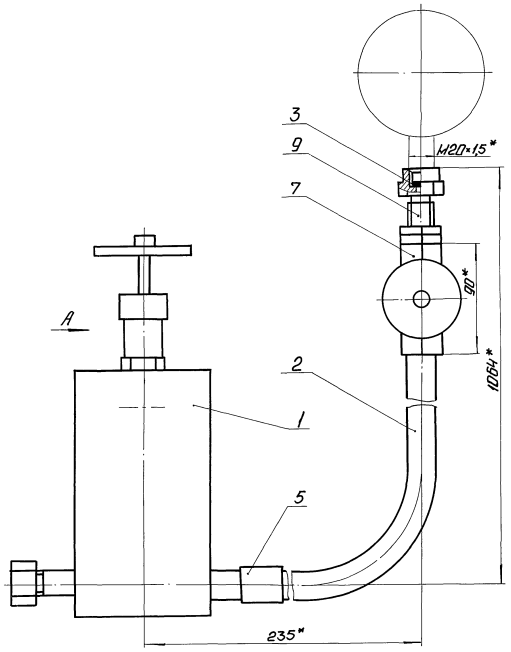

Поз. 2

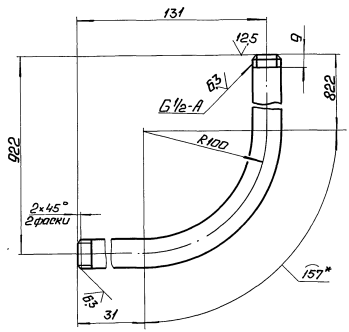

Поз. 3

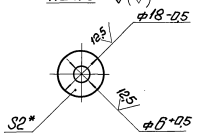

Вид А

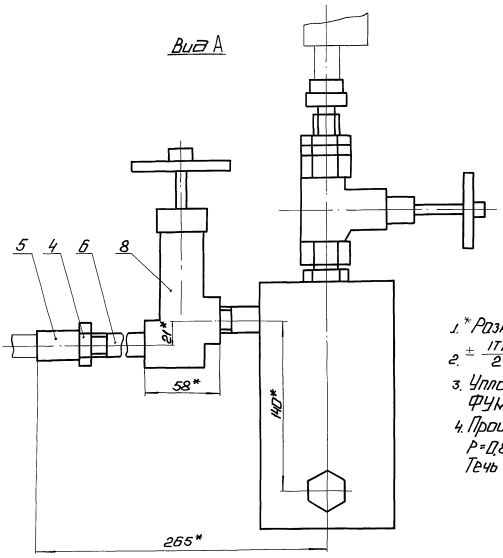

1. * Размеры для справок.
2. $\pm \frac{IT14}{2}$.
3. Уплотнение резьбы произвести лентой ФУМ ТУК04-81 (арт. КЦ-101-01-23).
4. Произвести гидроиспытания давлением $P = 0{,}85$ МПа ($8{,}5$ кгс/см^2) в течение 10 мин. Течь не допускается.

					БМ3.2.2.01.000СБ			
Изм.	Лист	№ докум.	Подп.	Дата	Устройство отборное	Лит.	Масса	Масштаб
Разраб.		Ильинис					7,78	1:2
Пров.		Никитченко				Лист	Листов 1	
Т.контр.								
Н.контр.		Колмец				ЛАТГИПРОПРОМ		
Утв.								

Копировал: Ф.А. 23523-15 41 Формат А2

Инв. № подл. | Подп. и дата | Взам. инв. № | Инв. № дубл. | Подп. и дата

Выпуск 3-2 | Серия 5.903-12

БМ3.1.2.00.003

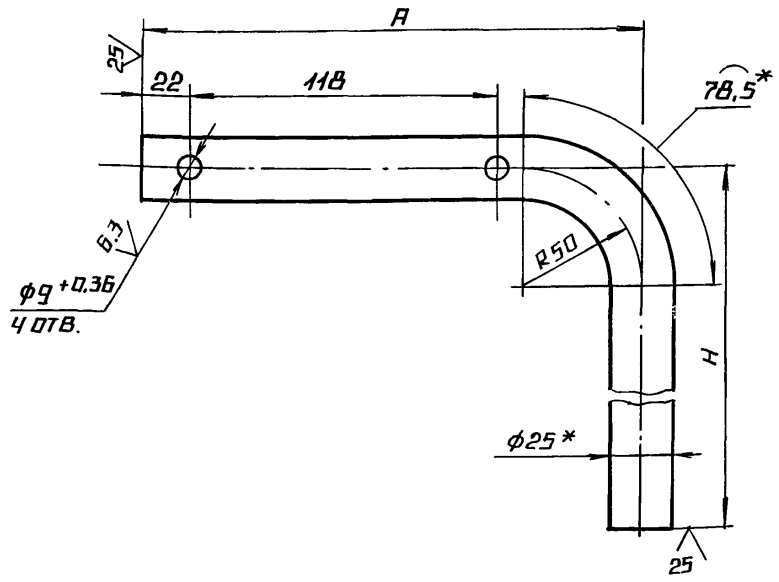

Обозначение	Размеры, мм		Масса, кг
	H	A	
БМ3.1.2.00.003	382	200	0,57
-01	435	230	0,66
-02	440	200	0,6

Изм.	Лист	№ докум.	Подп.	Дата	БМ3.1.2.00.003			
Разраб.		Элманис			Стойка	Лит.	Масса	Масштаб
Пров.		Никитченко					см. табл.	1:2
Т.контр.						Лист	Листов 1	
Н.контр.		Колмец			Труба 25×2 ГОСТ 10704-76 / В-Вст3сп ГОСТ 10705-80	ЛАТГИПРОПРОМ		
Утв.								

Копировал А2 Формат А4

Выпуск 3-2 | Серия 5.903-12

БМ3.1.2.00.004

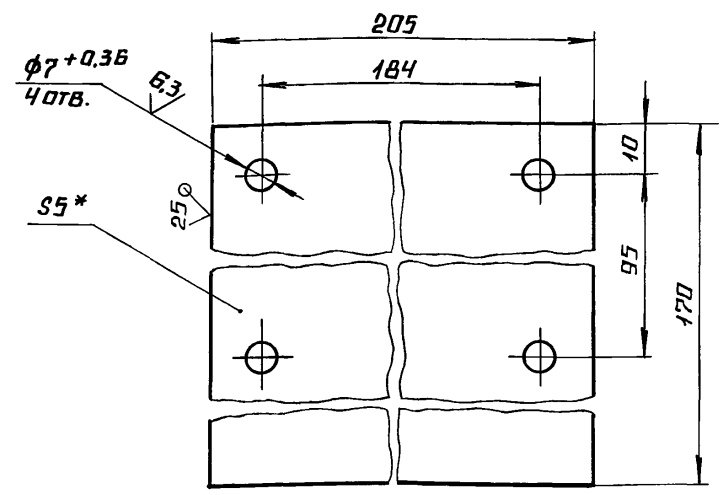

1.* Размер для справок

2. $\pm \frac{IT14}{2}$.

Изм.	Лист	№ докум.	Подп.	Дата	БМ3.1.2.00.004			
Разраб.		Элманис			Пластина	Лит.	Масса	Масштаб
Пров.		Никитченко					1,37	1:1
Т.контр.						Лист	Листов 1	
Н.контр.		Колмец			Лист 5 ГОСТ 19903-74 / В Ст3 кп2 ГОСТ 14637-79	ЛАТГИПРОПРОМ		
Утв.								

Копировал А2 Формат А4

Выпуск 3-2 | Серия 5.903-12

БМ2.1.2.00.001

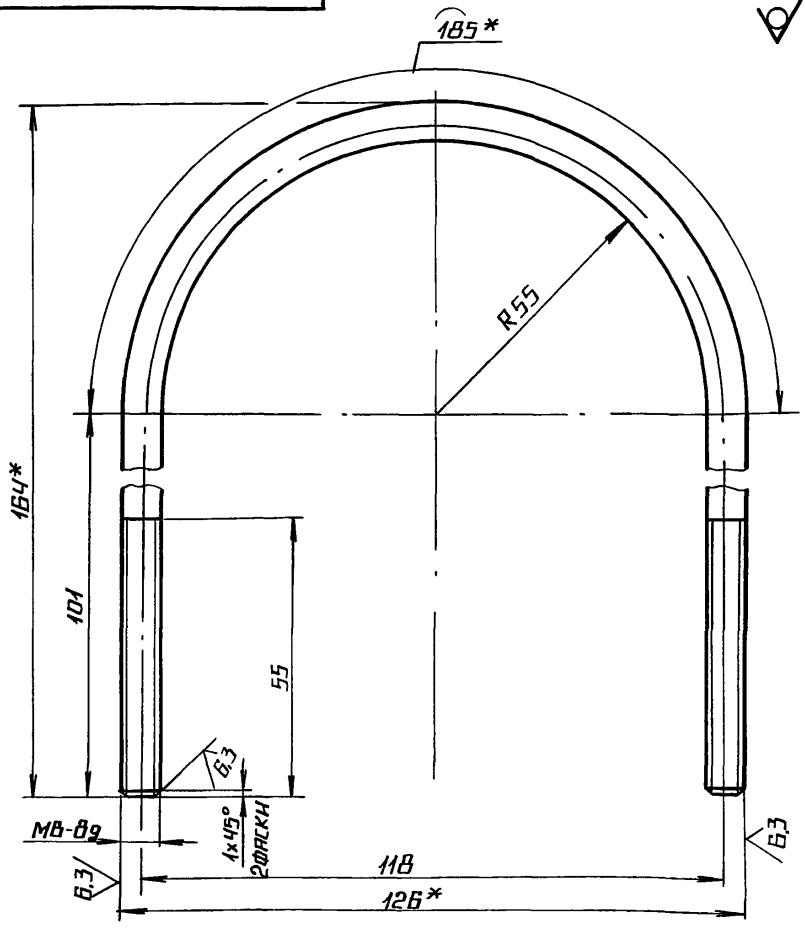

1.* Размеры для справок.

2. $\pm \frac{IT14}{2}$.

Изм.	Лист	№ докум.	Подп.	Дата	БМ2.1.2.00.001			
Разраб.		Никитченко			Хомут	Лит.	Масса	Масштаб
Пров.		Колмец					0,153	1:1
Т.контр.						Лист	Листов 1	
Н.контр.		Колмец			Круг В-В-ГОСТ 2590-71 / Вст3кп4-II-ГОСТ 535-79	ЛАТГИПРОПРОМ		
Утв.								

Копировал А2 Формат А4

Выпуск 3-2 | Серия 5.903-12

Формат	Зона	Поз.	Обозначение	Наименование	Кол.	Примечание
				Документация		
А3			БМ3.2.3.00.000 СБ	Сборочный чертеж		
А4			БМ3.0.0.00.000 ДТ	Указания по применению и изготовлению		Выпуск 3-0
				Сборочные единицы		
А4		1	БМ3.1.3.01.000	Держатель	1	
				Детали		
А4		2	БМ3.2.3.00.001	Пластина	2	
А4		3	БМ3.2.3.00.002	Труба	2	
А4		4	БМ3.2.3.00.003	Труба	2	
Б4		5	БМ3.2.3.00.004	Планка. Полоса 5×36-ГОСТ 103-76 / Вст3кп2 ГОСТ 535-79. L = 90 ± 0,435 мм	2	0,127 кг
Б4		6	БМ3.2.3.00.005	Планка. Полоса 5×36-ГОСТ 103-76 / Вст3кп2 ГОСТ 535-79. L = 34 ± 0,31 мм	2	0,048 кг

Изм.	Лист	№ докум.	Подп.	Дата	БМ3.2.3.00.000			
Разраб.		Элманис			Блок подачи мазута к котлам БМПП-2×6,6-25. Установка электрообрудования.	Лит.	Лист 1	Листов 2
Пров.		Никитченко				ЛАТГИПРОПРОМ		
Н.контр.		Колмец						
Утв.								

23523-15 Ц2 Копировал А2 Формат А4

Выпуск 3-2

Серия 5.903-12

БМ3.2.3.00.000 СБ

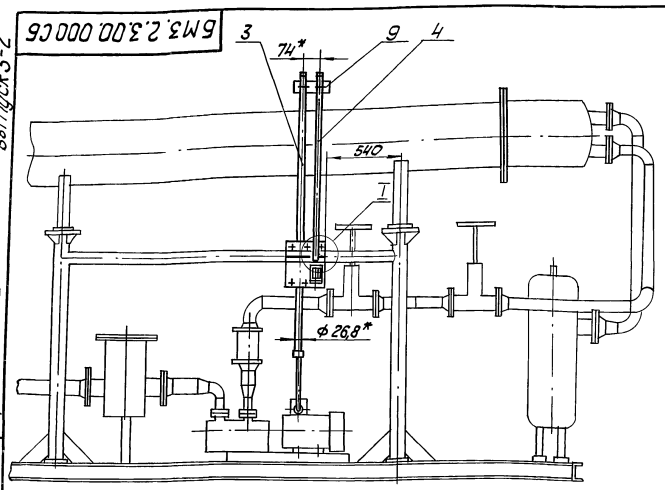

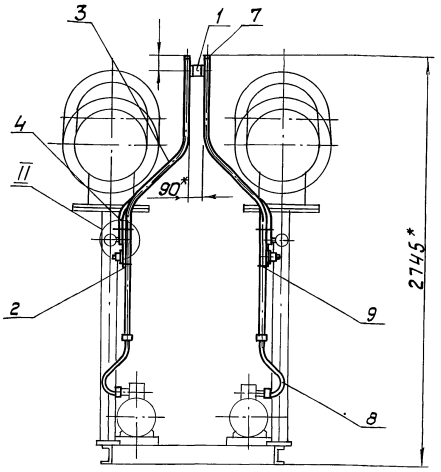

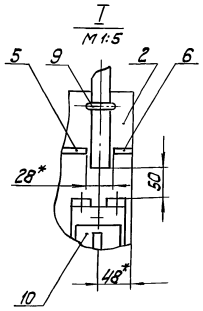

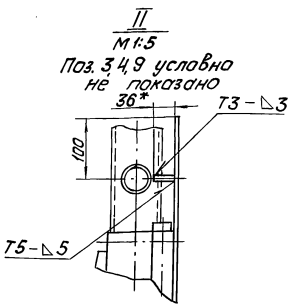

1. * Размеры для справок.
2. ± IT14.
3. Обработка поверхностей реза деталей БЧ 25.
4. Сварные швы по ГОСТ 5264-80.

Изм.	Лист	№ докум.	Подпись	Дата	БМ3.2.3.00.000 СБ			
Разраб.		Элманис			Блок подачи мазута к котлам БМПП-2х6,6-25. Установка электрооборудования	Лит.	Масса 18,71	Масштаб 1:20
Пров.		Никитченко				Лист	Листов 1	
Т. контр.						ЛАТГИПРОПРОМ		
Н. контр.		Колмец						
Утв.								

Инв. № подл. | Подпись и дата | Взам. инв. № | Инв. № дубл. | Подпись и дата

Копировал | формат А3

Выпуск 3-2

Серия 5.903-12

БМ3.2.3.00.001

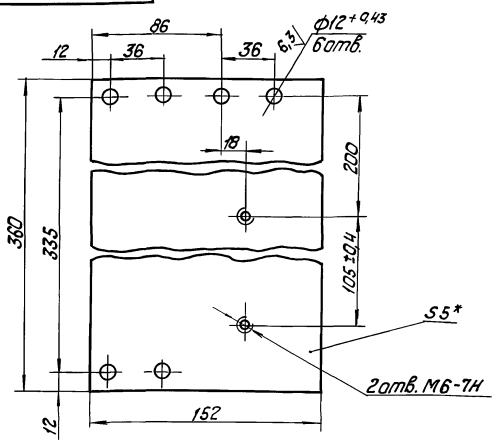

1.* Размер для справок.
2. ± IT14/2.

Изм.	Лист	№ докум.	Подпись	Дата	БМ3.2.3.00.001			
Разраб.		Элманис			Пластина	Лит	Масса 2,12	Масштаб 1:2
Пров.		Никитченко				Лист	Листов 1	
Т. контр.								
Н. контр.		Колмец			Лист 5 ГОСТ 19903-74 / В Ст3кп2 ГОСТ 14637-79	ЛАТГИПРОПРОМ		
Утв.								

Инв. № подл. | Подпись и дата | Взам. инв. № | Инв. № дубл. | Подпись и дата

Копировал | формат А4

Выпуск 3-2

Серия 5.903-12

Форм.	Зона	Поз.	Обозначение	Наименова	Кол.	Примечание
				Прочие изделия		
		7		Втулка В 22УХЛ2		
				ТУ 36-1899-80	4	
		8		Ввод гибкий		
				К 1081У3 ТУ 36-1684-77	2	
		9		Хомутик С437У2		
				ТУ 36-1448-77	10	
		10		Переключатель		
				ПКУ3-58И0115У2		
				ТУ 16-526.047-74	2	

Инв. № подл. | Подпись и дата | Взам. инв. № | Инв. № дубл. | Подпись и дата

Изм.	Лист	№ докум.	Подпись	Дата	БМ3.2.3.00.000	Лист 2

Копировал | 23523-15 43 | формат А4

Выпуск 3-2

Серия 5.903-12

Формат	Зона	Поз.	Обозначение	Наименование	Кол.	Примечание
				Документация		
А4			БМ3.1.3.01.000 СБ	Сборочный чертеж		
				Детали		
Б4		1	БМ3.1.3.01.001	Планка		
				Полоса 5×50-ГОСТ 103-76 / Ст3 кп 2 ГОСТ 535-79		
				L = 80 ± 0,37 мм	1	0,16 кг
Б4		2	БМ3.1.3.01.002	Планка		
				Полоса 5×50-ГОСТ 103-76 / Ст3 кп 2 ГОСТ 535-79		
				L = 134 ± 0,5 мм	2	0,26 кг

Инв.№ подл. | Подпись и дата | Взам.инв.№ | Инв.№ дубл. | Подпись и дата

Изм.	Лист	№ докум.	Подпись	Дата
Разраб.		Элманис		
Пров.		Никитченко		
Т.контр.				
Н.контр.		Колнец		
Утв.				

БМ3.1.3.01.000

Держатель

Лит.	Масса	Масштаб
Лист	Листов 1	

ЛАТГИПРОПРОМ

Копировал А4 | Формат А4

Выпуск 3-2

Серия 5.903-12

БМ3.1.3.01.000 СБ

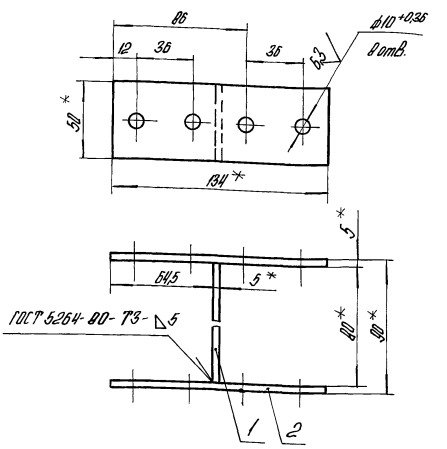

1.* Размеры для справок.

2. $\pm \frac{IT14}{2}$.

3. Обработка поверхностей реза деталей Б4 ✓25

Инв.№ подл. | Подпись и дата | Взам.инв.№ | Инв.№ дубл. | Подпись и дата

Изм.	Лист	№ докум.	Подпись	Дата
Разраб.		Элманис		
Пров.		Никитченко		
Т.контр.				
Н.контр.		Колнец		
Утв.				

БМ3.1.3.01.000 СБ

Держатель

Лит.	Масса	Масштаб
	0,57	1:2
Лист	Листов 1	

ЛАТГИПРОПРОМ

Копировал А4 | Формат А4

Выпуск 3-2

Серия 5.903-12

БМ3.2.3.00.002

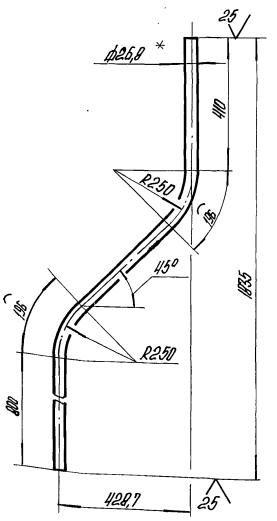

1.* Размеры для справок.

2. $\pm \frac{IT14}{2}$.

Инв.№ подл. | Подпись и дата | Взам.инв.№ | Инв.№ дубл. | Подпись и дата

Изм.	Лист	№ докум.	Подпись	Дата
Разраб.		Элманис		
Пров.		Никитченко		
Т.контр.				
Н.контр.		Колнец		
Утв.				

БМ3.2.3.00.002

Труба

Лит.	Масса	Масштаб
	2,97	1:10
Лист	Листов 1	

Труба 20×2,5 ГОСТ 3262-75

ЛАТГИПРОПРОМ

Копировал А4 | Формат А4

Выпуск 3-2

Серия 5.903-12

БМ3.2.3.00.003

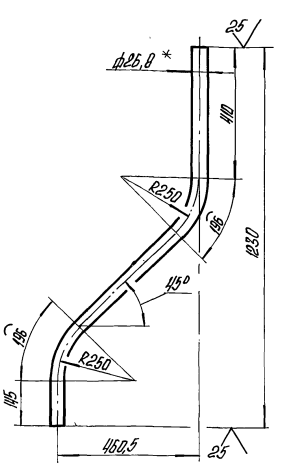

1.* Размеры для справок.

2. $\pm \frac{IT14}{2}$.

Инв.№ подл. | Подпись и дата | Взам.инв.№ | Инв.№ дубл. | Подпись и дата

Изм.	Лист	№ докум.	Подпись	Дата
Разраб.		Элманис		
Пров.		Никитченко		
Т.контр.				
Н.контр.		Колнец		
Утв.				

БМ3.2.3.00.003

Труба

Лит.	Масса	Масштаб
	2,06	1:10
Лист	Листов 1	

Труба 20×2,5 ГОСТ 3262-75

ЛАТГИПРОПРОМ

Копировал А4 | Формат А4

Выпуск 3-2

Обозначение изолируемого оборудования и трубопровода	Наименование изолируемого оборудования, трубопровода	Кол-во	Размеры: Наружн. диаметр или размеры сечения мм	Размеры: Длина или высота м	Расположение	t теплоносителя °С	Теплоизоляционная конструкция: Назначение	Теплоизоляционная конструкция: Наименование основных элементов	Толщина мм	Поверхность м²	Объем теплоизоляционного слоя м³	Лист основного комплекта обозначение ссылочных или прилагаемых документов	Примечание
	Оборудование												
поз. 60	Подогреватель мазута						от теплопотерь	Маты минераловатные прошивные в обкладках	110		1,82	7.903.9-3.1-17 Выпуск 1 часть 1	
	ПМР-64-15 ОСТ 108.030.125-78	2	ф426	3,7	гор.	165°		Алюминиевое защитное покрытие	0,8	8,4		7.903.9-2.1-35	
поз. 60	Днище подогревателя мазута						от теплопотерь	Маты минераловатные прошивные в обкладках	110		0,64		
	ПМР-64-15 ОСТ 108.030.125-78	4	ф426		гор.	165°		Алюминиевое защитное покрытие	0,8	2,8			
поз. 62	Фильтр тонкой очистки мазута						от теплопотерь	Маты минераловатные прошивные в обкладках	90		0,3	7.903.9-3.1-17 Выпуск 1 часть 1	
	ФМ-25-30-40 ТУ 108-777-78	2	ф325	1,097	Верт.	120°		Алюминиевое защитное покрытие	0,5	3,5		7.903.9-2.1-35	
поз. 62	Днище фильтра тонкой очистки мазута						от теплопотерь	Маты минераловатные прошивные в обкладках	90		0,08		
	ФМ-25-30-40 ТУ 108-777-78	4	ф325		Верт.	120°		Алюминиевое защитное покрытие	0,5	0,85			
поз. 62	Патрубки фильтра тонкой очистки мазута ФМ-25-30-40 ТУ 108-777-78	4	ф108	0,11	гор.	120°	от теплопотерь	Маты минераловатные прошивные	70		0,005	7.903.9-3.1-19 Выпуск 1 часть 1	
								Алюминиевое защитное покрытие	0,3	0,38		7.903.9-2.1-35	
поз. 2	Фильтр грубой очистки мазута Ду 100	2	ф273	0,5	Верт.	120°	от теплопотерь	Маты минераловатные прошивные в обкладках	90		0,117	7.903.9-3.1-17 Выпуск 1 часть 1	
								Алюминиевое защитное покрытие	0,5	1,53		7.903.9-2.1-35	
поз. 2	Днище фильтра грубой очистки мазута Ду 100	4	ф105			120°	от теплопотерь	Маты минераловатные прошивные в обкладках	90		0,029		
								Алюминиевое защитное покрытие	0,5	0,39			
поз. 2	Патрубки фильтра грубой очистки мазута Ду 100	4	ф108	0,11	гор.	120°	от теплопотерь	Маты минераловатные прошивные	70		0,005	7.903.9-3.1-19 Выпуск 1 часть 1	
								Алюминиевое защитное покрытие	0,3	0,38		7.903.9-2.1-35	
	Трубопроводы												
поз. 4,5	Трубопровод		ф108	0,56	гор.	120°	от теплопотерь	Маты минераловатные прошивные	70		0,032	7.903.9-3.1-19 Выпуск 1 часть 1	
								Алюминиевое защитное покрытие	0,3	0,49		7.903.9-2.1-35	
поз. 3,6,7,9,10 11,12,13,14	Трубопровод		ф89	0,110	гор.	120°	от теплопотерь	Шнур теплоизоляционный из минеральной ваты марки 200	80		0,362	7.903.9-2.1-13	
								Алюминиевое защитное покрытие	0,3	1,2		7.903.9-2.1-35	
поз. 6,7,9,10	Трубопровод		ф89	2,105	Верт.	120°	от теплопотерь	Шнур теплоизоляционный из минеральной ваты марки 200	80		0,091	7.903.9-2.1-11	
								Алюминиевое защитное покрытие				7.903.9-2.1-35	
поз. 23,24,27	Трубопровод		ф57	1,29	гор.	165°	от теплопотерь	Холстопрошивное полотно ХПС-Т-5				7.903.9-3.1-10 Выпуск 1 часть 1	
								Алюминиевое защитное покрытие				7.903.9-2.1-35	
поз. 15	Трубопровод		ф57	1,83	гор.	120°	от теплопотерь	Холстопрошивное полотно ХПС-Т-5	60		0,11	7.903.9-3.1-10 Выпуск 1 часть 1	
								Алюминиевое защитное покрытие	0,3	3,0		7.903.9-2.1-35	
поз. 23,24	Трубопровод		ф57	1,00	Верт.	165°	от теплопотерь	Холстопрошивное полотно ХПС-Т-5	70		0,053	7.903.9-3.1-10 Выпуск 1 часть 1	
								Алюминиевое защитное покрытие	0,3	1,29		7.903.9-2.1-35	
поз. 4,5,20	Трубопровод		ф57	0,4	Верт.	120°	от теплопотерь	Холстопрошивное полотно ХПС-Т-5	60		0,009	7.903.9-3.1-10 Выпуск 1 часть 1	
								Алюминиевое защитное покрытие	0,3	0,25		7.903.9-2.1-35	
поз. 6,7	Трубопровод		ф45	0,25	Верт.	120°	от теплопотерь	Холстопрошивное полотно ХПС-Т-5	60		0,003	7.903.9-3.1-10 Выпуск 1 часть 1	
								Алюминиевое защитное покрытие	0,3	0,15		7.903.9-2.1-35	

Технические требования см. Выпуск 3-0 „Указания по применению и изготовлению."

Серия 5.903-12

Инв. № подл. | Подпись и дата | Взам. инв. № | Инв. № дубл. | Подпись и дата

Изм.	Лист	№ докум.	Подп.	Дата	БМЗ.2.4.00.000 ТИ
Разраб.		Холкин			Блок подачи мазута к котлам БМПП-2×6,5-25. Ведомость теплоизоляционных конструкций
Пров.		Ишунов			Лит. / Лист 1 / Листов 2
Н.контр.		Колчец			ЛАТГИПРОПРОМ
Утв.					

Копировал

Обозначение изолируемого оборудования и трубопровода	Наименование изолируемого оборудования и трубопровода	Кол-во	Размеры: наружный диаметр или размеры сечения мм	Размеры: длина или высота м	Расположение	t теплоносителя °С	Теплоизоляционная конструкция: назначение	Теплоизоляционная конструкция: наименование основных элементов	Теплоизоляционная конструкция: толщина мм	Поверхность м²	Объем теплоизоляционного слоя м³	Лист основного комплекта обозначение ссылочных или прилагаемых документов	Примечание
поз. 25,26	трубопровод		ф38	3,54	гор.	165°	от тепло	холстопрошивное полотно				7.903.9-3.1-10	
							потерь	ХПС-Т-5	60		0,064	выпуск 1 часть 1	
								алюминиевое защитное покрытие	0,3	1.98		7.903.9-2.1-35	
поз.15,21,22	трубопровод		ф38	0,44	гор.	120°	от тепло	холстопрошивное полотно				7.908.9-3.1-10	
							потерь	ХПС-Т-5	50		0.0062	выпуск 1 часть 1	
								алюминиевое защитное покрытие	0,3	0.21		7.903.9-2.1-35	
поз.25	трубопровод		ф38	0,57	верт.	155°	от тепло-	холстопрошивное полотно				7.903.9-3.1-10	
							потерь	ХПС-Т-5	60		0,011	выпуск 1 часть 1	
								алюминиевое защитное покрытие	0,3	0.32		7.903.9-2.1-36	
поз. 15,21.22	трубопровод		ф38	1,38	верт.	120°	от тепло	холстопрошивное полотно				7.903.9-3.1-10	
							потерь	ХПС-Т-5	50		0,02	выпуск 1 часть 1	
								алюминиевое защитное покрытие	0,3	0.67		7.903.9-2.1-36	
поз.6,7,15, 16,19	трубопровод		ф32	4,0	гор.	120°	от тепло	холстопрошивное полотно				7.903.9-3.1-10	
							потерь	ХПС-Т-5	50		0,052	выпуск 1 часть 1	
								алюминиевое защитное покрытие	0,3	1.85		7.903.9-2.1-35	
поз.15, 16, 21.22	трубопровод		ф32	1,53	верт.	120°	от тепло	холстопрошивное полотно				7.903.9-3.1-10	
							потерь	ХПС-Т-5	50		0,02	выпуск 1 часть 1	
								алюминиевое защитное покрытие	0,3	0.71		7.903.9-2.1-36	
поз. 15,17	трубопровод		ф25	2,4	гор.	120°	от тепло	холстопрошивное полотно				7.903.9-3.1-10	
							потерь	ХПС-Т-5	50		0,029	выпуск 1 часть 1	
								алюминиевое защитное покрытие	0,8	1.1		7.903.9-2.1-35	
поз. 15,17	трубопровод		ф25	5,11	верт.	120°	от тепло	холстопрошивное полотно				7.903.9-3.1-10	
							потерь	ХПС-Т-5	50		0,062	выпуск 1 часть 1	
								алюминиевое защитное покрытие	0,3	2,24		7.903.9-2.1-35	
поз.3,6,7,9 10,11,12,14	отвод 90°	16	ф89			120°	от тепло	шнур теплоизоляционный из					
							потерь	минеральной ваты марки 200	80		0.15	7.903.9-2.1-13	
								алюминиевое защитное					
								штампованное покрытие	0,3	4.9		3.903-11.03	
поз.6,7,11,12	отвод 45°	4	ф89			120°	от тепло-	шнур теплоизоляционный из					
							потерь	минеральной ваты марки 200	80		0.04	7.903.9-2.1-13	
								алюминиевое защитное					
								штампованное покрытие	0,3	0.63		3.903-11.03	
поз. 23,24	отвод 90°	4	ф57			165°	от тепло	холстопрошивное полотно				7.903.9-3.1-10	
							потерь	ХПС-Т-5	70		0.017	выпуск 1 часть 1	
								алюминиевое защитное					
								штампованное покрытие	0,3	0,62		3.903-11.03	
поз. 15,17	арматура муфтовая	4	Ду 20			120°	от тепло	шнур теплоизоляционный					
							потерь	с металлическим защитным	60		0.013	7.903.9-	
								покрытием	0.8	0,404		-2.2-01	
поз.6,7,17 19	арматура муфтовая	7	Ду 25			120°	от тепло	шнур теплоизоляционный					
							потерь	с металлическим защитным	60		0.027	7.903.9-	
								покрытием	0.8	0.86		-2.2-01	
поз. 25,26	арматура муфтовая	4	Ду 32			165°	от тепло	шнур теплоизоляционный					
							потерь	с металлическим защитным	70		0.022	7.903.9-	
								покрытием	0.8	0,57		-2.2-01	
поз. 15	арматура муфтовая	2	Ду 32			120°	от тепло	шнур теплоизоляционный					
							потерь	с металлическим защитным	60		0,0083	7.903.9-	
								покрытием	0.8	0.28		-2.2-01	
поз. 27	арматура фланцевая	2	Ду 50			165°	от тепло	шнур теплоизоляционный	80		0,017		
							потерь	с металлическим защитным				7.903.9-	
								покрытием	0.8	0.38		-2.2-01	
поз.57	арматура фланцевая	2	Ду 50			120°	от тепло	матрацы из стеклянного					
							потерь	штапельного волокна	70		0.124	7.903.9-2.2-07	
								алюминиевое защитное покрытие	1.0	1.76		7.903.9-2.2-11.12	
								отделка торцов гофрированны					
								ми диафрагмами				7.903.9-2.2-34	
поз.6,7,58,61	арматура фланцевая	12	Ду 80			120°	от тепло	матрацы из стеклянного					
							потерь	штапельного волокна	80		0.864	7.903.9-2.2-07	
								алюминиевое защитное покрытие	1.0	12.72		7.903.9-2.2-11.12	
								отделка торцов гофрирован-					
								ными диафрагмами				7.903.9-2.2-34	

Выпуск 3-2

Серия 5.903-12

Инв.№подл. | Подпись и дата | Взам.инв.№ | Инв.№дубл. | Подпись и дата

Изм	Лист	№докум.	Подп.	Дата	БМ 3.2.4.00.000 ТИ	Лист 2

Формат А2 23523-15 46

Пров. [signature] 8.2.91г Кон. [signature]

Выпуск 3-2 | Серия 5.903-12

№ строки	Наименование материала и единица измерения	Код материала	Ед. изм.	Кол.	Примечание
	Маты минераловатные	576212			
	прошивные М-100				
	ГОСТ 21880-76 м³		113	0.084	
	Маты минераловатные	576212			
	прошивные 2М-100				
	ГОСТ 21880-76 м³		113	2,985	
	Холстопрошивное полотно	595280			
	ХПС-Т-5 ТУ 6-11-454-77 м³		113	0,578	
	Маты из стеклянного				
	штапельного волокна МС-50				
	ГОСТ 10499-78 м³		113	0.988	
	Шнур теплоизоляционный из				
	минеральной ваты марки 200				
	ШТН-МВ-200				
	ТУ 36-1695-79 м³		113	0,73	
	Ткань из стеклянных крученых				
	комбинированных нитей Т-13				
	ГОСТ 19170-73 м²		055	27	

Подп. и дата | Инв. № дубл. | Взам. инв. N | Подпись и дата | Инв. № подл.

Изм	Лист	№ докум.	Подп.	Дата	БМЗ.2.4.00.000 ВМ			
Разраб.		Холмин	"		Блок подачи мазуток котлам БМПП-2х6,6-25	Лит.	Лист 1	Листов 3
Пров.		Мишуров	"					
Н.контр.		Колмец	"		Ведомость теплоизоляционных материалов.	ЛАТГИПРОПРОМ		

Формат А4

Выпуск 3-2 | Серия 5.903-12

№ строки	Наименование материала и единица измерения	Код материала	Ед. изм.	Кол.	Примечание
	Алюминиевое защитное				
	покрытие ГОСТ 21631-76	181110			
	толщ. 1мм м²		055	14,48	
	толщ. 0.8мм м²		055	13.694	
	толщ. 0,5 мм м²		055	6.47	
	толщ. 0.3 мм м²		053	26,94	
	Элемент покрытия штампо-				
	ванный ТУ 36-2427-81				
	толщ. 0,3 мм м²		055	6,15	
	Лист АД1Н-1	090202			
	ГОСТ 21631-76 кг		116	0,078	
	Лист АД1Н-0,8	090202			
	ГОСТ 21631-76 кг		116	0,08	
	Лента 2х30 ст3пс	093500			
	ГОСТ 6009-74 кг		116	10,4	
	Лента 0,8х20	181110			
	ТУ 48-21-636-79 кг		116	1,6	
	Лента 0,7х20				
	ГОСТ 3560-73 кг		116	7,7	
	Нить стеклянная крученая	595220			
	комплексная БС-10-160х1х3				
	ГОСТ 8325-78 кг		116	0,18	
	Проволока 3-0-4	121100			
	ГОСТ 3282-74 кг		116	0,045	
	Проволока 2-0-4	121100			
	ГОСТ 3282-74 кг		116	2,5	

Подпись и дата | Инв. № дубл. | Взам. инв. N | Подпись и дата | Инв. № подл.

Изм	Лист	№ докум.	Подп.	Дата	БМЗ.2.4.00.000 ВМ	Лист 2

Формат А4

Выпуск 3-2 | Серия 5.903-12

№ строки	Наименование материала и единица измерения	Код материала	Ед. изм.	Кол.	Примечание
	Проволока 1,2-0-4	121100			
	ГОСТ 3282-74 кг		116	0.3	
	Проволока 0,8-0-4	121100			
	ГОСТ 3282-74 кг		116	0,622	
	Стеклопластик рулонный				
	ТУ 6-11-145-80 кг		116	0.025	
	Болт М8х30.36.019	128100			
	ГОСТ 7798-70 кг		116	0,042	
	Гайка М8.4.019	128100			
	ГОСТ 5915-70 кг		116	0.015	
	Винт 4х12 04.019	128401			
	ГОСТ 10621-80 кг		116	34.68	
	Заклепка комбинированная	128500			
	СТД 985 кг		116	0.7	
	ТУ 36-1598-77 шт.		796	160	
	Пряжка тип I-0	181110			
	ТУ 36-1492-77 кг		116	0.189	
	Пряжка тип II-А	181110			
	ТУ 36-1492-77 кг		116	0,14	
	Картон асбестовый КАОН1-8	257631			
	ГОСТ 2850-80 кг		116	0.065	
	Диафрагма тип I	257631			
	ТУ 36-2543-83 кг		116	0.09	
	шт.		796	28	

Подпись и дата | Инв. № дубл. | Взам. инв. N | Подпись и дата | Инв. № подл.

Изм	Лист	№ докум.	Подп.	Дата	БМЗ.2.4.00.000 ВМ	Лист 3

Пров. [signature] 11.6.90 Коп. [signature]

Формат А4

Выпуск 3-2 | Серия 5.903-12

№ строки	Наименование вида работ	Ед. изм.	Код вида работ	Ед. изм.	Количество
1	Изоляция трубопроводов холсто				
	прошивным полотном ХПС-Т-5	м³		113	0.578
2	Изоляция трубопроводов и обо-				
	рудования матами минерало-				
	ватными прошивными	м³		113	3.069
3	Изоляция трубопроводов и				
	арматуры шнуром теплоизоля-				
	ционным.	м³		113	0.73
4	Изоляция арматуры матра-				
	цами из стеклянного шта-				
	пельного волокна	м³		113	0.988
5	Покрытие поверхности изоляции				
	трубопроводов, оборудования,				
	арматуры алюминиевым				
	защитным покрытием	м²		055	61.584
6	Покрытие поверхности изоля-				
	ции отводов алюминиевым				
	защитным штампованным				
	покрытием	м²		055	6,15

Подпись и дата | Инв. № дубл. | Взам. инв. N | Подпись и дата | Инв. № подл.

Изм	Лист	№ докум.	Подп.	Дата	БМЗ.2.4.00.000			
Разраб.		Холмин	"		Блок подачи мазуток котлам БМПП-2х6,6-25	Лит.	Лист	Листов 1
Провер.		Мишуров	"		Ведомость объемов работ теплоизоляции	ЛАТГИПРОПРОМ		
Н.контр.		Колмец	"					

Формат А4

23523-15 (47)

gost.e-ecolog.ru