Типовая документация на конструкции,
изделия и узлы зданий и сооружений

Серия 5.903-12

Блоки тепломеханического оборудования для установок мазутоснабжения

Выпуск 3-1

Блок подачи мазута к котлам БМПП-2×32-25

Рабочие чертежи

gost.e-ecolog.ru

жная цена
нт реализации
счет-накладной

Типовая документация на конструкции,
изделия и узлы зданий и сооружений

Серия 5.903-12

Блоки тепломеханического оборудования для установок мазутоснабжения

Выпуск 3-1

Блок подачи мазута к котлам БМПП-2×3,2-25

Рабочие чертежи

Разработаны
проектным институтом
„Латгипропром"
Гл. инж. института В. Овчаров
Гл. инж. проекта Я. Нидбальский

Утверждены и введены
в действие ММСС СССР
протоколом от 16.06.89 г.

Содержание альбома

Обозначение	Наименование	№ стр.
Блок подачи мазута к котлам БМПП-2×3,2-25		
БМ3.1.1.00.000	Блок БМПП-2×3,2-25	3
БМ3.1.1.00.000 СБ	Блок БМПП-2×3,2-25	4
БМ3.1.1.00.000 ГЗ	Блок БМПП-2×3,2-25	
	Схема соединений	5
БМ3.1.1.01.000 СБ	Рама	6
БМ3.1.1.01.000	Рама	7
26.33.00.000	Фильтр грубой очистки мазута Ду100	
26.33.00.000 СБ	Фильтр грубой очистки мазута Ду100	8
26.33.01.000 СБ	Корпус	
26.33.01.000	Корпус	9
26.33.01.001	Кожух	
26.33.01.002	Патрубок	
26.33.01.003	Днище	
26.33.02.000	Крышка	10
26.33.02.000 СБ	Крышка	
26.33.02.001	Крышка	
26.33.02.002	Скоба	
26.33.03.000	Сетка	11
26.33.03.000 СБ	Сетка	
26.33.03.001	Сетка	
26.33.03.002	Бортик	
26.33.03.003	Связь	12
26.33.03.004	Донышко	
БМ3.1.1.02.000	Трубопровод	
БМ3.1.1.03.000	Трубопровод	
БМ3.1.1.02.000 СБ	Трубопровод	13
БМ3.1.1.03.000 СБ	Трубопровод	
БМ3.1.1.03.001	Фланец	14
БМ2.1.1.04.000	Трубопровод	
БМ3.1.1.04.001	Фланец	
БМ3.1.1.04.000 СБ	Трубопровод	15
БМ3.7.1.04.100	Штуцер	16
БМ3.7.1.04.100 СБ	Штуцер	
БМ3.1.1.05.000	Трубопровод	
БМ3.1.1.06.000	Трубопровод	
БМ3.1.1.05.000 СБ	Трубопровод	17
БМ3.1.1.06.000 СБ	Трубопровод	
БМ3.1.1.07.000	Трубопровод	18
БМ3.1.1.08.000	Трубопровод	
БМ3.1.1.07.000 СБ	Трубопровод	19
БМ3.1.1.08.000 СБ	Трубопровод	
БМ3.1.1.09.000 СБ	Трубопровод	20
БМ3.1.1.09.000	Трубопровод	
БМ3.1.1.10.000	Трубопровод	
БМ3.1.1.10.001	Труба	21
БМ3.1.1.11.000	Трубопровод	
БМ3.1.1.10.000 СБ	Трубопровод	22
БМ3.1.1.11.000 СБ	Трубопровод	23
БМ3.1.1.12.000	Трубопровод	
БМ3.1.1.12.000 СБ	Трубопровод	
БМ3.1.1.04.001	Штуцер	
БМ3.1.1.13.000 СБ	Трубопровод	24
БМ3.1.1.13.000	Трубопровод	
БМ3.1.1.14.000	Трубопровод	
БМ3.1.1.14.000 СБ	Трубопровод	25
БМ3.1.1.15.000	Трубопровод	
БМ3.1.1.15.000 СБ	Трубопровод	26
БМ3.1.1.15.001	Труба	
БМ3.1.1.15.002	Труба	

Обозначение	Наименование	№ стр.
БМ3.1.1.15.003	Труба	27
БМ3.1.1.16.000	Трубопровод	
БМ3.1.1.16.000 СБ	Трубопровод	
БМ3.1.1.16.001	Трубопровод	28
БМ3.1.1.17.000	Трубопровод	
БМ3.1.1.17.000 СБ	Трубопровод	
Установка приборов контроля и автоматики блока БМПП-2×3,2-25		
БМ3.1.2.00.000	Блок БМПП-2×3,2-25. Установка приборов контроля и автоматики	29
БМ3.1.2.00.000 ЭЧ	Блок БМПП-2×3,2-25	
	Схема соединений	
БМ3.1.2.00.000 СБ	Блок БМПП-2×3,2-25. Установка приборов контроля и автоматики	30
БМ3.1.2.00.000 СО	Блок БМПП-2×3,2-25.	31
	Схема автоматизации	
БМ3.1.2.00.001	Колено	32
БМ3.1.2.00.002	Кронштейн	
БМ3.1.2.00.003	Стойка	
БМ3.1.2.00.004	Пластина	
БМ2.1.2.00.001	Хомут	33
БМ3.1.2.01.000	Устройство отборное	
БМ2.1.2.01.102	Дно	
БМ3.1.2.01.000 СБ	Устройство отборное	34
БМ2.1.2.01.001	Корпус	35
БМ2.1.2.01.100	Бачок разделительный	
БМ2.1.2.01.100 СБ	Бачок разделительный	
БМ2.1.2.02.000	Устройство отборное	36
БМ3.1.2.02.000	Устройство отборное	
БМ2.1.2.02.000 СБ	Устройство отборное	37
БМ3.1.2.02.000 СБ	Устройство отборное	38
Установка электрооборудования блока БМПП-2×3,2-25		
БМ3.1.3.00.000	Блок БМПП-2×3,2-25. Установка электрооборудования	39
БМ3.1.3.01.000	Держатель	
БМ3.1.3.00.002	Труба	
БМ3.1.3.00.000 СБ	Блок БМПП-2×3,2-25. Установка электрооборудования	40
БМ3.1.3.01.000 СБ	Держатель	
БМ3.1.3.00.001	Пластина	
Теплоизоляция блока БМПП-2×3,2-25		
БМ3.1.4.00.000 ТИ	Ведомость теплоизоляционных конструкций.	41,42
БМ3.1.4.00.000 ВМ	Ведомость теплоизоляционных материалов	43
БМ3.1.4.00.000 ВО	Ведомость объемов теплоизоляционных работ	

Выпуск 3-1

Серия 5.903-12

Форм.	Зона	Поз.	Обозначение	Наименование	Кол.	Примечание
				Документация		
А2			БМ3.1.1.00.000 СБ	Сборочный чертеж		
А2			БМ3.1.1.00.000 ГЗ	Схема принципиальная		
А4			БМ3.0.0.00.000 ДТ	Указания по применению		Выпуск
				и изготовлению		3-0
				Сборочные единицы		
А4		1	БМ3.1.1.01.000	Рама	1	
А4		2	2633.00.000	Фильтр грубой очистки		
				мазута Ду 100	2	
А4		3	БМ3.1.1.02.000	Трубопровод	2	
А4		4	БМ3.1.1.03.000	Трубопровод	1	
		5	-01	Трубопровод	1	
А4		6	БМ3.1.1.04.000	Трубопровод	1	
		7	-01	Трубопровод	1	
А4		8	БМ3.1.1.05.000	Трубопровод	1	
А4		9	БМ3.1.1.06.000	Трубопровод	1	
		10	-01	Трубопровод	1	
А4		11	БМ3.1.1.07.000	Трубопровод	1	
		12	-01	Трубопровод	1	
А4		13	БМ3.1.1.08.000	Трубопровод	1	
		14	-01	Трубопровод	1	
А4		15	БМ3.1.1.09.000	Трубопровод	1	
А4		16	БМ3.1.1.10.000	Трубопровод	1	
А4		17	БМ3.1.1.11.000	Трубопровод	2	
А4		18	БМ3.1.1.12.000	Трубопровод	2	

Подпись и дата | Инв. № дубл. | Взам. инв. № | Подпись и дата | Инв. № подл.

Изм.	Лист	№ докум.	Подпись	Дата
Разраб.		Никитченко		
Пров.		Колмец		
Н. контр.		Колмец		
Утв.				

БМ3.1.1.00.000

Блок подачи мазута к котлам БМПП-2×3,2-25

Лит.	Лист	Листов
	1	4

ЛАТГИПРОПРОМ

Копировал [signature] формат А4

Выпуск 3-1

5.903-12

Форм.	Зона	Поз.	Обозначение	Наименование	Кол.	Примечание
А4		19	БМ3.1.1.13.000	Трубопровод	1	
А4		20	БМ3.1.1.14.000	Трубопровод	1	
А4		21	БМ3.1.1.15.000	Трубопровод	1	
А4		22	БМ3.1.1.16.000	Трубопровод	1	
А4		23	БМ3.1.1.17.000	Трубопровод	1	
				Стандартные изделия		
				Болты ГОСТ 7798-70		
		24		М 12 × 50.46	32	
		25		М 12 × 70.46	24	
		26		М 16 × 60.46	48	
		27		М 16 × 70.46	112	
		28		М 20 × 75.46	40	
		29		М 24 × 60.46	6	
				Гайки ГОСТ 5915-70		
		30		М 12.5	56	
		31		М 16.5	160	
		32		М 20.5	40	
		33		М 24.5	6	
		34		Гайка соединительная 32		
				ГОСТ 8959-75	6	
		35		Контргайка 32		
				ГОСТ 8961-75	6	
		36		Шайба 16.65Г ГОСТ 6402-70	8	
				Шайбы ГОСТ 11371-78		
		37		12.02	48	
		38		20.02	8	
		39		24.02	6	
				Шайбы ГОСТ 10906-78		
		40		10.02	4	
		41		16.02	8	

Подпись и дата | Инв. № дубл. | Взам. инв. № | Подпись и дата | Инв. № подл.

Изм.	Лист	№ докум.	Подпись	Дата

БМ3.1.1.00.000 Лист 2

Копировал [signature] формат А4

Выпуск 3-1

Серия 5.903-12

Форм.	Зона	Поз.	Обозначение	Наименование	Кол.	Примечание
		42		Опора ОПБ2-57 ГОСТ 14911-82	3	
		43		Фланец 1-50-16 Ст20		
				ГОСТ 12821-80	4	
				Прокладки		
				ГОСТ 15180-70		
		44		А-20-25	2	
		45		А-25-25	6	
		46		А-50-25	18	
		47		А-100-25	8	
		48		Б-50-40	12	
		49		Задвижка 30с41нж		
				Ду50; Ру16; ГОСТ 10194-78	6	
		50		Насос 3В 4125-3/25-1		
				Q=0,89л/с (3,2м³/ч); P=2,5МПа (25кгс/см²)		
				с электродвигателем 4А112М4У3		
				N=5,5кВт, n=1450 об/мин		
				ГОСТ 20883-83	2	
				Прочие изделия		
		52		Вентиль 15с27нж3		
				Ду20; Ру64; ТУ26-07-1221-79	2	
		53		Задвижка 3КЛ2-40		
				Ду 50; Ру 40		
				ТУ 26-07-1188-78	6	
		54		Подогреватель мазута ПМ-25-6		
				Q=1,7л/с (6м³/ч); P=2,5МПа (25кгс/см²)		
				ТУ 108.3541-75	2	
		55		Фильтр тонкой очистки		
				мазута ФМ-25-30-40		
				Q=8,3л/с (30м³/ч); P=2,5МПа		
				(25кгс/см²) ТУ 108-777-78	2	

Подпись и дата | Инв. № дубл. | Взам. инв. № | Подпись и дата | Инв. № подл.

Изм.	Лист	№ докум.	Подпись	Дата

БМ3.1.1.00.000 Лист 3

Копировал [signature] формат А4

Выпуск 3-1

Серия 5.903-12

Форм.	Зона	Поз.	Обозначение	Наименование	Кол.	Примечание
				Материалы		
		56		Паронит ПОН2		
				ГОСТ 481-80	0,07	м²

Подпись и дата | Инв. № дубл. | Взам. инв. № | Подпись и дата | Инв. № подл.

Изм.	Лист	№ докум.	Подпись	Дата

БМ3.1.1.00.000 Лист 4

Копировал [signature] 23523-14 4 формат А4

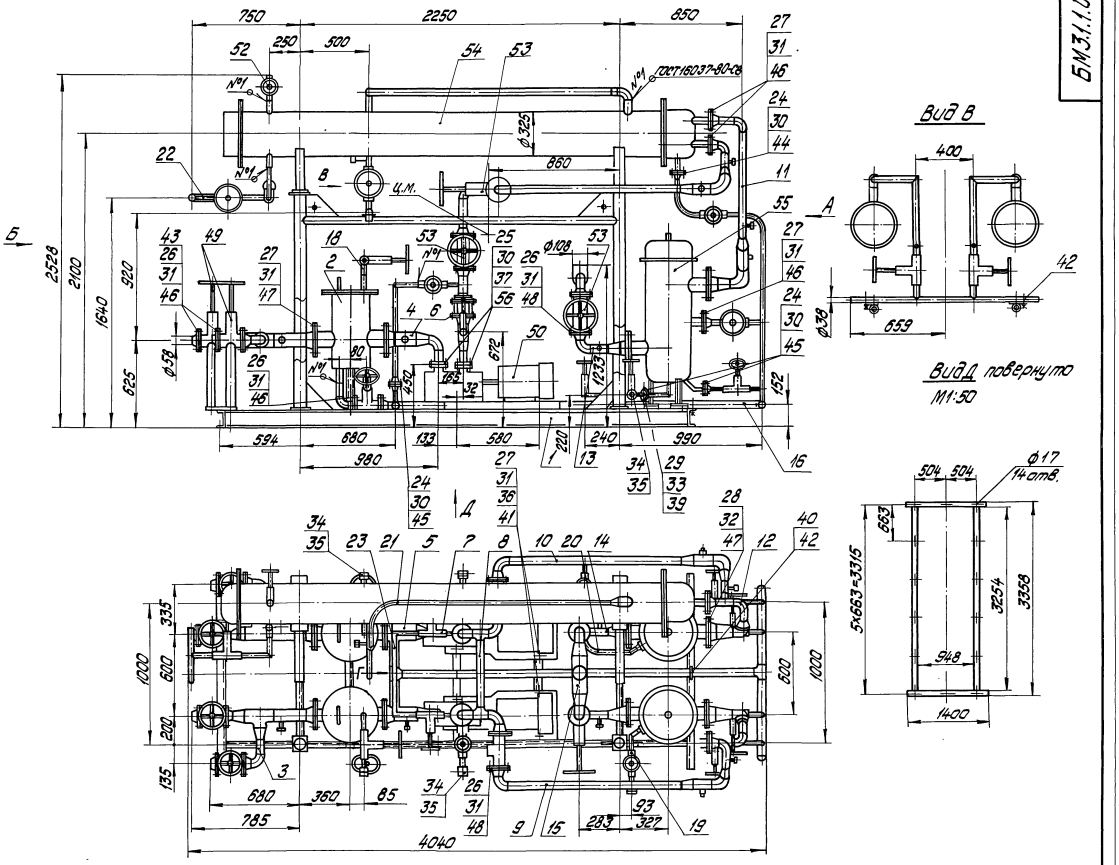

1. Размеры для справок.
2. Произвести гидроиспытания: трубопроводы до насоса давлением 0,6 МПа (6кгс/см²) после насоса-3,0МПа (30кгс/см²) в течение 10мин. Течь не допускается.

						БМ3.1.1.00.000СБ	
Изм.	Лист	№ докум.	Подпись	Дата	Блок подачи мазута к котлам БМПП-2х32-25	Лит.	Масса	Масштаб
Разраб.		Никитченко					3417	1:20
Пров.		Колмец				Лист	Листов 1	
Т. контр.						ЛАТГИПРОПРОМ		
Н. контр.		Колмец						
Утв.								

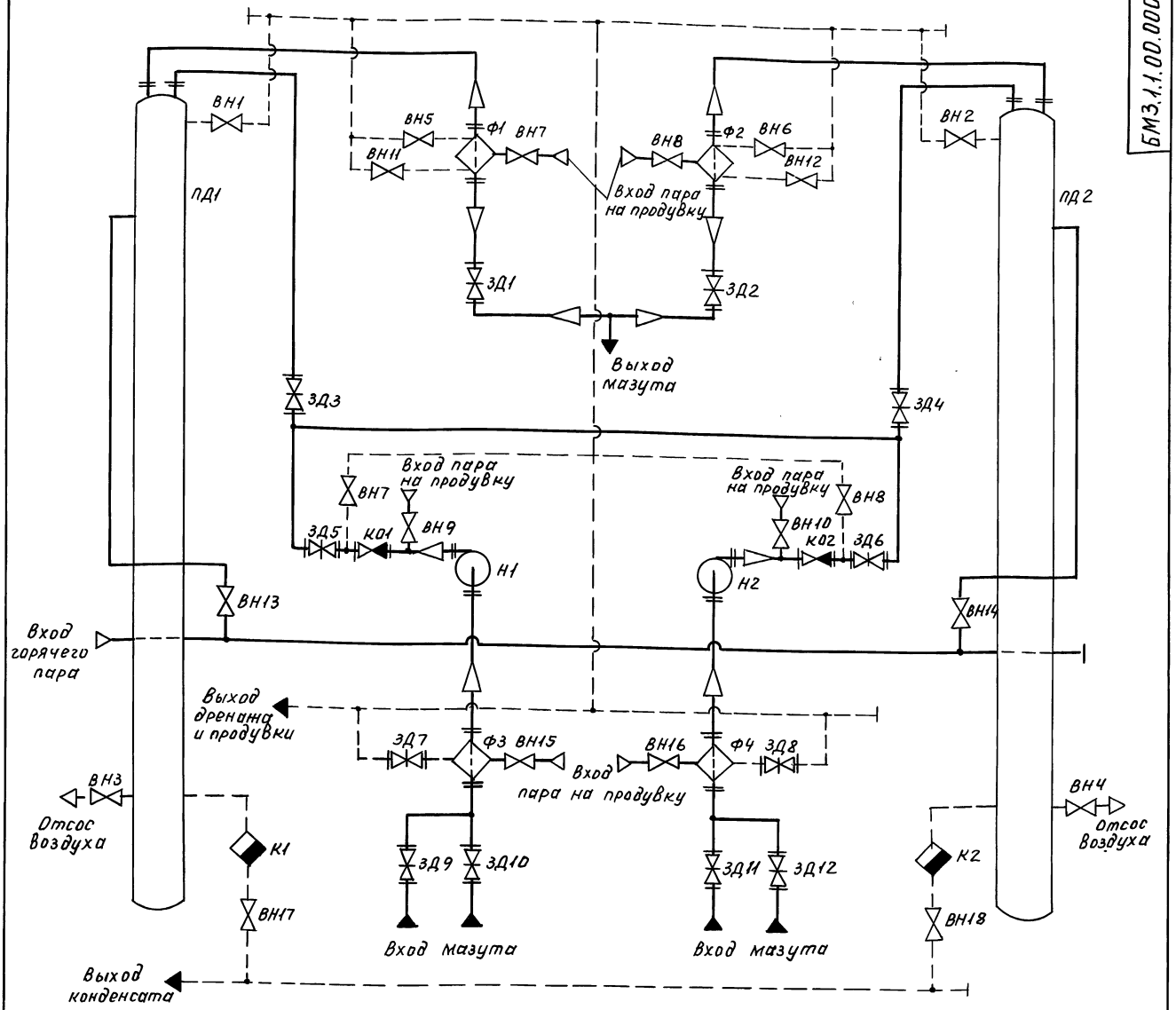

Поз. обозначение	Наименование	Кол.	Примечание
К1, К2	Конденсатоотводчик 45с 13нж	2	Ду 25; Ру 40
К01, К02	Клапан обратный 19с 38нж		
	ТУ 26-07-1192-78	2	Ду 50; Ру 64
Н1, Н2	Насос 3В 4/25-3/25-1 ГОСТ 20883-83	2	Q=0.89 м³/с; Р=2,5 МПа
ПД1, ПД2	Подогреватель мазута ПМ-25-6		
	ТУ 108.3541-75	2	Q=1.7 м³/с; Р=2,5 МПа
Ф1, Ф2	Фильтр тонкой очистки мазу-		
	та ФМ-25-30-40 ТУ 108-777-78	2	Q=8,3 м³/ч; Р=2,5 МПа
Ф3, Ф4	Фильтр грубой очистки мазу-		
	та 26.40.00.000	2	Ду 100

Поз. обозначение	Наименование	Кол.	Примечание
ВН1...ВН4	Вентиль 15с27нж3 ТУ26-07-1221-79	4	Ду 20; Ру 64
ВН5...ВН8	Вентиль 15с27нж3 ТУ26-07-1221-79	4	Ду 25; Ру 64
ВН9...ВН18	Вентиль 15с27нж3 ТУ26-07-1221-79	10	Ду 32; Ру 64
ЗД1...ЗД6	Задвижка 3кл2-40 ТУ26-07-1188-78	6	Ду 50; Ру 40
ЗД7...ЗД12	Задвижка 30с41нж ГОСТ 10194-78	6	Ду 50; Ру 16

Инв.№ подл. | Подп. и дата | Взам. инв.№ | Инв.№ дубл. | Подп. и дата

Изм.	Лист	№ докум.	Подп.	Дата	БМЗ.1.1.00.000ГЗ
Разраб.		Михайлова	подп.		Блок подачи мазута к котлам БМПП-2х3,2-25 Схема принципиальная
Пров.		Никитченко	"		Лит. / Масса / Масшт.
Т.контр.					Лист / Листов 1
Н.контр.		Колмец	"		ЛАТГИПРОПРОМ
Утв.					

Пров. 17.06.91 г. Кор. Петрик

Серия 5.903-12

БМ3.1.1.01.000СБ

Выпуск 3-1

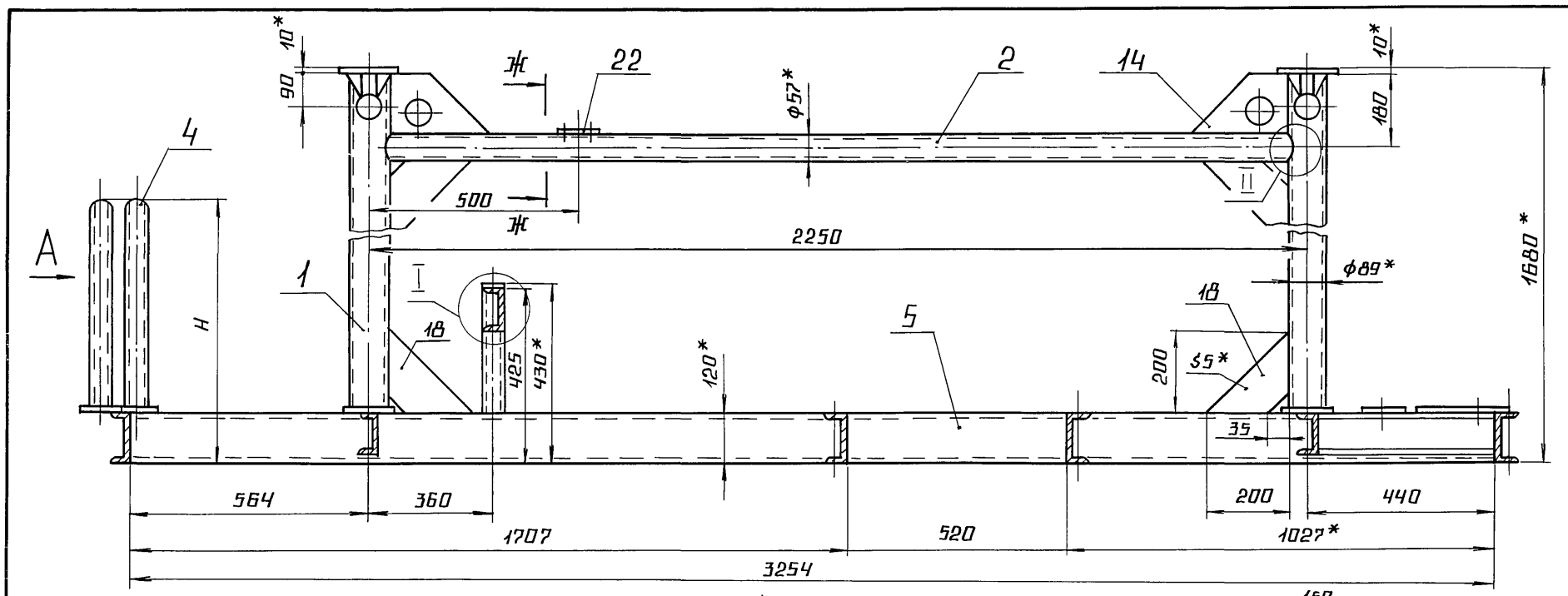

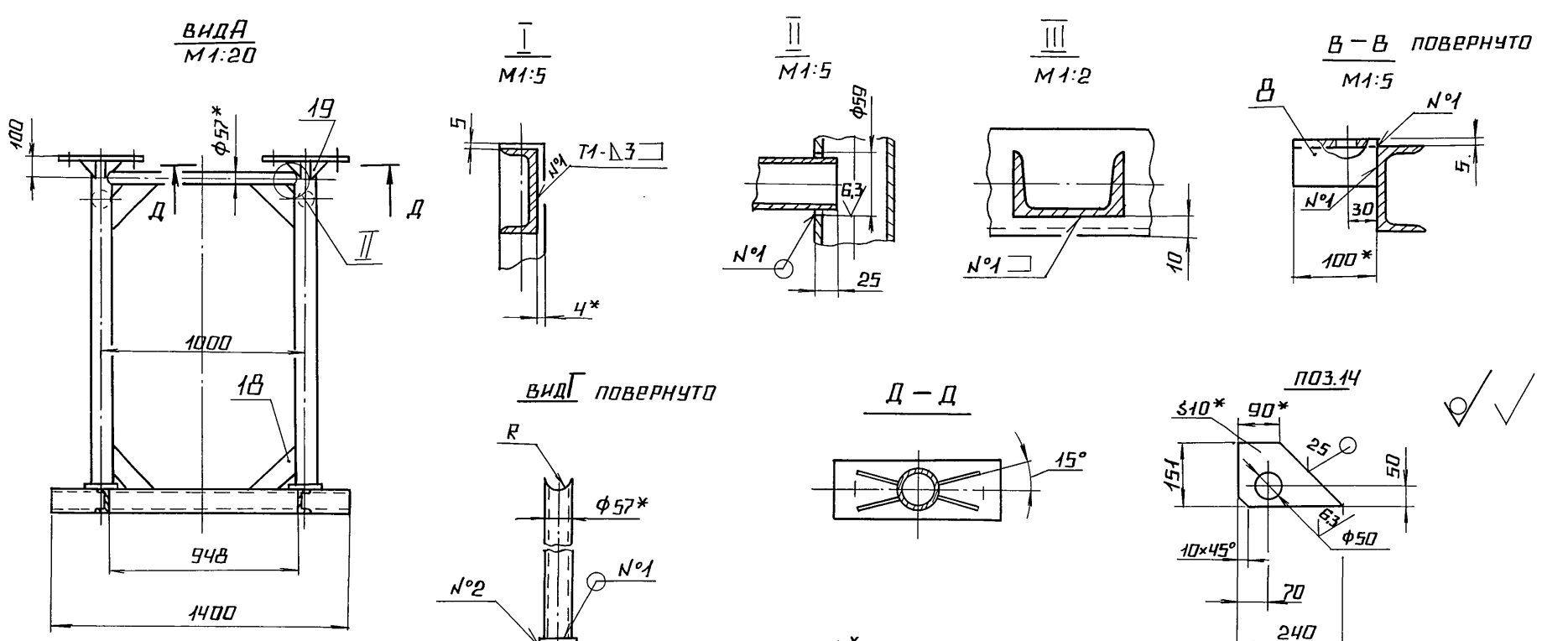

1. * Размеры для справок.
2. $\pm \frac{IT14}{2}$; H14; h14.
3. Обработка поверхностей реза деталей Б4 $^{25}\!\!\surd$.
4. Размеры R и H определить по размерам корпуса задвижки 30с41нж поз. 49 черт. БМ3.1.1.00.000 СБ.
5. Сварные швы по ГОСТ 5264-80.

Изм.	Лист	№ докум.	Подп.	Дата	БМ3.1.1.01.000 СБ			
Разраб.		Авдеренко			Рама	Лит.	Масса	Масштаб
Пров.		Никитченко					291	1:10
Т.контр.						Лист	Листов 1	
Н.контр.		Колмец				ЛАТГИПРОПРОМ		
Утв.								

Сварной 5.903-12

Инв.№ подл. | Подпись и дата | Взам.инв.№ | Инв.№ дубл. | Подпись и дата

Выпуск 3-1 Серия 5.903-12

Формат	Зона	Поз.	Обозначение	Наименование	Кол.	Примечание
				Документация		
А2			БМ3.1.1.01.000 СБ	Сборочный чертеж		
				Детали		
Б4		1	БМ3.1.1.01.001	Труба		
				Труба 89×3,5 ГОСТ 10704-76 / В20 ГОСТ 10705-80		
				L=1545±1,55 мм	4	11,4 кг
Б4		2	БМ3.1.1.01.002	Труба		
				Труба 57×3 ГОСТ 10704-76 / В20 ГОСТ 10705-80		
				L=2211±2,2 мм	2	8,04 кг
Б4		3	БМ3.1.1.01.003	Труба		
				Труба 57×3 ГОСТ 10704-76 / В20 ГОСТ 10705-80		
				L=961±1,15 мм	2	3,85 кг
Б4		4	БМ3.1.1.01.004	Труба		
				Труба 57×3 ГОСТ 10704-76 / В20 ГОСТ 10705-80		
				L=495±0,775 мм	4	1,98 кг
Б4		5	БМ3.1.1.01.005	Полка		
				Швеллер 12-ГОСТ 8240-72 / Вст3сп3 ГОСТ 535-79		
				L=3254±2,7 мм	2	33,8 кг

Изм. Лист № докум. Подпись Дата — БМ3.1.1.01.000

Разраб. Авдеенко; Пров. Никитченко; Н.контр. Колпец; Утв.

Рама

Лит. | Лист 1 | Листов 3

ЛАТГИПРОПРОМ

Копировал А4 — Формат А4

Выпуск 3-1 Серия 5.903-12

Формат	Зона	Поз.	Обозначение	Наименование	Кол.	Примечание
Б4		6	БМ3.1.1.01.006	Полка		
				Швеллер 12-ГОСТ 8240-72 / Вст3сп3 ГОСТ 535-79		
				L=1400±1,55 мм	2	14,6 кг
Б4		7	БМ3.1.1.01.007	Полка		
				Швеллер 12-ГОСТ 8240-72 / Вст3сп3 ГОСТ 535-79		
				L=948±1,15 мм	2	9,86 кг
Б4		8	БМ3.1.1.01.008	Полка		
				Швеллер 12-ГОСТ 8240-72 / Вст3сп3 ГОСТ 535-79		
				L=100±0,435 мм	2	1,1 кг
Б4		9	БМ3.1.1.01.009	Полка		
				Швеллер 10-ГОСТ 8240-72 / Вст3сп3 ГОСТ 535-79		
				L=968±1,15 мм	1	8,3 кг
Б4		10	БМ3.1.1.01.011	Полка		
				Швеллер 10-ГОСТ 8240-72 / Вст3сп3 ГОСТ 535-79		
				L=940-2 мм	2	8,1 кг
Б4		11	БМ3.1.1.01.012	Полка		
				Швеллер 10-ГОСТ 8240-72 / Вст3сп3 ГОСТ 535-79		
				L=417-1,5 мм	2	3,58 кг
Б4		12	БМ3.1.1.01.013	Стойка		
				Швеллер 5-ГОСТ 8240-72 / Вст3сп3 ГОСТ 535-79		
				L=310±0,65 мм	2	1,48 кг

Изм. Лист № докум. Подпись Дата — БМ3.1.1.01.000 — Лист 2

Копировал А4 — Формат А4

Выпуск 3-1 Серия 5.903-12

Формат	Зона	Поз.	Обозначение	Наименование	Кол.	Примечание
Б4		14	БМ 3.1.1.01.015	Пластина		
				Лист 10 ГОСТ 19903-74 / Вст3кп2 ГОСТ 14637-79	4	1,95 кг
Б4		15	БМ3.1.1.01.016	Пластина		
				Лист 10 ГОСТ 19903-74 / Вст3кп2 ГОСТ 14637-79	2	4,71 кг
Б4		16	БМ3.1.1.01.017	Пластина		
				Лист 10 ГОСТ 19903-74 / Вст3кп2 ГОСТ 14637-79	2	4,71 кг
Б4		17	БМ3.1.1.01.018	Пластина		
				Лист 10 ГОСТ 19903-74 / Вст3кп2 ГОСТ 14637-79		
				115±0,435×90±0,435 мм	4	0,8 кг
Б4		18	БМ3.1.1.01.019	Косынка		
				Лист 5 ГОСТ 19903-74 / Вст3кп2 ГОСТ 14637-79	16	0,78 кг
Б4		19	БМ3.1.1.01.021	Косынка		
				Лист 5 ГОСТ 19903-74 / Вст3кп2 ГОСТ 14637-79	16	0,39 кг
Б4		20	БМ3.1.1.01.022	Пластина		
				Лист 5 ГОСТ 19903-74 / Вст3кп2 ГОСТ 14637-79		
				120±0,435×120±0,435 мм	4	0,59 кг
Б4		21	БМ3.1.1.01.023	Пластина		
				Лист 5 ГОСТ 19903-74 / Вст3кп2 ГОСТ 14637-79	4	1,9 кг
Б4		22	БМ3.1.1.01.024	Пластина		
				Лист 5 ГОСТ 19903-74 / Вст3кп2 ГОСТ 14637-79	2	0,52 кг

Изм. Лист № докум. Подпись Дата — БМ3.1.1.01.000 — Лист 3

Копировал А4 — Формат А4

Выпуск 3-1 Серия 5.903-12

Формат	Зона	Поз.	Обозначение	Наименование	Кол.	Примечание
				Документация		
А3			26.33.00.000 СБ	Сборочный чертеж		
				Сборочные единицы		
А4		1	26.33.01.000	Корпус	1	
А4		2	26.33.02.000	Крышка	1	
А4		3	26.33.03.000	Сетка	1	
				Стандартные изделия		
		4		Болт М24×90.46 ГОСТ 7798-70	8	
		5		Гайка М24.5 ГОСТ 5915-70	8	
		6		Прокладка А-250-16 ГОСТ 15180-70	1	

Изм. Лист № докум. Подпись Дата — 26.33.00.000

Разраб. Богданова; Пров. Никитченко; Н.контр. Колпец; Утв.

Фильтр грубой очистки мазута Ду 100

Лит. | Лист | Листов 1

ЛАТГИПРОПРОМ

Копировал А4 — Формат А4

23523-14 8

Выпуск 3-1

Серия 5.903-12

26.33.00.000 СБ

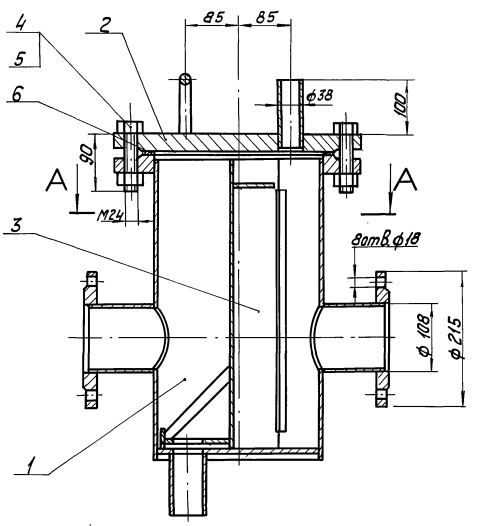

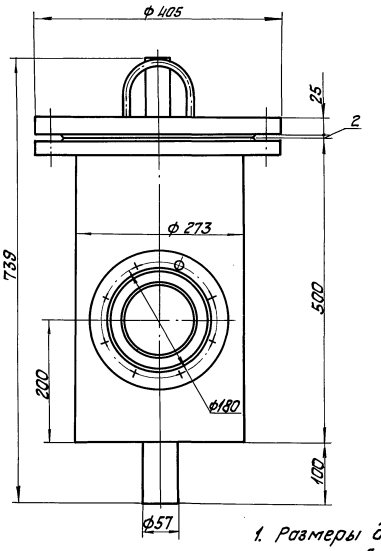

А-А

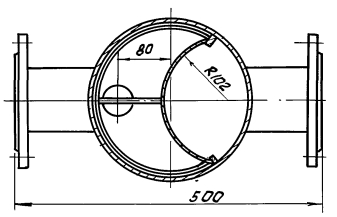

1. Размеры для справок.
2. После сборки проверить на герметичность водой давлением (2 кг/см²) 0,2 МПа в течение 10 минут. Течь не допускается.

					26.33.00.000 СБ			
Изм.	Лист	№ докум.	Подпись	Дата	Фильтр грубой очистки мазута Ду 100	Лит.	Масса	Масштаб
Разраб.		Богданова					90	1:5
Пров.		Колмец				Лист	Листов 1	
Т. контр.						ЛАТГИПРОПРОМ		
Н. контр.		Колмец						
Утв.								

Копировал [illegible] Формат А3

Инв. № подл. | Подпись и дата | Взам. инв. № | Инв. № дубл. | Подпись и дата

Выпуск 3-1

Серия 5.903-12

26.33.01.000 СБ

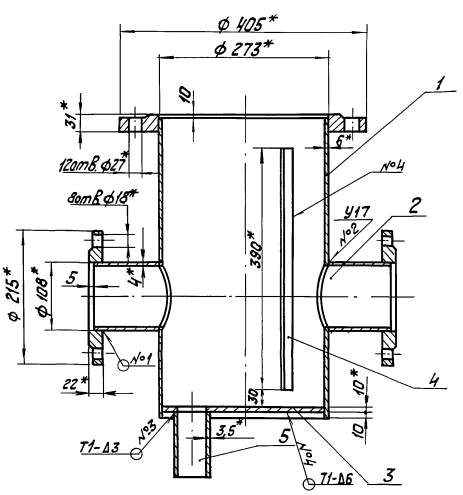

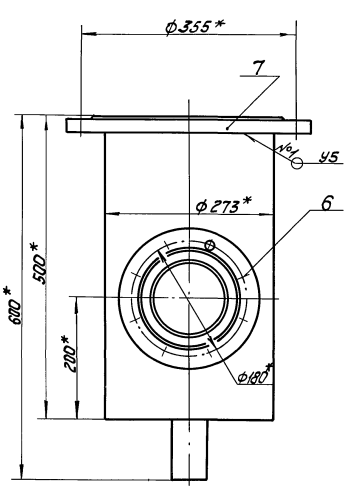

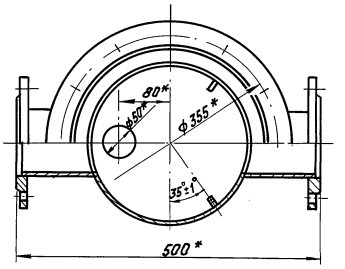

1. * Размеры для справок.
2. $\pm \frac{IT\ 14}{2}$.
3. Обработка поверхностей реза деталей $БЧ^{25}$.
4. Сварные швы № 1 и № 2 по ГОСТ 16037-80; № 3 и № 4 по ГОСТ 5264-80.

					26.33.01.000 СБ			
Изм.	Лист	№ докум.	Подпись	Дата	Корпус	Лит.	Масса	Масштаб
Разраб.		Богданова					51	1:5
Пров.		Никитченко				Лист	Листов 1	
Т. контр.						ЛАТГИПРОПРОМ		
Н. контр.		Колмец						
Утв.								

Копировал [illegible] 23523-14 9 Формат А3

Инв. № подл. | Подпись и дата | Взам. инв. № | Инв. № дубл. | Подпись и дата

Выпуск 3-1
Серия 5.903-12

Формат	Зона	Поз.	Обозначение	Наименование	Кол.	Примечание
				Документация		
А3			26.33.01.000 СБ	Сборочный чертеж		
				Детали		
А4		1	26.33.01.001	Кожух	1	
А4		2	26.33.01.002	Патрубок	2	
А4		3	26.33.01.003	Днище	1	
Б4		4	26.33.01.004	Ребро		
				Полоса 8х20-ГОСТ 103-76 Вст3сп3 ГОСТ 535-79		
				L=39±0,7 мм	2	0,5кг
Б4		5	26.33.01.005	Патрубок		
				Труба 57х3,5 ГОСТ 10704-76 Вст3сп3 ГОСТ 10705-80		
				L=110±0,435 мм	1	0,5кг
				Стандартные изделия		
				Фланцы ГОСТ 12820-80		
		6		1-100-10-Ст3	2	
		7		1-250-16-Ст3	1	

Инв.№подл. | Подпись и дата | Взам.инв.№ | Инв.№дубл. | Подпись и дата

Изм.	Лист	№ докум.	Подпись	Дата
Разраб.		Богданова		
Пров.		Никитченко		
Н.контр.		Колмец		
Утв.				

26.33.01.000

Корпус

Лит.	Лист	Листов
		1

ЛАТГИПРОПРОМ

Копировал Ку- Формат А4

26.33.01.001

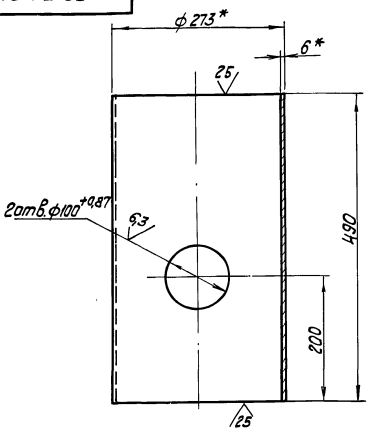

1.* Размеры для справок.
2. ± IT14/2.

Изм.	Лист	№ докум.	Подпись	Дата
Разраб.		Богданова		
Пров.		Никитченко		
Н.контр.				
Утв.		Колмец		

26.33.01.001

Кожух

Лит.	Масса	Масштаб
	19,36	1:5
Лист	Листов 1	

Труба 273х6 ГОСТ 10704-76 Вст3сп3 ГОСТ 10705-80

ЛАТГИПРОПРОМ

Копировал Ку- Формат А4

26.33.01.002

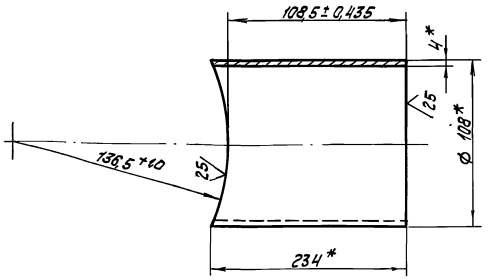

* Размеры для справок.

Изм.	Лист	№ докум.	Подпись	Дата
Разраб.		Богданова		
Пров.		Никитченко		
Т. контр.				
Н.контр.		Колмец		
Утв.				

26.33.01.002

Патрубок

Лит.	Масса	Масштаб
	1,76	1:2
Лист	Листов 1	

Труба Ш108х4 ГОСТ 10704-76 Вст3кп4 ГОСТ 10705-80

ЛАТГИПРОПРОМ

26.33.01.003

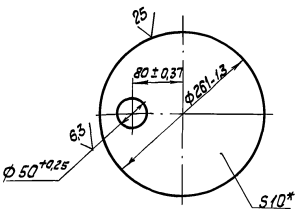

* Размер для справок.

Изм.	Лист	№ докум.	Подпись	Дата
Разраб.		Богданова		
Пров.		Никитченко		
Т. контр.				
Н.контр.		Колмец		
Утв.				

26.33.01.003

Днище

Лит.	Масса	Масштаб
	4,05	1:5
Лист	Листов 1	

Лист 10 ГОСТ 19903-74 Вст3кп2 ГОСТ 14637-79

ЛАТГИПРОПРОМ

Копировал Ку- 23523-14 10 Формат А4

Формат	Зона	Поз.	Обозначение	Наименование	Кол	Примечание
				Документация		
А4			26.33.02.000 СБ	Сборочный чертеж		
				Детали		
А4		1	26.33.02.001	Крышка	1	
А4		2	26.33.02.002	Скоба	1	
Б4		3	26.33.02.003	Патрубок		
				Труба 38×2 ГОСТ 10704-76 / В-Вст3кп3 ГОСТ 10705-80		
				L = 120 ± 0,435 мм	1	0,21 кг

Выпуск 3-1 Серия 5.903-12

Инв.№ подл. | Подпись и дата | Взам.инв.№ | Инв.№ дубл. | Подпись и дата

Изм.	Лист	№ докум.	Подп.	Дата	26.33.02.000			
Разраб.		Богданова			Крышка	Лит.	Лист	Листов 1
Пров.		Никитченко						
Т.контр.						Латгипропром		
Н.контр.		Колмец						
Утв.								

Копировал Формат А4

26.33.02.000 СБ

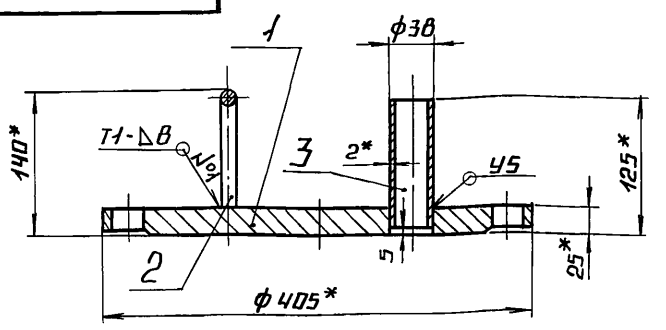

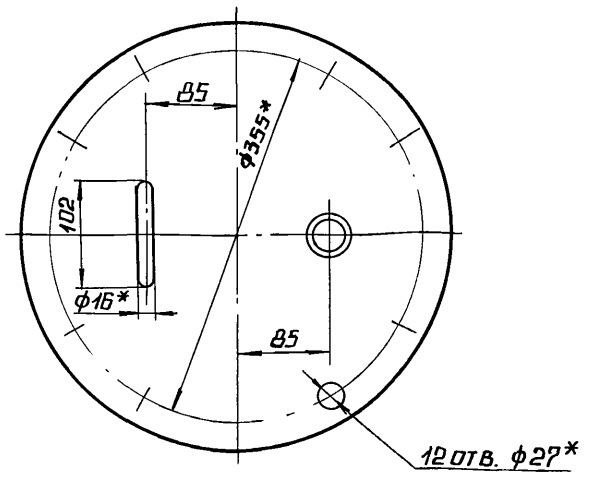

1.* Размеры для справок.

2. $\pm \frac{IT14}{2}$.

3. Сварные швы №1 по ГОСТ 5264-80; №2 по ГОСТ 16037-80.

Выпуск 3-1 Серия 5.903-12

Инв.№ подл. | Подпись и дата | Взам.инв.№ | Инв.№ дубл. | Подпись и дата

Изм.	Лист	№ докум.	Подп.	Дата	26.33.02.000 СБ			
Разраб.		Богданова			Крышка	Лит.	Масса	Масштаб
Пров.		Никитченко					28	1:5
Т.контр.						Лист	Листов 1	
Н.контр.		Колмец				Латгипропром		
Утв.								

Копировал Формат А4

26.33.02.001

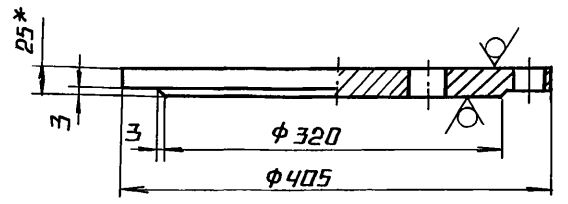

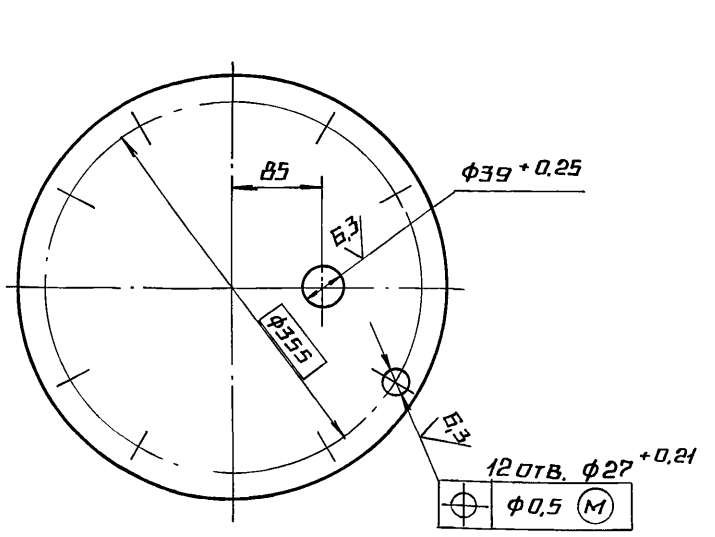

1.* Размер для справок.

2. $\pm \frac{IT14}{2}$.

Выпуск 3-1 Серия 5.903-12

Инв.№ подл. | Подпись и дата | Взам.инв.№ | Инв.№ дубл. | Подпись и дата

Изм.	Лист	№ докум.	Подп.	Дата	26.33.02.001			
Разраб.		Богданова			Крышка	Лит.	Масса	Масштаб
Пров.		Никитченко					27,4	1:5
Т.контр.						Лист	Листов 1	
Н.контр.		Колмец			Лист 25 ГОСТ 19903-74 / Вст3кп2 ГОСТ 14637-79	Латгипропром		
Утв.								

Копировал Формат А4

26.33.02.002

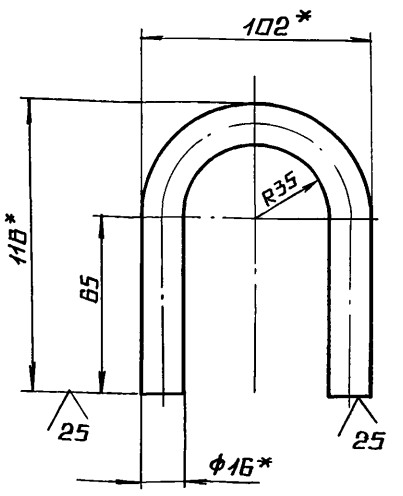

1.* Размеры для справок.

2. $\pm \frac{IT14}{2}$.

Выпуск 3-1 Серия 5.903-12

Инв.№ подл. | Подпись и дата | Взам.инв.№ | Инв.№ дубл. | Подпись и дата

Изм.	Лист	№ докум.	Подп.	Дата	26.33.02.002			
Разраб.		Богданова			Скоба	Лит.	Масса	Масштаб
Пров.		Никитченко					0,42	1:2
Т.контр.						Лист	Лист 1	
Н.контр.		Колмец			Круг 16-В-ГОСТ 2590-71 / Вст3кп4 ГОСТ 535-79	Латгипропром		
Утв.								

23523-14 Н Копировал Формат А4

Выпуск 3-1

Серия 5.903-12

Формат	Зона	Поз.	Обозначение	Наименование	Кол.	Примечание
				Документация		
А4			26.33.03.000 СБ	Сборочный чертеж		
				Детали		
А4		1	26.33.03.001	Сетка	1	
А4		2	26.33.03.002	Бортик	1	
А4		3	26.33.03.003	Связь	1	
А4		4	26.33.03.004	Донышко	1	
Б4		5	26.33.03.005	Ручка	1	
				Лист 5 ГОСТ 19903-74 / Вст3кп2 ГОСТ 14637-79	1	0,5 кг

Подпись и дата | Инв. № подл. | Взам. инв. № | Инв. № дубл. | Подпись и дата

Изм.	Лист	№ докум.	Подпись	Дата
Разраб.		Богданова		
Пров.		Никитченко		
Н. контр.		Колмец		
Утв.				

26.33.03.000

Сетка

Лит.	Лист	Листов
		1

ЛАТГИПРОПРОМ

Копировал | Формат А4

26.33.03.000 СБ

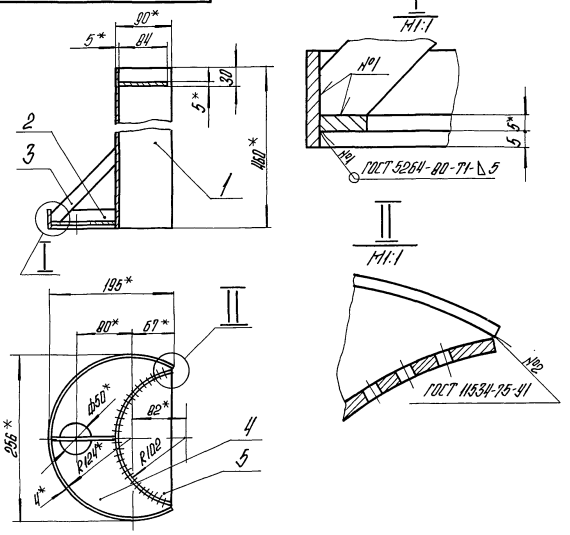

1.* Размеры для справок.

2. ± IT14/2.

3. Обработка поверхностей реза деталей Б4 ▽25

Изм.	Лист	№ докум.	Подпись	Дата
Разраб.		Богданова		
Пров.		Никитченко		
Т. контр.				
Н. контр.		Колмец		
Утв.				

26.33.03.000 СБ

Сетка

Лит.	Масса	Масштаб
	6,05	1:5
Лист	Листов 1	

ЛАТГИПРОПРОМ

Копировал | Формат А4

26.33.03.001

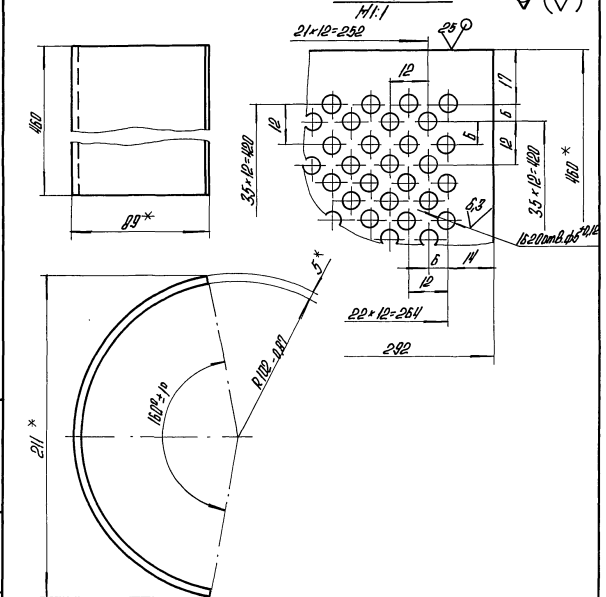

1.* Размеры для справок.

2. ± IT14/2.

Изм.	Лист	№ докум.	Подпись	Дата
Разраб.		Богданова		
Пров.		Никитченко		
Т. контр.				
Н. контр.		Колмец		
Утв.				

26.33.03.001

Сетка

Лит.	Масса	Масштаб
	4,03	1:2
Лист	Листов 1	

Лист 5 ГОСТ 19903-74 / Вст3кп2 ГОСТ 14637-79

ЛАТГИПРОПРОМ

Копировал | Формат А4

26.33.03.002

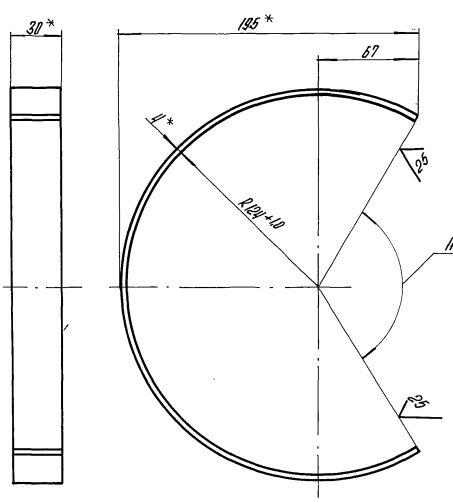

1.* Размеры для справок.

2. ± IT14/2.

Изм.	Лист	№ докум.	Подпись	Дата
Разраб.		Богданова		
Пров.		Никитченко		
Т. контр.				
Н. контр.		Колмец		
Утв.				

26.33.03.002

Бортик

Лит.	Масса	Масштаб
	0,51	1:2
Лист	Листов 1	

Полоса 4×30-ГОСТ 103-76 / Вст3кп2 ГОСТ 535-79

ЛАТГИПРОПРОМ

Копировал | Формат А4

Выпуск 3-1 Серия 5.903-12

26.33.03.003

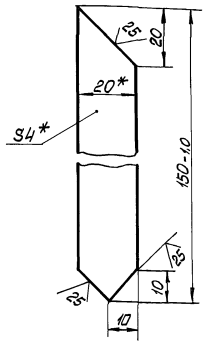

1 * Размеры для справок.

2 $\pm\frac{IT14}{2}$.

Изм.	Лист	№ докум.	Подп.	Дата	26.33.03.003			
Разраб.		Богданова			Связь	Лит	Масса	Масштаб
Пров.		Никитченко					0,09	1:1
Т. контр.						Лист	Листов 1	
Н. контр.		Колмец			Полоса 4×20-ГОСТ103-76 / В Ст3 кп2 ГОСТ535-79	ЛАТГИПРОПРОМ		
Утв.								

Копировал Макс. Формат А4

Выпуск 3-1 Серия 5.903-12

26.33.03.004

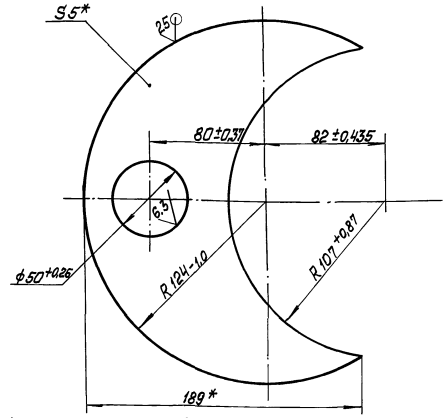

* Размеры для справок.

Изм.	Лист	№ докум.	Подп.	Дата	26.33.03.004			
Разраб.		Богданова			Донышко	Лит	Масса	Масштаб
Пров.		Никитченко					0,92	1:2
Т. контр.						Лист	Листов 1	
Н. контр.		Колмец			Лист 5 ГОСТ 19903-74 / В Ст3 кп2 ГОСТ14637-79	ЛАТГИПРОПРОМ		
Утв.								

Копировал Макс. Формат А4

Выпуск 3-1 Серия 5.903-12

Форм.	Зона	Поз.	Обозначение	Наименование	Кол.	Примечание
				Документация		
А3			БМ3.1.1.02.000	Сборочный чертёж		
				Детали		
Б4		1	БМ3.1.1.02.001	Труба		
				Труба 108×4 ГОСТ10704-76 / В20 ГОСТ10705-80	1	3,23кг
Б4		2	БМ3.1.1.02.002	Труба		
				Труба 57×3 ГОСТ10704-76 / В20 ГОСТ10705-80		
				L = 100 ± 0,435 мм	1	0,4кг
				Стандартные изделия		
		3		Отвод 90° 57×3 ГОСТ17375-83	1	
		4		Переход К108×4-57×3,5		
				ГОСТ 17378-83	2	
		5		Тройник 108×4 ГОСТ17376-83	1	
				Фланцы Ст20 ГОСТ12821-80		
		6		1-50-16	2	
		7		1-100-16	1	
				Прочие изделия		
		8		Установка штуцера 1/2"-50	1	
				ЗК4-48-70		

Изм.	Лист	№ докум.	Подп.	Дата	БМ3.1.1.02.000			
Разраб.		Авдеенко			Трубопровод	Лит	Лист	Листов
Пров.		Никитченко						1
Н. контр.		Колмец				ЛАТГИПРОПРОМ		
Утв.								

Копировал Макс. Формат А4

Выпуск 3-1 Серия 5.903-12

Форм.	Зона	Поз.	Обозначение	Наименование	Кол.	Примечание
				Документация		
А3			БМ3.1.1.03.000 СБ	Сборочный чертёж		
				Детали		
А4		1	БМ3.1.1.03.001	Фланец	1	
Б4		2	БМ3.1.1.03.002	Труба		
				Труба 108×4 ГОСТ10704-76 / В20 ГОСТ10705-80	1	1,64кг
Б4		3	БМ3.1.1.03.003	Труба		
				Труба 57×3 ГОСТ10704-76 / В20 ГОСТ10705-80		
				L = 95 ± 0,435 мм	1	0,38кг
				Стандартные изделия		
		4		Отвод 90° 57×3		
				ГОСТ 17375-83	1	
		5		Переход К 108×4-57×3		
				ГОСТ 17378-83	1	
		6		Фланец 1-100-16		
				В20 ГОСТ 12821-80	1	
				Прочие изделия		
		7		Установка штуцера 1/2"-50	1	
				ЗК4-48-70		

Изм.	Лист	№ докум.	Подп.	Дата	БМ3.1.1.03.000			
Разраб.		Авдеенко			Трубопровод	Лит	Лист	Листов
Пров.		Никитченко						1
Н. контр.		Колмец				ЛАТГИПРОПРОМ		
Утв.								

Копировал Макс. 23523-14 13 Формат А4

БМ3.1.1.02.000 СБ

Выпуск 3-1
Серия 5.903-10

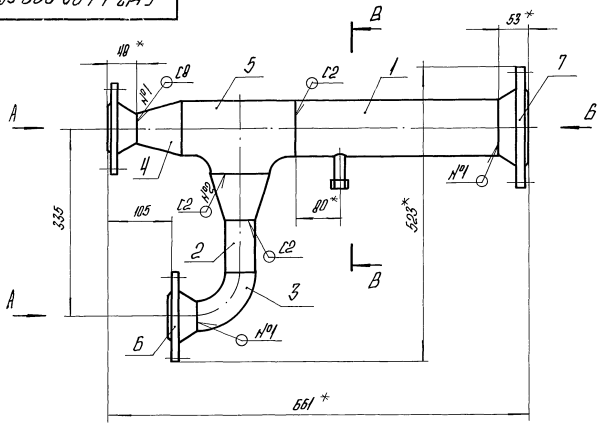

Вид А

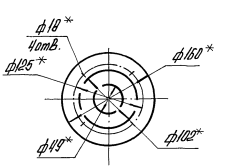

Вид Б

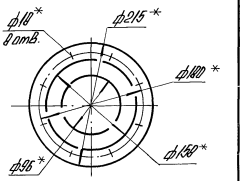

В-В

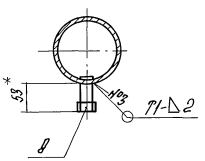

Поз.1

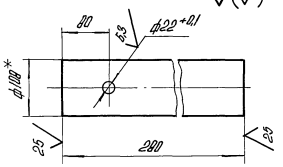

1.* Размеры для справок.
2. ± IT14/2.
3. Обработка поверхностей реза деталей Б4 25.
4. Сварные швы №1,2 по ГОСТ 16037-80, №3 по ГОСТ 5264-80.

				БМ3.1.1.02.000 СБ		
Изм. Лист	№ докум.	Подпись	Дата		Лит.	Масса	Масштаб
Разраб.	Авдеенко			Трубопровод		19,1	1:5
Пров.	Никитченко				Лист	Листов 1
Т.контр.						
Н.контр.	Колмец				ЛАТГИПРОПРОМ	
Утв.						

Копировал

Формат А2

Выпуск 3-1
Серия 5.903-10

БМ3.1.1.03.000 СБ

БМ3.1.1.03.000 СБ

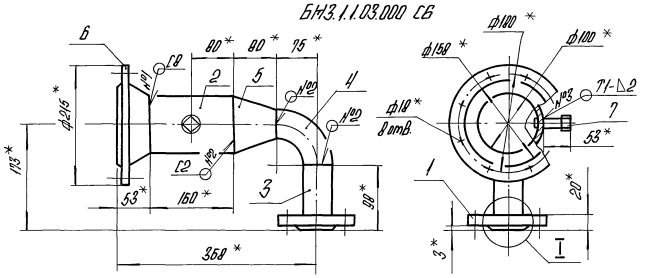

БМ3.1.1.03.000-01 СБ - зеркальное отражение, остальное см. БМ3.1.1.03.000СБ

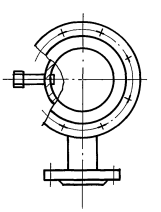

А

Поз.2

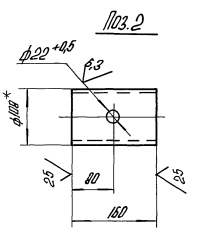

I
1:1-2

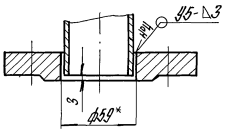

Вид А

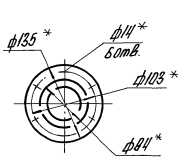

1.* Размеры для справок.
2. ± IT14/2.
3. Обработка поверхностей реза деталей Б4 25.
4. Сварные швы №1,2,4 по ГОСТ 16037-80, №3 по ГОСТ 5264-80.

				БМ3.1.1.03.000 СБ		
Изм. Лист	№ докум.	Подпись	Дата		Лит.	Масса	Масштаб
Разраб.	Авдеенко			Трубопровод		10,5	1:5
Пров.	Никитченко				Лист	Листов 1
Т.контр.						
Н.контр.	Колмец				ЛАТГИПРОПРОМ	
Утв.						

Копировал

23523-14 14 Формат А3

Выпуск 3-1

Серия 5.903-12

БМ3.1.1.03.001

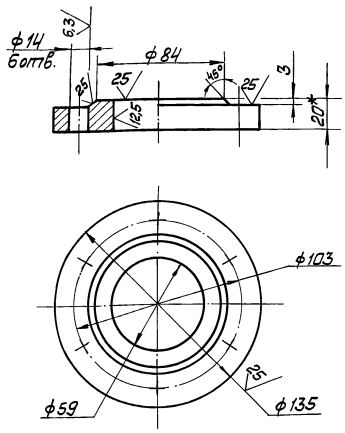

1 * Размер для справок.

2 $\pm\frac{IT14}{2}$; H14; h14.

Изм.	Лист	№ докум.	Подп.	Дата
Разраб.		Авдеенко		
Пров.		Никитченко		
Т. контр.				
Н. контр.		Колпец		
Утв.				

БМ3.1.1.03.001

Фланец

Лит.	Масса	Масштаб
	1,7	1:2

Лист | Листов 1

Лист 20 ГОСТ 19903-74 Ст 20 ГОСТ 1577-81

ЛАТГИПРОПРОМ

Копировал | Формат А4

Выпуск 3-1

Серия 5.903-12

Форм.	Зона	Поз.	Обозначение	Наименование	Кол.	Примечание
				Документация		
А2			БМ3.1.1.04.000 СБ	Сборочный чертёж		
				Сборочные единицы		
А4		1	БМ3.7.1.04.100	Штуцер	1	
				Детали		
А4		2	БМ3.1.1.04.001	Фланец	1	
Б4		3	БМ3.1.1.04.002	Труба		
				Труба 51х3 ГОСТ 10704-76 / В20 ГОСТ 10705-80	2	0,48кг
Б4		4	БМ3.1.1.04.003	Труба		
				Труба 45х2,5 ГОСТ 10704-76 / В20 ГОСТ 10705-80	1	0,25кг
Б4		5	БМ3.1.1.04.003	Труба		
				Труба 32х2 ГОСТ 10704-76 / В20 ГОСТ 10705-80	1	0,13кг
Б4		6	БМ3.1.1.04.004	Труба		
				Труба 32х2 ГОСТ 10704-76 / В20 ГОСТ 10705-80	1	0,23кг
				Стандартные изделия		
		7		Переход 57х4-45х2,5 ГОСТ 17378-83	1	

БМ2.1.1.04.000

Трубопровод

Лит.	Масса	Масштаб
	1	2

Копировал | Формат А4

Выпуск 3-1

Серия 5.903-12

Форм.	Зона	Поз.	Обозначение	Наименование	Кол.	Примечание
		8		Фланец 3-50-40 В20 ГОСТ 12821-80	1	
				Прочие изделия		
		9		Вентиль 15с27нж Ду 25 Ру 64 ТУ 26-07-1221-79	2	
		10		Установка штуцера 1/2" -50 ЗКЧ-48-70	1	
		11		Клапан 19с38нж Ду 50 Ру 64 ТУ 26-07-1192-78	1	

БМ2.1.1.04.000

Лист 2

Копировал | Формат А4

Выпуск 3-1

Серия 5.903-12

БМ3.1.1.04.001

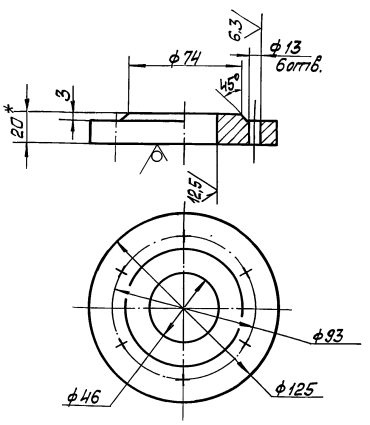

1 * Размер для справок.

2 $\pm\frac{IT14}{2}$.

Изм.	Лист	№ докум.	Подп.	Дата
Разраб.		Авдеенко		
Пров.		Никитченко		
Т. контр.				
Н. контр.		Колпец		
Утв.				

БМ3.1.1.04.001

Фланец

Лит.	Масса	Масштаб
	1,9	1:2

Лист | Листов 1

Лист 20 ГОСТ 19903-74 Ст 20 ГОСТ 1577-81

ЛАТГИПРОПРОМ

Копировал | Формат А4

БМ3.1.1.04.000 СБ

Выпуск 3-1

Серия 5.903-12

БМ3.1.1.04.000 СБ

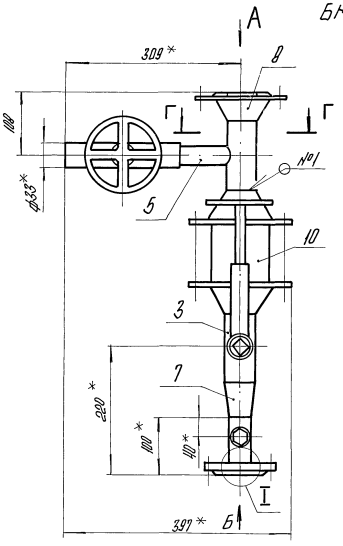

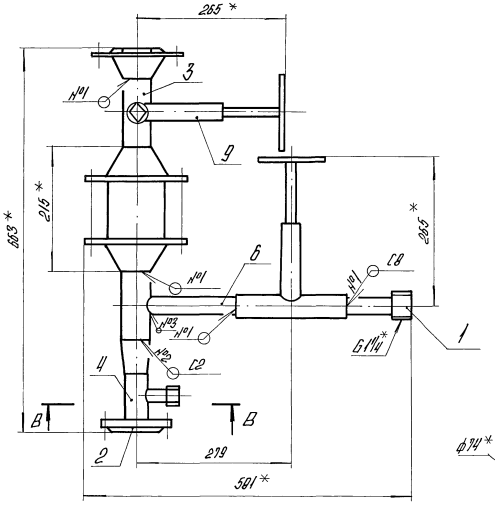

Вид Б

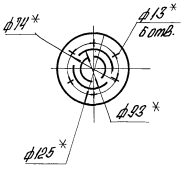

БМ3.1.1.04.000-01 СБ - зеркальное отражение, остальное см. БМ3.1.1.04.000 СБ

М1:20

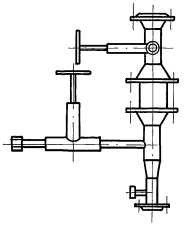

Вид А

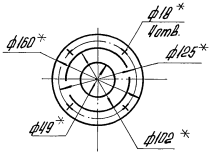

Г - Г

М1:2

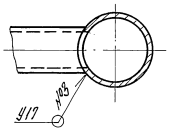

В - В

М1:2

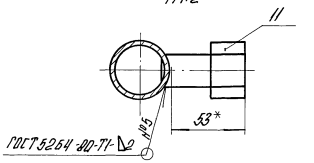

Поз. 3

М1:2

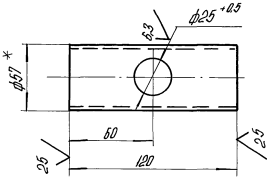

Поз. 4

М1:2

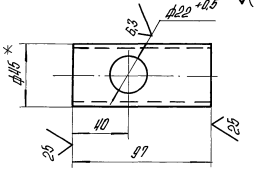

Поз. 5

М1:2

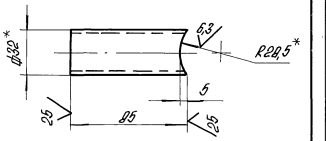

Поз. 6

М1:2

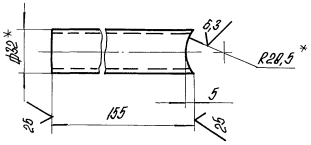

I

М1:2

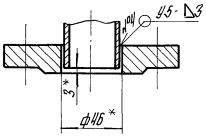

1.* Размеры для справок.

2. ± IT14/2.

3. Обработка поверхностей реза деталей БЧ 25.

4. Сварные швы №1-4 по ГОСТ 16037-80.

				БМ3.1.1.04.000 СБ	
Изм.	Лист	№ докум.	Подпись	Дата	
Разраб.		Авдеенко		Трубопровод	Лит. / Масса / Масштаб
Пров.		Никитченко			50 / 1:5
Т.контр.					Лист / Листов 1
Н.контр.		Колмец			ЛАТГИПРОПРОМ
Утв.					

Копировал

23523-14 16

Формат А2

Инв. № подл. | Подпись и дата | Взам. инв. № | Инв. № дубл. | Подпись и дата

Выпуск 3-1 Серия 5.903-12

Форм.	Зона	Поз.	Обозначение	Наименование	Кол.	Примечание
				Документация		
А4			БМ3.7.1.04.100 СБ	Сборочный чертёж		
				Детали		
Б4		1	БМ3.7.1.04.101	Труба		
				Труба 32×2 ГОСТ 10704-76 / В20 ГОСТ 10705-80	1	0,15 кг
				Стандартные изделия		
		2		Ниппель 32 ГОСТ 8967-75	1	

Изм.	Лист	№ докум.	Подп.	Дата	БМ3.7.1.04.100			
Разраб.		Никитченко			Штуцер	Лит.	Масса	Масштаб
Пров.		Колмец					0,23	1:1
Н. контр.		Колмец				Лист	Листов 1	
Утв.						ЛАТГИПРОПРОМ		

Копировал Маш. Формат А4

Выпуск 3-1 Серия 5.903-12

БМ3.7.1.04.100 СБ

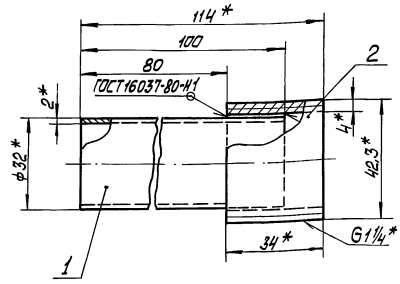

1 * Размеры для справок.

2 $\pm\frac{IT14}{2}$

3 Обработка поверхностей реза деталей Б4 $\sqrt{25}$.

Изм.	Лист	№ докум.	Подп.	Дата	БМ3.7.1.04.100 СБ			
Разраб.		Никитченко			Штуцер	Лит.	Масса	Масштаб
Пров.		Колмец					0,23	1:1
Н. контр.		Колмец				Лист	Листов 1	
						ЛАТГИПРОПРОМ		

Копировал Маш. Формат А4

Выпуск 3-1 Серия 5.903-12

Форм.	Зона	Поз.	Обозначение	Наименование	Кол.	Примечание
				Документация		
А3			БМ3.1.1.05.000 СБ	Сборочный чертёж		
				Детали		
Б4		1	БМ3.1.1.05.001	Труба		
				Труба 57×3 ГОСТ 10704-76 / В20 ГОСТ 10705-80		
				L = 510 ± 0,875 мм	1	2,04 кг
Б4		2	БМ3.1.1.05.002	Труба		
				Труба 57×3 ГОСТ 10704-76 / В20 ГОСТ 10705-80		
				L = 235 ± 0,575 мм	2	0,94 кг
				Стандартные изделия		
		3		Отвод 90° 57×3 ГОСТ 17375-83	4	
		4		Тройник 57×3 ГОСТ 17376-83	2	
		5		Фланец 3-50-40 Ст20 ГОСТ 12821-80	4	

Изм.	Лист	№ докум.	Подп.	Дата	БМ3.1.1.05.000			
Разраб.		Авдеенко			Трубопровод	Лит.	Масса	Масштаб
Пров.		Никитченко						
Н. контр.		Колмец				Лист	Листов 1	
Утв.						ЛАТГИПРОПРОМ		

Копировал Маш. Формат А4

Выпуск 3-1 Серия 5.903-12

Форм.	Зона	Поз.	Обозначение	Наименование	Кол.	Примечание
				Документация		
А2			БМ3.1.1.06.000 СБ	Сборочный чертёж		
				Детали		
Б4		1	БМ3.1.1.06.001	Труба		
				Труба 57×3 ГОСТ 10704-76 / В20 ГОСТ 10705-80	1	4,9 кг
Б4		2	БМ3.1.1.06.002	Труба		
				Труба 57×3 ГОСТ 10704-76 / В20 ГОСТ 10705-80		
				L = 170 ± 0,5 мм	1	0,68 кг
Б4		3	БМ3.1.1.06.003	Труба		
				Труба 76×3 ГОСТ 10704-76 / В20 ГОСТ 10705-80	1	0,65 кг
				Стандартные изделия		
		4		Отвод 90° 76×3,5 ГОСТ 17375-83	1	
		5		Отвод 90° 57×3 ГОСТ 17375-83	2	
		6		Переход К 76×3,5-57×3 ГОСТ 17378-83	2	
		7		Фланец 3-50-40 Ст20 ГОСТ 12821-80	1	

Изм.	Лист	№ докум.	Подп.	Дата	БМ3.1.1.06.000			
Разраб.		Авдеенко			Трубопровод	Лит.	Масса	Масштаб
Пров.		Никитченко						
Н. контр.		Колмец				Лист 1	Листов 2	
Утв.						ЛАТГИПРОПРОМ		

Копировал Маш. 23523-14 19 Формат А4

БМ3.1.1.05.000 СБ

Выпуск 3-1

Серия 5.903-12

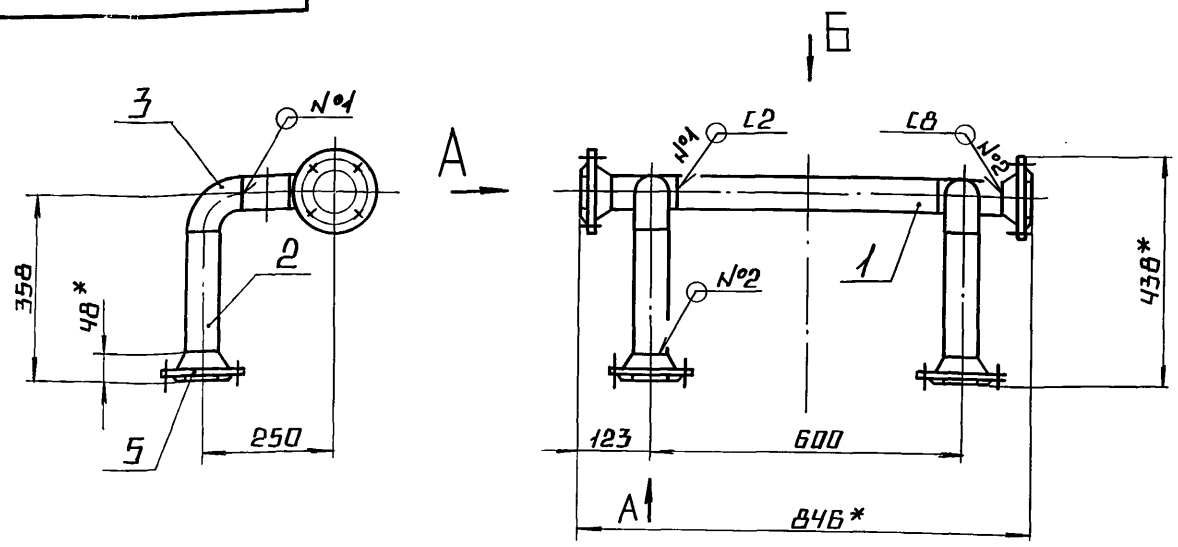

вид Б

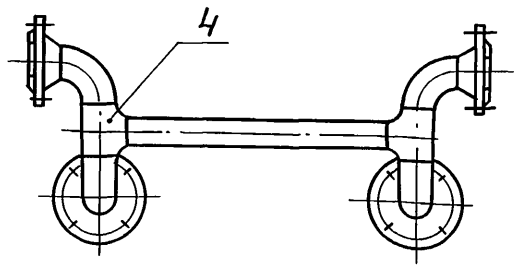

вид А

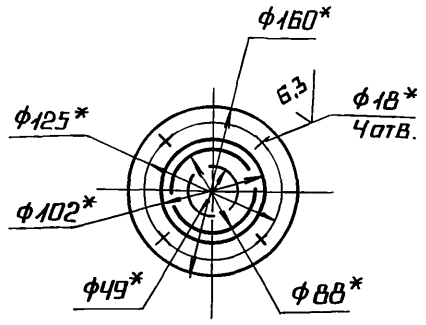

1.* РАЗМЕРЫ ДЛЯ СПРАВОК.

2. $\pm \frac{IT14}{2}$.

3. ОБРАБОТКА ПОВЕРХНОСТИ РЕЗА ДЕТАЛЕЙ $Rz\,\frac{25}{}$.

4. СВАРНЫЕ ШВЫ ПО ГОСТ 16037-80.

					БМ3.1.1.05.000 СБ	
Изм.	Лист	№ докум.	Подп.	Дата		
Разраб.		Авдеенко			Трубопровод	Лит. / Масса 8,7 / Масштаб 1:10
Пров.		Никитченко				Лист / Листов 1
Т.контр.						
Н.контр.		Колмец				ЛАТГИПРОПРОМ
Утв.						

Копировал Формат А3

Инв.№ подл. | Подпись и дата | Взам.инв.№ | Инв.№ дубл. | Подпись и дата

БМ3.1.1.06.000 СБ

Выпуск 3-1

Серия 5.903-12

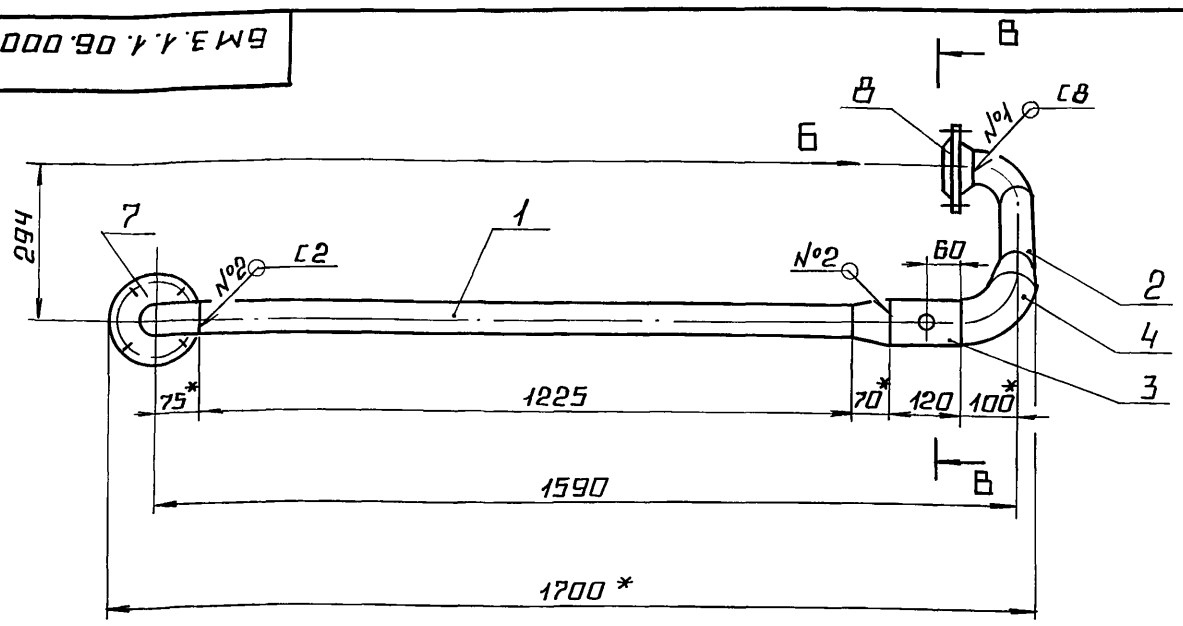

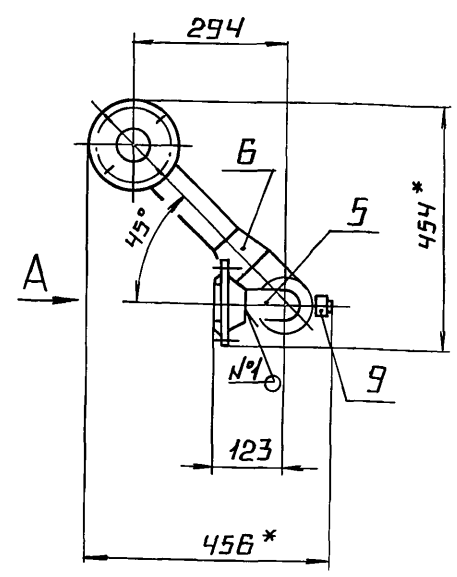

БМ3.1.1.06.000-01 СБ - зеркальное отражение, остальное см. БМ3.1.1.06.000 СБ

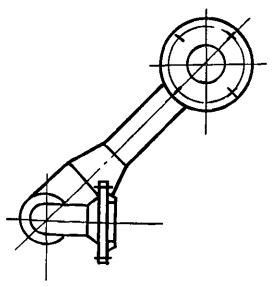

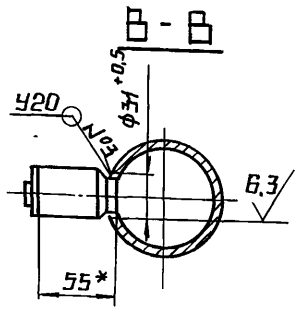

вид А

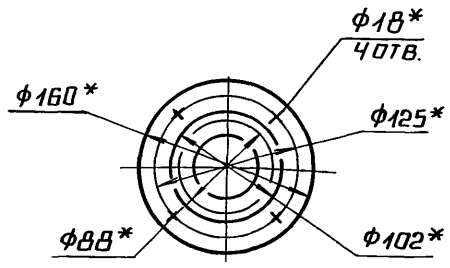

вид Б

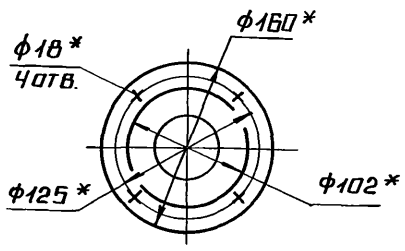

1.* РАЗМЕРЫ ДЛЯ СПРАВОК.

2. $\pm \frac{IT14}{2}$.

3. ОБРАБОТКА ПОВЕРХНОСТИ РЕЗА ДЕТАЛЕЙ $Rz\,\frac{25}{}$.

4. СВАРНЫЕ ШВЫ ПО ГОСТ 16037-80.

					БМ3.1.1.06.000 СБ	
Изм.	Лист	№ докум.	Подп.	Дата		
Разраб.		Авдеенко			Трубопровод	Лит. / Масса 15,1 / Масштаб 1:10
Пров.		Никитченко				Лист / Листов 1
Т.контр.						
Н.контр.		Колмец				ЛАТГИПРОПРОМ
Утв.						

 Копировал Формат А3

Инв.№ подл. | Подпись и дата | Взам.инв.№ | Инв.№ дубл. | Подпись и дата

Выпуск 3-1

Серия 5.903-12

Формат	Зона	Поз.	Обозначение	Наименование	Кол.	Примечание
		8		Фланец 1-50-25		
				Ст20 ГОСТ 12821-80	1	
				Прочие изделия		
		9		Установка бобышки 7	1	
				3.ИЧ-1-87		

Инв.№ подл. | Подпись и дата | Взам.инв.№ | Инв.№ дубл. | Подпись и дата

Изм.	Лист	№ докум.	Подпись	Дата	БМ3.1.1.06.000	Лист 2

Копировал А4 Формат А4

Выпуск 3-1

Серия 5.903-12

Формат	Зона	Поз.	Обозначение	Наименование	Кол.	Примечание
				Документация		
А3			БМ3.1.1.07.000 СБ	Сборочный чертеж		
				Детали		
Б4		1	БМ3.1.1.07.001	Труба		
				Труба 57×3 ГОСТ 10704-76 / В20 ГОСТ 10705-80	1	3,34кг
Б4		2	БМ3.1.1.07.002	Труба		
				Труба 76×3,5 ГОСТ 10704-76 / В20 ГОСТ 10705-80	1	0,65кг
Б4		3	БМ3.1.1.07.003	Труба		
				Труба 57×3 ГОСТ 10704-76 / В20 ГОСТ 10705-80		
				L=107±0,435 мм	1	0,43кг
				Стандартные изделия		
		4		Отвод 90° 57×3		
				ГОСТ 17375-83	1	
		5		Отвод 90° 76×3,5		
				ГОСТ 17375-83	1	
		6		Переход К108×4-76×3,5		
				ГОСТ 17378-83	1	

Инв.№ подл. | Подпись и дата | Взам.инв.№ | Инв.№ дубл. | Подпись и дата

Изм.	Лист	№ докум.	Подпись	Дата	БМ3.1.1.07.000		
Разраб.		Авдеенко			Трубопровод	Лит.	Лист 1 / Листов 2
Пров.		Никитченко				ЛАТГИПРОПРОМ	
Н.контр.		Колпец					
Утв.							

Копировал А4 Формат А4

Выпуск 3-1

Серия 5.903-12

Формат	Зона	Поз.	Обозначение	Наименование	Кол.	Примечание
		7		Переход К76×3,5-57×3		
				ГОСТ 17378-83	1	
				Фланец Ст20		
				ГОСТ 12821-80		
		8		1-50-25	1	
		9		1-100-16	1	
				Прочие изделия		
		10		Установка штуцера ½"-50		
				3.ИЧ-48-70	1	
		11		Установка бобышки 7		
				3.ИЧ-1-87	1	

Инв.№ подл. | Подпись и дата | Взам.инв.№ | Инв.№ дубл. | Подпись и дата

Изм.	Лист	№ докум.	Подпись	Дата	БМ3.1.1.07.000	Лист 2

Копировал А4 Формат А4

Выпуск 3-1

Серия 5.903-12

Формат	Зона	Поз.	Обозначение	Наименование	Кол.	Примечание
				Документация		
А3			БМ3.1.1.08.000 СБ	Сборочный чертеж		
				Детали		
Б4		1	БМ3.1.1.08.001	Труба		
				Труба 57×3 ГОСТ 10704-76 / В20 ГОСТ 10705-80	1	0,48кг
				Стандартные изделия		
		2		Отвод 90° 57×3		
				ГОСТ 17375-83	1	
		3		Переход К108×4-57×3		
				ГОСТ 17375-83	1	
				Фланцы Ст20		
				ГОСТ 12821-80		
		4		1-100-16	1	
		5		3-50-40	1	
				Прочие изделия		
		6		Установка штуцера ½-50		
				3.ИЧ-48-70	1	

Инв.№ подл. | Подпись и дата | Взам.инв.№ | Инв.№ дубл. | Подпись и дата

Изм.	Лист	№ докум.	Подпись	Дата	БМ3.1.1.08.000		
Разраб.		Авдеенко			Трубопровод	Лит.	Лист / Листов 1
Пров.		Никитченко				ЛАТГИПРОПРОМ	
Н.контр.		Колпец					
Утв.							

Копировал А4 23523-14 19 Формат А4

БМ3.1.1.07.000СБ

Выпуск 3-1

Серия 5.903-12

Инв.№подл. | Подп. и дата | Взам.инв.№ | Инв.№дубл. | Подп. и дата

БМ3.1.1.07.000 СБ

БМ3.1.1.07.000-01 - зеркальное отражение, остальное см. БМ3.1.1.07.000 СБ

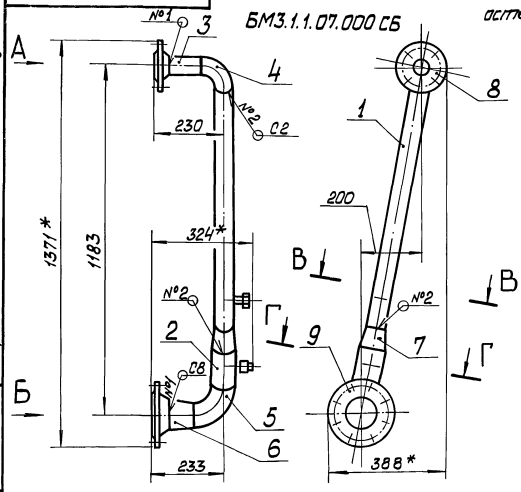

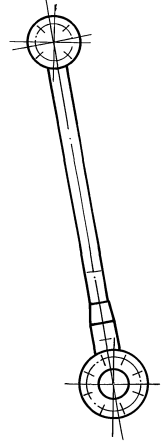

Поз. 1
м1:5

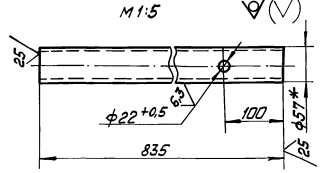

В–В повёрнуто
м1:5

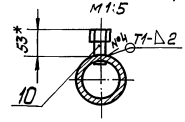

Поз. 2
м1:5

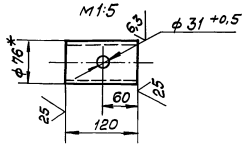

Вид Б
м1:5

Г – Г повёрнуто
м1:5

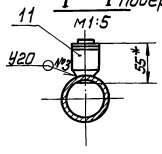

Вид А
м1:5

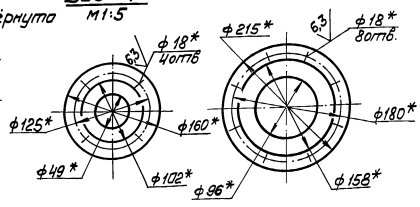

1. * Размеры для справок
2. ± IT14/2
3. Обработка поверхности реза деталей Б4 25
4. Сварные швы №1,2,3 по ГОСТ 16037-80, №4 по ГОСТ 5264-80

					БМ3.1.1.07.000 СБ	
Изм.	Лист	№ докум.	Подп.	Дата		
Разраб.		Авдеенко			Трубопровод	Лит. Масса 16,1 Масштаб 1:10
Пров.		Никитченко				Лист Листов 1
Т. контр.						ЛАТГИПРОПРОМ
Н. контр.		Колпец				
Утв.						

Копировал слаис Формат А3

БМ3.1.1.08.000СБ

Выпуск 3-1

Серия 5.903-12

Инв.№подл. | Подп. и дата | Взам.инв.№ | Инв.№дубл. | Подп. и дата

БМ3.1.1.08.000 СБ

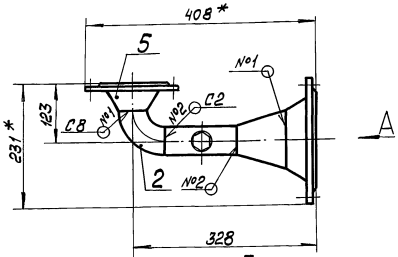

Вид А

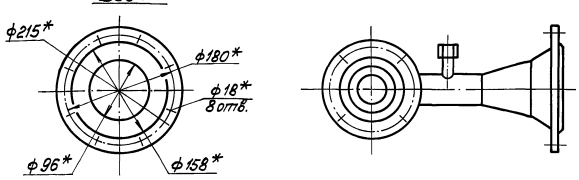

БМ3.1.1.08.000-01 СБ - зеркальное отражение, остальное см. БМ3.1.1.08.000СБ

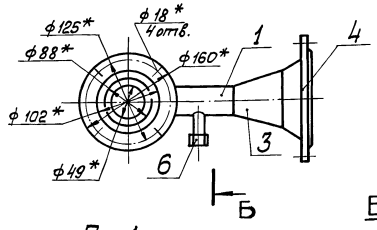

Поз. 1
м1:2

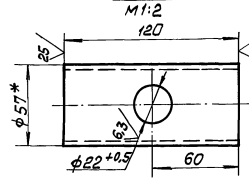

Б-Б

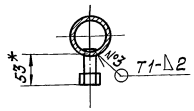

1. * Размеры для справок.
2. ± IT14/2
3. Обработка поверхностей реза деталей Б4 25
4. Сварные швы №1,2 по ГОСТ 16037-80.
   №3 по ГОСТ 5264-80.

					БМ3.1.1.08.000 СБ	
Изм.	Лист	№ докум.	Подп.	Дата		
Разраб.		Авдеенко			Трубопровод	Лит. Масса 10,1 Масштаб 1:5
Пров.		Никитченко				Лист Листов 1
Т. контр.						ЛАТГИПРОПРОМ
Н. контр.		Колпец				
Утв.						

Копировал слаис 23523-14 20 Формат А3

БМ3.1.1.09.000СБ

Выпуск 3-1

Серия 5.903-12

Инв.№подл. | Подп. и дата | Взам. инв.№ | Инв.№дубл. | Подп. и дата

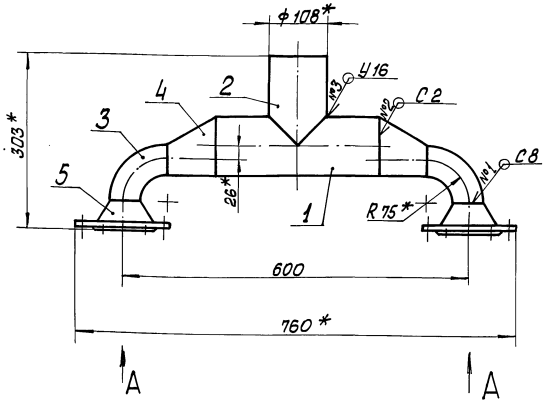

Вид А

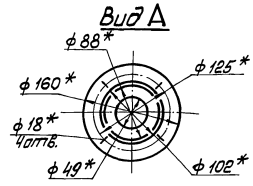

1* Размеры для справок.

2. $\pm \frac{IT14}{2}$.

3. Обработка поверхностей реза деталей Б4 $\sqrt{25}$.

4. Сварные швы по ГОСТ 16037-80.

Поз. 1

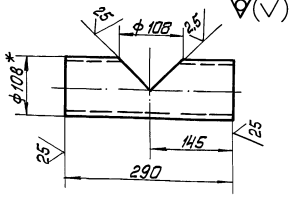

Поз. 2

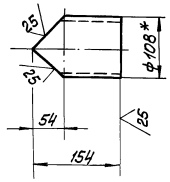

Изм.	Лист	№ докум.	Подп.	Дата	БМ3.1.1.09.000СБ			
Разраб.		Авдеенко			Трубопровод	Лит.	Масса	Масштаб
Пров.		Никитченко					12,4	1:5
Т.контр.						Лист	Листов 1	
Н.контр.		Колмец				ЛАТГИПРОПРОМ		
Утв.								

Копировал Формат А4

Выпуск 3-1

Серия 5.903-12

Инв.№подл. | Подп. и дата | Взам. инв.№ | Инв.№дубл. | Подп. и дата

Форм.	Зона	Поз.	Обозначение	Наименование	Кол.	Примечание
				Документация		
А3			БМ3.1.1.09.000СБ	Сборочный чертёж		
				Детали		
Б4		1	БМ3.1.1.09.001	Труба		
				Труба 108х4 ГОСТ 10704-76 / В20 ГОСТ 10705-80	1	2,36кг
Б4		2	БМ3.1.1.09.002	Труба		
				Труба 108х4 ГОСТ 10704-76 / В20 ГОСТ 10705-80	1	1,59кг
				Стандартные изделия		
		3		Отвод 90° 57х3 ГОСТ 17375-83	2	
		4		Переход Э 108х4-57х3 ГОСТ 17378-83	2	
		5		Фланец 3-50-40 Ст 20 ГОСТ 12821-80	2	

Изм.	Лист	№ докум.	Подп.	Дата	БМ3.1.1.09.000			
Разраб.		Авдеенко			Трубопровод	Лит.	Лист	Листов
Пров.		Никитченко						1
Н.контр.		Колмец				ЛАТГИПРОПРОМ		
Утв.								

Копировал Формат А4

Выпуск 3-1

Серия 5.903-12

Инв.№подл. | Подп. и дата | Взам. инв.№ | Инв.№дубл. | Подп. и дата

Форм.	Зона	Поз.	Обозначение	Наименование	Кол.	Примечание
				Документация		
А2			БМ3.1.1.10.000СБ	Сборочный чертёж		
				Детали		
А4		1	БМ3.1.1.10.001	Труба	2	
Б4		3	БМ3.1.1.10.002	Труба		
				Труба 57х3 ГОСТ 10704-76 / В20 ГОСТ 10705-80		
				L = 2470 ± 2,2 мм	1	9,9кг
Б4		4	БМ3.1.1.10.003	Труба		
				Труба 32х2 ГОСТ 10704-76 / В20 ГОСТ 10705-80	2	0,85кг
Б4		5	БМ3.1.1.10.004	Труба		
				Труба 25х2 ГОСТ 10704-76 / В20 ГОСТ 10705-80		
				L = 431 ± 0,775 мм	2	0,49кг
Б4		6	БМ3.1.1.10.005	Труба		
				Труба 25х2 ГОСТ 10704-76 / В20 ГОСТ 10705-80		
				L = 1454 ± 1,55 мм	2	1,65кг
Б4		7	БМ3.1.1.10.006	Труба		
				Труба 38х2 ГОСТ 10704-76 / В20 ГОСТ 10705-80	2	0,2кг

Изм.	Лист	№ докум.	Подп.	Дата	БМ3.1.1.10.000			
Разраб.		Авдеенко			Трубопровод	Лит.	Лист	Листов
Пров.		Никитченко					1	3
Н.контр.		Колмец				ЛАТГИПРОПРОМ		
Утв.								

Копировал 23523-14-21 Формат А4

Форм.	Зона	Поз.	Обозначение	Наименование	Кол.	Примечание
		8	БМ3.1.1.10.007	Труба		
				Труба 32×2 ГОСТ 10704-76 / В20 ГОСТ 10705-80	2	0,13 кг
		9	БМ3.1.1.10.008	Труба		
				Труба 57×3 ГОСТ 10704-76 / В20 ГОСТ 10705-80		
				L = 200 ± 0,575 мм	2	0,8 кг
		10	БМ3.1.1.10.009	Труба		
				Труба 32×2 ГОСТ 10704-76 / В20 ГОСТ 10705-80		
				L = 110 ± 0,435 мм	2	0,16 кг
		11	БМ3.1.1.10.011	Труба		
				Труба 32×2 ГОСТ 10704-76 / В20 ГОСТ 10705-80		
				L = 70 ± 0,37 мм	2	0,1 кг
				Стандартные изделия		
		12		Переход 57×4 - 38×2		
				ГОСТ 17378 - 83	2	
		13		Тройник 57×3		
				ГОСТ 17376 - 83	4	
		14		Заглушка 57×3		
				ГОСТ 17379 - 83	3	
				Фланцы Ст20		
				ГОСТ 12821 - 80		
		15		1-20-25	2	
		16		1-25-16	1	
		17		1-25-25	2	
		18		1-50-16	2	
		19		1-50-25	2	

Изм. Лист № докум. Подп. Дата — БМ3.1.1.10.000 — Лист 2

Копировал Маш — Формат А4

Форм.	Зона	Поз.	Обозначение	Наименование	Кол.	Примечание
				Прочие изделия		
				Вентили 15с27нж ТУ 26-07-1221-79		
		20		Ду 20 Ру 64	2	
		21		Ду 25 Ру 64	2	
		22		Ду 32 Ру 64	2	

Изм. Лист № докум. Подп. Дата — БМ3.1.1.10.000 — Лист 3

Копировал Маш — Формат А4

БМ3.1.1.10.001

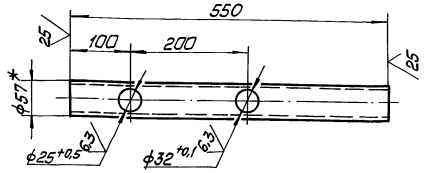

1 * Размеры для справок.

2 ± IT14/2.

Изм. Лист № докум. Подп. Дата — БМ3.1.1.10.001

Разраб. Абраменко — Труба — Лит. — Масса 2,2 — Масштаб 1:5

Пров. Никитченко — Лист — Листов 1

Т. контр. — Н. контр. Колпец — Утв. — Труба 57×3 ГОСТ 10704-76 / В20 ГОСТ 10705-80 — ЛАТГИПРОПРОМ

Копировал Маш — Формат А4

Форм.	Зона	Поз.	Обозначение	Наименование	Кол.	Примечание
				Документация		
А4			БМ3.1.1.11.000 СБ	Сборочный чертёж		
				Детали		
Б4		1	БМ3.1.1.11.001	Труба		
				Труба 57×3 ГОСТ 10704-76 / В20 ГОСТ 10705-80		
				L = 98 ± 0,435 мм	1	0,39 кг
				Стандартные изделия		
		2		Отвод 90° 57×3 ГОСТ 17375-83	1	
		3		Фланец 1-50-16 Ст20 ГОСТ 12821-80	1	

Изм. Лист № докум. Подп. Дата — БМ3.1.1.11.000

Разраб. Абраменко — Трубопровод — Лит. — Лист — Листов 1

Пров. Никитченко — Т. контр. — Н. контр. Колпец — Утв. — ЛАТГИПРОПРОМ

Копировал Маш — 23523-14 22 — Формат А4

БМ3.1.1.10.000 СБ

Выпуск 3-1

Серия 5.903-12

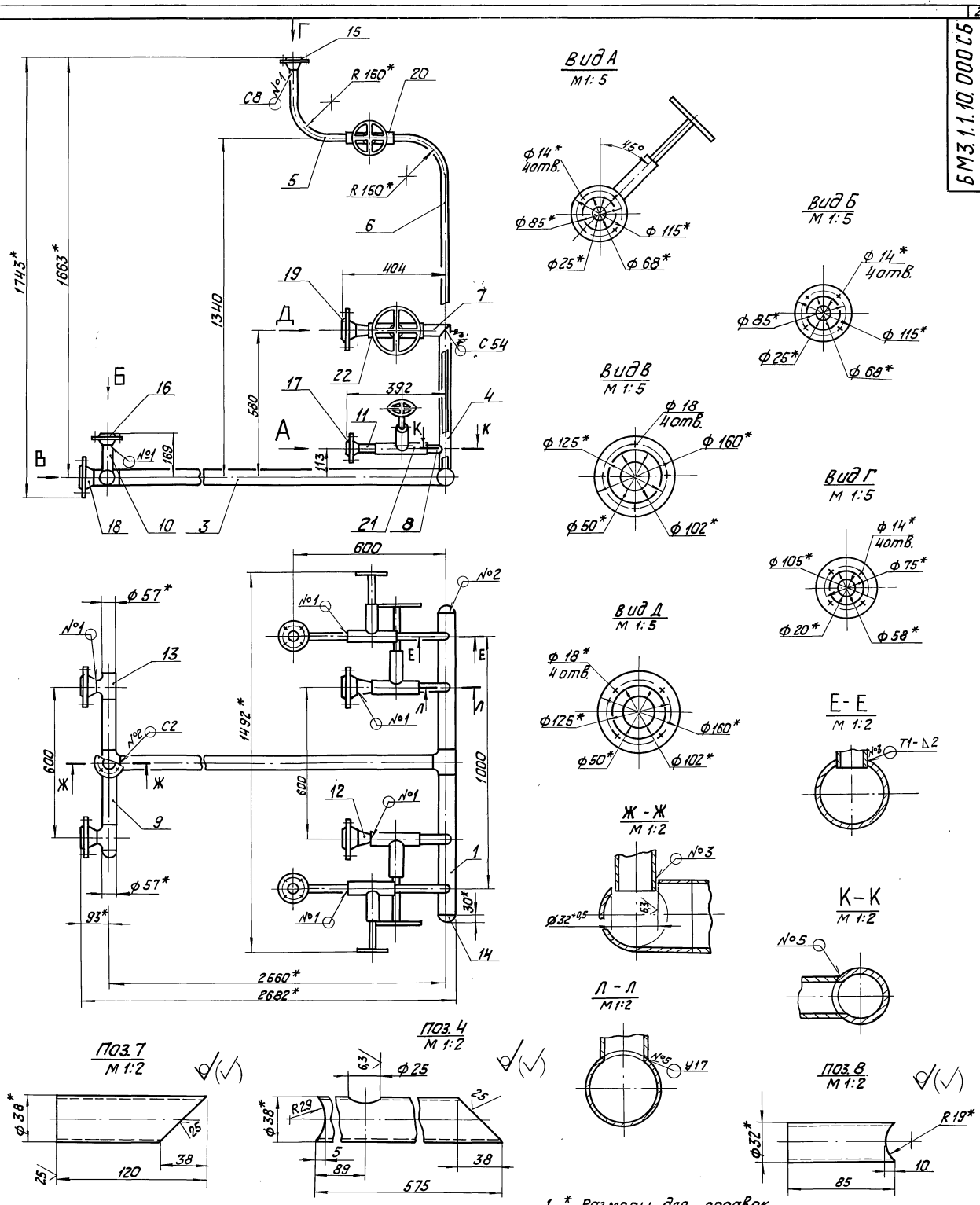

1. * Размеры для справок.
2. $\pm \frac{IT14}{2}$.
3. Обработка поверхностей реза деталей БЧ $\overset{25}{\surd}$.
4. Сварные швы №1, 2, 4, 5 по ГОСТ 16037-80.
№3 по ГОСТ 5264-80.

					БМ3.1.1.10.000 СБ			
Изм	Лист	№ докум	Подпись	Дата	Трубопровод	Лит	Масса	Масштаб
Разраб.		Авдеенко					134,3	1:10
Пров.		Никитченко				Лист	Листов 1	
Т. контр.						ЛАТГИПРОПРОМ		
Н. контр.		Колмец						
Утв.								

Инв. № подл. | Подпись и дата | Взам. инв. № | Инв. № дубл. | Подпись и дата

Копировал Ж.Ц. 23523-1423 формат А2

Выпуск 3-1

Серия 5.903-12

БН3.1.1.11.000 СБ

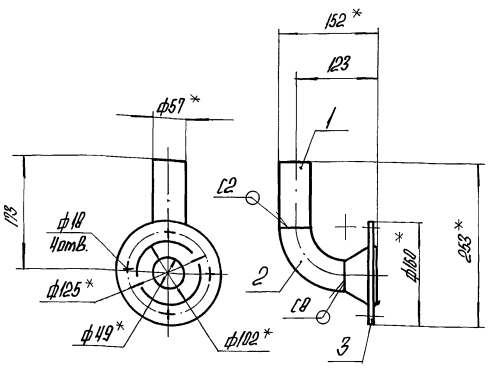

1.* Размеры для справок.
2. ± IT14/2.
3. Обработка поверхностей реза деталей БЧ 25.
4. Сварные швы по ГОСТ 16037-80.

Изм.	Лист	№ докум.	Подпись	Дата
Разраб.		Авдеенко		
Пров.		Никитченко		
Т.контр.				
Н.контр.		Колпиец		
Утв.				

БН3.1.1.11.000 СБ

Трубопровод

Лит.	Масса	Масштаб
	3,2	1:5
Лист	Листов 1	

ЛАТГИПРОПРОМ

Копировал А4 Формат А4

Выпуск 3-1

Серия 5.903-1

Позиция	Зона	Поз.	Обозначение	Наименование	Кол.	Примечание
				Документация		
А4			БН3.1.1.12.000 СБ	Сборочный чертеж		
				Детали		
А4		1	БН1.3.1.04.001	Штуцер	1	
Б4		2	БН3.1.1.12.001	Труба		
				Труба 38×2 ГОСТ 10704-76 / В20 ГОСТ 10705-80	2	0,19кг
				Прочие изделия		
		3		Вентиль 15с27нж3 Ду32, Ру 64 ТУ26-07-1221-79	1	

БН3.1.1.12.000

Трубопровод

Лит.	Лист	Листов
		1

ЛАТГИПРОПРОМ

Копировал А4 Формат А4

Выпуск 3-1

Серия 5.903-12

БН3.1.1.12.000 СБ

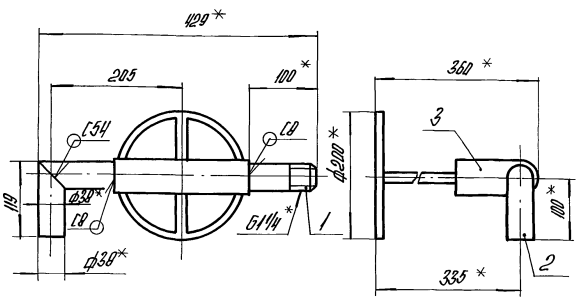

1.* Размеры для справок.
2. ± IT14/2.
3. Обработка поверхности реза деталей БЧ 25.
4. Сварные швы по ГОСТ 16037-80.

Изм.	Лист	№ докум.	Подпись	Дата
Разраб.		Авдеенко		
Пров.		Никитченко		
Т.контр.				
Н.контр.		Колпиец		
Утв.				

БН3.1.1.12.000 СБ

Трубопровод

Лит.	Масса	Масштаб
	21	1:5
Лист	Листов 1	

ЛАТГИПРОПРОМ

Копировал А4 Формат А4

Выпуск 2-1

Серия 5.903-12

БН1.3.1.04.001

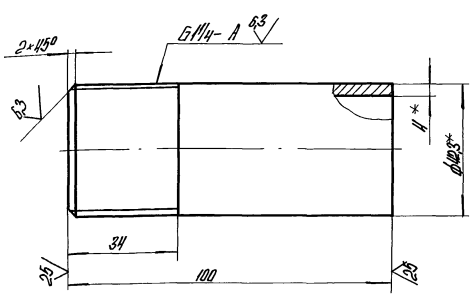

1.* Размеры для справок.
2. ± IT14/2.

Изм.	Лист	№ докум.	Подпись	Дата
Разраб.		Винокурова		
Пров.		Никитченко		
Т.контр.				
Н.контр.		Колпиец		
Утв.				

БН1.3.1.04.001

Штуцер

Лит.	Масса	Масштаб
	0,4	1:1
Лист	Листов 1	

Труба 32×4,0 ГОСТ 32062-75

ЛАТГИПРОПРОМ

Копировал А4 23523-14 24 Формат А4

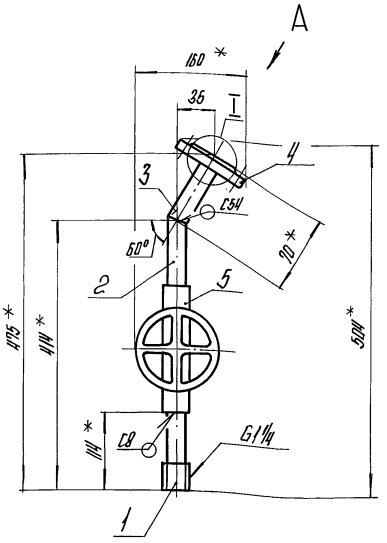

Вид А повернуто
М1:2

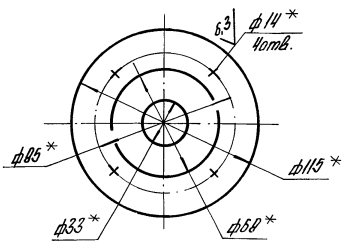

I повернуто
М1:2

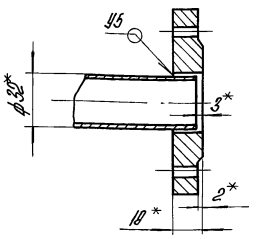

1.* Размеры для справок.

2. $\pm \frac{IT14}{2}$.

3. Обработка поверхностей реза деталей Б4 25

4. Сварные швы по ГОСТ 15037-80.

Поз.2
М1:2

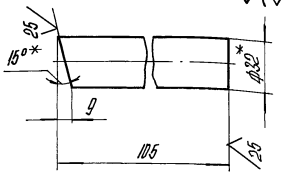

Поз.3
М1:2

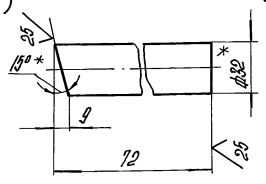

Изм.	Лист	№ докум.	Подпись	Дата	БМ3.1.1.13.000 СБ			
Разраб.		Авдеенко			Трубопровод	Лит.	Масса	Масштаб
Пров.		Никитченко					15,5	1:5
Т.контр.						Лист	Листов 1	
Н.контр.		Колнец				ЛАТГИПРОПРОМ		
Утв.								

Копировал А4 Формат А3

Выпуск 3-1
Серия 5.903-12

Формат	Зона	Поз.	Обозначение	Наименование	Кол.	Примечание
				Документация		
А3			БМ3.1.1.13.000 СБ	Сборочный чертеж		
				Сборочные единицы		
А4		1	БМ3.7.1.04.100	Штуцер	1	
				Детали		
Б4		2	БМ3.1.1.13.001	Труба		
				Труба 32×2 ГОСТ 10704-76 / В20 ГОСТ 10705-80	1	0,15 кг
Б4		3	БМ3.1.1.13.002	Труба		
				Труба 32×2 ГОСТ 10704-76 / В20 ГОСТ 10705-80	1	0,12 кг
				Стандартные изделия		
		4		Фланец 1-25-25 Ст20 ГОСТ 12820-80	1	
				Прочие изделия		
		5		Вентиль 15с27нж3 Ду 25 Ру 64 ТУ 26-07-1221-79	1	

Изм.	Лист	№ докум.	Подпись	Дата	БМ3.1.1.13.000			
Разраб.		Авдеенко			Трубопровод	Лит.	Лист	Листов 1
Пров.		Никитченко				ЛАТГИПРОПРОМ		
Н.контр.		Колнец						
Утв.								

Копировал А4 Формат А4

Выпуск 3-1
Серия 5.903-12

Формат	Зона	Поз.	Обозначение	Наименование	Кол.	Примечание
				Документация		
А3			БМ3.1.1.14.000 СБ	Сборочный чертеж		
				Сборочные единицы		
А4		1	БМ3.7.1.04.100	Штуцер	1	
				Детали		
Б4		2	БМ3.1.1.14.001	Труба		
				Труба 32×2 ГОСТ 10704-76 / В20 ГОСТ 10705-80		
				L = 624 ± 0,875 мм	1	0,9 кг
Б4		3	БМ3.1.1.14.002	Труба		
				Труба 32×2 ГОСТ 10704-76 / В20 ГОСТ 10705-80	1	0,1 кг
				Стандартные изделия		
		4		Фланец 1-25-25 В20 ГОСТ 12820-80	1	
				Прочие изделия		
		5		Вентиль 15с27нж3 Ду 25 Ру 64 ТУ 26-07-1221-79	1	

Изм.	Лист	№ докум.	Подпись	Дата	БМ3.1.1.14.000			
Разраб.		Авдеенко			Трубопровод	Лит.	Лист	Листов 1
Пров.		Никитченко				ЛАТГИПРОПРОМ		
Н.контр.		Колнец						
Утв.								

Копировал А4 Формат А4

БМ3.1.1.14.000 СБ

Выпуск 3-1

Серия 5.903-12

Инв.№подл. | Подп. и дата | Взам.инв.№ | Инв.№дубл. | Подп. и дата

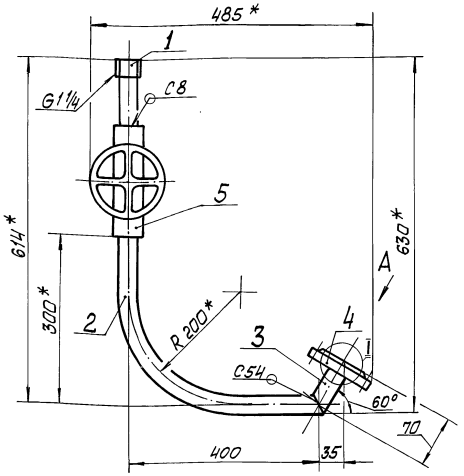

Поз. 2

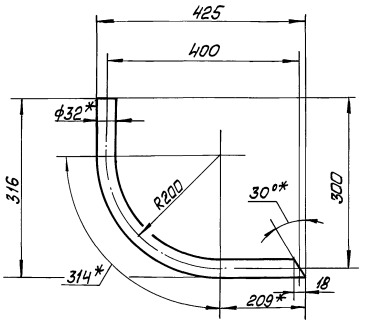

Вид А повёрнуто
м 1:2

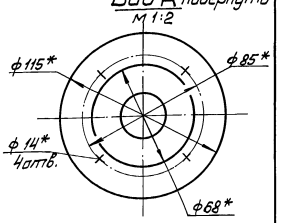

Поз. 3
м 1:2

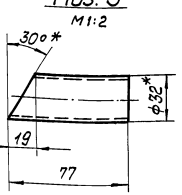

I повёрнуто
м 1:2

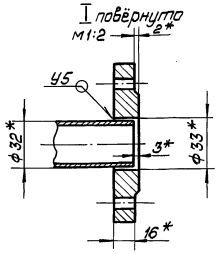

1 * Размеры для справок.

2 $\pm\frac{IT14}{2}$

3 Обработка поверхностей реза деталей Б4 $\sqrt{25}$.

4 Сварные швы по ГОСТ 16037-80.

				БМ3.1.1.14.000 СБ	
Изм.	Лист	№ докум.	Подп.	Дата	
Разраб.		Авраменко			Трубопровод
Пров.		Никитченко			
Т.контр.					
Н.контр.		Колпец			ЛАТГИПРОПРОМ
Утв.					

Лит.	Масса	Масштаб
	16	1:5
Лист	Листов 1	

Копировал Формат А3

Выпуск 3-1

Серия 5.903-12

Инв.№подл. | Подп. и дата | Взам.инв.№ | Инв.№дубл. | Подп. и дата

Форм.	Зона	Поз.	Обозначение	Наименование	Кол.	Примечание
				Документация		
А3			БМ3.1.1.15.000 СБ	Сборочный чертёж		
				Детали		
А4		1	БМ3.1.1.15.001	Труба	1	
		2	БМ3.1.1.15.001-01	Труба	1	
А4		3	БМ3.1.1.15.002	Труба	1	
		4	БМ3.1.1.15.002-01	Труба	1	
А4		5	БМ3.1.1.15.003	Труба	1	
Б4		6	БМ3.1.1.15.004	Труба		
				Труба 38х2 ГОСТ 10704-76 / В20 ГОСТ 10705-80	2	0,16 кг
				Стандартные изделия		
		7		Отвод 90° 57х3 ГОСТ 17375-83	2	
		8		Переход 57х4-38х2 ГОСТ 17378-83	2	
		9		Заглушка 38х2 ГОСТ 17379-83	1	

				БМ3.1.1.15.000	
Изм.	Лист	№ докум.	Подп.	Дата	
Разраб.		Авраменко			Трубопровод
Пров.		Никитченко			
Н.контр.		Колпец			ЛАТГИПРОПРОМ
Утв.					

Лист	Листов
1	2

Копировал Формат А4

Выпуск 3-1

Серия 5.903-12

Инв.№подл. | Подп. и дата | Взам.инв.№ | Инв.№дубл. | Подп. и дата

Форм.	Зона	Поз.	Обозначение	Наименование	Кол.	Примечание
				Прочие изделия		
		10		Вентиль 15с27нж Ду 32 Ру 64 ТУ 26-07-1221-79	2	
		11		Установка штуцера 1/2" -50 ЗКЧ-48-70	2	

				БМ3.1.1.15.000	Лист 2
Изм.	Лист	№ докум.	Подп.	Дата	

Копировал 23523-14 26 Формат А4

Выпуск 3-1

Серия 5.903-12

Инв.№ подл. | Подп. и дата | Взам.инв.№ | Инв.№ дубл. | Подп. и дата

БМ3.1.1.15.000СБ

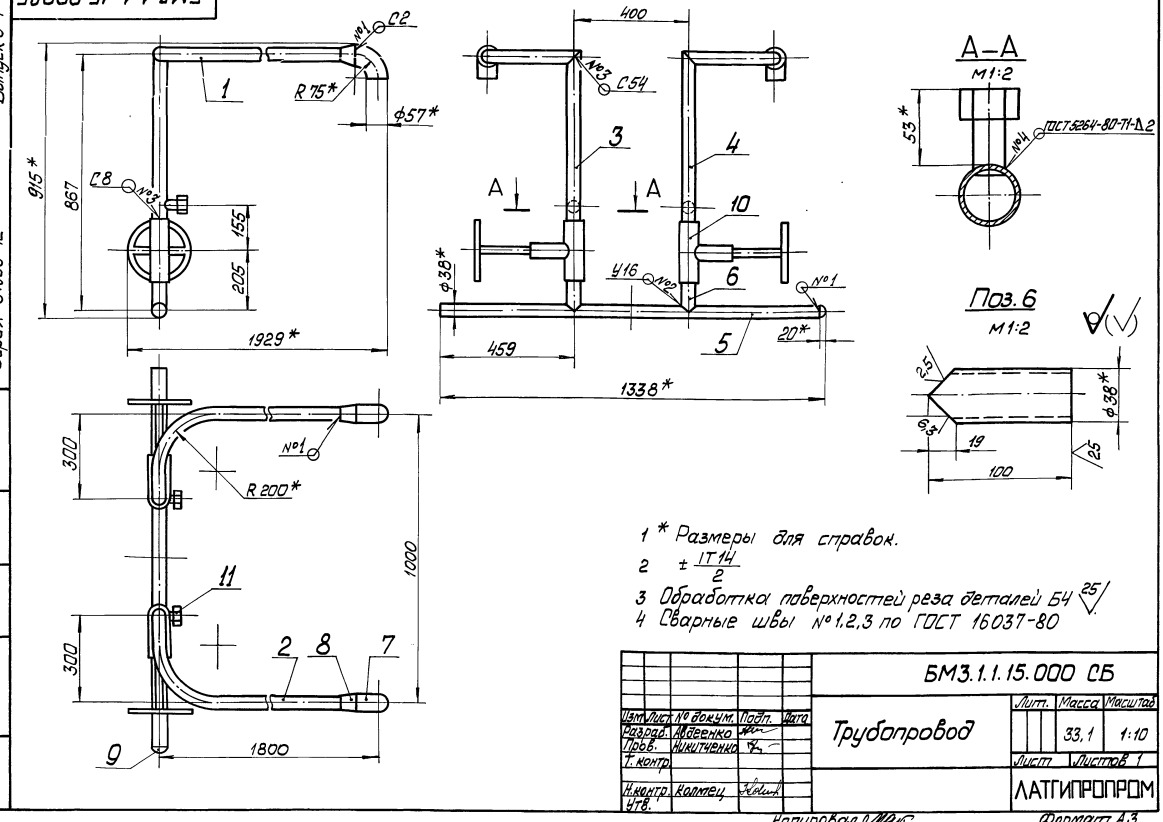

1 * Размеры для справок.

2 $\pm \frac{IT14}{2}$

3 Обработка поверхностей реза деталей Б4 $\sqrt{25}$

4 Сварные швы №1,2,3 по ГОСТ 16037-80

Изм.	Лист	№ докум.	Подп.	Дата	БМ3.1.1.15.000 СБ		
Разраб.		Авдеенко			Трубопровод	Литер.	Масса	Масштаб
Пров.		Никитченко					33,1	1:10
Т.контр.						Лист	Листов 1
Н.контр.		Колпец				ЛАТГИПРОПРОМ	
Утв.							

Копировал

Формат А3

БМ3.1.1.15.001

Выпуск 3-1

Серия 5.903-12

Инв.№ подл. | Подп. и дата | Взам.инв.№ | Инв.№ дубл. | Подп. и дата

БМ3.1.1.15.001

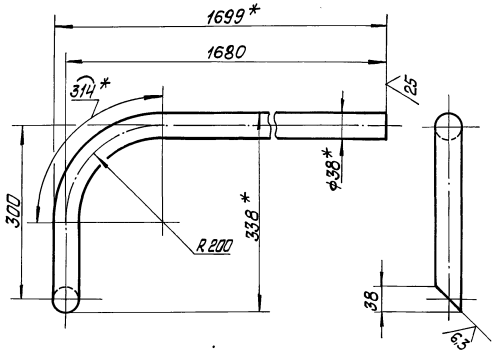

БМ3.1.1.15.001-01 -зеркальное отражение, остальное см. БМ3.1.1.15.001

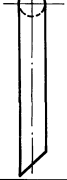

1 * Размеры для справок.

2 $\pm \frac{IT14}{2}$.

Изм.	Лист	№ докум.	Подп.	Дата	БМ3.1.1.15.001		
Разраб.		Авдеенко			Труба	Литер.	Масса	Масштаб
Пров.		Никитченко					3,4	1:5
Т.контр.						Лист	Листов 1
Н.контр.		Колпец			Труба 38×2 ГОСТ 10704-76 / В 20 ГОСТ 10705-80	ЛАТГИПРОПРОМ	
Утв.							

БМ3.1.1.15.002

Выпуск 3-1

Серия 5.903-12

Инв.№ подл. | Подп. и дата | Взам.инв.№ | Инв.№ дубл. | Подп. и дата

БМ3.1.1.15.002

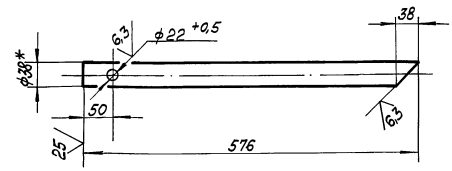

БМ3.1.1.15.002-01 -зеркальное отражение, остальное см. БМ3.1.1.15.002

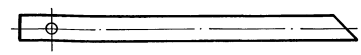

1 * Размеры для справок.

2 $\pm \frac{IT14}{2}$.

Изм.	Лист	№ докум.	Подп.	Дата	БМ3.1.1.15.002		
Разраб.		Авдеенко			Труба	Литер.	Масса	Масштаб
Пров.		Никитченко					0,98	1:5
Т.контр.						Лист	Листов 1
Н.контр.		Колпец			Труба 38×2 ГОСТ 10704-76 / В 20 ГОСТ 10705-80	ЛАТГИПРОПРОМ	
Утв.							

Выпуск 3-1

Серия 5.903-12

БМ3.1.1.15.003

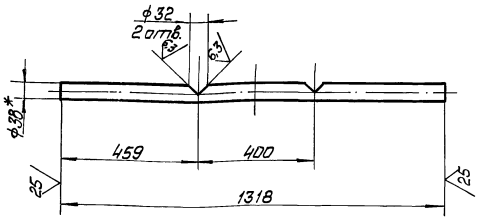

1 * Размеры для справок.

2 $\pm\frac{IT14}{2}$.

Изм.	Лист	№ докум.	Подп.	Дата
Разраб.		Авдеенко		
Пров.		Никитченко		
Т. контр.				
Н. контр.		Колпец		
Утв.				

БМ3.1.1.15.003

Труба

Труба 38×2 ГОСТ 10704-76 / В20 ГОСТ 10705-80

Лит.	Масса	Масштаб
	2,3	1:10
Лист	Листов 1	

ЛАТГИПРОПРОМ

Копировал Маш

Формат А4

Выпуск 3-1

Серия 5.903-12

Формат	Зона	Поз.	Обозначение	Наименование	Кол.	Примечание
				Документация		
А3			БМ3.1.1.16.000 СБ	Сборочный чертёж		
				Детали		
А4		1	БМ3.1.1.16.001	Труба	2	
		2	-01	Труба	6	
Б4		3	БМ3.1.1.16.002	Труба		
				Труба 38×2 ГОСТ 10704-76 / В20 ГОСТ 10705-80	1	1,25кг
Б4		4	БМ3.1.1.16.003	Труба		
				Труба 38×2 ГОСТ 10704-76 / В20 ГОСТ 10705-80	2	0,34кг
				Стандартные изделия		
		5		Заглушка 38×2 ГОСТ 17379-83	1	
				Прочие изделия		
		6		Вентиль 15с27нж3 Ду 32 Ру 64 ТУ26-07-1221-79	2	
		7		Конденсатоотводчик 45с13нж Ду32 Ру40 ТУ26-07-1138-76	2	

Изм.	Лист	№ докум.	Подп.	Дата
Разраб.		Авдеенко		
Пров.		Никитченко		
Н. контр.		Колпец		
Утв.				

БМ3.1.1.16.000

Трубопровод

Лит.	Лист	Листов
		1

ЛАТГИПРОПРОМ

Копировал Маш

Формат А4

Выпуск 3-1

Серия 5.903-12

БМ3.1.1.16.000СБ

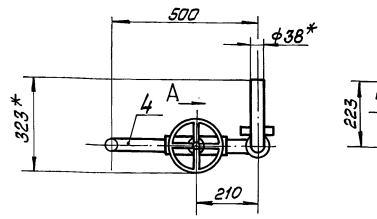

Вид А

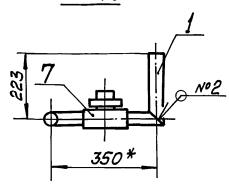

Поз.3

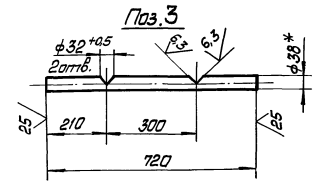

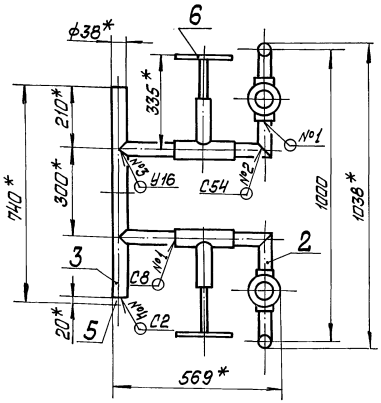

Поз.4

М1:5

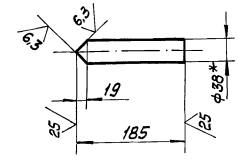

1 * Размеры для справок.

2. $\pm\frac{IT14}{2}$

3. Обработка поверхностей реза деталей Б4 ∇^{25}.

4. Сварные швы по ГОСТ 16037-80.

Изм.	Лист	№ докум.	Подп.	Дата
Разраб.		Авдеенко		
Пров.		Никитченко		
Т. контр.				
Н. контр.		Колпец		
Утв.				

БМ3.1.1.16.000 СБ

Трубопровод

Лит.	Масса	Масштаб
	50	1:10
Лист	Листов 1	

ЛАТГИПРОПРОМ

Копировал Маш 23523-14 28 Формат А3

Выпуск 3-1 Серия 5.903-12

БМ3.1.1.16.001

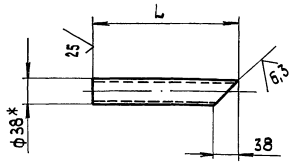

Обозначение	L (мм)	Масса (кг)
БМ3.1.1.16.001	242	0,4
-01	124	0,18

1.* Размеры для справок
2. $\pm\frac{IT14}{2}$.

Изм.	Лист	№ докум.	Подп.	Дата	БМ3.1.1.16.001			
Разраб.		Авдеенко			Трубопровод	Лит.	Масса	Масшт.
Пров.		Никитченко					См. табл.	–
Т.контр.						Лист	Листов 1	
Н.контр.		Колмец			Труба 38×2 ГОСТ 10704-76 / В20 ГОСТ 10705-80	ЛАТГИПРОПРОМ		
Утв.								

Копировал 3.5 формат А4

Выпуск 3-1 Серия 5.903-12

Форм.	Зона	Поз.	Обозначение	Наименование	Кол.	Примечание
				Документация		
А3			БМ3.1.1.17.000 СБ	Сборочный чертеж		
				Детали		
БЧ		1	БМ3.1.1.17.001	Труба		
				Труба 32×2 ГОСТ 10704-76 / В20 ГОСТ 10705-80	1	0,95кг
БЧ		2	БМ3.1.1.17.002	Труба		
				Труба 32×2 ГОСТ 10704-76 / В20 ГОСТ 10705-80	1	0,89кг
БЧ		3	БМ3.1.1.17.003	Труба		
				Труба 32×2 ГОСТ 10704-76 / В20 ГОСТ 10705-80	2	0,24кг
				Стандартные изделия		
		4		Фланец 1-25-16		
				Ст 20 ГОСТ 12821-80	1	

Изм.	Лист	№ докум.	Подп.	Дата	БМ3.1.1.17.000			
Разраб.		Авдеенко			Трубопровод	Лит.	Лист	Листов 1
Пров.		Никитченко						
Н.контр.		Колмец				ЛАТГИПРОПРОМ		
Утв.								

Выпуск 3-1 Серия 5.903-12

БМ3.1.1.17.000 СБ

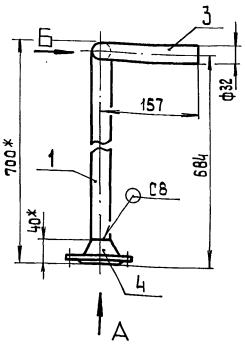

Вид А

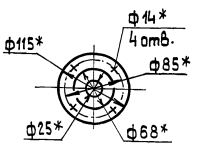

Вид Б

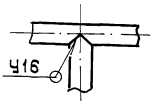

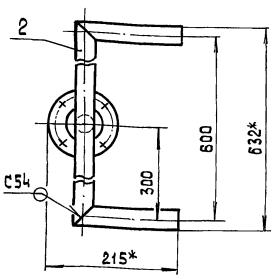

Поз.3

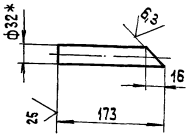

Поз.1

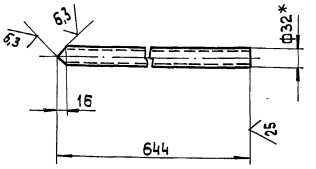

Поз.2

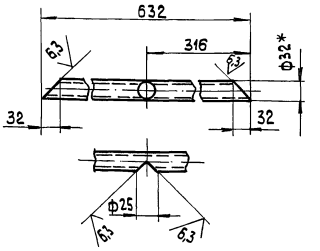

1* Размеры для справок
2. $\pm\frac{IT14}{2}$.
3. Обработка поверхностей реза деталей БЧ 25
4. Сварные швы по ГОСТ 16037-80

Изм.	Лист	№ докум.	Подп.	Дата	БМ3.1.1.17.000 СБ			
Разраб.		Авдеенко			Трубопровод	Лит.	Масса	Масшт.
Пров.		Никитченко					3,4	1:5
Т.контр.						Лист	Листов 1	
Н.контр.		Колмец				ЛАТГИПРОПРОМ		
Утв.								

Инв. № подл. | Подпись и дата | Взам. инв. № | Инв. № дубл. | Подп. и дата

Копировал 3.5 Р 23523-14 29 формат А3

Выпуск 3-1 | Серия 5.903-12

Форм.	Зона	Поз.	Обозначение	Наименование	Кол.	Примечание
				Документация		
А2			БМ3.1.2.00.000СБ	Сборочный чертёж		
А2			БМ3.1.2.00.000 СО	Схема автоматизации		
А4			БМ3.1.2.00.000 Э4	Схема соединений		
А4			БМ3.0.0.00.000ДТ	Указания по применению и изготовлению		
				Сборочные единицы		
А4		3	БМ3.1.2.01.000	Устройство отборное	2	
А4		2	БМ2.1.2.02.000	Устройство отборное	2	
А4		3	БМ3.1.2.02.000	Устройство отборное	2	
				Детали		
А4		5	БМ3.1.2.00.001	Колено	1	
—		6	-01	Колено	1	
А4		7	БМ3.1.2.00.002	Кронштейн	2	
—		8	-01	Кронштейн	2	
А4		9	БМ3.1.2.00.003	Стойка	2	
—		10	-01	Стойка	2	
А4		11	БМ2.1.2.00.001	Хомут	8	
А4		12	БМ3.1.2.00.004	Пластина	1	
Б4		13	БМ3.1.2.00.005	Кронштейн		
				Уголок 32×32×4-Б-ГОСТ 8509-86 / ВСт3сп3-I-ГОСТ 535-79		
				L=200±1мм	2	0,38кг

Подп. и дата | Инв. № дубл. | Взам. инв. № | Подп. и дата | Инв. № подл.

БМ3.1.2.00.000

Изм	Лист	№ докум.	Подп.	Дата
Разраб.		Никитченко		
Пров.		Колмец		
Н. контр.		Колмец		
Утв.				

Блок подачи мазута к котлам БМПП-2×3,2-25. Установка приборов контроля и автоматизации

Лит	Лист	Листов
	1	3

ЛАТГИПРОПРОМ

Копировал [signature] Формат А4

Выпуск 3-1 | Серия 5.903-12

Форм.	Зона	Поз.	Обозначение	Наименование	Кол.	Примечание
				Стандартные изделия		
		14		Винт М6×20.58 ГОСТ 17473-72	4	
				Гайки ГОСТ 5915-70		
		15		М6.5.01	16	
		16		М8.5.01	32	
				Шайбы ГОСТ 11371-78		
		17		6.02	16	
		18		8.02	32	
		19		Шпилька М6-8g×85.46.01		
				ГОСТ 2242-76	6	
				Прочие изделия		
				Манометры показывающие ТУ25.02.180335-84		
		21		Пределы измерений 0-0,16МПа (0-1,6 кгс/см²) МП4-У-1,6	4	
		22		Пределы измерений 0-1,6МПа (0-16 кгс/см²) МП4-У-16	2	
		23		Пределы измерений 0-4МПа (0-40 кгс/см²) МП4-У-40	2	
		24		Пределы измерений 0-4МПа (0-40 кгс/см²) МП4-У-40, штуцер осевой	2	
		25		Манометр показывающий сигнализирующий. Пределы измерений 0-4МПа (0-40 кгс/см²) ВЭ-16рб; ТУ25.02.31-75	2	

Подп. и дата | Инв. № дубл. | Взам. инв. № | Подп. и дата | Инв. № подл.

БМ3.1.2.00.000 Лист 2

Копировал [signature] Формат А4

Выпуск 3-1 | Серия 5.903-12

Форм.	Зона	Поз.	Обозначение	Наименование	Кол.	Примечание
		26		Термометр У4 1 160 104 в оправе 2У 215 100 6,3 200 ОСТ 25 1281 87 ТМ4-142-87		
				Установка 1	2	
		27		Термометр У5 2 160 104 в оправе 2У 215 100 6.3 200 ОСТ 25 1281-87 ТМ4 142-87		
				Установка 1	2	
		28		Отборное устройство давления 16-225У ТУ 36.1258-85	2	
		29		Коробка соединительная КС10 ТУ36.2568-83	1	
		30		Соединитель СМК-15 ТК4-400-67	2	
		31		Соединитель СМТ-15-20 ТК4-402-67	2	
		32		Кронштейн КП-4 ТК4-3507-81	2	
		33		Втулка В-2 ТК4-3503-81	6	
				Материалы		
		34		Металлорукав РЗ-Ц-Х-ф15 ТУ 2г.3988-77	3,5	м
		35		Провод ПВЗ.1.380 ГОСТ 6323-79	7	м

Подп. и дата | Инв. № дубл. | Взам. инв. № | Подп. и дата | Инв. № подл.

БМ3.1.2.00.000 Лист 3

Копировал [signature]

Выпуск 3-1 | Серия 5.903-12

БМ3.1.2.00.000Э4

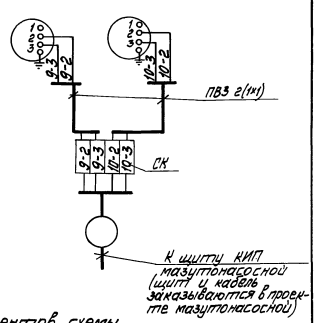

Перечень элементов схемы

Обозначение	Наименование	Тип	К-во	Примечание
9,10	Манометр электроконтактный	ВЭ-16рб	2	
СК	Коробка соединительная	КС-10	1	
—	Провод	ПВЗ 1.380	5	м

Маркировка цепей дана условно.

Подп. и дата | Инв. № дубл. | Взам. инв. № | Подп. и дата | Инв. № подл.

БМ3.1.2.00.000 Э4

Изм	Лист	№ докум.	Подп.	Дата
Разраб.		Знотиня		
Пров.		Крауле		
Т.контр.		Пантелеева		
Н.контр.		Кушель		
Утв.		Мейман		

Блок подачи мазута к котлам БМПП-2×3,2-25. Схема соединений

Лит	Масса	Масштаб
		1:1

Лист | Листов 1

ЛАТГИПРОПРОМ

Копировал [signature] 23523-14 30 Формат А4

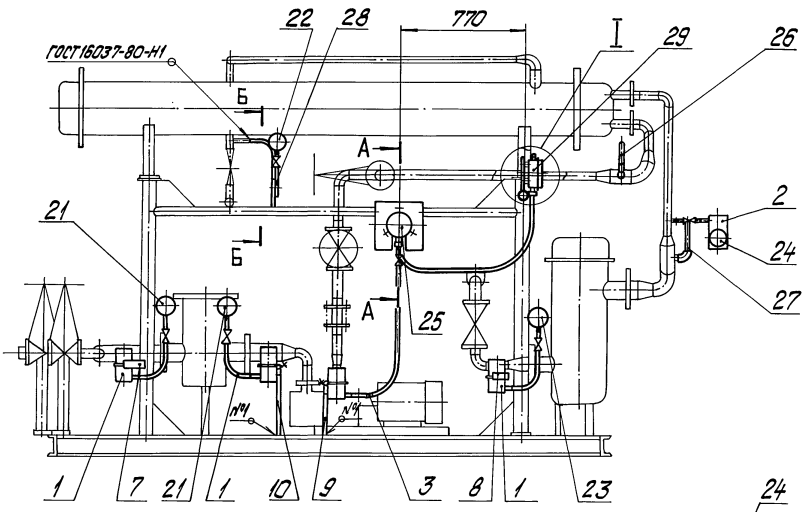

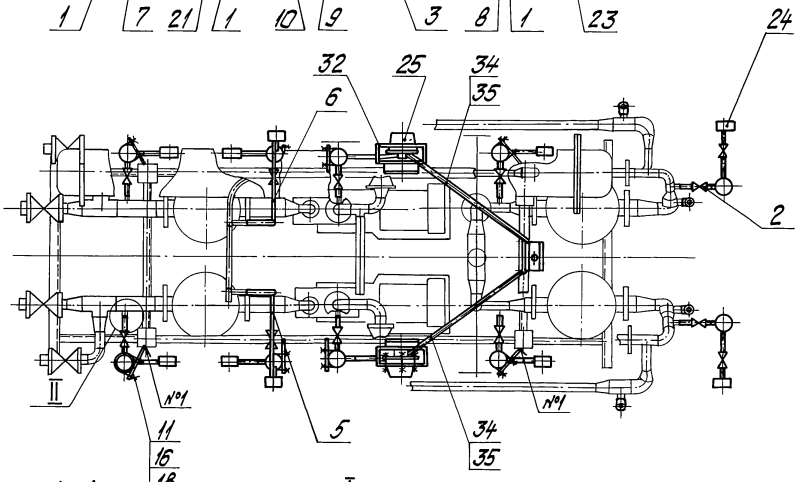

А-А
М1:10

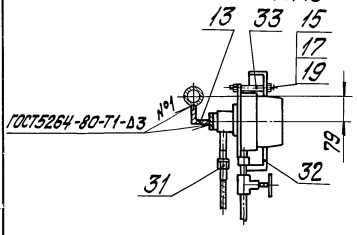

I
М1:5

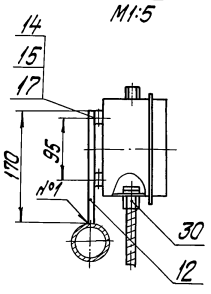

Размеры для справок.

Б-Б
М1:10

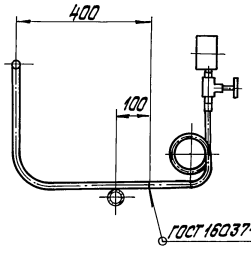

II
М1:2

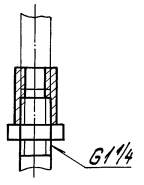

					БМ3.1.2.00.000СБ		
Изм.	Лист	№ докум.	Подпись	Дата			
Разраб.		Никитенко			Блок подачи мазута к котлам БМПП-2х32-25. Установка приборов контроля и автоматизации	Лит.	Масса 115	Масштаб 1:20
Пров.		Колмец						
Т.контр.						Лист	Листов 1	
Н.контр.		Колмец				ЛАТГИПРОПРОМ		
Утв.								

Инв.№подл. | Подпись и дата | Взам.инв.№ | Инв.№дубл. | Подпись и дата

копировал Дубкова 23523-14 31 формат А2

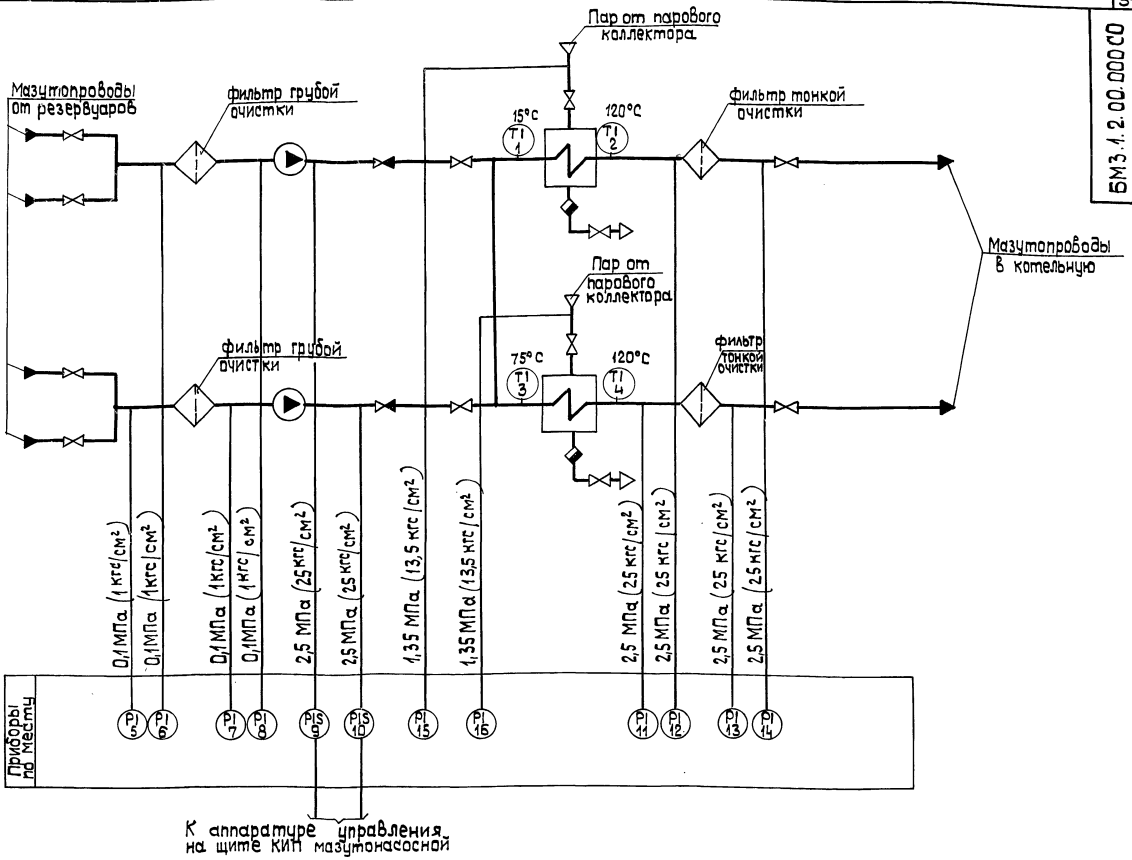

Поз. обознач.	Наименование	Кол.	Примечание
9,10	Манометр показывающий	2	
	сигнализирующий. Пределы		
	измерений от 0 до 4 МПа		
	(0 до 40 кгс/см²) ВЭ-16 Рб ТУ 25.02.31-75		
5,6,7,8	Манометр показывающий.	4	
	Пределы измерений от 0 до		
	0,16 МПа (0 до 1,6 кгс/см²)		
	МП4-У-1,6 ТУ 25.02.180335-84		

Поз. обознач.	Наименование	Кол.	Примечание
1,3	Термометр ртутный угловой. Шкала	2	
	от 0 до 100°С. Длина верхней части		
	160 мм, нижней части 104 мм. Цена деле-		
	ния 1°С У-4 L 90-1°С-160-104 ГОСТ 2823-73		
2,4	Термометр ртутный угловой	2	
	шкала от 0 до 160°С. Длина		
	верхней части 160 мм, нижней		
	части 104 мм. Цена деления		
	2°С У-5<90°2°С-160-104 ГОСТ 2823-73		
15,16	Манометр показывающий.	2	
	Пределы измерений от 0 до		
	1,6 МПа (0 до 16 кгс/см²) МП4-У-16		
	ТУ 25.02.180335-84.		
11,12,13,14	Манометр показывающий.	4	
	Пределы измерений от 0 до		
	4 МПа (0 до 40 кгс/см²)		
	МП4-У-40 ТУ 25.02.180335-84		

На линиях связи указаны предельные значения контролируемых параметров.

Изм.	Лист	№ докум.	Подп.	Дата	БМ3.1.2.00.000СО
Разраб.		Знотиня			Блок подачи мазута к котлам БМПП-2х3,2-25
Пров.		Крауле			Схема автоматизации
Т.контр.		Пантелеева			
Н.контр.		Кучель			ЛАТГИПРОПРОМ
Утв.		Мейман			

Лит. | Масса | Масштаб

Лист 1 Листов 1

Инв. № подл. | Подп. и дата | Взам. инв. № | Инв. № дубл. | Подп. и дата

Выпуск 3-1 Серия 5.903-12

БМ3.1.2.00.001

БМ3.1.2.00.001

БМ3.1.2.00.001-01- зеркальное отражение, остальное см. БМ3.1.2.00.001

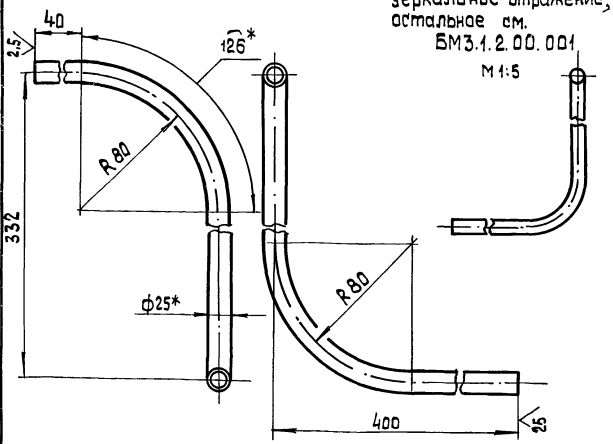

1.* Размер для справок

2. $\pm\frac{IT14}{2}$

Изм.	Лист	№ докум.	Подп.	Дата
Разраб.		Элманис		
Пров.		Никитченко		
Т.контр.				
Н.контр.		Колмец		
Утв.				

БМ3.1.2.00.001

Колено

Лит.	Масса	Масшт.
	0,73	1:2
Лист	Листов 1	

Труба 25х2 ГОСТ 10704-76 / В-Ст3сп ГОСТ 10705-80

ЛАТГИПРОПРОМ

Копировал 38 формат А4

Выпуск 3-1 Серия 5.903-12

БМ3.1.2.00.002

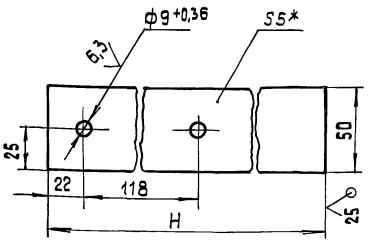

Обозначение	H, мм	Масса, кг
БМ3.1.2.00.002	236	0,46
-01	222	0,44

1* Размеры для справок

2. $\pm\frac{IT14}{2}$.

Изм.	Лист	№ докум.	Подп.	Дата
Разраб.		Элманис		
Пров.		Никитченко		
Т.контр.				
Н.контр.		Колмец		
Утв.				

БМ3.1.2.00.002

Кронштейн

Лит.	Масса	Масшт.
	См. табл.	1:2
Лист	Листов 1	

Лист 5 ГОСТ 19903-74 / Вст3кп2 ГОСТ 14637-79

ЛАТГИПРОПРОМ

Копировал 38 формат А4

Выпуск 3-1 Серия 5.903-12

БМ3.1.2.00.003

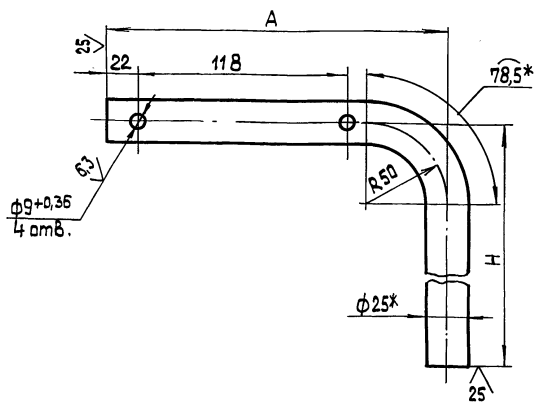

Обозначение	Размеры, мм		Масса, кг
	H	A	
БМ3.1.2.00.003	382	200	0,57
-01	435	230	0,66
-02	440	200	0,6

Изм.	Лист	№ докум.	Подп.	Дата
Разраб.		Элманис		
Пров.		Никитченко		
Т.контр.				
Н.контр.		Колмец		
Утв.				

БМ3.1.2.00.003

Стойка

Лит.	Масса	Масшт.
	См. табл.	1:2
Лист	Листов 1	

Труба 25х2 ГОСТ 10704-76 / В-Ст3сп ГОСТ 10705-80

ЛАТГИПРОПРОМ

Копировал 38 формат А4

Выпуск 3-1 Серия 5.903-12

БМ3.1.2.00.004

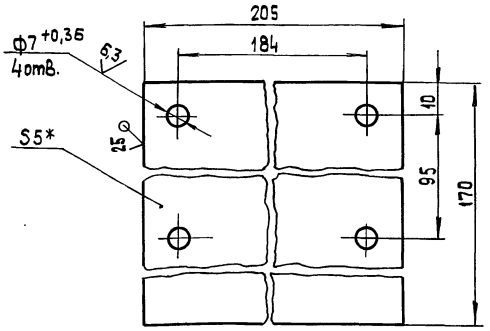

1* Размер для справок

2. $\pm\frac{IT14}{2}$.

Изм.	Лист	№ докум.	Подп.	Дата
Разраб.		Элманис		
Пров.		Никитченко		
Т.контр.				
Н.контр.		Колмец		
Утв.				

БМ3.1.2.00.004

Пластина

Лит.	Масса	Масшт.
	1,37	1:1
Лист	Листов 1	

Лист 5 ГОСТ 19903-74 / Вст3кп2 ГОСТ 14637-79

ЛАТГИПРОПРОМ

Копировал 38 23523-14 33 формат А4

Инв. № подл. | Подп. и дата | Взам. инв. № | Инв. № дубл. | Подп. и дата

Выпуск 3-1

Серия 5.903-12

БМ2.1.2.00.001

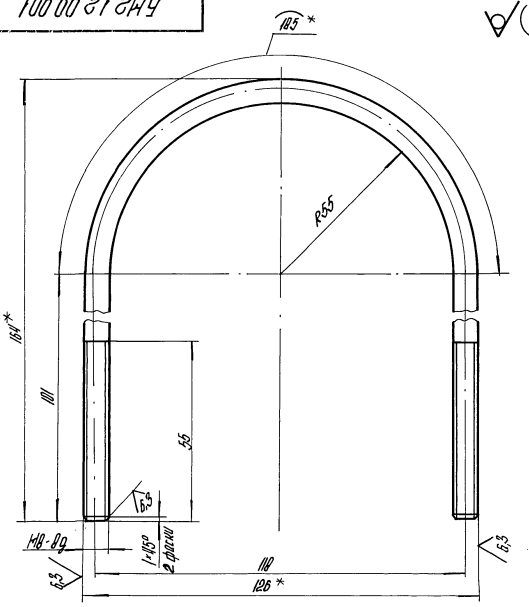

1.* Размеры для справок.
2. $\pm \frac{IT14}{2}$.

Изм.	Лист	№ докум.	Подпись	Дата	БМ2.1.2.00.001			
Разраб.		Никитченко			Хомут	Лит.	Масса 0,153	Масштаб 1:1
Пров.		Колмец				Лист	Листов 1	
Т.контр.					Круг 8-В-ГОСТ 2590-71 / ВСт3кп4-II-ГОСТ 535-79	ЛАТГИПРОПРОМ		
Н.контр.		Колмец						
Утв.								

Копировал ДУ — формат А4

Выпуск 3-1

Серия 5.903-12

Формат	Зона	Поз.	Обозначение	Наименование	Кол.	Примечание
				Документация		
А2			БМ3.1.2.01.000 СБ	Сборочный чертеж		
				Сборочные единицы		
А4		1	БМ2.02.01.100	Бачок разделительный	1	
				Детали		
Б4		2	БМ3.1.2.01.001	Колена		
				Труба 15×3,2		
				ГОСТ 3262-75	1	0,47кг
Б4		3	БМ3.1.2.01.002	Прокладка		
				Паронит ПОН-2 ГОСТ 481-80	1	0,005кг
				Стандартные изделия		
		4		Контргайка 15		
				ГОСТ 8968-75	1	
		5		Муфта 15 ГОСТ 8966-75	2	
		6		Сгон 15 ГОСТ 8969-75	1	
		7		Вентиль 15кч 18п;		
				Ду 15; Ру 1,6 МПа (16 кгс/см²)		
				ГОСТ 18161-72	1	

Изм.	Лист	№ докум.	Подпись	Дата	БМ3.1.2.01.000			
Разраб.		Элманис			Устройство отборное	Лит.	Лист 1	Листов 2
Пров.		Никитченко				ЛАТГИПРОПРОМ		
Н.контр.		Колмец						
Утв.								

Копировал ДУ — формат А4

Выпуск 3-1

Серия 5.903-12

Формат	Зона	Поз.	Обозначение	Наименование	Кол.	Примечание
				Прочие изделия		
		8		Вентиль 15нж 6 бк;		
				Ду 15; Ру 2,5 МПа (25кгс/см²)		
				ТУ26-07-271-80	1	
		9		Соединитель		
				БНП-М20×6 1/2		
				ТУ36.1123-74	1	

Изм.	Лист	№ докум.	Подпись	Дата	БМ3.1.2.01.000	Лист 2

Копировал ДУ — формат А4

Выпуск 3-1

Серия 5.903-12

БМ2.1.2.01.102

Рис.1

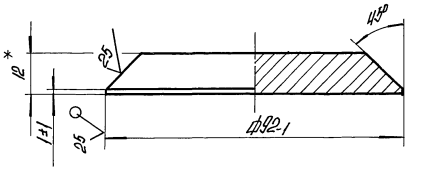

Рис.2

Остальное см. Рис.1

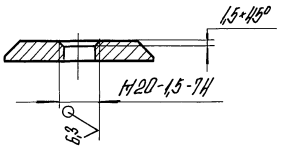

Обозначение	Масса, кг
БМ2.1.2.01.102	0,626
-01	0,625

1.* Размеры для справок.
2. $\pm \frac{IT14}{2}$.

Изм.	Лист	№ докум.	Подпись	Дата	БМ2.1.2.01.102			
Разраб.		Авдеенко			Дно	Лит.	Масса см. табл.	Масштаб
Пров.		Никитченко				Лист	Листов 1	
Н.контр.		Колмец			Лист 12 ГОСТ 19903-74 / В20 ГОСТ 14637-79	ЛАТГИПРОПРОМ		

Копировал ДУ — формат А4

БМ3.1.2.01.000 СБ

Выпуск 3-1

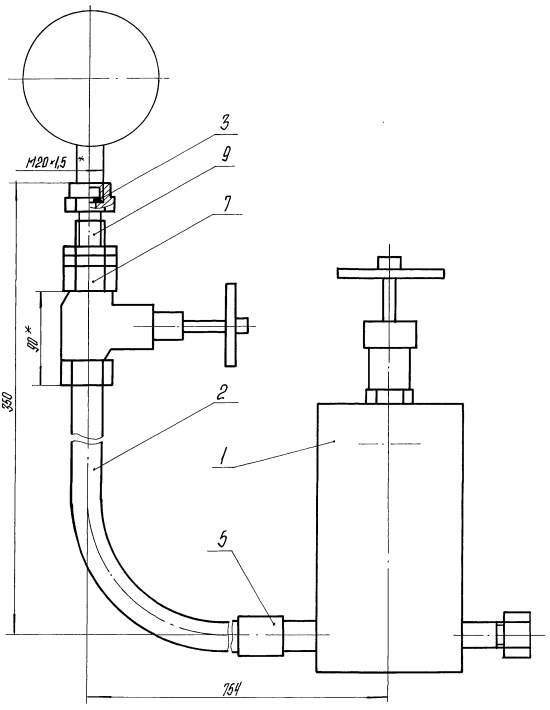

Поз. 2

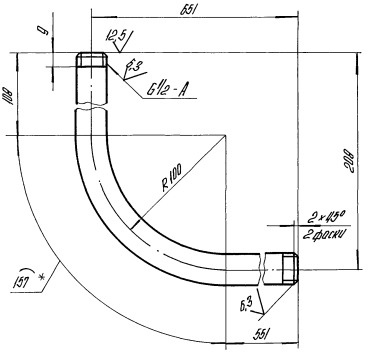

Поз. 3
М1:1

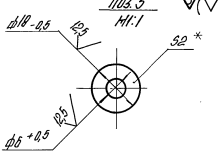

Вид А

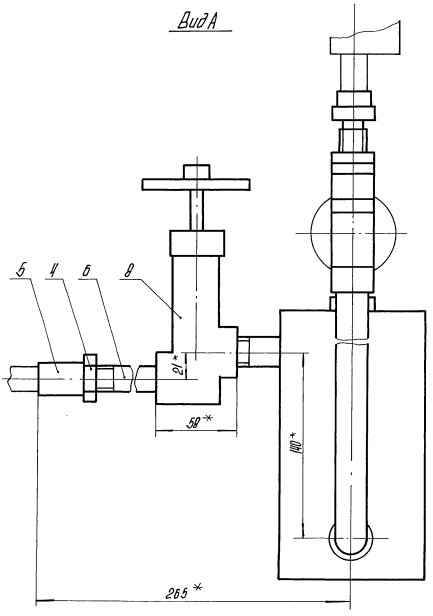

1.* Размеры для справок.

2. $\pm\frac{IT14}{2}$.

3. Уплотнение резьбы произвести лентой ФУМ ТУ КОЧ-81 (арт. КУ-101-01-23).

4. Произвести гидроиспитания давлением $p = 0{,}85$ МПа (8,5 кгс/см²) в течение 10 мин. Течь недопускается.

Серия 5.903-12

Изм.	Лист	№ докум.	Подпись	Дата	БМ3.1.2.01.000 СБ			
Разраб.		Элманис			Устройство отборное	Лит.	Масса	Масштаб
Пров.		Никитченко					6,92	1:2
Т.контр.						Лист	Листов 1	
Н.контр.		Колмец				ЛАТГИПРОПРОМ		
Утв.								

Инв. № подл. | Подпись и дата | Взам.инв.№ | Инв. № дубл. | Подпись и дата

Копировал | 23523-14 | 35 | Формат А2

БМ2.1.2.01.101

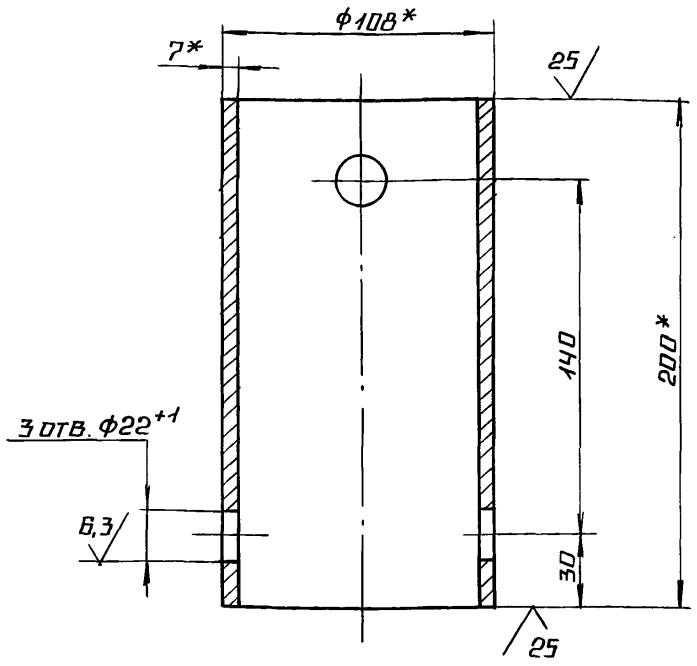

1.* РАЗМЕРЫ ДЛЯ СПРАВОК.

2. ± IT14/2.

Изм.	Лист	№ докум.	Подп.	Дата	БМ2.1.2.01.101			
Разраб.		Авдеенко			КОРПУС	Лит.	Масса	Масштаб
Пров.		Никитченко				Н	3,48	1:2
Н.контр.		Колмец			Лист 108×7 ГОСТ 8732-75 / В20 ГОСТ 8731-74	Лист	Листов 1	
						ЛАТГИПРОПРОМ		

Копировал А4 Формат А4

Формат	Зона	Поз.	Обозначение	Наименование	Кол.	Примечание
				Документация		
А3			БМ2.1.2.01.100 СБ	Сборочный чертеж		
				Детали		
А4		1	БМ2.1.2.01.101	Корпус	1	
А4		2	БМ2.1.2.01.102	Дно	1	
		3	-01	Дно	1	
Б4		4	БМ2.1.2.01.103	Прокладка		
				Паронит ПОН-2		
				ГОСТ 481-80	1	0,008 кг
				Прочие изделия		
		5		Пробка П-М20×1,5		
				ТУ 36.1142-75	1	
		6		Установка штуцера 1/2"-50		
				ЗКЧ-48-70	1	
		7		Штуцер 1/2"-50		
				ЗКЧ-34-70	2	

Изм.	Лист	№ докум.	Подп.	Дата	БМ2.1.2.01.100			
Разраб.		Авдеенко			БАЧОК РАЗДЕЛИТЕЛЬНЫЙ	Лит.	Лист	Листов
Пров.		Никитченко				И		1
Н.контр.		Колмец				ЛАТГИПРОПРОМ		
Утв.								

Копировал А4 Формат А4

Выпуск 3-1 Серия 5.903-12

Инв.№ подл. | Подпись и дата | Взам.инв.№ | Инв.№ дубл. | Подпись и дата

БМ2.1.2.01.100 СБ

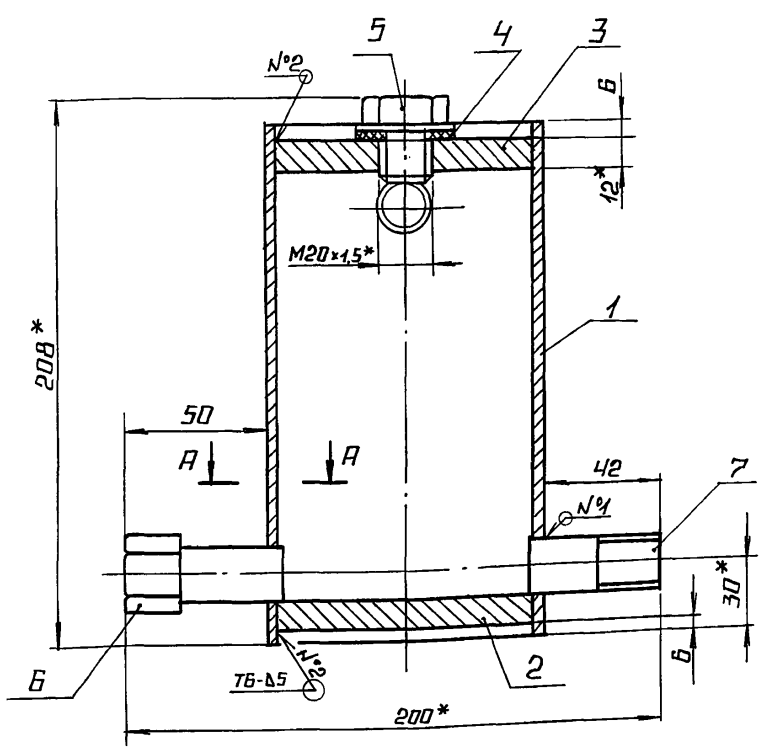

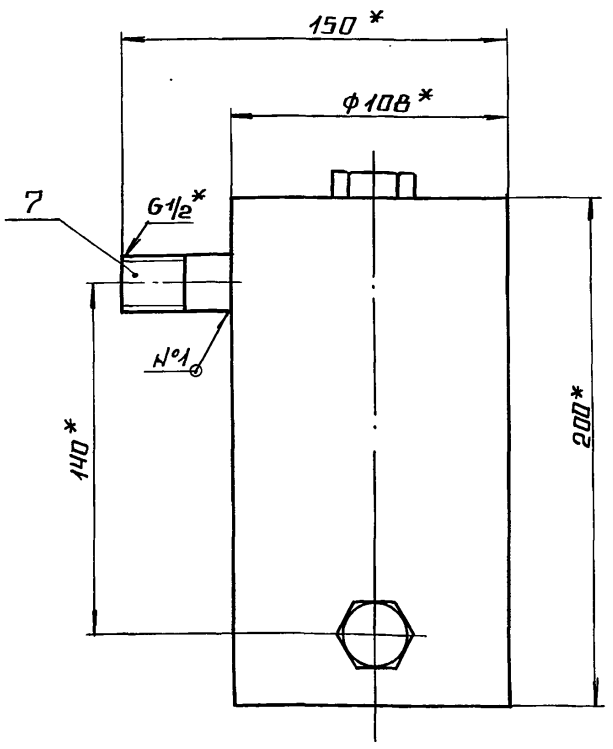

А-А
М1:1

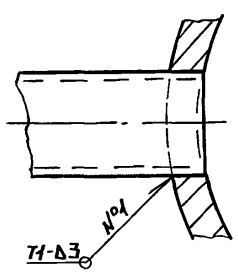

Поз. 4

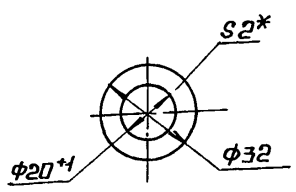

1.* РАЗМЕРЫ ДЛЯ СПРАВОК.

2. ± IT14/2.

3. ОБРАБОТКА ПОВЕРХНОСТЕЙ РЕЗА ДЕТАЛЕЙ Б4 25.

4. СВАРНЫЕ ШВЫ ПО ГОСТ 5264-80.

5. ПРОИЗВЕСТИ ГИДРОИСПЫТАНИЕ ДАВЛЕНИЕМ Р=3 МПа (30 кгс/см²) В ТЕЧЕНИЕ 10 МИН. ТЕЧЬ НЕ ДОПУСКАЕТСЯ.

Изм.	Лист	№ докум.	Подп.	Дата	БМ2.1.2.01.100 СБ			
Разраб.		Авдеенко			БАЧОК РАЗДЕЛИТЕЛЬНЫЙ	Лит.	Масса	Масштаб
Пров.		Никитченко					5,3	1:2
Н.контр.		Колмец				Лист	Листов 1	
						ЛАТГИПРОПРОМ		

Выпуск 3.1

Серия 5.903-12

Форм.	Зона	Поз.	Обозначение	Наименование	Кол.	Примечание
				Документация		
А2			БМ2.1.2.02.000 СБ	Сборочный чертеж		
				Сборочные единицы		
А4		1	БМ2.1.2.01.100	Бачок разделительный	1	
				Детали		
БЧ		2	БМ2.1.2.02.001	Труба		
				Труба 15×3,2		
				ГОСТ 3262-75	1	0,143кг
БЧ		3	БМ2.1.2.02.002	Прокладка		
				Паронит ПОН-2		
				ГОСТ 481-80	1	0,005кг
				Стандартные изделия		
		4		Контргайка 15		
				ГОСТ 8968-75	1	
		5		Муфта 15 ГОСТ 8966-75	2	
		6		Сгон 15 ГОСТ 8969-15	1	

Инв.№подл. | Подп. и дата | Взам.инв.№ | Инв.№дубл. | Подп. и дата

Изм.	Лист	№ докум.	Подп.	Дата
Разраб.		Элманис		
Пров.		Никитченко		
Н.контр.		Колмец		
Утв.				

БМ2.1.2.02.000

Устройство отборное

Лит.	Лист	Листов
	1	2

ЛАТГИПРОПРОМ

Копировал | формат А4

Выпуск 3-1

Серия 5.903-12

Форм.	Зона	Поз.	Обозначение	Наименование	Кол.	Примечание
		7		Вентиль 15 кч 18;		
				Ду 15; Ру 1,6 МПа (16 кгс/см²)		
				ГОСТ 18161-72	1	
				Прочие изделия		
		8		Вентиль 15 нж 6 бк;		
				Ду 15 Ру 2,5 МПа (25 кгс/см²)		
				ТУ 26-07-271-80	1	
		9		Соединитель		
				СНП-М 20×6 1/2		
				ТУ 36, 1123-74	1	

Инв.№подл. | Подп. и дата | Взам.инв.№ | Инв.№дубл. | Подп. и дата

Изм.	Лист	№ докум.	Подп.	Дата

БМ2.1.2.02.000

Лист 2

Копировал | формат А4

Выпуск 3-1

Серия 5.903-12

Форм.	Зона	Поз.	Обозначение	Наименование	Кол.	Примечание
				Документация		
А2			БМ3.1.2.02.000 СБ	Сборочный чертеж		
				Сборочные единицы		
А4		1	БМ2.02.01.000	Бачок разделительный	1	
				Детали		
БЧ		2	БМ3.1.2.02.001	Колена		
				Труба 15×3,2		
				ГОСТ 3262-75	1	1,38кг
БЧ		3	БМ3.1.2.02.002	Прокладка		
				Паронит ПОН-2 ГОСТ 481-80	1	0,005кг
				Стандартные изделия		
		4		Контргайка 15		
				ГОСТ 8968-75	1	
		5		Муфта 15 ГОСТ 8966-75	2	
		6		Сгон 15 ГОСТ 8969-75	1	
		7		Вентиль 15кч 18П;		
				Ду 15; Ру 1,6 МПа (16кгс/см²)		
				ГОСТ 18161-72	1	

Инв.№подл. | Подп. и дата | Взам.инв.№ | Инв.№дубл. | Подп. и дата

Изм.	Лист	№ докум.	Подп.	Дата
Разраб.		Элманис		
Пров.		Никитченко		
Н.контр.		Колмец		
Утв.				

БМ3.1.2.02.000

Устройство отборное

Лит.	Лист	Листов
	1	2

ЛАТГИПРОПРОМ

Копировал | формат А4

Выпуск 3-1

Серия 5.903-12

Форм.	Зона	Поз.	Обозначение	Наименование	Кол.	Примечание
				Прочие изделия		
		8		Вентиль 15 нж 6 бк;		
				Ду 15; Ру 2,5 МПа (25 кгс/см²)		
				ТУ 26-07-271-80	1	
		9		Соединитель		
				БНП-М20×6 1/2		
				ТУ 36, 1123-74	1	

Инв.№подл. | Подп. и дата | Взам.инв.№ | Инв.№дубл. | Подп. и дата

Изм.	Лист	№ докум.	Подп.	Дата

БМ3.1.2.02.000

Лист 2

Копировал | 23523-14 37 | формат А4

Выпуск 3-1

БМ2.1.2.02.000 СБ

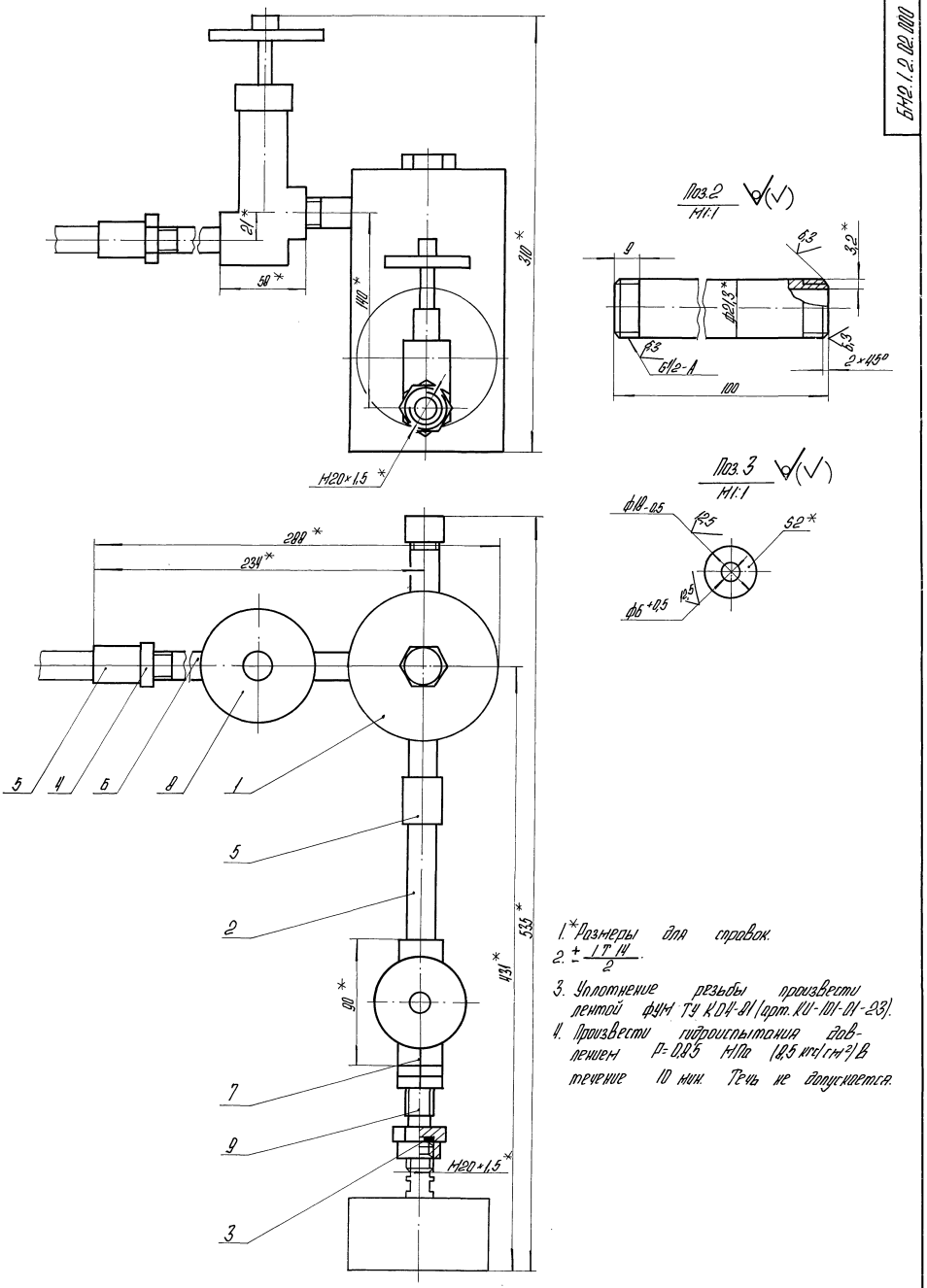

1.* Размеры для справок.

2. $\pm \frac{IT14}{2}$.

3. Уплотнение резьбы произвести лентой ФУМ ТУ КО4-81 (арт. КИ-101-01-23).

4. Произвести гидроиспытания давлением P=0,85 МПа (8,5 кгс/см²) в течение 10 мин. Течь не допускается.

Серия 5.903-12

Изм.	Лист	№ докум.	Подпись	Дата	БМ2.1.2.02.000 СБ			
Разраб.		Эльманис			Устройство отборное	Лит.	Масса	Масштаб
Пров.		Никитченко					7,17	1:2
Т.контр.						Лист	Листов 1	
Н.контр.		Колмец				ЛАТГИПРОПРОМ		
Утв.								

Инв. № подл. | Подпись и дата | Взам.инв. № | Инв. № дубл. | Подпись и дата

Копировал | 23523-14 38 | Формат А2

БМ3.1.2.02.000СБ

Выпуск 3-1

Серия 5.903-12

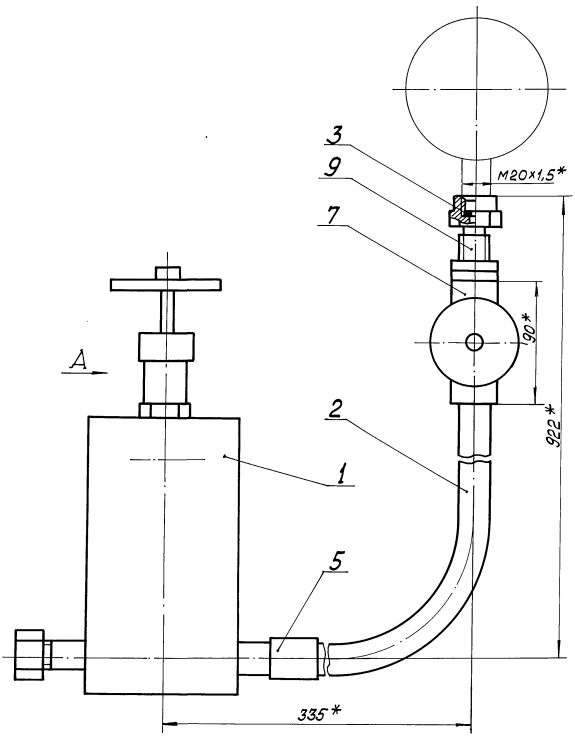

Поз. 2

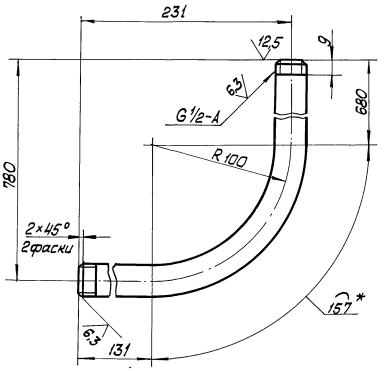

Поз. 3

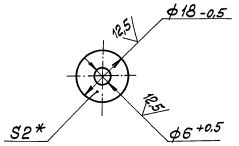

Вид А

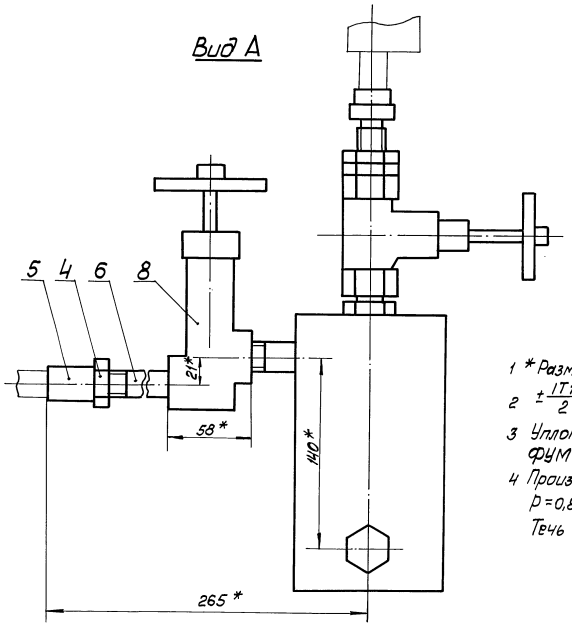

1 * Размеры для справок.

2 $\pm\frac{IT14}{2}$

3 Уплотнение резьбы произвести лентой ФУМ ТУК04-81 (арт. КИ-101-01-23)

4 Произвести гидроиспытание давлением $P = 0{,}85$ МПа (8,5 кгс/см²) в течение 10 мин. Течь не допускается.

					БМ3.1.2.02.000 СБ			
Изм.	Лист	№ докум.	Подп.	Дата	Устройство отборное	Лит.	Масса	Масштаб
Разраб.		Элманис					7,58	1:2
Пров.		Никитченко				Лист	Листов 1	
Т. контр.						ЛАТГИПРОПРОМ		
Н. контр.		Колмец						
Утв.								

Инв. № подл. | Подп. и дата | Взам. инв. № | Инв. № дубл. | Подп. и дата

Копировал 23523-14 39 Формат А2

Выпуск 3-1

Серия 5.903-12

Формат	Зона	Поз.	Обозначение	Наименование	Кол.	Примечание
				Документация		
А3			БМ3.1.3.00.000СБ	Сборочный чертеж		
				Сборочные единицы		
А4		1	БМ3.1.3.01.000	Держатель	1	
				Детали		
А4		2	БМ3.1.3.00.001	Пластина	2	
А4		3	БМ3.1.3.00.002	Труба	2	
		4	-01	Труба	2	
Б4		5	БМ3.1.3.00.003	Планка		
				Полоса 5×36-ГОСТ 103-76 / ВСт3кп2 ГОСТ 535-79		
				L = 152 ± 0,5 мм	2	0,21 кг
				Прочие изделия		
		6		Втулка В22УХЛ2		
				ТУ36-1899-80	4	
		7		Ввод гибкий		
				К1082У3 ТУ36-1684-77	2	

Изм. | Лист | № докум. | Подп. | Дата

БМ3.1.3.00.000

Разраб. Элманис

Пров. Никитченко

Н.контр. Колмец

Утв.

Блок подачи мазута к котлам БМПП-2×3,2-25. Установка электрооборудования

Лит. | Лист 1 | Листов 2

ЛАТГИПРОПРОМ

Инв. № подл. | Подп. и дата | Взам. инв. № | Инв. № дубл. | Подп. и дата

Копировал: Ф. | Формат А4

Выпуск 3-1

Серия 5.903-12

Формат	Зона	Поз.	Обозначение	Наименование	Кол.	Примечание
		8		Хомутик С437У2		
				ТУ36-1448-77	10	
		9		Переключатель		
				ПКУ3-58И0115У2		
				ТУ16-526.047-74	2	

Изм. | Лист | № докум. | Подп. | Дата

БМ3.1.3.00.000

Лист 2

Копировал: Ф. | Формат А4

Выпуск 3-1

Серия 5.903-12

Формат	Зона	Поз.	Обозначение	Наименование	Кол.	Примечание
				Документация		
А4			БМ3.1.3.01.000СБ	Сборочный чертеж		
				Детали		
Б4		1	БМ3.1.3.01.001	Планка		
				Полоса 5×50-ГОСТ 103-76 / ВСт3кп2 ГОСТ 535-79		
				L = 80 ± 0,37 мм	1	0,16 кг
Б4		2	БМ3.1.3.01.002	Планка		
				Полоса 5×50-ГОСТ 103-76 / ВСт3кп2 ГОСТ 535-79		
				L = 134 ± 0,5 мм	2	0,26 кг

Изм. | Лист | № докум. | Подп. | Дата

БМ3.1.3.01.000

Разраб. Элманис

Пров. Никитченко

Н.контр. Колмец

Утв.

Держатель

Лит. | Лист | Листов 1

ЛАТГИПРОПРОМ

Копировал: Ф. | Формат А4

Выпуск 3-1

Серия 5.903-12

БМ3.1.3.00.002

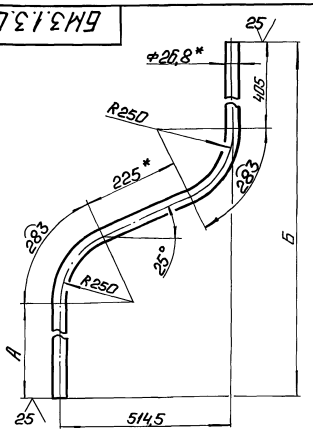

Обозначение	Размеры, мм А	Размеры, мм Б	Масса, кг
БМ3.1.3.00.002	900	1828	3,174
-01	95	1025	1,97

1.* Размеры для справок.

2. $\pm \frac{1714}{2}$.

Изм. | Лист | № докум. | Подп. | Дата

БМ3.1.3.00.002

Разраб. Элманис

Пров. Никитченко

Т.контр.

Н.контр. Колмец

Утв.

Труба

Лит. | Масса См. табл. | Масштаб 1:10

Лист | Листов 1

Труба 20×2,5 ГОСТ 3262-75

ЛАТГИПРОПРОМ

Копировал: Ф. | 23523-14 40 | Формат А4

БМ3.13.00.000 СБ

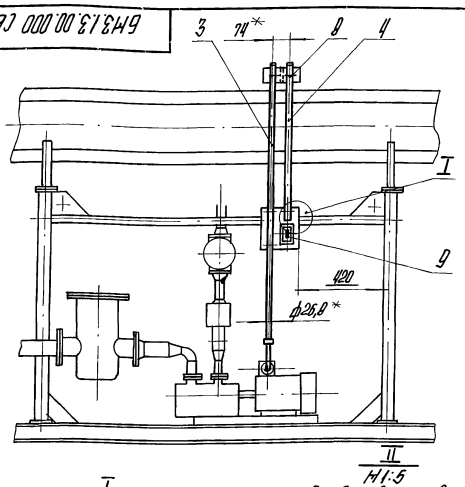

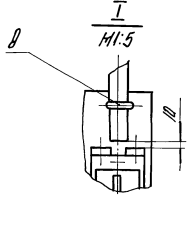

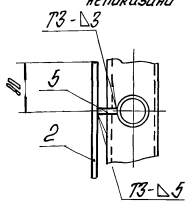

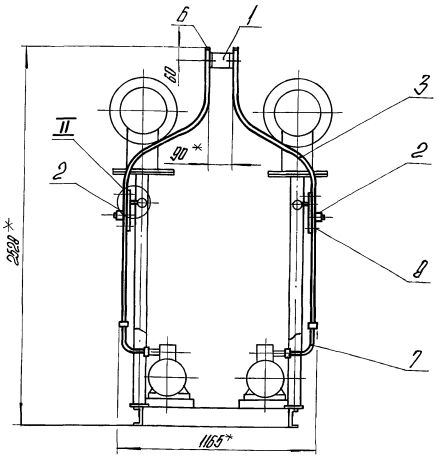

1.* Размеры для справок.
2. $\pm\frac{IT14}{2}$.
3. Обработка поверхностей реза деталей Б4 $\sqrt{25}$.
4. Сварные швы по ГОСТ 5264-80.

Изм.	Лист	№ докум.	Подпись	Дата	БМ3.13.00.000 СБ			
Разраб.		Элионис			Блок подачи мазута к котлам БМПП-2×3,2-25 установка электрооборудования	Лит.	Масса	Масштаб
Пров.		Никитченко					16,27	1:20
Т.контр.						Лист	Листов 1	
Н.контр.		Колмец				ЛАТГИПРОПРОМ		
Утв.								

Копировал А4 Формат А3

БМ3.13.01.000 СБ

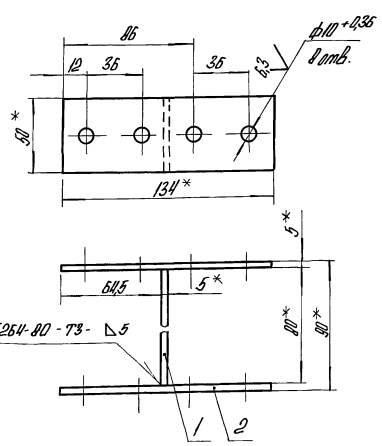

1.* Размеры для справок.
2. $\pm\frac{IT14}{2}$.
3. Обработка поверхностей реза деталей Б4 $\sqrt{25}$.

Изм.	Лист	№ докум.	Подпись	Дата	БМ3.13.01.000 СБ			
Разраб.		Элионис			Держатель	Лит.	Масса	Масштаб
Пров.		Никитченко					0,67	1:2
Т.контр.						Лист	Листов 1	
Н.контр.		Колмец				ЛАТГИПРОПРОМ		
Утв.								

Формат А4

БМ3.13.00.001

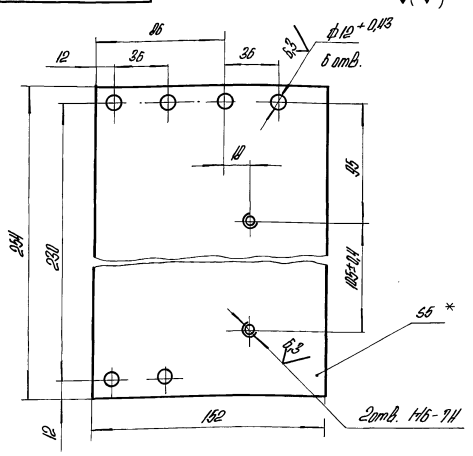

1.* Размер для справок.
2. $\pm\frac{IT14}{2}$.

Изм.	Лист	№ докум.	Подпись	Дата	БМ3.13.00.001			
Разраб.		Элионис			Пластина	Лит.	Масса	Масштаб
Пров.		Никитченко					1,5	1:2
Т.контр.						Лист	Листов 1	
Н.контр.		Колмец			Лист 5 ГОСТ 19903-74 ВСт3кп2 ОСТ 14637-79	ЛАТГИПРОПРОМ		
Утв.								

23523-11 41 Формат А4

Обозначение изолируемого оборудования и трубопровода	Наименование изолируемого оборудования, трубопровода	Кол-во	Размеры: Наружн. диаметр или размеры сечения мм	Размеры: Длина или высота м	Расположение	t теплоносителя °C	Теплоизоляционная конструкция: Назначение	Теплоизоляционная конструкция: Наименование основных элементов	Теплоизоляционная конструкция: Толщина мм	Поверхность м²	Объем теплоизоляции по слоям м³	Лист основного комплекта обозначение ссылочных или прилагаемых документов	Примечание
	Оборудование												
поз. 54	Подогреватель мазута												
	ПМ-25-6 ТУ 108.3541-75	2	ф325	3,36	гориз.	155°	от теплопотерь	Изделия минераловатные с гофрированной структурой 2ИТГ-100	120		1,3	7.903.9-3.1-09	
								Алюминиевое защитное покрытие	0,5	13		Выпуск 1 часть 1	
поз. 54	Днище подогревателя мазута						от теплопотерь	Изделия минераловатные с гофрированной структурой 2ИТГ-100				7.903.9-2.1-35	
	ПМ-25-6 ТУ 108.3541-75	4	ф325		гориз.	155			120		0,4		
								Алюминиевое защитное покрытие	0,5	3,2			
поз. 55	Фильтр тонкой очистки мазута						от теплопотерь	Маты минераловатные прошивные в обкладках				7.903.9-3.1-17	
	ФМ-25-30-40 ТУ 108-777-78	2	ф325	1,097	Верт.	120°			90		0,3	Выпуск 1 часть 1	
поз. 55	Днище фильтра тонкойочистки						от теплопотерь	Алюминиевое защитное покрытие	0,5	3,6		7.903.9-2.1	
	мазута ФМ-25-30-40 ТУ108-777-78	4	ф325		Верт.	120°		Маты минераловатные прошивные в обкладках					
									90		0,08		
поз. 55	Патрубки фильтры тонкой очистки						от теплопотерь	Алюминиевое защитное покрытие	0,5	0,25			
	мазута ФМ-25-30-40 ТУ 108-777-78	4	ф108	0,11	гориз.	120°		Маты минераловатные прошивные				7.903.9-3.1	
									70		0,026	Выпуск 1 часть 1	
поз. 2	Фильтр грубой очистки мазута						от теплопотерь	Алюминиевое защитное покрытие	0,3	0,39		7.903.9-2.1-35	
	Ду 100	2	ф273	0,5	Верт.	120°		Маты минераловатные прошивные в обкладках				7.903.9-3.1-17	
									90		0,117	Выпуск 1 часть 1	
поз.2	Днище фильтра грубой очистки						от теплопотерь	Алюминиевое защитное покрытие	0,5	1,63		7.903.9-2.1-35	
	мазута Ду 100	4	ф105			120°		Маты минераловатные прошивные в обкладках					
									90		0,028		
поз.2	Патрубки фильтра грубой						от теплопотерь	Алюминиевое защитное покрытие	0,5	0,39			
	очистки мазута Ду 100	4	ф108	0,11	гор.	120°		Маты минераловатные прошивные				7.903.9-3.1-19	
									70		0,026	Выпуск 1 часть 1	
	Трубопроводы							Алюминиевое защитное покрытие	0,3	0,38		7.903.9-2.1-35	
поз. 3,4,5, 15	Трубопровод		ф108	2,24	гор.	120°	от теплопотерь	Маты минераловатные прошивные				7.903.9-3.1-19	
									70		0,125	Выпуск 1 часть 1	
поз. 15	Трубопровод		ф108	0,154	Верт.	120°	от теплопотерь	Алюминиевое защитное покрытие	0,3	1,74		7.903.9-2.1-35	
								Маты минераловатные прошивные				7.903.9-3.1-19	
									70		0,009	Выпуск 1 часть 1	
поз. 9,10,11 12	Трубопровод		ф76	0,58	гор.	120°	от теплопотерь	Алюминиевое защитное покрытие	0,3	0,13		7.903.9-2.1-35	
								Шнур теплоизоляционный из минеральной ваты марки 200	80		0,023	7.903.9-2.1-13	
поз. 11, 12	Трубопровод		ф76	0,4	Верт.	120°	от теплопотерь	Алюминиевое защитное покрытие	0,3	0,47		7.903.9-2.1-35	
								Шнур теплоизоляционный из минеральной ваты марки 200	80		0,015	7.903.9-2.1-11	
поз. 3,8,9,10, 11,12,13	Трубопровод		ф57	4,234	гор.	120°	от теплопотерь	Алюминиевое защитное покрытие	0,3	0,33		7.903.9-2.1-35	
								Холстопрошивное полотно ХПС-Т-5	60		0,091	7.903.9-3.1-10	
поз. 4,5,6,7, 8,9,10,11,12,17	Трубопровод		ф57	3,255	Верт.	120°	от теплопотерь	Алюминиевое защитное покрытие	0,3	2,53		Выпуск 1 часть 1	
								Холстопрошивное полотно ХПС-Т-5				7.903.9-2.1-35	
									60		0,072	7.903.9-3.1-10	
поз. 16	Трубопровод		ф57	4,47	гор.	165°	от теплопотерь	Алюминиевое защитное покрытие	0,3	2,03		Выпуск 1 часть 1	
								Холстопрошивное полотно ХПС-75				7.903.9-2.1-35	
									70		0,13	7.903.9-3.1-10	
поз. 67	Трубопровод		ф45	0,2	Верт.	120°	от теплопотерь	Алюминиевое защитное покрытие	0,3	3,06		Выпуск 1 часть 1	
								Холстопрошивное полотно ХПС-Т-5				7.903.9-2.1-35	
									60		0,004	7.903.9-3.1-10	
								Алюминиевое защитное покрытие	0,3	0,12		Выпуск 1 часть 1	
												7.903.9-2.1-35	

Технические требования см. Выпуск 3-0 „Указания по применению и изготовлению."

Инв. № подл. | Подпись и дата | Взам. инв. № | Инв. № дубл. | Подпись и дата

Изм.	Лист	№ докум.	Подпись	Дата
Разраб.		Холмин		
Провер.		Мишуров		
Н. контр.		Колмец		
Утв.				

БМЗ.1.4.00.000 ТМ

Блок подачи мазута к котлам БМП12×3,2-25.

Ведомость теплоизоляционных конструкций

Лит.	Лист	Листов
	1	2

ЛАТГИПРОПРОМ

Обозначение изолируемого оборудования и трубопровода	Наименование изолируемого оборудования и трубопровода	Кол-во	Размеры: наружный диаметр или размеры сечения, мм	Размеры: длина или высота, м	Расположение	t теплоносителя, °С	Теплоизоляционная конструкция: назначение	Теплоизоляционная конструкция: наименование основных элементов	Теплоизоляционная конструкция: толщина, мм	Поверхность, м²	Объем теплоизоляционного слоя, м³	Лист основного комплекта. Обозначение ссылочных или прилагаемых документов	Примечание
поз. 16,21	трубопровод		ф38	3,738	гор.	165°	от тепло	холстопрошивное полотно				7.903.9-3.1-10	
							потерь	ХПС-Т-5	60		0,07	выпуск 1 часть 1	
								алюминиевое защитное покрытие	0,3	2,1		7.903.9-2.1-35	
поз. 18	трубопровод		ф38	0,238	гор.	120°	от тепло-	холстопрошивное полотно				7.903.9-3.1-10	
							потерь	ХПС-Т-5	50		0,003	выпуск 1 часть 1	
								алюминиевое защитное покрытие	0,3	0,11		7.903.9-2.1-35	
поз. 16,21	трубопровод		ф38	1,93	верт.	165°	от тепло	холстопрошивное полотно				7.903.9-3.1-10	
							потерь	ХПС-Т-5	60		0,035	выпуск 1 часть 1	
								алюминиевое защитное покрытие	0,3	1,1		7.903.9-2.1-35	
поз. 18	трубопровод		ф38	0,238	верт.	120°	от тепло	холстопрошивное полотно				7.903.9-3.1-10	
							потерь	ХПС-Т-5	50		0,003	выпуск 1 часть 1	
								алюминиевое защитное покрытие	0,3	0,11		7.903.9-2.1-35	
поз. 16	трубопровод		ф32	0,26	гор.	165°	от тепло	холстопрошивное полотно				7.903.9-3.1-10	
							потерь	ХПС-Т-5	60		0,004	выпуск 1 часть 1	
								алюминиевое защитное покрытие	0,3	0,14		7.903.9-2.1-35	
поз. 6,7, 19,20,23	трубопровод		ф32	3,1	гор.	120°	от тепло	холстопрошивное полотно				7.903.9-3.1-10	
							потерь	ХПС-Т-5	50		0,04	выпуск 1 часть 1	
								алюминиевое защитное покрытие	0,3	1,4		7.903.9-2.1-35	
поз. 23	трубопровод		ф32	0,684	верт.	120°	от тепло	холстопрошивное полотно				7.903.9-3.1-10	
							потерь	ХПС-Т-5	50		0,01	выпуск 1 часть 1	
								алюминиевое защитное покрытие	0,3	0,32		7.903.9-2.1-35	
поз. 16	трубопровод		ф25	3,8	верт.	165°	от тепло	холстопрошивное полотно				7.903.9-3.1-10	
							потерь	ХПС-Т-5	50		0,05	выпуск 1 часть 1	
								алюминиевое защитное покрытие	0,3	1,67		7.903.9-2.1-35	
поз. 16	отвод 90°	2	ф57			165°	от тепло	холстопрошивное полотно				7.903.9-3.1-10	
							потерь	ХПС-Т-5	70		0,008	выпуск 1 часть 1	
								алюминиевое защитное штампованное покрытие	0,3	0,308		3.903-11.03	
поз. 3,4,5,6, 9,10,11,12,13,14, 15,17	отвод 90°	20	ф57			120°	от тепло	холстопрошивное полотно				7.903.9-3.1-10	
							потерь	ХПС-Т-5	60		0,063	выпуск 1 часть 1	
								алюминиевое защитное штампованное покрытие	0,3	2,76		3.903-11.03	
поз. 9,10, 11,12	отвод	4	ф76			120°	от тепло	шнур теплоизоляционный					
							потерь	из минеральной ваты марки 200	80		0,03	7.903.9-2.1-13	
								алюминиевое защитное штампованное покрытие	0,3	0,932		3.903-11.03	
поз. 16	арматура муфтовая	2	Ду 20			165°	от тепло	шнур теплоизоляционный					
							потерь	с металлическим защит-	60		0,0064	7.903.9-	
								ным покрытием	0,8	0,2		-2.2-01	
поз. 52	арматура муфтовая	2	Ду 20			120°	от тепло	шнур теплоизоляционный					
							потерь	с металлическим защит-	50		0,005		
								ным покрытием	0,8	0,18			
поз. 16	арматура муфтовая	2	Ду 25			165°	от тепло	шнур теплоизоляционный					
							потерь	с металлическим защит-	70		0,009	7.903.9-2.2	
								ным покрытием	0,8	0,24		-01	
поз. 6,7, 19,20.	арматура муфтовая	6	Ду 25			120°	от тепло	шнур теплоизоляционный					
							потерь	с металлическим защит-	60		0,021	7.903.9-	
								ным покрытием	0,8	0,65		-2.2-01.	
поз. 16	арматура муфтовая	2	Ду 32			165°	от тепло	шнур теплоизоляционный					
							потерь	с металлическим защит-	70		0,01	7.903.9-	
								ным покрытием	0,8	0,25		-2.2-01	
поз. 18,22	арматура муфтовая	6	Ду 32			120°	от тепло	шнур теплоизоляционный					
							потерь	с металлическим защит-	60		0,022	7.903.9-	
								ным покрытием	0,8	0,67		-2.2-01	
поз. 6,7.	клапан сварной	2	Ду 50			120°	от тепло	шнур теплоизоляционный					
							потерь	с металлическим защит-	70		0,023	7.903.9	
								ным покрытием	0,8	0,55		-2.2-01	
поз. 49,53	арматура фланцевая	12	Ду 50			120°	от тепло-	матрацы из стеклянного					
							потерь	штапельного волокна	70		0,744	7.903.9-2.2-07	
								алюминиевое защитное покрытие	1.0	10,8		7.903.9-2.2-11,12	
								отделка торцов гофрированными диафрагмами				7.903.9-2.2-34	

Выпуск 3-1

Серия 5.903-12

Инв. № подл. | Подпись и дата | Взам. инв. № | Инв. № дубл. | Подпись и дата

№ стр.	Наименование материала и единица измерения	Код материала	Код ед. изм.	Кол.	Примечание
	Изделия минераловатные				
	с гафрированной структурой				
	на синтетическом связующем				
	ТУ 36.16.22-8-86				
	2ИТС-100 56700.500-60	576202			
	м		006	56,7	
	Маты минераловатные	576212			
	прошивные М-100				
	ГОСТ 21880-76 м³		113	0,186	
	Холстопрошивное полотно	595280			
	ХПС-Т-5 ТУ 6-11-454-77 м³		113	0,586	
	Маты из стеклянного				
	штапельного волокна МС-50				
	ГОСТ 10499-78 м³		113	0,744	
	Шнур теплоизоляционный из				
	минеральной ваты марки 200				
	ШТН-МВ-200				
	ТУ 36-1695-79 м³		113	0,166	
	Ткань из стеклянных				
	крученых комбинированных				
	нитей Т-13				
	ГОСТ 19170-73 м²		055	18	

Инв. № подл. | Подп. и дата | Взам. инв. № | Инв. № дубл. | Подп. и дата

Изм. Лист № докум. Подп. Дата

БМ3.1.4.00.000ВМ

Разраб. Хомин
Провер. Мищуров
Н. контр. Колмец
Утв.

Блок подачи мазута к котлам БМПП-2×3,2-25
Ведомость теплоизоляционных материалов

Лит | Лист 1 | Листов 3

ЛАТГИПРОПРОМ

Копировал | формат А4

№ стр.	Наименование материала и единица измерения	Код материала	Код ед. изм.	Кол.	Примечание
	Алюминиевое защитное				
	покрытие ГОСТ 21631-76	181110			
	толщ. 1 м²		055	10,6	
	толщ. 0,8 м²		055	2,74	
	толщ. 0,5 м²		055	22,77	
	толщ. 0,3 м²		055	18,22	
	Маты минераловатные	576212			
	прошивные 2М-100				
	ГОСТ 21880-76 м³		113	0,525	
	Элемент покрытия штампован-				
	ный ТУ 36-2427-81	181110			
	толщ. 0,3 м²		055	4	
	Лист АД 1Н-1	090202			
	ГОСТ 21631-76 кг		116	0,3	
	Лист АД 1Н-0,8	090202			
	ГОСТ 21631-76 кг		116	0,1	
	Лента 2×30 ст3пс	093500			
	ГОСТ 6009-74 кг		116	1,4	
	Лента 0,8×20	181110			
	ТУ 48-21-636-79 кг		116	1,3	
	Лента 0,7×20				
	ГОСТ 3560-73 кг		116	5,1	
	Нить стеклянная крученая	595220			
	комплексная БС-10-160×1×3				
	ГОСТ 8325-78 кг		116	0,178	
	Проволока 3-0-4	121100			
	ГОСТ 3282-74 кг		116	0,05	

Инв. № подл. | Подп. и дата | Взам. инв. № | Инв. № дубл. | Подп. и дата

Изм. Лист № докум. Подп. Дата

БМ3.1.4.00.000 ВМ

Лист 2

Копировал | формат А4

№ стр.	Наименование материала и единица измерения	Код материала	Код ед. изм.	Кол.	Примечание
	Проволока 2-0-4	121100			
	ГОСТ 3282-74 кг		116	3,96	
	Проволока 1,2-0-4	121100			
	ГОСТ 3282-74		116	0,12	
	Проволока 0,8-0-4	121100			
	ГОСТ 3282-74		116	0,27	
	Стеклопластик рулонный				
	ТУ 6-11-145-80		116	0,054	
	Болт М8-30.36.019	128100			
	ГОСТ 7798-70 кг		116	0,042	
	Гайка М8.4.019	128100			
	ГОСТ 5915-70 кг		116	0,015	
	Винт 4×12 05.019	128401			
	ГОСТ 10621-80 кг		116	23,4	
	Заклепка комбинированная	128500			
	СТД 985 кг		116	0,43	
	ТУ 36-1598-77 шт		796	96	
	Пряжка тип I-0	181110			
	ТУ 36-1492-77 кг		116	0,15	
	Пряжка тип II-А	181110			
	ТУ 36-1492-77 кг		116	0,12	
	Картон асбестовый КАОН1-8	257631			
	ГОСТ 2850-80 кг		116	0,072	
	Диафрагма тип I	257631			
	ТУ 36-2543-83 кг		116	0,08	
	шт		796	24	

Инв. № подл. | Подп. и дата | Взам. инв. № | Инв. № дубл. | Подп. и дата

Изм. Лист № докум. Подп. Дата

БМ3.1.4.00.000 ВМ

Лист 3

Копировал | формат А4

№ стр.	Наименование вида работ	Ед. изм.	Код вида работ	Код ед. изм.	Количество
1.	Изоляция оборудования изделиями минераловатными с гафрированной структурой 2ИТС-100	м³		113	1,7
2	Изоляция трубопроводов холстопрошивным полотном ХПС-Т-5	м³		113	0,586
3	Изоляция трубопроводов и арматуры шнуром теплоизоляционным	м³		113	0,166
4	Изоляция оборудования и трубопроводов матами минераловатными	м³		113	0,711
5	Изоляция арматуры матрацами из стеклянного штапельного волокна	м³		113	0,744
6	Покрытие поверхности изоляции трубопроводов, арматуры и оборудования алюминиевым защитным покрытием	м²		055	54,33
7	Покрытие поверхности изоляции отводов алюминиевым защитным штампованным покрытием	м²		055	4

Инв. № подл. | Подп. и дата | Взам. инв. № | Инв. № дубл. | Подп. и дата

Изм. Лист № докум. Подп. Дата

БМ3.1.4.00.000 ВО

Разраб. Хомин
Провер. Мищуров
Н. контр. Колмец
Утв.

Блок подачи мазута к котлам БМПП-2×3,2-25
Ведомость объемов теплоизоляционных работ

Лит | Лист 1 | Листов 1

ЛАТГИПРОПРОМ

gost.e-ecolog.ru