Типовая документация на конструкции, изделия и узлы зданий и сооружений

# Серия 5.903-12

# БЛОКИ ТЕПЛОМЕХАНИЧЕСКОГО ОБОРУДОВАНИЯ ДЛЯ УСТАНОВОК МАЗУТОСНАБЖЕНИЯ

Выпуск 2-3

## Блоки мазутные рециркуляционные БМР-2×78,0-4,0

Рабочие чертежи

gost.e-ecolog.ru

я цена
ализации
-накладной

Типовая документация на конструкции,
изделия и узлы зданий и сооружений

# Серия 5.903-12

# Блоки тепломеханического оборудования для установок мазутоснабжения

Выпуск 2-3

## Блоки мазутные рециркуляционные БМР-2×78,0-4,0

Рабочие чертежи

Разработаны
проектным институтом
„Латгипропром"
Гл.инж.института В.Овчаров
Гл.инж.проекта Я.Нидбальский

Утверждены и введены
в действие ММСС СССР
Протокол от 22.02.1989г.

# Содержание альбома


| Обозначение | Наименование | № стр. |
|---|---|---|
| **Блок мазутный рециркуляционный БМР-2х78,0-4,0** | | |
| БМ2.3.1.00.000 | Блок БМР-2х78,0-4,0 | 3 |
| БМ2.3.1.01.001 | Петля | |
| БМ2.3.1.00.000СБ | Блок БМР-2х78,0-4,0 | 4 |
| БМ2.3.1.00.000 ГЗ | Блок БМР-2х78,0-4,0. Схема принципиальная. | 5 |
| БМ2.3.1.01.000 | Рама | |
| БМ2.3.1.01.000СБ | Рама | 6 |
| БМ2.3.1.01.000 | Рама | 7 |
| БМ2.3.1.02.000 | Трубопровод | |
| БМ2.3.1.03.000 | Трубопровод | |
| БМ2.3.1.02.000СБ | Трубопровод | 8 |
| БМ23.1.03.000СБ | Трубопровод | |
| БМ2.3.1.04.000 | Трубопровод | 9 |
| БМ2.3.1.04.000СБ | Трубопровод | |
| БМ2.3.1.05.000 | Трубопровод | 10 |
| БМ2.3.1.05.000СБ | Трубопровод | |
| БМ2.3.1.06.000 | Трубопровод | 11 |
| БМ2.3.1.06.000СБ | Трубопровод | |
| БМ2.3.1.07.000 | Трубопровод | |
| БМ2.3.1.07.000СБ | Трубопровод | 12 |
| БМ2.3.1.08.000СБ | Трубопровод | |
| БМ2.3.1.08.000 | Трубопровод | 13 |
| БМ2.3.1.09.000 | Трубопровод | |
| БМ2.3.1.09.000СБ | Трубопровод | |
| БМ2.3.1.10.000 | Трубопровод | 14 |
| БМ2.3.1.10.000СБ | Трубопровод | |
| БМ2.3.1.10.000 | Трубопровод | 15 |
| БМ2.1.1.15.000 | Трубопровод | |
| БМ2.1.1.15.000СБ | Трубопровод | |
| БМ1.3.1.04.001 | Штуцер | |
| 26.41.00.000СБ | Фильтр грубой очистки мазута Ду 200 | 16 |
| 26.41.00.000 | Фильтр грубой очистки мазута Ду 200 | 17 |
| 26.41.01.000 | Корпус | |
| 26.41.01.001 | Кожух | |
| 26.41.01.002 | Патрубок | |
| 26.41.01.000СБ | Корпус | 18 |
| 26.41.01.003 | Днище | 19 |
| 26.41.02.000 | Крышка | |
| 26.41.02.000СБ | Крышка | |
| 26.41.02.001 | Крышка | 20 |
| 26.41.03.000 | Сетка | |
| 26.41.03.002 | Донышко | |
| 26.20.02.001 | Скоба | |
| 26.41.03.000СБ | Сетка | 21 |
| 26.41.03.001 | Сетка | |
| 26.41.03.003 | Ручка | 22 |
| 26.41.03.004 | Бортик | |
| 26.41.03.005 | Связь | |

| Обозначение | Наименование | № стр. |
|---|---|---|
| **Установка приборов контроля и автоматики блока БМР-2х78,0-4,0** | | |
| БМ2.3.2.00.000 | Блок БМР-2х78,0-4,0. Установка приборов контроля и автоматики. | 22 |
| БМ2.3.2.00.000 | Блок БМР-2х78,0-4,0. Установка приборов контроля и автоматики. | 23 |
| БМ2.3.2.00.000СБ | Блок БМР-2х78,0-4,0. Установка приборов контроля и автоматики. | |
| БМ1.2.2.01.000 | Устройство отборное | |
| БМ1.2.2.01.000СБ | Устройство отборное | 24 |
| БМ1.2.2.01.000 | Устройство отборное | 25 |
| БМ2.1.2.01.100 | Бачок разделительный | |
| БМ2.1.2.01.100СБ | Бачок разделительный | |
| БМ2.1.2.01.101 | Корпус | 26 |
| БМ2.1.2.01.102 | Дно | |
| БМ2.3.2.00.000СО | Блок БМР-2х78,0-4,0. Схема автоматизации | |
| БМ2.1.2.00.001 | Хомут | 27 |
| БМ2.3.2.00.001 | Стойка | |
| **Установка электрооборудования блока БМР-2х78,0-4,0** | | |
| БМ2.3.3.00.000 | Блок БМР-2х78,0-4,0. Установка электрооборудования. | 27 |
| БМ2.3.3.00.000СБ | Блок БМР-2х78,0-4,0. Установка электрооборудования. | 28 |
| БМ2.3.3.01.000 | Стойка | 29 |
| БМ2.3.3.01.000СБ | Стойка | |
| БМ2.3.3.01.007 | Пластина | |
| **Теплоизоляция блока БМР-2х78,0-4,0** | | |
| БМ2.3.4.00.000ТИ | Блок БМР-2х78,0-4,0. Ведомость теплоизоляционных конструкций | 30,31 |
| БМ2.3.4.00.000ВМ | Блок БМР-2х78,0-4,0. Ведомость материалов | 32 |
| БМ2.3.4.00.000ВР | Блок БМР-2х78,0-4,0. Ведомость объемов работ. | |

Выпуск 2-3 | Серия 5.903-12

| Форм. | Зона | Поз. | Обозначение | Наименование | Кол. | Примечание |
|---|---|---|---|---|---|---|
| | | | | Документация | | |
| А2 | | | БМ2.3.1.00.000 СБ | Сборочный чертёж | | |
| А3 | | | БМ2.3.1.00.000 ГЗ | Схема принципиальная | | |
| А4 | | | БМ2.0.0.00.000 ДТ | Указания по применению и изготовлению | | Выпуск 2-0 |
| | | | | Сборочные единицы | | |
| А4 | | 1 | БМ2.3.1.01.000 | Рама | 1 | |
| А4 | | 2 | БМ2.3.1.02.000 | Трубопровод | 2 | |
| А4 | | 3 | БМ2.3.1.03.000 | Трубопровод | 2 | |
| А4 | | 4 | БМ2.3.1.04.000 | Трубопровод | 1 | |
| А4 | | 5 | БМ2.3.1.05.000 | Трубопровод | 1 | |
| А4 | | 6 | БМ2.3.1.06.000 | Трубопровод | 1 | |
| А4 | | 7 | БМ2.3.1.07.000 | Трубопровод | 1 | |
| А4 | | 8 | БМ2.3.1.08.000 | Трубопровод | 1 | |
| А4 | | 9 | БМ2.3.1.09.000 | Трубопровод | 2 | |
| А4 | | 10 | БМ2.3.1.10.000 | Трубопровод | 1 | |
| А4 | | 11 | БМ2.1.1.15.000 | Трубопровод | 4 | |
| А4 | | 12 | 26.41.00.000 | Фильтр грубой очистки мазута Ду 200 | 2 | |
| | | | | Стандартные изделия | | |
| | | | | Болты ГОСТ 7798-70 | | |
| | | 15 | | М12×60.46 | 8 | |

Подп. и дата | Инв. № дубл. | Взам. инв. № | Подп. и дата | Инв. № подл.

| Изм. | Лист | № докум. | Подп. | Дата |
|---|---|---|---|---|
| Разраб. | | Никитченко | | |
| Пров. | | Колмец | | |
| Н. контр. | | Колмец | | |
| Утв. | | | | |

БМ2.3.1.00.000

Блок мазутный рециркуляционный БМР-2×78.0-4,0

| Лит. | Лист | Листов |
|---|---|---|
| | 1 | 3 |

ЛАТГИПРОПРОМ

Копировал Мак Формат А4

Выпуск 2-3 | Серия 5.903-12

| Форм. | Зона | Поз. | Обозначение | Наименование | Кол. | Примечание |
|---|---|---|---|---|---|---|
| | | 16 | | М16×55.46 | 16 | |
| | | 17 | | М20×80.46 | 232 | |
| | | | | Гайки ГОСТ 5915-70 | | |
| | | 18 | | М12.5 | 8 | |
| | | 19 | | М16.5 | 16 | |
| | | 20 | | М20.5 | 232 | |
| | | 21 | | Шпилька АМ24×120.35 ГОСТ 9066-75 | 32 | |
| | | 22 | | Гайка АМ24.25 ГОСТ 9064-75 | 64 | |
| | | 23 | | Гайка соединительная 32 ГОСТ 8959-75 | 4 | |
| | | 24 | | Контргайка 32 ГОСТ 8961-75 | 4 | |
| | | 25 | | Шайба 12.02 ГОСТ 11371-78 | 8 | |
| | | | | Шайбы ГОСТ 10906-78 | | |
| | | 26 | | 10.02 | 4 | |
| | | 27 | | 16.02 | 4 | |
| | | 28 | | 20.02 | 4 | |
| | | 29 | | Шайба 12.65Г ГОСТ 6402-70 | 8 | |
| | | 30 | | Шайба 24.20 ГОСТ 9065-70 | 64 | |
| | | | | Опоры ГОСТ 14911-82 | | |
| | | 32 | | ОПБ2-57 | 2 | |
| | | 33 | | ОПБ2-159 | 2 | |
| | | 34 | | ОПБ2-219 | 2 | |
| | | | | Фланцы ст3 ГОСТ 12821-80 | | |
| | | 35 | | 1-150-16 | 2 | |
| | | 36 | | 1-200-16 | 5 | |
| | | | | Прокладки ГОСТ 15180-70 | | |
| | | 37 | | А-50-16 | 4 | |
| | | 38 | | А-150-16 | 12 | |
| | | 39 | | А-200-16 | 14 | |

Подп. и дата | Инв. № дубл. | Взам. инв. № | Подп. и дата | Инв. № подл.

| Изм. | Лист | № докум. | Подп. | Дата |
|---|---|---|---|---|

БМ2.3.1.00.000

Лист 2

Копировал Мак Формат А4

Выпуск 2-3 | Серия 5.903-12

| Форм. | Зона | Поз. | Обозначение | Наименование | Кол. | Примечание |
|---|---|---|---|---|---|---|
| | | | | Задвижки 30с41нж ГОСТ 10194-78 | | |
| | | 41 | | Ду 50 Ру 16 | 2 | |
| | | 42 | | Ду 150 Ру 16 | 4 | |
| | | 43 | | Ду 200 Ру 16 | 5 | |
| | | | | Прочие изделия | | |
| | | 44 | | Клапан обратный 16с13нж Ду 150 Ру 40 ТУ 26-07-1123-76 | 2 | |
| | | 45 | | Насос 5НКЭ-9×1 Дк=210мм Q=21,7 л/с (78 м³/ч); P=0,4 МПа (4 кгс/см²) с электродвигателем ВАОМИ-62-2 N=17 кВт; n=2950 об/мин ТУ 26-06-1323-81 | 2 | |

Подп. и дата | Инв. № дубл. | Взам. инв. № | Подп. и дата | Инв. № подл.

| Изм. | Лист | № докум. | Подп. | Дата |
|---|---|---|---|---|

БМ2.3.1.00.000

Лист 3

Копировал Мак Формат А4

БМ2.3.1.01.001

Выпуск 2-3 | Серия 5.903-12

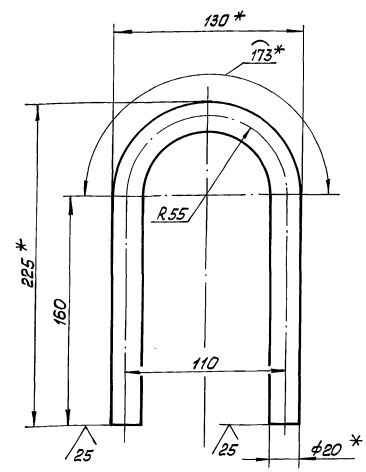


1 * Размеры для справок.

2. $\pm \frac{IT14}{2}$

Подп. и дата | Инв. № дубл. | Взам. инв. № | Подп. и дата | Инв. № подл.

| Изм. | Лист | № докум. | Подп. | Дата |
|---|---|---|---|---|
| Разраб. | | Авдеенко | | |
| Пров. | | Никитченко | | |
| Т. контр. | | | | |
| Н. контр. | | Колмец | | |
| Утв. | | | | |

БМ2.3.1.01.001

Петля

| Лит. | Масса | Масштаб |
|---|---|---|
| | 1,22 | 1:2 |

Лист | Листов 1

Круг 20-В-ГОСТ 2590-71 / В Ст3 кп4-II-ГОСТ 535-79

ЛАТГИПРОПРОМ

Копировал Мак 23523-08 4 Формат А4

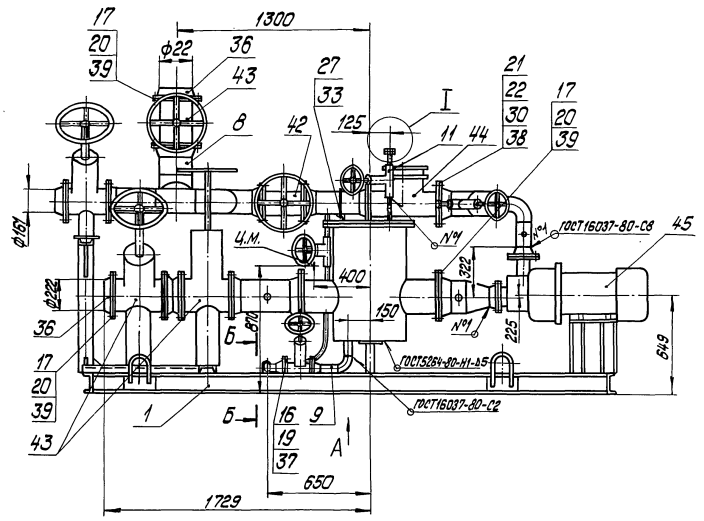


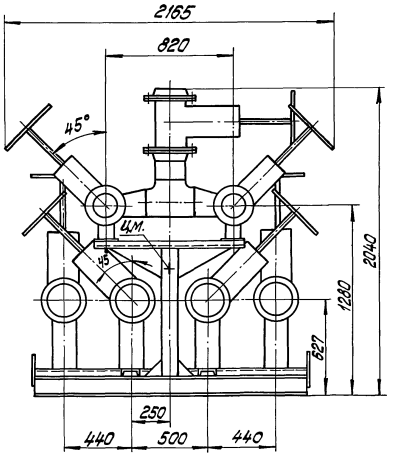


Б-Б

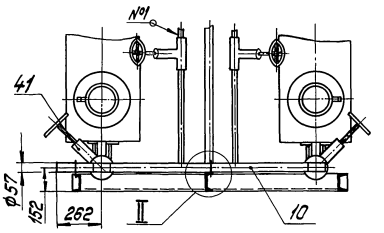


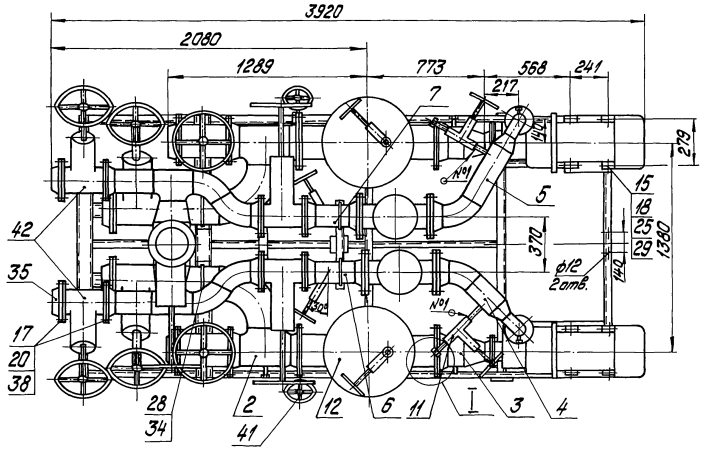


Вид А
М1:25

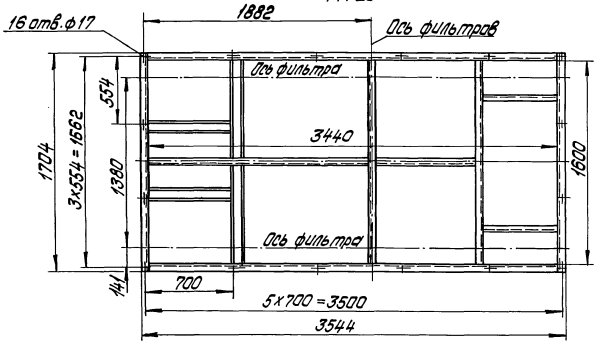


I
М1:2

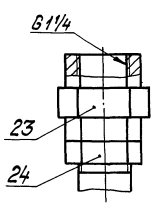


II
М1:2

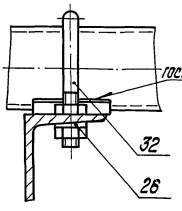


1. Размеры для справок.
2. Произвести гидроиспытания блока давлением 0,5 МПа (5 кгс/см²) в течение 10мин. Течь не допускается.

| | | | | | | |
|---|---|---|---|---|---|---|
| Изм. | Лист | № докум. | Подпись | Дата | БМ2.3.1.00.000 СБ | |
| Разраб. | | Никитченко | | | Блок мазутный, рециркуляционный БМР-2х78,0-4,0 | Лит. / Масса / Масштаб: 3549 / 1:20 |
| Пров. | | Колмец | | | | Лист / Листов 1 |
| Т.контр. | | | | | | ЛАТГИПРОПРОМ |
| Н.контр. | | Колмец | | | | |
| Утв. | | | | | | |



Инв.№подл. | Подпись и дата | Взам.инв.№ | Инв.№дубл. | Подпись и дата

копировал Дудкова 23523-08 5 формат А2

Выпуск 2-3
Серия 5.903-12

БМ2.3.1.00.000ГЗ

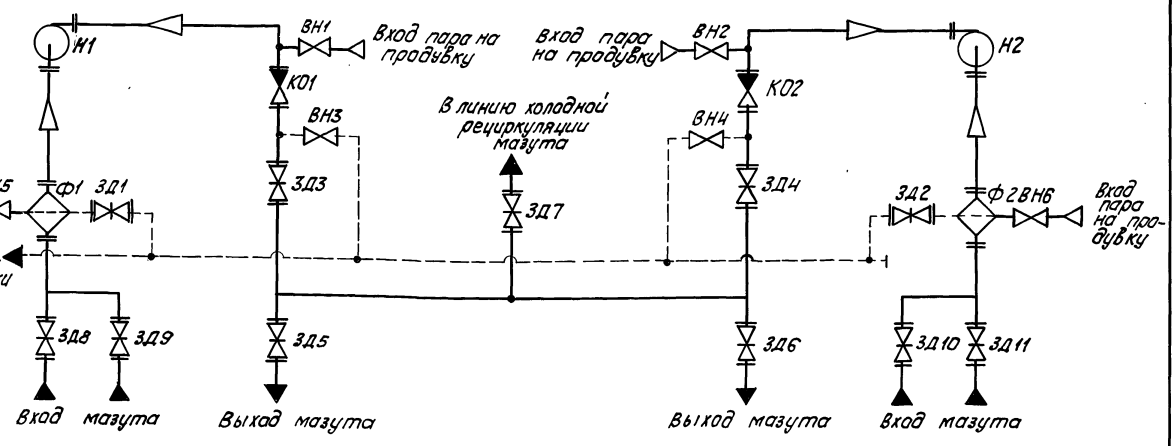


| Поз. обозначение | Наименование | Кол. | Примечание |
|---|---|---|---|
| Н1, Н2 | Насос 5НКЭ-9х1 | 2 | Q=21,7 м³/с; Ру=0,4МПа |
| К01, К02 | Клапан обратный 16с 13нж | 2 | Ду 150; Ру 40 |
| ВН1...ВН6 | Вентиль 15с 27нж3 | 6 | Ду 32; Ру 64 |
| ЗД1, ЗД2 | Задвижка 30с 41нж | 2 | Ду 50; Ру 16 |
| ЗД3...ЗД6 | Задвижка 30с 41нж | 4 | Ду 150; Ру 16 |
| ЗД7...ЗД11 | Задвижка 30с 41нж | 5 | Ду 200; Ру 16 |

| Поз. обозначение | Наименование | Кол. | Примечание |
|---|---|---|---|
| Ф1, Ф2 | Фильтр грубай очистки мазута | 2 | Ду 200 |

| | | | | | |
|---|---|---|---|---|---|
| Изм. | Лист | № докум. | Подпись | Дата | БМ2.3.1.00.000ГЗ |
| Разраб. | | Михайлова | | | Блок мазутный рециркуляционный БМР-2х78,0-Н.О. Схема принципиальная |
| Пров. | | Колмец | | | Лит. / Масса / Масштаб |
| Т.контр. | | | | | Лист / Листов 1 |
| Н.контр. | | Колмец | | | ЛАТГИПРОПРОМ |
| Утв. | | | | | |

Копировал / формат А3

Выпуск 2-3
Серия 5.903-12

| Формат | Зона | Поз. | Обозначение | Наименование | Кол. | Примечание |
|---|---|---|---|---|---|---|
| | | | | Документация | | |
| А2 | | | БМ2.3.1.01.000 СБ | Сборочный чертеж | | |
| | | | | Детали | | |
| А4 | | 1 | БМ2.3.1.01.001 | Петля | 4 | |
| Б4 | | 2 | БМ 2.3.1.01.002 | Полка<br>Швеллер 12-ГОСТ 8240-72 / В Ст3сп3 ГОСТ 535-79 | 2 | 35,8кг |
| Б4 | | 3 | БМ2.3.1.01.003 | Полка<br>Швеллер 12-ГОСТ 8240-72 / В Ст3сп3 ГОСТ 535-79<br>L = 1704 ± 1,85 мм | 2 | 17,7кг |
| Б4 | | 4 | БМ2.3.1.01.004 | Полка<br>Швеллер 12-ГОСТ 8240-72 / В Ст3сп3 ГОСТ 535-79<br>L = 1826 -2 мм | 1 | 19 кг |
| Б4 | | 5 | БМ2.3.1.01.005 | Полка<br>Швеллер 12-ГОСТ 8240-72 / В Ст3сп3 ГОСТ 535-79<br>L = 1600 ± 1,55 мм | 2 | 16,6 кг |

| | | | | | |
|---|---|---|---|---|---|
| Изм. | Лист | № докум. | Подпись | Дата | БМ2.3.1.01.000 |
| Разраб. | | Авдеенко | | | Рама |
| Пров. | | Никитченко | | | Лит. / Лист 1 / Листов 4 |
| Н.контр. | | Колмец | | | ЛАТГИПРОПРОМ |
| Утв. | | | | | |

Копировал / формат А4

Выпуск 2-3
Серия 5.903-12

| Формат | Зона | Поз. | Обозначение | Наименование | Кол. | Примечание |
|---|---|---|---|---|---|---|
| Б4 | | 6 | БМ2.3.1.01.006 | Полка<br>Швеллер 12-ГОСТ 8240-72 / В Ст3сп3 ГОСТ 535-79<br>L = 640 ± 1 мм | 2 | 6,66 кг |
| Б4 | | 7 | БМ2.3.1.01.007 | Полка<br>Швеллер 10-ГОСТ 8240-72 / В Ст3сп3 ГОСТ 535-79<br>L = 1704 ± 1,55 мм | 1 | 13,7 кг |
| Б4 | | 8 | БМ2.3.1.01.008 | Стойка<br>Швеллер 10-ГОСТ 8240-72 / В Ст3сп3 ГОСТ 535-79<br>L = 955 ± 1,15 мм | 1 | 8,25кг |
| Б4 | | 9 | БМ2.3.1.01.009 | Полка<br>Швеллер 10-ГОСТ 8240-72 / В Ст3сп3 ГОСТ 535-79<br>L = 940 ± 1,15 мм | 1 | 8,08 кг |
| Б4 | | 10 | БМ2.3.1.01.011 | Стойка<br>Швеллер 10-ГОСТ 8240-72 / В Ст3сп3 ГОСТ 535-79<br>L = 336 ± 0,7 мм | 8 | 2,89 кг |
| Б4 | | 11 | БМ2.3.1.01.012 | Стойка<br>Швеллер 10-ГОСТ 8240-72 / В Ст3сп3 ГОСТ 535-79<br>L = 346 ± 0,7 мм | 2 | 2,97 кг |
| Б4 | | 12 | БМ2.3.1.01.013 | Стойка<br>Швеллер 10-ГОСТ 8240-72 / В Ст3сп3 ГОСТ 535-79<br>L = 211 ± 0,575 мм | 2 | 1,8 кг |
| Б4 | | 13 | БМ2.3.1.01.014 | Полка<br>Швеллер 10-ГОСТ 8240-72 / В Ст3сп3 ГОСТ 535-79<br>L = 793 ± 1 мм | 2 | 6,81кг |

| | | | | | |
|---|---|---|---|---|---|
| Изм. | Лист | № докум. | Подпись | Дата | БМ2.3.1.01.000 |
| | | | | | Лист 2 |

Копировал / 23523-08 6 / формат А4

Инв.№ подл. | Подпись и дата | Взам.инв.№ | Инв.№ дубл. | Подпись и дата

Инв.№подл. | Подп. и дата | Взам.инв.№ | Инв.№дубл. | Подп. и дата

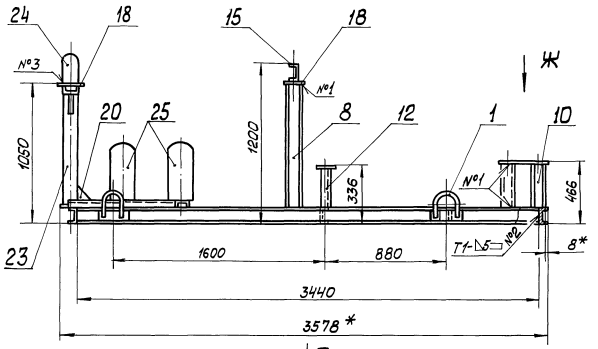


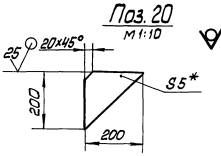


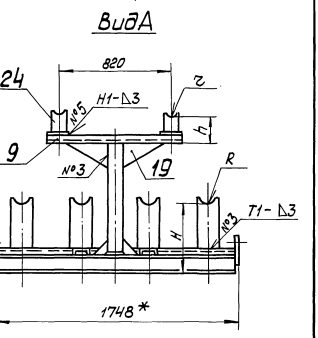


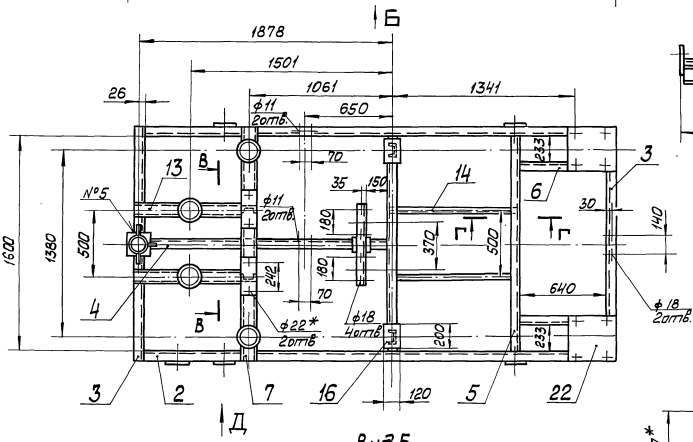


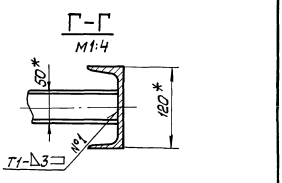


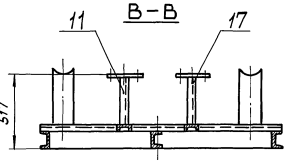


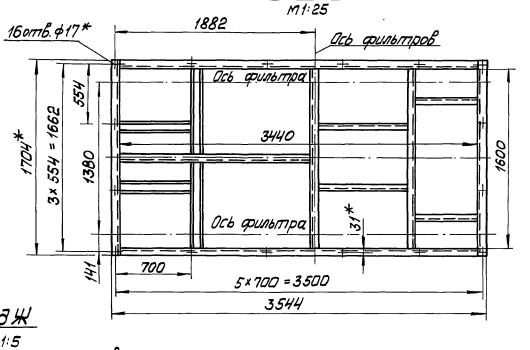


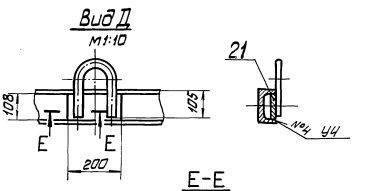


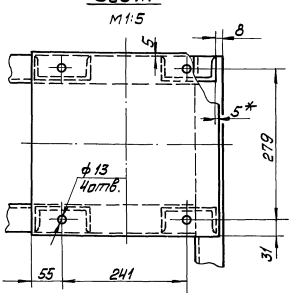


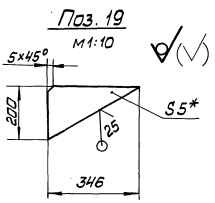


1. * Размеры для справок.
2. ± IT14/2, H14, h14.
3. Радиус R и H определить по размерам корпуса задвижки 30с41нж поз.42, радиус r и h - поз.43 черт.БМ2.3.1.00.000.
4. Обработка поверхностей реза деталей Б4 25
5. Сварные швы по ГОСТ 5264-80.
5. ** Сварка ручная дуговая.

| | | | | | | | |
|---|---|---|---|---|---|---|---|
| | | | | | БМ2.3.1.01.000 СБ | | |
| Изм. | Лист | №докум. | Подп. | Дата | | | |
| Разраб. | | Авраменко | | | Рама | Лист 348 | Масса 1:20 |
| Пров. | | Никитченко | | | | | |
| Т. контр. | | | | | | Листов 1 | |
| Н. контр. | | Колпец | | | | ЛАТГИПРОПРОМ | |
| Утв. | | | | | | | |

Выпуск 2-3
Серия 5.903-12

| Формат | Зона | Поз. | Обозначение | Наименование | Кол. | Примечание |
|---|---|---|---|---|---|---|
| Б4 | | 14 | БМ2.3.1.01.015 | Полка | | |
| | | | | Швеллер 5-ГОСТ 8240-72 Вст3сп3 ГОСТ 535-79 | | |
| | | | | L = 922-1 мм | 2 | 4,46 кг |
| Б4 | | 15 | БМ2.3.1.01.015 | Полка | | |
| | | | | Швеллер 12-ГОСТ 8240-72 Вст3сп3 ГОСТ 535-79 | | |
| | | | | L = 590 ± 0,875 мм | 1 | 6,14 кг |
| Б4 | | 16 | БМ2.3.1.01.016 | Пластина | | |
| | | | | Лист 5 ГОСТ 19903-74 Вст3кп2 ГОСТ 14637-79 | 2 | 0,94 кг |
| Б4 | | 17 | БМ2.3.1.01.017 | Пластина | | |
| | | | | Лист 5 ГОСТ 19903-74 Вст3кп2 ГОСТ 14637-79 | | |
| | | | | 280 ± 0,65 × 100 ± 0,435 мм | 2 | 1,1 кг |
| Б4 | | 18 | БМ2.3.1.01.018 | Пластина | | |
| | | | | Лист 5 ГОСТ 19903-74 Вст3кп2 ГОСТ 14637-79 | | |
| | | | | 120 ± 0,435 × 120 ± 0,435 мм | 4 | 0,57 кг |
| Б4 | | 19 | БМ2.3.1.01.019 | Косынка | | |
| | | | | Лист 5 ГОСТ 19903-74 Вст3кп2 ГОСТ 14637-79 | 2 | 1,36 кг |
| Б4 | | 20 | БМ2.3.1.01.021 | Косынка | | |
| | | | | Лист 5 ГОСТ 19903-74 Вст3кп2 ГОСТ 14637-79 | 3 | 0,76 кг |
| Б4 | | 21 | БМ2.3.1.01.022 | Пластина | | |
| | | | | Лист 5 ГОСТ 19903-74 Вст3кп2 ГОСТ 14637-79 | 4 | 0,85 кг |
| Б4 | | 22 | БМ2.3.1.01.023 | Пластина | | |
| | | | | Лист 10 ГОСТ 19903-74 Вст3кп2 ГОСТ 14637-79 | | |
| | | | | 351 ± 0,7 × 341 ± 0,7 мм | 2 | 9,4 кг |

Инв.№ подл. | Подпись и дата | Взам.инв.№ | Инв.№ дубл. | Подпись и дата

Изм. Лист № докум. Подпись Дата

БМ2.3.1.01.000

Лист 3

Копировал Дубкова Формат А4

Выпуск 2-3
Серия 5.903-12

| Формат | Зона | Поз. | Обозначение | Наименование | Кол. | Примечание |
|---|---|---|---|---|---|---|
| Б4 | | 23 | БМ2.3.1.01.024 | Труба | | |
| | | | | Труба 108×4 ГОСТ 10704-76 Ст3 ГОСТ 10705-80 | | |
| | | | | L = 874 ± 1,15 мм | 1 | 8,97 кг |
| Б4 | | 24 | БМ2.3.1.01.025 | Труба | | |
| | | | | Труба 108×4 ГОСТ 10704-76 Ст3 ГОСТ 10705-80 | | |
| | | | | L ≈ 230 мм | 2 | 2,36 кг |
| Б4 | | 25 | БМ2.3.1.01.026 | Труба | | |
| | | | | Труба 159×4,5 ГОСТ 10704-76 Ст3 ГОСТ 10705-80 | | |
| | | | | L ≈ 461 мм | 4 | 7,91 кг |

Инв.№ подл. | Подпись и дата | Взам.инв.№ | Инв.№ дубл. | Подпись и дата

Изм. Лист № докум. Подпись Дата

БМ2.3.1.01.000

Лист 4

Копировал Дубкова Формат А4

Выпуск 2-3
Серия 5.903-12

| Формат | Зона | Поз. | Обозначение | Наименование | Кол. | Примечание |
|---|---|---|---|---|---|---|
| | | | | Документация | | |
| А3 | | | БМ2.3.1.02.000СБ | Сборочный чертеж | | |
| | | | | Детали | | |
| Б4 | | 1 | БМ2.3.1.02.001 | Тройник | 1 | 16,4 кг |
| Б4 | | 2 | БМ2.3.1.02.002 | Труба | | |
| | | | | Труба 219×6 ГОСТ 10704-76 В-Вст3сп ГОСТ 10705-80 | 1 | 9,46 кг |
| | | | | Стандартные изделия | | |
| | | 3 | | Отвод 90° 219×6 | | |
| | | | | ГОСТ 17375-83 | 1 | |
| | | 4 | | Фланец 1-200-16 | | |
| | | | | Ст3 ГОСТ 12821-80 | 3 | |
| | | – | | Тройник 219×8 | | |
| | | | | ГОСТ 17376-83 | | |
| | | | | (Заготовка для | | |
| | | | | БМ2.3.1.02.001 | 1 | |
| | | | | Прочие изделия | | |
| | | 5 | | Установка штуцера 1/2"-50 | | |
| | | | | 3К4-48-70 | 1 | |

Инв.№ подл. | Подпись и дата | Взам.инв.№ | Инв.№ дубл. | Подпись и дата

Изм. Лист № докум. Подпись Дата
Разраб. Абдеенко
Пров. Никитченко
Н. контр. Колмец
Утв.

БМ2.3.1.02.000

Трубопровод

Лит. | Лист | Листов 1

ЛАТГИПРОПРОМ

Копировал Дубкова Формат А4

Выпуск 2-3
Серия 5.903-12

| Формат | Зона | Поз. | Обозначение | Наименование | Кол. | Примечание |
|---|---|---|---|---|---|---|
| | | | | Документация | | |
| А3 | | | БМ2.3.1.03.000СБ | Сборочный чертеж | | |
| | | | | Детали | | |
| Б4 | | 1 | БМ2.3.1.03.001 | Труба | | |
| | | | | Труба 219×6 ГОСТ 10704-76 В-Вст3сп ГОСТ 10705-80 | 1 | 3,78 кг |
| | | | | Стандартные изделия | | |
| | | 2 | | Переход К219×6-133×4 | | |
| | | | | ГОСТ 17378-83 | 1 | |
| | | 3 | | Фланец 1-200-16 | | |
| | | | | Ст3 ГОСТ 12821-80 | 1 | |
| | | | | Прочие изделия | | |
| | | 4 | | Установка штуцера 1/2"-50 | | |
| | | | | 3К4-48-70 | 1 | |

Инв.№ подл. | Подпись и дата | Взам.инв.№ | Инв.№ дубл. | Подпись и дата

Изм. Лист № докум. Подпись Дата
Разраб. Абдеенко
Пров. Никитченко
Н. контр. Колмец
Утв.

БМ2.3.1.03.000

Трубопровод

Лит. | Лист | Листов 1

ЛАТГИПРОПРОМ

Копировал Дубкова 23523-08 8 Формат А4

БМ2.3.1.02.000СБ

Выпуск 2-3. Серия 5.903-12

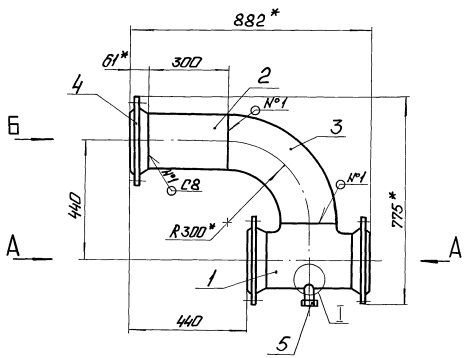


Вид А

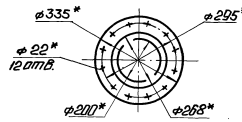


Вид Б

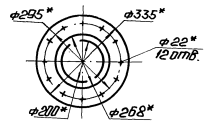


I
М1:5




Поз. 1

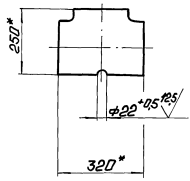


1. * Размеры для справок.
2. ± IT14/2.
3. Обработка поверхностей реза деталей Б425.
4. Сварные швы №1 по ГОСТ 16037-80.

| | | | | | | |
|---|---|---|---|---|---|---|
| | | | | БМ2.3.1.02.000СБ | | |
| Изм. Лист | № докум. | Подп. | Дата | Трубопровод | Лит. | Масса | Масштаб |
| Разраб. | Абраменко | | | | | 91,1 | 1:10 |
| Пров. | Никитченко | | | | Лист | Листов 1 |
| Т.контр. | | | | | ЛАТГИПРОПРОМ | |
| Н.контр. | Кольнец | | | | | |
| Утв. | | | | | | |

Копировал: Ф.Ф. Формат А3

БМ2.3.1.03.000СБ

Выпуск 2-3. Серия 5.903-12

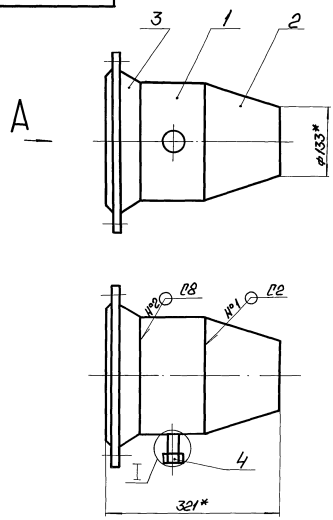


Вид А

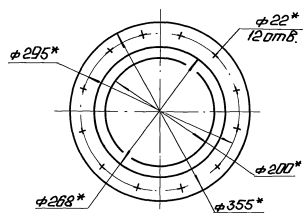


Поз. 1

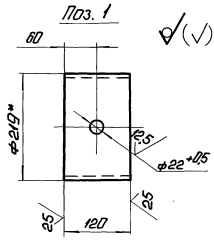


I




1. *Размеры для справок.
2. ± IT14/2.
3. Обработка поверхностей реза деталей Б425.
4. Сварные швы №1,2 по ГОСТ 16037-80.

| | | | | | | |
|---|---|---|---|---|---|---|
| | | | | БМ2.3.1.03.000СБ | | |
| Изм. Лист | № докум. | Подп. | Дата | Трубопровод | Лит. | Масса | Масштаб |
| Разраб. | Абраменко | | | | | 19,8 | 1:5 |
| Пров. | Никитченко | | | | Лист | Листов 1 |
| Т.контр. | | | | | ЛАТГИПРОПРОМ | |
| Н.контр. | Кольнец | | | | | |
| Утв. | | | | | | |

Выпуск 2-3 Серия 5.903-12

| Формат | Зона | Поз. | Обозначение | Наименование | Кол. | Примечание |
|---|---|---|---|---|---|---|
| | | | | Документация | | |
| А4 | | | БМ2.3.1.04.000 СБ | Сборочный чертеж | | |
| | | | | Детали | | |
| Б4 | | 1 | БМ2.3.1.04.001 | Труба | | |
| | | | | Труба 159×4,5 ГОСТ 10704-76 / Труба В-ВСт3сп ГОСТ 10705-80 | | |
| | | | | L = 228 ± 0,575 мм | 1 | 3,91 кг |
| Б4 | | 2 | БМ2.3.1.04.002 | Труба | | |
| | | | | Труба ф89×3,5 ГОСТ 10704-76 / Труба В-ВСт3сп ГОСТ 10705-80 | | |
| | | | | L = 211 ± 0,575 мм | 1 | 1,56 кг |
| Б4 | | 3 | БМ2.3.1.04.003 | Труба | | |
| | | | | Труба ф38×2 ГОСТ 10704-76 / Труба В-ВСт3сп ГОСТ 10705-80 | | |
| | | | | L = 106 ± 4,35 мм | 1 | 0,18 кг |
| | | | | Стандартные изделия | | |
| | | 4 | | Отвод 45° 159×4,5 ГОСТ 17375-83 | 1 | |
| | | 5 | | Отвод 90° 89×3,5 ГОСТ 17375-83 | 1 | |
| | | 6 | | Переход К159×4,5-89×3,5 ГОСТ 17378-83 | 1 | |

Инв.№ подл. | Подп. и дата | Взам.инв.№ | Инв.№ дубл. | Подп. и дата

| Изм. | Лист | № докум. | Подп. | Дата | БМ2.3.1.04.000 | Лит. | Лист 1 | Листов 2 |
|---|---|---|---|---|---|---|---|---|
| Разраб. | | Авдеенко | | | Трубопровод | | | |
| Пров. | | Никитченко | | | | ЛАТГИПРОПРОМ | | |
| Н.контр. | | Кольнец | | | | | | |
| Утв. | | | | | | | | |

Копировал: Ф.А4 Формат А4

Выпуск 2-3 Серия 5.903-12

| Формат | Зона | Поз. | Обозначение | Наименование | Кол. | Примечание |
|---|---|---|---|---|---|---|
| | | 7 | | Фланец 1-150-40 Ст3 ГОСТ 12821-80 | 1 | |
| | | | | Прочие изделия | | |
| | | 8 | | Установка штуцера 12-50 3К4-48-70 | 1 | |

Инв.№ подл. | Подп. и дата | Взам.инв.№ | Инв.№ дубл. | Подп. и дата

| Изм. | Лист | № докум. | Подп. | Дата | БМ2.3.1.04.000 | Лист 2 |
|---|---|---|---|---|---|---|

Копировал: Ф.А4 Формат А4

Выпуск 2-3 Серия 5.903-12

БМ2.3.1.04.000СБ

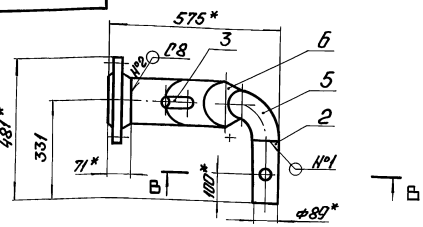


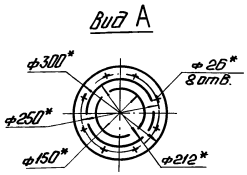


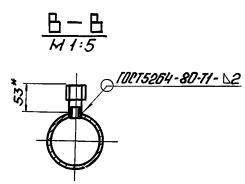


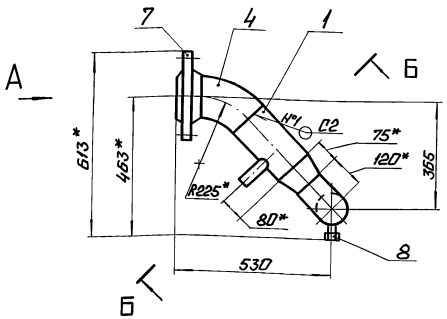


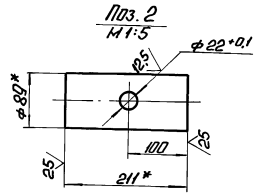


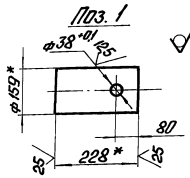


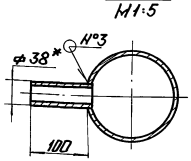


1.* Размеры для справок.
2. ± IT14/2.
3. Обработка поверхностей реза деталей Б4 (25).
4. Сварные швы №1,2 по ГОСТ 16037-80.

| Изм. | Лист | № докум. | Подп. | Дата | БМ2.3.1.04.000 СБ | Лит. | Масса | Масштаб |
|---|---|---|---|---|---|---|---|---|
| Разраб. | | Авдеенко | | | Трубопровод | | 25,6 | 1:10 |
| Пров. | | Никитченко | | | | Лист | Листов 1 | |
| Т.контр. | | | | | | ЛАТГИПРОПРОМ | | |
| Н.контр. | | Кольнец | | | | | | |
| Утв. | | | | | | | | |

Инв.№ подл. | Подп. и дата | Взам.инв.№ | Инв.№ дубл. | Подп. и дата

Копировал: Ф.А4 23523-08 10 Формат А3

| Формат | Зона | Поз. | Обозначение | Наименование | Кол. | Примечание |
|---|---|---|---|---|---|---|
| | | | | | | |
| | | | | **Документация** | | |
| А3 | | | БМ 2.3.1.05.000 СБ | Сборочный чертеж | | |
| | | | | **Детали** | | |
| Б4 | | 1 | БМ 2.3.1.05.001 | Труба | | |
| | | | | Труба 159×4,5 ГОСТ 10704-76 / В-В Ст3 сп ГОСТ 10705-80 | 1 | 7,2 кг |
| Б4 | | 2 | БМ 2.3.1.05.002 | Труба | | |
| | | | | Труба 89×3,5 ГОСТ 10704-76 / В-В Ст3 сп ГОСТ 10705-80 | 1 | 1,56 кг |
| Б4 | | 3 | БМ 2.3.1.05.003 | Труба | | |
| | | | | Труба 38×2 ГОСТ 10704-76 / В-В Ст3 сп ГОСТ 10705-80 | 1 | 0,19 кг |
| | | | | **Стандартные изделия** | | |
| | | 4 | | Отвод 60° 159×4,5 ГОСТ 17375-83 | 1 | |
| | | 5 | | Отвод 90° 89×3,5 ГОСТ 17375-83 | 1 | |
| | | 6 | | Переход К159×4,5-89×3,5 ГОСТ 17378-83 | 1 | |
| | | 7 | | Фланец 1-150-40 Ст3 ГОСТ 12821-80 | 1 | |

| Формат | Зона | Поз. | Обозначение | Наименование | Кол. | Примечание |
|---|---|---|---|---|---|---|
| | | | | | | |
| | | | | **Прочие изделия** | | |
| | | В | | Установка штуцера 1½"-50 3К4-48-70 | 1 | |

Выпуск 2-3 Серия 5.903-12

| Изм. | Лист | № докум. | Подп. | Дата | БМ 2.3.1.05.000 | | |
|---|---|---|---|---|---|---|---|
| Разраб. | | Авдеенко | | | Трубопровод | Лит. | Лист 1 / Листов 2 |
| Пров. | | Никитченко | | | | ЛАТГИПРОПРОМ | |
| Н. контр. | | Колмец | | | | | |
| Утв. | | | | | | | |

Инв.№ подл. | Подпись и дата | Взам. инв.№ | Инв.№ дубл. | Подпись и дата

Копировал Формат А4

Выпуск 2-3 Серия 5.903-12

| Изм. | Лист | № докум. | Подп. | Дата | БМ2.3.1.05.000 | Лист 2 |
|---|---|---|---|---|---|---|

Инв.№ подл. | Подпись и дата | Взам. инв.№ | Инв.№ дубл. | Подпись и дата

Копировал Формат А4

БМ 2.3.1.05.000 СБ

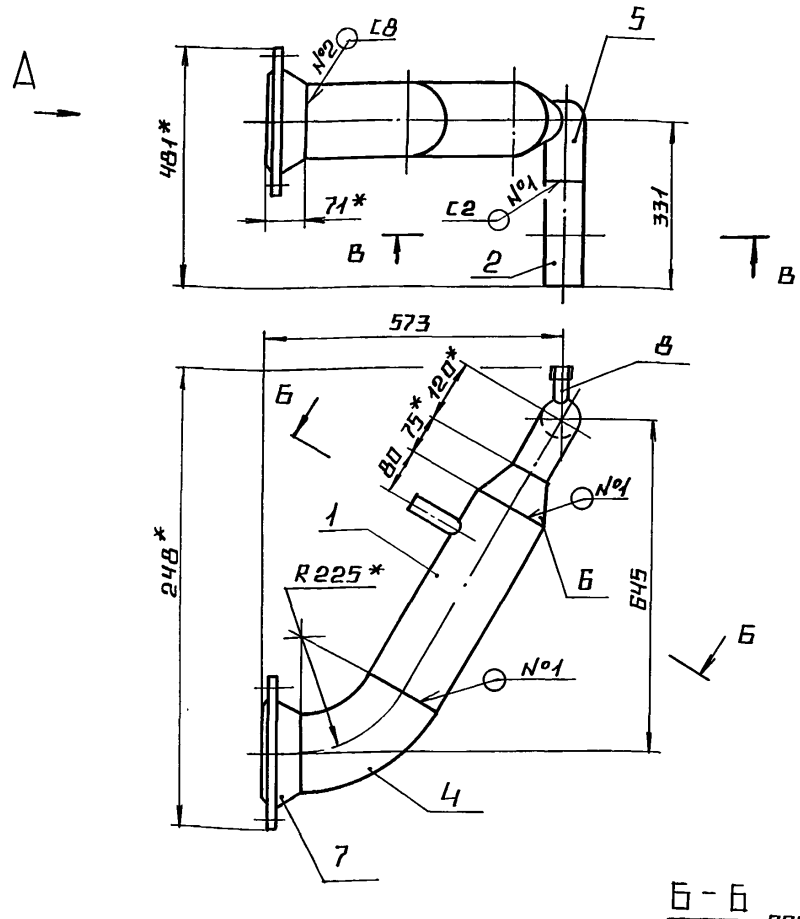


Вид А

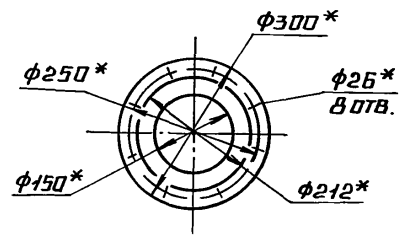


В – В
М 1:5

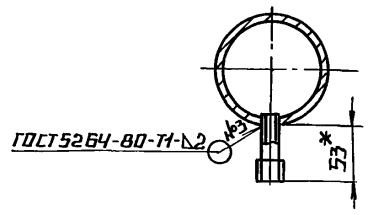


Поз. 2
М 1:5

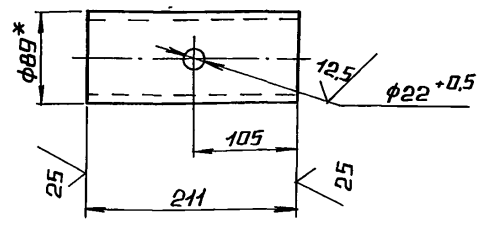


Б – Б
М 1:5 повернуто

Поз. 1

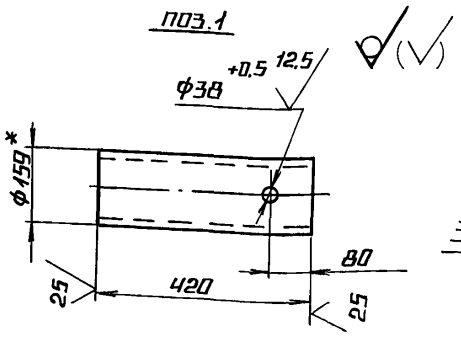


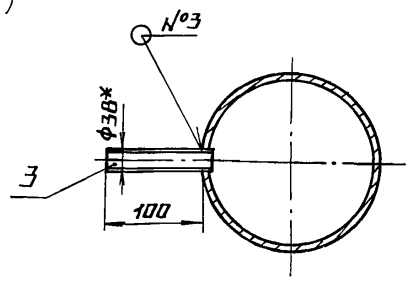


1.* Размеры для справок.
2. ± IT14/2.
3. Обработка поверхностей реза деталей Б4 25.
4. Сварные швы №1,2 по ГОСТ 16037-80.

| Изм. | Лист | № докум. | Подп. | Дата | БМ2.3.1.05.000 СБ | | | |
|---|---|---|---|---|---|---|---|---|
| Разраб. | | Авдеенко | | | Трубопровод | Лит. | Масса | Масштаб |
| Пров. | | Никитченко | | | | | 29,3 | 1:10 |
| Т. контр. | | | | | | Лист | Листов 1 | |
| Н. контр. | | Колмец | | | | ЛАТГИПРОПРОМ | | |
| Утв. | | | | | | | | |

Инв.№ подл. | Подпись и дата | Взам. инв.№ | Инв.№ дубл. | Подпись и дата

 Копировал Формат А3

БМ2.3.1.06.000 СБ

Выпуск 2-3

Серия 5.903-12

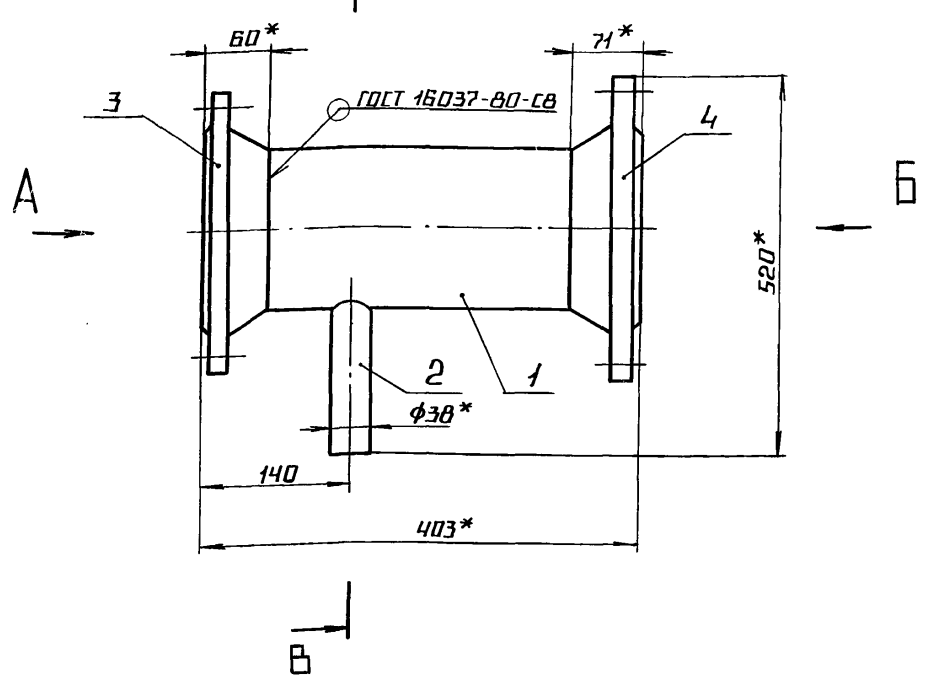


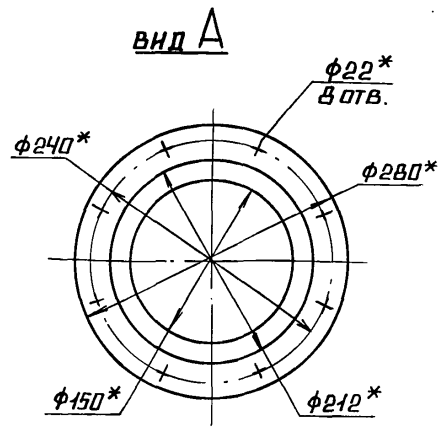


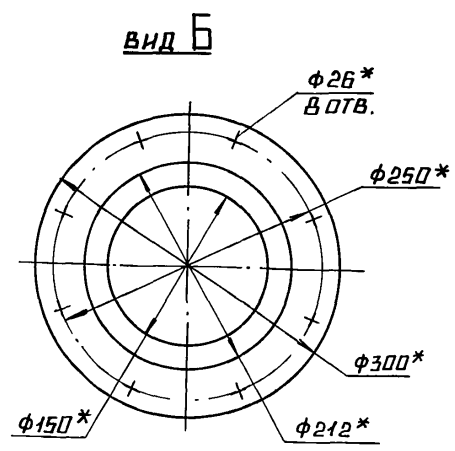


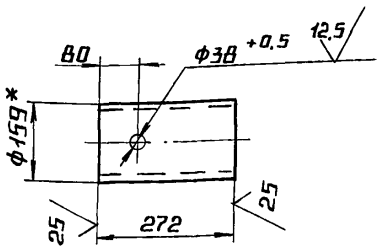


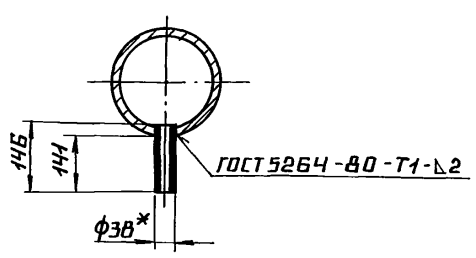


1. * Размеры для справок.
2. $\pm \frac{IT14}{2}$.
3. Обработка поверхностей реза деталей Б4 $\sqrt{25}$.

| | | | | | | |
|---|---|---|---|---|---|---|
| | | | | | БМ2.3.1.06.000 СБ | |
| | | | | | Трубопровод | Лит. / Масса / Масштаб: 26,3 / 1:5 |
| Изм. | Лист | № докум. | Подп. | Дата | | Лист / Листов 1 |
| Разраб. | | Авдеенко | | | | ЛАТГИПРОПРОМ |
| Пров. | | Никитченко | | | | |
| Т.контр. | | | | | | |
| Н.контр. | | Колмец | | | | |
| Утв. | | | | | | |

Копировал А4 Формат А3

Выпуск 2-3

| Формат | Зона | Поз. | Обозначение | Наименование | Кол. | Примечание |
|---|---|---|---|---|---|---|
| | | | | Документация | | |
| А3 | | | БМ2.3.1.06.000 СБ | Сборочный чертеж | | |
| | | | | Детали | | |
| Б4 | | 1 | БМ2.3.1.06.001 | Труба | | |
| | | | | Труба 159×4,5 ГОСТ 10704-76 / В-В Ст3сп ГОСТ 10705-80 | 1 | 4,66 кг |
| Б4 | | 2 | БМ2.3.1.06.002 | Труба | | |
| | | | | Труба 38×2 ГОСТ 10704-76 / В-В Ст3сп ГОСТ 10705-80 | 1 | 0,26 кг |
| | | | | Стандартные изделия | | |
| | | 3 | | Фланец 1-150-16 | | |
| | | | | Ст3 ГОСТ 12821-80 | 1 | |
| | | 4 | | Фланец 1-150-40 | | |
| | | | | Ст3 ГОСТ 12821-80 | 1 | |

Серия 5.903-12

Взам. инв. № | Инв. № дубл. | Подпись и дата | Инв. № подл.

| | | | | | | |
|---|---|---|---|---|---|---|
| | | | | | БМ2.3.1.06.000 | |
| | | | | | Трубопровод | Лит. / Лист / Листов: 1 |
| Изм. | Лист | № докум. | Подп. | Дата | | |
| Разраб. | | Авдеенко | | | | ЛАТГИПРОПРОМ |
| Пров. | | Никитченко | | | | |
| Н.контр. | | Колмец | | | | |
| Утв. | | | | | | |

Копировал А4 Формат А4

Выпуск 2-3

| Формат | Зона | Поз. | Обозначение | Наименование | Кол. | Примечание |
|---|---|---|---|---|---|---|
| | | | | Документация | | |
| А3 | | | БМ2.3.1.07.000 СБ | Сборочный чертеж | | |
| | | | | Детали | | |
| Б4 | | 1 | БМ2.3.1.07.001 | Труба | | |
| | | | | Труба 159×4,5 ГОСТ 10704-76 / В-В Ст3сп ГОСТ 10705-80 | 1 | 3,93 кг |
| Б4 | | 2 | БМ2.3.1.07.002 | Труба | | |
| | | | | Труба 38×2 ГОСТ 10704-76 / В-В Ст3сп | | |
| | | | | L = 148 ± 0,5 мм | 1 | 0,26 кг |
| | | | | Стандартные изделия | | |
| | | 3 | | Фланец 1-150-16 | | |
| | | | | Ст3 ГОСТ 12821-80 | 1 | |
| | | 4 | | Фланец 1-150-40 | | |
| | | | | Ст3 ГОСТ 12821-80 | 1 | |

Серия 5.903-12

Взам. инв. № | Инв. № дубл. | Подпись и дата | Инв. № подл.

| | | | | | | |
|---|---|---|---|---|---|---|
| | | | | | БМ2.3.1.07.000 | |
| | | | | | Трубопровод | Лит. / Лист / Листов: 1 |
| Изм. | Лист | № докум. | Подп. | Дата | | |
| Разраб. | | Авдеенко | | | | ЛАТГИПРОПРОМ |
| Пров. | | Никитченко | | | | |
| Н.контр. | | Колмец | | | | |
| Утв. | | | | | | |

ВЫПУСК 2-3

СЕРИЯ 5.903-12

6М2.3.1.07.000 СБ

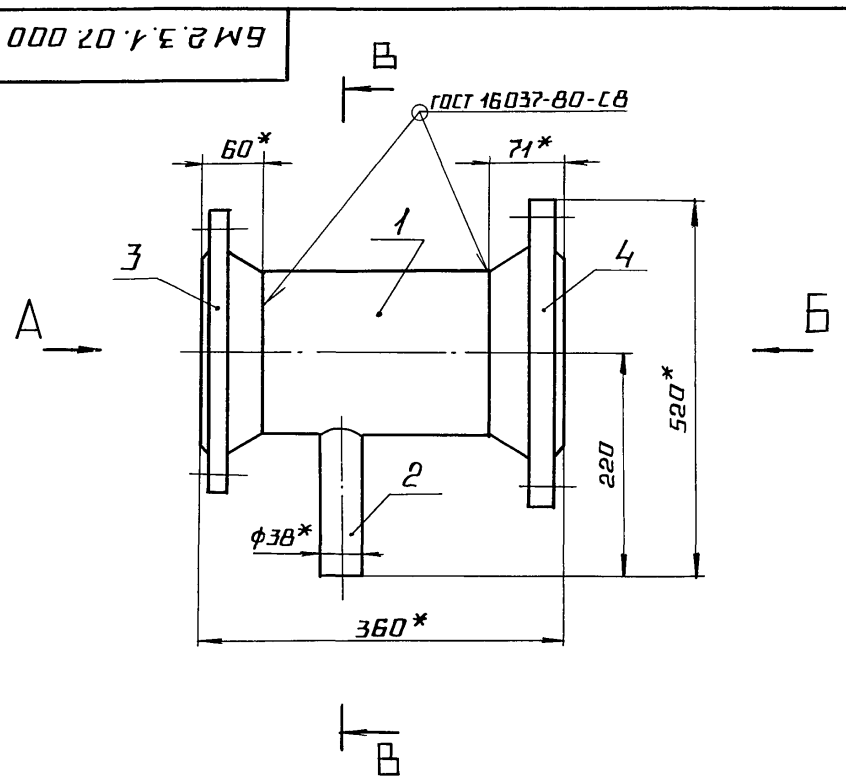


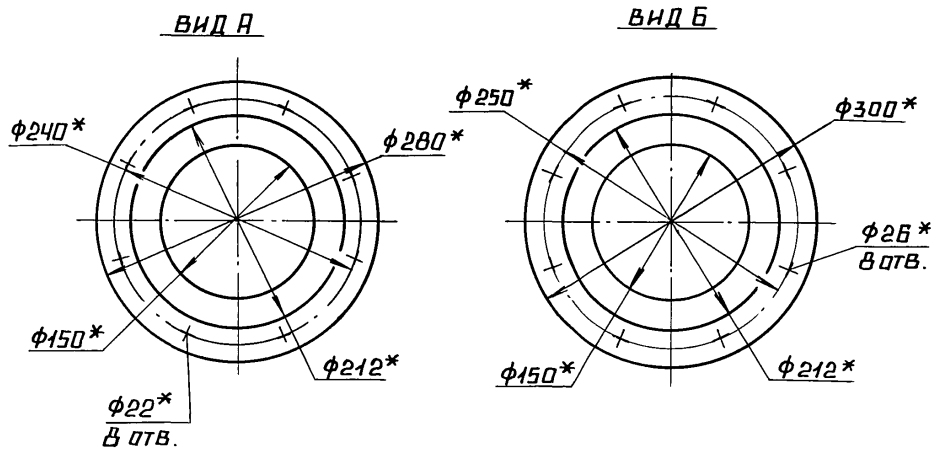


1.* РАЗМЕРЫ ДЛЯ СПРАВОК.

2. $\pm \frac{IT14}{2}$.

3. ОБРАБОТКА ПОВЕРХНОСТЕЙ РЕЗА ДЕТАЛЕЙ БЧ 25.

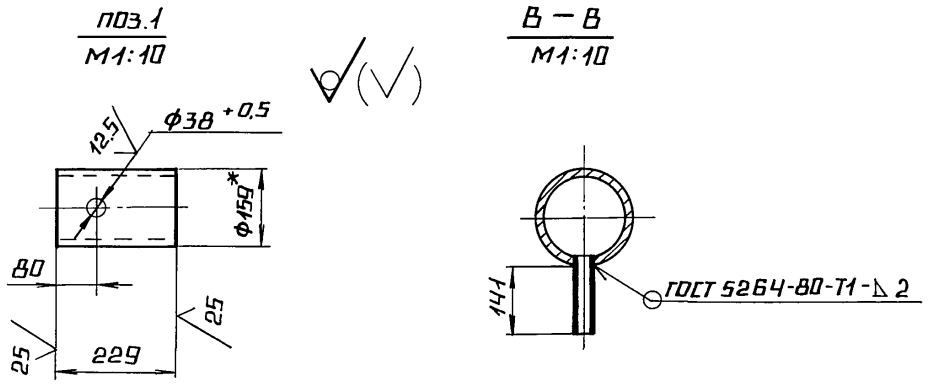


| | | | | | | | | |
|---|---|---|---|---|---|---|---|---|
| | | | | | БМ2.3.1.07.000 СБ | | | |
| ИЗМ | ЛИСТ | № ДОКУМ. | ПОДП. | ДАТА | ТРУБОПРОВОД | ЛИТ. | МАССА | МАСШТАБ |
| РАЗРАБ | | АВДЕЕНКО | | | | | 25,5 | 1:5 |
| ПРОВ. | | НИКИТЧЕНКО | | | | ЛИСТ | ЛИСТОВ 1 | |
| Т.КОНТР. | | | | | | | | |
| Н.КОНТР. | | КОЛМЕЦ | | | | ЛАТГИПРОПРОМ | | |
| УТВ. | | | | | | | | |

КОПИРОВАЛ ФОРМАТ А3

ИНВ.№ ПОДЛ. | ПОДПИСЬ И ДАТА | ВЗАМ.ИНВ.№ | ИНВ.№ ДУБЛ. | ПОДПИСЬ И ДАТА

ВЫПУСК 2-3

СЕРИЯ 5.903-12

6М2.3.1.08.000 СБ

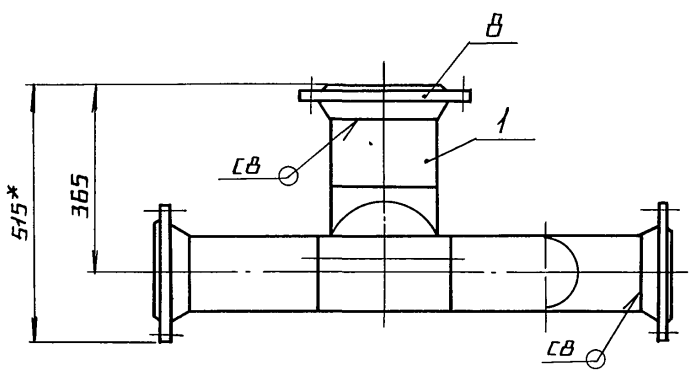


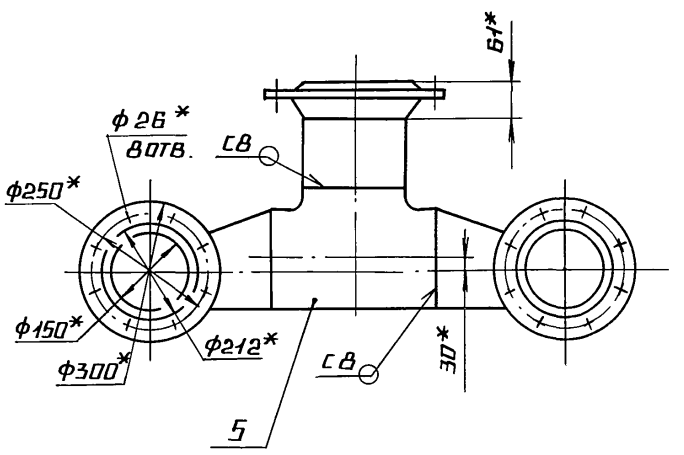


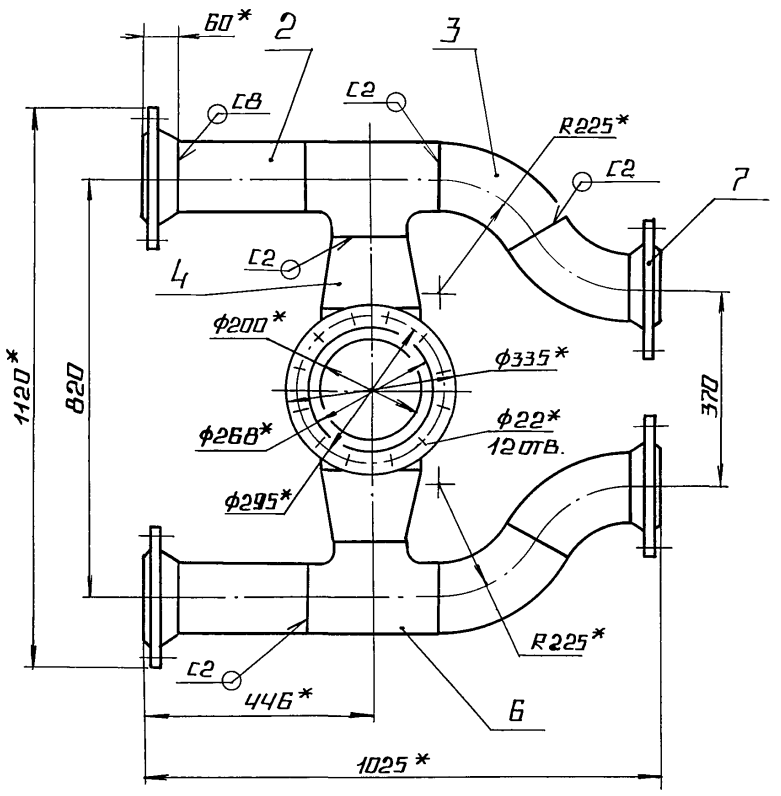


1.* РАЗМЕРЫ ДЛЯ СПРАВОК.

2. $\pm \frac{IT14}{2}$.

3. ОБРАБОТКА ПОВЕРХНОСТЕЙ РЕЗА ДЕТАЛЕЙ БЧ 25.

4. СВАРНЫЕ ШВЫ ПО ГОСТ 16037-80.

| | | | | | | | | |
|---|---|---|---|---|---|---|---|---|
| | | | | | БМ2.3.1.08.000 СБ | | | |
| ИЗМ | ЛИСТ | № ДОКУМ. | ПОДП. | ДАТА | ТРУБОПРОВОД | ЛИТ. | МАССА | МАСШТАБ |
| РАЗРАБ. | | АВДЕЕНКО | | | | | 116,7 | 1:10 |
| ПРОВ. | | НИКИТЧЕНКО | | | | ЛИСТ | ЛИСТОВ 1 | |
| Т.КОНТР. | | | | | | | | |
| Н.КОНТР. | | КОЛМЕЦ | | | | ЛАТГИПРОПРОМ | | |
| УТВ. | | | | | | | | |

23523-08 13 КОПИРОВАЛ ФОРМАТ А3

ИНВ.№ ПОДЛ. | ПОДПИСЬ И ДАТА | ВЗАМ.ИНВ.№ | ИНВ.№ ДУБЛ. | ПОДПИСЬ И ДАТА

Выпуск 2-3 Серия 5.903-12

| Формат | Зона | Поз. | Обозначение | Наименование | Кол. | Примечание |
|---|---|---|---|---|---|---|
| | | | | Документация | | |
| А3 | | | БМ2.3.1.08.000СБ | Сборочный чертёж | | |
| | | | | Детали | | |
| Б4 | | 1 | БМ2.3.1.08.001 | Труба | | |
| | | | | Труба 219×6 ГОСТ 10704-76 / В-В Ст3сп ГОСТ 10705-80 | | |
| | | | | L = 134 ± 0,5 мм | 2 | 6,9 кг |
| | | 2 | БМ2.3.1.08.002 | Труба | | |
| | | | | Труба 159×5 ГОСТ 10704-76 / В-В Ст3сп ГОСТ 10705-80 | | |
| | | | | L = 256 ± 0,65 мм | 1 | 4,39 кг |
| | | | | Стандартные изделия | | |
| | | 3 | | Отвод 60° 159×4,5 ГОСТ 17375-83 | 4 | |
| | | 4 | | Переход Э219×6-159×4,5 ГОСТ 17378-83 | 2 | |
| | | 5 | | Тройник 219×6 ГОСТ 17376-83 | 1 | |
| | | 6 | | Тройник 159×4,5 ГОСТ 17376-83 | 2 | |
| | | 7 | | Фланцы Ст3 ГОСТ 12821-80 1-150-16 | 4 | |
| | | 8 | | 1-200-16 | 1 | |

Инв.№подл. | Подп. и дата | Взам.инв.№ | Инв.№дубл. | Подп. и дата

| Изм. | Лист | № докум. | Подп. | Дата |
|---|---|---|---|---|
| Разраб. | | Авдеенко | | |
| Пров. | | Никитченко | | |
| Н.контр. | | Колмец | | |
| Утв. | | | | |

БМ2.3.1.08.000

Трубопровод

| Лит. | Лист | Листов |
|---|---|---|
| | | 1 |

ЛАТГИПРОПРОМ

Копировал

Формат А4

Выпуск 2-3 Серия 5.903-12

| Формат | Зона | Поз. | Обозначение | Наименование | Кол. | Примечание |
|---|---|---|---|---|---|---|
| | | | | Документация | | |
| А4 | | | БМ2.3.1.09.000 СБ | Сборочный чертёж | | |
| | | | | Детали | | |
| Б4 | | 1 | БМ2.3.1.09.001 | Труба | | |
| | | | | Труба 57×3 ГОСТ 10704-76 / В-В Ст3сп ГОСТ 10705-80 | | |
| | | | | L = 100 ± 0,435 мм | 1 | 0,4 кг |
| | | | | Стандартные изделия | | |
| | | 2 | | Отвод 90° 57×3 ГОСТ 17375-83 | 1 | |
| | | 3 | | Фланец 1-50-16 Ст3 ГОСТ 12821-80 | 1 | |

Инв.№подл. | Подп. и дата | Взам.инв.№ | Инв.№дубл. | Подп. и дата

| Изм. | Лист | № докум. | Подп. | Дата |
|---|---|---|---|---|
| Разраб. | | Авдеенко | | |
| Пров. | | Никитченко | | |
| Н.контр. | | Колмец | | |
| Утв. | | | | |

БМ2.3.1.09.000

Трубопровод

| Лит. | Лист | Листов |
|---|---|---|
| | | 1 |

ЛАТГИПРОПРОМ

Копировал

Формат А4

Выпуск 2-3 Серия 5.903-12

БМ2.3.1.09.000 СБ

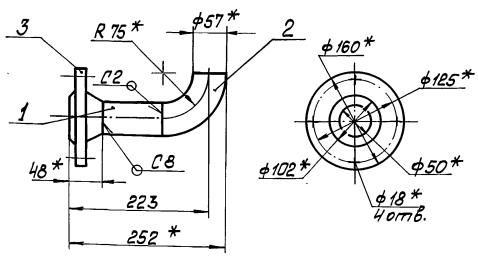


1. * Размеры для справок.
2. $\pm \frac{IT14}{2}$.
3. Обработка поверхностей реза деталей Б4 $\sqrt{25}$.
4. Сварные швы по ГОСТ 16037-80.

Инв.№подл. | Подп. и дата | Взам.инв.№ | Инв.№дубл. | Подп. и дата

| Изм. | Лист | № докум. | Подп. | Дата |
|---|---|---|---|---|
| Разраб. | | Авдеенко | | |
| Пров. | | Никитченко | | |
| Т.контр. | | | | |
| Н.контр. | | Колмец | | |
| Утв. | | | | |

БМ2.3.1.09.000 СБ

Трубопровод

| Лит. | Масса | Масштаб |
|---|---|---|
| | 3,2 | 1:5 |
| Лист | Листов 1 | |

ЛАТГИПРОПРОМ

Копировал

Формат А4

Выпуск 2-3 Серия 5.903-12

| Формат | Зона | Поз. | Обозначение | Наименование | Кол. | Примечание |
|---|---|---|---|---|---|---|
| | | | | Документация | | |
| А2 | | | БМ2.3.1.10.000 СБ | Сборочный чертёж | | |
| | | | | Детали | | |
| Б4 | | 1 | БМ2.3.1.10.001 | Труба | | |
| | | | | Труба 57×3 ГОСТ 10704-76 / В-В Ст3сп ГОСТ 10705-80 | 1 | 5,12 кг |
| Б4 | | 2 | БМ2.3.1.10.002 | Труба | | |
| | | | | Труба 57×3 ГОСТ 10704-76 / В-В Ст3сп ГОСТ 10705-80 | | |
| | | | | L = 212 ± 0,575 мм | 1 | 0,85 кг |
| Б4 | | 3 | БМ2.3.1.10.003 | Труба | | |
| | | | | Труба 38×2 ГОСТ 10704-76 / В-В Ст3сп ГОСТ 10705-80 | | |
| | | | | L = 956 ± 1,15 мм | 2 | 1,7 кг |
| | | | | Стандартные изделия | | |
| | | 4 | | Тройник 57×3 ГОСТ 17376-83 | 2 | |
| | | 5 | | Фланец 1-50-16 Ст3 ГОСТ 12821-80 | 2 | |
| | | 6 | | Заглушка 57×3 ГОСТ 17379-83 | 1 | |

Инв.№подл. | Подп. и дата | Взам.инв.№ | Инв.№дубл. | Подп. и дата

| Изм. | Лист | № докум. | Подп. | Дата |
|---|---|---|---|---|
| Разраб. | | Авдеенко | | |
| Пров. | | Никитченко | | |
| Н.контр. | | Колмец | | |
| Утв. | | | | |

БМ2.3.1.10.000

Трубопровод

| Лит. | Лист | Листов |
|---|---|---|
| | 1 | 2 |

ЛАТГИПРОПРОМ

 Копировал

Формат А4

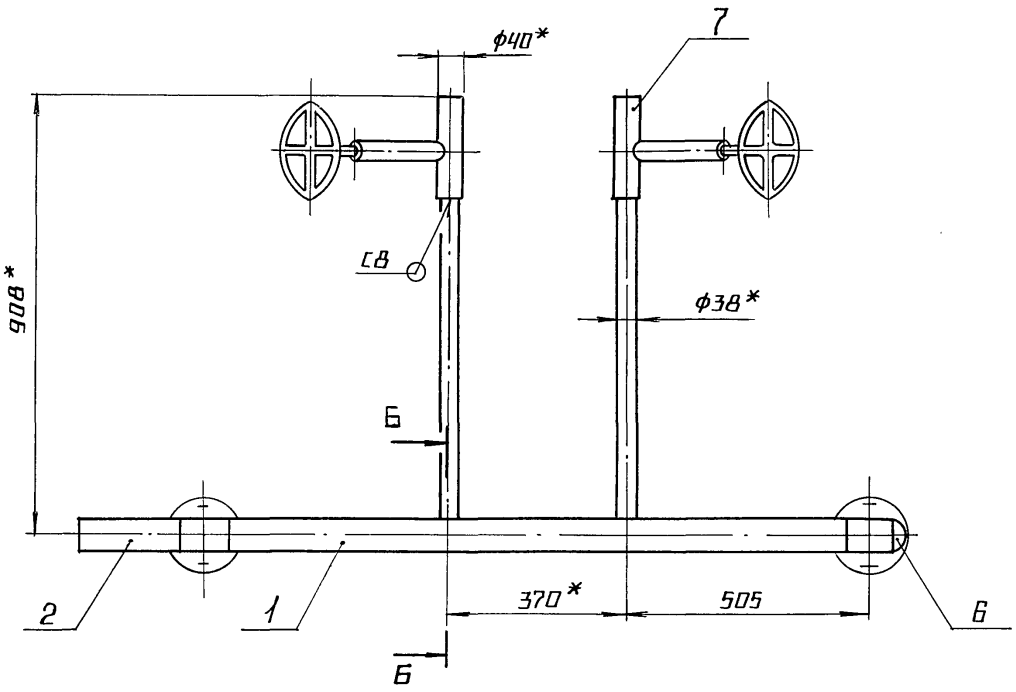


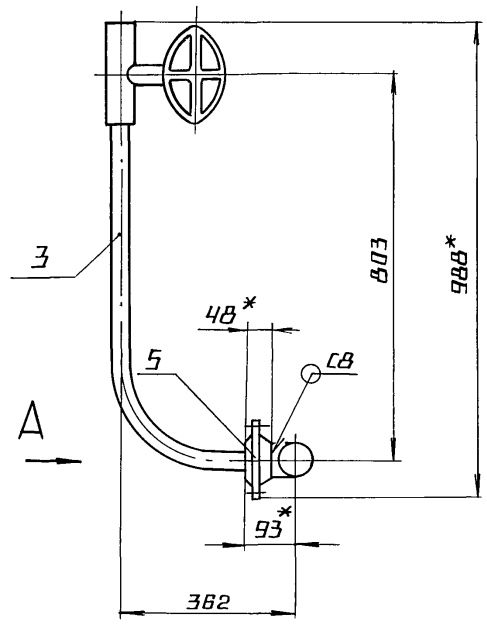


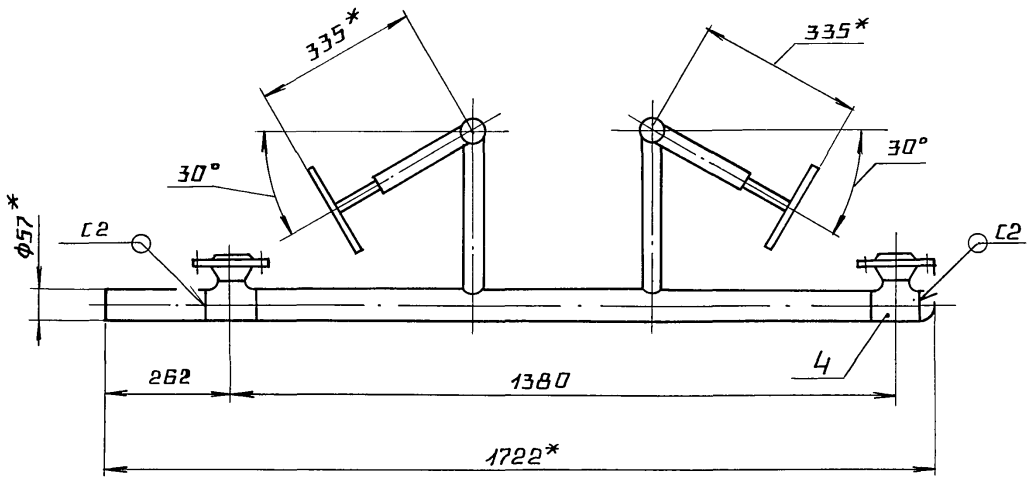


ВИД А
М1:2

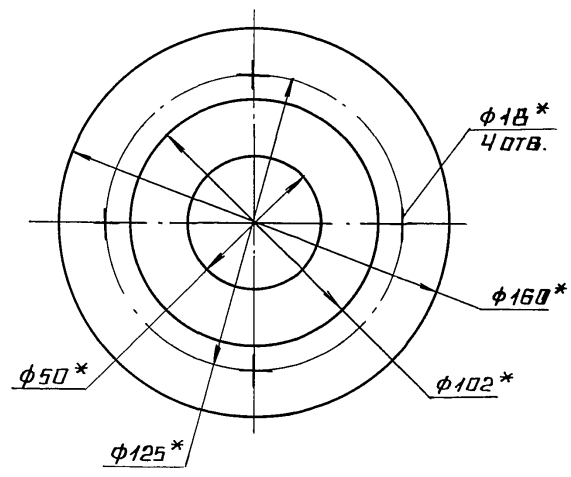


ПОЗ.1
М1:2

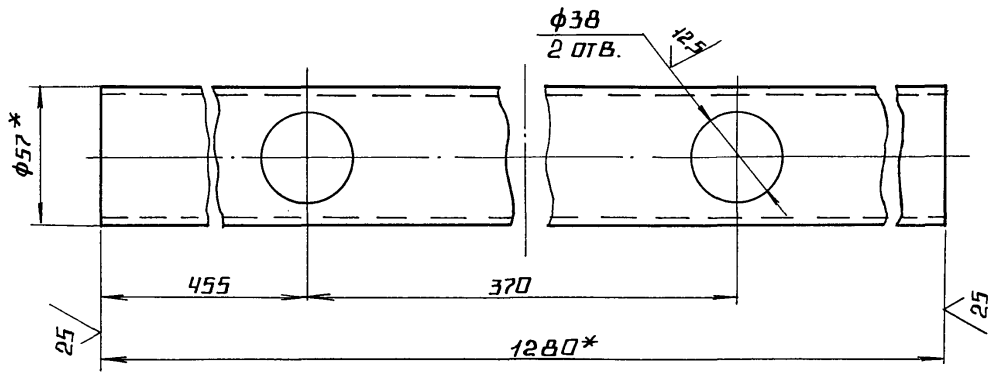


Б-Б
М1:2

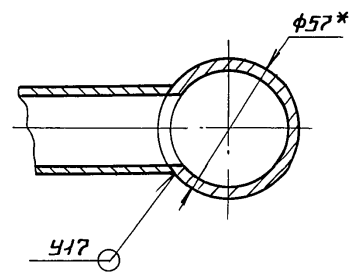


ПОЗ.3

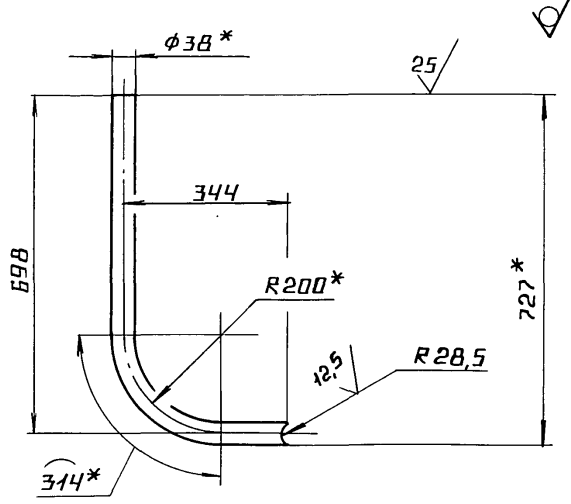


1. * РАЗМЕРЫ ДЛЯ СПРАВОК.
2. $\pm \frac{IT14}{2}$.
3. ОБРАБОТКА ПОВЕРХНОСТЕЙ РЕЗА ДЕТАЛЕЙ Б4 $\frac{25}{}$.
4. СВАРНЫЕ ШВЫ ПО ГОСТ 16037-80.

| | | | | | | | |
|---|---|---|---|---|---|---|---|
| | | | | | БМ 2.3.1.10.000 СБ | | |
| ИЗМ | ЛИСТ | № ДОКУМ. | ПОДП. | ДАТА | | | |
| РАЗРАБ. | | АВДЕЕНКО | | | ТРУБОПРОВОД | ЛИТ. | МАССА 55,7 / МАСШТАБ 1:10 |
| ПРОВ. | | НИКИТЧЕНКО | | | | ЛИСТ | ЛИСТОВ 1 |
| Т.КОНТР. | | | | | | ЛАТГИПРОПРОМ | |
| Н.КОНТР. | | КОЛМЕЦ | | | | | |
| УТВ. | | | | | | | |

Выпуск 2-3

Серия 5.903-12-

| Форм. | Зона | Поз. | Обозначение | Наименование | Кол. | Примечание |
|---|---|---|---|---|---|---|
| | | | | Прочие изделия | | |
| | | 7 | | Вентиль 15с27нж3<br>Ру 64, Ду 32<br>ТУ 26-07-1221-79 | 2 | |

Инв.№подл. | Подп. и дата | Взам.инв.№ | Инв.№дубл. | Подп. и дата

| Изм. | Лист | № докум. | Подп. | Дата | БМ 2.3.1. 10.000 | Лист 2 |
|---|---|---|---|---|---|---|

Копировал 35 Формат А4

Выпуск 2-3

Серия 5.903-12-

| Форм. | Зона | Поз. | Обозначение | Наименование | Кол. | Примечание |
|---|---|---|---|---|---|---|
| | | | | Документация | | |
| А4 | | | БМ2.1.1.15.000 СБ | Сборочный чертеж | | |
| | | | | Детали | | |
| А4 | | 1 | БМ1.3.1.04.001 | Штуцер | 1 | |
| | | | | Прочие изделия | | |
| | | 2 | | Вентиль 15с27нж3<br>Ру 64 Ду 32<br>ТУ 26-07-1221-79 | 1 | |

Инв.№подл. | Подп. и дата | Взам.инв.№ | Инв.№дубл. | Подп. и дата

| Изм. | Лист | № докум. | Подп. | Дата | БМ 2. 1. 1. 15. 000 | | |
|---|---|---|---|---|---|---|---|
| Разраб. | | Винокурова | | | Трубопровод | Лит. | Лист | Листов 1 |
| Пров. | | Никитченко | | | | | | |
| Н.контр. | | Колмец | | | | ЛАТГИПРОПРОМ | | |
| Утв. | | | | | | | | |

Копировал 35 Формат А4

Выпуск 2-3

Серия 5.903-12

БМ 2.1.1.15.000 СБ

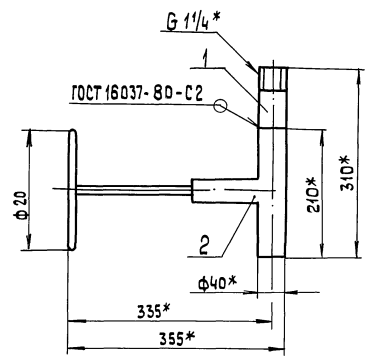


* Размеры для справок.

Инв.№подл. | Подп. и дата | Взам.инв.№ | Инв.№дубл. | Подп. и дата

| Изм. | Лист | № докум. | Подп. | Дата | БМ2.1.1.15.000 СБ | | |
|---|---|---|---|---|---|---|---|
| Разраб. | | Винокурова | | | Трубопровод | Лит. | Масса | Масштаб |
| Пров. | | Никитченко | | | | | 21 | 1:5 |
| Т.контр. | | | | | | Лист | Листов 1 | |
| Н.контр. | | Колмец | | | | ЛАТГИПРОПРОМ | | |
| Утв. | | | | | | | | |

Копировал 39 Формат А4

Выпуск 2-3

Серия 5.903-12-

БМ1.3.1.04.001

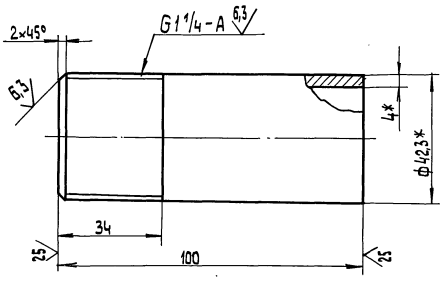


1.* Размеры для справок.

2. $\pm\frac{IT14}{2}$.

Инв.№подл. | Подп. и дата | Взам.инв.№ | Инв.№дубл. | Подп. и дата

| Изм. | Лист | № докум. | Подп. | Дата | БМ1.3.1.04.001 | | |
|---|---|---|---|---|---|---|---|
| Разраб. | | Винокурова | | | Штуцер | Лит. | Масса | Масштаб |
| Пров. | | Никитченко | | | | | 0,4 | 1:1 |
| Т.контр. | | | | | | Лист | Листов 1 | |
| Н.контр. | | Колмец | | | Труба 32×4.0 ГОСТ 3262-75 | ЛАТГИПРОПРОМ | | |
| Утв. | | | | | | | | |

Копировал 39 23523-08 16 Формат А4

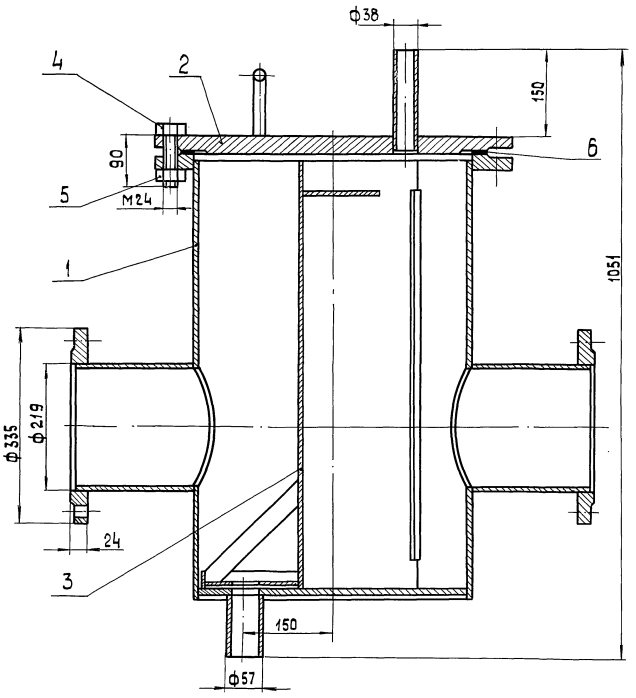


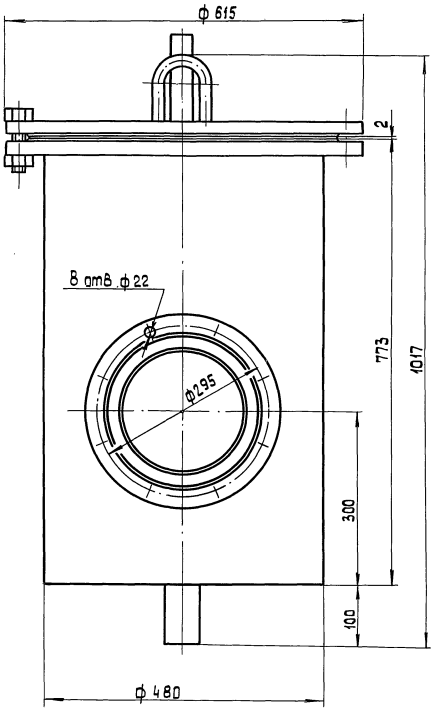


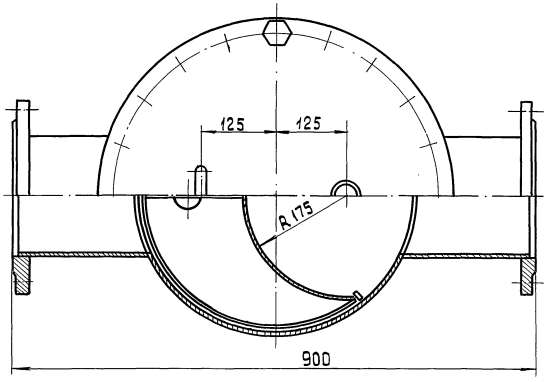


1. Размеры для справок
2. После сборки проверить на герметичность водой давлением 2 кг/см² в течение 10 мин. Течь не допускается.

| | | | | | | | |
|---|---|---|---|---|---|---|---|
| | | | | | 26.41.00.000 СБ | | |
| Изм. | Лист | № докум. | Подп. | Дата | Фильтр грубой очистки мазута Ду 200 | Лит. | Масса | Масштаб |
| Разраб. | | Винокурова | | | | | 221,3 | 1:5 |
| Пров. | | Никитченко | | | | Лист | Листов 1 | |
| Т. контр. | | | | | | ЛАТГИПРПРОМ | | |
| Н. контр. | | Колмец | | | | | | |
| Утв. | | | | | | | | |

Инв. № подл. | Подп. и дата | Взам. инв. № | Инв. № дубл. | Подп. и дата

Выпуск 2-3

Серия 5.903-12-

| Форм. | Зона | Поз. | Обозначение | Наименование | Кол. | Примечание |
|---|---|---|---|---|---|---|
| | | | | Документация | | |
| А2 | | | 26.41.00.000 СБ | Сборочный чертеж | | |
| | | | | Сборочные единицы | | |
| А4 | | 1 | 26.41.01.000 | Корпус | 1 | |
| А4 | | 2 | 26.41.02.000 | Крышка | 1 | |
| А4 | | 3 | 26.41.03.000 | Сетка | 1 | |
| | | | | Стандартные изделия | | |
| | | 4 | | Болт М 24х90.46 ГОСТ 7798-70 | 20 | |
| | | 5 | | Гайка М 24.5 ГОСТ 5915-70 | 20 | |
| | | 6 | | Прокладка А-450-10 ГОСТ 15180-70 | 1 | |

Инв.№ подл. | Подп. и дата | Взам. инв.№ | Инв.№ дубл. | Подп. и дата

| Изм. | Лист | № докум. | Подп. | Дата |
|---|---|---|---|---|
| Разраб. | | Винокурова | | |
| Пров. | | Никитченко | | |
| Н.контр. | | Колмец | | |
| Утв. | | | | |

26.41.00.000

Фильтр грубой очистки мазута Ду 200

Лит. | Лист | Листов 1

ЛАТГИПРОПРОМ

Копировал

---

17

Выпуск 2-3

Серия 5.903-12-

| Форм. | Зона | Поз. | Обозначение | Наименование | Кол. | Примечание |
|---|---|---|---|---|---|---|
| | | | | Документация | | |
| А2 | | | 26.41.01.000 СБ | Сборочный чертеж | | |
| | | | | Детали | | |
| А4 | | 1 | 26.41.01.001 | Кожух | 1 | |
| А4 | | 2 | 26.41.01.002 | Патрубок | 2 | |
| А4 | | 3 | 26.41.01.003 | Днище | 1 | |
| Б4 | | 4 | 26.41.01.004 | Ребро Полоса 8х20-ГОСТ 103-76 Вст3кп2 ГОСТ 535-79 L=640±1 | 2 | 0,81кг |
| Б4 | | 5 | 26.41.01.005 | Патрубок Труба 57х3,5 ГОСТ 10704-76 Вст3сп ГОСТ 10705-80 | 1 | 0,67кг |
| | | | | Стандартные изделия | | |
| | | 6 | | Фланцы ГОСТ 12820-80 1-200-10 Вст3сп | 1 2 | |
| | | 7 | | 1-450-10 Вст3сп | 1 | |

Инв.№ подл. | Подп. и дата | Взам. инв.№ | Инв.№ дубл. | Подп. и дата

| Изм. | Лист | № докум. | Подп. | Дата |
|---|---|---|---|---|
| Разраб. | | Винокурова | | |
| Пров. | | Никитченко | | |
| Н.контр. | | Колмец | | |
| Утв. | | | | |

26.41.01.000

Корпус

Лит. | Лист | Листов 1

ЛАТГИПРОПРОМ

Копировал | формат А4

---

Выпуск 2-3

Серия 5.903-12-

26.41.01.001

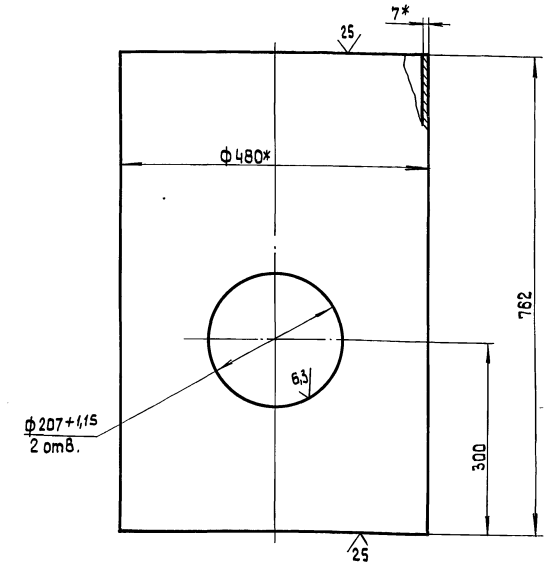


1.* Размеры для справок.

2. $\pm \frac{IT14}{2}$.

Инв.№ подл. | Подп. и дата | Взам. инв.№ | Инв.№ дубл. | Подп. и дата

| Изм. | Лист | № докум. | Подп. | Дата |
|---|---|---|---|---|
| Разраб. | | Винокурова | | |
| Пров. | | Никитченко | | |
| Н.контр. | | Колмец | | |
| Утв. | | | | |

26.41.01.001

Кожух

Лит. | Масса 62,2 | Масштаб 1:5

Лист | Листов 1

Труба 480х7 ГОСТ 10704-76 / Вст3сп ГОСТ 10705-80

ЛАТГИПРОПРОМ

Копировал | формат А4

---

Выпуск 2-3

Серия 5.903-12-

26.41.01.002

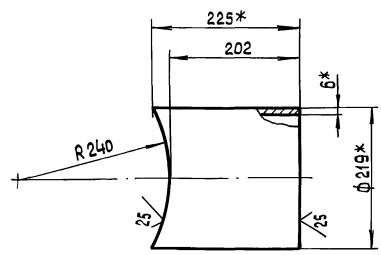


1* Размеры для справок

2. $\pm \frac{IT14}{2}$.

Инв.№ подл. | Подп. и дата | Взам. инв.№ | Инв.№ дубл. | Подп. и дата

| Изм. | Лист | № докум. | Подп. | Дата |
|---|---|---|---|---|
| Разраб. | | Винокурова | | |
| Пров. | | Никитченко | | |
| Т.контр. | | | | |
| Н.контр. | | Колмец | | |
| Утв. | | | | |

26.41.01.002

Патрубок

Лит. | Масса 6,9 | Масштаб 1:5

Лист | Листов 1

Труба 219х6 ГОСТ 10704-76 / 6-Вст3сп ГОСТ 10705-80

ЛАТГИПРОПРОМ

Копировал | 23523-08 18 | формат А4

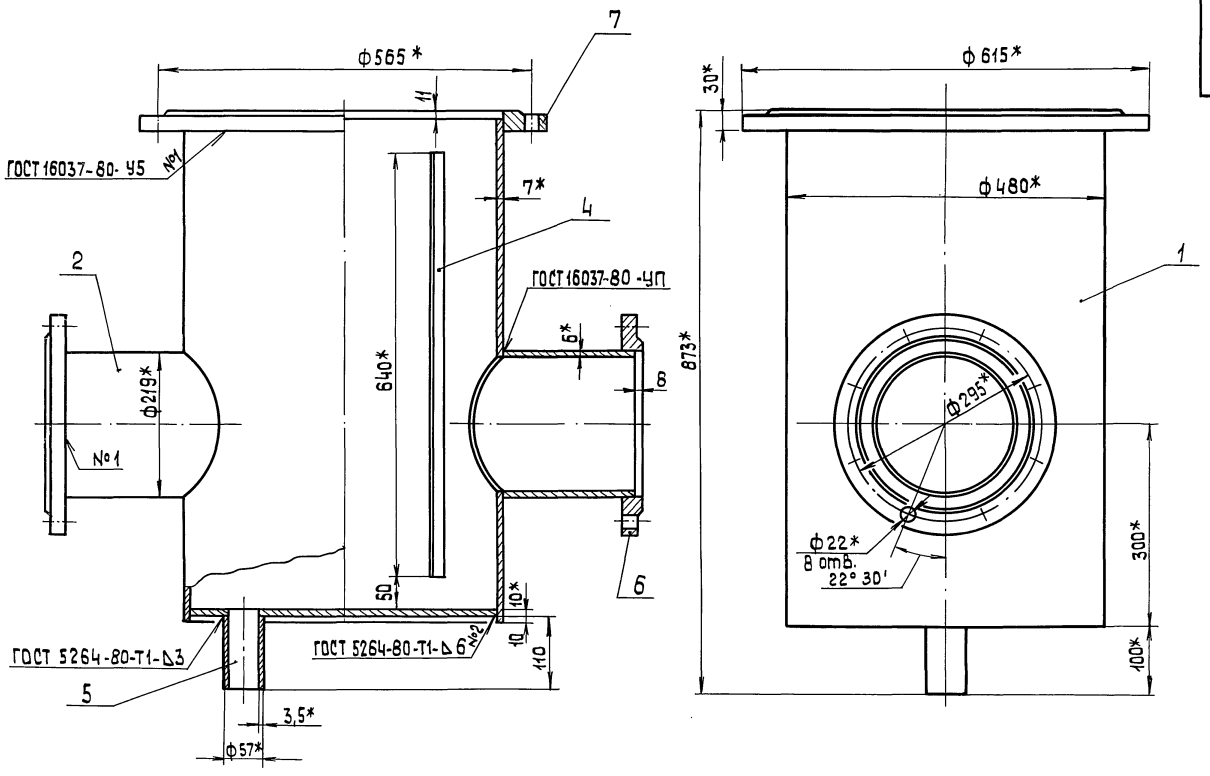


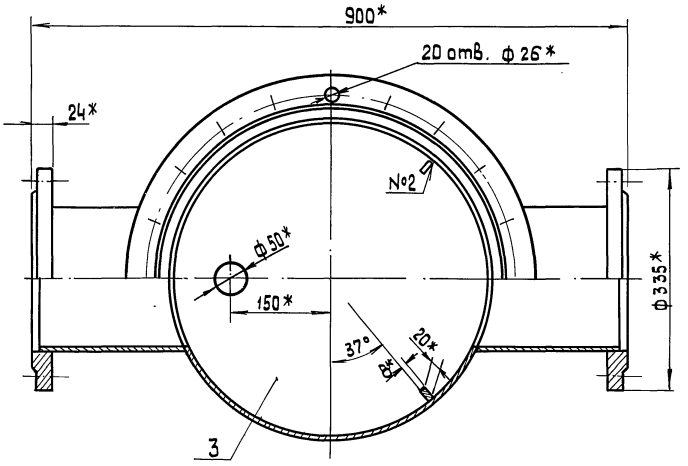


1.* Размеры для справок.

2. $\pm\frac{IT14}{2}$.

3. Обработка поверхностей реза деталей БЧ $\sqrt{25}$.

| | | | | | |
|---|---|---|---|---|---|
| Изм. | Лист | № докум. | Подп. | Дата | 26.41.01.000 СБ |
| Разраб. | | Винокурова | | | Корпус |
| Пров. | | Никитченко | | | Лит. / Масса 130.7 / Масштаб 1:5 |
| Н.контр. | | Колмец | | | Лист / Листов 1 |
| Утв. | | | | | ЛАТ ГИПРОПРОМ |



Инв. № подл. | Подп. и дата | Взам. инв. № | Инв. № дубл. | Подп. и дата

Выпуск 2-3

Серия 5.903-12

26.41.01.003

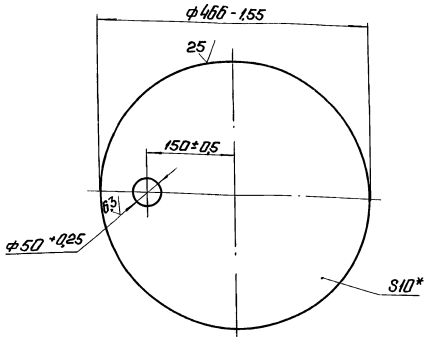


*Размер для справок.

| Изм. | Лист | № докум. | Подп. | Дата |
|---|---|---|---|---|
| Разраб. | | Винокурова | | |
| Пров. | | Никитченко | | |
| Н. контр. | | Колмец | | |
| Утв. | | | | |

26.41.01.003

Днище

| Лит. | Масса | Масштаб |
|---|---|---|
| | 13,4 | 1:5 |

Лист | Листов 1

Лист 10 ГОСТ 19903-74 В Ст3кп2 ГОСТ 14637-79

ЛАТГИПРОПРОМ

Копировал: Формат А4

Выпуск 2-3

Серия 5.903-12

| Формат | Зона | Поз. | Обозначение | Наименование | Кол. | Примечание |
|---|---|---|---|---|---|---|
| | | | | Документация | | |
| А3 | | | 26.41.02.000 СБ | Сборочный чертеж | | |
| | | | | Детали | | |
| А4 | | 1 | 26.20.02.001 | Скоба | 1 | |
| А4 | | 2 | 26.41.02.001 | Крышка | 1 | |
| Б4 | | 3 | 26.41.02.002 | Патрубок | | |
| | | | | Труба 38×2 ГОСТ 10704-76 / В-ВСт3сп ГОСТ 10705-80 | 1 | 0,3 кг |

| Изм. | Лист | № докум. | Подп. | Дата |
|---|---|---|---|---|
| Разраб. | | Винокурова | | |
| Пров. | | Никитченко | | |
| Н. контр. | | Колмец | | |
| Утв. | | | | |

26.41.02.000

Крышка

| Лит. | Лист | Листов |
|---|---|---|
| | | 1 |

ЛАТГИПРОПРОМ

Копировал: Формат А4

Выпуск 2-3

Серия 5.903-12

26.41.02.000 СБ

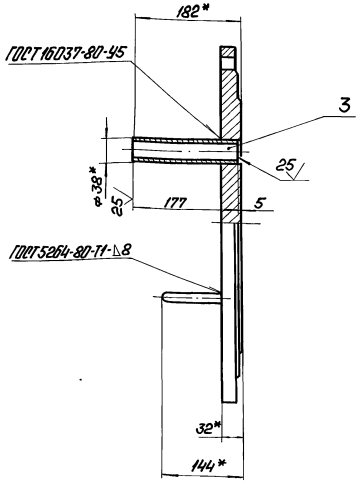


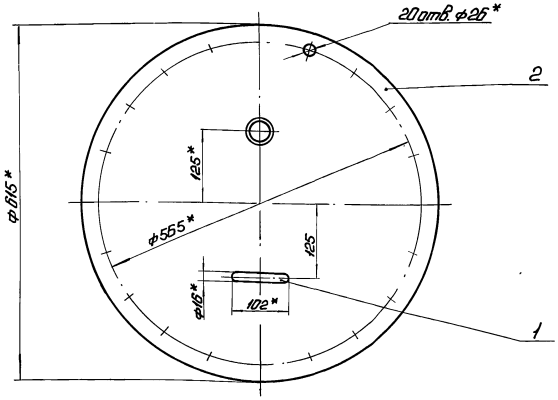


1. * Размеры для справок.
2. $\pm \frac{IT14}{2}$.

| Изм. | Лист | № докум. | Подп. | Дата |
|---|---|---|---|---|
| Разраб. | | Винокурова | | |
| Пров. | | Никитченко | | |
| Н. контр. | | Колмец | | |
| Утв. | | | | |

26.41.02.000 СБ

Крышка

| Лит. | Масса | Масштаб |
|---|---|---|
| | 60,8 | 1:5 |

Лист | Листов 1

ЛАТГИПРОПРОМ

23523-08 20 Копировал: Формат А3

Выпуск 2-3

Серия 5.903-12

26.41.02.001

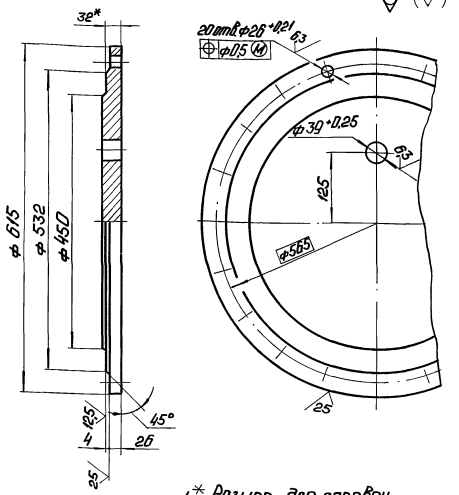


1.* Размер для справок.

2. $\pm \frac{IT14}{2}$.

| | | | | | | | |
|---|---|---|---|---|---|---|---|
| Изм. | Лист | № докум. | Подп. | Дата | 26.41.02.001 | | |
| Разраб. | | Винокурова | | | Крышка | Лит. | Масса 58,6 | Масштаб 1:5 |
| Пров. | | Никитченко | | | | Лист | Листов 1 |
| Т.контр. | | | | | | | |
| Н.контр. | | Колмец | | | Лист 32 ГОСТ 19903-74 ВСт3кп2 ГОСТ 14637-79 | ЛАТГИПРОПРОМ | |
| Утв. | | | | | | | |

Копировал: Формат А4

Выпуск 2-3

Серия 5.903-

26.20.02.001

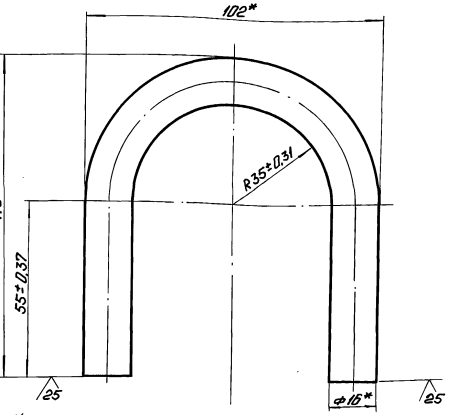


* Размеры для справок.

| | | | | | | | |
|---|---|---|---|---|---|---|---|
| Изм. | Лист | № докум. | Подп. | Дата | 26.20.02.001 | | |
| Разраб. | | Колмец | | | Скоба | Лит. | Масса 0,60 | Масштаб 1:1 |
| Пров. | | Никитченко | | | | Лист | Листов 1 |
| Т.контр. | | | | | | | |
| Н.контр. | | Колмец | | | Круг 16-В-ГОСТ 2590-71 ВСт3кп4 ГОСТ 535-79 | ЛАТГИПРОПРОМ | |
| Утв. | | | | | | | |

Копировал: Формат А4

Выпуск 2-3

Серия 5.903-12

| Формат | Зона | Поз. | Обозначение | Наименование | Кол. | Примечание |
|---|---|---|---|---|---|---|
| | | | | Документация | | |
| А3 | | | 26.41.03.000 СБ | Сборочный чертеж | | |
| | | | | Детали | | |
| А3 | | 1 | 26.41.03.001 | Сетка | 1 | |
| А4 | | 2 | 26.41.03.002 | Донышко | 1 | |
| А4 | | 3 | 26.41.03.003 | Ручка | 1 | |
| А4 | | 4 | 26.41.03.004 | Бортик | 1 | |
| А4 | | 5 | 26.41.03.005 | Связь | 1 | |

| | | | | | | | |
|---|---|---|---|---|---|---|---|
| Изм. | Лист | № докум. | Подп. | Дата | 26.41.03.000 | | |
| Разраб. | | Винокурова | | | Сетка | Лит. | Лист | Листов 1 |
| Пров. | | Никитченко | | | | | |
| Т.контр. | | | | | | | |
| Н.контр. | | Колмец | | | | ЛАТГИПРОПРОМ | |
| Утв. | | | | | | | |

Копировал: Формат А4

Выпуск 2-3

Серия 5.903-12

26.41.03.002

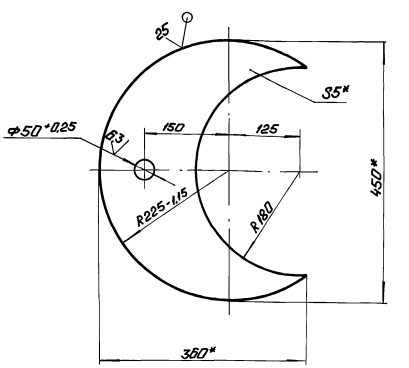


1.* Размеры для справок.

2. $\pm \frac{IT14}{2}$.

| | | | | | | | |
|---|---|---|---|---|---|---|---|
| Изм. | Лист | № докум. | Подп. | Дата | 26.41.03.002 | | |
| Разраб. | | Винокурова | | | Донышко | Лит. | Масса 3,18 | Масштаб 1:5 |
| Пров. | | Никитченко | | | | Лист | Листов 1 |
| Т.контр. | | | | | | | |
| Н.контр. | | Колмец | | | Лист 5 ГОСТ 19903-74 ВСт3кп2 ГОСТ 14637-79 | ЛАТГИПРОПРОМ | |
| Утв. | | | | | | | |

Копировал: Формат А4

26.21.03.000 СБ

Выпуск 2-3

Серия 5.903-12

Вид А

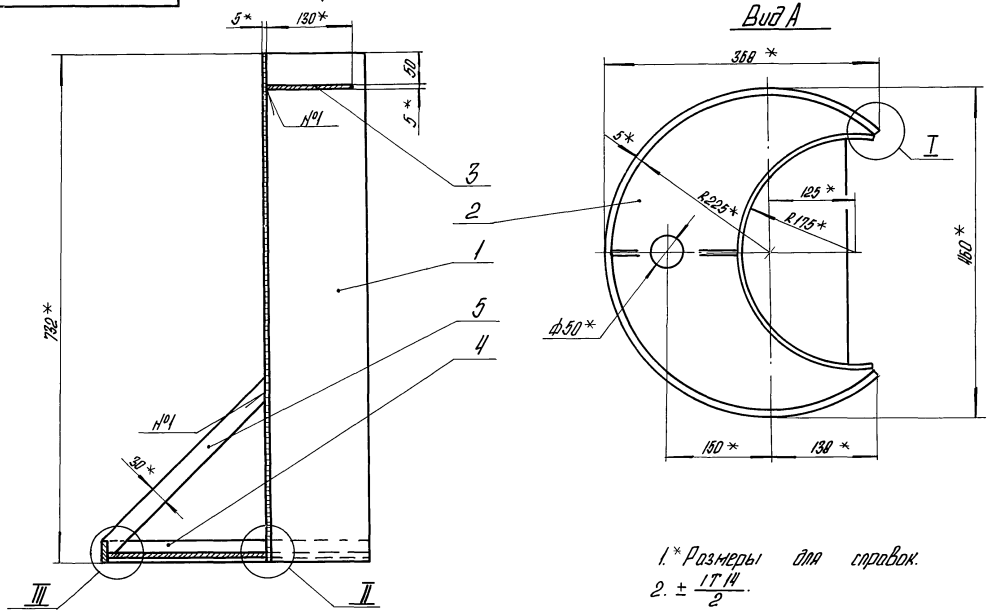


1.* Размеры для справок.

2. $\pm \frac{1714}{2}$.

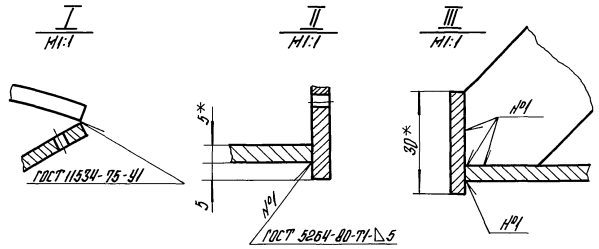


| | | | | | | | |
|---|---|---|---|---|---|---|---|
| | | | | | 26.41.03.000 СБ | | |
| Изм. | Лист | № докум. | Подпись | Дата | | | |
| Разраб. | | Винокурова | | | Сетка | Лит. | Масса 18,7 / Масштаб 1:5 |
| Пров. | | Никитченко | | | | Лист | Листов 1 |
| Н. контр. | | Колпец | | | | ЛАТГИПРОПРОМ | |
| Утв. | | | | | | | |

Копировал

Формат А3

26.41.03.001

Выпуск 2-3

Серия 5.903-12

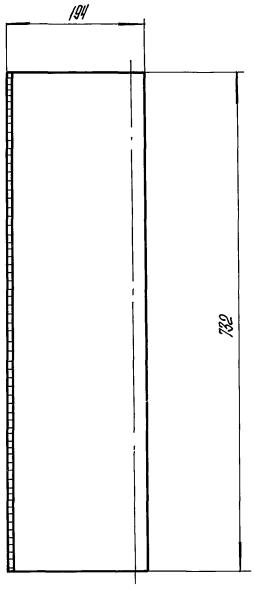


Развертка

М 1:10

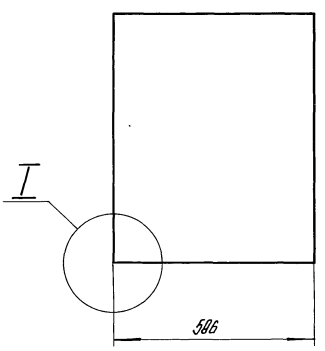


I

М1:1

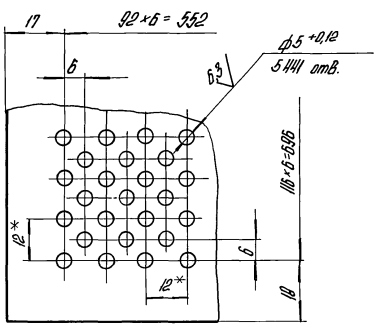


1.* Размеры для справок.

2. $\pm \frac{1714}{2}$.

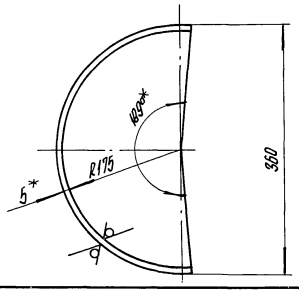


| | | | | | 26.41.03.001 | | |
|---|---|---|---|---|---|---|---|
| Изм. | Лист | № докум. | Подпись | Дата | | | |
| Разраб. | | Винокурова | | | Сетка | Лит. | Масса 12,65 / Масштаб 1:5 |
| Пров. | | Никитченко | | | | Лист | Листов 1 |
| Н. контр. | | Колпец | | | Лист 5 ГОСТ 14903-74 Вст3кп2 ГОСТ 14637-79 | ЛАТГИПРОПРОМ | |
| Утв. | | | | | | | |

Копировал

23523-08 22

Формат А3

Выпуск 2-3 | Серия 5.903-12

26.41.03.003

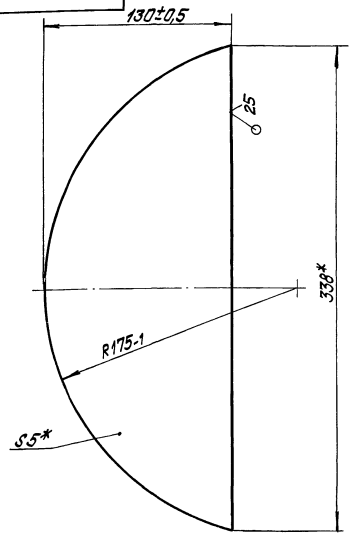


* Размеры для справок.

| Изм. | Лист | № докум. | Подпись | Дата | 26.41.03.003 | | | |
|---|---|---|---|---|---|---|---|---|
| Разраб. | | Винокурова | | | Ручка | Лит. | Масса 1,28 | Масштаб 1:2 |
| Пров. | | Никитченко | | | | Лист | Листов 1 | |
| Н.контр. | | Колмец | | | Лист 5 ГОСТ 19903-74 / ВСт3кп2 ГОСТ 14637-79* | ЛАТГИПРОПРОМ | | |
| Утв. | | | | | | | | |

Инв. № подл. | Подпись и дата | Взам. инв. № | Инв. № дубл. | Подпись и дата

копировал Дубкова — формат А4

Выпуск 2-3 | Серия 5.903-12

26.41.03.004

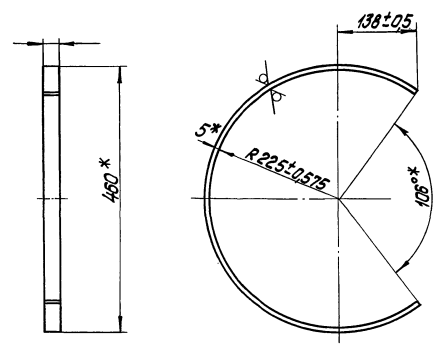


* Размеры для справок.

| Изм. | Лист | № докум. | Подпись | Дата | 26.41.03.004 | | | |
|---|---|---|---|---|---|---|---|---|
| Разраб. | | Винокурова | | | Бортик | Лист | Масса 1,2 | Масштаб 1:5 |
| Пров. | | Никитченко | | | | Лист | Листов 1 | |
| Т.контр. | | | | | | | | |
| Н.контр. | | Колмец | | | Полоса 5х30 ГОСТ 103-76 / ВСт3кп2 ГОСТ 535-58* | ЛАТГИПРОПРОМ | | |
| Утв. | | | | | | | | |

Инв. № подл. | Подпись и дата | Взам. инв. № | Инв. № дубл. | Подпись и дата

копировал Дубкова — формат А4

Выпуск 2-3 | Серия 5.903-12

26.41.03.005

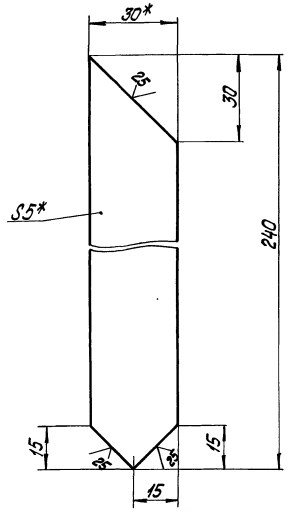


1.* Размеры для справок.

2. $\pm\frac{IT14}{2}$.

| Изм. | Лист | № докум. | Подпись | Дата | 26.41.03.005 | | | |
|---|---|---|---|---|---|---|---|---|
| Разраб. | | Винокурова | | | Связь | Лит. | Масса 0,3 | Масштаб 1:1 |
| Пров. | | Никитченко | | | | Лист | Листов 1 | |
| Н.контр. | | Колмец | | | Полоса 5х30 ГОСТ 103-76 / ВСт3кп2 ГОСТ 535-79 | ЛАТГИПРОПРОМ | | |
| Утв. | | | | | | | | |

Инв. № подл. | Подпись и дата | Взам. инв. № | Инв. № дубл. | Подпись и дата

копировал Дубкова — формат А4

Выпуск 2-3 | Серия 5.903-12

| Формат | Зона | Поз. | Обозначение | Наименование | Кол. | Примечание |
|---|---|---|---|---|---|---|
| | | | | Документация | | |
| А3 | | | БМ2.3.2.00.000СБ | Сборочный чертеж | | |
| А3 | | | БМ2.3.2.00.000СО | Схема автоматизации | | |
| А4 | | | БМ2.0.0.00.000ДТ | Указания по применению и изготовлению | | Выпуск 2-0 |
| | | | | Сборочные единицы | | |
| А4 | | 1 | БМ.1.2.2.01.000 | Устройство отборное | 6 | |
| | | | | Детали | | |
| А4 | | 2 | БМ2.1.2.00.001 | Хомут | 6 | |
| А4 | | 3 | БМ2.3.2.00.001 | Стойка | 2 | |
| | | 4 | -01 | Стойка | 2 | |
| | | 5 | -02 | Стойка | 2 | |
| | | | | Стандартные изделия | | |
| | | 6 | | Гайка М8.5 ГОСТ 5915-70 | 24 | |

| Изм. | Лист | № докум. | Подпись | Дата | БМ2.3.2.00.000 | | | |
|---|---|---|---|---|---|---|---|---|
| Разраб. | | Авдеенко | | | Блок мазутный рециркуляционный БМР-2х78,0-40. Установка приборов контроля и автоматики | Лит. | Лист 1 | Листов 2 |
| Пров. | | Никитченко | | | | ЛАТГИПРОПРОМ | | |
| Н.контр. | | Колмец | | | | | | |
| Утв. | | | | | | | | |

Инв. № подл. | Подпись и дата | Взам. инв. № | Инв. № дубл. | Подпись и дата

копировал Дубкова 23523-08 23 формат А4

БМ2.3.2.00.000СБ

Выпуск 2-3

Серия 5.903-12

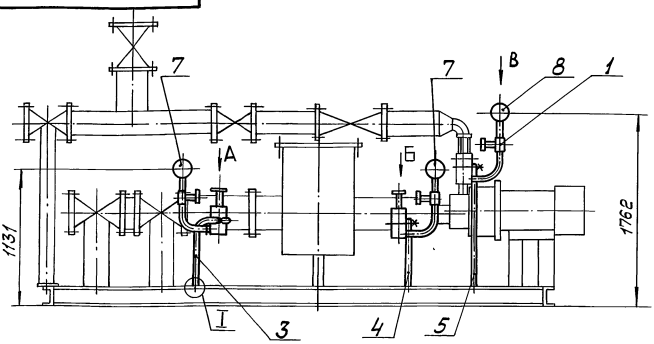


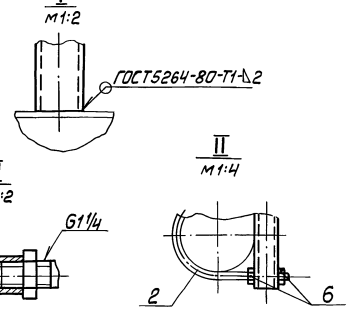


Вид А

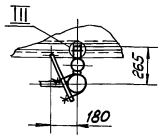


Вид Б

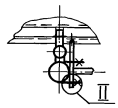


Вид В

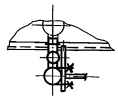

Размеры для справок

| | | | | | | | |
|---|---|---|---|---|---|---|---|
| | | | | | БМ2.3.2.00.000СБ | | |
| Изм. | Лист | № докум. | Подп. | Дата | Блок мазутный рецирку-ляционный БМР-2х78,0-Ч0 Установка приборов контроля и автоматики | Лит. | Масса | Масштаб |
| Разраб. | | Авдеенко | | | | | 57,2 | 1:20 |
| Пров. | | Никитченко | | | | Лист | Листов 1 | |
| Т.контр. | | | | | | ЛАТГИПРОПРОМ | | |
| Н.контр. | | Колмец | | | | | | |
| Утв. | | | | | | | | |

Копировал Формат А4

Выпуск 2-3

Серия 5.903-12

| Формат | Зона | Поз. | Обозначение | Наименование | Кол. | Примечание |
|---|---|---|---|---|---|---|
| | | | | Прочие изделия | | |
| | | 7 | | Мановакуумметр показывающий МВП4-У-0,6 Пределы измерения-0,1-0--0,6 МПа (-1-0-6кгс/см²) ТУ 25.02.180 335-84 | 4 | |
| | | 8 | | Манометр показывающий МП4-У-10. Пределы измерений от 0 до 1 МПа (от 0 до 10 кгс/см²) ТУ 25.02.180 335-84 | 2 | |

| | | | | | | | |
|---|---|---|---|---|---|---|---|
| | | | | | БМ2.3.2.00.000 | | Лист 2 |
| Изм. | Лист | № докум. | Подп. | Дата | | | |

Копировал Формат А4

| Формат | Зона | Поз. | Обозначение | Наименование | Кол. | Примечание |
|---|---|---|---|---|---|---|
| | | | | Документация | | |
| А2 | | | БМ1.22.01.000 СБ | Сборочный чертёж | | |
| | | | | Сборочные единицы | | |
| А4 | | 1 | БМ2.1.2.01.100 | Бачок разделительный | 1 | |
| | | | | Детали | | |
| Б4 | | 2 | БМ1.22.01.001 | Колено Труба 15×3,2 ГОСТ3262-75 $L_{заг}$ = 507±2мм | 1 | 0,59 кг |
| Б4 | | 3 | БМ1.2.2.01.002 | Прокладка Паронит ПОН-2 ГОСТ481-80 | 1 | 0,005кг |
| | | | | Стандартные изделия | | |
| | | 4 | | Контргайка 15 ГОСТ8968-75 | 1 | |
| | | 5 | | Муфта 15 ГОСТ8966-75 | 2 | |
| | | 6 | | Сгон 15 ГОСТ8960-75 | 1 | |
| | | 7 | | Вентиль 15кч 18п; Ду 15 Ру 1,6 МПа (16 кгс/см²) ГОСТ 18161-72 | 1 | |

| | | | | | | | |
|---|---|---|---|---|---|---|---|
| | | | | | БМ1.2.2.01.000 | | |
| Изм. | Лист | № докум. | Подп. | Дата | Устройство отборное | Лит. | Лист 1 | Листов 2 |
| Разраб. | | Никитченко | | | | ЛАТГИПРОПРОМ | | |
| Пров. | | Колмец | | | | | | |
| Н.контр. | | Колмец | | | | | | |
| Утв. | | | | | | | | |

Копировал Формат А4

БМ1.2.2.01.000 СБ

Выпуск 2-3

Серия 5.903-12

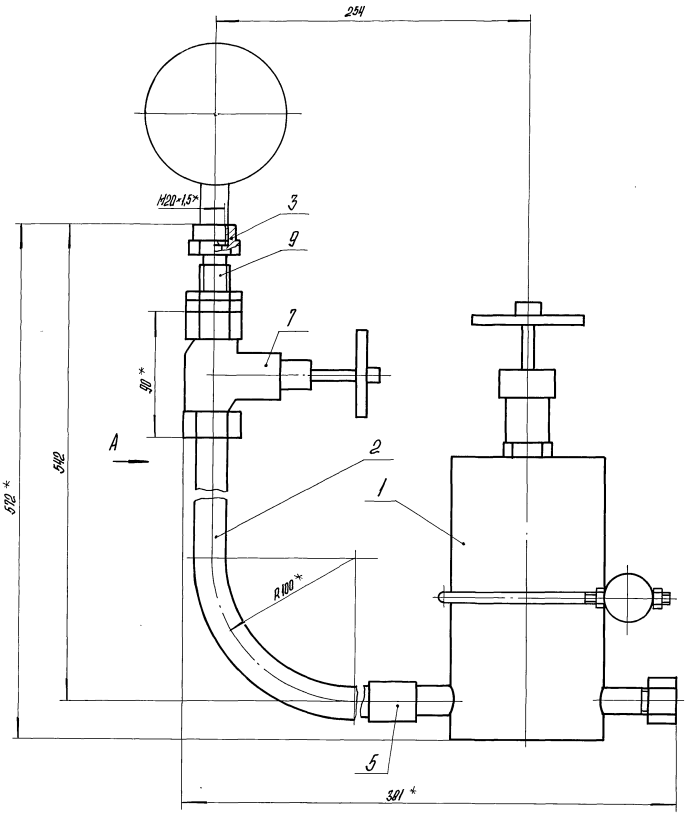


Поз. 3
М2:1

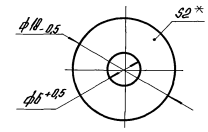


Поз. 2
М1:2

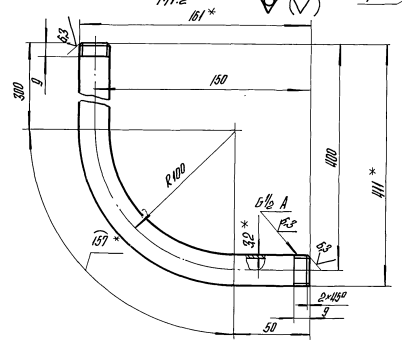


Вид А

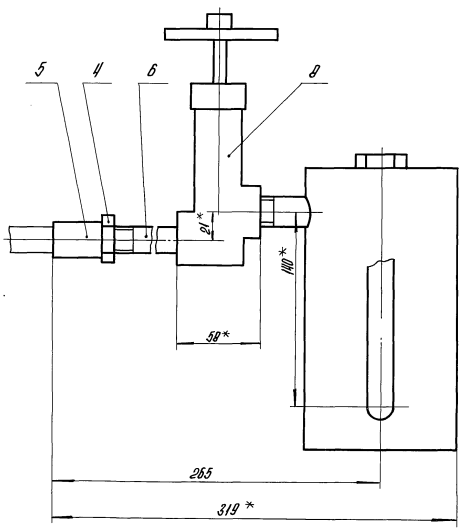


1.* Размеры для справок.
2. $\pm \frac{IT14}{2}$.
3. Уплотнение резьбы произвести лентой ФУМ ТУ К 04-81 (арт. КU 101-01-23).
4. Произвести гидроиспытания давлением P=0,85 МПа (8,5 кгс/см²) в течение 10 мин. Течь не допускается.

| Изм. | Лист | № докум. | Подпись | Дата | БМ1.2.2.01.000 СБ | | | |
|---|---|---|---|---|---|---|---|---|
| Разраб. | | Никитченко | | | Устройство отборное | Лит. | Масса 7,3 | Масштаб 1:2 |
| Пров. | | Колмец | | | | Лист | Листов 1 | |
| Т. контр. | | | | | | ЛАТГИПРОПРОМ | | |
| Н. контр. | | Колмец | | | | | | |
| Утв. | | | | | | | | |

Инв. № подл. | Подпись и дата | Взам. инв. № | Инв. № дубл. | Подпись и дата

Копировал

23523-08 25 формат А2

Выпуск 2-3

Серия 5.903-12

| Формат | Зона | Поз. | Обозначение | Наименование | Кол. | Примечание |
|---|---|---|---|---|---|---|
| | | | | **Прочие изделия** | | |
| | | 8 | | Вентиль 15 нж 6 ск; Ду15 | | |
| | | | | Ру 2,5 МПа (25 кгс/см²) | | |
| | | | | ТУ 26-07-271-90 | 1 | |
| | | 9 | | Соединитель СНП-М20×Б½ | | |
| | | | | ТУ 36. 1123-74 | 1 | |

БМ1.2.2.01.000 — Лист 2

Изм. Лист № докум. Подпись Дата

Копировал — Формат А4

Выпуск 2-3

Серия 5.903-12

| Формат | Зона | Поз. | Обозначение | Наименование | Кол. | Примечание |
|---|---|---|---|---|---|---|
| | | | | **Документация** | | |
| А3 | | | БМ2.1.2.01.100 СБ | Сборочный чертеж | | |
| | | | | **Детали** | | |
| А4 | | 1 | БМ2.1.2.01.101 | Корпус | 1 | |
| А4 | | 2 | БМ2.1.2.01.102 | Дно | 1 | |
| | | 3 | -01 | Дно | 1 | |
| Б4 | | 4 | БМ2.1.2.01.103 | Прокладка | | |
| | | | | Паронит ПОН-2 | | |
| | | | | ГОСТ 481-80 | 1 | 0,008 кг |
| | | | | **Прочие изделия** | | |
| | | 5 | | Пробка П-М20×1,5 | | |
| | | | | ТУ 36. 1142-75 | 1 | |
| | | 6 | | Установка штуцера ½"-50 | | |
| | | | | ЗКЧ-118-70 | 1 | |
| | | 7 | | Штуцер ½"-50 | | |
| | | | | ЗКЧ-34-70 | | |

БМ2.1.2.01.100

Изм. Лист № докум. Подпись Дата

Разраб. Аверенко

Пров. Никитченко

Н. контр. Колмец

Утв.

Бачок разделительный

Лит. И | Масса | Масштаб | Лист | Листов 1

ЛАТГИПРОПРОМ

Копировал — Формат А4

БМ2.1.2.01.100 СБ

Выпуск 2-3

Серия 5.903-12

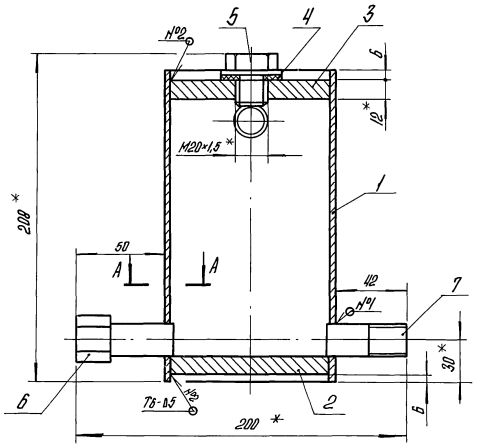


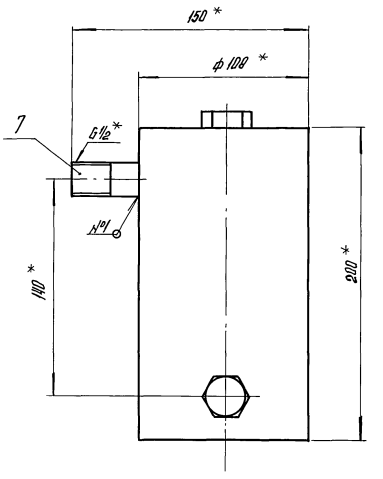


А-А
М1:1

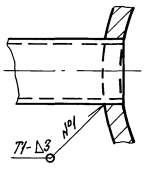


Поз. 4

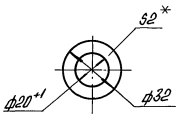


1.* Размеры для справок.
2. ± IT14/2.
3. Обработка поверхностей реза деталей Б4 25.
4. Сварные швы по ГОСТ 5264-80.
5. Произвести гидроиспытание давлением P=3 МПа (30 кгс/см²) в течение 10 мин. Течь не допускается.

БМ2.1.2.01.100 СБ

Изм. Лист № докум. Подпись Дата

Разраб. Аверенко

Пров. Никитченко

Н. контр. Колмец

Бачок разделительный

Лит. | Масса 5,3 | Масштаб 1:2 | Лист | Листов 1

ЛАТГИПРОПРОМ

Копировал — 23523-08 26 Формат А3

Выпуск 2-3

Серия 5.903-12

БМ2.1.2.01.101

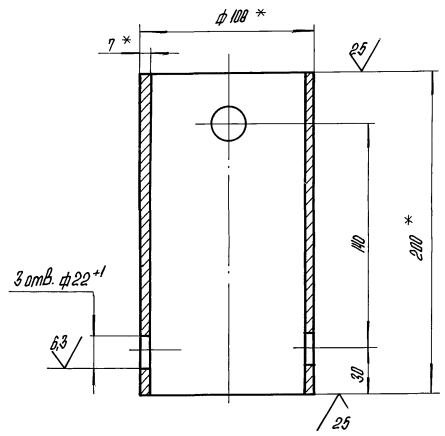


1.* Размеры для справок.

2. $\pm \frac{IT14}{2}$.

| Изм. | Лист | № докум. | Подпись | Дата | БМ2.1.2.01.101 | Лит. | Масса | Масштаб |
|---|---|---|---|---|---|---|---|---|
| Разраб. | | АВдеенко | | | Корпус | И | 3,48 | 1:2 |
| Пров. | | Никитченко | | | | Лист | Листов 1 | |
| Н.контр. | | Колмец | | | Лист 108×7 ГОСТ 8732-75 / В20 ГОСТ 8731-74 | ЛАТГИПРОПРОМ | | |

Копировал

формат А4

Подпись и дата | Инв. № дубл. | Взам. инв. № | Подпись и дата | Инв. № подл.

Выпуск 2-3

Серия 5.903-12

БМ2.1.2.01.102

Рис. 1

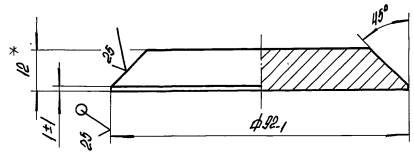


Рис. 2

Остальное см. Рис. 1

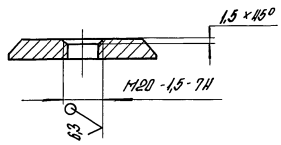


| Обозначение | Масса, кг |
|---|---|
| БМ2.1.2.01.102 | 0,626 |
| -01 | 0,625 |

1.* Размеры для справок.

2. $\pm \frac{IT14}{2}$.

| Изм. | Лист | № докум. | Подпись | Дата | БМ2.1.2.01.102 | Лит. | Масса | Масштаб |
|---|---|---|---|---|---|---|---|---|
| Разраб. | | АВдеенко | | | Дно | | см. табл. | — |
| Пров. | | Никитченко | | | | Лист | Листов 1 | |
| Н.контр. | | Колмец | | | Лист 12 ГОСТ 19903-74 / В20 ГОСТ 14637-79 | ЛАТГИПРОПРОМ | | |

Копировал

формат А4

Подпись и дата | Инв. № дубл. | Взам. инв. № | Подпись и дата | Инв. № подл.

Выпуск 2-3

Серия 5.903-12

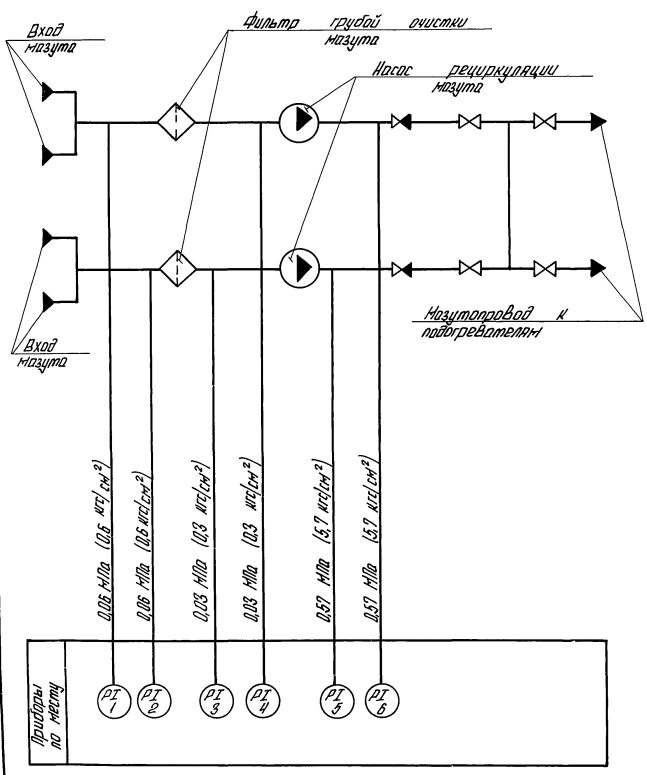


| Поз. обозн. | Наименование | Кол. | Примечание |
|---|---|---|---|
| 1,2,3,4 | Мановакуумметр показывающий | 4 | |
| | Пределы измерений -0,1 -0,-0,6 МПа | | |
| | (-1-0-6 кгс/см²) МВП4-У-0,6 | | |
| | ТУ 25.02.180335-84 | | |
| 5,6 | Манометр показывающий | 2 | |
| | Пределы измерений от 0 до | | |
| | 1 МПа (от 0 до 10 кгс/см²) | | |
| | МП4-У-10 ТУ 25.02.180335-84 | | |

| Изм. | Лист | № докум. | Подпись | Дата | БМ2.3.2.00.000 СО | Лит. | Масса | Масштаб |
|---|---|---|---|---|---|---|---|---|
| Разраб. | | Слуцкая | | | Блок мазутный рециркуляционный БМР-2×78,0-4,0. Схема автоматизации. | | | |
| Пров. | | Крауле | | | | Лист | Листов 1 | |
| Т.контр. | | Пантежева | | | | ЛАТГИПРОПРОМ | | |
| Н.контр. | | Кушель | | | | | | |
| Утв. | | Мейман | | | | | | |

Копировал

23523-08 27 формат А3

Подпись и дата | Инв. № дубл. | Взам. инв. № | Подпись и дата | Инв. № подл.

Выпуск 2-3 Серия 5.903-12

БМ2.1.2.00.001

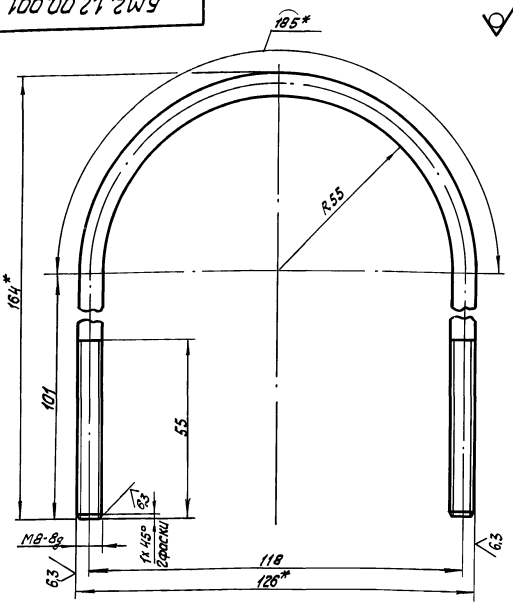


1. * Размеры для справок.
2. $\pm \frac{IT14}{2}$.

| Изм. | Лист | № докум. | Подпись | Дата | БМ2.1.2.00.001 | Лит. | Масса | Масштаб |
|---|---|---|---|---|---|---|---|---|
| Разраб. | | Никитченко | | | Хомут | | 0,153 | 1:1 |
| Пров. | | Комец | | | | Лист | Листов 1 | |
| Т.контр. | | | | | | | | |
| Н.контр. | | Колмец | | | Круг 8-В-ГОСТ 2590-71 / ВСт3кп4-II-ГОСТ 535-79 | ЛАТГИПРОПРОМ | | |
| Утв. | | | | | | | | |

Копировал Формат А4

Выпуск 2-3 Серия 5.903-12

| Формат | Зона | Поз. | Обозначение | Наименование | Кол. | Примечание |
|---|---|---|---|---|---|---|
| | | | | Документация | | |
| А2 | | | БМ2.3.3.00.000СБ | Сборочный чертеж | | |
| А4 | | | БМ2.0.0.00.000ДТ | Указания по применению и изготовлению | | Выпуск 2-0 |
| | | | | Сборочные единицы | | |
| А4 | | 1 | БМ2.3.3.01.000 | Стойка | 1 | |
| | | | | Детали | | |
| Б4 | | 2 | БМ2.3.3.00.001 | Труба | | |
| | | | | Труба 20х2,5 ГОСТ 3262-75 | | |
| | | | | L = 630 ± 2 мм | 2 | 1,1 кг |
| Б4 | | 3 | БМ2.3.3.00.002 | Труба | | |
| | | | | Труба 25х2,8 ГОСТ 3262-75 | 1 | 3,42 кг |
| Б4 | | 4 | БМ2.3.3.00.003 | Труба | | |
| | | | | Труба 25х2,8 ГОСТ 3262-75 | | |
| | | | | L = 830 ± 2 мм | 1 | 1,76 кг |
| | | | | Стандартные изделия | | |
| | | 5 | | Болт М10х30,46 | | |
| | | | | ГОСТ 7798-70 | 2 | |
| | | 6 | | Винт М5х25,58 | | |
| | | | | ГОСТ 1491-72 | 6 | |

| Изм. | Лист | № докум. | Подпись | Дата | БМ2.3.3.00.000 | Лит. | Лист | Листов |
|---|---|---|---|---|---|---|---|---|
| Разраб. | | Никитченко | | | Блок мазутный рециркуляционный БМР-2х78,0-4,0. Установка электрооборудования | | 1 | 2 |
| Пров. | | Колмец | | | | ЛАТГИПРОПРОМ | | |
| Н.контр. | | Колмец | | | | | | |
| Утв. | | | | | | | | |

Копировал Формат А4

Выпуск 2-3 Серия 5.903-12

| Формат | Зона | Поз. | Обозначение | Наименование | Кол. | Примечание |
|---|---|---|---|---|---|---|
| | | 7 | | Гайка | | |
| | | | | ГОСТ 5916-70 | 6 | |
| | | 8 | | Гайка | | |
| | | | | ГОСТ 5915-70 | 2 | |
| | | 9 | | Шайба 5.02 ГОСТ 11371-78 | 6 | |
| | | 10 | | Шайба 10.02 ГОСТ 10906-78 | 2 | |
| | | | | Прочие изделия | | |
| | | 12 | | Паст ПКЕ 222-2У3 : 3/4" | | |
| | | | | ТУ 16.642.006-83 | 2 | |
| | | | | Хомутики ТУ36-1448-77 | | |
| | | 13 | | С 437 У2 | 2 | |
| | | 14 | | С 438 У2 | 4 | |
| | | | | Втулки ТУ36-1899-80 | | |
| | | 15 | | В 22 УХЛ2 | 2 | |
| | | 16 | | В 22 УХЛ2 | 2 | |
| | | 17 | | Гибкий ввод к 1085У3 | | |
| | | | | ТУ 36-1684-81 | 2 | |

| Изм. | Лист | № докум. | Подпись | Дата | БМ2.3.3.00.000 | Лист |
|---|---|---|---|---|---|---|
| | | | | | | 2 |

Копировал Формат А4

Выпуск 2-3 Серия 5.903-12

БМ2.3.2.00.001

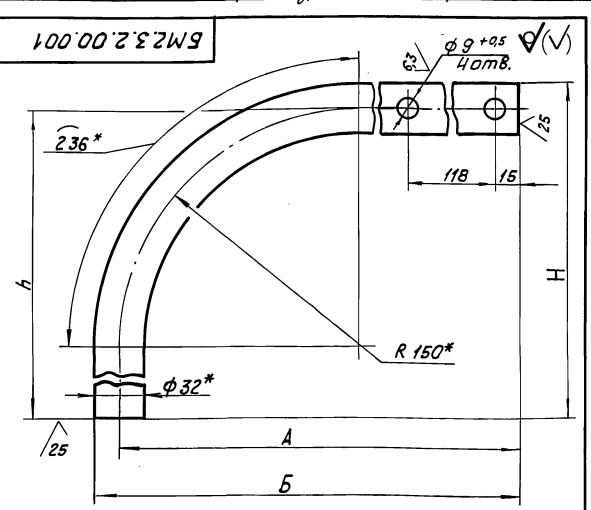


| Обозначение | А | Б | Н | h | Масса, кг |
|---|---|---|---|---|---|
| БМ2.3.2.00.001 | 390 | 406 | 579 | 595 | 1,34 |
| -01 | 338 | 354 | 579 | 595 | 1,26 |
| -02 | 300 | 316 | 864 | 880 | 1,6 |

1. * Размеры для справок.
2. $\pm \frac{IT14}{2}$.

| Изм. | Лист | № докум. | Подпись | Дата | БМ2.3.2.00.001 | Лит. | Масса | Масштаб |
|---|---|---|---|---|---|---|---|---|
| Разраб. | | Авдеенко | | | Стойка | | см. табл. | — |
| Пров. | | Никитченко | | | | Лист | Листов 1 | |
| Т.контр. | | | | | | | | |
| Н.контр. | | Колмец | | | Труба 32х2 ГОСТ 10704-76 / В-ВСт3сп ГОСТ 10705-80 | ЛАТГИПРОПРОМ | | |
| Утв. | | | | | | | | |

 Копировал Формат А4

БМ2.3.3.00.000 СБ

Выпуск 2-3

Серия 5.903-12

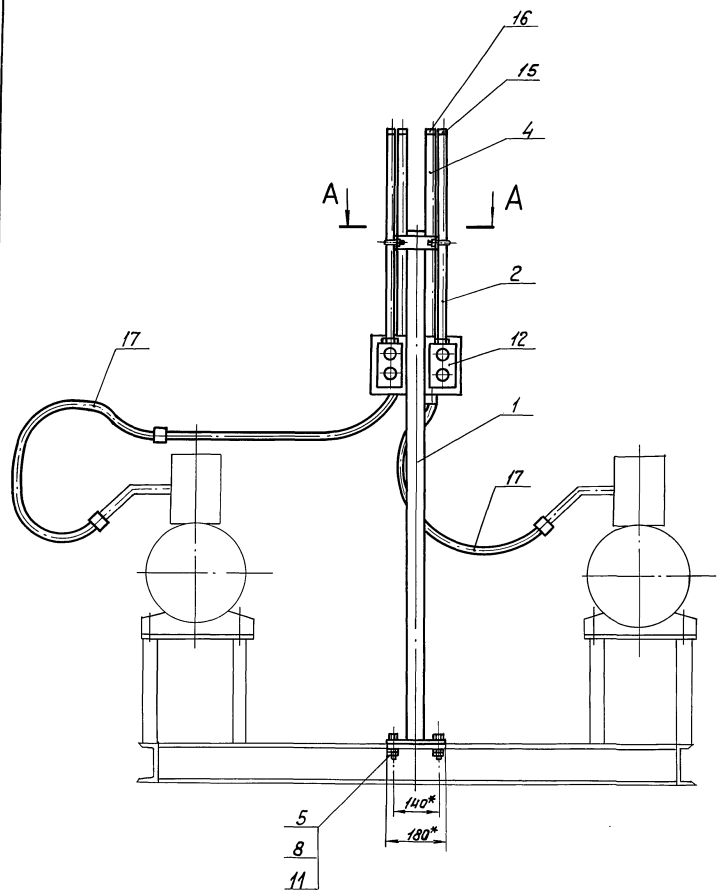


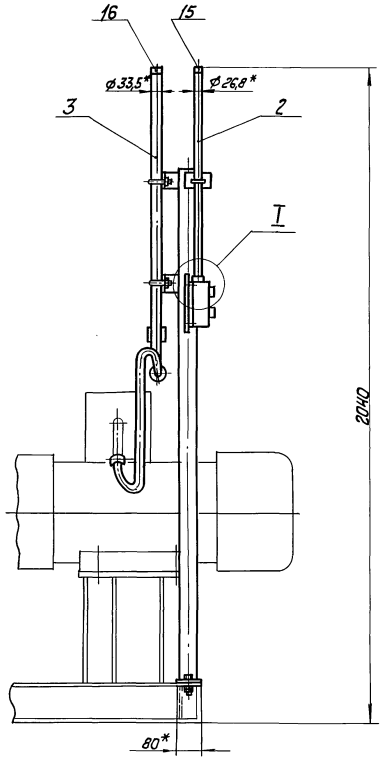


Поз. 3
М 1:2

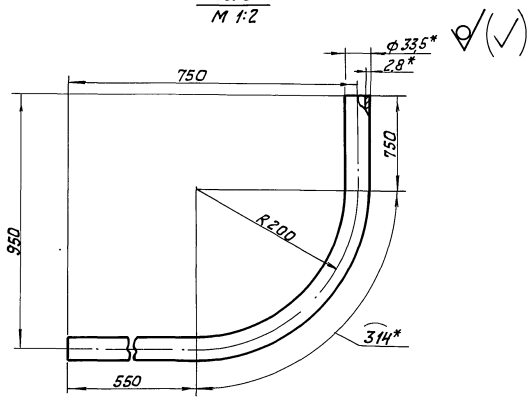


А-А
М1:2

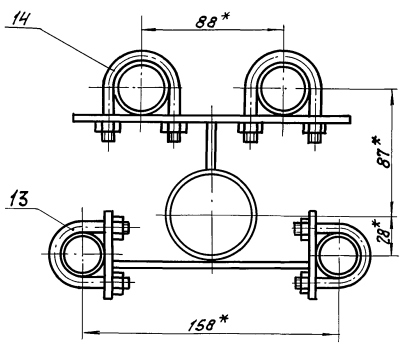


I
М 1:1

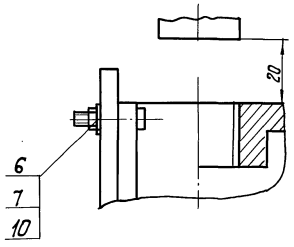


1. * Размеры для справок.
2. $\pm \frac{IT14}{2}$.
3. Обработка поверхностей реза деталей $Б4^{25}$.

| | | | | | | | | |
|---|---|---|---|---|---|---|---|---|
| Изм. | Лист | № докум. | Подпись | Дата | БМ2.3.3.00.000 СБ | | | |
| Разраб. | | Никитченко | | | Блок мазутный рециркуляционный БМР-2×78,0-4. Установка электрооборудования | Лит. | Масса | Масштаб |
| Пров. | | Колмец | | | | | 20 | 1:10 |
| Т. контр. | | | | | | Лист | Листов 1 | |
| Н. контр. | | Колмец | | | | ЛАТГИПРОПРОМ | | |
| Утв. | | | | | | | | |

Инв. № подл. | Подпись и дата | Взам. инв. № | Инв. № дубл. | Подпись и дата

Выпуск 2-3 Серия 5.903-12

| Формат | Зона | Поз. | Обозначение | Наименование | Кол. | Примечание |
|---|---|---|---|---|---|---|
| | | | | Документация | | |
| А3 | | | БМ2.3.3.01.000 СБ | Сборочный чертеж | | |
| | | | | Детали | | |
| Б4 | | 1 | БМ2.3.3.01.001 | Стойка | | |
| | | | | Труба 57х3 ГОСТ 10704-76 / В-Ст3сп ГОСТ 10705-80 | | |
| | | | | L = 1595 ± 2 мм | 1 | 6,38кг |
| Б4 | | 2 | БМ2.3.3.01.002 | Плита | | |
| | | | | Лист 5 ГОСТ 19903-74 / В Ст3кп2 ГОСТ 14637-79 | 1 | 0,57кг |
| Б4 | | 3 | БМ2.3.3.01.003 | Пластина | | |
| | | | | Лист 5 ГОСТ 19903-74 / В Ст3кп2 ГОСТ 14637-79 | 2 | 0,71кг |
| Б4 | | 4 | БМ2.3.3.01.004 | Пластина | | |
| | | | | Полоса 5х50-ГОСТ 103-76 / В Ст3кп2 ГОСТ 535-79 | 1 | 0,24кг |
| Б4 | | 5 | БМ2.3.3.01.005 | Пластина | | |
| | | | | Полоса 5х50-ГОСТ 103-76 / В Ст3кп2 ГОСТ 535-79 | 2 | 0,11 кг |
| Б4 | | 6 | БМ2.3.3.01.006 | Кронштейн | | |
| | | | | Полоса 5х50-ГОСТ 103-76 / В Ст3кп2 ГОСТ 535-79 | 2 | 0,07кг |
| Ч4 | | 7 | БМ2.3.3.01.007 | Пластина | 2 | |

Инв.№ подл. | Подпись и дата | Взам.инв.№ | Инв.№ дубл. | Подпись и дата

| Изм. | Лист | № докум. | Подпись | Дата |
|---|---|---|---|---|
| Разраб. | | Никитченко | | |
| Пров. | | Колмец | | |
| Н.контр. | | Колмец | | |
| Утв. | | | | |

БМ2.3.3.01.000

Стойка

| Лит. | Лист | Листов |
|---|---|---|
| | | 1 |

ЛАТГИПРОПРОМ

Копировал — Формат А4

---

Выпуск 2-3 Серия 5.903-12

БМ2.3.3.01.007

Чат Вф9 +0,5 12,5

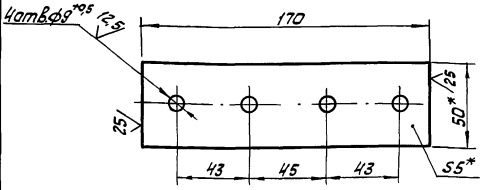


1. * Размеры для справок.
2. ± IT14/2.
3. Обработка поверхностей реза деталей Б4 25.

Инв.№ подл. | Подпись и дата | Взам.инв.№ | Инв.№ дубл. | Подпись и дата

| Изм. | Лист | № докум. | Подпись | Дата |
|---|---|---|---|---|
| Разраб. | | Байгова | | |
| Пров. | | Колмец | | |
| Т. контр. | | | | |
| Н.контр. | | Колмец | | |
| Утв. | | | | |

БМ 2.3.3.01.007

Пластина

| Лит. | Масса | Масштаб |
|---|---|---|
| | 0,33 | 1:2 |
| Лист | Листов 1 | |

Полоса 5х60-ГОСТ 103-76 / В Ст3кп2 ГОСТ 535-79

ЛАТГИПРОПРОМ

Копировал — Формат А4

---

Выпуск 2-3 Серия 5.903-12-

БМ2.3.3.01.000СБ

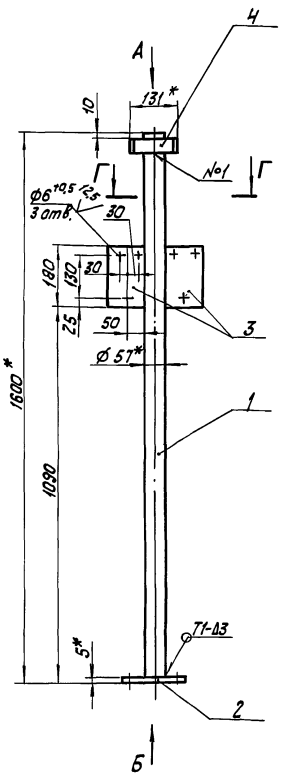


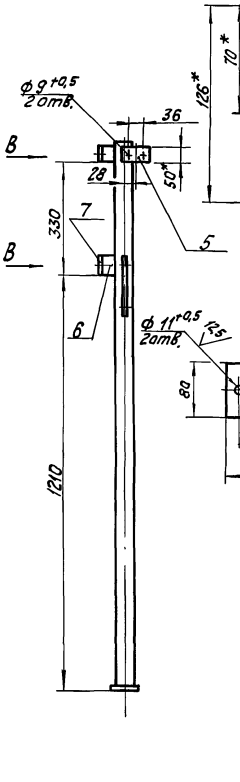


Вид А
М 1:2

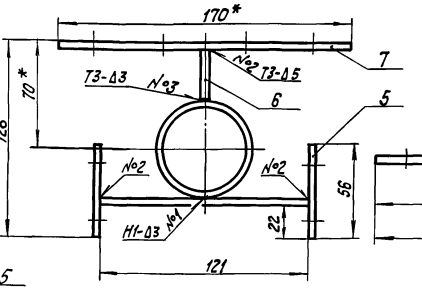


Г-Г
М 1:2

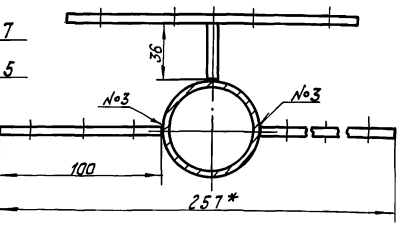


Вид Б
М 1:5

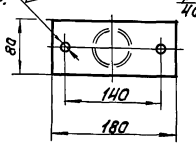


Вид В
М 1:5

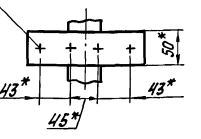


1. * Размеры для справок.
2. ± IT14/2.
3. Обработка поверхностей реза деталей Б4 25.
4. Сварные швы по ГОСТ 5264-80.

Инв.№ подл. | Подпись и дата | Взам.инв.№ | Инв.№ дубл. | Подпись и дата

| Изм. | Лист | № докум. | Подпись | Дата |
|---|---|---|---|---|
| Разраб. | | Никитченко | | |
| Пров. | | Колмец | | |
| Т. контр. | | | | |
| Н.контр. | | Колмец | | |
| Утв. | | | | |

БМ2.3.3.01.000СБ

Стойка

| Лит. | Масса | Масштаб |
|---|---|---|
| | 9,7 | 1:10 |
| Лист | Листов 1 | |

ЛАТГИПРОПРОМ

Копировал — 23523-08 30 формат А3

Выпуск 2-3

| Обозначение изолируемого оборудования и трубопровода | Наименование изолируемого оборудования, трубопровода | Кол-во | Размеры: Наружн. диаметр или размеры сечения мм | Размеры: Длина или высота м | Расположение | t теплоносителя °С | Теплоизоляционная конструкция: Назначение | Теплоизоляционная конструкция: Наименование основных элементов | Теплоизоляционная конструкция: Толщина мм | Поверхность м² | Объём теплоизоляционного слоя м³ | Лист основного комплекта обозначение ссылочных или прилагаемых документов | Примечание |
|---|---|---|---|---|---|---|---|---|---|---|---|---|---|
| 1 | 2 | 3 | 4 | 5 | 6 | 7 | 8 | 9 | 10 | 11 | 12 | 13 | 14 |
| | Оборудование | | | | | | | | | | | | |
| поз. 12 | Фильтр грубой очистки мазута | 2 | ф480 | 0,8 | вертик. | 70 | от тепло-потерь | Изделия минераловатные с гофрированной структурой 2ГИТС-100 | 60 | | 0,176 | 7.903.9-3.1-08 | |
| | | | | | | | | Алюминиевое защитное покрытие | 0,5 | 3,92 | | 7.903.9-2.1-36 | |
| | Днище фильтра грубой очистки мазута | 4 | ф480 | | гориз. | 70 | от тепло-потерь | Изделия минераловатные с гофрированной структурой 2ГИТС-100 | 60 | | 0,047 | 7.903.9-3.1-08 | |
| | | | | | | | | Алюминиевое защитное покрытие | 0,5 | 1,02 | | | |
| | Патрубки фильтра грубой очистки мазута | 4 | ф159 | 0,186 | гориз. | 70 | от тепло-потерь | Изделия минераловатные с гофрированной структурой 2ГИТС-100 | 60 | | 0,04 | 7.903.9-3.1-08 | |
| | | | | | | | | Алюминиевое защитное покрытие | 0,3 | 0,71 | | 7.903.9-2.1-35 | |
| | Трубопроводы | | | | | | | | | | | | |
| поз. 2 | Трубопровод | | ф250 | 0,64 | гориз. | 70 | от тепло-потерь | Изделия минераловатные с гофрированной структурой 2ГИТС-100 | 60 | | 0,049 | 7.903.9-3.1-08 | |
| | | | | | | | | Алюминиевое защитное покрытие | 0,3 | 0,88 | | 7.903.9-2.1-35 | |
| поз. 2,3,8 | Трубопровод | | ф219 | 1,46 | гориз. | 70 | от тепло-потерь | Изделия минераловатные с гофрированной структурой 2ГИТС-100 | 60 | | 0,094 | 7.903.9-3.1-08 | |
| | | | | | | | | Алюминиевое защитное покрытие | 0,3 | 1,68 | | 7.903.9-2.1-35 | |
| поз. 8 | Трубопровод | | ф219 | 0,474 | вертик. | 70 | от тепло-потерь | Изделия минераловатные с гофрированной структурой 2ГИТС-100 | 60 | | 0,03 | 7.903.9-3.1-08 | |
| | | | | | | | | Алюминиевое защитное покрытие | 0,3 | 0,545 | | 7.903.9-2.1-36 | |
| поз. 4,5,6, 7,8 | Трубопровод | | ф159 | 2,26 | гориз. | 70 | от тепло-потерь | Изделия минераловатные с гофрированной структурой 2ГИТС-100 | 60 | | 0,12 | 7.903.9-3.1-08 | |
| | | | | | | | | Алюминиевое защитное покрытие | 0,3 | 2,16 | | 7.903.9-2.1-35 | |
| поз. 4,5 | Трубопровод | | ф89 | 0,331 | вертик. | 70 | от тепло-потерь | Шнур теплоизоляционный из минеральной ваты марки 200 | 50 | | 0,0073 | 7.903.9-2.1-14 | |
| | | | | | | | | Алюминиевое защитное покрытие | 0,3 | 0,218 | | 7.903.9-2.1-36 | |
| поз. 9,10 | Трубопровод | | ф57 | 1,892 | гориз. | 70 | от тепло-потерь | Холстопрошивное полотно ХПС-Т-5 | 40 | | 0,023 | 7.903.9-3.1-10 | |
| | | | | | | | | Алюминиевое защитное покрытие | 0,3 | 0,925 | | 7.903.9-2.1-35 | |
| поз. 4,5 | Трубопровод | | ф38 | 0,2 | гориз. | 70 | от тепло-потерь | Холстопрошивное полотно ХПС-Т-5 | 40 | | 0,002 | 7.903.9-3.1-10 | |
| | | | | | | | | Алюминиевое защитное покрытие | 0,3 | 0,084 | | 7.903.9-2.1-35 | |
| поз. 6,7,10 | Трубопровод | | ф38 | 1,742 | вертик. | 70 | от тепло-потерь | Холстопрошивное полотно ХПС-Т-5 | 40 | | 0,018 | 7.903.9-3.1-10 | |
| | | | | | | | | Алюминиевое защитное покрытие | 0,3 | 0,727 | | 7.903.9-2.1-36 | |
| поз. 11 | Трубопровод | | ф32 | 0,4 | гориз. | 70 | от тепло-потерь | Холстопрошивное полотно ХПС-Т-5 | 30 | | 0,0024 | 7.903.9-3.1-10 | |
| | | | | | | | | Алюминиевое защитное покрытие | 0,3 | 0,159 | | 7.903.9-2.1-35 | |
| поз. 2 | Отвод 90° | 2 | ф219 | | | 70 | от тепло-потерь | Изделия минераловатные с гофрированной структурой 2ГИТС-100 | 60 | | 0,084 | 7.903.9-3.1-08 | |
| | | | | | | | | Алюминиевое защитное штампованное покрытие | 0,3 | 1,02 | | 3.903-11.03 | |
| поз. 5.8 | Отвод 60° | 5 | ф159 | | | 70 | от тепло-потерь | Изделия минераловатные с гофрированной структурой 2ГИТС-100 | 60 | | 0,127 | 7.903.9-3.1-08 | |
| | | | | | | | | Алюминиевое защитное штампованное покрытие | 0,3 | 1,545 | | 3.903-11.03 | |

Серия 5.903-12

Инв.№ подл. | Подп. и дата | Взам. инв.№ | Инв.№ дубл. | Подп. и дата

Технические требования см. Выпуск 2-0 „Указания по применению и изготовлению"

| Изм. | Лист | № докум. | Подп. | Дата |
|---|---|---|---|---|
| Разраб. | | Черникова | | |
| Пров. | | Мишуров | | |
| Н. контр. | | Шнитко | | |
| Утв. | | | | |

БМ2.3.4.00.000 ТИ

Блок мазутный рециркуляционный БМР-2×78,0-40 „Ведомость теплоизоляционных конструкций"

| Лит. | Масса | Масштаб |
|---|---|---|
| | | |

| Лист | Листов |
|---|---|
| 1 | 2 |

ЛАТГИПРОПРОМ

Копировал Олиф 23523-08 31 Формат А2

| Обозначение изолируемого оборудования и трубопровода | Наименование изолируемого оборудования и трубопровода | Кол-во | Размеры: Наружный диаметр или размеры сечения мм | Размеры: Длина или высота м | Расположение | t теплоносителя °С | Теплоизоляционная конструкция: Назначение | Теплоизоляционная конструкция: Наименование основных элементов | Толщина мм | Поверхность м² | Объем теплоизоляционного слоя м³ | Лист основного комплекта обозначение ссылочных или прилагаемых документов | Примечание |
|---|---|---|---|---|---|---|---|---|---|---|---|---|---|
| 1 | 2 | 3 | 4 | 5 | 6 | 7 | 8 | 9 | 10 | 11 | 12 | 13 | 14 |
| поз. 4 | Отвод 45° | 1 | ф 159 | | | 70 | от тепло- | Изделия минераловатные с | | | | | |
| | | | | | | | потерь | гофрированной структурой ГИГС 100 | 60 | | 0,026 | 7.903.9-3.1-08 | |
| | | | | | | | | Алюминиевое защитное | | | | | |
| | | | | | | | | штампованное покрытие | 0,3 | 0,155 | | 7.903-11.03 | |
| поз. 4,5 | Отвод 90° | 2 | ф 89 | | | 70 | от тепло- | Шнур теплоизоляционный из | | | | | |
| | | | | | | | потерь | минеральной ваты марки 200 | 50 | | 0,012 | 7.903.9-2.1-13 | |
| | | | | | | | | Алюминиевое защитное | | | | | |
| | | | | | | | | штампованное покрытие | 0,3 | 0,224 | | 7.903-11.03 | |
| поз. 9 | Отвод 90° | 1 | ф 57 | | | 70 | от тепло- | Холстопрошивное полотно | | | | | |
| | | | | | | | потерь | ХПС-Т-5 | 40 | | 0,0024 | 7.903.9-3.1-10 | |
| | | | | | | | | Алюминиевое защитное | | | | | |
| | | | | | | | | штампованное покрытие | 0,3 | 0,108 | | 7.903-11.03 | |
| поз. 10,11 | Арматура муфтовая | 6 | Ду 32 | | | 70 | от тепло- | Шнур теплоизоляционный с | 40 | | 0,011 | 7.903.9-2.2.0 | |
| | | | | | | | потерь | металлическим защитным | | | | | |
| | | | | | | | | покрытием | 0,3 | 0,48 | | 7.903.9-2.1-35 | |
| поз. 43 | Арматура фланцевая | 5 | Ду 200 | | | 70 | от тепло- | Матрацы из стеклянного | | | | | |
| | | | | | | | потерь | штапельного волокна | 60 | | 0,48 | 7.903.9-2.2-06 | |
| | | | | | | | | Алюминиевое защитное покрытие | 1,0 | 8,2 | | 7.903.9-2.2-11.12 | |
| | | | | | | | | Отделка торцов гофрированны- | | | | | |
| | | | | | | | | ми диафрагмами | | | | 7.903.9-2.2-34 | |
| поз. 42,44 | Арматура фланцевая | 6 | Ду 150 | | | 70 | от тепло- | Матрацы из стеклянного | | | | | |
| | | | | | | | потерь | штапельного волокна | 50 | | 0,27 | 7.903.9-2.2-06 | |
| | | | | | | | | Алюминиевое защитное покрытие | 1,0 | 6,96 | | 7.903.9-2.2-11.12 | |
| | | | | | | | | Отделка торцов гофриро- | | | | | |
| | | | | | | | | ванными диафрагмами | | | | 7.903.9-2.2-34 | |
| поз. 41 | Арматура фланцевая | 2 | Ду 50 | | | 70 | от тепло- | Матрацы из стеклянного | | | | | |
| | | | | | | | потерь | штапельного волокна | 40 | | 0,044 | 7.903.9-2.2-06 | |
| | | | | | | | | Алюминиевое защитное покрытие | 1,0 | 1,28 | | 7.903.9-2.2-11.12 | |
| | | | | | | | | Отделка торцов гофрирован- | | | | | |
| | | | | | | | | ными диафрагмами | | | | 7.903.9-2.2-34 | |





Инв. № подл. | Подп. и дата | Взам. инв. № | Инв. № дубл. | Подп. и дата

Выпуск 2-3 Серия 5.903-12

| № строки | Наименование материала и единица измерения | Код материала | Код Ед. изм. | Кол. | Примечание |
|---|---|---|---|---|---|
| | Изделия минераловатные | | | | |
| | с гофрированной структурой | | | | |
| | на синтетическом связующем | | | | |
| | ТУ36.16.22-8-86 | | | | |
| | 2ИГС-100 26700.500.60 | 576202 | | | |
| | м | | 006 | 26,7 | |
| | Холстопрошивное палатно | 595280 | | | |
| | ХПС-Т-5 ТУ6-11-454-77 | | | | |
| | м³ | | 113 | 0,05 | |
| | Шнур теплоизоляционный | | | | |
| | из минеральной ваты марки 200 | | | | |
| | ШТН-МВ-200 | | | | |
| | ТУ36-1695-79 м³ | | 113 | 0,031 | |
| | Маты из стеклянного | | | | |
| | штапельного волокна МС-50 | | | | |
| | ГОСТ 10499-78 м³ | | 113 | 0,8 | |
| | Ткань из стеклянных | | | | |
| | крученых камбинированных | | | | |
| | нитей Т-13 | | | | |
| | ГОСТ 19170-73 м² | | 055 | 32,6 | |

Инв.№подл. | Подпись и дата | Взам.инв.№ | Инв.№дубл. | Подпись и дата

Изм. Лист № докум. Подпись Дата

БМ2.3.4.00.000 ВМ

Разраб. Черникова
Пров. Мишуров
Н.контр. Шнитко
Утв.

Блок мазутный рециркуляционный БМР-2-78,0-4,0.
Ведомость материалов

Лит. | Лист 1 | Листов 3

ЛАТГИПРОПРОМ

Копировал Дудкова Формат А4

Выпуск 2-3 Серия 5.903-12

| № строки | Наименование материала и единица измерения | Код материала | Код Ед. изм. | Кол. | Примечание |
|---|---|---|---|---|---|
| | Алюминиевое защитное | 181110 | | | |
| | покрытие ГОСТ 21631-76 | | | | |
| | толщ. 1,0 м² | | 055 | 17,0 | |
| | толщ. 0,5 м² | | 055 | 4,94 | |
| | толщ. 0,3 м² | | 055 | 8,6 | |
| | Элемент покрытия | 181110 | | | |
| | штампованный | | | | |
| | ТУ-36-2427-81 | | | | |
| | толщ. 0,3 м² | | 055 | 3,08 | |
| | Лента 2х30 Ст3 пс | 093500 | | | |
| | ГОСТ 6009-74 кг | | 116 | 23,7 | |
| | Лента 0,8х20 | 181110 | | | |
| | ТУ48-21-636-79 кг | | 116 | 1,6 | |
| | Лента 0,7х20 | | | | |
| | ГОСТ 3560-73 кг | | 116 | 4,03 | |
| | Проволока 3-О-4 | 121100 | | | |
| | ГОСТ 3282-74 кг | | 116 | 0,156 | |
| | Проволока 2-О-4 | 121100 | | | |
| | ГОСТ 3282-74 кг | | 116 | 0,5 | |
| | Проволока 0,8-О-4 | 121100 | | | |
| | ГОСТ 3282-74 кг | | 116 | 0,27 | |
| | Картон асбестовый | 257631 | | | |
| | КАОН 1-8 | | | | |
| | ГОСТ 2850-80 кг | | 116 | 0,208 | |
| | Диафрагма тип I кг | 181110 | 116 | 0,084 | |
| | ТУ36-2543-83 шт. | | 796 | 26 | |

Инв.№подл. | Подпись и дата | Взам.инв.№ | Инв.№дубл. | Подпись и дата

Изм. Лист № докум. Подпись Дата

БМ2.3.4.00.000 ВМ

Лист 2

Копировал Дудкова Формат А4

Выпуск 2-3 Серия 5.903-12

| № строки | Наименование материала и единица измерения | Код материала | Код Ед. изм. | Кол. | Примечание |
|---|---|---|---|---|---|
| | Нить стеклянная крученая | 595220 | | | |
| | комплексная | | | | |
| | БС-10-160х1х3 кг | | 116 | 0,13 | |
| | Пряжка тип II-А | 181110 | | | |
| | ТУ36-1492-77 кг | | 116 | 0,13 | |
| | Заклепка камбинированная | 128500 | | | |
| | СТД 985 кг | | 116 | 0,65 | |
| | ТУ36-1598-77 шт. | | 796 | 148 | |
| | Винт 4х12 04.019 | 128401 | | | |
| | ГОСТ 10621-80 кг | | 116 | 13,3 | |
| | Болт М8-30.36.019 | 128100 | | | |
| | ГОСТ 7798-70 кг | | 116 | 0,09 | |
| | Гайка М8.4.019 | 128100 | | | |
| | ГОСТ 10621-80 кг | | 116 | 0,036 | |
| | Лист АД1Н-0,8 | 090202 | | | |
| | ГОСТ 21631-76 кг | | 116 | 0,022 | |
| | Пряжка тип I-О | 181110 | | | |
| | ТУ36-1492-77 кг | | 116 | 0,46 | |

Инв.№подл. | Подпись и дата | Взам.инв.№ | Инв.№дубл. | Подпись и дата

Изм. Лист № докум. Подпись Дата

БМ2.3.4.00.000 ВМ

Лист 3

Копировал Дудкова Формат А4

Выпуск 2-3 Серия 5.903-12

| № строки | Наименование вида работ | Ед. изм. | Код вида работ | Код Ед. изм. | Количество |
|---|---|---|---|---|---|
| 1. | Изоляция трубопроводов | | | | |
| | холстопрошивным палатном | | | | |
| | ХПС-Т-5 | м³ | | 113 | 0,05 |
| 2 | Изоляция оборудования и трубопроводов изделиями минераловатными | | | | |
| | с гофрированной структурой ВПС-100 | м³ | | 113 | 0,8 |
| 3 | Изоляция трубопроводов и арматуры шнуром теплоизоляционным | м³ | | 113 | 0,031 |
| 4 | Изоляция арматуры матами из стеклянного штапельного волокна | м³ | | 113 | 0,8 |
| 5 | Покрытие поверхности изоляции трубопроводов, оборудования и арматуры алюминиевым защитным покрытием | м² | | 055 | 30,545 |
| 6 | Покрытие поверхности изоляции отводов алюминиевым защитным штампованным покрытием | м² | | 055 | 3,08 |

Инв.№подл. | Подпись и дата | Взам.инв.№ | Инв.№дубл. | Подпись и дата

Изм. Лист № докум. Подпись Дата

БМ2.3.4.00.000 ВР

Разраб. Черникова
Пров. Мишуров
Н.контр. Шнитко
Утв.

Блок мазутный рециркуляционный БМР-2х78,0-4,0
Ведомость объемов работ

Лит. | Лист 1 | Листов 1

ЛАТГИПРОПРОМ



Копировал Дудкова Формат А4

gost.e-ecolog.ru