Типовая документация на конструкции,
изделия и узлы зданий и сооружений

Серия 5.903-12

Блоки тепломеханического оборудования для установок мазутоснабжения

Выпуск 2-2

Блоки мазутные рециркуляционные БМРП-2×45,0-3,8

Рабочие чертежи

gost.e-ecolog.ru

ная Цена
т реализации
счет-накладной

Типовая документация на конструкции,
изделия и узлы зданий и сооружений

Серия 5.903-12

Блоки тепломеханического оборудования для установок мазутоснабжения

Выпуск 2-2

Блоки мазутные рециркуляционные БМРП-2×45,0-3,8

Рабочие чертежи

Разработаны
проектным институтом
„Латгипропром"
Гл. инж. института В. Овчаров
Гл. инж. проекта Я. Нидбальский

Утверждены и введены
в действие ММСС СССР
Протокол от 22.02.1989г.

Содержание альбома

Обозначение	Наименование	№ стр.
Блок мазутный рециркуляционный БМРП-2х4,5О-3,8.		
БМ2.2.1.00.000	Блок БМРП-2х4,5О-3,8	3
БМ2.2.1.00.000СБ	Блок БМРП-2х4,5О-3,8	4
БМ2.2.1.00.000ГЗ	Блок БМРП-2х4,5О-3,8. Схема принципиальная.	5
БМ2.2.1.01.000	Рама	6
БМ2.2.1.01.000СБ	Рама	7
БМ2.2.1.01.001	Труба	8
БМ2.2.1.01.002	Труба	
БМ2.1.1.00.001	Хомут	
26.40.00.000	Фильтр грубой очистки мазута Ду150	
26.40.00.000СБ	Фильтр грубой очистки мазута Ду150	9
26.40.01.000СБ	Корпус	
26.40.01.000	Корпус	10
26.20.01.001	Кожух	
26.20.01.002	Патрубок	
26.20.01.003	Днище	
26.40.02.000	Крышка	11
26.40.02.000СБ	Крышка	
26.20.02.001	Скоба	
26.20.02.002	Крышка	
26.20.03.000	Сетка	12
26.20.03.000СБ	Сетка	
26.20.03.001	Сетка	
26.20.03.002	Данышка	
26.20.03.003	Ручка	13
26.20.03.004	Бортик	
26.20.03.005	Связь	
БМ2.2.1.02.000	Трубопровод	
БМ2.2.1.02.000СБ	Трубопровод	14
БМ2.1.1.03.000	Трубопровод	
БМ2.1.1.03.000СБ	Трубопровод	
БМ2.2.1.03.000СБ	Трубопровод	15
БМ2.2.1.03.000	Трубопровод	
БМ2.2.1.04.000	Трубопровод	
БМ2.2.1.04.000СБ	Трубопровод	16
БМ2.2.1.04.000	Трубопровод	
БМ2.2.1.05.000	Трубопровод	17
БМ2.2.1.06.000	Трубопровод	
БМ2.2.1.05.000СБ	Трубопровод	18
БМ2.2.1.06.000СБ	Трубопровод	
БМ2.2.1.07.000 СБ	Трубопровод	19
БМ2.2.1.07.000	Трубопровод	
БМ2.2.1.08.000	Трубопровод	
БМ2.2.1.08.000СБ	Трубопровод	20
БМ2.2.1.08.000	Трубопровод	21
БМ2.2.1.08.001	Труба	
БМ2.2.1.08.002	Труба	
БМ2.2.1.08.003	Труба	
БМ2.2.1.08.004	Труба	22
БМ2.2.1.09.000	Трубопровод	
БМ2.2.1.09.000СБ	Трубопровод	
БМ2.2.1.10.000	Трубопровод	
БМ2.2.1.10.000СБ	Трубопровод	23
БМ2.2.1.11.000	Трубопровод	
БМ2.2.1.11.000СБ	Трубопровод	24
БМ2.2.1.11.001	Труба	
БМ2.2.1.12.000	Трубопровод	
БМ2.2.1.12.000СБ	Трубопровод	
БМ2.2.1.13.000	Трубопровод	25
БМ2.2.1.13.000СБ	Трубопровод	
БМ2.2.1.14.000	Трубопровод	26
БМ2.2.1.14.000СБ	Трубопровод	
БМ2.2.1.15.000	Трубопровод	
БМ2.2.1.15.000СБ	Трубопровод	27
БМ2.2.1.16.000	Трубопровод	
БМ2.2.1.16.000СБ	Трубопровод	
БМ2.2.1.17.000	Трубопровод	28
БМ2.2.1.17.000СБ	Трубопровод	
Установка приборов контроля и автоматики блока БМРП-2х4,5О-3,8		
БМ2.2.2.00.000	Блок БМРП-2х4,5О-3,8. Установка приборов контроля и автоматики.	28
БМ2.2.2.00.000 СО	Блок БМРП-2х4,5О-3,8. Схема автоматизации.	29
БМ2.2.2.00.000 СБ	Блок БМРП-2х4,5О-3,8. Установка приборов контроля и автоматики.	30
БМ1.2.2.01.000	Устройство отборное	31
БМ2.1.2.01.100	Бачок разделительный	
БМ2.1.2.00.001	Хомут	
БМ1.2.2.01.000СБ	Устройство отборное	32
БМ2.1.2.01.100СБ	Бачок разделительный	33
БМ2.1.2.01.101	Корпус	
БМ2.1.2.01.102	Дно	
БМ2.2.2.00.001	Стойка	34
БМ2.2.2.00.002	Стойка	
БМ2.1.2.02.000	Устройство отборное	
БМ2.12.02.000 СБ	Устройство отборное	35
БМ2.2.2.01.000	Устройство отборное	36
БМ2.2.2.02.000	Стойка	
БМ2.2.2.02.000СБ	Стойка	
БМ2.2.2.01.000СБ	Устройство отборное	37
Установка электрооборудования блока БМРП-2х4,5О-3,8		
БМ2.2.3.00.000	Блок БМРП-2х4,5О-3,8. Установка электрооборудования.	38
БМ2.2.3.00.000СБ	Блок БМРП-2х4,5О-3,8. Установка электрооборудования.	
БМ2.2.3.01.000	Стойка	39
БМ2.2.3.01.000СБ	Стойка	
БМ2.2.3.02.000	Стойка	
БМ2.2.3.02.000СБ	Стойка	
БМ2.2.3.03.000	Стойка	40
БМ2.2.3.03.000СБ	Стойка	
БМ2.2.3.04.000	Стяжка	
БМ2.2.3.04.000СБ	Стяжка	
Теплоизоляция блока БМРП-2х4,5О-3,8		
БМ2.2.4.00.000 ТИ	Блок БМРП-2х4,5О-3,8. Ведомость теплоизоляционных материалов	41, 42
БМ2.2.4.00.000 ВМ	Блок БМРП-2х4,5О-3,8. Ведомость материалов	43
БМ2.2.4.00.000 ВО	Блок БМРП-2х4,5О-3,8. Ведомость объемов работ.	

Выпуск 2-2

Серия 5.903-12

Выпуск 2-2

Серия 5.903-12

Формат	Зона	Поз.	Обозначение	Наименование	Кол.	Примечание
				Документация		
А2			БМ2.2.1.00.000СБ	Сборочный чертеж		
А3			БМ2.2.1.00.000ГЗ	Схема принципиальная		
А4			БМ2.0.0.00.000ДТ	Указания по применению и изготовлению		Выпуск 2-0
				Сборочные единицы		
А4		1	БМ2.2.1.01.000	Рама	1	
А4		2	26.40.00.000	Фильтр грубой очистки мазута Ду 150	2	
А4		3	БМ2.2.1.02.000	Трубопровод	2	
А4		4	БМ2.1.1.03.000	Трубопровод	2	
А4		5	БМ2.2.1.03.000	Трубопровод	1	
		6	-01	Трубопровод	1	
А4		7	БМ2.2.1.04.000	Трубопровод	1	
А4		8	БМ2.2.1.05.000	Трубопровод	1	
		9	-01	Трубопровод	1	
А4		10	БМ2.2.1.06.000	Трубопровод	1	
		11	-01	Трубопровод	1	
А4		12	БМ2.2.1.07.000	Трубопровод	1	
А4		13	БМ2.2.1.08.000	Трубопровод	1	
А4		14	БМ2.2.1.09.000	Трубопровод	2	
А4		15	БМ2.2.1.10.000	Трубопровод	2	
А4		16	БМ2.2.1.11.000	Трубопровод	2	
А4		17	БМ2.2.1.12.000	Трубопровод	1	
А4		18	БМ2.2.1.13.000	Трубопровод	1	

Подп. и дата | Инв. № дубл. | Взам. инв. № | Подп. и дата | Инв. № подл.

Изм.	Лист	№ докум.	Подп.	Дата
Разраб.		Никитченко		
Пров.		Колмец		
Н.контр.		Колмец		
Утв.				

БМ2.2.1.00.000

Блок мазутный рециркуляционный БМРП2×45,0-3,8

Лит.	Лист	Листов
	1	4

ЛАТГИПРОПРОМ

Копировал: Ф. [illegible] Формат А4

Выпуск 2-2

Серия 5.903-12

Формат	Зона	Поз.	Обозначение	Наименование	Кол.	Примечание
А4		19	БМ2.2.1.14.000	Трубопровод	1	
А4		20	БМ2.2.1.15.000	Трубопровод	1	
		21	-01	Трубопровод	1	
А4		22	БМ2.2.1.16.000	Трубопровод	1	
А4		23	БМ2.2.1.17.000	Трубопровод	4	
				Детали		
А4		25	БМ2.1.1.00.001	Хомут	2	
				Стандартные изделия		
				Болты ГОСТ 7798-70		
		27		М12×50.46	8	
		28		М16×55.46	24	
		29		М16×65.46	64	
		30		М20×70.46	112	
		31		М24×80.46	8	
				Гайки ГОСТ 5915-70		
		32		М12.5	16	
		33		М16.5	88	
		34		М20.5	112	
		35		М24.5	8	
				Гайки ГОСТ 9064-75		
		36		АМ 16.25	16	
		37		АМ 20.25	128	
		38		Гайка соединительная 32 ГОСТ 8959-75	4	
		39		Контргайка 32 ГОСТ 8961-75	4	

Подп. и дата | Инв. № дубл. | Взам. инв. № | Подп. и дата | Инв. № подл.

Изм.	Лист	№ докум.	Подп.	Дата

БМ2.2.1.00.000

Лист 2

Копировал: Ф. [illegible] Формат А4

Выпуск 2-2

Серия 5.903-12

Формат	Зона	Поз.	Обозначение	Наименование	Кол.	Примечание
				Шайбы ГОСТ 11371-78		
		40		12.02	16	
		41		24.02	8	
		42		Шайба 12.65Г ГОСТ 6402-70	8	
		43		Шайба 10.02 ГОСТ 10906-70	4	
				Шайбы ГОСТ 9065-75		
		44		16.20	16	
		45		20.20	128	
				Шпильки ГОСТ 9066-75		
		46		АМ16×90	8	
		47		АМ20×120	64	
				Опоры ГОСТ 14911-82		
		48		ОПБ2-57	2	
		49		ОПБ2-108	2	
		50		ОПБ2-159	2	
		51		Фланец 1-150-16 ст3 ГОСТ 12821-80	5	
				Прокладки ГОСТ 15180-70		
		52		А-50-16	6	
		53		А-80-16	8	
		54		А-150-16	14	
		55		А-100-40	4	
		56		Б-20-64	2	
		57		Б-80-64	4	
				Задвижки 30с41нж ГОСТ 10194-78		
		58		Ру16; Ду50	2	
		59		Ру16; Ду80	4	
		60		Ру16; Ду150	5	
		61		Клапан обратный подземный 16с13нж Ру40, Ду100 ГОСТ 20770-75	2	

Подп. и дата | Инв. № дубл. | Взам. инв. № | Подп. и дата | Инв. № подл.

Изм.	Лист	№ докум.	Подп.	Дата

БМ2.2.1.00.000

Лист 3

Копировал: Ф. [illegible] Формат А4

Выпуск 2-2

Серия 5.903-12

Формат	Зона	Поз.	Обозначение	Наименование	Кол.	Примечание
		62		Подогреватель мазута ПМР64-15 Q=42л/с (15м³/ч); P=6,4МПа (64кгс/см²) ОСТ 108.030.126-78	2	
				Прочие изделия		
		63		Насос 4НКЭ-5×1; Q=12л/с (45м³/ч) P=0,38МПа (3,8кгс/см²) с электродвигателем ВАО МН62-2; N=17кВт n=2950об/мин; ТУ26-06-1323-81	2	

Подп. и дата | Инв. № дубл. | Взам. инв. № | Подп. и дата | Инв. № подл.

Изм.	Лист	№ докум.	Подп.	Дата

БМ2.2.1.00.000

Лист 4

Копировал: Ф. [illegible] 23523-07 4 Формат А4

БМ2.2.1.00.000СБ

Выпуск 2-2

Серия 5.903-12

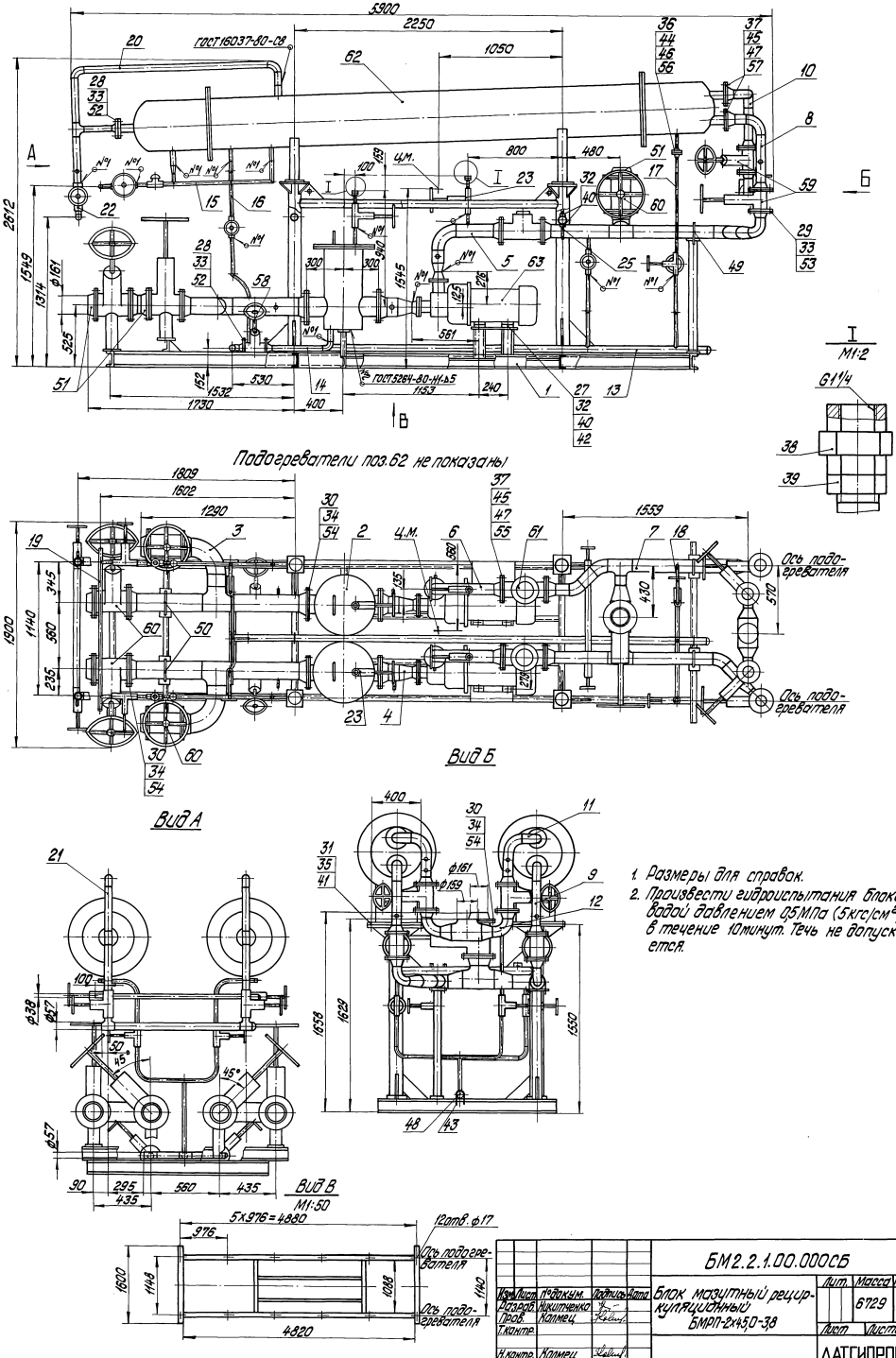

1. Размеры для справок.
2. Произвести гидроиспытания блока водой давлением 0,5МПа (5кгс/см²) в течение 10минут. Течь не допускается.

Изм.	Лист	№докум.	Подпись	Дата	БМ2.2.1.00.000СБ			
Разраб.		Никитченко			Блок мазутный рециркуляционный БМРП-2х45,0-3,8	Лит.	Масса	Масштаб
Пров.		Колмец					6729	1:20
Т.контр.						Лист	Листов 1	
Н.контр.		Колмец				ЛАТГИПРОПРОМ		
Утв.								

Инв. № подл. | Подпись и дата | Взам.инв.№ | Инв. № дубл. | Подпись и дата

Копировал Фибуко 23523-07 5 формат А2

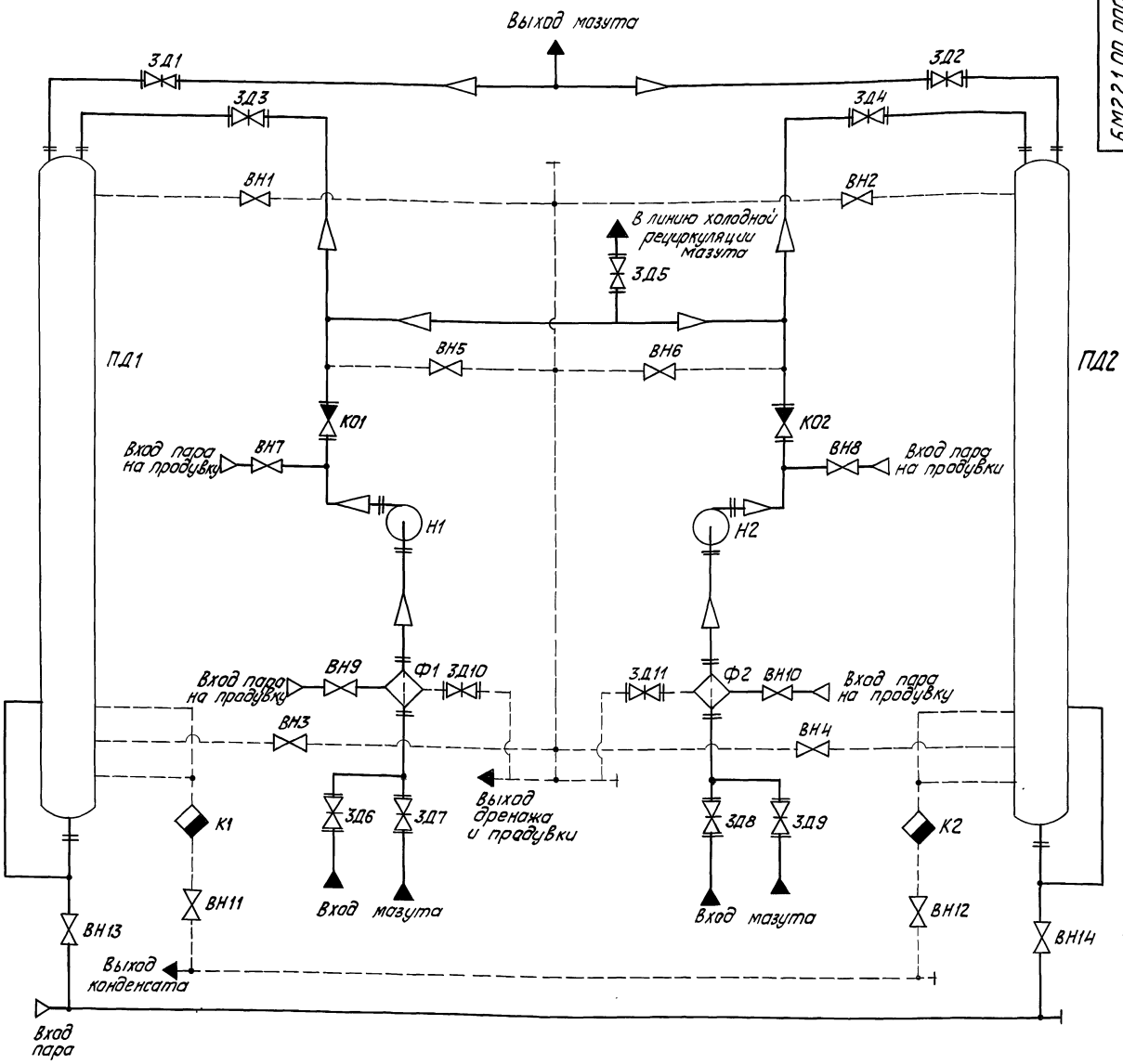

Поз. обозначение	Наименование	Кол.	Примечание
ВН1...ВН4	Вентиль 15с27нж3	4	Ду 20; Ру 64
ВН5, ВН6	Вентиль 15с27нж3	2	Ду 25; Ру 64
ВН7...ВН12	Вентиль 15с27нж3	6	Ду 32; Ру 64
ВН13, ВН14	Вентиль 15с22нж	2	Ду 50; Ру 40
ЗД1...ЗД4	Задвижка 30с41нж	4	Ду 80; Ру 16
ЗД5...ЗД9	Задвижка 30с41нж	5	Ду 150; Ру 16
ЗД10, ЗД11	Задвижка 30с41нж	2	Ду 50, Ру 16
КО1, КО2	Клапан обратный подъемный	2	Ду 100; Ру 40
К1, К2	Конденсатоотводчик 45с13нж	2	Ду 32; Ру 40

Поз. обозначение	Наименование	Кол.	Примечание
ПД1; ПД2	Подогреватель мазута ПМР-64-15	2	Q=4,2 1/с; P=6,4МПа
Ф1, Ф2	Фильтр грубой очистки мазута 26.40.00.000	2	Ду 150
Н1, Н2	Насос 4НКЭ-5х1	2	Q=12,5 1/с, P=0,38МПа

Изм.	Лист	№ докум.	Подпись	Дата
Разраб.		Михайлова		
Пров.		Колмец		
Т.контр.				
Н.контр.		Колмец		
Утв.				

БМ2.2.1.00.000ГЗ

Блок мазутный рециркуляционный БМРП-2х45,0-3,8. Схема принципиальная

Лит.	Масса	Масштаб
Лист	Листов 1	

ЛАТГИПРОПРОМ

Инв. № подл. | Подпись и дата | Взам. инв. № | Инв. № дубл. | Подпись и дата

Выпуск 2-2

Серия 5.903-12

Формат	Зона	Поз.	Обозначение	Наименование	Кол.	Примечание
				Документация		
А2			БМ2.2.1.01.000 СБ	Сборочный чертеж		
				Детали		
А4		1	БМ2.2.1.01.001	Труба	4	
А4		2	БМ2.2.1.01.002	Труба	1	
Б4		3	БМ2.2.1.01.003	Полка		
				Швеллер 12-ГОСТ 8240-72 / ВСт3сп3 ГОСТ 535-79	2	50,1 кг
Б4		4	БМ2.2.1.01.004	Полка		
				Швеллер 12-ГОСТ 8240-72 / ВСт3сп3 ГОСТ 535-79	2	16,7 кг
Б4		5	БМ2.2.1.01.005	Полка		
				Швеллер 12-ГОСТ 8240-72 / ВСт3сп3 ГОСТ 535-79		
				L=1088-1,5 мм	2	12,4 кг
Б4		6	БМ2.2.1.01.006	Полка		
				Швеллер 10-ГОСТ 8240-72 / ВСт3сп3 ГОСТ 535-79		
				L=1801±1,55 мм	2	15,5 кг
Б4		7	БМ2.2.1.01.007	Полка		
				Швеллер 10-ГОСТ 8240-72 / ВСт3сп3 ГОСТ 535-79		
				L=1550±1,55 мм	1	13,2 кг

Подпись и дата | Инв. № дубл. | Взам. инв. № | Подпись и дата | Инв. № подл.

Изм.	Лист	№ докум.	Подпись	Дата
Разраб.		Авдеенко		
Пров.		Никитченко		
Н.контр.		Колмец		
Утв.				

БМ2.2.1.01.000

Рама

Лит.	Лист	Листов
	1	4

ЛАТГИПРОПРОМ

Копировал | формат А4

Выпуск 2-2

Серия 5.903-12

Формат	Зона	Поз.	Обозначение	Наименование	Кол.	Примечание
Б4		8	БМ2.2.1.01.008	Полка		
				Швеллер 10-ГОСТ 8240-72 / ВСт3сп3 ГОСТ 535-79		
				L=1088-1,5 мм	1	9,3 кг
Б4		9	БМ2.2.1.01.009	Полка		
				Швеллер 10-ГОСТ 8240-72 / ВСт3сп3 ГОСТ 535-79		
				L=247±0,575 мм	4	2,12 кг
Б4		10	БМ2.2.1.01.011	Полка		
				Швеллер 10-ГОСТ 8240-72 / ВСт3сп3 ГОСТ 535-79		
				L=227±0,575 мм	4	1,95 кг
Б4		11	БМ2.2.1.01.012	Полка		
				Швеллер 10-ГОСТ 8240-72 / ВСт3сп3 ГОСТ 535-79		
				L=225±0,575 мм	2	1,93 кг
Б4		12	БМ2.2.1.01.013	Пластина		
				Лист 10 ГОСТ 19903-74 / ВСт3кп2 ГОСТ 14637-79		
				540±0,875×340±0,7 мм	1	14,4 кг
Б4		13	БМ2.2.1.01.014	Пластина		
				Лист 10 ГОСТ 19903-74 / ВСт3кп2 ГОСТ 14637-79		
				430±0,775×340±0,7 мм	1	11,5 кг
Б4		14	БМ2.2.1.01.015	Пластина		
				Лист 10 ГОСТ 19903-74 / ВСт3кп2 ГОСТ 14637-79		
				550±0,875 мм×250±0,575 мм	2	10,8 кг
Б4		15	БМ2.2.1.01.016	Пластина		
				Лист 10 ГОСТ 19903-74 / ВСт3кп2 ГОСТ 14637-79	2	10,78 кг

Подпись и дата | Инв. № дубл. | Взам. инв. № | Подпись и дата | Инв. № подл.

Изм.	Лист	№ докум.	Подпись	Дата

БМ2.2.1.01.000

Лист 2

Копировал | формат А4

Выпуск 2-2

Серия 5.903-12

Формат	Зона	Поз.	Обозначение	Наименование	Кол.	Примечание
Б4		16	БМ2.2.1.01.017	Косынка		
				Лист 5 ГОСТ 19903-74 / ВСт3кп2 ГОСТ 14637-79	8	2,4 кг
Б4		17	БМ2.2.1.01.018	Косынка		
				Лист 10 ГОСТ 19903-74 / ВСт3кп2 ГОСТ 14637-79	1	1,65 кг
Б4		18	БМ2.2.1.01.019	Косынка		
				Лист 5 ГОСТ 19903-74 / ВСт3кп2 ГОСТ 14637-79	3	0,79 кг
Б4		19	БМ2.2.1.01.021	Косынка		
				Лист 10 ГОСТ 19903-74 / ВСт3кп2 ГОСТ 14637-79	4	0,59 кг
Б4		20	БМ2.2.1.01.022	Косынка		
				Лист 5 ГОСТ 19903-74 / ВСт3кп2 ГОСТ 14637-79	18	0,24 кг
Б4		21	БМ2.2.1.01.023	Пластина		
				Лист 10 ГОСТ 19903-74 / ВСт3кп2 ГОСТ 14637-79		
				120±0,435×120±0,435 мм	10	0,79 кг
Б4		22	БМ2.2.1.01.024	Пластина		
				Лист 10 ГОСТ 19903-74 / ВСт3кп2 ГОСТ 14637-79		
				120±0,435×160±0,5 мм	2	1,26 кг
Б4		23	БМ2.2.1.01.025	Пластина		
				Лист 10 ГОСТ 19903-74 / ВСт3кп2 ГОСТ 14637-79		
				100±0,435×2,00±0,575 мм	2	1,57 кг
Б4		24	БМ2.2.1.01.026	Пластина		
				Лист 10 ГОСТ 19903-74 / ВСт3кп2 ГОСТ 14637-79		
				120±0,435×260±0,65 мм	2	2,45 кг

Подпись и дата | Инв. № дубл. | Взам. инв. № | Подпись и дата | Инв. № подл.

Изм.	Лист	№ докум.	Подпись	Дата

БМ2.2.1.01.000

Лист 3

Копировал | формат А4

Выпуск 2-2

Серия 5.903-12

Формат	Зона	Поз.	Обозначение	Наименование	Кол.	Примечание
Б4		25	БМ2.2.1.01.027	Труба		
				Труба 76×3 ГОСТ 10704-76 / В-ВСт3сп ГОСТ 10705-80		
				L=1082±1,3 мм	1	5,79 кг
Б4		26	БМ2.2.1.01.028	Труба		
				Труба 76×3 ГОСТ 10704-76 / В-ВСт3сп ГОСТ 10705-80		
				L=2378±2,2 мм	2	12,8 кг
Б4		27	БМ2.2.1.01.029	Труба		
				Труба 76×3 ГОСТ 10704-76 / В-ВСт3сп ГОСТ 10705-80		
				L=949±1,15 мм	2	5,13 кг
Б4		28	БМ2.2.1.01.031	Труба		
				Труба 76×3 ГОСТ 10704-76 / В-ВСт3сп ГОСТ 10705-80		
				L=215±1 мм	2	1,16 кг
Б4		29	БМ2.2.1.01.032	Труба		
				Труба 108×4 ГОСТ 10704-76 / В-ВСт3сп ГОСТ 10705-80		
				L=200 мм	2	2,05 кг
Б4		30	БМ2.2.1.01.033	Труба		
				Труба 108×4 ГОСТ 10704-76 / В-ВСт3сп ГОСТ 10705-80		
				L=300 мм	2	3,08 кг

Подпись и дата | Инв. № дубл. | Взам. инв. № | Подпись и дата | Инв. № подл.

Изм.	Лист	№ докум.	Подпись	Дата

БМ2.2.1.01.000

Лист 4

Копировал | формат А4

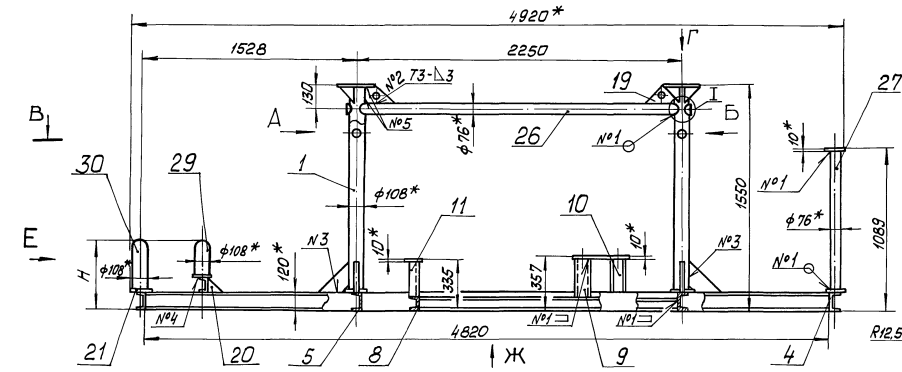

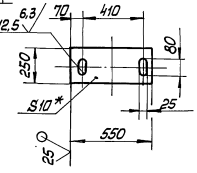

Е – Е

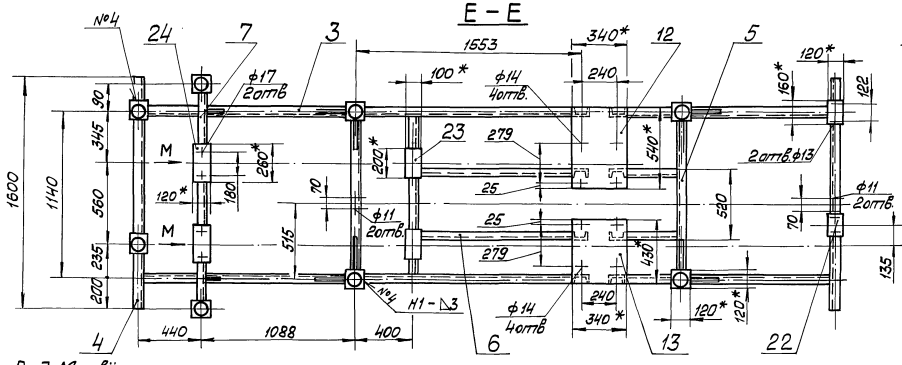

Л – Л
М1:5

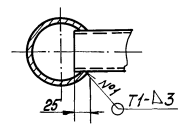

Поз. 20
М1:5

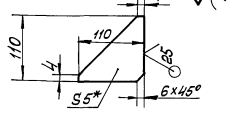

Вид М повёрнуто

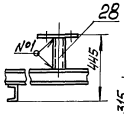

Вид А

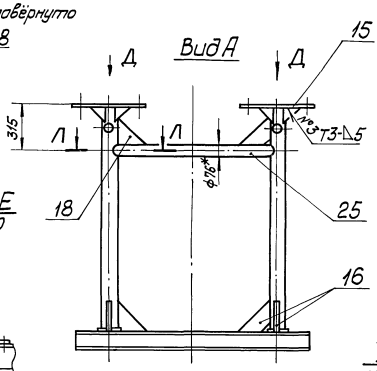

Вид Б

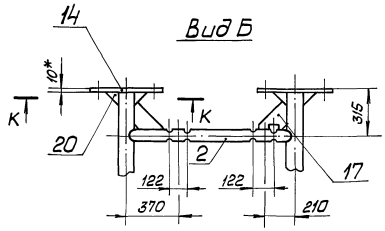

Вид Е
М1:10

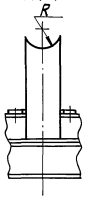

Поз. 17
М1:4

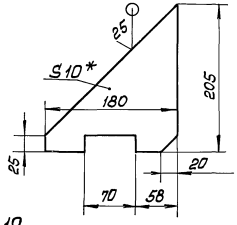

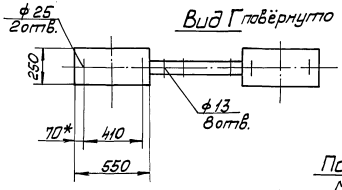

Вид Г повёрнуто

I
М1:5

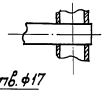

Вид Ж
М1:50

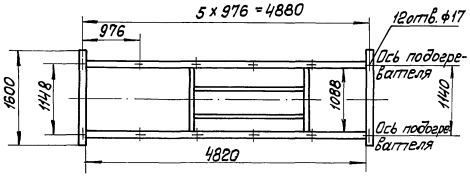

К-К

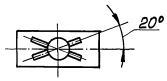

Поз. 19
М1:5

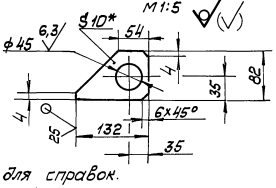

Поз. 16
М1:10

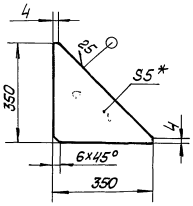

Поз. 18
М1:10

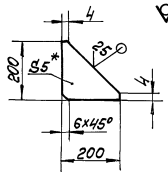

1 *Размеры для справок.
2. ±IT14/2, H14, h14.
3. Обработка поверхностей реза деталей БЧ 25
4. Размер Н и радиус R определить по размерам корпуса задвижки поз. 60 черт. БМ2.2.1.00.000СБ
5 Сварные швы по ГОСТ 5264-80.

						БМ2.2.1.01.000 СБ	
Изм.	Лист	№ докум.	Подп.	Дата			
Разраб.		Авдеенко			Рама	Лит.	Масса	Масштаб
Пров.		Никитченк					376	1:20
Т. контр.						Лист	Листов 1
Н. контр.		Колтец				ЛАТГИПРОПРОМ	
Утв.							

Копировал МОА 23523-07 8 Формат А2

Выпуск 2-2
Серия 5.903-12
Инв.№подл. | Подп. и дата | Взам.инв.№ | Инв.№дубл. | Подп. и дата

Выпуск 2-2

Серия 5.903-12

БМ2.2.1.01.001

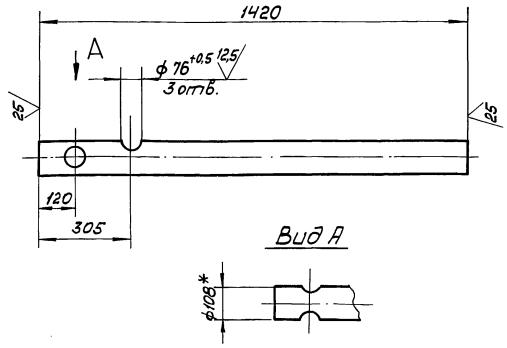

1 * Размеры для справок.

2 $\pm \frac{IT14}{2}$.

Изм.	Лист	№ докум.	Подп.	Дата
Разраб.		Авдеенко		
Пров.		Никитченко		
Т. контр.				
Н. контр.		Колмец		
Утв.				

БМ2.2.1.01.001

Труба

Лит.	Масса	Масштаб
	14,6	1:10
Лист	Листов 1	

Труба 108×4 ГОСТ 10704-76 / В-Вст3сп ГОСТ 10705-80

ЛАТГИПРОПРОМ

Копировал Mak

Формат А4

Выпуск 2-2

Серия 5.903-12

БМ2.2.1.01.002

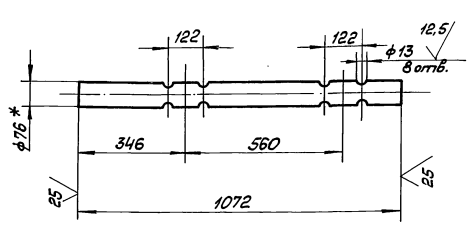

1 * Размеры для справок.

2. $\pm \frac{IT14}{2}$.

Изм.	Лист	№ докум.	Подп.	Дата
Разраб.		Авдеенко		
Пров.		Никитченко		
Т. контр.				
Н. контр.		Колмец		
Утв.				

БМ2.2.1.01.002

Труба

Лит.	Масса	Масштаб
	5,79	1:10
Лист	Листов 1	

Труба 76×3 ГОСТ 10704-76 / В-Вст3сп ГОСТ 10705-80

ЛАТГИПРОПРОМ

Копировал Mak

Формат А4

Выпуск 2-2

Серия 5.903-12

БМ2.1.1.00.001

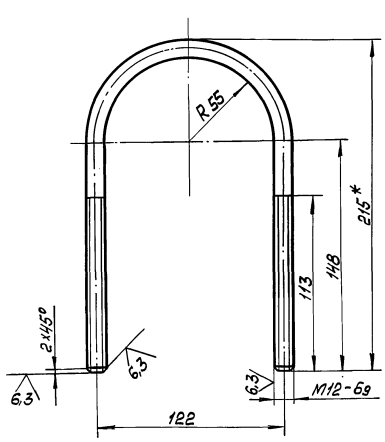

1 * Размер для справок

2 $\pm \frac{IT14}{2}$.

Изм.	Лист	№ докум.	Подп.	Дата
Разраб.		Элманов		
Пров.		Никитченко		
Т. контр.				
Н. контр.		Колмец		
Утв.				

БМ2.1.1.00.001

Хомут

Лит.	Масса	Масштаб
	0,42	1:2
Лист	Листов 1	

Круг 12В-ГОСТ 2590-71 / 20-б-ГОСТ 1050-74

ЛАТГИПРОПРОМ

Копировал Mak

Формат А4

Выпуск 2-2

Серия 5.903-12

Форм.	Зона	Поз.	Обозначение	Наименование	Кол.	Примечание
				Документация		
А3			26.40.00.000 СБ	Сборочный чертёж		
				Сборочные единицы		
А4		1	26.40.01.000	Корпус	1	
А4		2	26.40.02.000	Крышка	1	
А4		3	26.20.03.000	Сетка	1	
				Стандартные изделия		
		4		Болт М24×90.46 ГОСТ 7798-70 *	12	
		5		Гайка М24.5 ГОСТ 5915-70 *	12	
		6		Прокладка А-300-16 ГОСТ 15180-70	1	

Изм.	Лист	№ докум.	Подп.	Дата
Разраб.		Никитченко		
Пров.		Колмец		
Н. контр.		Колмец		
Утв.				

26.40.00.000

Фильтр грубой очистки мазута Ду 150

Лит.	Лист	Листов
		1

ЛАТГИПРОПРОМ

Копировал Mak 23523-07 9 Формат А4

26.40.00.000 СБ

Выпуск 2-2

Серия 5.903-12

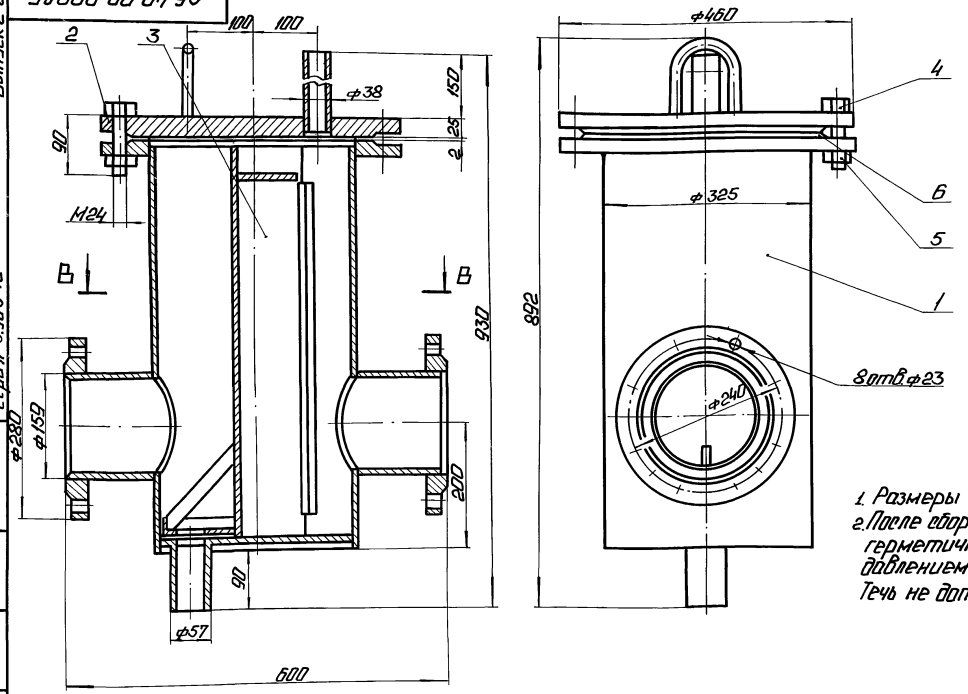

1. Размеры для справок.
2. После сборки проверить на герметичность водой давлением 2 кг/см² в течении 10мин. Течь не допускается.

В — В

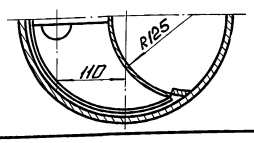

Изм.	Лист	№ докум.	Подп.	Дата	26.40.00.000 СБ		
Разраб.		Колмеи			Фильтр грубой очистки мазута Ду 150.	Лит.	Масса 122	Масштаб 1:5
Пров.		Никитченко				Лист	Листов 1
Н.контр.		Колмеи				ЛАТГИПРОПРОМ	
Утв.							

Копировал: Формат А3

26.40.01.000 СБ

Выпуск 2-2

Серия 5.903-12

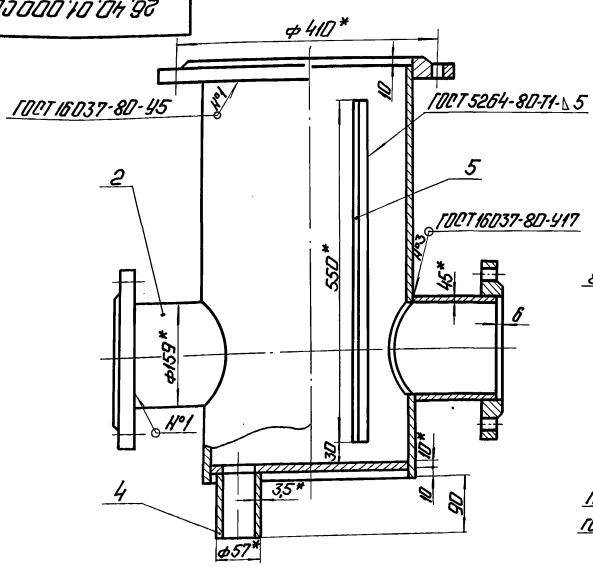

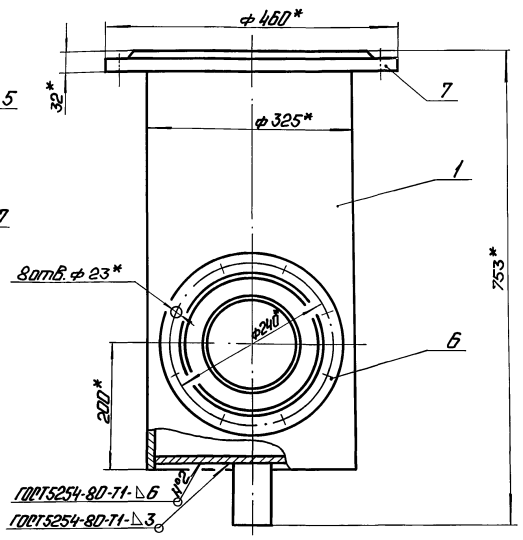

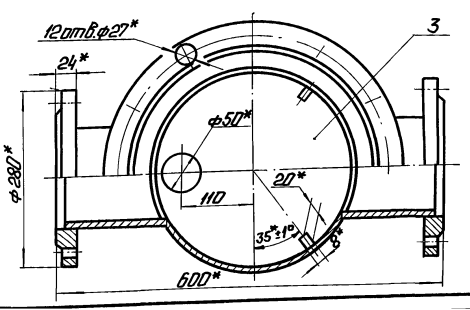

1. *Размеры для справок.
2. $\pm \frac{IT14}{2}$.
3. Обработка поверхностей реза деталей 25√.

Изм.	Лист	№ докум.	Подп.	Дата	26.40.01.000 СБ		
Разраб.		Зилгалвис			Корпус	Лит.	Масса 75	Масштаб 1:5
Пров.		Колмеи				Лист	Листов 1
Т.контр.						ЛАТГИПРОПРОМ	
Н.конт.		Колмеи					
Утв.							

Копировал: 23523-07 10 Формат А3

Выпуск 2-2 Серия 5.903-12

Формат	Зона	Поз.	Обозначение	Наименование	Кол.	Примечание
				Документация		
А3			26.40.01.000 СБ	Сборочный чертёж		
				Детали		
А4		1	26.20.01.001	Кожух	1	
А4		2	26.20.01.002	Патрубок	2	
А4		3	26.20.01.003	Днище	1	
Б4		4	26.40.01.004	Патрубок		
				Труба 57х3,5 ГОСТ 10704-76 / В Ст3сп5 ГОСТ 10705-80		
				L = 100 ± 0,5 мм	1	0,47 кг
Б4		5	26.40.01.005	Ребро		
				Полоса 8х20-ГОСТ 103-76 / В Ст3кп2 ГОСТ 535-79		
				L = 550 ± 0,875 мм	2	0,7 кг
				Стандартные изделия		
				Фланцы ГОСТ 12820-80		
		6		1-150-10 Ст3	2	
		7		1-300-16 Ст3	1	

Инв.№подл. | Подп. и дата | Взам.инв.№ | Инв.№дубл. | Подп. и дата

Изм.	Лист	№ докум.	Подп.	Дата
Разраб.		Зилевальвис		
Пров.		Колмец		
Н.контр.		Колмец		
Утв.				

26.40.01.000

Корпус

Лит | Масса | Масштаб

Лист | Листов

ЛАТГИПРОПРОМ

Копировал | Формат А4

Выпуск 2-2 Серия 5.903-12

26.20.01.001

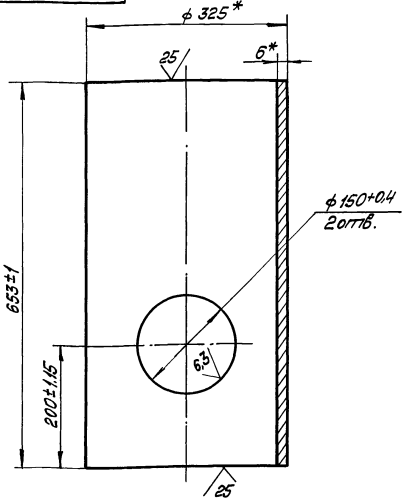

* Размеры для справок.

Изм.	Лист	№ докум.	Подп.	Дата
Разраб.		Колмец		
Пров.		Никитченко		
Т.контр.				
Н.контр.		Колмец		
Утв.				

26.20.01.001

Кожух

Лит | Масса 30,83 | Масштаб 1:5

Лист | Листов 1

Труба 325х6 ГОСТ 10704-76 / В Ст3 пс5 ГОСТ 10705-80

ЛАТГИПРОПРОМ

Копировал | Формат А4

Выпуск 2-2 Серия 5.903-12

26.20.01.002

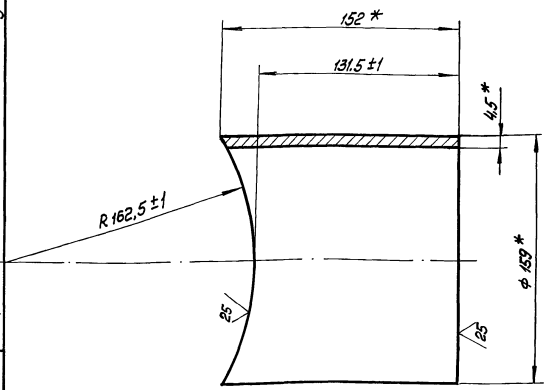

* Размеры для справок.

Изм.	Лист	№ докум.	Подп.	Дата
Разраб.		Колмец		
Пров.		Никитченко		
Т.контр.				
Н.контр.		Колмец		
Утв.				

26.20.01.002

Патрубок

Лит | Масса 2,6 | Масштаб 1:2

Лист | Листов 1

Труба 159х4,5 ГОСТ 10704-76 / В Ст3 пс5 ГОСТ 10705-80

ЛАТГИПРОПРОМ

Копировал | Формат А4

Выпуск 2-2 Серия 5.903-12

26.20.01.003

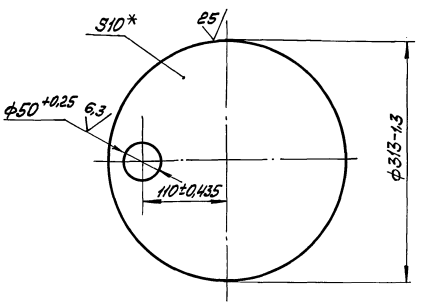

* Размер для справок.

Изм.	Лист	№ докум.	Подп.	Дата
Разраб.		Колмец		
Пров.		Никитченко		
Т.контр.				
Н.контр.		Колмец		
Утв.				

26.20.01.003

Днище

Стадия | Масса 5,8 | Масштаб 1:4

Лист | Листов 1

Лист 10 ГОСТ 19903-74 / В Ст3сп3 ГОСТ 14637-79

ЛАТГИПРОПРОМ

Копировал | Формат А4

Выпуск 2-2

Серия 5.903-12

Формат	Зона	Поз.	Обозначение	Наименование	Кол.	Примечание
				Документация		
А4			26.40.02.000 СБ	Сборочный чертеж		
				Детали		
А4		1	26.20.02.001	Скоба	1	
А4		2	26.20.02.002	Крышка	1	
Б4		3	26.40.02.001	Патрубок		
				Труба 38×2 ГОСТ 10704-76 / В Ст3сп5 ГОСТ 10705-80		
				L = 177 ± 0,5 мм	1	0,28 кг

Инв.№ подл. | Подп. и дата | Взам. инв.№ | Инв.№ дубл. | Подп. и дата

Изм.	Лист	№ докум.	Подп.	Дата
Разраб.		Колмец		
Пров.		Никитченко		
Т. контр.				
Н. контр.		Колмец		
Утв.				

26.40.02.000

Крышка

Лит. | Лист | Листов 1

ЛАТГИПРОПРОМ

Копировал | Формат А4

26.40.02.000 СБ

Выпуск 2-2

Серия 5.903-12

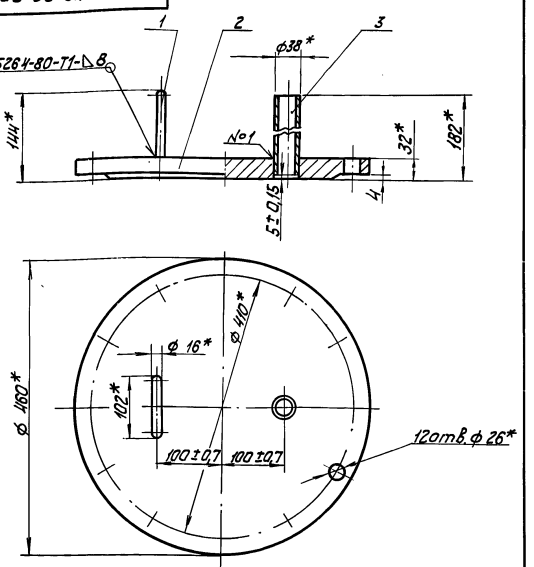

1. * Размеры для справок.
2. Обработка поверхностей реза детали Б4 $\overset{20}{\nabla}$.

Инв.№ подл. | Подп. и дата | Взам. инв.№ | Инв.№ дубл. | Подп. и дата

Изм.	Лист	№ докум.	Подп.	Дата
Разраб.		Колмец		
Пров.		Никитченко		
Т. контр.				
Н. контр.		Колмец		
Утв.				

26.40.02.000 СБ

Крышка

Лит.	Масса	Масштаб
	30	1:5
Лист	Листов 1	

ЛАТГИПРОПРОМ

Копировал | Формат А4

26.20.02.001

∇(√)

Выпуск 2-2

Серия 5.903-12

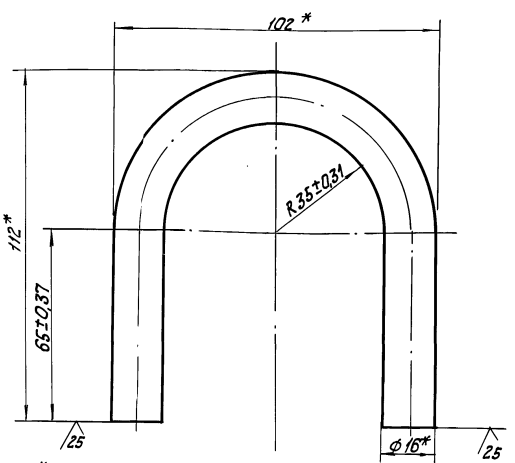

* Размеры для справок.

Инв.№ подл. | Подп. и дата | Взам. инв.№ | Инв.№ дубл. | Подп. и дата

Изм.	Лист	№ докум.	Подп.	Дата
Разраб.		Колмец		
Пров.		Никитченко		
Т. контр.				
Н. контр.		Колмец		
Утв.				

26.20.02.001

Скоба

Лит.	Масса	Масштаб
	0,60	1:1
Лист	Листов 1	

Круг 16-В-ГОСТ 2590-71 / В Ст3кп4 ГОСТ 535-79

ЛАТГИПРОПРОМ

Копировал | Формат А4

26.20.02.002

∇(√)

Выпуск 2-2

Серия 5.903-12

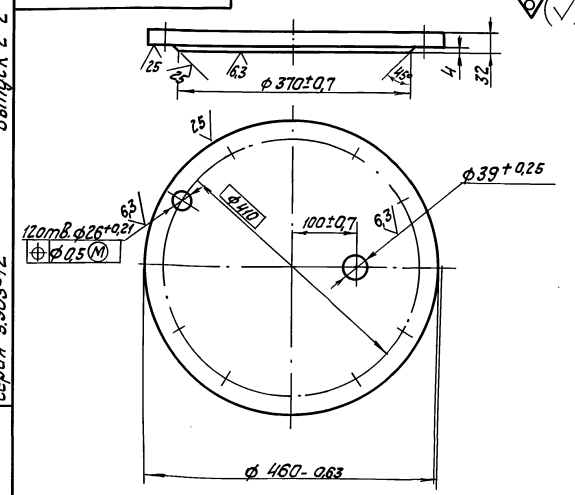

1. * Размеры для справок.
2. $\frac{+IT\,14}{2}$.

Инв.№ подл. | Подп. и дата | Взам. инв.№ | Инв.№ дубл. | Подп. и дата

Изм.	Лист	№ докум.	Подп.	Дата
Разраб.		Колмец		
Пров.		Никитченко		
Т. контр.				
Н. контр.		Колмец		
Утв.				

26.20.02.002

Крышка

Лит.	Масса	Масштаб
	29,28	1:5
Лист	Листов 1	

Лист 34 ГОСТ 19903-74 / В Ст3кп4 ГОСТ 14637-79

ЛАТГИПРОПРОМ

Копировал | Формат А4

Выпуск 2-2

Серия 5.903-12

Форм.	Зона	Поз.	Обозначение	Наименование	Кол.	Примечание
				Документация		
А3			26.20.03.000СБ	Сборочный чертеж		
				Детали		
А4		1	26.20.03.001	Сетка	1	
А4		2	26.20.03.002	Донышко	1	
А4		3	26.20.03.003	Ручка	1	
А4		4	26.20.03.004	Бортик	1	
А4		5	26.20.03.005	Связь	1	

Изм.	Лист	№ докум.	Подп.	Дата
Разраб.		Колмец		
Пров.		Никитченко		
Н.контр.		Колмец		
Утв.				

26.20.03.000

Сетка

Лит. | Лист | Листов 1

ЛАТГИПРОПРОМ

Копировал: Формат А4

Выпуск 2-2

Серия 5.903-12

26.20.03.000СБ

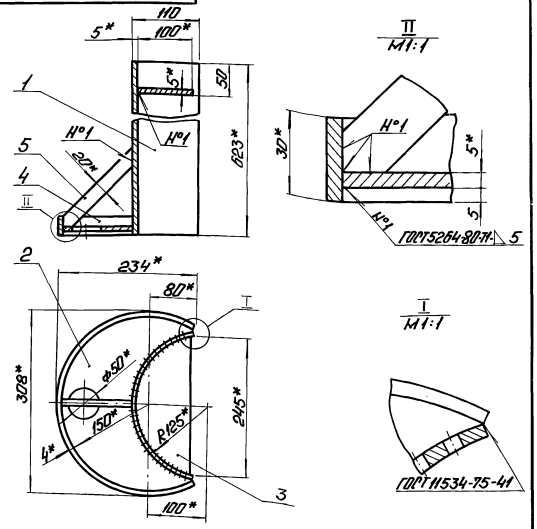

1. * Размеры для справок.
2. $\pm \frac{IT14}{2}$.

Изм.	Лист	№ докум.	Подп.	Дата
Разраб.		Колмец		
Пров.		Никитченко		
Т.контр.				
Н.контр.		Колмец		
Утв.				

26.20.03.000СБ

Сетка

Лит. | Масса 9,5 | Масштаб 1:5

Лист | Листов 1

ЛАТГИПРОПРОМ

Копировал: Формат А4

Выпуск 2-2

Серия 5.903-12

26.20.03.001

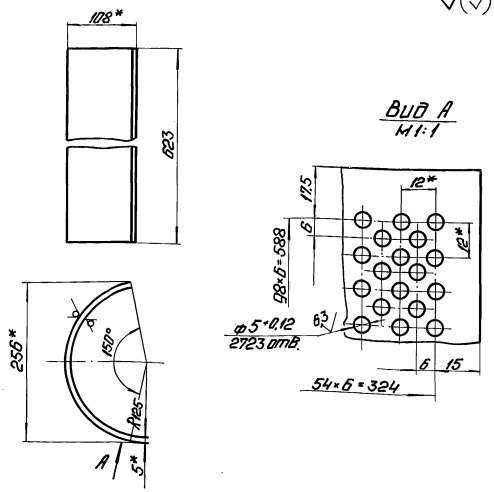

1. * Размеры для справок.
2. $\frac{IT14}{2}$.

Изм.	Лист	№ докум.	Подп.	Дата
Разраб.		Колмец		
Пров.		Никитченко		
Т.контр.				
Н.контр.		Колмец		
Утв.				

26.20.03.001

Сетка

Литера | Масса 6,61 | Масштаб 1:5

Лист | Листов 1

Лист 5 ГОСТ 19903-74 / ВСт3сп3 ГОСТ 14637-79

ЛАТГИПРОПРОМ

Копировал: Формат А4

Выпуск 2-2

Серия 5.903-12

26.20.03.002

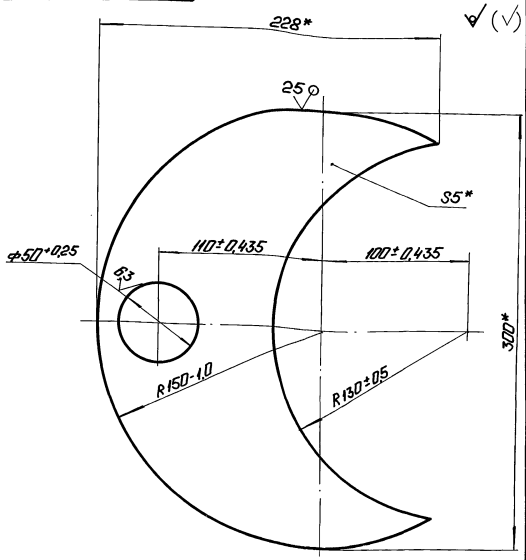

* Размеры для справок.

Изм.	Лист	№ докум.	Подп.	Дата
Разраб.		Колмец		
Пров.		Никитченко		
Т.контр.				
Н.контр.		Колмец		
Утв.				

26.20.03.002

Донышко

Лит. | Масса 1,4 | Масштаб 1:2

Лист | Листов 1

Лист 5 ГОСТ 19903-74 / ВСт3сп3 ГОСТ 14637-79

ЛАТГИПРОПРОМ

Копировал: 23523-07 13 Формат А4

Выпуск 2-2
Серия 5.903-12

26.20.03.003

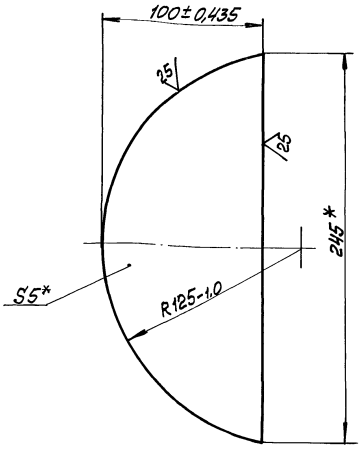

* Размеры для справок.

Изм.	Лист	№ докум.	Подп.	Дата
Разраб.		Колмец		
Пров.		Никитченко		
Т. контр.				
Н. контр.		Колмец		
Утв.				

26.20.03.003

Ручка

Лит.	Масса	Масштаб
	0,72	1:2

Лист 5 ГОСТ 19903-74 Вст3сп3 ГОСТ 14637-79

Лист | Листов 1

ЛАТГИПРОПРОМ

Копировал | Формат А4

Выпуск 2-2
Серия 5.903-12

26.20.03.004

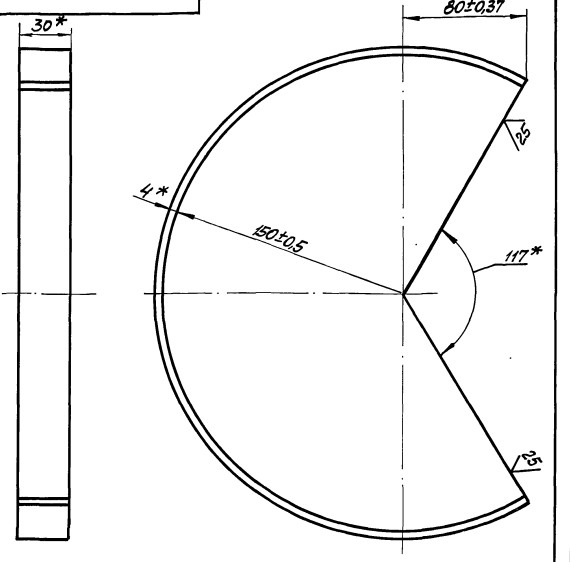

* Размеры для справок.

Изм.	Лист	№ докум.	Подп.	Дата
Разраб.		Колмец		
Пров.		Никитченко		
Т. контр.				
Н. контр.		Колмец		
Утв.				

26.20.03.004

Бортик

Лит.	Масса	Масштаб
	0,61	1:2

Полоса 4х30-ГОСТ 103-76 Вст3 сп3 ГОСТ 535-79

Лист | Листов 1

ЛАТГИПРОПРОМ

Копировал | Формат А4

Выпуск 2-2
Серия 5.903-12

26.20.03.005

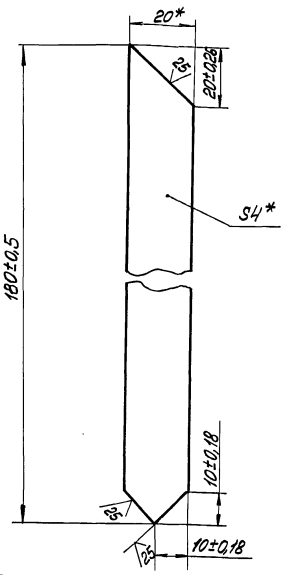

* Размеры для справок.

Изм.	Лист	№ докум.	Подп.	Дата
Разраб.		Колмец		
Пров.		Никитченко		
Т. контр.				
Н. контр.		Колмец		
Утв.				

26.20.03.005

Связь

Лит.	Масса	Масштаб
	0,11	1:1

Полоса 4х20-ГОСТ 103-76 Вст3 сп3 ГОСТ 535-79

Лист | Листов 1

ЛАТГИПРОПРОМ

Копировал | Формат А4

Выпуск 2.2
Серия 5.903-12

Формат	Зона	Поз.	Обозначение	Наименование	Кол.	Примечание
				Документация		
А3			БМ2.2.1.02.000СБ	Сборочный чертёж		
				Детали		
Б4		1	БМ2.2.1.02.001	Труба 159х5 ГОСТ 10704-76		
				Труба В-В Ст3сп ГОСТ 10705-80	1	9,76 кг
Б4		2	БМ2.2.1.02.002	Труба 159х5 ГОСТ 10704		
				Труба В-В Ст3сп ГОСТ 10705-80	1	9,18 кг
Б4		3	БМ2.2.1.02.003	Труба 159х5 ГОСТ 10704-76		
				Труба В-В Ст3сп ГОСТ 10705-80	1	1,7 кг
				Стандартные изделия		
		4		Отвод 90° 159х4.5 ГОСТ 17375-83	1	
		5		Тройник 159х4,5 ГОСТ 17376-83	1	
		6		Фланец 1-150-16 В Ст3 ГОСТ 12821-80	3	
				Прочие изделия		
		7		Установка штуцера 1/2"-3 ЗКЧ-48-10	1	

Изм.	Лист	№ докум.	Подп.	Дата
Разраб.		Лебренко		
Пров.		Никитченко		
Н. контр.		Колмец		
Утв.				

БМ2.2.1.02.000

Трубопровод

Лист	Листов	Листов
		1

ЛАТГИПРОПРОМ

Копировал | 23523-07 14 Формат А4

Выпуск 2-2

Серия 5.903-12

БМ2.2.1.02.000СБ

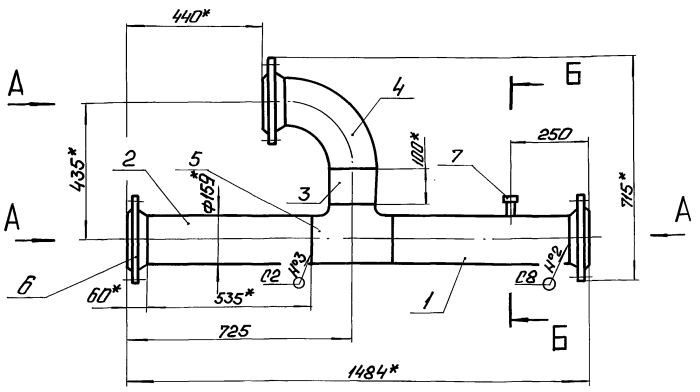

Вид А
М 1:5

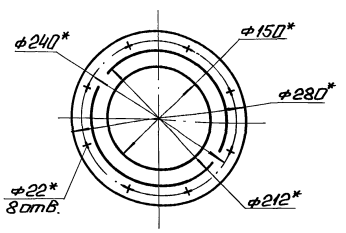

Поз.1

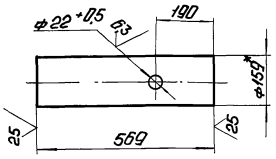

Б – Б
М 1:5

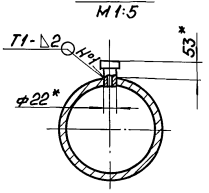

1. *Размеры для справок.
2. $\pm \frac{IT14}{2}$.
3. Обработка поверхностей реза деталей БЧ 25/.
4. Сварные швы №1 по ГОСТ 5264-80, №2, №3 по ГОСТ 16037-80.

Изм.	Лист	№ докум.	Подп.	Дата	БМ2.2.1.02.000СБ			
Разраб.		Авдеенко			Трубопровод	Лит.	Масса	Масштаб
Пров.		Никитченко					58,2	1:10
Т.контр.						Лист	Листов 1	
Н.контр.		Колмец				ЛАТГИПРОПРОМ		
Утв.								

Копировал: Ф.Ф. Формат А3

Выпуск 2-2

Серия 5.903-12

Формат	Зона	Поз.	Обозначение	Наименование	Кол.	Примечание
				Документация		
А4			БМ2.1.1.03.000СБ	Сборочный чертеж		
				Детали		
Б4		1	БМ2.1.1.03.001	Труба		
				Труба 159×5 ГОСТ 10704-76 / В-ВСт3сп ГОСТ 10705-80		
				L = 100 ± 0,435 мм	1	1,9 кг
				Стандартные изделия		
		2		Переход К159×4,5-89×3,5 ГОСТ 17378-83	1	
		3		Фланец 1-150-16 ВСт3 ГОСТ 12821-80	1	
				Прочие изделия		
		4		Установка штуцера 1/2"-50 3К4-48-70	1	

Изм.	Лист	№ докум.	Подп.	Дата	БМ2.1.1.03.000			
Разраб.		Элманис			Трубопровод	Лит.	Лист	Листов 1
Пров.		Никитченко						
Н.контр.		Колмец				ЛАТГИПРОПРОМ		
Утв.								

Копировал: Ф.Ф. Формат А4

Выпуск 2-2

Серия 5.903-12

БМ2.1.1.03.000СБ

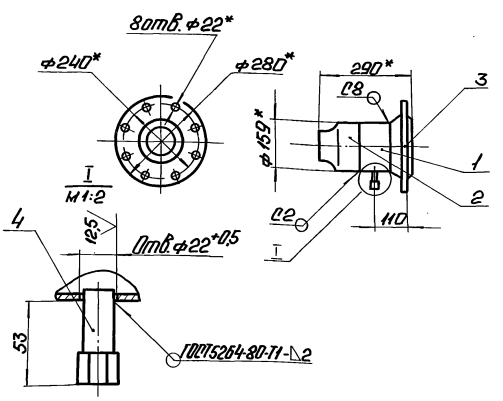

1. * Размеры для справок.
2. $\pm \frac{IT14}{2}$.
3. Обработка поверхностей реза деталей БЧ 25/.
4. Сварные швы по ГОСТ 16037-80.

Изм.	Лист	№ докум.	Подп.	Дата	БМ2.1.1.03.000СБ			
Разраб.		Элманис			Трубопровод	Лит.	Масса	Масштаб
Пров.		Никитченко					1,2	1:10
Т.контр.						Лист	Листов 1	
Н.контр.		Колмец				ЛАТГИПРОПРОМ		
Утв.								

Копировал: Ф.Ф. 23523-07 15 Формат А4

БМ2.2.1.03.000СБ

Выпуск 2-2

Серия 5.903-12

БМ2.2.1.03.000 СБ

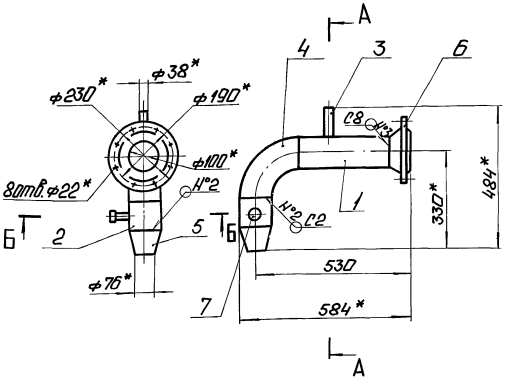

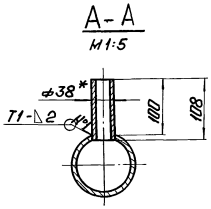

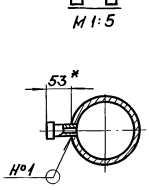

БМ2.2.1.03.000-01СБ - зеркальное отражение. Остальное см. БМ2.2.1.03.000СБ

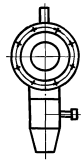

Поз.1
М1:5

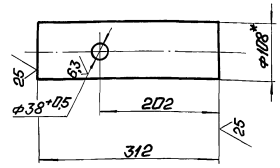

Поз.2
М1:5

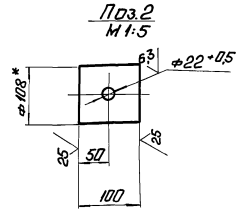

1* Размеры для справок.
2. ± 17,14/2.
3. Обработка поверхностей реза деталей Б4 25/.
4. Сварные швы №1 по ГОСТ 5264-80, №2,3 - по ГОСТ 16037-80.

Изм.	Лист	№ докум.	Подп.	Дата	БМ2.2.1.03.000 СБ			
Разраб.		Абраменко			Трубопровод	Лит.	Масса	Масштаб
Пров.		Никитченко					19	1:10
Т.контр.						Лист	Листов 1	
Н.контр.		Колпаш				ЛАТГИПРОПРОМ		
Утв.								

Копировал: Ф.А5 Формат А4

Выпуск 2-2

Серия 5.903-12

Формат	Зона	Поз.	Обозначение	Наименование	Кол.	Примечание
				Документация		
А3			БМ2.2.1.03.000 СБ	Сборочный чертеж		
				Детали		
Б4		1	БМ2.2.1.03.001	Труба		
				Труба 108×4 ГОСТ 10704-76 / В-Вст3сп ГОСТ 10705-80	1	3,2 кг
Б4		2	БМ2.2.1.03.002	Труба		
				Труба 108×4 ГОСТ 10704-76 / В-Вст3сп ГОСТ 10705-80	1	1,03 кг
Б4		3	БМ2.2.1.03.003	Труба		
				Труба 38×2 ГОСТ 10704-76 / В-Вст3сп ГОСТ 10705-80	1	0,19кг
				Стандартные изделия		
		4		Отвод 90° 159×4,5 ГОСТ 17375-83	1	
		5		Переход 108×4-65×3,5 ГОСТ 17378-83	1	
		6		Фланец 1-100-40 В Вст3сп ГОСТ 12821-80	1	
				Прочие изделия		
		7		Установка штуцера 1/2"-50 ЗК4-48-70	1	

Изм.	Лист	№ докум.	Подп.	Дата	БМ2.2.1.03.000			
Разраб.		Абраменко			Трубопровод	Лит.	Лист	Листов
Пров.		Никитченко					1	1
Н.контр.		Колпаш				ЛАТГИПРОПРОМ		
Утв.								

Копировал: Ф.А4 Формат А4

Выпуск 2-2

Серия 5.903-12

Формат	Зона	Поз.	Обозначение	Наименование	Кол.	Примечание
				Документация		
А2			БМ2.2.1.04.000 СБ	Сборочный чертеж		
				Детали		
Б4		1	БМ2.2.1.04.001	Труба		
				Труба 108×5 ГОСТ 10704-76 / В-Вст3сп ГОСТ 10705-80	1	1,77кг
Б4		2	БМ2.2.1.04.002	Труба		
				Труба 108×5 ГОСТ 10704-76 / В-Вст3сп ГОСТ 10705-80	1	4,9кг
Б4		3	БМ2.2.1.04.003	Труба		
				Труба 108×5 ГОСТ 10704-76 / В-Вст3сп ГОСТ 10705-80		
				L = 144 ± 0,5 мм	1	1,48кг
Б4		4	БМ2.2.1.04.004	Труба		
				Труба 108×5 ГОСТ 10704-76 / В-Вст3сп ГОСТ 10705-80		
				L = 261 ± 0,65 мм	1	2,68кг
Б4		5	БМ2.2.1.04.005	Труба		
				Труба 108×5 ГОСТ 10704-76 / В-Вст3сп ГОСТ 10705-80		
				L = 655 ± 0,875 мм	1	6,72кг

Изм.	Лист	№ докум.	Подп.	Дата	БМ2.2.1.04.000			
Разраб.		Абраменко			Трубопровод	Лит.	Лист	Листов
Пров.		Никитченко					1	3
Н.контр.		Колпаш				ЛАТГИПРОПРОМ		
Утв.								

Копировал: Ф.А4 23523-07 16 Формат А4

Инв.№ подл. | Подп. и дата | Взам.инв.№ | Инв.№ дубл. | Подп. и дата

БМ2.2.1.04.000СБ

Выпуск 2-2

Серия 5.903-12

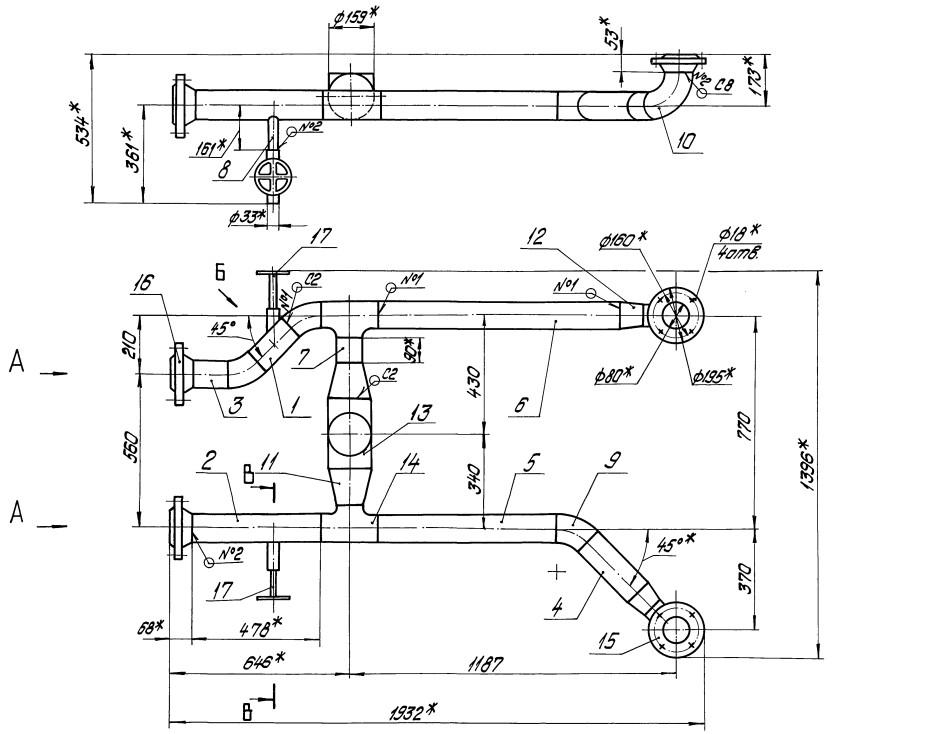

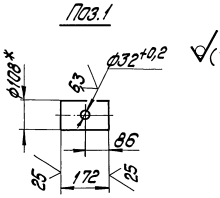

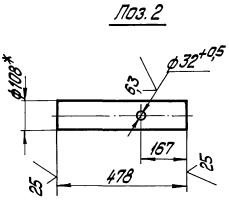

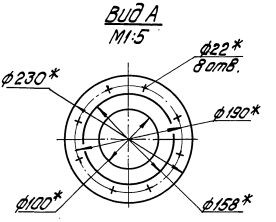

Вид Б повернуто

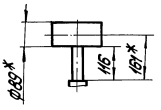

В – В
М1:5

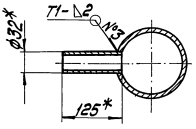

1.* Размеры для справок.
2. ± IT14/2.
3. Обработка поверхностей реза деталей Б4 25√.
4. Сварные швы №1, №2 по ГОСТ 16037-80, №3 по ГОСТ 5264-80.

				БМ2.2.1.04.000 СБ			
Изм.	Лист	№ докум.	Подпись	Дата			
Разраб.		Авдеенко			Трубопровод	Лит.	Масса / Масштаб
Пров.		Никитченко					119,6 / 1:10
Т. контр.						Лист	Листов 1
Н. контр.		Калмец				ЛАТГИПРОПРОМ	
Утв.							

Инв. № подл. | Подпись и дата | Взам. инв. №

Копировал Дьякова 23523-07 17 Формат А2

Выпуск 2-2 Серия 5.903-12

Формат	Зона	Поз.	Обозначение	Наименование	Кол.	Примечание
БЧ		6	БМ2.2.1.04.006	Труба		
				Труба 108×5 ГОСТ 10704-76 / В-В Ст3сп ГОСТ 10705-80		
				L = 887 ± 1,15 мм	1	9,1 кг
БЧ		7	БМ2.2.1.04.007	Труба		
				Труба 108×5 ГОСТ 10704-76 / В-В Ст3сп ГОСТ 10705-80		
				L = 90 ± 0,435 мм	1	0,92 кг
БЧ		8	БМ2.2.1.04.008	Труба		
				Труба 32×2 ГОСТ 10704-76 / В-В Ст3сп ГОСТ 10705-80		
				L = 125 ± 0,435 мм	2	0,17 кг
				Стандартные изделия		
		9		Отвод 45° 108×4		
				ГОСТ 17375-83	3	
		10		Отвод 90° 108×4		
				ГОСТ 17375-83	2	
		11		Переход Э 159×4,5-108×4		
				ГОСТ 17378-83	2	
		12		Переход К 108×4-89×3,5		
				ГОСТ 17378-83	2	
		13		Тройник 159×4,5		
				ГОСТ 17376-83	1	
		14		Тройник 108×4		
				ГОСТ 17376-83	2	
				Фланцы В Ст3 ГОСТ 12821-80		
		15		1-80-16	2	
		16		1-100-40	2	

Инв.№подл. | Подп. и дата | Взам.инв.№ | Инв.№дубл. | Подп. и дата

Изм. Лист № докум. Подп. Дата

БМ2.2.1.04.000 Лист 2

Копировал Format А4

Выпуск 2-2 Серия 5.903-12

Формат	Зона	Поз.	Обозначение	Наименование	Кол.	Примечание
				Прочие изделия		
		17		Вентиль 15С27НЖ3 Ру 64 Ду 25 ТУ 26-07-1221-79	2	

Инв.№подл. | Подп. и дата | Взам.инв.№ | Инв.№дубл. | Подп. и дата

Изм. Лист № докум. Подп. Дата

БМ2.2.1.04.000 Лист 3

Копировал Format А4

Выпуск 2-2 Серия 5.903-12

Формат	Зона	Поз.	Обозначение	Наименование	Кол.	Примечание
				Документация		
А3			БМ2.2.1.05.000 СБ	Сборочный чертёж		
				Детали		
БЧ		1	БМ2.2.1.05.001	Труба		
				Труба 89×4 ГОСТ 10704-76 / В-В Ст3 ГОСТ 10705-80		
				L = 418 ± 0,775 мм	1	3,1 кг
БЧ		2	БМ2.2.1.05.002	Труба		
				Труба 89×4 ГОСТ 10704-76 / В-В Ст3 ГОСТ 10705-80	1	0,714 кг
				Стандартные изделия		
		3		Отвод 90° 89×3,5		
				ГОСТ 17375-83	1	
				Фланцы В Ст3 ГОСТ 12821-80		
		4		2-80-64	1	
		5		1-80-16	1	
				Прочие изделия		
		6		Установка бобышки 7		
				3К4-1-87	1	

Инв.№подл. | Подп. и дата | Взам.инв.№ | Инв.№дубл. | Подп. и дата

Изм. Лист № докум. Подп. Дата

Разраб. Авдеенко

Пров. Никитченко

Н. контр. Колмец

Утв.

БМ2.2.1.05.000

Трубопровод

Лит Т | Лист | Листов 1

ЛАТГИПРОПРОМ

Копировал Format А4

Выпуск 2-2 Серия 5.903-12

Формат	Зона	Поз.	Обозначение	Наименование	Кол.	Примечание
				Документация		
А3			БМ2.2.1.06.000 СБ	Сборочный чертёж		
				Детали		
БЧ		1	БМ2.2.1.06.001	Труба		
				Труба 89×4 ГОСТ 10704-76 / В-В Ст3 ГОСТ 10705-80		
				L = 267 ± 0,65 мм	1	1,97 кг
				Стандартные изделия		
		2		Отвод 90° 89×3,5		
				ГОСТ 17375-83	2	
				Фланцы В Ст3 ГОСТ 12821-80		
		3		2-80-64	1	
		4		1-80-16	1	
				Прочие изделия		
		5		Установка штуцера 1/2"-50		
				3К4-48-70	1	
		6		Установка бобышки 7		
				3К4-1-87	1	

Инв.№подл. | Подп. и дата | Взам.инв.№ | Инв.№дубл. | Подп. и дата

Изм. Лист № докум. Подп. Дата

Разраб. Авдеенко

Пров. Никитченко

Н. контр. Колмец

Утв.

БМ2.2.1.06.000

Трубопровод

Лит Т | Лист | Листов 1

ЛАТГИПРОПРОМ

Выпуск 2-2

Серия 5.903-12

БМ2.2.1.05.000СБ

БМ2.2.1.05.000СБ

БМ2.2.1.05.000-01СБ - зеркальное отражение, остальное см. БМ2.2.1.05.000СБ

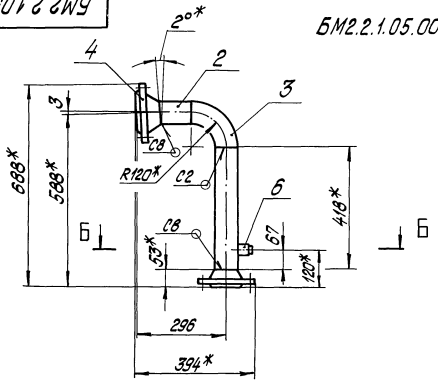

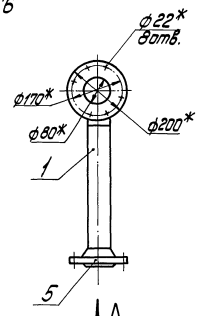

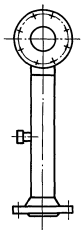

Вид А

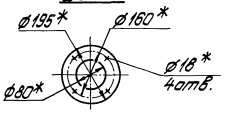

Б–Б повернуто
М1:5

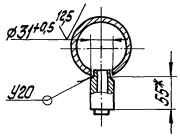

Поз.2

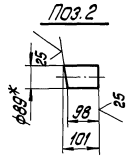

1.* Размеры для справок.
2. $\pm \frac{IT14}{2}$.
3. Обработка поверхностей реза деталей Б4 $\sqrt{}^{25}$.
4. Сварные швы по гост 16037-80.

				БМ2.2.1.05.000СБ		
Изм. Лист.	№ докум.	Подпись	Дата	Трубопровод	Лит.	Масса / Масштаб
Разраб.	Авдеенко					17,3 / 1:10
Пров.	Никитченко				Лист	Листов 1
Т.контр.					ЛАТГИПРОПРОМ	
Н.контр.	Колмец					
Утв.						

Копировал Жукова

Формат А3

Выпуск 2-2

Серия 5.903-12

БМ2.2.1.06.000СБ

БМ2.2.1.06.000СБ

БМ2.2.1.06.000-01СБ - зеркальное отражение, остальное см. БМ2.2.1.06.000СБ

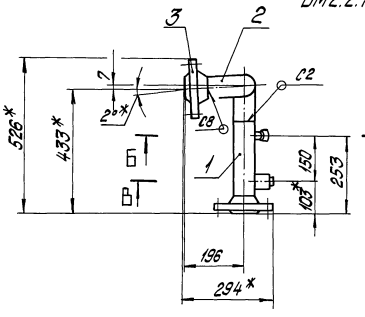

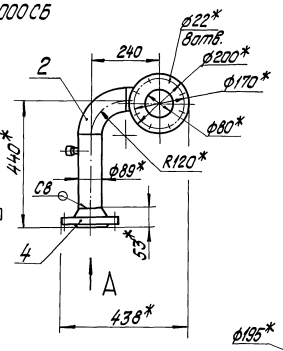

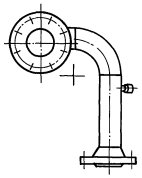

Вид А

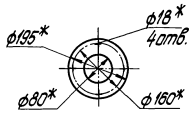

Б–Б
М1:2

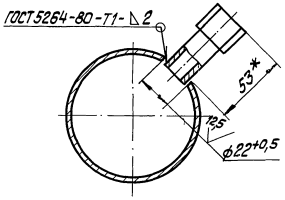

В–В
М1:2

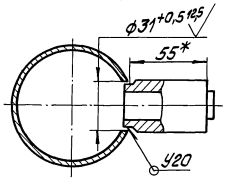

1.* Размеры для справок.
2. $\pm \frac{IT14}{2}$.
3. Обработка поверхностей реза деталей Б4 $\sqrt{}^{25}$.
4. Сварные швы по гост 16037-80.

				БМ2.2.1.06.000СБ		
Изм. Лист.	№ докум.	Подпись	Дата	Трубопровод	Лит.	Масса / Масштаб
Разраб.	Авдеенко					16,4 / 1:10
Пров.	Никитченко				Лист	Листов 1
Т.контр.					ЛАТГИПРОПРОМ	
Н.контр.	Колмец					
Утв.						

Инв.№ подл. | Подпись и дата | Взам. инв.№ | Инв.№ дубл. | Подпись и дата

БМ2.2.1.07.000СБ

Выпуск 2-2

Серия 5.903-12

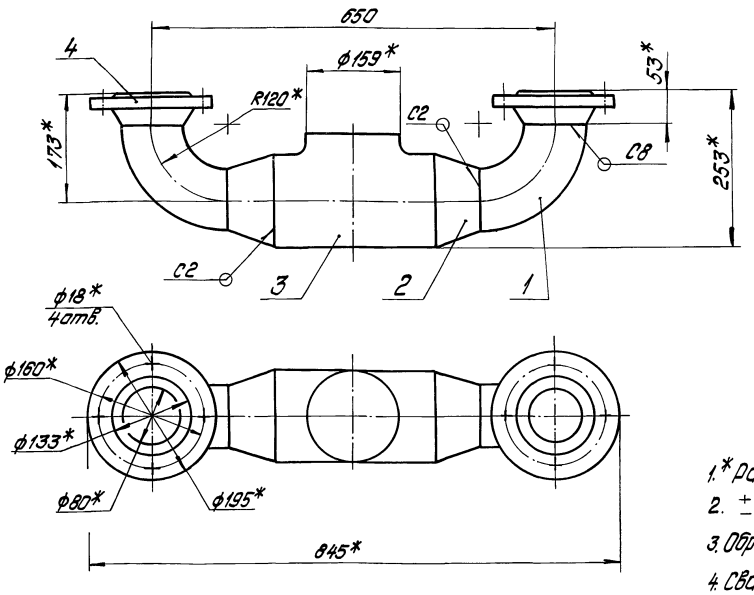

1. * Размеры для справок.
2. $\pm \frac{17}{2}\frac{14}{}$.
3. Обработка поверхностей реза деталей Б4 $\overset{25}{\nabla}$.
4. Сварные швы по ГОСТ 16037-80.

Изм.	Лист	№ докум.	Подпись	Дата	БМ2.2.1.07.000СБ			
Разраб.		Авраменко			Трубопровод	Лит.	Масса	Масштаб
Пров.		Никитченко					21,3	1:5
Т.контр.						Лист	Листов 1	
Н.контр.		Колпец				ЛАТГИПРОПРОМ		
Утв.								

Инв.№подл. | Подпись и дата | Взам.инв.№ | Инв.№дубл. | Подпись и дата

копировал Дубкова

формат А3

Выпуск 2-2

Серия 5.903-12

Формат	Зона	Поз.	Обозначение	Наименование	Кол.	Примечание
				Документация		
А3			БМ2.2.1.07.000СБ	Сборочный чертеж		
				Стандартные изделия		
		1		Отвод 90° 89х3,5		
				ГОСТ 17375-83	2	
		2		Переход 159х4,5-89х3,5		
				ГОСТ 17378-83	2	
		3		Тройник 159х4,5		
				ГОСТ 17376-83	1	
		4		Фланец 1-80-16		
				ВСт3 ГОСТ 12821-80	2	

Изм.	Лист	№ докум.	Подпись	Дата	БМ2.2.1.07.000			
Разраб.		Авраменко			Трубопровод	Лит.	Лист	Листов 1
Пров.		Никитченко				ЛАТГИПРОПРОМ		
Н.контр.		Колпец						
Утв.								

Инв.№подл. | Подпись и дата | Взам.инв.№ | Инв.№дубл. | Подпись и дата

копировал Дубкова

формат А4

Выпуск 2-2

Серия 5.903-12

Формат	Зона	Поз.	Обозначение	Наименование	Кол.	Примечание
				Документация		
А2			БМ2.2.1.08.000СБ	Сборочный чертеж		
				Детали		
А4	1		БМ2.2.1.08.001	Труба	1	
А4	2		БМ2.2.1.08.002	Труба	1	
А4	3		БМ2.2.1.08.003	Труба	1	
А4	4		БМ2.2.1.08.004	Труба	1	
Б4	5		БМ2.2.1.08.005	Труба		
				Труба 25х2 ГОСТ 10704-76 / В-ВСт3сп ГОСТ 10705-80	1	0,4кг
Б4	6		БМ2.2.1.08.006	Труба		
				Труба 25х2 ГОСТ 10704-76 / В-ВСт3сп ГОСТ 10705-80	1	0,32кг
Б4	7		БМ2.2.1.08.007	Труба		
				Труба 25х2 ГОСТ 10704-76 / В-ВСт3сп ГОСТ 10705-80	1	0,38кг
Б4	8		БМ2.2.1.08.008	Труба		
				Труба 32х2 ГОСТ 10704-76 / В-ВСт3сп ГОСТ 10705-80	1	0,38кг
Б4	9		БМ2.2.1.08.009	Труба		
				Труба 32х2 ГОСТ 10704-76 / В-ВСт3сп ГОСТ 10705-80		
				L=316±0,7 мм	1	0,47кг

Изм.	Лист	№ докум.	Подпись	Дата	БМ2.2.1.08.000			
Разраб.		Авраменко			Трубопровод	Лит.	Лист 1	Листов 2
Пров.		Никитченко				ЛАТГИПРОПРОМ		
Н.контр.		Колпец						
Утв.								

Инв.№подл. | Подпись и дата | Взам.инв.№ | Инв.№дубл. | Подпись и дата

копировал Дубкова 23523-07 20 формат А4

БМ2.2.1.08.000 СБ

Выпуск 2-2

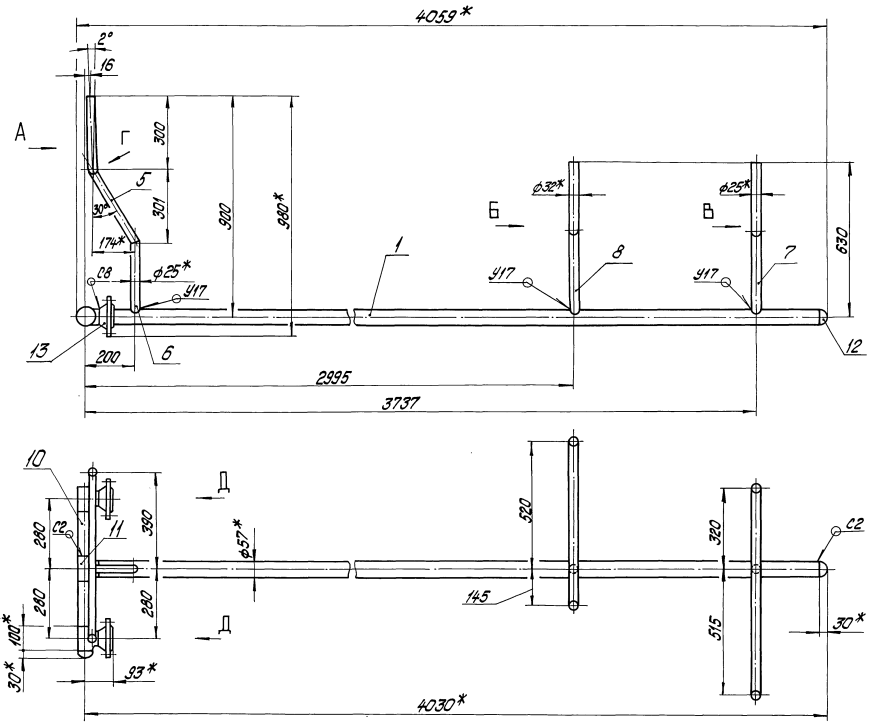

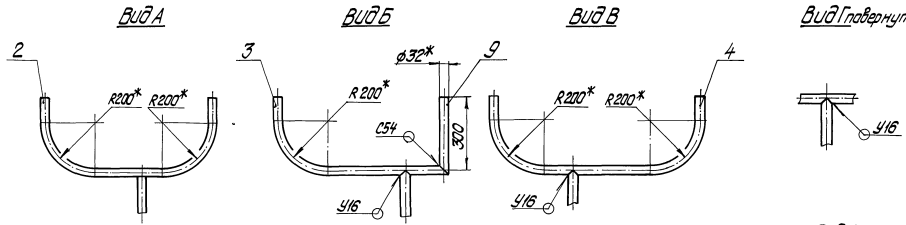

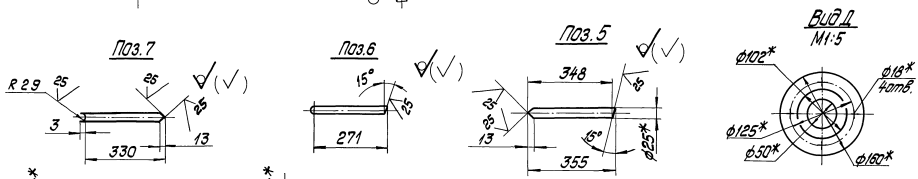

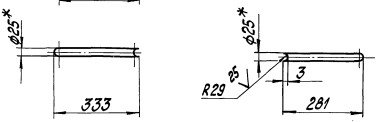

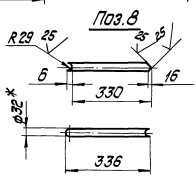

1.* Размеры для справок.

2. $\pm\frac{IT14}{2}$.

3. Обработка поверхностей реза деталей Б4 $\sqrt{25}$.

4. Сварные швы по ГОСТ 16037-80.

					БМ2.2.1.08.000 СБ	
Изм.	Лист	№ докум.	Подпись	Дата		
Разраб.		Авеенко			Трубопровод	Лит. / Масса / Масштаб
Пров.		Никитенко				289 / 1:10
Т.контр.						Лист 1 / Листов 1
Н.контр.		Капнец				ЛАТГИПРОПРОМ
Утв.						

Инв.№ подл. | Подпись и дата | Взам.инв.№ | Инв.№ дубл. | Подпись и дата

Серия 5.903-12

Копировал Ф.Б.Ч. 23523-07 21 Формат А2

Выпуск 2-2

Серия 5.903-12

Формат	Зона	Поз.	Обозначение	Наименование	Кол.	Примечание
Б4		10	БМ2.2.1.08.011	Труба		
				Труба 57х3 ГОСТ 10704-76 / В-ВСт3сп ГОСТ 10705-80		
				L = 180 ± 0,5 мм	2	0,2кг
				Стандартные изделия		
		11		Тройник 57х3		
				ГОСТ 17376-83	3	
		12		Заглушка 57х3		
				ГОСТ 17379-83	2	
		13		Фланец 1-50-16		
				ВСт3 ГОСТ 12821-80	2	

Инв.№ подл. | Подпись и дата | Взам.инв.№ | Инв.№ дубл. | Подпись и дата

Изм. Лист | № докум. | Подпись | Дата

БМ2.2.1.08.000 — Лист 2

Копировал — Формат А4

БМ2.2.1.08.001

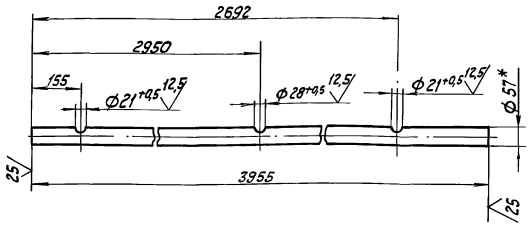

1. * Размеры для справок.
2. ± IT14/2.

БМ2.2.1.08.001 — Труба — Лит. — Масса 15,71 — Масштаб 1:10 — Лист — Листов 1 — Труба 57х3 ГОСТ 10704-76 / В-ВСт3сп ГОСТ 10705-80 — ЛАТГИПРОПРОМ

Разраб. Авдеенко; Пров. Никитченко; Т.контр.; Н.контр. Колмец; Утв.

Копировал — Формат А4

БМ2.2.1.08.002

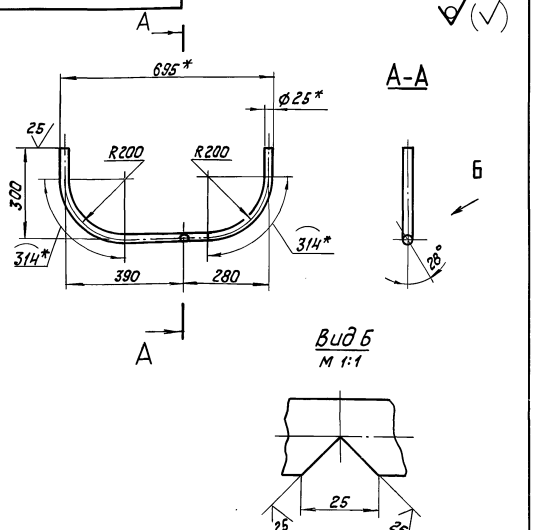

1. * Размеры для справок.
2. ± IT14/2.

БМ2.2.1.08.002 — Труба — Лит. — Масса 1,24 — Масштаб 1:10 — Лист — Листов 1 — Труба 25х2 ГОСТ 10704-76 / В-ВСт3сп ГОСТ 10705-80 — ЛАТГИПРОПРОМ

Разраб. Авдеенко; Пров. Никитченко; Т.контр.; Н.контр. Колмец; Утв.

Формат А4

БМ2.2.1.08.003

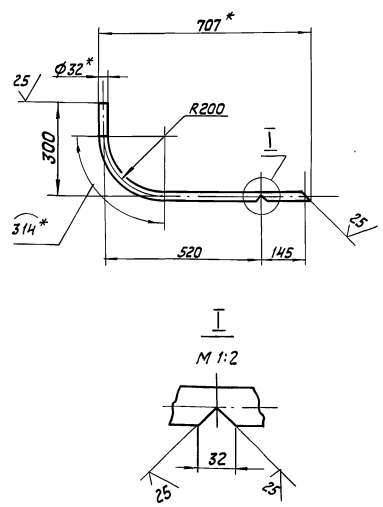

1. * Размеры для справок.
2. ± IT14/2.

БМ2.2.1.08.003 — Труба — Лит. — Масса 1,3 — Масштаб 1:10 — Лист — Листов 1 — Труба 25х2 ГОСТ 10704-76 / В-ВСт3сп ГОСТ 10705-80 — ЛАТГИПРОПРОМ

Разраб. Авдеенко; Пров. Никитченко; Т.контр.; Н.контр. Колмец; Утв.

Копировал — 23523-07 22 Формат А4

Выпуск 2-2 Серия 5.903-12

БМ2.2.1.08.004

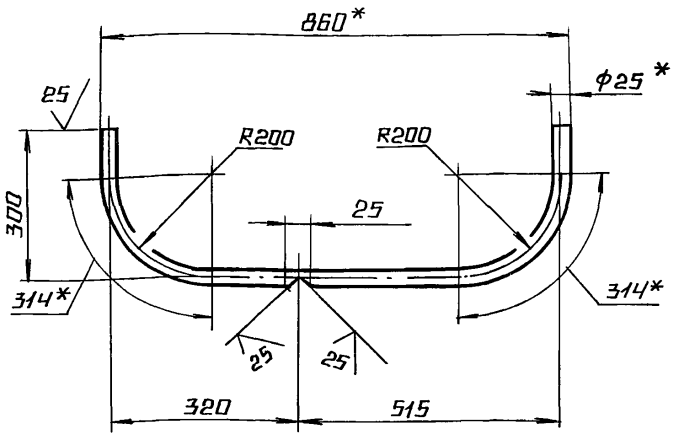

1.* РАЗМЕРЫ ДЛЯ СПРАВОК.

2. $\pm \frac{IT14}{2}$.

Изм.	Лист	№ докум.	Подп.	Дата	БМ2.2.1.08.004		
Разраб.		Авдеенко			Труба	Лит.	Масса 1.43	Масштаб 1:10
Пров.		Никитченко				Лист	Листов 1
Т.контр.					Труба 25×2 ГОСТ 10704-76 / В-Вст3сп ГОСТ 10705-80	ЛАТГИПРОПРОМ	
Н.контр.		Колмец					
Утв.							

Копировал Формат А4

Выпуск 2-2 Серия 5.903-12

Формат	Зона	Поз.	Обозначение	Наименование	Кол.	Примечание
				Документация		
А4			БМ2.2.1.09.000 СБ	Сборочный чертеж		
				Детали		
Б4		1	БМ2.2.1.09.001	Труба		
				Труба 57×3 ГОСТ 10704-76 / В-Вст3сп ГОСТ 10705-80		
				L = 430 ± 0,775 мм	1	1,72 кг
				Стандартные изделия		
		2		Отвод 90° 57×3		
				ГОСТ 17375-83	1	
		3		Фланец 1-50-16		
				В Ст3 сп ГОСТ 12821-80	1	

Изм.	Лист	№ докум.	Подп.	Дата	БМ2.2.1.09.000		
Разраб.		Авдеенко			Трубопровод	Лит.	Лист	Листов 1
Пров.		Никитченко				ЛАТГИПРОПРОМ	
Н.контр.		Колмец					
Утв.							

Копировал Формат А4

Выпуск 2-2 Серия 5.903-12

БМ2.2.1.09.000 СБ

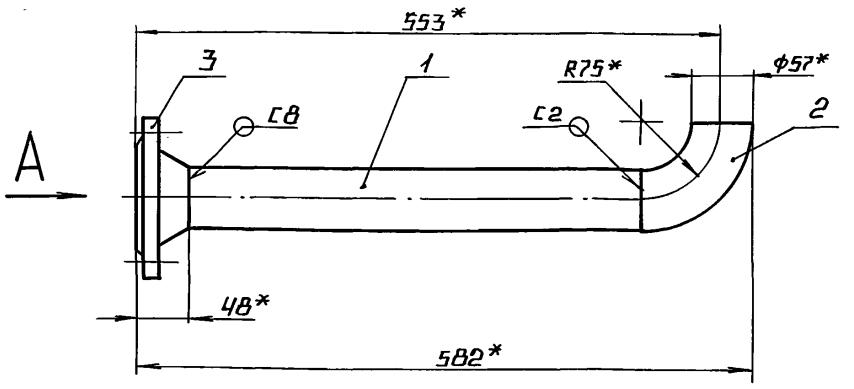

Вид А

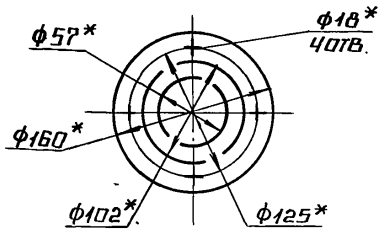

1.* РАЗМЕРЫ ДЛЯ СПРАВОК.

2. $\pm \frac{IT14}{2}$.

3. ОБРАБОТКА ПОВЕРХНОСТЕЙ РЕЗА ДЕТАЛЕЙ Б4 $\frac{25}{}$.

4. СВАРНЫЕ ШВЫ ПО ГОСТ 16037-80.

Изм.	Лист	№ докум.	Подп.	Дата	БМ2.2.1.09.000 СБ		
Разраб.		Авдеенко			Трубопровод	Лит.	Масса 4,6	Масштаб 1:5
Пров.		Никитченко				Лист	Листов 1
Т.контр.						ЛАТГИПРОПРОМ	
Н.контр.		Колмец					
Утв.							

Копировал Формат А4

Выпуск 2-2 Серия 5.903-12

Формат	Зона	Поз.	Обозначение	Наименование	Кол.	Примечание
				Документация		
А3			БМ2.2.1.10.000 СБ	Сборочный чертеж		
				Детали		
Б4		1	БМ2.2.1.10.001	Труба		
				Труба 38×2 ГОСТ 10704-76 / В-Вст3сп ГОСТ 10705-80	1	1,65 кг
Б4		2	БМ2.2.1.10.002	Труба		
				Труба 38×2 ГОСТ 10704-76 / В-Вст3сп ГОСТ 10705-80	1	0,36 кг
Б4		3	БМ2.2.1.10.003	Труба		
				Труба 38×2 ГОСТ 10704-76 / В-Вст3сп ГОСТ 10705-80	1	0,14 кг
Б4		4	БМ2.2.1.10.004	Труба		
				Труба 38×2 ГОСТ 10704-76 / В-Вст3сп ГОСТ 10705-80		
				L = 80 ± 0,37 мм	1	0,14 кг
				Стандартные изделия		
		5		Переход К 57×4-32×2		
				ГОСТ 17378-83	1	

Изм.	Лист	№ докум.	Подп.	Дата	БМ2.2.1.10.000		
Разраб.		Авдеенко			Трубопровод	Лит.	Лист 1	Листов 2
Пров.		Никитченко				ЛАТГИПРОПРОМ	
Н.контр.		Колмец					
Утв.							

 Копировал Формат А4

Выпуск 2-2 Серия 5.903-12

Формат	Зона	Поз.	Обозначение	Наименование	Кол.	Примечание
				Прочие изделия		
		6		Конденсатоотводчик 45с 13 нж Ру 40 Ду 32 ТУ 26-07-1138-76	1	

Инв. № подл. | Подпись и дата | Взам. инв. № | Инв. № дубл. | Подпись и дата

Изм.	Лист	№ докум.	Подпись	Дата	БМ2.2.1.10.000	Лист 2

Копировал Формат А4

Выпуск 2-2 Серия 5.903-12

Формат	Зона	Поз.	Обозначение	Наименование	Кол.	Примечание
				Документация		
А4			БМ2.2.1.11.000 СБ	Сборочный чертеж		
				Детали		
А4		1	БМ2.2.1.11.001	Труба	1	
Б4		2	БМ2.2.1.11.002	Труба 25х2 ГОСТ 10704-76 / В-ВСт3сп ГОСТ 10705-80	1	0,1 кг
				Прочие изделия		
		3		Вентиль 15с27нж3 Ду 20 Ру 64 ТУ 26-07-1221-79	1	

Инв. № подл. | Подпись и дата | Взам. инв. № | Инв. № дубл. | Подпись и дата

Изм.	Лист	№ докум.	Подпись	Дата	БМ2.2.1.11.000			
Разраб.		А.Вдовенко			Трубопровод	Лит.	Лист	Листов 1
Пров.		Никитченко				ЛАТГИПРОПРОМ		
Н.контр.		Колмец						
Утв.								

Копировал Формат А4

БМ2.2.1.10.000 СБ

Выпуск 2-2 Серия 5.903-12

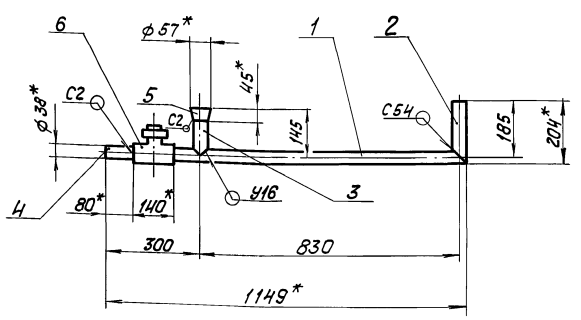

Поз.1

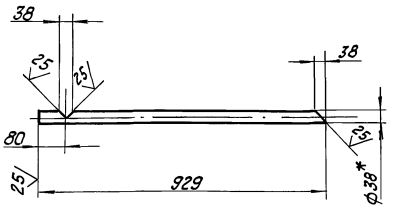

Поз.2
М 1:5

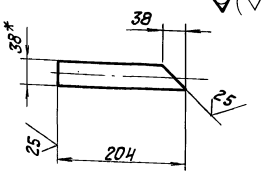

Поз.3
М 1:5

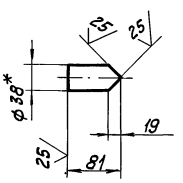

1. * Размеры для справок.
2. $\pm \frac{IT14}{2}$.
3. Обработка поверхностей реза деталей Б4 $\sqrt{25}$.
4. Сварные швы по ГОСТ 16037-80.

Инв. № подл. | Подпись и дата | Взам. инв. № | Инв. № дубл. | Подпись и дата

Изм.	Лист	№ докум.	Подпись	Дата	БМ2.2.1.10.000 СБ			
Разраб.		А.Вдовенко			Трубопровод	Лит.	Масса	Масштаб
Пров.		Никитченко					5,3	1:10
Т.контр.						Лист	Листов 1	
Н.контр.		Колмец				ЛАТГИПРОПРОМ		
Утв.								

Копировал 23523-07 24 Формат А3

БМ2.2.1.11.000 СБ

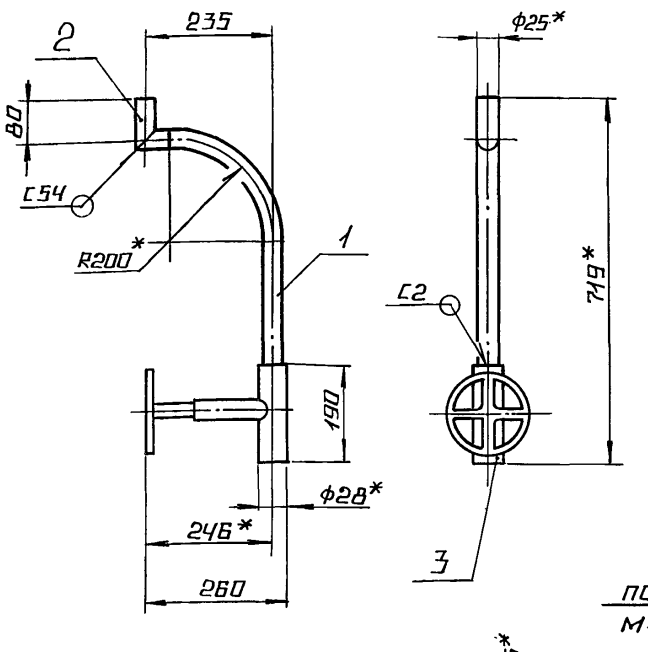

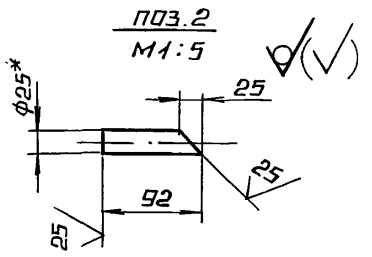

поз.2
М1:5

1. * РАЗМЕРЫ ДЛЯ СПРАВОК.
2. $\pm \frac{IT14}{2}$.
3. ОБРАБОТКА ПОВЕРХНОСТЕЙ РЕЗА ДЕТАЛЕЙ Б4 $\frac{25}{}$
4. СВАРНЫЕ ШВЫ ПО ГОСТ 16037-80.

			БМ2.2.1.11.000 СБ				
Изм.	Лист	№ докум.	Подп.	Дата			
Разраб.		Авдеенко			Трубопровод	Лит.	Масса 18,6 / Масштаб 1:10
Пров.		Никитченко				Лист	Листов 1
Т.контр.						ЛАТГИПРОПРОМ	
Н.контр.		Колмец					
Утв.							

Копировал А1 Формат А4

БМ2.2.1.11.001

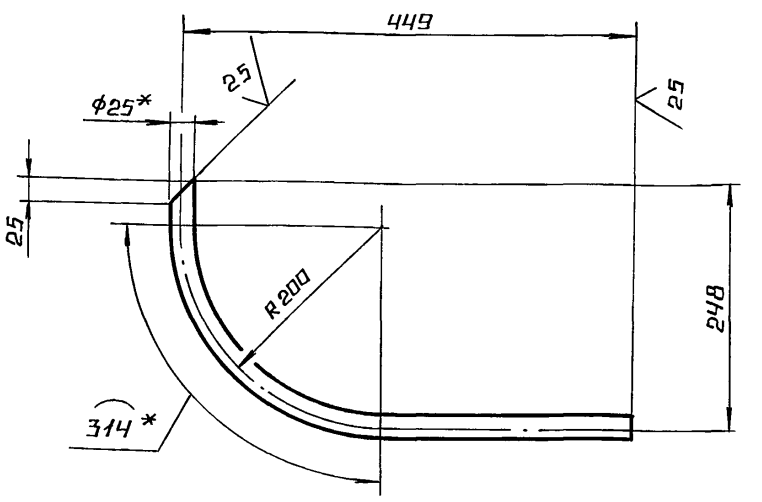

1. * РАЗМЕРЫ ДЛЯ СПРАВОК.
2. $\pm \frac{IT14}{2}$.

			БМ2.2.1.11.001				
Изм.	Лист	№ докум.	Подп.	Дата			
Разраб.		Авдеенко			Труба	Лит.	Масса 0,89 / Масштаб 1:5
Пров.		Никитченко				Лист	Листов 1
Т.контр.						ЛАТГИПРОПРОМ	
Н.контр.		Колмец			Труба 25×2 ГОСТ 10704-76 / В-Вст3сп ГОСТ 10705-80		
Утв.							

Копировал А4 Формат А4

Формат	Зона	Поз.	Обозначение	Наименование	Кол.	Примечание
				Документация		
А4			БМ2.2.1.12.000 СБ	Сборочный чертеж		
				Детали		
Б4		1	БМ2.2.1.12.001	Труба		
				Труба 25×2 ГОСТ 10704-76 / В-Вст3сп ГОСТ 10705-80		
				L = 820 ± 1,15 мм	1	0,93 кг
				Стандартные изделия		
		2		Фланец 2-20-Б4		
				В ст 3 сп ГОСТ 12821-80	1	
				Прочие изделия		
		3		Вентиль 15с27нж3		
				Ру Б4 Ду 20		
				ТУ 26-07-1221-79	1	

			БМ2.2.1.12.000				
Изм.	Лист	№ докум.	Подп.	Дата			
Разраб.		Авдеенко			Трубопровод	Лит.	Лист	Листов 1
Пров.		Никитченко						
Т.контр.						ЛАТГИПРОПРОМ		
Н.контр.		Колмец						
Утв.								

Копировал А4 Формат А4

БМ2.2.1.12.000 СБ

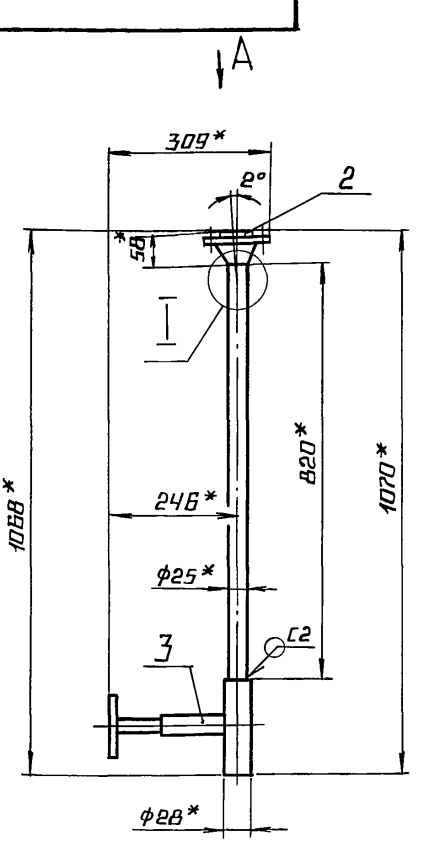

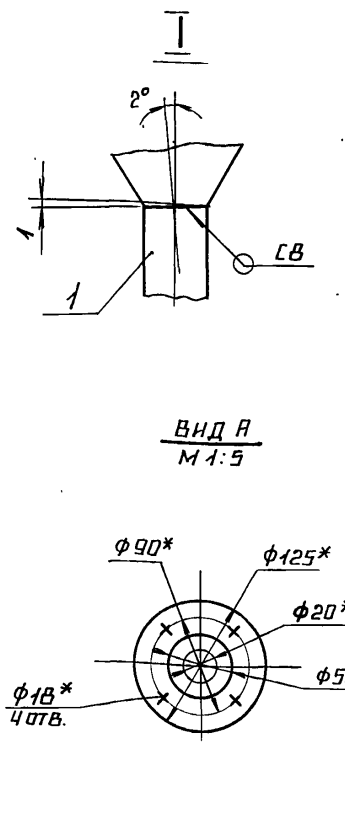

Вид А
М1:5

1. * РАЗМЕРЫ ДЛЯ СПРАВОК.
2. $\pm \frac{IT14}{2}$.
3. ОБРАБОТКА ПОВЕРХНОСТЕЙ РЕЗА ДЕТАЛЕЙ Б4 $\frac{25}{}$
4. СВАРНЫЕ ШВЫ ПО ГОСТ 16037-80.

			БМ2.2.1.12.000 СБ				
Изм.	Лист	№ докум.	Подп.	Дата			
Разраб.		Авдеенко			Трубопровод	Лит.	Масса 17,2 / Масштаб 1:10
Пров.		Никитченко				Лист	Листов 1
Т.контр.						ЛАТГИПРОПРОМ	
Н.контр.		Колмец					
Утв.							

БМ2.2.1.13.000 СБ

Выпуск 2-2

Серия 5.903-12

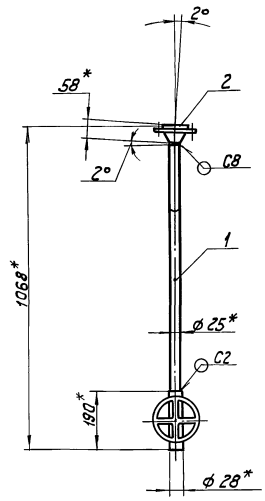

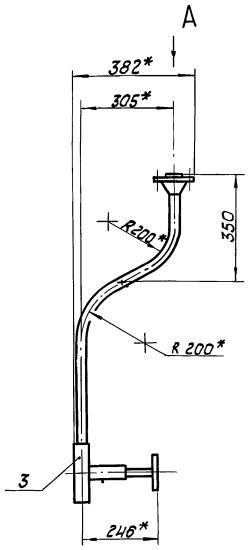

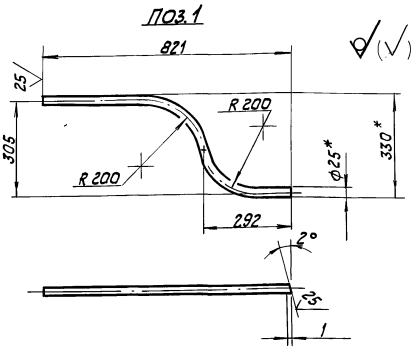

Вид А
М 1:5

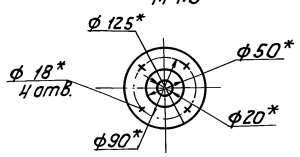

1. * Размеры для справок.
2. ± IT14/2.
3. Обработка поверхностей реза деталей Б4 25.
4. Сварные швы по гост 16037-80.

					БМ2.2.1.13.000 СБ		
Изм.	Лист	№ докум.	Подпись	Дата		Лит.	Масса	Масштаб
Разраб.		Авдеенко			Трубопровод		17,4	1:10
Пров.		Никитчева				Лист	Листов 1
Т. контр.						ЛАТГИПРОПРОМ	
Н. контр.		Колмец					
Утв.							

Копировал

Формат А3

Выпуск 2-2

Серия 5.903-12

Формат	Зона	Поз.	Обозначение	Наименование	Кол.	Примечание
				Документация		
А3			БМ2.2.1.13.000 СБ	Сборочный чертеж		
				Детали		
Б4		1	БМ2.2.1.13.001	Труба		
				Труба 25х2 ГОСТ 10704-76 / В-ВСт3сп ГОСТ 10705-80		
				L = 1026 ± 1,3 мм	1	1,16 кг
				Стандартные изделия		
		2		Фланец 2-20-64		
				ВСт3сп ГОСТ 12821-80	1	
				Прочие изделия		
		3		Вентиль 15С27НЖ3		
				Ру 64 Ду 20		
				ТУ 26-07-1221-79	1	

					БМ2.2.1.13.000		
Изм.	Лист	№ докум.	Подпись	Дата		Лит.	Лист	Листов
Разраб.		Авдеенко			Трубопровод			1
Пров.		Никитчева				ЛАТГИПРОПРОМ	
Н. контр.		Колмец					
Утв.							

Формат А4

Выпуск 2-2

Серия 5.903-12

Формат	Зона	Поз.	Обозначение	Наименование	Кол.	Примечание
				Документация		
А3			БМ2.2.1.14.000 СБ	Сборочный чертеж		
				Детали		
Б4		1	БМ2.2.1.14.001	Труба		
				Труба 38х2 ГОСТ 10704-76 / В-ВСт3сп ГОСТ 10705-80		
				L = 1340 ± 1,55 мм	1	2,39 кг
Б4		2	БМ2.2.1.14.002	Труба		
				Труба 38х2 ГОСТ 10704-76 / В-ВСт3сп ГОСТ 10705-80		
				L = 80 ± 0,37 мм	2	0,14 кг
				Стандартные изделия		
		3		Заглушка 38х2		
				ГОСТ 17379-83	1	
				Прочие изделия		
		4		Вентиль 15С27НЖ3		
				Ру 64 Ду 32		
				ТУ 26-07-1221-79	2	

					БМ.2.2.1.14.000		
Изм.	Лист	№ докум.	Подпись	Дата		Лит.	Лист	Листов
Разраб.		Авдеенко			Трубопровод			1
Пров.		Никитчева				ЛАТГИПРОПРОМ	
Н. контр.		Колмец					
Утв.							

Копировал 23523-07 26 Формат А4

БМ2.2.1.14.000СБ

Выпуск 2-2

Серия 5.903-12

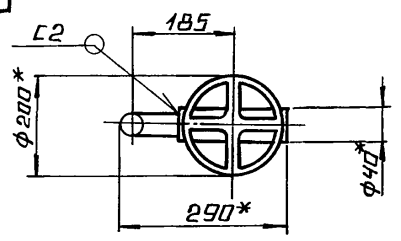

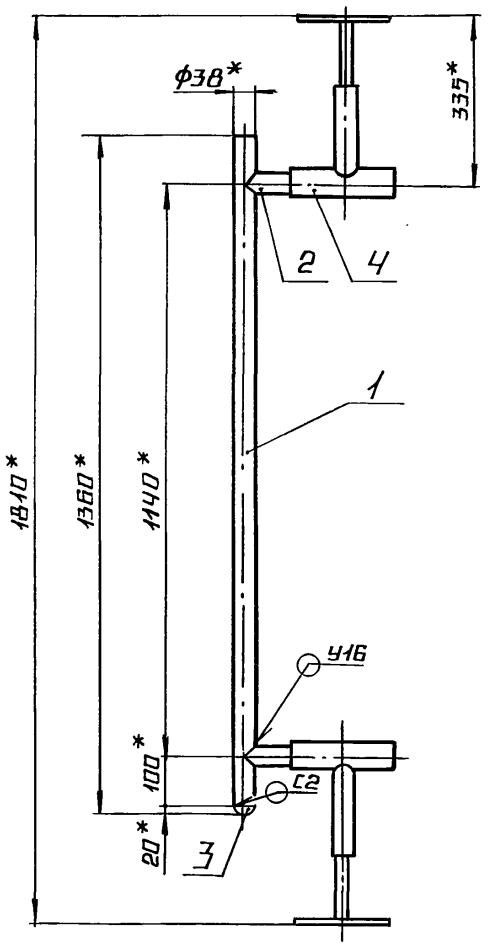

поз.1

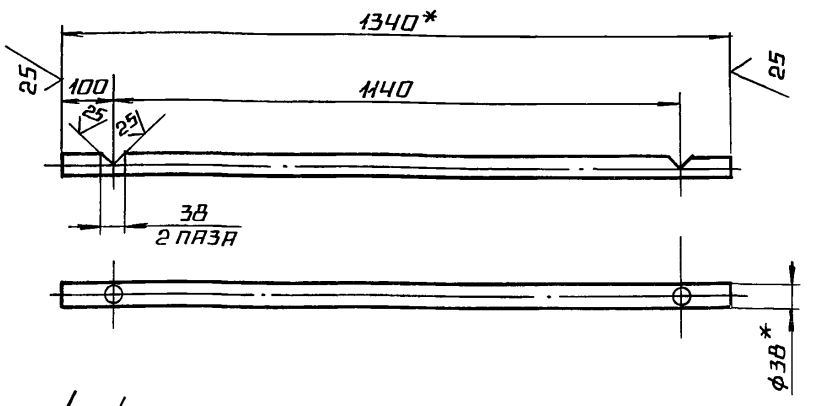

поз.2
М1:5

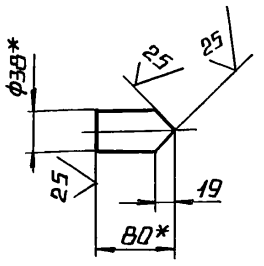

1.* Размеры для справок.

2. $\pm \frac{IT14}{2}$.

3. Обработка поверхностей реза деталей Б4 $\sqrt{25}$.

4. Сварные швы по ГОСТ 16037-80.

					БМ2.2.1.14.000СБ	
Изм.	Лист	№ докум.	Подп.	Дата		
Разраб.		Авдеенко			Трубопровод	Лит. / Масса 52.2 / Масштаб 1:10
Пров.		Никитченко				Лист / Листов 1
Т. контр.						
Н. контр.		Колмец				ЛАТГИПРОПРОМ
Утв.						

Копировал А4 Формат А3

Выпуск 2-2

Формат	Зона	Поз.	Обозначение	Наименование	Кол.	Примечание
				Документация		
А3			БМ2.2.1.15.000 СБ	Сборочный чертеж		
				Детали		
Б4		1	БМ2.2.1.15.001	Труба		
				Труба 57×3 ГОСТ 10704-76 / В-Вст3 ГОСТ 10705-80		
				L = 100 ± 0,435 мм	1	0,4 кг
Б4		2	БМ2.2.1.15.002	Труба		
				Труба 57×3 ГОСТ 10704-76 / В-Вст3 ГОСТ 10705-80	1	1,6 кг
Б4		3	БМ2.2.1.15.003	Труба		
				Труба 57×3 ГОСТ 10704-76 / В-Вст3 ГОСТ 10705-80		
				L = 363 ± 0,7 мм	1	1,45 кг
Б4		4	БМ2.2.1.15.004	Труба		
				Труба 57×3 ГОСТ 10704-76 / В-Вст3 ГОСТ 10705-80		
				L = 1247 ± 1,55 мм	1	4,99 кг
Б4		5	БМ2.2.1.15.005	Труба		
				Труба 57×3 ГОСТ 10704-76 / В-Вст3 ГОСТ 10705-80		
				L = 257 ± 0,65 мм	1	1,03 кг

					БМ2.2.1.15.000	
Изм.	Лист	№ докум.	Подп.	Дата		
Разраб.		Авдеенко			Трубопровод	Лит. / Лист 1 / Листов 2
Пров.		Никитченко				
Н. контр.		Колмец				ЛАТГИПРОПРОМ
Утв.						

Копировал А4 Формат А4

Выпуск 2-2

Формат	Зона	Поз.	Обозначение	Наименование	Кол.	Примечание
				Стандартные изделия		
		Б		Отвод 90° 57×3		
				ГОСТ 17375-83	2	
		Г		Тройник 57×3		
				ГОСТ 17376-83	1	
		В		Фланец 1-50-16		
				Вст3 ГОСТ 12821-80	1	
				Прочие изделия		
		Д		Установка штуцера		
				М20×1,5-100 ЗК-Ч-46-76	1	

						Лист 2
Изм.	Лист	№ докум.	Подп.	Дата	БМ2.2.1.15.000	

23523-07 27 Копировал А4 Формат А4

Инв. № подл. | Подпись и дата | Взам. инв. № | Инв. № дубл. | Подпись и дата

Выпуск 2-2

Серия 5.903-12

БМ2.2.1.15.000 СБ

БМ2.2.1.15.000 СБ

БМ2.2.1.15.000-01 СБ - зеркальное отражение, остальное см. БМ2.2.1.15.000 СБ

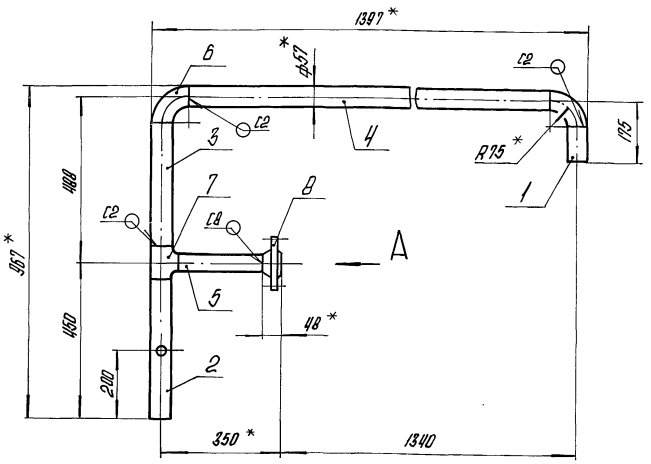

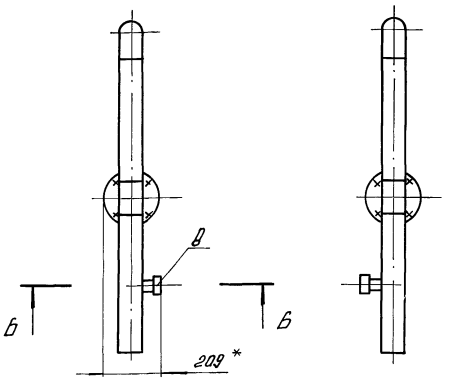

Вид А

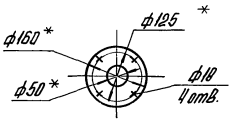

Б-Б
М1:5

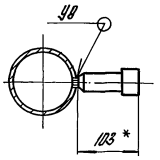

Поз.2
М1:5

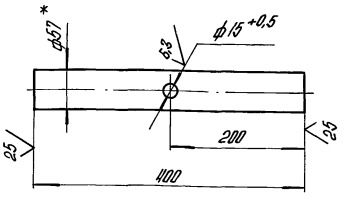

1.* Размеры для справок.
2. ± 17,14/2.
3. Обработка поверхностей реза деталей Б4 25.
4. Сварные швы по ГОСТ 16037-80.

						БМ2.2.1.15.000 СБ	
Изм.	Лист	№ докум.	Подпись	Дата			
Разраб.		АВдеенко			Трубопровод	Лит.	Масса	Масштаб
Пров.		Никитченко					13,7	1:10
Т.контр.						Лист	Листов 1
Н.контр.		Колнец				ЛАТГИПРОПРОМ	
Утв.							

Копировал

Формат А3

Выпуск 2-2

Серия 5.903-12

Формат	Зона	Поз.	Обозначение	Наименование	Кол.	Примечание
				Документация		
А4			БМ2.2.1.16.000 СБ	Сборочный чертеж		
				Детали		
Б4		1	БМ2.2.1.16.001	Труба		
				Труба 57×3 ГОСТ 10704-76 / В-ВСт3сп ГОСТ 10705-80		
				L = 1040 ± 1,3 мм	1	4,2 кг
				Стандартные изделия		
		2		Тройник 57×3		
				ГОСТ 17376-83	2	
		3		Заглушка 57×3		
				ГОСТ 17379-83	1	
				Прочие изделия		
		4		Вентиль 15С22 нж		
				Ру 40 Ду 50		
				ГОСТ 19192-73	2	

						БМ2.2.1.16.000	
Изм.	Лист	№ докум.	Подпись	Дата			
Разраб.		АВдеенко			Трубопровод	Лит.	Масса	Масштаб
Пров.		Никитченко					40,1	1:10
Т.контр.						Лист	Листов 1
Н.контр.		Колнец				ЛАТГИПРОПРОМ	
Утв.							

Копировал

Формат А4

Выпуск 2-2

Серия 5.903-12

БМ2.2.1.16.000

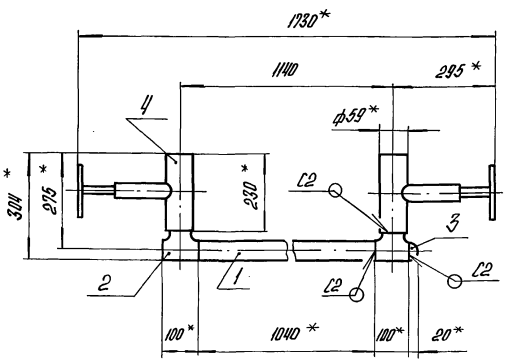

1.* Размеры для справок.
2. ± 17,14/2.
3. Обработка поверхностей реза деталей Б4 25.
4. Сварные швы по ГОСТ 16037-80.

						БМ2.2.1.16.000	
Изм.	Лист	№ докум.	Подпись	Дата			
Разраб.		АВдеенко			Трубопровод	Лит.	Масса	Масштаб
Пров.		Никитченко					40,1	1:10
Т.контр.						Лист	Листов 1
Н.контр.		Колнец				ЛАТГИПРОПРОМ	
Утв.							

Копировал

Формат А4

Выпуск 2-2

Серия 5.903-12

Формат	Зона	Поз.	Обозначение	Наименование	Кол.	Примечание
				Документация		
А4			БМ2.2.1.17.000 СБ	Сборочный чертеж		
				Детали		
Б4		1	БМ2.2.1.17.001	Штуцер		
				Труба 32×4,0 ГОСТ 3262-75	1	0,4 кг
				Прочие изделия		
		2		Вентиль 15с27 нж3		
				Ру 64 Ду 32		
				ТУ26-07-1221-79	1	

Изм.	Лист	№ докум.	Подпись	Дата
Разраб.		Винокурова		
Пров.		Никитченко		
Н.контр.		Колмец		
Утв.				

БМ2.2.1.17.000

Трубопровод

Лит. | Лист | Листов 1

ЛАТГИПРОПРОМ

Инв. № подл. | Подпись и дата | Взам. инв. № | Инв. № дубл. | Подпись и дата

Копировал | Формат А4

Выпуск 2-2

Серия 5.903-12

БМ2.2.1.17.000 СБ

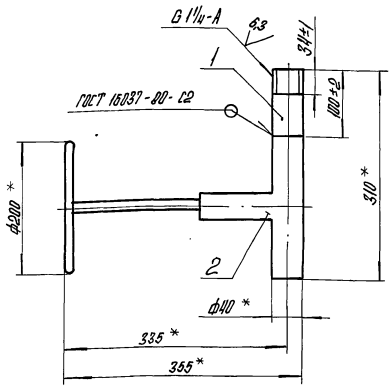

1. * Размеры для справок.
2. Обработка поверхностей реза деталей Б4[25].

Изм.	Лист	№ докум.	Подпись	Дата
Разраб.		Винокурова		
Пров.		Никитченко		
Т.контр.				
Н.контр.		Колмец		
Утв.				

БМ2.2.1.17.000 СБ

Трубопровод

Лит. | Масса 21 | Масштаб 1:5

Лист | Листов 1

ЛАТГИПРОПРОМ

Инв. № подл. | Подпись и дата | Взам. инв. № | Инв. № дубл. | Подпись и дата

Копировал | Формат А4

Выпуск 2-2

Серия 5.903-12

Формат	Зона	Поз.	Обозначение	Наименование	Кол.	Примечание
				Документация		
А2			БМ2.2.2.00.000 СБ	Сборочный чертеж		
А2			БМ2.2.2.00.000 СО	Схема автоматизации		
А4			БМ2.0.0.00.000 ДТ	Указания по применению		Выпуск
				и изготовлению		2-0
				Сборочные единицы		
А4		1	БМ1.2.2.01.000	Устройство отборное	5	
А4		2	БМ2.1.2.02.000	Устройство отборное	2	
А4		3	БМ2.2.2.01.000	Устройство отборное	1	
А4		4	БМ2.2.2.02.000	Стойка	1	
				Детали		
А4		5	БМ2.1.2.00.001	Хомут	6	
А4		6	БМ2.2.2.00.001	Стойка	2	
		7	-01	Стойка	1	
А4		8	БМ2.2.2.00.002	Стойка	2	
				Стандартные изделия		
		9		Гайка М8.5		
				ГОСТ 5915-70	24	

Изм.	Лист	№ докум.	Подпись	Дата
Разраб.		Никитченко		
Пров.		Колмец		
Н.контр.		Колмец		
Утв.				

БМ2.2.2.00.000

Блок мазутный рециркуляционный БМРП-2×45,0-3,8 Установка приборов контроля и автоматики

Лит. | Лист 1 | Листов 2

ЛАТГИПРОПРОМ

Инв. № подл. | Подпись и дата | Взам. инв. № | Инв. № дубл. | Подпись и дата

Копировал | Формат А4

Выпуск 2-2

Серия 5.903-12

Формат	Зона	Поз.	Обозначение	Наименование	Кол.	Примечание
				Прочие изделия		
		10		Мановакуумметр показывающий МВП4-У-0,6; пределы измерения -0,1-0-0,6 МПа (-1-0-6 кгс/см²)		
				ТУ25.02.180335-84	4	
				Манометры показывающие		
				ТУ25.02.180335-84		
		11		Пределы измерений 0-1 МПа (0-10 кгс/см²) МП4-У-10	2	
		12		Пределы измерений 0-1 МПа (0-10 кгс/см²) МП4-У-10; штуцер осевой	2	
		13		Пределы измерений 0-1,6 МПа (0-16 кгс/см²) МП4-У-16	2	
		14		Отборное устройство давления 16-225У		
				ТУ36.1258-85	2	
		15		Термометр У41 160 104		
				В оправе 2У215 100 6,3 200		
				ОСТ25 1281-87 ТМ4-142-87		
				Установка 1	2	
		16		Термометр У5 2 160 104		
				В оправе 2У215 100 6,3 200		
				ОСТ25 1281-87 ТМ4-142-87		
				Установка 1	2	

Изм.	Лист	№ докум.	Подпись	Дата

БМ2.2.2.00.000

Лист 2

Инв. № подл. | Подпись и дата | Взам. инв. № | Инв. № дубл. | Подпись и дата

Копировал | Формат А4

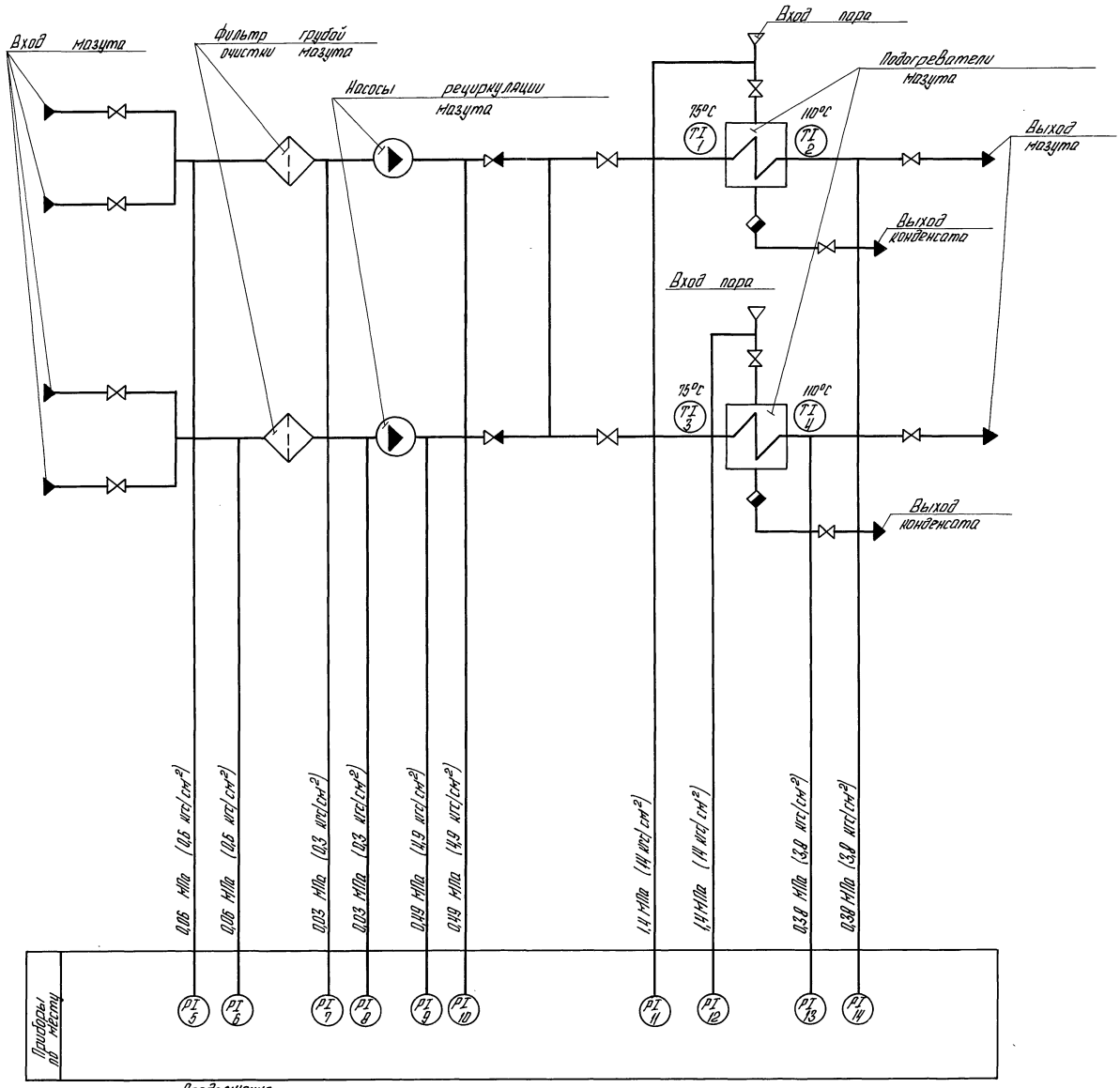

Продолжение

Поз. обозн.	Наименование	Кол.	Примечание
9,10,13,14	Манометр показывающий	4	
	Пределы измерения от 0 до		
	1 МПа (от 0 до 10 кгс/см²)		
	МП4-У-10 ТУ 25.02.180335-84		
11,12	Манометр показывающий		
	Пределы измерения от 0 до	2	
	1,6 МПа (от 0 до 16 кгс/см²)		
	МП4-У-16 ТУ 25.02.180.335-84		

Поз. обознач.	Наименование	Кол.	Примечание
1;3	Термометр ртутный	2	
	угловой. Шкала от 0 до 100°С		
	Длина Верхней части 150 мм,		
	нижней части 10,4 мм. Цена		
	деления 1°С У 41 160 10.4		
	ГОСТ 2823-73		
2,4	Термометр ртутный угловой	2	
	Шкала от 0 до 160°С Длина		
	Верхней части 150 мм, нижней		
	части 10,4 мм. Цена деле-		
	ния 2°С. У 5-2-160-104		
	ГОСТ 2823-73		
5,6,7,8	Мановакуумметр показывающий	4	
	Пределы измерений -0,1-0-0,06 МПа		
	(-1-0-0,6 кгс/см²) МВП4-У-0,6		
	ТУ 25.02.180335-84		

Инв.№подл. | Подпись и дата | Взам.инв.№ | Инв.№ дубл. | Подпись и дата

Альбом 5.903-12 Выпуск 2-2

БМ2.2.2.00.000 СО

Блок мазутный рециркуляционный БМРП-2×45,0-3,8

Схема автоматизации

Изм.	Лист	№ докум.	Подпись	Дата
Разраб.		Спицкая		
Провер.		Ирауте		
Т.контр.		Монтеперов		
Н.контр.		Кушель		
Утв.		Мейман		

Литера | Масса | Масштаб

Лист | Листов

ЛАТГИПРОПРОМ

Копировал

БМ2.2.2.00.000 СБ

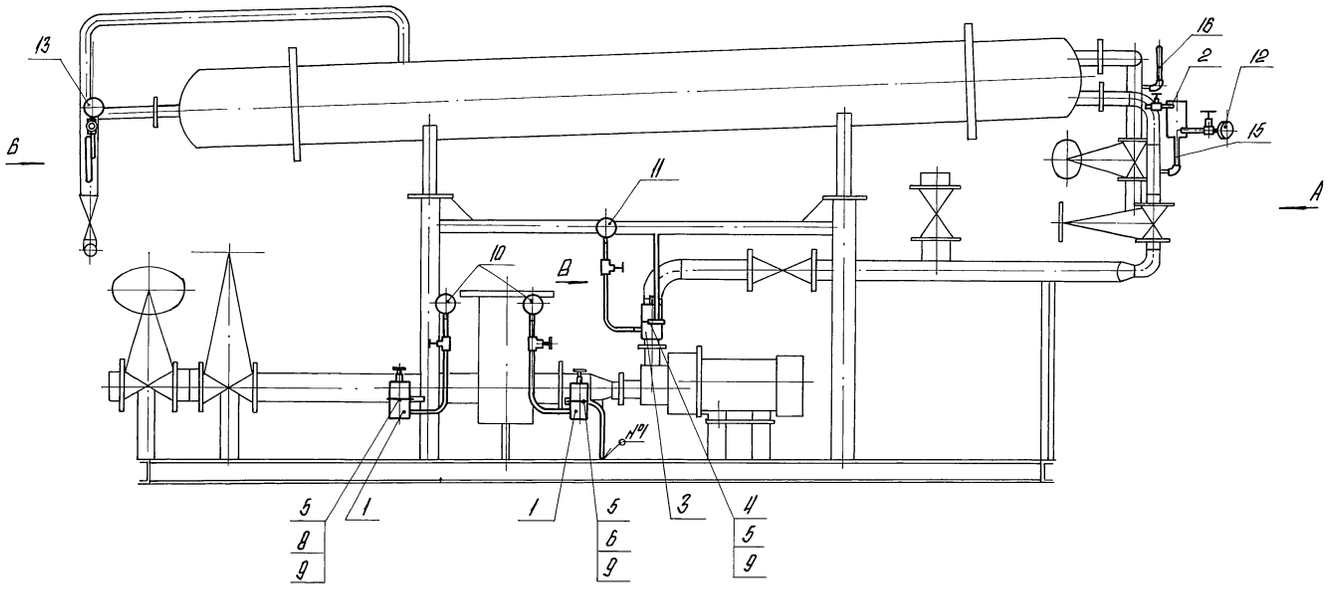

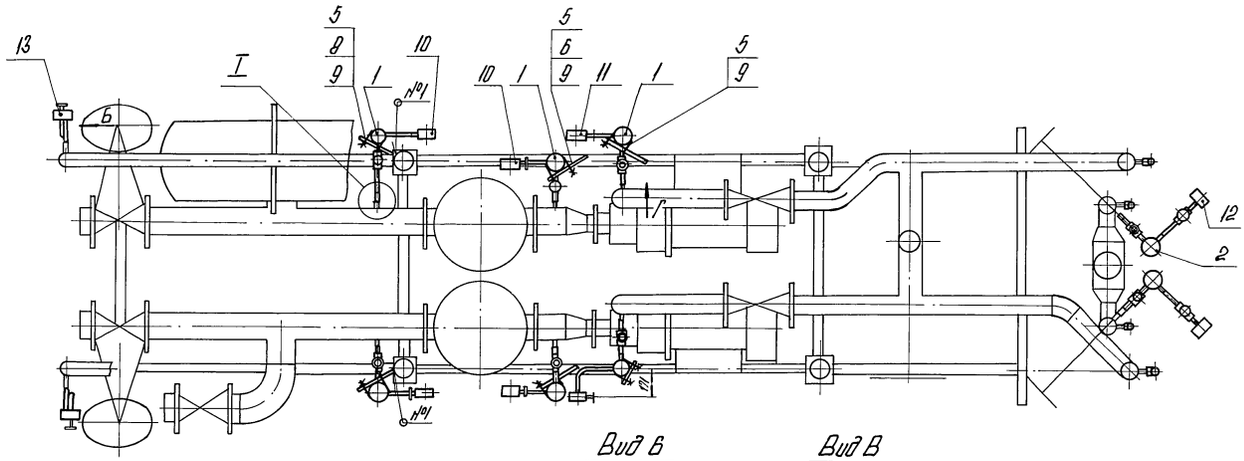

Вид Б

Вид В

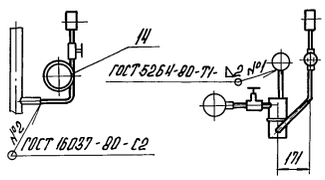

Вид Г

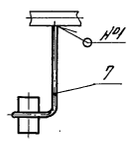

Вид А

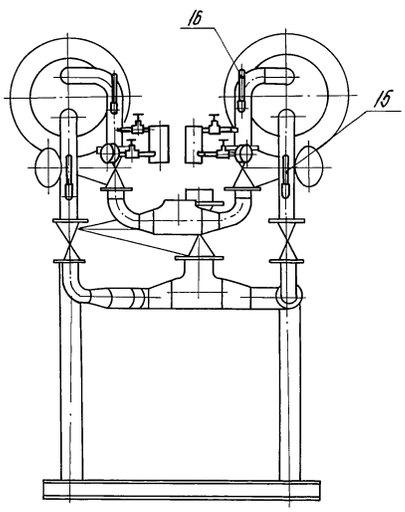

I
М1:2

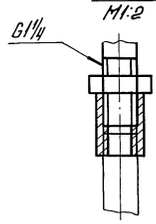

Размеры для справок.

Выпуск 2-2

Серия 5.903-12

Инв. № подл.	Подпись и дата	Взам. инв. №	Инв. № дубл.	Подпись и дата

Изм.	Лист	№ докум.	Подпись	Дата
Разраб.		Никитченко		
Пров.		Колпиец		
Т.контр.				
Н.контр.		Колпиец		
Утв.				

БМ2.2.2.00.000 СБ

Блок мазутный рециркуляционный БМРП-2×14,0-3,0 Установка приборов контроля и автоматики

Лит.	Масса	Масштаб
	79	1:20
Лист	Листов 1	

ЛАТГИПРОПРОМ

Выпуск 2-2

Серия 5.903-12

Форм.	Зона	Поз.	Обозначение	Наименование	Кол.	Примечание
				Документация		
А2			БМ1.2.2.01.000СБ	Сборочный чертёж		
				Сборочные единицы		
А4		1	БМ2.1.2.01.100	Бачок разделительный	1	
				Детали		
Б4		2	БМ1.2.2.01.001	Колено		
				Труба 15×3,2 ГОСТ 3262-75		
				$L_{заг.}$ = 507±2 мм	1	0,59кг
Б4		3	БМ1.2.2.01.002	Прокладка		
				Паронит ПОН-2 ГОСТ 481-80	1	0,005кг
				Стандартные изделия		
		4		Контргайка 15 ГОСТ 8968-75	1	
		5		Муфта 15 ГОСТ 8966-75	2	
		6		Сгон 15 ГОСТ 8960-15	1	
		7		Вентиль 15кч18п; Ду 15		
				Ру 1,6 МПа (16 кгс/см²)		
				ГОСТ 18161-72	1	

Инв.№подл. | Подп. и дата | Взам.инв.№ | Инв.№дубл. | Подп. и дата

Изм.	Лист	№ докум.	Подп.	Дата
Разраб.		Ничитченко		
Пров.		Колпец		
Н.контр.		Колпец		
Утв.				

БМ1.2.2.01.000

Устройство отборное

Лит.	Лист	Листов
	1	2

ЛАТГИПРОПРОМ

Копировал Мах

Формат А4

Выпуск 2-2

Серия 5.903-12

Форм.	Зона	Поз.	Обозначение	Наименование	Кол.	Примечание
				Прочие изделия		
		8		Вентиль 15нж6бк; Ду 15		
				Ру 2,5 МПа (25 кгс/см²)		
				ТУ 26-07-271-80	1	
		9		Соединитель СНП-М20×1½		
				ТУ 36.1123-83	1	

Инв.№подл. | Подп. и дата | Взам.инв.№ | Инв.№дубл. | Подп. и дата

Изм.	Лист	№ докум.	Подп.	Дата

БМ1.2.2.01.000

Лист 2

Копировал Мах

Формат А4

Выпуск 2-2

Серия 5.903-12

Форм.	Зона	Поз.	Обозначение	Наименование	Кол.	Примечание
				Документация		
А3			БМ2.1.2.01.100 СБ	Сборочный чертёж		
				Детали		
А4		1	БМ2.1.2.01.101	Корпус	1	
А4		2	БМ2.1.2.01.102	Дно	1	
		3	-01	Дно	1	
Б4		4	БМ2.1.2.01.103	Прокладка		
				Паронит ПОН-2		
				ГОСТ 481-80	1	0,008кг
				Прочие изделия		
		5		Пробка П-М20×1,5		
				ТУ 36.1142-75	1	
		6		Установка штуцера ½"-50		
				ЗКЧ-48-70	1	
		7		Штуцер ½"-50		
				ЗКЧ-34-70	2	

Инв.№подл. | Подп. и дата | Взам.инв.№ | Инв.№дубл. | Подп. и дата

Изм.	Лист	№ докум.	Подп.	Дата
Разраб.		Афанасенко		
Пров.		Ничитченко		
Н.контр.		Колпец		
Утв.				

БМ2.1.2.01.100

Бачок разделительный

Лит.	Лист	Листов
	1	1

ЛАТГИПРОПРОМ

Копировал Мах

Формат А4

Выпуск 2-2

Серия 5.903-12

БМ2.1.2.00.001

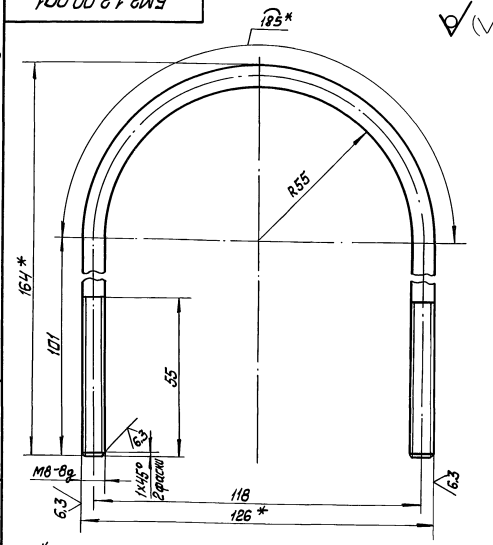

1. * Размеры для справок.

$r \pm \frac{IT14}{2}$

Изм.	Лист	№ докум.	Подп.	Дата
Разраб.		Ничитченко		
Пров.		Колпец		
Т.контр.				
Н.контр.		Колпец		
Утв.				

Хомут

Лит.	Масса	Масштаб
	0,153	1:1
Лист	Листов 1	

Круг 8-В-ГОСТ 2590-71 / Вст3сп4-II-ГОСТ 535-79

ЛАТГИПРОПРОМ

Копировал Мах

Формат А4

БМ1.2.2.01.000СБ

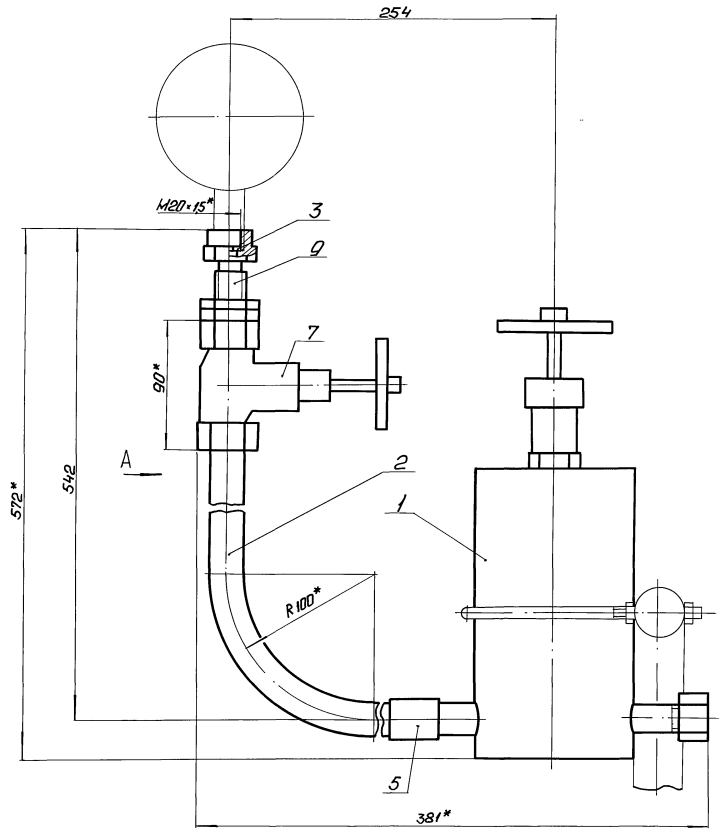

Поз. 2

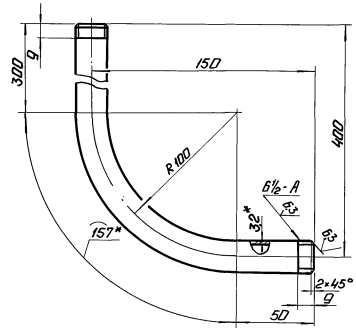

Поз. 3
М2:1

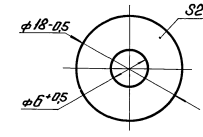

Вид А

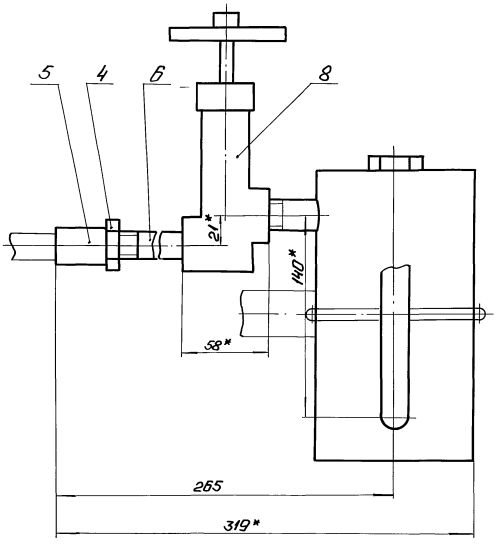

1.* Размеры для справок.
2. ± IT14/2
3. Уплотнение резьбы произвести лентой ФУМ ТУК04-81 (арт. Ки.101-01-23).
4. Произвести гидроиспытания давлением Р=0,85 МПа (8,5 кгс/см²) в течение 10мин. Течь не допускается.

Изм.	Лист	№ докум.	Подп.	Дата	БМ1.2.2.01.000СБ		
Разраб.		Никитченко			Устройство отборное	Лит.	Масса	Масштаб
Пров.		Кальмец					73	1:2
Т.контр.						Лист	Листов 1	
Н.контр.		Кальмец				ЛАТГИПРОПРОМ		
Утв.								

Инв.№ подл. | Подп. и дата | Взам.инв.№ | Инв.№ дубл. | Подп. и дата

Серия 5.903-12 Выпуск 2-2

БМ2.1.2.01.100СБ

Выпуск 2-2

Серия 5.903-12

Инв.№ подл. | Подпись и дата | Взам.инв.№ | Инв.№ дубл. | Подпись и дата

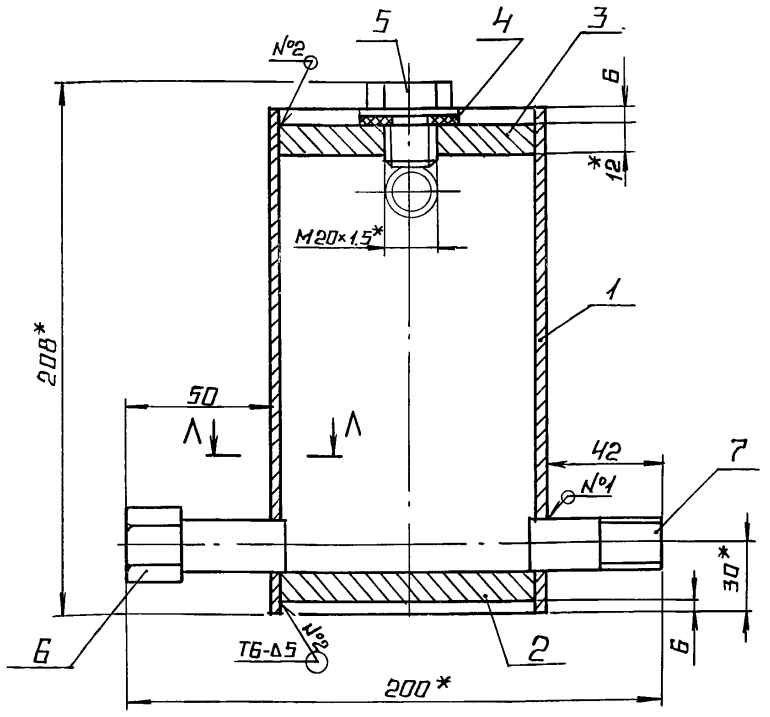

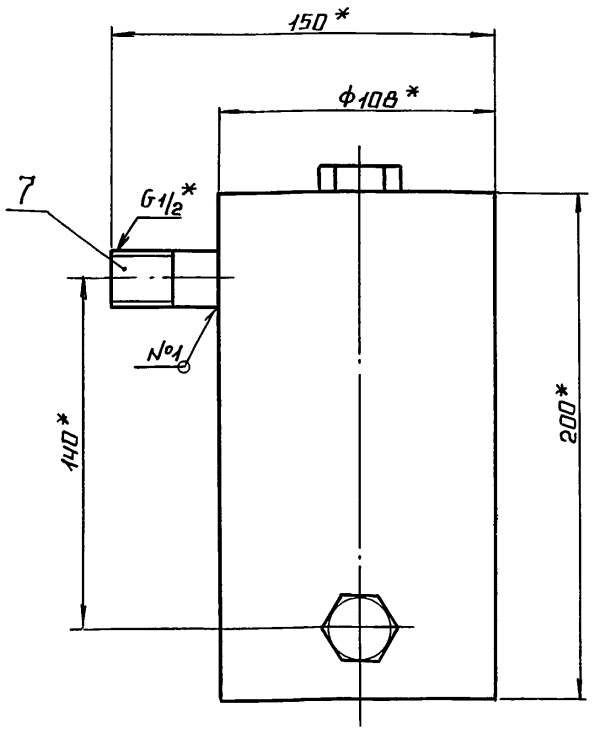

А - А
М 1:1

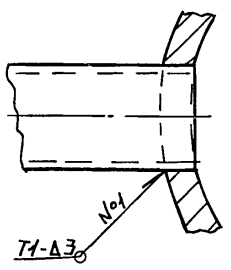

поз. 4

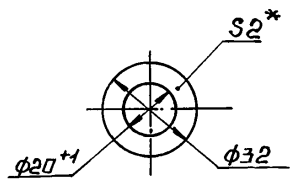

1.* Размеры для справок.
2. $\pm \frac{IT14}{2}$.
3. Обработка поверхностей реза деталей Б Ч 25.
4. Сварные швы по ГОСТ 5264-80.
5. Произвести гидроиспытание давлением Р = МПа (30 кгс/см²) в течении 10 мин. течь не допускается.

Изм.	Лист	№ докум.	Подп.	Дата	БМ2.1.2.01 100СБ			
Разраб.		Авдеенко			Бачок разделительный.	Лит.	Масса	Масштаб
Пров.		Никитченко					5,3	1:2
Н.контр.		Колмец				Лист	Листов 1	
						ЛАТГИПРОПРОМ		

Копировал Формат А3

БМ2.1.2.01.101

Выпуск 2-2

Серия 5.903-12

Инв.№ подл. | Подпись и дата | Взам.инв.№ | Инв.№ дубл. | Подпись и дата

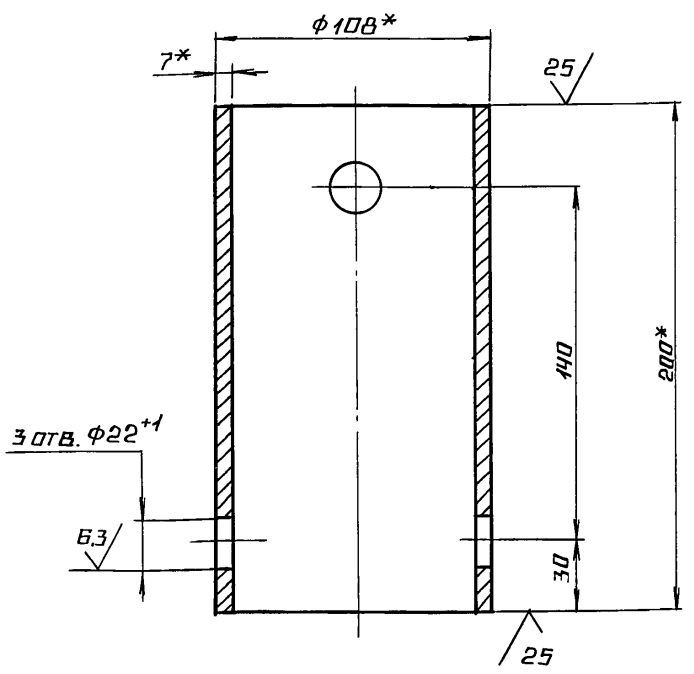

1.* Размеры для справок.
2. $\pm \frac{IT14}{2}$.

Изм.	Лист	№ докум.	Подп.	Дата	БМ2.1.2.01.101			
Разраб.		Авдеенко			Корпус	Лит.	Масса	Масштаб
Пров.		Никитченко				И	3,48	1:2
Н.контр.		Колмец				Лист	Листов 1	
					Лист 108×7 ГОСТ 8732-75 / В20 ГОСТ 8731-74	ЛАТГИПРОПРОМ		

Копировал Формат А4

БМ2.1.2.01.102

Выпуск 2-2

Серия 5.903-12

Инв.№ подл. | Подпись и дата | Взам.инв.№ | Инв.№ дубл. | Подпись и дата

Рис.1

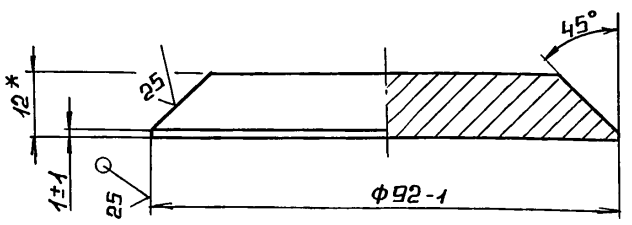

Рис.2

Остальное см. рис.1

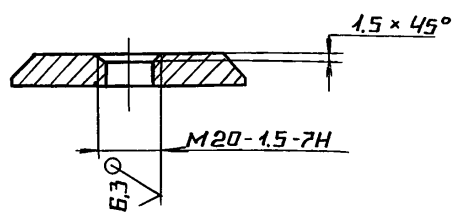

Обозначение	Масса, кг
БМ2.1.2.01.102	0,626
-01	0,625

1.* Размеры для справок.
2. $\pm \frac{IT14}{2}$.

Изм.	Лист	№ докум.	Подп.	Дата	БМ2.1.2.01.102			
Разраб.		Авдеенко			Дно	Лит.	Масса	Масштаб
Пров.		Никитченко					См. табл.	—
Н.контр.		Колмец				Лист	Листов 1	
					Лист 12 ГОСТ 19903-74 / В20 ГОСТ 14637-79	ЛАТГИПРОПРОМ		

Копировал Формат А4

Выпуск 2-2

Серия 5.903-12

БМ2.2.2.00.001

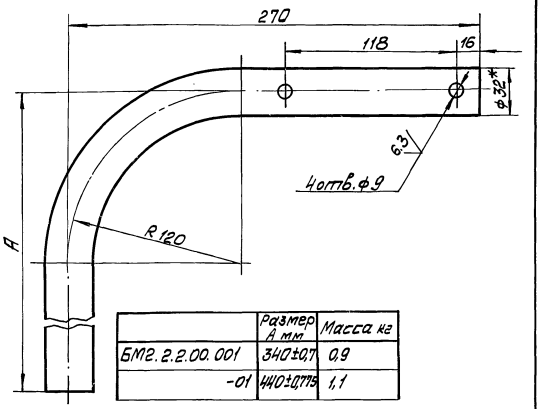

	Размер A мм	Масса кг
БМ2.2.2.00.001	340±0,7	0,9
-01	1110±0,775	1,1

1* Размер для справок.

2 $\pm\frac{IT14}{2}$

3 Обработка поверхностей реза деталей Б4 25.

Инв.№подл. | Подп. и дата | Взам.инв.№ | Инв.№дубл. | Подп. и дата

Изм.	Лист	№ докум.	Подп.	Дата
Разраб.		Элманис		
Пров.		Никитченко		
Т.контр.				
Н.контр.		Колпец		
Утв.				

БМ2.2.2.00.001

Стойка

Лит.	Масса	Масштаб
	см. табл.	1:2
Лист	Листов 1	

Труба 32х3 ГОСТ 10704-76 / В-ВСт3сп ГОСТ 10705-80

ЛАТГИПРОПРОМ

Копировал Формат А4

Выпуск 2-2

Серия 5.903-12

БМ2.2.2.00.002

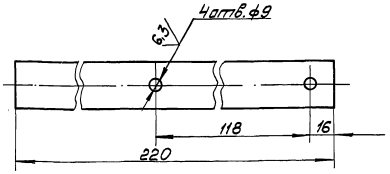

1 * Размеры для справок.

2 $\pm\frac{IT14}{2}$

3 Обработка поверхностей реза деталей Б4 25.

Инв.№подл. | Подп. и дата | Взам.инв.№ | Инв.№дубл. | Подп. и дата

Изм.	Лист	№ докум.	Подп.	Дата
Разраб.		Элманис		
Пров.		Никитченко		
Т.контр.				
Н.контр.		Колпец		
Утв.				

БМ2.2.2.00.002

Стойка

Лит.	Масса	Масштаб
	0,4	1:2
Лист	Листов 1	

Труба 32х2 ГОСТ 10704-76 / В-ВСт3сп ГОСТ 10705-80

ЛАТГИПРОПРОМ

Копировал Формат А4

Выпуск 2-2

Серия 5.903-12

Форм.	Зона	Поз.	Обозначение	Наименование	Кол.	Примечание
				Документация		
А2			БМ2.1.2.02.000СБ	Сборочный чертёж		
				Сборочные единицы		
А4		1	БМ2.1.2.01.100	Бачок разделительный	1	
				Детали		
Б4		2	БМ2.1.2.02.001	Труба Труба 15х3,2 ГОСТ 3262-75	1	0,143кг
Б4		3	БМ2.1.2.02.002	Прокладка Паронит ПОН-2 ГОСТ 481-80	1	0,005кг
				Стандартные изделия		
		4		Контргайка 15 ГОСТ 8968-75	1	
		5		Муфта 15 ГОСТ 8966-75	2	
		6		Сгон 15 ГОСТ 8969-15	1	

Инв.№подл. | Подп. и дата | Взам.инв.№ | Инв.№дубл. | Подп. и дата

Изм.	Лист	№ докум.	Подп.	Дата
Разраб.		Элманис		
Пров.		Никитченко		
Н.контр.		Колпец		
Утв.				

БМ2.1.2.02.000

Устройство отборное

Лист	Лист 1	Листов 2

ЛАТГИПРОПРОМ

Копировал Формат А4

Выпуск 2-2

Серия 5.903-12

Форм.	Зона	Поз.	Обозначение	Наименование	Кол.	Примечание
				Вентиль 15кч 18; Ду 15; Ру 16 МПа (16кгс/см²) ГОСТ 18161-72	1	
				Прочие изделия		
		8		Вентиль 15нж 6бк; Ду 15 Ру 2,5 МПа (25кгс/см²) ТУ 26-07-271-80	1	
		9		Соединитель СНП-М20х6 1/2 ТУ 36.1123-74	1	

Инв.№подл. | Подп. и дата | Взам.инв.№ | Инв.№дубл. | Подп. и дата

Изм.	Лист	№ докум.	Подп.	Дата

БМ2.1.2.02.000

Лист 2

БМ21.2.02.000 СБ

Выпуск 2-2

Серия 5.903-12

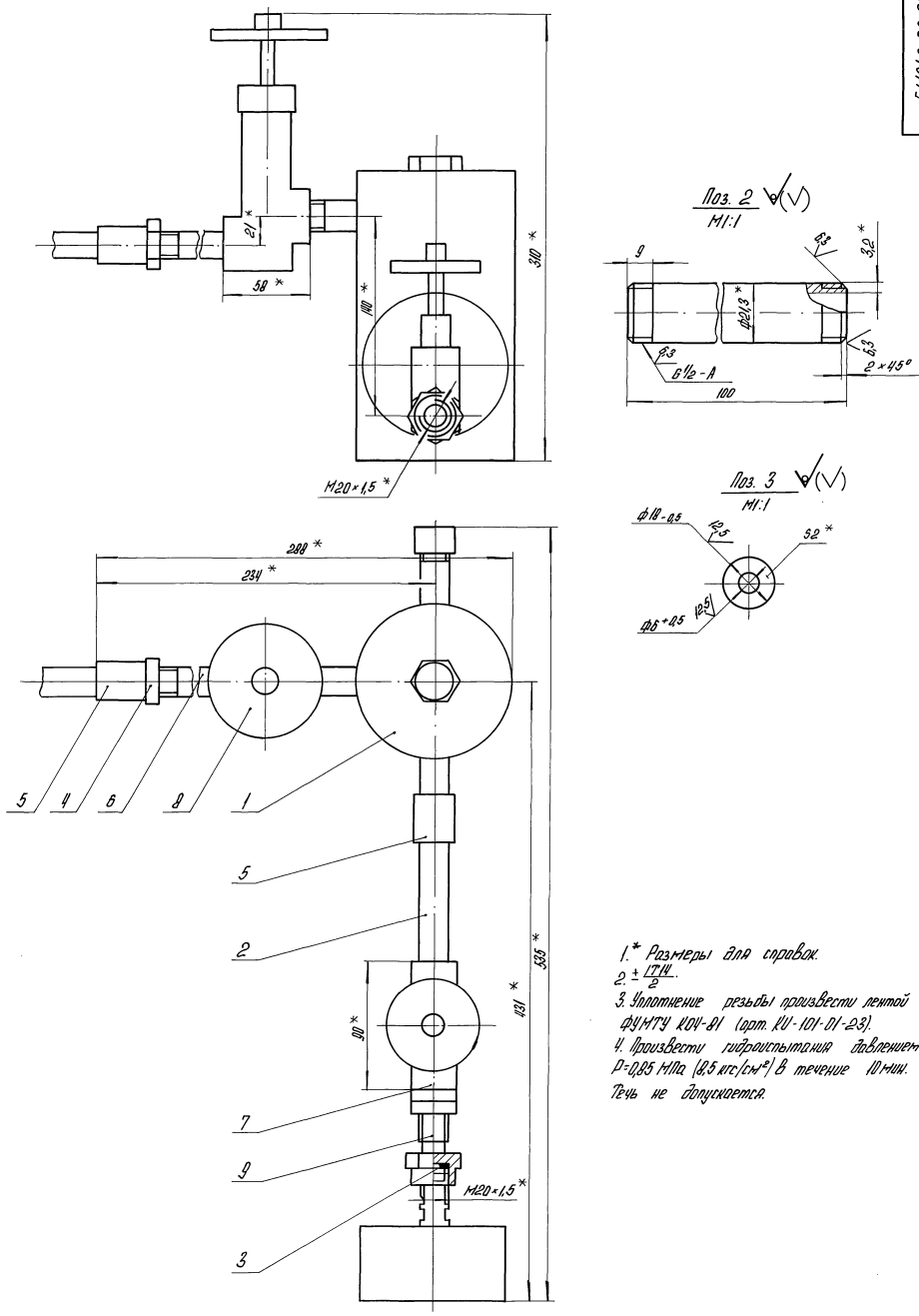

1.* Размеры для справок.
2. $\pm \frac{IT14}{2}$.
3. Уплотнение резьбы произвести лентой ФУМТУ К04-81 (орт. КУ-101-01-23).
4. Произвести гидроиспытания давлением Р=0,85 МПа (8,5 кгс/см²) в течение 10 мин. Течь не допускается.

Изм.	Лист	№ докум.	Подпись	Дата	БМ2.1.2.02.000 СБ			
Разраб.		Элманис			Устройство отборное	Лит.	Масса	Масштаб
Пров.		Никитченко					7,17	1:2
Т.контр.						Лист	Листов 1	
Н.контр.		Колмец				ЛАТГИПРОПРОМ		
Утв.								

Инв. № подл. | Подпись и дата | Взам. инв. № | Инв. № дубл. | Подпись и дата

Копировал

23523-07 36 Формат А2

Выпуск 2-2

Серия 5.903-12

Форм.	Зона	Поз.	Обозначение	Наименование	Кол.	Примечание
				Документация		
			БМ2.2.2.01.000 СБ	Сборочный чертёж		
				Сборочные единицы		
А4		1	БМ2.1.2.01.100	Бачок разделительный	1	
				Детали		
Б4		2	БМ2.2.2.01.001	Колена		
				Труба 15×3,2		
				ГОСТ 3262-75	1	0,7кг
Б4		3	БМ2.2.2.01.002	Прокладка		
				Паронит ПОН-2		
				ГОСТ 481-80	1	0,002кг
				Стандартные изделия		
		4		Контргайка 15		
				ГОСТ 8968-75	1	
		5		Муфта 15 ГОСТ 8966-75	2	
		6		Сгон 15 ГОСТ 8969-15	1	

Подп. и дата | Инв. № дубл. | Взам. инв. № | Подп. и дата | Инв. № подл.

Изм.	Лист	№ докум.	Подпись	Дата
Разраб.	Элманис			
Пров.	Никитченко			
Н. контр.	Колмец			
Утв.				

БМ2.2.2.01.000

Устройство отборное

Лит	Лист	Листов
	1	2

ЛАТГИПРОПРОМ

Копировал Макс Формат А4

Выпуск 2-2

Серия 5.903-12

Форм.	Зона	Поз.	Обозначение	Наименование	Кол.	Примечание
				Вентиль 15кч 18п;		
				Ду 15; Ру 1,6 МПа (16кгс/см²)		
				ГОСТ 18161-72	1	
				Прочие изделия		
		8		Вентиль 15 нж 6 бк;		
				Ду 15 Ру 2,5 МПа (25кгс/см²)		
				ТУ 26-07-271-80	1	
		9		Соединитель		
				СНП-М20-6 1/2		
				ТУ 36,1123-74	1	

Подп. и дата | Инв. № дубл. | Взам. инв. № | Подп. и дата | Инв. № подл.

Изм.	Лист	№ докум.	Подп.	Дата

БМ2.2.2.01.000

Лист 2

Копировал Макс Формат А4

Выпуск 2-2

Серия 5.903-12

Форм.	Зона	Поз.	Обозначение	Наименование	Кол.	Примечание
				Документация		
А4			БМ2.2.2.02.000 СБ	Сборочный чертёж		
				Детали		
Б4		1	БМ2.2.2.02.001	Труба		
				Труба 32×2 ГОСТ 10704-76 / В-ВСт3сп ГОСТ 10705-80		
				L = 440 ± 0,775мм	1	0,84кг
Б4		2	БМ2.2.2.02.002	Труба		
				Труба 32×2 ГОСТ 10704-76 / В-ВСт3сп ГОСТ 10705-80		
				L = 150 ± 0,5мм	1	0,28кг

Подп. и дата | Инв. № дубл. | Взам. инв. № | Подп. и дата | Инв. № подл.

Изм.	Лист	№ докум.	Подп.	Дата
Разраб.	Элманис			
Пров.	Никитченко			
Н. контр.	Колмец			
Утв.				

БМ2.2.2.02.000

Стойка

Лит	Лист	Листов
		1

ЛАТГИПРОПРОМ

Копировал Макс Формат А4

Выпуск 2-2

Серия 5.903-12

БМ2.2.2.02.000СБ

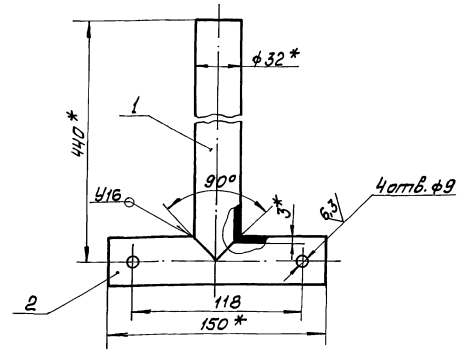

1 * Размеры для справок.

2 $\pm \frac{IT14}{2}$

3 Обработка поверхностей реза деталей Б4 25

4. Сварные швы по ГОСТ 16037-80

Подп. и дата | Инв. № дубл. | Взам. инв. № | Подп. и дата | Инв. № подл.

Изм.	Лист	№ докум.	Подп.	Дата
Разраб.	Элманис			
Пров.	Никитченко			
Т. контр.				
Н. контр.	Колмец			
Утв.				

БМ2.2.2.02.000СБ

Стойка

Лит	Масса	Масштаб
	1,12	1:2

Лист | Листов 1

ЛАТГИПРОПРОМ

23523-07 37 Копировал Макс Формат А4

БМ2.2.2.01.000СБ

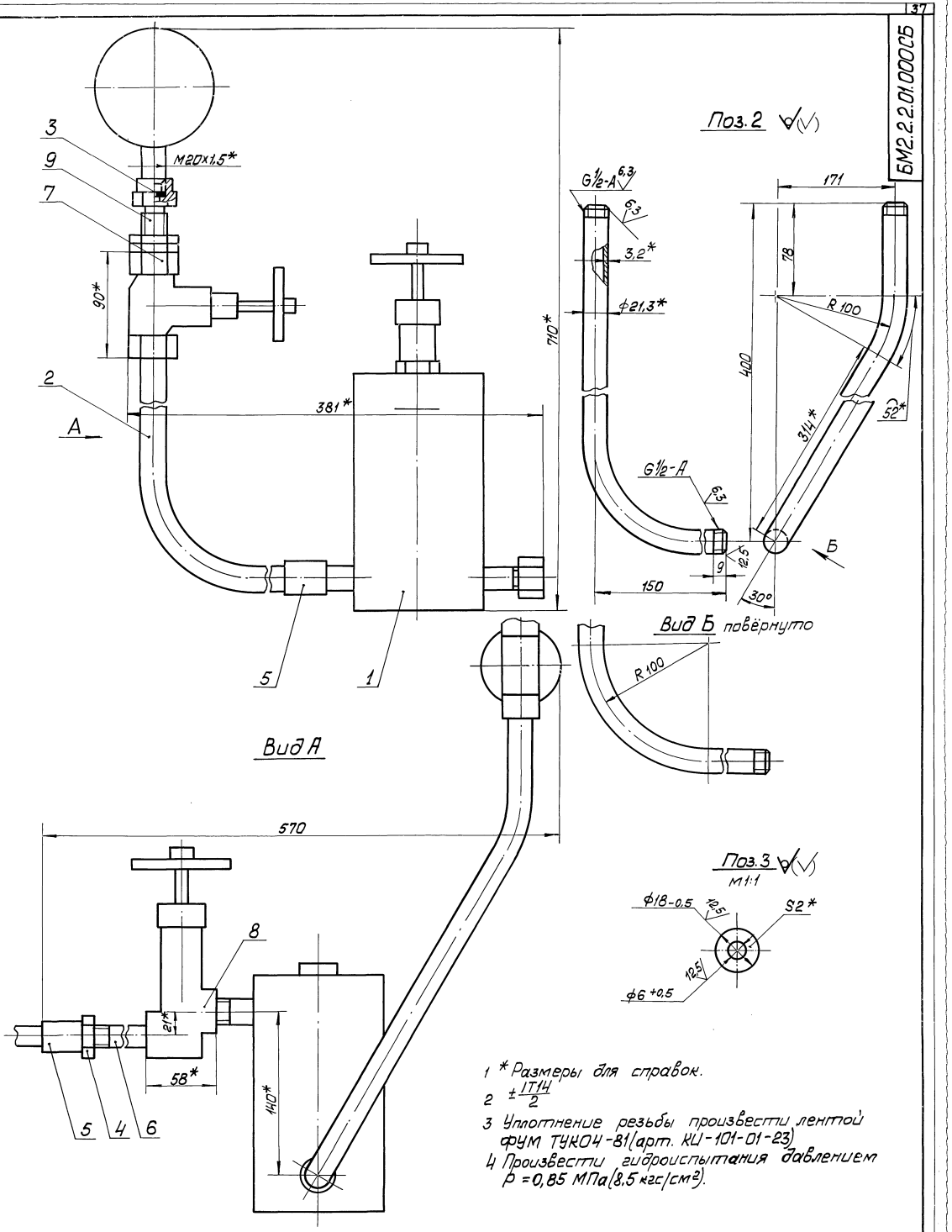

1 * Размеры для справок.

2 $\pm\frac{IT14}{2}$

3 Уплотнение резьбы произвести лентой ФУМ ТУК04-81(арт. КЦ-101-01-23)

4 Произвести гидроиспытания давлением $P = 0,85$ МПа(8,5 кгс/см²).

					БМ2.2.2.01.000 СБ			
Изм.	Лист	№ докум.	Подп.	Дата	Устройство отборное	Лит	Масса	Масштаб
Разраб.		Элманис					7,35	1:2
Пров.		Никитченко				Лист	Листов 1	
Т. контр.						ЛАТГИПРОПРОМ		
Н. контр.		Колмец						
Утв.								

Инв. № подл. | Подп. и дата | Взам. инв. № | Инв. № дубл. | Подп. и дата

Серия 5.903-12

Выпуск 2-2

Выпуск 2-2

Серия 5.903-12

Формат	Зона	Поз.	Обозначение	Наименование	Кол.	Примечание
				Документация		
А3			БМ2.2.3.00.000СБ	Сборочный чертеж		
А4			БМ2.0.0.00.000ДТ	Указания по применению и изготовлению		Выпуск 2-0
				Сборочные единицы		
А4		1	БМ2.2.3.01.000	Стойка	2	
А4		2	БМ2.2.3.02.000	Стойка	1	
А4		3	БМ2.2.3.03.000	Стойка	1	
А4		4	БМ2.2.3.04.000	Стяжка	1	
				Детали		
Б4		5	БМ2.2.3.00.001	Труба		
				Труба 20×2,5 ГОСТ 3262-75	2	1,95кг
Б4		6	БМ2.2.3.00.002	Труба		
				Труба 25×2,8 ГОСТ 3262-75	1	4,78кг
Б4		7	БМ2.2.3.00.003	Труба		
				Труба 25×2,8 ГОСТ 3262-75	1	4,18кг
Б4		8	БМ2.2.3.00.004	Пластина		
				Лист 5 ГОСТ 19903-74 / ВСт3кп2 ГОСТ 14637-79	2	0,47кг
				Стандартные изделия		
		9		Винт М5×25.58 ГОСТ 1491-72	6	

Подп. и дата | Инв. № подл. | Взам. инв. № | Подп. и дата

Изм.	Лист	№ докум.	Подп.	Дата
Разраб.	Никитченко			
Пров.	Колмеи			
Н.контр.	Колмеи			
Утв.				

БМ 2.2.3.00.000

Блок рециркуляционный мазута БМРП-2×45,0-3,8. Установка электрооборудования.

Лит.	Лист	Листов
	1	2

ЛАТГИПРОПРОМ

Копировал: Формат А4

Выпуск 2-2

Серия 5.903-12

Формат	Зона	Поз.	Обозначение	Наименование	Кол.	Примечание
		10		Гайка М5.5 ГОСТ 5916-70	6	
		11		Контргайка 20 ГОСТ 8968-75	2	
		12		Шайба 5.02 ГОСТ 11371-78	6	
				Прочие изделия		
		13		Пост ПКЕ 222-2У3; 3/4" ТУ 16.642.006-83	2	0,3
				Хомутики ТУ36-1448-77		
		14		С437У2	2	
		15		С438У2	4	
				Втулки ТУ36-1899-80		
		16		В22 УХЛ2	2	
		17		В28 УХЛ2	2	
		18		Гибкий ввод К1085У3 ТУ36-1684-81	2	

Подп. и дата | Инв. № подл. | Взам. инв. № | Подп. и дата

Изм.	Лист	№ докум.	Подп.	Дата

БМ2.2.3.00.000

Лист 2

Копировал: Формат А4

Выпуск 2-2

Серия 5.903-12

БМ2.2.3.00.000СБ

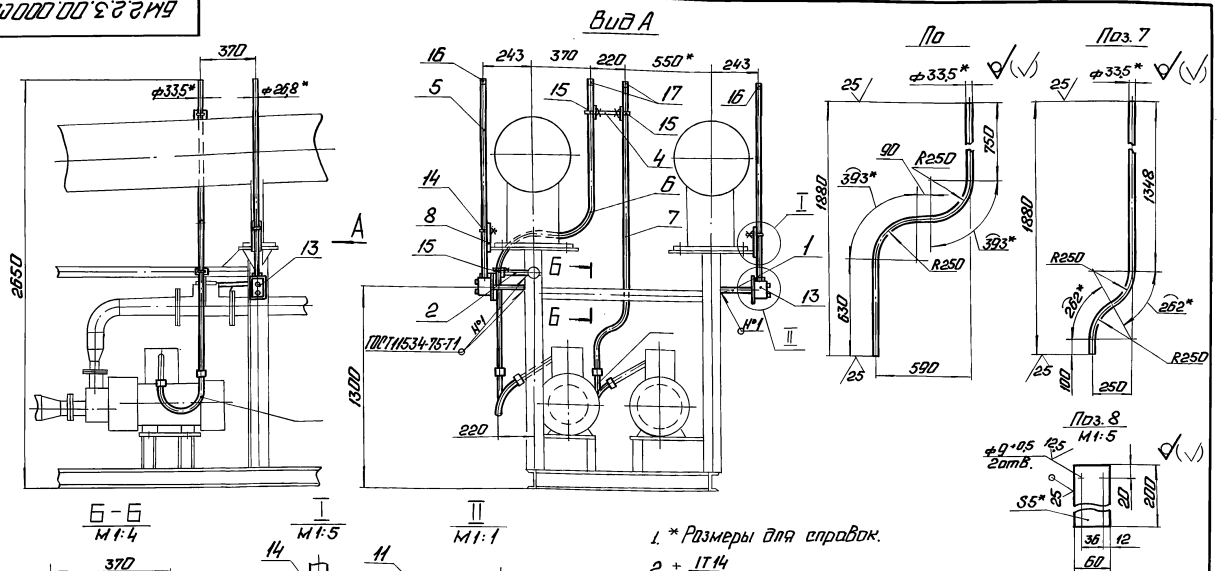

1. * Размеры для справок.
2. ± IT14/2.
3. Обработка поверхностей реза деталей БЧ 25.

Изм.	Лист	№ докум.	Подп.	Дата
Разраб.	Никитченко			
Пров.	Колмеи			
Т.контр.				
Н.контр.	Колмеи			
Утв.				

БМ2.2.3.00.000СБ

Блок мазутный рециркуляционный БМРП-2×45,0-3,8. Установка электрооборудования.

Лит.	Масса	Масштаб
	20	1:20

Лист | Листов 1

ЛАТГИПРОПРОМ

Копировал: 23523-07 39 Формат А3

Выпуск 2-2

Серия 5.903-12

Формат	Зона	Поз.	Обозначение	Наименование	Кол.	Примечание
				Документация		
А4			БМ2.2.3.01.000 СБ	Сборочный чертеж		
				Детали		
Б4		1	БМ2.2.3.01.001	Планка		
				Полоса $\frac{5\times100\text{-ГОСТ 103-76}}{\text{Вст3кп2 ГОСТ 535-79}}$	1	0,62 кг
Б4		2	БМ2.2.3.01.002	Труба		
				Труба $\frac{25\times2\text{ ГОСТ 10704-76}}{\text{В-Вст3сп ГОСТ 10705-80}}$		
				$L = 159 \pm 0{,}5$ мм	1	0,18 кг

Инв.№ подл. | Подпись и дата | Взам. инв.№ | Инв.№ дубл. | Подпись и дата

Изм.	Лист	№ докум.	Подпись	Дата
Разраб.		Элманис		
Пров.		Никитченко		
Н. контр.		Колпец		
Утв.				

БМ2.2.3.01.000

Стойка

Лит.	Лист	Листов
		1

ЛАТГИПРОПРОМ

Копировал А4 Формат А4

Выпуск 2-2

Серия 5.903-12

БМ2.2.3.01.000 СБ

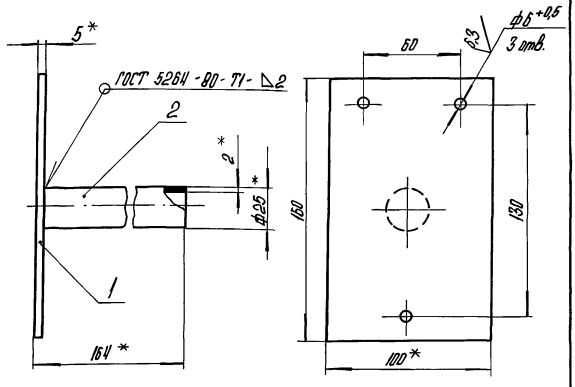

1.* Размеры для справок.

2. $\pm\frac{IT14}{2}$.

3. Обработка поверхностей реза деталей Б4 25.

Инв.№ подл. | Подпись и дата | Взам. инв.№ | Инв.№ дубл. | Подпись и дата

Изм.	Лист	№ докум.	Подпись	Дата
Разраб.		Элманис		
Пров.		Никитченко		
Т. контр.				
Н. контр.		Колпец		
Утв.				

БМ2.2.3.01.000 СБ

Стойка

Лит.	Масса	Масштаб
	0,8	1:2
Лист	Листов 1	

ЛАТГИПРОПРОМ

Копировал А4 Формат А4

Выпуск 2-2

Серия 5.903-12

Формат	Зона	Поз.	Обозначение	Наименование	Кол.	Примечание
				Документация		
А4			БМ2.2.3.01.000 СБ	Сборочный чертеж		
				Детали		
Б4		1	БМ2.2.3.01.001	Планка		
				Полоса $\frac{5\times50\text{-ГОСТ 103-76}}{\text{Вст3кп2 ГОСТ 535-79}}$	1	0,12 кг
Б4		2	БМ2.2.3.01.002	Труба		
				Труба $\frac{25\times2\text{ ГОСТ 10704-76}}{\text{В-Вст3сп ГОСТ 10705-80}}$		
				$L = 160 \pm 0{,}5$ мм	1	0,18 кг

Инв.№ подл. | Подпись и дата | Взам. инв.№ | Инв.№ дубл. | Подпись и дата

Изм.	Лист	№ докум.	Подпись	Дата
Разраб.		Элманис		
Пров.		Никитченко		
Н. контр.		Колпец		
Утв.				

БМ2.2.3.02.000

Стойка

Лит.	Лист	Листов
		1

ЛАТГИПРОПРОМ

Копировал А4 Формат А4

Выпуск 2-2

Серия 5.903-12

БМ2.2.3.02.000 СБ

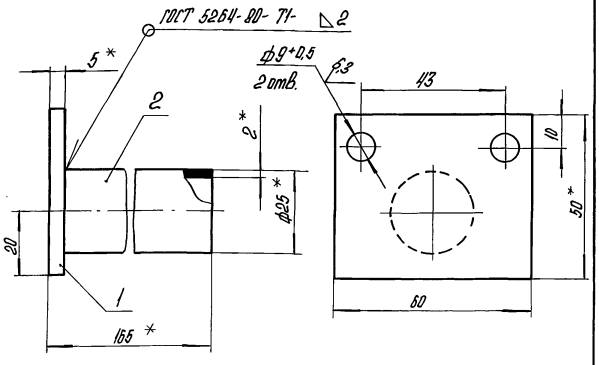

1.* Размеры для справок.

2. $\pm\frac{IT14}{2}$.

3. Обработка поверхностей реза деталей Б4 25.

Инв.№ подл. | Подпись и дата | Взам. инв.№ | Инв.№ дубл. | Подпись и дата

Изм.	Лист	№ докум.	Подпись	Дата
Разраб.		Элманис		
Пров.		Никитченко		
Т. контр.				
Н. контр.		Колпец		
Утв.				

БМ2.2.3.02.000 СБ

Стойка

Лит.	Масса	Масштаб
	0,3	1:1
Лист	Листов 1	

ЛАТГИПРОПРОМ

Копировал А4 Формат А4

Выпуск 2-2

Серия 5.903-12

Формат	Зона	Поз.	Обозначение	Наименование	Кол.	Примечание
				Документация		
А4			БМ2.2.3.03.000 СБ	Сборочный чертеж		
				Детали		
Б4		1	БМ2.2.3.03.001	Планка		
				Полоса 5×50-ГОСТ 103-76 / Ст3кп2 ГОСТ 535-79	1	0,12 кг
Б4		2	БМ2.2.3.03.002	Труба		
				Труба 25×2 ГОСТ 10704-76 / В-Ст3сп ГОСТ 10705-80		
				L = 310 ± 0,55 мм	1	0,34 кг

Инв.№ подл. | Подпись и дата | Взам.инв.№ | Инв.№ дубл. | Подпись и дата

Изм.	Лист	№ докум.	Подпись	Дата
Разраб.		Элманис		
Пров.		Никитченко		
Н.контр.		Колпец		
Утв.				

БМ2.2.3.03.000

Стойка

Лит.	Лист	Листов
		1

ЛАТГИПРОПРОМ

Копировал А4 — Формат А4

Выпуск 2-2

Серия 5.903-12

БМ2.2.3.03.000 СБ

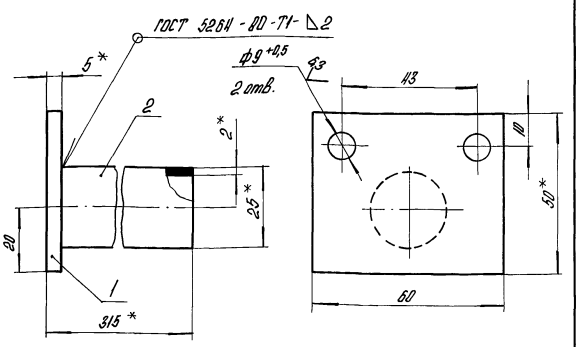

1.* Размеры для справок.

2. $\pm \frac{IT14}{2}$.

3. Обработка поверхностей реза деталей Б4 $\sqrt{25}$.

Изм.	Лист	№ докум.	Подпись	Дата
Разраб.		Элманис		
Пров.		Никитченко		
Т.контр.				
Н.контр.		Колпец		
Утв.				

Стойка

Лит.	Масса	Масштаб
	0,45	1:1
Лист	Листов 1	

ЛАТГИПРОПРОМ

Копировал А4 — Формат А4

Выпуск 2-2

Серия 5.903-12

Формат	Зона	Поз.	Обозначение	Наименование	Кол.	Примечание
				Документация		
А4			БМ2.2.3.04.000 СБ	Сборочный чертеж		
				Детали		
Б4		1	БМ2.2.3.04.001	Планка		
				Полоса 5×50-ГОСТ 103-76 / В-Ст3кп2 ГОСТ 10705-80	2	0,12 кг
Б4		2	БМ2.2.3.04.002	Труба		
				Труба 25×2 ГОСТ 10704-76 / В-Ст3сп ГОСТ 10705-80		
				L = 176 ± 0,5 мм	1	0,2 кг

Инв.№ подл. | Подпись и дата | Взам.инв.№ | Инв.№ дубл. | Подпись и дата

Изм.	Лист	№ докум.	Подпись	Дата
Разраб.		Элманис		
Пров.		Никитченко		
Н.контр.		Колпец		
Утв.				

БМ2.2.3.04.000

Стяжка

Лит.	Лист	Листов
		1

ЛАТГИПРОПРОМ

Копировал А4 — Формат А4

Выпуск 2-2

Серия 5.903-12

БМ2.2.3.04.000 СБ

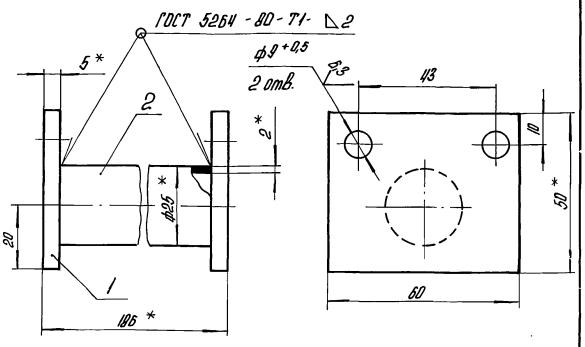

1.* Размеры для справок.

2. $\pm \frac{IT14}{2}$.

3. Обработка поверхностей реза деталей Б4 $\sqrt{25}$.

Изм.	Лист	№ докум.	Подпись	Дата
Разраб.		Элманис		
Пров.		Никитченко		
Т.контр.				
Н.контр.		Колпец		
Утв.				

Стяжка

Лит.	Масса	Масштаб
	0,44	1:1
Лист	Листов 1	

ЛАТГИПРОПРОМ

Копировал А4 — Формат А4

Выпуск 2-2

Обозначение изолируемого оборудования и трубопровода	Наименование изолируемого оборудования, трубопровода	Кол-во	Размеры: Наружн. диаметр или размеры сечения мм	Размеры: Длина или высота м	Расположение	t теплоносителя °С	Теплоизоляционная конструкция: Назначение	Теплоизоляционная конструкция: Наименование основных элементов	Толщина мм	Плотность кг/м³	Объем теплоизоляционного слоя м³	Лист прилож. комплекта, обознач. рабочих или типовых документов	Примечание
1	2	3	4	5	6	7	8	9	10	11	12	13	14
	Оборудование												
поз. 2	Фильтр грубой очистки мазута Ду 150	2	ф 325	0,65	Вертик.	120	От теплопотерь	Изделия минераловатные с гофрированной структурой 2ИГС-100	70		0,144	7.903.9-3.1-08	
								Алюминиевое защитное покрытие	0,5	2,16		7.903.9-2.1-36	
	Патрубки фильтра грубой очистки мазута Ду 150	4	ф 159	0,13	гориз.	120	От теплопотерь	Изделия минераловатные с гофрированной структурой 2ИГС-100	60		0,022	7.903.9-3.1-08	
								Алюминиевое защитное покрытие	0,3	0,5		7.903.9-2.1-35	
	Патрубок фильтра грубой очистки мазута Ду 150	2	ф 57	0,1	вертик.	120	От теплопотерь	Холстопрошивное полотно ХПС-Т-5	40		0,002	7.903.9-3.1-10	
								Алюминиевое защитное покрытие	0,3	0,098		7.903.9-2.1-36	
	Патрубок фильтра грубой очистки мазута Ду 150	2	ф 38	0,15	вертик.	120	От теплопотерь	Холстопрошивное полотно ХПС-Т-5	40		0,004	7.903.9-3.1-10	
								Алюминиевое защитное покрытие	0,3	0,12		7.903.9-2.1-36	
	Днище фильтра грубой очистки мазута Ду 150	2	ф 426			120	От теплопотерь	Изделия минераловатные с гофрированной структурой 2ИГС-100	70		0,14	7.903.9-3.1-08	
								Алюминиевое защитное покрытие	0,5	2,3		7.903.9-2.1-35	
поз. 63	Подогреватель мазута ПМР-64-15	2	ф 426	5,0		165	От теплопотерь	Изделия минераловатные с гофрированной структурой 2ИГС-100	140		2,4	7.903.9-3.1-08	
								Алюминиевое защитное покрытие	0,5	20		7.903.9-2.1-35	
	Трубопроводы												
поз. 3, 4	Трубопровод		ф 159	3,33	гориз/вертик	120	От теплопотерь	Изделия минераловатные с гофрированной структурой 2ИГС-100	60		0,177	7.903.9-3.1-08	
								Алюминиевое защитное покрытие	0,3	3,17		7.903.9-2.1-35	
поз. 5, 6	Трубопровод		ф 108	5,8	гориз/вертик	120	От теплопотерь	Изделия минераловатные с гофрированной структурой 2ИГС-100	60		0,24	7.903.9-3.1-08	
								Алюминиевое защитное покрытие	0,3	4,56		7.903.9-2.1-35	
поз. 5, 6	Трубопровод		ф 108	0,35	Вертик.	120	От теплопотерь	Изделия минераловатные с гофрированной структурой 2ИГС-100	60		0,015	7.903.9-3.1-08	
								Алюминиевое защитное покрытие	0,3	0,28		7.903.9-2.1-36	
поз. 8, 9	Трубопровод		ф 89	0,2	гориз.	120	От теплопотерь	Шнур теплоизоляционный из минеральной ваты марки 200	60		0,005	7.903.9-2.1-13	
								Алюминиевое защитное покрытие	0,3	0,15		7.903.9-2.1-35	
поз. 8; 9; 10; 11	Трубопровод		ф 89	1,37	Вертик.	120	От теплопотерь	Шнур теплоизоляционный из минеральной ваты марки 200	60		0,038	7.903.9-2.1-14	
								Алюминиевое защитное покрытие	0,3	0,99		7.903.9-2.1-36	
поз. 13; 14; 20; 21; 22	Трубопровод		ф 57	9,24	гориз.	120	От теплопотерь	Холстопрошивное полотно ХПС-Т-5	40		0,11	7.903.9-3.1-10	
								Алюминиевое защитное покрытие	0,3	4,52		7.903.9-2.1-35	
поз. 20; 21	Трубопровод		ф 57	1,83	Вертик.	120	От теплопотерь	Холстопрошивное полотно ХПС-Т-5	40		0,02	7.903.9-3.1-10	
								Алюминиевое защитное покрытие	0,3	0,9		7.903.9-2.1-36	
поз. 5; 6; 15	Трубопровод		ф 38	0,77	Вертик.	120	От теплопотерь	Холстопрошивное полотно ХПС-Т-5	40		0,008	7.903.9-3.1-10	
								Алюминиевое защитное покрытие	0,3	0,32		7.903.9-2.1-36	
поз. 15; 19	Трубопровод		ф 38	3,52	гориз.	120	От теплопотерь	Холстопрошивное полотно ХПС-Т-5	40		0,035	7.903.9-3.1-10	
								Алюминиевое защитное покрытие	0,3	1,47		7.903.9-2.1-35	
поз. 13	Трубопровод		ф 32	0,67	гориз.	120	От теплопотерь	Холстопрошивное полотно ХПС-Т-5	30		0,004	7.903.9-3.1-10	
								Алюминиевое защитное покрытие	0,3	0,27		7.903.9-2.1-35	

Серия 5.903-12

Технические требования см. Выпуск 2-0 „Указания по применению и изготовлению".

Инв. № подл. | Подп. и дата | Взам. инв. № | Инв. № дубл. | Подп. и дата

Изм. Лист	№ докум.	Подп.	Дата
Разраб.	Шнейдерова		
Пров.	Мишуров		
Н. контр.	Шнитко		
Утв.			

ТМ 2.2.4.00.000 ТИ

Блок мазутный рециркуляционный БМРП-2×45,0-3,8. Ведомость теплоизоляционных конструкций.

Лит.	Лист	Листов
	1	2

ЛАТГИПРОПРОМ

Обозначение изолируемого оборудования и трубопровода	Наименование изолируемого оборудования и трубопровода	Кол-во	Размеры: Наружный диаметр или размеры сечения мм	Размеры: Длина или высота м	Расположение	t теплоносителя °С	Теплоизоляционная конструкция: Назначение	Теплоизоляционная конструкция: Наименование основных элементов	Толщина мм	Поверхность м²	Объем теплоизоляционного слоя м³	Лист основного комплекта. Обозначение ссылочных или прилагаемых документов	Примечание
поз. 7; 13	Трубопровод		ф 32	1,2	Вертик.	120	от тепло-потерь	Холстопрошивное полотно ХПС-Т-5	30		0,007	7.903.9-3.1-10	
								Алюминиевое защитное покрытие	0,3	0,48		7.903.9-2.1-36	
поз. 13; 18	Трубопровод		ф 25	2,53	гориз.	120	от тепло-потерь	Холстопрошивное полотно ХПС-Т-5	30		0,013	7.903.9-3.1-10	
								Алюминиевое защитное покрытие	0,3	0,78		7.903.9-2.1-35	
поз. 13; 16 17	Трубопровод		ф 25	4,51	Вертик.	120	от тепло-потерь	Холстопрошивное полотно ХПС-Т-5	30		0,023	7.903.9-3.1-10	
								Алюминиевое защитное покрытие	0,3	1,41		7.903.9-2.1-36	
поз. 3	Отвод 90°	2	ф 159			120	от теп-лопотерь	Изделия минераловатные с гофрированной структурой ГИГС-100	60		0,048	7.903.9-3.1-08	
								Алюминиевое защитное штампованное покрытие	0,3	0,618		3.903-11.03	
поз. 7; 5; 6	Отвод 90°	4	ф 108			120	от тепло-потерь	Изделия минераловатные с гофрированной структурой ГИГС-100	60		0,052	7.903.9.3.1-08	
								Алюминиевое защитное штампованное покрытие	0,3	0,68		3.903-11.03	
поз. 8; 9; 10 11; 12	Отвод 90°	8	ф 89			120	от тепло-потерь	Шнур теплоизоляционный из минеральной ваты марки 200	60		0,054	7.903.9-21-13	
								Алюминиевое защитное штампованное покрытие	0,3	0,9		3.903-11.03	
поз. 14; 20; 21	Отвод 90°	6	ф 57			120	от теп-лопотерь	Холстопрошивное полотно ХПС-Т-5	40		0,011	7.903.9-3.1-10	
								Алюминиевое защитное штампованное покрытие	0,3	0,39		3.903-11.03	
поз. 7	Отвод 45°	3	ф 108			120	от тепло-потерь	Изделия минераловатные с гофрированной структурой ГИГС-100	60		0,015	7.903.9-3.1-08	
								Алюминиевое защитное штампованное покрытие	0,3	0,28		3.903-11.03	
поз. 22	Арматура муфтовая	2	Ду 50			120		Шнур теплоизоляционный с металлическим защитным покрытием	50		0,008	7.903.9--2.2-01	
									0,3	0,26		7.903.9-2.1-35	
поз. 7; 15; 19; 23	Арматура муфтовая	10	Ду 32			120		Шнур теплоизоляционный с металлическим защитным покрытием.	40		0,018	7.903.9-2.2-01	
									0,3	0,794		7.903.9-2.1-35	
поз. 16; 17; 18	Арматура муфтовая	4	Ду 25			120		Шнур теплоизоляционный с металлическим защитным покрытием	30		0,0038	7.903.9-2.2-01	
									0,3	0,24		7.903.9-2.1-35	
поз. 60	Арматура фланцевая	5	Ду 150			120		Матрацы из стеклянного штапельного волокна.	60		0,545	7.903.9-2.2-06	
								Алюминиевое защитное покрытие	1,0	7,3		7.903.9-2.2-11,12	
								Отделка торцов гофрированными диафрагмами				7.903.9-2.2-34	
поз. 59	Арматура фланцевая	4	Ду 80			120		Матрацы из стеклянного штапельного волокна.	50		0,288	7.903.9-2.2-06	
								Алюминиевое защитное покрытие	1,0	4,24		7.903.9-2.2-11,12	
								Отделка торцов гофрированными диафрагмами.				7.903.9-22-34	
поз. 58	Арматура фланцевая	2	Ду 50			120		Матрацы из стеклянного штапельного волокна	50		0,124	7.903.9-2.2-06	
								Алюминиевое защитное покрытие	1,0	1,76		7.903.9-2.2-11,12	
								Отделка торцов гофрированными диафрагмами				7.903.9-2.2-34	
поз. 61	Арматура фланцевая Клапан обратный	2	Ду 100			120		Матрацы из стеклянного штапельного волокна.	60		0,224	7.903.9-2.2-06	
								Алюминиевое защитное покрытие	1,0	2,58		7.903.9-2.2-11,12	
								Отделка торцов гофрированными диафрагмами.				7.903.9-2.2-34	

Выпуск 2-2

Серия 5.903-12

Инв. № подл. | Подпись и дата | Взам. инв. № | Инв. № дубл. | Подпись и дата

№ строки	Наименование материала и единица измерения	Код материала	Код Ед. изм.	Кол.	Примечание
	Изделиями минераловатные с гофрированной структурой на синтетическом связующем				
	ТУ 36.16.22-8-86				
	2ИГС-100 19500.500.60	576202		19,5	
	2ИГС-100 42400.500.70	576202		42,4	
	м		006		
	Маты из стеклянного штапельного волокна МС-50				
	ГОСТ 10499-78				
	$м^3$		113	1,18	
	Холстопрошивное полотно				
	ХПС-Т-5				
	ТУ6-11-454-77 $м^3$		113	0,24	
	Шнур теплоизоляционный из минеральной ваты марки 200				
	ШТН-МВ-200 ТУ30-1095-79				
	$м^3$		113	0,128	
	Типнь из стеклянных крученых комбинированных нитей				
	Т-13 ГОСТ 19170-73				
	$м^2$		055	30,2	

Инв. № подл. | Подпись и дата | Взам. инв. № | Инв. № дубл. | Подпись и дата

Изм.	Лист	№ докум.	Подпись	Дата	БМ2.2.4.00.000		ВМ	
Разраб.	Шнейдерова				Блок мазутный рециркуляционный БМРП-2×415,0-3,2. Ведомость материалов теплоизоляции.	Лит.	Лист 1	Листов 3
Провер.	Мишуров					ЛАТГИПРОПРОМ		
Н. контр.	Шнитко							
Утв.								

Копировал А4 Формат А4

№ строки	Наименование материала и единица измерения	Код материала	Код Ед. изм.	Кол.	Примечание
	Нить стеклянная крученая				
	БС10-150-1×3				
	ГОСТ 8325-78 кг		116	0,202	
	Алюминиевое защитное покрытие ГОСТ 21631-76	181110			
	толщиной 1,0 $м^2$		055	15,88	
	толщиной 0,5 $м^2$		055	24,46	
	толщиной 0,3 $м^2$		055	2,13	
	Элемент покрытия штампованный ТУ 36-2127-81				
	толщиной 0,3 $м^2$	181110	055	2,87	
	Лента 0,7×20 ГОСТ 3560-73 кг		116	12,87	
	Лента 0,8×20 ТУ 48-21-636-79 кг		116	1,64	
	Лента 2×30 ст3 пс ГОСТ 6009-74 кг		116	114,04	
	Картон асбестовый КАОН1-8 ГОСТ 2850-80 кг		116	0,76	

Инв. № подл. | Подпись и дата | Взам. инв. № | Инв. № дубл. | Подпись и дата

Изм.	Лист	№ докум.	Подп.	Дата	БМ2.2.4.00.000		В	
								Лист 2

Копировал А4 Формат А4

№ строки	Наименование материала и единица измерения	Код материала	Код Ед. изм.	Кол.	Примечание
	Проволока 3-О-Ч	121100			
	ГОСТ 3282-74 кг		116	0,11	
	Проволока 2-О-Ч	121100			
	ГОСТ 3282-74 кг		116	2,57	
	Проволока 0,8-О-Ч	121100			
	ГОСТ 3282-74 кг		116	0,24	
	Пряжка тип I-0	181110			
	ТУ36-1492-77 кг		116	5,8	
	Пряжка тип II-А	181110			
	ТУ36-1492-77 кг		116	1,3	
	Винт 4×12.04.019	128101			
	ГОСТ 10621-80 кг		116	33,81	
	Заклепка комбинированная СТД 985 кг	128 5000	116	0,92	
	ТУ36-1590-77 шт.		796	210	
	Диафрагма тип I кг	181110	116	0,08	
	ТУ3536-2543-83 шт.		796	25	

Инв. № подл. | Подпись и дата | Взам. инв. № | Инв. № дубл. | Подпись и дата

Изм.	Лист	№ докум.	Подпись	Дата	БМ2.2.4.00.000		ВМ	
								Лист 3

Копировал А4 Формат А4

№ строки	Наименование вида работ	Ед. изм.	Код Вида работ	Код Ед. изм.	Количество
1	Изоляция трубопроводов и оборудования изделиями минераловатными с гофрированной структурой 2ИГС-100	$м^3$		113	3,268
2	Изоляция трубопроводов холстопрошивным полотном ХПС-Т-5	$м^3$		113	0,24
3	Изоляция арматуры шнуром теплоизоляционным из минеральной ваты марки 200	$м^3$		113	0,128
4	Изоляция арматуры матрацами из стеклянного штапельного волокна	$м^3$		113	1,18
5	Покрытие поверхности изоляции трубопроводов оборудования и арматуры алюминиевым защитным покрытием	$м^2$		055	61,6
6	Покрытие поверхности изоляции отводов алюминиевым защитным штампованным покрытием	$м^2$		055	2,87

Инв. № подл. | Подпись и дата | Взам. инв. № | Инв. № дубл. | Подпись и дата

Изм.	Лист	№ докум.	Подпись	Дата	БМ2.2.4.00.000		ВО	
Разраб.	Шнейдерова				Блок мазутный рециркуляционный БМРП-2×415,0-3,2. Ведомость объемов работ теплоизоляции.	Лит.	Лист 1	Листов 1
Провер.	Мишуров					ЛАТГИПРОПРОМ		
Н. контр.	Шнитко							
Утв.								

Копировал А4 Формат А4

gost.e-ecolog.ru