Типовая документация на конструкции,
изделия и узлы зданий и сооружений

Серия 5.903-12

Блоки тепломеханического оборудования для установок мазутоснабжения

Выпуск 2-1

Блоки мазутные рециркуляционные БМРП-1×45,0-3,8

Рабочие чертежи

gost.e-ecolog.ru

Цена
реализации
указана в счет-накладной

Типовая документация на конструкции,
изделия и узлы зданий и сооружений

Серия 5.903-12

Блоки тепломеханического оборудования для установок мазутоснабжения

Выпуск 2-1

Блоки мазутные рециркуляционные БМРП-1×450-3,8

Рабочие чертежи

Разработаны
проектным институтом
„Латгипропром"
Гл.инж.института В.Овчаров
Гл.инж.проекта Я.Нидбальский

Утверждены и введены
в действие ммсс СССР
Протокол от 22.02. 1989 г.

Содержание альбома

Обозначение	Наименование	№ стр.
Блок мазутный рециркуляционный БМРП-1х4,5-3,8		
БМ2.1.1.00.000	Блок БМРП-1х4,5-3,8	3
БМ2.1.1.00.001	Хомут	
БМ2.1.1.00.000 СБ	Блок БМРП-1х4,5-3,8	4
БМ2.1.1.01.000 ГЗ	Блок БМРП-1х4,5-3,8. Схема принципиальная.	5
БМ2.1.1.01.000	Рама	
БМ2.1.1.01.000 СБ	Рама	6
БМ2.1.1.01.000	Рама	7
26.40.00.000	Фильтр грубой очистки мазута Ду 150	
26.40.01.000	Корпус	
26.40.00.000 СБ	Фильтр грубой очистки мазута Ду 150	8
26.40.01.000 СБ	Корпус	
26.20.01.001	Кожух	9
26.20.01.002	Патрубок	
26.20.01.003	Днище	
26.40.02.000	Крышка	
26.40.02.000 СБ	Крышка	10
26.20.02.001	Скоба	
26.20.02.002	Крышка	
26.20.03.000	Сетка	
26.20.03.000 СБ	Сетка	11
26.20.03.001	Сетка	
26.20.03.002	Донышко	
26.20.03.003	Ручка	
26.20.03.004	Бортик	12
26.20.03.005	Связь	
БМ2.1.1.02.000 СБ	Трубопровод	
БМ2.1.1.02.000	Трубопровод	13
БМ2.1.1.03.000	Трубопровод	
БМ2.1.1.03.000 СБ	Трубопровод	
БМ2.1.1.04.000	Трубопровод	
БМ2.1.1.04.000 СБ	Трубопровод	14
БМ2.1.1.05.000	Трубопровод	
БМ2.1.1.05.000 СБ	Трубопровод	15
БМ2.1.1.05.001	Труба	
БМ2.1.1.06.000	Трубопровод	
БМ2.1.1.06.000 СБ	Трубопровод	16
БМ2.1.1.07.000	Трубопровод	
БМ2.1.1.07.000 СБ	Трубопровод	
БМ2.1.1.08.000	Трубопровод	17
БМ2.1.1.08.000 СБ	Трубопровод	
БМ2.1.1.09.000	Трубопровод	18
БМ2.1.1.09.000 СБ	Трубопровод	
БМ2.1.1.10.000	Трубопровод	19
БМ2.1.1.10.000 СБ	Трубопровод	
БМ2.1.1.10.001	Труба	
БМ2.1.1.10.003	Труба	20
БМ2.1.1.11.000	Трубопровод	
БМ2.1.1.11.000 СБ	Трубопровод	
БМ2.1.1.11.001	Труба	
БМ2.1.1.12.000	Трубопровод	21
БМ2.1.1.12.000 СБ	Трубопровод	
БМ2.1.1.12.001	Труба	
БМ2.1.1.13.000	Трубопровод	
БМ2.1.1.13.000	Трубопровод	22
БМ2.1.1.13.000 СБ	Трубопровод	
БМ2.1.1.14.000	Трубопровод	
БМ2.1.1.14.000 СБ	Трубопровод	23
БМ2.1.1.15.000	Трубопровод	
БМ2.1.1.15.000 СБ	Трубопровод	
БМ1.3.1.04.001	Штуцер	

Обозначение	Наименование	№ стр.
Установка приборов контроля и автоматики блока БМРП-1х4,5-3,8		
БМ2.1.2.00.000	Блок БМРП-1х4,5-3,8. Установка приборов контроля и автоматики	24
БМ2.1.2.00.000 СБ	Блок БМРП-1х4,5-3,8. Установка приборов контроля и автоматики	
БМ2.1.2.00.001	Хомут	25
БМ2.1.2.00.002	Стойка	
БМ2.1.2.00.000	Схема автоматизации	
БМ2.1.2.01.000 СБ	Устройство отборное	26
БМ2.1.2.01.000	Устройство отборное	
БМ2.1.2.01.100	Бачок разделительный	27
БМ2.1.2.01.101	Корпус	
БМ2.1.2.01.100 СБ	Бачок разделительный	
БМ2.1.2.01.102	Дно	28
БМ2.1.2.02.000	Устройство отборное	
БМ2.1.2.02.000 СБ	Устройство отборное	29
БМ2.1.2.02.000	Устройство отборное	
БМ2.1.2.03.000	Устройство отборное	30
БМ1.2.2.01.000	Устройство отборное	
БМ2.1.2.03.000 СБ	Устройство отборное	31
БМ1.2.2.01.000 СБ	Устройство отборное	32
БМ1.2.2.01.000	Устройство отборное	
БМ2.1.2.04.000	Стойка	33
БМ2.1.2.04.000 СБ	Стойка	
БМ2.1.2.05.000	Стойка	
БМ2.1.2.05.000 СБ	Стойка	34
БМ2.1.2.06.000	Стойка	
БМ2.1.2.06.000 СБ	Стойка	
Установка электрооборудования блока БМРП-1х4,5-3,8		
БМ2.1.3.00.001	Труба	34
БМ2.1.3.00.000	Блок БМРП-1х4,5-3,8. Установка электрооборудования.	35
БМ2.1.3.00.000 СБ	Блок БМРП-1х4,5-3,8. Установка электрооборудования	
Теплоизоляция блока БМРП-1х4,5-3,8		
БМ2.1.4.00.000 ТИ	Ведомость теплоизоляционных конструкций	36,37
БМ2.1.4.00.000 ВМ	Ведомость материалов	38
БМ2.1.4.00.000 ВО	Ведомость объемов работ	

Выпуск 2-1

Серия 5.903-12

Выпуск 2-1
Серия 5.903-12

Формат	Зона	Поз.	Обозначение	Наименование	Кол.	Примечание
				Документация		
А4			БМ2.0.0.00.000ДТ	Указания по применению и изготовлению		Выпуск 2-0
А2			БМ2.1.1.00.000СБ	Сборочный чертеж		
А3			БМ2.1.1.00.000ГЗ	Схема принципиальная		
				Сборочные единицы		
А4		1	БМ2.1.1.01.000	Рама	1	
А4		2	26.40.00.000	Фильтр грубой очистки мазута Ду 150	1	
А4		3	БМ2.1.1.02.000	Трубопровод	1	
А4		4	БМ2.1.1.03.000	Трубопровод	1	
А4		5	БМ2.1.1.04.000	Трубопровод	1	
А4		6	БМ2.1.1.05.000	Трубопровод	1	
А4		7	БМ2.1.1.06.000	Трубопровод	1	
А4		8	БМ2.1.1.07.000	Трубопровод	1	
А4		9	БМ2.1.1.08.000	Трубопровод	1	
А4		10	БМ2.1.1.09.000	Трубопровод	1	
А4		11	БМ2.1.1.10.000	Трубопровод	1	
А4		12	БМ2.1.1.11.000	Трубопровод	1	
А4		13	БМ2.1.1.12.000	Трубопровод	1	
А4		14	БМ2.1.1.13.000	Трубопровод	1	
А4		15	БМ2.1.1.14.000	Трубопровод	1	
А4		16	БМ2.1.1.15.000	Трубопровод	2	

Инв.№ подл. | Подпись и дата | Взам.инв.№ | Инв.№ дубл. | Подпись и дата

Изм. Лист № докум. Подпись Дата
Разраб. Никитченко
Пров. Коллмец
Н.контр. Коллмец
Утв.

БМ2.1.1.00.000

Блок мазутный рециркуляционный БМРП-1х4,50-3,8

Лит. | Лист 1 | Листов 3

ЛАТГИПРОПРОМ

Копировал Дужкова Формат А4

Выпуск 2-1
Серия 5.903-12

Формат	Зона	Поз.	Обозначение	Наименование	Кол.	Примечание
				Детали		
А4		17	БМ2.1.1.00.001	Хомут	1	
				Стандартные изделия		
				Болты ГОСТ 7798-70		
		19		М12х50.46	4	
		20		М16х55.46	12	
		21		М16х65.46	48	
		22		М20х70.46	48	
		23		М24х80.46	4	
		24		Гайка М12.5 ГОСТ 5915-70	8	
		25		Гайка М16.5 ГОСТ 5915-70	60	
		26		Гайка М20.5 ГОСТ 5915-70	48	
		27		Гайка М24.5 ГОСТ 5915-70	4	
		28		Гайка АМ16.25 ГОСТ 9064-75	8	
		29		Гайка АМ20.25 ГОСТ 9064-75	64	
		30		Гайка присоединительная 32 ГОСТ 8959-75	2	
		31		Контргайка 32 ГОСТ 8961-75	2	
		32		Шайба 12 ГОСТ 11371-78	8	
		33		Шайба 24 ГОСТ 11371-78	4	
		34		Шайба 12.65Г ГОСТ 6402-70	4	
		35		Шайба 16.20 ГОСТ 9065-75	8	
		36		Шайба 20.20 ГОСТ 9065-75	64	
				Шпильки ГОСТ 9066-75		
		37		АМ16х90	4	
		38		АМ20х120	32	
				Опоры ГОСТ 14.911-82		
		39		ОПБ2-57	3	

Инв.№ подл. | Подпись и дата | Взам.инв.№ | Инв.№ дубл. | Подпись и дата

Изм. Лист № докум. Подпись Дата

БМ2.1.1.00.000

Лист 2

Копировал Дужкова Формат А4

Выпуск 2-1
Серия 5.903-12

Формат	Зона	Поз.	Обозначение	Наименование	Кол.	Примечание
		40		ОПБ2-108	3	
		41		ОПБ2-159	1	
				Фланцы Ст3 ГОСТ 12821-80		
		42		1-100-16	1	
		43		1-150-16	2	
				Прокладки ГОСТ 15180-70		
		44		А-50-16	3	
		45		А-100-16	6	
		46		А-150-16	6	
		47		А-100-40	2	
		48		Б-20-64	1	
		49		Б-80-64	2	
				Заглушки 30с41нж ГОСТ 10194-78		
		50		Ру 16; Ду 50	1	
		51		Ру 16; Ду 100	3	
		52		Ру 16; Ду 150	2	
		53		Клапан обратный подъемный 16с13нж, Ру 40 Ду 100 ГОСТ 20770-75	1	
		54		Подогреватель мазута ПМР-64-15, Q=4,2 л/с (15 м³/ч); Р=6,4 (64 кгс/см²); ОСТ 108.030.126-78	1	
				Прочие изделия		
		55		Насос 4 НК 3-5х1; Q=12,5 л/с (45 м³/ч); Р=0,38 МПа (3,8 кгс/см²) с электродвигателем ВАО М Н 62-2; V=17 кВт; n=2950 об/мин; ТУ 26-06-1323-81	1	

Инв.№ подл. | Подпись и дата | Взам.инв.№ | Инв.№ дубл. | Подпись и дата

Изм. Лист № докум. Подпись Дата

БМ2.1.1.01.000

Лист 3

Копировал Дужкова Формат А4

Выпуск 2-1
Серия 5.903-12

БМ2.1.1.00.001

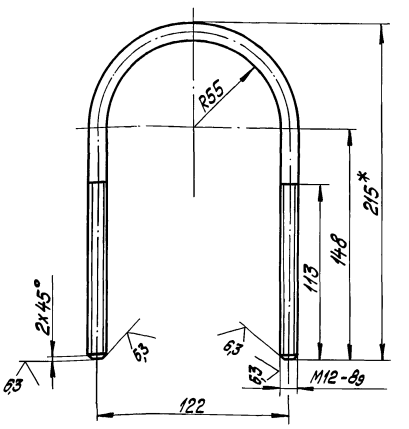

Инв.№ подл. | Подпись и дата | Взам.инв.№ | Инв.№ дубл. | Подпись и дата

Изм. Лист № докум. Подпись Дата
Разраб. Элманис
Пров. Никитченко
Т.контр.
Н.контр. Коллмец
Утв.

БМ2.1.1.00.001

Хомут

Лит.	Масса	Масштаб
	0,42	1:2
Лист	Листов 1	

Круг 12-В-ГОСТ 2590-71
20-Б-ГОСТ 1050-74

ЛАТГИПРОПРОМ

Копировал Дужкова 23523-06 4 Формат А4

БМ2.1.1.00.000СБ

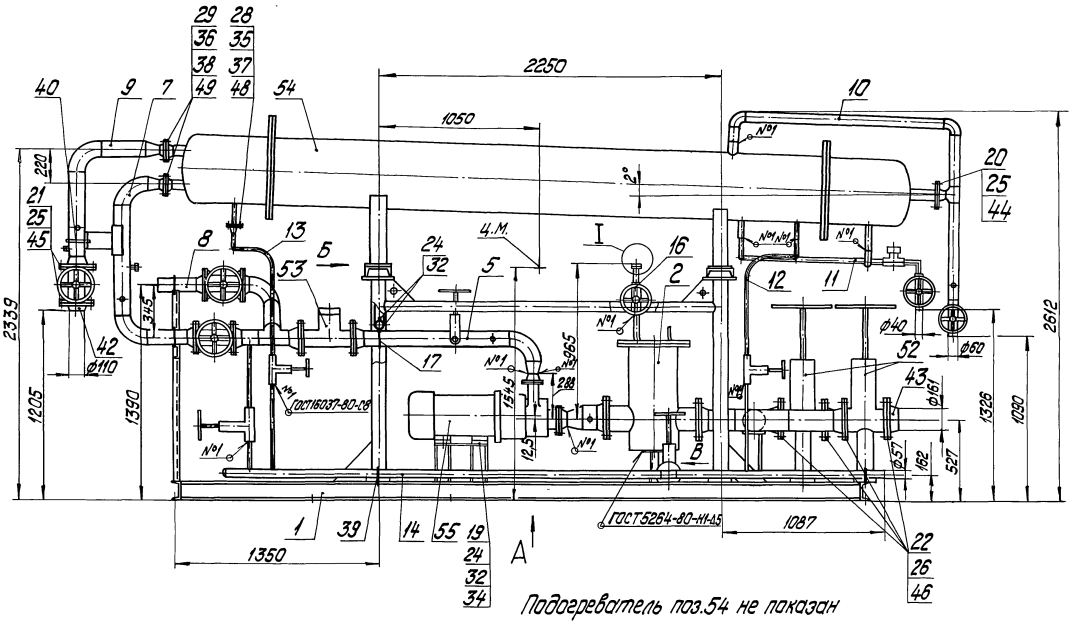

Подогреватель поз.54 не показан

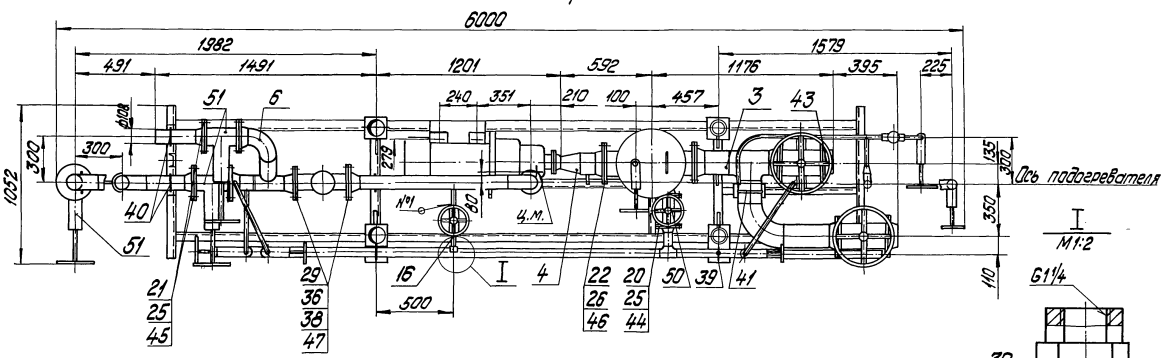

Вид А
M1:50

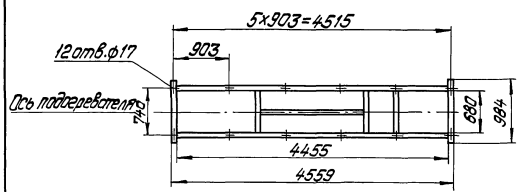

1. Размеры для справок.
2. Произвести гидроиспытания блока давлением 0,475 МПа (4,75 кгс/см²) в течение 10мин. Течь не допускается.

Вид Б

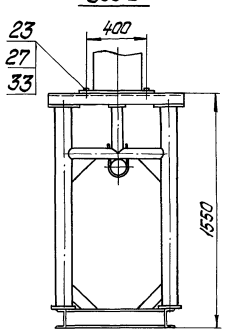

Вид В

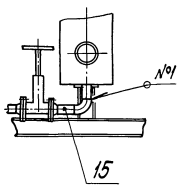

Выпуск 2-1

Серия 5.903-12

Изм.	Лист	№ докум.	Подпись	Дата
Разраб.		Никитченко		
Пров.		Колмец		
Т.контр.				
Н.контр.		Колмец		
Утв.				

БМ2.1.1.00.000СБ

Блок мазутный рециркуляционный БМРП-1х45-3,8

Лит.	Масса	Масштаб
	4255	1:20

Лист | Листов 1

ЛАТГИПРОПРОМ

Инв.№подл. | Подпись и дата | Взам.инв.№ | Инв.№дубл. | Подпись и дата

Копировал Д.Ибкова 23523-06 5 формат А2

БМ2.1.1.01.000 ГЗ

Выпуск 2-1

Серия 5.903-12

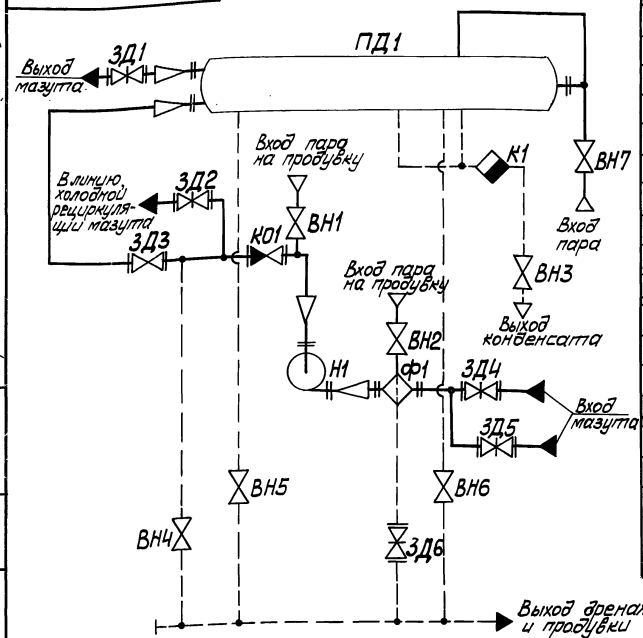

Поз. обозначение	Наименование	Кол.	Примечание
ПД1	Подогреватель мазута ПМР-64-15	1	Q=4,2 Гкал/с; P=6,4 МПа
Ф1	Фильтр грубой очистки мазута 26.40.00.000	1	Ду 150
Н1	Насос 4НКЭ-5х1	1	Q=12,5 л/с; P=0,38 МПа
ВН1...ВН4	Вентиль 15с27нж3	4	Ду 32; Ру 64
ВН5, ВН6	Вентиль 15с27нж3	2	Ду 20; Ру 64
ВН7	Вентиль 15с22нж	1	Ду 50; Ру 64
ЗД1...ЗД3	Задвижка 30с41нж	3	Ду 100; Ру 16
ЗД4, ЗД5	Задвижка 30с41нж	2	Ду 150; Ру 16
ЗД6	Задвижка 30с41нж	1	Ду 50; Ру 16
КО1	Клапан обратный подъёмный	1	Ду 100; Ру 40
К1	Конденсатоотводчик 45с13нж	1	Ду 25; Ру 40

Инв.№ подл. | Подп. и дата | Взам.инв.№ | Инв.№ дубл. | Подп. и дата

Изм.	Лист	№ докум.	Подп.	Дата
Разраб.		Михайлова		
Пров.		Колмец		
Т.контр.				
Н.контр.		Колмец		
Утв.				

БМ2.1.1.01.000 ГЗ

Блок мазутный рецир-куляционный БМРП-1к-450-38
Схема принципиальная

Лит | Масса | Масштаб

Лист | Листов 1

ЛАТГИПРОПРОМ

Копировал | Формат А3

Выпуск 2-1

Серия 5.903-12

Форм.	Зона	Поз.	Обозначение	Наименование	Кол.	Примечание
				Документация		
А2			БМ2.1.1.01.000 СБ	Сборочный чертёж		
				Детали		
БЧ		1	БМ2.1.1.01.001	Балка		
				Швеллер 12-ГОСТ 8240-72 / Вст3сп3-1-ГОСТ 535-79		
				L = 4456 ± 1,6 мм	2	46,5 кг
БЧ		2	БМ2.1.1.01.002	Балка		
				Швеллер 12-ГОСТ 8240-72 / Вст3сп3-1-ГОСТ 535-79		
				L = 1741-2 мм	1	18,1 кг
БЧ		3	БМ2.1.1.01.003	Балка		
				Швеллер 12-ГОСТ 8240-72 / Вст3сп3-1-ГОСТ 535-79		
				L = 680 -2 мм	3	7,05 кг
БЧ		4	БМ2.1.1.01.004	Балка		
				Швеллер 12-ГОСТ 8240-72 / Вст3сп3-1-ГОСТ 535-79		
				L = 984 ± 1,15 мм	2	10,3 кг
БЧ		5	БМ2.1.1.01.005	Балка		
				Швеллер 12-ГОСТ 8240-72 / Вст3сп3-1-ГОСТ 535-79		
				L = 860 -2 мм	1	8,2 кг

Инв.№ подл. | Подп. и дата | Взам.инв.№ | Инв.№ дубл. | Подп. и дата

Изм.	Лист	№ докум.	Подп.	Дата
Разраб.		Элманис		
Пров.		Никитченко		
Н.контр.		Колмец		
Утв.				

БМ2.1.1.01.000

Рама

Лит | Масса | Масштаб

Лист 1 | Листов 4

ЛАТГИПРОПРОМ

Выпуск 2-1

Серия 5.903-12

Форм.	Зона	Поз.	Обозначение	Наименование	Кол.	Примечание
БЧ		6	БМ2.1.1.01.006	Балка		
				Швеллер 12-ГОСТ 8240-72 / Вст3сп3-1-ГОСТ 535-79		
				L = 364-1,4 мм	1	4,15 кг
БЧ		7	БМ2.1.1.01.007	Стойка		
				Швеллер 10-ГОСТ 8240-72 / Вст3сп3-1-ГОСТ 535-79		
				L = 229 ± 0,57 мм	4	1,98 кг
БЧ		8	БМ2.1.1.01.008	Стойка		
				Швеллер 10-ГОСТ 8240-72 / Вст3сп3-1-ГОСТ 535-79		
				L = 207 ± 0,57 мм	1	1,78 кг
БЧ		9	БМ2.1.1.01.009	Стойка		
				Швеллер 10-ГОСТ 8240-72 / Вст3сп3-1-ГОСТ 535-79		
				L = 322 ± 0,7 мм	1	2,86 кг
БЧ		10	БМ2.1.1.01.010	Стойка		
				Швеллер 10-ГОСТ 8240-72 / Вст3сп3-1-ГОСТ 535-79		
				L = 1222 ± 1,3 мм	1	10,5 кг
БЧ		11	БМ2.1.1.01.011	Балка		
				Швеллер 10-ГОСТ 8240-72 / Вст3сп3-1-ГОСТ 535-79		
				L = 200 ± 0,575 мм	2	1,72 кг
БЧ		12	БМ2.1.1.01.012	Балка		
				Швеллер 16-ГОСТ 8240-72 / Вст3сп3-1-ГОСТ 535-79		
				L = 850 ± 1,15 мм	2	12,1 кг
БЧ		13	БМ2.1.1.01.013	Планка		
				Полоса 5х100 ГОСТ 103-76 / Вст3кп2 ГОСТ 535-79		
				L = 200 ± 0,57 мм	1	0,8 кг

Инв.№ подл. | Подп. и дата | Взам.инв.№ | Инв.№ дубл. | Подп. и дата

Изм.	Лист	№ докум.	Подп.	Дата

БМ 2.1.1.01.000

Лист 2

БМ2.1.1.01.000 СБ

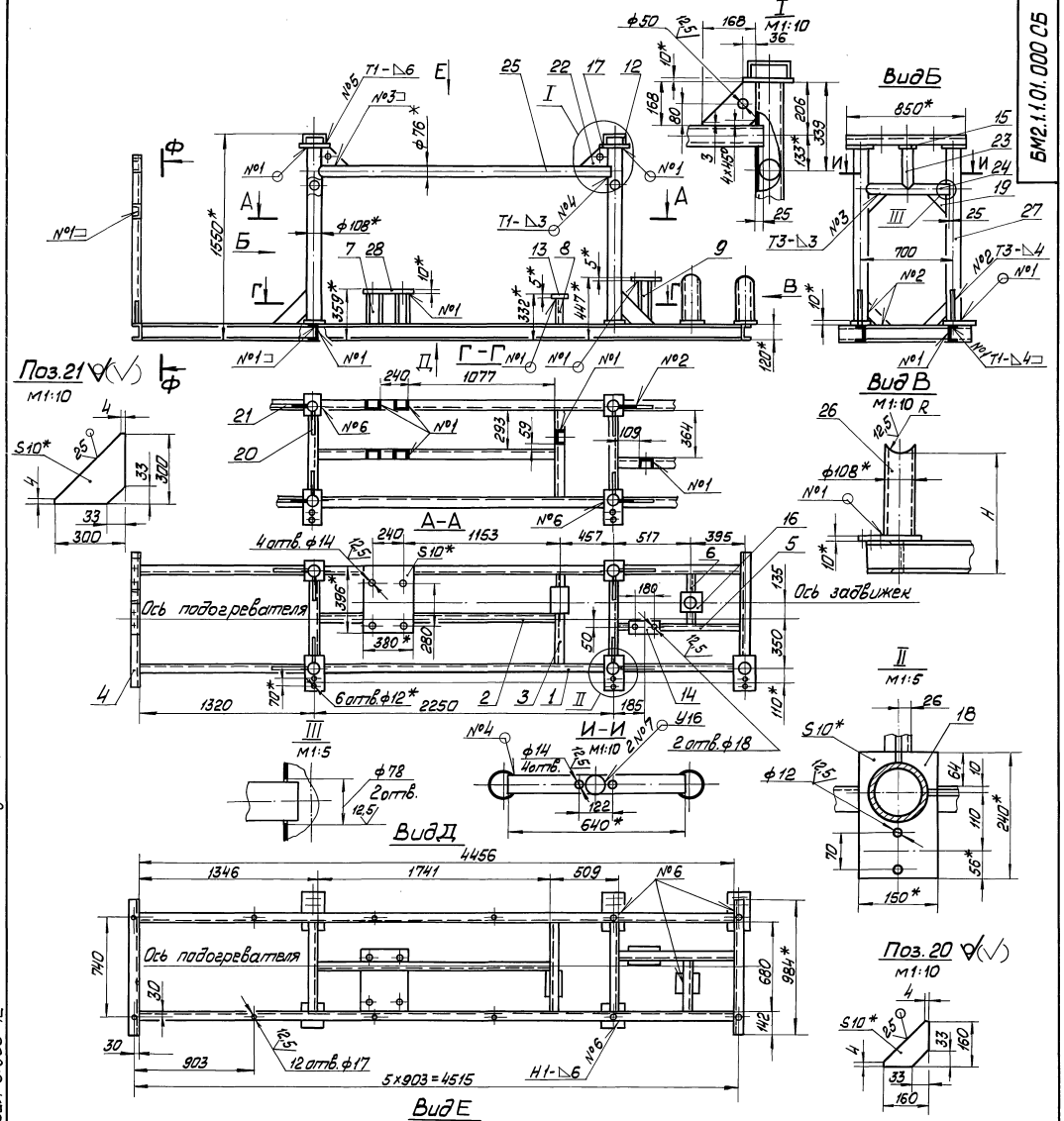

1 * Размеры для справок.

2. $\pm\frac{IT14}{2}$, H14; h14.

3. Обработка поверхностей реза деталей Бч $\sqrt{25}$.

4. Размер H и радиус R определить по размерам корпуса задвижки.

5 Сварные швы №1÷№6 по ГОСТ 5264-80 №7 по ГОСТ 16037-80.

							БМ2.1.1.01.000 СБ	
Изм.	Лист	№ докум.	Подп.	Дата			Лит.	Масса	Масштаб
Разраб.		Злонанис			Рама			1014	1:20
Пров.		Никитченко					Лист	Листов 1	
Т. контр.									
Н. контр.		Колпец					ЛАТГИПРОПРОМ		
Утв.									

Инв. № подл. | Подп. и дата | Взам. инв. № | Инв. № дубл. | Подп. и дата

Выпуск 2-1

Серия 5.903-12

Копировал Макет

Формат А2

Выпуск 2-1
Серия 5.903-12

Формат	Зона	Поз.	Обозначение	Наименование	Кол.	Примечание
БЧ		14	БМ2.1.1.01.014	Планка Полоса 5×100-ГОСТ 103-76 Вст3кп2 ГОСТ 535-79 L = 220±0,57мм	2	0,86кг
БЧ		15	БМ2.1.1.01.015	Планка Полоса 10×100-ГОСТ 103-76 Вст3кп2 ГОСТ 535-79 L = 180±0,5 мм	2	1,4 кг
БЧ		16	БМ2.1.1.01.016	Планка Полоса 10×150-ГОСТ 103-76 Вст3кп2 ГОСТ 535-79 L = 150±0,5 мм	3	0,18кг
БЧ		17	БМ2.1.1.01.017	Планка Полоса 10×150-ГОСТ 103-76 Вст3кп2 ГОСТ 535-79 L = 180±0,5мм	4	2,24кг
БЧ		18	БМ2.1.1.01.018	Планка Полоса 10×150-ГОСТ 103-76 Вст3кп2 ГОСТ 535-79 L = 240±0,575 мм	3	2,84кг
БЧ		19	БМ2.1.1.01.019	Ребро Лист 5 ГОСТ 19903-74 Вст3кп2 ГОСТ 14637-79	6	0,35кг
БЧ		20	БМ2.1.1.01.020	Ребро Лист 10 ГОСТ 19903-74 Вст3кп2 ГОСТ 14637-79	4	0,95кг
БЧ		21	БМ2.1.1.01.021	Ребро Лист 10 ГОСТ 19903-74 Вст3кп2 ГОСТ 14637-79	4	3,5кг

Инв.№подл. | Подп. и дата | Взам.инв.№ | Инв.№дубл. | Подп. и дата

Изм. Лист № докум. Подп. Дата

БМ2.1.1.01.000 Лист 3

Выпуск 2-1
Серия 5.903-12

Формат	Зона	Поз.	Обозначение	Наименование	Кол.	Примечание
БЧ		22	БМ2.1.1.01.022	Ребро Лист 10 ГОСТ 19903-74 Вст3кп2 ГОСТ 14637-79 168±0,5×168±0,5 мм	4	2,2кг
БЧ		23	БМ2.1.1.01.023	Стойка Труба 76×3 ГОСТ 10704-76 В-Вст3сп ГОСТ 10705-80 L = 339±0,7 мм	2	1,84кг
БЧ		24	БМ2.1.1.01.024	Балка Труба 76×3 ГОСТ 10704-76 В-Вст3сп ГОСТ 10705-80 L = 640±1 мм	2	3,45 кг
БЧ		25	БМ2.1.1.01.025	Балка Труба 76×3 ГОСТ 10704-76 В-Вст3сп ГОСТ 10705-80 L = 2194±2,2 мм	2	11,9 кг
БЧ		26	БМ2.1.1.01.026	Стойка Труба 108×4 ГОСТ 10704-76 В-Вст3сп ГОСТ 10705-80 L = 397±0,7 мм	2	2,16кг
БЧ		27	БМ2.1.1.01.027	Стойка Труба 108×4 ГОСТ 10704-76 В-Вст3сп ГОСТ 10705-80 L = 1346±1,55 мм	4	14 кг
БЧ		28	БМ2.1.1.01.028	Плита Лист 10 ГОСТ 19903-74 Вст3кп2 ГОСТ 14637-79 380±0,7×396±0,7 мм	1	11,7кг

Инв.№подл. | Подп. и дата | Взам.инв.№ | Инв.№дубл. | Подп. и дата

Изм. Лист № докум. Подп. Дата

БМ2.1.1.01.000 Лист 4

Выпуск 2-1
Серия 5.903-12

Формат	Зона	Поз.	Обозначение	Наименование	Кол.	Примечание
				Документация		
А3			26.40.00.000 СБ	Сборочный чертеж		
				Сборочные единицы		
А4		1	26.40.01.000	Корпус	1	
А4		2	26.40.02.000	Крышка	1	
А4		3	26.20.03.000	Сетка	1	
				Стандартные изделия		
		4		Болт М24х9.46 ГОСТ 7798-70*	12	
		5		Гайка М 24.5 ГОСТ 5915-70*	12	
		6		Прокладка А-300-16 ГОСТ 15180-70	1	

Инв.№подл. | Подп. и дата | Взам.инв.№ | Инв.№дубл. | Подп. и дата

Изм.	Лист	№ докум.	Подп.	Дата	26.40.00.000			
Разраб.		Никитченко			Фильтр грубой очистки мазута Ду 150	Лит.	Лист	Листов 1
Пров.		Колмец				ЛАТГИПРОПРОМ		
Н.контр.		Колмец						
Утв.								

Копировал 38 Формат А4

Выпуск 2-1
Серия 5.903-12

Формат	Зона	Поз.	Обозначение	Наименование	Кол.	Примечание
				Документация		
А3			26.40.01.000 СБ	Сборочный чертеж		
				Детали		
А4		1	26.20.01.001	Кожух	1	
А4		2	26.20.01.002	Патрубок	2	
А4		3	26.20.01.003	Днище	1	
БЧ		4	26.40.01.004	Патрубок Труба 57×3,5 ГОСТ 10704-76 Вст3сп5 ГОСТ 10705-80 L = 100±0,5 мм	1	0,47кг
БЧ		5	26.40.01.005	Ребро Полоса 8×20-ГОСТ 103-76 Вст3кп2 ГОСТ 535-79 L = 550±0,875 мм	2	0,7кг
				Стандартные изделия		
				Фланцы ГОСТ 12820-80		
		6		1-150-10 Ст3	2	
		7		1-300-16 Ст3	1	

Инв.№подл. | Подп. и дата | Взам.инв.№ | Инв.№дубл. | Подп. и дата

Изм.	Лист	№ докум.	Подп.	Дата	26.40.01.000			
Разраб.		Зилгалвис			Корпус	Лит.	Лист	Листов 1
Пров.		Колмец				ЛАТГИПРОПРОМ		
Н.контр.		Колмец						
Утв.								

23523-06 8 Копировал 38 Формат А4

26.40.00.000СБ

Выпуск 2-1

Серия 5.903-12

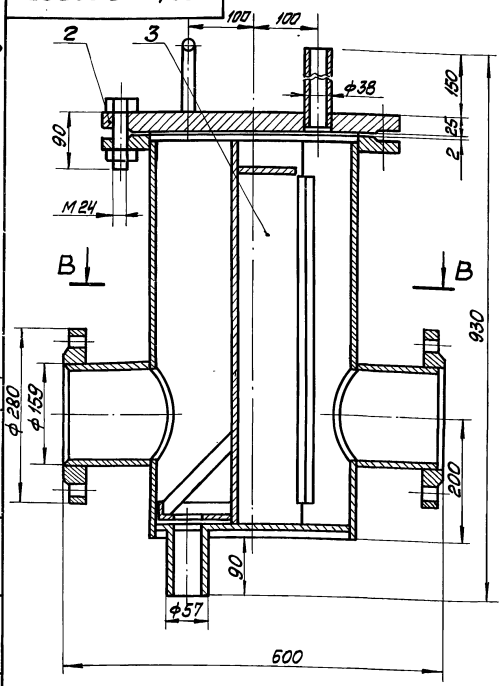

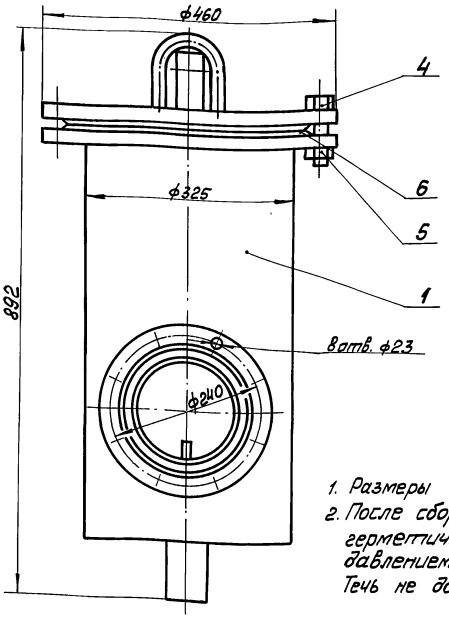

1. Размеры для справок.
2. После сборки проверить на герметичность водой давлением 2 кг/см² в течении 10минут. Течь не допускается

В – В

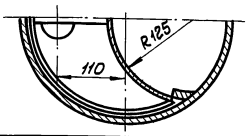

						26.40.00.000СБ		
Изм.	Лист	№ докум.	Подп.	Дата	Фильтр грубой очистки мазута Ду 150	Лит.	Масса	Масштаб
Разраб.		Колмец					122	1:5
Пров.		Никитченко				Лист	Листов 1	
Н.контр.		Колмец				ЛАТГИПРОПРОМ		
Утв.								

Копировал Формат А3

Инв.№подл. | Подп. и дата | Взам.инв.№ | Инв.№дубл. | Подп. и дата

26.40.01.000СБ

Выпуск 2-1

Серия 5.903-12

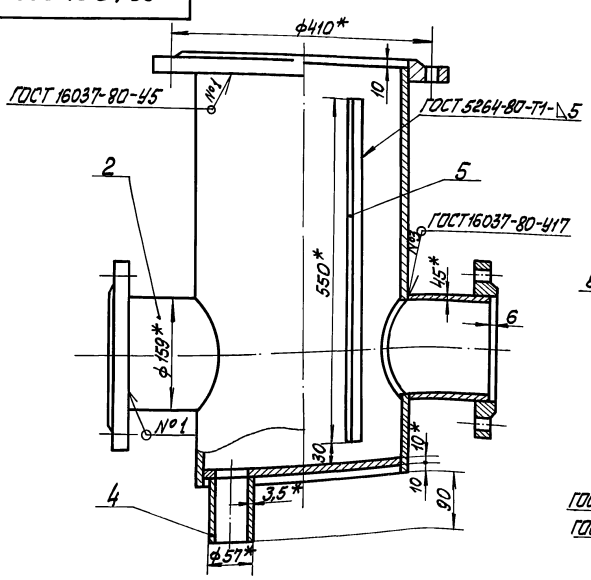

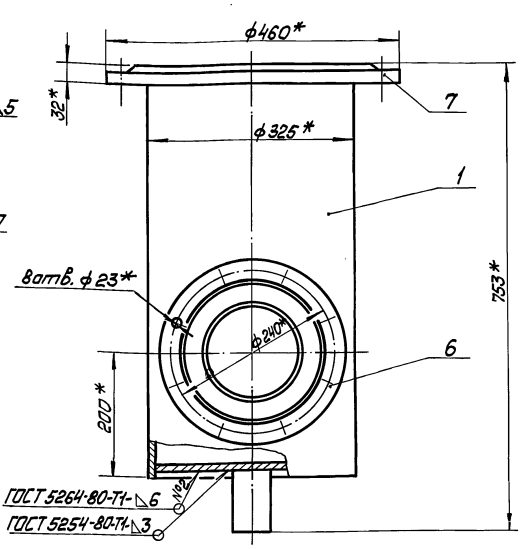

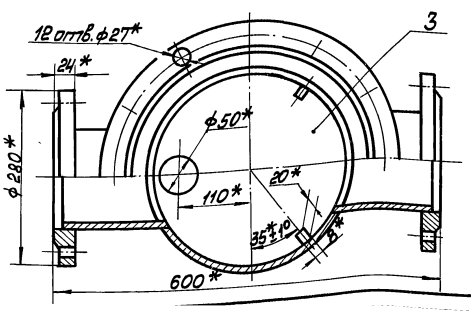

1. *Размеры для справок.
2. $\pm \frac{IT14}{2}$
3. Обработка поверхностей реза деталей $\sqrt{25}$.

						26.40.01.000СБ		
Изм.	Лист	№ докум.	Подп.	Дата	Корпус	Лит.	Масса	Масштаб
Разраб.		Никитченко					75	1:5
Пров.		Колмец				Лист	Листов 1	
Т.контр.						ЛАТГИПРОПРОМ		
Н.контр.		Колмец						
Утв.								

23523-06 9 Копировал Формат А3

Инв.№подл. | Подп. и дата | Взам.инв.№ | Инв.№дубл. | Подп. и дата

Выпуск 2-1

Серия 5.903-12

26.20.01.001

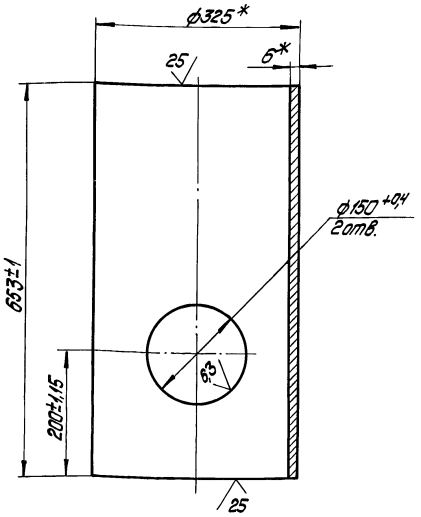

* Размеры для справок.

Изм. Лист.	№ докум.	Подпись	Дата
Разраб.	Коллец		
Пров.	Никитченко		
Т.контр.			
Н.контр.	Коллец		
Утв.			

26.20.01.001

Кажух

Лит.	Масса	Масштаб
	30,83	1:5
Лист	Листов 1	

Труба 325х6 ГОСТ 10704-76 / ВСт3пс5 ГОСТ 10705-80

ЛАТГИПРОПРОМ

Копировал Дубкова

Формат А4

Выпуск 2-1

Серия 5.903-12

26.20.01.002

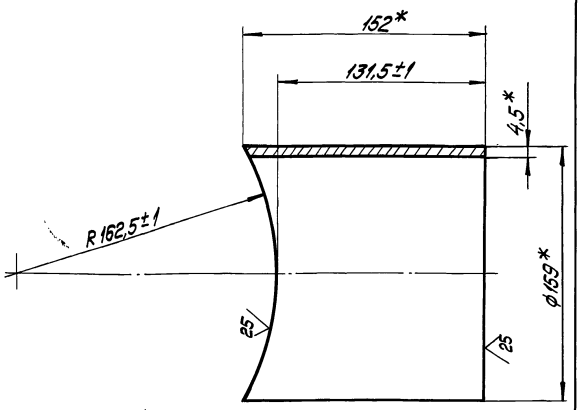

* Размеры для справок.

Изм. Лист.	№ докум.	Подпись	Дата
Разраб.	Коллец		
Пров.	Никитченко		
Т.контр.			
Н.контр.	Коллец		
Утв.			

26.20.01.002

Патрубок

Лит.	Масса	Масштаб
	2,6	1:2
Лист	Листов: 1	

Труба 159х4,5 ГОСТ 10704-76 / ВСт3пс5 ГОСТ 10705-80

ЛАТГИПРОПРОМ

Копировал Дубкова

Формат А4

Выпуск 2-1

Серия 5.903-12

26.20.01.003

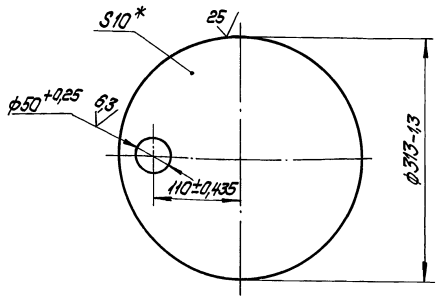

* Размер для справок.

Изм. Лист.	№ докум.	Подпись	Дата
Разраб.	Коллец		
Пров.	Никитченко		
Т.контр.			
Н.контр.	Коллец		
Утв.			

26.20.01.003

Днище

Стадия	Масса	Масштаб
	5,8	1:4
Лист	Листов 1	

Лист 10 ГОСТ 19903-74 / Лист ВСт3сп3 ГОСТ 14637-79

ЛАТГИПРОПРОМ

Копировал Дубкова

Формат А4

Выпуск 2-1

Серия 5.903-12

Формат	Зона	Поз.	Обозначение	Наименование	Кол.	Примечание
				Документация		
А4			26.40.02.00005	Сборочный чертеж		
				Детали		
А4		1	26.20.02.001	Скоба	1	
А4		2	26.20.02.002	Крышка	1	
Б4		3	26.40.02.001	Патрубок		
				Труба 38х2 ГОСТ 10704-76 / ВСт3сп5 ГОСТ 10705-80		
				L=177±0,5мм	1	0,28 кг

Изм. Лист.	№ докум.	Подпись	Дата
Разраб.	Коллец		
Пров.	Никитченко		
Т.контр.			
Н.контр.	Коллец		
Утв.			

26.40.02.000

Крышка

Лит.	Лист	Листов
		1

ЛАТГИПРОПРОМ

Копировал Дубкова А4х23523-06 10 Формат А4

Выпуск 2-1
Серия 5.903-12

26.40.02.000СБ

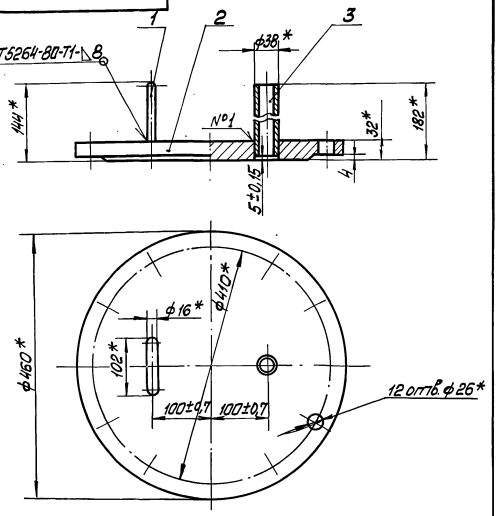

1 * Размеры для справок

2. Обработка поверхностей реза деталей Б4 $\frac{25}{}$.

Изм.	Лист	№ докум.	Подп.	Дата
Разраб.		Колмец		
Пров.		Никитченко		
Т. контр.				
Н. контр.		Колмец		
Утв.				

Крышка

Литер	Масса	Масштаб
	30	1:5
Лист	Листов 1	

ЛАТГИПРОПРОМ

Копировал Маг. Формат А4

Инв. № подл. | Подп. и дата | Взам. инв. № | Инв. № дубл. | Подп. и дата

Выпуск 2-1
Серия 5.903-12

26.20.02.001

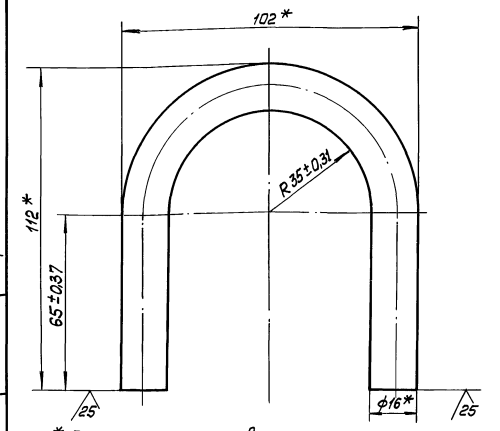

* Размеры для справок.

Изм.	Лист	№ докум.	Подп.	Дата
Разраб.		Колмец		
Пров.		Никитченко		
Т. контр.				
Н. контр.		Колмец		
Утв.				

Скоба

Литер	Масса	Масштаб
	0,60	1:1
Лист	Листов 1	

Круг 16-В-ГОСТ 2590-71 / В Ст3кп4 ГОСТ 535-79

ЛАТГИПРОПРОМ

Копировал Маг. Формат А4

Инв. № подл. | Подп. и дата | Взам. инв. № | Инв. № дубл. | Подп. и дата

Выпуск 2-1
Серия 5.903-12

26.20.02.002

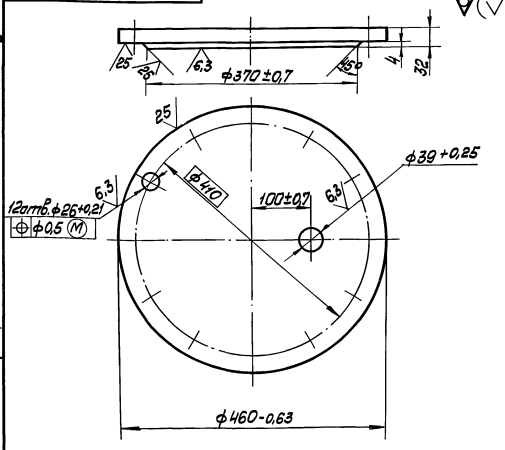

1. * Размеры для справок.

2. $\pm \frac{IT14}{2}$.

Изм.	Лист	№ докум.	Подп.	Дата
Разраб.		Колмец		
Пров.		Никитченко		
Н. контр.		Колмец		
Утв.				

Крышка

Литер	Масса	Масштаб
	29,28	1:5
Лист	Листов 1	

Лист 34 ГОСТ 19903-74 / Ст3кп4 ГОСТ 14637-79

ЛАТГИПРОПРОМ

Копировал Маг. Формат А4

Инв. № подл. | Подп. и дата | Взам. инв. № | Инв. № дубл. | Подп. и дата

Выпуск 2-1
Серия 5.903-12

26.20.03.000

Формат	Зона	Поз.	Обозначение	Наименование	Кол.	Примечание
				Документация		
А3			26.20.03.000СБ	Сборочный чертёж		
				Детали		
А4		1	26.20.03.001	Сетка	1	
А4		2	26.20.03.002	Донышко	1	
А4		3	26.20.03.003	Ручка	1	
А4		4	26.20.03.004	Бортик	1	
А4		5	26.20.03.005	Связь	1	

Изм.	Лист	№ докум.	Подп.	Дата
Разраб.		Колмец		
Пров.		Никитченко		
Н. контр.		Колмец		
Утв.				

Сетка

Литер	Лист	Листов
	1	1

ЛАТГИПРОПРОМ

23523-06 11 Копировал Маг. Формат А4

Инв. № подл. | Подп. и дата | Взам. инв. № | Инв. № дубл. | Подп. и дата

Выпуск 2-1

Серия 5.903-12

26.20.03.000 СБ

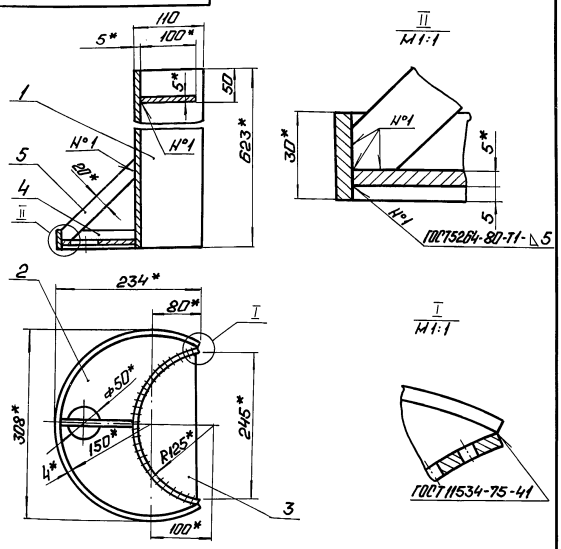

1.* Размеры для справок.

2. $\pm\frac{IT14}{2}$.

Изм.	Лист	N° докум.	Подп.	Дата	26.20.03.000 СБ			
Разраб.		Колмец			Сетка	Лит.	Масса	Масштаб
Пров.		Никитченко					9,5	1:5
Т.контр.						Лист	Листов 1	
Н.контр.		Колмец				ЛАТГИПРОПРОМ		
Утв.								

Инв. N° подл. | Подп. и дата | Взам. инв. N° | Инв. N° дубл. | Подп. и дата

Копировал: Ф. 4 Формат А4

Выпуск 2-1

Серия 5.903-12

26.20.03.001

25 (√)

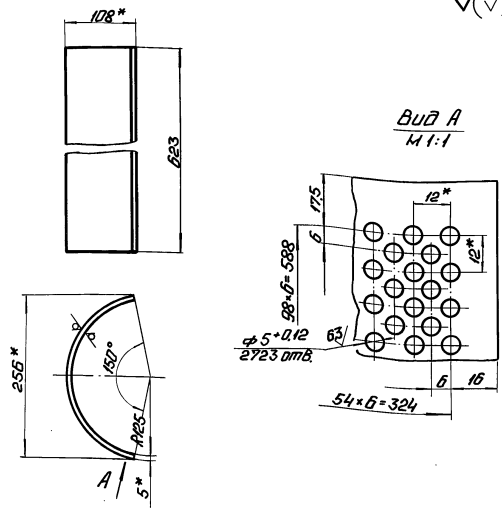

1.* Размеры для справок.

2. $\pm\frac{IT14}{2}$.

Изм.	Лист	N° докум.	Подп.	Дата	26.20.03.001			
Разраб.		Колмец			Сетка	Лит.	Масса	Масштаб
Пров.		Никитченко					6,61	1:5
Т.контр.						Лист	Листов 1	
Н.контр.		Колмец			Лист 5 ГОСТ 19903-74 / ВСт3сп3 ГОСТ 14637-79	ЛАТГИПРОПРОМ		
Утв.								

Инв. N° подл. | Подп. и дата | Взам. инв. N° | Инв. N° дубл. | Подп. и дата

Копировал: Ф. 75 Формат А4

Выпуск 2-1

Серия 5.903-12

26.20.03.002

√ (√)

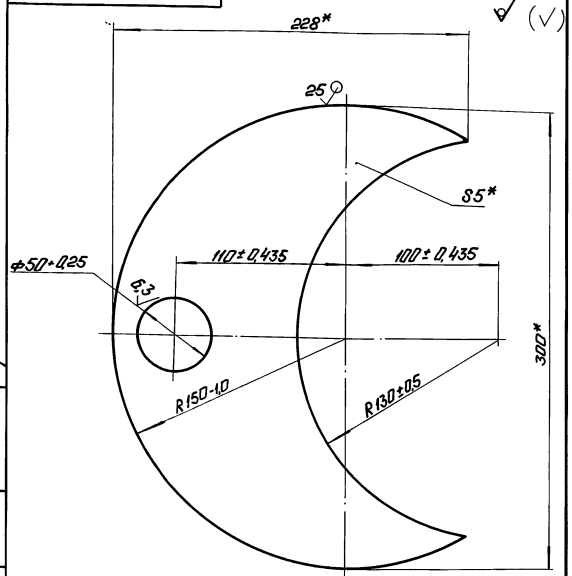

*Размеры для справок.

Изм.	Лист	N° докум.	Подп.	Дата	26.20.03.002			
Разраб.		Колмец			Донышко	Лит.	Масса	Масштаб
Пров.		Никитченко					1,4	1:2
Т.контр.						Лист	Листов 1	
Н.контр.		Колмец			Лист 5 ГОСТ 19903-74 / ВСт3сп3 ГОСТ 14637-79	ЛАТГИПРОПРОМ		
Утв.								

Инв. N° подл. | Подп. и дата | Взам. инв. N° | Инв. N° дубл. | Подп. и дата

Копировал: Ф. 75 Формат А4

Выпуск 2-1

Серия 5.903-12

26.20.03.003

√ (√)

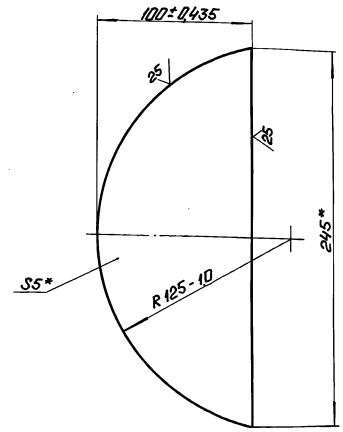

*Размеры для справок.

Изм.	Лист	N° докум.	Подп.	Дата	26.20.03.003			
Разраб.		Колмец			Ручка	Лит.	Масса	Масштаб
Пров.		Никитченко					0,72	1:2
Т.контр.						Лист	Листов 1	
Н.контр.		Колмец			Лист 5 ГОСТ 19903-74 / ВСт3сп3 ГОСТ 14537-79	ЛАТГИПРОПРОМ		
Утв.								

Инв. N° подл. | Подп. и дата | Взам. инв. N° | Инв. N° дубл. | Подп. и дата

Копировал: Ф. 75 23523-06 12 Формат А4

Выпуск 2-1
Серия 5.903-12

26.20.03.004

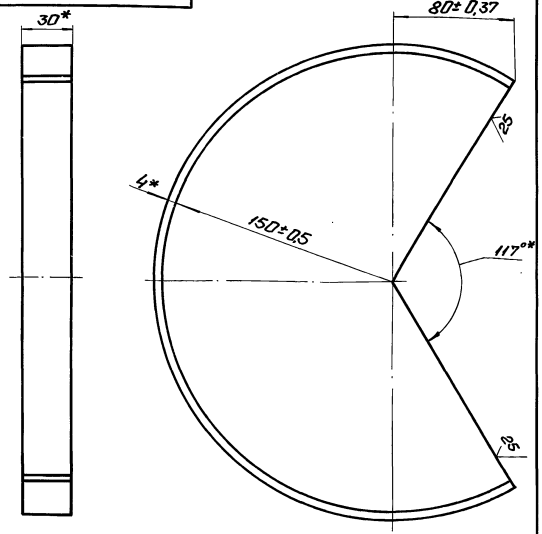

*Размеры для справок.

Изм. Лист	№ докум.	Подп.	Дата	26.20.03.004	
Разраб.	Колмец			Бортик	Лит. / Масса 0,61 / Масштаб 1:2
Пров.	Никитченко				Лист / Листов 1
Т.контр.					
Н.контр.	Колмец			Полоса 4×30-ГОСТ 103-76 / Вст3сп3 ГОСТ 535-79	ЛАТГИПРОПРОМ
Утв.					

Копировал: Ф.4 Формат А4

Выпуск 2-1
Серия 5.903-12

26.20.03.005

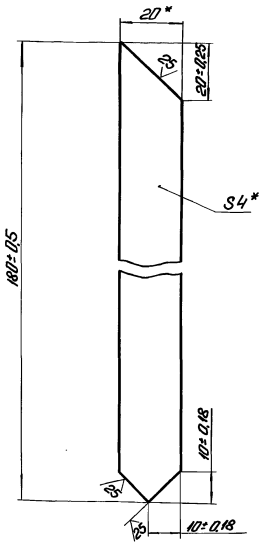

*Размеры для справок.

Изм. Лист	№ докум.	Подп.	Дата	26.20.03.005	
Разраб.	Колмец			Связь	Лит. / Масса 0,11 / Масштаб 1:1
Пров.	Никитченко				Лист / Листов 1
Т.контр.					
Н.контр.	Колмец			Полоса 4×20-ГОСТ 103-76 / Вст3сп3 ГОСТ 535-79	ЛАТГИПРОПРОМ
Утв.					

Копировал: Ф.4 Формат А4

Выпуск 2.1
Серия 5.903-12

БМ2.1.1.02.000СБ

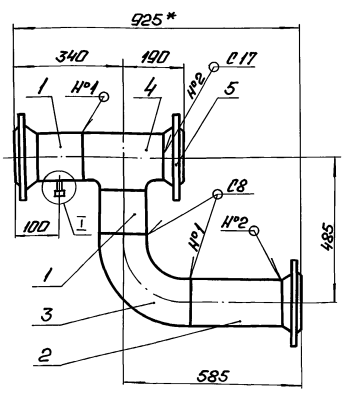

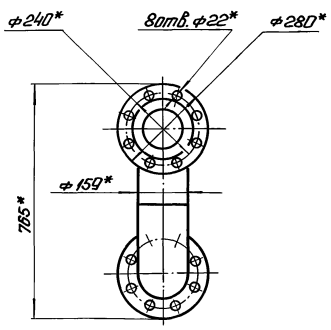

1. *Размеры для справок.
2. $\pm \frac{IT14}{2}$.
3. Обработка поверхностей реза деталей Б4 $\sqrt{25}$.
4. Сварные швы №1,2 по ГОСТ 16037-80.

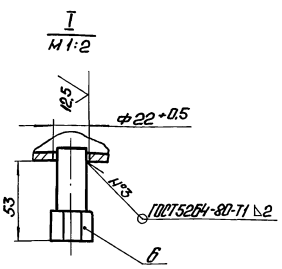

Изм. Лист	№ докум.	Подп.	Дата	БМ2.1.1.02.000СБ	
Разраб.	Ульянис			Трубопровод	Лит. / Масса 51,6 / Масштаб 1:10
Пров.	Никитченко				Лист / Листов
Т.контр.					
Н.контр.	Колмец				ЛАТГИПРОПРОМ
Утв.					

Копировал: Ф.4 23523-06 13 Формат А3

Выпуск 2.1
Серия 5.903-12

Формат	Зона	Поз.	Обозначение	Наименование	Кол.	Примечание
				Документация		
А3			БМ2.1.1.02.000СБ	Сборочный чертеж		
				Детали		
Б4		1	БМ2.1.1.02.001	Труба		
				Труба 159×5 ГОСТ 10704-76 / В-Вст3сп ГОСТ 10705-80		
				L = 150 ± 0,5 мм	2	2,8 кг
Б4		2	БМ2.1.1.02.002	Труба		
				Труба 159×5 ГОСТ 10704-76 / В-Вст3сп ГОСТ 10705-80		
				L = 300 ± 0,65 мм	1	5,7 кг
				Стандартные изделия		
		3		Отвод 90° 159×6		
				ГОСТ 17375-83	1	
		4		Тройник 159×6		
				ГОСТ 17376-83	1	
		5		Фланец 1-150-16		
				ВСт3 ГОСТ 12821-80	3	
				Прочие изделия		
		6		Установка штуцера 1/2"-50		
				3К4-48-70	1	

Инв.№ подл. | Подп. и дата | Взам. инв.№ | Инв.№ дубл. | Подп. и дата

Изм.	Лист	№ докум.	Подп.	Дата
Разраб.		Ельянов		
Пров.		Никитченко		
Н.контр.		Колмец		
Утв.				

БМ2.1.1.02.000

Трубопровод

Лит.	Масса	Масштаб
Лист	Листов 1	

ЛАТГИПРОПРОМ

Копировал: Ф.4 Формат А4

Выпуск 2.1
Серия 5.903-12

Формат	Зона	Поз.	Обозначение	Наименование	Кол.	Примечание
				Документация		
А4			БМ2.1.1.03.000СБ	Сборочный чертеж		
				Детали		
Б4		1	БМ2.1.1.03.001	Труба		
				Труба 159×5 ГОСТ 10704-76 / В-Вст3сп ГОСТ 10705-80		
				L = 100 ± 0,435 мм	1	1,9 кг
				Стандартные изделия		
		2		Переход К 159×4,5-89×3,5		
				ГОСТ 17378-83	1	
		3		Фланец 1-150-16		
				ВСт3 ГОСТ 12821-80	1	
				Прочие изделия		
		4		Установка штуцера		
				1/2"-50		
				3К4-48-70	1	

Инв.№ подл. | Подп. и дата | Взам. инв.№ | Инв.№ дубл. | Подп. и дата

Изм.	Лист	№ докум.	Подп.	Дата
Разраб.		Ельянов		
Пров.		Никитченко		
Н.контр.		Колмец		
Утв.				

БМ2.1.1.03.000

Трубопровод

Лит.	Лист	Листов
		1

ЛАТГИПРОПРОМ

Копировал: Ф.4 Формат А4

Выпуск 2.1
Серия 5.903-12

БМ2.1.1.03.000СБ

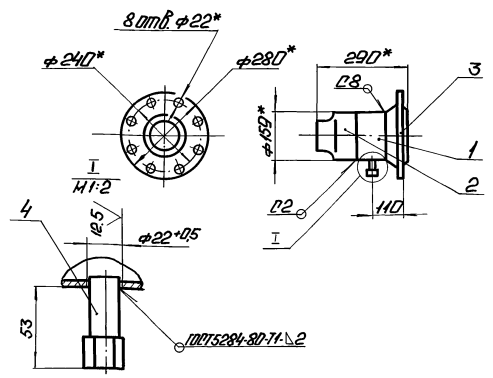

1.* Размеры для справок.
2. ± IT14/2.
3. Обработка поверхностей реза деталей Б4 25.
4. Сварные швы по ГОСТ 16037-80.

Изм.	Лист	№ докум.	Подп.	Дата
Разраб.		Ельянов		
Пров.		Никитченко		
Т.контр.				
Н.контр.		Колмец		
Утв.				

БМ2.1.1.03.000СБ

Трубопровод

Лит.	Масса	Масштаб
	12	1:10
Лист	Листов 1	

ЛАТГИПРОПРОМ

Копировал: Ф.4 Формат А4

Выпуск 2.1
Серия 5.903-12

Формат	Зона	Поз.	Обозначение	Наименование	Кол.	Примечание
				Документация		
А3			БМ2.1.1.04.000СБ	Сборочный чертеж		
				Детали		
Б4		1	БМ 2.1.1.04.001	Труба		
				Труба 38×3 ГОСТ 10704-76 / В-Вст3сп ГОСТ 10705-80		
				L = 118 ± 0,435 мм	1	0,28 кг
Б4		2	БМ2.1.1.04.002	Труба		
				Труба 108×4 ГОСТ 10704-76 / В-Вст3сп ГОСТ 10705-80		
				L = 982 ± 1,15 мм	1	10 кг
				Стандартные изделия		
		3		Отвод 90° 108×4		
				ГОСТ 17375-83	1	
		4		Переход К 108×4-76×3,5		
				ГОСТ 17378-83	1	
		5		Фланец 1-100-40		
				ВСт3 ГОСТ 12821-80	1	
				Прочие изделия		
		6		Установка штуцера 1/2"-50	1	
				3К4-48-70		

Инв.№ подл. | Подп. и дата | Взам. инв.№ | Инв.№ дубл. | Подп. и дата

Изм.	Лист	№ докум.	Подп.	Дата
Разраб.		Ельянов		
Пров.		Никитченко		
Н.контр.		Колмец		
Утв.				

БМ2.1.1.04.000

Трубопровод

Лит.	Лист	Листов
		1

ЛАТГИПРОПРОМ

Копировал: Ф.4 23523-06 14 Формат А4

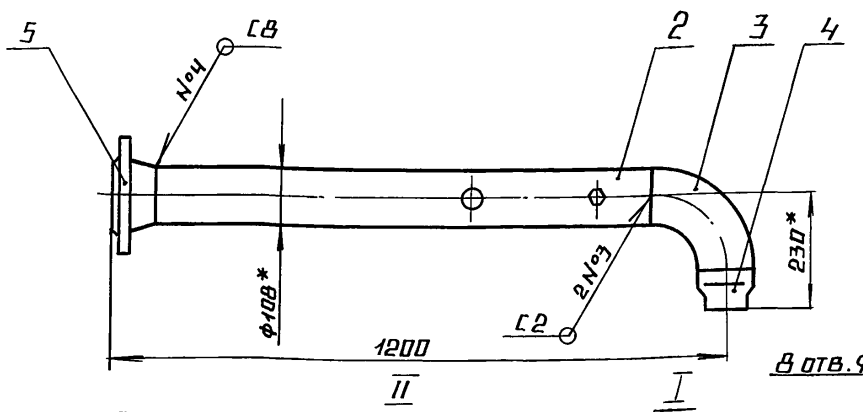

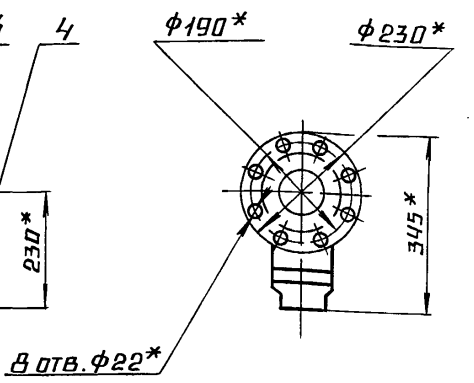

II
М1:5

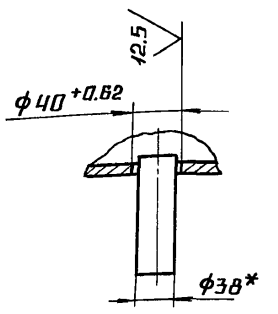

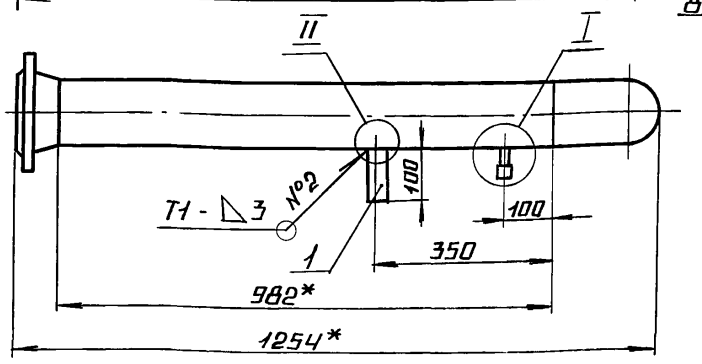

I
М1:2

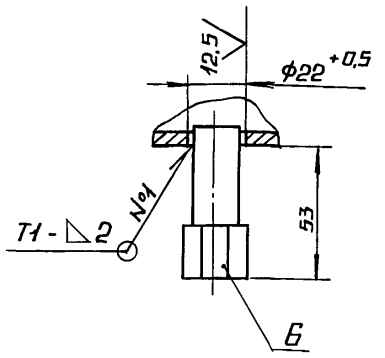

1.* Размеры для справок.

2. ± IT14/2.

3. Обработка поверхностей реза деталей Б4 25.

4. Сварные швы №1, №2 по ГОСТ 5264-80, №3, №4 по ГОСТ 16037-80.

					БМ2.1.1.04.000СБ
Изм.	Лист	№ докум.	Подп.	Дата	
Разраб.		Элманис			Трубопровод
Пров.		Никитченко			
Т. контр.					
Н. контр.		Колмец			
Утв.					

Лит.	Масса	Масштаб
	21.8	1:10
Лист	Листов 1	

ЛАТГИПРОПРОМ

Копировал А4 Формат А3

Выпуск 2-1

Формат	Зона	Поз.	Обозначение	Наименование	Кол.	Приме-чание
				Документация		
А4			БМ2.1.1.05.000СБ	Сборочный чертеж		
				Детали		
А4		1	БМ2.1.1.05.001	Труба	1	
Б4		2	БМ2.1.1.05.002	Труба		
				Труба 108×4 ГОСТ 10704-76 / В-Ст3сп ГОСТ 10705-80		
				L = 100 ± 0,435 мм	1	1,03 кг
Б4		3	БМ2.1.1.05.003	Труба		
				Труба 108×4 ГОСТ 10704-76 / В-Ст3сп ГОСТ 10705-80		
				L = 227 ± 0575 мм	1	2,33 кг
				Стандартные изделия		
		4		Отвод 90° 108×4		
				ГОСТ 17375-83	1	
		5		Тройник 108×4		
				ГОСТ 17376-83	1	
		6		Фланец 1-100-16		
				Ст3 ГОСТ 12821-80	2	
		7		Фланец 1-100-40		
				Ст3 ГОСТ 12821-80	1	

					БМ2.1.1.05.000
Изм.	Лист	№ докум.	Подп.	Дата	
Разраб.		Элманис			Трубопровод
Пров.		Никитченко			
Н. контр.		Колмец			
Утв.					

Лит.	Лист	Листов
	1	2

ЛАТГИПРОПРОМ

Копировал А4 Формат А4

Выпуск 2-1

Формат	Зона	Поз.	Обозначение	Наименование	Кол.	Приме-чание
				Прочие изделия		
		8		Вентиль 15с27нж3		
				Ру 64; Ду 32		
				ТУ 26-07-1221-79	1	

					БМ2.1.1.05.000
Изм.	Лист	№ докум.	Подп.	Дата	

Лист 2

Копировал А4 Формат А4

Выпуск 2-1

Серия 5.903-12

БМ2.1.1.05.000 СБ

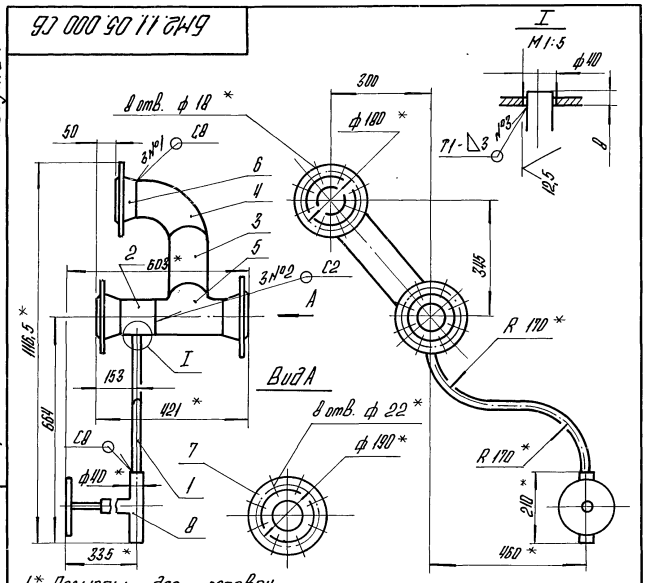

1.* Размеры для справок.

2. $\pm \frac{IT14}{2}$.

3. Обработка поверхностей реза деталей Б4 $\sqrt{25}$.

4. Сварные швы №1, №2 по ГОСТ 16037-80, №3 по ГОСТ 5264-80.

Изм.	Лист	№ докум.	Подпись	Дата
Разраб.		Элманис		
Пров.		Никитченко		
Т.контр.				
Н.контр.		Колпец		
Утв.				

БМ2.1.1.05.000 СБ

Трубопровод

Лит.	Масса	Масштаб
	52,71	1:10
Лист	Листов 1	

ЛАТГИПРОПРОМ

Копировал

Формат А4

Выпуск 2-1

Серия 5.903-12

БМ2.1.1.05.001

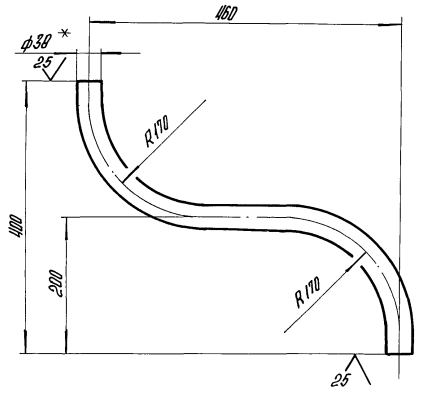

1.* Размер для справок.

2. $\pm \frac{IT14}{2}$.

Изм.	Лист	№ докум.	Подпись	Дата
Разраб.		Элманис		
Пров.		Никитченко		
Т.контр.				
Н.контр.		Колпец		
Утв.				

БМ2.1.1.05.001

Труба

Лит.	Масса	Масштаб
	1,85	1:5
Лист	Листов 1	

Труба 38×3 ГОСТ 10704-76 / В-Ст3сп ГОСТ 10705-80

ЛАТГИПРОПРОМ

Копировал

Формат А4

Выпуск 2-1

Серия 5.903-12

Формат	Зона	Поз.	Обозначение	Наименование	Кол.	Примечание
				Документация		
А3			БМ2.1.1.06.000 СБ	Сборочный чертеж		
				Детали		
Б4		1	БМ2.1.1.06.001	Труба		
				Труба 108×4 ГОСТ 10704-76 / В-Ст3сп ГОСТ 10705-80		
				L = 786 ± 1мм	1	8,2 кг
Б4		2	БМ2.1.1.06.002	Труба		
				Труба 108×4 ГОСТ 10704-76 / В-Ст3сп ГОСТ 10705-80		
				L = 261 ± 0,65 мм	1	3,6 кг
Б4		3	БМ2.1.1.06.003	Накладка		
				Труба 121×5 ГОСТ 10704-76 / В-Ст3сп ГОСТ 10705-80		
				L = 150 ± 0,5 мм	1	1,1 кг
Б4		4	БМ2.1.1.06.004	Пластина		
				Полоса 5×100 - ГОСТ 103-76 / Ст3 кп 2 ГОСТ 535-79		
				L = 180 ± 0,575 мм	1	0,7 кг
Б4		5	БМ2.1.1.06.005	Пластина		
				Полоса 5×100 - ГОСТ 103-76 / Ст3 кп 2 ГОСТ 535-79		
				L = 150 ± 0,5 мм	1	0,5 кг

Изм.	Лист	№ докум.	Подпись	Дата
Разраб.		Элманис		
Пров.		Никитченко		
Н.контр.		Колпец		
Утв.				

БМ2.1.1.06.000

Трубопровод

Лит.	Лист	Листов
	1	2

ЛАТГИПРОПРОМ

Копировал

Формат А4

Выпуск 2-1

Серия 5.903-12

Формат	Зона	Поз.	Обозначение	Наименование	Кол.	Примечание
				Стандартные изделия		
		6		Переход К 108×4 - 76×3,5 ГОСТ 17378 - 83	1	
		7		Отвод 90° 108×4 ГОСТ 17375 - 83	2	
		8		Фланец 2-80-63 Ст3 ГОСТ 12821-80	1	
		9		Фланец 1-100-16 Ст3 ГОСТ 12821-80	1	
				Прочие изделия		
		10		Установка обтекателя 7 3.К4-1-87	1	
		11		Установка штуцера 1/2"-50 3.К4-4д-70	1	

Изм.	Лист	№ докум.	Подпись	Дата

БМ2.1.1.06.000

Лист 2

Копировал

Формат А4

БМ2.1.1.06.000 СБ

Выпуск 2-1

Серия 5.903-12

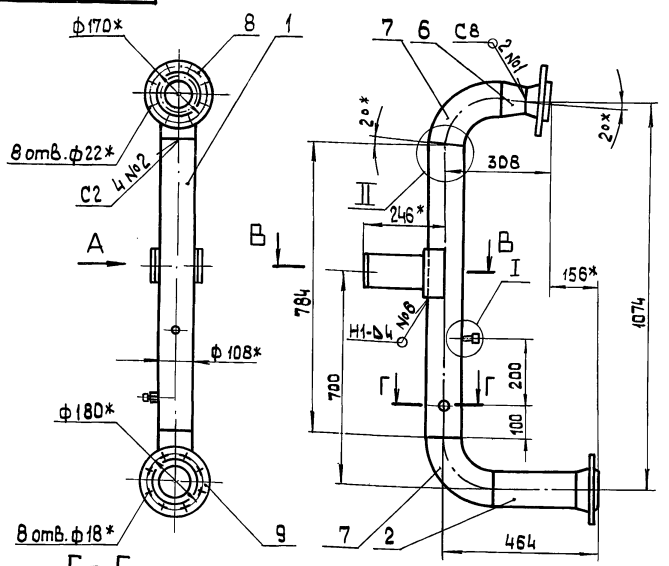

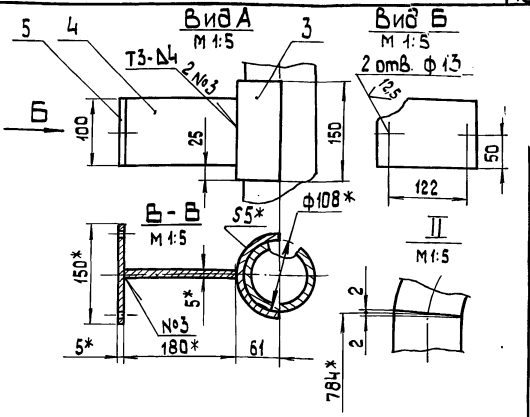

1.* Размеры для справок.
2. $\pm\frac{IT14}{2}$.
3. Обработка поверхностей реза деталей БЧ $\sqrt{25}$.
4. Сварные швы №1, №2 по ГОСТ 16037-80; №3, №4, №5, №6 по ГОСТ 5264-80.

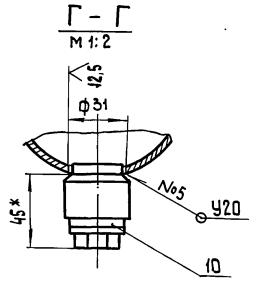

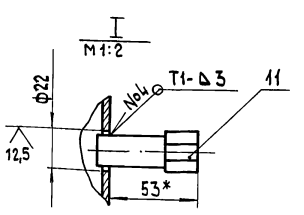

Изм.	Лист	№ докум.	Подп.	Дата
Разраб.		Элманис		
Пров.		Никитченко		
Т.контр.				
Н.контр.		Колмец		
Утв.				

БМ2.1.1.06.000 СБ

Трубопровод

Лит.	Масса	Масштаб
	34	1:10

Лист | Листов 1

ЛАТГИПРОПРОМ

Копировал | Формат А3

Инв. № подл. | Подп. и дата | Взам. инв. № | Инв. № дубл. | Подп. и дата

Выпуск 2-1

Серия 5.903-1-12

Формат	Зона	Поз.	Обозначение	Наименование	Кол.	Примечание
				Документация		
А4			БМ2.1.1.07.000 СБ	Сборочный чертеж		
				Детали		
БЧ		1	БМ2.1.1.07.001	Труба		
				Труба 108х4 ГОСТ 10704-76 / В-Ст3сп ГОСТ 10705-80		
				L = 270 ± 0,65 мм	1	2,8 кг
				Стандартные изделия		
		2		Фланец 1-100-16 Ст.3 ГОСТ 12821-80	1	

Изм.	Лист	№ докум.	Подп.	Дата
Разраб.		Элманис		
Пров.		Никитченко		
Т.контр.				
Н.контр.		Колмец		
Утв.				

БМ2.1.1.07.000

Трубопровод

Лит.	Лист	Листов
		1

ЛАТГИПРОПРОМ

Копировал | Формат А4

Инв. № подл. | Подп. и дата | Взам. инв. № | Инв. № дубл. | Подп. и дата

БМ2.1.1.07.000 СБ

Выпуск 2-1

Серия 5.903-12

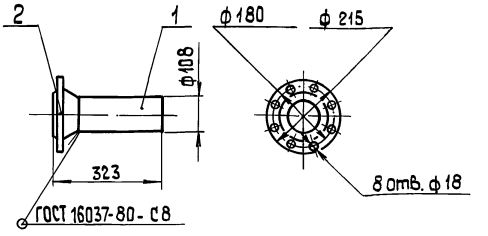

1. Размеры для справок
2. $\pm\frac{IT14}{2}$.
3. Обработка поверхностей реза деталей БЧ $\sqrt{25}$.

Изм.	Лист	№ докум.	Подп.	Дата
Разраб.		Элманис		
Пров.		Никитченко		
Т.контр.				
Н.контр.		Колмец		
Утв.				

БМ2.1.1.07.000 СБ

Трубопровод

Лит.	Масса	Масштаб
	7,7	1:10

Лист | Листов

ЛАТГИПРОПРОМ

Копировал | 23523-06 17 Формат А4

Инв. № подл. | Подп. и дата | Взам. инв. № | Инв. № дубл. | Подп. и дата

Выпуск 2-1

Серия 5.903-12

Формат	Зона	Поз.	Обозначение	Наименование	Кол.	Примечание
				Документация		
А4			БМ2.1.1.08.000 СБ	Сборочный чертеж		
				Детали		
Б4		1	БМ2.1.1.08.001	Труба		
				Труба 108×4 ГОСТ 10704-76 / В-ВСт3сп ГОСТ 10705-80		
				L заг. = 390 ± 0,5 мм	1	3,9 кг
Б4		2	БМ2.1.1.08.002	Труба		
				Труба 108×4 ГОСТ 10704-76 / В-ВСт3сп ГОСТ 10705-80		
				L = 650 ± 0,875 мм	1	7,1 кг
				Стандартные изделия		
		3		Переход К 108×4-76×3,5		
				ГОСТ 17378-83	1	
		4		Отвод 90° 108×4		
				ГОСТ 17375-83	1	
		5		Фланец 1-100-16		
				Ст3 ГОСТ 12821-80	1	
		6		Фланец 2-80-63		
				Ст3 ГОСТ 12821-80	1	

Подпись и дата | Инв. № дубл. | Взам. инв. № | Подпись и дата | Инв. № подл.

Изм.	Лист	№ докум.	Подпись	Дата
Разраб.	Элманис			
Пров.	Никитченко			
Н. контр.	Колмец			
Утв.				

БМ2.1.1.08.000

Трубопровод

Лит.	Лист	Листов
	1	2

ЛАТГИПРОПРОМ

Копировал | формат А4

Выпуск 2-1

Серия 5.903-12

Формат	Зона	Поз.	Обозначение	Наименование	Кол.	Примечание
				Прочие изделия		
		7		Установка бабышки 7		
				ЗК4-1-87	1	
		8		Установка штуцера 1/2"-50		
				ЗК4-48-70	1	

Подпись и дата | Инв. № дубл. | Взам. инв. № | Подпись и дата | Инв. № подл.

Изм.	Лист	№ докум.	Подпись	Дата

БМ2.1.1.08.000

Лист 2

Копировал | Копировал

БМ2.1.1.08.000 СБ

Выпуск 2-1

Серия 5.903-12

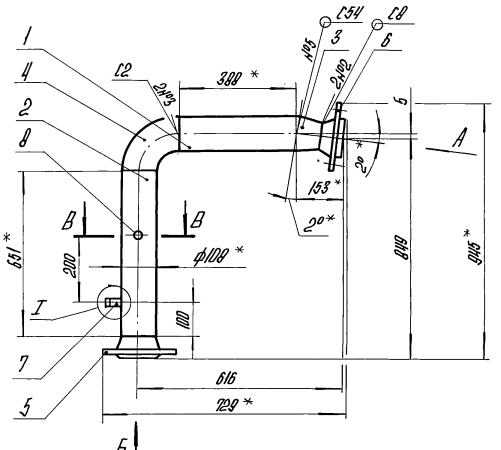

Вид А повернуто

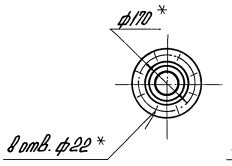

Вид Б

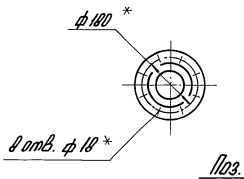

Поз. 1
М1:5

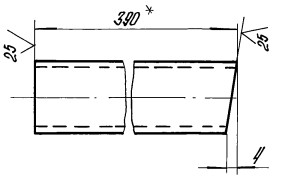

I
М1:2

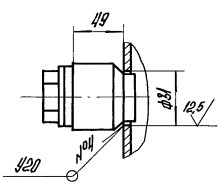

В-В
М1:2

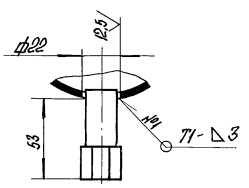

1.* Размеры для справок.
2. $\pm\frac{IT14}{2}$; h14; H14.
3. Обработка поверхностей реза деталей Б4 25.
4. Сварные швы №1 по ГОСТ 5264-80, остальные по ГОСТ 16037-80.

Подпись и дата | Инв. № дубл. | Взам. инв. № | Подпись и дата | Инв. № подл.

Изм.	Лист	№ докум.	Подпись	Дата
Разраб.	Элманис			
Пров.	Никитченко			
Т. контр.				
Н. контр.	Колмец			
Утв.				

БМ2.1.1.08.000 СБ

Трубопровод

Лит.	Масса	Масштаб
	26	1:10

Лист | Листов 1

ЛАТГИПРОПРОМ

Копировал

23523-06 18 формат А3

Выпуск 2-1
Серия 5.903-12

Формат	Зона	Поз.	Обозначение	Наименование	Кол.	Примечание
				Документация		
А3			БМ2.1.1.09.000 СБ	Сборочный чертеж		
				Детали		
Б4		1	БМ2.1.1.09.001	Труба		
				Труба 57×3 ГОСТ 10704-76 / В-Ст3сп ГОСТ 10705-80		
				L = 1245 ± 1,55 мм	1	5,15 кг
Б4		2		Труба		
				Труба 57×3 ГОСТ 10704-76 / В-Ст3сп ГОСТ 10705-80		
				L = 100 ± 0,435 мм	1	0,4 кг
Б4		3		Труба		
				Труба 57×3 ГОСТ 10704-76 / В-Ст3сп ГОСТ 10705-80		
				L = 363 ± 0,7 мм	1	1,45 кг
Б4		4		Труба		
				Труба 57×3 ГОСТ 10704-76 / В-Ст3сп ГОСТ 10705-80		
				L = 614 ± 0,85 мм	1	2,4 кг
				Стандартные изделия		
		5		Отвод 90° 57×3 ГОСТ 17375-83	2	

Инв.№ подл. | Подпись и дата | Взам.инв.№ | Инв.№ дубл. | Подпись и дата

Изм.	Лист	№ докум.	Подпись	Дата
Разраб.		Элчинис		
Пров.		Никитченко		
Н.контр.		Колмец		
Утв.				

БМ2.1.1.09.000

Трубопровод

Лит.	Масса	Масштаб
Лист 1	Листов 2	

ЛАТГИПРОПРОМ

Копировал | Формат А4

Выпуск 2-1
Серия 5.903-12

Формат	Зона	Поз.	Обозначение	Наименование	Кол.	Примечание
		6		Тройник 57×3		
				ГОСТ 17376-83	1	
		7		Фланец 1-50-16		
				Ст3 ГОСТ 12821-80	1	
		8		Вентиль 15с 22нж		
				Ру 40 Ду 50		
				ГОСТ 19142-73	1	
				Прочие изделия		
		9		Установка 2 штуцера		
				М20×1,5-100	1	

Инв.№ подл. | Подпись и дата | Взам.инв.№ | Инв.№ дубл. | Подпись и дата

Изм.	Лист	№ докум.	Подпись	Дата

БМ2.1.1.09.000 | Лист 2

Копировал | Формат А3

БМ2.1.1.09.000 СБ

Выпуск 2-1
Серия 5.903-12

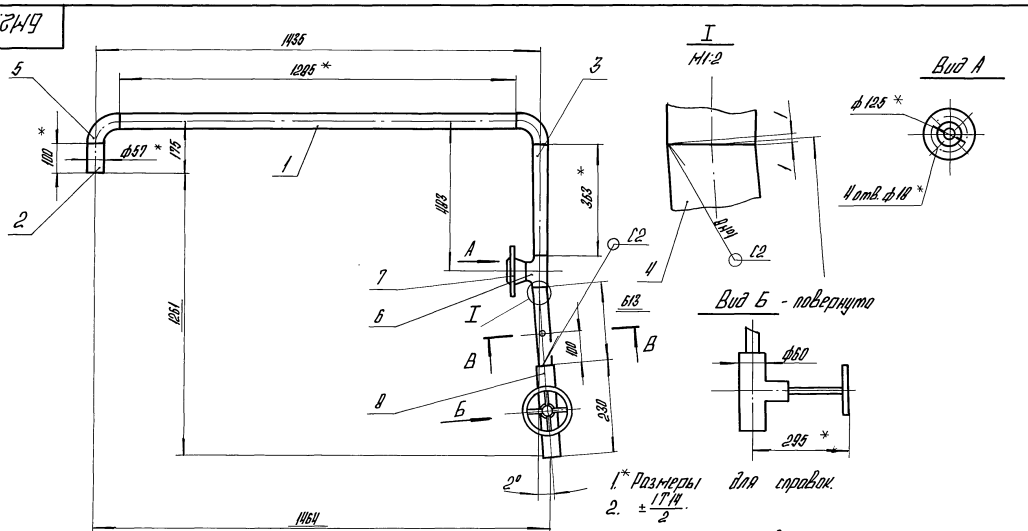

1.* Размеры для справок.
2. $\pm \frac{IT14}{2}$.
3. Обработка поверхностей реза деталей Б4 $\frac{25}{}$.
4. Сварные швы по ГОСТ 16037-80, №2 по ГОСТ 5264-80.

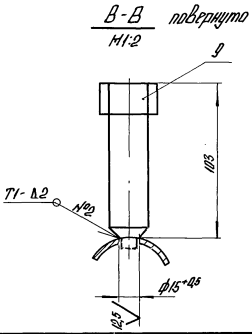

Инв.№ подл. | Подпись и дата | Взам.инв.№ | Инв.№ дубл. | Подпись и дата

Изм.	Лист	№ докум.	Подпись	Дата
Разраб.		Элчинис		
Пров.		Никитченко		
Т.контр.				
Н.контр.		Колмец		
Утв.				

БМ2.1.1.09.000 СБ

Трубопровод

Лит.	Масса	Масштаб
	30	1:10
Лист	Листов 1	

ЛАТГИПРОПРОМ

Копировал | Формат А3

Выпуск 2-1 Серия 5.903-12

Формат	Зона	Поз.	Обозначение	Наименование	Кол.	Примечание
				Документация		
А4			БМ2.1.1.10.000 СБ	Сборочный чертеж		
				Детали		
А4		1	БМ2.1.1.10.001	Труба	1	
Б4		2	БМ2.1.1.10.002	Труба 38х3 ГОСТ 10704-76 / В-Ст3сп ГОСТ 10705-80		
				L заг. = 180±0,5 мм	1	0,47 кг
А4		3	БМ2.1.1.10.003	Труба	2	0,26 кг
А4		4	БМ2.1.1.10.003-01	Труба	1	0,32 кг
				Стандартные изделия		
		5		Переход К 57х5 - 38х4 ГОСТ 17378-83	1	
		6		Отвод 90° 57х3 ГОСТ 17378-83	1	
				Прочие изделия		
		7		Вентиль 15с 27 нж3 Ру 64 Ду 32 ТУ 26-07-1221-79	1	

Инв.№подл. | Подп. и дата | Взам.инв.№ | Инв.№дубл. | Подп. и дата

Изм.	Лист	№ докум.	Подпись	Дата
Разраб.		Элманис		
Пров.		Никитченко		
Н.контр.		Колмец		
Утв.				

БМ2.1.1.10.000

Трубопровод

Лит.	Лист	Листов
	1	2

ЛАТГИПРОПРОМ

Копировал 38 Формат А4

Выпуск 2-1 Серия 5.903-12

Формат	Зона	Поз.	Обозначение	Наименование	Кол.	Примечание
		8		Конденсатоотводчик 45с 13нж Ру 64 Ду 32 ТУ 26-07-1138-76	1	

Инв.№подл. | Подпись и дата | Взам.инв.№ | Инв.№дубл. | Подп. и дата

Изм.	Лист	№ докум.	Подп.	Дата

БМ2.1.1.10.000

Лист 2

Копировал 38 Формат А4

Выпуск 2-1 Серия 5.903-12

БМ2.1.1.10.000 СБ

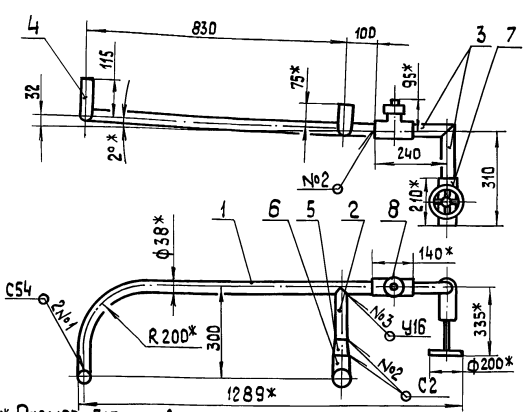

1.* Размер для справок

2. $\pm\frac{IT14}{2}$.

3. Обработка поверхностей реза деталей Б4 $\sqrt{25}$

4. Сварные швы № 2 по ГОСТ 5264-80, №1, №3 по ГОСТ 16037-80

Инв.№подл. | Подп. и дата | Взам.инв.№ | Инв.№дубл. | Подп. и дата

Изм.	Лист	№ докум.	Подп.	Дата
Разраб.		Элманис		
Пров.		Никитченко		
Т.контр.				
Н.контр.		Колмец		
Утв.				

БМ 2.1.1.10.000 СБ

Трубопровод

Лит.	Масса	Масштаб
	33	1:10
Лист	Листов 1	

ЛАТГИПРОПРОМ

Копировал 38 Формат А4

Выпуск 2-1 Серия 5.903-12

БМ2.1.1.10.001

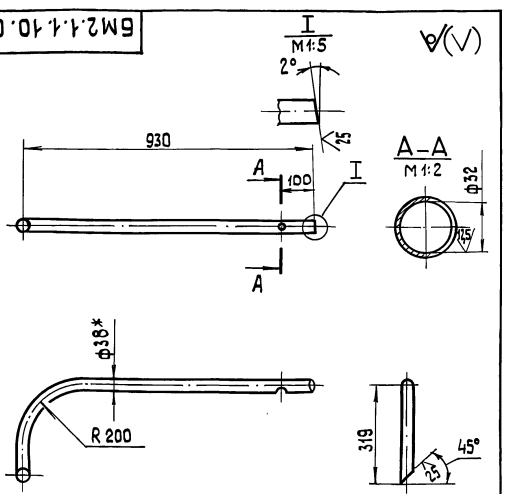

1* Размер для справок

2. $\pm\frac{IT14}{2}$.

Инв.№подл. | Подп. и дата | Взам.инв.№ | Инв.№дубл. | Подп. и дата

Изм.	Лист	№ докум.	Подп.	Дата
Разраб.		Элманис		
Пров.		Никитченко		
Т.контр.				
Н.контр.		Колмец		
Утв.				

БМ2.1.1.10.001

Труба

Лит.	Масса	Масштаб
	2,96	1:10
Лист	Листов 1	

Труба 38х3 ГОСТ 10704-76 / В-Ст3сп ГОСТ 10705-80

ЛАТГИПРОПРОМ

Копировал 38 23523-06 20 Формат А4

Выпуск 2-1 Серия 5.903-12

БМ2.1.1.10.003

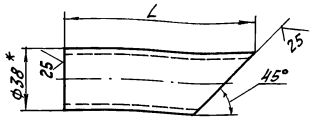

Обозначение	Размер L в мм	Масса в кг
БМ2.1.1.10.003	119-0,87	0,26
-01	134-1	0,32

* Размер для справок.

Изм.	Лист	№ докум.	Подпись	Дата	БМ2.1.1.10.003		
Разраб.		Элманис			Труба	Лит.	Масса: см. табл.	Масштаб: —
Пров.		Никитченко				Лист	Листов 1
Т. контр.							
Н. контр.		Колмец			Труба 38х3 ГОСТ 10704-76 / В-ВСт3сп ГОСТ 10705-80	ЛАТГИПРОПРОМ	
Утв.							

Копировал — Формат А4

Выпуск 2-1 Серия 5.903-12

Формат	Зона	Поз.	Обозначение	Наименование	Кол.	Примечание
				Документация		
А4			БМ2.1.1.11.000 СБ	Сборочный чертеж		
				Детали		
А4		1	БМ2.1.1.11.001	Труба	1	0,2 кг
Б4		2	БМ2.1.1.11.002	Труба		
				Труба 25х2 ГОСТ 10704-76 / В-ВСт3сп ГОСТ 10705-80		
				L = 1196 ± 1,3 мм	1	1,35 кг
				Прочие изделия		
		3		Вентиль 15с27нж3		
				Ру 6,4 Ду 20		
				ТУ 26-07-1221-79	1	

Изм.	Лист	№ докум.	Подпись	Дата	БМ2.1.1.11.000		
Разраб.		Элманис			Трубопровод	Лит.	Лист	Листов 1
Пров.		Никитченко				ЛАТГИПРОПРОМ	
Н. контр.		Колмец					
Утв.							

Копировал — Формат А4

Выпуск 2-1 Серия 5.903-12

БМ2.1.1.11.000СБ

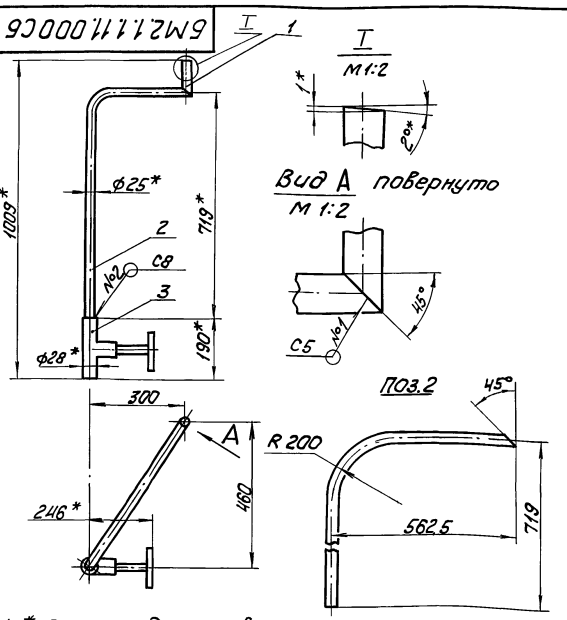

1. * Размеры для справок.
2. ± IT 14/2.
3. Обработка поверхностей реза деталей Б4 ▽25.
4. Сварные швы по ГОСТ 16037-80.

Изм.	Лист	№ докум.	Подпись	Дата	БМ2.1.1.11.000 СБ			
Разраб.		Элманис			Трубопровод	Лит.	Масса: 16,01	Масштаб: 1:10
Пров.		Никитченко				Лист	Листов 1	
Т. контр.								
Н. контр.		Колмец				ЛАТГИПРОПРОМ		
Утв.								

Копировал — Формат А4

Выпуск 2-1 Серия 5.903-12

БМ2.1.1.11.001

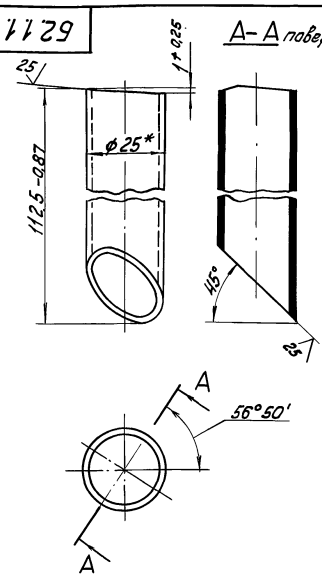

* Размер для справок.

Изм.	Лист	№ докум.	Подпись	Дата	БМ2.1.1.11.001			
Разраб.		Элманис			Труба	Лит.	Масса: 0,2	Масштаб: 1:1
Пров.		Никитченко				Лист	Листов 1	
Т. контр.								
Н. контр.		Колмец			Труба 25х2 ГОСТ 10704-76 / В-ВСт3сп ГОСТ 10705-80	ЛАТГИПРОПРОМ		
Утв.								

Копировал — Формат А4

Выпуск 2-1

Серия 5.903-12

Формат	Зона	Поз.	Обозначение	Наименование	Кол.	Примечание
				Документация		
А4			БМ2.1.1.12.000 СБ	Сборочный чертеж		
				Детали		
А4		1	БМ2.1.1.12.001	Труба	1	0,2 кг
Б4		2	БМ2.1.1.12.002	Труба		
				Труба 25×2 ГОСТ 10704-76 / В-Ст3сп ГОСТ		
				$L_{заг.}$ = 1193 ± 1,3 мм	1	1,32 кг
				Стандартные изделия		
		3		Фланец 2-20-63		
				Ст3 ГОСТ 12821-80	1	
				Прочие изделия		
		4		Вентиль 15с27нж3		
				Ру 64 Ду 20		
				ТУ26-07-1221-79	1	

Инв.№ подл. | Подпись и дата | Взам.инв.№ | Инв.№ дубл. | Подпись и дата

Изм.	Лист	№ докум.	Подпись	Дата
Разраб.		Элманис		
Пров.		Никитченко		
Н.контр.		Колпец		
Утв.				

БМ2.1.1.12.000

Трубопровод

Лит.	Масса	Масштаб
Лист	Листов 1	

ЛАТГИПРОПРОМ

Копировал А4 — Формат А4

Выпуск 2-1

Серия 5.903-12

БМ2.1.1.12.000 СБ

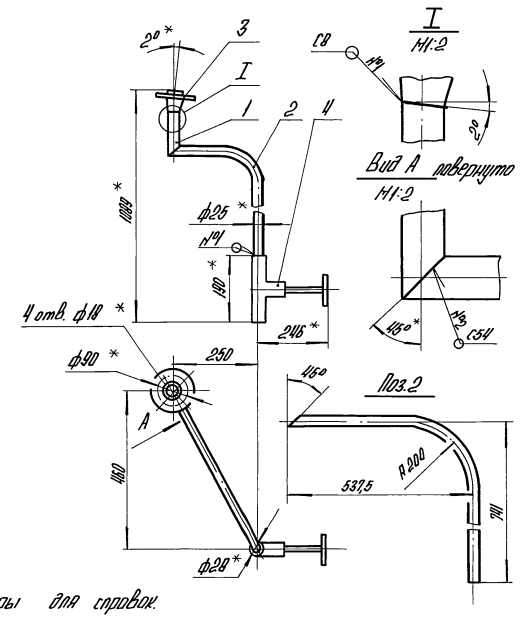

1.* Размеры для справок.

2. $\pm\frac{IT14}{2}$.

3. Обработка поверхностей реза деталей Б4 $\sqrt{}^{25}$.

4. Сварные швы по ГОСТ 16037-80.

Инв.№ подл. | Подпись и дата | Взам.инв.№ | Инв.№ дубл. | Подпись и дата

Изм.	Лист	№ докум.	Подпись	Дата
Разраб.		Элманис		
Пров.		Никитченко		
Т.контр.				
Н.контр.		Колпец		
Утв.				

БМ2.1.1.12.000 СБ

Трубопровод

Лит.	Масса	Масштаб
	18,61	1:10
Лист	Листов 1	

ЛАТГИПРОПРОМ

Копировал А4 — Формат А4

Выпуск 2-1

Серия 5.903-12

БМ2.1.1.12.001

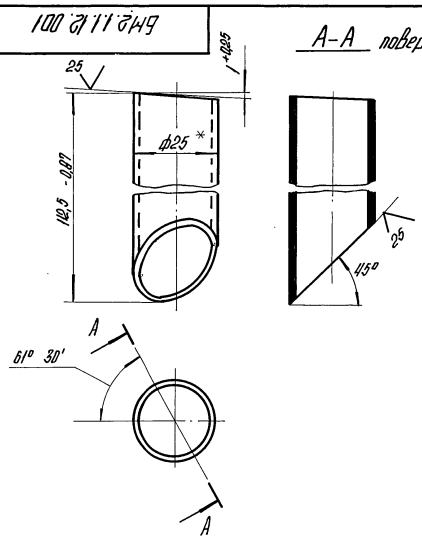

* Размер для справок.

Инв.№ подл. | Подпись и дата | Взам.инв.№ | Инв.№ дубл. | Подпись и дата

Изм.	Лист	№ докум.	Подпись	Дата
Разраб.		Элманис		
Пров.		Никитченко		
Н.контр.		Колпец		
Утв.				

БМ2.1.1.12.001

Труба

Лит.	Масса	Масштаб
	0,2	1:1
Лист	Листов 1	

Труба 25×2 ГОСТ 10704-76 / В-Ст3сп ГОСТ 10705-80

ЛАТГИПРОПРОМ

Копировал А4 — Формат А4

Выпуск 2-1

Серия 5.903-12

Формат	Зона	Поз.	Обозначение	Наименование	Кол.	Примечание
				Документация		
А3			БМ2.1.1.13.000 СБ	Сборочный чертеж		
				Детали		
Б4		1	БМ2.1.1.13.001	Труба		
				Труба 25×2 ГОСТ 10704-76 / В-Ст3сп ГОСТ 10705-80		
				$L_{заг.}$ = 574 ± 0,875 мм	2	0,66 кг
Б4		2	БМ2.1.1.13.002	Труба		
				Труба 38×3 ГОСТ 10704-76 / В-Ст3сп ГОСТ 10705-80		
				$L_{заг.}$ = 198 ± 0,575 мм	1	0,52 кг
Б4		3	БМ2.1.1.13.003	Труба		
				Труба 57×3 ГОСТ 10704-76 / В-Ст3сп ГОСТ 10705-80		
				L = 270 ± 2,7 мм	1	10,8 кг
Б4		4	БМ2.1.1.13.004	Труба		
				Труба 57×3 ГОСТ 10704-76 / В-Ст3сп ГОСТ 10705-80		
				L = 95 ± 0,435 мм	1	0,38 кг
Б4		5	БМ2.1.1.13.005	Труба		
				Труба 57×3 ГОСТ 10704-76 / В-Ст3сп ГОСТ 10705-80		
				L = 1394 ± 1,55 мм	1	5,6 кг

Инв.№ подл. | Подпись и дата | Взам.инв.№ | Инв.№ дубл. | Подпись и дата

Изм.	Лист	№ докум.	Подпись	Дата
Разраб.		Элманис		
Пров.		Никитченко		
Н.контр.		Колпец		
Утв.				

БМ2.1.1.13.000

Трубопровод

Лит.	Лист	Листов
	1	2

ЛАТГИПРОПРОМ

Копировал А4 — 23523-06 22 — Формат А4

Выпуск 2-1
Серия 5.903-12

Формат	Зона	Поз.	Обозначение	Наименование	Кол.	Примечание
				Стандартные изделия		
		6		Тройник 57х3 ГОСТ 17376-83	1	
		7		Заглушка 57х3 ГОСТ 17379-83	1	
		8		Фланец 1-50-16 Вст3 ГОСТ 12821-80	1	

Инв.№подл. | Подп. и дата | Взам.инв.№ | Инв.№дубл. | Подп. и дата

Изм. Лист № докум. Подпись Дата

БМ2.1.1.13.000 | Лист 2

Копировал | формат А4

Выпуск 2-1
Серия 5.903-12

Формат	Зона	Поз.	Обозначение	Наименование	Кол.	Примечание
				Документация		
А4			БМ2.1.1.14.000 СБ	Сборочный чертеж		
				Детали		
БЧ		1	БМ2.1.1.14.001	Труба		
				Труба 57х3 ГОСТ 10704-76 / В-Вст3сп ГОСТ 10705-80		
				L = 100 ± 0,435 мм	1	0,4 кг
				Стандартные изделия		
		2		Отвод 90° 57х3 ГОСТ 17375-83	1	
		3		Фланец 1-50-16 Вст3 ГОСТ 12821-80	1	

Инв.№подл. | Подп. и дата | Взам.инв.№ | Инв.№дубл. | Подп. и дата

Изм. Лист № докум. Подп. Дата

БМ2.1.1.14.000

Разраб.	Змаиис		Лит. / Лист / Листов 1
Пров.	Никитченко		Трубопровод
Н.контр.	Колмец		ЛАТГИПРОПРОМ
Утв.			

Копировал | формат А4

БМ2.1.1.13.000 СБ

Выпуск 2-1
Серия 5.903-12

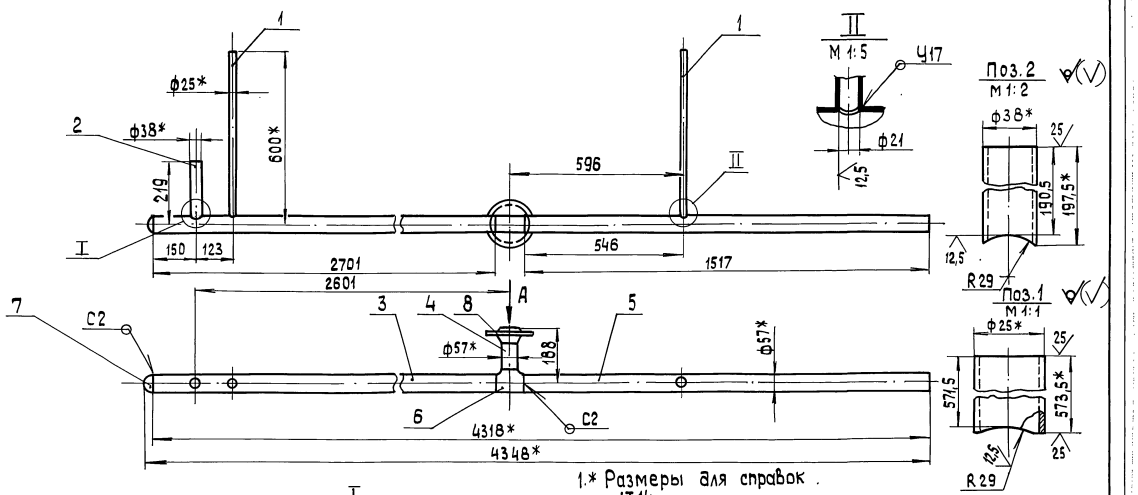

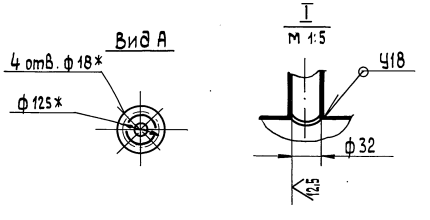

1.* Размеры для справок.
2. $\frac{\pm IT14}{2}$; H14; h14.
3. Обработка поверхностей реза деталей БЧ 25.
4. Сварные швы по ГОСТ 16037-80.

Инв.№подл. | Подп. и дата | Взам.инв.№ | Инв.№дубл. | Подп. и дата

Изм. Лист № докум. Подп. Дата

БМ2.1.1.13.000 СБ

Разраб.	Змаиис		Лит.	Масса 23,55 / Масштаб 1:10
Пров.	Никитченко		Трубопровод	Лист / Листов 1
Т.контр.				ЛАТГИПРОПРОМ
Н.контр.	Колмец			
Утв.				

Копировал 23523-06 23 формат А3

Выпуск 2-1

Серия 5.903-12

Инв.№ подл. | Подпись и дата | Взам.инв.№ | Инв.№ дубл. | Подпись и дата

БМ2.1.1.14.000СБ

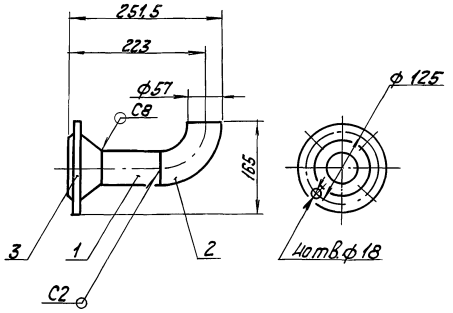

1. Размеры для справок.
2. $\pm \frac{IT14}{2}$.
3. Обработка поверхностей реза деталей БЧ $\sqrt{25}$.
4. Сварные швы по ГОСТ 16037-80.

Изм.	Лист	№ докум.	Подпись	Дата	БМ2.1.1.14.000СБ			
Разраб.		Элманис			Трубопровод	Лит.	Масса	Масштаб
Пров.		Никитченко					3,2	1:5
Т.контр.						Лист	Листов 1	
Н.контр.		Коллец				ЛАТГИПРОПРОМ		
Утв.								

Копировал | формат А4

Выпуск 2-1

Серия 5.903-12

Инв.№ подл. | Подпись и дата | Взам.инв.№ | Инв.№ дубл. | Подпись и дата

Формат	Зона	Поз.	Обозначение	Наименование	Кол.	Примечание
				Документация		
А4			БМ2.1.1.15.000СБ	Сборочный чертеж		
				Детали		
А4		1	БМ1.3.1.04.001	Штуцер	1	
				Прочие изделия		
		2		Вентиль 15с27нж3 Ру6 Н Ду32 ТУ 26-07-1221-79	1	

БМ2.1.1.15.000

Изм.	Лист	№ докум.	Подпись	Дата	БМ2.1.1.15.000			
Разраб.		Винокурова			Трубопровод	Лит.	Лист	Листов 1
Пров.		Никитченко				ЛАТГИПРОПРОМ		
Н.контр.		Коллец						
Утв.								

Копировал | формат А4

Выпуск 2-1

Серия 5.903-12

Инв.№ подл. | Подпись и дата | Взам.инв.№ | Инв.№ дубл. | Подпись и дата

БМ2.1.1.15.000СБ

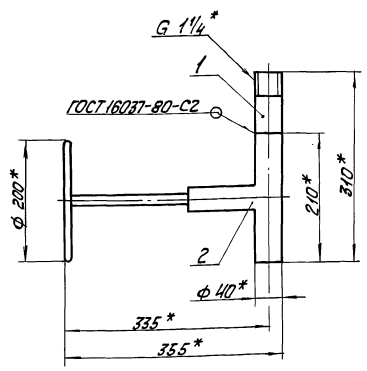

* размеры для справок.

Изм.	Лист	№ докум.	Подпись	Дата	БМ2.1.1.15.000СБ			
Разраб.		Винокурова			Трубопровод	Лит.	Масса	Масштаб
Пров.		Никитченко					21	1:5
Т.контр.						Лист	Листов 1	
Н.контр.		Коллец				ЛАТГИПРОПРОМ		
Утв.								

Копировал | формат А4

Выпуск 2-1

Серия 5.903-12

Инв.№ подл. | Подпись и дата | Взам.инв.№ | Инв.№ дубл. | Подпись и дата

БМ1.3.1.04.001

$\sqrt{(\sqrt{})}$

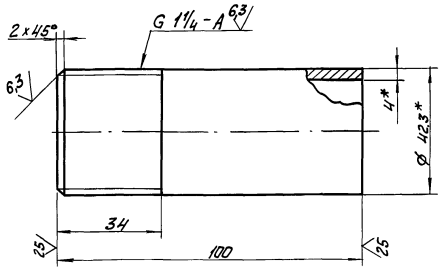

1.* Размеры для справок.
2. $\pm \frac{IT14}{2}$.

Изм.	Лист	№ докум.	Подпись	Дата	БМ1.3.1.04.001			
Разраб.		Винокурова			Штуцер	Лит.	Масса	Масштаб
Пров.		Никитченко					0,4	1:1
Т.контр.						Лист	Листов 1	
Н.контр.		Коллец			Труба 32×4,0 ГОСТ 3262-75	ЛАТГИПРОПРОМ		
Утв.								

Копировал | 23523-06 24 | формат А4

Выпуск 2-1

Серия 5.903-12

Формат	Зона	Поз.	Обозначение	Наименование	Кол.	Примечание
				Документация		
А3			БМ2.1.2.00.000 СБ	Сборочный чертеж		
А3			БМ2.1.2.00.000 СО	Схема автоматизации		
А4			БМ2.0.0.00.000 ДТ	Указания по применению и изготовлению		Выпуск 2-1
				Сборочные единицы		
А4		1	БМ2.1.2.01.000	Устройство отборное	1	
А4		2	БМ2.1.2.02.000	Устройство отборное	1	
А4		3	БМ2.1.2.03.000	Устройство отборное	1	
А4		4	БМ1.2.2.01.000	Устройство отборное	2	
А4		5	БМ2.1.2.04.000	Стойка	1	
А4		6	БМ2.1.2.05.000	Стойка	1	
А4		7	БМ2.1.2.06.000	Опора	1	
				Детали		
А4		8	БМ2.1.2.00.001	Хомут	3	
А4		9	БМ2.1.2.00.002	Стойка	1	
Б4		10	БМ2.1.2.00.003	Опора	1	
				Лист 5 ГОСТ 19903-74 / Вст3кп2 ГОСТ 14637-79		
				180±1 × 120±1	1	0,85кг

Инв.№ подл. | Подпись и дата | Взам.инв.№ | Инв.№ дубл. | Подпись и дата

Изм.	Лист	№ докум.	Подпись	Дата
Разраб.		Никитченко		
Пров.		Колмец		
Н.контр.		Колмец		
Утв.				

БМ2.1.2.00.000

Блок мазутный рециркуляционный БМРП-1×450-38. Установка приборов контроля и автоматики.

Лит	Лист	Листов
	1	2

ЛАТГИПРОПРОМ

Копировал Формат А4

Выпуск 2-1

Серия 5.903-12

Формат	Зона	Поз.	Обозначение	Наименование	Кол.	Примечание
				Стандартные изделия		
		11		Гайка М8.5 ГОСТ 5915-70	12	
				Прочие изделия		
		12		Мановакуумметр показывающий МВП4-У-0,6; пределы измерения -0,1-0-0,06 МПа (-1-0-0,6 кгс/см²)		
				ТУ 25.02.180335-84	2	
				Манометры показывающие ТУ 25.02.180335-84		
				Пределы измерений 0-1 МПа (0-10 кгс/см²)		
		13		МП4-У-10	1	
		14		МП4-У-10; штуцер осевой	2	
		15		Пределы измерений 0-16 МПа (0-16 кгс/см²)		
				МП4-У-16	1	
		16		Отборное устройство давления 16-225У		
				ТУ 36.1258-85	1	
		17		Термометр У41 160 104		
				в оправе 2У 215 100 6,3 200		
				ОСТ 25 1281-87 ТМ4-142-87		
				Установка 1	1	
		18		Термометр У52 160 104		
				в оправе 2У 215 100 6,3 200		
				ОСТ 25 1281-87 ТМ4-142-87		
				Установка 1	1	

Инв.№ подл. | Подпись и дата | Взам.инв.№ | Инв.№ дубл. | Подпись и дата

Изм.	Лист	№ докум.	Подпись	Дата

БМ2.1.2.00.000

Лист 2

Копировал Формат А4

БМ2.1.2.00.000СБ

Выпуск 2-1

Серия 5.903-12

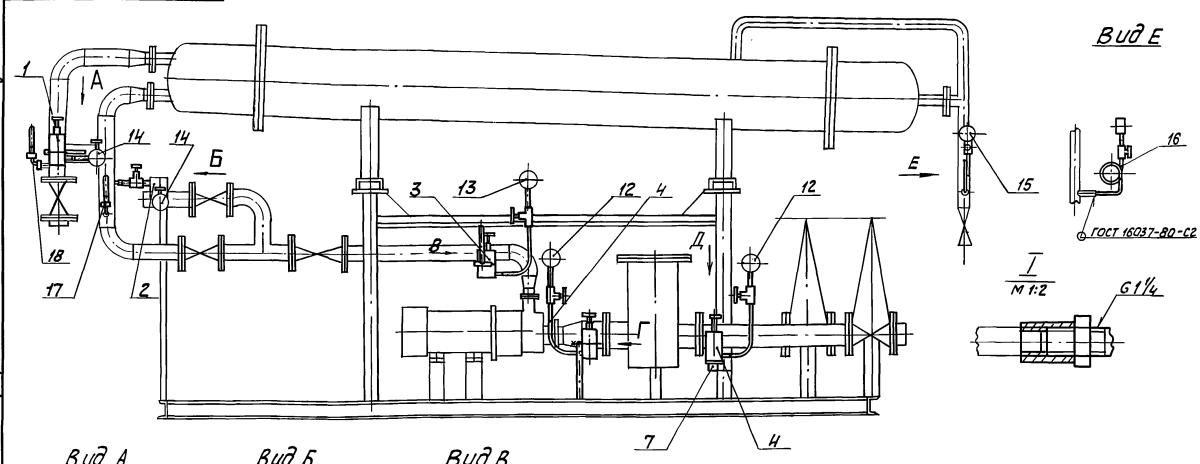

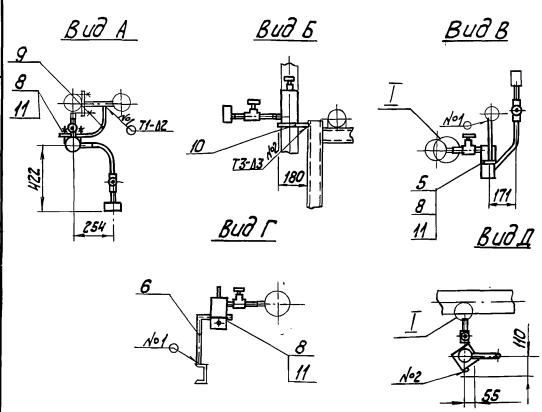

1. Размеры для справок.
2. Обработка поверхностей реза деталей Б4 25/.
3. Сварные швы №1,2 по ГОСТ 5264-80.

Инв.№ подл. | Подпись и дата | Взам.инв.№ | Инв.№ дубл. | Подпись и дата

Изм.	Лист	№ докум.	Подпись	Дата
Разраб.		Никитченко		
Пров.		Колмец		
Т.контр.				
Н.контр.		Колмец		
Утв.				

БМ2.1.2.00.000СБ

Блок мазутный рециркуляционный БМРП-1×450-38. Установка приборов контроля и автоматики

Лит	Масса	Масштаб
	51	1:20
Лист	Листов 1	

ЛАТГИПРОПРОМ

Копировал Формат А3 23523-06 25

БМ2.1.2.00.001

Выпуск 2-1

Серия 5.903-12

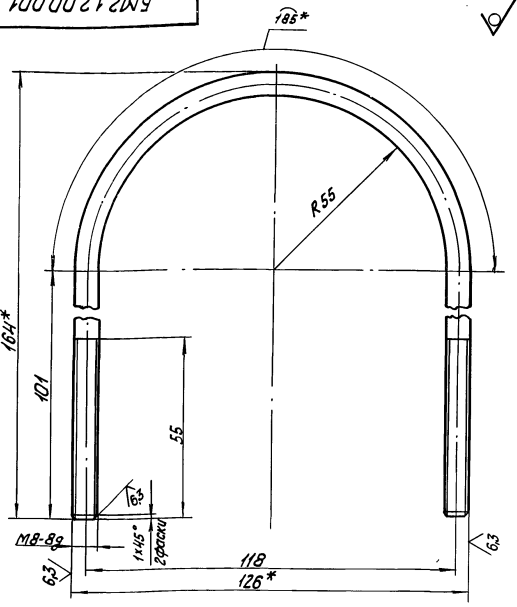

1. * Размеры для справок.
2. ± IT14/2.

Изм.	Лист	№ докум.	Подпись	Дата
Разраб.		Никитченко		
Пров.		Колпец		
Т. контр.				
Н. контр.		Колпец		
Утв.				

БМ2.1.2.00.001

Хомут

Лит.	Масса	Масштаб
	0,153	1:1
Лист	Листов 1	

Круг 8-В-ГОСТ 2590-71 / ВСт3кп4-2-ГОСТ 535-73

ЛАТГИПРОПРОМ

Копировал

Формат А4

БМ2.1.2.00.002

Выпуск 2-1

Серия 5.903-12

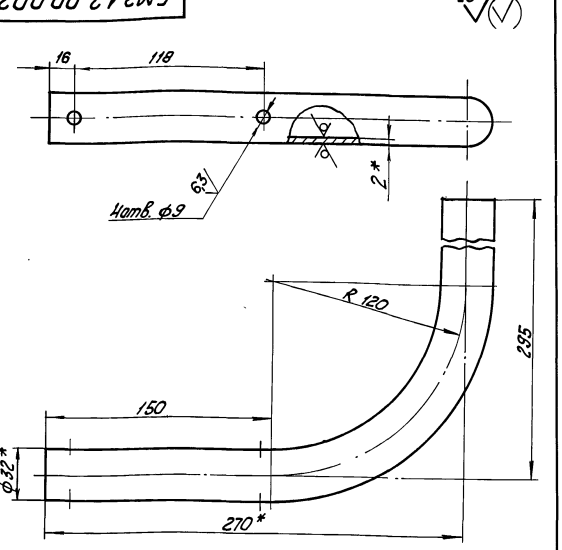

1. * Размеры для справок.
2. ± IT14/2.
3. Обработка поверхностей реза деталей Б4 25.

Изм.	Лист	№ докум.	Подпись	Дата
Разраб.		Элманис		
Пров.		Никитченко		
Т. контр.				
Н. контр.		Колпец		
Утв.				

БМ2.1.2.00.002

Стойка

Лит.	Масса	Масштаб
	0,95	1:2
Лист	Листов 1	

Труба 32х2 ГОСТ 10704-76 / В-ВСт3спГОСТ 10705-80

ЛАТГИПРОПРОМ

Копировал

Формат А4

БМ2.1.2.00.000 СО

Выпуск 2-1

Серия 5.903-12

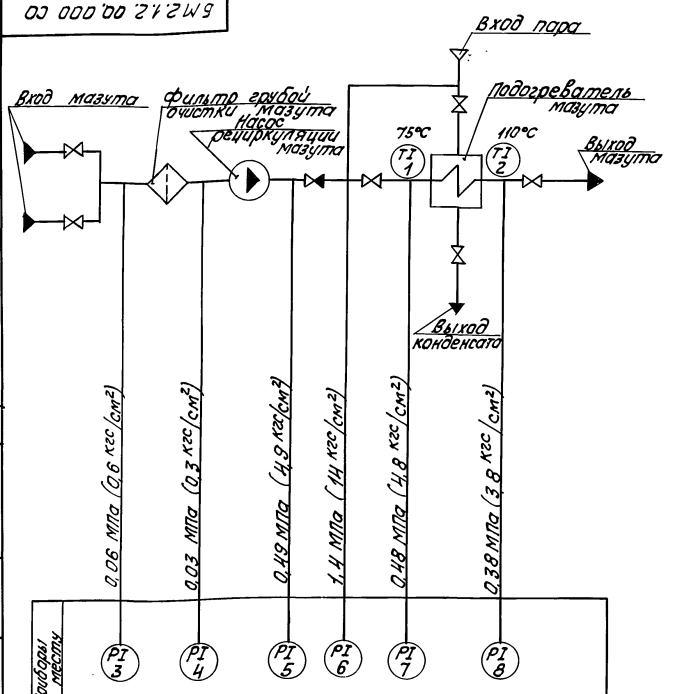

Поз.	Наименование	Кол.	Примечание
1	Термометр ртутный угловой. Шкала от 0 до 100°С. Длина верхней части 160 мм, нижней части 104 мм. Цена деления 1°С У 4 1 160 104 ГОСТ 2823-75	1	
2	Термометр ртутный угловой. Шкала от 0 до 160°С. Длина верхней части 160 мм, нижней части 104 мм. Цена деления 2°С У 52 160 104 ГОСТ 2823-75	1	
3,4	Мановакуумметр показывающий. Пределы измерений -0,1-0-0,06 МПа (-1-0-0,6 кгс/см²) МВП4-У-0,6 ТУ 25.02.180335-84	2	
5,7,8	Манометр показывающий. Пределы измерений от 0 до 1 МПа (от 0 до 10 кгс/см²) МП4-У-10 ТУ 25.02.180335-84	3	
6	Манометр показывающий. Пределы измерений от 0 до 1,6 МПа (от 0 до 16 кгс/см²) МП4-У-16 ТУ 25.02.180335-84.	1	

Изм.	Лист	№ докум.	Подп.	Дата
Разраб.		Слуцкая		
Пров.		Крауле		
Т. контр.		Лентелеева		
Н. контр.		Кущель		
Утв.		Мейман		

БМ2.1.2.00.000 СО

Блок мазутный рециркуляционный БМРП-1х4Б0-38 Схема автоматизации.

Лит.	Масса	Масштаб
Лист	Листов 1	

ЛАТГИПРОПРОМ

Копировал 23523-06 25 Формат А3

БМ2.1.2.01.000СБ

Выпуск 2-1

Серия 5.903-12

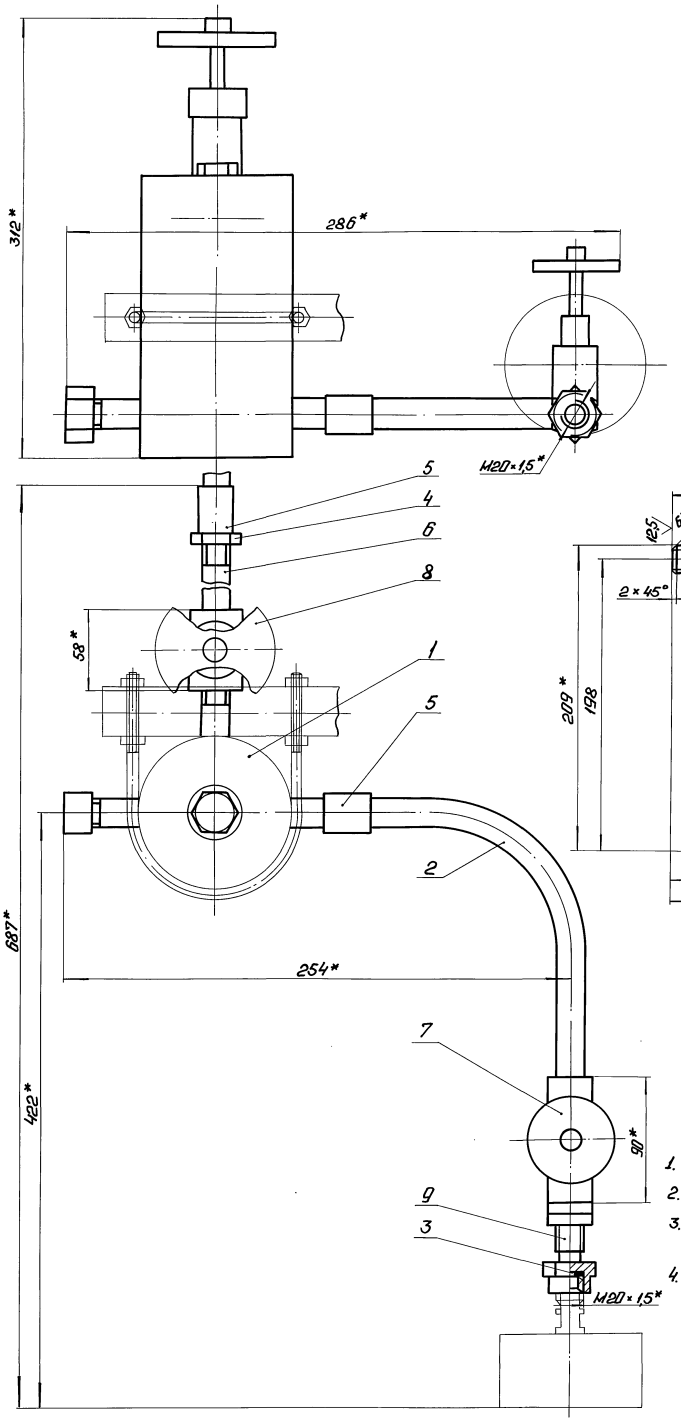

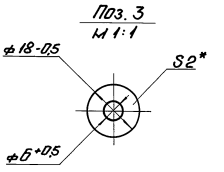

Поз. 2

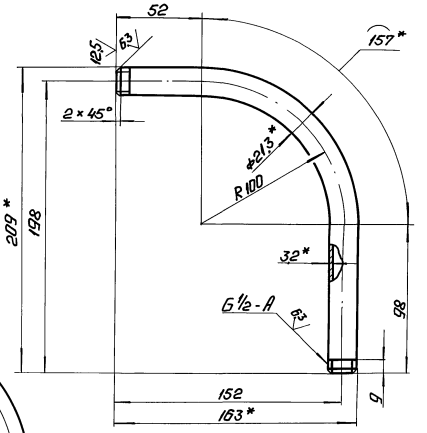

1. *Размеры для справок.
2. $\pm \frac{17,14}{2}$.
3. Уплотнение резьбы произвести лентой ФУМ ТУ К04-81 (арт. КИ-101-01-23).
4. Произвести гидроиспытания давлением Р=0,85 МПа (8,5 кгс/см²) в течение 10 мин. Течь не допускается.

				БМ2.1.2.01.000СБ			
Изм.	Лист	№ докум.	Подп.	Дата	Устройство отборное	Лит.	Масса	Масштаб
Разраб.		Элманис					7,05	1:2
Пров.		Никулченков				Лист	Листов 1	
Т.контр.						ЛАТГИПРОПРОМ		
Н.контр.		Кольчев						
Утв.								

Инв.№ подл. | Подп. и дата | Взам.инв.№ | Инв.№ дубл. | Подп. и дата

Выпуск 2-1
Серия 5.903-12

Формат	Зона	Поз.	Обозначение	Наименование	Кол.	Примечание
				документация		
А2			БМ2.1.2.01.000СБ	Устройство отборное		
				сборочные единицы		
А4		1	БМ2.12.01.100	Бачок разделительный	1	
				детали		
Б4		2	БМ2.1.2.01.001	Колено		
				труба 15×3.2		
				ГОСТ 3262-75	1	0,44кг
Б4		3	БМ2.1.2.01.002	Прокладка		
				паронит ПОН-2		
				ГОСТ 481-80	1	0.005кг
				стандартные изделия		
		4		Контргайка 15		
				ГОСТ 8968-75	1	
		5		Муфта 15 ГОСТ 8966-75	2	
		6		Сгон 15 ГОСТ 8969-15	1	

Инв.№ подл. | Подпись и дата | Взам.инв.№ | Инв.№ дубл. | Подпись и дата

Изм.	Лист	№ докум.	Подп.	Дата	БМ2.1.2.01.000		
Разраб.		Заманнис			Устройство отборное	Лит.	Лист 1	Листов 2
Пров.		Никитченко				ЛАТГИПРОПРОМ		
Н.контр.		Колмец						
Утв.								

Копировал А2 Формат А4

Выпуск 2-1
Серия 5.903-12

Формат	Зона	Поз.	Обозначение	Наименование	Кол.	Примечание
		7		Вентиль 15кч 18;		
				Ду15; Ру1.6МПа (16кгс/см²)		
				ГОСТ 18161-72		
				прочие изделия		
		8		Вентиль 15нж 6бк;		
				Ду15 Ру2.5МПа (25кгс/см²)		
				ТУ26-07-271-80	1	
		9		Соединитель		
				СНП-М20×6 1/2		
				ТУ36.1123-74	1	

Инв.№ подл. | Подпись и дата | Взам.инв.№ | Инв.№ дубл. | Подпись и дата

Изм.	Лист	№ докум.	Подп.	Дата	БМ2.1.2.01.000	Лист 2

Копировал А2 Формат А4

БМ2.1.2.01.101

Выпуск 2-1
Серия 5.903-12

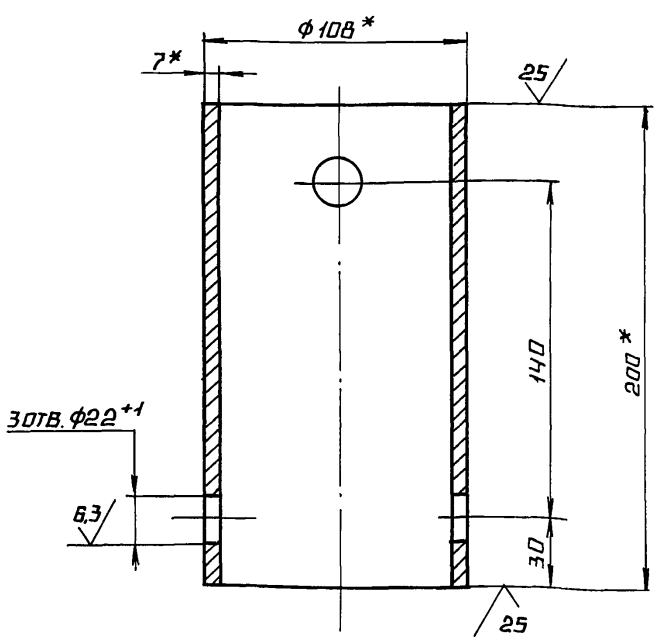

1.* Размеры для справок.
2. $\pm \frac{IT14}{2}$.

Изм.	Лист	№ докум.	Подп.	Дата	БМ2.1.2.01.101			
Разраб.		Авдеенко			Корпус	Лит.	Масса	Масштаб
Пров.		Никитченко					3.48	1:2
Н.контр.		Колмец			Лист 108×7 ГОСТ 8732-75 / В 20 ГОСТ 8731-74	Лист	Листов 1	
Утв.						ЛАТГИПРОПРОМ		

Инв.№ подл. | Подпись и дата | Взам.инв.№ | Инв.№ дубл. | Подпись и дата

Копировал А2 Формат А4

Выпуск 2-1
Серия 5.903-12

Формат	Зона	Поз.	Обозначение	Наименование	Кол.	Примечание
				документация		
А3			БМ2.1.2.01.100 СБ	Сборочный чертеж		
				детали		
А4		1	БМ2.1.2.01.101	Корпус	1	
Д4		2	БМ2.1.2.01.102	Дно	1	
		3	-01	Дно	1	
Б4		4	БМ2.1.2.01.103	Прокладка		
				паронит ПОН-2		
				ГОСТ 481-80	1	0,008кг
				прочие изделия		
		5		Пробка П-М20×1,5		
				ТУ36.1142-75	1	
		6		Установка штуцера 1/2"-50		
				3К4-4,8-70	1	
		7		Штуцер 1/2"-50		
				3К4-34-70	2	

Инв.№ подл. | Подпись и дата | Взам.инв.№ | Инв.№ дубл. | Подпись и дата

Изм.	Лист	№ докум.	Подп.	Дата	БМ2.1.2.01.100			
Разраб.		Авдеенко			Бачок разделительный	Лит.	Лист	Листов 1
Пров.		Никитченко				ЛАТГИПРОПРОМ		
Н.контр.		Колмец						
Утв.								

Копировал А2 Формат А4

БМ2.1.2.01.100 СБ

Выпуск 2-1

Серия 5.903-12

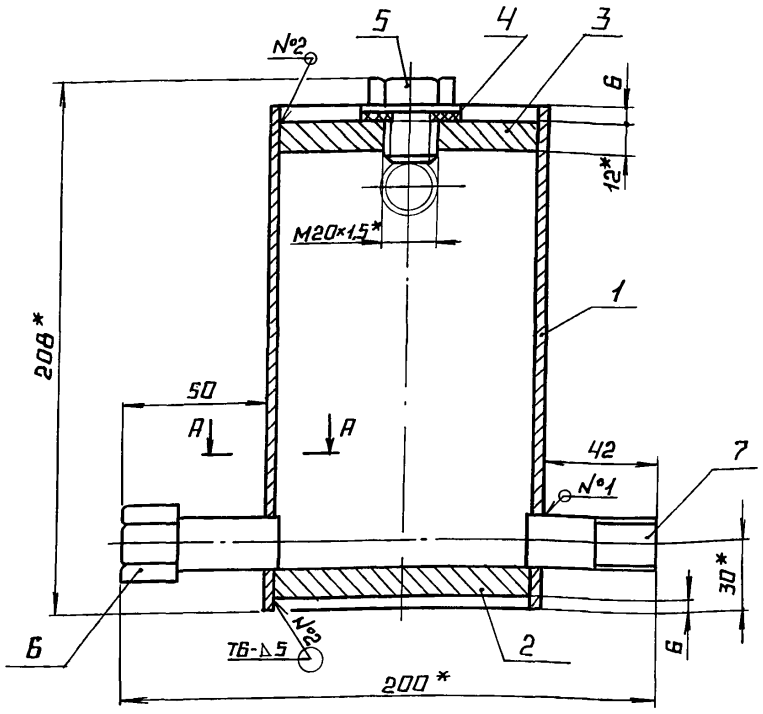

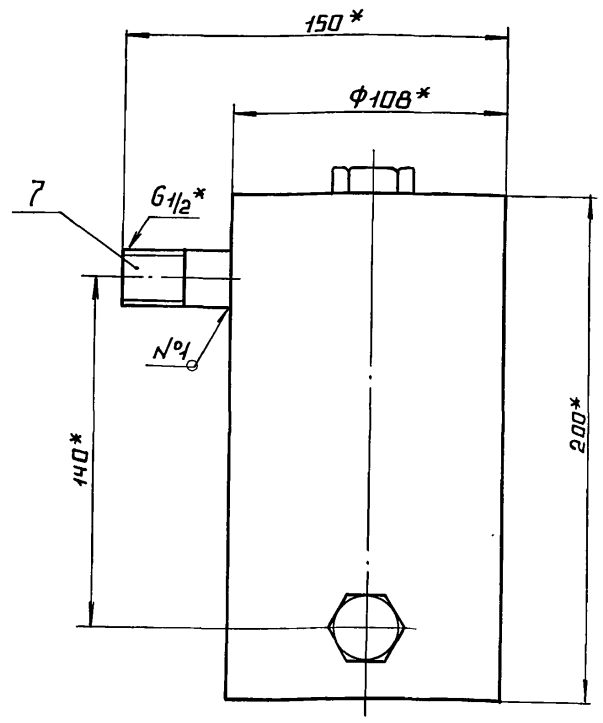

А–А
М1:1

поз. 4

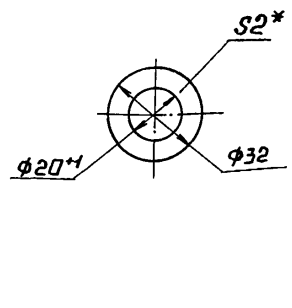

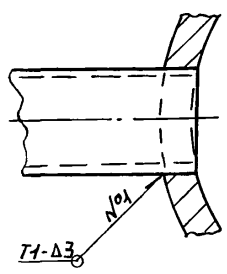

1.* Размеры для справок.

2. $\pm \frac{IT14}{2}$.

3. Обработка поверхностей реза деталей Б4 $\sqrt{25}$.

4. Сварные швы по ГОСТ 5264-80.

5. Произвести гидроиспытание давлением Р=3 МПа (30 кгс/см²) в течение 10 мин. течь не допускается.

Изм.	Лист	№ докум.	Подп.	Дата	БМ2.1.2.01.100 СБ			
Разраб.		Авдеенко			Бачок разделительный	Лит.	Масса	Масштаб
Пров.		Никитченко					5,3	1:2
Н.контр.		Колмец				Лист	Листов 1	
						ЛАТГИПРОПРОМ		

Копировал Формат А3

Инв.№ подл. | Подпись и дата | Взам.инв.№ | Инв.№ дубл. | Подпись и дата

БМ2.1.2.01.102

Выпуск 2-1

Серия 5.903-12

Рис.1

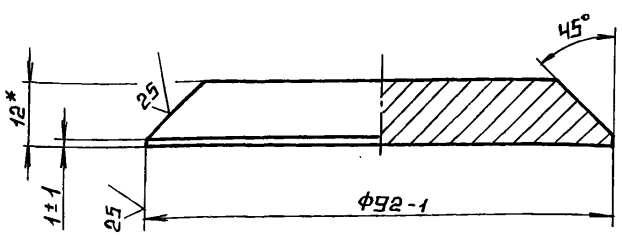

Рис.2

Остальное см. Рис.1

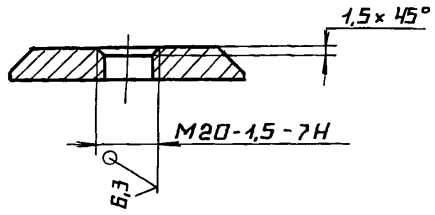

Обозначение	Масса, кг
БМ2.1.2.01.102	0,626
-04	0,625

1.* Размеры для справок.

2. $\pm \frac{IT14}{2}$.

Изм.	Лист	№ докум.	Подп.	Дата	БМ2.1.2.01.102			
Разраб.		Авдеенко			Дно	Лит.	Масса	Масштаб
Пров.		Никитченко					См. табл.	—
Н.контр.		Колмец				Лист	Листов 1	
					Лист 12 ГОСТ 19903-74 / В20 ГОСТ 14637-79	ЛАТГИПРОПРОМ		

Копировал Формат А4

Выпуск 2-1

Серия 5.903-12

Формат	Зона	Поз.	Обозначение	Наименование	Кол.	Примечание
				Документация		
А2			БМ2.1.2.02.000 СБ	Сборочный чертеж		
				Сборочные единицы		
А4		1	БМ2.1.2.01.100	Бачок разделительный	1	
				Детали		
Б4		2	БМ2.1.2.02.001	Труба		
				Труба 15×3,2 ГОСТ 3262-75	1	0.143кг
Б4		3	БМ2.1.2.02.002	Прокладка		
				Паронит ПОН-2 ГОСТ 481-80	1	0.005кг
				Стандартные изделия		
		4		Контргайка 15 ГОСТ 8968-75	1	
		5		Муфта 15 ГОСТ 8966-75	2	
		6		Сгон 15 ГОСТ 8969-15	1	

Изм.	Лист	№ докум.	Подп.	Дата	БМ2.1.2.02.000			
Разраб.		Элманис			Устройство отборное	Лит.	Лист 1	Листов 2
Пров.		Никитченко				ЛАТГИПРОПРОМ		
Н.контр.		Колмец						
Утв.								

Копировал Формат А4

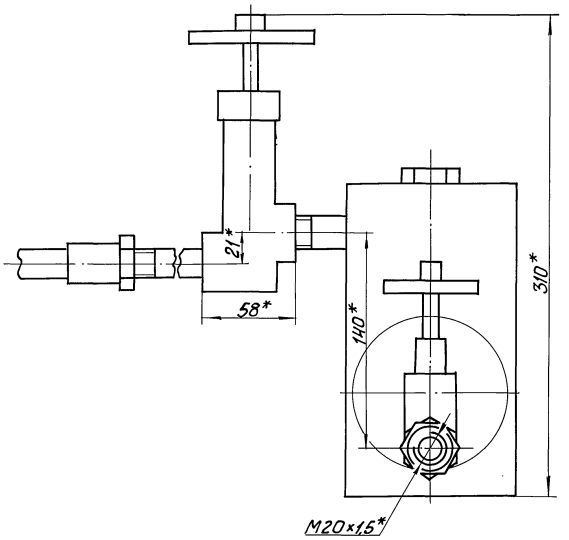

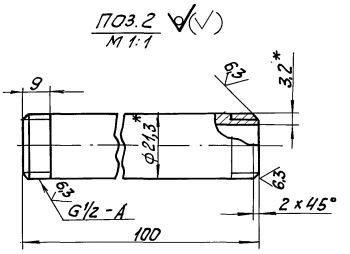

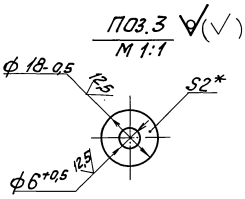

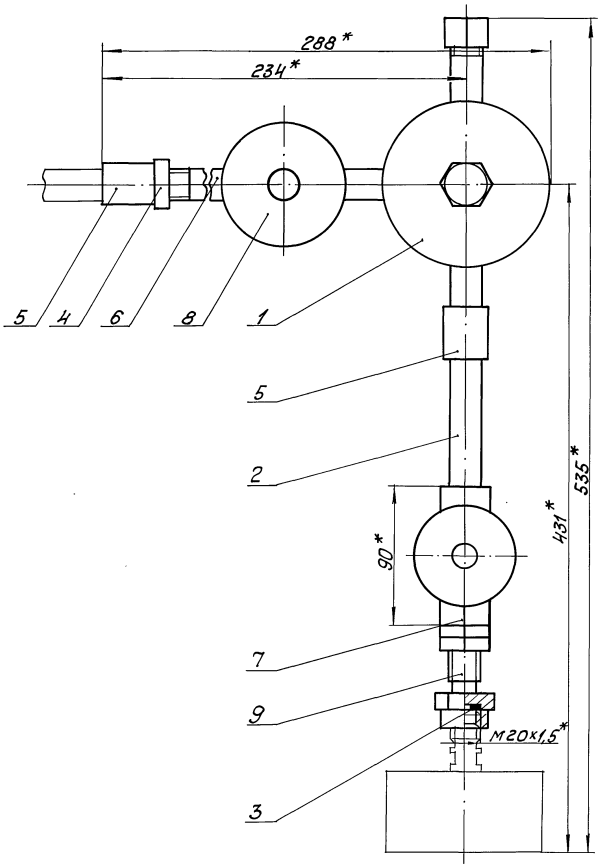

1. Размеры для справок.
2. 2 $\frac{1T1H}{2}$.
3. Уплотнение резьбы произвести лентой фумтукон-81 (арт. КИ-101-01-23).
4. Произвести гидроиспытания давлением $P = 0{,}85$ МПа (8,5 кгс/см²) в течение 10 мин. Течь не допускается.

Инв. № подл. | Подпись и дата | Взам. инв. № | Инв. № дубл. | Подпись и дата

					БМ2.1.2.02.000СБ		
Изм.	Лист	№ докум.	Подпись	Дата	Устройство отборное	Лит.	Масса	Масштаб
Разраб.		Элманов					7,17	1:2
Пров.		Никитченко				Лист	Листов 1	
Т. контр.						ЛАТГИПРОПРОМ		
Н. контр.		Колмец						
Утв.								

Выпуск 2-1

Серия 5.903-12

Формат	Зона	Поз.	Обозначение	Наименование	Кол.	Примечание
		7		Вентиль 15 кч 18п;		
				Ду 15; Ру 16 МПа (16 кгс/см²)		
				ГОСТ 18161-72	1	
				Прочие изделия		
		8		Вентиль 15 нж 6 бк;		
				Ду 15 Ру 2,5 МПа (25 кгс/см²)		
				ТУ 26-07-211-80	1	
		9		Соединитель		
				СНП-М20×6 1/2		
				ТУ 36.1123-74	1	

Инв. № подл. | Подпись и дата | Взам. инв. № | Инв. № дубл. | Подпись и дата

Изм.	Лист	№ докум.	Подпись	Дата

БМ2.1.2.02.000 Лист 2

Копировал А4 Формат А4

Выпуск 2-1

Серия 5.903-12

Формат	Зона	Поз.	Обозначение	Наименование	Кол.	Примечание
				Документация		
А2			БМ2.1.2.03.000 СБ	Сборочный чертеж		
				Сборочные единицы		
А4		1	БМ2.12.01.100	Бочок разделительный	1	
				Детали		
Б4		2	БМ2.1.2.03.001	Колено		
				Труба 15×3,2		
				ГОСТ 3262-75	1	0,78 кг
Б4		3	БМ2.1.2.01.002	Прокладка		
				Паронит ПОН-2		
				ГОСТ 481-80	1	0,005 кг
				Стандартные изделия		
		4		Контргайка 15		
				ГОСТ 8968-75	1	
		5		Муфта 15 ГОСТ 8966-75	2	
		6		Сгон 15 ГОСТ 8969-15	1	

Инв. № подл. | Подпись и дата | Взам. инв. № | Инв. № дубл. | Подпись и дата

Изм.	Лист	№ докум.	Подпись	Дата
Разраб.		Элианис		
Пров.		Никитченко		
Н. контр.		Колмец		
Утв.				

БМ2.1.2.03.000

Устройство отборное

Лит.	Лист	Листов
	1	2

ЛАТГИПРОПРОМ

Копировал А4 Формат А4

Выпуск 2-1

Серия 5.903-12

Формат	Зона	Поз.	Обозначение	Наименование	Кол.	Примечание
		7		Вентиль 15 кч 18п;		
				Ду 15; Ру 16 МПа (16 кгс/см²)		
				ГОСТ 18161-72	1	
				Прочие изделия		
		8		Вентиль 15 нж 6 бк		
				Ду 15 Ру 2,5 МПа (25 кгс/см²)		
				ТУ 26-07-211-80	1	
		9		Соединитель		
				СНП-М20×6 1/2		
				ТУ 36.1123-74	1	

Инв. № подл. | Подпись и дата | Взам. инв. № | Инв. № дубл. | Подпись и дата

Изм.	Лист	№ докум.	Подпись	Дата

БМ2.1.2.03.000 Лист 2

Копировал А4 Формат А4

Выпуск 2-1

Серия 5.903-12

Формат	Зона	Поз.	Обозначение	Наименование	Кол.	Примечание
				Документация		
А2			БМ1.22.01.000 СБ	Сборочный чертеж		
				Сборочные единицы		
А4		1	БМ2.1.2.01.100	Бочок разделительный	1	
				Детали		
Б4		2	БМ1.22.01.001	Колено		
				Труба 15×3,2 ГОСТ 3262-75		
				$L_{заг.}$ = 507±2 мм	1	0,59 кг
Б4		3	БМ1.2.2.01.002	Прокладка		
				Паронит ПОН-2 ГОСТ 481-80	1	0,005 кг
				Стандартные изделия		
		4		Контргайка 15 ГОСТ 8968-75	1	
		5		Муфта 15 ГОСТ 8966-75	2	
		6		Сгон 15 ГОСТ 8969-15	1	
		7		Вентиль 15 кч 18п; Ду 15		
				Ру 16 МПа (16 кгс/см²)		
				ГОСТ 18161-72	1	

Инв. № подл. | Подпись и дата | Взам. инв. № | Инв. № дубл. | Подпись и дата

Изм.	Лист	№ докум.	Подпись	Дата
Разраб.		Никитченко		
Пров.		Колмец		
Н. контр.		Колмец		
Утв.				

БМ1.2.2.01.000

Устройство отборное

Лит.	Лист	Листов
	1	2

ЛАТГИПРОПРОМ

Копировал А4

БМ2.1.2.03.000СБ

Выпуск 2-1

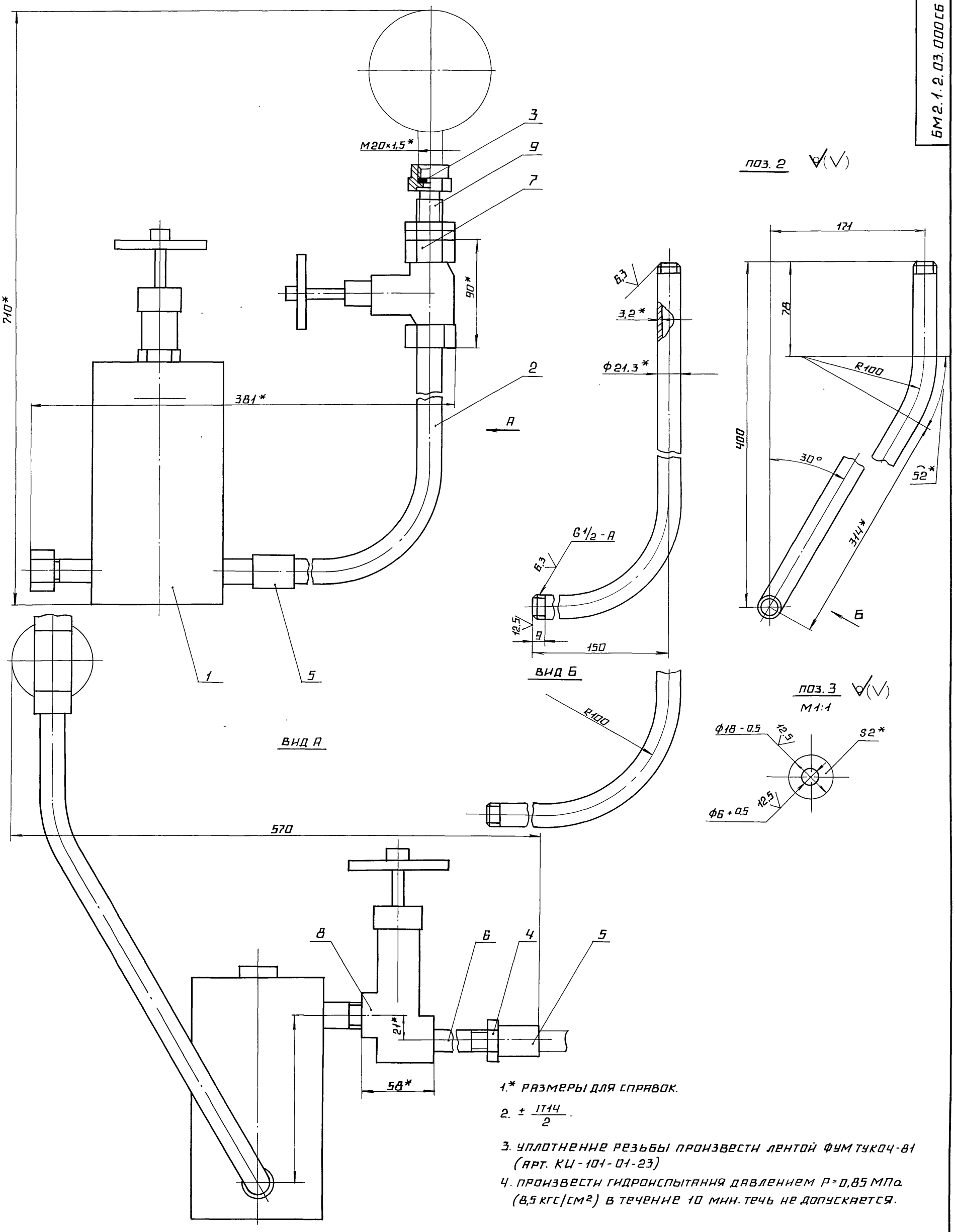

1.* Размеры для справок.

2. $\pm \frac{IT14}{2}$.

3. Уплотнение резьбы произвести лентой ФУМ ТУ04-81 (арт. КИ-101-01-23)

4. Произвести гидроиспытания давлением P=0,85 МПа (8,5 кгс/см²) в течение 10 мин. течь не допускается.

Серия 5.903-12

					БМ 2.1.2.03.000 СБ			
Изм.	Лист	№ докум.	Подп.	Дата	Устройство отборное	Лит.	Масса	Масштаб
Разраб.		Элманис					7,35	1:2
Пров.		Никитченко				Лист	Листов	
Т.контр.								
Н.контр.		Колмец				ЛАТГИПРОПРОМ		
Утв.								

Инв.№ подл. | Подпись и дата | Взам. инв.№ | Инв.№ дубл. | Подпись и дата

БМ1.2.2.01.000 СБ

Выпуск 2-1

Серия 5.903-12

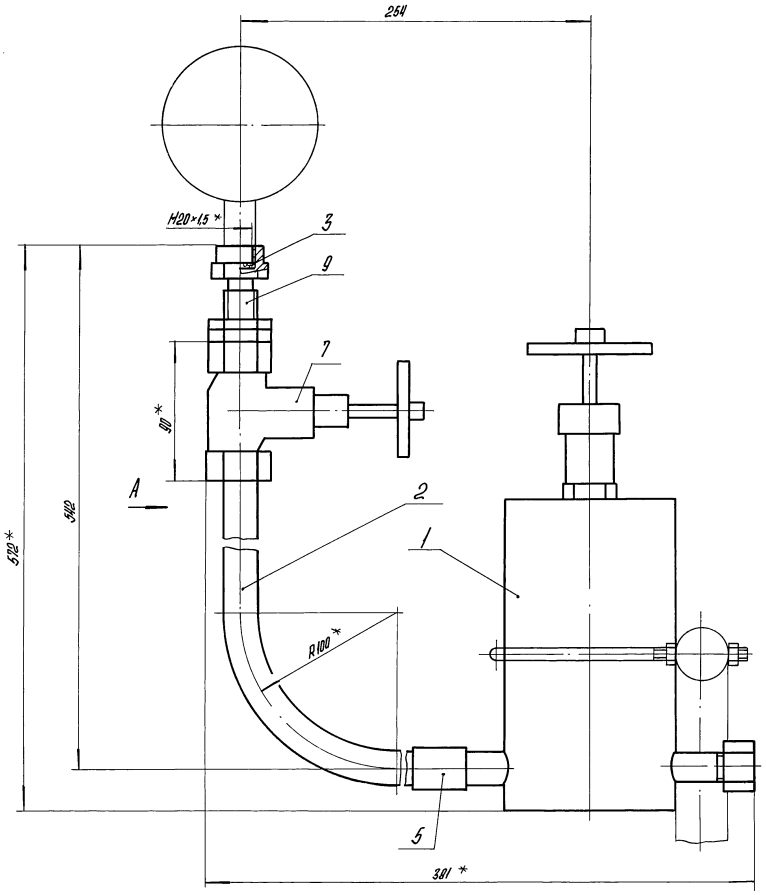

Поз. 3
М2:1

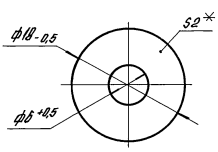

Поз. 2
М1:2

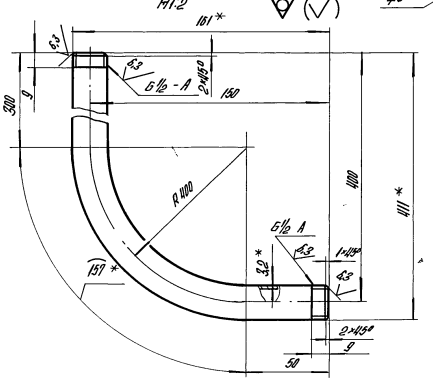

Вид А

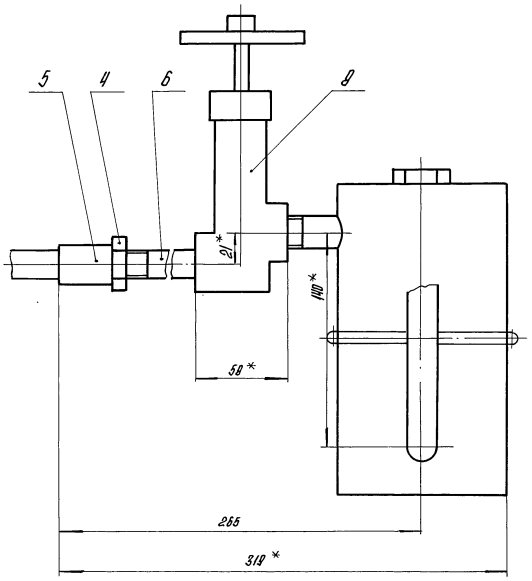

1. * Размеры для справок.
2. $\pm \frac{IT14}{2}$.
3. Уплотнение резьбы произвести лентой ФУМ ТУ К04-81 (арт. КЦ. 101-01-23).
4. Произвести гидроиспытания давлением P=0,85 МПа (8,5 кгс/см²) в течение 10 мин. Течь не допускается.

Изм.	Лист	№ докум.	Подпись	Дата	БМ1.2.2.01.000 СБ			
Разраб.		Никитченко			Устройство отборное	Лит.	Масса	Масштаб
Пров.		Колмец					7,3	1:2
Т.контр.						Лист	Листов 1	
Н.контр.		Колмец				ЛАТГИПРОПРОМ		
Утв.								

Инв. № подл. | Подпись и дата | Взам. инв. № | Инв. № дубл. | Подпись и дата

Копировал

Поз.	Обозначение	Наименование	Кол.	Примечание
		Прочие изделия		
8		Вентиль 15нж6бк; Ду 15 Ру 2,5 МПа (25 кгс/см²) ТУ 26-07-271-80	1	
9		Соединитель СНП-М20×6½ ТУ 36.1123-74	1	

БМ1.2.2.01.000 — Лист 2

Копировал Формат А4

Поз.	Обозначение	Наименование	Кол.	Примечание
		Документация		
А4	БМ2.1.2.04.000 СБ	Сборочный чертеж		
		Детали		
Б4	1 БМ2.1.2.04.001	Труба		
		Труба 32×2 ГОСТ 10704-76 / В-Ст3сп ГОСТ 10705-80	1	0,55 кг
Б4	2 БМ2.1.2.04.002	Труба		
		Труба 32×2 ГОСТ 10704-76 / В-Ст3сп ГОСТ 10705-80		
		L = 150 ± 0,5 мм	1	0,35 кг

БМ2.1.2.04.000

Изм.	Лист	№ докум.	Подп.	Дата
Разраб.		Элманис		
Пров.		Никитченко		
Н. контр.		Колмец		
Утв.				

Стойка — Лит. — Лист — Листов 1

ЛАТГИПРОПРОМ

Копировал Формат А4

БМ2.1.2.04.000 СБ

Поз. 1

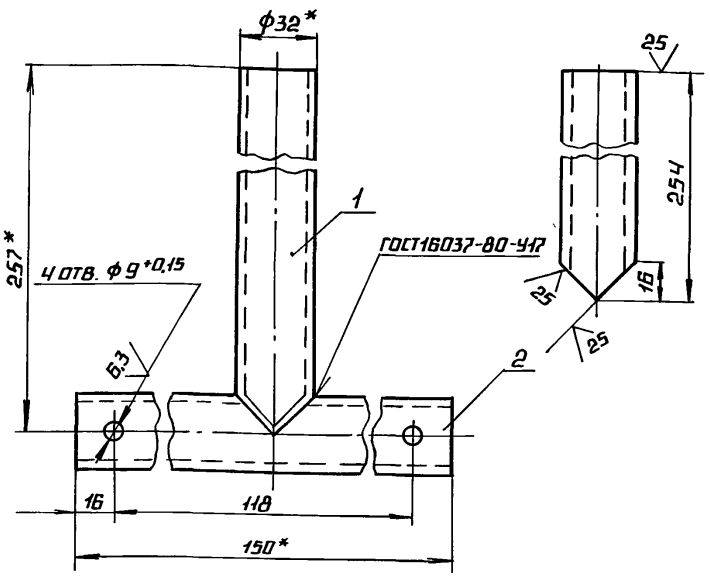

1.* Размеры для справок.

2. ± IT14/2.

3. Обработка поверхностей реза деталей Б4 25.

БМ2.1.2.04.000 СБ

Изм.	Лист	№ докум.	Подп.	Дата
Разраб.		Элманис		
Пров.		Никитченко		
Т. контр.				
Н. контр.		Колмец		
Утв.				

Стойка — Лит. — Масса 0,9 — Масштаб 1:2 — Лист — Листов 1

ЛАТГИПРОПРОМ

Копировал Формат А4

Поз.	Обозначение	Наименование	Кол.	Примечание
		Документация		
А4	БМ2.1.2.05.000 СБ	Сборочный чертеж		
		Детали		
Б4	1 БМ2.1.2.05.001	Труба		
		Труба 32×2 ГОСТ 10704-76 / В-Ст3сп ГОСТ 10705-80		
		L = 217 ± 0,575 мм	1	0,47 кг
Б4	2 БМ2.1.2.05.002	Труба		
		Труба 32×2 ГОСТ 10704-76 / В-Ст3сп ГОСТ 10705-80		
		L = 353 ± 0,7 мм	1	0,76 кг

БМ2.1.2.05.000

Изм.	Лист	№ докум.	Подп.	Дата
Разраб.		Элманис		
Пров.		Никитченко		
Н. контр.		Колмец		
Утв.				

Стойка — Лит. — Лист — Листов 1

ЛАТГИПРОПРОМ

Копировал Формат А4

БМ2.1.2.05.000 СБ

Выпуск 2-1

Серия 5.903-12

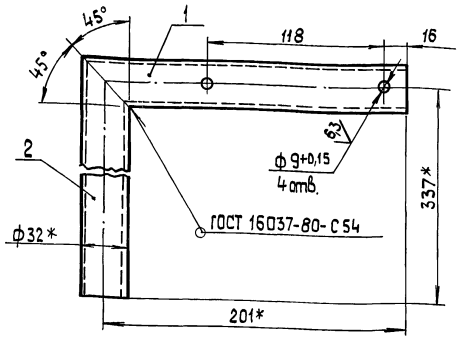

1.* Размеры для справок

2. $\pm \frac{IT14}{2}$.

3. Обработка поверхностей реза деталей БЧ $\sqrt{25}$

Изм.	Лист	№ докум.	Подп.	Дата
Разраб.		Элманис		
Пров.		Никитченко		
Т.контр.				
Н.контр.		Колмец		
Утв.				

БМ 2.1.2.05.000 СБ

Стойка

Лит.	Масса	Масштаб
	1,23	1:2

Лист | Листов 1

ЛАТГИПРОПРОМ

Копировал | Формат А4

Инв.№ подл. | Подп. и дата | Взам.инв.№ | Инв.№ дубл. | Подп. и дата

Формат	Зона	Поз.	Обозначение	Наименование	Кол.	Примечание
				Документация		
А4			БМ2.1.2.06.000 СБ	Сборочный чертеж		
				Детали		
БЧ		1	БМ 2.1.2.06.001	Пластина		
				Полоса 5×50-ГОСТ 103-76 / Вст3кп2 ГОСТ 535-79	1	0,2кг
БЧ		2	БМ 2.1.2.06.002	Пластина		
				Полоса 5×120-ГОСТ 103-76 / Вст3кп2 ГОСТ 535-79	1	0,56кг

БМ2.1.2.06.000

Изм.	Лист	№ докум.	Подп.	Дата
Разраб.		Элманис		
Пров.		Никитченко		
Н.контр.		Колмец		
Утв.				

Стойка

Лит.	Лист	Листов
		1

ЛАТГИПРОПРОМ

Копировал | Формат А4

Инв.№ подл. | Подп. и дата | Взам.инв.№ | Инв.№ дубл. | Подп. и дата

БМ2.1.2.06.000 СБ

Выпуск 2-1

Серия 5.903-12

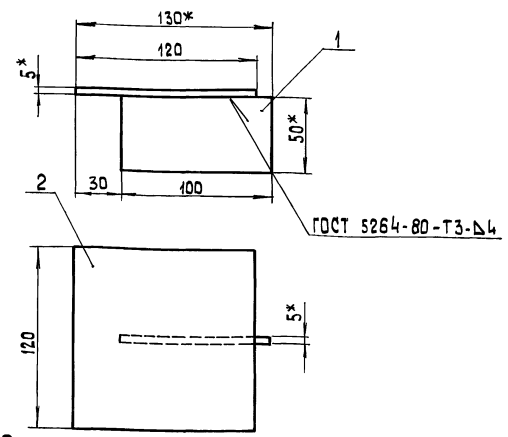

1.* Размеры для справок

2. $\pm \frac{IT14}{2}$.

3. Обработка поверхностей реза деталей БЧ $\sqrt{25}$.

Изм.	Лист	№ докум.	Подп.	Дата
Разраб.		Элманис		
Пров.		Никитченко		
Т.контр.				
Н.контр.		Колмец		
Утв.				

БМ2.1.2.06.000 СБ

Стойка

Лит.	Масса	Масштаб
	0,76	1:2

Лист | Листов 1

ЛАТГИПРОПРОМ

Копировал | Формат А4

Инв.№ подл. | Подп. и дата | Взам.инв.№ | Инв.№ дубл. | Подп. и дата

БМ2.1.3.00.001

Выпуск 2-1

Серия 5.903-12

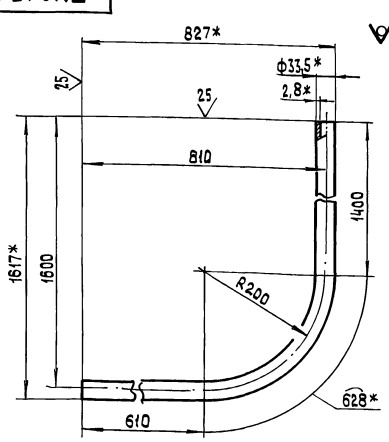

1.* Размеры для справок

2. $\pm \frac{IT14}{2}$.

Изм.	Лист	№ докум.	Подп.	Дата
Разраб.		Никитченко		
Пров.		Колмец		
Т.контр.				
Н.контр.		Колмец		
Утв.				

БМ2.1.3.00.001

Труба

Лит.	Масса	Масштаб
	5,6	1:5

Лист | Листов 1

Труба 25×2,8 ГОСТ 3262-75

ЛАТГИПРОПРОМ

Копировал 23523-06 35 Формат А4

Инв.№ подл. | Подп. и дата | Взам.инв.№ | Инв.№ дубл. | Подп. и дата

Формат	Зона	Поз.	Обозначение	Наименование	Кол.	Примечание
				Документация		
А3			БМ 2.1.3.00.000 СБ	Сборочный чертеж		
А4			БМ 2.0.0.00.000 ДТ	Указания по применению и изготовлению		Выпуск 2-0
				Детали		
А4		1	БМ 2.1.3.00.001	Труба	1	
А4		2	БМ 2.1.3.00.002	Труба		
				Труба 20×2,5 ГОСТ 3262-75		
				L = 1020 ± 2 мм	1	1,58 кг
Б4		3	БМ 2.1.3.00.003	Пластина		
				Лист 5 ГОСТ 19903-74 / Вст3кп2 ГОСТ 14637-79	1	0,18 кг
Б4		4	БМ 2.1.3.00.004	Пластина		
				Лист 5 ГОСТ 19903-74 / Вст3кп2 ГОСТ 14637-79	1	0,17 кг
Б4		5	БМ 2.1.3.00.005	Пластина		
				Лист 5 ГОСТ 19903-74 / Вст3кп2 ГОСТ 14637-79	1	0,38 кг
Б4		6	БМ 2.1.3.00.006	Пластина		
				Лист 5 ГОСТ 19903-74 / Вст3кп2 ГОСТ 14637-79	1	0,83 кг
				Стандартные изделия		
		7		Винт М5×25.58 ГОСТ 1491-72	3	

Изм.	Лист	№ докум.	Подп.	Дата
Разраб.		Никитченко		
Пров.		Колмец		
Н. контр.				
Утв.		Колмец		

БМ 2.1.3.00.000

Блок мазутный рециркуляционный БМРП-1×45,0-3,8 установка электрооборудования

Лит.	Лист	Листов
	1	2

ЛАТГИПРОПРОМ

Копировал А4 Формат А4

Формат	Зона	Поз.	Обозначение	Наименование	Кол.	Примечание
		8		Гайка М5.5 ГОСТ 5916-70	3	
		9		Шайба 5.02 ГОСТ 11371-78	3	
				Прочие изделия		
		10		ПОСТ ПКЕ 222-2У3, 3/4"		
				ТУ 16.642.006-83	1	
				Хомутики ТУ36-1448-77		
		11		С 437 У2	1	
		12		С 438 У2	2	
				Втулки		
		13		В 22 УХЛ 2	1	
		14		В 28 УХЛ 2	1	
		15		Гибкий ввод К 1085 У3		
				ТУ 36-1684-81	1	

Изм.	Лист	№ докум.	Подп.	Дата

БМ 2.1.3.00.000

Лист 2

Копировал А1 Формат А4

1.* Размеры для справок.

2. ± IT14/2.

3. Сварные швы по ГОСТ 5264-80.

Изм.	Лист	№ докум.	Подп.	Дата
Разраб.		Никитченко		
Пров.		Колмец		
Т. контр.				
Н. контр.		Колмец		
Утв.				

БМ 2.1.3.00.000 СБ

Блок мазутный рециркуляционный БМРП-1×45,0-3,8 установка электрооборудования

Лит.	Масса	Масштаб
	10,5	1:20
Лист	Листов 1	

ЛАТГИПРОПРОМ

Копировал А1 Формат А3

Обозначение изолируемого оборудования и трубопровода	Наименование изолируемого оборудования, трубопровода	Кол-во	Размеры: наружн. диаметр или размеры сечения мм	Размеры: длина или высота м	Расположение	t теплоносителя °С	Теплоизоляционная конструкция: назначение	Теплоизоляционная конструкция: наименование основных элементов	Теплоизоляционная конструкция: толщина мм	Поверхность м²	Объем теплоизоляционного слоя м³	Лист основного комплекта обозначение ссылочных или прилагаемых документов	Примечание
1	2	3	4	5	6	7	8	9	10	11	12	13	14
	ОБОРУДОВАНИЕ												
поз.2	Фильтр грубой очистки мазута						от тепло	изделия минераловатные с гоф					
	Ду 150	1	ф325	0,65	вертик.	120	потерь	рированной структурой 2ИГС-100	70		0,072	7.903.9-31-08	
								алюминиевое защитное покрытие	0,5	1,08		7.903.9-21-36	
	патрубки фильтра грубой очистки						от тепло-	изделия минераловатные с гофри-					
	мазута Ду 150	2	ф159	0,13	горизонт	120	потерь	рованной структурой 2ИГС-100	60		0,011	7.903.9-31-08	
								алюминиевое защитное покрытие	0,3	0,25		7.903.9-21-35	
	патрубок фильтра грубой очистки						от тепло-	холстопрошивное полотно					
	мазута Ду 150	1	ф57	0,1	вертик.	120	потерь	ХПС-Т-5	40		0,001	7.903.9-31-10	
								алюминиевое защитное покрытие	0,3	0,049		7.903.9-21-36	
	патрубок фильтра грубой очистки						от тепло-	холстопрошивное полотно					
	мазута Ду 150	1	ф38	0,15	вертик.	120	потерь	ХПС-Т-5	40		0,002	7.903.9-31-10	
								алюминиевое защитное покрытие	0,3	0,06		7.903.9-21-36	
	днище фильтра грубой очистки						от тепло-	изделия минераловатные с гофри					
	мазута Ду 150	1	ф426			120	потерь	рованной структурой 2ИГС-100	70		0,07	7.903.9-31-08	
								алюминиевое защитное покрытие	0,5	1,15		7.903.9-21-35	
поз.55	подогреватель мазута ПМР-64-15	1	ф426	5	горизонт	120	от тепло-	изделия минераловатные с гоф-					
							потерь	рированной структурой 2ИГС-100	70		0,6	7.903.9-31-08	
								алюминиевое защитное покрытие	0,5	10		7.903.9-21-35	
	ТРУБОПРОВОДЫ												
поз.3;4	трубопровод		ф159	0,95	горизонт	120	от тепло	изделия минераловатные с гоф-					
							потерь	рированной структурой 2ИГС-100	60		0,08	7.903.9-31-08	
								алюминиевое защитное покрытие	0,3	0,9		7.903.9-21-35	
поз.3	трубопровод		ф159	0,15	вертик.	120	от тепло-	изделия минераловатные с гофри-					
							потерь	рованной структурой 2ИГС-100	60		0,008	7.903.9-31-08	
								алюминиевое защитное покрытие	0,3	0,14		7.903.9-21-35	
поз.5;6;7;8;9.	трубопровод		ф108	2,3	горизонт	120	от тепло-	изделия минераловатные с гофри-					
							потерь	рованной структурой 2ИГС-100	60		0,1	7.903.9-31-08	
								алюминиевое защитное покрытие	0,3	1,81		7.903.9-21-35	
поз.6;7;9	трубопровод		ф108	1,6	вертик.	120	от тепло	изделия минераловатные с гоф-					
							потерь	рированной структурой 2ИГС-100	60		0,07	7.903.9-31-08	
								алюминиевое защитное покрытие	0,3	1,26		7.903.9-21-36	
поз.10;14;15	трубопровод		ф57	5,7	горизонт	120	от тепло-	холстопрошивное полотно					
							потерь	ХПС-Т-5	40		0,068	7.903.9-31-10	
								алюминиевое защитное покрытие	0,3	2,79		7.903.9-21-35	
поз.10;11;14	трубопровод		ф57	0,98	вертик.	120	от тепло-	холстопрошивное полотно					
							потерь	ХПС-Т-5	40		0,012	7.903.9-31-10	
								алюминиевое защитное покрытие	0,3	0,48		7.903.9-21-36	
поз.11	трубопровод		ф38	1,34	горизонт	120	от тепло-	холстопрошивное полотно					
							потерь	ХПС-Т-5	40		0,013	7.903.9-31-10	
								алюминиевое защитное покрытие	0,3	0,56		7.903.9-21-35	
поз.5;6;11;14	трубопровод		ф38	1,42	вертик.	120	от тепло-	холстопрошивное полотно					
							потерь	ХПС-Т-5	40		0,014	7.903.9-31-10	
								алюминиевое защитное покрытие	0,3	0,59		7.903.9-21-36	
поз.12;13	трубопровод		ф25	1,1	горизонт	120	от тепло	холстопрошивное полотно					
							потерь	ХПС-Т-5	30		0,006	7.903.9-31-10	
								алюминиевое защитное покрытие	0,3	0,34		7.903.9-21-35	
поз.12;13;14	трубопровод		ф25	2,8	вертик.	120	от тепло	холстопрошивное полотно					
							потерь	ХПС-Т-5	30		0,014	7.903.9-31-10	
								алюминиевое защитное покрытие	0,3	0,87		7.903.9-21-36	

Технические требования см. выпуск 2-0
„Указания по применению и изготовлению"

Выпуск 2-1

Серия 5.903-12

Инв.№ подл. | Подпись и дата | Взам.инв.№ | Инв.№ дубл. | Подпись и дата

Изм.	Лист	№ докум.	Подп.	Дата	БМ 2.1.4.00.000 ТН			
Разраб.		Шнейдеров			Блок мазутный рециркуляционный БМРП-1×45,0-3,8	Лит.	Лист 1	Листов 2
Пров.		Мишуров			Ведомость теплоизоляционных конструкций	ЛАТГИПРОПРОМ		
Н.контр.		Шнитко						
Утв.								

23523-06 37 Копировал Формат А2

Выпуск 2-1

Обозначение изолируемого оборудования и трубопровода	Наименование изолируемого оборудования и трубопровода	Кол-во	Размеры: Наружный диаметр или размеры сечения мм	Размеры: Длина или высота м	Расположение	t теплоносителя °С	Теплоизоляционная конструкция: Назначение	Теплоизоляционная конструкция: Наименование основных элементов	Теплоизоляционная конструкция: Толщина мм	Поверхность м²	Объем теплоизоляционного слоя м³	Лист основного комплекта обозначение ссылочных или прилагаемых документов	Примечание
поз. 3	Отвод 90°	1	ф 159			120	от теплопотерь	Изделия минераловатные с гофрированной структурой 2ИГС-100	60		0,02	3.903.9-31-88	
								Алюминиевое защитное штампованное покрытие	0,3	0,309		3.903-11.83	
поз. 5; 6; 7; 8	Отвод 90°	5	ф 108			120	от теплопотерь	Изделия минераловатные с гофрированной структурой 2ИГС-100	60		0,053	3.903.9-31-88	
								Алюминиевое защитное штампованное покрытие	0,3	0,845		3.903-11.83	
поз. 10; 11; 15	Отвод 90°	11	ф 57			120	от теплопотерь	Холстопрошивное полотно ХПГ-Т-5	40		0,007	3.903.9-31-10	
								Алюминиевое защитное штампованное покрытие	0,3	0,26		3.903.11.83	
поз. 10; 6; 16	Арматура муфтовая	1	Ду 50			120		Шнур теплоизоляционный с металлическим защитным покрытием	50		0,004	7-903.9--22-01	
									0,3	0,13		3.903.9-21.36	
поз. 11	Арматура муфтовая	4	Ду 32			120		Шнур теплоизоляционный с металлическим защитным покрытием	40		0,008	7.903.9--2.2-01	
									0,3	0,36		3.903.9-21.36	
поз. 12; 13	Арматура муфтовая	2	Ду 20			120		Шнур теплоизоляционный с металлическим защитным покрытием	40		0,003	7.903.9--2.2-01	
									0,3	0,15		3.903.9-2.1-35	
поз. 50	Арматура фланцевая	1	Ду 50			120		Матрацы из стеклянного штапельного волокна	50		0,062	3.903.9-22-86	
								Алюминиевое защитное покрытие	1,0	0,88		3.903.9-22-11.12	
								Отделка торцов гофрированными диафрагмами				3.903.9-22-34	
поз. 51	Арматура фланцевая задвижка	3	Ду 100			120		Матрацы из стеклянного штапельного волокна	60		0,33	3.903.9-22-86	
								Алюминиевое защитное покрытие	1,0	3,87		3.903.9-22-11.12	
								Отделка торцов гофрированными диафрагмами				3.903.9-22-37	
поз. 53	Арматура фланцевая клапан обратный	1	Ду 100			120		Матрацы из стеклянного штапельного волокна	60		0,112	3.903.9-22-86	
								Алюминиевое защитное покрытие	1,0	1,29		3.903.9-22-11,12	
								Отделка торцов гофрированными диафрагмами				3.903.9-22-34	
поз. 52	Арматура фланцевая	2	Ду 150			120		Матрацы из стеклянного штапельного волокна	60		0,218	3.903.9-22-86	
								Алюминиевое защитное покрытие	1,0	2,92		3.903.9-22-11,12	
								Отделка торцов гофрированными диафрагмами				3.903.9-22-34	

Серия 3.903-12

Инв. № подл. | Подпись и дата | Взам. инв. № | Инв. № дубл. | Подпись и дата

Изм.	Лист	№ докум.	Подп.	Дата	БМ 2.1.4.00.000 ТН	Лист 2

Копировал А4

Выпуск 2-1 Серия 5.903-12

№ строки	Наименование материала и единица измерения	Код материала	Код ед. изм.	Кол.	Примечание
	Изделия минераловатные с гофрированной структурой на синтетическом связующем ТУ 36.16.22-8-86				
	2ИГС-100 11100.500.60	576202		11.1	
	2ИГС-100 21200.500.70	576202		21.2	
	м		006		
	Маты из стеклянного штапельного волокна МС-50 ГОСТ 10499-78				
	м³		113	0.72	
	Холстопрошивное полотно ХПС-Т-5 ТУ 6-11-454-77 м³		113	0.14	
	Шнур теплоизоляционный из минеральной ваты марки 200 ШТН-МВ-200 ТУ 36-1695-79				
	м³		113	0.015	
	Ткань из стеклянных крученых комбинированных нитей Т-13 ГОСТ 19170-73 м²		055	16.9	

Взам. инв. № | Подпись и дата | Инв. № дубл. | Подпись и дата | Инв. № подл.

Изм.	Лист	№ докум.	Подп.	Дата	БМ 2.1.4.00.000 ВМ			
Разраб.		Шнейдеров			Блок мазутный рециркуляционный БМРП-1×45,0-3,8	Лит.	Лист 1	Листов 3
Пров.		Мишуров						
Н. контр.		Шнитко			Ведомость материалов теплоизоляция.	Латгипропром		
Утв.								

Копировал Формат А4

Выпуск 2-1 Серия 5.903-12

№ строки	Наименование материала и единица измерения	Код материала	Код ед. изм.	Кол.	Примечание
	Нить стеклянная крученая БС 10-160×1×3 ГОСТ 8325-78 кг		116	0.12	
	Алюминиевое защитное покрытие ГОСТ 21631-76	181110			
	толщиной 1.0 м²		055	8,96	
	толщиной 0.5 м²		055	12,23	
	толщиной 0.3 м²		055	10,74	
	Лента 0.7×20 ГОСТ 3560-73 кг		116	6,68	
	Лента 0,8×20 ТУ 48-21-636-79 кг		116	0,92	
	Лента 2×30 ст 3 пс ГОСТ 6009-74 кг		116	24,1	
	Картон асбестовый КАОН1-В ГОСТ 2850-80 кг	257631	116	0.4	
	Проволока 3-О-Ч ГОСТ 3282-74 кг	121100	116	0,073	
	Проволока 2-О-Ч ГОСТ 3282-74 кг	121100	116	1.37	

Взам. инв. № | Подпись и дата | Инв. № дубл. | Подпись и дата | Инв. № подл.

Изм.	Лист	№ докум.	Подп.	Дата	БМ 2.1.4.00.000 ВМ	Лист 2

Копировал Формат А4

Выпуск 2-1 Серия 5.903-12

№ строки	Наименование материала и единица измерения	Код материала	Код ед. изм.	Кол.	Примечание
	Проволока 0,8-О-Ч ГОСТ 3282-74 кг	121100	116	0.14	
	Пряжка тип I-О ТУ 36-1492-77 кг	181110	116	3.15	
	Пряжка тип II-А ТУ 36-1492-77 кг	181110	116	0,7	
	Винт 4×12.04.019 ГОСТ 10621-80 кг	128401	116	15,58	
	Заклепка комбинированная СТД 985 кг	128500	116	0,57	
	ТУ 36-1598-77 шт.		796	131	
	Диафрагма тип I ТУ 36-2543-83 кг	181110	116	0.05	
	шт.		796	14	
	Элемент покрытия штампованный ТУ 36-2427-81 толщиной 0,3 м²	181110	055	1.41	

Взам. инв. № | Подпись и дата | Инв. № дубл. | Подпись и дата | Инв. № подл.

Изм.	Лист	№ докум.	Подп.	Дата	БМ 2.1.4.00.000 ВМ	Лист 3

Копировал Формат А4

№ строки	Наименование вида работ	Ед. изм.	Код вида работ	Код ед. изм.	Количество
1	Изоляция трубопроводов и оборудования изделиями минераловатными с гофрированной структурой 2ИГС-100	м³		113	1.07
2	Изоляция трубопроводов холсто прошивным полотном ХПС-Т-5	м³		113	0.14
3	Изоляция арматуры шнуром теплоизоляционным из минеральной ваты марки 200	м³		113	0.015
4	Изоляция арматуры матрацами из стеклянного штапельного волокна	м³		113	0.72
5	Покрытие поверхности изоляции трубопроводов, оборудования и арматуры алюминиевым защитным покрытием	м²		055	31.93
6	Покрытие поверхности изоляции отводов алюминиевым защитным штампованным покрытием	м²		055	1,41

Взам. инв. № | Подпись и дата | Инв. № дубл. | Подпись и дата | Инв. № подл.

Изм.	Лист	№ докум.	Подп.	Дата	БМ 2.1.4.00.000 ВО			
Разраб.		Шнейдеров			Блок мазутный рециркуляционный БМРП-1×45,0-3,8	Лит.	Лист	Листов 1
Пров.		Мишуров						
Н. контр.		Шнитко			Ведомость объемов работ теплоизоляция.	Латгипропром		
Утв.								

Копировал Формат А4

gost.e-ecolog.ru