Типовая документация на конструкции,
изделия и узлы зданий и сооружений

Серия 5.903-12

Блоки тепломеханического оборудования для установок мазутоснабжения

Выпуск 1-3

Блоки перекачивающих насосов мазута БМПН-2×324,0-34

Рабочие чертежи

gost.e-ecolog.ru

Типовая документация на конструкции,
изделия и узлы зданий и сооружений

Серия 5.903-12

Блоки тепломеханического оборудования для установок мазутоснабжения

Выпуск 1-3

Блоки перекачивающих насосов мазута БМПН-2×324,0-3,4

Рабочие чертежи

Разработаны
проектным институтом
„Латгипропром"
Гл.инж.института В.Овчаров
Гл.инж.проекта Я.Нидбальский

Утверждены
Минмонтажспецстроем СССР
протокол от 24 ноября 1988 г.
№ 17
Введены в действие с 01.03.1989 г.

Выпуск 1-3

Серия 5.903-12

Содержание альбома

Обозначение	Наименование	№ стр.
Блок перекачивающих насосов мазута БМПН-2×324,0-3,4		
БМ1.3.1.00.000	Блок БМПН-2×324,0-3,4	2; 3
БМ1.3.1.00.000 ГЗ	Блок БМПН-2×324,0-3,4. Схема принципиальная	3
БМ1.3.1.00.000 СБ	Блок БМПН-2×324,0-3,4. Сб. черт.	4; 5; 6
БМ1.3.1.01.000	Рама	7
БМ1.3.1.01.001	Пеплия	
БМ1.3.1.01.000 СБ	Рама. Сб. черт	8
БМ1.3.1.02.000	Трубопровод	9
БМ1.3.1.02.000 СБ	Трубопровод. Сб. черт.	
БМ1.3.1.03.000	Трубопровод	10
БМ1.3.1.03.000 СБ	Трубопровод. Сб. черт.	
БМ1.3.1.04.000	Трубопровод	11
БМ1.3.1.04.000 СБ	Трубопровод. Сб. черт.	
БМ1.3.1.04.001	Штуцер	12
БМ1.3.1.05.000	Трубопровод	
БМ1.3.1.05.000 СБ	Трубопровод. Сб. черт.	
БМ1.3.1.06.000	Трубопровод	13
БМ1.3.1.06.000 СБ	Трубопровод. Сб. черт.	
БМ1.3.1.06.001	Коллектор	14
БМ1.3.1.07.000	Трубопровод	
БМ1.3.1.07.000 СБ	Трубопровод. Сб. черт.	
БМ1.3.1.08.000	Трубопровод.	
БМ1.3.1.08.000 СБ	Трубопровод. Сб. черт.	15

Выпуск 1-3

Серия 5.903-12

Содержание альбома Продолжение

Обозначение	Наименование	Стр.
БМ1.3.1.09.000	Трубопровод	15
БМ1.3.1.09.000 СБ	Трубопровод	16
Установка приборов контроля и автоматики блока БМПН-2×324,0-3,4		
БМ1.3.2.00.000	Блок БМПН-2×324,0-3,4. Установка приборов контроля и автоматики	16
БМ2.1.2.00.001	Хомут	
БМ1.3.2.00.000 СБ	Блок БМПН-2×324,0-3,4. Установка приборов контроля и автоматики. Сб. черт.	17
БМ1.3.2.00.000 СО	Схема автоматизации	18
БМ1.2.2.01.000	Устройство отборное	
БМ1.2.2.01.000 СБ	Устройство отборное. Сб. черт.	19
БМ2.1.2.01.100	Бачёк разделительный	20
БМ2.1.2.01.100 СБ	Бачёк разделительный. Сб. черт.	
БМ2.1.2.01.101	Корпус	21
БМ2.1.2.01.102	Дно	
БМ1.3.2.01.000	Стойка	
БМ1.3.2.01.000 СБ	Стойка. Сб. черт.	
БМ1.3.2.00.001	Стойка	
БМ1.3.2.00.002	Стойка	22
Установка электрооборудования блока БМПН-2×324,0-3,4		
БМ1.3.3.00.000	Блок БМПН-2×324,0-3,4. Установка электрооборудования	22

Выпуск 1-3

Серия 5.903-12

Содержание альбома Продолжение

Обозначение	Наименование	№ стр.
БМ1.3.3.00.000 СБ	Блок БМПН-2×324,0-3,4. Установка электрооборудования. Сб. черт.	22
БМ1.3.3.01.000 СБ	Стойка. Сб. черт.	23
БМ1.3.3.01.000	Стойка	
БМ1.3.3.01.100 СБ	Стойка. Сб. черт.	24
БМ1.3.3.01.100	Стойка	
Теплоизоляция блока БМПН-2×324,0-3,4		
БМ1.3.4.00.000 ВОР	Ведомость объёмов работ	24
БМ1.3.4.00.000 ВТК	Ведомость теплоизоляционных конструкций	25
БМ1.3.4.00.000 ВМ	Ведомость материалов	26

Выпуск 1-3

Серия 5.903-12

Формат	Зона	Поз.	Обозначение	Наименование	Кол.	Примечание
				Документация		
А2			БМ1.3.1.00.000 СБ	Сборочный чертёж		
А3			БМ1.3.1.00.000 ГЗ	Схема принципиальная		
А4			БМ1.0.0.00.000 ДТ	Указания по применению и изготовлению		Выпуск 1-0
				Сборочные единицы		
А4		1	БМ1.3.1.01.000	Рама	1	
А4		2	БМ1.3.1.02.000	Трубопровод	1	
А4		3	БМ1.3.1.03.000	Трубопровод	1	
А4		4	БМ1.3.1.04.000	Трубопровод	1	
А4		5	БМ1.3.1.05.000	Трубопровод	1	
А4		6	БМ1.3.1.06.000	Трубопровод	1	
А4		7	БМ1.3.1.07.000	Трубопровод	1	
А4		8	БМ1.3.1.08.000	Трубопровод	1	
А4		9	БМ1.3.1.09.000	Трубопровод	1	
				Стандартные изделия		
				Болты ГОСТ 7798-70		
		11		М 20×65.46	16	
		12		М 24×75.46	72	
		13		М 24×160.46	12	
				Гайки ГОСТ 5915-70		
		14		М 20.5	16	
		15		М 24.5	84	

Инв. № подл. | Подп. и дата | Взам. инв. № | Инв. № дубл. | Подп. и дата

Изм.	Лист	№ докум.	Подп.	Дата
Разраб.				
Пров.		Никитченко		
Н. контр.		Калмец		
Утв.				

БМ1.3.1.00.000

Блок перекачивающих насосов мазута БМПН-2×324,0-3,4

Лит.	Масса	Масштаб

Лист 1	Листов 3

ЛАТГИПРОПРОМ

Выпуск 1-3 Серия 5.903-12

Формат	Зона	Поз.	Обозначение	Наименование	Кол.	Примечание
		16		Гайка АМ27.25		
				ГОСТ 9064-75	96	
		17		Гайка соединительная 32		
				ГОСТ 8959-75	2	
		18		Контргайка 32		
				ГОСТ 8961-75	2	
		19		Шайба 27.20		
				ГОСТ 9065-75	96	
		20		Шайба 24.02		
				ГОСТ 10906-78	12	
		21		Шайба 10.02		
				ГОСТ 10906-78	2	
		22		Шайба 24.65 Г		
				ГОСТ 6402-70	12	
		23		Шпилька АМ27×140.20.35		
				ГОСТ 9066-75	48	
				Прокладка ГОСТ 15180-70		
		24		А-150-16	2	
		25		А-200-40	4	
		26		А-250-16	6	
		27		Опора ОПБ2-45		
				ГОСТ 14911-82	1	
		28		Опора отвода Дн219-07		
				ОСТ 34266-75	2	
		29		Задвижка 30с41нж		
				Ру16; Ду250		
				ГОСТ 10904-78	2	
		30		Клапан обратный 19с17нж		
				Ру40; Ду200		
				ГОСТ 18580-73	2	

Инв. № подл. | Подп. и дата | Взам. инв. № | Инв. № дубл. | Подп. и дата

Изм. | Лист | № докум. | Подп. | Дата

БМ1.3.1.00.000 Лист 2

Копировал: Ф. Ф. Формат А4

3

Выпуск 1-3 Серия 5.903-12

Формат	Зона	Поз.	Обозначение	Наименование	Кол.	Примечание
				Прочие изделия		
		31		Насос 10НД-6×1		
				с торцовым уплотнением Т10.		
				Дк = 348 мм,		
				Q = 90 л/с (324 м³/ч)		
				P = 0,34 МПа		
				(3,4 кгс/см²)		
				с электродвигателем В250 S-4;		
				H = 75 кВт;		
				n = 1500 об/мин		
				ТУ 26-06-1258-80	2	

Инв. № подл. | Подп. и дата | Взам. инв. № | Инв. № дубл. | Подп. и дата

Изм. | Лист | № докум. | Подп. | Дата

БМ1.3.1.00.000 Лист 3

Копировал: Ф. Ф. Формат А4

БМ1.3.1.00.000 Г3

Выпуск 1-3 Серия 5.903-12

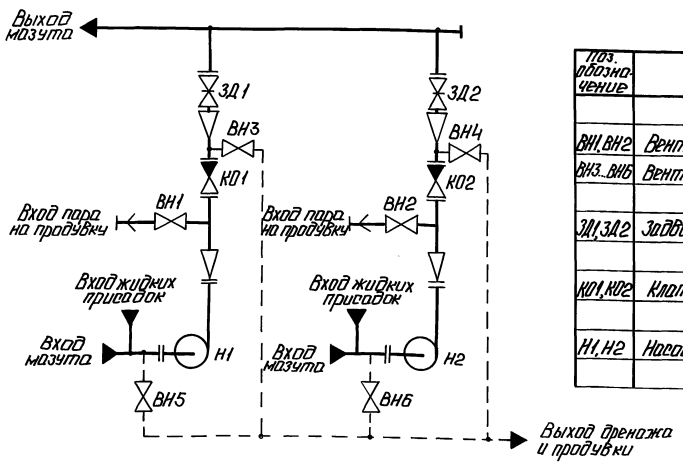

Поз. обозначение	Наименование	Кол.	Примечание
ВН1, ВН2	Вентиль 15с27нж3	2	Ду32; Ру64
ВН3...ВН6	Вентиль 15с27нж3	4	Ду40; Ру64
ЗД1, ЗД2	Задвижка 30с41нж	2	Ду250; Ру16
КО1, КО2	Клапан обратный	2	Ду200; Ру40
Н1, Н2	Насос 10НД-6×1	2	Q=90 л/с; P=0,34 МПа

Инв. № подл. | Подп. и дата | Взам. инв. № | Инв. № дубл. | Подп. и дата

Изм.	Лист	№ докум.	Подп.	Дата
Разраб.		Михайлова		
Пров.		Колмец		
Т. контр.				
Н. контр.		Колмец		
Утв.				

БМ1.3.1.00.000 Г3

Блок перекачивающих насосов мазута БМПН-2×324,0-3,4. Схема принципиальная.

Лит. | Масса | Масштаб

Лист | Листов 1

ЛАТГИПРОПРОМ

Копировал: Ф. Ф. 23523-04 4 Формат А3

БМ.1.3.1.00.000 СБ

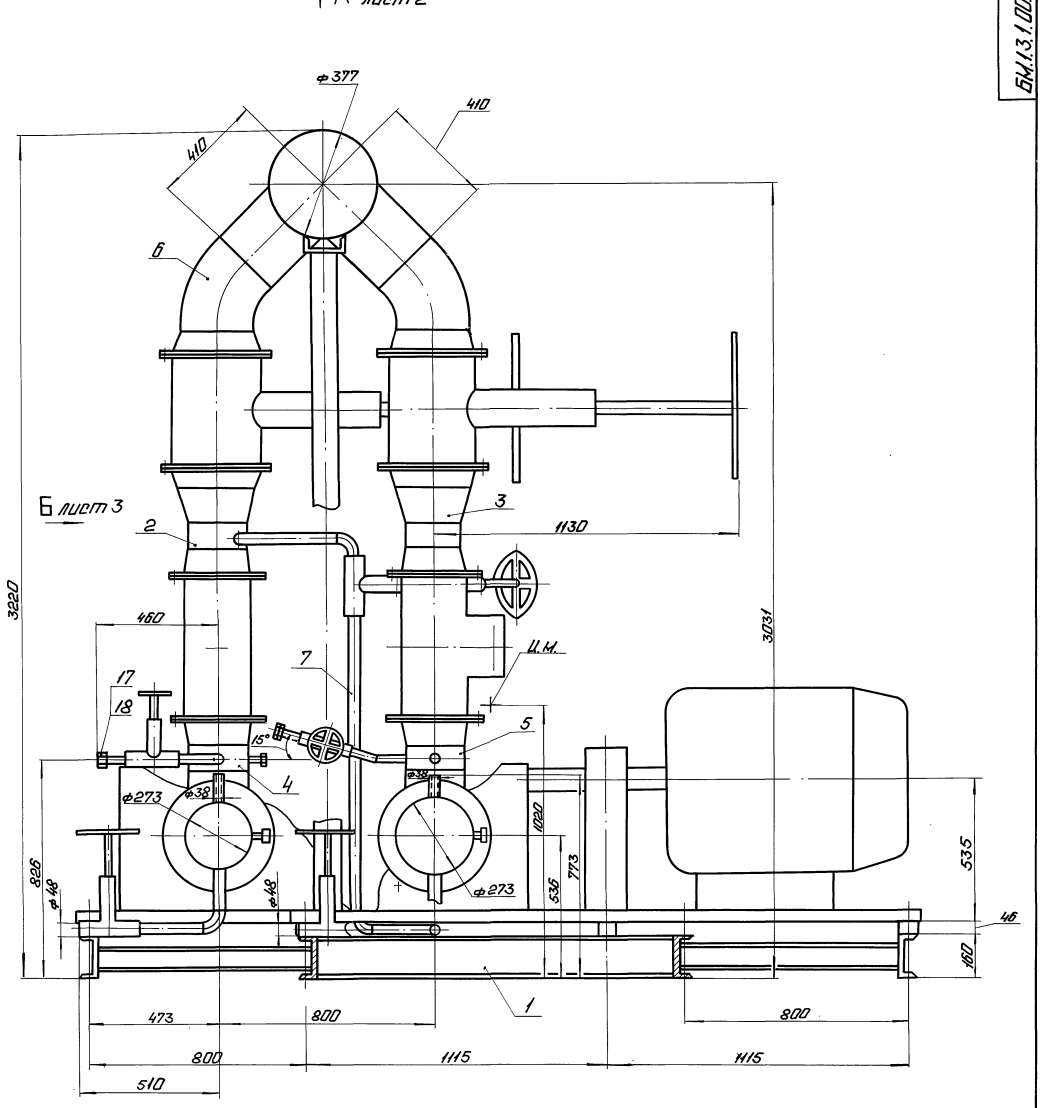

Вид В лист 1
М 1:50

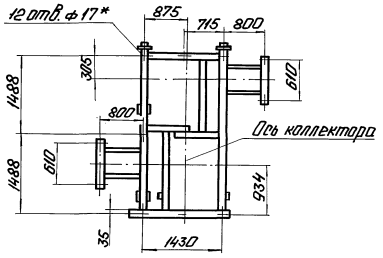

В лист 1

1. Размеры для справок.
2. Произвести гидроиспытания блока давлением 0,425 МПа (4,25 кгс/см²) в течение 10 мин. Течь не допускается.
3. *Сварка ручная дуговая.

Изм.	Лист	№ докум.	Подп.	Дата	БМ 1.3.1.00.000 СБ		
Разраб.		Авдеенко			Блок перекачивающих насосов мазута	Лит.	Масса 6881	Масштаб 1:10
Пров.		Никитченко			БМПН-2×324,0-3,4.	Лист 1	Листов 3
Т.контр.							
Н.контр.		Колмец				ЛАТГИПРОПРОМ	
Утв.							

Копировал: 23523-04 5 Формат А2

Выпуск 1-3

Серия 5.903-12

Инв. № подл. | Подп. и дата | Взам. инв. № | Инв. № дубл. | Подп. и дата

Вид А лист 1

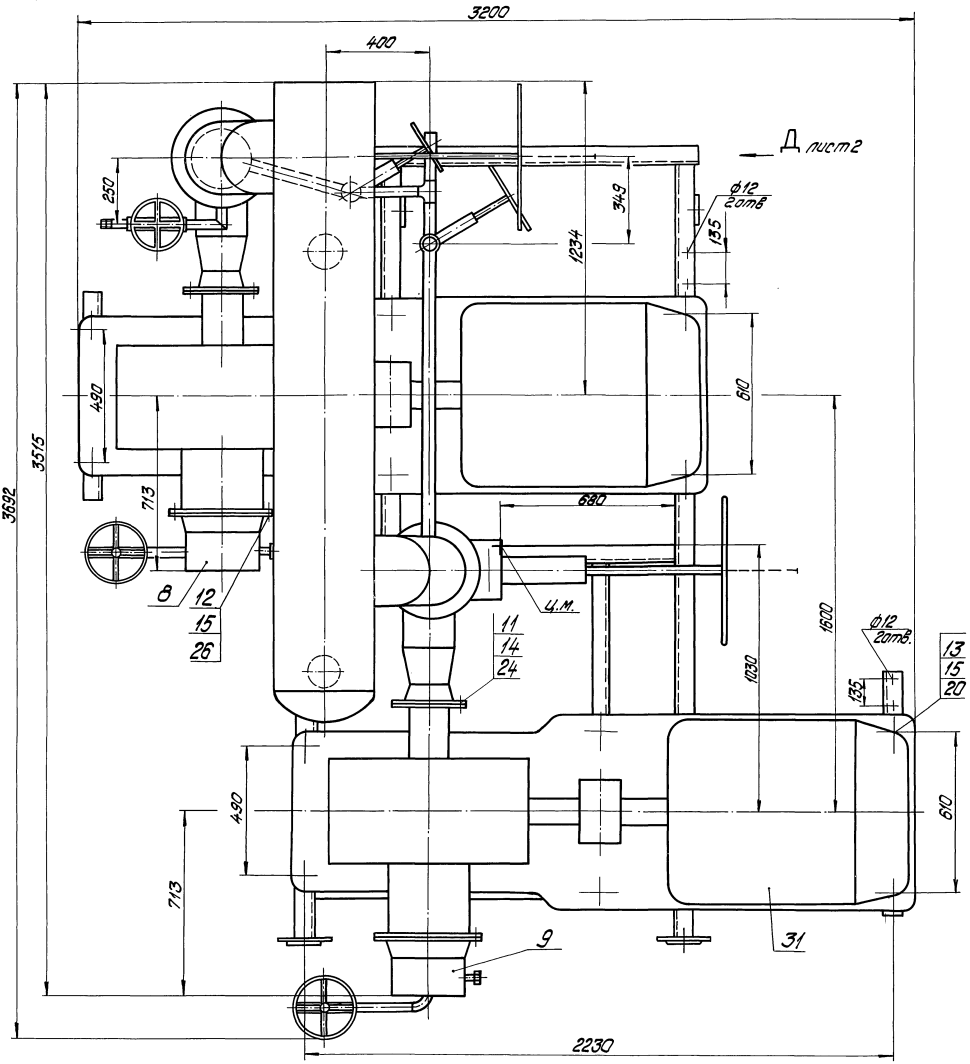

Вид Д
М1:2 лист 2

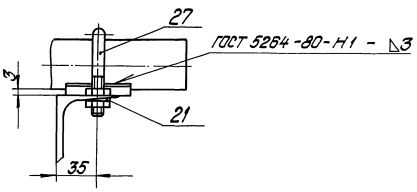

Выпуск 1-3

Серия 5.903-12

Вид Б Лист 1

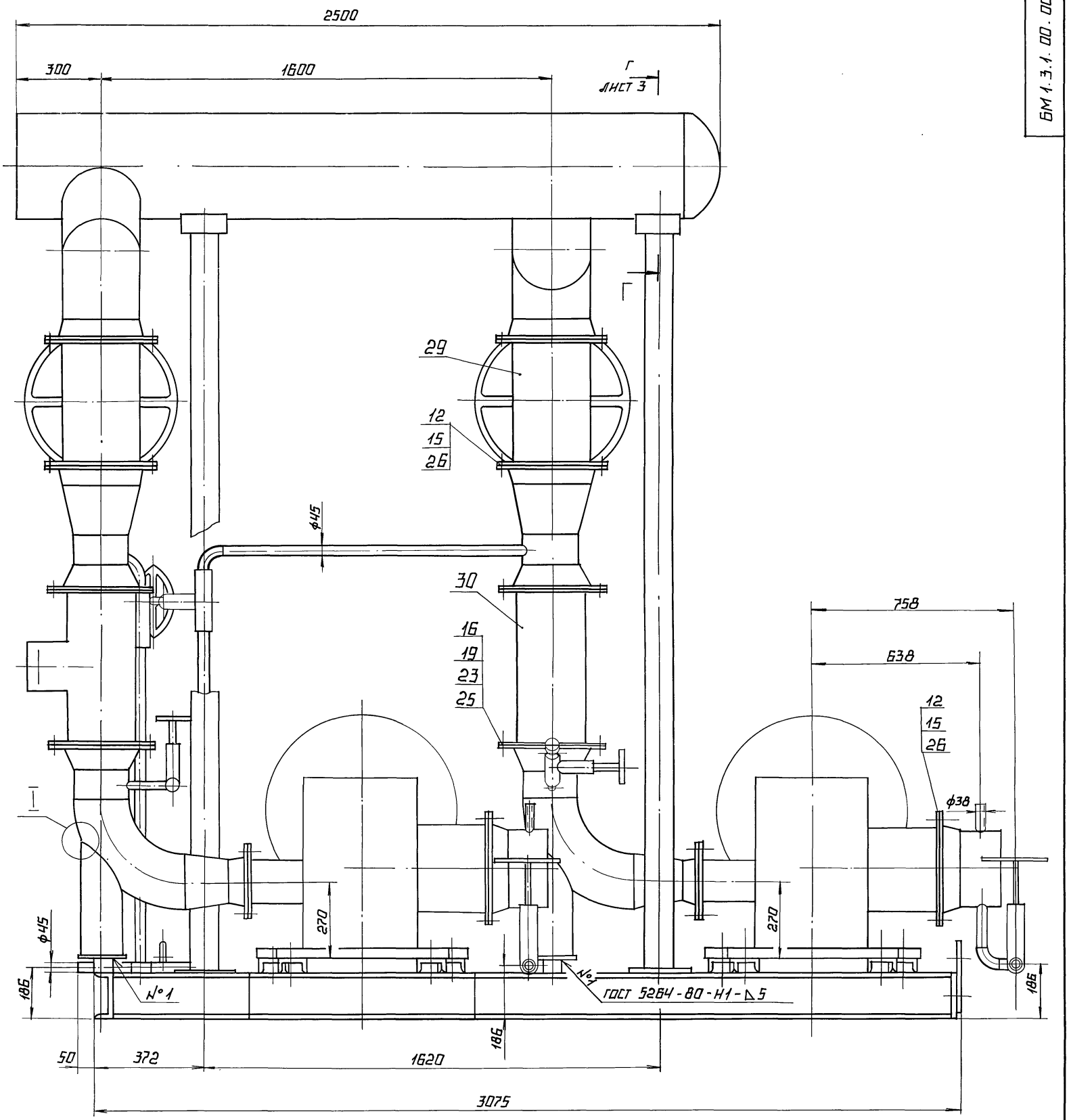

I

М1:5

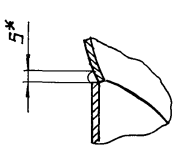

Г-Г Лист 3

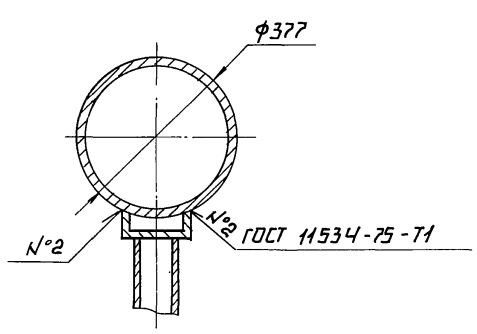

Выпуск 1-3

Серия 5.903-12

Форм.	Зона	Поз.	Обозначение	Наименование	Кол.	Примечание
				Документация		
А2			БМ1.3.1.01.000СБ	Сборочный чертеж		
				Детали		
А4		1	БМ1.3.1.01.001	Петля	4	
Б4		2	БМ1.3.1.01.002	Полка		
				Швеллер 16-ГОСТ 8240-72 / ВСт3сп3 ГОСТ 535-79		
				L=2975±2,7 мм	2	42,3кг
Б4		3	БМ1.3.1.01.003	Полка		
				Швеллер 16-ГОСТ 8240-72 / ВСт3сп3 ГОСТ 535-79		
				L=1860±1,85 мм	1	26,4кг
Б4		4	БМ1.3.1.01.004	Полка		
				Швеллер 16-ГОСТ 8240-72 / ВСт3сп3 ГОСТ 535-79		
				L=1536±1,55 мм	1	21,8кг
Б4		5	БМ1.3.1.01.005	Полка		
				Швеллер 16-ГОСТ 8240-72 / ВСт3сп3 ГОСТ 535-79		
				L=1366±1,55 мм	1	19,4кг
Б4		6	БМ1.3.1.01.006	Полка		
				Швеллер 16-ГОСТ 8240-72 / ВСт3сп3 ГОСТ 535-79		
				L=800±1 мм	3	11,4кг

Подпись и дата | Инв. № дубл. | Взам. инв. № | Подпись и дата | Инв. № подл.

Изм.	Лист	№ докум.	Подпись	Дата
Разраб.		Авдеенко		
Пров.		Никитченко		
Н.контр.		Колмец		
Утв.				

БМ1.3.1.01.000

Рама

Лит.	Лист	Листов
	1	3

ЛАТГИПРОПРОМ

Копировал Дубкова — формат А4

Выпуск 1-3

Серия 5.903-12

Форм.	Зона	Поз.	Обозначение	Наименование	Кол.	Примечание
Б4		7	БМ1.3.1.01.007	Полка		
				Швеллер 16-ГОСТ 8240-72 / ВСт3сп3 ГОСТ 535-79		
				L=927±1,15 мм	1	13,2кг
Б4		8	БМ1.3.1.01.008	Полка		
				Швеллер 16-ГОСТ 8240-72 / ВСт3сп3 ГОСТ 535-79		
				L=1207±1,3 мм	1	17,2кг
Б4		9	БМ1.3.1.01.009	Полка		
				Швеллер 16-ГОСТ 8240-72 / ВСт3сп3 ГОСТ 535-79		
				L=160±0,5 мм	2	2,27кг
Б4		10	БМ1.3.1.01.011	Полка		
				Швеллер 10-ГОСТ 8240-72 / ВСт3сп3 ГОСТ 535-79		
				L=793±1 мм	4	6,83кг
Б4		11	БМ1.3.1.01.012	Полка		
				Швеллер 10-ГОСТ 8240-72 / ВСт3сп3 ГОСТ 535-79		
				L=64±0,37 мм	14	0,55кг
Б4		12	БМ1.3.1.01.013	Пластина		
				Лист 10 ГОСТ 19903-74 / ВСт3кп2 ГОСТ 14637-79		
				220±0,575×220±0,575 мм	2	3,8кг
Б4		13	БМ1.3.1.01.014	Пластина		
				Лист 10 ГОСТ 19903-74 / ВСт3кп2 ГОСТ 14637-79		
				160±0,5×200±0,575 мм	2	2,5кг
Б4		14	БМ1.3.1.01.015	Пластина		
				Лист 10 ГОСТ 19903-74 / ВСт3кп2 ГОСТ 14637-79		
				152±0,5×200±0,575 мм	2	2,39кг

Подпись и дата | Инв. № дубл. | Взам. инв. № | Подпись и дата | Инв. № подл.

Изм.	Лист	№ докум.	Подпись	Дата

БМ1.3.1.01.000

Лист 2

Копировал Дубкова — формат А4

Выпуск 1-3

Серия 5.903-12

Форм.	Зона	Поз.	Обозначение	Наименование	Кол.	Примечание
Б4		15	БМ1.3.1.01.016	Косынка		
				Лист 10 ГОСТ 19903-79 / ВСт3кп2 ГОСТ 14637-79		
Б4		16	БМ1.3.1.01.017	Опора	4	1,57кг
				Труба 108×4 ГОСТ 10704-76 / Ст3сп ГОСТ 10705-80		
				L=2626±2,7 мм	2	26,94кг

Подпись и дата | Инв. № дубл. | Взам. инв. № | Подпись и дата | Инв. № подл.

Изм.	Лист	№ докум.	Подпись	Дата

БМ1.3.1.01.000

Лист 3

Копировал Дубкова — формат А4

Выпуск 1-3

Серия 5.903-12

БМ1.3.1.01.001

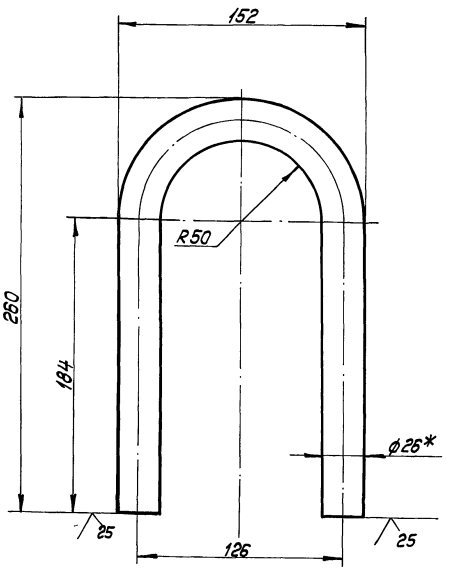

Подпись и дата | Инв. № дубл. | Взам. инв. № | Подпись и дата | Инв. № подл.

БМ1.3.1.01.001

Изм.	Лист	№ докум.	Подпись	Дата
Разраб.		Авдеенко		
Пров.		Никитченко		
Т.контр.				
Н.контр.		Колмец		
Утв.				

Петля

Лит.	Масса	Масштаб
	2,99	1:2

Лист | Листов 1

Круг 26-В-ГОСТ 2590-71 / ВСт3кп4-II-ГОСТ 535-79

ЛАТГИПРОПРОМ

Копировал Дубкова 23523-04 8 — формат А4

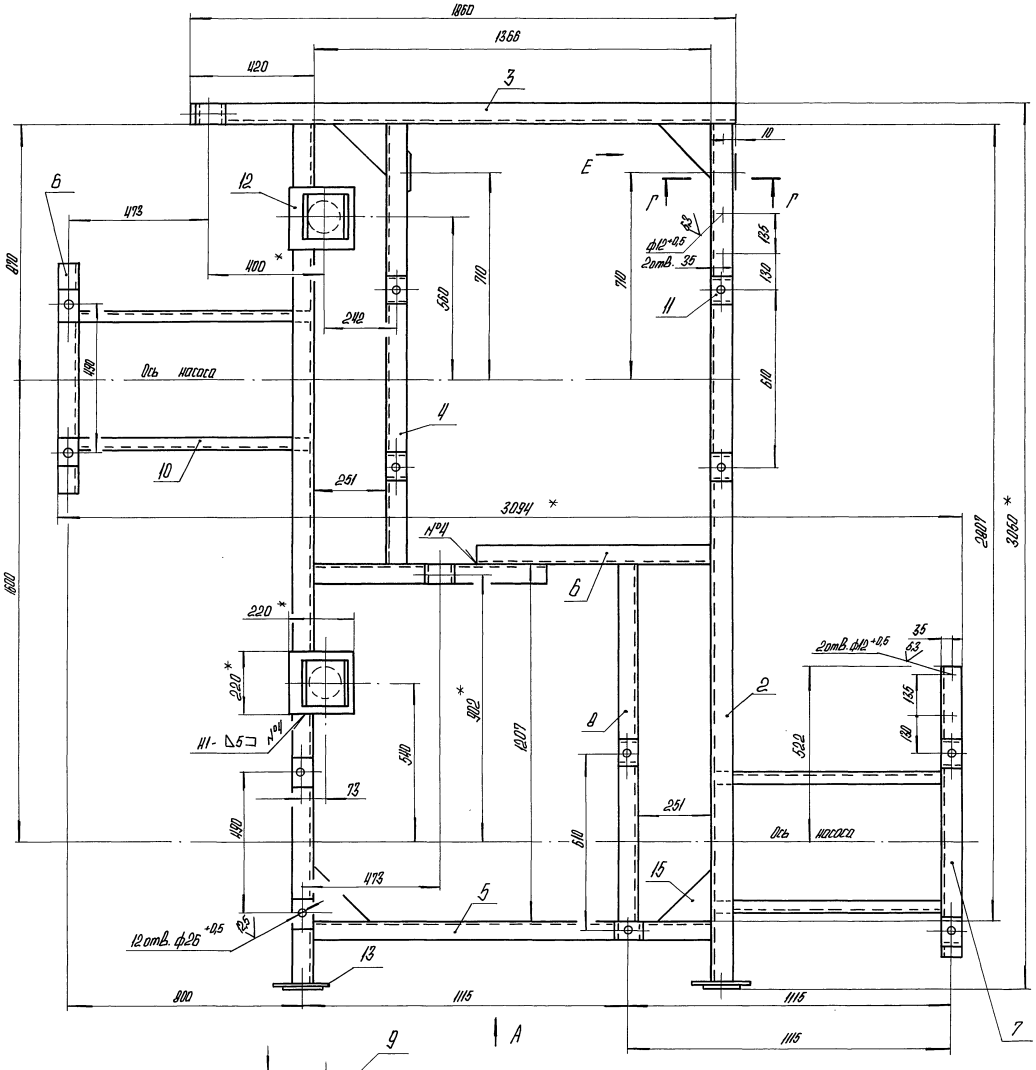

1.* Размеры для справок.
2. ± 1,14/2.
3. Обработка поверхностей реза деталей Б4 25/.
5. Сварные швы по ГОСТ 5264-80.
6. ** Сварка ручная дуговая.

Изм.	Лист	№ докум.	Подпись	Дата	БМ1.3.101.000 СБ	
Разраб.		А.В.Гречко			Рама	Лит. / Масса / Масштаб
Пров.		Никитченко				347 / 1:10
Т.контр.						Лист / Листов 1
Н.контр.		Колпец			ЛАТГИПРОПРОМ	
Утв.						

Копировал

23523-04 9 Формат А2

Выпуск 1-3

Серия 5.903-12

Инв. № подл. | Подпись и дата | Взам. инв. № | Инв. № дубл. | Подпись и дата

Выпуск 1-3

Серия 5.903-12

Формат	Зона	Поз.	Обозначение	Наименование	Кол.	Примечание
				Документация		
А3			БМ1.3.1.02.000СБ	Сборочный чертеж		
				Детали		
Б4		1	БМ1.3.1.02.001	Труба		
				Труба 219х6 ГОСТ 10704-76 / В-ВСт3сп ГОСТ 10705-80		
				L=100±0,435 мм	1	3,15 кг
Б4		2	БМ1.3.1.02.002	Труба		
				Труба 45х2,5 ГОСТ 10704-76 / В-ВСт3сп ГОСТ 10705-80		
				L=421±0,775 мм	1	1,1 кг
				Стандартные изделия		
		3		Отвод 90° 45х2,5 ГОСТ 17375-83	1	
		4		Переход К273х7-219х6 ГОСТ 17378-83	1	
		5		Фланец 1-250-16 ВСт3сп ГОСТ 12821-80	1	
		6		Фланец 1-200-40 ВСт3сп ГОСТ 12821-80	1	
		7		**Прочие изделия**		
				Вентиль 15С27нж3 Ру64 Ду40 ТУ26-07-1221-79	1	

Изм. Лист № докум. Подпись Дата

Разраб. Авдеенко

Пров. Никитченко

Н.контр. Коллец

БМ1.3.1.02.000

Трубопровод

Лит. | Лист 1 | Листов 2

ЛАТГИПРОПРОМ

Копировал Дубкова Формат А4

Инв.№ подл. | Подпись и дата | Взам.инв.№ | Инв.№ дубл. | Подпись и дата

БМ1.3.1.02.000СБ

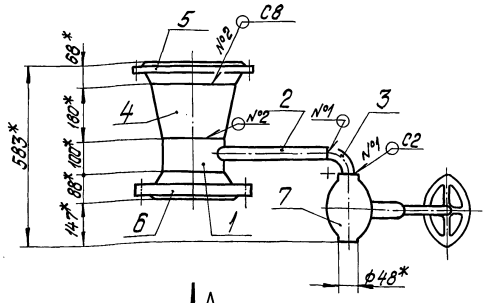

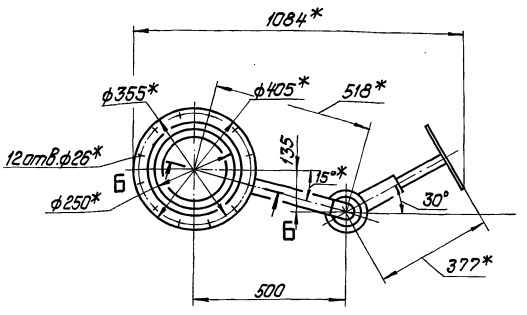

Вид А

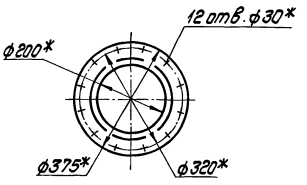

Б-Б повернуто
М1:5

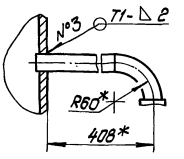

Поз.1

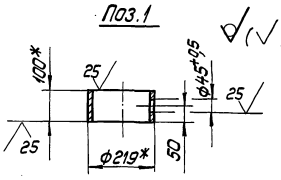

1. * Размеры для справок.
2. ± IT14/2.
3. Обработка поверхностей реза деталей Б4
4. Сварные швы №1,2 по ГОСТ 16037-80, №3 по ГОСТ 5264-80.

Изм. Лист № докум. Подпись Дата

Разраб. Авдеенко

Пров. Никитченко

Н.контр. Коллец

БМ1.3.1.02.000СБ

Трубопровод

Лит. | Масса 84,2 | Масштаб 1:10

Лист | Листов 1

ЛАТГИПРОПРОМ

Копировал Дубкова 23523-04 10 Формат А3

Формат	Зона	Поз.	Обозначение	Наименование	Кол.	Примечание
				Документация		
А3			БМ1.3.1.03.000-СБ	Сборочный чертеж		
				Детали		
Б4		1	БМ1.3.1.03.001	Труба		
				Труба 219×6 ГОСТ 10704-76 / В-Вст3сп ГОСТ 10705-80		
				L = 1008 ± 0,435 мм	1	3,15 кг
Б4		2	БМ1.3.1.03.002	Труба		
				Труба 45×2,5 ГОСТ 10704-76 / В-Вст3сп ГОСТ 10705-80		
				L = 1080 ± 1,3 мм	1	2,83 кг
				Стандартные изделия		
		3		Отвод 90° 45×2,5		
				ГОСТ 17375-83	1	
		4		Переход К273×7-219×6		
				ГОСТ 17378-83	1	
		5		Фланец 1-250-16		
				Вст3сп ГОСТ 12821-80	1	
		6		Фланец 1-200-4.0		
				Вст3сп ГОСТ 12821-80	1	

Изм. Лист № докум. Подп. Дата

Разраб. Авдеенко

Пров. Никитченко

Н.контр. Колмец

БМ1.3.1.03.000

Трубопровод

Лит. | Лист 1 | Листов 2

ЛАТГИПРОПРОМ

Копировал Формат А4

Выпуск 1-3. Серия 5.903-12

Инв.№ подл. | Подпись и дата | Взам. инв.№ | Инв.№ дубл. | Подпись и дата

Формат	Зона	Поз.	Обозначение	Наименование	Кол.	Примечание
				Прочие изделия		
		7		Вентиль 15с27нж3 Ру 64 Ду 40 ТУ 26-07-1221-79	1	

Изм. Лист № докум. Подп. Дата

БМ1.3.1.03.000

Лист 2

Копировал Формат А4

Выпуск 1-3. Серия 5.903-12

Инв.№ подл. | Подпись и дата | Взам. инв.№ | Инв.№ дубл. | Подпись и дата

БМ1.3.1.03.000 СБ

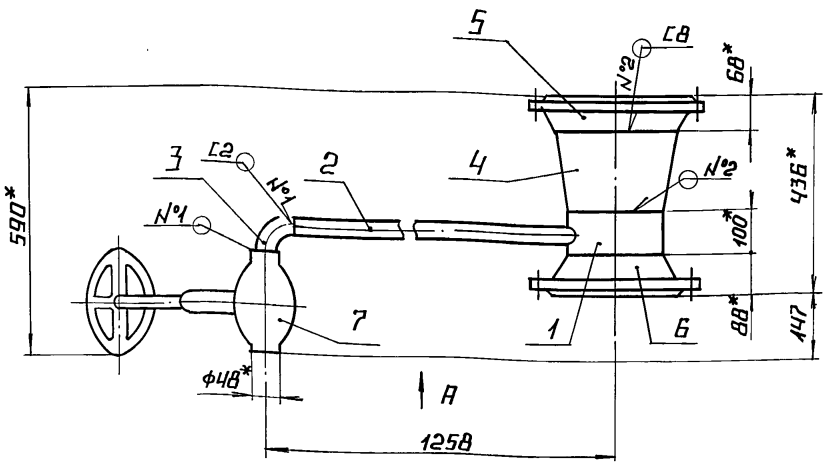

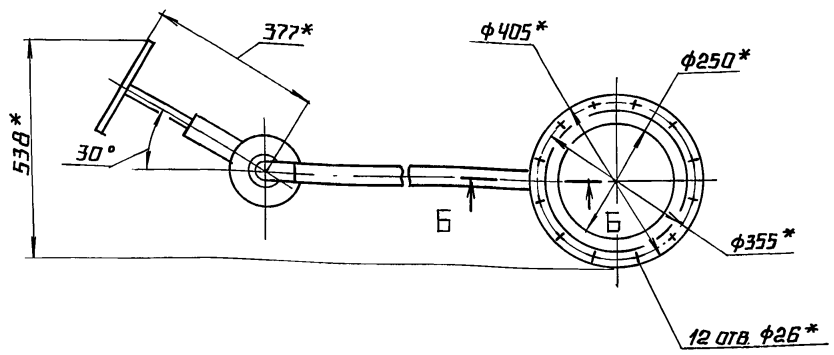

Вид А

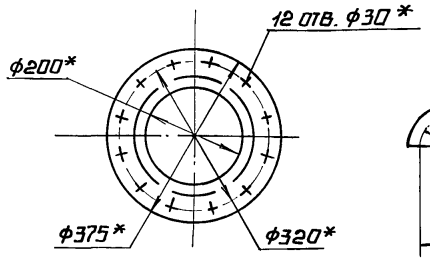

Б-Б
М1:5

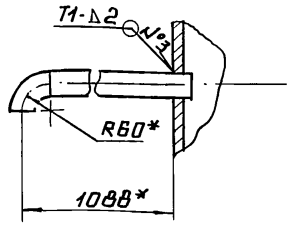

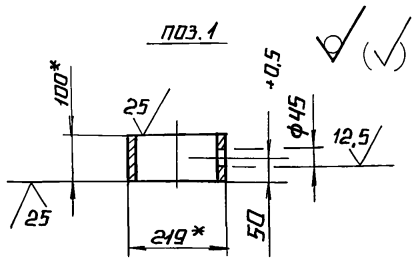

1.* Размеры для справок.

2. $\pm \frac{IT14}{2}$.

3. Обработка поверхностей реза деталей Б4 $\sqrt{25}$

4. Сварные швы №1,2 по ГОСТ 16037-80, №3 по ГОСТ 5264-80.

Изм. Лист № докум. Подп. Дата

Разраб. Авдеенко

Пров. Никитченко

Н.контр. Колмец

БМ1.3.1.03.000 СБ

Трубопровод

Лит. | Масса 85,9 | Масштаб 1:10

Лист | Листов 1

ЛАТГИПРОПРОМ

23523-04 11 Копировал Формат А3

Выпуск 1-3. Серия 5.903-12

Инв.№ подл. | Подпись и дата | Взам. инв.№ | Инв.№ дубл. | Подпись и дата

Выпуск 1-3

Серия 5.903-12

Формат	Зона	Поз.	Обозначение	Наименование	Кол.	Примечание
				Документация		
А3			БМ1.3.1.04.000 СБ	Сборочный чертеж		
				Детали		
А4		1	БМ1.3.1.04.001	Штуцер	1	
Б4		2	БМ1.3.1.04.002	Труба		
				Труба 219×6 ГОСТ 10704-76 / В-Ст3сп ГОСТ 10705-80	1	3,15 кг
Б4		3	БМ1.3.1.04.003	Труба		
				Труба 38×2,5 ГОСТ 10704-76 / В-Ст3сп ГОСТ 10705-80		
				L = 173 ± 0,5 мм	2	0,46 кг
				Стандартные изделия		
		4		Переход К219×6 - 159×4,5		
				ГОСТ 17378-83	1	
		5		Отвод 90° 219×8		
				ГОСТ 17375-83	1	
		6		Фланец 1-200-10		
				Ст3сп ГОСТ 12821-80	1	
		7		Фланец 1-150-16		
				Ст3сп ГОСТ 12821-80	1	

Подпись и дата | Взам. инв. № | Инв. № дубл. | Подпись и дата | Инв. № подл.

Изм.	Лист	№ докум.	Подпись	Дата
Разраб.		Авдеенко		
Пров.		Шишченко		
Н. контр.		Колпец		
Утв.				

БМ1.3.1.04.000

Трубопровод

Лит.	Лист	Листов
	1	2

ЛАТГИПРОПРОМ

Копировал | Формат А4

Выпуск 1-3

Серия 5.903-12

Формат	Зона	Поз.	Обозначение	Наименование	Кол.	Примечание
				Прочие изделия		
		8		Вентиль 15 с27 нж3		
				Ру 64 Ду 32		
				ТУ 26-07-1221-79	1	
		9	3К4-ЦД-70	Установка штуцера		
				1/2 " - 50	1	

Подпись и дата | Взам. инв. № | Инв. № дубл. | Подпись и дата | Инв. № подл.

Изм.	Лист	№ докум.	Подпись	Дата

БМ1.3.1.04.000

Лист 2

Копировал | Формат А4

Выпуск 1-3

Серия 5.903-12

БМ1.3.1.04.000 СБ

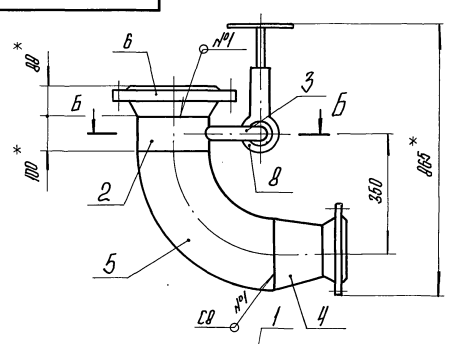

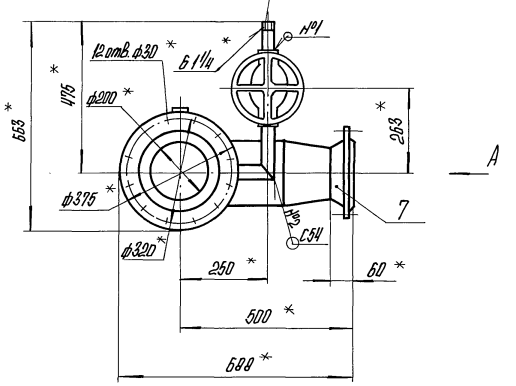

Вид А

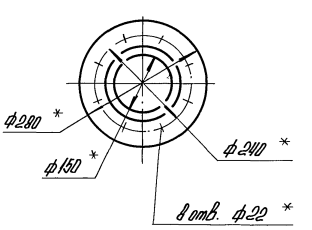

Поз. 1

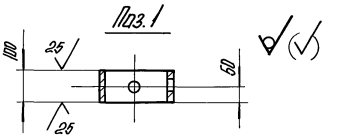

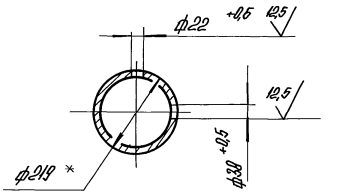

Б-Б
М1:5

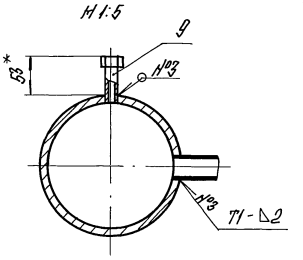

Поз. 2
М1:2

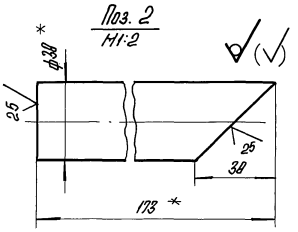

1. * Размеры для справок.
2. $\pm \frac{IT14}{2}$.
3. Обработка поверхностей реза деталей Б4 $\sqrt{25}$.
4. Сварные швы №1,2 по ГОСТ 16037-80, №3 по ГОСТ 5264-80.

Подпись и дата | Взам. инв. № | Инв. № дубл. | Подпись и дата | Инв. № подл.

Изм.	Лист	№ докум.	Подпись	Дата
Разраб.		Авдеенко		
Пров.		Шишченко		
Т. контр.				
Н. контр.		Колпец		
Утв.				

БМ1.3.1.04.000 СБ

Трубопровод

Лит.	Масса	Масштаб
	91,2	1:10
Лист	Листов 1	

ЛАТГИПРОПРОМ

Копировал | 23523-04 12 | Формат А3

Серия 5.903-12 Выпуск 1-3

6М1.3.1.04.001

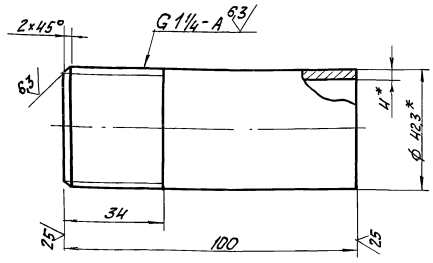

1. * Размеры для справок.
2. ± IT14/2.

Изм.	Лист	№ докум.	Подпись	Дата
Разраб.		Вукакрава		
Пров.		Никитченко		
Т.контр.				
Н.контр.		Колмец		
Утв.				

6М1.3.1.04.001

Штуцер

Лит.	Масса	Масштаб
	0,4	1:1
Лист	Листов 1	

Труба 32×4,0 ГОСТ 3262-75

ЛАТГИПРОПРОМ

Копировал Формат А4

Серия 5.903-12 Выпуск 1-3

Формат	Зона	Поз.	Обозначение	Наименование	Кол.	Примечание
				Документация		
А3			6М1.3.1.05.000 СБ	Сборочный чертеж		
				Детали		
А4		1	6М1.3.1.04.001	Штуцер	1	
Б4		2	6М1.3.1.05.001	Труба		
				Труба 219×6 ГОСТ 10704-76 / В-ВСт3сп ГОСТ 10705-80	1	3,15 кг
Б4		3	6М1.3.1.05.002	Труба		
				Труба 38×2,5 ГОСТ 10704-76 / В-ВСт3сп ГОСТ 10705-80		
				L = 103 ± 0,435 мм	2	0,27 кг
				Стандартные изделия		
		Н		Переход К 219×6-159×4,5 ГОСТ 17378-83	1	
		5		Отвод 90° 219×8 ГОСТ 17375-83	1	
		6		Фланец 1-200-40 ВСт3сп ГОСТ 12821-80	1	
		7		Фланец 1-150-16 ВСт3сп ГОСТ 12821-80	1	

Изм.	Лист	№ докум.	Подпись	Дата
Разраб.		А.Веленко		
Пров.		Никитченко		
Н.контр.		Колмец		
Утв.				

6.М1.3.1.05.000

Трубопровод

Лит.	Лист	Листов
	1	2

ЛАТГИПРОПРОМ

Копировал Формат А4

Серия 5.903-12 Выпуск 1-3

6М1.3.1.05.000СБ

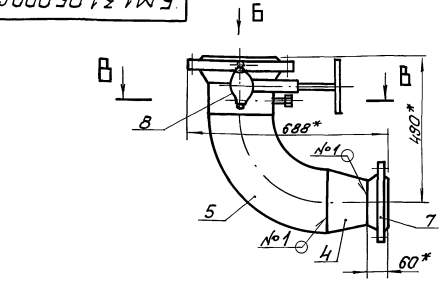

Вид Б

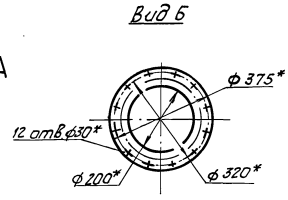

Поз.1

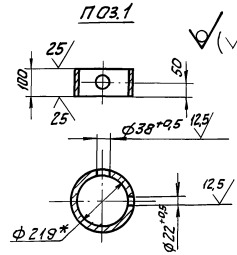

Вид А

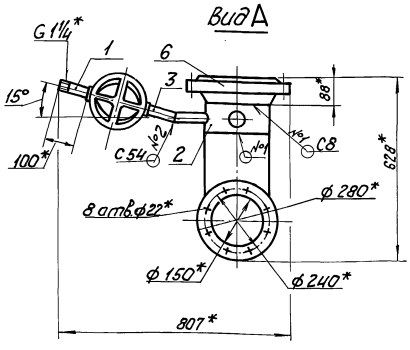

В-В
М 1:5

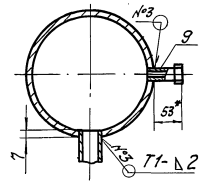

Поз.2
М 1:2

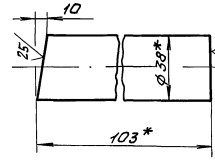

1. * Размеры для справок.
2. ± IT14/2.

3. Обработка поверхностей реза деталей Б4 25/
4. Сварные швы № 1,2 по ГОСТ 16037-80.
   № 3 по ГОСТ 5264-80.

Изм.	Лист	№ докум.	Подпись	Дата
Разраб.		А.Веленко		
Пров.		Никитченко		
Т.контр.				
Н.контр.		Колмец		
Утв.				

6М1.3.1.05.000 СБ

Трубопровод

Лит.	Масса	Масштаб
	90,8	1:10
Лист	Листов 1	

ЛАТГИПРОПРОМ

Копировал 23523-04 13 Формат А3

Выпуск 1-3

Серия 5.903-12

Позиция	Обозначение	Наименование	Кол.	Примечание
		Прочие изделия		
8		Вентиль 15с27нж3 Ру64 Ду32 ТУ26-07-1221-79	1	
9	ЗК4-48-70	Установка штуцера 1/2"-50	1	

БМ1.3.1.05.000

Лит. 2

Копировал: Формат А4

Выпуск 1-3

Серия 5.903-12

Позиция	Поз.	Обозначение	Наименование	Кол.	Примечание
			Документация		
А3		БМ1.3.1.06.000 СБ	Сборочный чертеж		
			Детали		
Д4	1	БМ1.3.1.06.001	Коллектор	1	
Б4	2	БМ1.3.1.06.002	Труба 273×6 ГОСТ 10704-76 / Труба В 80т3сп ГОСТ 10705-80	2	99 кг
			Стандартные изделия		
	3		Отвод 45° 273×7 ГОСТ 17375-83	2	
	4		Заглушка 350×9 ГОСТ 17379-83	1	
	5		Фланец 1-250-16 ВСт3сп ГОСТ 12821-80	1	

БМ1.3.1.06.000

Трубопровод

Лит. | Лист | Листов 1

ЛАТГИПРОПРОМ

Копировал: Формат А4

БМ1.3.1.06.00000

Выпуск 1-3

Серия 5.903-12

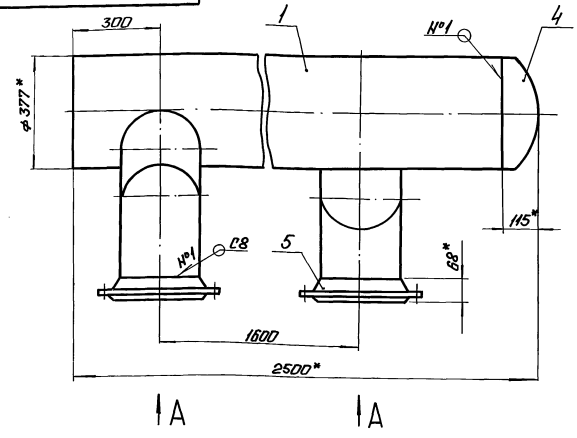

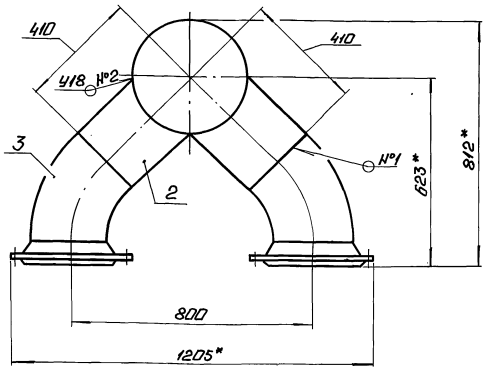

Вид А

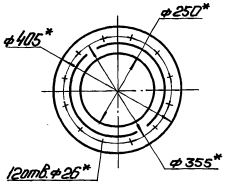

Поз. 2

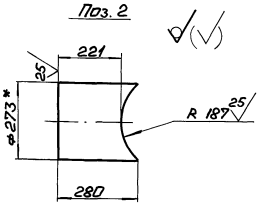

1.* Размеры для справок.

2. $\pm \frac{IT14}{2}$.

3. Обработка поверхностей реза деталей Б4 25.

4. Сварные швы №1,2 по ГОСТ 16037-80.

БМ1.3.1.06.000 СБ

Трубопровод

Лит.	Масса	Масштаб
	248	1:10

Лист | Листов 1

ЛАТГИПРОПРОМ

Выпуск 1-3 Серия 5.903-12

БМ 1.3.1.06.001

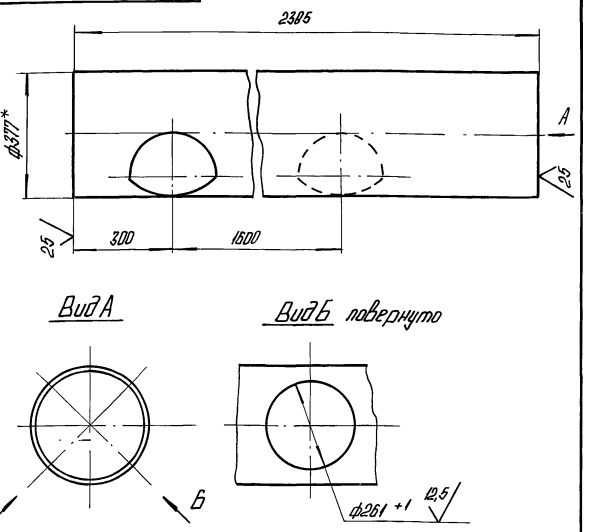

1.* Размеры для справок.
2. $\pm \frac{IT14}{2}$.

Изм.	Лист	№ докум.	Подпись	Дата
Разраб.		АВ.Деренко		
Пров.		Никитченко		
Т.контр.				
Н.контр.		Колпец		
Утв.				

БМ1.3.1.06.001

Коллектор

Лит.	Масса	Масштаб
	152,3	1:10
Лист	Листов 1	

Труба 377×7 ГОСТ 10704-76 / Ст 3 сп ГОСТ 10705-80

ЛАТГИПРОПРОМ

Копировал А4 Формат А4

Выпуск 1-3 Серия 5.903-12

Формат	Зона	Поз.	Обозначение	Наименование	Кол.	Примечание
				Документация		
А4			БМ1.3.1.07.000 СБ	Сборочный чертеж		
				Детали		
Б4		1	БМ1.3.1.07.001	Труба		
				Труба 45×2,5 ГОСТ 10704-76 / В-Ст3сп ГОСТ 10705-80		
				L = 1125 ± 1,3 мм	2	2,75 кг
Б4		2	БМ1.3.1.07.002	Труба		
				Труба 45×2,5 ГОСТ 10704-76 / В-Ст3сп ГОСТ 10705-80		
				L = 167 ± 0,5 мм	1	0,44 кг
Б4		3	БМ1.3.1.07.003	Труба		
				Труба 45×2,5 ГОСТ 10704-76 / В-Ст3сп ГОСТ 10705-80		
				L = 115 ± 0,435 мм	1	0,3 кг
Б4		4	БМ1.3.1.07.004	Труба		
				Труба 45×2,5 ГОСТ 10704-76 / В-Ст3сп ГОСТ 10705-80	1	0,52 кг
				Стандартные изделия		
		5		Отвод 90° 45×2,5 ГОСТ 17375-83	2	
		6		Тройник 45×2,5 ГОСТ 17376-83	1	

Изм.	Лист	№ докум.	Подпись	Дата
Разраб.		АВ.Деренко		
Пров.		Никитченко		
Н.контр.		Колпец		
Утв.				

БМ 1.3.1.07.000

Трубопровод

Лит.	Лист	Листов
		1

ЛАТГИПРОПРОМ

Копировал А4 Формат А4

Выпуск 1-3 Серия 5.903-12

БМ 1.3.1.07.000 СБ

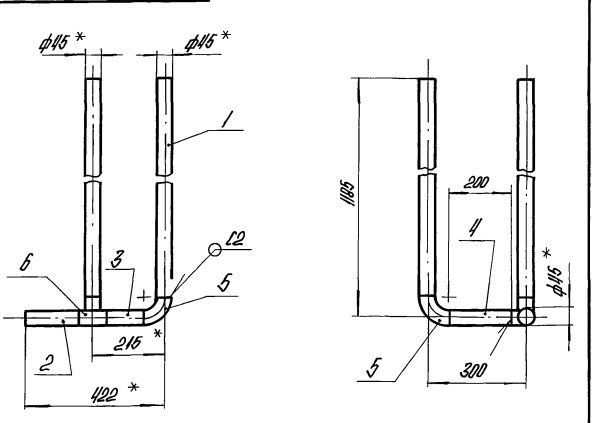

1.* Размеры для справок.
2. $\pm \frac{IT14}{2}$.
3. Обработка поверхностей реза деталей Б4 $\sqrt{25}$.
4. Сварные швы по ГОСТ 16037-80.

Изм.	Лист	№ докум.	Подпись	Дата
Разраб.		АВ.Деренко		
Пров.		Никитченко		
Н.контр.		Колпец		

БМ1.3.1.07.000 СБ

Трубопровод

Лит.	Масса	Масштаб
	7,86	1:10
Лист	Листов 1	

ЛАТГИПРОПРОМ

Копировал А4 Формат А4

Выпуск 1-3 Серия 5.903-12

Формат	Зона	Поз.	Обозначение	Наименование	Кол.	Примечание
				Документация		
А4			БМ1.3.1.08.000 СБ	Сборочный чертеж		
				Детали		
Б4		1	БМ1.3.1.08.001	Труба		
				Труба 273×6 ГОСТ 10704-76 / В-Ст3сп ГОСТ 10705-80		
				L = 150 ± 0,5 мм	1	0,89 кг
Б4		2	БМ1.3.1.08.002	Труба		
				Труба 45×2,5 ГОСТ 10704-76 / В-Ст3сп ГОСТ 10705-80		
				L = 162 ± 0,5 мм	1	0,43 кг
Б4		3	БМ1.3.1.08.003	Труба		
				Труба 45×2,5 ГОСТ 10704-76 / В-Ст3сп ГОСТ 10705-80		
				L = 225 ± 0,575 мм	1	0,59 кг
Б4		4	БМ1.3.1.08.004	Труба		
				Труба 38×2 ГОСТ 10704-76 / В-Ст3сп ГОСТ 10705-80		
				L = 107 ± 0,435 мм	1	0,19 кг
				Стандартные изделия		
				Отвод 90° 45×2,5 ГОСТ 17375-83	1	

Изм.	Лист	№ докум.	Подпись	Дата
Разраб.		АВ.Деренко		
Пров.		Никитченко		
Н.контр.		Колпец		
Утв.				

БМ 1.3.1.08.000

Трубопровод

Лит.	Лист	Листов
	1	2

ЛАТГИПРОПРОМ

Копировал А4 Формат А4

Выпуск 1-3

Серия 5.903-12

Формат	Зона	Поз.	Обозначение	Наименование	Кол.	Примечание
		6		Фланец 1-250-16		
				Ст3 ГОСТ 12821-80	1	
				Прочие изделия		
		7		Вентиль 15С27нж3		
				Ду 40 Ру 64		
				ТУ-26-07-1221-79	1	
		8	3К4-48-70	Установка штуцера 1½-50	1	

Инв.№ подл. | Подп. и дата | Взам. инв.№ | Инв.№ дубл. | Подп. и дата

Изм.	Лист	№ докум.	Подп.	Дата

БМ 1.3.1.08.000 | Лист 2

Копировал | формат А4

БМ 1.3.1.08.000 СБ

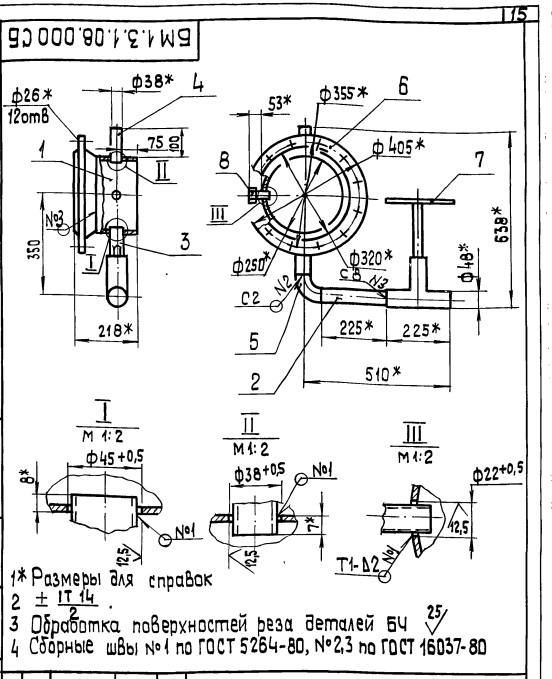

1* Размеры для справок

2 ± IT14/2 .

3 Обработка поверхностей реза деталей БЧ 25

4 Сборные швы №1 по ГОСТ 5264-80, №2,3 по ГОСТ 16037-80

Изм.	Лист	№ докум.	Подп.	Дата
Разраб.		Авдеенко		
Пров.		Никитченко		
Т.контр.				
Н.контр.		Колмец		
Утв.				

Трубопровод

Лит.	Масса	Масшт.
	61,5	1:10
Лист	Листов 1	

ЛАТГИПРОПРОМ

Копировал | формат А4

Выпуск 1-3

Серия 5.903-12

Формат	Зона	Поз.	Обозначение	Наименование	Кол.	Примечание
				Документация		
А4			БМ1.3.1.09.000 СБ	Сборочный чертеж		
				Детали		
БЧ		1	БМ1.3.1.09.001	Труба		
				Труба 273×6 ГОСТ 10704-76 / В-ВСт3сп ГОСТ 10705-80		
				L = 150 ± 0,5 мм	1	0,89кг
БЧ		2	БМ1.3.1.09.002	Труба		
				Труба 45×2,5 ГОСТ 10704-76 / В-ВСт3сп ГОСТ 10705-80		
				L = 162 ± 0,5 мм	1	0,43кг
БЧ		3	БМ1.3.1.09.003	Труба		
				Труба 45×2,5 ГОСТ 10704-76 / В-ВСт3сп ГОСТ 10705-80		
				L = 225 ± 0,575 мм	1	0,59кг
БЧ		4	БМ1.3.1.09.004	Труба		
				Труба 38×2 ГОСТ 10704-76 / В-ВСт3сп ГОСТ 10705-80		
				L = 107 ± 0,435 мм	1	0,19кг
				Стандартные изделия		
		5		Отвод 90° 45×2,5 ГОСТ 17375-83	2	

Инв.№ подл. | Подп. и дата | Взам. инв.№ | Инв.№ дубл. | Подп. и дата

Изм.	Лист	№ докум.	Подп.	Дата
Разраб.		Авдеенко		
Пров.		Никитченко		
Н.контр.		Колмец		
Утв.				

БМ 1.3.1.09.000

Трубопровод

Лит.	Лист	Листов
	1	2

ЛАТГИПРОПРОМ

Копировал | формат А4

Выпуск 1-3

Серия 5.903-12

Формат	Зона	Поз.	Обозначение	Наименование	Кол.	Примечание
		6		Фланец 1-250-16		
				Ст3 ГОСТ 12821-80	1	
				Прочие изделия		
		7		Вентиль 15С27нж3		
				Ду 40 Ру 64		
				ТУ-26-07-1221-79	1	
		8	3К4-48-70	Установка штуцера 1½-50	1	

Инв.№ подл. | Подп. и дата | Взам. инв.№ | Инв.№ дубл. | Подп. и дата

Изм.	Лист	№ докум.	Подп.	Дата

БМ 1.3.1.09.000 | Лист 2

Копировал | формат А4

Выпуск 1-3

Серия 5.903-12

БМ1.3.2.00.000

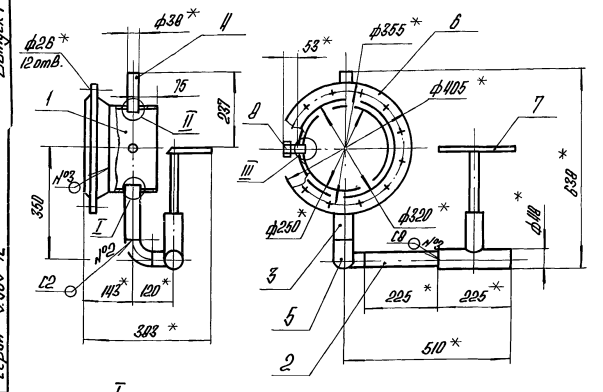

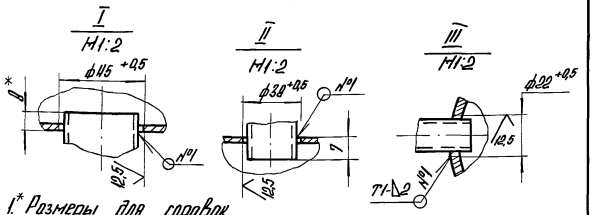

1.* Размеры для справок.

2. $\pm \frac{IT14}{2}$.

3. Обработка поверхностей реза деталей Б $\sqrt{25}$.

4. Сварные швы №1 по ГОСТ 5264-80, №2,3 по ГОСТ 16037-80.

Изм.	Лист	№ докум.	Подпись	Дата
Разраб.		А.В.Деенко		
Пров.		Никитченко		
Т.контр.				
Н.контр.		Колпец		
Утв.				

БМ1.3.1.09.000 СБ

Трубопровод

Лит.	Масса	Масштаб
	61,8	1:10
Лист	Листов 1	

ЛАТГИПРОПРОМ

Копировал А4 Формат А4

Выпуск 1-3

Серия 5.903-12

Формат	Зона	Поз.	Обозначение	Наименование	Кол.	Примечание
				Документация		
А2			БМ1.3.2.00.000 СБ	Сборочный чертеж		
А3			БМ1.3.2.00.000 СО	Схема автоматизации		
				Сборочные единицы		
А4		1	БМ1.2.2.01.000	Устройство отборное	4	
А4		2	БМ1.3.2.01.000	Стойка	1	
				Детали		
А4		3	БМ2.1.2.00.001	Хомут	4	
А4		4	БМ1.3.2.00.001	Стойка	1	
А4		5	БМ1.3.2.00.002	Стойка	2	
				Стандартные изделия		
		6		Гайка М 8.5 ГОСТ 5915-70	16	
				Прочие изделия		
		7		Манвакуумметр показывающий МВП-4-У-0,6 Пределы измерения		

Изм.	Лист	№ докум.	Подпись	Дата
Разраб.		А.В.Деенко		
Пров.		Никитченко		
Н.контр.		Колпец		
Утв.				

БМ1.3.2.00.000

Блок перекачивающих насосов мазута БМПН-2-2Б(Г)-У1 Установка приборов контроля и автоматики

Лит.	Лист	Листов
	1	2

ЛАТГИПРОПРОМ

Копировал А4 Формат А4

Выпуск 1-3

Серия 5.903-12

Формат	Зона	Поз.	Обозначение	Наименование	Кол.	Примечание
				-0,1-0-0,6 МПа (-1-0-6 кгс/см²)		
				ТУ25.02.180335-84	2	
		8		Манометр показывающий МП4-У-4		
				Пределы измерения		
				0-0,4 МПа (0-4 кгс/см²)		
				ТУ25.02.180335-84	2	

Изм.	Лист	№ докум.	Подпись	Дата

БМ1.3.2.00.000

Лист 2

Копировал А4 Формат А4

Выпуск 1-3

Серия 5.903-12

БМ2.1.2.00.001

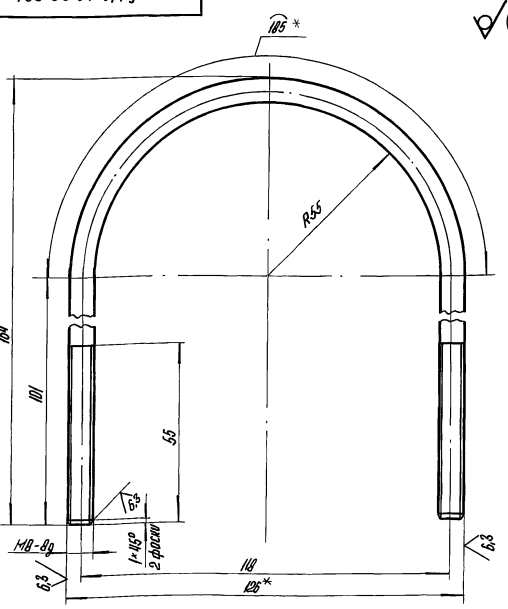

1.* Размеры для справок.

2. $\pm \frac{IT14}{2}$.

Изм.	Лист	№ докум.	Подпись	Дата
Разраб.		Никитченко		
Пров.		Колпец		
Т.контр.				
Н.контр.		Колпец		
Утв.				

БМ2.1.2.00.001

Хомут

Круг 8-В-ПОСТ2590-71 Вст3кп4-Т-ГОСТ535-79

Лит.	Масса	Масштаб
	0,153	1:1
Лист	Листов 1	

ЛАТГИПРОПРОМ

Копировал А4 Формат А4

БМ1.3.2.00.000 СБ

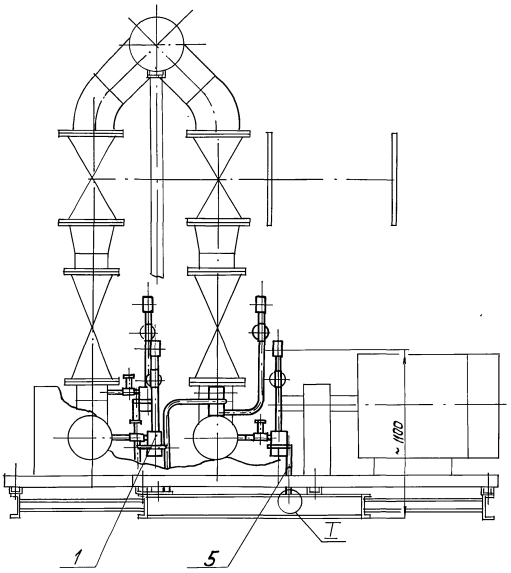

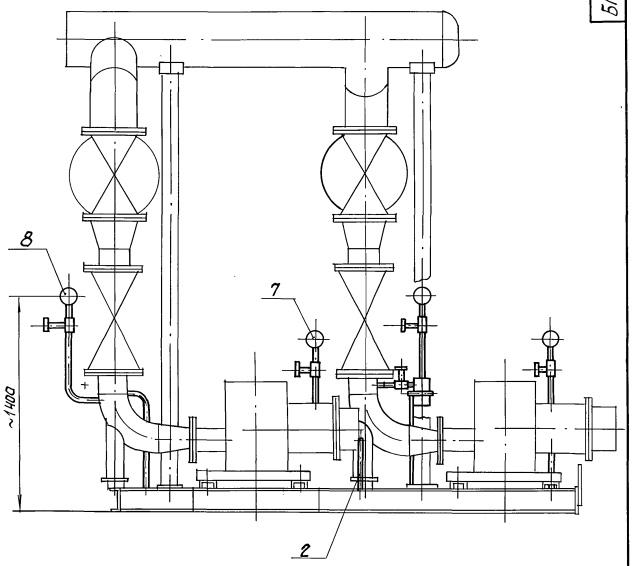

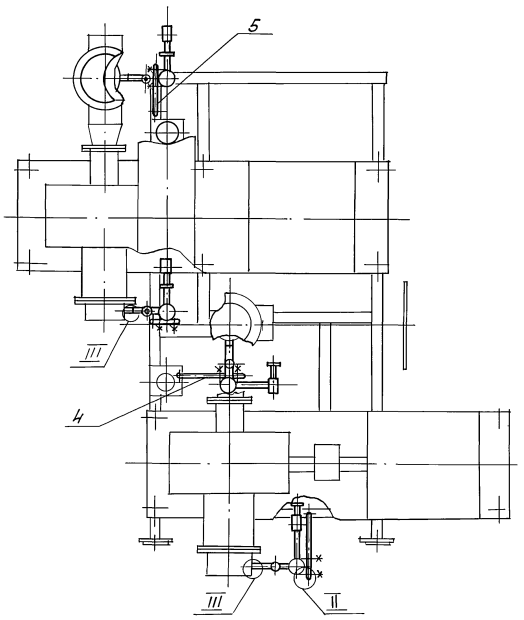

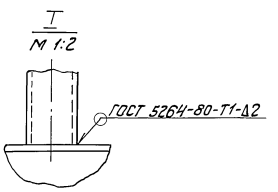

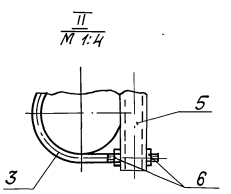

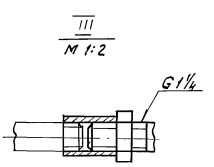

Размеры для справок.

Серия 5.903-12 Выпуск 1-3

Изм.	Лист	№ докум.	Подпись	Дата	БМ1.3.2.00.000 СБ			
Разраб.		Авдеенко			Блок перекачивающих насосов мазута БМПН-2×234,0-3,4. Установка приборов контроля и автоматики	Лит	Масса	Масштаб
Пров.		Никитченко					36	1:20
Т.контр.						Лист	Листов 1	
Н.контр.		Колмец				ЛАТ ГИПРОПРОМ		
Утв.								

Инв. № подл. | Подпись и дата | Взам. инв. № | Инв. № дубл. | Подпись и дата

БМ1.3.2.00.000.СО

Выпуск 1-3

Серия 5.903-12

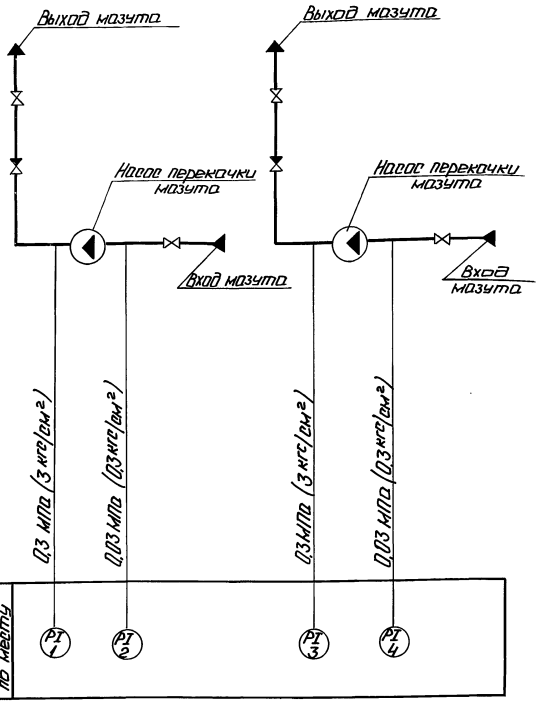

Поз. обозн.	Наименование	Кол.	Примечание
2,4	Мановакуумметр показывающий	2	
	Пределы измерения		
	-0,1-0-0,06 МПа (-1-0-0,6 кгс/см²)		
	МВП4-У×0,6 ТУ25.02.180335-84		
1,3	Манометр показывающий	2	
	Пределы измерения от		
	0 до 0,4 МПа (от 0 до 4 кгс/см²)		
	МП4-У×4 ТУ25.02.180335-84		

Изм. Лист.	№ докум.	Подп.	Дата
Разраб.	Шуцкая		
Пров.	Крачун		
Т.контр.	Литвинова		
Н.контр.	Кушель		
Утв.	Мейман		

БМ1.3.2.00.000 СО

Блок перекачивающих насосов мазута БМПН-2×324-34. Схема автоматизации

Лит.	Масса	Масштаб
Лист	Листов 1	

ЛАТГИПРОПРОМ

Копировал: Ф.А4 Формат А3

Выпуск 1-3

Серия 5.903-12

Формат	Зона	Поз.	Обозначение	Наименование	Кол.	Примечание
				Документация		
А2			БМ1.2.2.01.000 СБ	Сборочный чертеж		
				Сборочные единицы		
А4		1	БМ2.1.2.01.100	Бачок разделительный	1	
				Детали		
Б4		2	БМ1.2.2.01.001	Колено		
				Труба 15×3,2 ГОСТ 3262-75		
				L заг. = 507±2 мм	1	0,59 кг
Б4		3	БМ1.2.2.01	Прокладка		
				Паронит ПОН-2 ГОСТ 481-80	1	0,005 кг
				Стандартные изделия		
		4		Контргайка 15 ГОСТ 8968-75	1	
		5		Муфта 15 ГОСТ 8966-75	2	
		6		Сгон 15 ГОСТ 8950-75	1	
		7		Вентиль 15 кч 18п; Ду 15		
				Ру 1,6 МПа (16 кгс/см²)		
				ГОСТ 18161-72	1	

Изм. Лист.	№ докум.	Подп.	Дата
Разраб.	Никитченко		
Пров.	Колмец		
Н.контр.	Колмец		
Утв.			

БМ 1.2.2.01.000

Устройство отборное

Лит.	Лист 1	Листов 2

ЛАТГИПРОПРОМ

Копировал: Ф.А4 Формат А4

Выпуск 1-3

Серия 5.903-12

Формат	Зона	Поз.	Обозначение	Наименование	Кол.	Примечание
				Прочие изделия		
		8		Вентиль 15нж 6Бк; Ду 15		
				Ру 25 МПа (25 кгс/см²)		
				ТУ26-07-271-80	1	
		9		Соединитель СНП-М20×6½		
				ТУ36.1123-74	1	

Изм. Лист.	№ докум.	Подп.	Дата

БМ 1.2.2.01.000

Лист 2

Копировал: Ф.А4 23523-04 19 Формат А4

БМ1.2.2.01.000 СБ

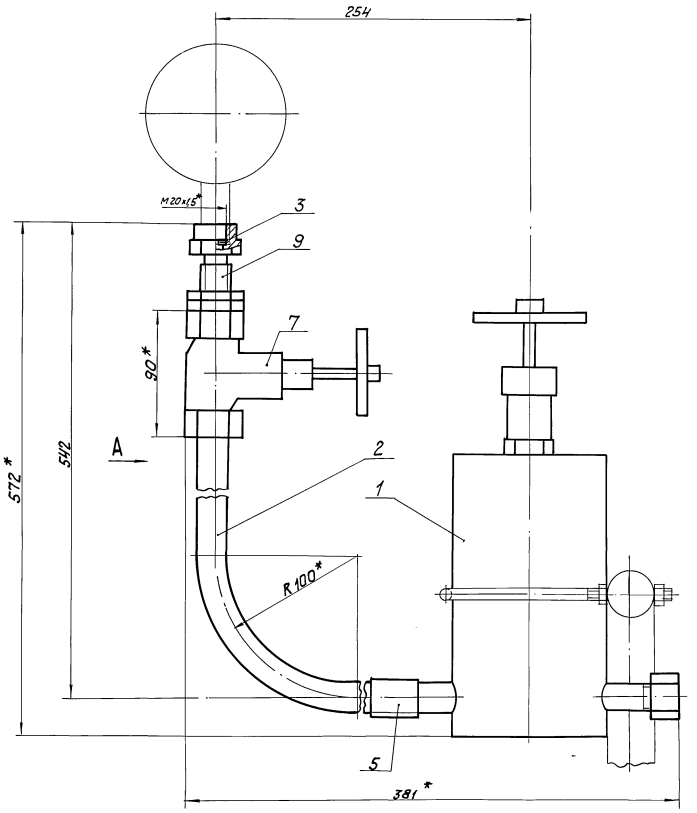

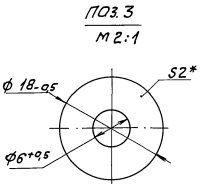

ПОЗ.2
М 1:2

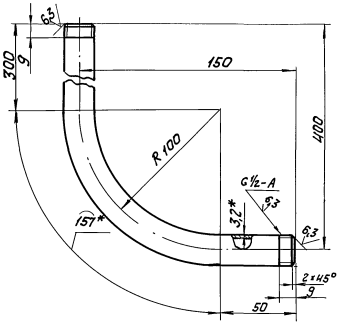

Вид А

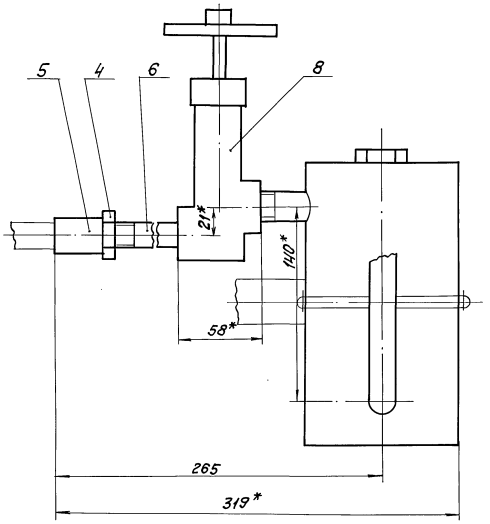

1. * Размеры для справок.
2. $\pm\frac{IT14}{2}$.
3. Уплотнение резьбы произвести лентой ФУМ ТУ к 04-81 (арт. к и. 101-01-23).
4. Произвести гидроиспытания давлением P=0,85 МПа (8,5 кгс/см²) в течение 10 мин. Течь не допускается.

Изм.	Лист	№ докум.	Подпись	Дата	БМ1.2.2.01.000 СБ		
Разраб.		Никитченко			Устройство отборное	Лит	Масса 7,3 / Мостаб 1:2
Пров.		Колмец				Лист	Листов 1
Т.контр.						ЛАТГИПРОПРОМ	
Н.контр.		Колмец					
Утв.							

Серия 5.903-12 Выпуск 1-3

Инв. № подл. | Подпись и дата | Взам. инв. № | Инв. № дубл. | Подпись и дата

БМ2.1.2.01.101

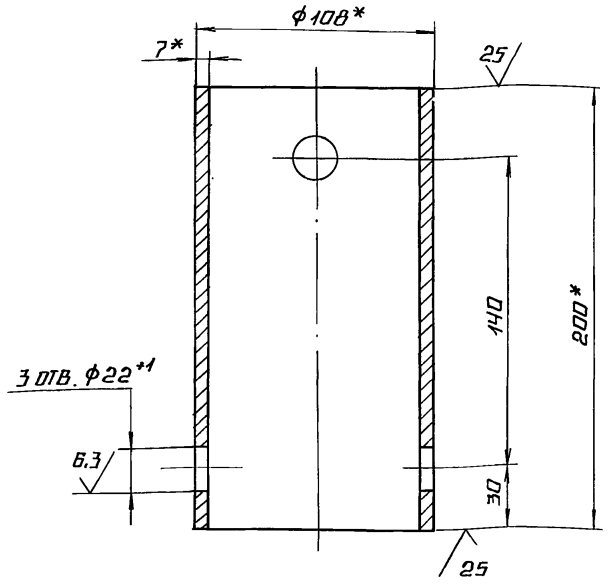

1.* РАЗМЕРЫ ДЛЯ СПРАВОК
2. ± IT14/2.

ИЗМ	ЛИСТ	№ ДОКУМ.	ПОДП.	ДАТА	БМ2.1.2.01.101			
РАЗРАБ.		АВДЕЕНКО			КОРПУС	ЛИТ.	МАССА	МАСШТАБ
ПРОВ.		НИКИТЧЕНКО				И	3,48	1:2
Н.КОНТР.		КОЛМЕЦ			ЛИСТ 108×7 ГОСТ 8732-75 / В 20 ГОСТ 8731-74	ЛИСТ	ЛИСТОВ 1	
						ЛАТГИПРОПРОМ		

КОПИРОВАЛ

ФОРМАТ А4

ВЫПУСК 1-3 СЕРИЯ 5.903-12

ИНВ.№ ПОДЛ. | ПОДПИСЬ И ДАТА | ВЗАМ.ИНВ.№ | ИНВ.№ ДУБЛ. | ПОДПИСЬ И ДАТА

ФОРМАТ	ЗОНА	ПОЗ.	ОБОЗНАЧЕНИЕ	НАИМЕНОВАНИЕ	КОЛ.	ПРИМЕЧАНИЕ
				ДОКУМЕНТАЦИЯ		
А3			БМ 2.1.2.01.100 СБ	СБОРОЧНЫЙ ЧЕРТЕЖ		
				ДЕТАЛИ		
А4		1	БМ 2.1.2.01.101	КОРПУС	1	
А4		2	БМ 2.1.2.01.102	ДНО	1	
		3	-01	ДНО	1	
БЧ		4	БМ 2.1.2.01.103	ПРОКЛАДКА		
				ПАРОНИТ ПОН-2		
				ГОСТ 481-80	1	0.008кг
				ПРОЧИЕ ИЗДЕЛИЯ		
		5		ПРОБКА П-М20×1,5		
				ТУ 36.1142-75	1	
		6	3КЧ-48-70	УСТАНОВКА ШТУЦЕРА 1/2"-50	1	
		7	3КЧ-34-70	ШТУЦЕР 1/2"-50	2	

ИЗМ	ЛИСТ	№ ДОКУМ.	ПОДП.	ДАТА	БМ 2.1.2.01.100			
РАЗРАБ.		АВДЕЕНКО			БАЧОК РАЗДЕЛИТЕЛЬНЫЙ	ЛИТ.	ЛИСТ	ЛИСТОВ 1
ПРОВ.		НИКИТЧЕНКО				И		
Н.КОНТР.		КОЛМЕЦ				ЛАТГИПРОПРОМ		
ЧТВ.								

КОПИРОВАЛ

ФОРМАТ А4

ВЫПУСК 1-3 СЕРИЯ 5.903-12

ИНВ.№ ПОДЛ. | ПОДПИСЬ И ДАТА | ВЗАМ.ИНВ.№ | ИНВ.№ ДУБЛ. | ПОДПИСЬ И ДАТА

БМ2.1.2.01.100 СБ

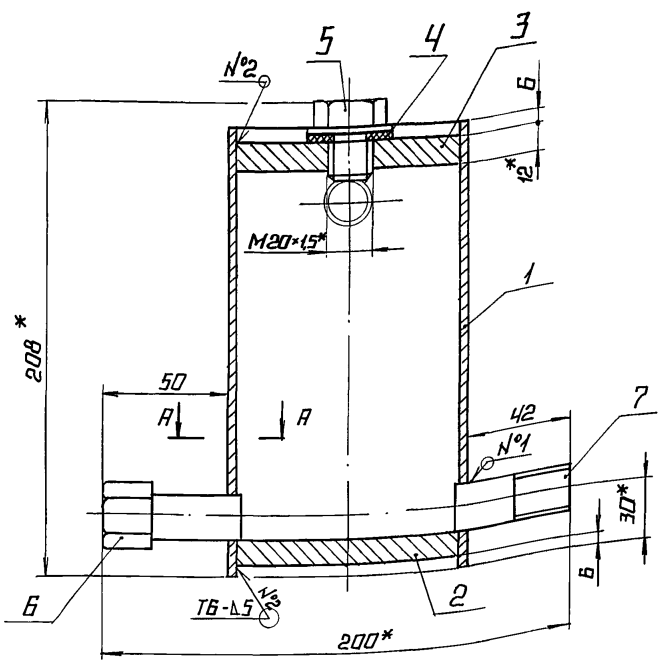

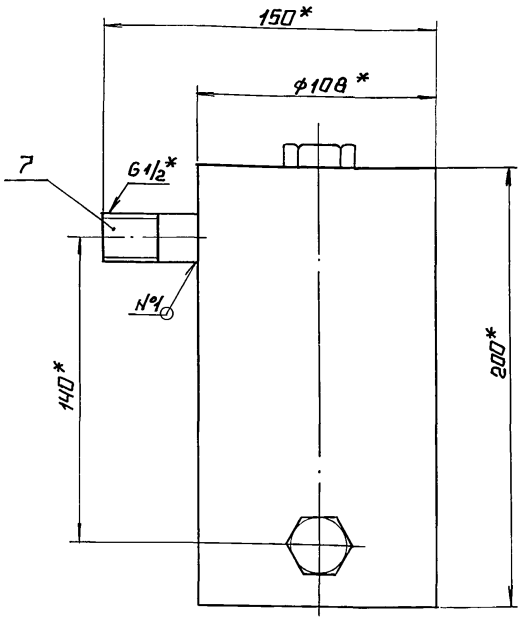

А-А
М1:1

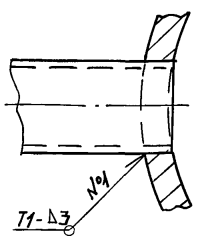

ПОЗ.4

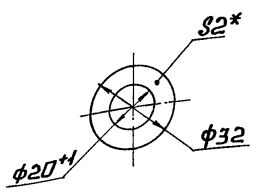

1.* РАЗМЕРЫ ДЛЯ СПРАВОК.
2. ± IT14/2.
3. ОБРАБОТКА ПОВЕРХНОСТЕЙ РЕЗА ДЕТАЛЕЙ БЧ 25
4. СВАРНЫЕ ШВЫ ПО ГОСТ 5264-80.
5. ПРОИЗВЕСТИ ГИДРОИСПЫТАНИЕ ДАВЛЕНИЕМ Р = 3 МПа (30 кгс/см²) В ТЕЧЕНИЕ 10 МИН. ТЕЧЬ НЕ ДОПУСКАЕТСЯ.

ИЗМ	ЛИСТ	№ ДОКУМ.	ПОДП.	ДАТА	БМ 2.1.2.01.100 СБ			
РАЗРАБ.		АВДЕЕНКО			БАЧОК РАЗДЕЛИТЕЛЬНЫЙ	ЛИТ.	МАССА	МАСШТАБ
ПРОВ.		НИКИТЧЕНКО					5,3	1:2
Н.КОНТР.		КОЛМЕЦ				ЛИСТ	ЛИСТОВ 1	
						ЛАТГИПРОПРОМ		

23523-04 21 КОПИРОВАЛ

ФОРМАТ А3

Выпуск 1-3

Серия 5.903-12

БМ2.1.2.01.102

Рис. 1

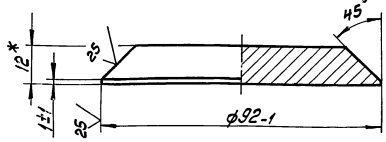

Рис.2

Остальное см. Рис.1

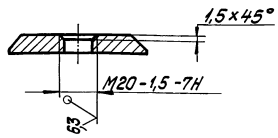

Обозначение	Масса, кг
БМ2.1.2.01.102	0,625
-01	0,625

1.* Размеры для справок.

2. $\pm \frac{IT14}{2}$.

Изм.	Лист	№ докум.	Подпись	Дата
Разраб.		Авдеенко		
Пров.		Никитченко		
Н.контр.		Колмец		

БМ2.1.2.01.102

Дно

Лит. | Масса | Масштаб: см. табл. | —

Лист | Листов 1

ЛАТГИПРОПРОМ

Копировал Дудкова

Формат А4

Выпуск 1-3

Серия 5.903-12

Формат	Зона	Поз.	Обозначение	Наименование	Кол.	Примечание
				Документация		
А4			БМ1.3.2.01.000СБ	Сборочный чертеж		
				Детали		
Б4		1	БМ1.3.2.01.001	Труба 32х2 ГОСТ 10704-76 / Труба В-Вст3сп ГОСТ 10705-80		
				L = 153±0,5 мм	1	0,24кг
Б4		2	БМ1.3.2.01.002	Труба 32х2 ГОСТ 10704-76 / Труба В-Вст3сп ГОСТ 10705-80		
				L = 322±0,7 мм	1	0,48кг

Изм.	Лист	№ докум.	Подпись	Дата
Разраб.		Авдеенко		
Пров.		Никитченко		
Н.контр.		Колмец		
Утв.				

БМ1.3.2.01.000

Стойка

Лит. | Лист | Листов: 1

ЛАТГИПРОПРОМ

Копировал Дудкова

Формат А4

Выпуск 1-3

Серия 5.903-12

БМ1.3.2.01.000СБ

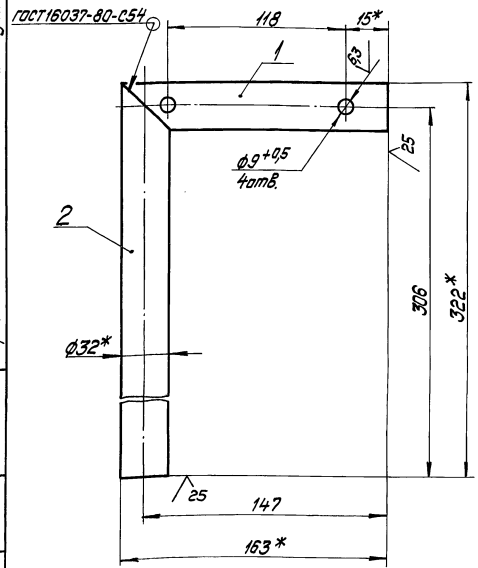

1.* Размеры для справок.

2. $\pm \frac{IT14}{2}$.

Изм.	Лист	№ докум.	Подпись	Дата
Разраб.		Авдеенко		
Пров.		Никитченко		
Т.контр.				
Н.контр.		Колмец		
Утв.				

БМ1.3.2.01.000 СБ

Стойка

Лит. | Масса: 0,72 | Масштаб: 1:2

Лист | Листов 1

ЛАТГИПРОПРОМ

Копировал Дудкова

Формат А4

Выпуск 1-3

Серия 5.903-12

БМ1.3.2.00.001

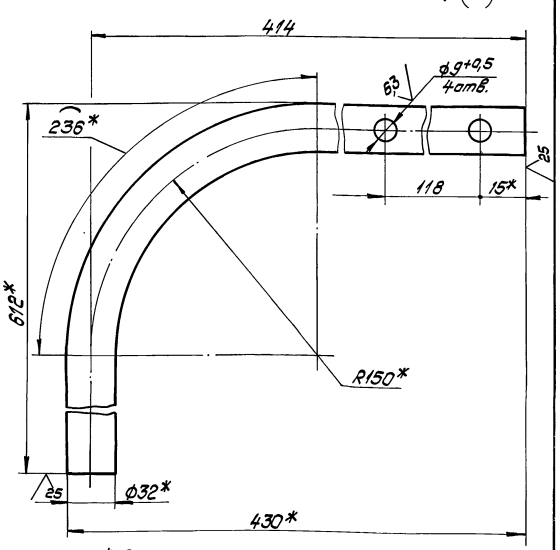

1.* Размеры для справок.

2. $\pm \frac{IT14}{2}$.

Изм.	Лист	№ докум.	Подпись	Дата
Разраб.		Авдеенко		
Пров.		Никитченко		
Т.контр.				
Н.контр.		Колмец		
Утв.				

БМ1.3.2.00.001

Стойка

Лит. | Масса: 1,4 | Масштаб: 1:2

Лист | Листов 1

Труба 32х2 ГОСТ 10704-76 / В-Вст3сп ГОСТ 10705-80

ЛАТГИПРОПРОМ

Копировал Дудкова 23523-04 22 Формат А4

Выпуск 1-3

Серия 5.903-12

БМ1.3.2.00.002

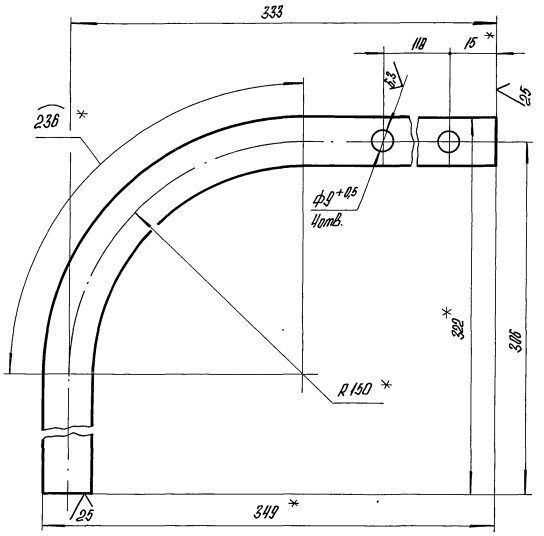

1.* Размеры для справок.

2. $\pm\frac{IT14}{2}$.

Изм.	Лист	№ докум.	Подпись	Дата
Разраб.		Авдеенко		
Пров.		Никитченко		
Т.контр.				
Н.контр.		Колмец		
Утв.				

БМ1.3.2.00.002

Стойка

Лит.	Масса	Масштаб
	0,95	1:2

Лист | Листов 1

Труба 32×2 ГОСТ 10704-76 / В-ВСт3сп ГОСТ 10705-80

ЛАТГИПРОПРОМ

Копировал | Формат А4

Выпуск 1-3

Серия 5.903-1-12

Формат	Зона	Поз.	Обозначение	Наименование	Кол.	Примечание
				Документация		
А3			БМ1.3.3.00.000 СБ	Сборочный чертеж		
				Сборочные единицы		
А4		1	БМ1.3.3.01.000	Стойка	2	
				Стандартные изделия		
		2		Болт М10×30.46 ГОСТ 7798-70	4	
		3		Гайка М10.5 ГОСТ 5.915-70	4	
		4		Шайба 10.02 ГОСТ 10906-78	4	
				Прочие изделия		
		5		Муфта трубная ТР-943 ТУ 36-1447-77	2	
				Материалы		
		6		Рукав металлический гибкий негерметичный, Ду50, Р3-Ц-А-6043 ТУ 22-3980-77	2	м

Изм.	Лист	№ докум.	Подпись	Дата
Разраб.		Никитченко		
Пров.		Колмец		
Т.контр.				
Н.контр.		Колмец		
Утв.				

БМ1.3.3.00.000

Блок перекачивающих насосов мазута БМПН-2×32Ю-3,4 Установка электрооборудования

Лит.	Лист	Листов
		1

ЛАТГИПРОПРОМ

Копировал | Формат А4

Выпуск 1-3

Серия 5.903-12

БМ1.3.3.00.000 СБ

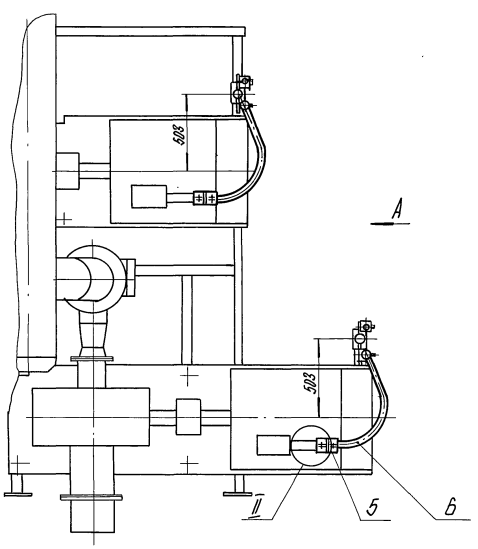

I
М1:4

II
М1:5

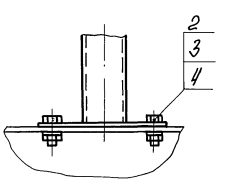

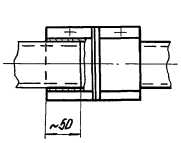

Вид А повернуто

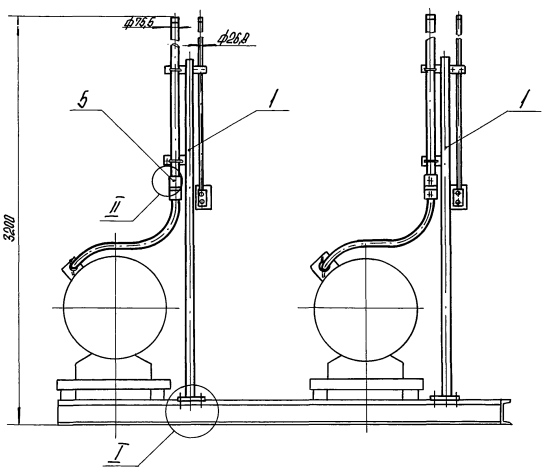

Размеры для справок.

Изм.	Лист	№ докум.	Подпись	Дата
Разраб.		Никитченко		
Пров.		Колмец		
Т.контр.				
Н.контр.		Колмец		
Утв.				

БМ1.3.3.00.000 СБ

Блок перекачивающих насосов мазута БМПН-2×32Ю-3,4 Установка электрооборудования

Лит.	Масса	Масштаб
	52	1:20

Лист | Листов 1

ЛАТГИПРОПРОМ

Копировал | 23523-04 23 | Формат А3

БМ1.3.3.01.000 СБ

Выпуск 1-3

Серия 5.903-12

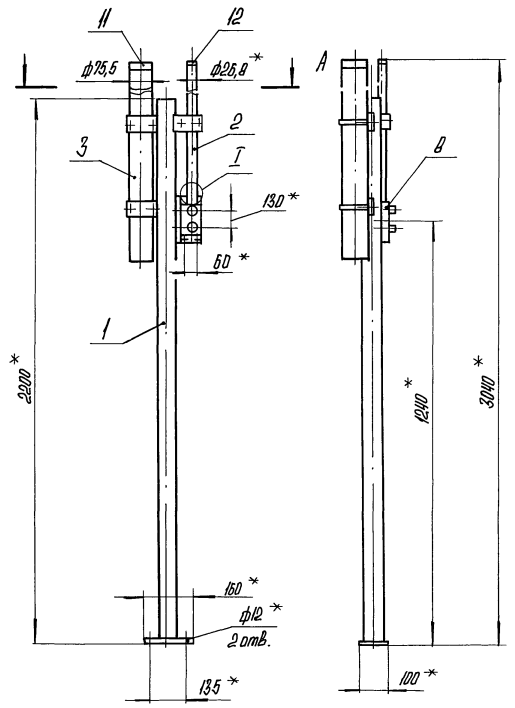

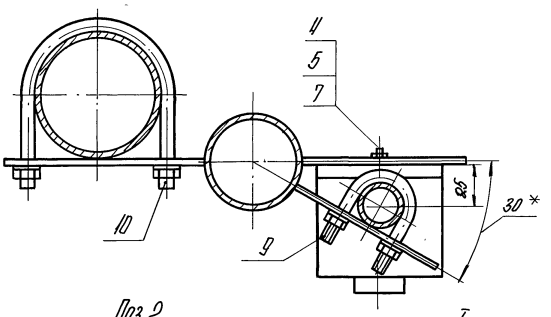

А-А
М1:2

Поз. 2
М1:2

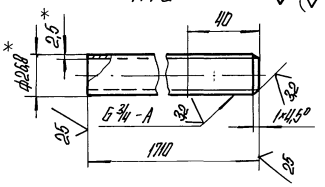

I
М1:2

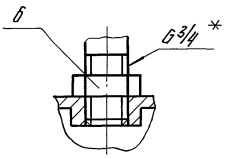

1.* Размеры для справок.

2. $\pm\frac{17,44}{2}$.

3. Обработка поверхностей реза деталей Б4 25

Изм.	Лист	№ докум.	Подпись	Дата	БМ1.3.3.01.000 СБ			
Разраб.		АВ Еремко			Стойка	Лит.	Масса	Масштаб
Пров.		Никитченко					23	1:10
Т.контр.						Лист	Листов 1	
Н.контр.		Колпец				ЛАТГИПРОПРОМ		
Утв.								

Копировал

Формат А3

Выпуск 1-3

Серия 5.903-12

Формат	Зона	Поз.	Обозначение	Наименование	Кол.	Примечание
				Документация		
А3			БМ1.3.3.01.000 СБ	Сборочный чертеж		
				Сборочные единицы		
А4		1	БМ1.3.3.01.100	Стойка	1	
				Детали		
Б4		2	БМ1.3.3.01.001	Труба		
				Труба 20×2,5 ГОСТ 3262-75		
				L = 1710 ± 1,85 мм	1	2,6 кг
Б4		3	БМ1.3.3.01.002	Труба		
				Труба 65×3,2 ГОСТ 3262-75		
				L = 1640 1,85 мм	1	9,35 кг
				Стандартные изделия		
		4		Винт М5×25.58		
				ГОСТ 11471-72	3	
		5		Гайка М5.5		
				ГОСТ 5915-70	3	
		6		Контргайка 20		
				ГОСТ 8968-75	1	

Изм.	Лист	№ докум.	Подпись	Дата	БМ1.3.3.01.000			
Разраб.		АВ Еремко			Стойка	Лит.	Лист 1	Листов 2
Пров.		Никитченко				ЛАТГИПРОПРОМ		
Н.контр.		Колпец						
Утв.								

Копировал

Формат А4

Выпуск 1-3

Серия 5.903-12

Формат	Зона	Поз.	Обозначение	Наименование	Кол.	Примечание
		7		Шайба - 5.02. ГОСТ 11371-78	3	
				Прочие изделия		
		8		Пост ПКЕ 222-2У3; 3/4"		
				ТУ 16. 642.006 - 83	1	
				Хомутики ТУ36-1448-77		
		9		С 437 У2	1	
		10		С 441 У2	2	
				Втулки ТУ36-1899-88		
		11		В 22 У1Х18	1	
		12		В 60 У1Х18	1	

Изм.	Лист	№ докум.	Подпись	Дата	БМ1.3.3.01.000	Лист 2

Копировал

Формат А4

БМ1.3.3.01.000СБ

Выпуск 1-3

Серия 5.903-12

Инв.№подл. | Подп. и дата | Взам.инв.№ | Инв.№дубл. | Подп. и дата

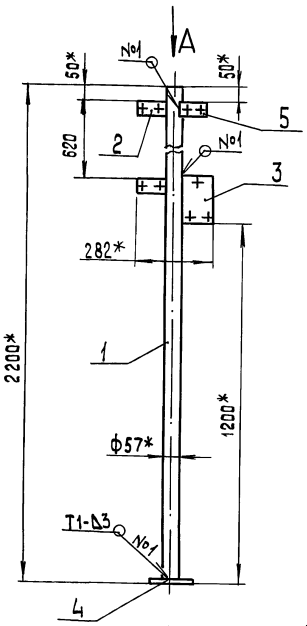

Поз.2
М 1:5

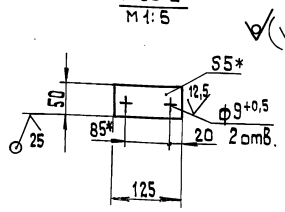

Поз.4
М 1:5

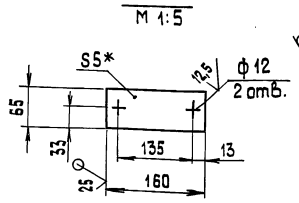

Поз. 3
М 1:5

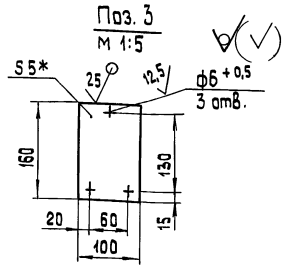

Вид Б повернуто
М 1:5

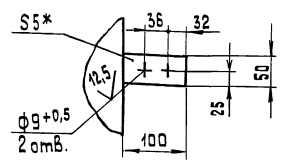

Вид А
М 1:5

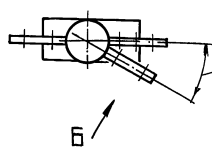

1. * Размеры для справок
2. $\pm \frac{IT14}{2}$
3. Обработка поверхностей реза деталей БЧ $\sqrt{25}$
4. Сварные швы по ГОСТ 5264-80

Изм.	Лист	№ докум.	Подп.	Дата	БМ1.3.3.01.100 СБ			
Разраб.		Авраенко			Стойка	Лит.	Масса	Масштаб
Пров.		Никитченко					10,5	1:10
Т.контр.						Лист	Листов 1	
Н.контр.		Колмец				ЛАТГИПРОПРОМ		
Утв.								

Копировал | Формат А3

Выпуск 1-3

Серия 5.903-12

Формат	Зона	Поз.	Обозначение	Наименование	Кол.	Примечание
				Документация		
А3			БМ1.3.3.01.100 СБ	Сборочный чертеж		
				Детали		
БЧ		1	БМ1.3.3.01.101	Труба		
				Труба 57×3 ГОСТ 10704-76 / В20 ГОСТ 10705-80		
				L = 2195 ± 2,2 мм	1	8,8кг
БЧ		2	БМ1.3.3.01.102	Пластина		
				Лист 5 ГОСТ 19903-74 / ВСт3кп2 ГОСТ 14637-79	2	0,25кг
БЧ		3	БМ1.3.3.01.103	Пластина		
				Лист 5 ГОСТ 19903-74 / ВСт3кп2 ГОСТ 14637-79	1	0,63кг
БЧ		4	БМ1.3.3.01.104	Пластина		
				Лист 5 ГОСТ 19903-74 / ВСт3кп2 ГОСТ 14637-79	1	0,4 кг
БЧ		5	БМ1.3.3.01.105	Пластина		
				Лист 5 ГОСТ 19903-74 / ВСт3кп2 ГОСТ 14637-79	1	0,196кг

Изм.	Лист	№ докум.	Подп.	Дата	БМ1.3.3.01.100			
Разраб.		Авраенко			Стойка	Лит.	Лист	Листов 1
Пров.		Никитченко				ЛАТГИПРОПРОМ		
Н.контр.		Колмец						
Утв.								

Копировал | Формат А4

Выпуск 1-3

Серия 5.903-12

№ строки	Наименование вида работ	Ед. изм.	Код: Вида работ	Код: Ед. изм.	Количество
1	Изоляция трубопроводов и оборудования изделиями минераловатными с гофрированной структурой 2ИГС 100	м³		113	0,5
2	Изоляция трубопроводов холстопрошивным полотном ХПС-Т-5	м³		113	0,04
3	Изоляция трубопроводов шнуром теплоизоляционным	м³		113	0,007
4	Покрытие поверхности изоляции трубопроводов, оборудования и арматуры алюминиевым защитным покрытием	м²		055	15,5
5	Изоляция арматуры матрацами из стеклянного штапельного волокна	м³		113	0,42
6	Покрытие поверхности изоляции отводов алюминиевым защитным штампованным покрытием	м²		055	1,9

Изм.	Лист	№ докум.	Подп.	Дата	БМ1.3.4.00.000 ВОР			
Разраб.		Черникова			Блок перекачивающих насосов мазута: БМПН-2×324-3,4	Лит.	Лист	Листов 1
Провер.		Мишуров			Ведомость объемов работ теплоизоляции.	ЛАТГИПРОПРОМ		
Н.контр.		Шнитко						
Утв.								

Копировал 5.903-04.25 | Формат А4

ВЫПУСК 1-3

Обозначение изолируемого оборудования и трубопровода	Наименование изолируемого оборудования, трубопровода	Кол-во	Размеры: наружный диаметр или размеры сечения, мм	Размеры: длина или высота, м	Расположение	t теплоносителя, °С	Теплоизоляционная конструкция: назначение	Теплоизоляционная конструкция: наименование основных элементов	Теплоизоляционная конструкция: толщина, мм	Поверхность, м²	Объем теплоизоляционного слоя, м³	Лист основного комплекта обозначение ссылочных или прилагаемых документов	Примечание
	ТРУБОПРОВОДЫ												
поз. 6	трубопровод		ф377	2,5	гориз.	60	от тепло-	изделия минераловатные с				7.903.9-3.1-08	
							потерь	гофрированной структурой 2ИГС100	60		0,23	выпуск 1 часть 1	
								алюминиевое защитное покрытие	0,5	4,28		7.903.9-2.1-35	
поз. 2,3	трубопровод		ф273	0,7	гориз.	60	от тепло-	изделия минераловатные с гоф-				7.903.9-3.1-08	
							потерь	рированной структурой 2ИГС100	60		0,053	выпуск 1 часть 1	
								алюминиевое защитное покрытие	0,5	0,96		7.903.9-2.1-35	
поз. 6	трубопровод		ф273	0,6	вертик.	60	от тепло-	изделия минераловатные с гоф-				7.903.9-3.1-08	
							потерь	рированной структурой 2 ИГС 100	60		0,05	выпуск 1 часть 1	
								алюминиевое защитное покрытие	0,5	0,82		7.903.9-2.1-35	
поз. 4,5	трубопровод		ф219	0,3	гориз.	60	от тепло-	изделия минераловатные с гоф-				7.903.9-3.1-08	
							потерь	рированной структурой 2ИГС100	60		0,02	выпуск 1 часть 1	
								алюминиевое защитное покрытие	0,3	0,35		7.903.9-2.1-35	
поз. 4,5	трубопровод		ф219	0,2	вертик.	60	от тепло-	изделия минераловатные с гоф				7.903.9-3.1-08	
							потерь	рированной структурой 2ИГС100	60		0,02	выпуск 1 часть 1	
								алюминиевое защитное покрытие	0,3	0,25		7.903.9-2.1-35	
поз. 2, 3, 7	трубопровод		ф45	1,6	гориз.	60	от тепло-	холстопрошивное полотно				7.903.9-3.1-10	
							потерь	ХПС-Т-5	30		0,012	выпуск 1 часть 1	
								алюминиевое защитное покрытие	0,3	0,53		7.903.9-2.1-33	
поз. 7	трубопровод		ф45	2,4	вертик.	60	от тепло-	холстопрошивное полотно				7.903.9-3.1-10	
							потерь	ХПС-Т-5	30		0,018	выпуск 1 часть 1	
								алюминиевое защитное покрытие	0,3	0,79		7.903.9-2.1-34	
поз. 4	трубопровод		ф38	0,3	гориз.	60	от тепло-	холстопрошивное полотно				7.903.9-3.1-10	
							потерь	ХПС-Т-5	30		0,0018	выпуск 1 часть 1	
								алюминиевое защитное покрытие	0,3	0,093		7.903.9-2.1-33	
поз. 5	трубопровод		ф32	0,3	гориз.	60	от тепло-	холстопрошивное полотно				7.903.9-3.1-10	
							потерь	ХПС-Т-5	30		0,0018	выпуск 1 часть 1	
								алюминиевое защитное покрытие	0,3	0,087		7.903.9-2.1-33	
поз. 6	отвод 45°	2	ф273			60	от тепло-	изделия минераловатные с гоф-				7.903.9-3.1-08	
							потерь	рированной структурой 2ИГС100	60		0,047	выпуск 1 часть 1	
								алюминиевое защитное				3.903-11.03	
								штампованное покрытие	0,5	0,73			
поз. 4,5	отвод 90°	2	ф219			60	от тепло-	изделия минераловатные с гоф				7.903.9-3.1-08	
							потерь	рированной структурой 2ИГС100	60		0,077	выпуск 1 часть 1	
								алюминиевое защитное				3.903-11.03	
								штампованное покрытие	0,3	1.002			
поз. 2,3,7	отвод 90°	4	ф45			60	от тепло	холстопрошивное полотно				7.903.9-3.1-10	
							потерь	ХПС-Т-5	30		0,0034		
								алюминиевое защитное штампованное покрытие	0,3	0,16		3.903-11.03	
поз. 2,3	арматура муфтовая	2	Ду 40			60		шнур теплоизоляционный с	30		0,0035	7.903.9-22-	
								металлическим защитным				-01	
								покрытием	0,8	0,17			
поз. 4,5	арматура муфтовая	2	Ду 32			60		шнур теплоизоляционный с	30		0,003	7.903.9-2.2-	
								металлическим защитным				-01	
								покрытием	0,8	0,145			
поз. 29	арматура фланцевая	2	Ду 250			60		матрацы из стеклянного				7.903.9-2.2-	
								штапельного волокна	60		0,228	-08	
								алюминиевое защитное покрытие	1,0	3,68		7.903.9-22-11.12	
								отделка торцов гофрированны-					
								ми диафрагмами				7.903.9-2.2-34	
поз. 30	арматура фланцевая	2	Ду 200			60		матрацы из стеклянного				7.903.9-22-	
								штапельного волокна	60		0,192	-06	
								алюминиевое защитное покрытие	1,0	3,28		7.903.9-2.2-11.12	
								отделка торцов гофрированны-					
								ми диафрагмами				7.903.9-2.2-34	

Технические требования см. выпуск 1-0
„ Указания по применению и изготовлению "

Изм.	Лист	№ докум.	Подп.	Дата
Разраб.		Черников		
Провер.		Мишуров		
Н. контр.		Шнитко		
Утв.				

БМ 1.3.4.00.000 ВТК

Блок перекачивающих насосов мазута БМПН-2×324,0-3,4

Ведомость теплоизоляционных конструкций

Лит.	Лист	Листов
		1

ЛАТГИПРОПРОМ

Копировал № 23523-04 26 Формат А2

Серия 5.903-12

Инв. № подл. | Подпись и дата | Взам. инв. № | Инв. № дубл. | Подпись и дата

№ строки	Наименование материала и единица измерения	Код материала	Код ед. изм.	Кол.	Примечание
	Изделия минераловатные с гофрированной структурой на синтетическом связующем ТУ 36.16.22-8-86				
	2ИГС-100				
	16.500.500-60	576202			
	м		006	16,5	
	Маты из стеклянного штапельного волокна МС-50				
	ГОСТ 10499-78 м³		113	0,42	
	Холстопрошивное полотно	595280			
	ХПС-Т-5 ТУ 6-11-454-77 м³		113	0,04	
	Шнур теплоизоляционный из минеральной ваты марки 200				
	ШТН-МВ-200				
	ТУ 36-1695-79 м³		113	0,007	
	Ткань из стеклянных крученых комбинированных нитей Т-13				
	ГОСТ 19170-73 м²		055	13,2	

Выпуск 1-3 Серия 5.903-12

Подп. и дата | Инв.№ дубл. | Взам.инв.№ | Подп. и дата | Инв.№ подл.

Изм	Лист	№ докум.	Подп.	Дата	БМ1.3.2.00.000 ВМ			
Разраб.		Черникова			Блок перекачивающих насосов мазута БМПН-2х324-3,4 Ведомость материалов теплоизоляций	Лит	Лист 1	Листов 4
Провер.		Мишуров				ЛАТГИПРОПРОМ		
Н.контр.		Шкитко						

Формат А4

№ строки	Наименование материала и единица измерения	Код материала	Код ед. изм.	Кол.	Примечание
	Алюминиевое защитное покрытие ГОСТ 21631-76	181110			
	толщ. 1 м²		055	7,0	
	толщ. 0,8 м²		055	0,315	
	толщ. 0,5 м²		055	6,06	
	толщ. 0,3 м²		055	2,1	
	Элемент покрытия штампованный ТУ36-2427-81, δ=0,5 м²	181110	055	0,73	
	δ=0,3 м²		055	1,16	
	Лента 2х30 Ст3пс ГОСТ 6009-74 кг	093500	116	7,3	
	Лента 0,8х20 ТУ 48-21-636-79 кг	181110	116	0,51	
	Лента 0,7х20 ГОСТ 3560-73 кг		116	23	
	Нить стеклянная крученая комплексная БС-10-160х1х3 ГОСТ 8325-78 кг	595220	116	0,08	
	Проволока 0,8-О-Ч ГОСТ 3282-74 кг	121100	116	0,12	

Выпуск 1-3 Серия 5.903-12

Подп. и дата | Инв.№ дубл. | Взам.инв.№ | Подп. и дата | Инв.№ подл.

Изм	Лист	№ докум.	Подп.	Дата	БМ 1.3.Ч 00.000 ВМ	Лист 2

Формат А4

№ строки	Наименование материала и единица измерения	Код материала	Код ед. изм.	Кол.	Примечание
	Проволока 1,2-О-Ч ГОСТ 3282-74 кг	121100	116	0,021	
	Проволока 2-О-Ч ГОСТ 3282-74 кг	121100	116	0,42	
	Проволока 3-О-Ч ГОСТ 3282-74 кг	121100	116	0,048	
	Пряжка тип I-О ТУ 36-1492-77 кг	181110	116	1,4	
	Пряжка тип I-А ТУ 36-1492-77 кг	181110	116	0,3	
	Пряжка тип II-А ТУ 36-1492-77 кг	181110	116	0,2	
	Заклепка комбинированная СТД 985 кг	128500	116	0,46	
	ТУ 36-1598-77 шт.		796	104	
	Диафрагма тип I ТУ 36-2543-83 кг	181110	116	0,026	
	шт.		796	8	

Выпуск 1-3 Серия 5.903-12

Подп. и дата | Инв.№ дубл. | Взам.инв.№ | Подп. и дата | Инв.№ подл.

Изм	Лист	№ докум.	Подп.	Дата	БМ1.3.Ч.00.000 ВМ	Лист 3

Пров. Тишу 12.2.91 Кон. Мкш

№ строки	Наименование материала	Код материала	Код ед. изм.	Кол.	Примечание
	Картон асбестовый КАОН1-8 ГОСТ 2850-80 кг	257631	116	0,064	
	Винт Ч х 12.04.019 ГОСТ 10621-80 кг	128Н01	116	6,4	

Выпуск 1-3 Серия 5.903-12

Подп. и дата | Инв.№ дубл. | Взам.инв.№ | Подп. и дата | Инв.№ подл.

Изм	Лист	№ докум.	Подп.	Дата	БМ 1.3.Ч.00.000 ВМ	Лист 4

Формат А4

gost.e-ecolog.ru