Типовая документация на конструкции,
изделия и узлы зданий и сооружений

Серия 5.903-12

Блоки тепломеханического оборудования для установок мазутоснабжения

Выпуск 1-2

Блоки перекачивающих насосов мазута БМПН-2×102,0-3,7

Рабочие чертежи

gost.e-ecolog.ru

Типовая документация на конструкции,
изделия и узлы зданий и сооружений

Серия 5.903-12

Блоки тепломеханического оборудования для установок мазутоснабжения

Выпуск 1-2

Блоки перекачивающих насосов мазута БМПН-2×102,0-3,7

Рабочие чертежи

Разработаны
проектным институтом
„Латгипропром"
Гл.инж.института В.Овчаров
Гл.инж.проекта Я.Нидбальский

Утверждены
Минмонтажспецстроем СССР
протокол от 24 ноября 1988 г.
№17
Введены в действие с 01.03.1989 г.

Содержание альбома

Обозначение	Наименование	№ стр.
Блок перекачивающих насосов мазута БМПН-2х1020-3.7		
БМ1.2.1.00.000	Блок БМПН-2х1020-3.7	2
БМ1.2.1.00.000ГЗ	Блок БМПН-2х1020-3.7. Схема принципиальная.	3
БМ1.2.1.01.000	Рама.	
БМ1.2.1.00.000СБ	БМПН-2х1020-3.7. Сб. черт.	4
БМ1.2.1.01.000СБ	Рама	5
БМ1.2.1.02.000	Трубопровод	6
БМ1.2.1.02.000СБ	Трубопровод. Сб. черт.	
БМ1.2.1.03.000	Трубопровод	7
БМ1.2.1.03.000СБ	Трубопровод. Сб. черт.	
БМ1.2.1.04.000	Трубопровод	
БМ3.7.1.04.100	Штуцер	
БМ1.2.1.04.000СБ	Трубопровод. Сб. черт.	8
БМ3.7.1.04.100СБ	Штуцер. Сб. черт.	
БМ1.2.1.05.000	Трубопровод	9
БМ1.2.1.05.000СБ	Трубопровод. Сб. черт.	
БМ1.2.1.06.000	Трубопровод	10
БМ1.2.1.06.000СБ	Трубопровод. Сб. черт.	
БМ1.2.1.07.000	Трубопровод	11
БМ1.2.1.07.000СБ	Трубопровод. Сб. черт.	
БМ1.2.1.08.000	Трубопровод	12
БМ1.2.1.08.001	Труба	
БМ1.2.1.08.000СБ	Трубопровод. Сб. черт.	

Выпуск 1-2. Серия 5.903-12. Инв.№ подл. | Подпись и дата | Взам.инв.№ | Инв.№ дубл. | Подпись и дата

Содержание альбома — Продолжение

Обозначение	Наименование	№ стр.
БМ1.21.09.000	Трубопровод	13
БМ1.21.09.000СБ	Трубопровод Сб. черт.	
Установка приборов контроля и автоматики блока БМПН-2х1020-3.7		
БМ1.22.00.000	Блок БМПН-2х1020-3.7. Установка приборов контроля и автоматики.	13
БМ1.22.00.000СО	Блок БМПН-2х1020-3.7. Схема автоматизации.	14
БМ1.22.00.000	Стойка	
БМ1.22.00.000СБ	Установка приборов контроля и автоматизации. Сб. черт.	15
БМ2.1.2.00.001	Хомут	
БМ1.22.01.000	Устройство отборное.	
БМ1.22.01.000СБ	Устройство отборное. Сб. черт.	16
БМ2.1.2.01.100	Бачек разделительный	17
БМ2.1.2.01.100СБ	Бачек разделительный. Сб. черт.	
БМ2.1.2.01.101	Корпус	18
БМ2.1.2.01.102	Дно	
БМ1.22.00.002	Стойка	
БМ1.22.02.000	Стойка	
БМ1.22.02.000СБ	Стойка. Сб. черт.	19

Выпуск 1-2. Серия 5.903-12. Инв.№ подл. | Подпись и дата | Взам.инв.№ | Инв.№ дубл. | Подпись и дата

Содержание альбома — Продолжение

Обозначение	Наименование	№ стр.
Установка электрооборудования на блок БМПН-2х1020-37		
БМ1.23.00.000 СБ	Блок БМПН-2х1020-3.7. Установка электрооборудования.	19
БМ1.2.3.01.000	Стойка	20
БМ1.2.3.01.000СБ	Стойка. Сб. черт.	
БМ1.2.3.01.100	Стойка	21
БМ1.2.3.01.100 СБ	Стойка. Сб. черт.	
БМ1.2.3.02.000	Стойка	22
БМ1.2.3.02.000	Стойка. Сб. черт.	
Теплоизоляция блока БМПН-2х1020-3.7		
БМ1.2.4.00.000 ВОР	Ведомость объемов работ	22
БМ1.2.4.00.000 ВТК	Ведомость теплоизоляционных конструкций.	23
БМ1.2.4.00.000 ВМ	Ведомость материалов	24

Выпуск 1-2. Серия 5.903-12. Инв.№ подл. | Подпись и дата | Взам.инв.№ | Инв.№ дубл. | Подпись и дата

Формат	Зона	Поз.	Обозначение	Наименование	Кол.	Примечание
				Документация		
А2			БМ1.2.1.00.000 СБ	Сборочный чертеж		
А3			БМ1.2.1.00.000ГЗ	Схема принципиальная		
А4			БМ1.00.00.000ДТ	Указания по применению и изготовлению		Выпуск 1-0
				Сборочные единицы		
А4		1	БМ1.2.1.01.000	Рама	1	
А4		2	БМ1.2.1.02.000	Трубопровод	1	
А4		3	БМ1.2.1.03.000	Трубопровод	1	
А4		4	БМ1.2.1.04.000	Трубопровод	1	
А4		5	БМ1.2.1.05.000	Трубопровод	1	
А4		6	БМ1.2.1.06.000	Трубопровод	1	
А4		7	БМ1.2.1.07.000	Трубопровод	1	
А4		8	БМ1.2.1.08.000	Трубопровод	1	
А4		9	БМ1.2.1.09.000	Трубопровод	1	
				Стандартные изделия		
				Болты ГОСТ 7798-70		
		11		М 16х70.46	8	
		12		М 20х76.46	48	
		13		М 24х80.46	48	
				Гайки ГОСТ 5915-70		
		14		М 16.5	8	
		15		М 20.5	48	
		16		М 24.5	48	

Изм. Кол.уч. Лист № док. Подпись Дата

Разраб. Никитченко
Пров. Колмец
Н.контр. Колмец
Гип

БМ1.2.1.00.000

Блок перекачивающих насосов мазута БМПН-2х1020-3.7

Лит. | Лист 1 | Листов 2

ЛАТГИПРОПРОМ

Копировал Кф 23523-03 3 Формат А4

БМ1.2.1.00.000 ГЗ

Выпуск 1-2

Серия 5.903-12

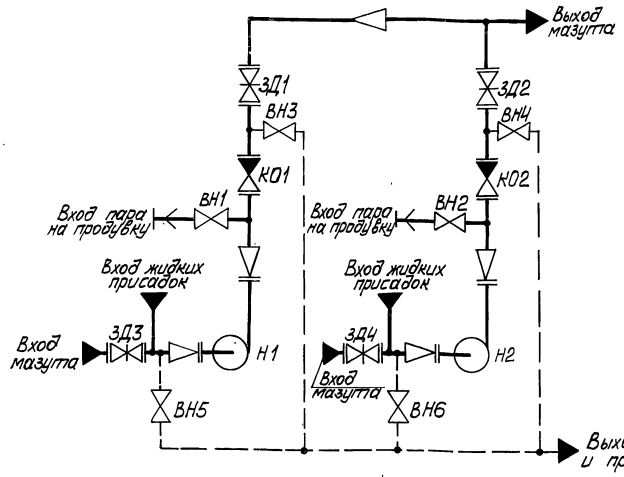

Поз. обозначение	Наименование	Кол	Примечание
ВН1, ВН2	Вентиль 15с27нж3	2	Ду 25; Ру 64
ВН3...ВН6	Вентиль 15с27нж3	4	Ду 32; Ру 64
ЗД1, ЗД2	Задвижка 30с41нж	2	Ду 200; Ру 16
ЗД3, ЗД4	Задвижка 30с41нж	2	Ду 250; Ру 16
КО1, КО2	Клапан обратный 19с17нж	2	Ду 200; Ру 40
Н1, Н2	Насос БНЦ9-9х1	2	Q=28,3 л/с; P=0,35 МПа

Изм.	Лист	№ докум.	Подп.	Дата	БМ1.2.1.00.000 ГЗ		
Разраб.		Михайлова			Блок перекачивающих насосов мазута БМПН-2х102,0-3,5 Схема принципиальная	Лит.	Масса	Масштаб
Пров.		Колмец						
Т. контр.						Лист	Листов 1	
Н. контр.		Колмец				ЛАТГИПРОПРОМ		
Утв.								

Копировал | Формат А3

Инв. № подл. | Подп. и дата | Взам. инв. № | Инв. № дубл. | Подп. и дата

Выпуск 1-2

Серия 5.903-12

Форм.	Зона	Поз.	Обозначение	Наименование	Кол.	Примечание
		17		Гайка АМ24.25 ГОСТ 9064-75	96	
		18		Гайка соединительная 32		
				ГОСТ 8959-75	4	
		19		Контргайка 32		
				ГОСТ 8961-75	4	
		20		Шайба 16.65Г ГОСТ 6402-70	8	
		21		Шайба 10.02 ГОСТ 10906-78	4	
		22		Шайба 24.20 ГОСТ 9065-75	96	
		23		Шпилька АМ24х120.20.35		
				ГОСТ 9066-75	48	
		24		Фланец 1-200-16 Ст3		
				ГОСТ 12821-80	2	
				Прокладки ГОСТ 15180-70		
		25		А-200-16	4	
		26		А-250-16	4	
		27		А-200-40	4	
		28		Опора ОПБ2-38		
				ГОСТ 14911-82	2	
				Задвижки 30с41нж		
				ГОСТ 10194-78		
		29		Ду 200; Ру 16	2	
		30		Ду 250; Ру 16	2	
		31		Клапан обратный 19с17нж		
				Ду 200; Ру 40		
				ГОСТ 18580-73	2	
				Прочие изделия		
		32		Насос БНЦ9-9х1; Q=28,3 л/с (102 м³/ч);		
				Р=0,35 МПа (3,7 кгс/см²) с электродвигателем ВАО2МН-71-2; N=22 кВт		
				n=2950 об/мин; ТУ 26-06-1323-81	2	

Изм.	Лист	№ докум.	Подп.	Дата	БМ1.2.1.00.000	Лист 2

Копировал | Формат А4

Выпуск 1-2

Серия 5.903-12

Форм.	Зона	Поз.	Обозначение	Наименование	Кол.	Примечание
				Документация		
А2			БМ1.2.1.01.000 СБ	Сборочный чертёж		
				Детали		
Б4		1	БМ1.2.1.01.001	Петля		
				Круг 20-В-ГОСТ 2590-71 / В Ст3кп4-Д-ГОСТ 535-79	4	1,02 кг
Б4		2	БМ1.2.1.01.002	Полка		
				Швеллер 12-ГОСТ 8240-72 / В Ст3сп3 ГОСТ 535-79	1	17,1 кг
Б4		3	БМ1.2.1.01.003	Полка		
				Швеллер 12-ГОСТ 8240-72 / В Ст3сп3 ГОСТ 535-79	2	16,1 кг
Б4		4	БМ1.2.1.01.004	Полка		
				Швеллер 12-ГОСТ 8240-72 / В Ст3сп3 ГОСТ 535-79		
				L = 1252 ± 1,3 мм	1	13 кг
Б4		5	БМ1.2.1.01.005	Полка		
				Швеллер 12-ГОСТ 8240-72 / В Ст3сп3 ГОСТ 535-79		
				L = 1540-г мм	2	16 кг
Б4		6	БМ1.2.1.01.006	Полка		
				Швеллер 12-ГОСТ 8240-72 / В Ст3сп3 ГОСТ 535-79		
				L = 300 ± 0,65 мм	4	3,12 кг

Изм.	Лист	№ докум.	Подп.	Дата	БМ1.2.1.01.000			
Разраб.		Авдеенко			Рама	Лит.	Лист 1	Листов 2
Пров.		Ничитченко				ЛАТГИПРОПРОМ		
Н. контр.		Колмец						
Утв.								

Копировал | 23523-03 4 | Формат А4

Инв. № подл. | Подп. и дата | Взам. инв. № | Инв. № дубл. | Подп. и дата

БМ1.2.1.00.000 СБ

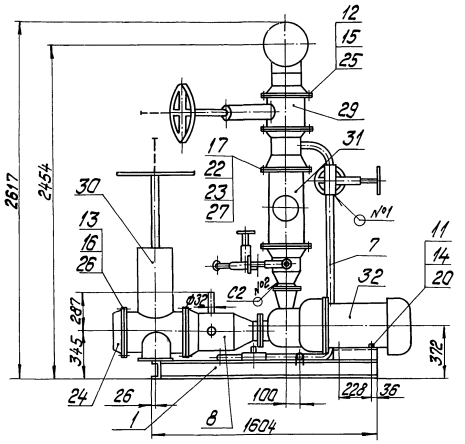

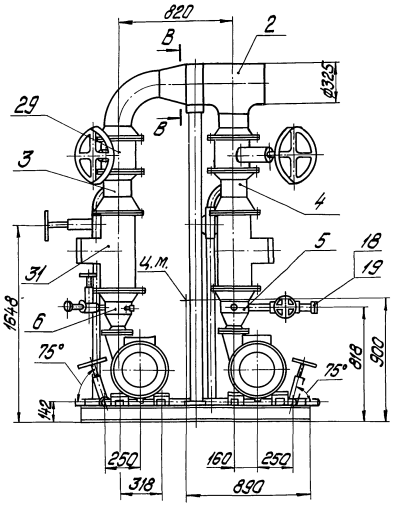

А

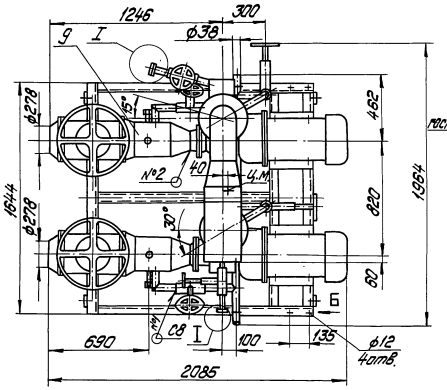

В-В
М1:10

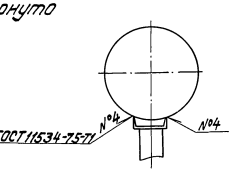

Вид Б повернуто
М1:2

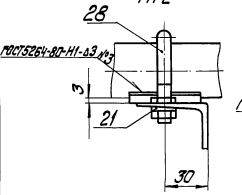

I
М1:2

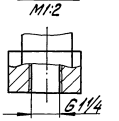

1. Размеры для справок.
2. Сварные швы №1, 2 по ГОСТ 16037-80.
3. Произвести гидроиспытания блока давлением 0,46 МПа (4,6 кгс/см²) в течение 10мин. Течь не допускается.

Вид А
М1:20

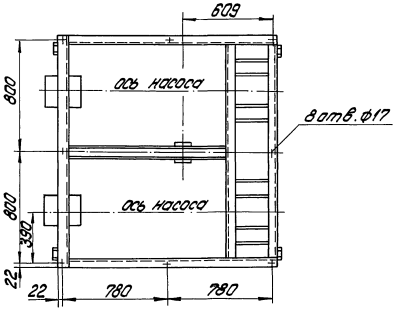

				БМ1.2.1.00.000 СБ			
Изм.	Лист	№ докум.	Подпись	Блок перекачивающих насосов мазута БМПН-2х102,0-3,7	Лит.	Масса	Масштаб
Разраб.		Авдеенко				2736	1:20
Пров.		Никитченко			Лист	Листов 1	
Т.контр.					ЛАТГИПРОПРОМ		
Н.контр.		Колмец					
Утв.							

Копировал Буйнова 23523-03 5 Формат А2

Серия 5.903-12 Выпуск 1-2

Инв.№ подл. | Подпись и дата | Взам.инв.№ | Инв.№ дубл. | Подпись и дата

БМ1.2.1.01.000СБ

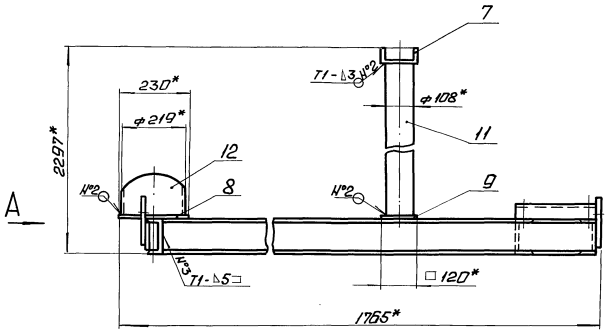

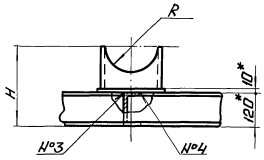

Б

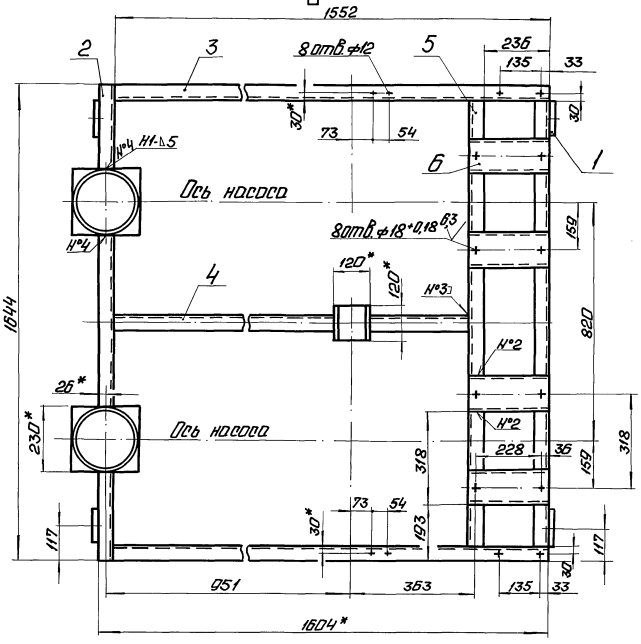

Вид А

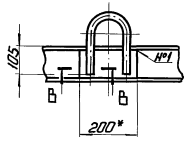

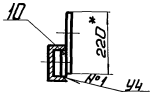

В-В
М1:1

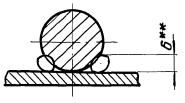

Поз. 1
М1:5

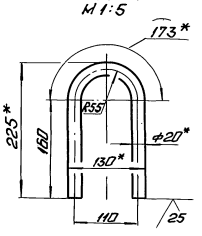

Вид Б
М1:20

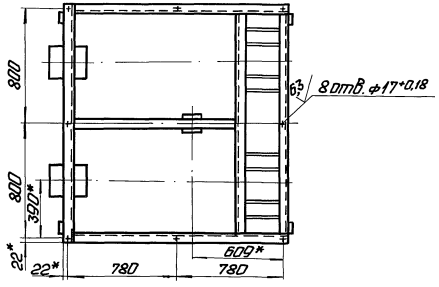

1. * Размеры для справок.
2. $\pm \frac{IT14}{2}$.
3. Радиус R и H определить по размерам корпуса задвижки 30с 41нж поз. 30 черт. БМ1.21.00.000СБ.
4. Обработка поверхностей реза деталей Б4 ^{25}/.
5. Сварные швы по ГОСТ 5264-80.
6. * * Сварка ручная дуговая.

					БМ1.2.1.01.000СБ		
Изм.	Лист	№ докум.	Подп.	Дата	Рама	Лит.	Масса	Масштаб
Разраб.		Дубленко					150	1:10
Пров.		Никитенко				Лист	Листов 1
Т.контр.						ЛАТГИПРОПРОМ	
Н.контр.		Колмец					
Утв.							

Копировал: Формат А2

Серия 5.903-12 Выпуск 1-2

Инв.№ подл. | Подп. и дата | Взам.инв.№ | Инв.№ дубл. | Подп. и дата

Выпуск 1-2

Серия 5.903-12

Формат	Зона	Поз.	Обозначение	Наименование	Кол.	Примечание
БЧ		7	БМ1.2.1.01.007	Полка		
				Швеллер 12-ГОСТ 8240-72 / В Ст3сп3 ГОСТ 535-79		
				L = 120 ± 0,435 мм	1	1,25 кг
БЧ		8	БМ1.2.1.01.008	Пластина		
				Лист 10 ГОСТ 19903-74 / В Ст3кп2 ГОСТ 14637-79		
				230 ± 0,575 × 230 ± 0,575 мм	2	4,15 кг
БЧ		9	БМ1.2.1.01.009	Пластина		
				Лист 10 ГОСТ 19903-74 / В Ст3кп2 ГОСТ 14637-79		
				120 ± 0,435 × 120 ± 0,435 мм	1	1,13 кг
БЧ		10	БМ1.2.1.01.011	Пластина		
				Лист 5 ГОСТ 19903-74 / В Ст3кп2 ГОСТ 14637-79		
				200 ± 0,575 × 108 ± 0,575 мм	4	0,85 кг
БЧ		11	БМ1.2.1.01.012	Стойка		
				Труба 108×3,5 ГОСТ 10704-76 / В-Ст3сп ГОСТ 10705-80		
				L = 2114-3 мм	1	19,1 кг
БЧ		12	БМ1.2.1.01.013	Опора		
				Труба 219×4,5 ГОСТ 10704-76 / В-Ст3сп ГОСТ 10705-80		
				L = 215 ± 0,575 мм	1	5,36 кг

Инв. № подл. | Подпись и дата | Взам. инв. № | Инв. № дубл. | Подпись и дата

Изм. Лист № докум. Подпись Дата

БМ 1.2.1.01.000

Лист 2

Копировал Формат А4

Выпуск 1-2

Серия 5.903-12

Формат	Зона	Поз.	Обозначение	Наименование	Кол.	Примечание
				Документация		
А4			БМ1.2.1.02.000 СБ	Сборочный чертеж		
				Детали		
БЧ		1	БМ1.2.1.02.001	Труба		
				Труба 325×8 ГОСТ 10704-76 / В-Ст3сп ГОСТ 10705-80		
				L = 120.2 мм	1	7,55 кг
БЧ		2	БМ1.2.1.02.002	Труба		
				Труба 219×8 ГОСТ 10704-76 / В-Ст3сп ГОСТ 10705-80		
				L = 100 ± 1 мм	1	4,16 кг
				Стандартные изделия		
		3		Отвод 90° 219×8		
				ГОСТ 17375-83	1	
		4		Переход К 325×10-219×8		
				ГОСТ 17378-83	1	
		5		Тройник 325×8-219×6		
				ГОСТ 17376-83	1	
		6		Фланец 1-200-16		
				Ст3 ГОСТ 12821-80	2	

Инв. № подл. | Подпись и дата | Взам. инв. № | Инв. № дубл. | Подпись и дата

Изм. Лист № докум. Подпись Дата

Разраб. Авдеенко

Пров. Никитченко

Н. контр.

Утв.

БМ 1.2.1.02.000

Трубопровод

Лит. | Лист | Листов 1

ЛАТГИПРОПРОМ

Копировал Формат А4

БМ 1.2.1.02.000 СБ

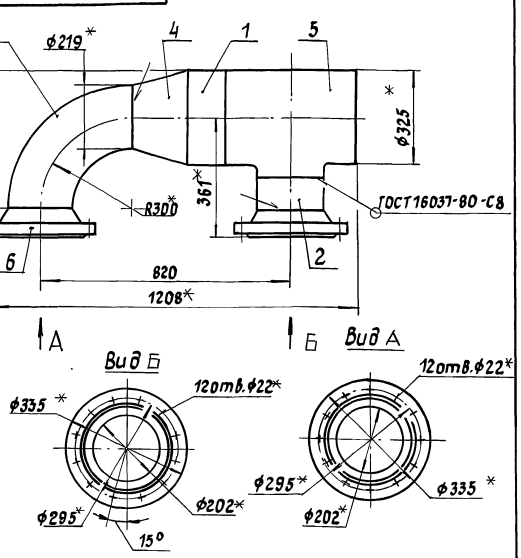

1. * Размеры для справок.
2. $\pm \frac{IT14}{2}$.
3. Обработка поверхностей реза деталей БЧ $\frac{25}{}$.

Выпуск 1-2

Серия 5.903-12

Изм. Лист № докум. Подпись Дата

Разраб. Авдеенко

Пров. Никитченко

Т. контр.

Н. контр. Колмец

Утв.

БМ 1.2.1.02.000 СБ

Трубопровод

Лит.	Масса	Масштаб
	107	1:10

Лист | Листов 1

ЛАТГИПРОПРОМ

Копировал Формат А4

Выпуск 1-2

Серия 5.903-12

Формат	Зона	Поз.	Обозначение	Наименование	Кол.	Примечание
				Документация		
А3			БМ1.2.1.03.000 СБ	Сборочный чертеж		
				Детали		
БЧ		1	БМ1.2.1.03.001	Труба		
				Труба 219×8 ГОСТ 10704-76 / В-Ст3сп ГОСТ 10705-80	1	4,16 кг
БЧ		2	БМ1.2.1.03.002	Труба		
				Труба 38×2 ГОСТ 10704-76 / В-Ст3сп ГОСТ 10705-80		
				L = 438 ± 0,775 мм	1	0,67 кг
				Стандартные изделия		
		3		Фланец 1-200-40		
				Ст3 ГОСТ 12821-80	1	
		4		Фланец 1-200-16		
				Ст3 ГОСТ 12821-80	1	
				Прочие изделия		
		5		Вентиль 15с27нж3		
				Ру 64 Ду 32		
				ТУ 26-07-1221-79	1	

Инв. № подл. | Подпись и дата | Взам. инв. № | Инв. № дубл. | Подпись и дата

Изм. Лист № докум. Подпись Дата

Разраб. Авдеенко

Пров. Никитченко

Н. контр.

Утв.

БМ 1.2.1.03.000

Трубопровод

Лит. | Лист | Листов 1

ЛАТГИПРОПРОМ

Копировал Формат А4

БМ7.01.03.000 СБ

Выпуск 1-2

Серия 5.903-12

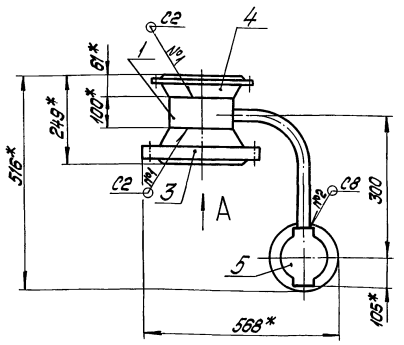

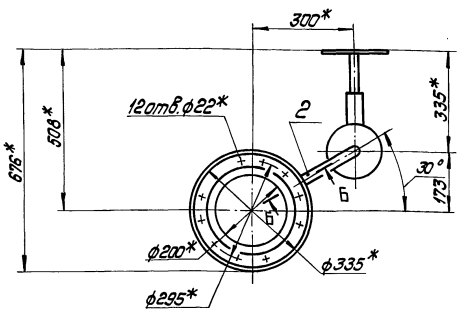

Вид А

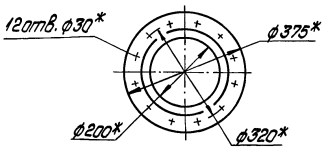

Поз.2 √(√)

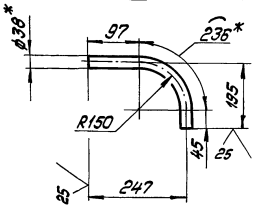

Поз.1 √(√)

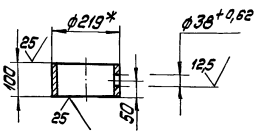

Б-Б повернуто

М1:5

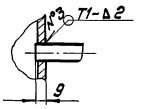

1.* Размеры для справок.

2. $\pm \frac{IT14}{2}$.

3. Обработка поверхностей реза деталей Б$\frac{25}{Ч}$√.

4. Сварные швы №1,2 по ГОСТ 16037-80, №3 по ГОСТ 5264-80.

Изм.	Лист	№ докум.	Подпись	Дата	БМ1.2.1.03.000 СБ			
Разраб.		Авдеенко			Трубопровод	Лит.	Масса	Масштаб
Пров.		Никитченко					57,3	1:10
Т.контр.						Лист	Листов 1	
Н.контр.		Колпец				ЛАТГИПРОПРОМ		
Утв.								

Копировал Дубкова Формат А3

Выпуск 1-2

Серия 5.903-12

Формат	Зона	Поз.	Обозначение	Наименование	Кол.	Примечание
				Документация		
А3			БМ1.2.1.04.000 СБ	Сборочный чертеж		
				Детали		
Б4		1	БМ1.2.1.04.001	Труба		
				Труба 219х6 ГОСТ 10704-76 / В ГОСТ 10705-80	1	3,15 кг
Б4		2	БМ1.2.1.04.002	Труба		
				Труба 38х2 ГОСТ 10704-76 / В ГОСТ 10705-80		
				L = 438 ± 0,775 мм	1	0,65 кг
				Стандартные изделия		
		3		Фланец 1-200-40		
				Ст3 ГОСТ 12821-80	1	
		4		Фланец 1-200-16		
				Ст3 ГОСТ 12821-80	1	
				Прочие изделия		
		5		Вентиль 15С27нж3		
				Ру 64 Ду 32		
				ТУ 26-07-1221-79	1	

Изм.	Лист	№ докум.	Подпись	Дата	БМ1.2.1.04.004			
Разраб.		Авдеенко			Трубопровод	Лит.	Масса	Масштаб
Пров.		Никитченко						
Т.контр.						Лист	Листов 1	
Н.контр.		Колпец				ЛАТГИПРОПРОМ		
Утв.								

Копировал Дубкова Формат А4

Выпуск 1-2

Серия 5.903-12

Формат	Зона	Поз.	Обозначение	Наименование	Кол.	Примечание
				Документация		
А4			БМ3.7.1.04.100 СБ	Сборочный чертеж		
				Детали		
Б4		1	БМ3.7.1.04.101	Труба		
				Труба 32х2 ГОСТ 10704-76 / В ГОСТ 10705-80	1	0,15 кг
				Стандартные изделия		
		2		Ниппель 32 ГОСТ 8967-75	1	

Изм.	Лист	№ докум.	Подпись	Дата	БМ3.7.1.04.100			
Разраб.		Авдеенко			Штуцер	Лит.	Масса	Масштаб
Пров.		Никитченко						
Т.контр.		Колпец				Лист	Листов 1	
Н.контр.		Колпец				ЛАТГИПРОПРОМ		
Утв.								

Копировал Дубкова 23523-03 8 Формат А4

Инв.№ подл. | Подпись и дата | Взам.инв.№ | Инв.№ дубл. | Подпись и дата

БМ1.2.1.04.000 СБ

Выпуск 1-2

Серия 5.903-12

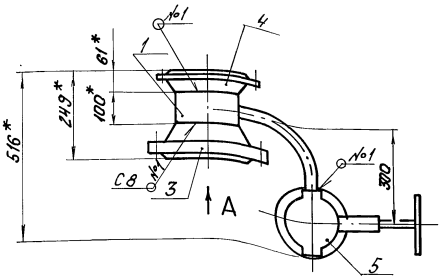

Вид А

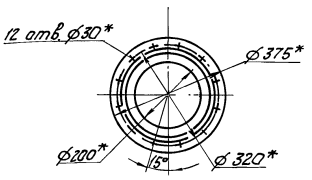

Поз.2

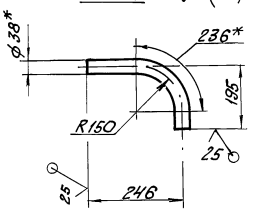

Поз.1

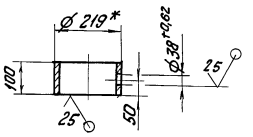

Б-Б повернуто
М1:5

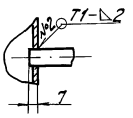

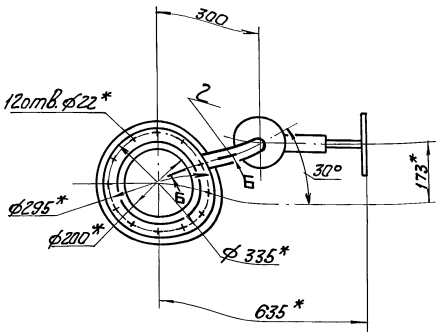

1. * Размеры для справок.
2. ± IT14/2.
3. Обработка поверхностей реза деталей Б4 25.
4. Сварные швы №1 по ГОСТ 16037-80, №2. по ГОСТ 5264-80.

Изм.	Лист	№ докум.	Подпись	Дата	БМ1.2.1.04.000 СБ			
Разраб.		Авдеенко			Трубопровод	Лит.	Масса	Масштаб
Пров.		Никитченко					57,3	1:10
Т.контр.						Лист	Листов 1	
Н.контр.		Колмец				ЛАТГИПРОПРОМ		
Утв.								

Копировал — Формат А3

Выпуск 1-2

Серия 5.903-12

БМ3.7.1.04.100СБ

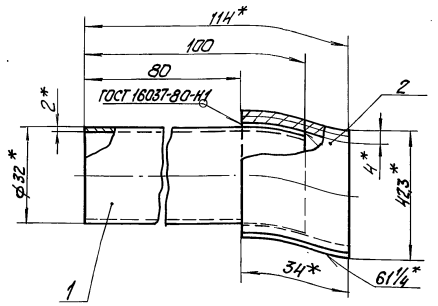

1. * Размеры для справок.
2. ± IT14/2.
3. Обработка поверхностей реза деталей Б4 25.

Изм.	Лист	№ докум.	Подпись	Дата	БМ3.7.1.04.100 СБ			
Разраб.		Никитченко			Штуцер	Лит.	Масса	Масштаб
Пров.		Колмец					0,23	1:1
Н.контр.		Колмец				Лист	Листов 1	
						ЛАТГИПРОПРОМ		

Копировал — Формат А4

Формат	Зона	Поз.	Обозначение	Наименование	Кол.	Примечание
				Документация		
А3			БМ 1.2.1.05.000 СБ	Сборочный чертеж		
				Сборочные единицы		
А4		1	БМ3.7.1.04.100	Штуцер	1	
				Детали		
Б4		2	БМ1.2.1.05.001	Труба		
				Труба 219×8 ГОСТ 10704-76 / В-Ст3сп ГОСТ 10705-80		
				L = 100 ± 0,435 мм	1	4,16кг
Б4		3	БМ1.2.1.05.002	Труба		
				Труба 32×2 ГОСТ 10704-76 / В-Ст3сп ГОСТ 10705-80		
				L = 157 ± 0,5 мм	1	0,23кг
				Стандартные изделия		
		Н		Переход К219×6-108×4 ГОСТ 17378-83	1	
		5		Фланец 1-200-40 Ст3 ГОСТ 12.821-80	1	

Изм.	Лист	№ докум.	Подпись	Дата	БМ 1.2.1.05.000			
Разраб.		Авдеенко			Трубопровод	Лит.	Лист 1	Листов 2
Пров.		Никитченко				ЛАТГИПРОПРОМ		
Н.контр.		Колмец						
Утв.								

Копировал № 23523-03 9 Формат А4

Инв.№ подл. | Подпись и дата | Взам. инв.№ | Инв.№ дубл. | Подпись и дата

БМ1.2.1.05.000СБ

Выпуск 1-2

Серия 5.903-12

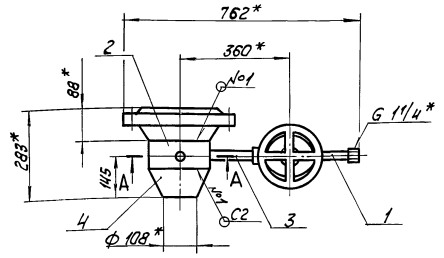

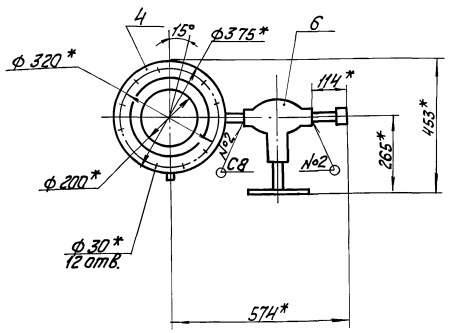

А-А
М 1:5

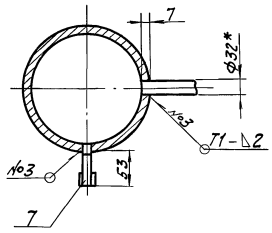

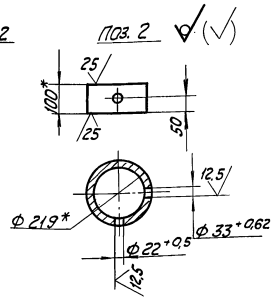

1. * Размеры для справок.
2. $\pm \frac{IT14}{2}$.
3. Обработка поверхностей реза деталей Б4 $\sqrt{25}$.
4. Сварные швы № 1,2 по ГОСТ 16037-80.
   №3 по ГОСТ 5264-80.

Изм.	Лист	№ докум.	Подп.	Дата	БМ1.2.1.05.000СБ			
Разраб.		А.Бреенко			Трубопровод	Лит.	Масса	Масштаб
Пров.		Никитченко					46	1:10
Т.контр.						Лист	Листов 1	
Н.контр.		Колмец				ЛАТГИПРОПРОМ		
Утв.								

Копировал

Формат А3

Выпуск 1-2

Серия 5.903-12

Формат	Зона	Поз.	Обозначение	Наименование	Кол.	Примечание
				Прочие изделия		
		6		Вентиль 15с27нж3 Ру 64 Ду 25 ТУ 26-07-1221-79	1	
		7	ЗК4-48-70	Установка штуцера 1/2-50	1	

Изм.	Лист	№ докум.	Подп.	Дата	БМ1.2.1.05.000	Лист 2

Копировал

Формат А4

Выпуск 1-2

Серия 5.903-12

Формат	Зона	Поз.	Обозначение	Наименование	Кол.	Примечание
				Документация		
А3			БМ1.2.1.06.000СБ	Сборочный чертеж		
				Сборочные единицы		
А4		1	БМ1.2.1.04.100	Штуцер	1	
				Детали		
Б4		2	БМ1.2.1.06.001	Труба Труба 219х8 ГОСТ 10704-76 В-Ст3кп ГОСТ 10705-80		
				L = 100-1 мм	1	4,16кг
Б4		3	БМ1.2.1.06.002	Труба Труба 32х2 ГОСТ 10704-76 В-Ст3кп ГОСТ 10705-80	1	0,09кг
Б4		4	БМ1.2.1.06.003	Труба Труба 32х2 ГОСТ 10704-76 В-Ст3кп ГОСТ 10705-80	1	0,38кг
				Стандартные изделия		
		5		Переход К 219х6-108х4 ГОСТ 17378-83	1	

Изм.	Лист	№ докум.	Подп.	Дата	БМ1.2.1.06.000			
Разраб.		А.Бреенко			Трубопровод	Лит.	Лист	Листов
Пров.		Никитченко				1	1	2
Н.контр.		Колмец				ЛАТГИПРОПРОМ		
Утв.								

Копировал -23523-03 10 Формат А4

Выпуск 1-2

БМ1.2.1.06.000 СБ

Серия 5.903-12

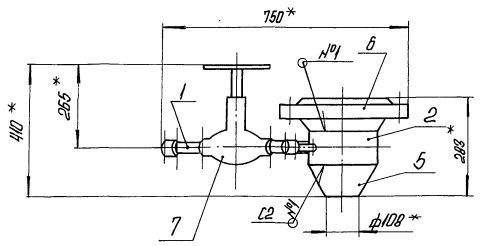

А – А
М1:5

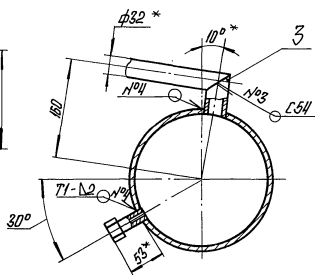

Поз. 2

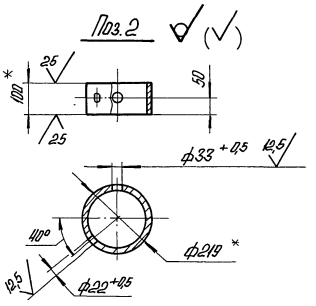

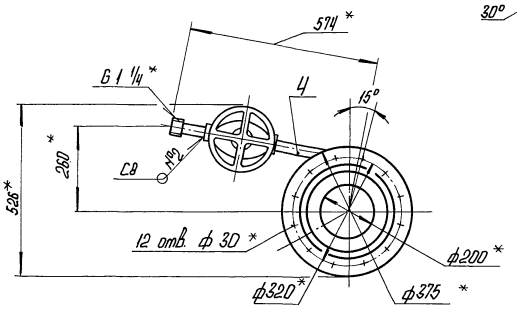

Поз. 3
М1:2

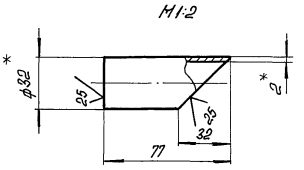

Поз. 4
М1:2

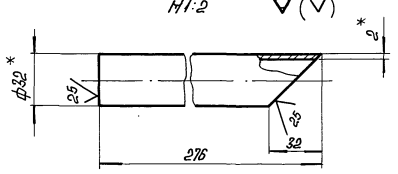

1.* Размеры для справок.
2. ± IT14/2.
3. Обработка поверхностей реза деталей Б4 — 25.
4. Сварные швы №1,2,3 по ГОСТ 16037-80, №4 по ГОСТ 5264-80.

Изм.	Лист	№ докум.	Подпись	Дата	БМ1.2.1.06.000 СБ			
Разраб.		Авдеенко			Трубопровод	Лит.	Масса	Масштаб
Пров.		Никитченко					47	1:10
Т. контр.						Лист	Листов 1	
Н. контр.		Колпец				ЛАТГИПРОПРОМ		
Утв.								

Копировал | Формат А3

Выпуск 1-2

Серия 5.903-12

Формат	Зона	Поз.	Обозначение	Наименование	Кол.	Примечание
		Б		Фланец 1-200-40		
				Ст 3 ГОСТ 12821-80	1	
				Прочие изделия		
		7		Вентиль 15с 27 нж 3		
				Ру 64 Ду 25		
				ТУ 26-07-1221-79	1	
		8	3.К4-48-70	Установка штуцера ½"-50	1	

Изм.	Лист	№ докум.	Подпись	Дата	БМ1.2.1.06.000	Лист 2

Копировал | Формат А4

Выпуск 1-2

Серия 5.903-12

Формат	Зона	Поз.	Обозначение	Наименование	Кол.	Примечание
				Документация		
А2			БМ1.2.1.07.000 СБ	Сборочный чертеж		
				Детали		
Б4		1	БМ1.2.1.07.001	Труба		
				Труба 38×2 ГОСТ 10704-76 / В-Ст3сп ГОСТ 10705-80		
				L=1237±1,55 мм	2	2,2 кг
Б4		2	БМ1.2.1.07.002	Труба		
				Труба 38×2 ГОСТ 10704-76 / В-Ст3сп ГОСТ 10705-80		
				L=1744±1,85 мм	1	3,1 кг
Б4		3	БМ1.2.1.07.003	Труба		
				Труба 38×2 ГОСТ 10704-76 / В-Ст3сп ГОСТ 10705-80		
				L=221±0,575 мм	2	0,39 кг
				Стандартные изделия		
		4		Заглушка 38×2		
				ГОСТ 17379-83	1	
				Прочие изделия		
		5		Вентиль 15с 27 нж 3 Ру Б4 Ду 32		
				ТУ 26-07-1221-79	2	

Изм.	Лист	№ докум.	Подпись	Дата	БМ1.2.1.07.000			
Разраб.		Авдеенко			Трубопровод	Лит.	Масса	Масштаб
Пров.		Никитченко						
Т. контр.						Лист	Листов 1	
Н. контр.		Колпец				ЛАТГИПРОПРОМ		
Утв.								

Копировал | Формат А4

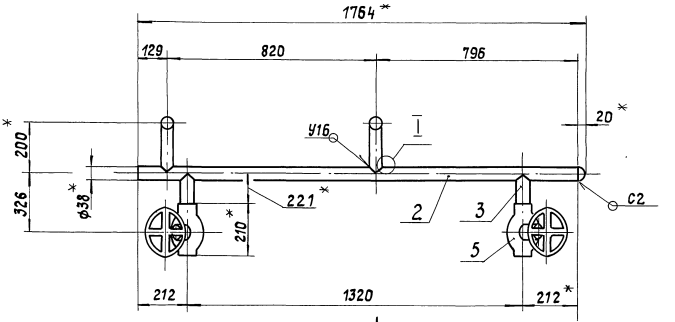

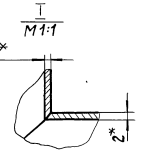

Вид А

А

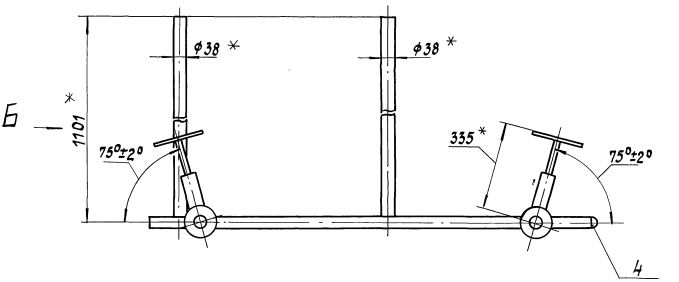

Поз.1

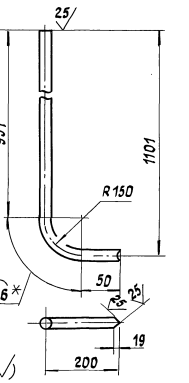

Вид Б

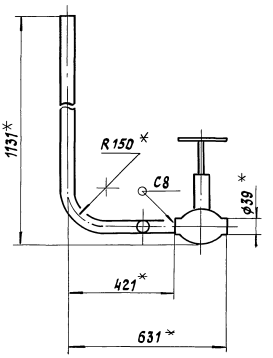

Поз.2

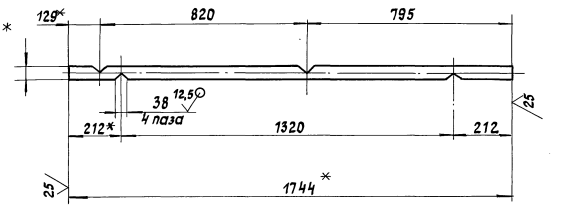

1. * Размеры для справок.
2. $\pm \frac{IT14}{2}$.
3. Обработка поверхностей реза деталей Бч 25.
4. Сварные швы по ГОСТ 16037-80.

			БМ1.2.1.07.000 СБ		
Изм. Лист	№ докум.	Подпись	Дата		
Разраб.	Авдеенко			Трубопровод	Лит. Масса Масштаб
Пров.	Никитченко				Б3,2 1:10
Н.контр.					Лист Листов 1
Н.контр.	Котлец				ЛАТГИПРОПРОМ
Утв.					

Копировал 23523-03 12 Формат А2

Инв.№подл. | Подпись и дата | Взам.инв.№ | Инв.№дубл. | Подпись и дата

Выпуск 1-2
Серия 5.903-12

Формат	Зона	Поз.	Обозначение	Наименование	Кол.	Примечание
				Документация		
А3			БМ1.2.1.08.000 СБ	Сборочный чертеж		
				Детали		
А4		1	БМ1.2.1.08.001	Труба	1	
		2	БМ1.2.1.08.001-01	Труба	1	
Б4		3	БМ1.2.1.08.002	Труба		
				Труба 38×2 ГОСТ 10704-76 / В-Ст3сп ГОСТ 10705-80	1	0,51 кг
Б4		4	БМ1.2.1.08.003	Труба		
				Труба 273×8 ГОСТ 10704-76 / В-Ст3сп ГОСТ 10705-80	1	13,1 кг
Б4		5	БМ1.2.1.08.004	Труба		
				Труба 32×2 ГОСТ 10704-76 / В-Ст3сп ГОСТ 10705-80	1	0,23 кг
				Стандартные изделия		
		6		Переход К273×7-159×4,5 ГОСТ 17378-83	1	
		7		Фланец 1-250-16 Ст3 ГОСТ 12821-80	1	
				Прочие изделия		
		8	3К4-48-70	Установка штуцера ½"-50	1	

Инв.№ подл. | Подп. и дата | Взам.инв.№ | Инв.№ дубл. | Подп. и дата

Изм.	Лист	№ докум.	Подп.	Дата
Разраб.		Авдеенко		
Пров.		Никитченко		
Н.контр.		Колмец		
Утв.				

БМ1.2.1.08.000

Трубопровод

Лит.	Масса	Масштаб
Лист	Листов 1	

ЛАТГИПРОПРОМ

Копировал: Ф.А4

Формат А4

Выпуск 1-2
Серия 5.903-12

БМ1.2.1.08.001

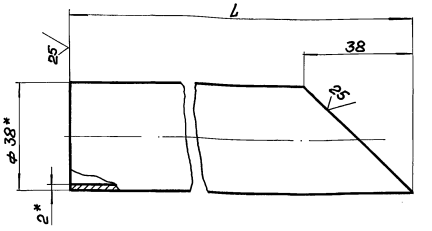

Обозначение	L, мм	Масса, кг
БМ 7.01.08.001	94	0,15
БМ 7.01.08.001-01	194	0,35

1.* Размеры для справок.
2. ± IT14/2.

Инв.№ подл. | Подп. и дата | Взам.инв.№ | Инв.№ дубл. | Подп. и дата

Изм.	Лист	№ докум.	Подп.	Дата
Разраб.		Авдеенко		
Пров.		Никитченко		
Н.контр.		Колмец		
Утв.				

БМ1.2.1.08.001

Труба

Лит.	Масса	Масштаб
	0кг.	—
	табл.	
Лист	Листов 1	

Труба 38×2 ГОСТ 10704-76 / В2О ГОСТ 10705-80

ЛАТГИПРОПРОМ

Копировал: Ф.А4

Формат А4

Выпуск 1-2
Серия 5.903-12

БМ1.2.1.08.000СБ

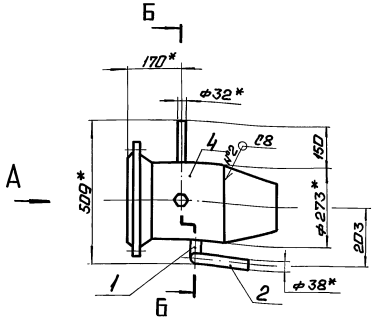

Вид А

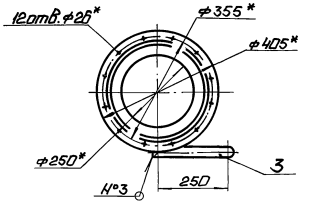

Б-Б
М1:5

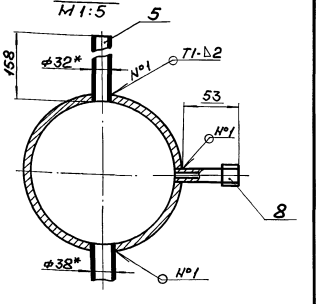

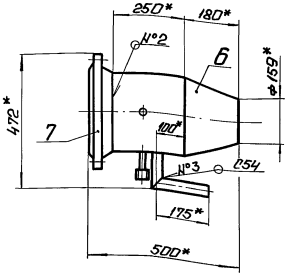

Поз. 4

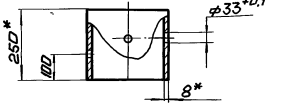

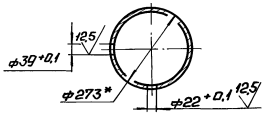

1.* Размеры для справок.
2. ± IT14/2.
3. Обработка поверхностей реза деталей Б4 25.
4. Сварные швы №1 по ГОСТ 5264-80, №2,3 по ГОСТ 16037-80.

Поз. 3
М1:2

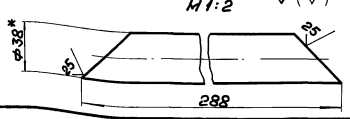

Инв.№ подл. | Подп. и дата | Взам.инв.№ | Инв.№ дубл. | Подп. и дата

Изм.	Лист	№ докум.	Подп.	Дата
Разраб.		Авдеенко		
Пров.		Никитченко		
Т.контр.				
Н.контр.		Колмец		
Утв.				

БМ1.2.1.08.000СБ

Трубопровод

Лит.	Масса	Масштаб
	39,3	1:10
Лист	Листов 1	

ЛАТГИПРОПРОМ

Копировал: Ф.А4

 Формат А3

БМ1.2.1.09.000СБ

Выпуск 1-2

Серия 5.903-12

Вид А

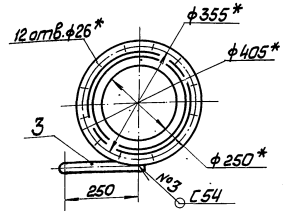

Б-Б
М1:5

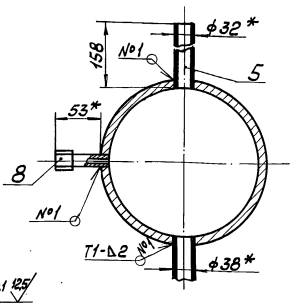

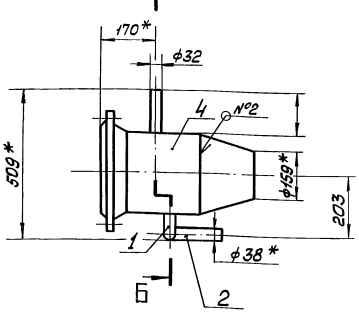

Поз. 1

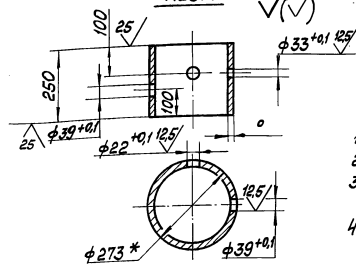

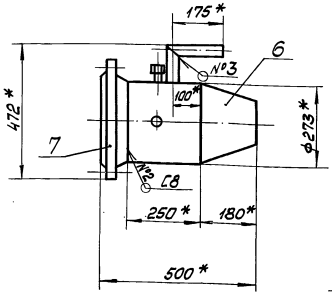

Поз. 3
М1:2

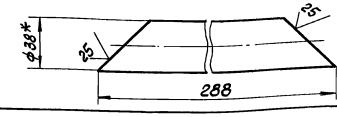

1* Размеры для справок

2 ± IT14/2

3 Обработка поверхностей реза деталей Бц 25

4 Сварные швы №1 по ГОСТ 5264-80, №2,3 по ГОСТ 16037-80.

Изм.	Лист	№ докум.	Подп.	Дата	БМ1.2.1.09.000 СБ			
Разраб.		Аверенко			Трубопровод	Лит.	Масса	Масштаб
Пров.		Никитченко					36,7	1:10
Т. контр.						Лист	Листов 1	
Н. контр.		Колмец				ЛАТГИПРОПРОМ		
Утв.								

Копировал Иванс Формат А3

Выпуск 1-2

Серия 5.903-12

Форм.	Зона	Поз.	Обозначение	Наименование	Кол.	Примечание
				Документация		
А3			БМ1.2.1.09.000 СБ	Сборочный чертёж		
				Детали		
А4		1	БМ1.2.1.08.001	Труба	1	
		2	БМ1.2.1.08.001-01	Труба	1	
Б4		3	БМ1.2.1.09.002	Труба		
				Труба 38×2 ГОСТ 10704-76 / В-Ст3сп ГОСТ 10705-80	1	0,51кг
Б4		4	БМ1.2.1.09.003	Труба		
				Труба 273×8 ГОСТ 10704-76 / В-Ст3сп ГОСТ 10705-80	1	13,1кг
Б4		5	БМ1.21.09.004	Труба		
				Труба 32×2 ГОСТ 10704-76 / В-Ст3сп ГОСТ 10705-80	1	0,23кг
				Стандартные изделия		
		6		Переход К 273×7-159×4,5 ГОСТ 17378-83	1	
		7		Фланец 1-250-16 Ст3 ГОСТ 12.821-80	1	
				Прочие изделия		
		8	3кч-48-70	Установка штуцера 1½"-50	1	

Изм.	Лист	№ докум.	Подп.	Дата	БМ1.2.1.09.000			
Разраб.		Аверенко			Трубопровод	Лит.	Лист	Листов 1
Пров.		Никитченко				ЛАТГИПРОПРОМ		
Н. контр.		Колмец						
Утв.								

Копировал Иванс Формат А4

Выпуск 1-2

Серия 5.903-12

Форм.	Зона	Поз.	Обозначение	Наименование	Кол.	Примечание
				Документация		
А3			БМ1.2.2.00.000 СБ	Сборочный чертёж		
А3			БМ1.2.2.00.000 СО	Схема автоматизации		
А4			БМ1.0.0.00.000 ДТ	Указания по применению и изготовлению		Выпуск 1-0
				Сборочные единицы		
А4		1	БМ1.2.2.01.000	Устройство отборное	4	
А4		2	БМ1.2.2.02.000	Стойка	2	
				Детали		
А4		3	БМ1.22.00.001	Стойка	1	
А4		4	БМ1.2.2.00.002	Стойка	1	
А4		5	БМ2.1.2.00.001	Хомут	4	
				Стандартные изделия		
		6		Гайка М8.5 ГОСТ 5915-70	16	
				Прочие изделия		
		7		Мановакуумметр показывающий МВП-4-У-0,6. Пределы измерения -0,1-0-0,6 МПа (-1-0-6 кгс/см²) ТУ 25,02.180335-84	2	

Изм.	Лист	№ докум.	Подп.	Дата	БМ1.2.2.00.000			
Разраб.		Никитченко			Блок перекачивающих насосов мазута БМПН-2×102,0-3,7 Установка приборов контроля и автоматики	Лит.	Лист 1	Листов 2
Пров.		Колмец				ЛАТГИПРОПРОМ		
Н. контр.		Колмец						
Утв.								

Копировал Иванс 23523-03 14 Формат А4

Выпуск 1-2
Серия 5.903-12

Формат	Зона	Поз.	Обозначение	Наименование	Кол.	Примечание
		8		Манометр показывающий МП4-У-2,5; Пределы измерения 0-0,25МПа (0-2,5 кгс/см²) ТУ 25.02.180355-84	2	

Инв. № подл. | Подпись и дата | Взам. инв. № | Инв. № дубл. | Подпись и дата

Изм.	Лист	№ докум.	Подпись	Дата	БМ1.2.2.00.000	Лист 2

Копировал | Формат А4

Выпуск 1-2
Серия 5.903-12

БМ1.2.2.00.001

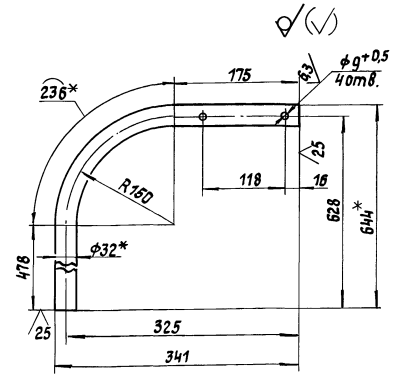

1. * Размеры для справок.
2. ± IT14/2.

Инв. № подл. | Подпись и дата | Взам. инв. № | Инв. № дубл. | Подпись и дата

Изм.	Лист	№ докум.	Подпись	Дата	БМ1.2.2.00.001	Лит.	Масса	Масштаб
Разраб.		Никитченко			Стойка		1,35	1:4
Пров.		Колмец				Лист	Листов 1	
Т. контр.								
Н. контр.		Колмец			Труба 32×2 ГОСТ 10704-76 / В-ВСт3сп ГОСТ 10705-80	ЛАТГИПРОПРОМ		
Утв.								

Копировал | Формат А4

Выпуск 1-2
Серия 5.903-12

БМ1.2.2.00.000 СО

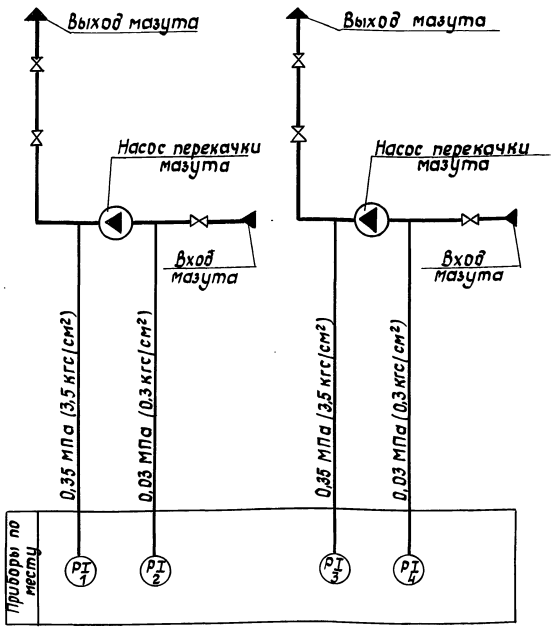

Поз. обозн.	Наименование	Кол.	Примечание
2; 4	Мановакуумметр показывающий. Пределы измерения -0,1-0-0,06 МПа (-1-0-0,6 кгс/см²) МВП 4-У×0,6 ТУ25.02.180335-84	2	
1; 3	Манометр показывающий Пределы измерения от 0 до 0,4 МПа (от 0 до 4 кгс/см²) МП 4-У×4 ТУ 25.02.180335-84	2	

Инв. № подл. | Подпись и дата | Взам. инв. № | Инв. № дубл. | Подпись и дата

Изм.	Лист	№ докум.	Подпись	Дата	БМ1.2.2.00.000 СО	Лит.	Масса	Масштаб
Разраб.		Слуцкая			Блок перекачивающих насосов мазута БМПН-2×102,0-3,1 Схема автоматизации.			
Пров.		Крацие				Лист	Листов 1	
Т. контр.		Плантелеева						
Н. контр.		Кушель				ЛАТГИПРОПРОМ		
Утв.		Мейман						

Копировал | 23523-03 15 | Формат А3

Выпуск 1-2 Серия 5.903-12

БМ1.22.00.000СБ

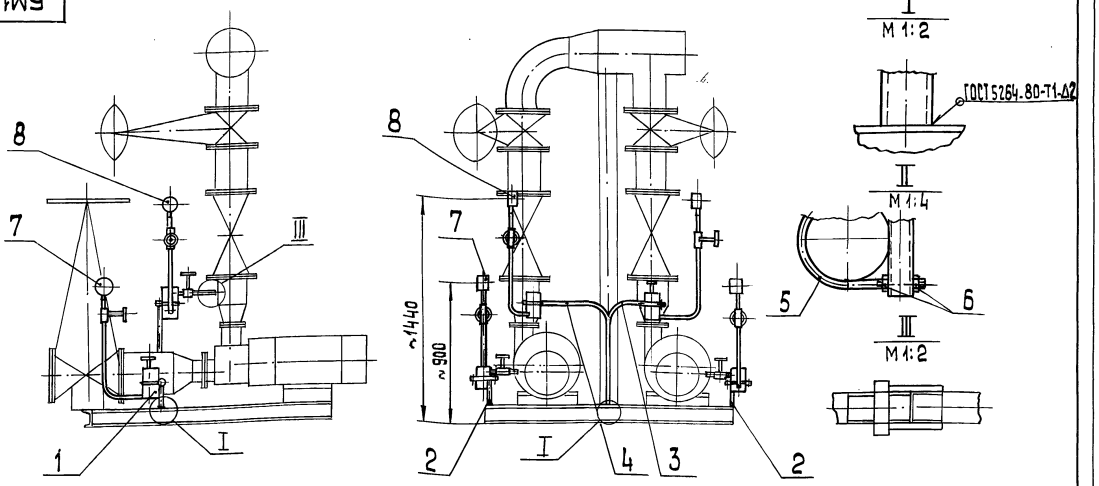

Размеры для справок

Изм.	Лист	№ докум.	Подп.	Дата	БМ1.22.00.000 СБ			
Разраб.		Никитченко			Блок перекачивающих насосов мазута БМПН-2×102.0-37 Установка приборов контроля и автоматизации	Лит.	Масса	Масштаб
Пров.		Колмец					36	1:20
Т.контр.						Лист	Листов 1	
Н.контр.		Колмец				ЛАТГИПРОПРОМ		
Утв.								

Копировал 3Х формат А3

Инв.№подл. | Подп. и дата | Взам.инв.№ | Инв.№дубл. | Подп. и дата

Выпуск 1-2 Серия 5.903-12

БМ2.1.2.00.001

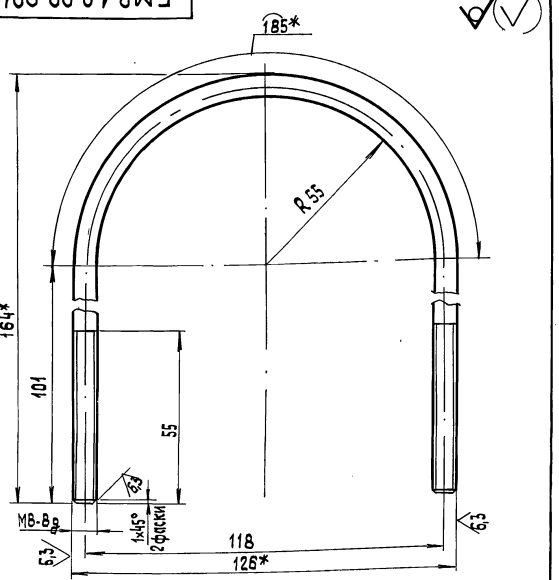

1.* Размеры для справок

2. $\pm \frac{IT14}{2}$.

Изм.	Лист	№ докум.	Подп.	Дата	БМ2.1.2.00.001			
Разраб.		Никитченко			Хомут	Лит.	Масса	Масштаб
Пров.		Колмец					0,153	1:1
Т.контр.						Лист	Листов 1	
Н.контр.		Колмец			Круг В-В-ГОСТ 2590-71 Вст3кп4-II-ГОСТ 535-79	ЛАТГИПРОПРОМ		
Утв.								

Копировал 3Х формат А4

Инв.№подл. | Подп. и дата | Взам.инв.№ | Инв.№дубл. | Подп. и дата

Выпуск 1-2 Серия 5.903-12

Формат	Зона	Поз.	Обозначение	Наименование	Кол.	Примечание
				Документация		
А2			БМ1.22.01.000 СБ	Сборный чертеж		
				Сборочные единицы		
А4		1	БМ2.1.2.01.100	Бачок разделительный	1	
				Детали		
Б4		2	БМ1.22.01.001	Колено		
				Труба 15×3,2 ГОСТ 3262-75		
				$L_{заг.} = 507 \pm 2$ мм	1	0,59кг
Б4		3	БМ1.22.01.002	Прокладка		
				Паронит ПОН-2 ГОСТ 481-80	1	0,005кг
				Стандартные изделия		
		4		Контргайка 15 ГОСТ 8968-75	1	
		5		Муфта 15 ГОСТ 8966-75	2	
		6		Сгон 15 ГОСТ 8969-15	1	
		7		Вентиль 15кч 18п; Ду 15 Ру 1,6 МПа (16 кгс/см²) ГОСТ 18161-72	1	

Изм.	Лист	№ докум.	Подп.	Дата	БМ1.22.01.000			
Разраб.		Никитченко			Устройство отборное	Лит.	Лист 1	Листов 2
Пров.		Колмец				ЛАТГИПРОПРОМ		
Н.контр.		Колмец						
Утв.								

Копировал 3Х 23523-03 16 формат А4

БМ1.22.01.000 СБ

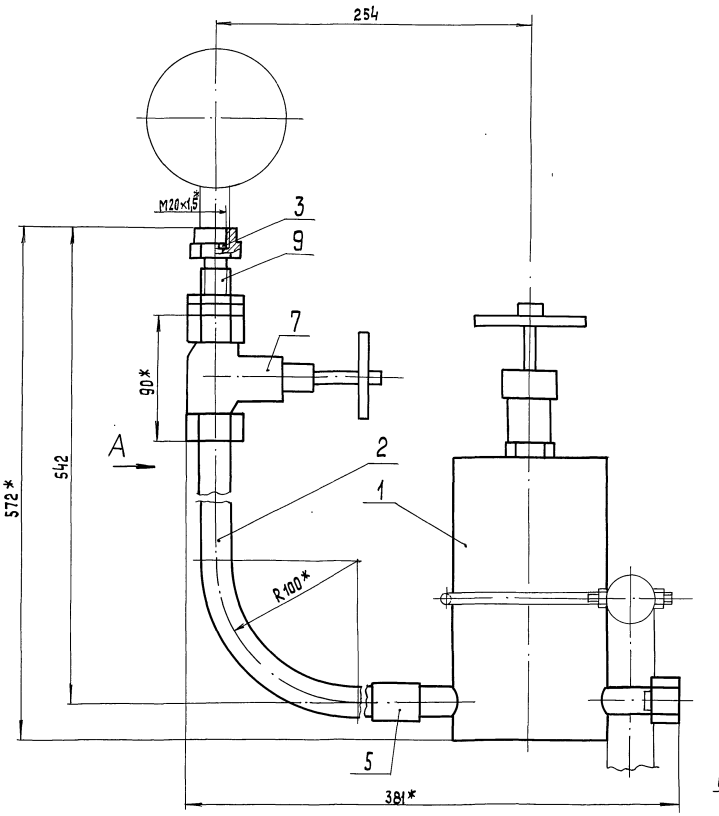

Поз.3
М 2:1

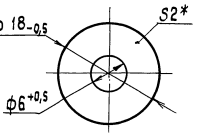

Поз.2
М 1:2

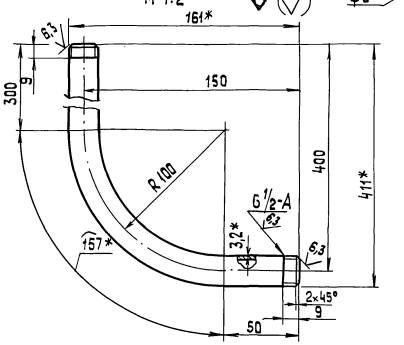

Вид А

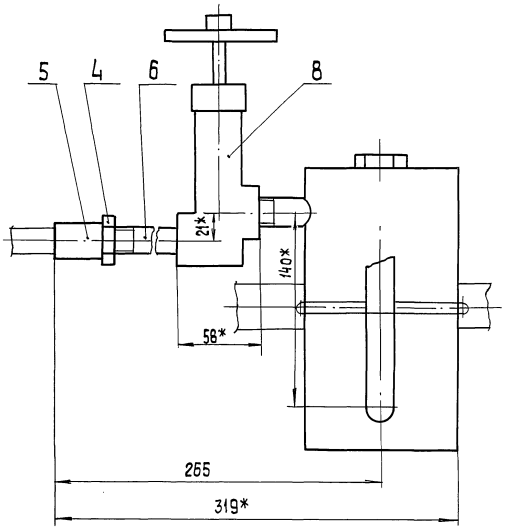

1.* Размеры для справок.
2. $\pm\frac{IT14}{2}$.
3. Уплотнение резьбы произвести лентой ФУМ ТУ К 04-81 (арт.КИ.101-01-23).
4. Произвести гидроиспытания давлением P= 0,85 МПа (8,5 кгс/см²) в течение 10 мин. Течь не допускается.

					БМ1.2.2.01.000 СБ			
Изм	Лист	№ докум	Подп.	Дата	Устройство отборное	Лит.	Масса	Масштаб
Разраб.		Никитченко					7,3	1:2
Пров.		Колмец				Лист	Листов 1	
Т.контр.						ЛАТГИПРОПРОМ		
Н.контр.		Колмец						
Утв.								

Копировал 23523-03 17 формат А2

Выпуск 1-2

Серия 5.903-12

Инв.№подл.	Подп.и дата	Взам.инв.№	Инв.№дубл.	Подп.и дата

Выпуск 1-2 Серия 5.903-12

Формат	Зона	Поз.	Обозначение	Наименование	Кол.	Примечание
				Прочие изделия		
		8		Вентиль 15нж 6бк; Ду 15 Ру 2,5 МПа (25 кгс/см²) ТУ 26-07-271-80	1	
		9		Соединитель СНП-М20х1½ ТУ 36.1123-74	1	

Инв.№ подл. | Подп. и дата | Взам.инв.№ | Инв.№ дубл. | Подп. и дата

Изм.	Лист	№ докум.	Подп.	Дата	БМ1.2.2.00.000	Лист 2

Копировал Иванов Формат А4

Выпуск 1-2 Серия 5.903-12

Формат	Зона	Поз.	Обозначение	Наименование	Кол.	Примечание
				Документация		
А3			БМ 2.1.2.01.100 СБ	Сборочный чертёж		
				Детали		
А4		1	БМ 2.1.2.01.101	Корпус	1	
А4		2	БМ 2.1.2.01.102	Дно	1	
		3	-01	Дно	1	
Б4		4	БМ 2.1.2.01.103	Прокладка Паронит ПОН-2 ГОСТ 481-80	1	0,008кг
				Прочие изделия		
		5		Пробка П-М20×1,5 ТУ 36.1142-75	1	
		6	3К4-48-70	Установка штуцера 1½"-50	1	
		7	3К4-34-70	Штуцер 1½"-50	2	

Инв.№ подл. | Подп. и дата | Взам.инв.№ | Инв.№ дубл. | Подп. и дата

Изм.	Лист	№ докум.	Подп.	Дата	БМ2.1.2.01.100			
Разраб.		Авдеенко			Бачок разделительный	Лит.	Масса	Масштаб
Пров.		Никитченко						
Н.контр.		Колмец				Лист	Листов 1	
Утв.						ЛАТГИПРОПРОМ		

Копировал Иванов Формат А4

Выпуск 1-2 Серия 5.903-12

БМ2.1.2.01.100 СБ

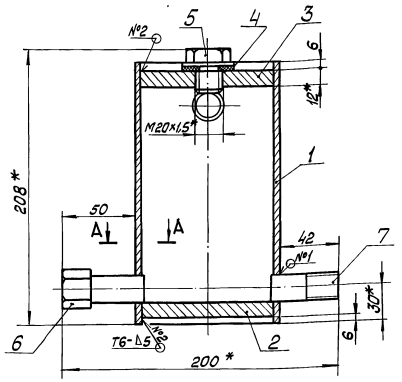

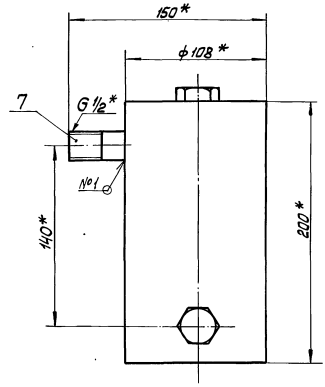

А - А
М1:1

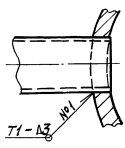

Поз.4

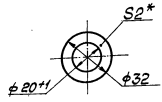

1. * Размеры для справок
2. ± IT14/2
3. Обработка поверхностей реза деталей Б4 25
4. Сварные швы по ГОСТ 5264-80.
5. Произвести гидроиспытание давлением Р=3 МПа (30 кгс/см²) в течение 10 мин. Течь не допускается.

Изм.	Лист	№ докум.	Подп.	Дата	БМ2.1.2.01.100 СБ			
Разраб.		Авдеенко			Бачок разделительный	Лит.	Масса	Масштаб
Пров.		Никитченко					5,3	1:2
Н.контр.		Колмец				Лист	Листов 1	
						ЛАТГИПРОПРОМ		

Инв.№ подл. | Подп. и дата | Взам.инв.№ | Инв.№ дубл. | Подп. и дата

Копировал Иванов 23523-03 18 Формат А3

БМ2.1.2.01.101

Выпуск 1-2

Серия 5.903-12

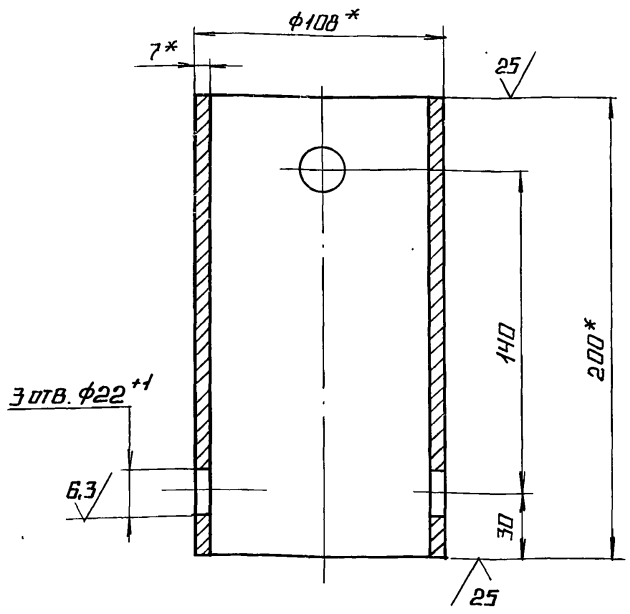

1.* Размеры для справок.

2. ± IT14/2.

Изм.	Лист	№ докум.	Подп.	Дата	БМ2.1.2.01.101			
Разраб.		Авдеенко			Корпус	Лит.	Масса	Масштаб
Пров.		Никитченко				И	3,48	1:2
Н.контр.		Колмец			Лист 108×7 ГОСТ 8732-75 В20 ГОСТ 8731-74	Лист	Листов 1	
						Латгипропром		

Копировал Формат А4

Инв.№ подл. | Подпись и дата | Взам.инв.№ | Инв.№ дубл. | Подпись и дата

БМ2.1.2.01.102

Выпуск 1-2

Серия 5.903-12

Рис.1

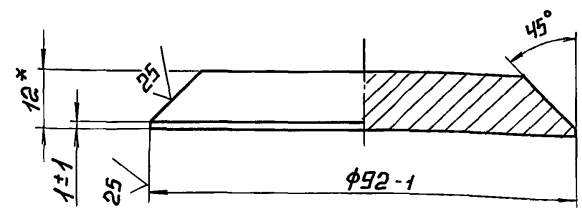

Рис.2

Остальное см. рис.1

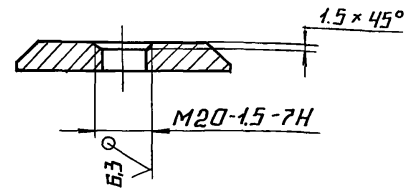

Обозначение	Масса, кг
БМ2.1.2.01.102	0,626
-01	0,825

1.* Размеры для справок.

2. ± IT14/2.

Изм.	Лист	№ докум.	Подп.	Дата	БМ2.1.2.01.102			
Разраб.		Авдеенко			Дно	Лит.	Масса	Масштаб
Пров.		Никитченко					См. табл.	—
Н.контр.		Колмец			Лист 12 ГОСТ 19903-74 В20 ГОСТ 14637-79	Лист	Листов 1	
						Латгипропром		

Копировал Формат А4

Инв.№ подл. | Подпись и дата | Взам.инв.№ | Инв.№ дубл. | Подпись и дата

БМ2.1.2.02.000

Выпуск 1-2

Серия 5.903-12

Формат	Зона	Поз.	Обозначение	Наименование	Кол.	Примечание
				Документация		
А4			БМ1.2.2.02.000 СБ	Сборочный чертеж		
				Детали		
Б4		1	БМ1.2.2.02.001	Перекладина		
				Труба 32×2 ГОСТ 10704-76 / В-Ст3сп ГОСТ 10705-80	1	0.175кг
Б4		2	БМ1.2.2.02.002	Стойка		
				Труба 32×2 ГОСТ 10704-76 / В-Ст3сп ГОСТ 10705-80	1	0.26кг

Изм.	Лист	№ докум.	Подп.	Дата	БМ1.2.2.02.000			
Разраб.		Никитченко			Стойка	Лит.	Лист	Листов 1
Пров.		Колмец				Латгипропром		
Н.контр.		Колмец						
Утв.								

Копировал Формат А4

Инв.№ подл. | Подпись и дата | Взам.инв.№ | Инв.№ дубл. | Подпись и дата

БМ1.2.2.00.002

Выпуск 1-2

Серия 5.903-12

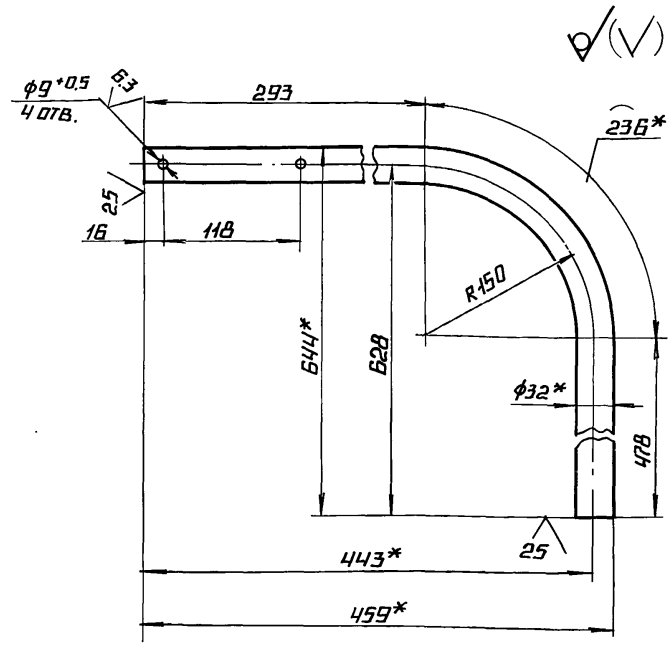

1.* Размеры для справок.

2. ± IT14/2.

Изм.	Лист	№ докум.	Подп.	Дата	БМ1.2.2.00.002			
Разраб.		Никитченко			Стойка	Лит.	Масса	Масштаб
Пров.		Колмец					1,5	1:4
Т.контр.						Лист	Листов 1	
Н.контр.		Колмец			Труба 32×2 ГОСТ 10704-76 / В-Ст3сп ГОСТ 10705-80	Латгипропром		
Утв.								

Копировал Формат А4

Выпуск 1-2 Серия 5.903-12

БМ1.2.2.02.000 СБ

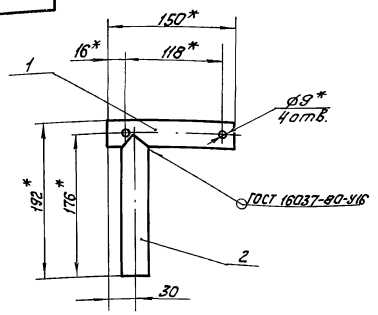

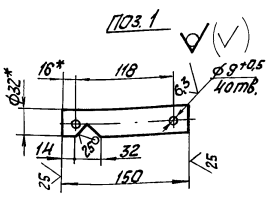

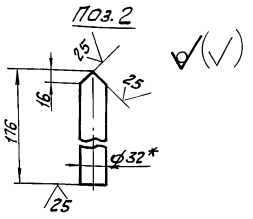

1. * Размеры для справок.

2 $\pm \frac{IT14}{2}$

Изм.	Лист	№ докум.	Подпись	Дата
Разраб.		Никитченко		
Пров.		Колмец		
Т.контр.				
Н.контр.		Колмец		
Утв.				

Стойка

Лит.	Масса	Масштаб
	0,44	М1:4

Лист Листов 1

ЛАТГИПРОПРОМ

Копировал — Формат А4

Инв.№ подл. | Подпись и дата | Взам. инв.№ | Инв.№ дубл. | Подпись и дата

Формат	Зона	Поз.	Обозначение	Наименование	Кол.	Примечание
				Документация		
А3			БМ1.2.3.00.000 СБ	Сборочный чертеж		
А4			БМ1.0.0.00.000 ДТ	Указания по применению и изготовлению		Выпуск 1-0
				Сборочные единицы		
А4		1	БМ1.2.3.01.000	Стойка	1	
А4		2	БМ1.2.3.02.000	Стойка	1	
				Стандартные изделия		
		3		Болт М10×30.46 ГОСТ 7798-70	4	
		4		Гайка М10.5 ГОСТ 5915-70	4	
		5		Шайба 10.02 ГОСТ 10906-78	4	
				Прочие изделия		
				Гибкие вводы ТУ36-1448-77		
		6		к 1086	1	
		7		к 1087	1	

Выпуск 1-2 Серия 5.903-12

Инв.№ подл. | Подпись и дата | Взам. инв.№ | Инв.№ дубл. | Подпись и дата

БМ1.2.3.00.000

Изм.	Лист	№ докум.	Подпись	Дата
Разраб.		Никитченко		
Пров.		Колмец		
Н.контр.		Колмец		
Утв.				

Блок перекачивающих насосов мазута БМПН-2×102,0-3,7. Установка электрооборудования

Лит.	Лист	Листов
		1

ЛАТГИПРОПРОМ

Копировал — Формат А4

БМ1.23.000 СБ

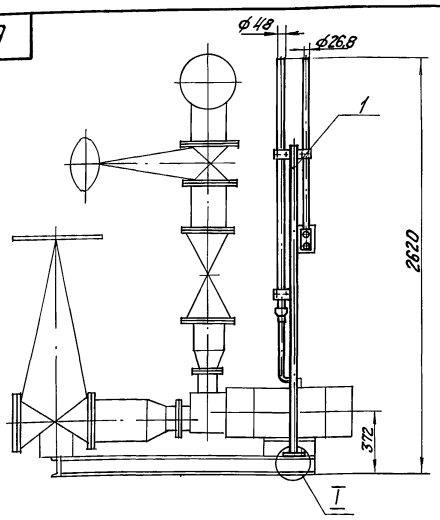

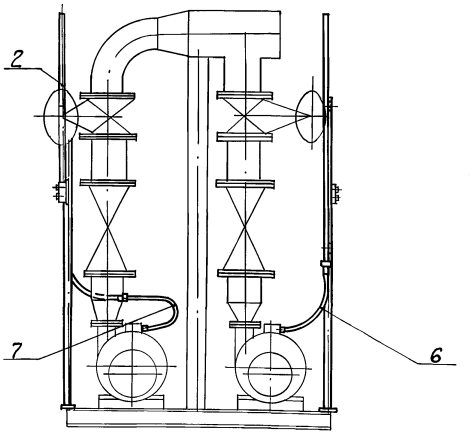

Размеры для справок.

I
М1:4

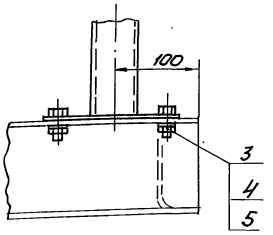

Изм.	Лист	№ докум.	Подпись	Дата
Разраб.		Никитченко		
Пров.		Колмец		
Т.контр.				
Н.контр.		Колмец		
Утв.				

БМ1.2.3.00.000 СБ

Блок перекачивающих насосов мазута БМПН-2×102,0-3,7. Установка электрооборудования

Лит.	Масса	Масштаб
	35	1:20

Лист Листов 1

ЛАТГИПРОПРОМ

Копировал — 23523-03 20 Формат А3

Выпуск 1-2

Серия 5.903-12

Формат	Зона	Поз.	Обозначение	Наименование	Кол.	Примечание
				Документация		
А3			БМ 1.2.3.01.000 СБ	Сборочный чертеж		
				Сборочные единицы		
А4		1	БМ1.2.3.01.100	Стойка	1	
				Детали		
Б4		2	БМ1.2.3.01.001	Труба		
				Труба 20×2,5 ГОСТ 3262-75	1	1,11 кг
Б4		3	БМ1.2.3.01.002	Труба		
				Труба 40×3,0 ГОСТ 3262-75		
				L = 1390 ± 2 мм	1	4,76 кг
				Стандартные изделия		
		4		Винт М5×25.58		
				ГОСТ 1491-72	3	
		5		Гайка М5.5		
				ГОСТ 5916-70	3	
		6		Контргайка 20		
				ГОСТ 8968-75	1	
		7		Шайба 5.02 ГОСТ 11371-78	3	

Подпись и дата | Инв. № подл. | Взам. инв. № | Инв. № дубл. | Подпись и дата

Изм.	Лист	№ докум.	Подпись	Дата
Разраб.		Никитченко		
Пров.		Колмец		
Н. контр.		Колмец		
Утв.				

БМ1.2.3.01.000

Стойка

Лит.	Лист	Листов
	1	2

ЛАТГИПРОПРОМ

Копировал | Формат А4

Выпуск 1-2

Серия 5.903-12

Формат	Зона	Поз.	Обозначение	Наименование	Кол	Примечание
				Прочие изделия		
		8		Пост ПКЕ 222-243; 3/4"		
				ТУ 16.642.006 - 83	1	
				Хомутики ТУ36-1449-77		
		9		С 437 У2	1	
		10		С 439 У2	2	
				Втулки ТУ36-1899-80		
		11		В 22 УХЛ2	1	
		12		В 42 УХЛ2	1	

Подпись и дата | Инв. № подл. | Взам. инв. № | Инв. № дубл. | Подпись и дата

Изм.	Лист	№ докум.	Подпись	Дата

БМ1.2.3.01.000

Лист 2

Копировал | Формат А4

Выпуск 1-2

Серия 5.903-12

БМ1.2.3.01.000 СБ

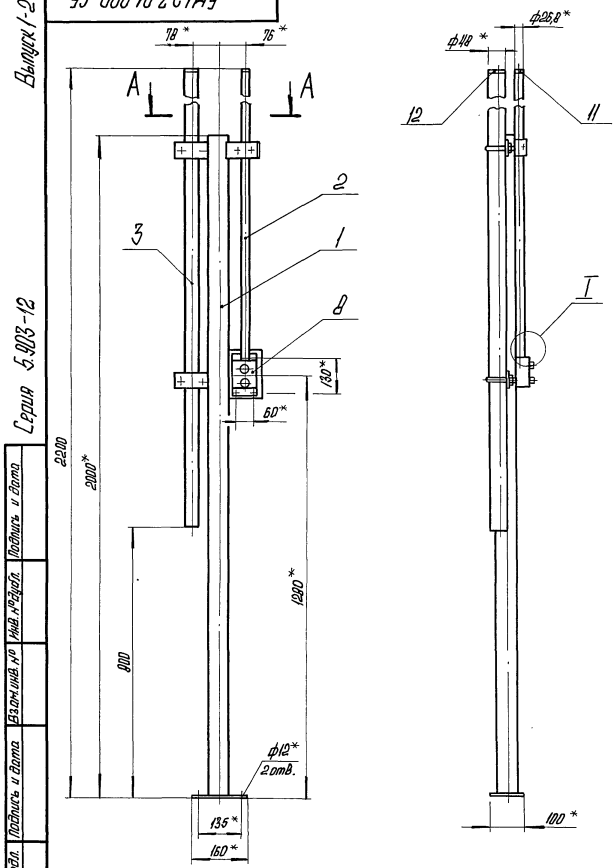

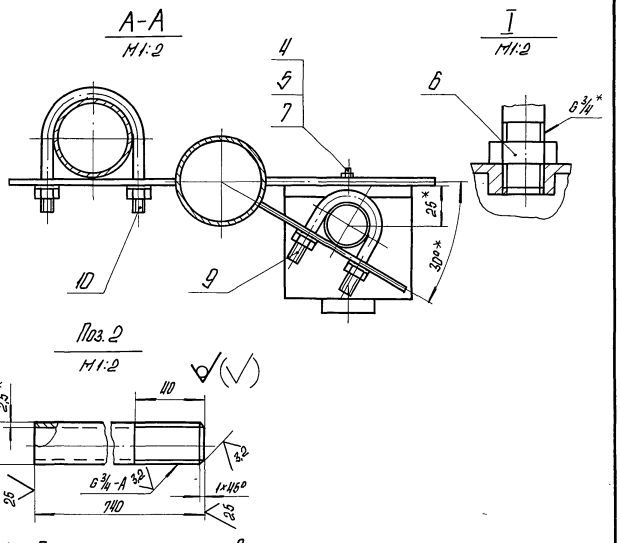

1.* Размеры для справок.

2. $\pm \frac{IT14}{2}$.

3. Обработка поверхностей реза деталей Б4 $^{26}\!/$.

Подпись и дата | Инв. № подл. | Взам. инв. № | Инв. № дубл. | Подпись и дата

Изм.	Лист	№ докум.	Подпись	Дата
Разраб.		Никитченко		
Пров.		Колмец		
Т. контр.				
Н. контр.		Колмец		
Утв.				

БМ1.2.3.01.000 СБ

Стойка

Лит.	Масса	Масштаб
	16,5	1:10
Лист	Листов 1	

ЛАТГИПРОПРОМ

Копировал | Формат А3

БМ1.2.3.01.000 СБ

Выпуск 1-2

Серия 5.903-12

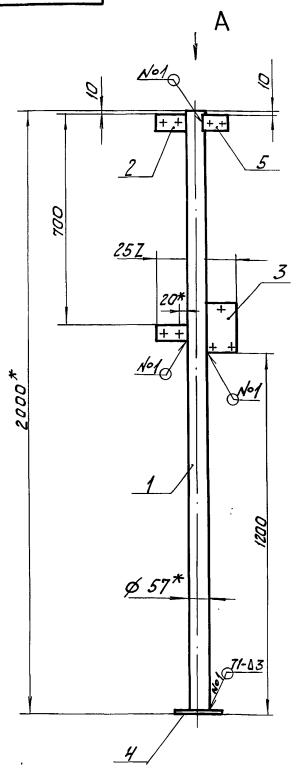

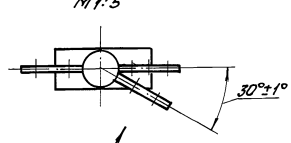

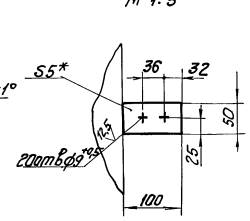

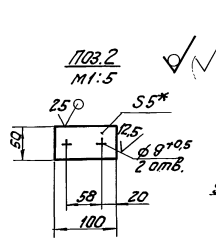

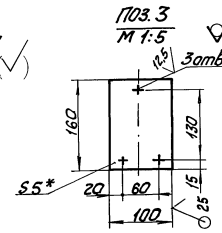

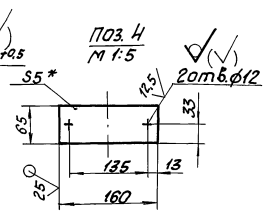

1. * Размеры для справок.
2. $\pm \frac{IT14}{2}$.
3. Обработка поверхностей реза деталей Б4 $\frac{25}{}$.
4. Сварные швы по ГОСТ 5264-80.

Изм.	Лист	№ докум.	Подпись	Дата	БМ1.2.3.01.100 СБ		
Разраб.		А.Бреенко			Стойка	Лит.	Масса	Масштаб
Пров.		Никитченко					9,6	1:10
Н.контр.		Колмец				Лист	Листов 1	
						ЛАТГИПРПРОМ		

Копировал

Формат А3

Выпуск 1-2

Серия 5.903-12

Формат	Зона	Поз.	Обозначение	Наименование	Кол.	Примечание
				Документация		
А3			БМ1.2.3.01.100 СБ	Сборочный чертеж		
				Детали		
Б4		1	БМ1.2.3.01.101	Труба		
				Труба 57х3 ГОСТ 10704-76 / В 20 ГОСТ 10705-80		
				L = 1995± 1,85 мм	1	7,98кг
Б4		2	БМ1.2.3.01.102	Пластина		
				Лист 5 ГОСТ 19903-74 / В Ст3 кп 2 ГОСТ 14637-79	2	0,196кг
Б4		3	БМ1.2.3.01.103	Пластина		
				Лист 5 ГОСТ 19903-74 / В Ст3 кп 2 ГОСТ 14637-79	1	0,628кг
Б4		4	БМ1.2.3.01.104	Пластина		
				Лист 5 ГОСТ 19903-74 / В Ст3 кп 2 ГОСТ 14637-79	1	0,408кг
Б4		5	БМ1.2.3.01.105	Пластина		
				Лист 5 ГОСТ 19903-74 / В Ст3 кп 2 ГОСТ 14637-79	1	0,196кг

Изм.	Лист	№ докум.	Подпись	Дата	БМ1.2.3.01.100			
Разраб.		А.Бреенко			Стойка	Лит.	Лист	Листов 1
Пров.		Никитченко				ЛАТГИПРОПРОМ		
Н.контр.		Колмец						
Утв.								

Копировал

Формат А4

Выпуск 1-2

Серия 5.903-12

Формат	Зона	Поз.	Обозначение	Наименование	Кол.	Примечание
				Документация		
А3			БМ1.2.3.02.000 СБ	Сборочный чертеж		
				Сборочные единицы		
А4		1	БМ1.2.3.01.100	Стойка	1	
				Детали		
Б4		2	БМ1.2.3.02.001	Труба		
				Труба 20х2,5 ГОСТ 3262-75	1	1,11кг
Б4		3	БМ1.2.3.02.002	Труба		
				Труба 40х3,0 ГОСТ 3262-75		
				L заг. = 1673±2 мм	1	5,57кг
				Стандартные изделия		
		4		Винт М 5 х25.58		
				ГОСТ 1491-72	3	
		5		Гайка М5.5 ГОСТ 5915-70	3	
		6		Контргайка 20		
				ГОСТ 8968-75	1	
		7		Шайба 5.02 ГОСТ 11371-78	3	

Изм.	Лист	№ докум.	Подпись	Дата	БМ1.2.3.02.000			
Разраб.		Никитченко			Стойка	Лит.	Лист	Листов 2
Пров.		Колмец				ЛАТГИПРОПРОМ		
Н.контр.		Колмец						
Утв.								

Копировал

Формат А4

БМ1.2.3.02.000 СБ

Выпуск 1-2

Серия 5.903-12

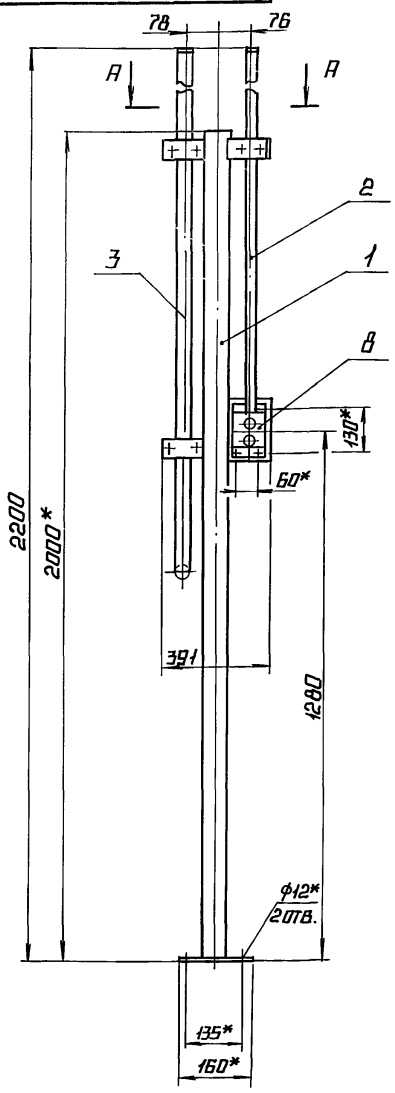

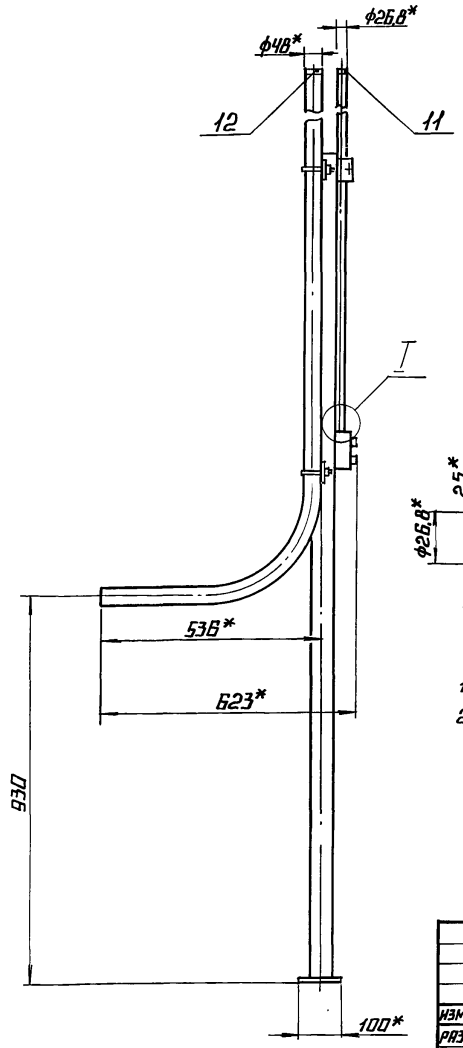

А - А
М1:2

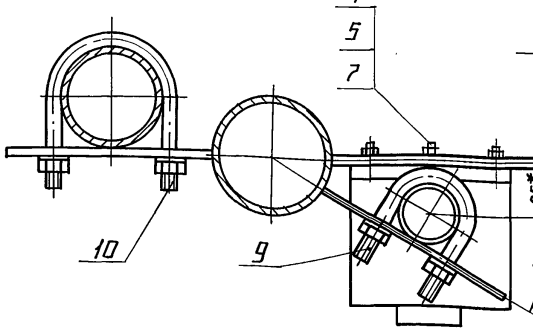

I
М1:2

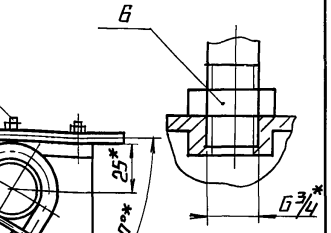

Поз.2
М1:2

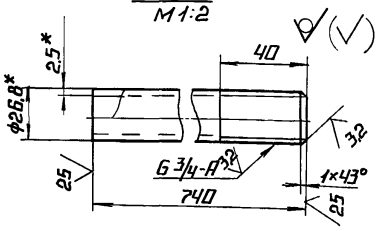

Поз.3
М1:20

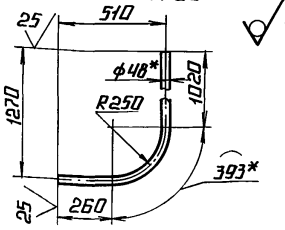

1. * Размеры для справок.
2. ± IT14/2.

Изм.	Лист	№ докум.	Подп.	Дата	БМ1.2.3.02.000 СБ			
Разраб.		Никитченко			Стойка	Лит.	Масса	Масштаб
Пров.		Колмец					17	1:10
Т.контр.						Лист	Листов 1	
Н.контр.		Колмец				ЛАТГИПРОПРОМ		
Утв.								

Копировал Формат А3

Инв.№ подл. | Подпись и дата | Взам.инв.№ | Инв.№ дубл. | Подпись и дата

Выпуск 1-2

Серия 5.903-12

Формат	Зона	Поз.	Обозначение	Наименование	Кол.	Примечание
				Прочие изделия		
		8		ПОСТ ПКЕ 222-2У3; 3/4"		
				ТУ 16-642.006-83	1	
				Хомутики ТУ36-1448-77		
		9		С437У2	1	
		10		С439У2	2	
				Втулки ТУ36-1899-80		
		11		В22УХЛ2	1	
		12		В42УХЛ2	1	

Изм.	Лист	№ докум.	Подп.	Дата	БМ1.2.3.02.000	Лист 2

Копировал Формат А4

№ строки	Наименование вида работ	Ед. изм.	Код вида работ	Код ед. изм.	Количество
1	Изоляция трубопроводов и оборудования изделиями минераловатными с гофрированной структурой 2ИГС 100	м³		113	0,2
2	Изоляция трубопроводов холсто прошивным полотном ХПС-Т-5	м³		113	0,05
3	Изоляция трубопроводов шнуром теплоизоляционным	м³		113	0,01
4	Изоляция арматуры матрацами из стеклянного штапельного волокна	м³		113	0,9
5	Покрытие поверхности изоляции трубопроводов, оборудования и арматуры алюминиевым защитным покрытием	м²		055	18,1
6	Покрытие поверхности изоляции отводов алюминиевым защитным штампованным покрытием	м²		055	0,51

Выпуск 1-2

Серия 5.903-12

Инв.№ подл. | Подпись и дата | Взам.инв.№ | Инв.№ дубл. | Подпись и дата

Изм.	Лист	№ докум.	Подп.	Дата	БМ1.2.4.00.000 ВОР			
Разраб.		Черников			Блок перекачивающих насосов мазута БМЛН-2×102-3,7 Ведомость объемов работ теплоизоляции.	Лит.	Лист	Листов 1
Провер.		Мишуров				ЛАТГИПРОПРОМ		
Н.контр.		Шаимка						
Утв.								

Копировал 23523-03 23 Формат А4

Обозначение изолируемого оборудования и трубопровода	Наименование изолируемого оборудования, трубопровода	Кол-во	Размеры: Наруж. диаметр или размеры сечения мм	Размеры: Длина или высота м	Расположение	t теплоносителя °С	Теплоизоляционная конструкция: Назначение	Теплоизоляционная конструкция: Наименование основных элементов	Теплоизоляционная конструкция: Толщина мм	Поверхность м²	Объем теплоизоляционного слоя м³	Лист основного комплекта обозначение ссылочных или прилагаемых документов	Примечание
1	2	3	4	5	6	7	8	9	10	11	12	13	14
	Трубопроводы												
поз. 2	Трубопровод		ф 325	0,8	гориз.	60	от теплопотерь	Изделия минераловатные с гофрированной структурой 2ИГС 100	60		0,0704	7.903.9-3.1-08 Выпуск I часть I	
								Алюминиевое защитное покрытие	0,5	1,23		7.903.9-2.1-35	
поз. 8,9	Трубопровод		ф 273	0,9	гориз.	60	от теплопотерь	Изделия минераловатные с гофрированной структурой 2ИГС 100	60		0,0685	7.903.9-3.1-09 Выпуск 1 часть 1	
								Алюминиевое защитное покрытие	0,5	1,23		7.903.9-2.1-35	
поз. 5,6	Трубопровод		ф 219	0,4	Вертик.	60	от теплопотерь	Изделия минераловатные с гофрированной структурой 2ИГС 100	60		0,026	7.903.9-3.1-08 Выпуск 1 часть 1	
								Алюминиевое защитное покрытие	0,3	0,46		7.903.9-2.1-34	
поз. 7,8,9	Трубопровод		ф 38	4,2	гориз.	60	от теплопотерь	Холстопрошивное полотно ХПС-Т-5	30		0,026	7.903.9-3.1-10 Выпуск 1 часть 1	
								Алюминиевое защитное покрытие	0,3	1,75		7.903.9-2.1-33	
поз. 3,7	Трубопровод		ф 38		Вертик.	60	от теплопотерь	Холстопрошивное полотно ХПС-Т-5	30		0,018	7.903.9-3.1-10 Выпуск 1 часть 1	
								Алюминиевое защитное покрытие	0,3	1,25		7.903.9-2.1-34	
поз. 5,6	Трубопровод		ф 32	0,6	гориз.	60	от теплопотерь	Холстопрошивное полотно ХПС-Т-5	30		0,0036	7.903.9-3.1-10 Выпуск 1 часть 1	
								Алюминиевое защитное покрытие	0,3	0,24		7.903.9-2.1-33	
поз. 8,9	Трубопровод		ф 32	0,3	Вертик.	60	от теплопотерь	Холстопрошивное полотно ХПС-Т-5	30		0,0018	7.903.9-3.1-10 Выпуск 1 часть 1	
								Алюминиевое защитное покрытие	0,3	0,12		7.903.9-2.1-30	
поз. 2	Отвод 90°	1	ф 219			60	от теплопотерь	Изделия минераловатные с гофрированной структурой 2ИГС 100	60		0,025	7.903.9-3.1-06 Выпуск 1 часть 1	
								Алюминиевое защитное штампованное покрытие	0,3	0,51		3.903-11.03	
поз. 3,4,7	Арматура муфтовая	4	Ду 32			60		Шнур теплоизоляционный с металлическим защитным покрытием	30		0,005	7.903.9-22-01	
									0,8	0,232			
поз. 5,6	Арматура муфтовая	2	Ду 25			60		Шнур теплоизоляционный с металлическим защитным покрытием	30		0,003	7.903.9-22-01	
									0,8	0,12			
поз. 30	Арматура фланцевая	2	Ду 250			60		Матрацы из стеклянного штапельного волокна	60		0,28	7.903.9-22-08	
								Алюминиевое защитное покрытие	1,0	4,2		7.903.9-22-11.12	
								Отделка торцов гофрированными диафрагмами				7.903.9-22-34	
поз. 29,31	Арматура фланцевая	4	Ду 200			60		Матрацы из стеклянного штапельного волокна	60		0,564	7.903.9-22-05	
								Алюминиевое защитное покрытие	1,0	7,2		7.903.9-22-11.12	
								Отделка торцов гофрированными диафрагмами				7.903.9-22-34	

Технические требования см. Выпуск 1-0 „Указания по применению и изготовлению."

Выпуск 1-2

Серия 5.903-12

Инв.№ подл. | Подпись и дата | Взам.инв.№ | Инв.№ дубл. | Подпись и дата

Изм.	Лист	№ докум.	Подп.	Дата	5М1.2.4.00.000 ВТК
Разраб.		Черникова			Блок перекачивающих насосов модуля БМПН-2×102-3,7 Ведомость теплоизоляционных конструкций
Провер.		Кишуров			Лит. / Лист / Листов 1
Н. контр.		Шнитко			ЛАТГИПРОПРОМ
Утв.					

Копировал

ВЫПУСК 1-2 | СЕРИЯ 5.903-12

№ строки	Наименование материала и единица измерения	Код материала	Код ед. изм.	Кол.	Примечание
	Изделия минераловатные с гофрированной структурой на синтетическом связующем ТУ 36.16.22-8-86 2ИГС-100 6400.500-60	576202			
	м		006	6,4	
	Маты из стеклянного штапельного волокна МС-50 ГОСТ 10499-78 м³		113	0,9	
	Холстопрошивное полотно ХПС-Т-5 ТУ 6-11-454-77 м³	595280	113	0,05	
	Алюминиевое защитное покрытие ГОСТ 21631-76	181110			
	толщ. = 1 м²		055	11,4	
	толщ. = 0,8 м²		055	0,352	
	толщ. = 0,5 м²		055	2,46	
	толщ. = 0,3 м²		055	3,82	
	Элемент покрытия штампованный ТУ 36-2427-81 δ=0,5 м²	181110	055	0,51	

Изм.	Лист	№ докум.	Подп.	Дата	БМ 1.2.4.00.000 ВМ		
Разраб.	Черникова				Блок перекачивающих насосов мазута БМПН-2×102,0-3,7	Лит.	Лист 1	Листов 4
Провер.	Мишуров				Ведомость материалов теплоизоляции.	ЛАТГИПРОПРОМ	
Н. контр.	Шнитко						

Инв. № подл. | Подпись и дата | Взам. инв. № | Инв. № дубл. | Подпись и дата

Копировал | Формат А4

ВЫПУСК 1-2 | СЕРИЯ 5.903-12

№ строки	Наименование материала и единица измерения	Код материала	Код ед. изм.	Кол.	Примечание
	Лента 2×30 ст3 ПС ГОСТ 6009-74 кг	093500	116	11	
	Лента 0,8×20 ТУ 48-21-636-79 кг	181110	116	1,04	
	Лента 0,7×20 ГОСТ 3560-73 кг		116	1,26	
	Нить стеклянная крученая комплексная БС-10-160×1×3 ГОСТ 8325-78 кг	595220	116	0,133	
	Шнур теплоизоляционный из минеральной ваты марки 200 ШТН-МВ-200 ТУ 36-1695-79 м³		113	0,01	
	Ткань из стеклянных крученых комбинированных нитей Т-13 ГОСТ 19170-73 м²		055	20,6	
	Проволока 0,8-0-4 ГОСТ 3282-74 кг	121100	116	0,18	
	Проволока 1,2-0-4 ГОСТ 3282-74 кг	121100	116	0,023	

Изм.	Лист	№ докум.	Подп.	Дата	БМ 1.2.4.00.000 ВМ	Лист 2

Копировал | Формат А4

ВЫПУСК 1-2 | СЕРИЯ 5.903-12

№ строки	Наименование материала и единица измерения	Код материала	Код ед. изм.	Кол.	Примечание
	Проволока 2-0-4 ГОСТ 3282-74 кг	121100	116	0,63	
	Проволока 3-0-4 ГОСТ 3282-74 кг	121100	116	0,072	
	Пряжка тип I-0 ТУ 36-1492-77 кг	181110	116	0,77	
	Пряжка тип I-А ТУ 36-1492-77 кг	181110	116	0,54	
	Пряжка тип II-А ТУ 36-1492-77 кг	181110	116	0,4	
	Заклепка комбинированная СТД 985 кг	128500	116	0,56	
	ТУ 36-1598-77 шт.		796	128	
	Диафрагма тип I ТУ 36-2543-83 кг	181110	116	0,04	
	шт.		796	12	
	Картон асбестовый КАОН 1-8 ГОСТ 2850-80 кг	257631	116	0,1	

Изм.	Лист	№ докум.	Подп.	Дата	БМ 1.2.4.00.000 ВМ	Лист 3

Копировал | Формат А4

ВЫПУСК 1-2 | СЕРИЯ 5.903-12

№ строки	Наименование материала и единица измерения	Код материала	Код ед. изм.	Кол.	Примечание
	Винт 4×12.04.019 ГОСТ 10621-80 кг	128401	116	4,0	

Изм.	Лист	№ докум.	Подп.	Дата	БМ 1.2.4.00.000 ВМ	Лист 4

Копировал | Формат А4

gost.e-ecolog.ru