Типовая документация на конструкции,
изделия и узлы зданий и сооружений

Серия 5.903-12

Блоки тепломеханического оборудования для установок мазутоснабжения

Выпуск 1-1

Блоки перекачивающих насосов мазута
БМПН-2×48,0-4,7

Рабочие чертежи

gost.e-ecolog.ru

Типовая документация на конструкции,
изделия и узлы зданий и сооружений

Серия 5.903-12

Блоки тепломеханического оборудования для установок мазутоснабжения

Выпуск 1-1

Блоки перекачивающих насосов мазута БМПН-2×480-4,7

Рабочие чертежи

Разработаны
проектным институтом
„Латгипропром"
Гл.инж.института В.Овчаров
Гл.инж.проекта Я.Нидбальский

Утверждены
Минмонтажспецстроем СССР
протокол от 24 ноября 1988 г.
№ 17
Введены в действие с 01.03.1989 г.

Выпуск 1-1

Серия 5.903-12

Содержание альбома

Обозначение	Наименование	№ Стр.
Блок перекачивающих насосов мазута БМПН-2×48,0-4,7		
БМ1.1.1 00.000	Блок БМПН-2×48,0-4,7	2
БМ1.1.1.00.000 ГЗ	Блок БМПН-2×48,0-4,7. Схема принципиальная	3
БМ1.1.1.01.000	Рама	
БМ1.1.1. 00.000 СБ	Блок БМПН-2×48,0-4,7. Сб.черт.	4
БМ1.1.1.01.000 СБ	Рама. Сб.черт.	5
БМ1.2.1.01.001	Петля	6
БМ1.1.1. 02.000	Трубопровод	
БМ1.1.1. 02. 000 СБ	Трубопровод. Сб. черт.	
БМ1.1.1. 03.000	Трубопровод	7
БМ 1.1.1. 03.-000 СБ	Трубопровод. Сб.черт.	
БМ3.7.1. 12. 000	Штуцер	8
БМ3.7.1. 12. 000 СБ	Штуцер. Сб.черт.	
БМ1. 1. 1. 04.000	Трубопровод	
БМ1.1.1. 04. 000 СБ	Трубопровод. Сб.черт.	9
БМ 1.1.1. 05.000 СБ	Трубопровод. Сб.черт.	
БМ 1.1.1. 05. 000	Трубопровод	10
БМ1.1.1. 06. 000	Трубопровод	
БМ1.1.1. 06. 000 СБ	Трубопровод. Сб. черт.	
БМ1.1.1. 06. 001	Труба	11
БМ1.1.1. 06. 002	Труба	
БМ1. 1.1. 07. 000 СБ	Трубопровод. Сб.черт.	
БМ 1.1.1. 07. 000	Трубопровод	12

Копировал 33 формат А4

Выпуск 1-1

Серия 5.903-12

Содержание альбома Продолжение

Обозначение	Наименование	№ Стр.
БМ 1.1.1. 07. 001	Труба	12
Установка приборов контроля и автоматики блока БМПН-2×48,0-4,7		
БМ1.1.2. 00. 000	Блок БМПН-2×48,0-4,7. Установка приборов контроля и автоматики	12
БМ1.1.2. 00. 000 СО	Блок БМПН-2×48,0-4,7. Схема автоматики	13
БМ1.1.2.00. 000 СБ	Установка приборов контроля и автоматики. Сб. черт.	
БМ1.1.2.00.001	Хомут	14
БМ1.1.2.00. 002	Стойка	
БМ1. 2.2.00.000	Устройство отборное	
БМ1. 2.2.00. 000 СБ	Устройство отборное. Сб.черт.	15
БМ 1. 1. 2. 00. 100	Стойка	16
БМ1. 1. 2. 00. 100 СБ	Стойка. Сб.черт.	
БМ1. 2.2.01.000	Бачек разделительный	
БМ1. 2.2.01.001	Корпус	
БМ1. 2.2.01.002	Дно	
БМ1. 2.2.01.000 СБ	Бачек разделительный. Сб.черт.	17
БМ 1. 1. 2.00.200	Стойка	
БМ1.1.2.00.200 СБ	Стойка. Сб. черт.	18

Копировал 33 формат А4

Выпуск 1-1

Серия 5.903-12

Содержание альбома Продолжение

Обозначение	Наименование	№ Стр.
Установка электрооборудования на блок БМПН-2×48,0-4,7		
БМ1.1.3.00. 000	Блок БМПН-2×48,0-4,7. Установка электрооборудования	18
БМ1.1.3. 00. 000 СБ	Блок БМПН-2×48,0-4,7. Установка электрооборудования. Сб. черт.	
БМ1.1.3. 01. 000	Стойка	19
БМ1.1.3. 01.000 СБ	Стойка. Сб. черт.	
БМ1.1.3. 01.100	Стойка.	20
БМ1.1.3. 01.100 СБ	Стойка. Сб.черт.	
Теплоизоляция блока БМПН-2× 48,0 - 4,7		
БМ1.1.4. 00.000 ВОР	Ведомость объемов работ	20
БМ1.1.4.00.000 ВТК	Ведомость теплоизоляционных конструкций	21
БМ1.1.4.00.000 ВМ	Ведомость материалов	22

Копировал 33 формат А4

Выпуск 1-1

Серия 5.903-12

Формат	Зона	Поз.	Обозначение	Наименование	Кол.	Примечание
				Документация		
А2			БМ1.1.1.00. 000 СБ	Сборочный чертеж		
А3			БМ1.1.1.00. 000 ГЗ	Схема принципиальная		
А4			БМ1.0.0.00. 000 ДТ	Указания по применению и изготавлению		Выпуск 1-0
				Сборочные единицы		
А4		1	БМ1.1.1. 01.000	Рама	1	
А4		2	БМ1.1.1. 02. 000	Трубопровод	1	
А4		3	БМ1.1.1. 03. 000	Трубопровод	1	
А4		4	БМ1.1.1. 04. 000	Трубопровод	1	
А4		5	БМ1.1.1. 05.000	Трубопровод	1	
А4		6	БМ1.1.1. 06.000	Трубопровод	1	
А4		7	БМ1.1.1. 07.000	Трубопровод	1	
				Стандартные изделия		
				Болты ГОСТ 7798-70		
		9		М 12×80.46	8	
		10		М 16×70.46	32	
		11		М 20×80.46	48	
				Гайки ГОСТ 5915-70		
		12		М 12.5	8	
		13		М 16.5	32	
		14		М 20.5	48	
		15		Гайка соединительная 32 ГОСТ 8959-75	2	

Инв.№подл. | Подп. и дата | Взам.инв.№ | Инв.№дубл. | Подп. и дата

Изм.	Лист	№ докум.	Подп.	Дата
Разраб.		Никитченко		
Пров.		Колмец		
Н.контр.		Колмец		
Утв.				

БМ 1.1.1. 00. 000

Блок перекачивающих насосов мазута БМПН-2×48,0-4,7

Лит.	Лист	Листов
	1	2

ЛАТГИПРОПРОМ

Копировал 33 23523-12 3 формат А4

БМ1.1.1.00.000 Г3

Выпуск 1-1

Серия 5.903-12

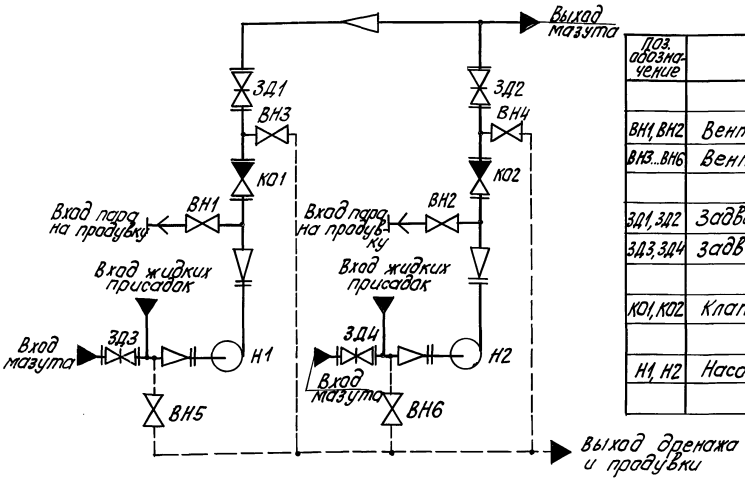

Поз. обозначение	Наименование	Кол.	Примечание
ВН1, ВН2	Вентиль 15с27нж3	2	Ду 25; Ру 64
ВН3...ВН6	Вентиль 15с27нж3	4	Ду 32; Ру 64
ЗД1, ЗД2	Задвижка 30с41нж	2	Ду 100; Ру 16
ЗД3, ЗД4	Задвижка 30с41нж	2	Ду 200; Ру 16
КО1, КО2	Клапан обратный 19с38нж	2	Ду 100; Ру 64
Н1, Н2	Насос 4 НКЭ-5×1	2	Q=13,3 л/с; P=0,46 МПа

Изм.	Лист	№ докум.	Подпись	Дата	БМ1.1.1.00.000 Г3	Лит	Масса	Масштаб
Разраб.		Михайлова			Блок перекачивающих насосов мазута БМПН-2×48,0-4,7			
Пров.		Колмец			Схема принципиальная	Лист	Листов 1	
Т. контр.						ЛАТГИПРОПРОМ		
Н. контр.		Колмец						
Утв.								

Инв. № подл. | Подпись и дата | Взам. инв. № | Инв. № дубл. | Подпись и дата

Копировал [signature] Формат А3

Выпуск 1-1

Серия 5.903-12

Формат	Зона	Поз.	Обозначение	Наименование	Кол.	Примечание
		16		Контргайка 32		
				ГОСТ 8961-75	2	
		17		Шайба 10.02		
				ГОСТ 10906-78	4	
		18		Шайба 12.02		
				ГОСТ 11371-78	4	
		19		Шайба 12.65Г		
				ГОСТ 6402-70	4	
		20		Фланец 1-200-16 ст3		
				ГОСТ 12821-80	2	
				Прокладки ГОСТ 15180-70		
		21		А-100-16	4	
		22		А-200-16	4	
		23		Опора ОПБ2-38	2	
				Задвижки 30с41нж		
				ГОСТ 14911-82		
		24		Ру 16; Ду 100	2	
		25		Ру 16; Ду 200	2	
				Прочие изделия		
		26		Насос 4 НКЭ-5×1; Дк=220мм		
				Q=13,3 л/с (48 м³/ч); P=0,46 МПа		
				(4,6 кгс/см²) с электродвигателем ВАОМН-62-2; N=17кВт;		
				n=2950 об/мин;		
				ТУ26-06-1323-01	2	

Изм.	Лист	№ докум.	Подпись	Дата	БМ 1.1.1. 00.000	Лист 2

Инв. № подл. | Подпись и дата | Взам. инв. № | Инв. № дубл. | Подпись и дата

Копировал [signature] Формат А4

Выпуск 1-1

Серия 5.903-12

Формат	Зона	Поз.	Обозначение	Наименование	Кол.	Примечание
				Документация		
А2			БМ1.1.1.01.000 СБ	Сборочный чертеж		
				Детали		
А4		1	БМ1.2.1.01.001	Петля	4	
Б4		2	БМ1.1.1.01.002	Полка		
				Швеллер 12-ГОСТ 8240-72 / ВСт3сп3 ГОСТ 535-79		
				L = 1300 ± 1,55 мм	1	13,52кг
Б4		3	БМ1.1.1.01.003	Полка		
				Швеллер 12-ГОСТ 8240-72 / ВСт3сп3 ГОСТ 535-79		
				L = 1577 ± 1,55 мм	2	16,4кг
Б4		4	БМ1.1.1.01.004	Полка		
				Швеллер 12-ГОСТ 8240-72 / ВСт3сп3 ГОСТ 535-79		
				L = 1128 ± 1,3 мм	1	11,73кг
Б4		5	БМ1.1.1.01.005	Полка		
				Швеллер 12-ГОСТ 8240-72 / ВСт3сп3 ГОСТ 535-79		
				L = 1196 ± 1,3 мм	2	12,44кг
Б4		6	БМ1.1.1.01.006	Полка		
				Швеллер 12-ГОСТ 8240-72 / ВСт3сп3 ГОСТ 535-79		
				L = 301 ± 0,65 мм	4	3,13кг

Изм.	Лист	№ докум.	Подпись	Дата	БМ1.1.1.01.000	Лит	Лист 1	Листов 2
Разраб.		Авдеенко			Рама	ЛАТГИПРОПРОМ		
Пров.		Никитченко						
Н. контр.		Колмец						
Утв.								

Инв. № подл. | Подпись и дата | Взам. инв. № | Инв. № дубл. | Подпись и дата

Копировал [signature] 23523-02 4 Формат А4

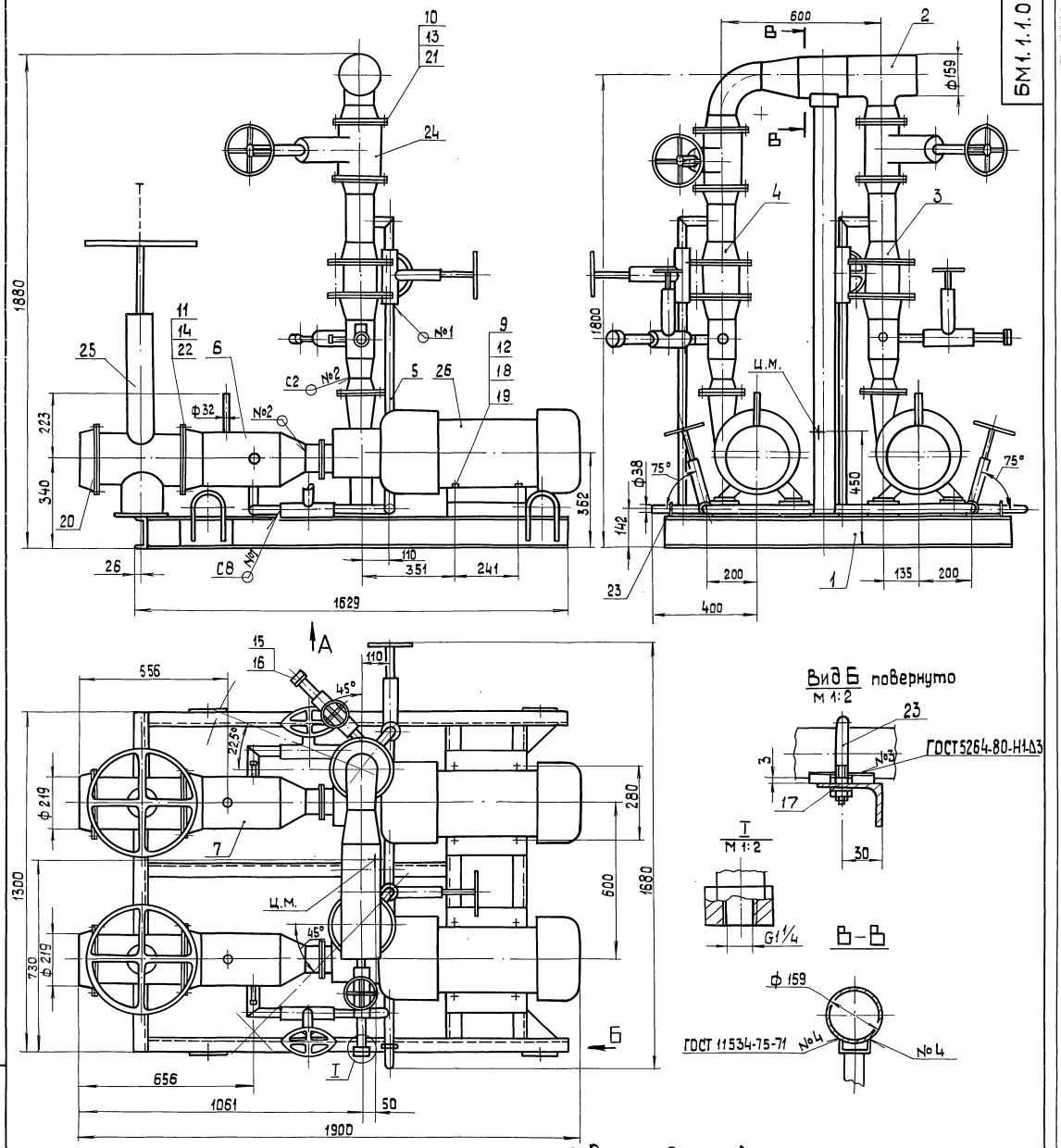

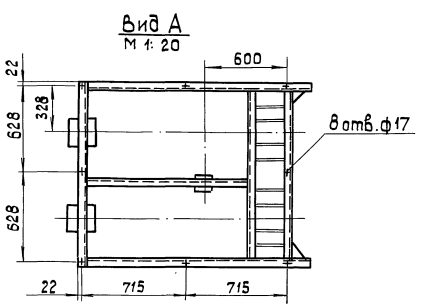

1. Размеры для справок.
2. Сварные швы № 1,2 по ГОСТ 16037-80.
3.* Произвести гидроиспытания блока давлением 0,6 МПа (6 кгс/см²) в течение 10 мин. Течь не допускается.

					БМ1.1.1.00.000 СБ			
Изм.	Лист	№ докум.	Подп.	Дата	Блок перекачивающих насосов мазута БМПН-2×48,0-4.7	Лит.	Масса 1485	Масштаб 1:10
Разраб.		Адеенко				Лист	Листов 1	
Пров.		Никитченко				ЛАТГИПРОПРОМ		
Т.контр.								
Н.контр.		Колмец						
Утв.								

Копировал 3 23523-02 5 формат А 2

Выпуск 1-1

Серия 5.903-12

Инв.№подл. | Подп. и дата | Взам.инв.№ | Инв.№дубл. | Подп. и дата

БМ1.1.1.01.000СБ

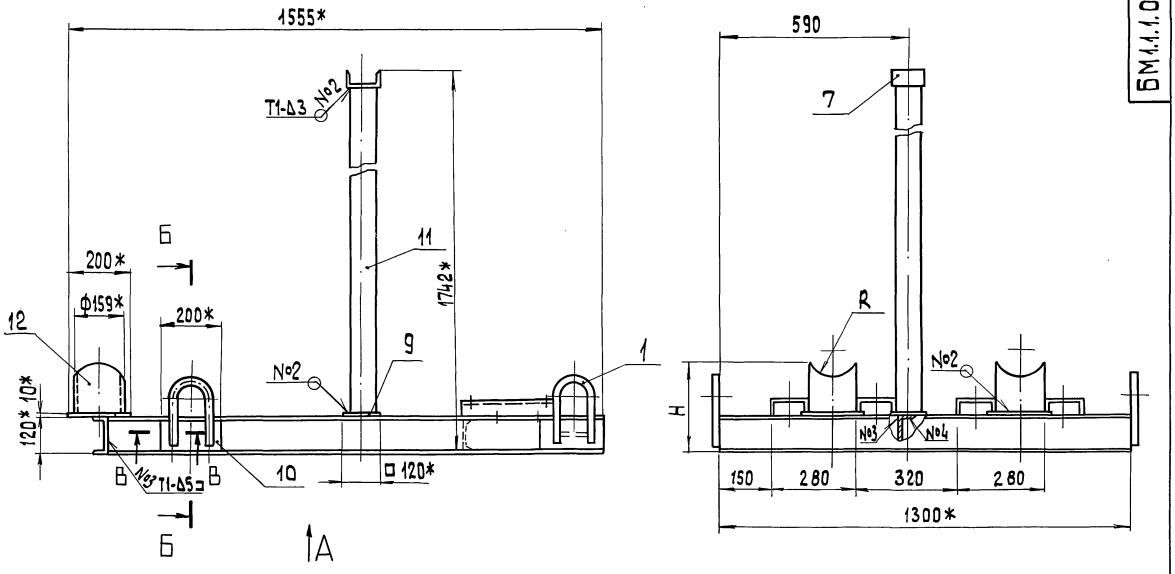

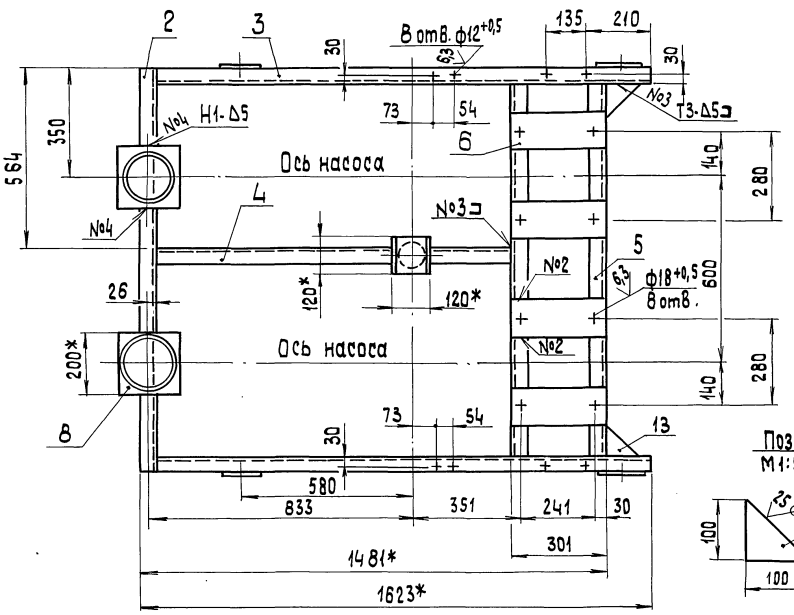

Б-Б
М 1:5

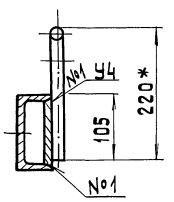

Поз.13
М1:5

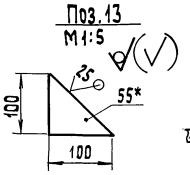

В-В
М 1:1

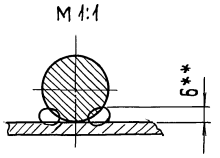

Вид А
М 1:20

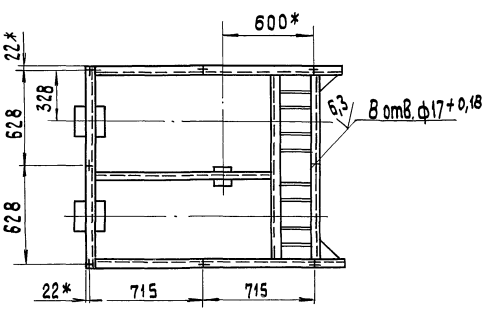

1.* Размеры для справок.
2. ± IT14/2.
3. Радиус R и H определить по размерам корпуса задвижки 30с41нж поз.25 чертеж БМ1.1.1.00.000 СБ.
4. Обработка поверхностей реза деталей БЧ 25.
5. Сварные швы по ГОСТ 5264-80.
6.** сварка ручная дуговая.

						БМ1.1.1.01.000 СБ	
Изм.	Лист	№ докум.	Подп.	Дата			
Разраб.		Авдеенко			Рама	Лит.	Масса	Масшт.
Пров.		Никитченко					129	1:10
Т.контр.						Лист	Листов 1	
Н.контр.		Колмец				ЛАТГИПРОПРОМ		
Утв.								

Копировал 32 23523-02 6 формат А2

Выпуск 1-1
Серия 5.903-12

Инв.№подл. | Подп. и дата | Взам.инв.№ | Инв.№дубл. | Подп. и дата

Формат	Зона	Поз.	Обозначение	Наименование	Кол.	Примечание
БЧ		7	БМ 1.1.1.01.007	Полка		
				Швеллер 12-ГОСТ 8240-72 / Вст3сп3 ГОСТ 535-79		
				L = 120 ± 0,435 мм	1	1,25кг
БЧ		8	БМ1.1.1.01.008	Пластина		
				Лист 10 ГОСТ 19903-74 / Вст3кп2 ГОСТ 14637-79		
				200 ± 0,575 × 200 ± 0,575 мм	2	3,14 кг
БЧ		9	БМ1.1.1.01.009	Пластина		
				Лист 10 ГОСТ 19903-74 / Вст3кп2 ГОСТ 14637-79		
				120 ± 0,435 × 120 ± 0,435 мм	1	1,13 кг
БЧ		10	БМ1.1.1.01.011	Пластина		
				Лист 5 ГОСТ 19903-74 / Вст3кп2 ГОСТ 14637-79		
				200 ± 0,575 × 108 - 1 мм	4	0,85кг
БЧ		11	БМ1.1.1.01.012	Стойка		
				Труба 89×4-ГОСТ 10704-76 / Вст3сп ГОСТ 10705-80		
				L = 1560 ± 1,55 мм	1	13,09кг
БЧ		12	БМ1.1.1.01.013	Опора		
				Труба 159×4,5 ГОСТ 10704-76 / Вст3сп ГОСТ 10705-80		
				L = 220 ± 0,575 мм	1	3,77кг
БЧ		13	БМ1.1.1.01.014	Косынка		
				Лист 5 ГОСТ 19903-74 / Вст3кп2 ГОСТ 14637-79	2	0,2кг

Выпуск 1-1 Серия 5.903-12

Инв.№подл. | Подп. и дата | Взам.инв.№ | Инв.№дубл. | Подп. и дата

Изм. Лист № докум. Подп. Дата

БМ 1.1.1.01.000

Лист 2

Копировал 38 Формат А4

БМ 1.2.1.01.001

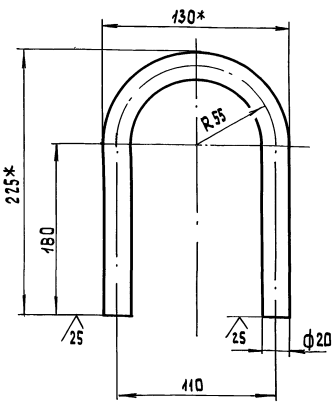

1* Размеры для справок.

2 ± IT14/2.

Изм.	Лист	№ докум.	Подп.	Дата	БМ 1.2.1.01.001			
Разраб.	Авраменко				Петля	Лит.	Масса	Масшт.
Пров.	Никитченко						1,02	1:2
Н.контр.	Колмец				Круг 20-В-ГОСТ 2590-11 / Вст3кп4-II-ГОСТ 535-79	Лист	Листов 1	
						ЛАТГИПРОПРОМ		

Копировал 38 Формат А4

Формат	Зона	Поз.	Обозначение	Наименование	Кол.	Примечание
				Документация		
А4			БМ1.1.1.02.000 СБ	Сборочный чертеж		
				Детали		
БЧ		1	БМ1.1.1.02.001	Труба		
				Труба 159×4,5 ГОСТ 10704-76 / Вст3сп ГОСТ 10705-80		
				L = 190 ± 0,575 мм	1	3,26кг
				Стандартные изделия		
		2		Отвод 90° 108×4		
				ГОСТ 17375-83	1	
		3		Переход К159×4,5-108×4		
				ГОСТ 17378-83	1	
		4		Тройник		
				159×4,5-108×4		
				ГОСТ 17376-83	1	
		5		Фланец 1-100-16		
				Ст3 ГОСТ 12821-80	2	

Выпуск 1-1 Серия 5.903-1-12

Инв.№подл. | Подп. и дата | Взам.инв.№ | Инв.№дубл. | Подп. и дата

Изм. Лист № докум. Подп. Дата

БМ1.1.1.02.000

Лит. | Лист | Листов 1

Трубопровод

ЛАТГИПРОПРОМ

Копировал 38 Формат А4

БМ1.1.1.02.000 СБ

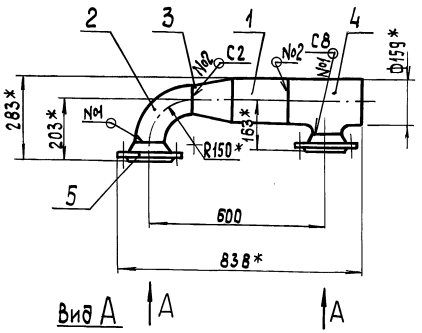

Вид А

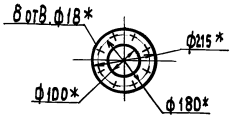

1.* Размеры для справок.

2. ± IT14/2.

3. Обработка поверхностей реза деталей БЧ 25.

4. Сварные швы по ГОСТ 16037-80.

Изм.	Лист	№ докум.	Подп.	Дата	БМ1.1.1.02.000 СБ			
Разраб.	Авраменко				Трубопровод	Лит.	Масса	Масшт.
Пров.	Никитченко						2,4	1:10
Т.контр.						Лист	Листов 1	
Н.контр.	Колмец					ЛАТГИПРОПРОМ		
Утв.								

Копировал 38 23523-02 7 Формат А4

БМ1.1.1.03.000 СБ

Выпуск 1-1

Серия 5.903-12

Инв.№подл. | Подп. и дата | Взам.инв.№ | Инв.№дубл. | Подпись и дата

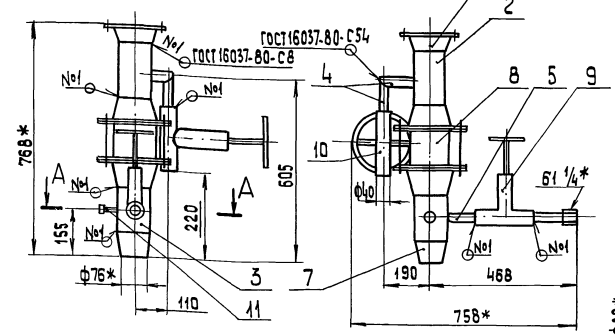

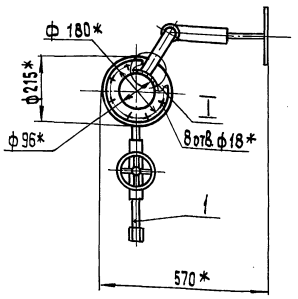

I
М 1:2
повернуто

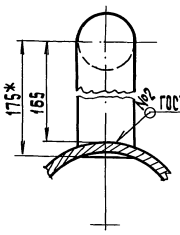

А-А
М 1:2

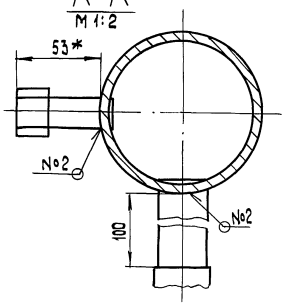

Поз.2
М 1:5

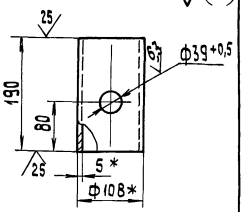

Поз.3
М 1:5

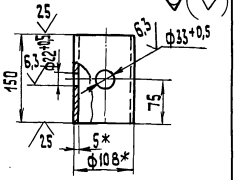

Поз.4
М 1:2

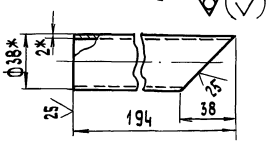

1.* Размеры для справок
2. $\pm \frac{IT14}{2}$.
3. Обработка поверхностей реза деталей Б4 $\sqrt{25}$

Изм.	Лист	№ докум.	Подп.	Дата	БМ1.1.1.03.000 СБ			
Разраб.		Никитченко			Трубопровод	Лит.	Масса	Масштаб
Пров.		Колмец					88	1:10
Т.контр.						Лист	Листов 1	
Н.контр.		Колмец				ЛАТГИПРОПРОМ		
Утв.								

Копировал 32 Формат А3

Выпуск 1-1

Серия 5.903-12

Формат	Зона	Поз.	Обозначение	Наименование	Кол.	Примечание
				Документация		
А3			БМ1.1.1.03.000 СБ	Сборочный чертеж		
				Сборочные единицы		
А4		1	БМ3.7.1.04.100	Штуцер	1	
				Детали		
Б4		2	БМ1.1.1.03.001	Труба		
				Труба 108х4 ГОСТ 10704-76 / Вст3сп ГОСТ 10705-80	1	1,95кг
Б4		3	БМ1.1.1.03.002	Труба		
				Труба 108х4 ГОСТ 10704-76 / Вст3сп ГОСТ 10705-80	1	1,54кг
Б4		4	БМ1.1.1.03.003	Патрубок		
				Труба 38х2 ГОСТ 10704-76 / Вст3сп ГОСТ 10705-80	2	0,31кг
Б4		5	БМ1.1.1.03.004	Труба		
				Труба 32х2 ГОСТ 10704-76 / Вст3сп ГОСТ 10705-80		
				L = 110 ± 1мм	1	0,16кг
				Стандартные изделия		
		6		Фланец 1-100-16 Ст3 ГОСТ 12821-80	1	

Изм.	Лист	№ докум.	Подп.	Дата	БМ1.1.1.03.000			
Разраб.		Никитченко			Трубопровод	Лит.	Лист 1	Листов 2
Пров.		Колмец				ЛАТГИПРОПРОМ		
Н.контр.		Колмец						
Утв.								

Копировал 32 Формат А4

Выпуск 1-1

Серия 5.903-12

Формат	Зона	Поз.	Обозначение	Наименование	Кол.	Примечание
		7		Переход К 108х4-76х3,5 ГОСТ 17378-83	1	
		8		Клапан обратный 19с 38нж Ру 64; Ду 100 ГОСТ 18580-73	1	
				Прочие изделия		
				Вентили 15с 27нж3 ТУ 26-07-1221-79		
		9		Ру 64 Ду 25	1	
		10		Ру 64 Ду 32	1	
		11	ЗК4-48-70	Установка штуцера 1/2"-50	1	

Изм.	Лист	№ докум.	Подп.	Дата	БМ1.1.1.03.000	Лист 2

Копировал 32 23523-02 8 Формат А4

Выпуск 1-1 Серия 5.903-12

Формат	Зона	Поз.	Обозначение	Наименование	Кол.	Примечание
				Документация		
А4			БМ3.7.1.12.000 СБ	Сборочный чертеж		
				Детали		
		1	БМ3.7.1.12.001	Труба		
				Труба 32×2 ГОСТ 10704-76 / В 20 ГОСТ 10705-80	1	0,15 кг
				Стандартные изделия		
		2		Ниппель 32 ГОСТ 8967-75	1	

Изм.	Лист	№ докум.	Подп.	Дата	БМ3.7.1.12.000			
Разраб.		Никитченко			Штуцер	Лит.	Лист	Листов 1
Пров.		Колмец				ЛАТГИПРОПРОМ		
Н.контр.		Колмец						
Утв.								

Инв. № подл. | Подп. и дата | Взам. инв. № | Инв. № дубл. | Подп. и дата

Копировал 3Я формат А4

БМ3.7.1.12.000 СБ

Выпуск 1-1 Серия 5.903-12

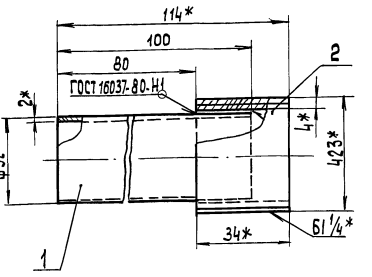

1 * Размеры для справок.
2. $\pm \frac{IT14}{2}$.
3. Обработка поверхностей реза деталей БЧ 25

Изм.	Лист	№ докум.	Подп.	Дата	БМ3.7.1.12.000 СБ			
Разраб.		Никитченко			Штуцер	Лит.	Масса 0,23	Масшт. 1:1
Пров.		Колмец				Лист	Листов 1	
Н.контр.		Колмец				ЛАТГИПРОПРОМ		

Инв. № подл. | Подп. и дата | Взам. инв. № | Инв. № дубл. | Подп. и дата

Копировал 3Я формат А4

Выпуск 1-1 Серия 5.903-12

Формат	Зона	Поз.	Обозначение	Наименование	Кол.	Примечание
				Документация		
А3			БМ1.1.1.04.000 СБ	Сборочный чертеж		
				Сборочные единицы		
А4		1	БМ1.1.1.04.100	Штуцер	1	
				Детали		
БЧ		2	БМ1.1.1.04.001	Труба		
				Труба 108×4 ГОСТ 10704-76 / В-ВСт3сп ГОСТ 10705-80	1	1,54 кг
БЧ		3	БМ1.1.1.04.002	Труба		
				Труба 108×4 ГОСТ 10704-76 / В-ВСт3сп ГОСТ 10705-80	1	1,52 кг
БЧ		4	БМ1.1.1.04.003	Патрубок		
				Труба 38×2 ГОСТ 10704-76 / В-ВСт3сп ГОСТ 10705-80	2	0,31 кг
БЧ		5	БМ1.1.1.04.004	Патрубок		
				Труба 32×2 ГОСТ 10704-76 / ВСт3сп ГОСТ 10705-80	2	0,17 кг
				Стандартные изделия		
		6		Фланец 1-100-16 Ст3		
				ГОСТ 12821-80	1	

Изм.	Лист	№ докум.	Подп.	Дата	БМ1.1.1.04.000			
Разраб.		Никитченко			Трубопровод	Лит.	Лист 1	Листов 2
Пров.		Колмец				ЛАТГИПРОПРОМ		
Н.контр.		Колмец						
Утв.								

Инв. № подл. | Подп. и дата | Взам. инв. № | Инв. № дубл. | Подп. и дата

Копировал формат А4

Выпуск 1-1 Серия 5.903-12

Формат	Зона	Поз.	Обозначение	Наименование	Кол.	Примечание
		7		Переход к 108×4-76×3,5		
				ГОСТ 17378-83	1	
		8		Клапан обратный 19с38нж		
				Ру 64; Ду 100		
				ГОСТ 18580-73	1	
				Прочие изделия		
				Вентили 15с27нж3		
				ТУ 26-07-1221-79		
		9		Ру 64 Ду 25	1	
		10		Ру 64 Ду 32	1	
		11	3К4-48-70	Установка штуцера		
				1/2"-50	1	

Изм.	Лист	№ докум.	Подп.	Дата	БМ1.1.1.04.000	Лист 2

Инв. № подл. | Подп. и дата | Взам. инв. № | Инв. № дубл. | Подп. и дата

Копировал 3Я 23523-02 9 формат А4

Выпуск 1-1 Серия 5.903-12

БМ1.1.1.04.000 СБ

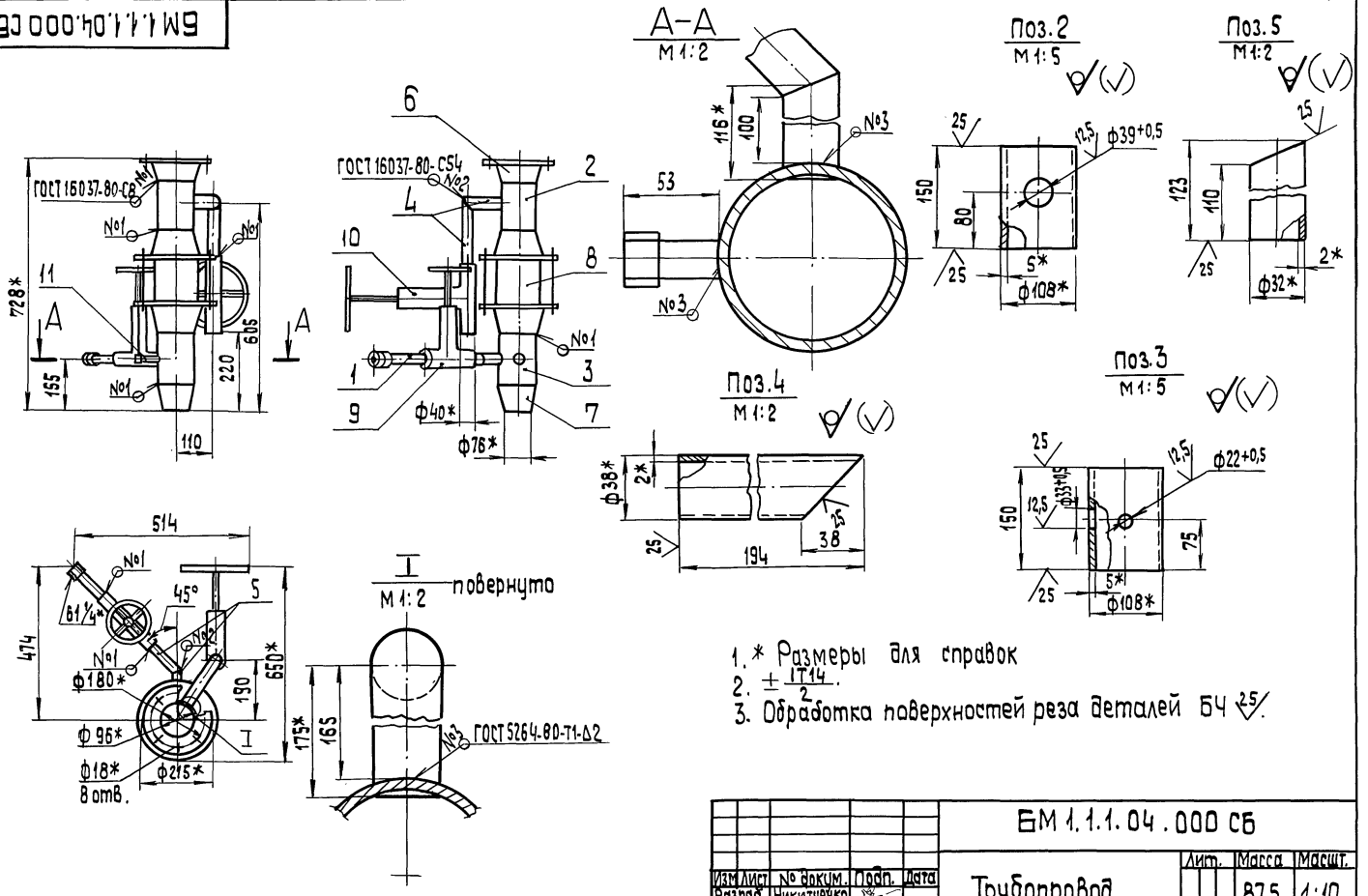

1. * Размеры для справок
2. $\pm \frac{IT14}{2}$.
3. Обработка поверхностей реза деталей БЧ $\sqrt{25}$.

					БМ1.1.1.04.000 СБ		
Изм.	Лист	№ докум.	Подп.	Дата			
Разраб.		Никитченко			Трубопровод	Лит.	Масса 87.5 / Масшт. 1:10
Пров.		Колмец				Лист	Листов 1
Т.контр.						ЛАТГИПРОПРОМ	
Н.контр.		Колмец					
Утв.							

Копировал | формат А3

Выпуск 1-1 Серия 5.903-12

БМ1.1.1.05.000 СБ

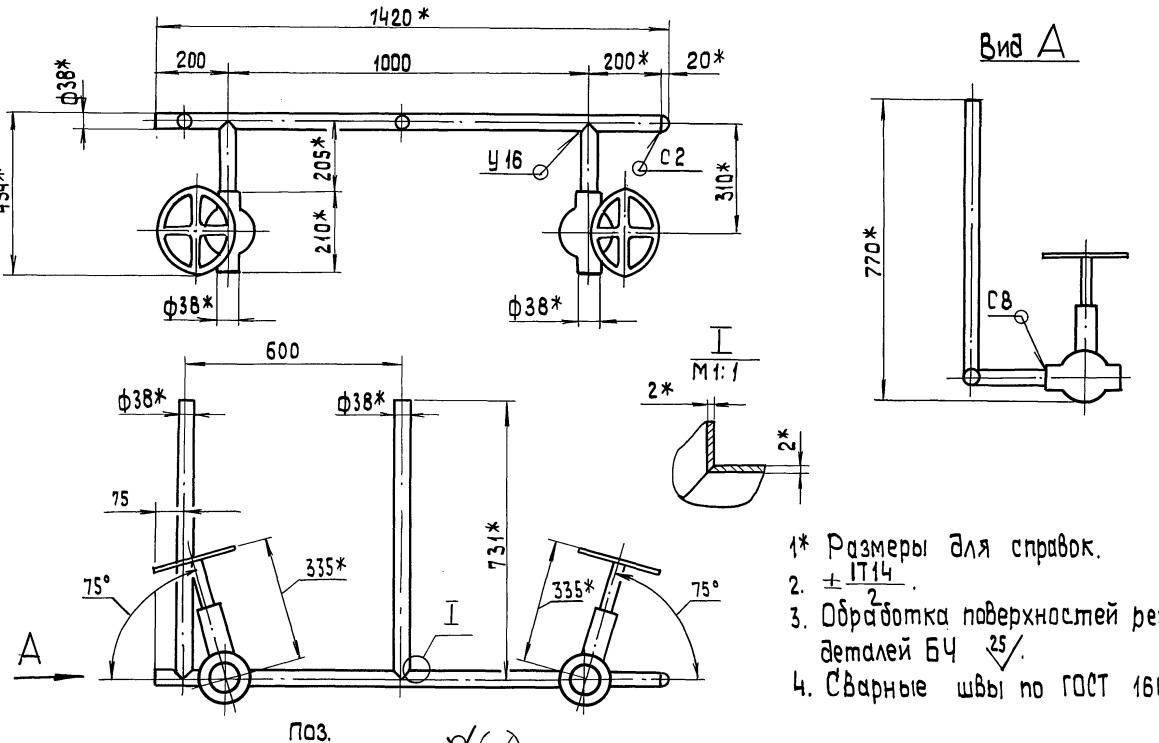

1* Размеры для справок.
2. $\pm \frac{IT14}{2}$.
3. Обработка поверхностей реза деталей БЧ $\sqrt{25}$.
4. Сварные швы по ГОСТ 16037-80

					БМ1.1.1.05.000 СБ		
Изм.	Лист	№ докум.	Подп.	Дата			
Разраб.		Дзбеенко			Трубопровод	Лит.	Масса 55,5 / Масшт. 1:10
Пров.		Никитченко				Лист	Листов 1
Т.контр.						ЛАТГИПРОПРОМ	
Н.контр.		Колмец					
Утв.							

Копировал | 23523-02 10 | формат А3

Инв.№ подл. | Подп. и дата | Взам.инв.№ | Инв.№ дубл. | Подп. и дата

Выпуск 1-1

Серия 5.903-12

Формат	Зона	Поз.	Обозначение	Наименование	Кол.	Примечание
				Документация		
А3			БМ1.1.1.05.000 СБ	Сборочный чертеж		
				Детали		
Б4		1	БМ1.1.1.05.001	Труба		
				Труба 38×2 ГОСТ 10704-76 / В-Вст3сп ГОСТ 10705-80		
				L = 1400 ± 1,55 мм	1	2,5 кг
Б4		2	БМ1.1.1.05.002	Труба		
				Труба 38×2 ГОСТ 10704-76 / В-Вст3сп ГОСТ 10705-80		
				L = 731 ± 1 мм	2	1,4 кг
Б4		3	БМ1.1.1.05.003	Труба		
				Труба 38×2 ГОСТ 10704-76 / В-Вст3сп ГОСТ 10705-80	2	0,37 кг
				Стандартные изделия		
		4		Заглушка 38×2 ГОСТ 17379-83	1	
				Прочие изделия		
		5		Вентиль 15 с 27 нж3 Ру 64 Ду 32 ТУ 26-07-1221-79	8	

Инв.№ подл. | Подп. и дата | Взам. инв.№ | Инв.№ дубл. | Подп. и дата

Изм.	Лист	№ докум.	Подп.	Дата
Разраб.		Авдеенко		
Пров.		Никитченко		
Н.контр.		Колмец		
Утв.				

БМ1.1.1.05.000

Трубопровод

Лит. | Лист

ЛАТГИПРОПРОМ

Копировал 38 формат А4

Выпуск 1-1

Серия 5.903-12

Формат	Зона	Поз.	Обозначение	Наименование	Кол.	Примечание
				Документация		
А3			БМ1.1.1.06.000 СБ	Сборочный чертеж		
				Детали		
А4		1	БМ1.1.1.06.001	Труба	1	
А4		2	БМ1.1.1.06.002	Труба	1	
		3	БМ1.1.1.06.002-01	Труба	1	
Б4		4	БМ1.1.1.06.003	Труба		
				Труба 38×2 ГОСТ 10704-78 / В-Вст3сп ГОСТ 10705-80		
				L = 238 ± 0,575 мм	1	0,42 кг
Б4		5	БМ1.1.1.06.004	Труба		
				Труба 32×2 ГОСТ 10704-78 / В-Вст3сп ГОСТ 10705-80		
				L = 156 ± 0,5 мм	1	0,23 кг
				Стандартные изделия		
		6		Переход К 219×6-108×4 ГОСТ 17378-83	1	
		7		Фланец 1-200-16 Ст3 ГОСТ 12821-80	1	
				Прочие изделия		
		8	ЗК4-48-70	Установка штуцера 1/2"-50	1	

Инв.№ подл. | Подп. и дата | Взам. инв.№ | Инв.№ дубл. | Подп. и дата

Изм.	Лист	№ докум.	Подп.	Дата
Разраб.		Авдеенко		
Пров.		Никитченко		
Н.контр.		Колмец		
Утв.				

БМ1.1.1.06.000

Трубопровод

Лит. | Лист | Листов 1

ЛАТГИПРОПРОМ

Копировал 38 формат А4

Выпуск 1-1

Серия 5.903-12

БМ1.1.1.06.000 СБ

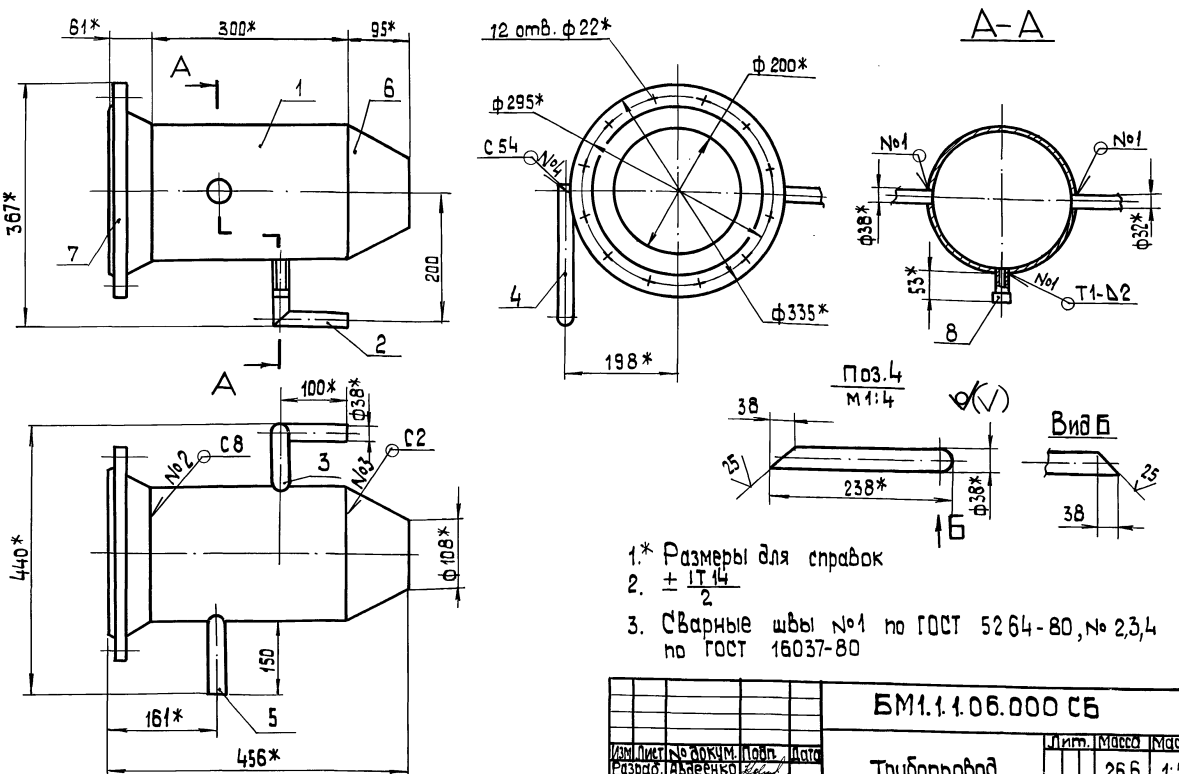

1.* Размеры для справок

2. $\pm \frac{IT14}{2}$

3. Сварные швы №1 по ГОСТ 5264-80, № 2,3,4 по ГОСТ 16037-80

Инв.№ подл. | Подп. и дата | Взам. инв.№ | Инв.№ дубл. | Подп. и дата

Изм.	Лист	№ докум.	Подп.	Дата
Разраб.		Авдеенко		
Пров.		Никитченко		
Т.контр.				
Н.контр.		Колмец		
Утв.				

БМ1.1.1.06.000 СБ

Трубопровод

Лит.	Масса	Масштаб
	26,6	1:5

Лист | Листов 1

ЛАТГИПРОПРОМ

Копировал 23523-02 11 формат А3

БМ1.1.08.001

Выпуск 1-1

Серия 5.903-12

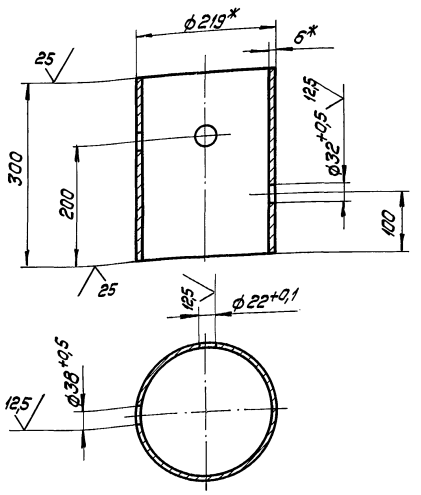

1.* Размеры для справок.

2. $\pm \frac{IT14}{2}$

Изм.	Лист	№ докум.	Подпись	Дата
Разраб.		Авдеенко		
Пров.		Никитченко		
Т. контр.				
Н. контр.		Колмец		
Утв.				

БМ1.1.1.06.001

Труба

Лит.	Масса	Масштаб
	9,46	1:5

Лист | Листов 1

Труба 219х6 ГОСТ 10704-78 / В-ВСт3сп ГОСТ 10705-80

ЛАТГИПРОПРОМ

Копировал Дубкова

Формат А4

Инв.№ подл. | Подпись и дата | Взам.инв.№ | Инв.№ дубл. | Подпись и дата

БМ1.1.06.002

Выпуск 1-1

Серия 5.903-12

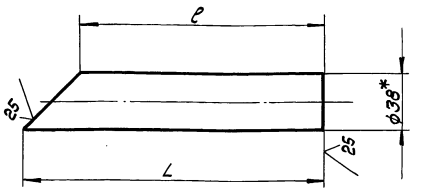

Обозначение	L, мм	ℓ, мм	Масса, кг
БМ1.1.1.06.002	119	81	0,178
БМ1.1.1.06.002-01	113	75	0,165

1.* Размеры для справок.

2. $\pm \frac{IT14}{2}$.

Изм.	Лист	№ докум.	Подпись	Дата
Разраб.		Авдеенко		
Пров.		Никитченко		
Т. контр.				
Н. контр.		Колмец		
Утв.				

БМ1.1.1.06.002

Труба

Лит.	Масса	Масштаб
	см. табл.	-

Лист | Листов 1

Труба 38х2 ГОСТ 10704-78 / В-ВСт3сп ГОСТ 10705-80

ЛАТГИПРОПРОМ

Копировал Дубкова

Формат А4

Инв.№ подл. | Подпись и дата | Взам.инв.№ | Инв.№ дубл. | Подпись и дата

БМ1.1.07.000СБ

Выпуск 1-1

Серия 5.903-12

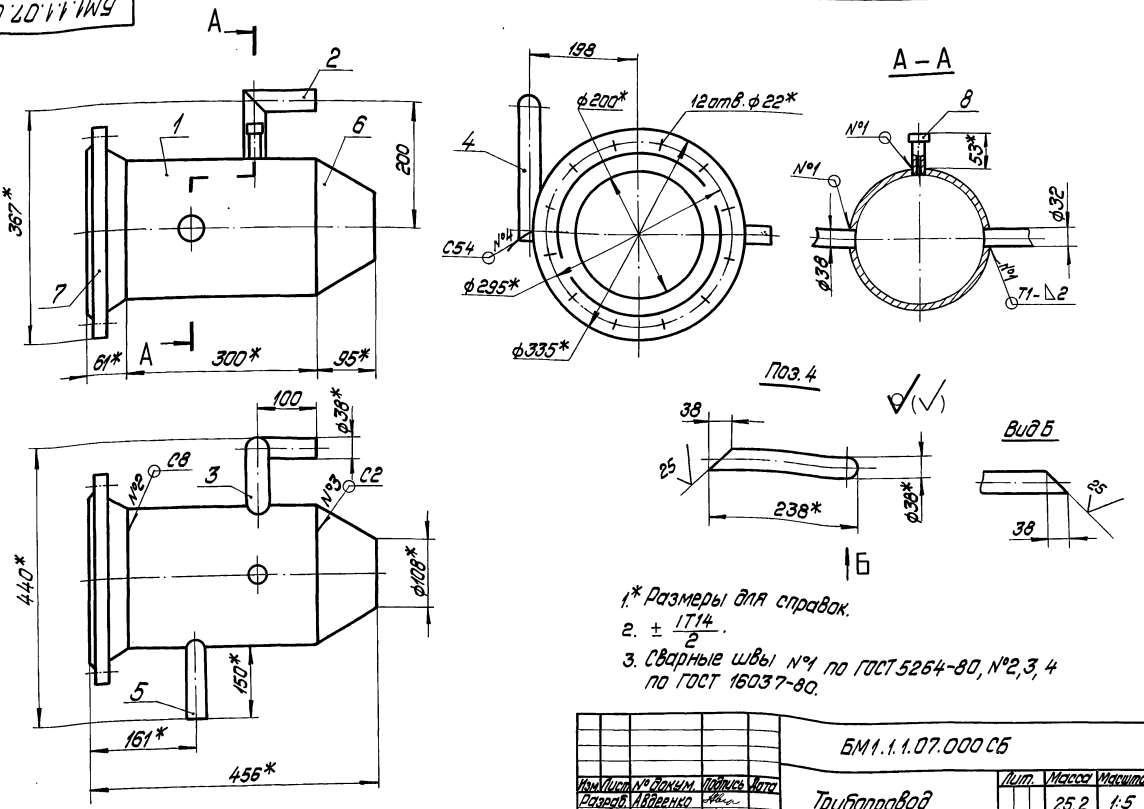

1.* Размеры для справок.

2. $\pm \frac{IT14}{2}$.

3. Сварные швы №1 по ГОСТ 5264-80, №2, 3, 4 по ГОСТ 16037-80.

Изм.	Лист	№ докум.	Подпись	Дата
Разраб.		Авдеенко		
Пров.		Никитченко		
Т. контр.				
Н. контр.		Колмец		
Утв.				

БМ1.1.1.07.000СБ

Трубопровод

Лит.	Масса	Масштаб
	25,2	1:5

Лист | Листов 1

ЛАТГИПРОПРОМ

Копировал

Формат А4

Инв.№ подл. | Подпись и дата | Взам.инв.№ | Инв.№ дубл. | Подпись и дата

Выпуск 1-1

Серия 5.903-12

Формат	Зона	Поз.	Обозначение	Наименование	Кол.	Примечание
				Документация		
А3			БМ1.1.1.07.000СБ	Сборочный чертеж		
				Детали		
А4		1	БМ1.1.1.07.001	Труба	1	
А4		2	БМ1.1.1.06.002	Труба	1	
		3	БМ1.1.1.06.002-01	Труба	1	
Б4		4	БМ1.1.1.07.003	Труба		
				Труба 38×2 ГОСТ 10704-78 / В-ВСт3сп ГОСТ 10705-80		
				L=238±0,575 мм	1	0,42
Б4		5	БМ1.1.1.07.004	Труба		
				Труба 32×2 ГОСТ 10704-78 / В-ВСт3сп ГОСТ 10705-80		
				L=156±0,5 мм	1	0,23кг
				Стандартные изделия		
		6		Переход К219×6-108×4		
				ГОСТ 17378-83	1	
		7		Фланец 1-200-16		
				Ст3 ГОСТ 12821-80	1	
		8	ЗКЧ-48-70	Установка штуцера		
				1/2"-50	1	

Подпись и дата | Инв. № дубл. | Взам. инв. № | Подпись и дата | Инв. № подл.

Изм.	Лист	№ докум.	Подпись	Дата
Разраб.		Авдеенко		
Пров.		Никитченко		
Н. контр.		Колмец		
Утв.				

БМ1.1.1.07.000

Трубопровод

Лит.	Лист	Листов
		1

ЛАТГИПРОПРОМ

Копировал Дубкова — формат А4

Выпуск 1-1

Серия 5.903-12

БМ1.1.1.07.001

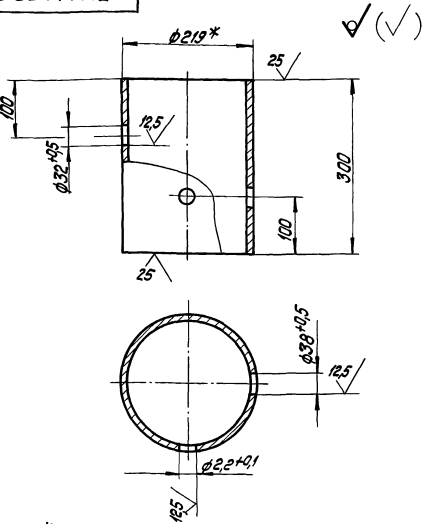

1.* Размеры для справок.
2. $\pm\frac{IT14}{2}$.

Подпись и дата | Инв. № дубл. | Взам. инв. № | Подпись и дата | Инв. № подл.

Изм.	Лист	№ докум.	Подпись	Дата
Разраб.		Авдеенко		
Пров.		Никитченко		
Т. контр.				
Н. контр.		Колмец		
Утв.				

БМ1.1.1.07.001

Труба

Лит.	Масса	Масштаб
	9,46	1:5

Лист | Листов 1

Труба 219×6 ГОСТ 10704-78 / В-ВСт3сп ГОСТ 10705-80

ЛАТГИПРОПРОМ

Копировал Дубкова — формат А4

Выпуск 1-1

Серия 5.903-12

Формат	Зона	Поз.	Обозначение	Наименование	Кол.	Примечание
				Документация		
А3			БМ1.1.2.00.000СБ	Сборочный чертеж		
А3			БМ1.1.2.00.000СО	Схема автоматизации		
А4			БМ1.0.0.00.000ДТ	Указания по применению и изготовлению		Выпуск 1-0
				Сборочные единицы		
А4		1	БМ1.1.2.01.000	Отборное устройство	4	
А4		2	БМ1.1.2.00.100	Стойка	2	
А4		3	БМ1.1.2.00.200	Стойка	1	
				Детали		
А4		4	БМ1.1.2.00.001	Хомут	4	
А4		5	БМ1.1.2.00.002	Стойка	1	
				Стандартные изделия		
		6		Гайка М8.5		
				ГОСТ 5915-70	16	
				Прочие изделия		
		7		Мановакуумметр показывающий МВП-4-У-0,6		
				Пределы измерения -01-0-0,6МПа(-1-0-6кгс/см²)		

Подпись и дата | Инв. № дубл. | Взам. инв. № | Подпись и дата | Инв. № подл.

Изм.	Лист	№ докум.	Подпись	Дата
Разраб.		Авдеенко		
Пров.		Никитченко		
Н. контр.		Колмец		
Утв.				

БМ1.1.2.00.000

Блок перекачивающих насосов мазута БМПН-2×480-4,7. Установка приборов контроля и автоматики

Лит.	Лист	Листов
	1	2

ЛАТГИПРОПРОМ

Копировал Дубкова — формат А4

Выпуск 1-1

Серия 5.903-12

Формат	Зона	Поз.	Обозначение	Наименование	Кол.	Примечание
				ТУ25.02.180.335-84	2	
		8		Манометр показывающий МП4-У-2,5		
				Пределы измерения 0-0,6 МПа (0-6кгс/см²)		
				ТУ25.02.180.335-84	2	

Подпись и дата | Инв. № дубл. | Взам. инв. № | Подпись и дата | Инв. № подл.

Изм.	Лист	№ докум.	Подпись	Дата

БМ1.1.2.00.000

Лист 2

Копировал Дубкова 23523-02 13 формат А4

БМ1.1.2.00.000 СО

Выпуск 1-1

Серия 5.903-12

Поз. обозн.	Наименование	Кол.	Примечание
2; 4	Мановакуумметр показывающий. Пределы измерения -0,1-0-0,06 МПа (-1-0-0,6 кгс/см²) МВП4-У×0,6 ТУ25.02.180335-84	2	
1; 3	Манометр показывающий Пределы измерения от 0 до 0,6 МПа (от 0 до 6 кгс/см²) МП4-У×6 ТУ25.02.180335-84	2	

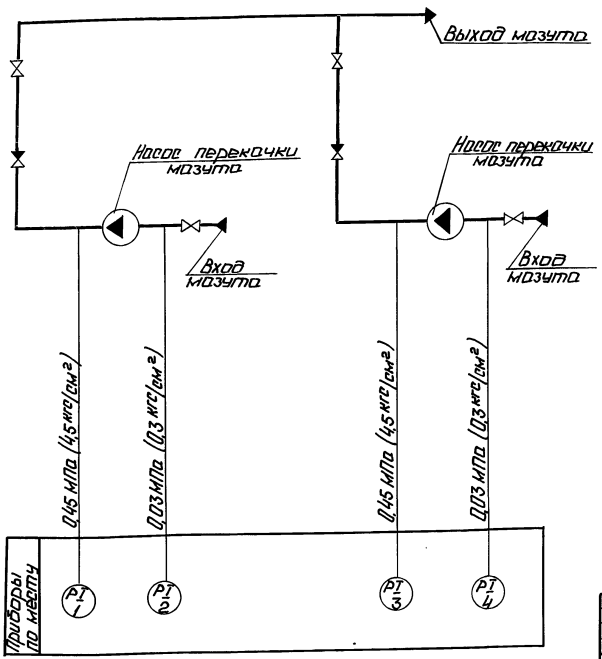

Изм. Лист.	№ докум.	Подп.	Дата	БМ1.1.2.00.000 СО	
Разраб.	Глушкая			Блок перекачивающих насосов мазута БМПН-2×48,0-4,7. Схема автоматизации.	Литера: — Масса: — Масштаб: —
Пров.	Крауле				Лист — Листов 1
Т.контр.	Понтелеева				ЛАТГИПРОПРОМ
Н.контр.	Кучиель				
Утв.	Мейман				

Копировал: Ф. Формат А3

Инв.№ подл. | Подп. и дата | Взам. инв.№ | Инв.№ дубл. | Подп. и дата

БМ1.1.2.00.000 СБ

Выпуск 1-1

Серия 5.903-12

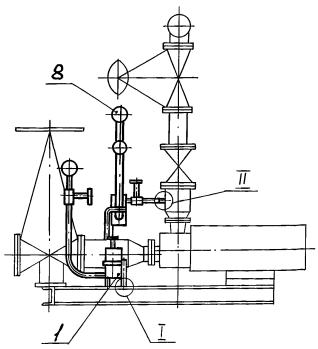

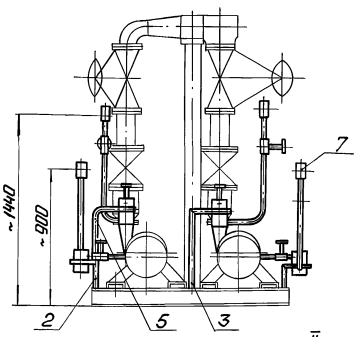

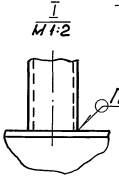

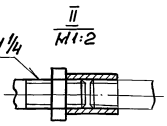

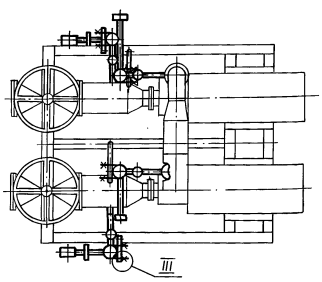

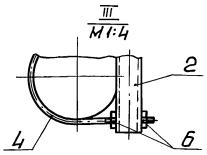

Размеры для справок.

Изм. Лист.	№ докум.	Подп.	Дата	БМ1.1.2.00.000 СБ	
Разраб.	Авденко			Блок перекачивающих насосов мазута БМПН-2-48,0-4,7. Установка приборов контроля и автоматики.	Лит. — Масса 35,7 Масштаб 1:20
Пров.	Никитченко				Лист — Листов 1
Т.контр.					ЛАТГИПРОПРОМ
Н.контр.	Колмыец				
Утв.					

Копировал: Ф.А 23523-02 14 Формат А3

Выпуск 1-1

Серия 5.903-12

БМ1.1.2.00.001

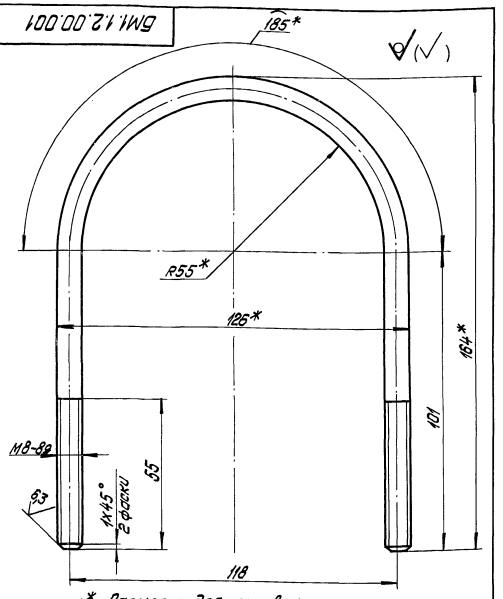

1.* Размеры для справок.

2. $\pm \frac{IT14}{2}$.

Изм. Лист № докум. Подпись Дата	БМ1.1.2.00.001			
Разраб. Авденко	Хомут	Лит.	Масса	Масштаб
Пров. Никитченко			0,153	1:1
Т.контр.		Лист	Листов 1	
Н.контр. Колмец	Круг В-В-ГОСТ 2590-71 / В Отэкл4-Д-ГОСТ 535-79	ЛАТГИПРОПРОМ		
Утв.				

Инв.№ подл. | Подпись и дата | Взам. инв.№ | Инв.№ дубл. | Подпись и дата

Копировал Дубкова

Формат А4

Выпуск 1-1

Серия 5.903-12

БМ1.1.2.00.002

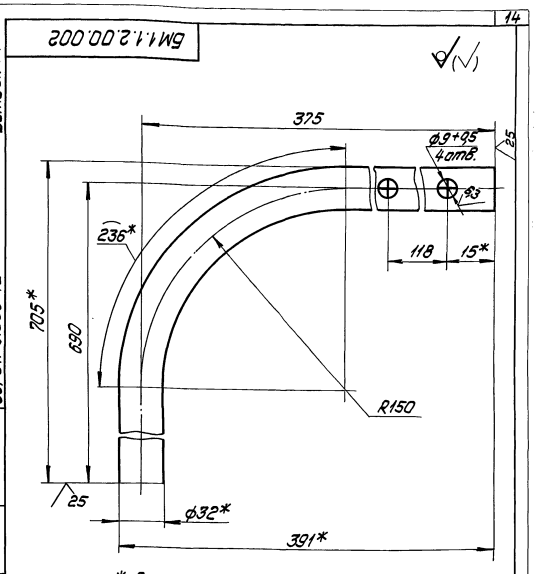

1.* Размеры для справок.

2. $\pm \frac{IT14}{2}$.

Изм. Лист № докум. Подпись Дата	БМ1.1.2.00.002			
Разраб. Авденко	Стойка	Лит.	Масса	Масштаб
Пров. Никитченко			1,48	1:2
Т.контр.		Лист	Листов 1	
Н.контр. Колмец		ЛАТГИПРОПРОМ		
Утв.				

Инв.№ подл. | Подпись и дата | Взам. инв.№ | Инв.№ дубл. | Подпись и дата

Копировал Дубкова

Формат А4

Выпуск 1-1

Серия 5.903-12

Формат	Зона	Поз.	Обозначение	Наименование	Кол.	Примечание
				Документация		
А2			БМ1.2.2.01.000СБ	Сборочный чертеж		
				Сборочные единицы		
А4		1	БМ1.2.2.01.100	Бачок разделительный	1	
				Детали		
Б4		2	БМ1.2.2.01.001	Колено		
				Труба 15х3,2 ГОСТ 3262-75		
				$L_{заг}$ = 507±2мм	1	0,59кг
Б4		3	БМ1.2.2.01.002	Прокладка		
				Паронит ПОН-2 ГОСТ 481-80	1	0,005кг
				Стандартные изделия		
		4		Контргайка 15 ГОСТ 8968-75	1	
		5		Муфта 15 ГОСТ 8966-75	2	
		6		Сгон 15 ГОСТ 8969-75	1	
		7		Вентиль 15кч18п; Ду15		
				Ру 1,6МПа (16 кгс/см²)		
				ГОСТ 18161-72	1	

Изм. Лист № докум. Подпись Дата	БМ1.2.2.01.000			
Разраб. Никитченко	Устройство отборное	Лит.	Лист 1	Листов 2
Пров. Колмец		ЛАТГИПРОПРОМ		
Н.контр. Колмец				
Утв.				

Инв.№ подл. | Подпись и дата | Взам. инв.№ | Инв.№ дубл. | Подпись и дата

Копировал Дубкова

Формат А4

Выпуск 1-1

Серия 5.903-12

Формат	Зона	Поз.	Обозначение	Наименование	Кол.	Примечание
				Прочие изделия		
		8		Вентиль 15нж68к Ду15		
				Ру2,5МПа (25кгс/см²)		
				ТУ26-07-271-80	1	
		9		Соединитель СНП-м20х½		
				ТУ36.1123-74	1	

Изм. Лист № докум. Подпись Дата	БМ1.2.2.01.000	Лист 2

Инв.№ подл. | Подпись и дата | Взам. инв.№ | Инв.№ дубл. | Подпись и дата

Копировал Дубкова

БМ1.2.2. 10.000 СБ

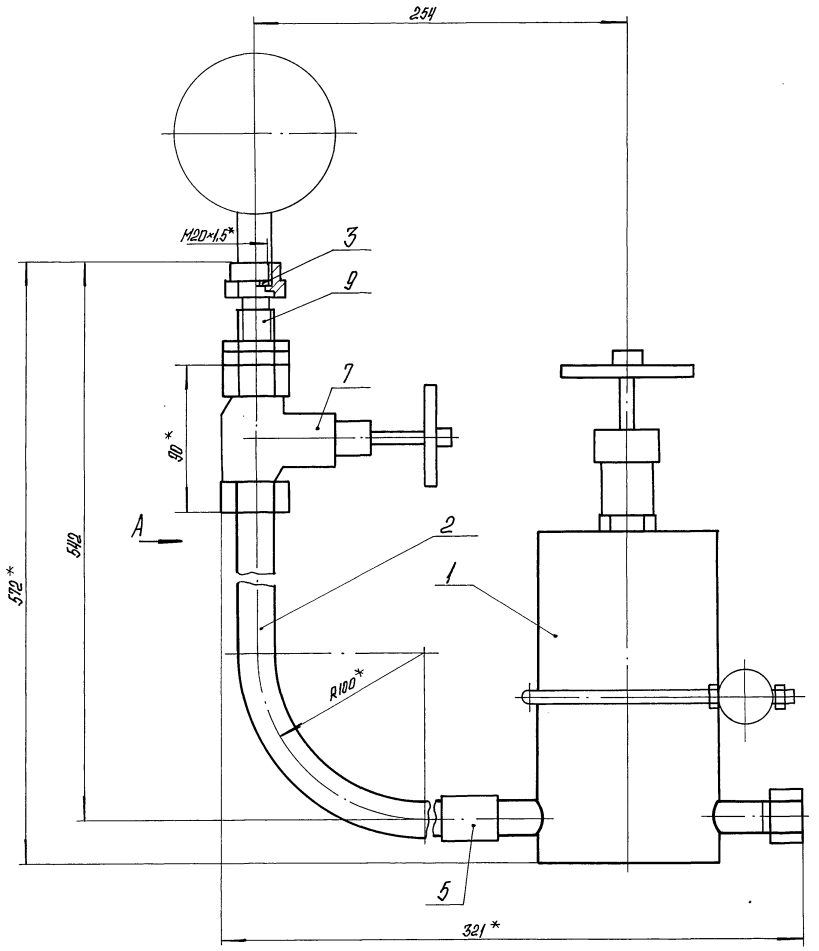

Поз. 3
М2:1

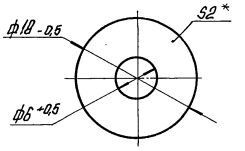

Поз. 3
М1:2

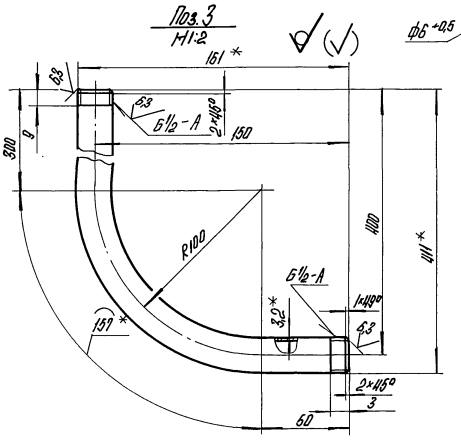

Вид А

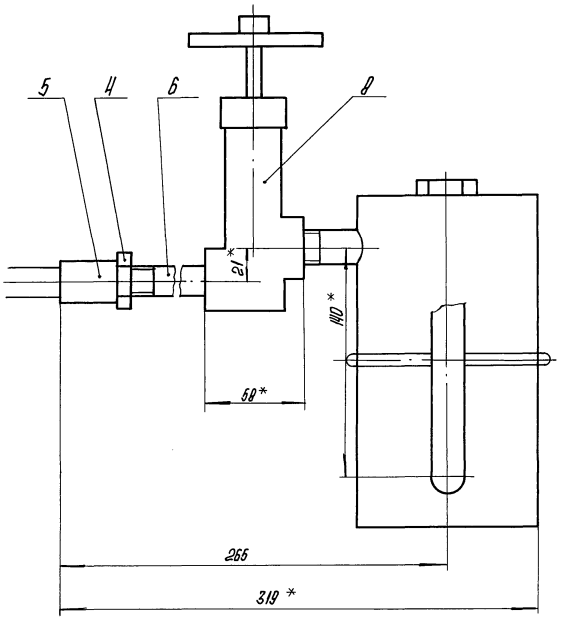

1. * Размеры для справок.
2. ± IT14/2.
3. Уплотнение резьбы произвести лентой ФУМ ТУ 1104-81 (арт. КУ-1101-01(-23).
4. Произвести гидроиспытания давлением P=0,85 МПа (8,5 кгс/см²) в течение 10 мин. Течь не допускается.

					БМ1.2.2. 01.000 СБ		
Изм.	Лист	№ докум.	Подпись	Дата	Устройство отборное	Лит.	Масса	Масштаб
Разраб.		Никитченко					7,3	1:2
Пров.		Колпец				Лист	Листов 1	
Т.контр.						ЛАТГИПРОПРОМ		
Н.контр.		Колпец						
Утв.								

Копировал

23523-02 16 формат А2

Серия 5.903-12 Выпуск 1-1

Инв.№ подл. | Подпись и дата | Взам.инв.№ | Инв.№ дубл. | Подпись и дата

Формат	Зона	Поз.	Обозначение	Наименование	Кол.	Примечание
				Документация		
А4			БМ 1.1.2.00.100 СБ	Сборочный чертеж		
				Детали		
Б4		1	БМ 1.1.2.00.101	Труба		
				Труба 32×2 ГОСТ 10704-76 / В20 ГОСТ 10705-80		
				L = 166 ± 0,5 мм	1	0,24 кг
Б4		2	БМ 1.1.2.00.102	Труба		
				Труба 32×2 ГОСТ 10704-76 / В20 ГОСТ 10705-80		
				L = 166 ± 0,5 мм	1	0,25 кг

Выпуск 1-1. Серия 5.903-12

Подпись и дата | Инв. № дубл. | Взам. инв. № | Подпись и дата | Инв. № подл.

Изм.	Лист	№ докум.	Подп.	Дата
Разраб.		Авдеенко		
Пров.		Никитченко		
Н. контр.		Колмец		
Утв.				

БМ 1.1.2.00.100

Стойка

Лит. | Лист | Листов 1

ЛАТГИПРОПРОМ

Копировал | Формат А4

БМ Б.02.00.100 СБ

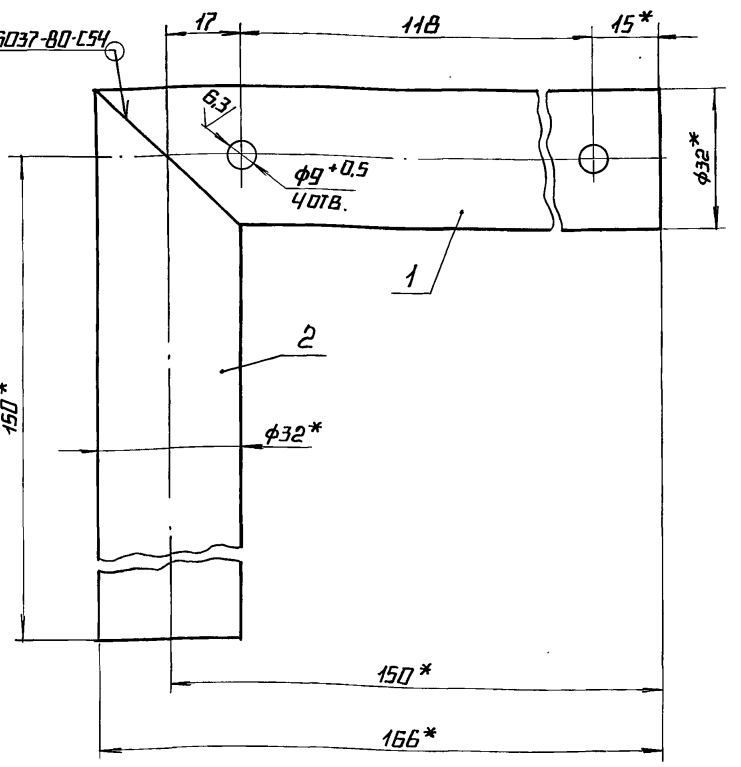

1.* Размеры для справок.

2. ± IT14/2.

БМ 1.1.2.00.100 СБ

Стойка

Лит.	Масса	Масштаб
	0,49	1:1
Лист	Листов 1	

ЛАТГИПРОПРОМ

Копировал | Формат А4

Формат	Зона	Поз.	Обозначение	Наименование	Кол.	Примечание
				Документация		
А3			БМ 1.2.2.01.000 СБ	Сборочный чертеж		
				Детали		
А4		1	БМ 1.2.2.01.101	Корпус	1	
А4		2	БМ 1.2.2.01.102	Дно	1	
		3	-01	Дно	1	
Б4		4	БМ 1.2.2.01.103	Прокладка		
				Паронит ПОН-2		
				ГОСТ 481-80	1	0,008 кг
				Прочие изделия		
		5		Пробка П-М20×1,5		
				ТУ 36.1142-75	1	
		6	3К4-48-70	Установ штуцера 1/2"-50	1	
		7	3К4-34-70	Штуцер 1/2"-50	2	

Выпуск 1-1. Серия 5.903-12

Подпись и дата | Инв. № дубл. | Взам. инв. № | Подпись и дата | Инв. № подл.

Изм.	Лист	№ докум.	Подп.	Дата
Разраб.		Авдеенко		
Пров.		Никитченко		
Н. контр.		Колмец		
Утв.				

БМ 1.2.2.01.100

Бачок разделительный

Лит. И | Лист | Листов 1

ЛАТГИПРОПРОМ

Копировал | Формат А4

БМ 1.2.2.11.001

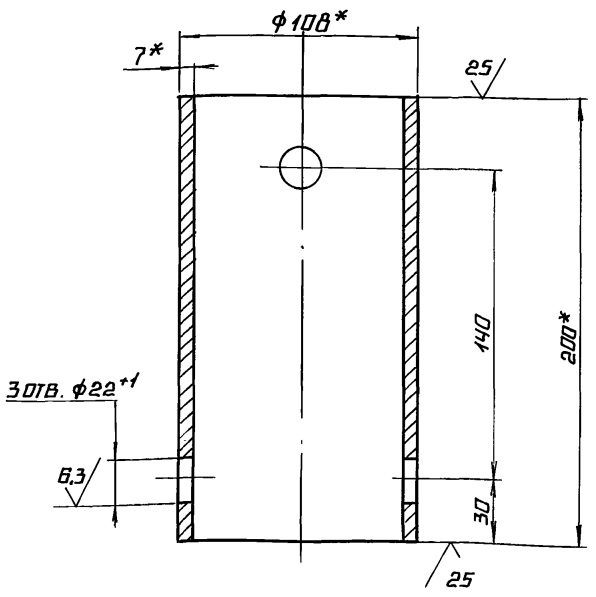

1.* Размеры для справок.

2. ± IT14/2

БМ 1.2.2.01.001

Корпус

Лит.	Масса	Масштаб
И	3,48	1:2
Лист	Листов 1	

Лист 108×7 ГОСТ 8732-75 / В20 ГОСТ 8731-74

ЛАТГИПРОПРОМ

 Копировал | Формат А4

БМ1.2.2.01. 102

Выпуск 1-1
Серия 5.903-12

Рис.1

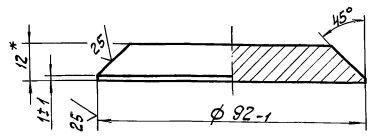

Рис.2

Остальное см. Рис.1

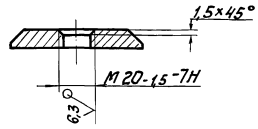

Обозначение	Масса, кг
БМ1.2.2.01. 102	0,626
-01	0,625

1. * Размеры для справок.
2. ± IT14/2.

Изм.	Лист	№ докум.	Подпись	Дата
Разраб.		Авдеенко		
Пров.		Никитченко		
Н. контр.		Колмец		

БМ1. 2.2.01. 102

Днo

Лит | Масса | Масштаб
см. табл.

Лист | Листов 1

Лист 12 ГОСТ 19903-74 / В 20 ГОСТ 14637-79

ЛАТГИПРОПРОМ

Копировал — Формат А4

Выпуск 1-1
Серия 5.903-12

Формат	Зона	Поз.	Обозначение	Наименование	Кол.	Примечание
				Документация		
А4			БМ1.1.2.00.200 СБ	Сборочный чертеж		
				Детали		
Б4		1	БМ 1.1.2.00.201	Труба		
				Труба 32×2 ГОСТ 10704-76 / Труба В 20 ГОСТ 10705-80		
				L = 241 ± 0,65 мм	1	0,36 кг
Б4		2	БМ1.1.2.00.202	Труба		
				Труба 32×2 ГОСТ 10704-76 / Труба В 20 ГОСТ 10705-80		
				L = 705 ± 1 мм	1	1,04 кг

Изм.	Лист	№ докум.	Подпись	Дата
Разраб.		Авдеенко		
Пров.		Никитченко		
Н. контр.		Колмец		
Утв.				

БМ1. 1.2. 00. 200

Стойка

Лит | Лист | Листов
1

ЛАТГИПРОПРОМ

Копировал — Формат А4

БМ1.2.2.01.000 СБ

Выпуск 1-1
Серия 5.903-12

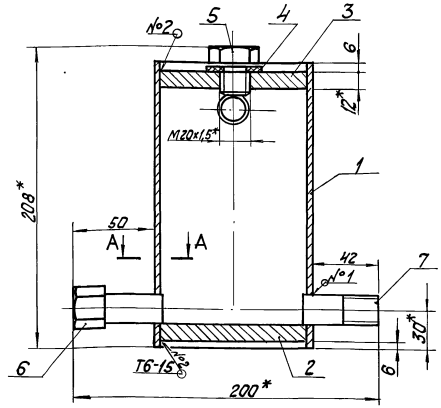

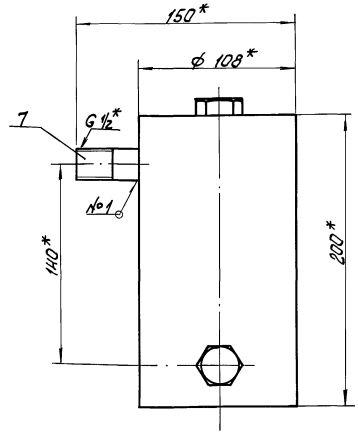

А-А
М1:1

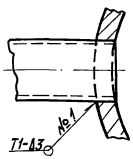

Поз. 4

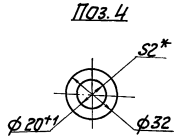

1. * Размеры для справок.
2. ± IT14/2.
3. Обработка поверхностей рева деталей Б4 25/.
4. Сварные швы по ГОСТ 5264-80.
5. Произвести гидроиспытание давлением Р=3 МПа (30 кгс/см²) в течение 10 мин. Течь не допускается.

Изм.	Лист	№ докум.	Подпись	Дата
Разраб.		Авдеенко		
Пров.		Никитченко		
Н. контр.		Колмец		

БМ1. 2.2.01. 100 СБ

Бачок разделительный

Лит | Масса | Масштаб
5,3 | 1:2

Лист | Листов 1

ЛАТГИПРОПРОМ

Выпуск 1-1

БМ1.1.2.00.200 СБ

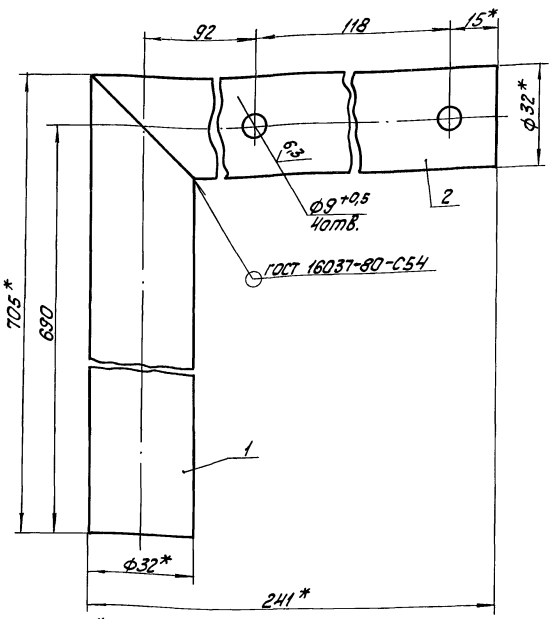

1.* Размеры для справок.
2. $\pm \frac{IT14}{2}$

Изм.	Лист	№ докум.	Подп.	Дата	БМ1.1.2.00.200 СБ	Лит.	Масса	Масштаб
Разраб.		Авдеенко			Стойка		1,4	1:1
Пров.		Никитченко				Лист	Листов 1	
Т.контр.						ЛАТГИПРОПРОМ		
Н.контр.		Колмец						
Утв.								

Копировал Kif — формат А4

Серия 5.903-12

Инв.№подл. | Подпись и дата | Взам.инв.№ | Инв.№дубл. | Подпись и дата

Выпуск 1-1

Формат	Зона	Поз.	Обозначение	Наименование	Кол.	Примечание
				Документация		
А3			БМ1.1.3.00.000 СБ	Сборочный чертеж		
А4			БМ1.0.0.00.000 ДТ	Указания по применению и изготовлению		Выпуск 1-0
				Сборочные единицы		
А4		1	БМ1.1.3.01.000	Стойка	1	
А4		2	БМ1.1.3.02.000	Стойка	1	
				Стандартные изделия		
		3		Болт М10×30.46 ГОСТ 7798-70	4	
		4		Гайка М10.5 ГОСТ 5916-70	4	
		5		Шайба 10.02 ГОСТ 10006-79	4	
				Прочие изделия		
		6		Гибкий ввод к 1085У3 ТУ 36-1448-77	2	

Изм.	Лист	№ докум.	Подп.	Дата	БМ1.1.3.00.000	Лит.	Лист	Листов
Разраб.		Никитченко			Блок перекачивающих насосов мазута БМПН-2×48.0-4.7. Установка электрооборудования.			1
Пров.		Колмец				ЛАТГИПРОПРОМ		
Н.контр.		Колмец						
Утв.								

Копировал Kif — формат А4

Серия 5.903-12

Инв.№подл. | Подпись и дата | Взам.инв.№ | Инв.№дубл. | Подпись и дата

Выпуск 1-1

БМ1.1.3.00.000 СБ

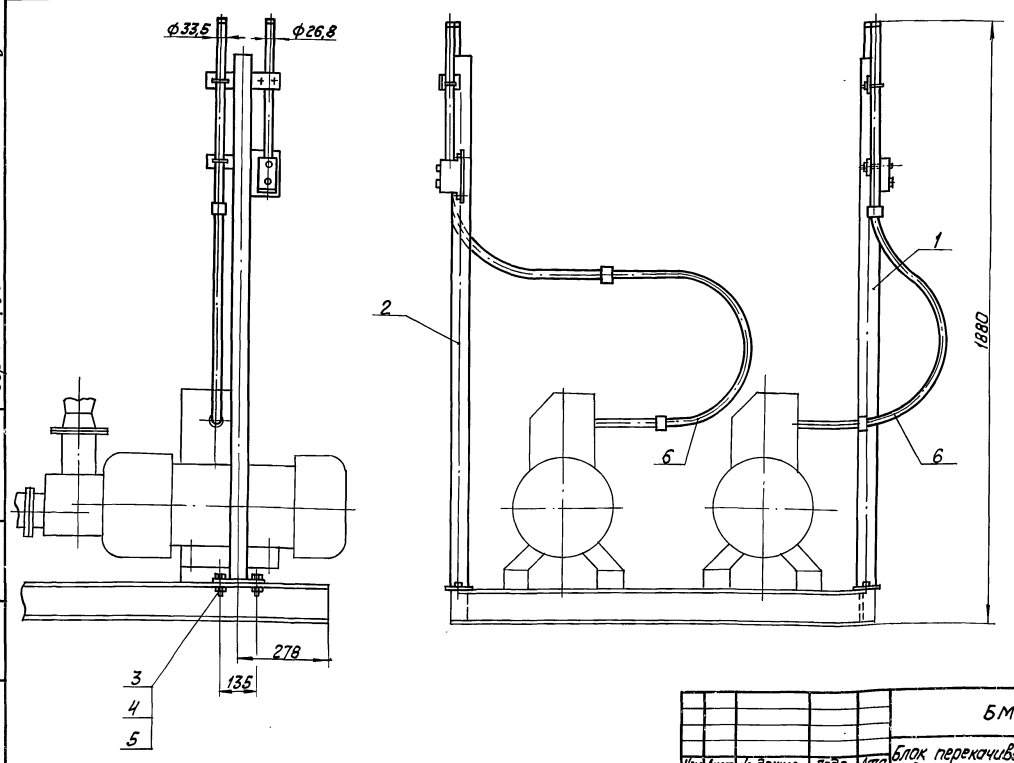

Размеры для справок.

Изм.	Лист	№ докум.	Подп.	Дата	БМ1.1.3.00.000 СБ	Лит.	Масса	Масштаб
Разраб.		Никитченко			Блок перекачивающих насосов мазута БМПН-2×48.0-4.7 Установка электрооборудования.		24	1:10
Пров.		Колмец				Лист	Листов 1	
Т.контр.						ЛАТГИПРОПРОМ		
Н.контр.		Колмец						
Утв.								

Копировал Kif 23523-02 19 формат А3

Формат	Зона	Поз.	Обозначение	Наименование	Кол.	Примечание
				Документация		
А3			БМ1.1.3.01.000 СБ	Сборочный чертеж		
				Сборочные единицы		
А4		1	БМ1.1.3.01.100	Стойка	1	
				Детали		
Б4		2	БМ1.1.3.01.001	Труба		
				Труба 20×2,5 ГОСТ 3262-75		
				$L = 430 \pm 1$ мм	1	0,645 кг
Б4		3	БМ1.1.3.01.002	Труба		
				Труба 25×2,8 ГОСТ 3262-75		
				$L = 600 \pm 1$ мм	1	1,27 кг
				Стандартные изделия		
		4		Винт М5×25.58		
				ГОСТ 1491-72	3	
		5		Гайка М5.5		
				ГОСТ 5916-70	3	
		6		Контргайка 20		
				ГОСТ 8968-75	1	

Выпуск 1-1 Серия 5.903-12

Инв.№ подл. | Подпись и дата | Взам. инв.№ | Инв.№ дубл. | Подпись и дата

Изм.	Лист	№ докум.	Подп.	Дата
Разраб.		Авдеенко		
Пров.		Никитченко		
Н. контр.		Колмец		
Утв.				

БМ 1.1.3.01.000

Стойка

Лит.	Лист	Листов
	1	2

ЛАТГИПРОПРОМ

Копировал Формат А4

Формат	Зона	Поз.	Обозначение	Наименование	Кол.	Примечание
		7		Шайба 5.02. ГОСТ 11371-78	3	
				Прочие изделия		
		8		ПОСТ ПКЕ 222-293; 3/4"		
				ТУ 16.642.006-83	1	
				Хомутики ТУ 36-1448-77		
		9		С 437 У2	1	
		10		С 438 У2	2	
				Втулки ТУ 36-1899-80		
		11		В 22 УХЛ 2	1	
		12		В 28 УХЛ 2	1	

Выпуск 1-1 Серия 5.903-12

Инв.№ подл. | Подпись и дата | Взам. инв.№ | Инв.№ дубл. | Подпись и дата

Изм.	Лист	№ докум.	Подп.	Дата

БМ 1.1.3.01.000

Лист 2

Копировал Формат А4

БМ1.1.3.01.000 СБ

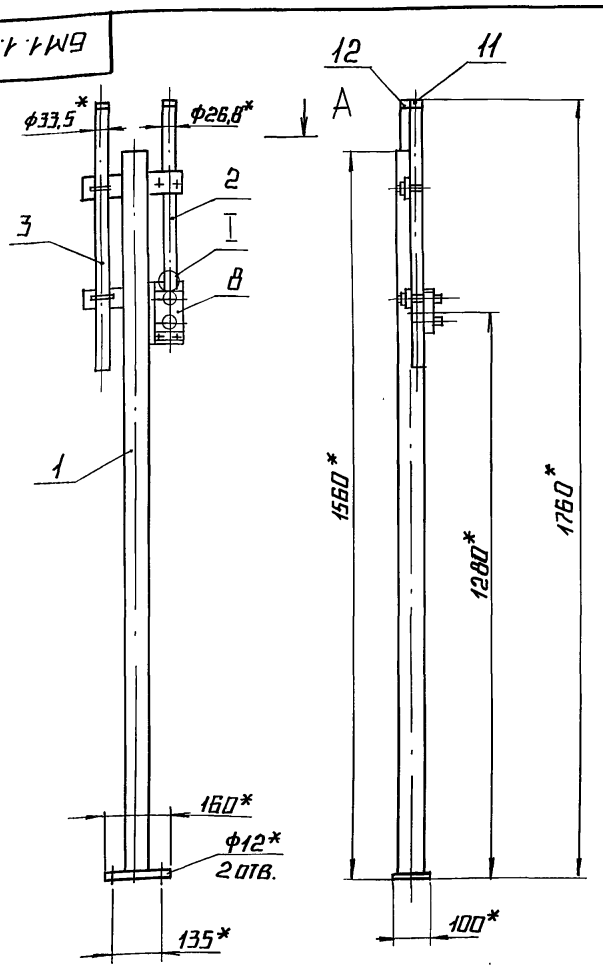

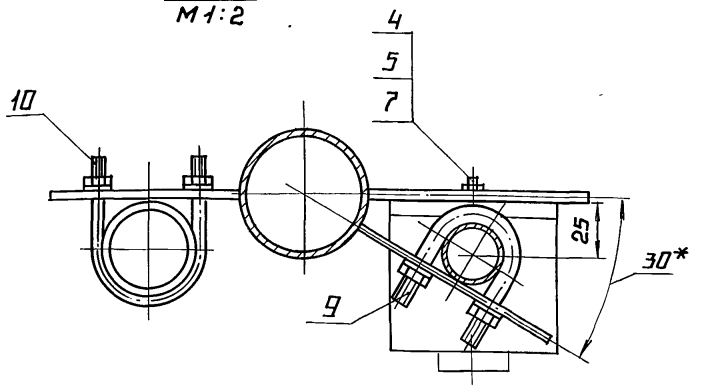

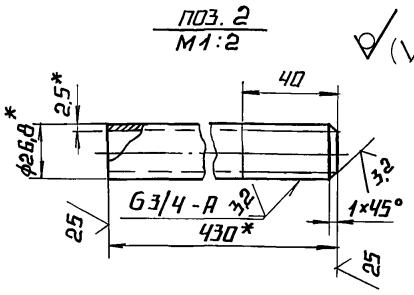

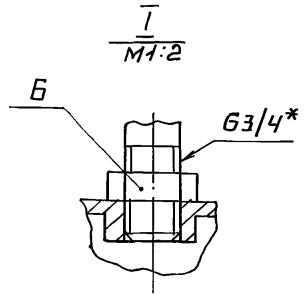

1.* Размеры для справок.

2. $\pm \frac{IT14}{2}$.

3. Обработка поверхностей реза деталей Б4 $\sqrt{25}$.

Изм.	Лист	№ докум.	Подп.	Дата
Разраб.		Авдеенко		
Пров.		Никитченко		
Т. контр.				
Н. контр.		Колмец		
Утв.				

БМ 1.1.3.01.000 СБ

Стойка

Лит.	Масса	Масштаб
	10,5	1:10
Лист	Листов 1	

ЛАТГИПРОПРОМ

23523-02 20 Копировал Формат А3

6М1.1.3.01.100СБ

Выпуск 1-1

Серия 5.903-12

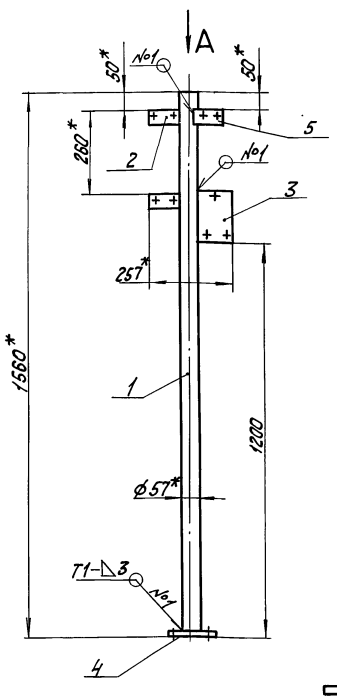

Поз.2
М1:5

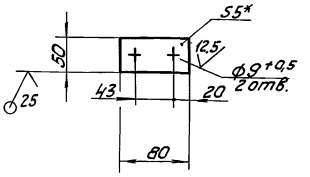

Поз.4
М1:5

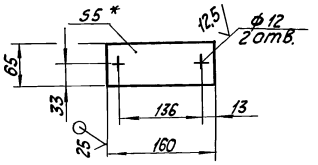

Поз.3
М1:5

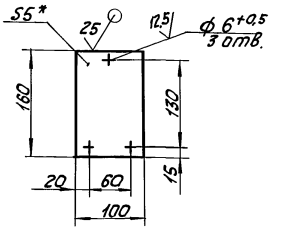

Вид Б повернуто
М 1:5

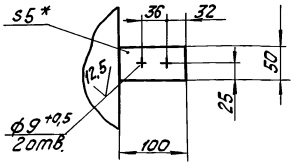

Вид А
М 1:5

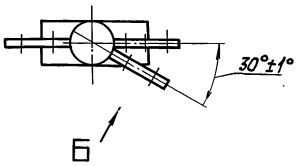

1. * Размеры для справок.
2. $\pm \frac{IT14}{2}$.
3. Обработка поверхностей реза деталей Б4 $\sqrt{}^{25}$.
4. Сварные швы по ГОСТ 5264-80.

Изм.	Лист	№ докум.	Подпись	Дата	6М1.1.3.01.100 СБ			
Разраб.		Авдеенко			Стойка	Лит.	Масса	Масштаб
Пров.		Никитченко					7.85	1:10
Т. контр.						Лист	Листов 1	
Н. контр.		Колмец				ЛАТГИПРОПРОМ		
Утв.								

Копировал

Формат А3

Выпуск 1-1

Серия 5.903-12

Формат	Зона	Поз.	Обозначение	Наименование	Кол.	Примечание
				Документация		
А3			6М1.1.3.01.100 СБ	Сборочный чертеж		
				Детали		
Б4		1	6М1.1.3.01.101	Труба		
				Труба 57х3 ГОСТ 10704-76 / В20 ГОСТ 10705-80		
				L=1555±1,55 мм	1	6,22кг
Б4		2	6М1.1.3.01.102	Пластина		
				Лист 5 ГОСТ 19903-74 / В Ст3кп2 ГОСТ 14637-79	2	0,196кг
Б4		3	6М1.1.3.01.103	Пластина		
				Лист 5 ГОСТ 19903-74 / В Ст3кп2 ГОСТ 14637-79	1	0,628кг
Б4		4	6М1.1.3.01.104	Пластина		
				Лист 5 ГОСТ 19903-74 / В Ст3кп2 ГОСТ 14637-79	1	0,408кг
Б4		5	6М1.1.3.01.105	Пластина		
				Лист 5 ГОСТ 19903-74 / В Ст3кп2 ГОСТ 14637-79	1	0,196кг

Изм.	Лист	№ докум.	Подпись	Дата	6М1.1.3.01.100			
Разраб.		Авдеенко			Стойка	Лит.	Лист	Листов 1
Пров.		Никитченко				ЛАТГИПРОПРОМ		
Н. контр.		Колмец						
Утв.								

Копировал

Формат А4

Выпуск 1-1

Серия 5.903-12

№ строки	Наименование вида работ	Ед. изм.	Код вида работ	Код ед. изм.	Количество
1	Изоляция трубопроводов и оборудования изделиями минераловатными с гофрированной структурой 2ИГС 100	м³		113	0,165
2	Изоляция трубопроводов холстом прошивным полотном ХПС-Т-5	м³		113	0,037
3	Изоляция трубопроводов шнуром теплоизоляционным	м³		113	0,009
4	Изоляция арматуры матрацами из стеклянного штапельного волокна	м³		113	0,602
5	Покрытие поверхности изоляции трубопроводов, оборудования и арматуры алюминиевым защитным покрытием	м²		113	14,13
6	Покрытие поверхности изоляции отводов алюминиевым защитным штампованным покрытием	м²		055	0,2

Изм.	Лист	№ докум.	Подп.	Дата	6М1.1.4.00.000 ВОР			
Разраб.		Черникова			Блок перекачивающих насосов мазута БМПИ-2×48-4,7. Ведомость объемов работ	Лит.	Лист	Листов 1
Пров.		Мишуров				ЛАТГИПРОПРОМ		
Н. контр.		Шмитко						

Копировал К-1 23523-02 21 Формат А4

Обозначение изолируемого оборудования и трубопровода	Наименование изолируемого оборудования и трубопровода	Кол-во	Размеры: Наружный диаметр или размеры сечения мм	Размеры: Длина или высота м	Расположение	t теплоносителя °С	Теплоизоляционная конструкция: Назначение	Теплоизоляционная конструкция: Наименование основных элементов	Толщина мм	Поверхность м²	Объем теплоизоляционного слоя м³	Лист основного комплекта обозначение с сылочных или прилагаемых документов	Примечание
	Трубопроводы												
поз. 2	Трубопровод		ф 159	0,6	гориз.	60		Изделия минераловатные с				7.903.9-3.1-08	
								гофрированной структурой 2НГС 100	60		0,032	Выпуск 1 часть 1	
								Алюминиевое защитное покрытие	0,3	0,58		7.903.9-2.1-33	
поз. 3,4	Трубопровод		ф 219	0,92	гориз.	60	от тепло-	Изделия минераловатные с				7.903.9-3.1-08	
							потерь	гофрированной структурой 2НГС 100	60		0,059	Выпуск 1 часть 1	
								Алюминиевое защитное покрытие	0,3	1,06		7.903.9-~~2.1-33~~	
												Выпуск 1	
поз. 3,4,5	Трубопровод		ф 108	1,2	вертик.	60	от тепло-	Изделия минераловатные с				7.903.9-3.1-08	
							потерь	гофрированной структурой 2НГС 100	60		0,0604	Выпуск 1 часть 1	
								Алюминиевое защитное покрытие	0,3	0,94		7.903.9-2.1-34	
												Выпуск 1	
поз. 3,4,5	Трубопровод		ф 38	3,2	гориз.	60	от тепло-	Холстопрошивное полотно				7.903.9-3.1-10	
							потерь	ХПС-Т-5	30		0,019	Выпуск 1 часть 1	
								Алюминиевое защитное				7.903.9-2.1-33	
								покрытие	0,8	1,34		Выпуск 1	
	Трубопровод		ф 38	2,3	вертик.	60	от тепло-	Холстопрошивное полотно				7.903.9-3.1-10	
							потерь	ХПС-Т-5	30		0,014	Выпуск 1 часть 1	
								Алюминиевое защитное покрытие	0,3	0,97		7.903.9-2.1-34	
												Выпуск 1	
поз. 3,4,5	Трубопровод		ф 32	0,65	гориз.	60	от тепло-	Холстопрошивное полотно				7.903.9-3.1-10	
							потерь	ХПС-Т-5	30		0,0042	Выпуск 1 часть	
								Алюминиевое защитное покрытие	0,3	0,29		7.903.9-2.1-33	
												Выпуск 1	
поз. 2	Отвод 90°	1	ф 108			60	от тепло-	Изделия минераловатные с				7.903.9-3.1-08	
							потерь	гофрированной структурой 2НГС 100	60		0,018	Выпуск 1 часть 1	
								Алюминиевое защитное					
								штампованное покрытие	0,3	0,17		3.903-11.03	
поз. 4,5	Арматура муфтовая	4	Ду 32			60		Шнур теплоизоляционный с	30		0,006	7.903.9-22-01	
								металлическим защитным				Выпуск 2	
								покрытием	0,8	0,35			
поз. 4	Арматура муфтовая	2	Ду 25			60		Шнур теплоизоляционный	30		0,003		
								с металлическим защитным					
								покрытием	0,8	0,18			
поз. 24	Арматура фланцевая	4	Ду 100			60		Матрацы из стеклянного				7.903.9-2.2-06	
								штапельного волокна	60		0,32	Выпуск 2	
								Алюминивое защитное покрытие	1,0	4,6		7.903.9-2.2-	
												-11,12 Выпуск 2	
								Отделка торцов гофриро-					
								ванными диафрагмами				7.903.9-2.2-34	
поз. 25	Арматура фланцевая	2	Ду 200			60		Матрацы из стеклянного				7.903.9-22-06	
								штапельного волокна	60		0,282	Выпуск 2	
								Алюминиевое защитное покрытие	1,0	3,6			
								Отделка торцов гофрирован-					
								ными диафрагмами				7.903.9-2.2-34	

Выпуск 1-1

Серия 5.903-12

Технические требования см. выпуск 1-0 „Указания по применению и изготовлению.

Изм.	Лист	№ докум.	Подп.	Дата	БМ 1.1.400.000 ВТК			
Разраб.		Черникова			Блок перекачивающих насосов мазута БМПИ-2×48-4,7. Ведомость теплоизоляционных конструкций	Лит	Лист	Листов 1
Пров.		Мишуров				ЛАТГИПРОПРОМ		
Н.контр.		Шнитко						
Утв.								

Инв. № подл. | Подпись и дата | Взам. инв. № | Инв. № дубл. | Подпись и дата

Копировал 23523-02 22 формат А2

Выпуск 1-1 Серия 5.903-12

№ строки	Наименование материала и единица измерения	Код материала	Код ед. изм.	Кол.	Примечание
	Изделия минераловатные с				
	гофрированной структурой на				
	синтетическом связующем				
	ТУ36.16.22-8-86				
	2ИТС-100				
	5500.500-60	576202			
	м		006	5,5	
	Маты из стеклянного				
	штапельного волокна МС-50				
	ГОСТ 10499-78 м³		113	0,602	
	Холстопрошивное полотно	595280			
	ХПС-Т-5 ТУ6-11-454-77 м³		113	0,037	
	Шнур теплоизоляционный из				
	минеральной ваты марки 200				
	ШТН-МВ-200				
	ТУ36-1695-79 м³		113	0,009	
	Ткань из стеклянных крученых				
	комбинированных нитей Т-13				
	ГОСТ 19170-73 м²		055	152	

Инв.№подл. | Подпись и дата | Взам.инв.№ | Инв.№дубл. | Подпись и дата

Изм.	Лист	№ докум.	Подпись	Дата	БМ1.1.4.00.000 ВМ		
Разраб.		Черникова			Блок перекачивающих насосов мазута БМПН-2х48-47 Ведомость материалов теплоизоляции	Лит.	Лист 1	Листов 4
Пров.		Мишуров				ЛАТГИПРОПРОМ		
Н.контр.		Шнитко						
Утв.								

Копировал Дубкова Формат А4

Выпуск 1-1 Серия 5.903-12

№ строки	Наименование материала и единица измерения	Код материала	Код ед. изм.	Кол.	Примечание
	Алюминиевое защитное				
	покрытие ГОСТ 21631-76	181110			
	толщ. 1 м²		055	8,2	
	толщ. 0,8 м²		055	0,53	
	толщ. 0,3 м²		055	5,4	
	Элемент покрытия штампо-				
	ванный ТУ36-2427-81	181110			
	δ=0,3 м²		055	0,2	
	Лента 2х30 Ст3пс	093500			
	ГОСТ 6009-74 кг		116	10,71	
	Лента 0,8х20	181110			
	ТУ 48-21-636-79 кг		116	1,4	
	Лента 0,7х20				
	ГОСТ 3560-73 кг		116	2,11	
	Нить стеклянная крученая				
	комплексная БС-10-160х1х3	595220			
	ГОСТ 8325-78 кг		116	0,093	
	Проволока 0,8-О-4	121100			
	ГОСТ 3282-74 кг		116	0,13	

Инв.№подл. | Подпись и дата | Взам.инв.№ | Инв.№дубл. | Подпись и дата

Изм.	Лист	№ докум.	Подпись	Дата	БМ1.1.4.00.000 ВМ	Лист 2

Копировал Дубкова Формат А4

Выпуск 1-1 Серия 5.903-12

№ строки	Наименование материала и единица измерения	Код материала	Код ед. изм.	Кол.	Примечание
	Проволока 1,2-О-4	121100			
	ГОСТ 3282-74 кг		116	0,033	
	Проволока 2-О-4	121100			
	ГОСТ 3282-74 кг		116	0,5	
	Проволока 3-О-4	121100			
	ГОСТ 3282-74 кг		116	0,072	
	Пряжка тип I-О	181110			
	ТУ36-1492-77 кг		116	0,84	
	Пряжка тип I-А	181110			
	ТУ36-1492-77 кг		116	0,72	
	Пряжка тип II-А	181110			
	ТУ36-1492-77 кг		116	0,6	
	Заклепка комбинированная				
	СТД 985 кг		116	0,32	
	ТУ36-1598-77 шт.		796	72	
	Диафрагма тип I	181110			
	ТУ36-2543-83 кг		116	0,039	
	шт.		796	12	

Инв.№подл. | Подпись и дата | Взам.инв.№ | Инв.№дубл. | Подпись и дата

Изм.	Лист	№ докум.	Подпись	Дата	БМ1.1.4.00.000 ВМ	Лист 3

Копировал Дубкова Формат А4

gost.e-ecolog.ru

Выпуск 1-1 Серия 5.903-12

№ строки	Наименование материала и единица измерения	Код материала	Код ед. изм.	Кол.	Примечание
	Картон асбестовый КАОН1-8	257631			
	ГОСТ 2850-80 кг		116	0,13	
	Винт 4х12.04.019	128401			
	ГОСТ 10621-80 кг		116	2,01	

Инв.№подл. | Подпись и дата | Взам.инв.№ | Инв.№дубл. | Подпись и дата

Изм.	Лист	№ докум.	Подпись	Дата	БМ1.1.4.00.000 ВМ	Лист 4

Копировал Дубкова Формат А4