ТИПОВАЯ ДОКУМЕНТАЦИЯ НА КОНСТРУКЦИИ, ИЗДЕЛИЯ И УЗЛЫ ЗДАНИЙ И СООРУЖЕНИЙ

СЕРИЯ 5.903-10

Блоки вспомогательного оборудования станций водоподготовки котельных установок

Выпуск 2-3
Блоки взрыхления и регенерации

Альбом 3

Блок регенерации БР
Рабочие чертежи

СФ ЦИТП 620062, г Свердловск, ул Чебышева, 4
Зак 928 инв 23056-23 тираж 40
Сдано в печать 14.2 1991 Цена 5-94

gost.e-ecolog.ru

Содержание альбома

Обозначение	Наименование	Стр
	Содержание	2
Д 248.027.000Д	Технические требования	3
Д 248.027.000	Блок регенерации БР	4
Д 248.027.000 ВП	Ведомость покупных изделий	5..7
Д 248.027.001	Уголок	7
Д 248.027.002	Кронштейн	
Д 248.027.000 СБ	Блок регенерации БР	8..11
Д 248.027.003	Фланец	12
Д 248.027.004	Кронштейн	
Д 248.027.005	Подкладка	
Д 248.027.006	Фланец	
Д 248.027.010	Трубопровод	13
Д 248.027.010 СБ	Трубопровод	
Д 248.027.020	Трубопровод	
Д 248.027.020 СБ	Трубопровод	14
Д 248.027.030	Рама	
Д 248.027.030 СБ	Рама	15,16
Д 248.027.025	Уголок	17
Д 248.027.027	Уголок	
Д 248.027.036	Швеллер	
Д 248.027.037	Связь	
Д 248.027.039	Уголок	18
Д 248.027.040	Трубопровод	
Д 248.027.042	Патрубок	
Д 248.027.050	Трубопровод	
Д 248.027.050 СБ	Трубопровод	19
Д 248.027.060	Трубопровод	
Д 248.027.060 СБ	Трубопровод	
Д 248.027.051	Патрубок	
Д 248.027.070	Трубопровод	20
Д 248.027.070 СБ	Трубопровод	
Д 248.027.080	Трубопровод	
Д 248.027.056	Переход	
Д 248.027.057	Патрубок	21
Д 248.027.090	Трубопровод	
Д 248.027.090 СБ	Трубопровод	
Д 248.027.058	Патрубок	22
Д 248.027.100	Трубопровод	
Д 248.027.100 СБ	Трубопровод	
Д 248.027.110	Трубопровод	23
Д 248.027.110 СБ	Трубопровод	
Д 248.027.120	Трубопровод	
Д 248.027.120 СБ	Трубопровод	
Д 248.027.130	Трубопровод	

Обозначение	Наименование	Стр
Д 248.027.130 СБ	Трубопровод	24
Д 248.027.069	Конус	
Д 248.027.140	Трубопровод	
Д 248.027.140 СБ	Трубопровод	25
Д 248.027.150	Трубопровод	
Д 248.027.150 СБ	Трубопровод	
Д 248.027.160	Трубопровод	
Д 248.027.160 СБ	Трубопровод	26
Д 248.027.170	Трубопровод	
Д 248.027.180	Хомут	
Д 248.027.180 СБ	Хомут	27
Д 248.027.091	Шпилька	
Д 248.027.092	Скоба	
Д 248.027.190	Трубопровод	28
Д 248.027.190 СБ	Трубопровод	
Д 238.095.000	Бак свежего раствора соли V=1,5м³	
Д 238.095.002	Прокладка	
Д 238.095.000 СБ	Бак свежего раствора соли V=1,5м³	29
Д 238.095.001	Фланец	30
Д 238.095.010	Бак	
Д 238.095.003	Фланец	
Д 238.095.010 СБ	Бак	31
Д 238.095.004	Дно	32
Д 238.095.005	Отвод	
Д 238.095.020	Обечайка	
Д 238.095.020 СБ	Отвод	33
Д 238.095.006	Отвод	
Д 238.095.030	Крышка	
Д 238.095.030 СБ	Крышка	34
Д 238.095.007	Крышка	
Д 238.096.000	Бак повторного использования соли V=1,5м³	35
Д 238.096.000 СБ	Бак повторного использования соли V=1,5м³	
Д 128.171.000	Установка приборов контроля и автоматизации	36
Д 128.171.000 СБ	Установка приборов контроля и автоматизации	
Д 128.171.000 Э2	Схема автоматизации	
Д 128.186 000 ЭМ	Установка кнопочного поста управления	37

1 Общие данные

1.1 Рабочие чертежи блока регенерации (далее „блока") выполнены для применения в проектах в котельных с паровыми котлами ДЕ-4-14ГМ, ДЕ-6,5-14ГМ

1.2 Блок должен изготавливаться в соответствии с рабочими чертежами и техническими требованиями, содержащимися в настоящем выпуске

1.3 Блок предназначен для приготовления раствора соли определенной концентрации и проведения регенерации фильтрующего материала

2 Требования к оборудованию и материалам

2.1. Оборудование, входящее в состав установки, должно соответствовать требованиям нормативно-технической документации и иметь паспорта Качество материалов и техническая характеристика готовых изделий, применяемых для изготовления установки, должны быть подтверждены предприятиями-изготовителями, соответствующими документами

2.2 Приборы и средства автоматизации и контроля входящие в ок должны удовлетворять требованиям технической документации на них и действующих стандартов.

2.3 Конструктивные изменения, возникающие в процессе изготовления блока, должны быть согласованы в установленном порядке
Изменения, связанные с применением материалов не ухудшающих технические характеристики установки, решаются изготовителями установки самостоятельно При изготовлении деталей металлоконструкций из стали Ст3 по ТУ14-1-3023-80 возможна замена на стали Ст3, предусмотренные ГОСТ'ами на сортаменты черных металлов

Изм.	Лист	№ докум.	Подп.	Дата
Разраб.		Мордвинкин		9.11.89
Пров.		Мордвинкин		
Нач.отд		Волбский		
Н.контр.		Мюнтер		
Утв.				

Д 24 В. 027.000 Д

Блок регенерации БР
Технические требования

Лит.	Лист	Листов
И	1	4

ГПИ Горьковский САНТЕХПРОЕКТ

Формат А4

3 Требования к сборке блока

3.1 Рабочая документация позволяет вести сборку блока индустриальным методом с организацией раздельного поточного изготовления узлов трубопроводов и элементов металлоконструкций

3.2 При изготовлении и монтаже элементов узлов трубопроводов сварку производить, руководствуясь требованиями ГОСТ 16037-80 с максимальным применением автоматических и полуавтоматических режимов, обеспечивающих высокое качество сварных соединений

3.3 Обработку концов труб для сварки (обрезка труб и снятие фасок) необходимо производить механическим способом (резцом, фрезой или абразивным кругом) с помощью труборезных станков Разрешается обрабатывать концы труб установки газовой, плазменной или воздушно-дуговой резкой с последующей зачисткой кромок режущим или абразивным инструментом до удаления следов огневой резки Снятие фасок с трубных концов производить начиная с толщины стенки труб 3,5мм

3.4 Сборку стыков труб под сварку, фланцевые соединения осуществлять с использованием инвентарных центровочных приспособлений, обеспечивающих соосность стыкуемых труб

3.5 Весь комплекс работ по организации сварки трубопроводов блока и контроля качества сварных соединений проводить, руководствуясь указаниями „Руководящих технических материалов по сварке при монтаже оборудования тепловых электростанций (РТМ-1с-81)" Минэнерго СССР, правил Госгортехнадзора СССР, а также требованиями рабочих чертежей блока

3.6. Сварку элементов металлоконструкций установки выполнять в соответствии с требованиями ГОСТ 5264-80

3.7. Места, подлежащие сварке должны быть очищены от грязи, окалины, масла, ржавчины и т.п Сварной шов должен быть ровным и полным в местах сварки не должно быть прожогов, трещин,

Д 24 В. 027.000 Д — Лист 2

Формат А4

подрезов, непровара. Металлические брызги должны быть удалены, швы зачищены от шлака и окалины

3.8 Изготовление и сборку металлоконструкции блока осуществлять согласно требованиям СНиП III-18-75 „Металлические конструкции" При сборке блока руководствоваться указаниями СНиП 3.05.05-84 „Технологическое оборудование и технологические трубопроводы"

3.9 Гидравлическое испытание блока проводится в соответствии с требованиями „Правил устройства и безопасной эксплуатации трубопроводов пара и горячей воды", утвержденных Госгортехнадзором СССР

3.10 В качестве коррозионно-защитного покрытия, кроме бака свежего раствора соли, применять грунтовку ГФ-020 ГОСТ 9825-73, эмаль ПФ-133 ГОСТ 926-82 и битумный лак Б-577 ГОСТ 5631-79
Покрытие внутренней поверхности бака свежего раствора соли шпатлевка ЭП-0010 ГОСТ 10277-76-2слоя, ткань фильтровальная из стеклянных крученых комплексных нитей ТСФ (7-А)-БП ГОСТ 19146-74, шпатлевка ЭП-0010-2слоя ГОСТ 10277-76
Покрытие наружной поверхности бака свежего раствора соли-эмаль ХВ-785 ГОСТ 7313-75

3.11 Оснащение блока приборами и средствами автоматизации производить согласно сборочному чертежу Д12В 171 000СБ При производстве работ по установке указанных приборов руководствоваться требованиями СНиП 3.05.07-85 „Системы автоматизации"

3.12 Работы по установке электротехнических устройств осуществлять руководствуясь требованиями СНиП 3.05.06-85 „Электротехнические устройства"

3.13 Технические условия на изготовление блоков должны быть разработаны предприятием-изготовителем с учетом настоящих технических требований.

Д 24 В. 027.000 Д — Лист 3

Формат А4

4 Требования к транспортировке и монтажу блока.

4.1 Блок отправляется заказчику без упаковки Присоединительные отверстия трубопроводов, штуцеры и бобышки без установки приборов, средств автоматики и контроля на период транспортировки и хранения блока должны быть закрыты пробками и заглушками

Приборы контроля и автоматики с отборными устройствами и электротехническое оборудование упаковываются в ящики и отправляются в комплекте с блоком

4.2 Крепление блока при перевозке должно обеспечивать предохранение его отдельных элементов и блока в целом от деформаций и механических повреждений

4.3 Габариты и масса блока установки допускают их транспортировку по железной дороге, а также автомобильным транспортом

4.4 Погрузку блока на транспортные средства осуществлять с помощью монтажных и эксплуатационных кранов грузоподъемностью до 2т При этом строповку блока вести с использованием петель, предусмотренных в составе их металлоконструкций, а также с применением специальной траверсы

4.5 Установку блока в проектное положение производить в соответствии с указаниями проекта производства работ на монтаж оборудования котельной

4.6 Закрепление блока к силовому полу котельной выполнять с помощью самоанкерующихся болтов диаметром 20мм, или путем приварки к закладным деталям

Д 24 В. 027.000 Д — Лист 4

Серия 5.903-10 Выпуск 2-3 Ал. 0

Формат	Зона	Поз	Обозначение	Наименование	Кол	Примечание
				Документация		
А2			Д 24В.027 000 СБ	Сборочный чертеж		
А3			Д 24В.027.000 ВП	Ведомость покупных изделий		
А4			Д24В 027 000 Д	Технические требования		
				Сборочные единицы		
А4		1	Д 23В.095.000	Бак свежего раствора		
				соли V=1,5 м³	1	
А4		2	Д 23В 096.000	Бак повторного исполь-		
				зования соли V=1,5 м³	1	
А4		3	Д 24В.027.010	Трубопровод	1	
А4		4	Д 24В 027 020	Трубопровод	1	
А4		5	Д 24В.027.030	Рама	1	
А4		6	Д 24В.027.040	Трубопровод	3	
А4		7	Д 24В.027.050	Трубопровод	1	
А4		8	Д 24В.027 060	Трубопровод	1	
А4		9	Д 24В.027.070	Трубопровод	1	
А4		10	Д 24В.027.080	Трубопровод	1	
А4		11	Д 24В.027.090	Трубопровод	1	
А4		12	Д 24В.027. 100	Трубопровод	1	
А4		13	Д 24В.027. 110	Трубопровод	2	
А4		14	Д 24В.027. 120	Трубопровод	2	
А4		15	Д 24В.027. 130	Трубопровод	1	

Инв. № подл. | Подп. и дата | Взам. инв. № | Инв. № дубл. | Подп. и дата

Изм.	Лист	№ докум.	Подп.	Дата
Разраб.	Мордвинкин			
Пров.	Мордвинкин			
Нач. отд.	Вольский			
Н. контр.	Мюнтер			
Утв.				

Д 24В.027.000

Блок регенерации БР

Лит.	Лист	Листов
4	1	4

ГПИ Горьковский Сантехпроект

Формат А4

Формат	Зона	Поз	Обозначение	Наименование	Кол	Примечание
А4		16	Д 24В 027.140	Трубопровод	1	
А4		17	Д 24В 027.150	Трубопровод	1	
А4		18	Д 24В.027.160	Трубопровод	1	
А4		19	Д 24В.027.170	Трубопровод	1	
А4		20	Д 24В.027 180	Хомут	9	
		21	-01	Хомут	4	
		22	-02	Хомут	1	
А4		23	Д 24В.027.190	Трубопровод	1	
				Детали		
А4		24	Д 24В.027.001	Уголок	4	
А4		25	Д 24В.021.002	Кронштейн	2	
		26	-01	Кронштейн	2	
А4		27	Д 24В.027.003-03	Фланец	1	
А4		28	Д 24В.027.004	Кронштейн	1	
		29	-01	Кронштейн	1	
А4		30	Д 24В.027.005	Подкладка	4	
		31	-01	Подкладка	3	
		32	-02	Подкладка	1	
А4		33	Д 24В 027.006	Фланец	1	
				Стандартные изделия		
		34		Клапан 16ч3р Ду25 Ру16		
				ГОСТ 19500-74	1	
				Вентили ГОСТ 24095-80		
		35		15ч75гм1 Ду25 Ру16	10	
		36		15ч75гм1 Ду40 Ру16	1	

Инв. № подл. | Подп. и дата | Взам. инв. № | Инв. № дубл. | Подп. и дата

Изм.	Лист	№ докум.	Подп.	Дата

Д 24В 027 000

Лист 2

Формат А4

Формат	Зона	Поз	Обозначение	Наименование	Кол	Примечание
		-		Фланец 1-40-10 Ст25		
				ГОСТ 12820-80 (заготовка		
				для Д 24В.027 003-03)		
				Прокладка ГОСТ 15180-76		
		37		А-25-2,5	4	
		38		А-25-10	24	
		39		А-32-10	1	
		40		А-40-2,5	1	
		41		А-40-10	2	
		42		А-50-10	1	
				Болты ГОСТ 7798-70		
		43		М12х60 46	72	
		44		М16х50.46	8	
		45		М20х70.46	4	
		46		Шпилька М16-6р х35.36		
				ГОСТ 22032-76	8	
				Гайки ГОСТ 5915-70		
		47		М10.4	64	
		48		М12.4	72	
		49		М16.4	8	
		50		М20.4	4	
		51		Шайба 20.65Г.019		
				ГОСТ 6402-70	4	
		52		Шайба 20.01 ГОСТ 10906-78		
		53		Опора ОП62-335		
				ГОСТ 14911-82	1	

Инв. № подл. | Подп. и дата | Взам. инв. № | Инв. № дубл. | Подп. и дата

Изм.	Лист	№ докум.	Подп.	Дата

Д 24В.027.000

Лист 3

Формат А4

Формат	Зона	Поз	Обозначение	Наименование	Кол	Примечание
		54		Втулка ПНП 40 С		
				ОСТ 6-05-367-74	1	
				Прочие изделия		
		55		Солерастворитель		
				С-0,125-0,4	1	
		56		Насос Х50-32-125-Д-С		
				ТУ 26-06-1169-86	1	

Инв. № подл. | Подп. и дата | Взам. инв. № | Инв. № дубл. | Подп. и дата

Изм.	Лист	№ докум.	Подп.	Дата

Д 24В 027.000

Лист 4

23056-23 5

Формат А4

Серия 5 903-10 Выпуск 2-3 Альбом 3

№ строки	Наименование	Код ОКП	Обозначение документа на поставку	Поставщик	Куда входит (обозначение)	Количество: На изделие	В комплекте	На регулир	Всего	Примечание
1	Насос Х50-32-125-Д-С	36 3155 0671	ТУ26-06-1169-86	Катайский насосный						
2				завод		1			1	
3	Солерастворитель			Саратовский завод						
4	С-0,125-0,4	31 1322 1114		энергетического машиностроения		1			1	
5	Клапан 16ч3р Ду25	37 2233 1005	ГОСТ 11823-74	ПО „Кролев промарматура"		1			1	
6	Вентиль 15ч75гм1Ду25	37 2211 4017	ТУ 26-07-123-74	Уральский арматурный						
7				имени В.И Ленина завод		10			10	
8	Ду40	37 2212 4015	ГОСТ 24095-80	То же		1			1	
9										
10	Запорное устройство									
11	указателя уровня вентиль-									
12	ного типа цапковое 12 нч13бк4	37 4261 9348	ТУ26-07-1093-74		Д23В 095 000	1			1	
13					Д23В. 096 000	1			1	
14									2	
15										
16	Опора ОПБ2-33,5	52 6395	ГОСТ 14911-82			1			1	
17	Прокладки		ГОСТ 15180-76							
18	А-25-2,5					4			4	
19	А-25-10					24			24	
20	А-32-10					1			1	
21	А-40-25					1			1	
22	А-40-10					2			2	
23	А-50-10					1			1	
24										
25										

Подп. и дата | Инв. № дубл. | Взам. инв. № | Подп. и дата | Инв. № подл.

Изм.	Лист	№ докум.	Подп.	Дата
Разраб.		Мордвинкин		
Пров.		Мордвинкин		
Нач. отд.		Вольскин		
Н. контр.		Мюнтер		
Утв.				

Д24В 027 000 ВП

Блок регенерации БР
Ведомость покупных изделий

Лит	Лист	Листов
И	1	5

ГПИ Горьковский сантехпроект

Формат А3

№ строки	Наименование	Код ОКП	Обозначение документа на поставку	Поставщик	Куда входит (обозначение)	Количество: На изделие	В комплекты	На регулир	Всего	Примечание
1	Фланцы		ГОСТ 12820-80							
2	1-25-6 Ст25	37 9941 4090 06			Д23В 095 020	2			4	
3					Д24В 027 060	1			1	
4					Д24В 027 140	1			1	
5					Д24В 027 150	1			1	
6									7	
7	1-25-10 Ст25	37 9941 4116 02			Д24В 027 010	3			3	
8					Д24В. 027 020	2			2	
9					Д24В 027 040	1			3	
10					Д24В 027 050	4			4	
11					Д24В 027 060	1			1	
12					Д24В 027 070	3			3	
13					Д24В. 027 100	3			3	
14					Д24В. 027. 110	2			4	
15					Д24В. 027. 120	1			2	
16					Д24В. 027. 140	1			1	
17					Д24В. 027. 150	1			1	
18					Д24В. 027. 190	1			1	
19									28	
20	1-40-6 Ст25	37 9941 4092 04			Д24В 027 160	1			1	
21	1-40-10 Ст25	37 9941 4118 00			Д24В 027 160	1			1	
22	1-25-10 Ст25	37 9941 4342 05	ГОСТ 12821-80		Д24В 027. 080	1			1	
23	1-32-10 Ст25	37 9941 4343 04			Д24В 027. 090	1			1	
24					Д24В 027. 170	1			1	
25										
26	1-32-10 Ст25 квадратный	37 9955 4115 10			Д24В 027 090	1			1	
27	1-50-10 Ст25	37 9941 4345 02			Д24В 027. 080	1			1	
28	Переход К57х4-32х2	146842 01116	ГОСТ 17378-83		Д24В 027 080	1			1	

Подп. и дата | Инв. № дубл. | Взам. инв. № | Подп. и дата | Инв. № подл.

Изм.	Лист	№ докум.	Подп.	Дата

Д24В 027 000 ВП

Лист 2

23056-23 6

Формат А3

№ строки	Наименование	Код ОКП	Обозначение документа на поставку	Поставщик	Куда входит (обозначение)	Количество: на изделие	в компл.	на регул.	всего	Примеч.
1	Угольник		ОСТ 6-05-367-74							
2	ПНП32С				Д248 027.010	3			3	
3					Д248.027.020	4			4	
4					Д248 027 050	2			2	
5					Д248 027 060	2			2	
6					Д248.027.070	1			1	
7					Д248 027 120	1			2	
8					Д248.027.140	2			2	
9					Д248 027 150.	3			3	
10									19	
11	ПНП40С				Д248 027.160	3			3	
12	Тройник		ОСТ 6-05-367-74							
13	ПНП32С				Д248.027 010	1			1	
14					Д246 027 050	2			2	
15					Д248 027 070	1			1	
16					Д248 027 140	1			1	
17									5	
18	Тройник ПНП40х32С		ОСТ 6-05-367-74		Д248.027 130	2			2	
19	ПНП50х32С				Д248 027 100	3			3	
20										
21	Втулка		ОСТ 6-05-367-74							
22	ПНП32С				Д248. 027 010	3			3	
23					Д248 027. 020	2			2	
24					Д248 027 050	4			4	
25					Д248. 027. 060	2			2	
26					Д248 027 070	3			3	
27					Д248. 027. 100	3			3	
28					Д248 027. 110	2			2	

Инв.№ подл. | Подп. и дата | Взам. инв.№ | Инв.№ дубл. | Подп. и дата

Изм. Лист № докум. Подп. Дата

Д248 027.000 ВП

Лист 3

Формат А3

№ строки	Наименование	Код ОКП	Обозначение документа на поставку	Поставщик	Куда входит (обозначение)	Количество: на изделие	в компл.	на регул.	всего	Примеч.
1					Д248 027.120	1			2	
2					Д248 027 140	2			2	
3					Д248.027.150	2			2	
4					Д248.027.190	2			2	
5									27	
6	ПНП40С					1			1	
7					Д248.027.160	2			2	
8									3	
9	Штуцер Ш2-М20-50		ОСТ 36 7-74		Д248-027.080	1			1	
10					Д248 027 090	1			1	
11									2	
12	Крепежные изделия									
13										
14	Болты	12.8200	ГОСТ 7798-70							
15	М10х25.36				Д238 095 000	12			12	
16					Д238 096 000	12			12	
17									24	
18	М12х60.46					72			72	
19	М16х50.46					8			8	
20	М20х70.46					4			4	
21										
22	Шпильки		ГОСТ 22032-76							
23	М10-6g х 40 46				Д238 095 000	26			28	
24					Д238 096.000	20			20	
25									48	
26	М12-6g х 40 46				Д238 096 000	4			4	
27	М16-6g х 35 46					8			8	
28										

Инв.№ подл. | Подп. и дата | Взам. инв.№ | Инв.№ дубл. | Подп. и дата

Изм. Лист № докум. Подп. Дата

Д248 027 000 ВП

Лист 4

Формат А3

Серия 5 903-10 Выпуск-2-3 Альбом 2

Нстр.	Наименование	Код ОКП	Обозначение документа на поставку	Поставщик	Куда входит (обозначение)	Количество: На изделие	В комплекты	На регулир.	Всего	Примечание
1	Гайки	12 8300	ГОСТ 5915-70							
2	М10 4				Д23В 095 000	40			40	
3					Д23В 096 000	20			20	
4						64			64	
5									124	
6	М12 4				Д23В 096 000	4			4	
7						72			72	
8									76	
9	М16 4					8			8	
10	М20 4					4			4	
11										
12	Шайба 20 65Г 019	12 8600	ГОСТ 6402-70			4			4	
13	Шайба 20 01		ГОСТ 10906-78			4			4	
14										
15										
16										
17										
18										
19										
20										
21										
22										
23										
24										
25										
26										
27										
28										

Инв. № подл. | Подп. и дата | Взам. инв. № | Инв. № дубл. | Подп. и дата

Изм.	Лист	№ докум.	Подп.	Дата	Д24В. 027. 000ВП	Лист 5

Формат А3

Д24В 027 001

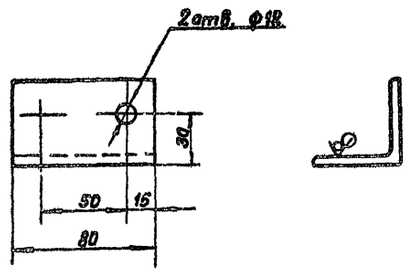

$H14,\ h14 \pm \frac{IT14}{2}$

Д24В 027 001

Изм.	Лист	№ подл.	Подп.	Дата	Уголок	Лит	Масса	Масштаб
Разраб.		Мордвинкин				И	0,3	1 2
Пров.		Мордвинкин				Лист	Листов 1	
Т. контр.								
Н. контр.					Уголок 50х50х5-Б ГОСТ 8509-86 / ВСт3Сп ГОСТ 535-79	ГПИ „Горьковский сантехпроект"		
Утв.		Мюнтер						

Формат А4

Д24В 027 002

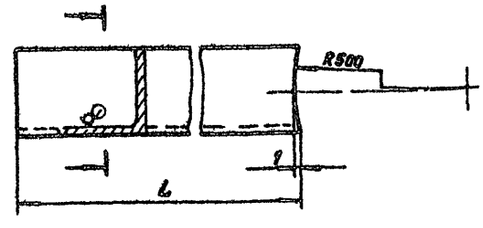

Обозначение	L мм	Масса кг
Д24В 027.002	350	1 32
-01	440	1 66

$h14, \pm \frac{IT14}{2}$

Д24В. 027 002

Изм.	Лист	№ подл.	Подп.	Дата	Кронштейн	Лит	Масса	Масштаб
Разраб.		Мордвинкин				И	См табл	–
Пров.		Мордвинкин				Лист	Листов 1	
Т. контр.								
Н. контр.		Мюнтер			Уголок 50х50х5-Б ГОСТ 8509-86 / ВСт3Сп, ГОСТ 535-79	ГПИ Горьковский сантехпроект		
Утв.								

23056-23 8

Форма А4

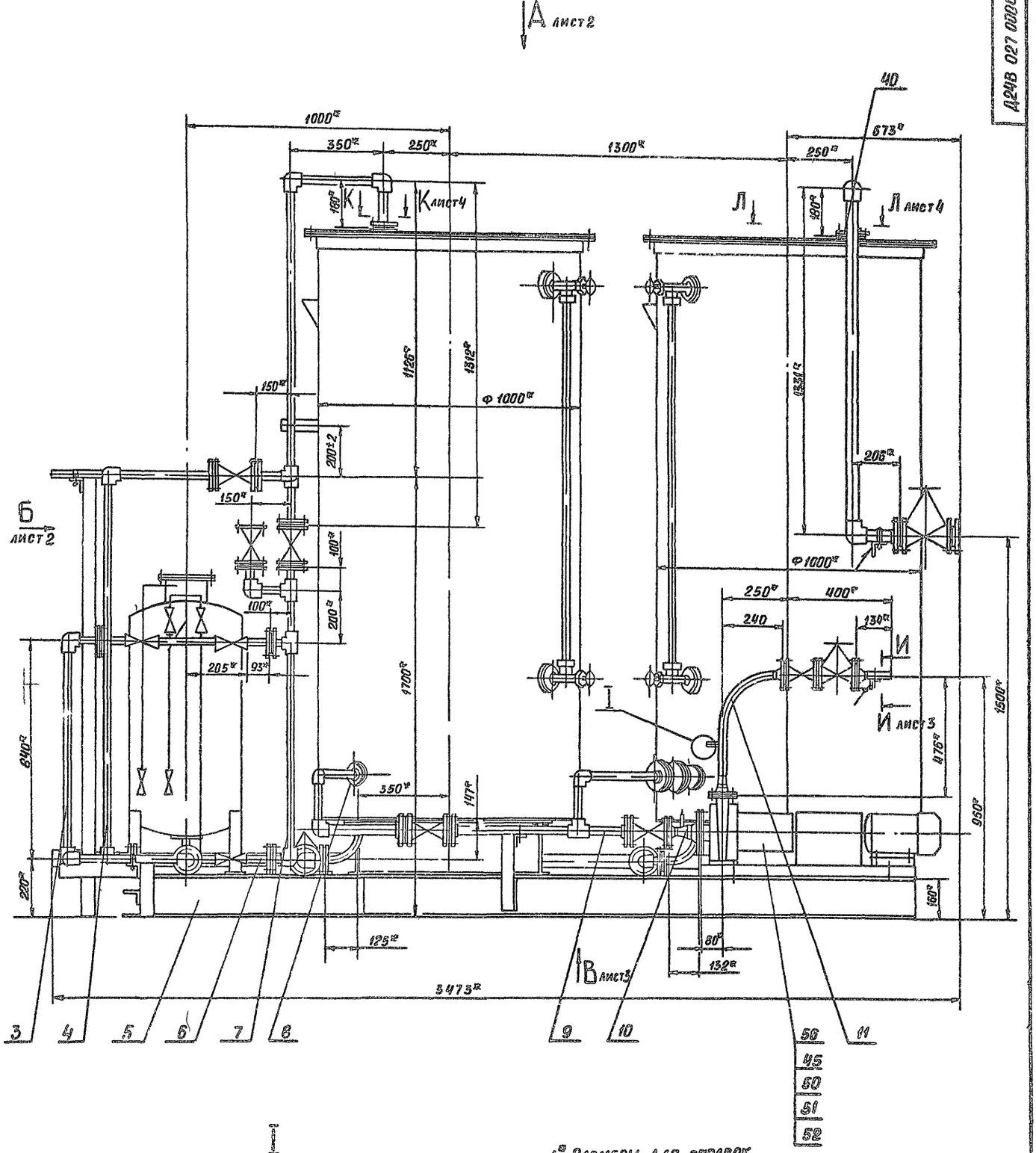

1* Размеры для справок

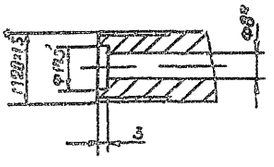

					Д24В 027 000СБ		
Изм.	Лист	№ докум.	Подп.	Дата			
Разраб.		Мордвинкин			Блок регенерации БР	Лит.	Масса	Масштаб
Пров.		Мордвинкин				И	1200	1:10
Т. конт.						Лист 1	Листов 4	
Нач. отд.		Больский				ГПИ Горьковский Сантехпроект		
Н. контр.		Мюнтер						
Утв.								

Инв. № подл. | Подп. и дата | Взам. инв. № | Инв. № дубл. | Подп. и дата

Формат А2

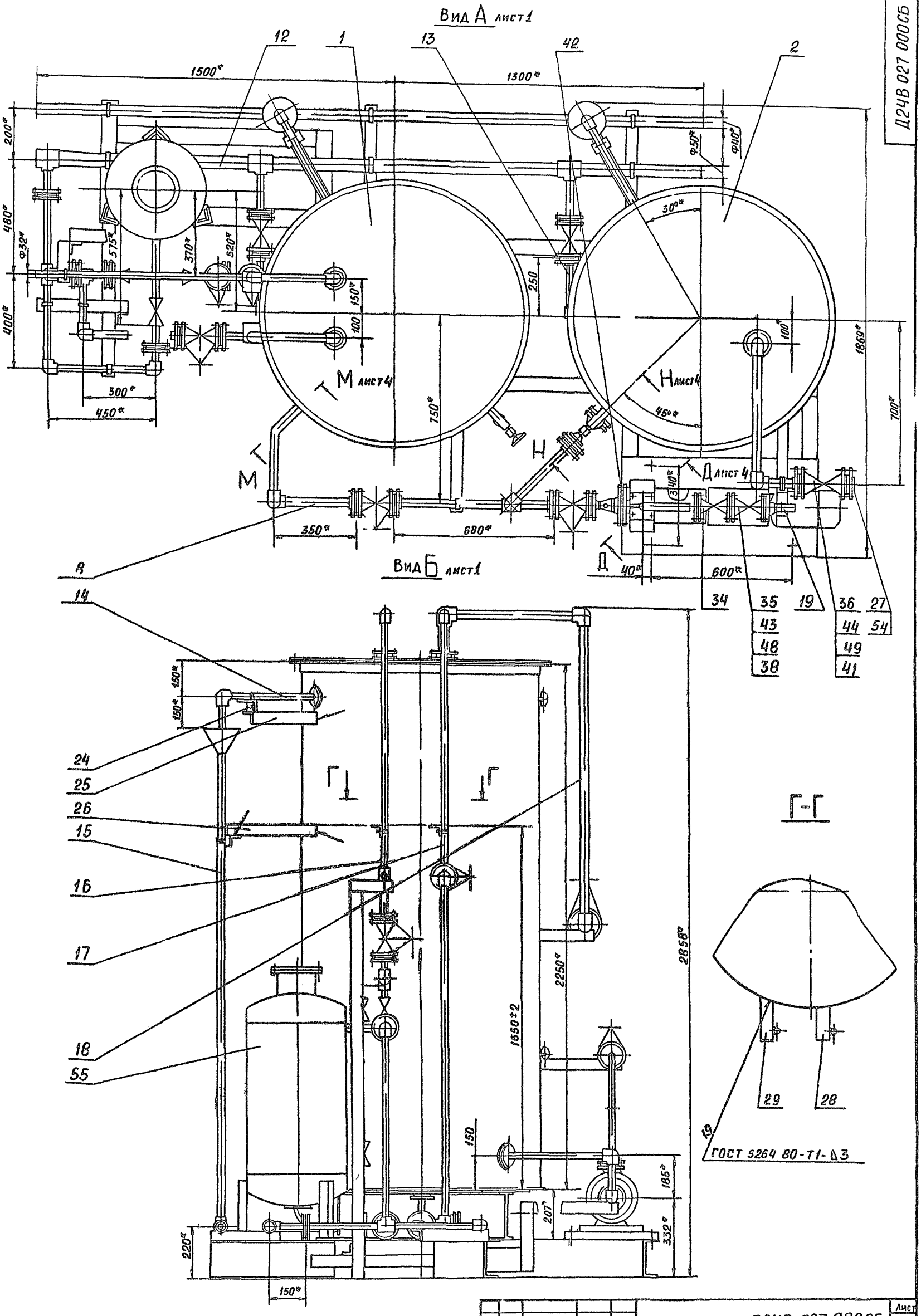

Серия 5903-10 выпуск 2-3 Альбом 3

Инв № подл | Подп и дата | Взам. инв № | Инв № дубл | Подп и дата

Вид В лист 1

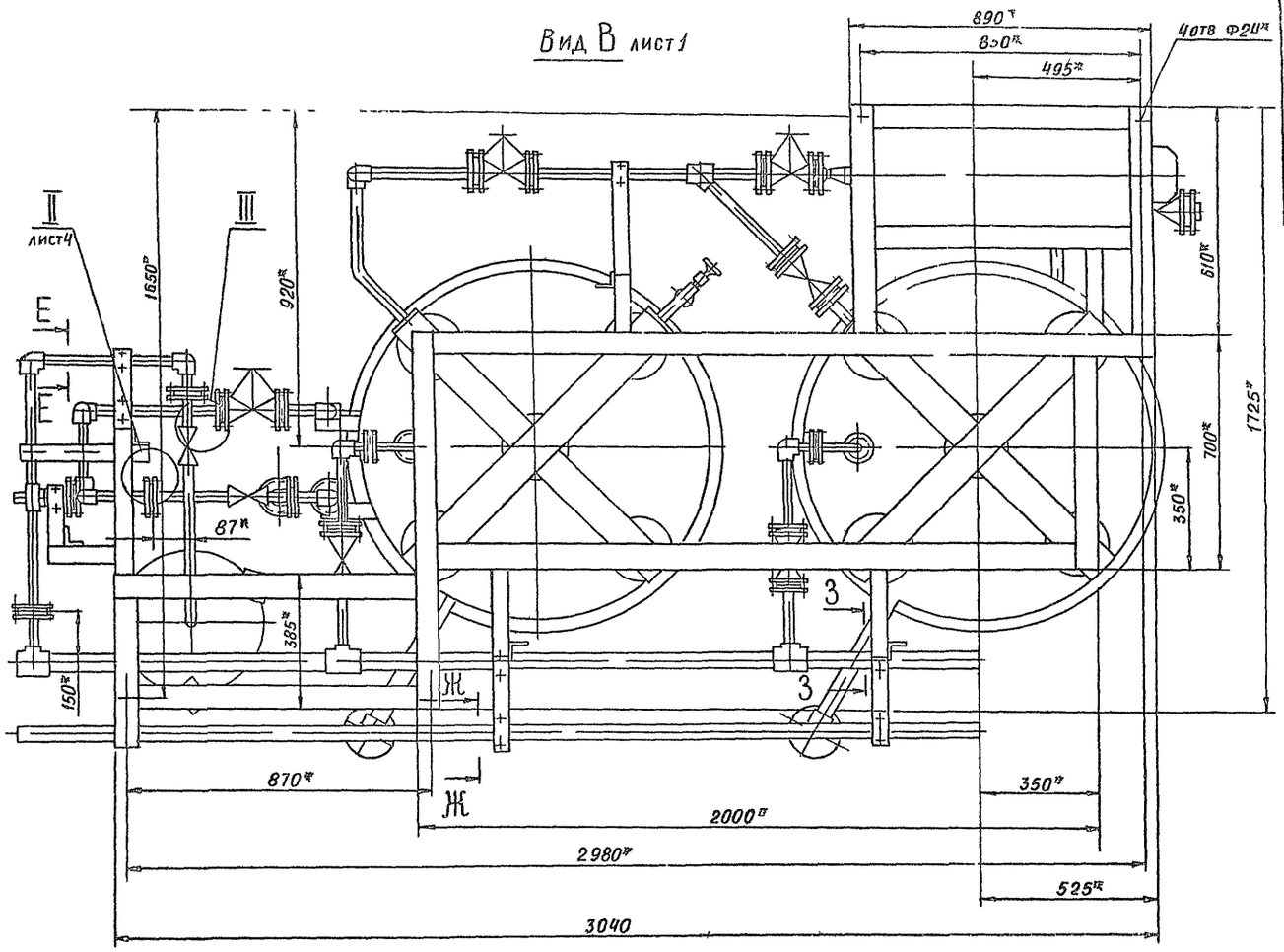

Е-Е
М11

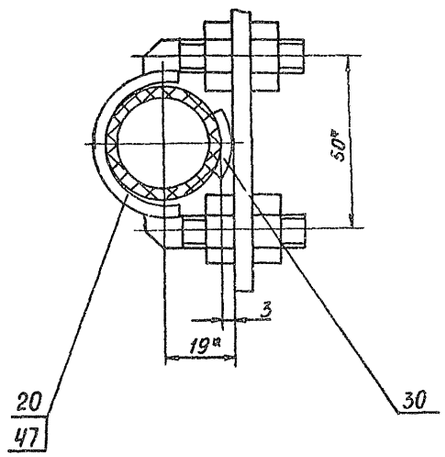

Ж-Ж
М11

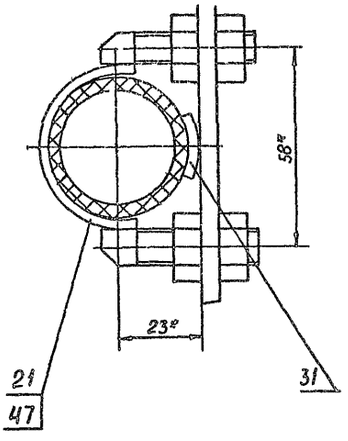

З-З
М11

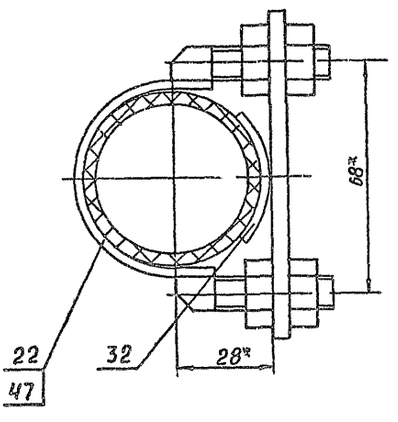

И-И
М11 лист1

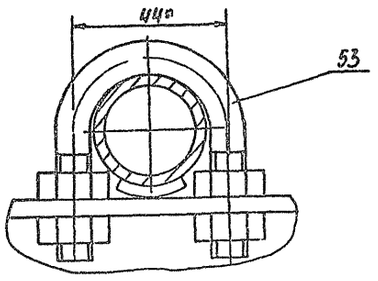

Инв. № подл.	Подп. и дата	Взам. инв. №	Инв. № дубл.	Подп. и дата

Изм.	Лист	№ докум.	Подп.	Дата

Д-Д
М11
повернуто лист 2

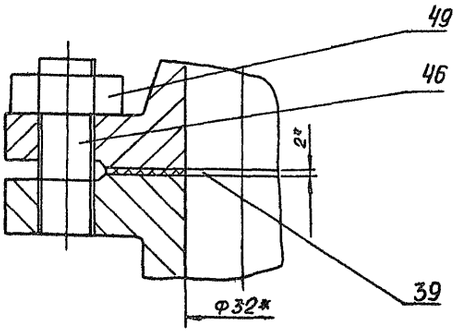

К-К
М11
лист 1

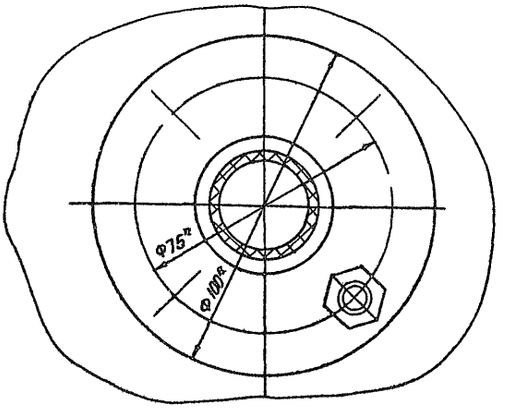

Л-Л
М12
лист 1

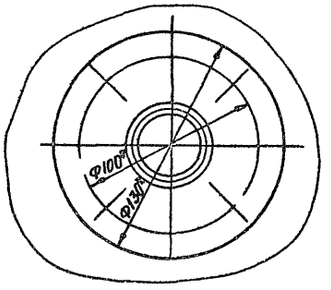

II
М11
лист 3

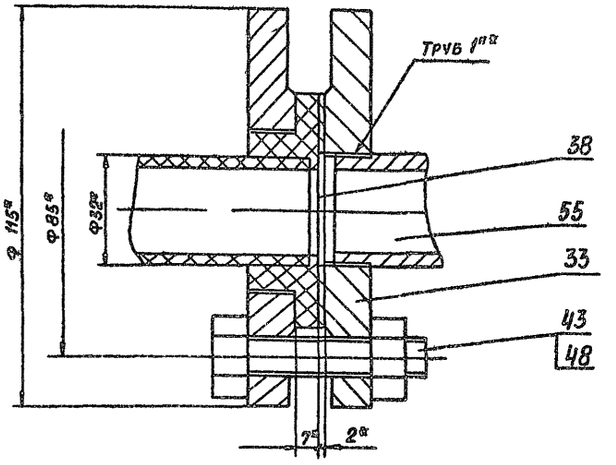

III
М11
лист 3

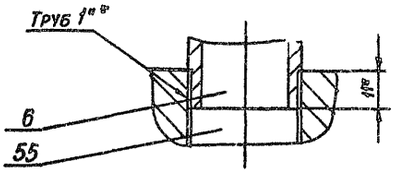

М-М
М110
повернуто, лист 2

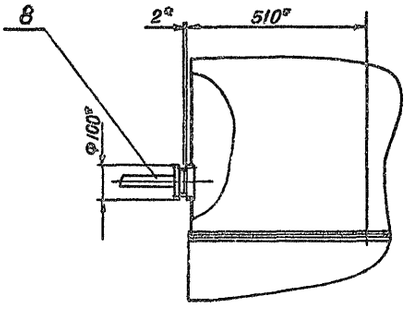

Н-Н
М1.10
повернуто, лист 2

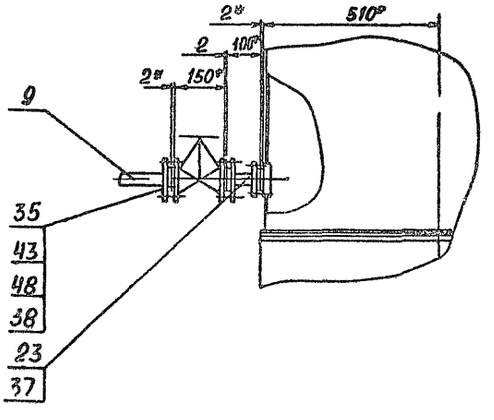

Инв. № подл.	Подп. и дата	Взам. инв. №	Инв. № дубл.	Подп. и дата

Изм.	Лист	№ докум.	Подп.	Дата

Д24В 027 000 СБ

Лист 4

Серия 5.903-10 Выпуск 2-3 Альбом 3

Д24В027003

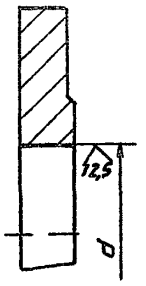

Обозначение	d, мм	Заготовка	Масса, кг
Д24В 027 003	45	Фланец 1-25-6 Ст25 ГОСТ 12820-80	0,57
—01		Фланец 1-25-10 Ст25 ГОСТ 12820-80	0,66
—02	56	Фланец 1-40-6 Ст25 ГОСТ 12820-80	1,1
—03		Фланец 1-40-10 Ст25 ГОСТ 12820-80	1,6

H14

Изм	Лист	N докум	Подп	Дата	Д24В 027003			
Разраб		Мордвинкин		9.11.89	Фланец	Лит	Масса	Масшт
Пров		Мордвинкин				Н	см табл	—
Т контр						Лист	Листов 1	
Н контр		Мюнтер			Заготовка - см табл	ГПИ Горьковский Сантехпроект		
Утв								

Формат А4

Д24В027004

12,5

Рис 1

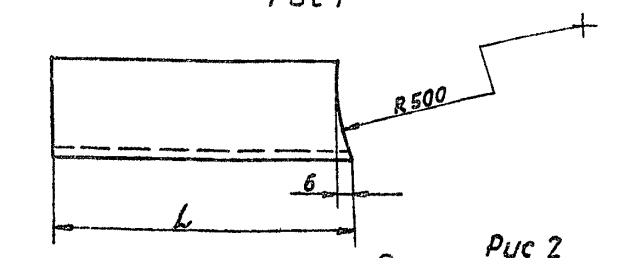

Рис 2

Остальное - см рис 1

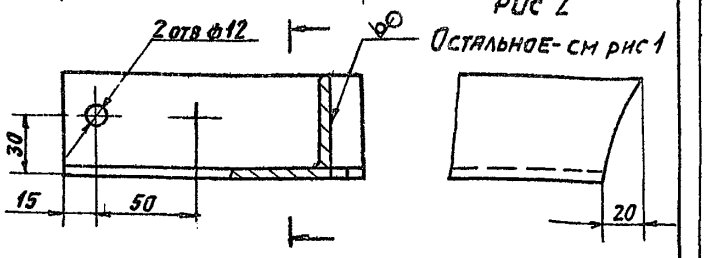

Обозначение	Рис	L, мм	Масса, кг
Д24В 027 004	1	147	0,54
—01	2	187	0,67

$H14, h14 \pm \frac{IT14}{2}$

Изм	Лист	N докум	Подп	Дата	Д24В 027.004			
Разраб		Мордвинкин		9.11.89	Кронштейн	Лит	Масса	Масшт
Пров		Мордвинкин				Н	см табл	—
Т контр						Лист	Листов 1	
Н контр		Мюнтер			Уголок 50х50х5 б ГОСТ 8509-86 / В Ст3 сп ГОСТ 535-79	ГПИ Горьковский Сантехпроект		
Утв								

Формат А4

Д24В027005

25

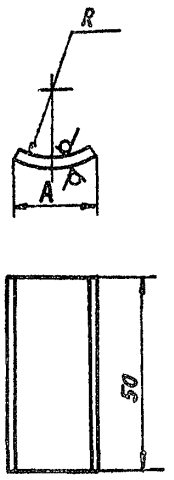

Обозначение	Размеры, мм A	Размеры, мм R	Масса, кг
Д24В 027 005	20	17	0,023
—01		21	0,02
—02	40	26	0,045

$h14, \pm \frac{IT16}{2}$

Изм	Лист	N докум	Подп	Дата	Д24В 027005			
Разраб		Мордвинкин		9.11.89	Подкладка	Лит	Масса	Масшт
Пров		Мордвинкин				Н	см табл	—
Т контр						Лист	Листов 1	
Н контр		Мюнтер			Лист Б ПН 5 ГОСТ 19903-74 / 3 IV Н 3 Ст3 сп ГОСТ 16523-70	ГПИ Горьковский Сантехпроект		
Утв								

Формат А4

Д24В027006

12,5

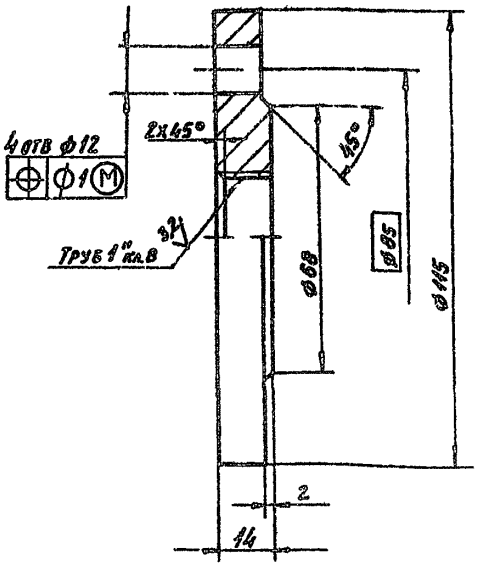

$H14, h14, \pm \frac{IT14}{2}$

Изм	Лист	N докум	Подп	Дата	Д24В 027006			
Разраб		Мордвинкин		9.11.89	Фланец	Лит	Масса	Масшт
Пров		Мордвинкин				Н	0,55	11
Т контр						Лист	Листов 1	
Н контр		Мюнтер			В Ст3 сп ГОСТ 380-71	ГПИ Горьковский Сантехпроект		
Утв								

Формат А4

Серия 5.903-10 Выпуск 2-3 Ал. 5 и 3

Форм.	Зона	Поз	Обозначение	Наименование	Кол-во	Прим
				Документация		
А3			Д24В.027.010СБ	Сборочный чертеж		
				Детали		
А4		1	Д24В 027.003-01	Фланец	3	
				Патрубки		
				Труба ПНД32С техническая		
				ГОСТ 18599-83		
БЧ		2	Д24В.027.007	L=77 h14 25/	1	0,02кг
БЧ		3	Д24В.027.008	L=127 h14 25/	1	0,03кг
БЧ		4	Д24В.027.009	L=305 h14 25/	1	0,06кг
БЧ		5	Д24В 027 011	L=364 h14 25/	1	0,07кг
БЧ		6	Д24В 027.012	L=414 h14 25/	1	008кг
БЧ		7	Д24В 027.013	L=804 h14 25/	1	0,16кг
				Стандартные изделия		
		–		Фланец 1-25-10 Ст25		
				ГОСТ12820-80		
				(Заготовка для Д24В.027.003-01)		
		8		Угольник ПНП32С		
				ОСТ 6-05-367-74	3	
		9		Тройник ПНП32С		
				ОСТ6-05-367-74	1	
		10		Втулка ПНП32С		
				ОСТ6-05-367-74	3	

Д24В.027.010

Изм	Лист	N докум	Подп	Дата
Разраб		Мордвинкин		9.11.19
Пров		Мордвинкин		
Нач отд				
Н.контр		Мюнтер		
Утв				

Трубопровод

Лит.	Лист	Листов
И		1

ГПИ Горьковский Сантехпроект

Формат А4

Форм.	Зона	Поз	Обозначение	Наименование	Кол-во	Прим.
				Документация		
А3			Д24В 027 020 СБ	Сборочный чертеж		
				Детали		
А4		1	Д24В 027 003-01	Фланец	2	
				Патрубки		
				Труба ПНД32С техническая		
				ГОСТ18599-83		
БЧ		2	Д24В 027.014	L=188 h14 25/	1	0,04кг
БЧ		3	Д24В 027 015	L=214 h14 25/	1	0,04кг
БЧ		4	Д24В 027 016	L=373 h14 25/	1	0,07кг
БЧ		5	Д24В 027 017	L=1444 h14 25/	1	0,28кг
				Стандартные изделия		
		–		Фланец 1-25-10 Ст25		
				ГОСТ12820-80		
				(Заготовка для Д24В.027.003-01)		
		6		Угольник ПНП32		
				ОСТ6-05-367-74	4	
		7		Втулка ПНП320		
				ОСТ6-05-367-74	2	

Д24В.027.020

Изм	Лист	N докум	Подп	Дата
Разраб		Мордвинкин		9.11.19
Пров		Мордвинкин		
Нач. отд				
Н контр		Мюнтер		
Утв				

Трубопровод

Лит.	Лист	Листов
И		1

ГПИ Горьковский Сантехпроект

Формат А4

Д24В.027.010СБ

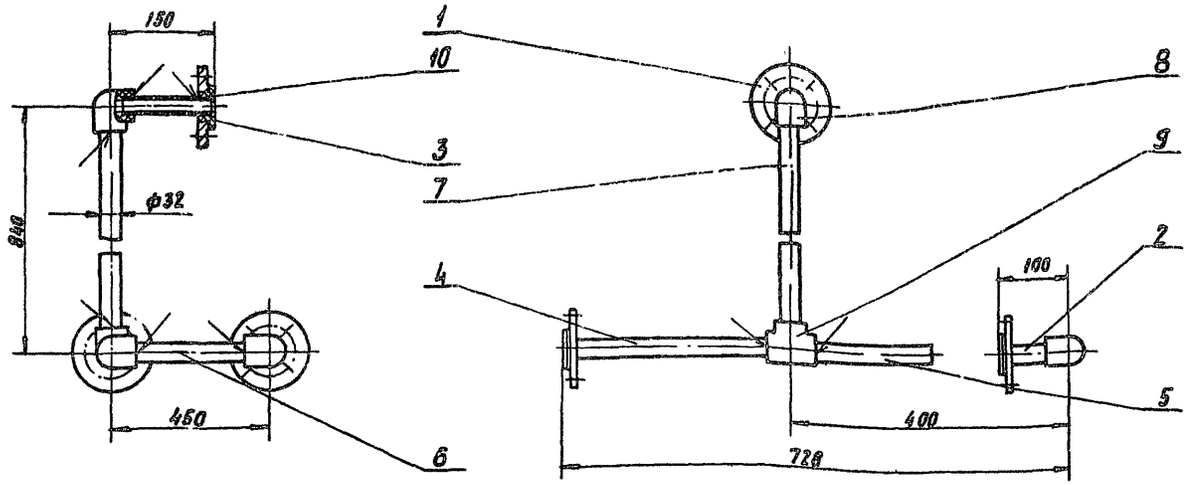

1. Размеры для справок.
2. Сварку выполнить по ОСТ 6-05-367-74.

Д24В.027.010СБ

Изм.	Лист	N докум	Подп.	Дата
Разраб		Мордвинкин		9.11.19
Пров.		Мордвинкин		
Т. контр				
Н. контр		Мюнтер		
Утв				

Трубопровод

Лит	Масса	Масштаб
И	2,63	1:5

Лист | Листов 1

ГПИ Горьковский Сантехпроект

Д24В 027 020СБ

Серия 5903-10 Выпуск 2-3 Альбом 3

Инв.№ подл. | Подп. и дата | Взам. инв.№ | Инв.№ дубл. | Подп. и дата

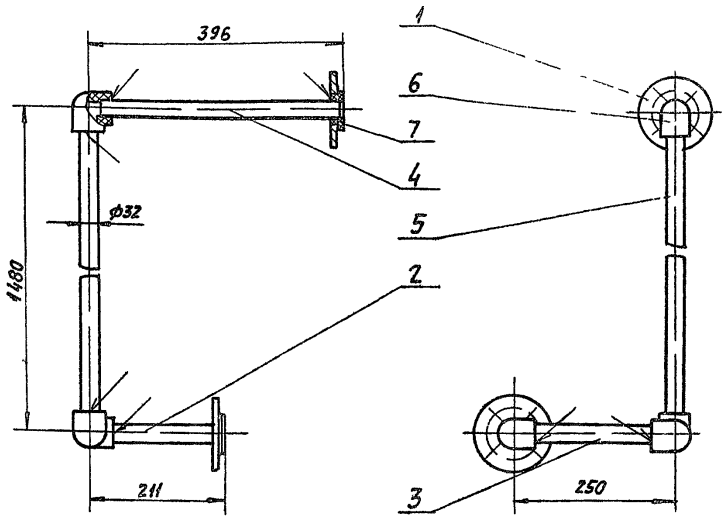

1 Размеры для справок

2 Сварку выполнить по ОСТ 6-05-367-74

Изм.	Лист	N докум.	Подп.	Дата
Разраб.		Мордвинкин		9.11.93
Пров.		Мордвинкин		
Т. контр.				
Н. контр.		Мюнтер		
Утв.				

Трубопровод

Д24В 027 020СБ

Лит.	Масса	Масшт.
И	1,95	15

Лист | Листов 1

ГПИ Горьковский Сантехпроект

Формат А3

Формат	Зона	Поз.	Обозначение	Наименование	Кол.	Примеч.
				Документация		
А2			Д24В 027 030СБ	Сборочный чертеж		
				Детали		
				Уголки		
				Уголок 50×50×5 б ГОСТ 8509-86 ВСт3сп ГОСТ 535-79		
БЧ		1	Д24В 027 018	L=140 h14	2	0,53 кг
БЧ		2	Д24В 027 019	L=180 h14	1	0,68 кг
БЧ		3	Д24В 027 021	L=182 h14	2	0,69 кг
БЧ		4	Д24В 027 022	L=303 h14	1	1,14 кг
БЧ		5	Д24В 027 023	L=319 h14	2	1,2 кг
БЧ		6	Д24В 027 024	L=549 h14	1	2,07 кг
БЧ		7	Д24В 027 025	L=1671 h14	1	6,3 кг
А4		8	Д24В 027 026	Уголок	3	
		9	-01	Уголок	2	
		10	-02	Уголок	1	
		11	-03	Уголок	1	
А4		12	Д24В 027 027	Уголок	1	
		13	-01	Уголок	1	
БЧ		14	Д24В 027 028	Диск		
				Лист Б-ПН 7 ГОСТ 19903-74 ВСт3 сп ГОСТ 14637-79		
				ф 200 h14	10	1,73 кг

Изм.	Лист	N докум.	Подп.	Дата
Разраб.		Мордвинкин		
Пров.				
Нач. отд.				
Н. контр.		Мюнтер		
Утв.				

Д24В 027 030

Рама

Лит. | Лист 1 | Листов 2

ГПИ Горьковский Сантехпроект

Формат А4

Формат	Зона	Поз.	Обозначение	Наименование	Кол.	Прим.
				Швеллеры		
				Швеллер 16 ГОСТ 8240-72 ВСт3сп ГОСТ 535-79		
БЧ		15	Д24В 027 029	L=447 h14	1	6,35 кг
БЧ		16	Д24В 027 031	L=572 h14	1	8,12 кг
БЧ		17	Д24В 027 032	L=762 h14	2	10,82 кг
БЧ		18	Д24В 027 033	L=1115 h14	1	15,83 кг
БЧ		19	Д24В 027 034	L=1872 h14	1	26,58 кг
БЧ		20	Д24В 027 035	L=2111 h14	1	29,98 кг
А4		21	Д24В 027 036	Швеллер	2	
		22	-01	Швеллер	1	
		23	-02	Швеллер	1	
А4		24	Д24В 027 037	Связь	4	
БЧ		25	Д24В 027 038	Связь		
				Двутавр 20 ГОСТ 8239-72 ВСт3сп ГОСТ 535-79		
				L=1040 h14	2	21,84 кг
А4		26	Д24В 027 039	Уголок	1	
		27	-01	Уголок	1	

Д24В 027 030

Лист 2

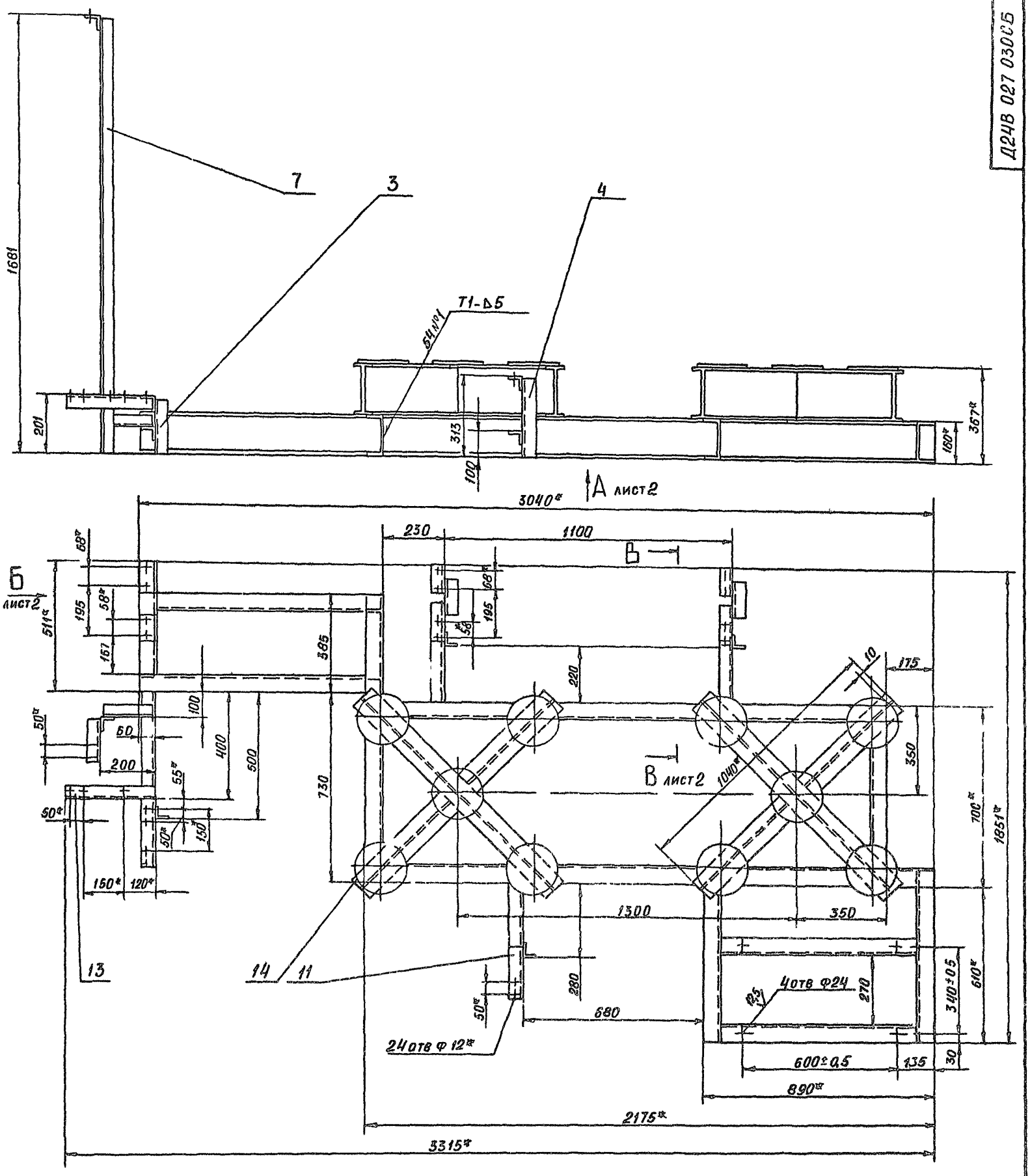

1* Размеры для справок

2 Н14 h14 $\pm \frac{IT16}{2}$

3 Сварные швы по ГОСТ 5264-80

Приварку деталей поз 8 12, 26, 27 производить после установки трубопроводов

					Д24В 027 030СБ		
Изм.	Лист	№ докум.	Подп.	Дата	Рама	Лит	Масса	Масштаб
Разраб.		Мордвинкин		9.08		Н	281	1:10
Пров.		Мордвинкин				Лист 1	Листов 2	
Т. контр.						ГПИ Горьковский САНТЕХПРОЕКТ		
Н. контр.		Мюнтер						
Утв.								

Инв. № подл. | Подп. и дата | Взам. инв. № | Инв. № дубл. | Подп. и дата

Вид А лист 1

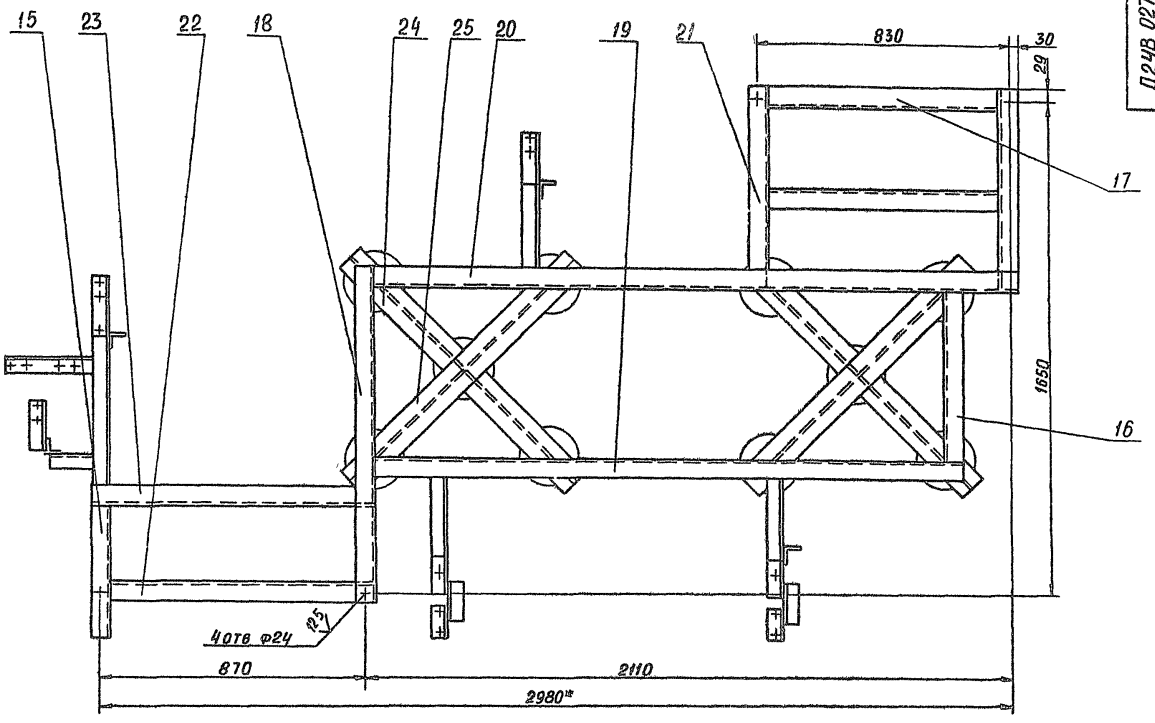

Вид Б
М1:5 повернуто, лист 1

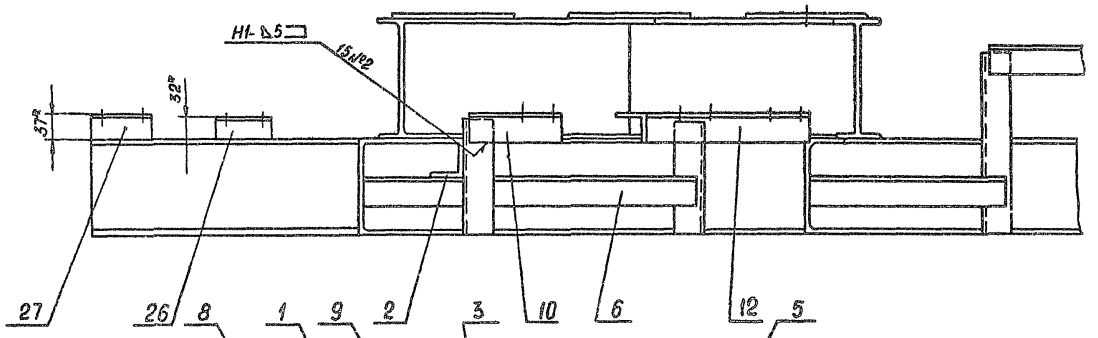

В-В
М1:5 повернуто, лист 1

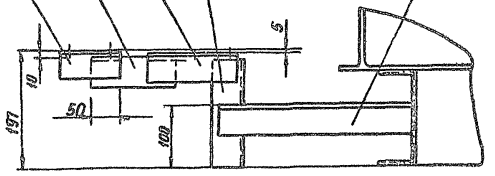

Инв. № подл.	Подп. и дата	Взам. инв. №	Инв. № дубл.	Подп. и дата

Изм.	Лист	№ докум.	Подп.	Дата

Д24В 027 026

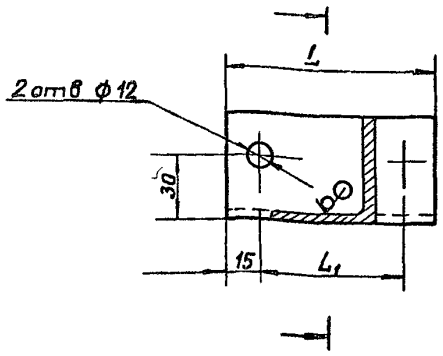

Обозначение	Размеры, мм L	L_1	Масса кг
Д24В 027 026	98	68	0,37
–01	150	58	0,57
–02		50	
–03	200		0,75

$H14, h14 \pm \frac{IT14}{2}$

Д24В 027 026

Изм	Лист	№ докум.	Подп.	Дата	Уголок	Лит	Масса	Масштаб
Разраб.		Моравинкин				У	См табл	—
Пров.		Моравинкин				Лист	Листов 1	
Т.контр.								
Н.контр.		Мюнтер			Уголок 50×50×5-Б ГОСТ 8509-86 / ВСт3Сп ГОСТ 535-79	ГПИ Горькавский сантехпроект		
Утв.								

Формат А4

Д24В 027 027

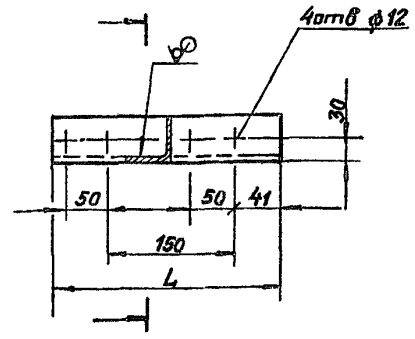

Обозначение	Размеры мм L	L_1	Масса, кг
Д24В-027 027	270	55	1,0
–01	335	120	1,28

$H14, h14 \pm \frac{IT14}{2}$

Д24В 027 027

Изм	Лист	№ докум.	Подп.	Дата	Уголок	Лит	Масса	Масштаб
Разраб.		Моравинкин				У	См табл	—
Пров.		Моравинкин				Лист	Листов 1	
Т.контр.								
Н.контр.		Мюнтер			Уголок 50×50×5-Б ГОСТ 8509-86 / ВСт3Сп ГОСТ 535-79	ГПИ Горькавский сантехпроект		
Утв.								

Формат А4

Д24В 027 036

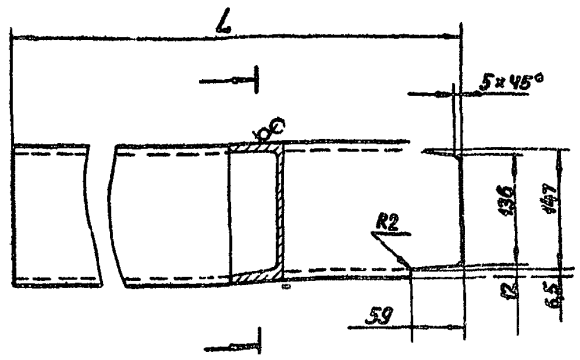

Обозначение	L, мм	Масса, кг
Д24В 027 036	731	10,3
–01	858	12,1
–02	922	13

$h14, \pm \frac{IT14}{2}$

Д24В 027 036

Изм	Лист	№ докум.	Подп.	Дата	Швеллер	Лит	Масса	Масштаб
Разраб.		Моравинкин				У	См табл	—
Пров.		Моравинкин				Лист	Листов 1	
Т.контр.								
Н.контр.		Мюнтер			Швеллер 16 ГОСТ 8240-72 / ВСт3Сп ГОСТ 535-79	ГПИ Горьковский Сантехпроект		
Утв.								

Формат А4

Д24В 027 037

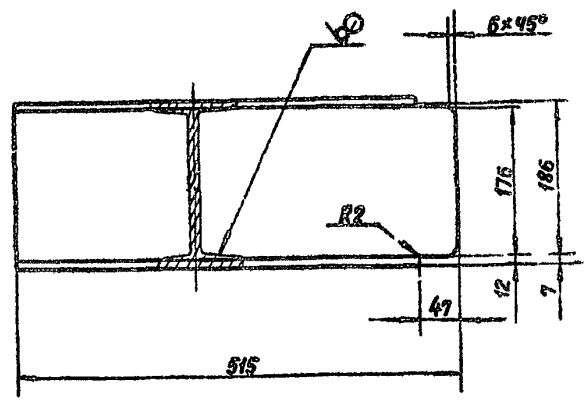

$h14, \pm \frac{IT14}{2}$

Д24В 027 037

Изм	Лист	№ докум.	Подп.	Дата	Связь	Лит	Масса	Масштаб
Разраб.		Моравинкин				И	10,9	1:5
Пров.		Моравинкин				Лист	Листов 1	
Т.контр.								
Н.контр.		Мюнтер			Двутавр 20 ГОСТ 8239-72 / ВСт3Сп ГОСТ 535-79	ГПИ Горьковский сантехпроект		
Утв.								

Формат А4

Д248.027.039

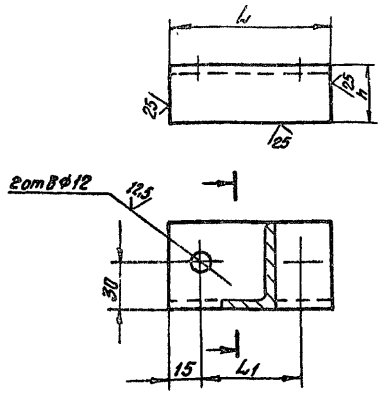

Обозначение	Размеры, мм L	L1	h	Масса, кг
Д248.027.039	88	58	32	0,28
-01	98	68	37	0,32

H14, h14, ± IT14/2

Изм.	Лист	№ докум.	Подп.	Дата
Разраб.		Моравинкин		9.11.19
Пров.		Моравинкин		
Т.контр.				
Н.контр.		Мюнтер		
Утв.				

Д248.027.039

Уголок

Лит | Масса | Масштаб
И | см. табл | –

Лист | Листов 1

Уголок 50х50х5-Б ГОСТ 8509-86 / В Ст3сп ГОСТ 535-79

ГПИ Горьковский Сантехпроект

Формат А4

Д248.027.040

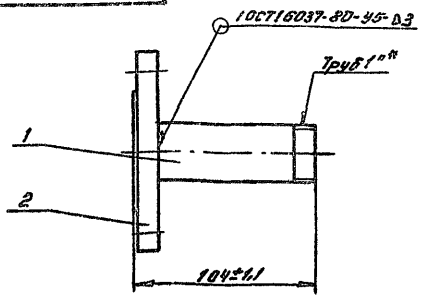

*Размеры для справок

Формат	Зона	Поз.	Обозначение	Наименование	Кол.	Примеч.
				Детали		
А4		1	Д248.027.042	Патрубок	1	
				Стандартные изделия		
		2		Фланец 1-25-10 Ст 25 ГОСТ 12820-80	1	

Изм.	Лист	№ докум.	Подп.	Дата
Разраб.		Моравинкин		9.11.19
Пров.		Моравинкин		
Т.контр.				
Н.контр.		Мюнтер		
Утв.				

Д248.027.040

Трубопровод

Лит | Масса | Масштаб
И | 1,5 | 1:2

Лист | Листов 1

ГПИ Горьковский Сантехпроект

Формат А4

Д248.027.042

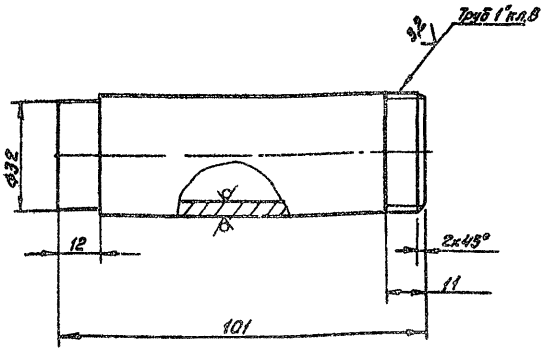

h14, ± IT14/8

Изм.	Лист	№ докум.	Подп.	Дата
Разраб.		Моравинкин		9.11.19
Пров.		Моравинкин		
Т.контр.				
Н.контр.		Мюнтер		
Утв.				

Д248.027.042

Патрубок

Лит | Масса | Масштаб
И | 0,32 | 1:1

Лист | Листов 1

Труба 31,4х4,5 ГОСТ 8734-75 / Д ГОСТ 8733-74

ГПИ Горьковский Сантехпроект

Формат А4

Формат	Зона	Поз.	Обозначение	Наименование	Кол.	Примеч.
				Документация		
А4			Д248.027.050 СБ	Сборочный чертеж		
				Детали		
А4		1	Д248.027.003-01	Фланец	4	
				Патрубки		
				Труба ПКД 32С техническая ГОСТ 18599-83		
Б4		2	Д248.027.043	L=70 h14	2	0,014кг
Б4		3	Д248.027.044	L=77 h14	2	0,015кг
Б4		4	Д248.027.045	L=114 h14	1	0,022кг
Б4		5	Д248.027.046	L=164 h14	1	0,032кг
Б4		6	Д248.027.047	L=804 h14	1	0,159кг
				Стандартные изделия		
				Фланец 1-25-10 Ст 25 ГОСТ 12820-80		
				Заготовка для Д248.027.003-01		
				Угольник ПКП 32С ОСТ6-05-367-74	2	
				Тройник ПКП 32С ОСТ6-05-367-74	2	
				Втулка ПКП32С ОСТ-6-05-367-74	4	

Изм.	Лист	№ докум.	Подп.	Дата
Разраб.		Моравинкин		9.11.19
Пров.		Моравинкин		
Н.контр.		Мюнтер		
Нач.отд.		Вольский		
Утв.				

Д248.027.050

Трубопровод

Лит | Лист | Листов
И | 1 | 1

ГПИ Горьковский Сантехпроект

Копировал

Формат А4

Д248.027.050СБ

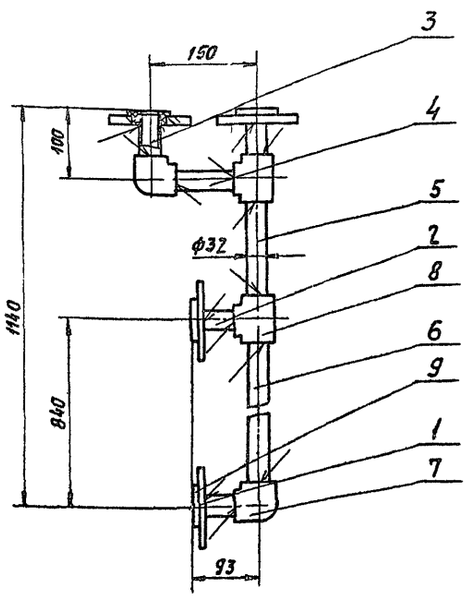

1. Размеры для справок.
2. Сварку выполнить по ОСТ 6-05-367-74

Изм	Лист	N докум.	Подп	Дата
Разраб	Нордвинкин			9.11.89
Пров	Нордвинкин			
Т.контр				
Н.контр	Мюнтер			
Утв.				

Д24В.027.050 СБ

Трубопровод

Лит	Масса	Масшт
И	3,17	1:5
Лист	Листов 1	

ГПИ Горьковский Сантехпроект

Формат А4

Формат	Зона	Поз	Обозначение	Наименование	Кол	Прим.
				Документация		
А4			Д248 027 060 СБ	Сборочный чертеж		
				Детали		
А4		1	Д248 027.003	Фланец	1	
		2	-01	Фланец	1	
				Патрубки		
				Труба ПНД 32С техническая		
				ГОСТ 18599-83		
Б4		3	Д248.027.048	L=149 h14 $\sqrt{}^{25}$	1	0,03кг
Б4		4	Д248 027.049	L=327 h14 $\sqrt{}^{25}$	1	0,06кг
А4		5	Д248 027.051	Патрубок	1	
				Стандартные изделия		
				Фланцы ГОСТ 12820-80		
		—		1-25-6 Ст 25		
				(Заготовка для Д248.027.003)		
		—		1-25-10 Ст 25		
				(Заготовка Д248027003-01)		
		6		Уголник ПНС 32С		
				ОСТ6-05-367-74	2	
		7		Втулка ПНС 32с		
				ОСТ 6-05-367-74	2	

Д24В.027.060

Трубопровод

Лит	Лист	Листов
И		1

ГПИ Горьковский Сантехпроект

Формат А4

Д248.027.060СБ

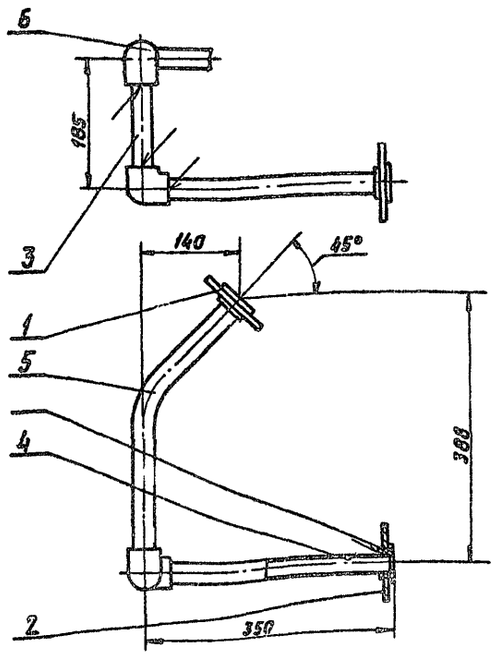

1. Размеры для справок.
2. Сварку выполнить по ОСТ-6-05-367-74

Изм	Лист	N докум.	Подп.	Дата
Разраб	Нордвинкин			
Пров	Нордвинкин			
Т.контр				
Н.контр	Мюнтер			
Утв.				

Д248 027.060 СБ

Трубопровод

Лит	Масса	Масшт
И	1,52	1:5
Лист	Листов 1	

ГПИ Горьковский Сантехпроект

Формат А4

Д248.027.051

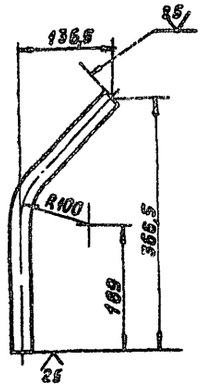

$\pm \frac{IT16}{2}$

Изм	Лист	N докум.	Подп	Дата
Разраб	Нордвинкин			
Пров	Нордвинкин			
Т.контр				
Н.контр	Мюнтер			
Утв				

Д248.027.051

Патрубок

Лит	Масса	Масшт
И	0,08	1:5
Лист	Листов 1	

Труба ПНД 32С техническая ГОСТ 18599-83

ГПИ Горьковский Сантехпроект

Формат А4

Серия 5.903-10 Выпуск 2-3 Альбом 2-2

Формат	Зона	Поз	Обозначение	Наименование	Кол	Прим
				Документация		
А4			Д24В 027.070СБ	Сборочный чертеж		
				Детали		
А4		1	Д24В 027 003-01	Фланец	3	
				Патрубки		
				Труба ПНД32С техническая		
				ГОСТ 18599-83		
Б4		2	Д24В 027 052	$L=109\ h14^{25}$	1	0,02 кг
Б4		3	Д24В 027 053	$L=149\ h14^{25}$	1	0,03кг
Б4		4	Д24В 027 054	$L=272\ h14^{25}$	1	0,05кг
Б4		5	Д24В 027 055	$L=525, h14^{25}$	1	0,1кг
				Стандартные изделия		
		-		Фланец 1-25-10 Ст25		
				ГОСТ 12820 80 (заготовка		
				для Д24В 027 003-01)		
		6		Угольник ПНП32С		
				ОСТ6-05-367-76	1	
		7		Траймик ПНП32С		
				ОСТ 6-05-367-74	1	
		8		Втулка ПНП 32С		
				ОСТ6-05-367-74	3	

Инв.№ подл. | Подп. и дата | Взам. инв.№ | Инв.№ дубл. | Подп. и дата

Изм.	Лист	№ докум.	Подп.	Дата
Разраб.		Мордвинкин		9.11.99
Пров.		Мордвинкин		
Нач. отд.				
Н. контр.		Мюнтер		
Утв.				

Д24В 027 070

Трубопровод

Лит.	Масса	Масшт.
И		
Лист	Листов 8	
1		

ГПИ Горьковский Сантехпроект

Формат А4

Д24В 027 070СБ

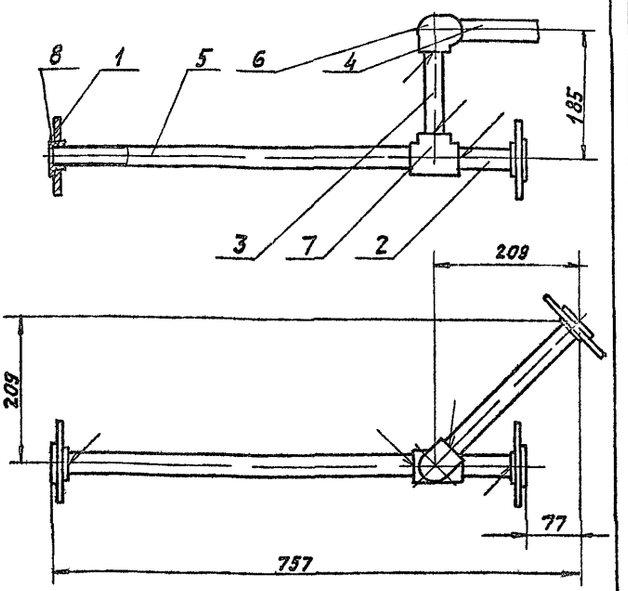

1 Размеры для справок

2 Сварку выполнить по ОСТ 6-05-367-74

Изм.	Лист	№ докум.	Подп.	Дата
Разраб.		Мордвинкин		9.11.99
Пров.		Мордвинкин		
Т. контр.				
Н. контр.		Мюнтер		
Утв.				

Трубопровод

Лит.	Масса	Масшт.
И	2,33	1:5
Лист	Листов 1	

ГПИ Горьковский Сантехпроект

Формат А4

Д24В 027 080

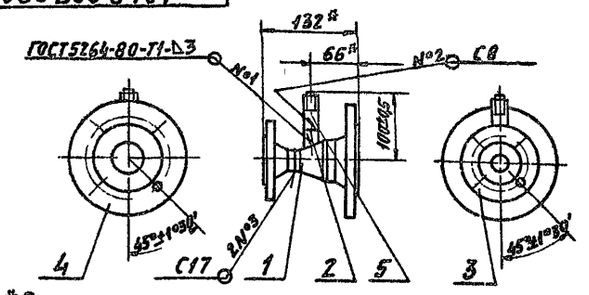

*Размеры для справок

Формат	Зона	Поз	Обозначение	Наименование	Кол	Прим
				Детали		
А4		1	Д24В 027 056	Переход	1	
А4		2	Д24В 027 057	Патрубок	1	
				Стандартные изделия		
				Фланцы ГОСТ 12821 80		
		3		1-25-10 Ст 25	1	
		4		1-50-10 Ст 25	1	
		—		Переход К57х4-32х2		
				ГОСТ 17378-83 (заготовка		
				для Д24В 027 056)		
		5		Штуцер ШГ-М20 50 ОСТ 36.7-74	1	

Инв.№ подл. | Подп. и дата | Взам. инв.№ | Инв.№ дубл. | Подп. и дата

Изм.	Лист	№ докум.	Подп.	Дата
Разраб.		Мордвинкин		9.11.99
Пров.		Мордвинкин		
Т. контр.				
Н. контр.		Мюнтер		
Утв.				

Д24В 027 080

Трубопровод

Лит.	Масса	Масшт.
И	3,6	1:5
Лист	Листов 1	

ГПИ Горьковский Сантехпроект

Формат А4

Д24В.027.056

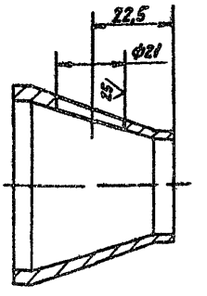

$H14, \pm\frac{17{,}4}{2}$

Изм.	Лист	№ докум.	Подп.	Дата
Разраб.		Мордвинкин		9.11.99
Пров.		Мордвинкин		
Т. контр.				
Н. контр.		Мюнтер		
Утв.				

Переход

Заготовка Переход К57х4-32х2 ГОСТ 17378-83

Лит.	Масса	Масшт.
И	0,2	1:1
Лист	Листов 1	

ГПИ Горьковский Сантехпроект

Формат А4

Серия 5 903-10 Выпуск 2-3 Альбом 3

Д24В 027 057

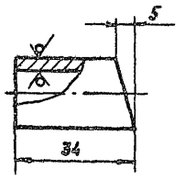

$h14, \pm \frac{1714}{2}$

Изм	Лист	N докум	Подп	Дата
Разраб		Мордвинкин		9.11.83
Пров		Мордвинкин		
Т контр				
Н контр		Мюнтер		
Утв				

Д24В 027 057

Патрубок

Лит	Масса	Масшт
И	0,05	1:1

Лист | Листов 1

Труба 20х4 ГОСТ 8734-75 / Д ГОСТ 8733-74

ГПИ Горьковский Сантехпроект

Формат А4

Формат	Зона	Поз	Обозначение	Наименование	Кол.	Прим.
				Документация		
А3			Д 24В 027 090 СБ	Сборочный чертеж		
				Детали		
А4		1	Д24В 027 058	Патрубок	1	
				Стандартные изделия		
				Фланцы ГОСТ 12821-80		
		2		1-32-10 Ст25	1	
		3		Квадратный 1-32-10 Ст25	1	
		4		Штуцер Ш2-М20-50		
				ОСТ 36 7-74	1	

Изм	Лист	N докум	Подп	Дата
Разраб		Мордвинкин		9.11.83
Пров		Мордвинкин		
Нач отд				
Н контр		Мюнтер		
Утв				

Д24В 027 090

Трубопровод

Лит	Лист	Листов
И		1

ГПИ Горьковский Сантехпроект

Формат А4

Д24В.027 090 СБ

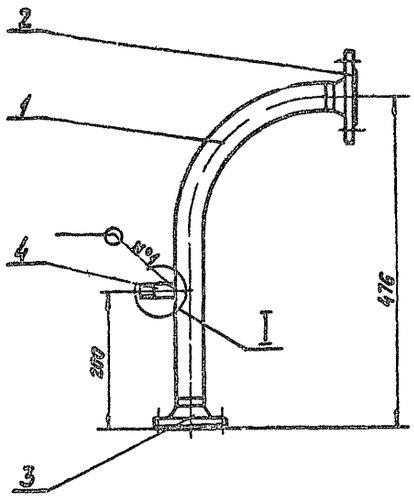

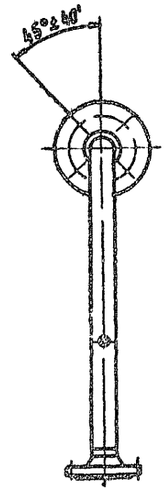

I

М1:1

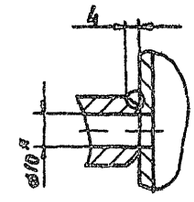

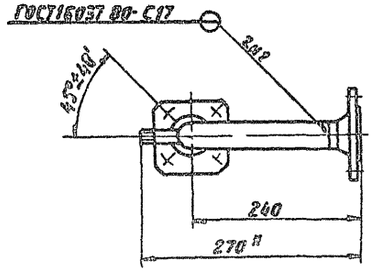

1 * Размеры для справок

$2 \pm \frac{1716}{2}$

Изм	Лист	N докум	Подп	Дата
Разраб		Мордвинкин		9.11.83
Пров.		Мордвинкин		
Т контр.				
Н контр		Мюнтер		
Утв				

Д24В 027 090 СБ

Трубопровод

Лит	Масса	Масшт
И	5,2	1:5

Лист | Листов 1

ГПИ Горьковский Сантехпроект

Инв. № подл. | Подп. и дата | Взам. инв. № | Инв. № дубл. | Подп. и дата

Серия 5.903-10 Выпуск 2-3 Альбом 3

Д24В 027 058

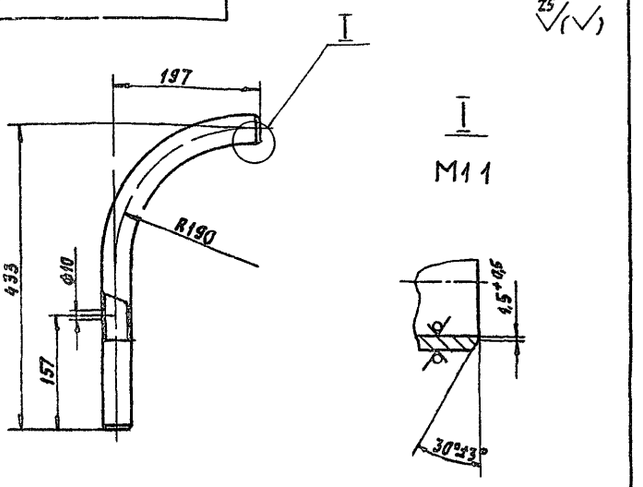

Н14, h14, ± 1716/2

Изм	Лист	N докум	Подп	Дата
Разраб		Мордвинкин		9.11.89
Пров		Мордвинкин		
Т контр				
Н контр		Мюнтер		
Утв				

Д24В 027 058

Патрубок

Лит	Масса	Масштаб
И	1,96	1:5
Лист	Листов 1	

Труба 40х4 ГОСТ 8734-75 / Д ГОСТ 8733-74

ГПИ Горьковский Сантехпроект

Формат А4

Инв. N подл. | Подп. и дата | Взам. инв. N | Инв. N дубл. | Подп. и дата

Формат	Зона	Поз	Обозначение	Наименование	Кол-во	Прим
				Документация		
А4			Д24В 027 100СБ	Сборочный чертеж		
				Детали		
А4		1	Д24В 027 003-01	Фланец	3	
				Патрубки		
				Труба ПНД 32С техническая		
				ГОСТ 18599-83		
Б4		2	Д24В 027.059	L=114 h14	1	0,02 кг
Б4		3	Д24В.027.061	L=190 h14	2	0,04 кг
				Труба ПНД 50С техническая		
				ГОСТ 18599-83		
Б4		4	Д24В 027 062	L=546 h14	1	0,24 кг
Б4		5	Д24В 027 063	L=811 h14	1	0,36 кг
Б4		6	Д24В 027 064	L=1238 h14	1	0,55 кг
				Стандартные изделия		
		—		Фланец 1-25-10 Ст25		
				ГОСТ 12820-80 (Заготовка		
				для Д24В 027 003-01)		
		7		Тройник ПНП 50-32С		
				ОСТ 6-05-367-74	3	
		8		Втулка ПНП 32С		
				ОСТ 6-05-367-74	3	

Д24В.027.100

Изм	Лист	N докум	Подп	Дата
Разраб		Мордвинкин		9.11.89
Пров		Мордвинкин		
Нач. отд.				
Н контр		Мюнтер		
Утв				

Трубопровод

Лит	Масса	Масштаб
Н		
Лист	Листов 1	

ГПИ Горьковский Сантехпроект

Формат А4

Инв. N подл. | Подп. и дата | Взам. инв. N | Инв. N дубл. | Подп. и дата

Д24В 027 100 ОСБ

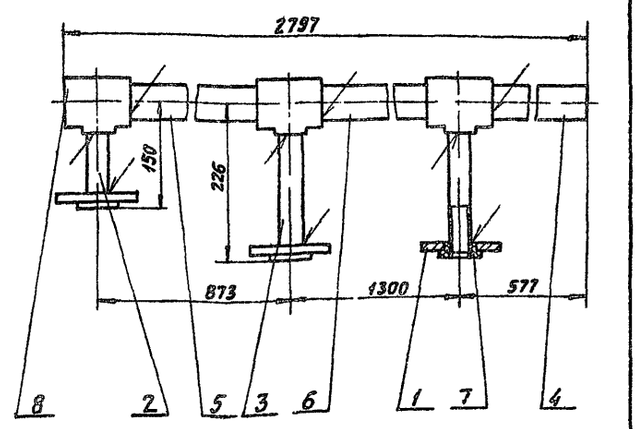

1 Размеры для справок

2 Сварку выполнить по ОСТ 6-05-367-74

Изм	Лист	N докум	Подп	Дата
Разраб		Мордвинкин		9.11.89
Пров		Мордвинкин		
Т контр				
Н контр		Мюнтер		
Утв				

Д24В 027 100 СБ

Трубопровод

Лит	Масса	Масштаб
Н	3,4	1:5
Лист	Листов 1	

ГПИ Горьковский Сантехпроект

Формат А4

Инв. N подл. | Подп. и дата | Взам. инв. N | Инв. N дубл. | Подп. и дата

Формат	Зона	Поз	Обозначение	Наименование	Кол-во	Прим
				Документация		
А4			Д24В 027 110 СБ	Сборочный чертеж		
				Детали		
А4		1	Д24В 027 003-01	Фланец	2	
				Патрубки		
				Труба ПНД 32С техническая		
				ГОСТ 18599-83		
Б4		2	Д24В 027.065	L=77 h14	1	0,02 кг
Б4		3	Д24В 027.066	L=277 h14	1	0,05 кг
				Стандартные изделия		
		—		Фланец 1-25-10 Ст25		
				ГОСТ 12820-80 (Заготовка		
				для Д24В 027 003-01)		
		4		Втулка ПНП 32С		
				ОСТ 6-05-367-74	2	

Д24В 027 110

Изм	Лист	N докум	Подп	Дата
Разраб		Мордвинкин		9.11.89
Пров		Мордвинкин		
Нач. отд.				
Н контр		Мюнтер		
Утв				

Трубопровод

Лит	Масса	Масштаб
Н		
Лист	Листов 1	

ГПИ Горьковский Сантехпроект

Инв. N подл. | Подп. и дата | Взам. инв. N | Инв. N дубл. | Подп. и дата

Д248 027 110С5

Серия 5.903-10 Выпуск 2-5 Альбом 3

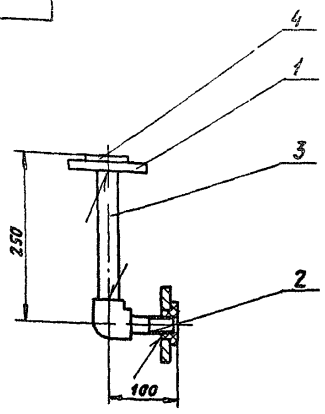

1 Размеры для справок

2 Сварку выполнить по ОСТ6-05-367-74

Изм	Лист	№ докум.	Подп.	Дата
Разраб		Мордвинкин		9.11.89
Пров		Мордвинкин		
Т.контр				
Н.контр		Мюнтер		
Утв.				

Д248 027 110С5

Трубопровод

Лит	Масса	Масштаб
И	1,4	1:5
Лист	Листов 1	

ГПИ Горьковский Сантехпроект

Формат А4

Формат	Зона	Поз	Обозначение	Наименование	Кол	Прим
				Документация		
А4			Д248 027 120СБ	Сборочный чертеж		
				Детали		
А4		1	Д248 027 003	Фланец	1	
				Патрубки		
				Труба ПНД32С техническая		
				ГОСТ 18599-83		
Б4		2	Д248 027 067	L=132 h14	1	0,03кг
Б4		3	Д248 027 068	L=423 h14	1	0,08кг
				Стандартные изделия		
		—		Фланец 1-25-10 Ст25		
				ГОСТ 1280-80 (заготовка		
				для Д248 027 003)		
		4		Уголник ПНП 32С		
				ОСТ6-05-367-74	1	
		5		Втулка ПНП 32С		
				ОСТ 6-05-367-74	1	

Д248 027120

Трубопровод

Лит	Масса	Масштаб
И		
Лист 1	Листов 1	

ГПИ Горьковский Сантехпроект

Формат А4

Д248 027 120СБ

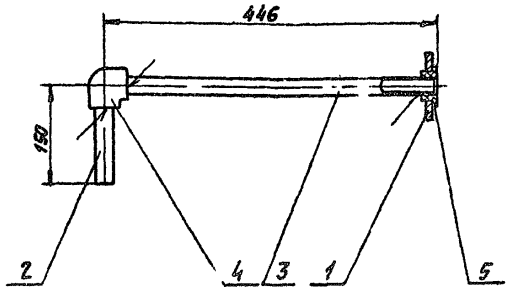

1 Размеры для справок

2 Сварку выполнить по ОСТ6-05-367-74

Изм	Лист	№ докум.	Подп.	Дата
Разраб		Мордвинкин		9.11.89
Пров		Мордвинкин		
Т.контр				
Н.контр		Мюнтер		
Утв.				

Д248 027 120СБ

Трубопровод

Лит	Масса	Масштаб
И	0,8	1:5
Лист	Листов 1	

ГПИ Горьковский Сантехпроект

Формат А4

Формат	Зона	Поз	Обозначение	Наименование	Кол	Прим
				Документация		
А4			Д248 027 130СБ	Сборочный чертеж		
				Детали		
А4		1	Д248 027 069	Конус	2	
				Патрубки		
				Труба ПНД32С техническая		
				ГОСТ 18599-83		
Б4		2	Д248 027 071	L=196,9 h14	2	0,39кг
				Труба ПНД40С техническая		
				ГОСТ 18599-83		
Б4		3	Д248 027 072	L=455 h14	1	0,13кг
Б4		4	Д248 027 073	L=997 h14	1	0,29кг
Б4		5	Д248 027 074	L=1252 h14	1	0,36кг
				Стандартные изделия		
		6		Тройник ПНП 40х32С		
				ОСТ6-05-367-74	2	

Д248 027 130

Трубопровод

Лит	Масса	Масштаб
И		
Лист 1	Листов 1	

ГПИ Горьковский Сантехпроект

Формат А4

Д248 027 130 СБ

Серия 5903-10 Выпуск 2-3 Альбом 3

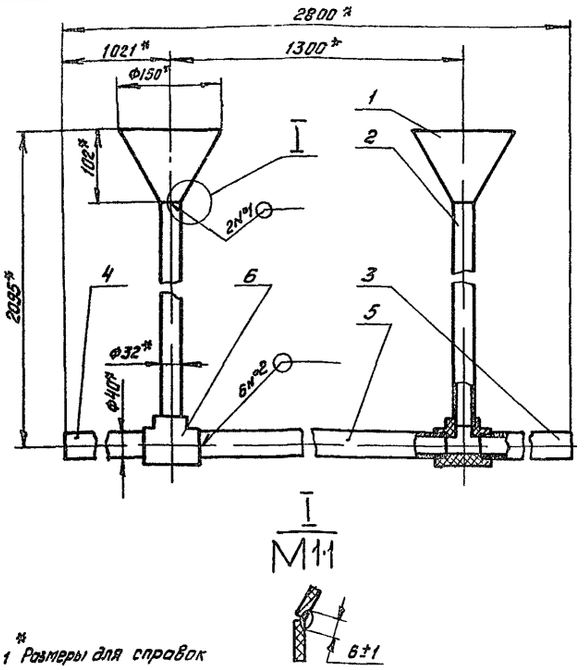

1 * Размеры для справок

2 Сварка нагретым газом с присадочным прутком для шва №1

3 Сварные швы №2 выполнить по ОСТ 6-05-367-74

					Д248 027 130 СБ			
Изм	Лист	№ докум	Подп	Дата				
Разраб		Моравинкин			Трубопровод	Лит	Масса	Масштаб
Пров		Моравинкин				У	18	15
Т контр						Лист	Листов 1	
Н контр		Монтер				ГПИ Горьковский Сантехпроект		
Утв								

Формат А4

Инв.№ подл. | Подп. и дата | Взам. инв.№ | Инв.№ дубл. | Подп. и дата

Д248 027 069

25 V(V)

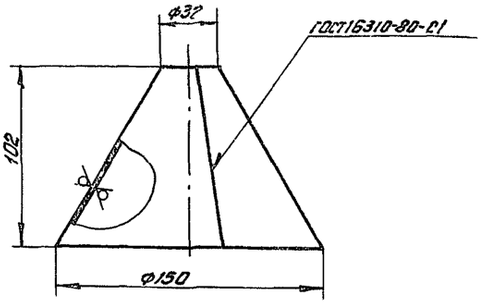

h16

					Д248 027 069			
Изм	Лист	№ докум	Подп	Дата				
Разраб		Моравинкин			Конус	Лит	Масса	Масштаб
Пров		Моравинкин				У	0,1	12
Т контр						Лист	Листов 1	
Н контр		Монтер			Лист из	ГПИ Горьковский Сантехпроект		
Утв								

Формат А4

Инв.№ подл. | Подп. и дата | Взам. инв.№ | Инв.№ дубл. | Подп. и дата

Формат	Зона	Поз	Обозначение	Наименование	Кол	Примеч
				Документация		
А4			Д248 027 140 СБ	Сборочный чертеж		
				Детали		
А4		1	Д248 027 003	Фланец	1	
		2	-01	Фланец	1	
				Патрубка		
				Труба ПНД 32С техническая		
				ГОСТ 18599-83		
Б4		3	Д248 027 075	L=157 h14 25	1	0,05кг
Б4		4	Д248 027 076	L=163 h14 25	1	0,05кг
Б4		5	Д248 027 077	L=314 h14 25	1	0,06кг
Б4		6	Д248 027 078	L=882 h14 25	1	0,17кг
Б4		7	Д248 027 079	L=1090 h14 25	1	0,22кг
				Стандартные изделия		
				Фланцы ГОСТ 12820-80		
				1-25-6Ст25 (заготовка для		
				Д248.027.003)		
				1-25-10Ст25 (заготовка для		
				Д248 027 003-01)		

					Д248 027 140			
Изм	Лист	№ докум	Подп	Дата				
Разраб		Моравинкин		9.11.99	Трубопровод	Лит	Лист	Листов
Пров		Моравинкин				У	1	2
Нач. отд						ГПИ горьковский Сантехпроект		
Н.контр.		Монтер						
Утв								

Формат А4

Инв.№ подл. | Подп. и дата | Взам. инв.№ | Инв.№ дубл. | Подпись и дата

Формат	Зона	Поз	Обозначение	Наименование	Кол	Примеч
		8		Уголь ник ПНП 32С		
				ОСТ 6-05-367-74	2	
		9		Тройник ПНП 32С		
				ОСТ 6-05-367-74	1	
		10		Втулка ПНП 32С		
				ОСТ 6-05-367-74	2	

					Д248 027 140	Лист
Изм	Лист	№ докум	Подп	Дата		2

Инв.№ подл. | Подпись и дата | Взам. инв.№ | Инв.№ дубл. | Подпись и дата

Д24В 027 140СБ

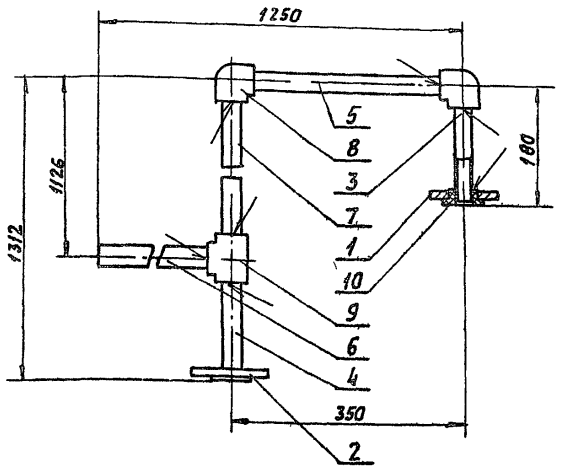

1 Размеры для справок

2. Сварку выполнить по ОСТ 6-05-367-74

Изм	Лист	N докум	Подп.	Дата
Разраб		Мордвинкин		9.11.89
Пров		Мордвинкин		
Т.контр				
Н.контр		Мюнтер		
Утв.				

Трубопровод

Лит	Масса	Масштаб
И	2	1:5
Лист	Листов 1	

ГПИ Горьковский Сантехпроект

Формат А4

Формат	Зона	Поз	Обозначение	Наименование	Кол-во	Примеч
				Документация		
А4			Д24В 027 150 СБ	Сборочный чертеж		
				Детали		
А4		1	Д24В 027 003	Фланец	1	
		2	-01	Фланец	1	
				Патрубки		
				Труба ПНД 32С техническая		
				ГОСТ 18599-83		
Бч		3	Д24В 027 081	L=127 h14	1	0,03кг
Бч		4	Д24В 027 082	L=157 h14	1	0,03кг
Бч		5	Д24В 027 083	L=314 h14	1	0,06кг
Бч		6	Д24В 027 084	L=1090 h14	1	0,22кг
				Стандартные изделия		
				Фланцы ГОСТ 12820-80		
		-		1-25-6 Ст25 (заготовка		
				для Д24В 027.003)		
		-		1-25-10 Ст25 (заготовка		
				для Д24В 027 003-01)		
		7		Угольник ПНП 32С		
				ОСТ6-05-367-74	3	
		8		Втулка ПНП 32С		
				ОСТ 6-05-367-74	2	

Д24В 027 150

Изм	Лист	N докум	Подп.	Дата
Разраб		Мордвинкин		9.11.89
Пров		Мордвинкин		
Нач.отд				
Н.контр		Мюнтер		
Утв.				

Трубопровод

Лит	Лист	Листов
И		1

ГПИ Горьковский Сантехпроект

Формат А4

Д24В 027 150СБ

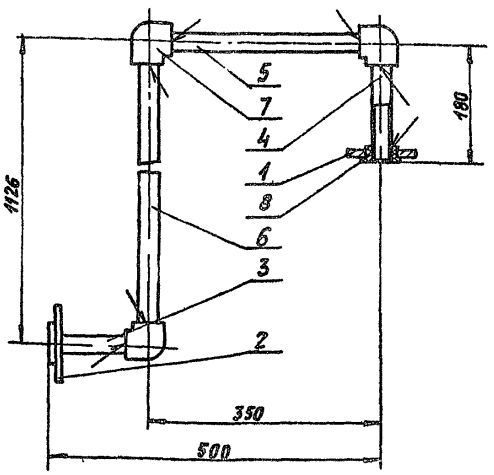

1 Размеры для справок

2. Сварку выполнить по ОСТ 6-05-367-74

Изм	Лист	N докум	Подп.	Дата
Разраб		Мордвинкин		9.11.89
Пров		Мордвинкин		
Т.контр				
Н.контр		Мюнтер		
Утв.				

Трубопровод

Лит	Масса	Масштаб
И	1,8	1:5
Лист	Листов 1	

ГПИ Горьковский Сантехпроект

Формат А4

Формат	Зона	Поз	Обозначение	Наименование	Кол-во	Примеч
				Документация		
А3			Д24В 027 160 СБ	Сборочный чертеж		
				Детали		
А4		1	Д24В 027 003-02	Фланец	1	
		2	-03	Фланец	1	
				Патрубки		
				Труба ПНД 40С техническая		
				ГОСТ 18599-83		
Бч		3	Д24В 027 085	L=153 h14	1	0,04кг
Бч		4	Д24В 027 086	L=189 h14	1	0,05кг
Бч		5	Д24В 027 087	L=556 h14	1	0,16кг
Бч		6	Д24В 027 088	L=1287 h14	1	0,37кг
				Стандартные изделия		
				Фланцы ГОСТ 12820-80		
		-		1-40-6 Ст25 (заготовка		
				для Д24В 027 003-02)		
		-		1-40-10 Ст25 (заготовка		
				для Д24В 027.003-03)		
		7		Угольник ПНП 40С		
				ОСТ6-05-367-74	3	
		8		Втулка ПНП 40С		
				ОСТ 6-05-367-74	2	

Д24В 027 160

Изм	Лист	N докум	Подп.	Дата
Разраб		Мордвинкин		9.11.89
Пров		Мордвинкин		
Нач.отд				
Н.контр		Мюнтер		
Утв.				

Трубопровод

Лит	Лист	Листов
И		1

ГПИ Горьковский Сантехпроект

Д24В 027 160СБ

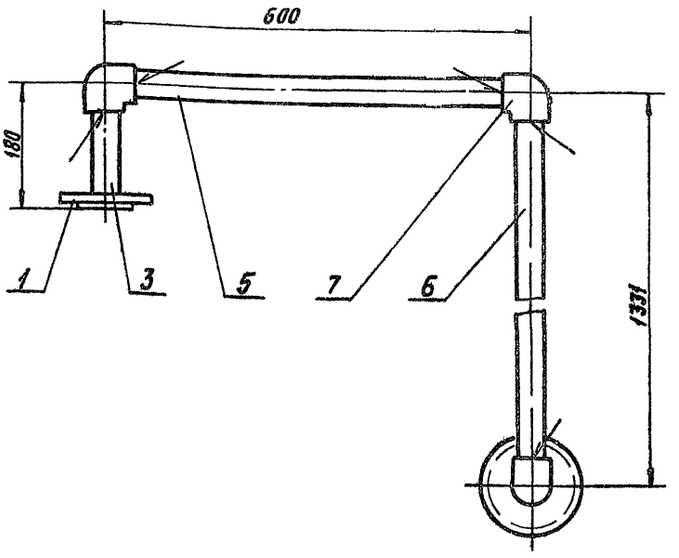

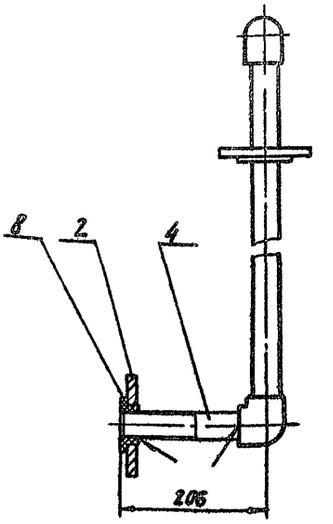

1 Размеры для справок

2 Сварку выполнить по ОСТ 6-05-367-74

Изм	Лист	N докум	Подп	Дата	Д24В 027 160СБ			
Разраб		Мордвинкин			Трубопровод	Лит	Масса	Масшт
Пров.		Мордвинкин				Н	3,6	1:5
Т контр						Лист	Листов 1	
Н контр		Мюнтер				ГПИ Горьковский САНТЕХПРОЕКТ		
Утв								

Формат А3

Д24В 027 170

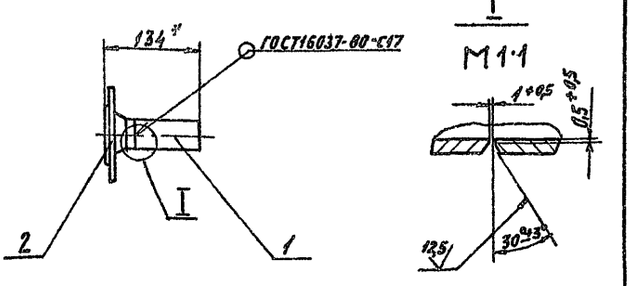

* Размеры для справок

Формат	Зона	Поз	Обозначение	Наименование	Кол-во	Прим
				Детали		
Б4		1	Д24В 027 089	Патрубок		
				Труба 40х4 ГОСТ 8734-75 / Д ГОСТ 8733-74		
				L = 89 h14 (125)	1	0,32кг
				Стандартные изделия		
		2		Фланец 1-32-10 Ст 25 ГОСТ 12821-80	1	

Изм	Лист	N докум	Подп	Дата	Д24В 027 170			
Разраб		Мордвинкин			Трубопровод	Лит	Масса	Масшт
Пров		Мордвинкин				Н	1,9	1:5
Т контр						Лист	Листов 1	
Н контр		Мюнтер				ГПИ Горьковский САНТЕХПРОЕКТ		

Формат	Зона	Поз	Обозначение	Наименование	Кол-во	Прим
				Документация		
А3			Д24В 027 180СБ	Сборочный чертеж		
				Детали		
А4		1	Д24В 027 091	Шпилька	2	
				Переменные данные для исполнений		
				Д24В 027 180		
				Детали		
А4		2	Д24В 027 092	Скоба	1	
				Д24В 027 180-01		
				Детали		
А4		2	Д24В 027 092-01	Скоба	1	
				Д24В 027 180-02		
				Детали		
А4		2	Д24В 027 092-02	Скоба	1	

Изм	Лист	N докум	Подп	Дата	Д24В 027 180			
Разраб		Мордвинкин			Хомут	Лит	Лист	Листов
Пров		Мордвинкин				Н		1
Нач отд						ГПИ Горьковский САНТЕХПРОЕКТ		
Н контр		Мюнтер						
Утв								

Формат А4

Серия 5.903-10 Выпуск 2-3

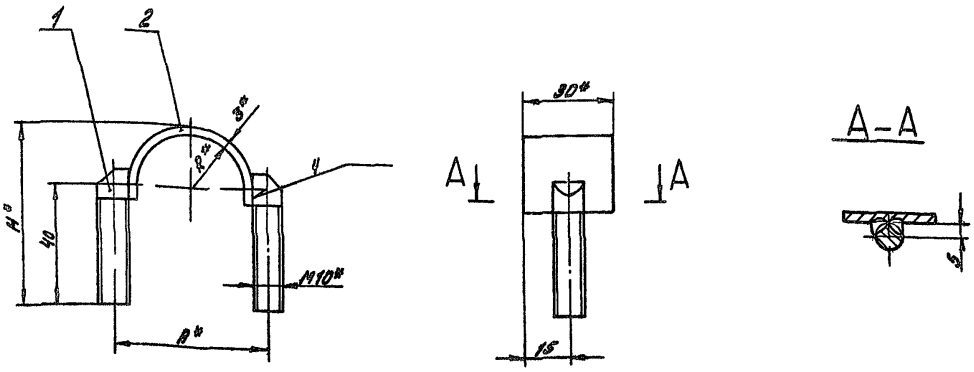

Обозначение	Размеры, мм			Масса, кг
	A*	H*	R	
Д 248.027.180	50	60	17	0,11
-01	58	64	21	0,12
-02	68	69	26	0,13

1.* Размеры для справок
2. ± 1T16/2
3 Сварка ручная дуговая

Изм.	Лист	№ докум.	Подп.	Дата	Д 248 027.180			
Разраб.		Мордвинкин		9.11.89	Хомут	Лит.	Масса	Масштаб
Пров.		Мордвинкин				И	См табл.	–
Т.контр.						Лист	Листов	
Н.контр.		Мюнтер				ГПИ Горьковский Сантехпроект		
Утв.								

Формат А3

Д 248.027.091

12,5 (√)

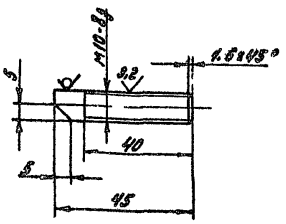

h14, ± 1T14/2

Изм.	Лист	№ докум.	Подп.	Дата	Д 248 027.091			
Разраб.		Мордвинкин		9.11.89	Шпилька	Лит.	Масса	Масштаб
Пров.		Мордвинкин				И	0,03	1:1
Т.контр.						Лист	Листов	
Н.контр.		Мюнтер			Круг 10-В ГОСТ 2590-71 / В Ст3сп ГОСТ 535-79	ГПИ Горьковский Сантехпроект		

Д 248.027.092

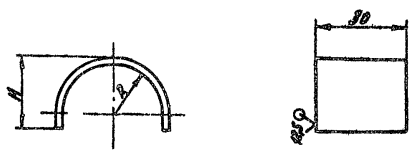

Обозначение	Размеры, мм		Масса, кг
	H	R	
Д 248.027 092	25	17	0,05
-01	29	21	0,06
-02	34	26	0,07

± 1T16/2

Изм.	Лист	№ докум.	Подп.	Дата	Д 248 027092			
Разраб.		Мордвинкин		9.11.89	Скоба	Лит.	Масса	Масштаб
Пров.		Мордвинкин				И	См. табл.	–
Т.контр.						Лист	Листов 1	
Н.контр.		Мюнтер			Лист Б-ПН-3 ГОСТ 19903-74 / 3-IV-Н-8 Ст3сп ГОСТ 15523-70	ГПИ Горьковский Сантехпроект		

Инв. № подл. | Подп. и дата | Взам. инв. № | Инв. № дубл. | Подп. и дата

Формат	Зона	Поз.	Обозначение	Наименование	Кол.	Примечание
				Документация		
А4			Д24В 027 190СБ	Сборочный чертеж		
				Детали		
А4		1	Д24В 027 003	Фланец	1	
		2	-01	Фланец	1	
Б4		3	Д24В 027 093	Патрубок		
				Труба ПНД 32с механическая		
				ГОСТ 18599-83		
				$L=90\ h14^{-0,25}$	1	0,02 кг
				Стандартные изделия		
				Фланцы ГОСТ 12820-80		
		–		1-25-6 Ст 25 (заготовка		
				для Д24В 027003)		
		–		1-25-10 Ст 25 (заготовка		
				для Д24В 027 003-01)		
		4		Втулка ПНП 32с		
				ОСТ 6-05-367-74	2	

Инв. № подл. | Подпись и дата | Взам. инв. № | Инв. № дубл. | Подпись и дата

Изм.	Лист	№ докум.	Подп.	Дата
Разраб.		Мордвинкин		9.11.89
Провер.		Мордвинкин		
Нач. отд.				
Н. контр.		Мюнтер		
Утв.				

Д24В 027.190

Трубопровод

Лит.	Масса	Масштаб
И		
Лист	Листов	
1		

ГПИ Горьковский САНТЕХПРОЕКТ

Формат А4

Д24В 027 190СБ

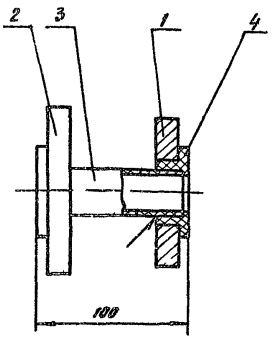

1 Размеры для справок

2 Сварку выполнить по ОСТ 6-05-367-74

Инв. № подл. | Подпись и дата | Взам. инв. № | Инв. № дубл. | Подпись и дата

Д24В 027 190СБ

Трубопровод

Лит.	Масса	Масштаб
И	1,4	1:2
Лист	Листов	
1		

ГПИ Горьковский САНТЕХПРОЕКТ

Копировал Кульбакина Формат А4

Формат	Зона	Поз.	Обозначение	Наименование	Кол.	Примечание
				Документация		
А2			Д23В 095 000СБ	Сборочный чертеж		
				Сборочные единицы		
А4		1	Д23В 095 010	Бак	1	
А4		2	Д23В 095 020	Отвод	1	
А4		3	Д23В 095 030-01	Крышка	1	
				Детали		
А3		4	Д23В 095 001-02	Фланец	2	
А4		5	Д23В 095 002	Прокладка	2	
		6	-01	Прокладка	3	
		7	-02	Прокладка	1	
				Стандартные изделия		
		8		Трубка 20-2,5-1500		
				ГОСТ 8446-74	1	
		9		Болт М10-6g×25.36 ГОСТ 7798-70	12	
		10		Шпилька М10-6g×40.46		
				ГОСТ 22032-76	28	
		11		Гайка М10.4 ГОСТ 5915-70	40	
				Прочие изделия		
		12		Запорное устройство указате-		
				ля уровня вентильного типа		
				цапковое 12кч 13бк4		
				ТУ 26-07-1093-74	1	

Инв. № подл. | Подпись и дата | Взам. инв. № | Инв. № дубл. | Подпись и дата

Изм.	Лист	№ докум.	Подп.	Дата
Разраб.		Мордвинкин		9.11.89
Провер.		Мордвинкин		
Нач. отд.		Вольский		
Н. контр.		Мюнтер		
Утв.				

Д23В 095 000

Бак свежего раствора соли V=1,5 м³

Лит.	Масса	Масштаб
И		
Лист	Листов	
1		

ГПИ Горьковский САНТЕХПРОЕКТ

Формат А4

Д23В 095 002

Рис 1

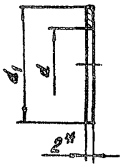

Рис 2

Остальное - см. рис 1

Допускается изготовление из 2* частей

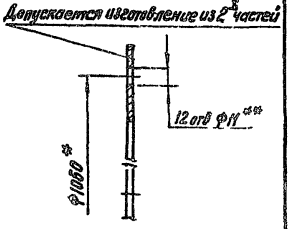

Обозначение	Рис.	Размеры d	Размеры d_1	Материал	Масса, кг
Д23В 095 002	1	28	48	Лист ФФ-4-2,0 ГОСТ 21000-81	0,003
-01		33	60		0,05
-02	2	1000	1100	Пластина Т, лист ТКРШ-С-2 4,1 ГОСТ 7338-77	0,49

1* Размеры для справок

2* Обработать по сопрягаемой детали

в h14; h14

Инв. № подл. | Подпись и дата | Взам. инв. № | Инв. № дубл. | Подпись и дата

Д23В 095 002

Прокладка

Лит.	Масса	Масштаб
И	см табл.	–
Лист	Листов	
1		

ГПИ Горьковский САНТЕХПРОЕКТ

См. табл.

Копировал Кульбакина Формат А4

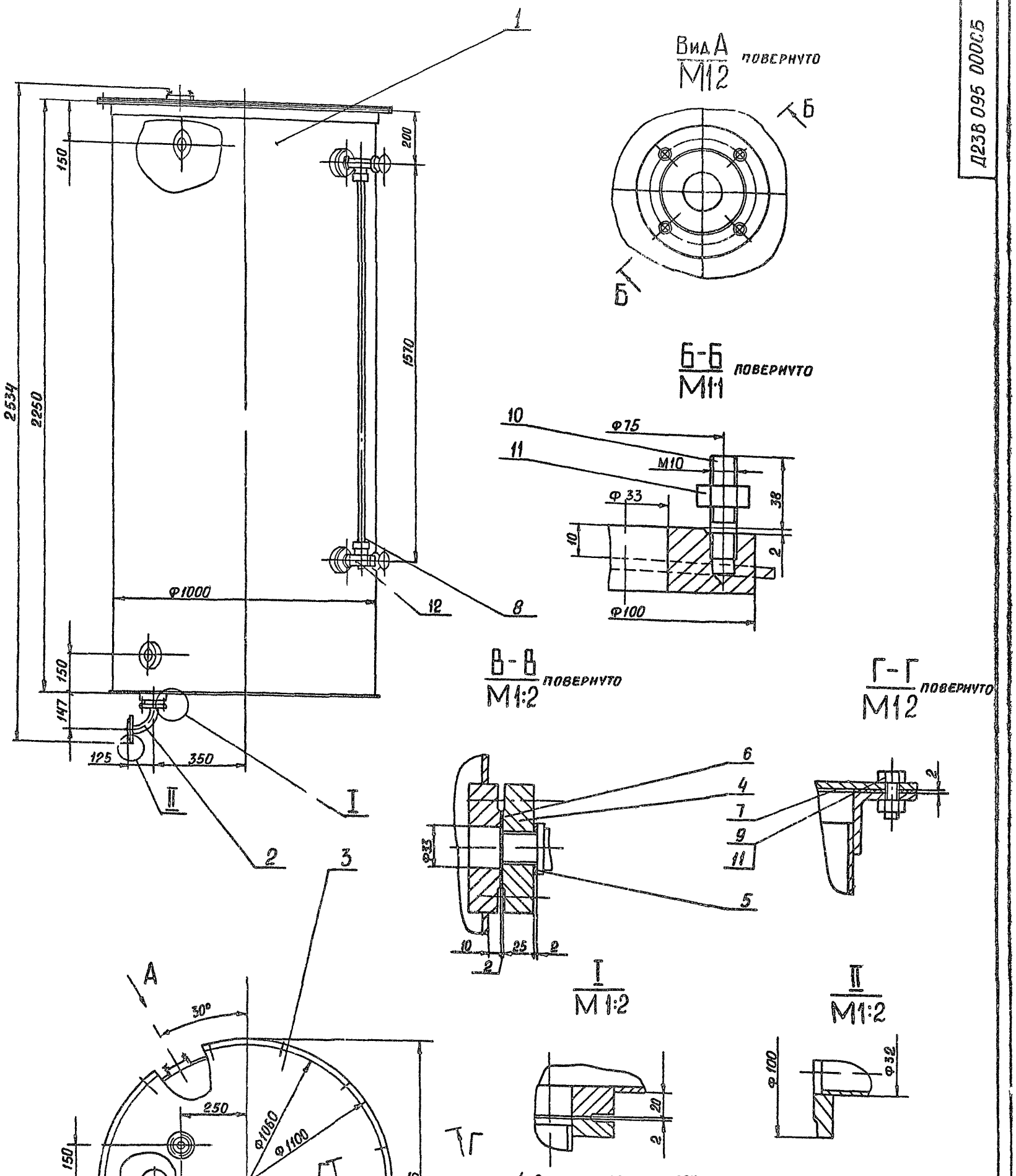

1 Размеры для справок

2 Покрытие внутренней поверхности эпоксидное шпатлёвка - 2 слоя ЭП 0010 ГОСТ 10277-76, ткань фильтровальная из стеклянных крученых комплексных нитей ТСФ (7-А) - 6П ГОСТ 19146-74, шпатлевка ЭП-0010 - 2 слоя ГОСТ 10277-76

Покрытие наружной поверхности - эмаль ХВ-785 ГОСТ 7313 75

3. Испытать на герметричность по ОСТ 5 1180-87 наливом воды на полную высоту Течь не допускается

					Д23В 095 000СБ			
Изм	Лист	№ докум	Подп	Дата	БАК СВЕЖЕГО РАСТВОРА СОЛИ V = 15 м³	Лит	Масса	Масштаб
Разраб		Мордвинкин		9 11 89		И	317	1 10
Пров		Мордвинкин				Лист	Листов 1	
Т. контр						ГПИ ГОРЬКОВСКИЙ САНТЕХПРОЕКТ		
Нач отд		Вольский						
Н. контр		Мюнтер						
Утв								

Инв № подл | Подп и дата | Взам инв № | Инв № дубл | Подп и дата

Д23В 095 001

12,5 (V)

Серия 5 903-10 Выпуск 2-3 Альбом 3

Рис 1

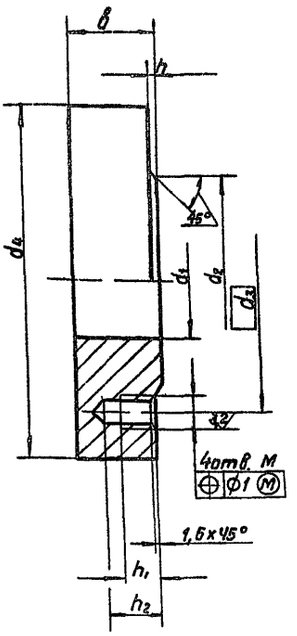

Рис 2

Остальное см рис 1

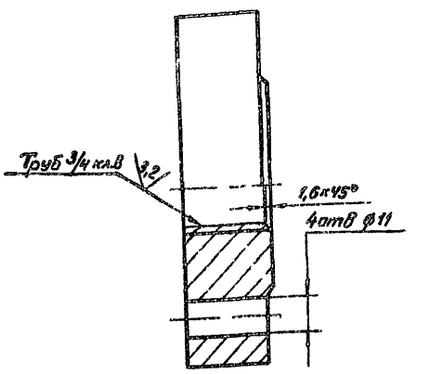

Обозначение	Рис	Размеры, мм									Материал	Масса кг
		М	d_1	d_2	d_3	d_4	h	h_1	h_2	в		
Д23В 095 001	1	М10 7Н	33	60	75	100	2	10	16	25	ВСт3Сп ГОСТ 380-71	14
-01		М12-7Н	46	80	100	130	3	12	19	30		27
-02	2	—	—	60	75	100	2	—	—	25	Сталь 12×18Н10Т ГОСТ 5632-72	14

$H14,\ h14 \pm \frac{IT14}{2}$

Изм	Лист	№ докум.	Подп.	Дата
Разраб		Мордвинкин		9.11.89
Прав		Мордвинкин		
Т.контр.				
Н контр		Мюнтер		
Утв				

Д23В 095 001

Фланец

Лит.	Масса	Масштаб
И	См табл	–

Лист | Листов 1

См табл

ГПИ Горьковский сантехпроект

Формат А3

Инв. № подл. | Подп. и дата | Взам. инв. № | Инв. № дубл. | Подп. и дата

Формат	Зона	Поз	Обозначение	Наименование	Кол.	Примеч.
				Документация		
А2			Д23В 095 010СБ	Сборочный чертеж		
				Детали		
А3		1	Д23В 095 001	Фланец	5	
А4		2	Д23В 095 003	Фланец	1	
А4		3	Д23В 095 004	Дно	1	
			Переменные данные для исполнений			
				Д23В 095 010		
				Детали		
А3		4	Д23В 095 005	Обечайка	1	
				Д23В 095 010-01		
				Детали		
А3		4	Д23В 095 005-01	Обечайка	1	

Д23В 095 010

Изм	Лист	№ докум	Подп	Дата
Разраб		Мордвинкин		9.11.89
Провер.		Мордвинкин		
Нач отд				
Н контр		Мюнтер		
Утв				

Бак

Лит	Лист	Листов
И		1

ГПИ Горьковский сантехпроект

Формат А4

Инв. № подл. | Подп. и дата | Взам. инв. № | Инв. № дубл. | Подп. и дата

Д23В 095 003

12,5 (V)

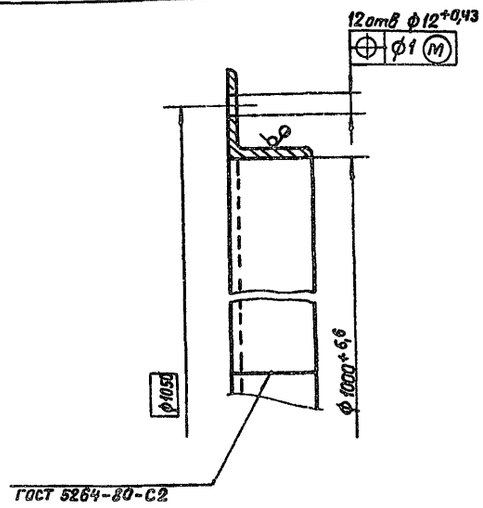

Д23В 095 003

Изм	Лист	№ докум	Подп	Дата
Разраб		Мордвинкин		9.11.89
Прав.		Мордвинкин		
Т контр				
Н контр		Мюнтер		
Утв				

Фланец

Лит.	Масса	Масштаб
И	12,1	1 2

Лист | Листов 1

Уголок 50×50×4 Б ГОСТ 8509-86 / ВСт3Сп, ГОСТ 535-79

ГПИ Горьковский сантехпроект

23056-23 31

Формат А4

Рис 1

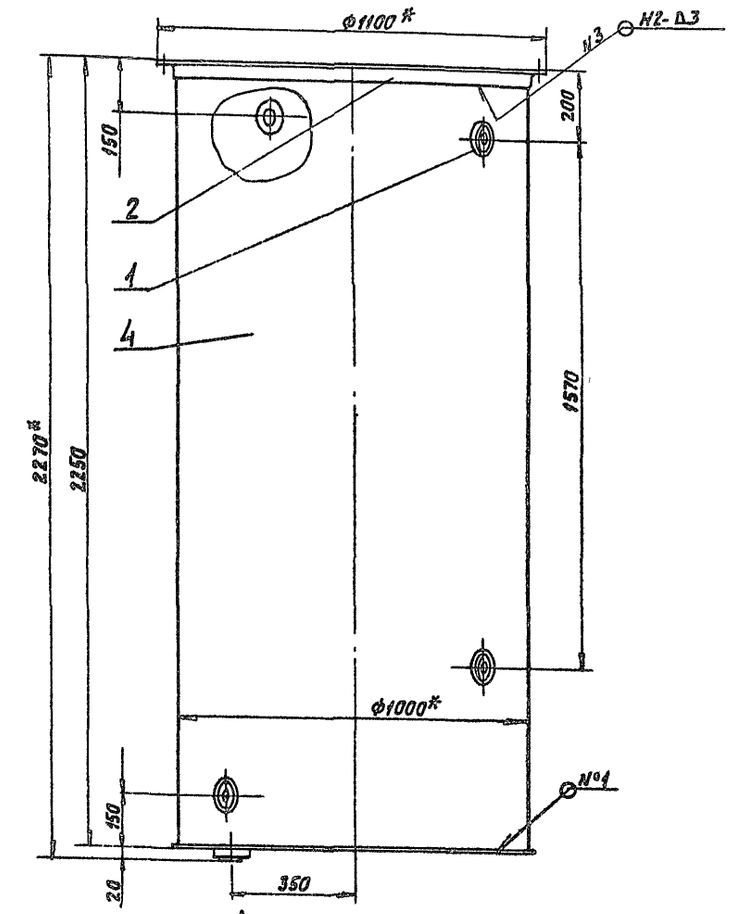

Рис 2

Остальное- см рис 1

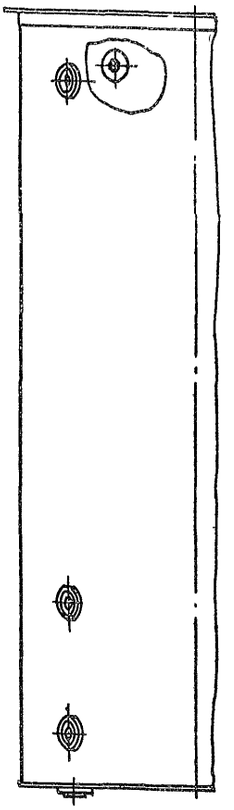

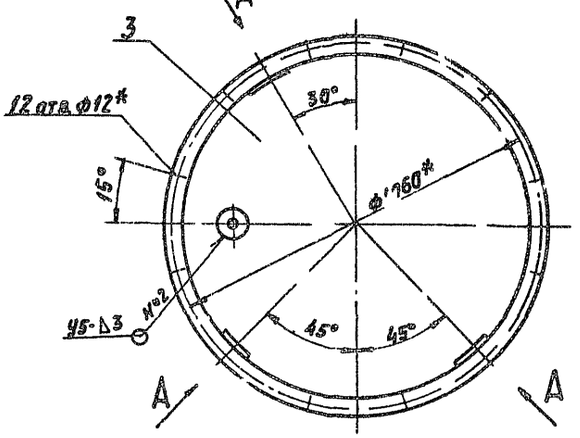

Б-Б

М1 1

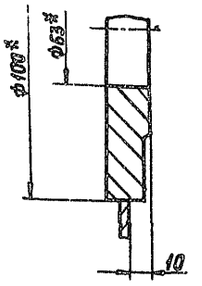

Обозначение	Рис
Д23В. 095 010	1
-01	2

Вид А поверн что

М1·2

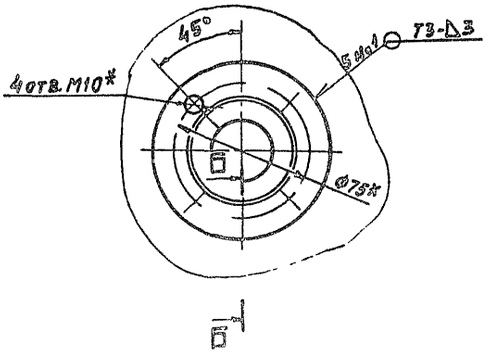

1 * Размеры для справок

2 $\pm\frac{IT16}{2}$

3 Сварные швы по ГОСТ 5264-80 Швы зачистить Шероховатость сварных швов 25√

					Д23В 095 010СБ			
Изм	Лист	N докум	Подп	Дата	Бак	Лит	Масса	Масшт
Разраб		Мордвинкин		9.11.85		И	267,5	1:10
Пров		Мордвинкин				Лист	Листов 1	
Т контр						ГПИ Горьковский Сантехпроект		
Нач отд								
Н контр		Мюнтер						
Утв								

Инв N подл | Подп и дата | Взам инв N | Инв N дубл | Подп и дата

Д238 095 004

Альбом 3
Серия 5.903-10 Выпуск 2-3

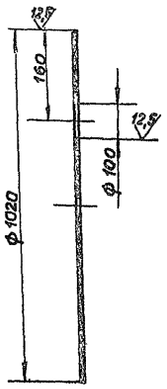

H14, h14

Изм.	Лист	№ докум.	Подп.	Дата
Разраб.		Моравинский		9.11.79
Прав.		Моравинский		
Т.контр.				
Н.контр.		Мюнтер		
Утв.				

Д238 095 004

Днд

Лит	Масса	Масштаб
И	31,7	1:10

Лист | Листов 1

Лист Б-ПН-5, ГОСТ 19903-74
ВСт3Сп ГОСТ 14637-79

ГПИ Горьковский сантехпроект

Формат А4

Формат	Зона	Поз.	Обозначение	Наименование	Кол.	Примеч.
				Документация		
А3			Д238.095.020СБ	Сборочный чертеж		
				Детали		
А4		1	Д238.095.006	Отвод	1	
				Стандартные изделия		
		2		Фланец 1-25-6, ВСт3сп ГОСТ 12820-80	2	

Изм.	Лист	№ докум.	Подп.	Дата
Разраб.		Моравинский		9.11.79
Провер.		Моравинский		
Нач. отд.				
Н.контр.		Мюнтер		
Утв.				

Д238 095 020

Отвод

Лит	Лист	Листов
И		1

ГПИ Горьковский Сантехпроект

Формат А4

Д238 095 005

Рис 1

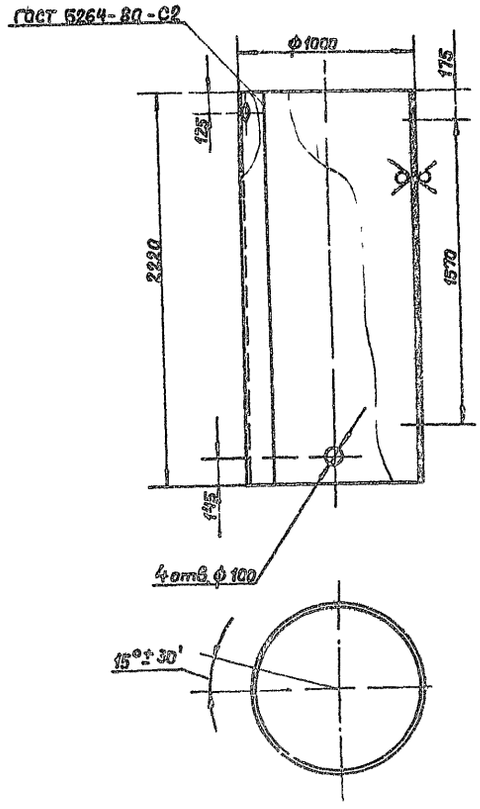

Рис. 2

Остальное - см. рис. 1

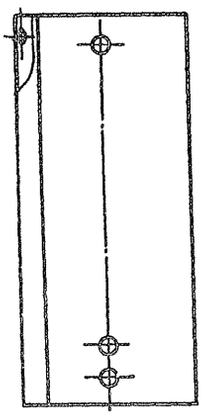

H16, h16, $\pm\frac{IT16}{2}$

Обозначение	Рис
Д238 095.005	1
-01	2

Изм.	Лист	№ докум.	Подп.	Дата
Разраб.		Моравинский		9.11.79
Прав.		Моравинский		
Т.контр.				
Н.контр.		Мюнтер		
Утв.				

Д238.095.005

Обечайка

Лит	Масса	Масштаб
И	216,7	1:20

Лист | Листов 1

Лист Б-ПН-4 ГОСТ 19903-74
ВСт3Сп ГОСТ 14637-79

ГПИ Горьковский сантехпроект

Формат А3

Д23В.095.020СБ

Серия 5.903-10 Выпуск 2-3 Альбом 3

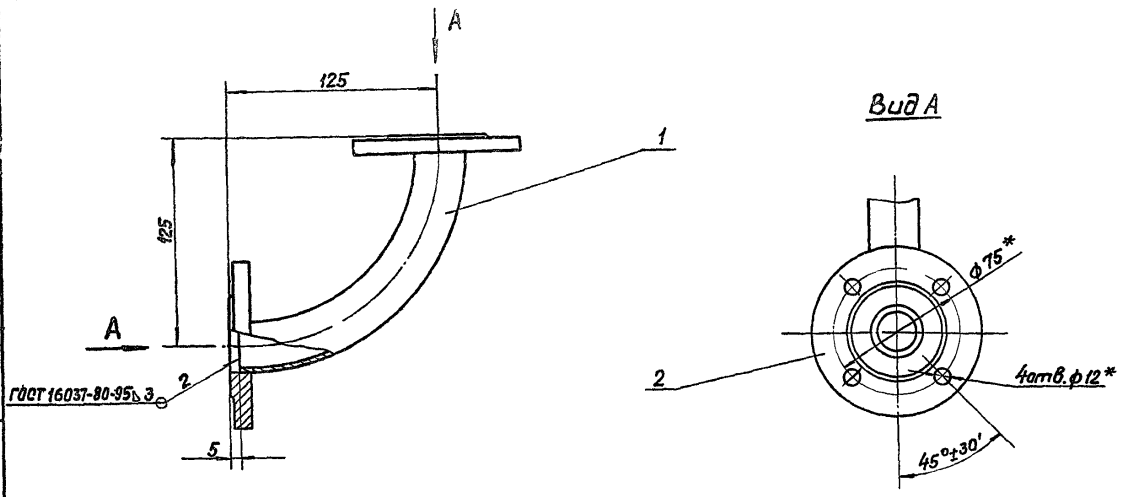

1 *Размеры для справок

2 ± 1Т16/2

Изм	Лист	№ докум	Подп	Дата	Д23В.095.020СБ			
Разраб		Мордвинкин		9.II.89	Отвод	Лит	Масса	Масштаб
Пров.		Мордвинкин				И	1,49	1:2
Т контр						Лист	Листов 1	
Н контр		Мюнтер				ГПИ Горьковский сантехпроект		
Утв.								

Формат А3

Д23В.095.006

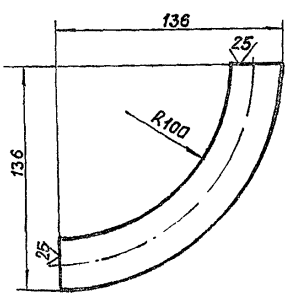

± 1Т16/2

Изм	Лист	№ докум	Подп	Дата	Д23В.095.006			
Разраб		Мордвинкин		9.II.89	Отвод	Лит	Масса	Масштаб
Пров.		Мордвинкин				И	0,39	1:2
Т контр						Лист	Листов 1	
Н контр		Мюнтер			Труба 32×3; ГОСТ 8734-75 / Д ГОСТ 8733-74	ГПИ Горьковский сантехпроект		
Утв.								

Формат А4

Формат	Зона	Поз.	Обозначение	Наименование	Кол.	Примеч
				Документация		
А3			Д23Б.095.030СБ	Сборочный чертеж		
			Переменные данные для исполнений			
				Д23В.095.030		
				Детали		
А3		1	Д23В.095.001-01	Фланец	1	
А4		2	Д23В.095.007	Крышка	1	
				Д23В.095.030-01		
				Детали		
А3		1	Д23В.095.001	Фланец	2	
А4		2	Д23В.095.007-01	Крышка	1	

Изм	Лист	№ докум	Подп	Дата	Д23В.095.030			
Разраб		Мордвинкин		9.II.89	Крышка.	Лит.	Лист	Листов
Пров.		Мордвинкин				И		1
Нач отд						ГПИ Горьковский сантехпроект		
Н.контр		Мюнтер						
Утв								

Формат А4

Рис 1

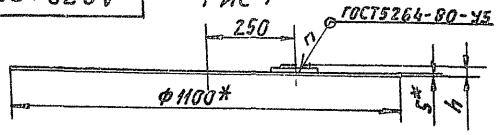

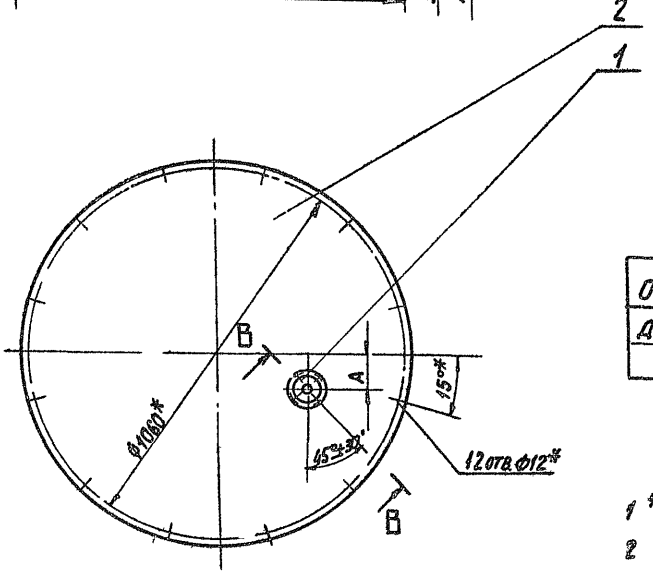

В-В
повернуто

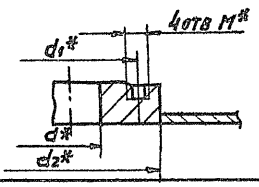

Рис 2

Остальное- см рис 1

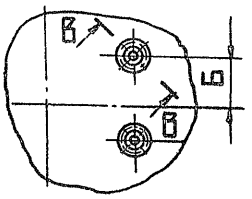

Обозначение	Рис	Размеры, мм							п
		А	Б	d*	d1*	d2*	М*	h	
Д23В 095 030	1	100	—	46	100	130	М12	30	1
—01	2	150	100	33	75	100	М10	25	2

1 * Размеры для справок

2 $\pm \frac{IT16}{2}$

Изм	Лист	N докум.	Подп.	Дата	Д23В 095 030СБ			
Разраб		Мордвинкин		9.11.89	Крышка	Лит	Масса	Масштаб
Пров		Мордвинкин				И	39,41	1:10
Т контр.						Лист	Листов 1	
Н контр.		Мюнтер				ГПИ горьковский САНТЕХПРОЕКТ		
Утв.								

Формат А3

Инв. № подл. | Подп. и дата | Взам. инв. № | Инв. № дубл. | Подп. и дата

Серия 5.903-10 Выпуск 2-3 Альбом 3

Д23В 095 007

12,5 (√)

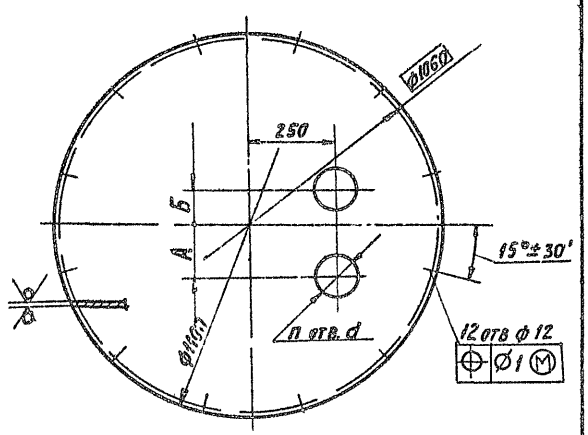

Обозначение	Размеры, мм				Масса кг
	А	Б	d	h	
Д23В 095 007	100	—	130	1	36,71
—01	150	100	100	2	36,61

H14, h14 $\pm \frac{IT14}{2}$

Изм	Лист	N докум	Подп	Дата	Д23В 095 007			
Разраб		Мордвинкин		9.11.89	Крышка	Лит	Масса	Масштаб
Пров		Мордвинкин				И	См табл	—
Т контр.						Лист	Листов 1	
Н контр.		Мюнтер			Лист Б-ПН 5 ГОСТ 19903-74 В Ст3сп ГОСТ 14637-79	ГПИ горьковский САНТЕХПРОЕКТ		

Формат А4

Инв. № подл. | Подп. и дата | Взам. инв. № | Инв. № дубл. | Подп. и дата

Формат	Зона	Поз	Обозначение	Наименование	Кол	Примеч
				Документация		
А2			Д23В 096 000СБ	Сборочный чертеж		
				Сборочные единицы		
А4		1	Д23В 095 010-01	Бак	1	
А4		2	Д23В 095 020	Отвод	1	
А4		3	Д23В 095 030	Крышка	1	
				Детали		
А3		4	Д23В 095 001-02	Фланец	2	
А4		5	Д23В 095 002	Прокладка	2	
		6	— 01	Прокладка	3	
		7	— 02	Прокладка	1	
				Стандартные изделия		
		8		Трубка 20-2,5-1500 ГОСТ 8446-74	1	
		9		Болт М10х2,5 46 ГОСТ 7798-70		
				Шпильки ГОСТ 22032-76		
		10		М10-6g х 40 46	20	
		11		М12-6g х 40 46	4	
				Гайки ГОСТ 5915-70		
		12		М10 4	20	
		13		М12 4	4	
				Прочие изделия		
		14		Запорное устройство указателя уровня вентильного типа цапковое 12 нж 13бк4 ТУ 26-07-1093-74	1	

Инв. № подл.	Подп. и дата	Взам. инв. №	Инв. № дубл.	Подп. и дата	Д23В. 096 000			
Нач. отд.		Вольский			Бак повторного использования сам V=1,5 м³	Лит	Лист	Листов
Разраб		Мордвинкин				И	1	1
Пров		Мордвинкин				ГПИ горьковский САНТЕХПРОЕКТ		
Н контр.		Мюнтер						
Утв.								

Формат А4

Вид А
М1:2
повернуто

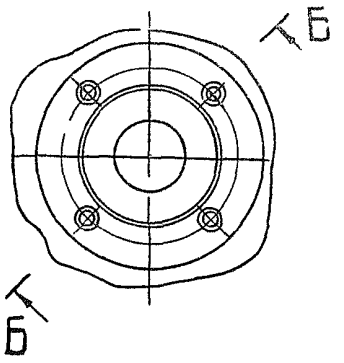

А-Б
М1:2
повернуто

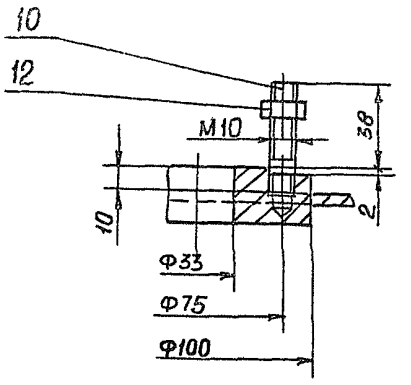

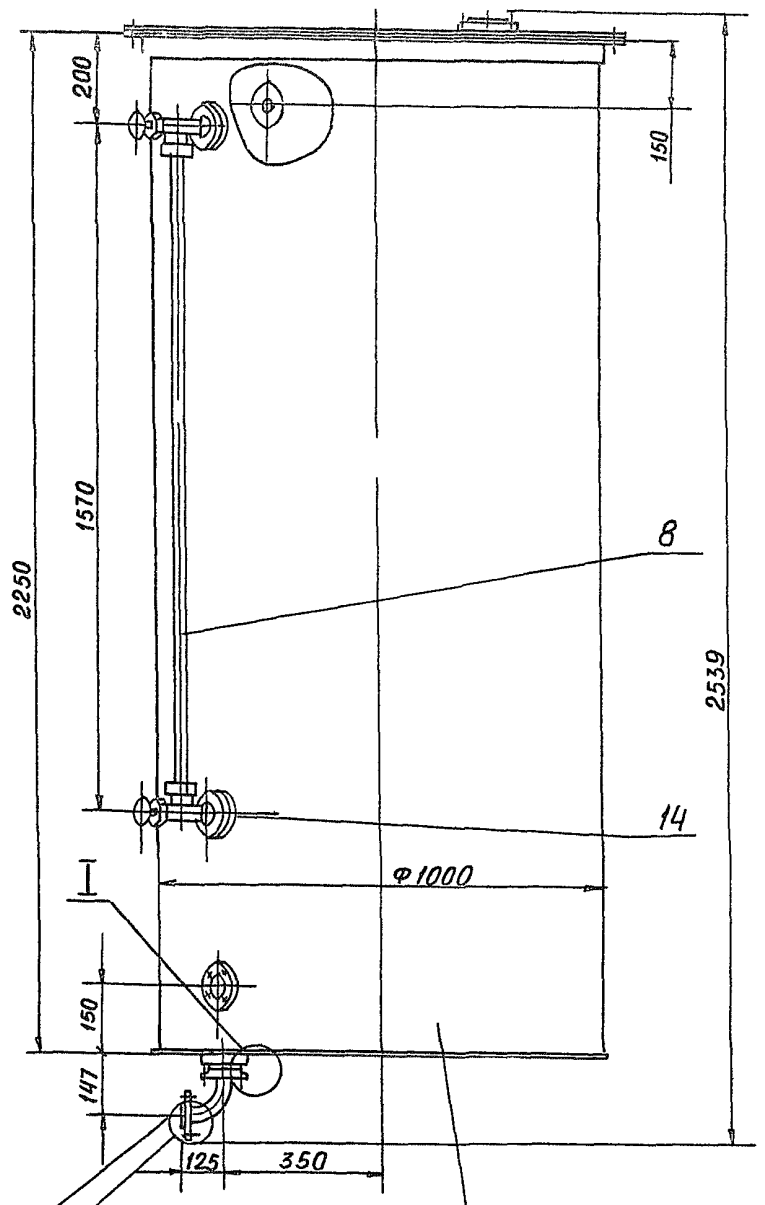

В-В
М1:2
повернуто

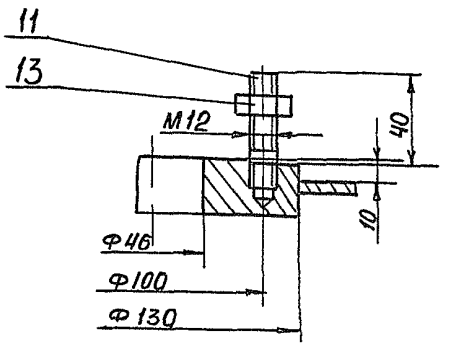

Г-Г
М1:2
повернуто

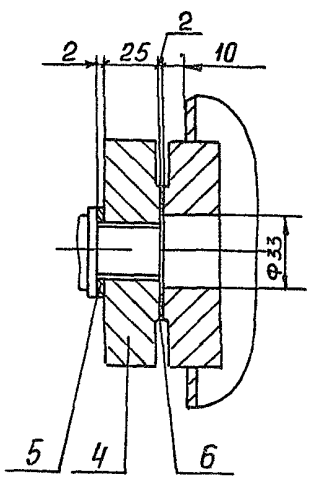

Д-Д
М12
повернуто

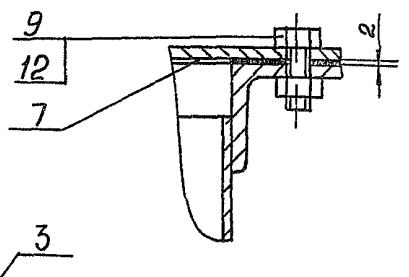

I
М1:2

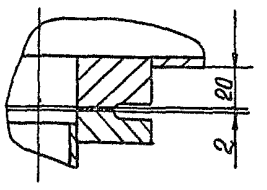

II
М1:2

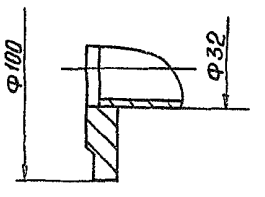

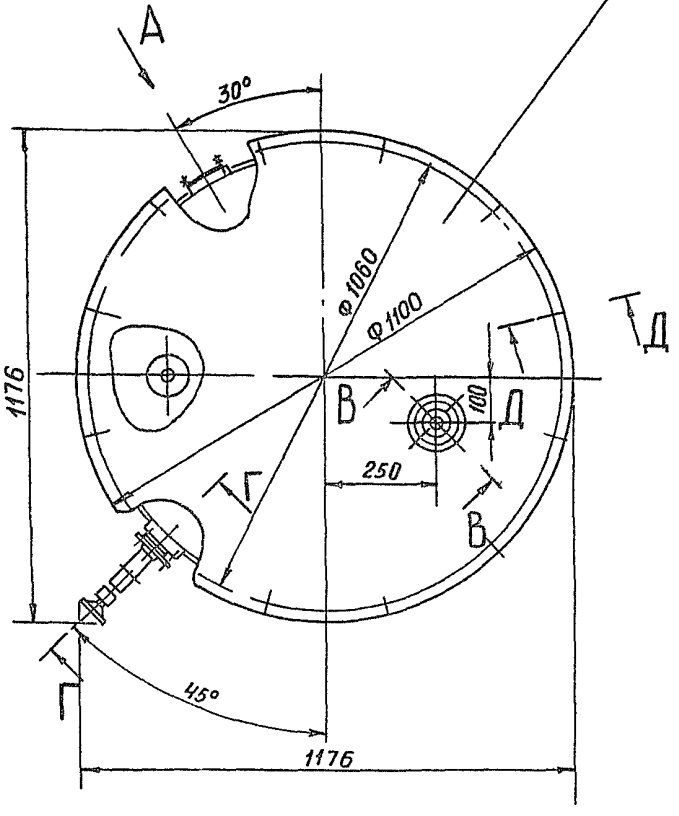

1 Размеры для справок

2 Покрытие внутренней поверхности эпоксидное шпатлевка - 2слоя ЭП-0010 ГОСТ 10277-76, ткань фильтровальная из стеклянных крученых комплексных нитей ТСФ (7-А)- БП ГОСТ 19146- 74, шпатлевка ЭП-0010 -2 слоя ГОСТ 10277-76

Покрытие наружной поверхности- эмаль ХВ- 785 ГОСТ 7313-75

3 Испытать на герметричность наливом воды на полную высоту Течь не допускается

Изм	Лист	№ докум	Подп	Дата
Разраб		Мордвинкин		9.11.89
Пров		Мордвинкин		
Т контр				
Нач отд		Вольский		
Н контр		Мюнтер		
Утв				

Д23В 09б 000СБ

Бак повторного использования солн! - 7,5м³

Лит	Масса	Масштаб
И	317	1 10

Лист	Листов 1

ГПИ Горьковский САНТЕХПРОЕКТ

Инв № подл | Подп и дата | Взам инв № | Инв № дубл | Подп и дата

Серия 5.905-10 Выпуск 2-3 Альбом 3

Формат	Зона	Поз	Обозначение	Наименование	Кол	Примечание
				Документация		
А4			Д12В 171 000СБ	Сборочный чертеж		
А3			Д12В 171 000ЭЗ	Схема автоматизации		
				Прочие изделия		
		1		Установка манова-куумметра		
				МВПЧ-У-3 кгс/см²		
				ТУ 2502-180335-84		
				ТКЧ-3137-70	1	
		2		Установка мано-метра		
				МПЧ-У-4 кгс/см²		
				ТУ 2502-180335-84		
				ТКЧ-3137-70	1	

Инв.№ подл. | Подп. и дата | Взам. инв.№ | Инв.№ дубл. | Подп. и дата

Изм.	Лист	№ докум.	Подп.	Дата	Д12В 171 000			
Разраб.		Митяков			Блок регенерации БР установка приборов контроля и автоматизации	Лит.	Лист	Листов 1
Пров.		Харитонова						
Т. контр.						ГПИ Горьковский Сантехпроект		
Нач. отд.		Борисов						
Н. контр.		Мюнтер						
Утв.								

Формат А4

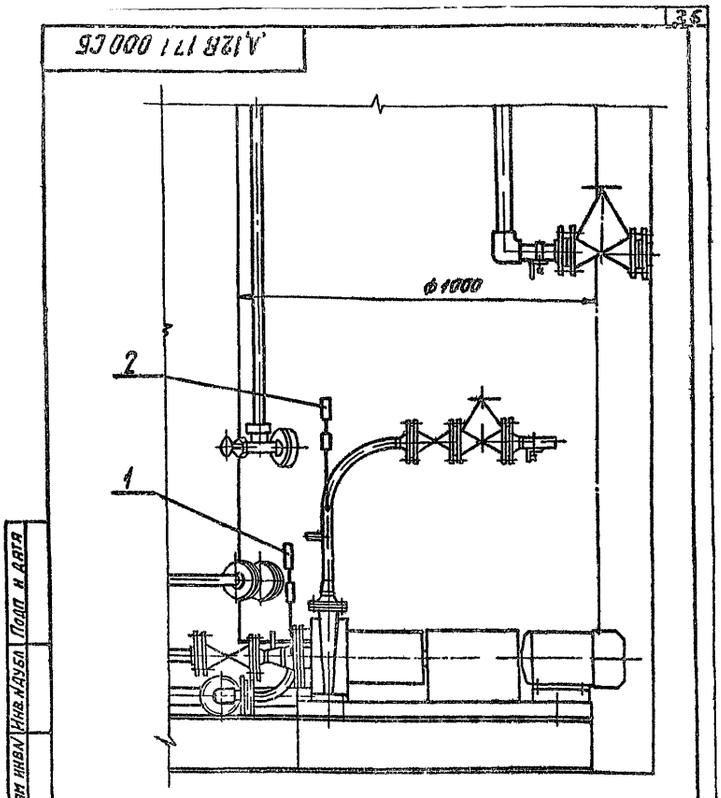

Изм.	Лист	№ докум.	Подп.	Дата	Д12В.171 000СБ			
Разраб.		Митяков			Блок регенерации БР Установка приборов контроля и автоматизации	Лит.	Масса	Масштаб
Пров.		Харитонова				И	—	—
Т. контр.						Лист	Листов 1	
Нач. отд.		Борисов				ГПИ Горьковский Сантехпроект		
Н. контр.		Мюнтер						
Утв.								

Инв.№ подл. | Подп. и дата | Взам. инв.№ | Инв.№ дубл. | Подп. и дата

Формат А4

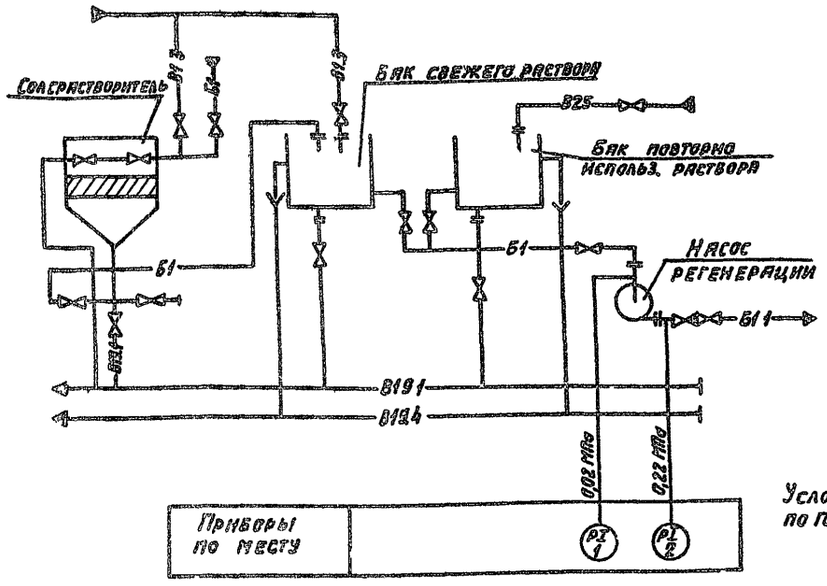

Условные обозначения приборов приняты по ГОСТ 21 404-85

Изм.	Лист	№ докум.	Подп.	Дата	Д12А 171. 000ЭЗ			
Разраб.		Митяков		9.11.95	Блок регенерации БР Схема автоматизации	Лит.	Масса	Масшт.
Пров.		Харитонов				И	—	—
Т. контр.						Лист	Листов 1	
Н. контр.		Мюнтер				ГПИ Горьковский Сантехпроект		
Нач. отд.		Борисов						
Утв.								

Инв.№ подл. | Подп. и дата | Взам. инв.№ | Инв.№ дубл. | Подп. и дата

Формат А3

Инв.№подл. | Подп. и дата | Взам.инв.№ | Инв.№дубл. | Подп. и дата

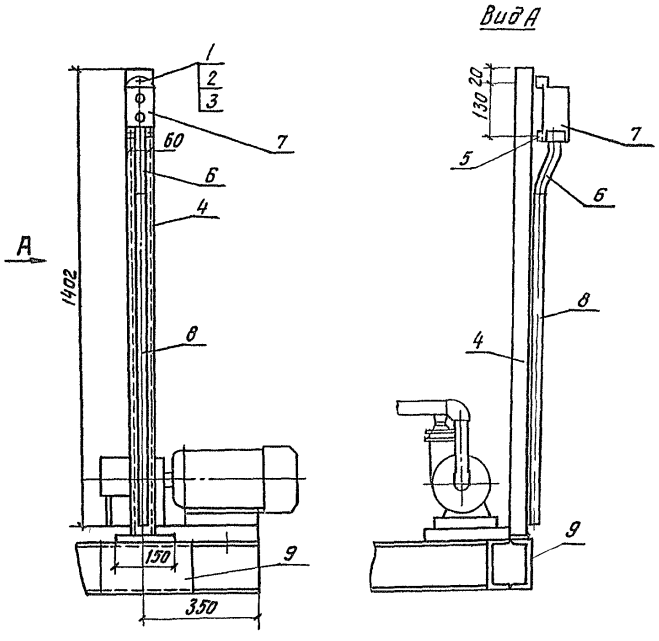

Спецификация

Формат	Зона	Поз	Обозначение	Наименование	Кол	Примечание
				Стандартные изделия		
		1		Винт М5х16 ГОСТ 1491-80*	3	
		2		Шайба 5 ГОСТ 11371-78*	3	
				Изделия заводов ГЭМ		
		3		Гайка закладная К605 УХЛ 2 ТУ36-1953-80	3	
		4		Стойка К314 УХЛ 2, ТУ 36-22-85	1	
		5		Профиль К101/1У2 ТУ 36-1434-82, L=75мм	2	
				Прочие изделия		
		6		Рукав металлический		
				Р3-Ц-Х-Ш22, L=350мм	1	
		7		Пост управления кнопочный ПКЕ 212-2У3,		
				ТУ16-642-006-83	1	
		8		Труба стальная легкая с полностью оплющенным гратам, ГОСТ 3262-75*,		
				ТУ 25 х 1,6, L=1000мм	1	
		9		Шлеллер N16, ГОСТ 8240-72*, L=200мм	1	2,84кг

Изм.	Лист	№ докум.	Подп.	Дата	ЭМ			
					Блок регенерации БР Установка кнопочного поста управления	Лит	Масса	Масшт
Нач.отд		Копейкин						
Н.контр.		Креймер				Лист	Листов 81	
Гл.спец.		Креймер				ГПИ Горьковский САНТЕХПРОЕКТ		
Рук.гр.		Боброва						

Копировал Кульбакина Формат А3

gost.e-ecolog.ru