ТИПОВАЯ ДОКУМЕНТАЦИЯ НА КОНСТРУКЦИИ, ИЗДЕЛИЯ И УЗЛЫ ЗДАНИЙ И СООРУЖЕНИЙ

СЕРИЯ 5.903-10

БЛОКИ ВСПОМОГАТЕЛЬНОГО ОБОРУДОВАНИЯ ДЛЯ СТАНЦИЙ ВОДОПОДГОТОВКИ КОТЕЛЬНЫХ УСТАНОВОК

ВЫПУСК 5-1

БЛОКИ МАГНИТНЫХ АППАРАТОВ

Сан-10 90(5-1) Инв. 2404 Серия 5.903-10 Выпуск 5-1

РАБОЧИЕ ЧЕРТЕЖИ

РАЗРАБОТАНЫ:
ГПИ САНТЕХПРОЕКТ ГОССТРОЯ СССР

Главный инженер института Ю.И.Шиллер
Главный инженер проекта Н.И.Тарских

Утвержден МЖКХ СССР
протоколом от 10 декабря 1987г.
введены в действие институтом
Гипротехмонтаж приказом
от 30 декабря 1987 г. №99

ПРОЕКТНЫЙ КАБИНЕТ АФОТ «НЕФТЕГАЗПРОЕКТ»
Инв. 2404
gost.e-ecolog.ru

Содержание

Обозначение	Наименование	Стр.
	Содержание	2, 3
А24В 036.000Д	Блоки магнитных аппаратов Технические требования	4
А24В 038.028	Фланец	
А24В 036.000СТ	Блок магнитных аппаратов БМА-50 Технологическая схема	5
А24В 036.000	Блок магнитных аппаратов БМА-50	
А24В 036.000СБ	Блок магнитных аппаратов БМА-50	6
А24В 036.010	Трубопровод	7
А24В 036.007	Труба	
А24В 036.008	Патрубок	
А24В 036.020	Трубопровод	8
А24В 036.015	Труба	
А24В 036.018	Патрубок	
А24В 036.010СБ	Трубопровод	9
А24В 036.020СБ	Трубопровод	
А24В 036.030	Трубопровод	10
А24В 036.060	Трубопровод	
А24В 036.044	Накладка	
А24В 039.011	Труба	
А24В 036.030 СБ	Трубопровод	11
А24В 036.060 СБ	Трубопровод	
А24В 036.040	Опора	12
А24В 036.040 СБ	Опора	
А24В 036.050	Опора	
А24В036.050 СБ	Опора	
А24В 036.070	Опора	13
А24В 036.070СБ	Опора	
А24В 037.005	Труба	
А24В 037.006	Труба	
А24В 037.000СТ	Блок магнитных аппаратов БМА-100 Технологическая схема	14
А24В 037.000	Блок магнитных аппаратов БМА-100	
А24В 037.000СБ	Блок магнитных аппаратов БМА-100	15
А24В 037.010	Трубопровод	16
А24В 037.010СБ	Трубопровод	
А24В 037.020	Трубопровод	17
А24В 037.020СБ	Трубопровод	
А24В 037.030	Трубопровод	18
А24В 037.030СБ	Трубопровод	
А24В 037.040	Опора	
А24В 037.040СБ	Опора	

Обозначение	Наименование	Стр.
А24В 038.000СТ	Блок магнитных аппаратов БМА-6 Технологическая схема	19
А24В 038.000	Блок магнитных аппаратов БМА-6	
А24В 038.000СБ	Блок магнитных аппаратов БМА-6	20
А24В 038.010	Трубопровод	21
А24В 038.010СБ	Трубопровод	
А24В 038.020	Трубопровод	22
А24В 038.020СБ	Трубопровод	
А24В 038.004	Труба	23
А24В 038.005	Патрубок	
А24В 038.012	Труба	
А24В 038.029	Патрубок	
А24В 038.030	Опора	24
А24В 038.030СБ	Опора	
А24В 038.040	Опора	
А24В 038.040СБ	Опора	
А24В 038.050	Опора	25
А24В 038.050СБ	Опора	
А24В 038.060	Трубопровод	
А24В 038.060СБ	Трубопровод	
А24В 038.070	Трубопровод	26
А24В 038.070СБ	Трубопровод	
А24В 038.080	Патрубок	
А24В 038.080СБ	Патрубок	
А24В039.000СТ	Блок магнитных аппаратов БМА-9 Технологическая схема	27
А24В 039.000	Блок магнитных аппаратов БМА-9	
А24В 039.000СБ	Блок магнитных аппаратов БМА-9	28
А24В 039.010	Трубопровод	29
А24В 039.010СБ	Трубопровод	
А24В 039.020	Трубопровод	30
А24В 039.020СБ	Трубопровод	
А24В 039.030	Опора	31
А24В 039.030СБ	Опора	
А24В 039.040	Опора	
А24В 039.040СБ	Опора	
А24В 040.000СТ	Блок магнитных аппаратов БМА-5 Технологическая схема	32
А24В 040.000	Блок магнитных аппаратов БМА-5	
А24В 040.000СБ	Блок магнитных аппаратов БМА-5	33
А24В 040.010	Трубопровод	34
А24В 040.010СБ	Трубопровод	

Продолжение содержания

Обозначение	Наименование	Стр.
А24В 040. 020	Трубопровод	35
А24В 040.020 СБ	Трубопровод	
А24В 040. 030	Патрубок	36
А24В 040. 040	Трубопровод	
А24В 040.040СБ	Трубопровод	
А24В 040. 003	Труба	
А24В 040.050	Опора	37
А24В 040.050СБ	Опора	
А24В 040.060	Опора	
А24В040. 060СБ	Опора	
А24В 041.000СТ	Блок магнитных аппаратов БМА-7,5 Технологическая схема	38
А24В 041.000	Блок магнитных аппаратов БМА-7,5	
А24В 041.000 СБ	Блок магнитных аппаратов БМА-7,5	39
А24В 041.010	Трубопровод	40
А24В 041. 010СБ	Трубопровод	
А24В 041.020	Трубопровод	41
А24В 041.020СБ	Трубопровод	
А24В 042.000СТ	Блок магнитных аппаратов БМА-20 Технологическая схема	42
А24В 042.000	Блок магнитных аппаратов БМА-20	
А24В 042.000СБ	Блок магнитных аппаратов БМА-20	43
А24В 042.010	Трубопровод	44
А24В 042.010СБ	Трубопровод	
А24В 042.020	Трубопровод	45
А24В 042.020СБ	Трубопровод	
А24В 042. 030	Опора	46
А24В 042.030СБ	Опора	
А24В 042. 040	Опора	
А24В 042.040СБ	Опора	
А24В 042. 050	Опора	47
А24В 042.050СБ	Опора	
А24В 042. 060	Опора	
А24В 042. 060СБ	Опора	
А24В 042. 004	Труба	48
А24В 042. 005	Патрубок	
А24В 042. 070	Трубопровод	
А24В 042. 070СБ	Трубопровод	
А24В 043. 000СТ	Блок магнитных аппаратов БМА-30 Технологическая схема	49
А24В 043. 000	Блок магнитных аппаратов БМА-30	
124В 043. 000СБ	Блок магнитных аппаратов БМА-30	50
А24В 043. 010	Трубопровод	51
А24В 043. 010СБ	Трубопровод	
А24В 043. 020	Трубопровод	52
А248 043. 020СБ	Трубопровод	
А24В 043. 030	Опора	53
А24В 043. 030СБ	Опора	
А24В 045. 050	Опора	
А24В 045. 050СБ	Опора	
А24В 044. 000СТ	Блок магнитных аппаратов БМА-400 Технологическая схема	54
А24В 044. 000	Блок магнитных аппаратов БМА-400	
А24В 044. 000СБ	Блок магнитных аппаратов БМА-400	55
А24В 044. 010	Трубопровод	56
А24В 044. 010СБ	Трубопровод	
А24В 044. 020	Трубопровод	57
А24В 044. 020 СБ	Трубопровод	
А24В 044. 030	Патрубок	58
А24В 044. 030СБ	Патрубок	
А243 044. 025	Накладка	
А24В. 044. 040	Патрубок	59
А24В 044. 040СБ	Патрубок	
А24В 044. 050	Опора	
А24В 044. 050СБ	Опора	
А24В 044. 060	Опора	60
А24В 044. 060СБ	Опора	
А24В 044. 070	Опора	
А24В 044. 070СБ	Опора	
А24В 045. 000СТ	Блок магнитных аппаратов БМА-600 Технологическая схема	61
А24В 045. 000	Блок магнитных аппаратов БМА-600	
А24В 045. 000СБ	Блок магнитных аппаратов БМА-600	62
А24В 045. 010	Трубопровод	63
А24В 045. 010СБ	Трубопровод	
А24В 045. 020	Трубопровод	64
А24В 045. 020СБ	Трубопровод	
А24В 045. 030	Трубопровод	65
А24В 045. 030СБ	Трубопровод	
А24В 045. 040	Опора	
А24В 045. 040СБ	Опора	

1. Технические требования распространяются на блоки магнитных аппаратов, предназначенных для использования в водоподготовительных установках для противонакипной магнитной обработки воды, применяемой в системах горячего водоснабжения и оборотного охлаждения.

2. Обозначения, типы, количество аппаратов в одном блоке и масса должны соответствовать таблице.

Обозначение блока	Обозначение чертежа	Электромагнитный аппарат		Масса блока, кг
		Тип	Кол. в одном блоке	
БМА-50	А24В.036.000	АМО-25-УХЛ4	2	588
БМА-100	А24В 037.000		4	1315
БМА-6	А24В 038.000	ПМУ-1	2	150
БМА-9	А24В 039.000		3	193
БМА-5	А24В 040.000	15	2	205
БМА-7.5	А24В 041.000		3	286
БМА-20	А24В 042.000	20	2	390
БМА-30	А24В 043.000		3	577
БМА-400	А24В 044.000	АМО-200-УХЛ4	2	3318
БМА-600	А24В 045.000		3	5665

А24В 036.000 Д

Изм	Лист	№ докум.	Подп.	Дата
Разраб.		Крупник		8-87
Пров.		Вайнберг		
Рук. гр.		Крупник		
Гл. спец.		Вайнберг		
Н. контр.		Рувинская		8.87
Утв.		Спивак		

Блоки магнитных аппаратов. Технические требования

Лит.	Масса	Масштаб
Н	-	-

Лист 1 Листов 3

САНТЕХПРОЕКТ

Формат А4

3. Изготовление и монтаж блоков магнитных аппаратов должны производиться в соответствии с рабочими чертежами, технологическими схемами и настоящими техническими требованиями.

4. На чертежах и схемах представлены блоки с подводом и отводом воды слева направо. При необходимости подвода и отвода воды в другом направлении соответствующие фланцы и заглушки следует устанавливать в зависимости от компановки.

5. Качество материалов и их соответствие стандартам и техническим условиям должны подтверждаться сертификатами заводов-поставщиков.

6. Все покупные изделия и детали, поступающие на завод-изготовитель блока должны приниматься отделом технического контроля завода в соответствии с документами по которым производится их поставка.

7. Составные части блока, выполненные из листовой стали, не должны иметь вмятин, перекосов, зобоин и других дефектов влияющих на прочность и товарный вид блока.

8. Места подлежащие сварке, должны быть очищены от грязи, окалины, масла, ржавчины и т.п.

9. В местах сварки не должно быть прожогов, трещин, подрезов, неправара. Металлические брызги должны быть удалены, швы очищены от шлака и окалины.

10. Изготовление и сборку металлоконструкций производить в соответствии с требованиями СНиП II-18-75 „Металлические конструкции".

11. Работы по сборке и монтажу блоков производить в соответствии с требованиями СНиП 3.05.05-84. „Технологическое оборудование и технологические трубопроводы".

12. Работы по установке и монтажу приборов и средств автоматизации производить в соответствии с требованиями СНиП 3.05.07-85 „Системы автоматизации."

Изм	Лист	№ докум.	Подп.	Дата

А24В 036.000 Д

Лист 2

Формат А4

13. Антикоррозийное покрытие блоков производить по проекту станции водоподготовки котельной.

14. Гидравлические испытания блока должны проводиться в соответствии с правилами Гостехнадзора СССР.

15. При изготовлении блоков должны проверяться:
соответствие комплектующих изделий стандартам и техническим условиям;
надежность крепления оборудования и трубопроводов к металлоконструкциям;
правильность нанесения маркировки на изделия;
наличие паспортных табличек на оборудовании.

16. Сборку блоков рекомендуется производить в следующей последовательности:
получение оборудования и проверка его состояния;
изготовление элементов металлоконструкций;
изготовление узлов трубопроводов;
сборка и установка блока;
промывка и гидравлическое испытание блока.

17. Блоки транспортируются без упаковки. Присоединительные концы трубопроводов должны быть заглушены плоскими заглушками из листовой стали толщиной 3 мм.

18. Строповку блоков производить в местах указанных на чертеже. Места строповки должны быть обозначены на чертеже. Места строповки должны быть обозначены знаком № 9 „Место строповки"

19. Крепление блоков при транспортировке должно обеспечивать предохранение отдельных элементов и всего блока в целом от механических повреждений и деформации.

20. Крепление блока к силовому полу котельной выполнять в соответствии с проектом котельной путем приварки оснований опор к металлическим закладным деталям.

21. Технические условия на изготовление блоков должны разрабатываться предприятиями-изготовителями с учетом настоящих технических требований.

Изм	Лист	№ докум.	Подп.	Дата

А24В 036.000 Д

Лист 3

Формат А4

А24В 038.028

50

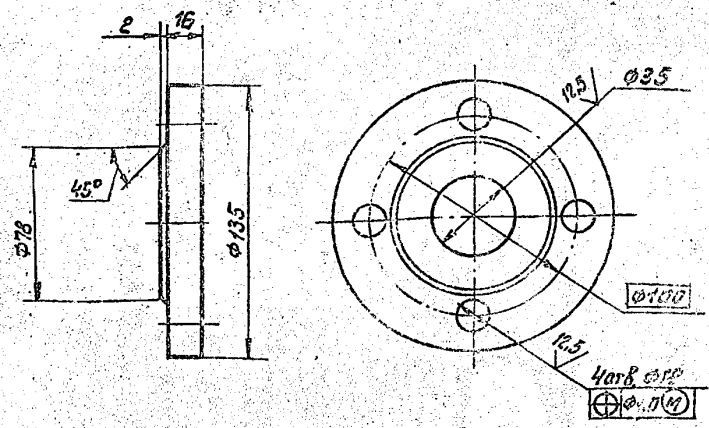

Неуказанные предельные отклонения размеров Н14; h14; $\pm\frac{t_2}{2}$.

А24В 038.028

Изм	Лист	№ докум.	Подп.	Дата
Разраб.		Голявская		
Пров.		Крупник		
Рук. гр.		Крупник		
Гл. спец.		Вайнберг		
Н. контр.		Рувинская		
Утв.		Спивак		

Фланец

Лит. Масса Масштаб

Лист Листов 1

Ст.3 ГОСТ 380-71

Госстрой СССР САНТЕХПРОЕКТ г. Москва

Копировал Формат 23056-08

Формат А4

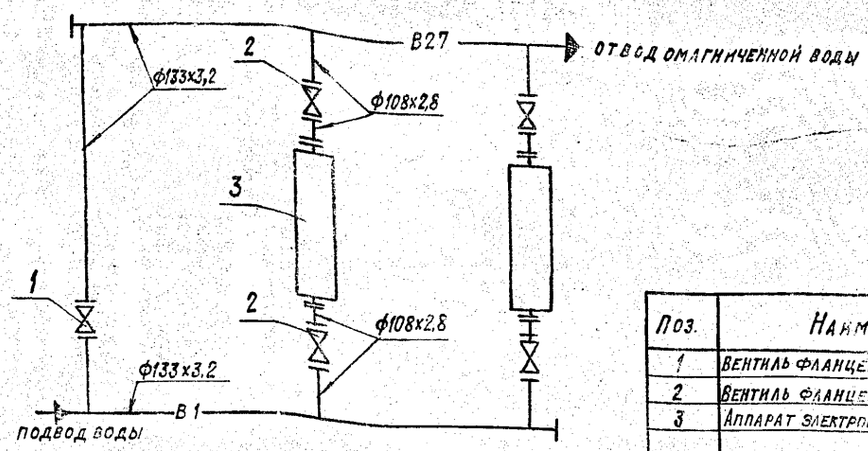

Поз.	Наименование	Кол.	Примечание
1	Вентиль фланцевый 15ч14п Dy125; Py16	1	
2	Вентиль фланцевый 15ч14п; Dy100; Py16	4	
3	Аппарат электромагнитный типа АМО-25-УХЛ4	2	

Изм.	Лист	№ докум.	Подп.	Дата	А24В036.000СТ			
Разраб.		Шершакова			Блок магнитных аппаратов БМА-50 Технологическая схема	Лит. И	Масса —	Масштаб —
Пров.		Крупник				Лист	Листов 1	
Рук. группы		Крупник				Госстрой СССР Сантехпроект г. Москва		
Гл. спец.		Вайнберг						
Н. контр.		Рубинская						
Утв.		Спивак						

Копировал: Краилина Формат: А3

Формат	Зона	Поз.	Обозначение	Наименование	Кол.	Примечание
				Документация		
А2			А24В 036.000СБ	Сборочный чертеж		
А3			А24В 036.000СТ	Технологическая схема		
А4			А24В 036.000Д	Блоки магнитных аппаратов		
				Технические требования		
				Сборочные единицы		
А4		1	А24В036.010	Трубопровод	1	
А4		2	А24В036.020	Трубопровод	1	
А4		3	А24В036.030	Трубопровод	2	
А4		4	А24В036.040	Опора	1	
А4		5	А24В036.050	Опора	2	
А4		6	А24В036.060	Трубопровод	2	
А4		7	А24В036 070	Опора	1	
				Детали		
Б4		8	А24В036.001	Прокладка		
				ф133+1хф184-1,15		
				Паронит ПОН2		
				ГОСТ481-80	2	0,093кг
Б4		9	А24В036.002	Прокладка		
				ф108-0,87хф148-1		
				Паронит ПОН2		
				ГОСТ481-80	12	0,032кг

Изм.	Лист	№ докум.	Подп.	Дата	А24В036.000			
Разраб.		Шершакова			Блок магнитных аппаратов БМА-50	Лит. И	Лист 1	Листов 2
Пров.		Крупник				Госстрой СССР Сантехпроект г. Москва		
Рук. группы		Крупник						
Н. контр.		Рубинская						
Утв.		Спивак						

Копировал: Краилина Формат: А4

Формат	Зона	Поз.	Обозначение	Наименование	Кол.	Примечание
				Стандартные изделия		
		10		Болт М10х30.36		
				ГОСТ 7798-70	4	
		11		Болт М16х75.36		
				ГОСТ 7798-70	96	
		12		Гайка М10.4 ГОСТ5915-70	4	
		13		Гайка М16.4 ГОСТ5915-70	96	
		14		ОПБ2-133 ГОСТ14911-82	4	
		15		Вентиль фланцевый		
				15ч14п Dy100 Py16		
				ГОСТ18722-73	4	
		16		Вентиль фланцевый		
				15ч14п Dy125; Py16		
				ГОСТ 18722-73	1	
				Прочие изделия		
		17		Аппарат для		Чебоксарский з-ов
				магнитной обработки		„Энерго-
				воды типа АМО-25-УХЛ4	2	запчасть"
		18		Установка Г16-80 мано-		
				метра МТП160х10		
				ТКЧ-3136-70	1	
		19		Установка В-16-80 манометра		
				МТП160х10 ТКЧ-3137-70	1	
		20		Выпрямитель селено-		
				вый ВСА-6	2	

Изм.	Лист	№ докум.	Подп.	Дата	А24В036.000	Лист 2

Инв. № подл. | Подп. и дата | Взам. инв. № | Инв. № дубл. | Подп. и дата

23056-08 6 Копировал: Краилина Формат: А4

А24В 036.000 СБ

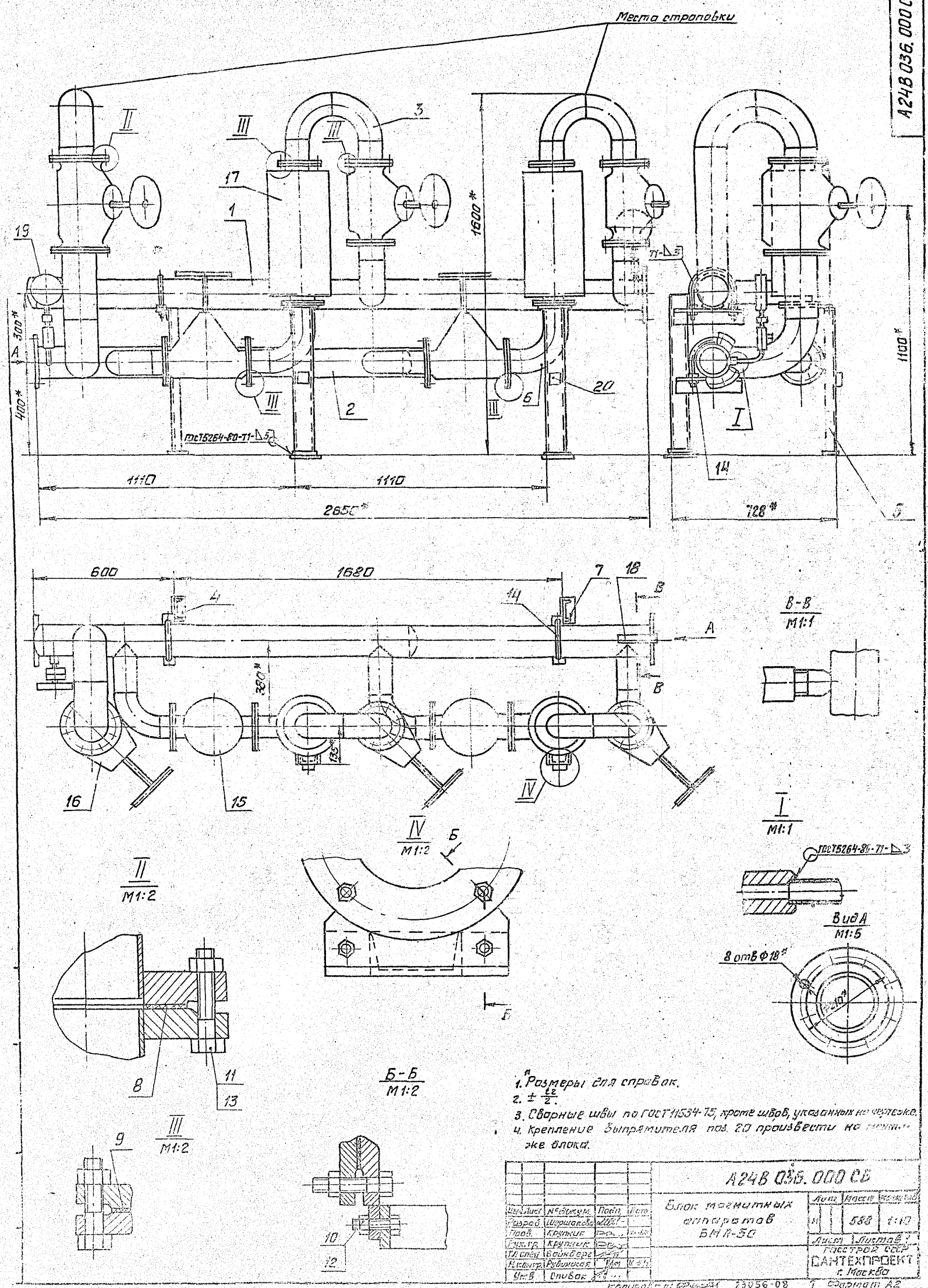

1. *Размеры для справок.
2. $\pm \frac{t_2}{2}$.
3. Сварные швы по ГОСТ 11534-75, кроме швов, указанных на чертеже.
4. Крепление выпрямителя поз. 20 произвести на монтаже блока.

Изм.	Лист	№ докум.	Подп.	Дата	А24В 036.000 СБ		
Разраб.	Шершакова				Блок магнитных аппаратов БМА-50	Лит.	Масса	Масштаб
Пров.	Крупник					М	588	1:10
Рук. гр.	Крупник					Лист	Листов 1
Гл. спец.	Войнберг					Госстрой СССР САНТЕХПРОЕКТ г. Москва	
Н. контр.	Рубинская						
Утв.	Опивак						

Копировал: 23056-08 Формат А2

Формат	Зона	Поз.	Обозначение	Наименование	Кол.	Примечание
				Документация		
А3			А24В036.010 СБ	Сборочный чертеж		
				Детали		
А4		1	А24В036.007	Труба	1	
А4		2	А24В036.008	Патрубок	2	
		3	-01	Патрубок	1	
Б4		4	А24В036.009	Труба; L=33-0,82		
				Труба 133×3,2 ГОСТ 10704-76 / Д ГОСТ 10705-80	1	0,35 кг
Б4		5	А24В036.011	Труба; L=70-0,74		
				Труба 108×2,8 ГОСТ 10704-76 / Д ГОСТ 10705-80	2	0,63 кг
				Стандартные изделия		
		6		Заглушка 133×4		
				ГОСТ 11379-83	1	
		7		Отвод 90° 108×4		
				ГОСТ 17375-83	2	

А24В036.010

Трубопровод

Лит. | Масса | Масштаб | Лист | Листов 2

Госстрой СССР Сантехпроект г. Москва

Копировал: Крапилина Формат: А4

Формат	Зона	Поз.	Обозначение	Наименование	Кол.	Примечание
		8		Отв. д. 90° 133×4		
				ГОСТ 17375-83	2	
		9		Фланец 1-100-16		
				ГОСТ 12820-80	2	
		10		Фланец 1-125-16		
				ГОСТ 12820-80	1	
				Прочие изделия		
		11		Установка штуцера		
				М20×1,5-50		
				ЗК4-45-70	1	

Инв. № подл. | Подп. и дата | Взам. инв. № | Инв. № дубл. | Подп. и дата

А24В036.010

Лит. | Лист 2

Копировал: Крапилина Формат: А4

А24В036.007

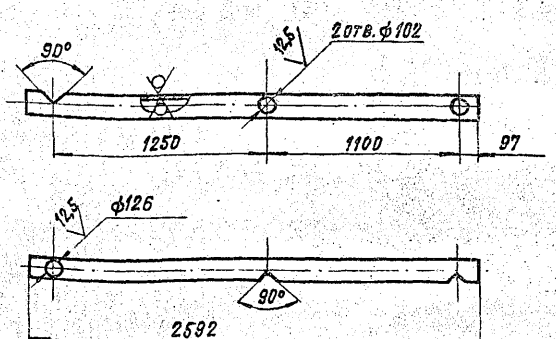

Неуказанные предельные отклонения размеров: $H14; h14; \pm\frac{t_2}{2}$

А24В036.007

Труба

Лит. | Масса 31,4 | Масштаб 1:20

Лист | Листов 1

Труба 133×3,2 ГОСТ 10704-76 / Д ГОСТ 10705-80

Госстрой СССР Сантехпроект г. Москва

Копировал: Крапилина Формат: А4

А24В036.008

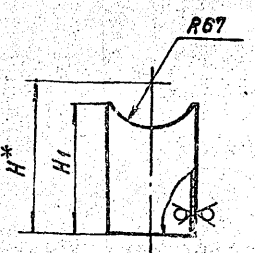

Обозначение	Размеры, мм H*	Размеры, мм H1	Материал	Масса, кг
А24В036.008	280	286	Труба 108×2,8 ГОСТ 10704-76 / Д ГОСТ 10705-80	2,5
-01	646	623	Труба 133×3,2 ГОСТ 10704-76 / Д ГОСТ 10705-80	7,5

1.* Размер для справок

2. $h14; \pm\frac{t_2}{2}$

Инв. № подл. | Подп. и дата | Взам. инв. № | Инв. № дубл. | Подп. и дата

А24В036.008

Патрубок

Лит. И | Масса См. табл. | Масштаб —

Лист | Листов 1

См. табл.

Госстрой СССР Сантехпроект г. Москва

23056-08 8 Копировал: Крапилина Формат: А4

Формат	Зона	Поз.	Обозначение	Наименование	Кол.	Примечание
				Документация		
А3			А24В036.020 СБ	Сборочный чертеж		
				Детали		
А4		1	А24В036.008	Патрубок	2	
А4		2	А24В036.015	Труба	1	
Б4		3	А24В036.016	Труба; L=70-0,74		
				Труба 108×2,8 ГОСТ10704-75 Д ГОСТ10705-80	2	0,63 кг
Б4		4	А24В036.017	Труба; L=406-1,55		
				Труба 133×3,2 ГОСТ10704-76 Д ГОСТ 10705-80	1	4,8 кг
А4		5	А24В036.018	Патрубок	1	
				Стандартные изделия		
		6		Заглушка 133×4 ГОСТ 11379-83	1	

Изм.	Лист	№ докум.	Подп.	Дата
Разраб.		Шершакова		
Пров.		Крупник		5-87
Рук. группы		Крупник		
Н. контр.		Рубинская		5-87
Утв.		Спивак		

А24В036.020

Трубопровод

Лит.	Лист	Листов
И	1	2

ГОССТРОЙ СССР САНТЕХПРОЕКТ г. Москва

Копировал: Кранлина Формат: А4

Формат	Зона	Поз.	Обозначение	Наименование	Кол.	Примечание
		7		Отвод 90° 108×4 ГОСТ 17375-83	2	
		8		Отвод 90° 133×4 ГОСТ 17375-83	1	
		9		Фланец 1-100-16 ГОСТ 12820-80	2	
		10		Фланец 1-125-16 ГОСТ 12820-80	2	
				Прочие изделия		
		11		Установка штуцера М20×1,5-50 ВК4-45-70	1	

Инв. № подл. | Подп. и дата | Взам. инв. № | Инв. № дубл. | Подп. и дата

Изм.	Лист	№ докум.	Подп.	Дата

А24В036.020

Лист 2

Копировал: Кранлина Формат: А4

А24В036.015

50 √(√)

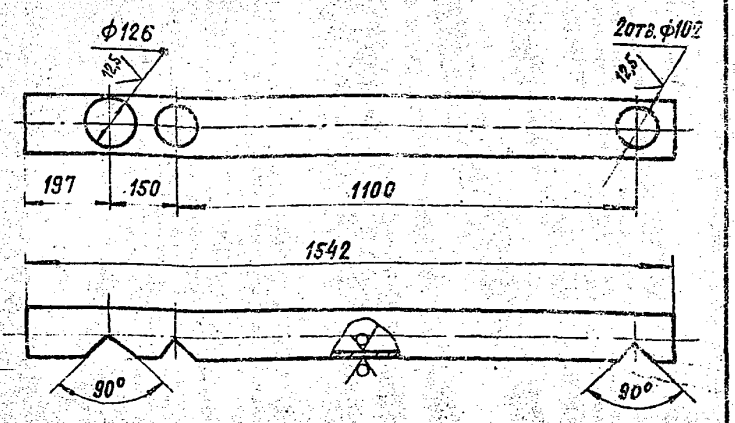

Неуказанные предельные отклонения размеров: h14; H14; $\pm\frac{t_2}{2}$

Изм.	Лист	№ докум.	Подп.	Дата
Разраб.		Шершакова		
Пров.		Крупник		5-87
Рук. группы		Крупник		
Гл. спец.		Зайнберг		
Н. контр.		Рубинская		5-87
Утв.		Спивак		

А24В036.015

Труба

Лит.	Масса	Масштаб
И	18,6	1:10

Лист | Листов 1

Труба 133×3,2 ГОСТ 10704-76 / Д ГОСТ 10705-80

ГОССТРОЙ СССР САНТЕХПРОЕКТ г. Москва

Копировал: Кранлина Формат: А4

А24В036.018

50 √(√)

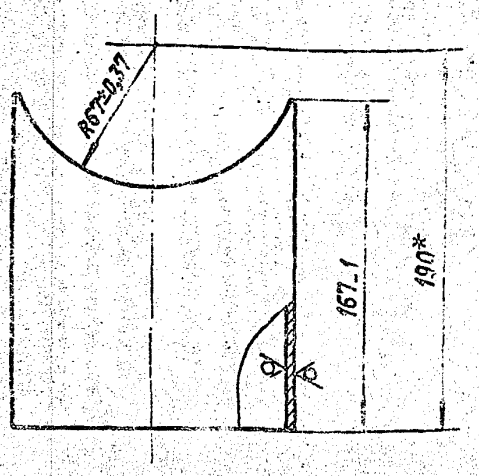

Размер для справок

Инв. № подл. | Подп. и дата | Взам. инв. № | Инв. № дубл. | Подп. и дата

Изм.	Лист	№ докум.	Подп.	Дата
Разраб.		Шершакова		
Пров.		Крупник		5-87
Рук. группы		Крупник		
Гл. спец.		Зайнберг		
Н. контр.		Рубинская		5-87
Утв.		Спивак		

А24В036.018

Патрубок

Лит.	Масса	Масштаб
И	2,0	1:2

Лист | Листов 1

Труба 133×3,2 ГОСТ 10704-76 / Д ГОСТ 10705-80

ГОССТРОЙ СССР САНТЕХПРОЕКТ г. Москва

 Копировал: Кранлина Формат: А4

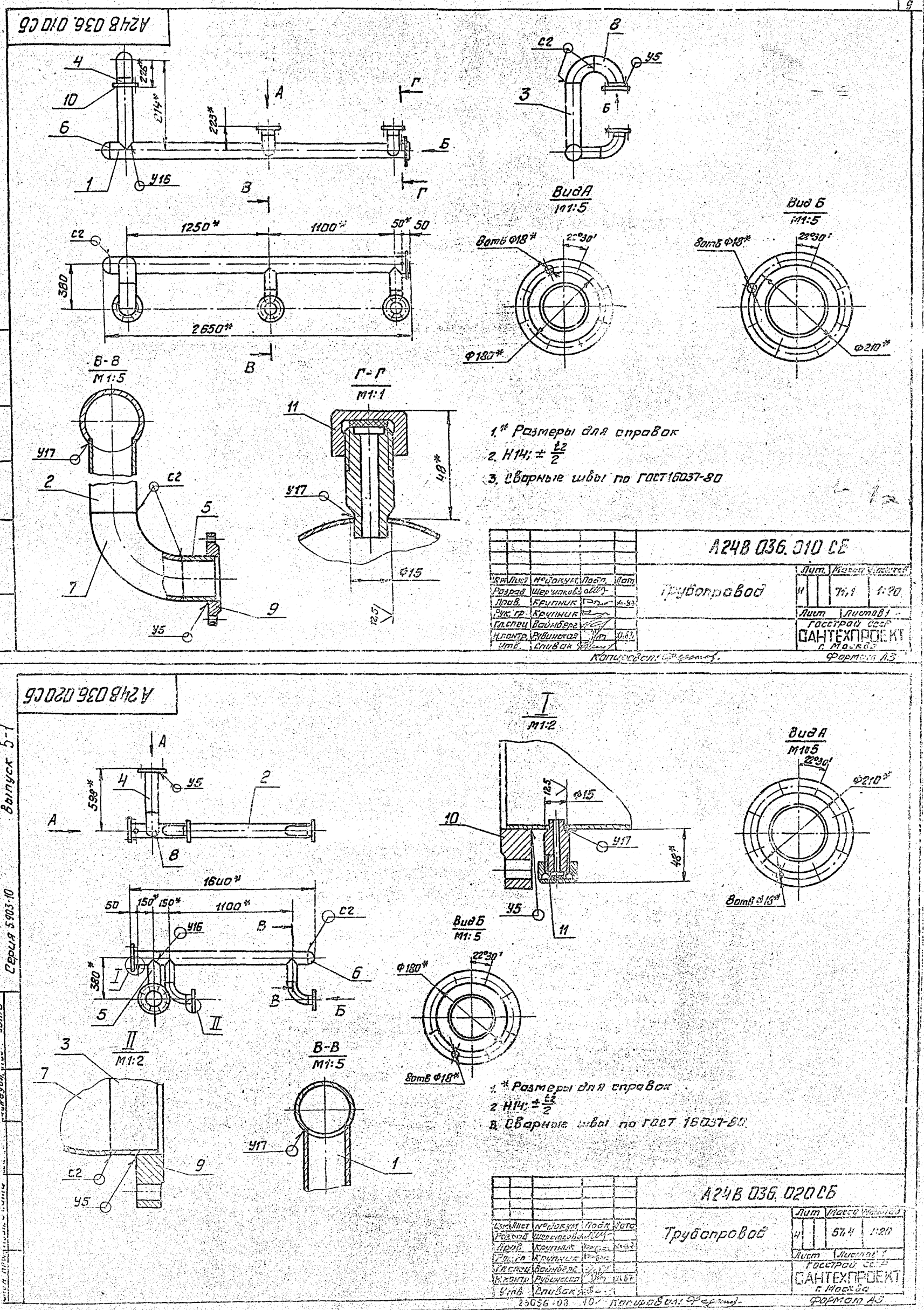

А24В 036.010 СБ
Вид А
М1:5
Вид Б
М1:5
В-В
М1:5
Г-Г
М1:1
1.* Размеры для справок
2. Н14; ± t2/2
3. Сварные швы по ГОСТ 16037-80
А24В 036.010 СБ
Трубопровод
Лит.
Масса
Масштаб
Лист
Листов 1
Госстрой СССР
САНТЕХПРОЕКТ
г. Москва
Копировал:
Формат А3
А24В 036.020 СБ
Вид А
М1:5
Вид Б
М1:5
В-В
М1:5
I
М1:2
II
М1:2
1.* Размеры для справок
2. Н14; ± t2/2
3. Сварные швы по ГОСТ 16037-80
А24В 036.020 СБ
Трубопровод
Лит.
Масса
Масштаб
Лист
Листов 1
Госстрой СССР
САНТЕХПРОЕКТ
г. Москва
Копировал:
Формат А3
Выпуск 5-1
Серия 5.903-10

А24В036.044

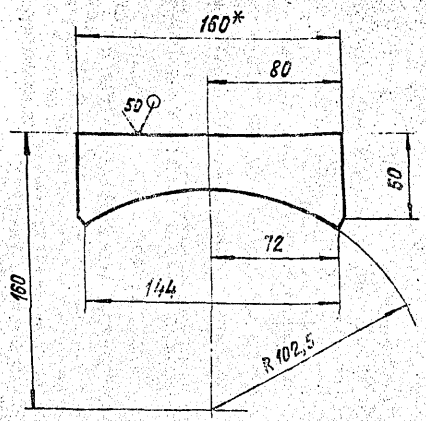

1. *Размер для справок
2. Н14; $\pm\frac{t_2}{2}$

Изм.	Лист	№ докум.	Подп.	Дата
Разраб.		Шершакова		
Пров.		Крупник		
Рук. группы		Крупник		
Н. спец.		Вайнберг		
Н. контр.		Рувинская		
Утв.		Спивак		

А24В036.044

Накладка

Лит.	Масса	Масштаб
И	0,5	1:2

Лист | Листов 1

Лист 58,0 ГОСТ 19903-74 / ВСт.3 ГОСТ 14637-79

Госстрой СССР Сантехпроект г. Москва

Формат	Зона	Поз.	Обозначение	Наименование	Кол.	Примечание
				Документация		
А3			А24В036.060СБ	Сборочный чертеж		
				Детали		
Б4		1	А24В036.042	Труба; L=122-1		
				Труба 108×2,8 ГОСТ 10704-76 / Д ГОСТ 10705-80	1	2,04 кг
Б4		2	А24В036.043	Труба; L=70-0,74		
				Труба 108×2,8 ГОСТ 10704-76 / Д ГОСТ 10705-80	1	0,63 кг
А4		3	А24В036.044	Накладка	1	
				Стандартные изделия		
		4		Отвод 90° 108×4 ГОСТ 17375-83	1	
		5		Фланец 1-100-6 ГОСТ 12820-80	1	
		6		Фланец 1-100-16 ГОСТ 12820-80	1	

Взам. инв. № | Инв. № дубл. | Подп. и дата

Инв. № подл. | Подп. и дата

А20В036.060

Изм.	Лист	№ докум.	Подп.	Дата
Разраб.		Шершакова		
Пров.		Крупник		
Рук. группы		Крупник		
Н. контр.		Рувинская		
Утв.		Спивак		

Трубопровод

Лит.	Лист	Листов
И		1

Госстрой СССР Сантехпроект г. Москва

А24В039.011

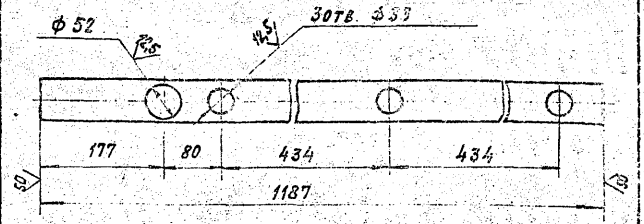

Неуказанные предельные отклонения размеров Н14; h14; $\pm\frac{t_2}{2}$

Изм.	Лист	№ докум.	Подп.	Дата
Разраб.		Шершакова		
Пров.		Крупник		
Рук. группы		Крупник		
Н. спец.		Вайнберг		
Н. контр.		Рувинская		
Утв.		Спивак		

А24В039.011

Труба

Лит.	Масса	Масштаб
И	3,9	1:5

Лист | Листов 1

Труба 57×2,5 ГОСТ 10704-76 / Д ГОСТ 10705-80

Госстрой СССР Сантехпроект г. Москва

Серия 5.903-10 Выпуск 5-1

Копировал: Крайлина Формат: А4

Формат	Зона	Поз.	Обозначение	Наименование	Кол.	Примечание
				Документация		
А3			А24В036.030СБ	Сборочный чертеж		
				Детали		
Б4		1	А24В036.022	Труба; L=117-0,87		
				Труба 108×2,8 ГОСТ 10704-76 / Д ГОСТ 10705-80	2	1,03 кг
				Стандартные изделия		
		2		Отвод 90° 108×4 ГОСТ 17375-83	2	
		3		Фланец 1-100-6 ГОСТ 12820-80	1	
		4		Фланец 1-100-16 ГОСТ 12820-80	1	

Взам. инв. № | Инв. № дубл. | Подп. и дата

Инв. № подл. | Подп. и дата

А24В036.030

Изм.	Лист	№ докум.	Подп.	Дата
Разраб.		Шершакова		
Пров.		Крупник		
Рук. группы		Крупник		
Н. контр.		Рувинская		
Утв.		Спивак		

Трубопровод

Лит.	Лист	Листов
И		

Госстрой СССР Сантехпроект г. Москва

23036-08 11 Копировал: Крайлина Формат: А4

А24В 036.030 СБ

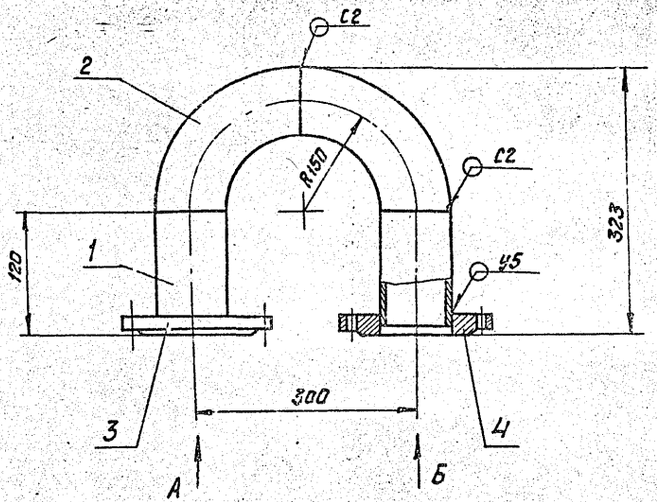

Вид Б

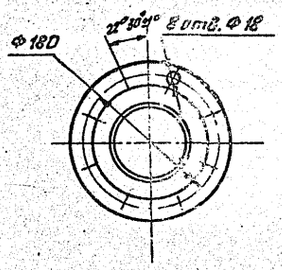

1. Размеры для справок.
2. Сварные швы по ГОСТ 16037-80.

Вид А

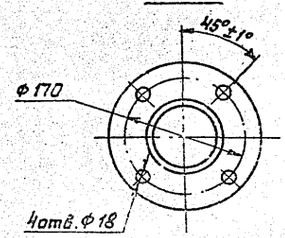

						А24В 036.030 СБ	
Изм.	Лист	№ докум.	Подп.	Дата			
Разраб.		Шершакова			Трубопровод	Лит.	Масса	Масштаб
Пров.		Крупник		XI.87		И	14,6	1:5
Рук. гр.		Крупник				Лист	Листов 1
Гл. спец.		Вайнберг				Госстрой СССР	
Н.контр.		Рубинская		XI.87		САНТЕХПРОЕКТ г. Москва	
Утв.		Спивак					

Копировал: Фурсей Формат А3

А24В 036.060 СБ

Серия 5.903-10 Выпуск 3-1

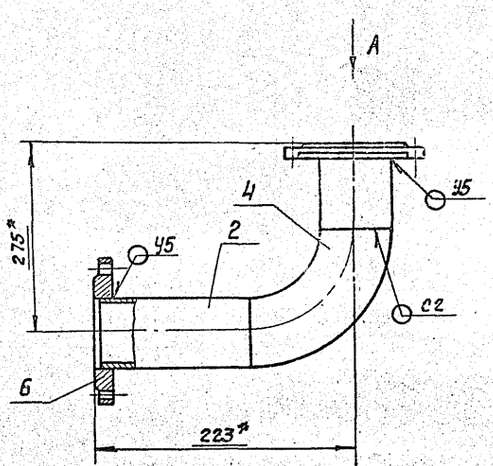

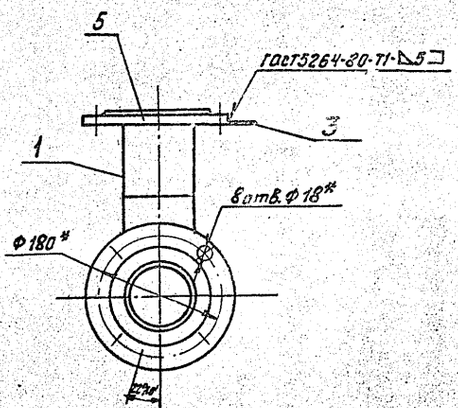

Вид А

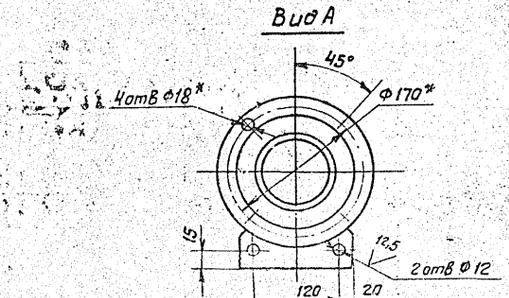

1. * Размеры для справок.
2. $\pm\frac{IT}{2}$
3. Сварные швы по ГОСТ 16037-80, кроме швов, указанных на чертеже.

						А24В 036.060 СБ	
Изм.	Лист	№ докум.	Подп.	Дата			
Разраб.		Шершакова			Трубопровод	Лит.	Масса	Масштаб
Пров.		Крупник		XI.87		И	13,12	1:5
Рук. гр.		Крупник				Лист	Листов 1
Гл. спец.		Вайнберг				Госстрой СССР	
Н.контр.		Рубинская		XI.87		САНТЕХПРОЕКТ г. Москва	
Утв.		Спивак					

Копировал: Фурсей 23056-08. 12 Формат А3

А24 8036.050СБ

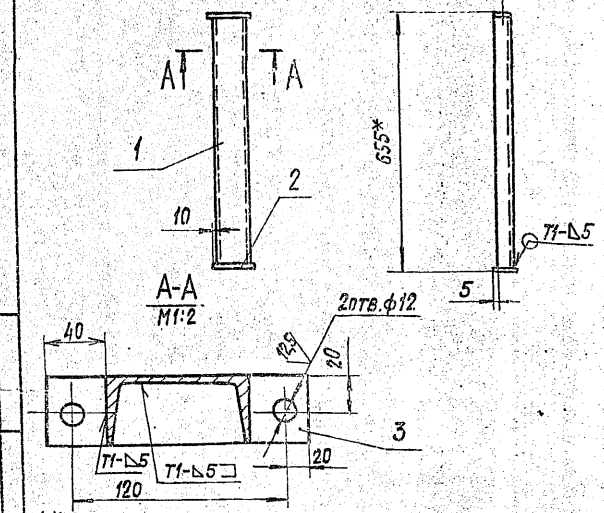

1.* Размер для справок.

2. $H14; \pm\frac{t2}{2}$

Изм.	Лист	№ докум.	Подп.	Дата
Разраб.	Шершакова			
Пров.	Крупник			К-12
Т.контр.	Крупник			
Н.контр.	Рубинская			Х.01
Утв.	Спивак			

А24В036.050СБ

Опора

Лит.	Масса	Масштаб
И	5,2	1:10

Лист Листов 1

Госстрой СССР САНТЕХПРОЕКТ г. Москва

Копировал: Кравчина Формат А4

Формат	Зона	Поз.	Обозначение	Наименование	Кол.	Примечание
				Документация		
А4			А24В036.050СБ	Сборочный чертеж		
				Детали		
Б4		1	А24В036.032	Швеллер; L=642-2		
				Швеллер 8-ГОСТ8240-72 / Вст3-I-ГОСТ535-79	1	4,6 кг
Б4		2	А24В036.033	Плита; 50-0,74×100-0,87		
				Лист 55,0 ГОСТ19903-74 / Вст3 ГОСТ14637-79	1	0,2 кг
Б4		3	А24В036.034	Накладка; 40-0,62×160-1		
				Лист 53,0 ГОСТ19903-74 / Вст3ГОСТ14637-79	1	0,4кг

Инв.№ подл. | Подп. и дата | Взам.инв.№ | Инв.№ дубл. | Подп. и дата

Изм.	Лист	№ докум.	Подп.	Дата
Разраб.	Шершакова			
Пров.	Крупник			К-12
Т.контр.	Крупник			
Н.контр.	Рубинская			Х.01
Утв.	Спивак			

А24В036.050

Опора

Лит.	Лист	Листов
И	1	1

Госстрой СССР САНТЕХПРОЕКТ г. Москва

Копировал: Кравчина Формат А4

А24 8036.040СБ

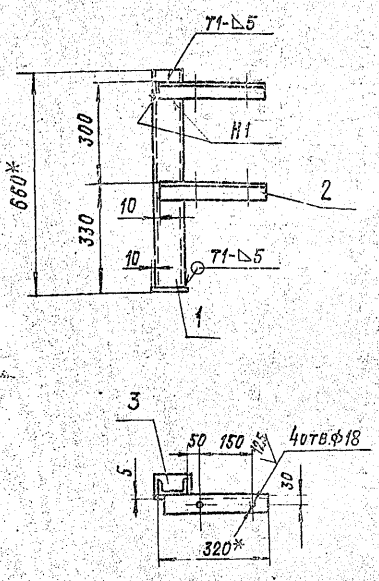

1.* Размеры для справок.

2. $H11; \pm\frac{t2}{2}$

Изм.	Лист	№ докум.	Подп.	Дата
Разраб.	Шершакова			
Пров.	Крупник			К-12
Т.контр.	Крупник			
Н.контр.	Рубинская			Х.01
Утв.	Спивак			

А24В036.040СБ

Опора

Лит.	Масса	Масштаб
И	7,1	1:10

Лист Листов 1

Госстрой СССР САНТЕХПРОЕКТ г. Москва

Копировал: Кравчина Формат А4

Серия 3.903-10 Выпуск 3-7

Формат	Зона	Поз.	Обозначение	Наименование	Кол.	Примечание
				Документация		
А4			А24В036.040СБ	Сборочный чертеж		
				Детали		
Б4		1	А24В036.025	Швеллер; L=535-2		
				Швеллер 8-ГОСТ8240-72 / Вст3-I-ГОСТ535-79	1	4,52кг
Б4		2	А24В036.026	Уголок; L=310-1,3		
				Уголок 50×50×5-Б-ГОСТ8509-93 / Вст3-I-ГОСТ535-79	2	1,13кг
Б4		3	А24В036.027	Плита; 50-0,74×100-0,87		
				Лист 55,0 ГОСТ19903-74 / Вст3 ГОСТ14637-79	1	0,2кг

Инв.№ подл. | Подп. и дата | Взам.инв.№ | Инв.№ дубл. | Подп. и дата

Изм.	Лист	№ докум.	Подп.	Дата
Разраб.	Шершакова			
Пров.	Крупник			К-12
Т.контр.	Крупник			
Н.контр.	Рубинская			Х.01
Утв.	Спивак			

А24В036.040

Опора

Лит.	Лист	Листов
И	1	1

Госстрой СССР САНТЕХПРОЕКТ г. Москва

Копировал: Кравчина 23056-08 13 Формат А4

А24В037.005

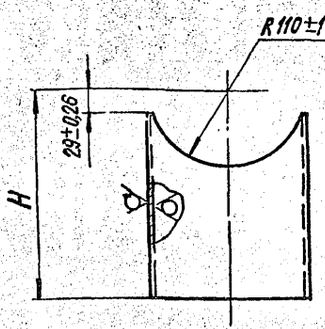

Обозначение	H, мм	Масса, кг
А24В037.005	740-2	15,0
-01	300-1,3	5,7

А24В037.006

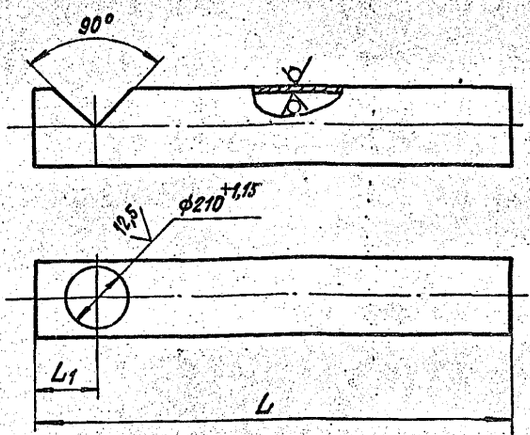

Обозначение	Размеры, мм L	Размеры, мм L1	Масса, кг
А24В037.006	1365-3,1	175±1	28,8
-01	387-1,4	247±1	8,0

А24В037.005

Труба

Труба 219×4 ГОСТ 10704-76 / Д ГОСТ 10705-80

Госстрой СССР Сантехпроект г. Москва

Копировал: Кранлина Формат: А4

А24В037.006

Труба

Труба 219×4 ГОСТ 10704-76 / Д ГОСТ 10705-80

Госстрой СССР Сантехпроект г. Москва

Копировал: Кранлина Формат: А4

А24В036.070СБ

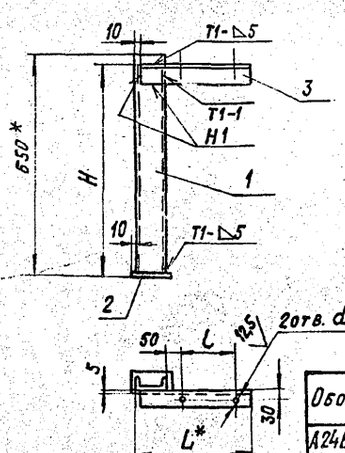

Обозначение	Размеры, мм H	L	l	d	Масса кг
А24В036.070	630	320	150	18	5,9
-01	687	405	242	22	6,2

1.* Размеры для справок.

2. $H14; \pm \frac{t_2}{2}$

Серия 5.903-10 Выпуск 5-1

Формат	Зона	Поз.	Обозначение	Наименование	Кол.	Примечание
				Документация		
А4			А24В036.070 СБ	Сборочный чертеж		
				Детали		
Б4		1	А24В036.047	Швеллер; L=645-2		
				Швеллер 8-ГОСТ 8240-72 / Вст.3-I-ГОСТ 535-79	1	4,55кг
Б4		2	А24В036.048	Плита; 50-0,74×100-0,87		
				Лист Б5,0 ГОСТ 19903-74 / Вст.3 ГОСТ 14637-79	1	0,2кг
				Переменные данные для исполнений:		
				А24В036.070		
				Детали		
Б4		3	А24В036.049	Уголок; L=310-1,3		
				Уголок 50×50×5-Б ГОСТ 8509-86 / Вст.3-I-ГОСТ 535-79	1	1,13кг
				А24В036.070-01		
				Детали		
Б4		3	А24В036.051	Уголок; L=395-1,4		
				Уголок 50×50×5-Б ГОСТ 8509-86 / Вст.3-I-ГОСТ 535-79	1	1,44кг

А24В036.070

Опора

Госстрой СССР Сантехпроект г. Москва

Копировал: Кранлина Формат: А4

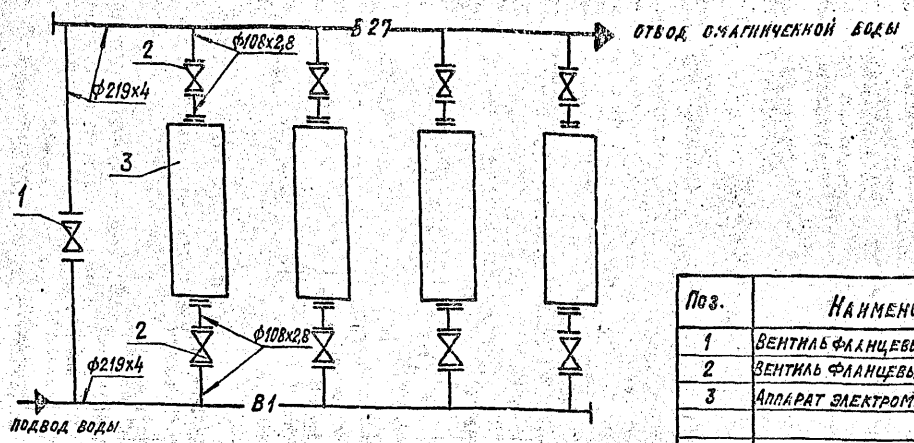

Поз.	Наименование	Кол.	Примечание
1	Вентиль фланцевый 15ч14п; Ду200; Ру16	1	
2	Вентиль фланцевый 15ч14п; Ду100; Ру16	8	
3	Аппарат электромагнитный типа АМО-25-УХЛ4	4	

Изм.	Лист	№ докум.	Подп.	Дата
Разраб.	Шершакова			
Пров.	Крупник			8-87
Рук. группы	Крупник			
Гл. спец.	Вайнберг			
Н. контр.	Рувинская			8.87
Утв.	Спивак			

А24В037.000СТ

Блок магнитных аппаратов БМА-100
Технологическая схема

Лит.	Масса	Масштаб
И	—	—

Лист | Листов 1

Госстрой СССР
Сантехпроект
г. Москва

Копировал: Кранлина Формат: А3

Формат	Зона	Поз.	Обозначение	Наименование	Кол.	Примечание
				Документация		
А2			А24В 037.000СБ	Сборочный чертеж		
А3			А24В 037.000СТ	Технологическая схема		
А4			А24В 036.000Д	Блоки магнитных аппаратов		
				Технические требования		
				Сборочные единицы		
А4		1	А24В036.030	Трубопровод	4	
А4		2	А24В036.050	Опора	4	
А4		3	А24В036.070-01	Опора	1	
А4		4	А24В037.010	Трубопровод	1	
А4		5	А24В037.020	Трубопровод	1	
А4		6	А24В037.030	Трубопровод	4	
А4		7	А24В 037.040	Опора	1	
				Детали		
Б4		8	А24В037.001	Прокладка		
				Ф219+1хФ268-1,3		
				Паронит ПОН2		
				ГОСТ481-80	2	0,18кг
Б4		9	А24В037.002	Прокладка		
				Ф108+0,87хФ148-1		
				Паронит ПОН2		
				ГОСТ481-80	24	0,032кг

Изм.	Лист	№ докум.	Подп.	Дата
Разраб.	Шершакова			
Пров.	Крупник			8-87
Рук. группы	Крупник			
Н. контр.	Рувинская			8.87
Утв.	Спивак			

А24В037.000

Блок магнитных аппаратов БМА-100

Лит.	Лист	Листов
Н	1	2

Госстрой СССР
Сантехпроект
г. Москва

Копировал: Кранлина Формат: А4

Формат	Зона	Поз.	Обозначение	Наименование	Кол.	Примечание
				Стандартные изделия		
				Болты ГОСТ 7798-70		
		10		М10х30.36	4	
		11		М16х70.36	160	
		12		М20х75.36	24	
				Гайки ГОСТ 7798-70		
		13		М10.4	4	
		14		М16.4	160	
		15		М20.4	24	
		16		ОПБ2-219 ГОСТ 14911-82	4	
		17		Вентиль фланцевый		
				15ч14п Ду100 Ру16		
				ГОСТ 18722-73	8	
		18		Вентиль фланцевый		
				15ч14п Ду200 Ру16		
				ГОСТ 18722-73	1	
				Прочие изделия		
		19		Аппарат для магнитной		Чебоксарский з-60
				обработки воды		„Энергозапчасть"
				типа АМО 25-УХЛ4	4	
		20		Установка В-16-80		
				манометра		
				МТП 160х10 ТКЧ-3137-70	2	
		21		Выпрямитель селено-		
				вый ВСА-6	4	

Инв. № подл. | Подп. и дата | Взам. инв. № | Инв. № дубл. | Подп. и дата

Изм.	Лист	№ докум.	Подп.	Дата

А24В037.000

Лист 2

23056-08 15 Копировал: Кранлина Формат: А4

А24В 037.000 СБ

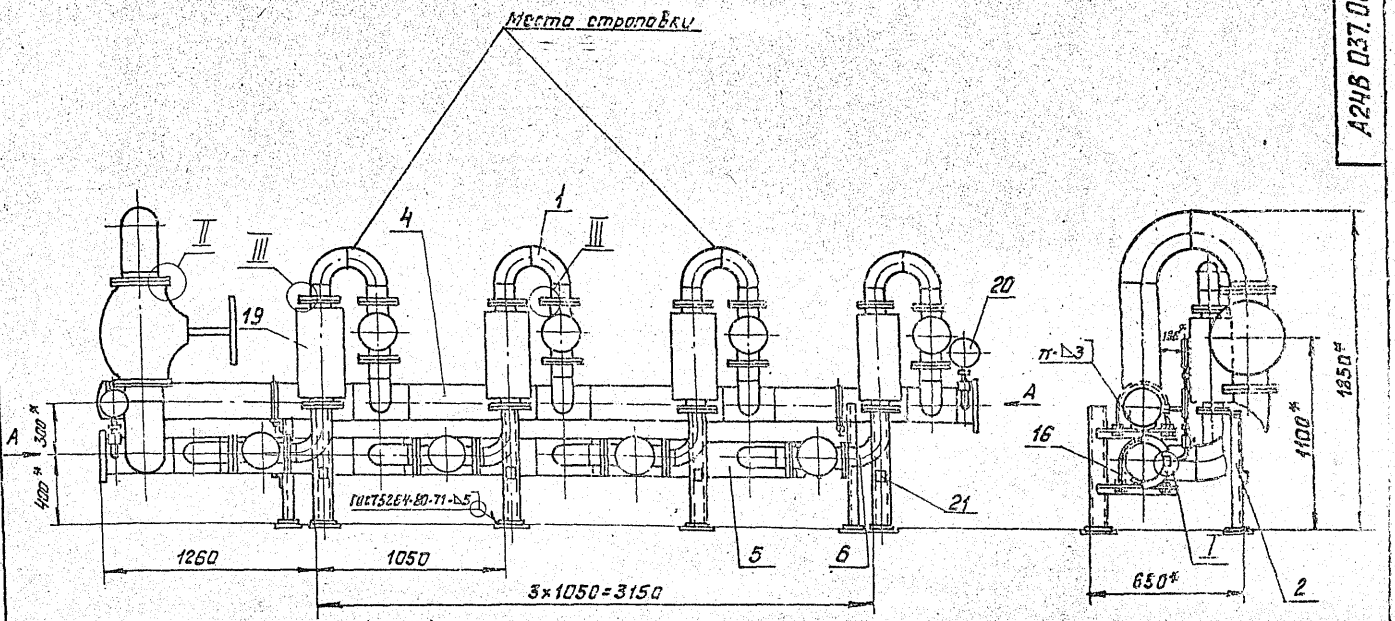

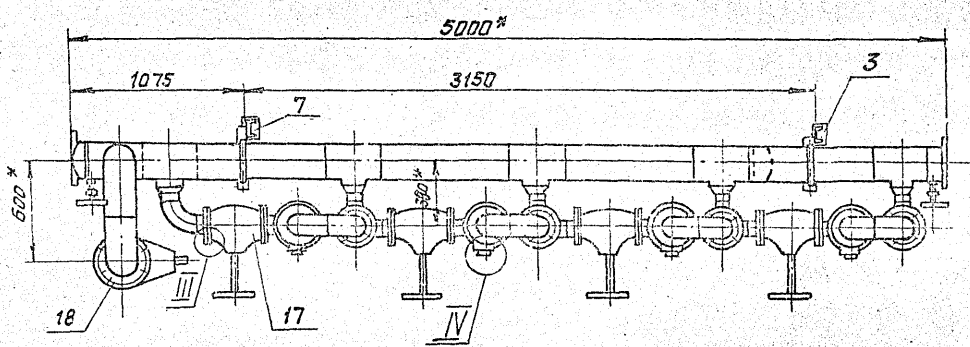

Вид А
М1:5

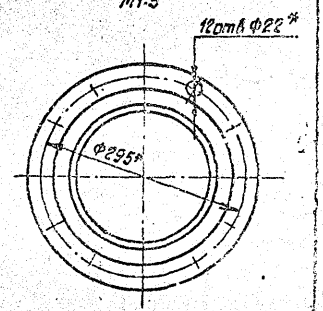

II
М1:2

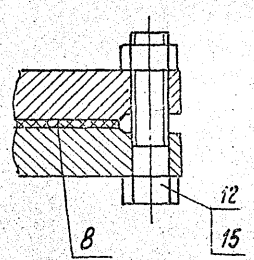

IV
М1:2

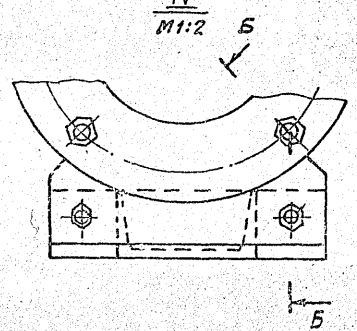

Б-Б
М1:2

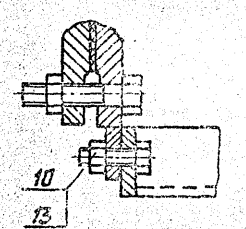

III
М1:2

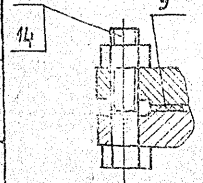

I
М1:1

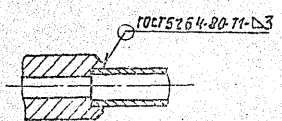

1. * Размеры для справок.
2. $\pm \frac{t_2}{2}$
3. Сварные швы по ГОСТ 11534-75, кроме швов, указанных на чертеже.
4. Крепление выпрямителя поз. 21 произвести на монтаже блока.

					А24В 037.000 СБ			
Изм.	Лист	№ докум.	Подп.	Дата	Блок магнитных аппаратов БМА-100	Лит.	Масса	Масштаб
Разраб.		Щербаченко				И	1315	1:20
Пров.		Крупник				Лист	Листов	
Пр. гр.		Крупник				Госстрой СССР САНТЕХПРОЕКТ г. Москва		
Гл. спец.		Войнберг						
Н. контр.		Рубинская						
Утв.		Спивак						

Копировал: 2:056-08 16 Формат А2

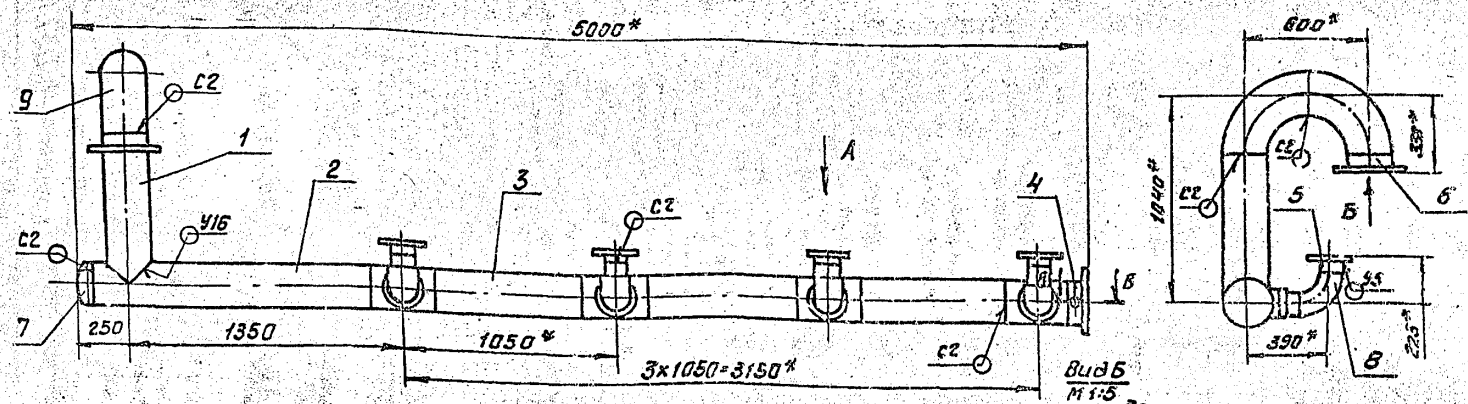

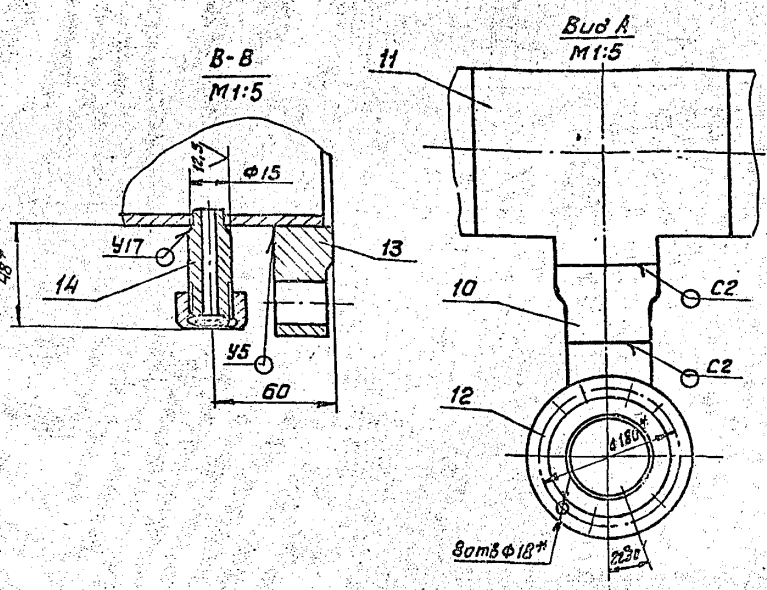

1. *Размеры для справок
2. $H14: \pm \frac{t_2}{2}$
3. Сварные швы по ГОСТ 16037-80

					А24В037.010 СБ	
Изм.	Лист	№докум.	Подп.	Дата		
Разраб		Шершакова			Трубопровод	Лит. / Масса / Масштаб
Пров		Крупник				И / 213,43 / 1:20
Рук. гр.		Крупник				Лист / Листов 1
Гл.спец		Войнберг				Госстрой СССР САНТЕХПРОЕКТ г. Москва
Н.контр.		Рубинская				
Утв.		Спивак				

Формат А3

Формат	Зона	Поз.	Обозначение	Наименование	Кол.	Примечание
				Документация		
А3			А24В037.010 СБ	Сборочный чертеж		
				Детали		
А4		1	А24В037.005	Труба	1	
А4		2	А24В037.006	Труба	1	
Б4		3	А24В037.007	Труба: L=730-2		
				Труба 219х4 ГОСТ 10704-76 / Д ГОСТ 10705-80	3	15,4кг
Б4		4	А24В037.008	Труба: L=87-0,87		
				Труба 219х4 ГОСТ 10704-76 / Д ГОСТ 10705-80	1	1,84кг
Б4		5	А24В037.009	Труба: L=73-0,74		
				Труба 108х2,8 ГОСТ 10704-76 / Д ГОСТ 10705-80	4	0,6кг
Б4		6	А24В037.011	Труба: L=35-0,62		
				Труба 219х4 ГОСТ 10704-76 / Д ГОСТ 10705-80	1	0,74кг
				Стандартные изделия		
		7		Заглушка 219х8 ГОСТ 17379-83	1	

					А24В 037.010	
Изм.	Лист	№докум.	Подп.	Дата		
Разраб		Шершакова			Трубопровод	Лит. / Лист / Листов: И / 1 / 2
Пров.		Крупник				Госстрой СССР САНТЕХПРОЕКТ г. Москва
Рук. гр.		Крупник				
Н.контр.		Рубинская				
Утв.		Спивак				

Формат А4

Формат	Зона	Поз.	Обозначение	Наименование	Кол.	Примечание
				Отвод 90° 108х4 ГОСТ 17375-83	4	
		9		Отвод 90° 219х6 ГОСТ 17375-83	2	
		10		Переход К133х5-108х4 ГОСТ 17378-83	4	
		11		Тройник 219х6-133х4 ГОСТ 17376-83	4	
		12		Фланец 1-100-16 ГОСТ 12820-80	4	
		13		Фланец 1-200-16 ГОСТ 12820-80	1	
				Прочие изделия		
		14		Установка штуцера М20х1,5-50 3К4-48-Т0	1	

Инв.№подл. | Подп. и дата | Взам.инв.№ | Инв.№дубл. | Подп. и дата

					А24В 037.010	Лист 2
Изм.	Лист	№докум.	Подп.	Дата		

Копировал | Формат А4 | 23056-06 17 | Формат А4

А24В 037.020 СБ

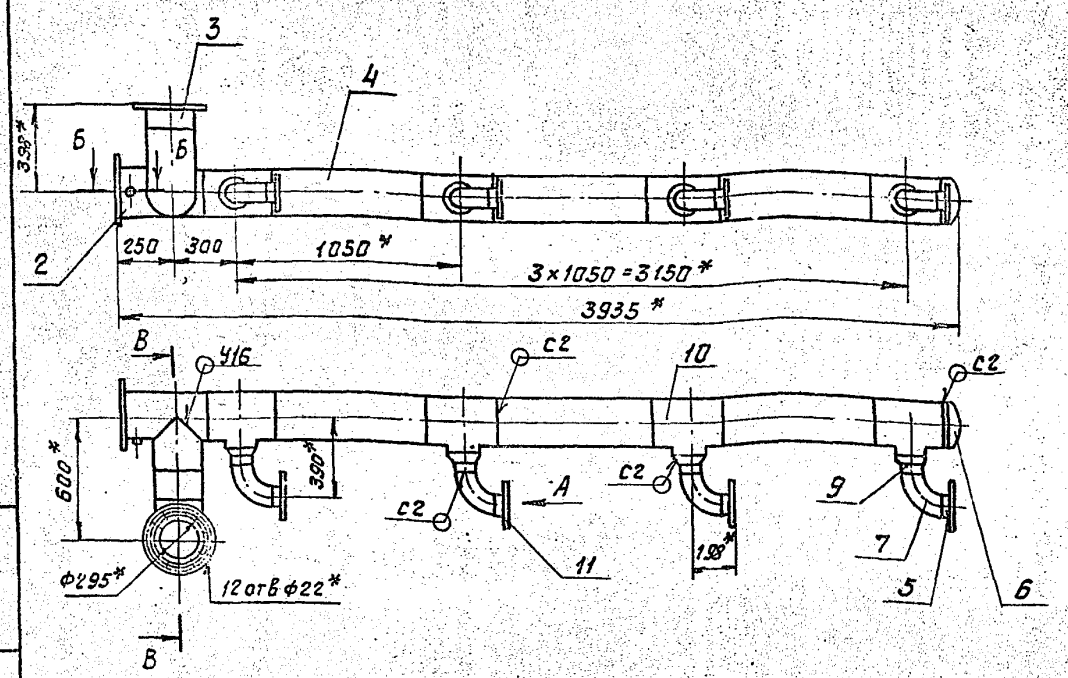

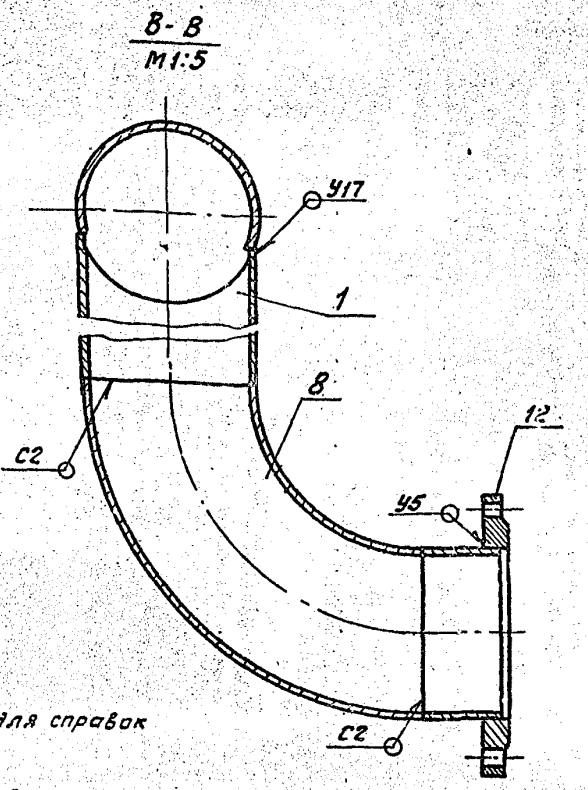

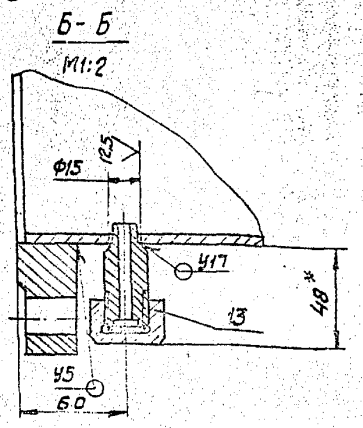

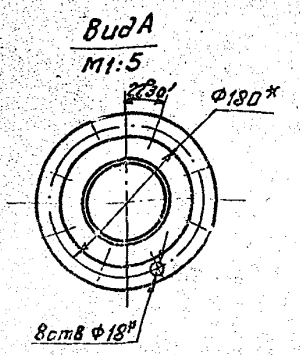

1.* Размеры для справок

2 Н14; $\pm\frac{t2}{2}$

3. Сварные швы по ГОСТ 16037-80

Изм	Лист	№ докум.	Подп.	Дата	А24В 037.020 СБ			
Разраб.		Шершакова			Трубопровод	Лит.	Масса	Масштаб
Пров.		Крупник		8-87		И	182,5	1:20
Рук. гр.		Крупник				Лист	Листов 1	
Гл. спец.		Зайцева				Госстрой СССР САНТЕХПРОЕКТ г. Москва		
Н. контр.		Рувинская		8.87				
Утв.		Спивак						

Формат А3

Серия 5.903-10 Выпуск 5-1

Формат	Зона	Поз.	Обозначение	Наименование	Кол.	Примечание
				Документация		
А3			А24В 037.020 СБ	Сборочный чертеж		
				Детали		
А4		1	А24В 037.005-01	Труба	1	
А4		2	А24В 037.006-01	Труба	1	
Б4		3	А24В 037.012	Труба; L=95-0,87		
				Труба 219×4 ГОСТ 10704-76 / Д ГОСТ 10705-80	1	2,01 кг
Б4		4	А24В 037.013	Труба; L=730-2		
				Труба 219×4 ГОСТ 10704-76 / Д ГОСТ 10705-80	3	15,4 кг
Б4		5	А24В 037.015	Труба; L=45-0,62		
				Труба 108×2,8 ГОСТ 10704-76 / Д ГОСТ 10705-80	4	0,42 кг
				Стандартные изделия		
		6		Заглушка 219×8		
				ГОСТ 17379-83	1	

Изм	Лист	№ докум.	Подп.	Дата	А24В 037.020			
Разраб.		Шершакова			Трубопровод	Лит.	Лист	Листов
Пров.		Крупник		8.87		И	1	2
Рук. гр.		Крупник				Госстрой СССР САНТЕХПРОЕКТ г. Москва		
Н. контр.		Рувинская		8.87				
Утв.		Спивак						

Копировал: Фермин Формат А4

Формат	Зона	Поз.	Обозначение	Наименование	Кол.	Примечание
		7		Отвод 90° 108×4		
				ГОСТ 17375-83	4	
		8		Отвод 90° 219×6		
				ГОСТ 17375-83	1	
		9		Переход К 133×5-108×4		
				ГОСТ 17378-73	4	
		10		Тройник 219×6-133×4		
				ГОСТ 17376-83	4	
		11		Фланец 1-100-16		
				ГОСТ 12820-80	4	
		12		Фланец 1-200-16		
				ГОСТ 12820-80	1	
				Прочие изделия		
		13		Установка штуцера		
				М20×1,5-50 ЗК4-45-70	1	

Инв. № подл. | Подп. и дата | Взам. инв. № | Инв. № дубл. | Подп. и дата

Изм	Лист	№ докум.	Подп.	Дата	А24В 037.020	Лист
						2

Копировал: Фермин 23056-08 18 Формат А4

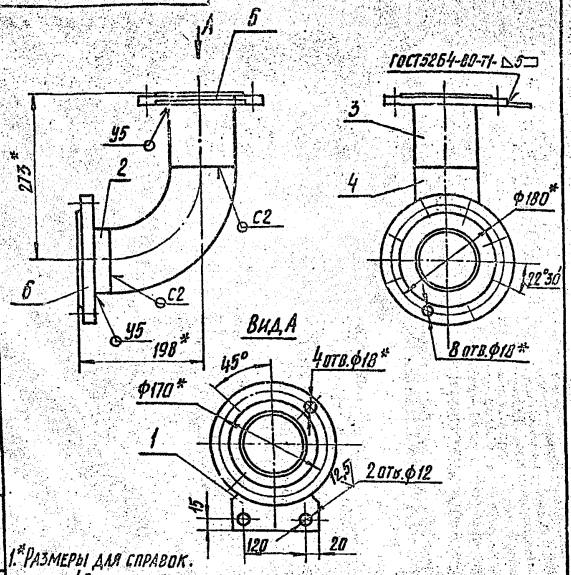

1.* Размеры для справок.

2. $H14; \pm \frac{IT2}{2}$.

3. Сварные швы по ГОСТ 16037-80, кроме швов, указанных на чертеже.

Изм.	Лист	№ докум.	Подп.	Дата
Разраб.	Шершакова			
Пров.	Крупник			
Рук. гр.	Крупник			
Н. контр.	Рубинская			
Утв.	Спивак			

А24В037.030 СБ

Трубопровод

Лит.	Масса	Масштаб
И	11,75	1:5

Лист | Листов 1

Госстрой СССР САНТЕХПРОЕКТ г. Москва

Копировал Кульбакина Формат А4

Формат	Зона	Поз.	Обозначение	Наименование	Кол.	Примечание
				Документация		
А4			А24В037.030 СБ	Сборочный чертеж		
				Детали		
А4		1	А24В036.044	Накладка	1	
Б4		2	А24В037.018	Труба: L=45-0,62		
				Труба 108×2,8 ГОСТ 10704-76 / Д ГОСТ 10705-80	1	0,4 кг
Б4		3	А24В037.019	Труба: L=120-1		
				Труба 108×2,8 ГОСТ 10704-76 / Д ГОСТ 10705-80	1	0,9 кг
				Стандартные изделия		
		4		Отвод 90° 108×4 ГОСТ 17375-83	1	
		5		Фланец 1-100-6 ГОСТ 12820-80	1	
		6		Фланец 1-100-16 ГОСТ 12820-80	1	

Инв. № подл. | Подп. и дата | Взам. инв. № | Инв. № дубл. | Подп. и дата

Изм.	Лист	№ докум.	Подп.	Дата
Разраб.	Шершакова			
Пров.	Крупник			
Рук. гр.	Крупник			
Н. контр.	Рубинская			
Утв.	Спивак			

А24В037.030

Трубопровод

Лит.	Лист	Листов
И		1

Госстрой СССР САНТЕХПРОЕКТ г. Москва

Копировал Кульбакина Формат А4

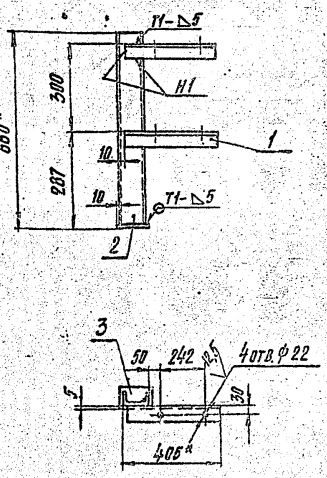

1.* Размеры для справок

2. $H14; \pm \frac{IT2}{2}$

Изм.	Лист	№ докум.	Подп.	Дата
Разраб.	Шершакова			
Пров.	Крупник			
Рук. гр.	Крупник			
Н. контр.	Рубинская			
Утв.	Спивак			

А24В037.040 СБ

Опора

Лит.	Масса	Масштаб
И	84	1:10

Лист | Листов 1

Госстрой СССР САНТЕХПРОЕКТ г. Москва

Копировал Кульбакина Формат А4

Формат	Зона	Поз.	Обозначение	Наименование	Кол.	Примечание
				Документация		
А4			А24В037.040 СБ	Сборочный чертеж		
				Детали		
Б4		1	А24В037.022	Уголок: L=395-1,4		
				Уголок 90×56×5-Б ГОСТ 8509-72 / Ст3-I-ГОСТ 535-79	2	1,44 кг
Б4		2	А24В037.023	Швеллер: L=858-2		
				Швеллер 8-ГОСТ 8240-89 / Ст3-I-ГОСТ 535-79	1	4,62 кг
Б4		3	А24В037.024	Плита: 50-α 14×180-0,87		
				Лист 550 ГОСТ 19903-74 / Ст3 ГОСТ 14637-79	1	0,2 кг

Инв. № подл. | Подп. и дата | Взам. инв. № | Инв. № дубл. | Подп. и дата

Изм.	Лист	№ докум.	Подп.	Дата
Разраб.	Шершакова			
Пров.	Крупник			
Рук. гр.	Крупник			
Н. контр.	Рубинская			
Утв.	Спивак			

А24В037.040

Опора

Лит.	Лист	Листов
И		1

Госстрой СССР САНТЕХПРОЕКТ г. Москва

Копировал Кульбакина Формат А4

А24В 038.000 СТ

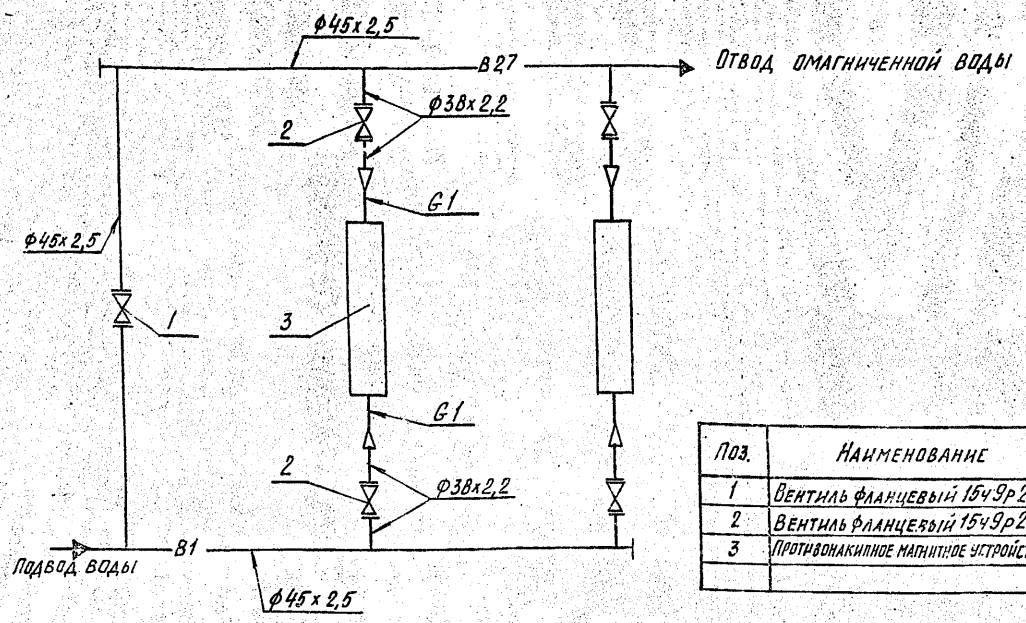

Поз.	Наименование	Кол.	Примечание
1	Вентиль фланцевый 15ч9р2 Ду40 Ру16	1	
2	Вентиль фланцевый 15ч9р2 Ду32 Ру16	4	
3	Противонакипное магнитное устройство типа ПМУ-1	2	

А24В 038.000 СТ

Блок магнитных аппаратов БМА-6 Технологическая схема

Изм.	Лист	№ докум.	Подп.	Дата
Разраб.	Белявская			
Пров.	Крупник			1х-87
Рук. гр.	Крупник			
Гл. спец.	Вайнберг			
Н. контр.	Рубинская			11.87
Утв.	Спивак			

Лит. И | Масса – | Масштаб –

Лист | Листов 1

Госстрой СССР. САНТЕХПРОЕКТ г. Москва

Копировал Кульбакина Формат А3

Серия 5.903-10 выпуск 3-1

Формат	Зона	Поз.	Обозначение	Наименование	Кол.	Примечание
				Документация		
А2			А24В 038.000 СБ	Сборочный чертеж		
А3			А24В 038.000 СТ	Технологическая схема		
А4			А24В 036.000 Д	Блоки магнитных аппаратов		
				Технические требования		
				Сборочные единицы		
А4		1	А24В 038.010	Трубопровод	1	
А4		2	А24В 038.020	Трубопровод	1	
А4		3	А24В 038.030	Опора	1	
А4		4	А24В 038.040	Опора	1	
А4		5	А24В 038.050	Опора	2	
А4		6	А24В 038.060	Трубопровод	2	
А4		7	А24В 038.070	Трубопровод	2	
А4		8	А24В 038.080	Патрубок	4	
				Детали		
Б4		9	А24В 038.001	Прокладка		
				Паронит ПОН 2		
				ГОСТ 481-80		
				Ф39+0,62×Ф78-0,74	12	0,014×2
Б4		10	А24В 038.002	Прокладка		
				Паронит ПОН 2		
				ГОСТ 481-80		
				Ф46+0,62×Ф88-0,87	2	0,018 кг

А24В 038.000

Блок магнитных аппаратов БМА-6

Изм.	Лист	№ докум.	Подп.	Дата
Разраб.	Белявская			
Пров.	Крупник			1х-87
Рук. гр.	Крупник			
Н. контр.	Рубинская			11.87
Утв.	Спивак			

Лит. И | Лист 1 | Листов 2

Госстрой СССР САНТЕХПРОЕКТ г. Москва

Копировал Кульбакина Формат А4

Формат	Зона	Поз.	Обозначение	Наименование	Кол.	Примечание
				Стандартные изделия		
		11		ОПБ2-45 ГОСТ 14911-82	3	
		12		ОПБ2-76 ГОСТ 14911-82	2	
		13		Болт М16×60.36 ГОСТ 7798-70	48	
		14		Болт М16×65.36 ГОСТ 7798-70	8	
		15		Гайка М16.4 ГОСТ 5915-70	56	
		16		Вентиль фланцевый 15ч9р2		
				Ду32 Ру16 ГОСТ 18722-73	4	
		17		Вентиль фланцевый 15ч9р2		
				Ду40 Ру16 ГОСТ 18722-73	1	
				Прочие изделия		
		18		Установка Г-16-80		
				манометра МТП 160×10		
				ТКУ-3136-70	1	
		19		Установка В-16-80		
				манометра МТП 160×10		
				ТКУ-3137-70	1	
		20		Устройство противо-		Московский чугунно-литейный завод им.
				накипное магнит-		
				ное ПМУ-1	2	Вайкова
		21		Выпрямитель селе-		
				новый ВСА-6	2	

Взам. инв. № | Инв. № дубл. | Подп. и дата | Инв. № подл. | Подп. и дата

А24В 038.000

Лист 2

23056-08 20 Копировал Кульбакина Формат А4

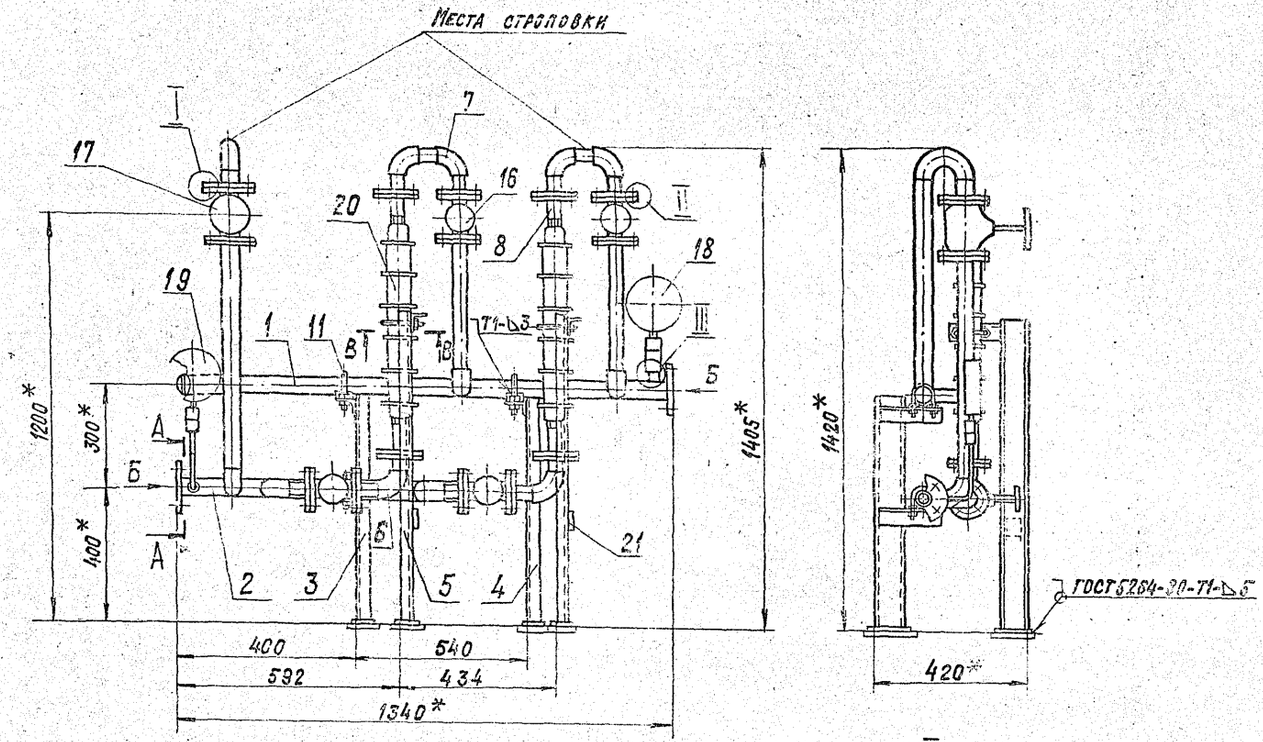

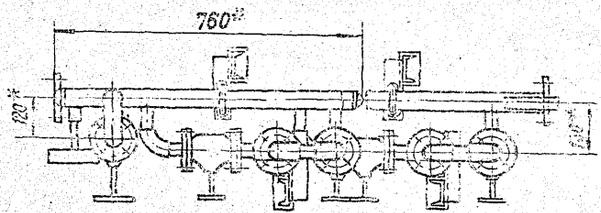

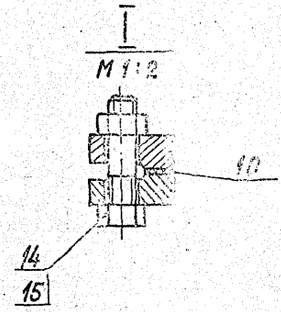

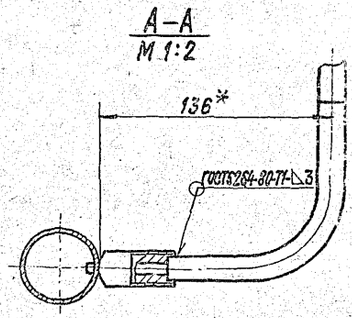

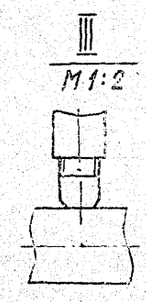

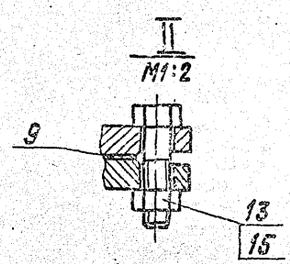

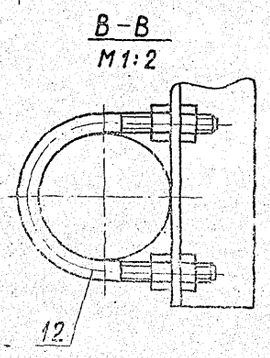

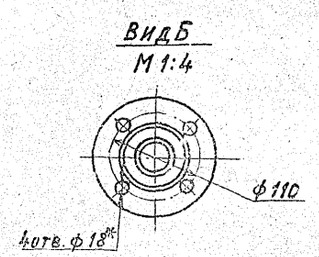

1.* Размеры для справок.
2. $\pm\frac{t2}{2}$.
3. Сварные швы по ГОСТ11534-75, кроме швов указанных на чертеже.
4. Крепление выпрямителя поз. 21 произвести на монтаже блока.

				А24В038.000СБ			
Изм.	Лист	№ докум.	Подп.	Дата	Блок магнитных аппаратов БМА-6	Лит.	Масса	Масштаб
Разраб.	Белявская						150	1:10
Пров.	Крупник					Лист	Листов 1
Рук. группы	Крупник					Госстрой СССР Сантехпроект г. Москва	
Гл. спец.	Вайнберг						
Н. контр.	Рубинский						
Утв.	Соивак						

23056-08 21 Копировал: Гранина Формат: А2

СЕРИЯ 5.903-10 ВЫПУСК 5-1

А24В 038.010СБ

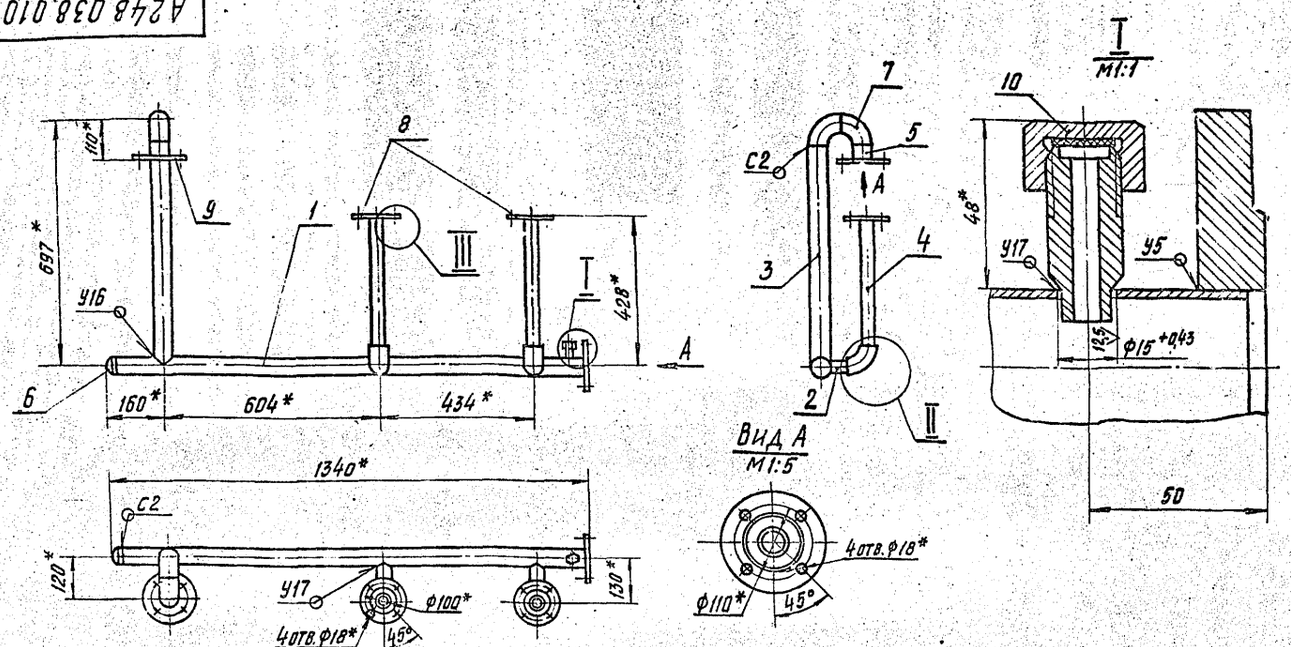

1.* Размеры для справок.

2. $\pm\frac{t2}{2}$.

3. Сварные швы по ГОСТ16037-80.

Изм.	Лист	№ докум.	Подп.	Дата
Разраб.		Белявская		
Пров.		Крупник		
Рук.гр.		Крупник		
Гл.спец.		Ланнберг		
Н.контр.		Рувинская		
Утв.		Спивак		

А24В 038.010 СБ

Трубопровод

Лит.	Масса	Масштаб
И	15,2	1:10

Лист | Листов 1

Госстрой СССР САНТЕХПРОЕКТ г. Москва

Копировал Кульбакина Формат А3

Серия 5.903-10 Выпуск 5

Формат	Зона	Поз.	Обозначение	Наименование	Кол.	Примечание
				Документация		
А3			А24В 038.010 СБ	Сборочный чертеж		
				Детали		
А4		1	А243 038.004	Труба	1	
А4		2	А248 038.005	Патрубок	2	
		3	-01	Патрубок	1	
Б4		4	А24В 038.006	Труба		
				Труба 38×2,2 ГОСТ10704-76 / Д ГОСТ10705-80		
				L=370 -1,4	2	0,71кг
Б4		5	А248 038.007	Труба		
				Труба 45×2,5 ГОСТ10704-76 / Д ГОСТ10705-80		
				L=47 -0,62	1	0,12 кг
				Стандартные изделия		
		6		Заглушка 45×2,5 ГОСТ17379-83	1	
		7		Отвод 90° 45×2,5 ГОСТ17375-83	4	
		8		Фланец 1-32-16 ГОСТ 12820-80	2	
		9		Фланец 1-40-16 ГОСТ 12820-80	2	
				Прочие изделия		
		10		Установка штуцера М20×1,5-50 3К4-45-70	1	

Изм.	Лист	№ докум.	Подп.	Дата
Разраб.		Белявская		
Пров.		Крупник		
Рук.гр.		Крупник		
Н.контр.		Рувинская		
Утв.		Спивак		

А24В 038.010

Трубопровод

Лит.	Лист	Листов
И	1	2

Госстрой СССР САНТЕХПРОЕКТ г. Москва

Копировал Кульбакина Формат А4

Инв. № подл. | Подп. и дата | Взам. инв. № | Инв. № дубл. | Подп. и дата

Изм. Лист № докум. Подп. Дата

А24В 038.010

Лист 2

23056 08 22 Копировал Кульбакина Формат А4

А24В 038.020 СБ

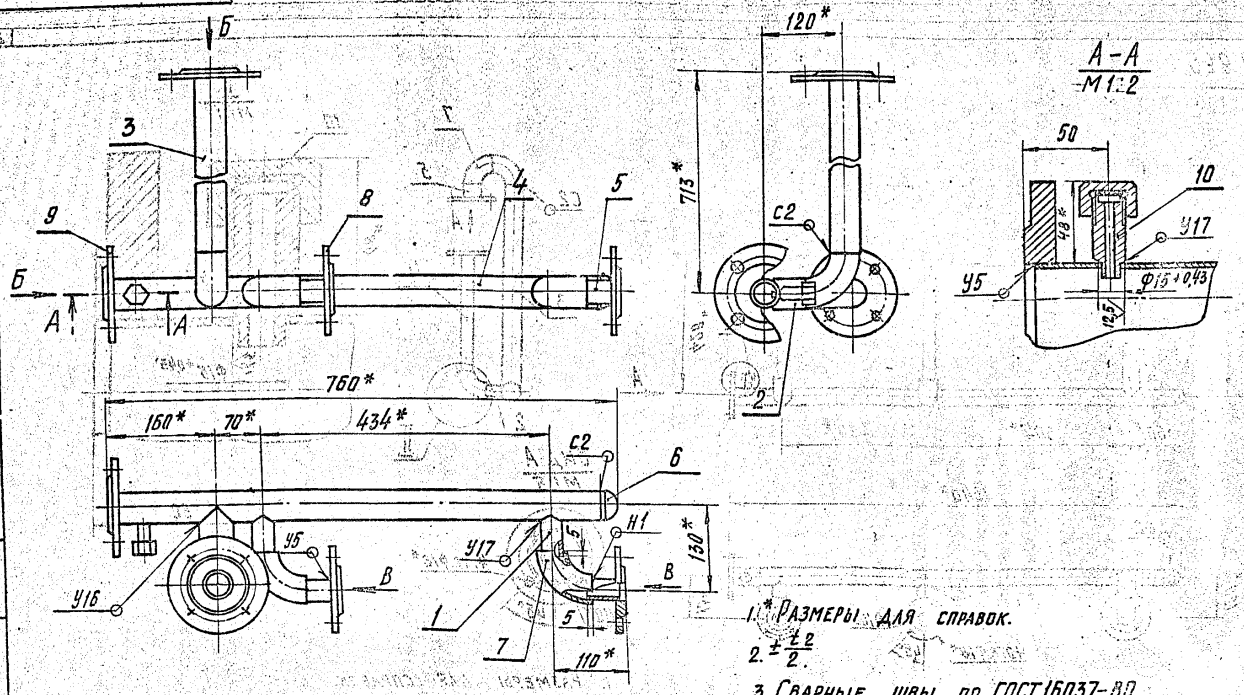

1.* Размеры для справок.

2. $\pm\frac{t2}{2}$.

3. Сварные швы по ГОСТ 16037-80.

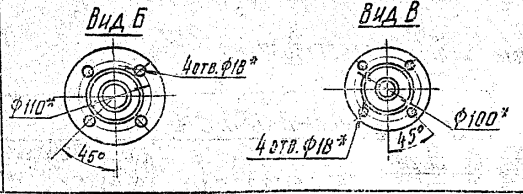

					А24В 038.020 СБ			
Изм.	Лист	№ докум.	Подп.	Дата	Трубопровод	Лит.	Масса	Масштаб
Разраб.		Белявская				И	12,4	1:5
Пров.		Крупник		XI-87		Лист	Листов 1	
Рук.гр.		Крупник				Госстрой СССР		
Гл.спец.		Вайнберг				САНТЕХПРОЕКТ		
Н.контр.		Рувинская		VI 87		г. Москва		
Утв.		Спивак						

Копировал Кульбакина Формат А3

Серия 5.903-10 Выпуск 5-1

Формат	Зона	Поз.	Обозначение	Наименование	Кол.	Примечание
				Документация		
А3			А24В 038.020 СБ	Сборочный чертеж		
				Детали		
А4		1	А24В 038.005	Патрубок	2	
		2	-02	Патрубок	1	
Б4		3	А24В 038.011	Труба		
				Труба 45×2,5 ГОСТ 10704-76 / Д ГОСТ 10705-80		
				L = 650-2,0	1	1,7 кг
А4		4	А24В 038.012	Труба	1	
Б4		5	А24В 038.013	Труба		
				Труба 38×2,2 ГОСТ 10704-76 / Д ГОСТ 10705-80		
				L = 52-0,74	2	0,1 кг
				Стандартные изделия		
		6		Заглушка 45×2,5 ГОСТ 17379-83	1	
		7		Отвод 90° 45×2,5 ГОСТ 17375-83	3	
		8		Фланец 1-32-16 ГОСТ 12820-80	2	

Изм.	Лист	№ докум.	Подп.	Дата	А24В 038.020			
Разраб.		Белявская			Трубопровод	Лит.	Лист	Листов
Пров.		Крупник		XI-87		И	1	2
Рук.гр.		Крупник				Госстрой СССР		
Н.контр.		Рувинская		VI 87		САНТЕХПРОЕКТ		
Утв.		Спивак				г. Москва		

Копировал Кульбакина Формат А4

Формат	Зона	Поз.	Обозначение	Наименование	Кол.	Примечание
		9		Фланец 1-40-16 ГОСТ 12820-80	2	
				Прочие изделия		
		10		Установка штуцера М20×1,5-50 ЗКЧ-45-70	1	

Взам. инв. № | Инв. № дубл. | Подп. и дата | Инв. № подл. | Подп. и дата

Изм.	Лист	№ докум.	Подп.	Дата	А24В 038.020		Лист 2

23056-08 23 Копировал Кульбакина Формат А4

А24В 038.004

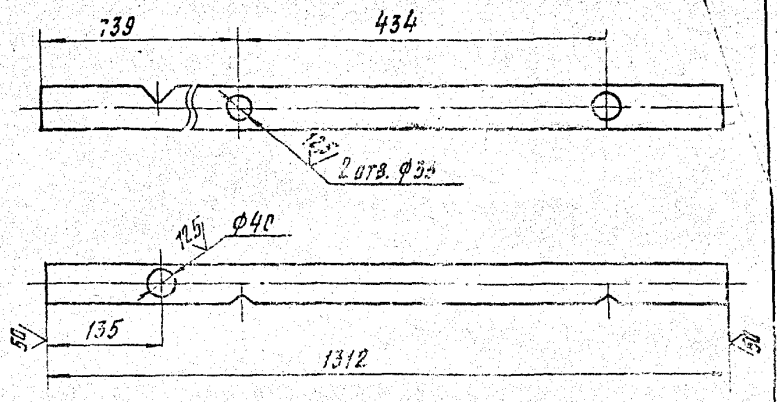

Неуказанные предельные отклонения размеров H14; h14; $\pm\frac{t2}{2}$.

Изм.	Лист	№ докум.	Подп.	Дата
Разраб.		Белявская		
Пров.		Крупник		
Т.контр.		Крупник		
Н.контр.		Райнберг		
Утв.		Рубинская		
		Спивак		

А24В 038.004

Труба

Лит.	Масса	Масштаб
И	3,4	1:5

Лист | Листов 1

Труба 85х2,5 ГОСТ 10704-76 / Д ГОСТ 10705-80

Госстрой СССР САНТЕХПРОЕКТ г. Москва

Копировал Кузбакина Формат А4

А24В 038.005

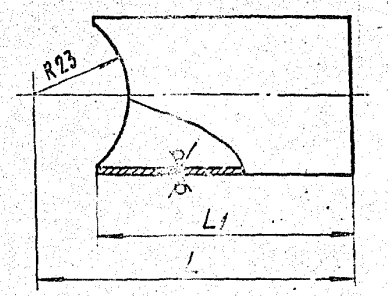

Обозначение	Размеры, мм		Материал	Масса, кг
	L	L1		
А24В 038.005	75	60	Труба 38х2,2 ГОСТ 10704-76 / Д ГОСТ 10705-80	0,11
-01	637	621	Труба 45х2,5 ГОСТ 10704-76 / Д ГОСТ 10705-80	1,5
-02	60	50		0,13

Неуказанные предельные отклонения размеров h14; $\pm\frac{t2}{2}$.

Изм.	Лист	№ докум.	Подп.	Дата
Разраб.		Белявская		
Пров.		Крупник		
Т.контр.		Крупник		
Н.контр.		Райнберг		
Утв.		Рубинская		
		Спивак		

А24В 038.005

Патрубок

Лит.	Масса	Масштаб
И	см. табл.	-

Лист | Листов 1

Госстрой СССР САНТЕХПРОЕКТ г. Москва

Копировал Кузбакина Формат А4

Инв. № подл. | Подп. и дата | Взам. инв. № | Инв. № дубл. | Подп. и дата

Серия 3.903-10 Выпуск 1

А24В 038.029

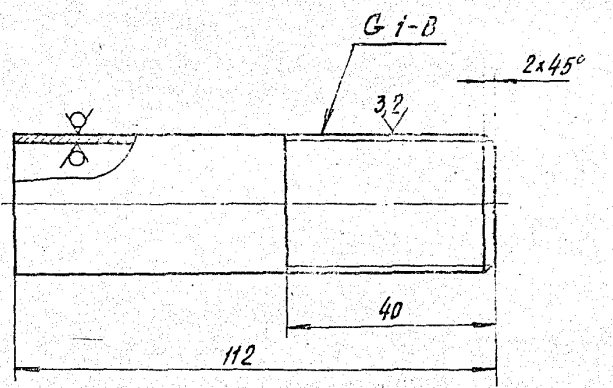

Неуказанные предельные отклонения размеров h14; $\pm\frac{t2}{2}$.

Изм.	Лист	№ докум.	Подп.	Дата
Разраб.		Белявская		
Пров.		Крупник		
Т.контр.		Крупник		
Н.контр.		Райнберг		
Утв.		Рубинская		
		Спивак		

А24В 038.029

Труба

Лит.	Масса	Масштаб
И	0,23	1:1

Лист | Листов 1

Труба 25-2,2 ГОСТ 3262-75

Госстрой СССР САНТЕХПРОЕКТ г. Москва

Копировал Кузбакина Формат А4

А24В 038.012

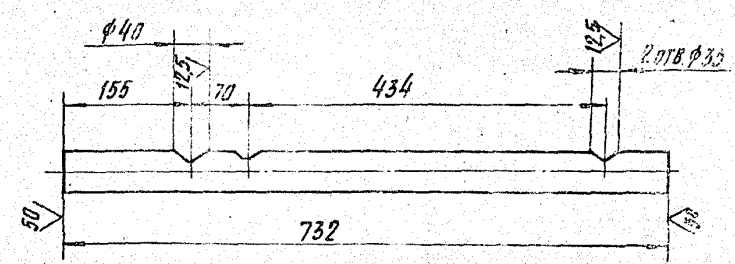

Неуказанные предельные отклонения размеров H14; h14; $\pm\frac{t2}{2}$.

Изм.	Лист	№ докум.	Подп.	Дата
Разраб.		Белявская		
Пров.		Крупник		
Т.контр.		Крупник		
Н.контр.		Райнберг		
Утв.		Рубинская		
		Спивак		

А24В 038.012

Труба

Лит.	Масса	Масштаб
И	1,3	1:5

Лист | Листов 1

Труба 45х2,5 ГОСТ 10704-76 / Д ГОСТ 10705-80

Госстрой СССР САНТЕХПРОЕКТ г. Москва

23056-08 24 Копировал Кузбакина Формат А4

А 24В 038.030СБ

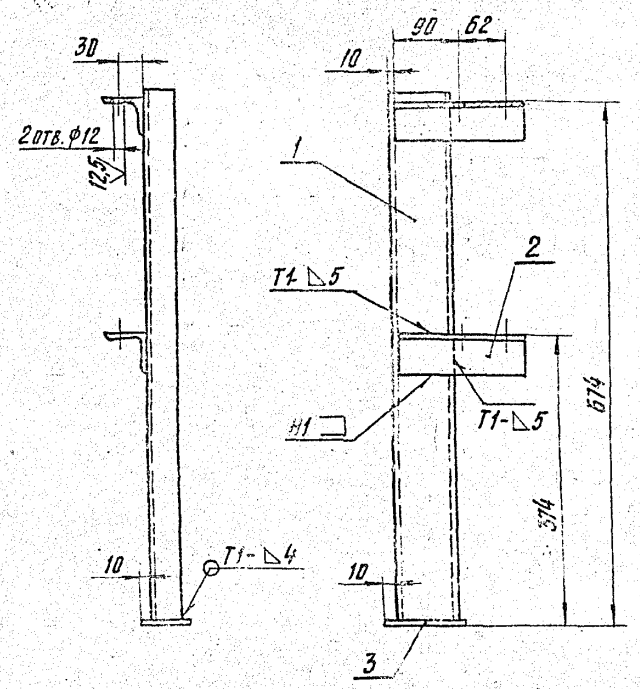

1. Н14; $\pm \frac{t_2}{2}$.

2. Сварные швы по ГОСТ 5264-80

			А24В 038.030 СБ		
Разраб.	Белявская		Опора	Лит.	Масса	Масштаб
Пров.	Крупник			И	6,18	1:5
Рук. гр.	Крупник			Лист	Листов
Н. контр.	Рубинская			Госстрой СССР САНТЕХПРОЕКТ г. Москва	
Утв.	Спивак				

Копировал Кульбакина Формат А4

А 24В 038.040СБ

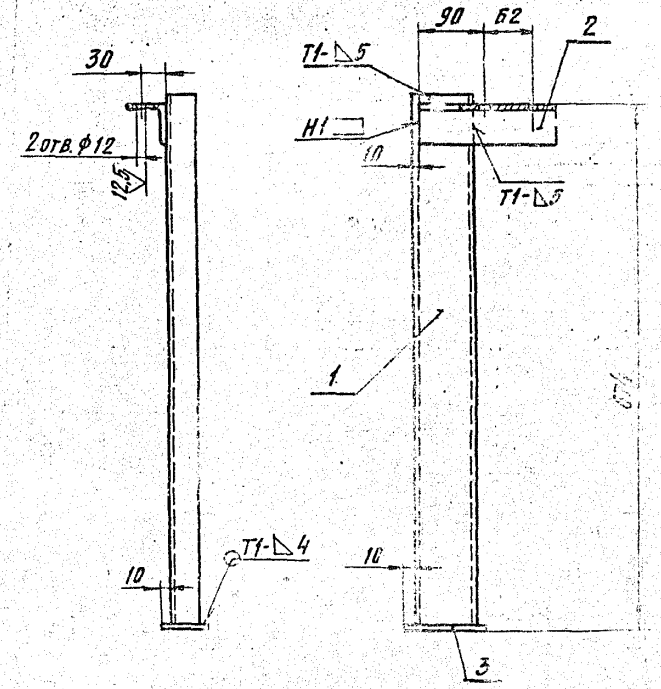

1. Н14; $\pm \frac{t_2}{2}$.

2. Сварные швы по ГОСТ 5264-80

			А24В 038.040 СБ		
Разраб.	Белявская		Опора	Лит.	Масса	Масштаб
Пров.	Крупник			И	5,6	1:5
Рук. гр.	Крупник			Лист	Листов
Н. контр.	Рубинская			Госстрой СССР САНТЕХПРОЕКТ г. Москва	
Утв.	Спивак				

Копировал Кульбакина Формат А4

Поз.	Обозначение	Наименование	Кол.	Примечание
		Документация		
А4	А24В 038.030 СБ	Сборочный чертеж		
		Детали		
Б4	1 А24В 038.016	Стойка		
		Швеллер 8-ГОСТ 8240-72 / Ст.3-I-ГОСТ 535-79		
		L=675-2,0	1	4,76 кг
Б4	2 А24В 038.017	Уголок		
		Уголок 50×50×5-Б-ГОСТ 8509-86 / Ст.3-I-ГОСТ 535-79		
		L=170-1,0	2	0,6 кг
Б4	3 А24В 038.018	Основание		
		Лист 5-Б-ГОСТ 19903-74 / Ст.3 ГОСТ 14637-79		
		60-0,74×100-0,37	1	0,23 кг

			А24В 038.030		
Разраб.	Белявская		Опора	Лит.	Масса	Масштаб
Пров.	Крупник			И		
Рук. гр.	Крупник			Лист	Листов
Н. контр.	Рубинская			Госстрой СССР САНТЕХПРОЕКТ г. Москва	
Утв.	Спивак				

Копировал Кульбакина Формат А4

Поз.	Обозначение	Наименование	Кол.	Примечание
		Документация		
	А24В 038.040СБ	Сборочный чертеж		
		Детали		
	1 А24В 038.016	Стойка		
		Швеллер 8-ГОСТ 8240-72 / Ст.3-I-ГОСТ 535-79		
		L=675-2,0	1	4,76 кг
	2 А24В 038.017	Уголок		
		Уголок 50×50×5-Б-ГОСТ 8509-86 / Ст.3-I-ГОСТ 535-79		
		L=170-1,0	1	0,6 кг
	3 А24В 038.018	Основание		
		Лист 5-Б-ГОСТ 19903-74 / Ст.3 ГОСТ 14637-79		
		60-0,74×100-0,37	1	0,23 кг

			А24В 038.040		
Разраб.	Белявская		Опора	Лит.	Масса	Масштаб
Пров.	Крупник			И		
Рук. гр.	Крупник			Лист	Листов
Н. контр.	Рубинская			Госстрой СССР САНТЕХПРОЕКТ г. Москва	
Утв.	Спивак				

23056-08 25 Копировал Кульбакина Формат А4

А24В 03В.050СБ

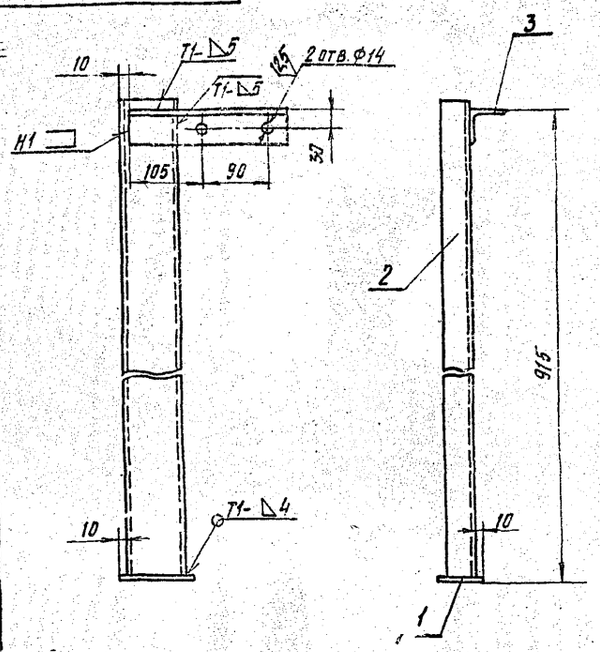

1. Н14; $\pm\frac{t2}{2}$.
2. Сварные швы по ГОСТ5264-80

Изм.	Лист	№ докум.	Подп.	Дата	А24В 03В.050 СБ	Лит.	Масса	Масштаб
Разраб.	Белявская				Опора	И	7,5	1:5
Пров.	Крупник					Лист	Листов 1	
Рук.гр.	Крупник					Госстрой СССР САНТЕХПРОЕКТ г. Москва		
Гл.спец.	Вайнберг							
Н.контр.	Рувинская							
Утв.	Спивак							

Копировал Кульбакина Формат А4

А24В 03В.060СБ

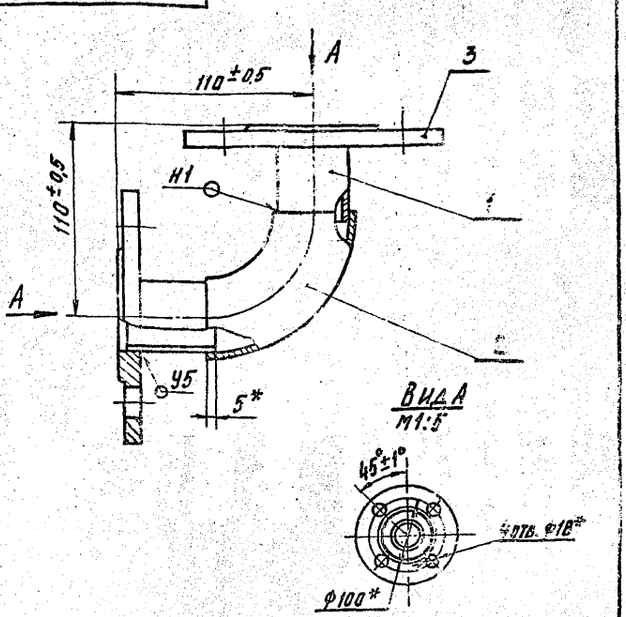

1.* Размеры для справок.
2. Сварные швы по ГОСТ15037-80.

Изм.	Лист	№ докум.	Подп.	Дата	А24В 03В.060 СБ	Лит.	Масса	Масштаб
Разраб.	Белявская				Трубопровод	И	2,08	1:2
Пров.	Крупник					Лист	Листов 1	
Рук.гр.	Крупник					Госстрой СССР САНТЕХПРОЕКТ г. Москва		
Гл.спец.	Вайнберг							
Н.контр.	Рувинская							
Утв.	Спивак							

Копировал Кульбакина Формат А4

Серия 5.903-10 Выпуск 5-1

Формат	Зона	Поз.	Обозначение	Наименование	Кол.	Примечание
				Документация		
А4			А24В 03В.050 СБ	Сборочный чертеж		
				Детали		
Б4		1	А24В 03В.018	Основание		
				Лист Б 5,0 ГОСТ19903-74 / В Ст.3 ГОСТ14637-79		
				60-0,74×100-0,87	1	0,23кг
Б4		2	А24В 03В.022	Стойка		
				Швеллер 8-ГОСТ 8240-72 / В Ст.3-I-ГОСТ535-79		
				L=920-2,3	1	6,49кг
Б4		3	А24В 03В.023	Уголок		
				Уголок 50×50×5-Б-ГОСТ8509-86 / В Ст.3-I-ГОСТ535-79		
				L=215-1,15	1	0,8кг

Изм.	Лист	№ докум.	Подп.	Дата	А24В 03В.050	Лит.	Лист	Листов
Разраб.	Белявская				Опора	И		1
Пров.	Крупник					Госстрой СССР САНТЕХПРОЕКТ г. Москва		
Рук.гр.	Крупник							
Н.контр.	Рувинская							
Утв.	Спивак							

Копировал Кульбакина Формат А4

Формат	Зона	Поз.	Обозначение	Наименование	Кол.	Примечание
				Документация		
А4			А24В 03В.060 СБ	Сборочный чертеж		
				Детали		
Б4		1	А24В 03В.013	Труба		
				Труба 38×2,2 ГОСТ10704-76 / Д ГОСТ10705-80		
				L=52-0,74	2	0,1кг
				Стандартные изделия		
		2		Отвод 90° 45×2,5		
				ГОСТ 17375-83	1	
		3		Фланец 1-32-10		
				ГОСТ 12820-80	2	

Изм.	Лист	№ докум.	Подп.	Дата	А24В 03В.060	Лит.	Лист	Листов
Разраб.	Белявская				Трубопровод	И		1
Пров.	Крупник					Госстрой СССР САНТЕХПРОЕКТ г. Москва		
Рук.гр.	Крупник							
Н.контр.	Рувинская							
Утв.	Спивак							

23056-06 26. Копировал Кульбакина Формат А4

А24В038.070СБ

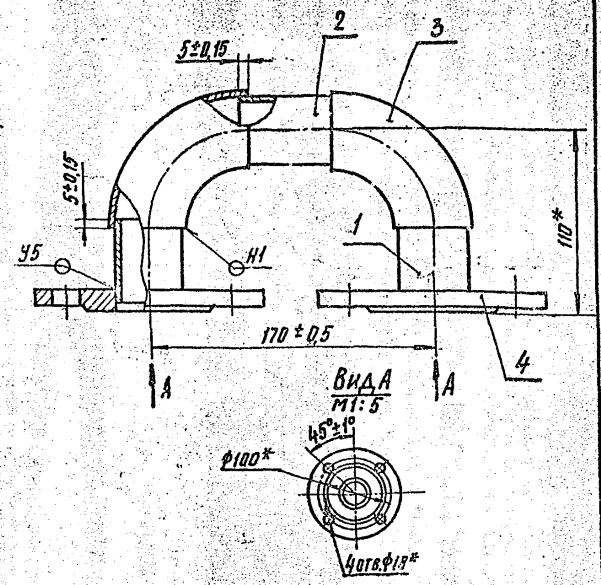

1. * Размеры для справок.
2. Сварные швы по ГОСТ16037-80

Изм.	Лист	№ докум.	Подп.	Дата
Разраб.		Зеленская		
Пров.		Крупник		
Рук.гр.		Крупник		
Н.контр.		Кайнберг		
Гл.спец.		Рубинская		
Утв.		Спивак		

А24В 038.070 СБ

Трубопровод

Лит.	Масса	Масштаб
И	4,08	1:2

Лист | Листов 1

Госстрой СССР
САНТЕХПРОЕКТ
г. Москва

Копировал Кульбакина Формат А4

А24В038.080СБ

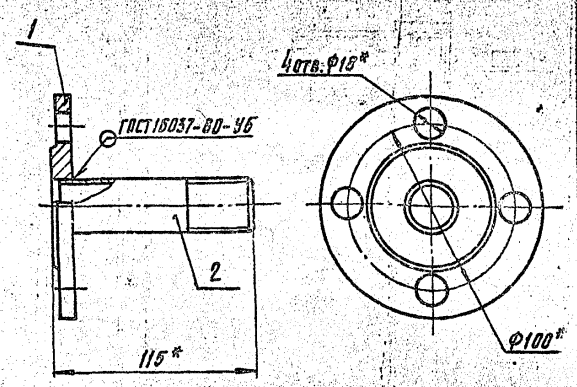

* Размеры для справок.

Изм.	Лист	№ докум.	Подп.	Дата
Разраб.		Зеленская		
Пров.		Крупник		
Рук.гр.		Крупник		
Н.контр.		Кайнберг		
Гл.спец.		Рубинская		
Утв.		Спивак		

А24В 038.080 СБ

Патрубок

Лит.	Масса	Масштаб
И	1,83	1:2

Лист | Листов 1

Госстрой СССР
САНТЕХПРОЕКТ
г. Москва

Копировал Кульбакина Формат А4

Формат	Зона	Поз.	Обозначение	Наименование	Кол.	Примечание
				Документация		
А4			А24В038.070СБ	Сборочный чертеж		
				Детали		
Б4		1	А24В038.013	Труба L=52-0,74		
				Труба 38×2,2 ГОСТ10704-76 / Д ГОСТ10705-80	2	0,1 кг
Б4		2	А24В038.014	Труба L=60-0,74		
				Труба 38×2,2 ГОСТ10704-76 / Д ГОСТ10705-80	1	0,12 кг
				Стандартные изделия		
		3		Отвод 90° 45×2,5 ГОСТ17379-83	2	
		4		Фланец 1-32-10 ГОСТ12820-80	2	

Изм.	Лист	№ докум.	Подп.	Дата
Разраб.		Зеленская		
Пров.		Крупник		
Рук.гр.		Крупник		
Н.контр.		Рубинская		
Утв.		Спивак		

А24В 038 070

Трубопровод

Лит.	Лист	Листов
И		1

Госстрой СССР
САНТЕХПРОЕКТ
г. Москва

Копировал Кульбакина Формат А4

Формат	Зона	Поз.	Обозначение	Наименование	Кол.	Примечание
				Документация		
А4			А24В038.080СБ	Сборочный чертеж		
				Детали		
А4		1	А24В038.028	Фланец	1	
А4		2	А24В038.029	Труба	1	

Изм.	Лист	№ докум.	Подп.	Дата
Разраб.		Зеленская		
Пров.		Крупник		
Рук.гр.		Крупник		
Н.контр.		Рубинская		
Утв.		Спивак		

А24В-038.080

Патрубок

Лит.	Лист	Листов
И		1

Госстрой СССР
САНТЕХПРОЕКТ
г. Москва

Копировал Кульбакина Формат А4

Серия 5.903-10 Выпуск 3.1

А24В 039.000 СТ

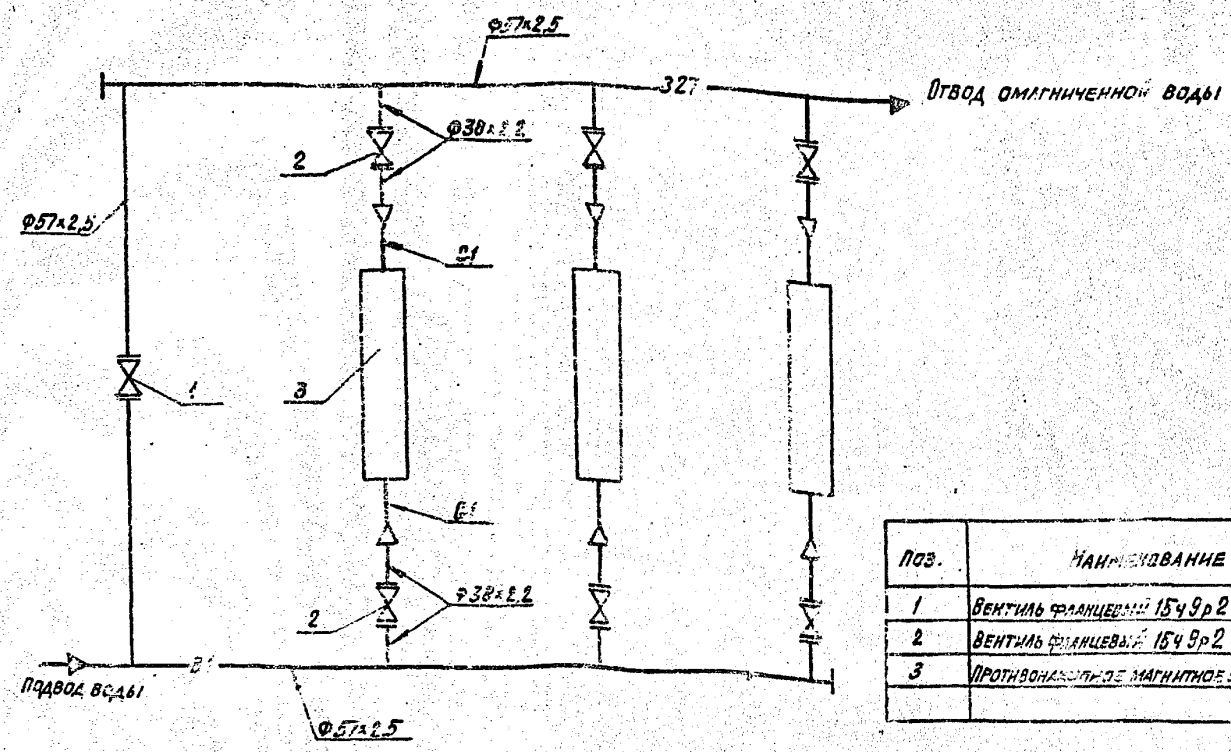

Поз.	Наименование	Кол.	Примечание
1	Вентиль фланцевый 15ч9р2 Ду50 Ру16	1	
2	Вентиль фланцевый 15ч9р2 Ду32 Ру16	6	
3	Противонакипное магнитное устройство типа ПМУ-1	3	

А24В 039.000 СТ

Блок магнитных аппаратов БМА-9 Технологическая схема

Изм.	Лист	№ докум.	Подп.	Дата
Разраб.	Белявская			
Пров.	Крупник			
Рук. гр.	Крупник			
Гл. спец.	Вайнберг			
Н. контр.	Рувинская			
Утв.	Спивак			

Лит. | Масса | Масштаб

Лист | Листов 1

Госстрой СССР САНТЕХПРОЕКТ г. Москва

Копировал: Кульбакина

Формат А3

Формат	Зона	Поз.	Обозначение	Наименование	Кол.	Примечание
				Документация		
А2			А24В 039.000 СБ	Сборочный чертеж		
А3			А24В 039.000 СТ	Технологическая схема		
А4			А24В 036.000 Д	Блоки магнитных аппаратов		
				Технические требования		
				Сборочные единицы		
А4		1	А24В 039.050	Опора	2	
А4		2	А24В 039.060	Трубопровод	3	
А4		3	А24В 038.070	Трубопровод	3	
А4		4	А24В 039.080	Патрубок	6	
А4		5	А24В 039.010	Трубопровод	1	
А4		6	А24В 039.020	Трубопровод	1	
А4		7	А24В 039.030	Опора	1	
А4		8	А24В 039.040	Опора	1	
				Детали		
Б4		9	А24В 039.001	Прокладка		
				Паронит ПОН2		
				ГОСТ 481-80		
				Ф39+0,62×Ф78-0,74	18	0,014 кг
Б4		10	А24В 039.002	Прокладка		
				Паронит ПОН2		
				ГОСТ 481-80		
				Ф59+0,74×Ф102-0,87	2	0,02 кг

Серия 3.900.10 выпуск 3

Изм.	Лист	№ докум.	Подп.	Дата
Разраб.	Белявская			
Пров.	Крупник			
Рук. гр.	Крупник			
Н. контр.	Рувинская			
Утв.	Спивак			

А24В 039.000

Блок магнитных аппаратов БМА-9

Лит. | Лист 1 | Листов 2

Госстрой СССР САНТЕХПРОЕКТ г. Москва

Формат	Зона	Поз.	Обозначение	Наименование	Кол.	Примечание
				Стандартные изделия		
		11		ОПБ2-37 ГОСТ 14911-82	3	
		12		ОПБ2-76 ГОСТ 14911-82	[illegible]	
		13		Болт М16×60.36 ГОСТ 7798-70	72	
		14		Болт М16×70.36 ГОСТ 7798-70	8	
		15		Гайка М16.4 ГОСТ 5915-70	80	
		16		Вентиль фланцевый 15ч9р2		
				Ду32 Ру16 ГОСТ 18722-73	6	
		17		Вентиль фланцевый 15ч9р2		
				Ду50 Ру16 ГОСТ 18722-73	1	
				Прочие изделия		
		18		Установка Г-16-80		
				манометра МТП 160×10		
				ТКЧ-3136-70	1	
		19		Установка В-16-80		
				манометра МТП 160×10		
				ТКЧ-3137-70	1	
		20		Устройство противонакипное магнитное ПМУ-1	3	Маслозаменный [illegible]
		21		Выпрямитель селеновый ВСА-6	3	

Инв. № подл. | Подп. и дата | Взам. инв. № | Инв. № дубл. | Подп. и дата

Изм.	Лист	№ докум.	Подп.	Дата

А24В 039.000

Лист 2

23056-06 28

Копировал: Кульбакина

Формат А4

А24В039.000СБ

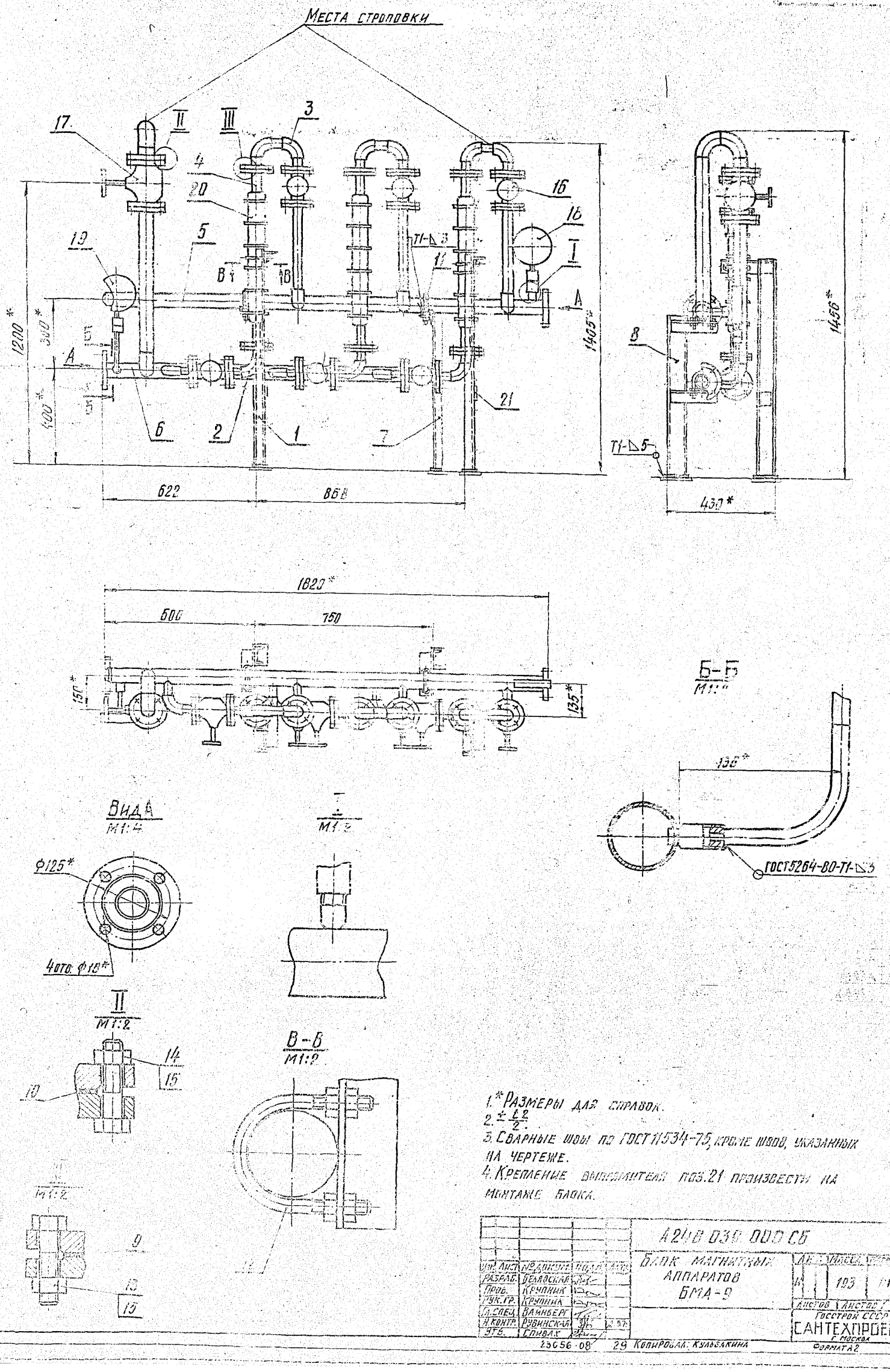

1.* Размеры для справок.
2. $\pm \frac{L2}{2}$.
3. Сварные швы по ГОСТ 11534-75, кроме швов, указанных на чертеже.
4. Крепление выпрямителя поз.21 произвести на монтаже блока.

				А24В039.000СБ		
Изм.	Лист	№ докум.	Подп.	Дата	Блок магнитных аппаратов БМА-9	Лит.	Масса	Масштаб
Разраб.		Беляевская					193	1:10
Пров.		Крупник				Листов	Листов 1
Рук. гр.		Крупник				Госстрой СССР САНТЕХПРОЕКТ г. Москва
Гл. спец.		Вайнберг				
Н. контр.		Рубинская				
Утв.		Спивак				

23056-08 29 Копировал: Кульбакина Формат А2

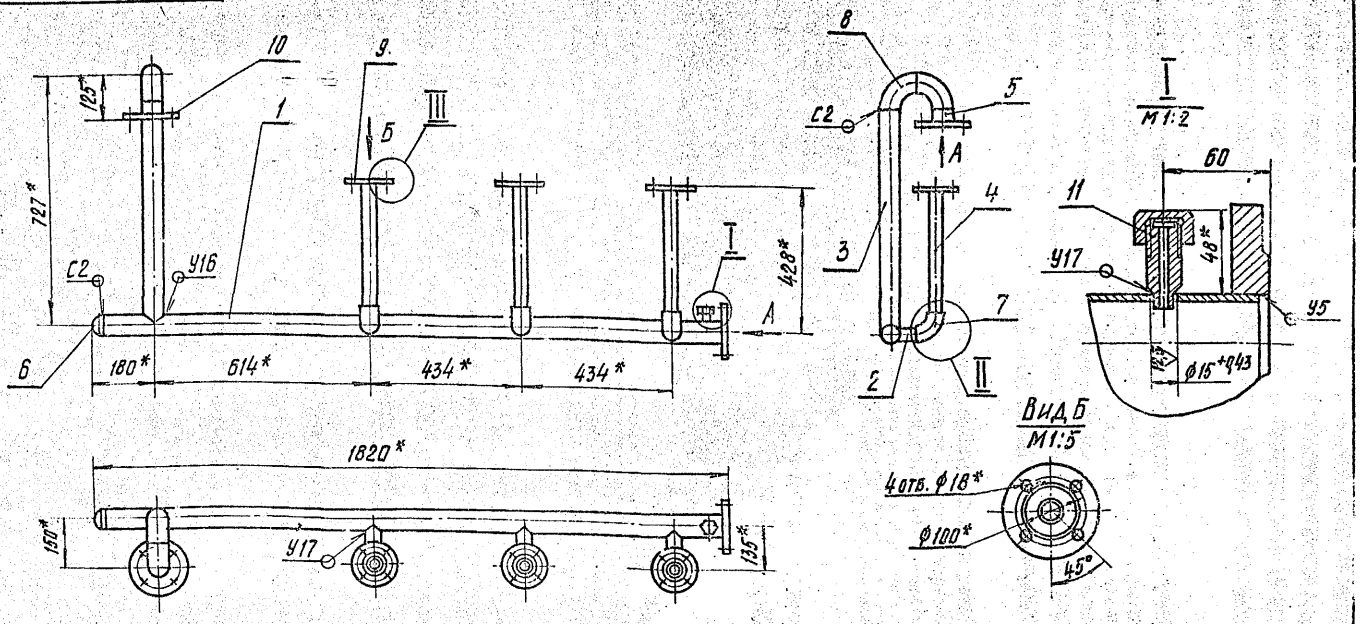

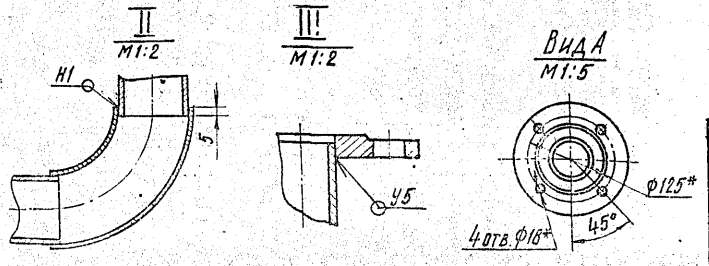

1.* Размеры для справок.

2. $\pm \frac{t}{2}$.

3. Сварные швы по ГОСТ 16037-80.

Изм.	Лист	№ докум.	Подп.	Дата	А24В 039.010 СБ			
Разраб.		Белявская			Трубопровод	Лит.	Масса	Масштаб
Пров.		Крупник				И	22,9	1:10
Рук.гр.		Крупник				Лист	Листов 1	
Гл.спец.		Ванкберг				Госстрой СССР САНТЕХПРОЕКТ г. Москва		
Н.контр.		Рувинская						
Утв.		Сливак						

Копировал Кульбакина Формат А3

Формат	Зона	Поз.	Обозначение	Наименование	Кол.	Примечание
				Документация		
А3			А24В 039.010 СБ	Сборочный чертеж		
				Детали		
А4		1	А24В 039.004	Труба	1	
А4		2	А24В 039.005	Патрубок	3	
		3	-01	Патрубок	1	
Б4		4	А24В 039.006	Труба		
				Труба 38×2,2 ГОСТ 10704-76 / Д, ГОСТ 10705-80		
				L=370-1,4	3	0,71 кг
Б4		5	А24В 039.007	Труба		
				Труба 57×2,5 ГОСТ 10704-76 / Д, ГОСТ 10705-80		
				L=47-0,62	1	0,16 кг
				Стандартные изделия		
		6		Заглушка 57×3 ГОСТ 17379-83	1	
		7		Отвод 90° 45×2,5 ГОСТ 17375-83	3	
		8		Отвод 90° 57×3 ГОСТ 17375×83	2	

Изм.	Лист	№ докум.	Подп.	Дата	А24В 039.010			
Разраб.		Белявская			Трубопровод	Лит.	Лист 1	Листов 2
Пров.		Крупник				Госстрой СССР САНТЕХПРОЕКТ г. Москва		
Рук.гр.		Крупник						
Н.контр.		Рувинская						
Утв.		Сливак						

Копировал Кульбакина Формат А4

Формат	Зона	Поз.	Обозначение	Наименование	Кол.	Примечание
		9		Фланец 1-32-16 ГОСТ 12820-80	3	
		10		Фланец 1-50-16 ГОСТ 12820-80	2	
				Прочие изделия		
		11		Установка штуцера М20×1,5-50 ЗКЧ-45-70	1	

Инв.№ подл. | Подп. и дата | Взам.инв.№ | Инв.№ дубл. | Подп. и дата

Изм.	Лист	№ докум.	Подп.	Дата	А24В 039.010	Лист 2

Инв.№ подл. | Подп. и дата | Взам.инв.№

А24В039.020СБ

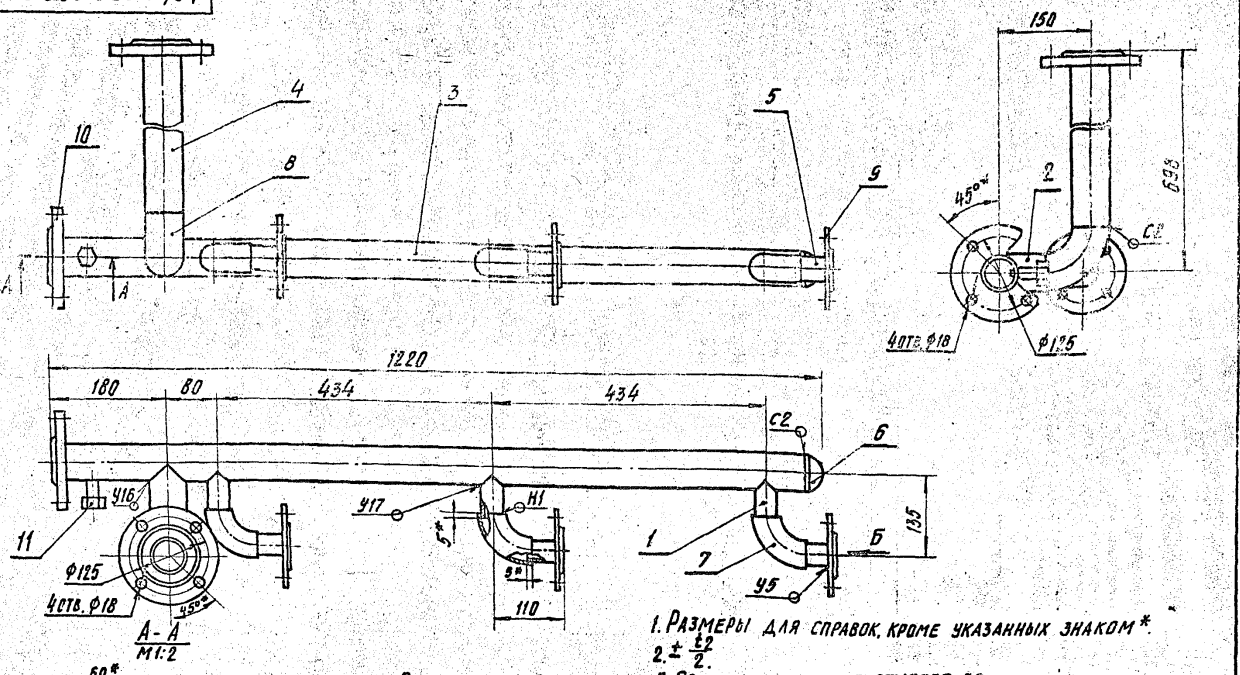

1. Размеры для справок, кроме указанных знаком *.
2. ± t/2.
3. Сварные швы по ГОСТ16037-80.

Изм.	Лист	№ докум.	Подп.	Дата
Разраб.	Белявская			
Пров.	Крупник			11.87
Рук.гр.	Крупник			
Гл.спец.	Вайнберг			
Н.контр.	Рувинская			11.87
Утв.	Спивак			

А24В039.020СБ

Трубопровод

Лит.	Масса	Масштаб
И	18,5	1:5

Лист | Листов 1

Госстрой СССР САНТЕХПРОЕКТ г. Москва

Копировал Кульбакина Формат А4

Формат	Зона	Поз.	Обозначение	Наименование	Кол.	Примечание
				Документация		
А3			А24В039.020СБ	Сборочный чертеж		
				Детали		
А4		1	А24В039.005	Патрубок	3	
		2	-02	Патрубок	1	
А4		3	А24В039.011	Труба	1	
Б4		4	А24В039.012	Труба		
				Труба 57×2,5 ГОСТ10704-76 / Д ГОСТ10705-80		
				L=620-1,75	1	2,1 кг
Б4		5	А24В039.013	Труба		
				Труба 38×2,2 ГОСТ10704-76 / Д ГОСТ10705-76		
				L=52-0,74	3	0,1 кг
				Стандартные изделия		
		6		Заглушка 45×2,5 ГОСТ 17379-83	1	
		7		Отвод 90° 45×2,5 ГОСТ 17375-83	3	
		8		Отвод 90° 57×3 ГОСТ 17375-83	1	

Изм.	Лист	№ докум.	Подп.	Дата
Разраб.	Белявская			
Пров.	Крупник			11.87
Рук.гр.	Крупник			
Н.контр.	Рувинская			11.87
Утв.	Спивак			

А24В039.020

Трубопровод

Лит.	Лист	Листов
И	2	2

Госстрой СССР САНТЕХПРОЕКТ г. Москва

Копировал Кульбакина Формат А4

Формат	Зона	Поз.	Обозначение	Наименование	Кол.	Примечание
		9		Фланец 1-32-16 ГОСТ 12820-80	3	
		10		Фланец 1-50-16 ГОСТ 12820-80	2	
				Прочие изделия		
		11		Установка штуцера М20×1,5-50 3КЧ-45-70	1	

Инв.№ подл. | Подп. и дата | Взам.инв.№ | Инв.№ дубл. | Подп. и дата

Изм.	Лист	№ докум.	Подп.	Дата

23056-08 31

А24В039.020

Лист 2

Копировал Кульбакина Формат А4

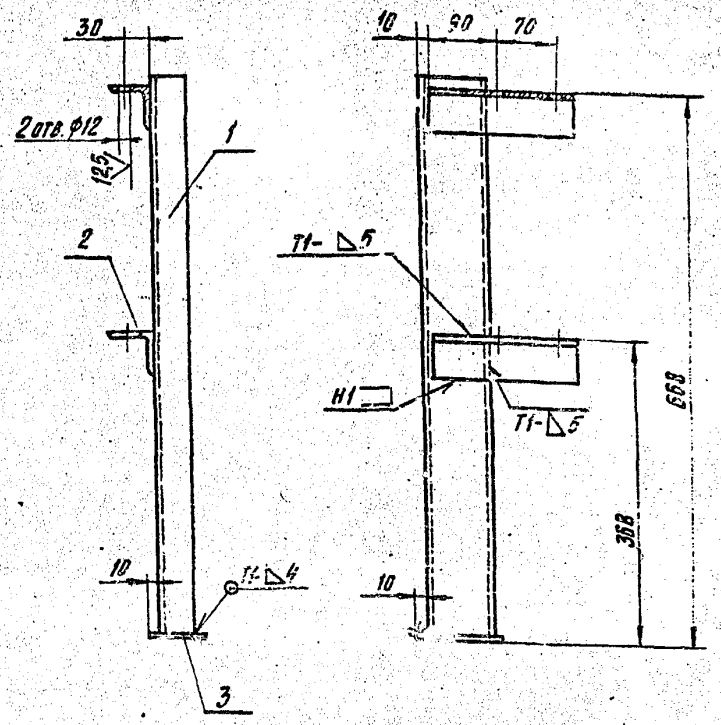

1. H14; $\pm\frac{t_2}{2}$
2. Сварные швы по ГОСТ 5264-80

Изм.	Лист	№ докум.	Подп.	Дата
Разраб.		Белявская		
Пров.		Крупник		
Рук. гр.		Крупник		
Гл. спец.		Вайнберг		
Н. контр.		Рубинская		
Утв.		Сливак		

А24В 039.040 СБ

Опора

Лит.	Масса	Масштаб
И	6,3	1:6

Лист | Листов 1

Госстрой СССР САНТЕХПРОЕКТ г. Москва

Копировал Кулебакина Формат А4

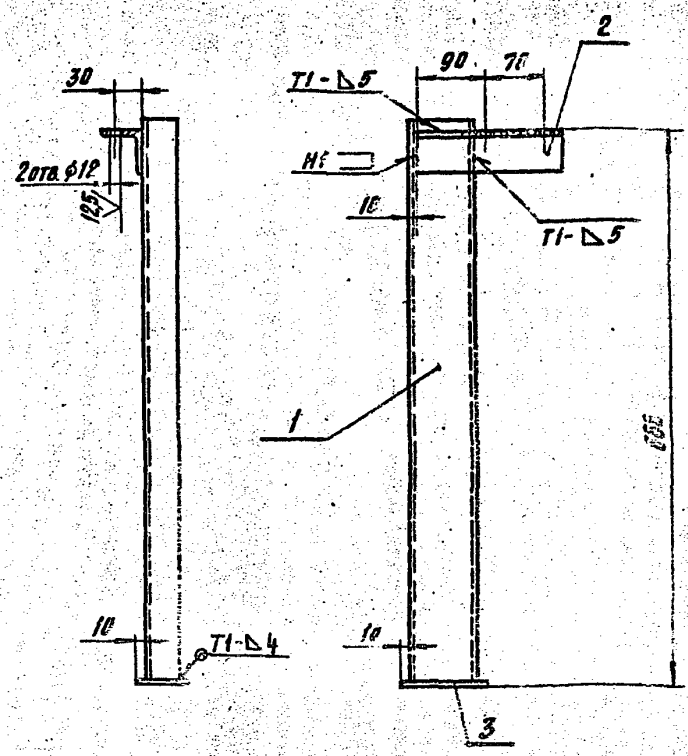

1. H14; $\pm\frac{t_2}{2}$
2. Сварные швы по ГОСТ 5264-80.

Изм.	Лист	№ докум.	Подп.	Дата
Разраб.		Белявская		
Пров.		Крупник		
Рук. гр.		Крупник		
Гл. спец.		Вайнберг		
Н. контр.		Рубинская		
Утв.		Сливак		

А24В 039.030 СБ

Опора

Лит.	Масса	Масштаб
И	5,6	1:5

Лист | Листов 1

Госстрой СССР САНТЕХПРОЕКТ г. Москва

Копировал Кулебакина Формат А4

Выпуск 3-1 Серия 5.903-10

Формат	Зона	Поз.	Обозначение	Наименование	Кол.	Примечание
				Документация		
А4			А24В 039.040СБ	Сборочный чертеж		
				Детали		
Б4		1	А24В 039.015	Стойка		
				Швеллер В-ГОСТ 8240-72 / В Ст.3-I-ГОСТ 535-79		
				L=575-2.0	1	4,76 кг
Б4		2	А24В 039.016	Уголок		
				Уголок 50×50×5-Б-ГОСТ 8509-86 / В Ст.3-I-ГОСТ 535-79		
				L=180-1.0	2	0,54 кг
Б4		3	А24В 039.017	Основание		
				Лист Б5.0 ГОСТ 19903-74 / В Ст.3 ГОСТ 14637-79		
				60-0,74×100-0,87	1	0,23 кг

Изм.	Лист	№ докум.	Подп.	Дата
Разраб.		Белявская		
Пров.		Крупник		
Рук. гр.		Крупник		
Н. контр.		Рубинская		
Утв.		Сливак		

А24В 039.040

Опора

Лит.	Лист	Листов
И		1

Госстрой СССР САНТЕХПРОЕКТ г. Москва

Копировал Кулебакина Формат А4

Формат	Зона	Поз.	Обозначение	Наименование	Кол.	Примечание
				Документация		
А4			А24В 039.030СБ	Сборочный чертеж		
				Детали		
Б4		1	А24В 039.015	Стойка		
				Швеллер В-ГОСТ 8240-72 / В Ст.3-I-ГОСТ 535-79		
				L=575-2.0	1	4,76 кг
Б4		2	А24В 039.016	Уголок		
				Уголок 50×50×5-Б-ГОСТ 8509-86 / В Ст.3-I-ГОСТ 535-79		
				L=180-1.0	1	0,64 кг
Б4		3	А24В 039.017	Основание		
				Лист Б5.0 ГОСТ 19903-74 / В Ст.3 ГОСТ 14637-79		
				60-0,74×100-0,87	1	0,23 кг

Изм.	Лист	№ докум.	Подп.	Дата
Разраб.		Белявская		
Пров.		Крупник		
Рук. гр.		Крупник		
Н. контр.		Рубинская		
Утв.		Сливак		

А24В 039.030

Опора

Лит.	Лист	Листов
И		1

Госстрой СССР САНТЕХПРОЕКТ г. Москва

А248 040.000 СТ

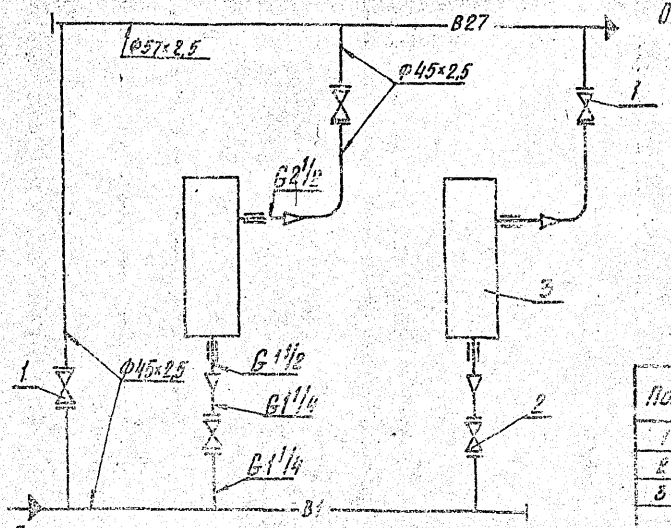

Отвод омагниченной воды

Поз.	Наименование	Кол.	Примечание
1	Вентиль фланцевый 15ч9р2,5 Ду40 Ру16	3	
2	Вентиль фланцевый 15ч9р2,5 Ду32 Ру16	2	
3	Аппарат электромагнитный типа 15	2	

А248 040.000 СТ

Блок магнитных аппаратов БМА-5

Технологическая схема

Лит. | Масса | Масштаб

Лист | Листов 1

Госстрой СССР ГАНТЕХПРОЕКТ г. Москва

Копировал Куцабарина Формат А2

Поз.	Обозначение	Наименование	Кол.	Примечание
		Документация		
А1	А248 040.000 СБ	Сборочный чертеж		
А2	А248 040.000 СТ	Технологическая схема		
А3	А248 040.002 ТО	Блокировочное устройство. Технические требования		
		Сборочные единицы		
А4	1	А248 040.030	Опора	1	
А5	2	А248 040.010	Трубопровод	1	
А6	3	А248 040.020	Трубопровод	1	
А7	4	А248 040.030	Патрубок	2	
А8	5	А248 040.040	Трубопровод	2	
А9	6	А248 040.050	Опора	2	
А10	7	А248 040.060	Опора	1	
		Детали		
Б1	8	А248 040.001	Прокладка		
			Ф38×3,0 Б2-В2-0,74		
			Паронит ПОНС ГОСТ481-80	4	0,016 кг
Б2	9	А248 040.002	Прокладка		
			Ф45×3,0 Б2-В2-0,74		
			Паронит ПОН2		
			ГОСТ481-80	6	0,018 кг
А11	10	А248 040.003	Труба	2	
Б4	11	А248 040.004	Прокладка		
			Ф48×3,0 Б2-В2-0,74		
			Паронит ПОН2		
			ГОСТ481-80	2	0,011 кг

А248 040.000

Блок магнитных аппаратов БМА-5

Лит. | Масса | Масштаб

Лист | Листов 2

Госстрой СССР ГАНТЕХПРОЕКТ г. Москва

Копировал Куцабарина Формат А4

Поз.	Обозначение	Наименование	Кол.	Примечание
		Стандартные изделия		
	12	Болт М16×55.36		
		ГОСТ7798-70	40	
	13	Гайка М16.4		
		ГОСТ5915-70	40	
	14	Контргайка Б5		
		ГОСТ 8958-75	2	
	15	ОПБ2-45 ГОСТ 14911-82	1	
	16	ОПБ2-57 ГОСТ 14911-82	2	
	17	ОПБ2-76 ГОСТ 14911-82	2	
	18	Муфта 40×32 ГОСТ 8957-75	2	
	19	Угольник 32 ГОСТ 8946-75	2	
	20	Вентиль фланцевый 15ч9р2,5 Ду32 Ру16 ГОСТ 21022-75	2	
	21	Вентиль фланцевый 15ч9р2 Ду40 Ру16 ГОСТ 21022-75	3	
		Прочие изделия		Обозначение документа, № чертежа, № схемы, № позиции
	22	Аппарат электромагнитный типа 15	2	
	23	Установка Г16-8		
		Манометр МТП 160×10 ТКУ-2137-70	1	
	24	Установка Р-16-80		
		Манометр МТП 160×10 ТКУ-3157-70	1	
	25	Выпрямитель селеновый ВСА-Е	2	

Инв. № подл. | Подп. и дата | Взам. инв. № | Инв. № дубл. | Подп. и дата

А248.040.000

Лист 2

Копировал Куцабарина Формат А3

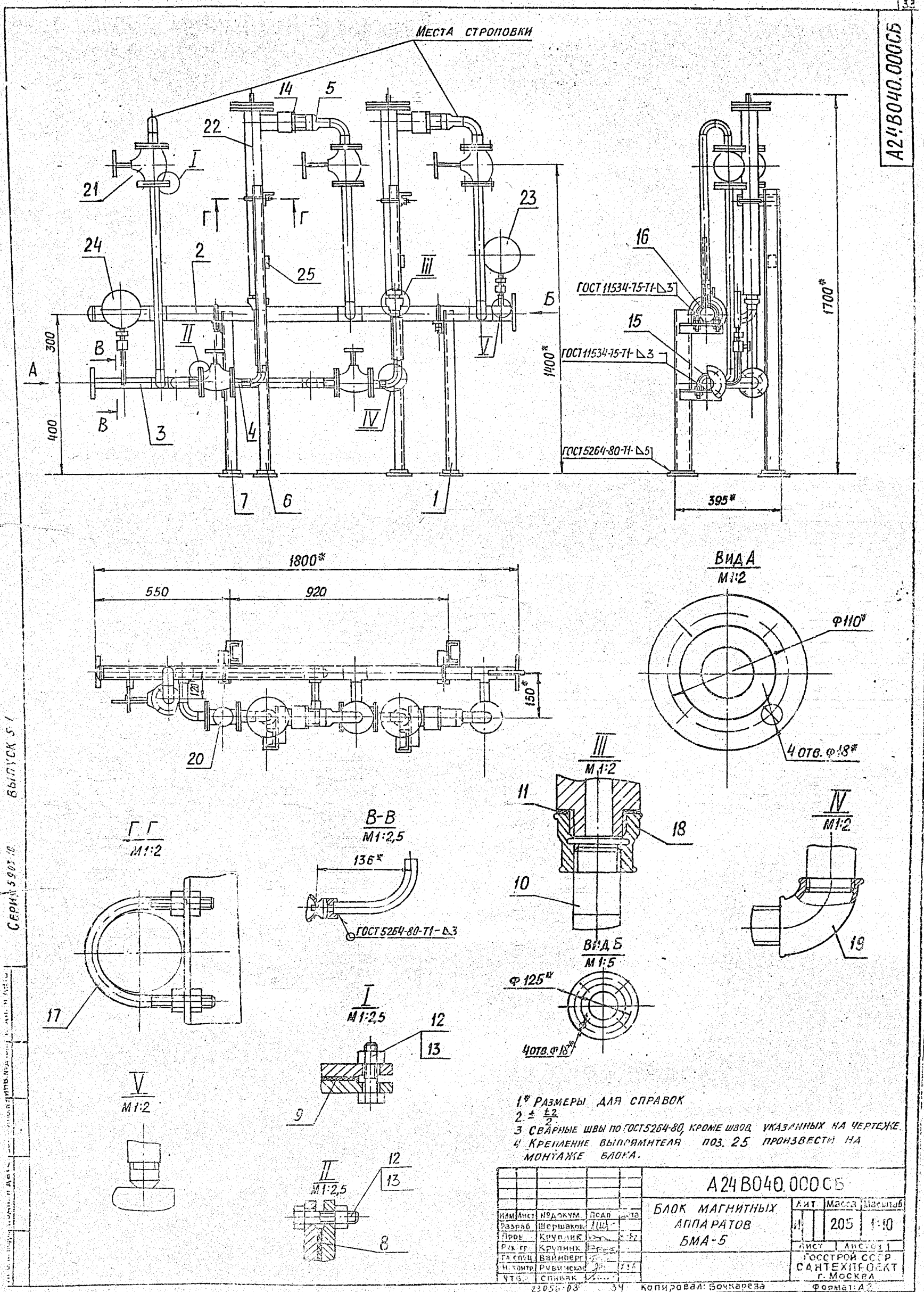

1.* Размеры для справок
2. ± t2/2
3. Сварные швы по ГОСТ 5264-80, кроме швов, указанных на чертеже.
4. Крепление выпрямителя поз. 25 произвести на монтаже блока.

Изм.	Лист	№ докум.	Подп.	Дата	А24В040.000СБ		
Разраб.	Шершаков				БЛОК МАГНИТНЫХ АППАРАТОВ БМА-5	Лит.	Масса 205	Масштаб 1:10
Пров.	Крупник					Лист	Листов 1
Рук. гр.	Крупник					ГОССТРОЙ СССР САНТЕХПРОЕКТ г. Москва	
Гл. спец.	Вайнберг						
Н. контр.	Рубинская						
Утв.	Спивак						

23056-03 34 Копировал: Бочкарева Формат: А2

А24В040.000СБ

Серия 5903-10 Выпуск 5-1

А24В040.010СБ

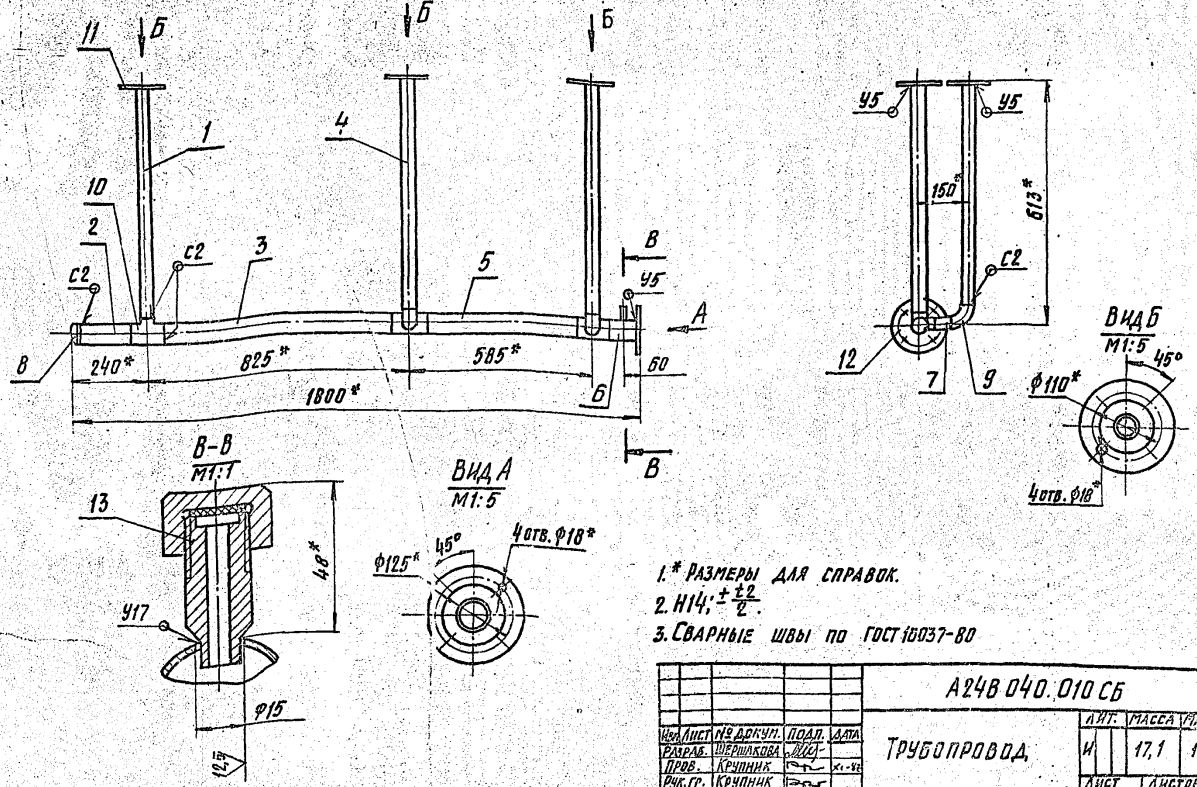

1.* Размеры для справок.
2. H14; $\pm\frac{t2}{2}$.
3. Сварные швы по ГОСТ 16037-80

					А24В040.010СБ		
Изм.	Лист	№ докум.	Подп.	Дата			
Разраб.		Шершакова			Трубопровод	Лит.	Масса	Масштаб
Пров.		Крупник				И	17,1	1:10
Рук. гр.		Крупник				Лист	Листов 1
Гл. спец.		Райнберг				Госстрой СССР САНТЕХПРОЕКТ г. Москва	
Н. контр.		Рубинская					
Нач.		Спивак					

Копировал Кульбакина Формат А3

Формат	Зона	Поз.	Обозначение	Наименование	Кол.	Примечание
				Документация		
А3			А24В040.010СБ	Сборочный чертеж		
				Детали		
Б4		1	А24В040.006	Труба; L=565-2		
				Труба 45×2,5 ГОСТ 10704-76 / Д ГОСТ 10705-80	1	1,7 кг
Б4		2	А24В040.007	Труба; L=160-1		
				Труба 57×2,5 ГОСТ 10704-76 / Д ГОСТ 10705-80	1	0,53 кг
Б4		3	А24В040.008	Труба; L=725-2		
				Труба 57×2,5 ГОСТ 10704-76 / Д ГОСТ 10705-80	1	2,43 кг
Б4		4	А24В040.009	Труба; L=550-2		
				Труба 45×2,5 ГОСТ 10704-76 / Д ГОСТ 10705-80	2	1,44 кг
Б4		5	А24В040.011	Труба; L=485-1,5		
				Труба 57×2,5 ГОСТ 10704-76 / Д ГОСТ 10705-80	1	1,61 кг
Б4		6	А24В040.012	Труба; L=97-0,87		
				Труба 57×2,5 ГОСТ 10704-76 / Д ГОСТ 10705-80	1	0,32 кг

					А24В040.010		
Изм.	Лист	№ докум.	Подп.	Дата			
Разраб.		Шершакова			Трубопровод	Лит.	Лист	Листов
Пров.		Крупник				И	1	2
Рук. гр.		Крупник				Госстрой СССР САНТЕХПРОЕКТ г. Москва	
Н. контр.		Рубинская					
Нач.		Спивак					

Копировал Кульбакина Формат А4

Формат	Зона	Поз.	Обозначение	Наименование	Кол.	Примечание
Б4		7	А24В040.013	Труба; L=45-0,62		
				Труба 45×2,5 ГОСТ 10704-76 / Д ГОСТ 10705-80	1	0,11 кг
				Стандартные изделия		
		В		Заглушка 57×3 ГОСТ 17379-83	1	
		9		Отвод 45×2,5 ГОСТ 17375-83	2	
		10		Тройник 57×3-45×2,5 ГОСТ 17376-83	3	
		11		Фланец 1-40-16 ГОСТ 12820-80	3	
		12		Фланец 1-50-16 ГОСТ 12820-80	1	
				Прочие изделия		
		13		Установка штуцера М20×1,5-50 3К4-45-70	1	

Инв. № подл. | Подп. и дата | Взам. инв. № | Инв. № дубл. | Подп. и дата

					А24В040.010		
Изм.	Лист	№ докум.	Подп.	Дата			
							Лист 2

23056-06 35 Копировал Кульбакина Формат А4

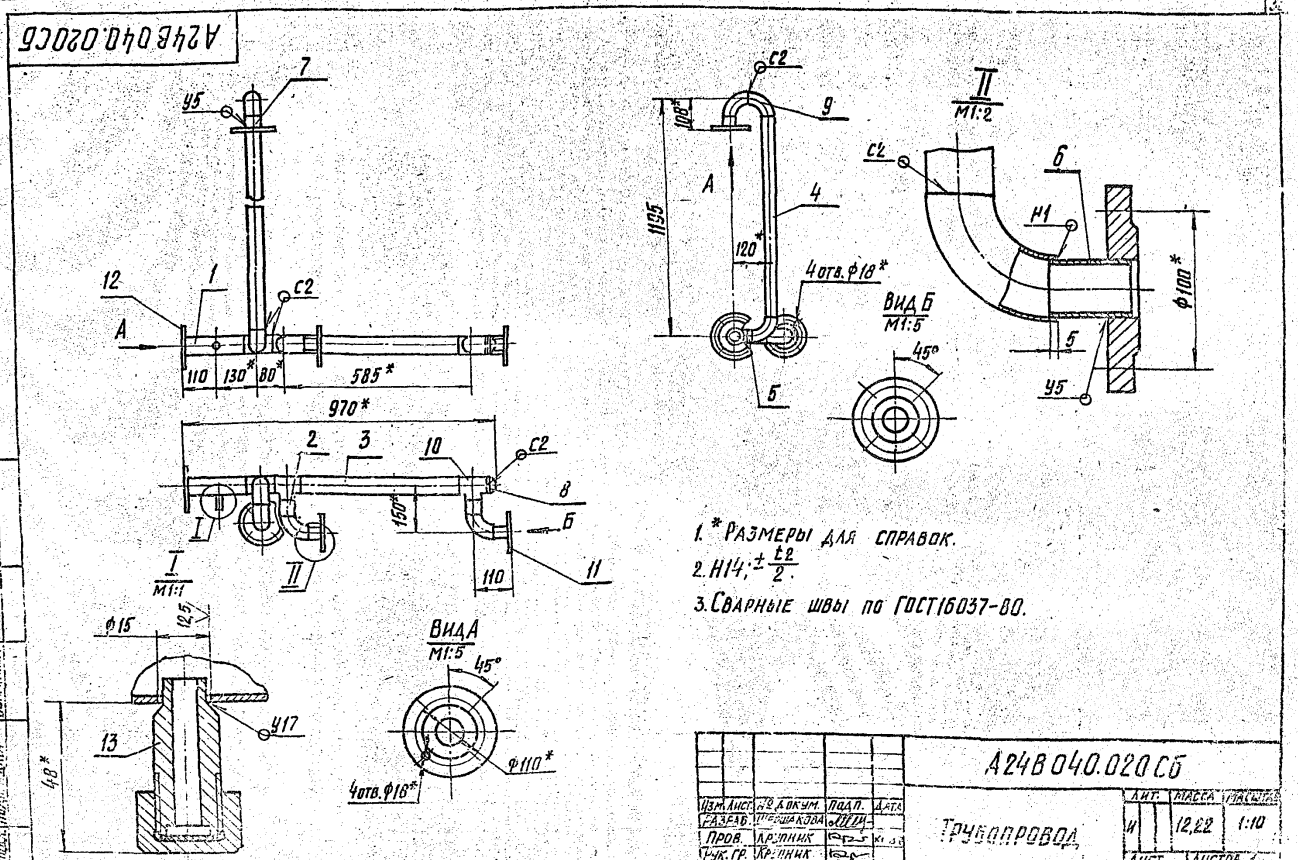

1. * Размеры для справок.
2. Н14; $\pm\frac{t2}{2}$.
3. Сварные швы по ГОСТ16037-80.

Изм.	Лист	№ докум.	Подп.	Дата	А24В040.020СБ			
Разраб.		Шершакова			Трубопровод	Лит.	Масса	Масштаб
Пров.		Крупник				И	12,22	1:10
Рук. гр.		Крупник				Лист	Листов 1	
Гл. спец.		Вайнберг				Госстрой СССР САНТЕХПРОЕКТ г. Москва		
Н. контр.		Рубинская						
Утв.		Спивак						

Копировал Кульбакина Формат А3

Выпуск 5-1

Серия

Формат	Зона	Поз.	Обозначение	Наименование	Кол.	Примечание
				Документация		
А3			А24В040.020 СБ	Сборочный чертеж		
				Детали		
Б4		1	А24В040.016	Труба; L=197-1,15		
				Труба 45×2,5 ГОСТ10704-76 / Д ГОСТ10705-80	1	0,51 кг
Б4		2	А24В040.017	Труба; L=50-0,74		
				Труба 45×2,5 ГОСТ10704-76 / Д ГОСТ10705-80	2	0,13 кг
Б4		3	А24В040.018	Труба; L=505-1,75		
				Труба 45×2,5 ГОСТ10704-76 / Д ГОСТ10705-80	1	1,32 кг
Б4		4	А24В040.019	Труба; L=1075-2,6		
				Труба 45×2,5 ГОСТ10704-76 / Д ГОСТ10705-80	1	3,02 кг
Б4		5	А24В040.021	Труба; L=20-0,52		
				Труба 45×2,5 ГОСТ10704-76 / Д ГОСТ10705-80	1	0,05 кг
Б4		6	А24В040.022	Труба; L=41-0,62		
				Труба 38×2,2 ГОСТ10704-76 / Д ГОСТ10705-80	2	0,09 кг

Изм.	Лист	№ докум.	Подп.	Дата	А24В040.020			
Разраб.		Шершакова			Трубопровод	Лит.	Лист	Листов
Пров.		Крупник				И	1	2
Рук. гр.		Крупник				Госстрой СССР САНТЕХПРОЕКТ г. Москва		
Н. контр.		Рубинская						
Утв.		Спивак						

Копировал Кульбакина Формат А4

Формат	Зона	Поз.	Обозначение	Наименование	Кол.	Примечание
Б4		7	А24В040.023	Труба; L=45-0,62		
				Труба 45×2,5 ГОСТ10704-76 / Д ГОСТ10705-80	1	0,11 кг
				Стандартные изделия		
		8		Заглушка 45×2,5		
				ГОСТ17379-83	1	
		9		Отвод 45×2,5		
				ГОСТ17375-83	5	
		10		Тройник 45×2,5		
				ГОСТ17376-83	3	
		11		Фланец 1-32-16		
				ГОСТ12820-80	2	
		12		Фланец 1-40-16		
				ГОСТ12820-80	2	
				Прочие изделия		
		13		Установка штуцера		
				М20×1,5-50 ЗКЧ-45-70	1	

А24В040.020 Лист 2

23050-08 36 Копировал Кульбакина Формат А4

А24В040.040СБ

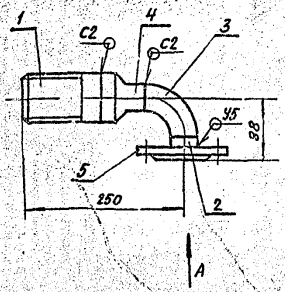

Вид А

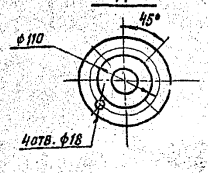

1. Размеры для справок.
2. Сварные швы по ГОСТ16037-80

Изм.	Лист	№ докум.	Подп.	Дата	А24В040.040СБ	Лит.	Масса	Масштаб
Разраб.		Шершакова			Трубопровод	И	2,53	1:5
Пров.		Крупник				Лист	Листов 1	
Рук. гр.		Крупник				Госстрой СССР САНТЕХПРОЕКТ г. Москва		
Гл. спец.		Вайнберг						
Н. контр.		Рувинская						
Утв.		Спивак						

Копировал: Кульбакина Формат А4

А24В040.030

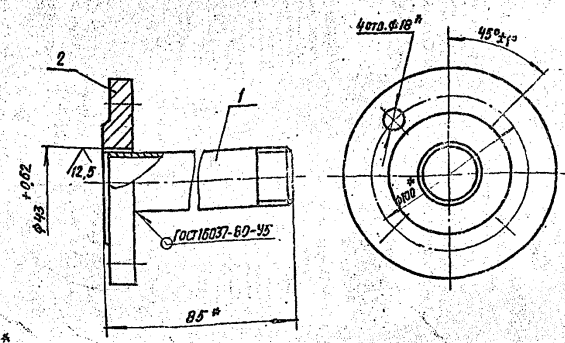

* Размеры для справок.

Формат	Зона	Поз.	Обозначение	Наименование	Кол.	Примечание
				Документация		
А4			А24В040030СБ	Сборочный чертеж		
				Детали		
А4		1	А24В040.003-01	Труба	1	
				Стандартные изделия		
		2		Фланец 1-32-16 ГОСТ 12820-80	1	

Изм.	Лист	№ докум.	Подп.	Дата	А24В040.030	Лит.	Масса	Масштаб
Разраб.		Шершакова			Трубопровод	И	1,04	1:5
Пров.		Крупник				Лист	Листов 1	
Рук. гр.		Крупник				Госстрой СССР САНТЕХПРОЕКТ г. Москва		
Гл. спец.		Вайнберг						
Н. контр.		Рувинская						
Утв.		Спивак						

Копировал: Кульбакина Формат А4

Серия 5.903-13 выпуск 5-1

Формат	Зона	Поз.	Обозначение	Наименование	Кол.	Примечание
				Документация		
А4			А24В040.040СБ	Сборочный чертеж.		
				Детали		
А4		1	А24В040.003-02	Труба	1	
Б4		2	А24В040.025	Труба; L=25-0,52		
				Труба 45×2,5 ГОСТ10704-76 / Д ГОСТ10705-80	1	0,065 кг
				Стандартные изделия		
		3		Отвод 45×2,5 ГОСТ 17375-83	1	
		4		Переход К 76×3,5-45×2,5 ГОСТ17378-83	1	
		5		Фланец 1-40-16 ГОСТ 12820-80	1	

Изм.	Лист	№ докум.	Подп.	Дата	А24В040.040	Лит.	Лист	Листов
Разраб.		Шершакова			Трубопровод	И		1
Пров.		Крупник				Госстрой СССР САНТЕХПРОЕКТ г. Москва		
Рук. гр.		Крупник						
Н. контр.		Рувинская						
Утв.		Спивак						

Копировал: Кульбакина Формат А4

А24В040.003

50 √(√)

Рис.1

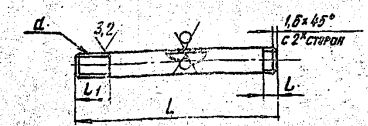

Рис.2
Остальное см. Рис.1

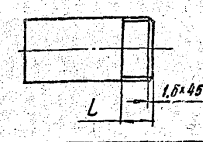

Обозначение	Рис.	Размеры, мм L	l	L1	d	Материал	Масса, кг
А24В040.003	1	325	13	13	G1 1/4-В	Труба 32×2,8 ГОСТ3262-75	0,98
-01	2	82	20	—			0,25
-02		120	95	—	G2 1/2-В	Труба 65×3,5 ГОСТ3262-75	0,84

Неуказанные предельные отклонения размеров $h14; \pm\frac{t2}{2}$

Изм.	Лист	№ докум.	Подп.	Дата	А24В040.003	Лит.	Масса	Масштаб
Разраб.		Шершакова			Труба	И	см. табл.	—
Пров.		Крупник				Лист	Листов 1	
Рук. гр.		Крупник				Госстрой СССР САНТЕХПРОЕКТ г. Москва		
Гл. спец.		Вайнберг						
Н. контр.		Рувинская						
Утв.		Спивак						

Копировал: Кульбакина Формат А4

А248040.050СБ

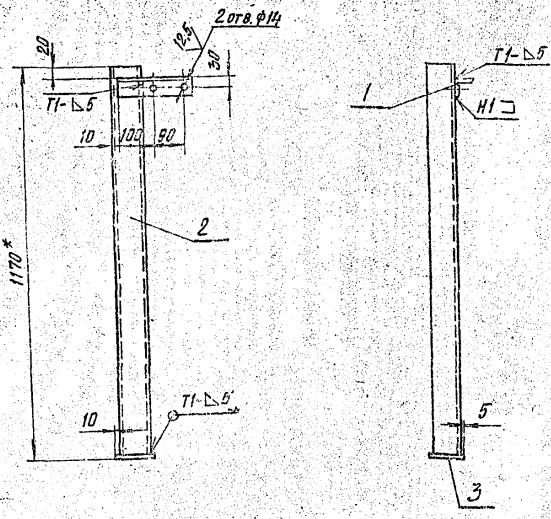

1.* Размер для справок.
2. Н14; $\pm\frac{IT}{2}$
3. Сварные швы по ГОСТ 5264-80.

Изм.	Лист	№ докум.	Подп.	Дата	
Разраб.	Шершакова				А248040.050СБ
Пров.	Крупник				Опора
Рук. гр.	Крупник				Лит. А / Масса 9,2 / Масштаб 1:9
Н. контр.	Рубинская				Лист / Листов 1
Утв.	Спивак			11.87	Госстрой СССР САНТЕХПРОЕКТ г. Москва

Копировал Кульбакина Формат А4

А248040.060СБ

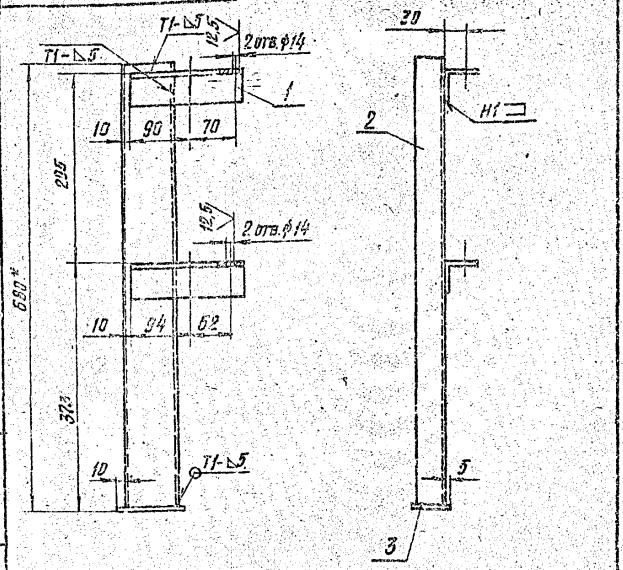

1.* Размер для справок.
2. Н14; $\pm\frac{IT}{2}$
3. Сварные швы по ГОСТ 5264-80.

Изм.	Лист	№ докум.	Подп.	Дата	
Разраб.	Шершакова				А248040.060СБ
Пров.	Крупник				Опора
Рук. гр.	Крупник				Лит. А / Масса 8,19 / Масштаб 1:5
Н. контр.	Рубинская				Лист / Листов 1
Утв.	Спивак				Госстрой СССР САНТЕХПРОЕКТ г. Москва

Копировал Кульбакина Формат А4

Альбом 5.903-10 Выпуск 5-1

Формат	Зона	Поз.	Обозначение	Наименование	Кол.	Примечание
				Документация		
А4			А248040.050СБ	Сборочный чертеж		
				Детали		
Б4		1	А248040.028	Уголок; L=215-1,15		
				Уголок 50×50×5-Б ГОСТ 8509-86 / ВСт3-I-ГОСТ 535-79	1	0,8 кг
Б4		2	А248040.029	Швеллер; L=1165-2,6		
				Швеллер 8-ГОСТ 8240-72 / ВСт3-I-ГОСТ 535-79	1	8,21 кг
Б4		3	А248040.031	Плита; 50-0,74×100-0,87		
				Лист Б50 ГОСТ 19903-74 / ВСт3 ГОСТ 14637-79	1	0,2 кг

Изм.	Лист	№ докум.	Подп.	Дата	
Разраб.	Шершакова				А248040.050
Пров.	Крупник				Опора
Рук. гр.	Крупник				Лит. / Лист / Листов
Н. контр.	Рубинская			11.87	Госстрой СССР САНТЕХПРОЕКТ г. Москва
Утв.	Спивак				

Копировал Кульбакина Формат А4

Формат	Зона	Поз.	Обозначение	Наименование	Кол.	Примечание
				Документация		
А4			А248040.060СБ	Сборочный чертеж		
				Детали		
Б4		1	А248040.034	Уголок; L=170-1		
				Уголок 50×50×5-Б ГОСТ 8509-86 / ВСт3-ГОСТ 535-79	2	0,5 кг
Б4		2	А248040.035	Швеллер; L=675-2		
				Швеллер 8-ГОСТ 8240-72 / ВСт3-I-ГОСТ 535-79	1	4,75 кг
Б4		3	А248040.036	Плита; 50-0,74×100-0,87		
				Лист Б50 ГОСТ 19903-74 / ВСт3 ГОСТ 14637-79	1	0,2 кг

Изм.	Лист	№ докум.	Подп.	Дата	
Разраб.	Шершакова				А248040.060
Пров.	Крупник				Опора
Рук. гр.	Крупник				Лит. / Лист / Листов
Н. контр.	Рубинская			11.87	Госстрой СССР САНТЕХПРОЕКТ г. Москва
Утв.	Спивак				

Копировал Кульбакина Формат А4

А24В041.000СТ

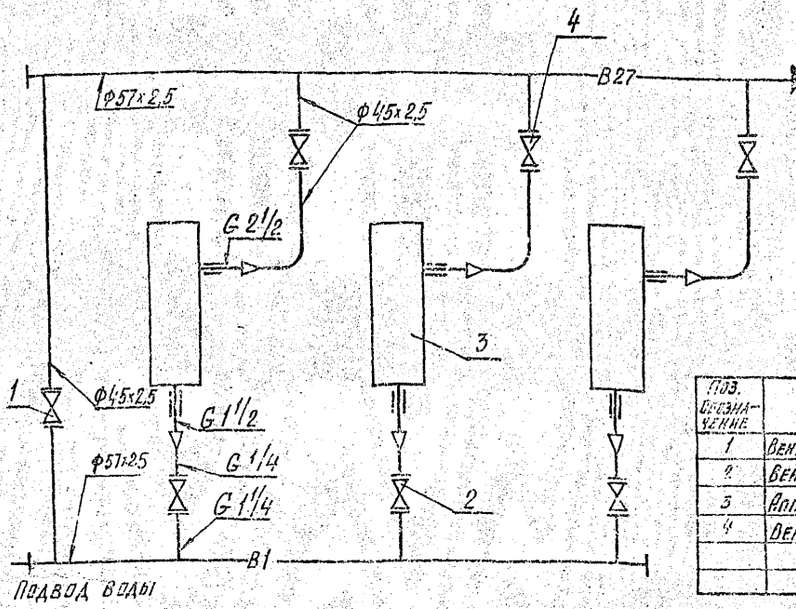

Поз. обозначение	Наименование	Кол.	Примечание
1	Вентиль фланцевый 15ч 9р2; Ду50; Ру16	1	
2	Вентиль фланцевый 15ч 9р2; Ду32; Ру16	3	
3	Аппарат электромагнитный типа 15	3	
4	Вентиль фланцевый 15ч 9р2; Ду40; Ру16	3	

Изм.	Лист	№ докум.	Подп.	Дата
Разраб.	Шершаков			
Пров.	Крупник			
Рук. гр.	Крупник			
Т. контр.	Рубинская			
Н. контр.				
Утв.	Спивак			

А24В041.000СТ

Блок магнитных аппаратов БМА-7,5
Технологическая схема

Лит.	Масса	Масштаб
	—	—

Лист | Листов 1

Госстрой СССР САНТЕХПРОЕКТ г. Москва

Копировал Кульбакина Формат А3

Серия 5.903-10 Выпуск 5-1

Формат	Зона	Поз.	Обозначение	Наименование	Кол.	Примечание
				Документация		
А2			А24В041.000СБ	Сборочный чертеж		
А3			А24В041.000СТ	Технологическая схема		
А4			А24В036.000А	Блоки магнитных аппаратов. Технические требования		
				Сборочные единицы		
А4		1	А24В039.030	Опора	1	
А4		2	А24В039.040	Опора	1	
А4		3	А24В040.030	Трубопровод	3	
А4		4	А24В040.040	Трубопровод	3	
А4		5	А24В040.050	Опора	2	
А4		6	А24В041.010	Трубопровод	1	
А4		7	А24В041.020	Трубопровод	1	
				Детали		
А4		8	А24В040.003	Труба	3	
Б4		9	А24В041.001	Прокладка ф38х0,62х878-0,74 Паронит ПОН2 ГОСТ 481-80	5	0,015 кг
Б4		10	А24В041.002	Прокладка ф45х0,62х888-0,74 Паронит ПОН2 ГОСТ 481-80	5	0,018 кг
Б4		11	А24В041.003	Прокладка ф57х0,74х902-0,87 Паронит ПОН2 ГОСТ 481-80	2	0,02 кг

Изм.	Лист	№ докум.	Подп.	Дата
Разраб.	Шершакова			
Пров.	Крупник			
Рук. гр.	Крупник			
Н. контр.	Рубинская			
Утв.	Спивак			

А24В041.000

Блок магнитных аппаратов БМА-7,5

Лит.	Лист	Листов
И	1	2

Госстрой СССР САНТЕХПРОЕКТ г. Москва

Копировал Кульбакина Формат А4

Формат	Зона	Поз.	Обозначение	Наименование	Кол.	Примечание
Б4		12	А24В041.004	Прокладка ф48х0,62х958-0,74 Паронит ПОН2 ГОСТ 481-80	3	0,011 кг
				Стандартные изделия		
		13		Болт М16х65.35 ГОСТ 7796-70	56	
		14		Гайка М16.4 ГОСТ 5915-70	56	
		15		Контргайка 65 ГОСТ 8568-75	3	
		16		ОПБ2-57 ГОСТ 14911-82	3	
		17		ОПБ2-76 ГОСТ 14911-82	2	
		18		Муфта 40х32 ГОСТ 8957-75	3	
		19		Угольник 32 ГОСТ 8946-75	3	
		20		Вентиль фланцевый 15ч 9р2 Ду32; Ру16 ГОСТ 18722-73	3	
		21		Вентиль фланцевый 15ч 9р2 Ду40; Ру16 ГОСТ 18722-73	3	
		22		Вентиль фланцевый 15ч 9р2 Ду50; Ру16 ГОСТ 18722-73	1	
				Прочие изделия		
		23		Аппарат электромагнитный типа 15	3	Сельскохозяйственный электромеханический завод МК УССР
		24		Установка I-16-80 манометра МТП 160х10 ТК4-3136-70	1	
		25		Установка В-16-80 манометра МТП 160х10 ТК4-3137-70	1	
		26		Выпрямитель селеновый ВСА-5	3	

Изм.	Лист	№ докум.	Подп.	Дата

А24В041.000

Лист 2

Копировал Кульбакина Формат А4

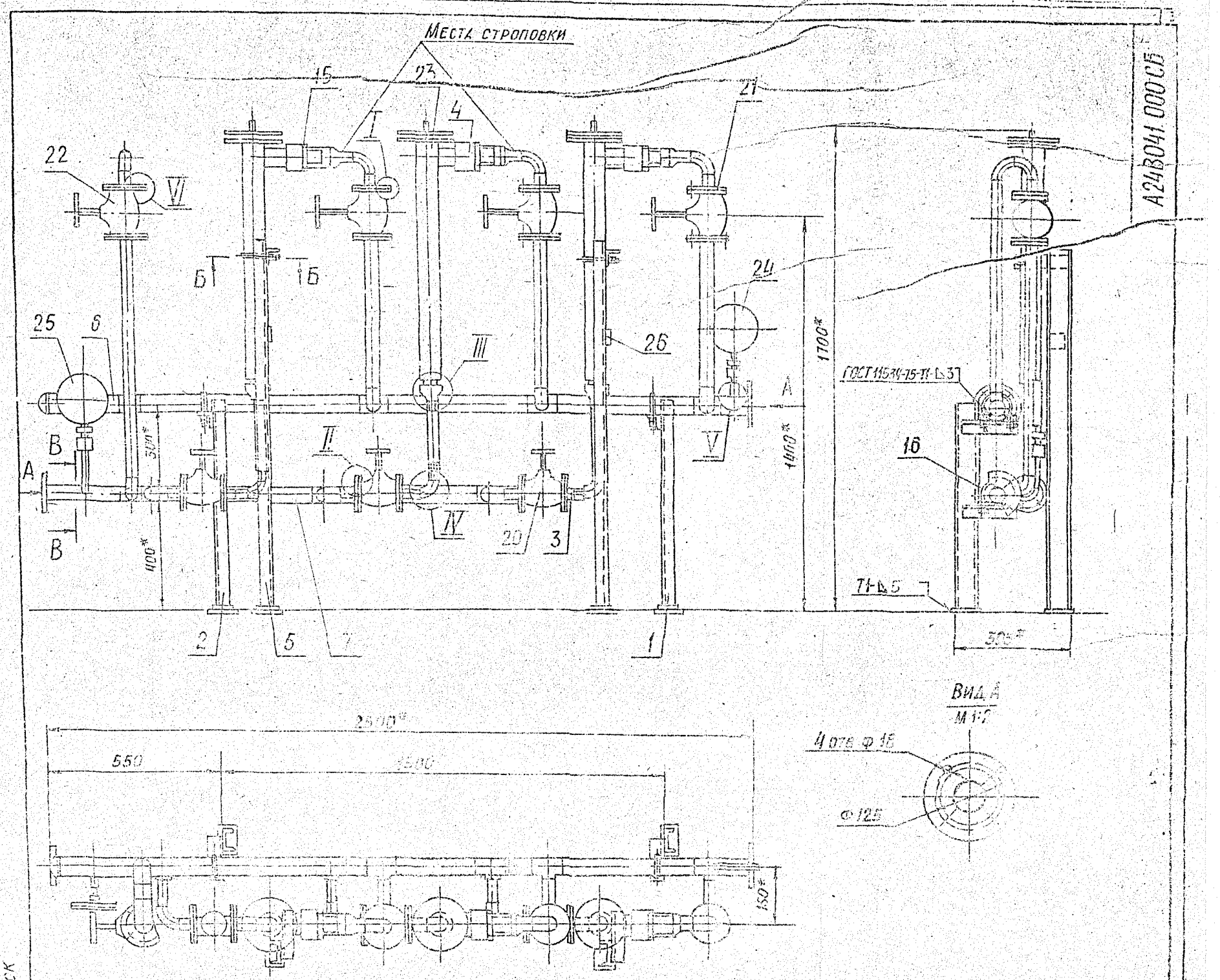

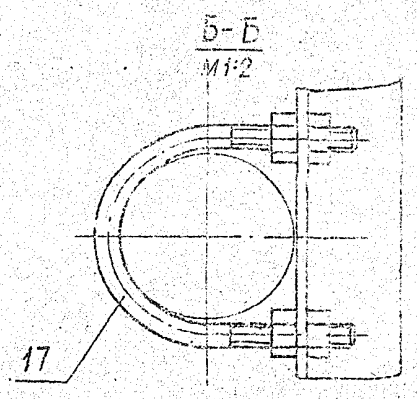

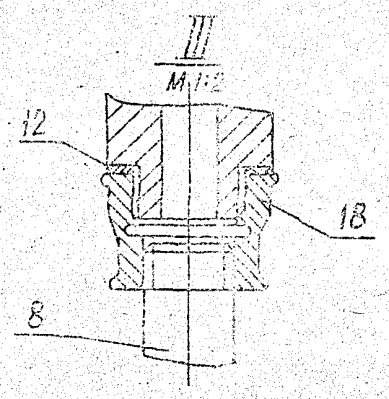

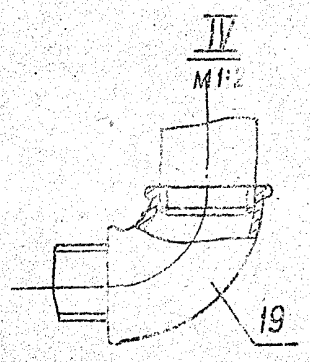

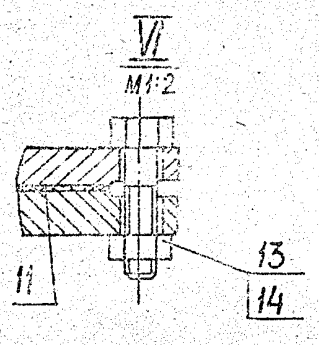

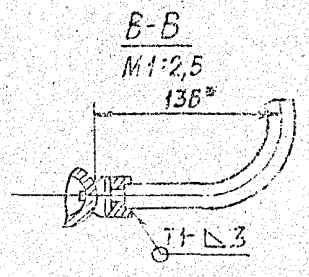

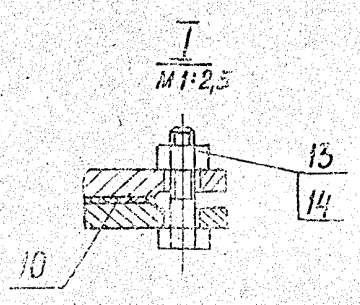

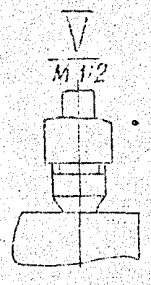

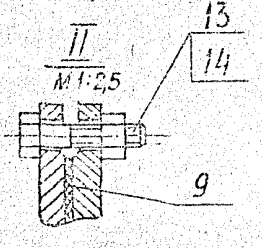

1.* Размеры для справок

2. $\pm \frac{t_2}{2}$

3. Сварные швы по ГОСТ 5264-80, кроме швов указанных на чертеже.

4. Крепление выпрямителя поз. 26 произвести на монтаже блока

Изм.	Лист	№ докум.	Подп.	Дата	А24В041.000СБ		
Разраб.		Шершаков			Блок магнитных аппаратов БМА-7,5	Лит.	Масса 286	Масштаб 1:10
Пров.		Крупник				Лист	Листов 1
Рук.гр.		Крупник				Госстрой СССР	
Гл.спец.		Вайнберг				Сантехпроект г. Москва	
Н.контр.		Рувинская					
Утв.		Спивак					

Серия 5.903-10 Выпуск

Инв. № подл. | Подп. и дата | Взам. инв. № | Инв. № дубл. | Подп. и дата

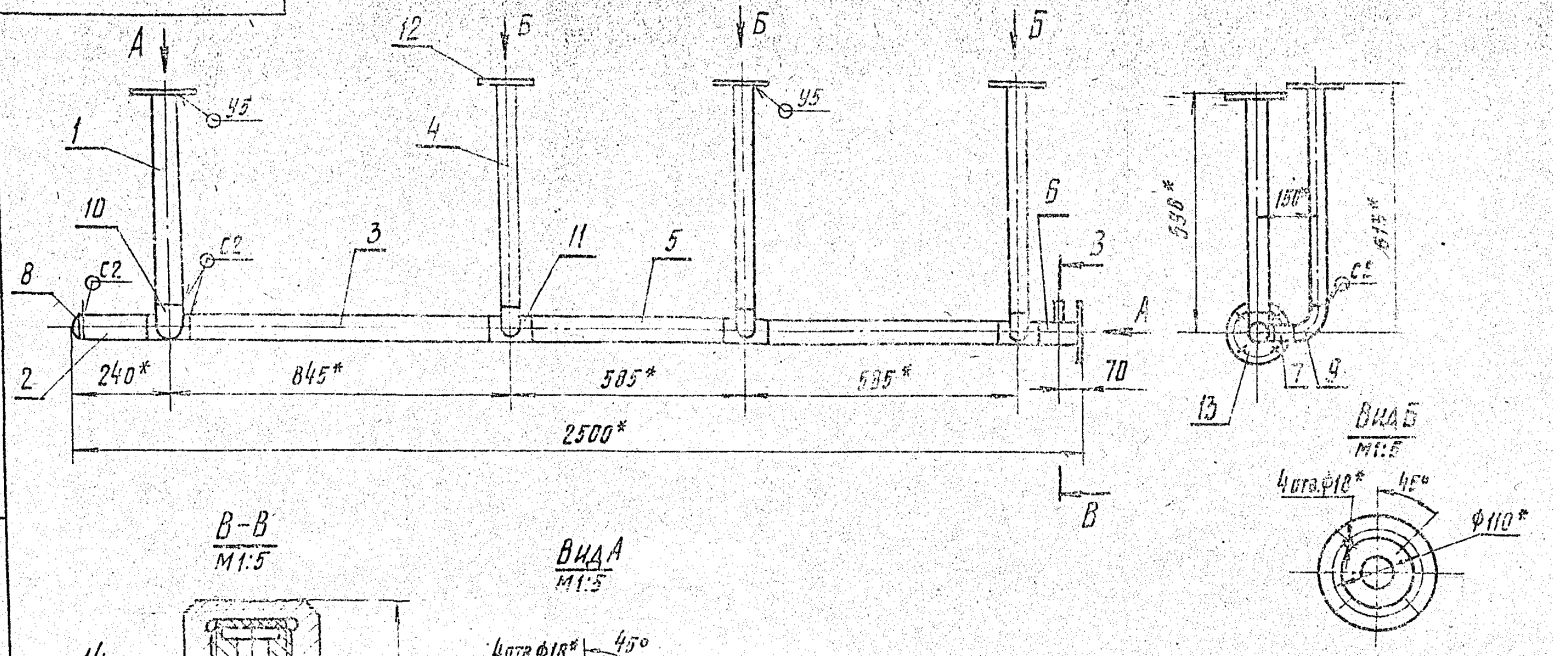

1.* Размеры для справок.

2. $H14; \pm \frac{t2}{2}$.

3. Сварные швы по ГОСТ16037-80.

				А248041.010СБ			
Разраб.	Шершакова			Трубопровод	Лит.	Масса	Масштаб
Пров.	Крупник					23,0	1:10
Рук.гр.	Крупник				Лист 1	Листов 1	
Н.контр.	Рубинская				Госстрой СССР САНТЕХПРОЕКТ г. Москва		
Утв.	Спивак						

Копировал Кулебакина Формат А3

Выпуск 5-1
Серия 5.903-10

Формат	Зона	Поз.	Обозначение	Наименование	Кол.	Примечание
				Документация		
А3			А248041.010СБ	Сборочный чертеж		
				Детали		
Б4		1	А248041.006	Труба; L=550-2		
				Труба 57х2,5 ГОСТ10704-76 / Д ГОСТ10705-80	1	1,84 кг
Б4		2	А248041.007	Труба; L=160-1		
				Труба 57х2,5 ГОСТ10704-76 / Д ГОСТ10705-80	1	0,53 кг
Б4		3	А248041.008	Труба; L=745-2		
				Труба 57х2,5 ГОСТ10704-76 / Д ГОСТ10705-80	1	2,5 кг
Б4		4	А248041.009	Труба; L=550-1,55		
				Труба 45х2,5 ГОСТ10704-76 / Д ГОСТ10705-80	3	1,4 кг
Б4		5	А248041.011	Труба; L=465-1,55		
				Труба 57х2,5 ГОСТ10704-76 / Д ГОСТ10705-80	2	1,61 кг
Б4		6	А248041.012	Труба; L=432-1,55		
				Труба 57х2,5 ГОСТ10704-76 / Д ГОСТ10705-80	1	1,45 кг

				А248041.010	Лит.	Лист	Листов
Разраб.	Шершакова			Трубопровод	И	1	2
Пров.	Крупник				Госстрой СССР САНТЕХПРОЕКТ г. Москва		
Рук.гр.	Крупник						
Н.контр.	Рубинская						
Утв.	Спивак						

Копировал Кулебакина Формат А4

Формат	Зона	Поз.	Обозначение	Наименование	Кол.	Примечание
Б4		7	А248041.013	Труба; L=45-1,55		
				Труба 45х2,5 ГОСТ10704-76 / Д ГОСТ10705-80	1	0,11 кг
				Стандартные изделия		
		8		Заглушка 57х3 ГОСТ17379-83	1	
		9		Отвод 45х2,5 ГОСТ17375-83	3	
		10		Тройник 57х3 ГОСТ17376-83	1	
		11		Тройник 57х3-45х2,5 ГОСТ17376-83	3	
		12		Фланец 1-40-16 ГОСТ12820-80	3	
		13		Фланец 1-50-16 ГОСТ12820-80	2	
				Прочие изделия		
		14		Установка штуцера М20х1,5-50 ЗКЧ-Ц6-70	1	

				А248041.010	Лист 2
Изм.	Лист	№ докум.	Подп.	Дата	

23056-08 41 Копировал Кулебакина Формат А4

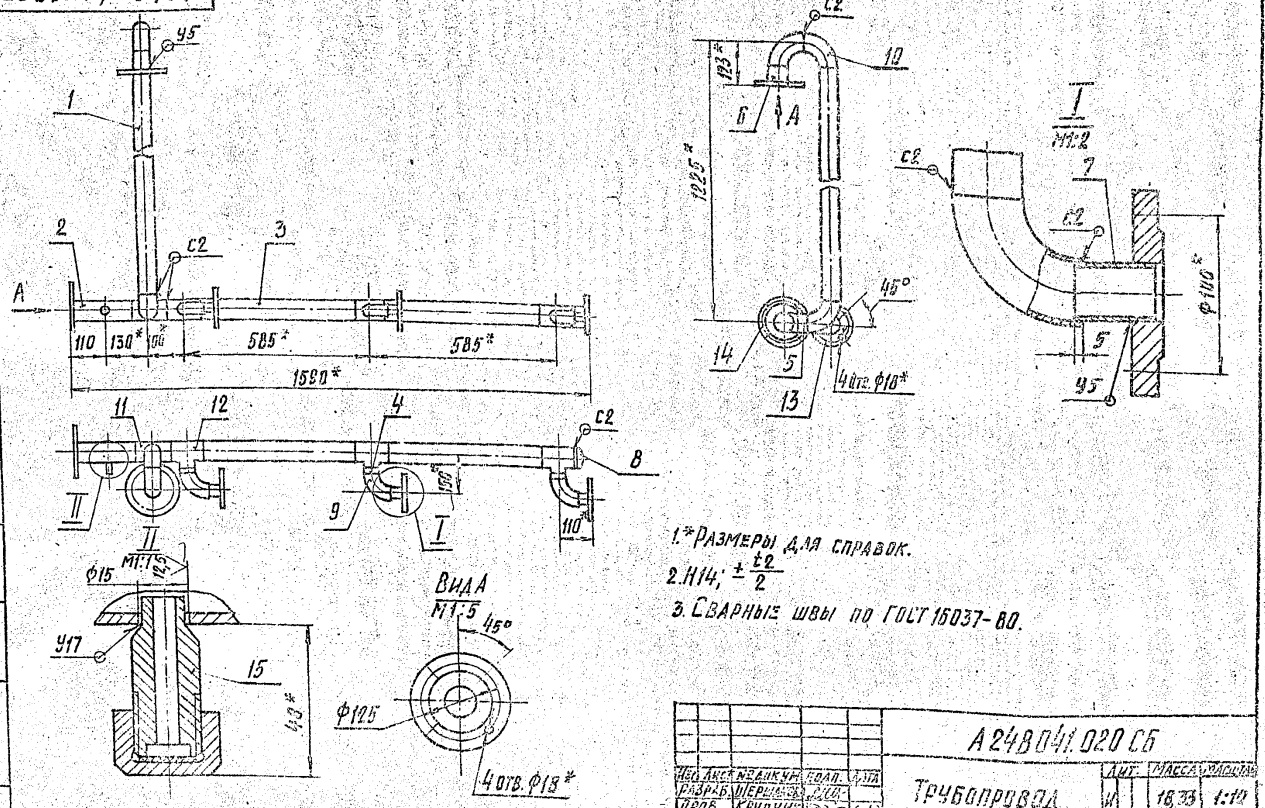

1.* Размеры для справок.

2. Н14; $\pm\frac{t2}{2}$

3. Сварные швы по ГОСТ 16037-80.

Изм.	Лист	№ докум.	Подп.	Дата
Разраб.		Шершаков		
Пров.		Крупник		
Рук. гр.		Крупник		
Гл. спец.		Вайнберг		
Н. контр.		Рувинская		
Утв.		Спивак		

А24В041.020 СБ

Трубопровод

Лит.	Масса	Масштаб
И	18,33	1:10

Лист | Листов 1

ГОССТРОЙ СССР САНТЕХПРОЕКТ г. Москва

Копировал Кульбакина Формат А3

Серия 5.903-10 Выпуск 5-1

Формат	Зона	Поз.	Обозначение	Наименование	Кол.	Примечание
				Документация		
А3			А24В041.020 СБ	Сборочный чертеж		
				Детали		
Б4		1	А24В041.015	Труба; L=1075-2,6		
				Труба 57×3 ГОСТ10704-76 / Д ГОСТ10705-80	1	3,6 кг
Б4		2	А24В041.016	Труба; L=187-1,15		
				Труба 57×3 ГОСТ10704-76 / Д ГОСТ10705-80	1	0,62 кг
Б4		3	А24В041.017	Труба; L=485-1,55		
				Труба 57×3 ГОСТ10704-76 / Д ГОСТ10705-80	2	1,61 кг
Б4		4	А24В041.018	Труба; L=45-0,62		
				Труба 45×2,5 ГОСТ10704-76 / Д ГОСТ10705-80	3	0,11 кг
Б4		5	А24В041.019	Труба; L=30-0,62		
				Труба 57×3 ГОСТ10704-76 / Д ГОСТ10705-80	1	0,1 кг
Б4		6	А24В041.021	Труба; L=45-0,62		
				Труба 57×3 ГОСТ10704-76 / Д ГОСТ10705-80	1	0,15 кг

Изм.	Лист	№ докум.	Подп.	Дата
Разраб.		Шершаков		
Пров.		Крупник		
Рук. гр.		Крупник		
Н. контр.		Рувинская		
Утв.		Спивак		

А24В041.020

Трубопровод

Лит.	Лист	Листов
И	1	2

ГОССТРОЙ СССР САНТЕХПРОЕКТ г. Москва

Копировал Формат А4

Формат	Зона	Поз.	Обозначение	Наименование	Кол.	Примечание
Б4		7	А24В041.022	Труба; L=47-0,62		
				Труба 38×2,2 ГОСТ10704-76 / Д ГОСТ10705-80	3	0,09 кг
				Стандартные изделия		
		8		Заглушка 57×3 ГОСТ17379-83	1	
		9		Отвод 45×2,5 ГОСТ17375-83	3	
		10		Отвод 57×3 ГОСТ17375-83	3	
		11		Тройник 57×3 ГОСТ17376-83	1	
		12		Тройник 57×3-45×2,5 ГОСТ17376-83	3	
		13		Фланец 1-32-16 ГОСТ12820-80	3	
		14		Фланец 1-50-16 ГОСТ12820-80	2	
				Прочие изделия		
		15		Установка штуцера М20×1,5-50 ЗКЧ-45-70	1	

Изм.	Лист	№ докум.	Подп.	Дата

А24В041.020

Лист 2

23056-08 42 Копировал Кульбакина Формат А4

А24В042.000СТ

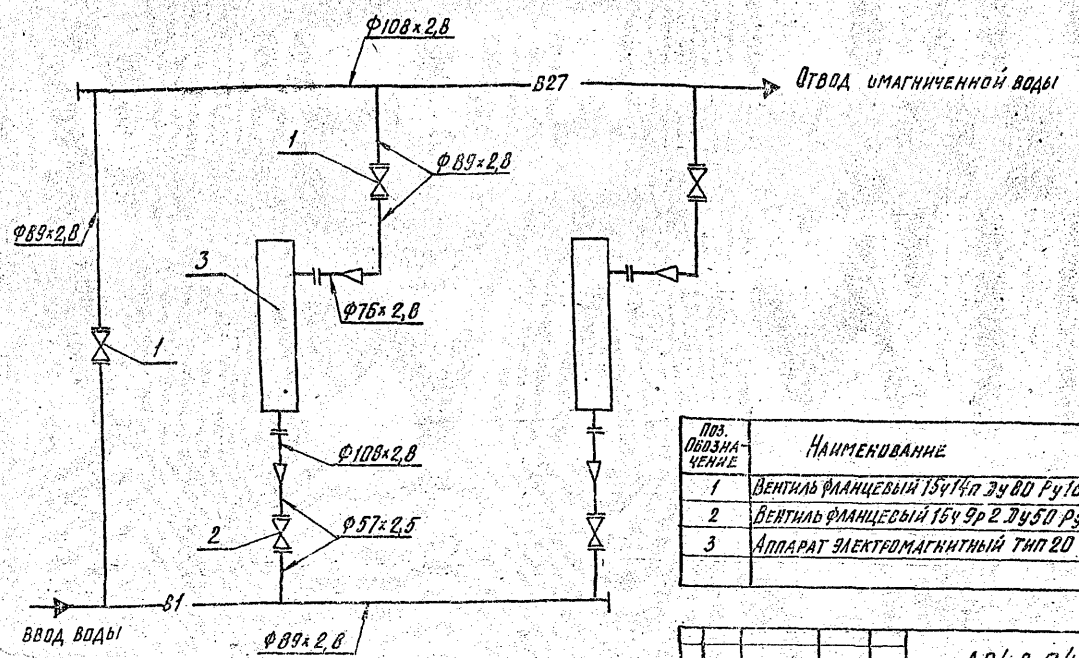

Поз. обозначение	Наименование	Кол.	Примечание
1	Вентиль фланцевый 15ч14п Ду80 Ру16	3	
2	Вентиль фланцевый 15ч9р2 Ду50 Ру16	2	
3	Аппарат электромагнитный тип 20	2	

Изм.	Лист	№ докум.	Подп.	Дата
Разраб.	Белявская			
Пров.	Крупник			8-87
Рук.гр.	Крупник			
Гл.спец.	Вайнберг			
Н.контр.	Рубинская			8.87
Утв.	Спивак			

А24В 042.000 СТ

Блок магнитных аппаратов БМА-20 Технологическая схема

Лит.	Масса	Масштаб
И	—	—

Лист | Листов 1

Госстрой СССР САНТЕХПРОЕКТ г. Москва

Копировал Кульбакина Формат А3

Серия 5.903-10 Выпуск 5-1

Формат	Зона	Поз.	Обозначение	Наименование	Кол.	Примечание
				Документация		
А2			А24В 042.000 СБ	Сборочный чертеж		
А3			А24В 042.000 СТ	Технологическая схема		
А4			А24В 036.000 Д	Блоки магнитных аппаратов		
				Технические требования		
				Сборочные единицы		
А4		1	А24В 042.010	Трубопровод	1	
А4		2	А24В 042.020	Трубопровод	1	
А4		3	А24В 042.030	Опора	1	
А4		4	А24В 042.040	Опора	1	
А4		5	А24В 042.050	Опора	2	
А4		6	А24В 042.060	Трубопровод	2	
А4		7	А24В 042.070	Трубопровод	2	
				Детали		
Б4		8	А24В 042.001	Прокладка		
				Паронит ПОН2		
				ГОСТ 481-80		
				Ф59+0,74×Ф102-0,87	4	0,02кг
Б4		9	А24В 042.002	Прокладка		
				Паронит ПОН2		
				ГОСТ 481-80		
				Ф78+0,74×Ф122-1	2	0,03кг
Б4		10	А24В 042.003	Прокладка		
				Паронит ПОН2		
				ГОСТ 481-80		
				Ф91+0,87×Ф133-1,0	6	0,03кг

Изм.	Лист	№ докум.	Подп.	Дата
Разраб.	Белявская			
Пров.	Крупник			8-87
Рук.гр.	Крупник			
Н.контр.	Рубинская			
Утв.	Спивак			

А24В 042.000

Блок магнитных аппаратов БМА-20

Лит.	Лист	Листов
И	1	2

Госстрой СССР САНТЕХПРОЕКТ г. Москва

Копировал Кульбакина Формат А4

Формат	Зона	Поз.	Обозначение	Наименование	Кол.	Примечание
Б4		11	А24В 042.004	Прокладка		
				Паронит ПОН2		
				ГОСТ 481-80		
				Ф110+0,87×Ф158-1,0	2	0,04кг
				Стандартные изделия		
		12		ОПБ2-89 ГОСТ 14911-82	1	
		13		ОПБ2-108 ГОСТ 14911-82	2	
		14		ОПБ2-114 ГОСТ 14911-82	2	
		15		Болт М16×70.36 ГОСТ 7798-70	56	
		16		Гайка М16.4 ГОСТ 5915-70	56	
		17		Вентиль фланцевый 15ч9р2		
				Ду50 Ру16 ГОСТ 18722-73	2	
		18		Вентиль фланцевый 15ч14п		
				Ду80 Ру16 ГОСТ 18722-73	3	
				Прочие изделия		
						Севастопольский электромеханический завод МКХ УССР
		19		Аппарат электромагнитный тип 20	2	
		20		Установка F-16-80 манометра МТП 160×10 ТКЧ-3136-70	1	
		21		Установка В-16-80 манометра МТП 160×10 ТКЧ-3137-70	1	
		22		Выпрямитель селеновый ВСА-6	2	

Изм.	Лист	№ докум.	Подп.	Дата

А24В 042.000

Лист 2

23056 08 43 Копировал Кульбакина Формат А4

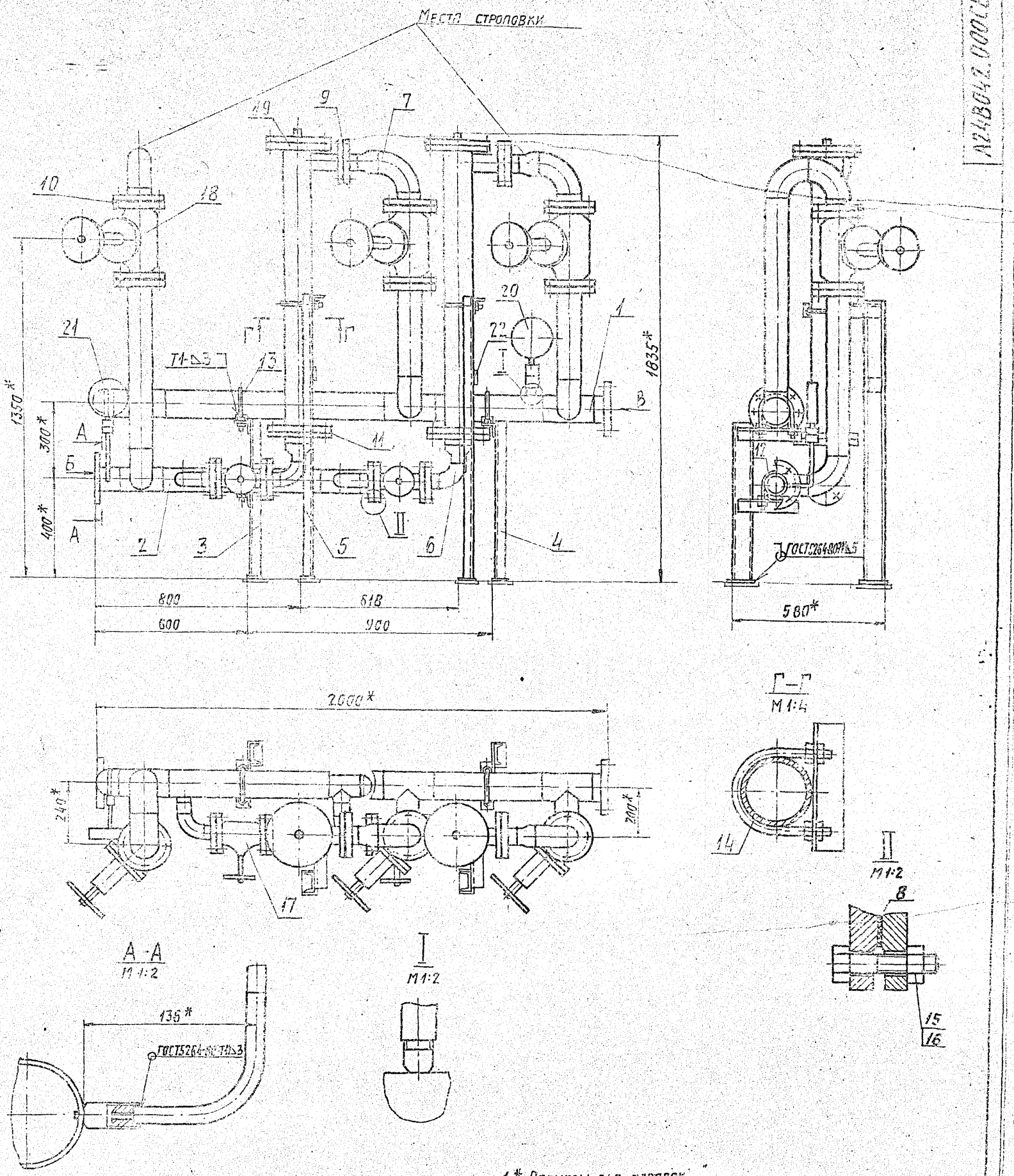

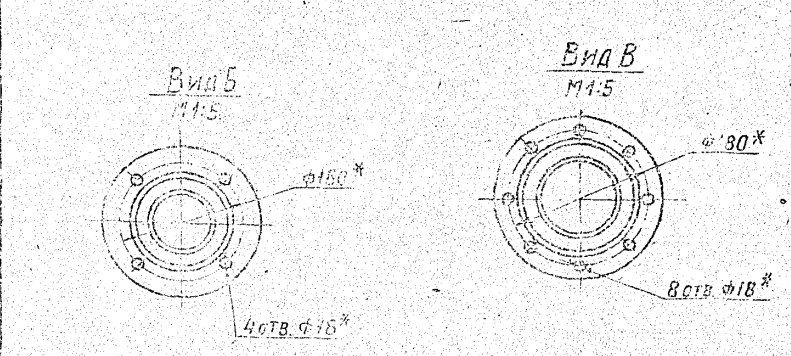

1.* Размеры для справок.
2. $\pm \frac{t_2}{2}$.
3. Сварные швы по ГОСТ 11534-75, кроме швов, указанных на чертеже.
4. Крепление выпрямителя поз. 22 произвести на монтаже блока.

					А24В042.000СБ		
Изм.	Лист	№ докум.	Подп.	Дата	Блок магнитных аппаратов БМА-20	Лит.	Масса	Масштаб
Разраб.		Белявская					390	
Пров.		Крупник				Лист	Листов
Рук. гр.		Крупник				Госстрой СССР	
Гл. спец.		Вайнберг				САНТЕХПРОЕКТ г. Москва	
Н. контр.		Рубинская					
Утв.		Спивак					

23056-08 44 Копировал: Тужилкина Формат: А2

Серия 5.903-10 Выпуск 5-1

Инв. № подл. | Подп. и дата | Взам. инв. № | Инв. № дубл. | Подп. и дата

А24В 042 010 СБ

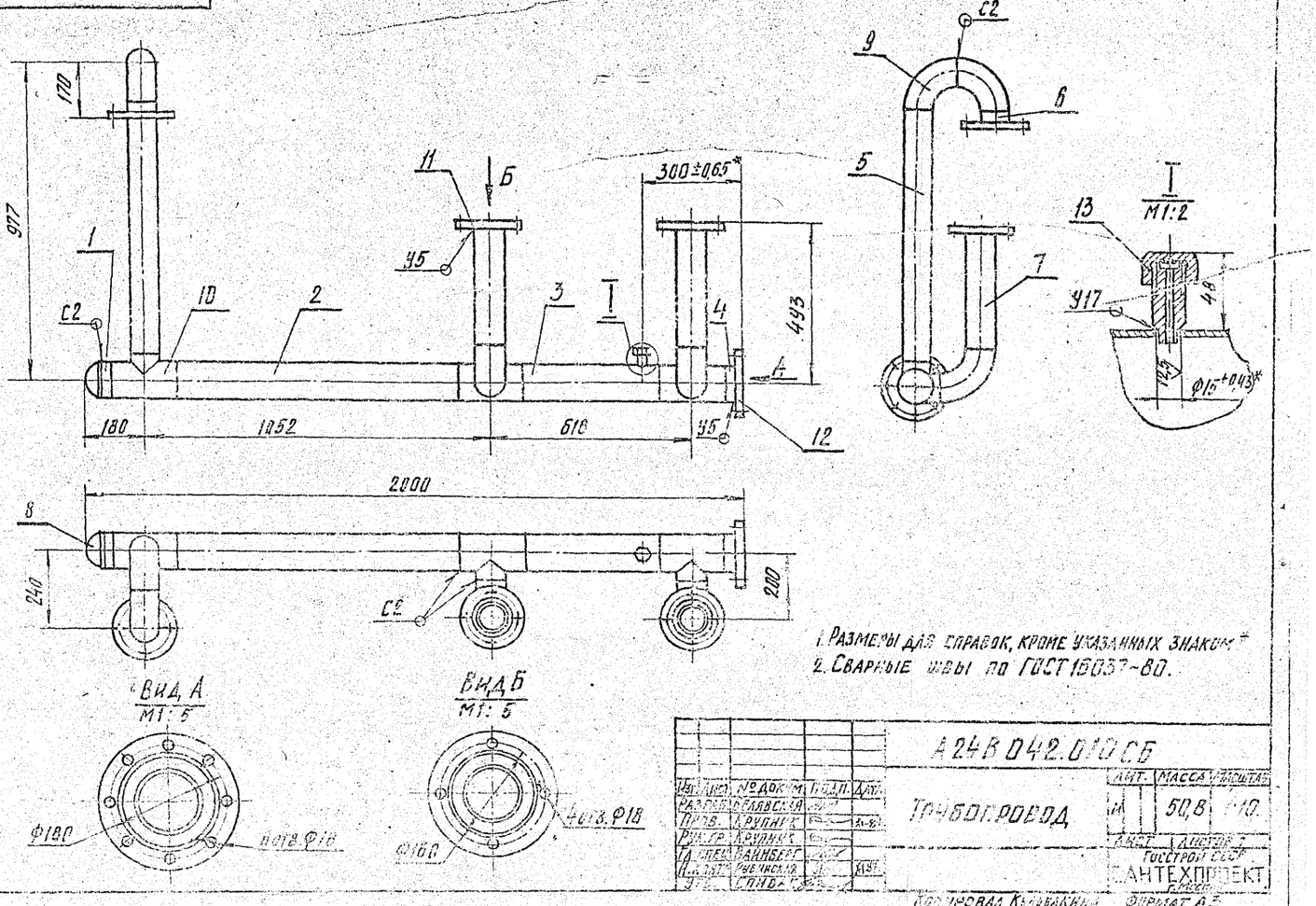

1. Размеры для справок, кроме указанных знаком *
2. Сварные швы по ГОСТ 16037-80.

Изм.	Лист	№ докум.	Подп.	Дата
Разраб.	Галовская			
Пров.	Крупник			
Рук.гр.	Крупник			
Н.контр.	Рубчинская			
ГИП	Синбак			

А24В 042.010 СБ

Трубопровод

Лит.	Масса	Масштаб
	50,8	1:10

Листов 2

Госстрой СССР ГАНТЕХПРОЕКТ г. Москва

Копировал Кулебакина Формат А2

Выпуск 5-1 Серия 5.903-10

Формат	Зона	Поз.	Обозначение	Наименование	Кол.	Примечание
				Документация		
А3			А24В 042.010 СБ	Сборочный чертеж		
				Детали		
Б4		1	А24В 042.006	Труба		
				Труба 108×2,8 ГОСТ 10704-76 / Д ГОСТ 10705-80		
				L=90-0,52	1	0,22 кг
Б4		2	А24В 042.007	Труба		
				Труба 108×2,8 ГОСТ 10704-76 / Д ГОСТ 10705-80		
				L=852-2,5	1	6,19 кг
Б4		3	А24В 042.008	Труба		
				Труба 108×2,8 ГОСТ 10704-76 / Д ГОСТ 10705-80		
				L=415-1,65	1	3,03 кг
Б4		4	А24В 042.009	Труба		
				Труба 108×2,8 ГОСТ 10704-76 / Д ГОСТ 10705-80		
				L=47-0,62	1	0,34 кг
Б4		5	А24В 042.011	Труба		
				Труба 89×2,8 ГОСТ 10704-76 / Д ГОСТ 10705-80		
				L=777-2,0	1	4,62 кг

Формат	Зона	Поз.	Обозначение	Наименование	Кол.	Примечание
Б4		6	А24В 042.012	Труба		
				Труба 89×2,8 ГОСТ 10704-76 / Д ГОСТ 10705-80		
				L=47-0,62	1	0,24 кг
Б4		7	А24В 042.013	Труба		
				Труба 89×2,8 ГОСТ 10704-76 / Д ГОСТ 10705-80		
				L=370-2,4	2	3,8 кг
				Стандартные изделия		
		8		Заглушка 108×4 ГОСТ 17379-83	1	
		9		Отвод 90° 89×3,5 ГОСТ 17375-85	4	
		10		Тройник 108×4-89×4 ГОСТ 17376-85	3	
		11		Фланец 1-80-16 ГОСТ 12820-80	3	
		12		Фланец 1-100-16 ГОСТ 12820-80	1	
				Прочие изделия		
		13		Установка штуцера М20×1,5-50 3КУ-45-70	1	

А24В 042.010

Трубопровод

Лит.	Лист	Листов
	1	2

Госстрой СССР ГАНТЕХПРОЕКТ г. Москва

Копировал Кулебакина Формат А4

А24В 042.010 Лист 2

23056-08 95 Копировал Кулебакина Формат А4

Инв.№ подл. | Подп. и дата | Взам.инв.№ | Инв.№ дубл. | Подп. и дата

А24В 042.020СБ

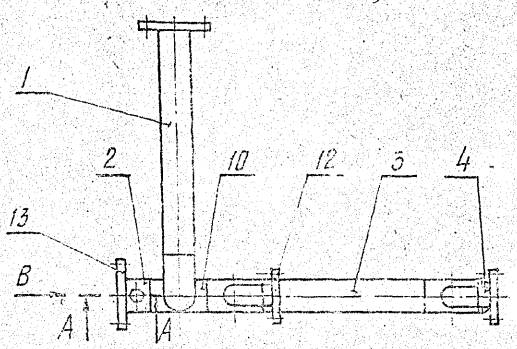

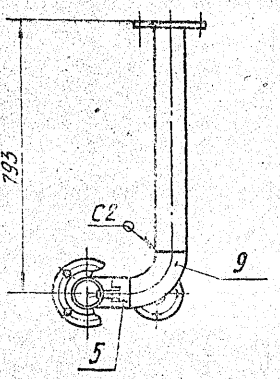

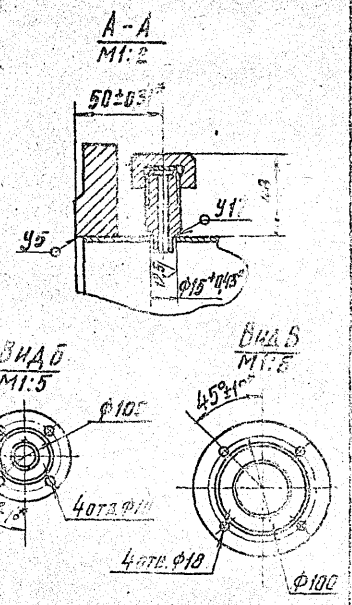

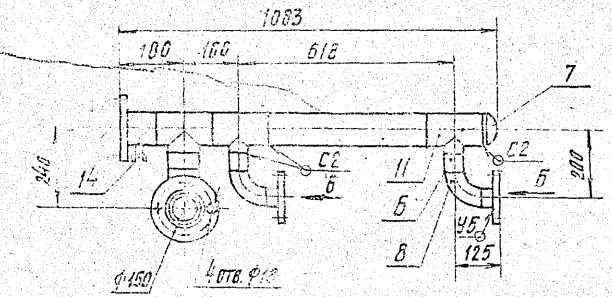

1. Размеры для справок, кроме указанных знаком *
2. Сварные швы по ГОСТ 16037-80.

Изм.	Лист	№ докум.	Подп.	Дата	А24В 042.020 СБ			
Разраб.	Белявская				Трубопровод	Лит.	Масса	Масштаб
Пров.	Крупник					И	30.5	1:10
Рук.гр.	Крупник					Лист	Листов 1	
Гл.спец.	Блинберг					Госстрой СССР САНТЕХПРОЕКТ г.Москва		
Н.контр.	Рубинская							
Утв.	Спивак							

Копировал Кульбакина Формат А4

Серия 5.903-10 Выпуск 5-1

Формат	Зона	Поз.	Обозначение	Наименование	Кол.	Примечание
				Документация		
А3			А24В 042.020 СБ	Сборочный чертеж		
				Детали		
Б4		1	А24В 042.016	Труба		
				Труба 89×2,8 ГОСТ10704-76 / Д ГОСТ10705-80		
				L=670-2,0	1	3,98 кг
Б4		2	А24В 042.017	Труба		
				Труба 89×2,8 ГОСТ10704-76 / Д ГОСТ10705-80		
				L=97-0,87	1	0,58 кг
Б4		3	А24В 042.018	Труба		
				Труба 89×2,8 ГОСТ10704-76 / Д ГОСТ10705-80		
				L=458-1,55	1	2,72 кг
Б4		4	А24В 042.019	Труба		
				Труба 57×2,5 ГОСТ10704-76 / Д ГОСТ10705-80		
				L=47-0,62	2	0,16 кг
Б4		5	А24В 042.021	Труба		
				Труба 89×2,8 ГОСТ10704-76 / Д ГОСТ10705-80		
				L=50-0,62	1	0,3 кг

Изм.	Лист	№ докум.	Подп.	Дата	А24В 042.020			
Разраб.	Белявская				Трубопровод	Лит.	Лист	Листов
Пров.	Крупник					И	1	2
Рук.гр.	Крупник					Госстрой СССР САНТЕХПРОЕКТ г.Москва		
Н.контр.	Рубинская							
Утв.	Спивак							

Копировал Кульбакина Формат А4

Формат	Зона	Поз.	Обозначение	Наименование	Кол.	Примечание
Б4		6	А24В 042.022	Труба		
				Труба 57×2,5 ГОСТ10704-76 / Д ГОСТ10705-80		
				L=55-0,74	1	0,18 кг
				Стандартные изделия		
		7		Заглушка 89×3,5		
				ГОСТ 17379-83	1	
		8		Отвод 90° 57×3		
				ГОСТ 17375-83	2	
		9		Отвод 90° 89×3,5		
				ГОСТ 17375-83	1	
		10		Тройник 89×3,5		
				ГОСТ 17376-83	1	
		11		Тройник 89×3,5-57×3,5		
				ГОСТ 17376-83	2	
		12		Фланец 1-50-16		
				ГОСТ 12820-80	2	
		13		Фланец 1-80-16		
				ГОСТ 12820-80	2	
				Прочие изделия		
		14		Установка штуцера		
				М20×1,5-50		
				ЗКЧ-45-70	1	

Изм.	Лист	№ докум.	Подп.	Дата	А24В 042.020			Лист 2

23956-08 46 Копировал Кульбакина Формат А4

А24В 042.030СБ

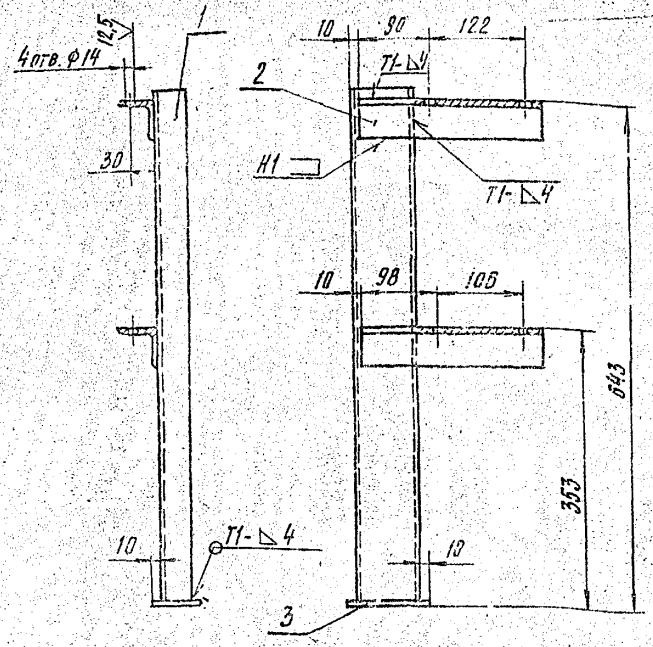

1. Н14; $\pm \frac{t2}{2}$.
2. Сварные швы по ГОСТ 5264-80.

Изм.	Лист	№ докум.	Подп.	Дата
Разраб.		Беляевская		
Пров.		Крупник		
Рук. гр.		Крупник		
Гл. спец.		Айнберг		
Н. контр.		Рыбинская		
Утв.		Спивак		

А24В 042.030 СБ

Опора

Лит.	Масса	Масштаб
И	6,6	1:5
Лист	Листов 1	

Госстрой СССР САНТЕХПРОЕКТ г. Москва

Копировал Кульбакина Формат А4

А24В 042.040СБ

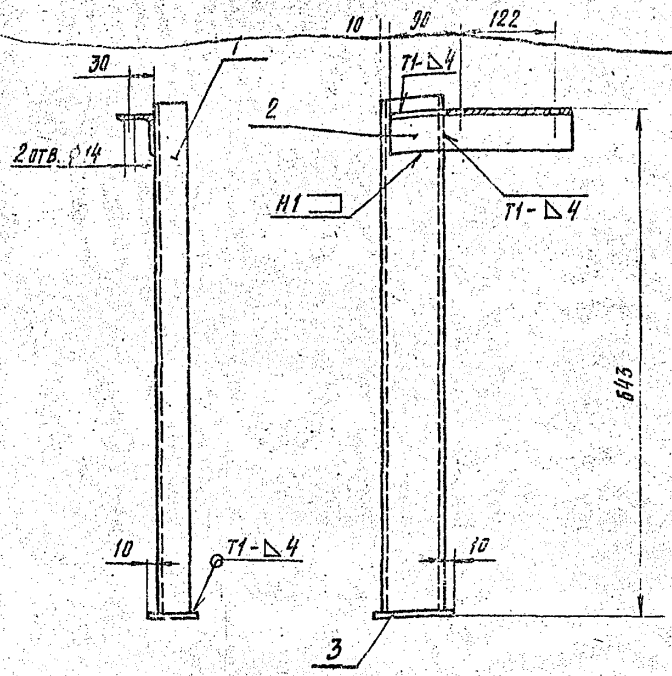

1. Н14; $\pm \frac{t2}{2}$.
2. Сварные швы по ГОСТ 5264-80

Изм.	Лист	№ докум.	Подп.	Дата
Разраб.		Беляевская		
Пров.		Крупник		
Рук. гр.		Крупник		
Гл. спец.		Айнберг		
Н. контр.		Рыбинская		
Утв.		Спивак		

А24В 042.040 СБ

Опора

Лит.	Масса	Масштаб
И	5,7	1:5
Лист	Листов 1	

Госстрой СССР САНТЕХПРОЕКТ г. Москва

Копировал Кульбакина Формат А4

Серия 5.903-10 Выпуск 5-1

Формат	Зона	Поз.	Обозначение	Наименование	Кол.	Примечание
				Документация		
А4			А24В 042.030 СБ	Сборочный чертеж		
				Детали		
Б4		1	А24В 042.025	Стойка		
				Швеллер 8-ГОСТ 8240-72 / Вст.3-1-ГОСТ 535-79		
				L = 650 - 2,0	1	4,58 кг
Б4		2	А24В 042.026	Уголок		
				Уголок 50×50×5-Б-ГОСТ 8509-86 / Вст.3-1-ГОСТ 535-79		
				L = 240 - 1,15	2	0,9 кг
Б4		3	А24В 042.027	Основание		
				Лист Б-5,0 ГОСТ 19903-74 / Вст.3 ГОСТ 14637-79		
				63 - 0,74 × 100 - 0,87	1	0,23 кг

Изм.	Лист	№ докум.	Подп.	Дата
Разраб.		Беляевская		
Пров.		Крупник		
Рук. гр.		Крупник		
Н. контр.		Рыбинская		
Утв.		Спивак		

А24В 042.030

Опора

Лит.	Лист	Листов
И		1

Госстрой СССР САНТЕХПРОЕКТ г. Москва

Копировал Кульбакина Формат А4

Формат	Зона	Поз.	Обозначение	Наименование	Кол.	Примечание
				Документация		
А4			А24В 042.040 СБ	Сборочный чертеж		
				Детали		
Б4		1	А24В 042.025	Стойка		
				Швеллер 8-ГОСТ 8240-72 / Вст.3-1-ГОСТ 535-79		
				L = 650 - 2,0	1	4,58 кг
Б4		2	А24В 042.026	Уголок		
				Уголок 50×50×5-Б-ГОСТ 8509-86 / Вст.3-1-ГОСТ 535-79		
				L = 240 - 1,15	1	0,9 кг
Б4		3	А24В 042.027	Основание		
				Лист Б-5,0 ГОСТ 19903-74 / Вст.3 ГОСТ 14637-79		
				60 - 0,74 × 100 - 0,87	1	0,23 кг

Изм.	Лист	№ докум.	Подп.	Дата
Разраб.		Беляевская		
Пров.		Крупник		
Рук. гр.		Крупник		
Н. контр.		Рыбинская		
Утв.		Спивак		

А24В 042.040

Опора

Лит.	Лист	Листов
И		1

Госстрой СССР САНТЕХПРОЕКТ г. Москва

Копировал Кульбакина Формат А4

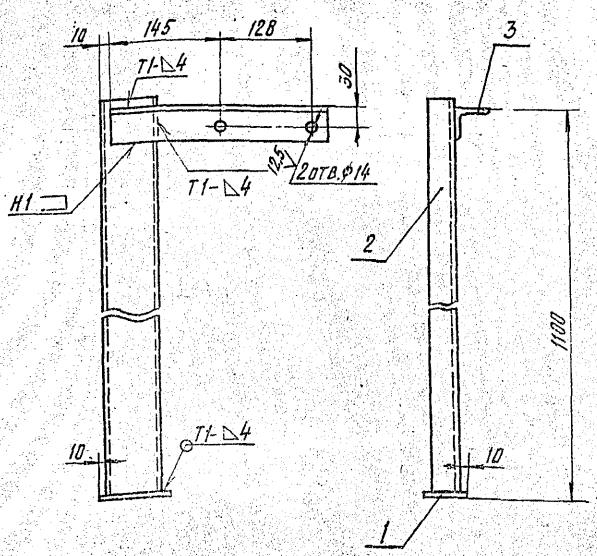

1. $H14; \pm \frac{t_2}{2}$.
Сварные швы по ГОСТ5264-80.

Формат	Зона	Поз.	Обозначение	Наименование	Кол.	Примечание
				Документация		
А4			А24В 042.050 СБ	Сборочный чертеж		
				Детали		
Б4		1	А24В 042.027	Основание		
				Лист Б5,0 ГОСТ19903-74 / ВСт.3 ГОСТ14637-79		
				60-0,74×100-0,87	1	0,23 кг
Б4		2	А24В 042.031	Стойка		
				Швеллер 8-ГОСТ8240-72 / ВСт.3-Т-ГОСТ535-79		
				L=1105-2,6	1	7,79 кг
Б4		3	А24В 042.032	Уголок		
				Уголок 50×60×5-Б-ГОСТ8509-93 / ВСт.3-Т-ГОСТ535-79		
				L=300-1,3	1	1,13 кг

Взам. инв. № | Подп. и дата | Инв. № подл. | Подп. и дата

Изм. Лист	№ докум.	Подп.	Дата
Разраб.	Белявская		
Пров.	Крупник		12.87
Рук. гр.	Крупник		
Н. контр.	Рубинская		XI.87
Утв.	Сливак		

А24В 042.050

Опора

Лит.	Масса	Масштаб
И	9,15	1:5
Лист	Листов 1	

Госстрой СССР САНТЕХПРОЕКТ г. Москва

Копировал Кульбакина Формат А4

А24В 042.050

Опора

Госстрой СССР САНТЕХПРОЕКТ г. Москва

Копировал Кульбакина Формат А4

Серия 5.903-10 Выпуск 3-1

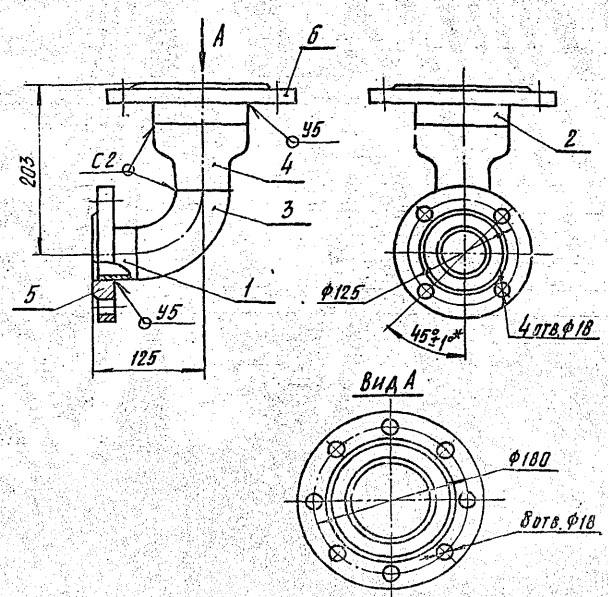

1. Размеры для справок, кроме указанного знаком *.
2. Сварные швы по ГОСТ16037-80.

Формат	Зона	Поз.	Обозначение	Наименование	Кол.	Примечание
				Документация		
А4			А24В 042.060 СБ	Сборочный чертеж		
				Детали		
Б4		1	А24В 042.019	Труба		
				Труба 57×2,5 ГОСТ10704-76 / Д ГОСТ10705-80		
				L=47-0,62	1	0,16 кг
Б4		2	А24В 042.035	Труба		
				Труба 108×2,8 ГОСТ10704-76 / Д ГОСТ10705-80		
				L=45-0,87	1	0,33 кг
				Стандартные изделия		
		3		Отвод 90° 57×3 ГОСТ17375-83	1	
		4		Переход К 108×4-57×3 ГОСТ17378-83	1	
		5		Фланец 1-50-16 ГОСТ12820-80	1	
		6		Фланец 1-100-16 ГОСТ12820-80	1	

Взам. инв. № | Подп. и дата | Инв. № подл. | Подп. и дата

Изм. Лист	№ докум.	Подп.	Дата
Разраб.	Белявская		
Пров.	Крупник		12.87
Рук. гр.	Крупник		
Н. контр.	Рубинская		XI.87
Утв.	Сливак		

А24В 042.060 СБ

Трубопровод

Лит.	Масса	Масштаб
И	9,2	1:4
Лист	Листов 1	

Госстрой СССР САНТЕХПРОЕКТ г. Москва

Копировал Кульбакина Формат А4

А24В 042.060

Трубопровод

Госстрой СССР САНТЕХПРОЕКТ г. Москва

 Копировал Кульбакина Формат А4

А24В 039.004

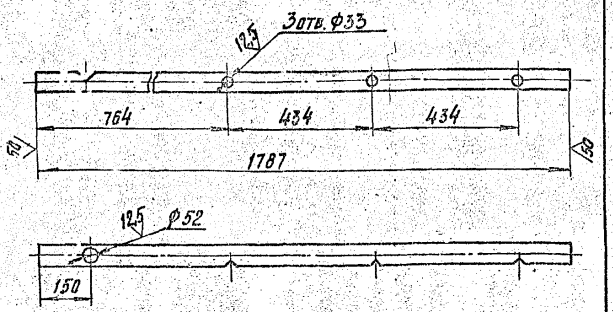

Неуказанные предельные отклонения размеров H14; h14; $\pm \frac{IT}{2}$

Изм.	Лист	№ докум.	Подп.	Дата
Разраб.	Белявская			
Пров.	Крупник			12.87
Рук. гр.	Крупник			
Гл. спец.	Вайнберг			
Н. контр.	Рудницкая			12.87
Утв.	Спивак			

А24В 039.004

Труба

Лит.	Масса	Масштаб
И	6,0	1:10

Лист | Листов 1

Труба 57×2,5 ГОСТ 10704-76 / Д ГОСТ 10705-80

Госстрой СССР САНТЕХПРОЕКТ г. Москва

Копировал Кульбакина Формат А4

А24В 039.005

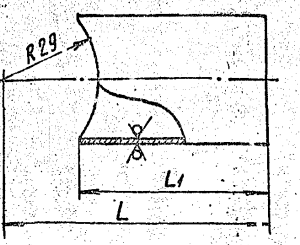

Обозначение	Размеры, мм L	Размеры, мм L1	Материал	Масса, кг
А24В 039.005	80	57	Труба 38×2,2 ГОСТ 10704-76 / Д ГОСТ 10705-80	0,1
-01	652	639	Труба 57×2,5 ГОСТ 10704-76 / Д ГОСТ 10705-80	2,1
-02	75	62		0,19

Неуказанные предельные отклонения размеров h14; $\pm \frac{IT}{2}$

Изм.	Лист	№ докум.	Подп.	Дата
Разраб.	Белявская			
Пров.	Крупник			12.87
Рук. гр.	Крупник			
Гл. спец.	Вайнберг			
Н. контр.	Рудницкая			12.87
Утв.	Спивак			

А24В 039.005

Патрубок

Лит.	Масса	Масштаб
И		

Лист | Листов

См. табл.

Госстрой СССР САНТЕХПРОЕКТ

Копировал Кульбакина

Формат	Зона	Поз.	Обозначение	Наименование	Кол.	Примечание
				Документация		
А4			А24В 042.070 СБ	Сборочный чертеж		
				Детали		
Б4		1	А24В 042.037	Труба		
				Труба 89×2,8 ГОСТ 10704-76 / Д ГОСТ 10705-80		
				L=97-0,87	1	0,56 кг
Б4		2	А24В 042.039	Труба		
				Труба 76×2,8 ГОСТ 10704-76 / Д ГОСТ 10705-80		
				L=57-0,74	1	0,29 кг
				Стандартные изделия		
		3		Отвод 90° 89×3,5 ГОСТ 17375-83	1	
		4		Переход К89×3,5-76×3,5 ГОСТ 17378-83	1	
		5		Фланец 1-65-16 ГОСТ 12820-80	1	
		6		Фланец 1-80-16 ГОСТ 12820-80	1	

Изм.	Лист	№ докум.	Подп.	Дата
Разраб.	Белявская			
Пров.	Крупник			12.87
Рук. гр.	Крупник			
Гл. спец.	Вайнберг			
Н. контр.	Рудницкая			12.87
Утв.	Спивак			

А24В 042.070

Трубопровод

Лит.	Лист	Листов
И		1

Госстрой СССР САНТЕХПРОЕКТ г. Москва

Копировал Кульбакина Формат А4

А24В 042.070 СБ

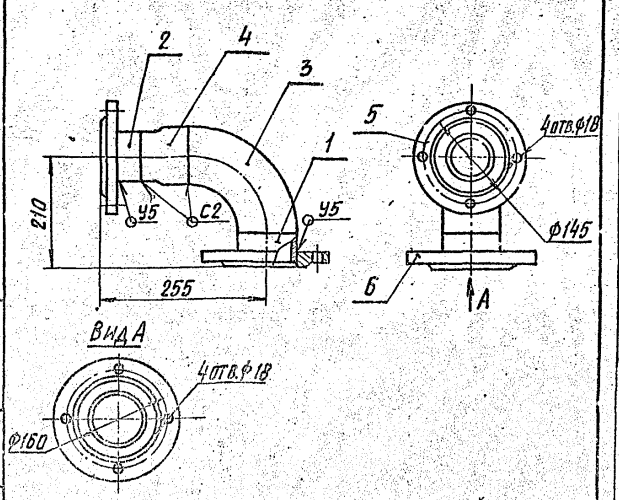

1. Размеры для справок, кроме указанных знаком *
2. Сварные швы по ГОСТ 16037-80.

Изм.	Лист	№ докум.	Подп.	Дата
Разраб.	Белявская			
Пров.	Крупник			12.87
Рук. гр.	Крупник			
Гл. спец.	Вайнберг			
Н. контр.	Рудницкая			12.87
Утв.	Спивак			

А24В 042.070 СБ

Трубопровод

Лит.	Масса	Масштаб
И	10	1:5

Лист | Листов 1

Госстрой СССР САНТЕХПРОЕКТ г. Москва

23056-08 УЧ Копировал Кульбакина Формат А4

Инв. № подл. | Подп. и дата | Взам. инв. № | Инв. № дубл. | Подп. и дата

А24В 043.000СТ

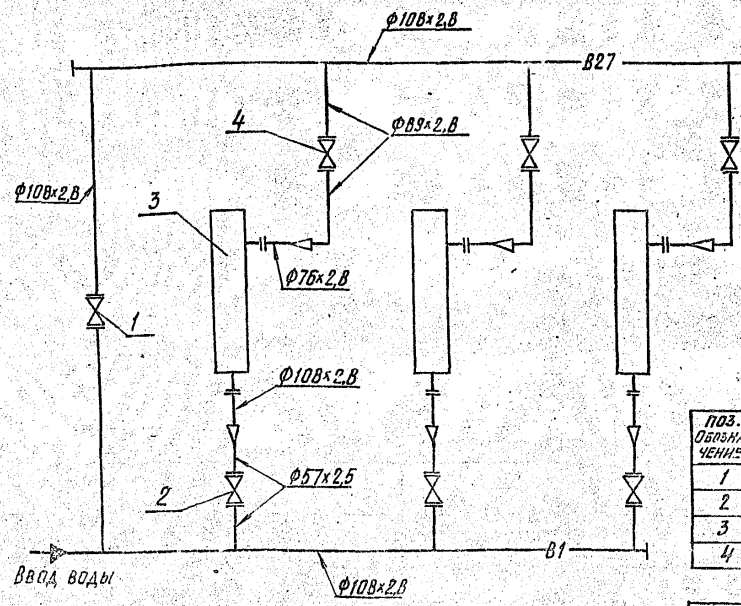

Поз. Обозначение	Наименование	Кол.	Примечание
1	Вентиль фланцевый 15ч14п Ду100 Ру16	1	
2	Вентиль фланцевый 15ч9р2 Ду50 Ру16	3	
3	Аппарат электромагнитный типа 20	3	
4	Вентиль фланцевый 15ч14п Ду80 Ру16	3	

Изм.	Лист	№ докум.	Подп.	Дата
Разраб.	Беляевская			
Пров.	Крупник			10.87
Рук.гр.	Крупник			
Гл.спец.	Данненберг			
Н.контр.	Рубинская			10.87
Утв.	Спивак			

А24В 043.000СТ

Блок магнитных аппаратов БМА-30

Технологическая схема.

Лит.	Масса	Масштаб
И	—	—

Лист	Листов 1

Госстрой СССР САНТЕХПРОЕКТ г. Москва

Копировал Кульбакин | Формат А3

Выпуск 5-1

Серия 5.903-10

Формат	Зона	Поз.	Обозначение	Наименование	Кол.	Примечание
				Документация		
А2			А24В 043.000 СБ	Сборочный чертеж		
А3			А24В 043.000 СТ	Технологическая схема		
А4			А24В 036.000 Д	Блоки магнитных аппаратов		
				Технические требования		
				Сборочные единицы		
А4		1	А24В 042.040	Опора	1	
А4		2	А24В 042.050	Опора	3	
А4		3	А24В 042.060	Трубопровод	3	
А4		4	А24В 042.070	Трубопровод	3	
А4		5	А24В 043.010	Трубопровод	1	
А4		6	А24В 043.020	Трубопровод	1	
А4		7	А24В 043.030	Опора	1	
				Детали		
Б4		8	А24В 043.001	Прокладка		
				Паронит ПОН2		
				ГОСТ 481-80		
				Ф59+0,74×Ф102-0,87	6	0,02 кг
Б4		9	А24В 043.002	Прокладка		
				Паронит ПОН2		
				ГОСТ 481-80		
				Ф78+0,74×Ф122-1,0	3	0,03 кг
Б4		10	А24В 043.003	Прокладка		
				Паронит ПОН2		
				ГОСТ 481-80		
				Ф91+0,87×Ф133-1,0	6	0,03 кг

Изм.	Лист	№ докум.	Подп.	Дата
Разраб.	Беляевская			
Пров.	Крупник			10.87
Рук.гр.	Крупник			
Н.контр.	Рубинская			10.87
Утв.	Спивак			

А24В 043.000

Блок магнитных аппаратов БМА-30

Лит.	Лист	Листов
И	1	2

Госстрой СССР САНТЕХПРОЕКТ г. Москва

Копировал Кульбакина | Формат А4

Формат	Зона	Поз.	Обозначение	Наименование	Кол.	Примечание
Б4		11	А24В 043.004	Прокладка		
				Паронит ПОН2		
				ГОСТ 481-80		
				Ф110+0,87×Ф158-1,0	5	0,04 кг
				Стандартные изделия		
		12		ОПБ2-108 ГОСТ 14911-82	3	
		13		ОПБ2-114 ГОСТ 14911-82	3	
		14		Болт М16×75.36 ГОСТ 7798-70	100	
		15		Гайка М16.4 ГОСТ 5915-70	100	
		16		Вентиль фланцевый 15ч9р2 Ду50 Ру16 ГОСТ 10722-73	3	
		17		Вентиль фланцевый 15ч14п Ду80 Ру16 ГОСТ 18722-73	3	
		18		Вентиль фланцевый 15ч14п Ду100 Ру16 ГОСТ 18722-73	1	
				Прочие изделия		
		19		Аппарат электромагнитный тип 20	3	Свердловский электромеханический завод МКХ СССР
		20		Установка Г-16-80 манометра МТП 160×10 ТК4-3136-70	1	
		21		Установка В-16-80 манометра МТП 150.10 ТК4-3137-70	1	
		22		Выпрямитель селеновый ВСА-6	3	

Изм.	Лист	№ докум.	Подп.	Дата

А24В 043.000

Лист 2

23056-08 50 Копировал Кульбакина | Формат А4

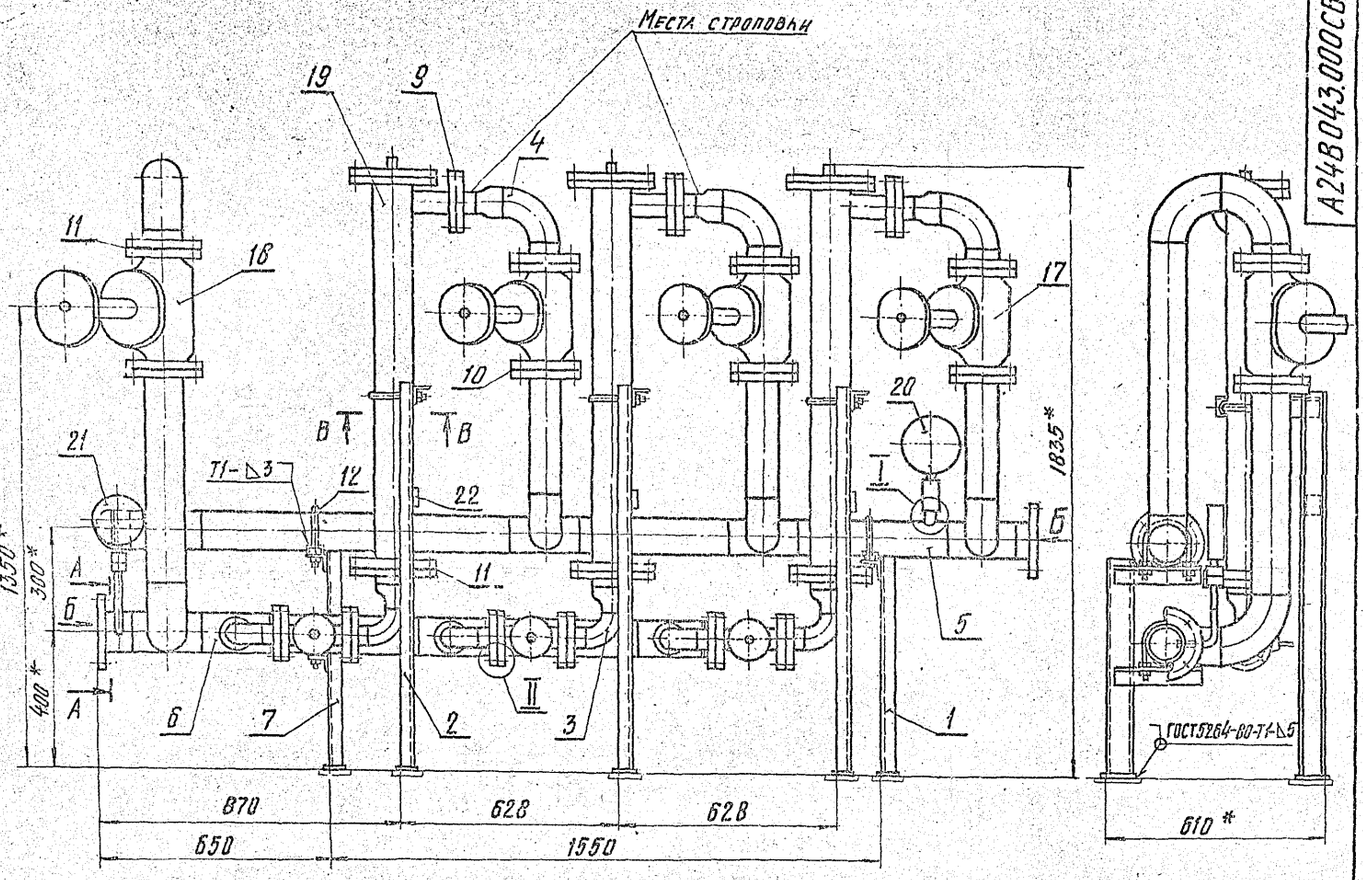

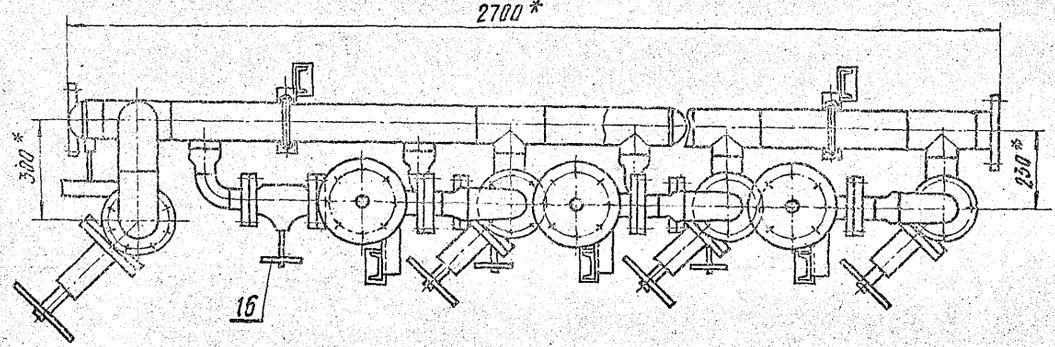

В – В
М1:4

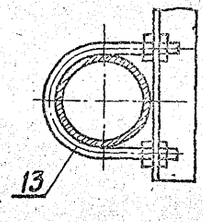

А–А
М1:2

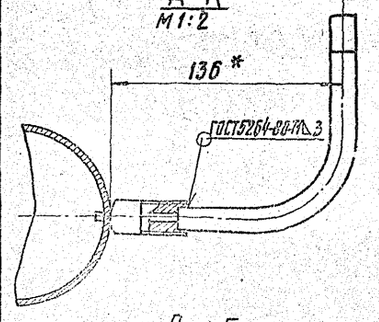

I
М1:2

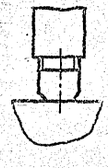

II
М1:2

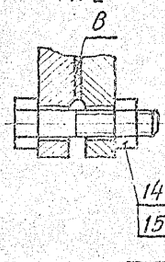

Вид Б
М1:5

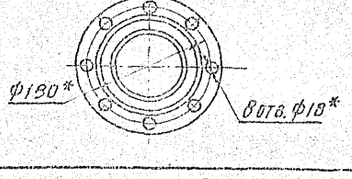

1. * Размеры для справок.
2. ± t/2.
3. Сварные швы по ГОСТ11534-75, кроме швов, указанных на чертеже.
4. Крепление выпрямителя поз. 22 производить на монтаже блока.

				А24В 043. 000 СБ		
Изм.	Лист	№ докум.	Подп.	Дата	Блок магнитных аппаратов БМА-30	Лит. / Масса / Масштаб
Разраб.		Белявская				И / 577 / 1:10
Пров.		Крупник				Лист / Листов 1
Рук. гр.		Крупник				Госстрой СССР САНТЕХПРОЕКТ г. Пенза
Гл. спец.		Вайнберг				
Н. контр.		Рубинская				
Утв.		Спивак				

Копировал: Кульбакина

Формат А2

Серия 5.903-10 Выпуск 5-1

Инв. № подл. | Подп. и дата | Взам. инв. №

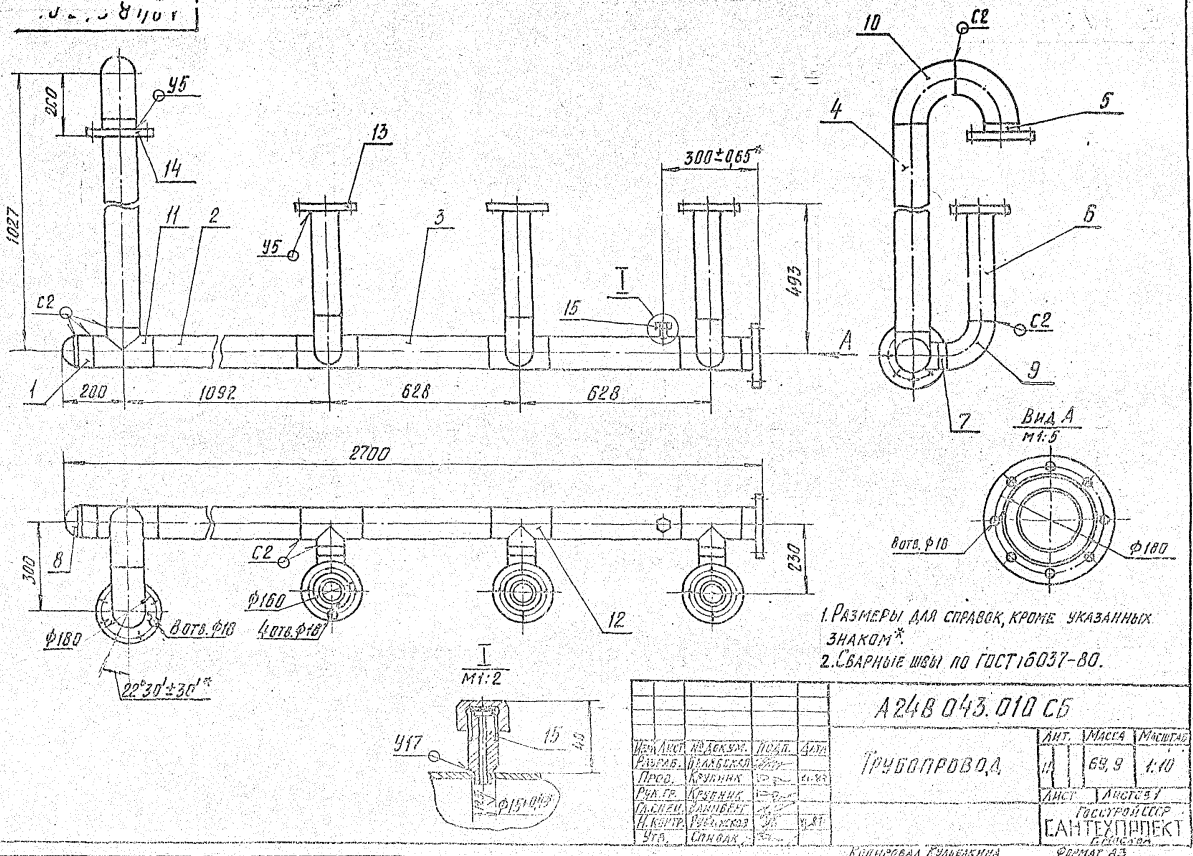

1. Размеры для справок, кроме указанных знаком*.
2. Сварные швы по ГОСТ 16037-80.

Изм.	Лист	№ докум.	Подп.	Дата	А24В 043.010 СБ			
Разраб.		Белявская			Трубопровод	Лит.	Масса	Масштаб
Пров.		Крупник				И	69,9	1:10
Рук. гр.		Крупник				Лист	Листов 1	
Гл. спец.		Ванивер				Госстрой СССР САНТЕХПРОЕКТ г. Москва		
Н. контр.		Рубинская						
Утв.		Спивак						

Копировал Кульбакина Формат А3

Серия 5.903-10 Выпуск 5-1

Формат	Зона	Поз.	Обозначение	Наименование	Кол.	Примечание
				Документация		
А3			А24В 043.010 СБ	Сборочный чертеж		
				Детали		
Б4		1	А24В 043.013	Труба		
				Труба 108×2,8 ГОСТ 10704-76 / Д ГОСТ 10705-80		
				L=50-0,82	2	0,36 кг
Б4		2	А24В 043.014	Труба		
				Труба 108×2,8 ГОСТ 10704-76 / Д ГОСТ 10705-80		
				L=892-2,3	1	6,5 кг
Б4		3	А24В 043.015	Труба		
				Труба 108×2,8 ГОСТ 10704-76 / Д ГОСТ 10705-80		
				L=428-1,55	2	3,1 кг
Б4		4	А24В 043.016	Труба		
				Труба 108×2,8 ГОСТ 10704-76 / Д ГОСТ 10705-80		
				L=797-2,0	1	5,78 кг
Б4		5	А24В 043.017	Труба		
				Труба 108×2,8 ГОСТ 10704-76 / Д ГОСТ 10705-80		
				L=47-0,62	1	0,34 кг

Изм.	Лист	№ докум.	Подп.	Дата	А24В 043.010			
Разраб.		Белявская			Трубопровод	Лит.	Лист	Листов
Пров.		Крупник				И	1	2
Рук. гр.		Крупник				Госстрой СССР САНТЕХПРОЕКТ г. Москва		
Н. контр.		Рубинская						
Утв.		Спивак						

Копировал Кульбакина Формат А4

Формат	Зона	Поз.	Обозначение	Наименование	Кол.	Примечание
Б4		6	А24В 043.018	Труба		
				Труба 89×2,8 ГОСТ 10704-76 / Д ГОСТ 10705-80		
				L=370-1,4	3	2,2 кг
Б4		7	А24В 043.019	Труба		
				Труба 89×2,8 ГОСТ 10704-76 / Д ГОСТ 10705-80		
				L=30-0,52	3	0,18 кг
				Стандартные изделия		
		8		Заглушка 108×4 ГОСТ 17379-83	1	
		9		Отвод 90° 89×3,5 ГОСТ 17375-83	3	
		10		Отвод 90° 108×4 ГОСТ 17375-83	2	
		11		Тройник 108×4 ГОСТ 17376-83	1	
		12		Тройник 108×4-89×4 ГОСТ 17376-83	3	
		13		Фланец 1-80-16 ГОСТ 12820-80	3	
		14		Фланец 1-100-16 ГОСТ 12820-80	2	
				Прочие изделия		
		15		Установка штуцера М20×1,5-50 ЗКЧ-45-70	1	

Изм.	Лист	№ докум.	Подп.	Дата	А24В 043.010	Лист 2
					23056-08	

Копировал Кульбакина Формат А4

А24В043.0СБ

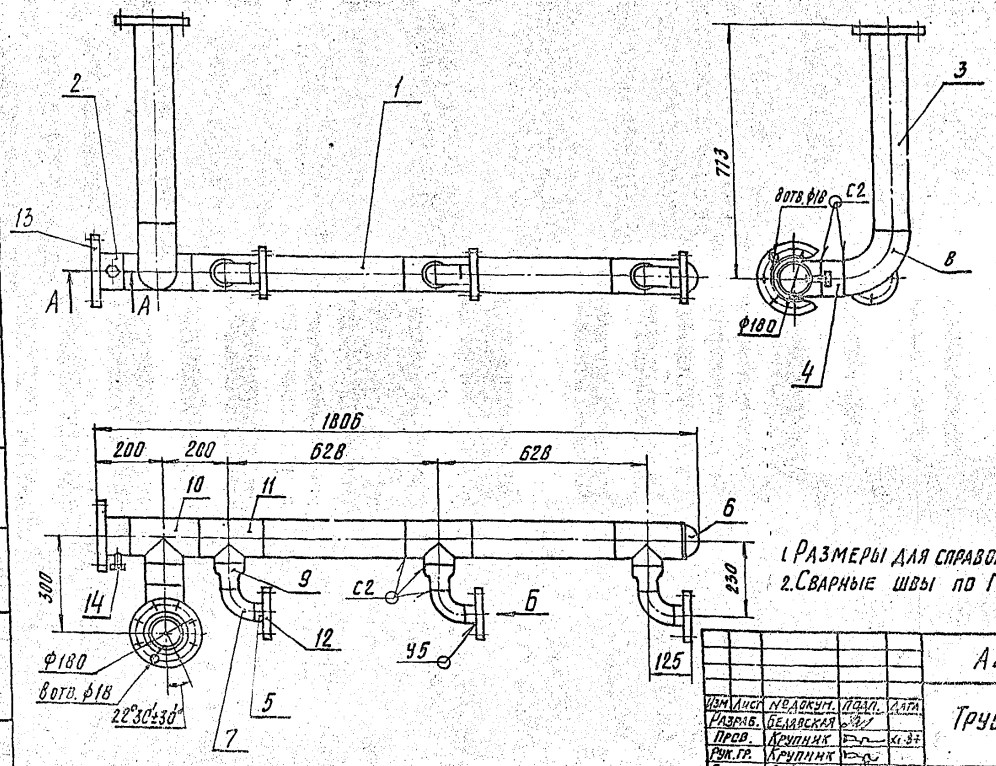

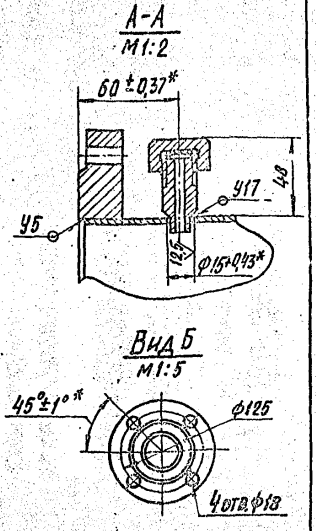

1. Размеры для справок, кроме указанных знаком.*
2. Сварные швы по ГОСТ 16037-80.

Изм.	Лист	№ докум.	Подп.	Дата
Разраб.	Белявская			
Пров.	Крупник			
Рук. гр.	Крупник			
Гл. спец.	Вайзерг			
Н. контр.	Рубинская			
Утв.	Спивак			

А24В 043.020 СБ

Трубопровод

Лит.	Масса	Масштаб
И	48,8	1:10

Лист	Листов
	1

Госстрой СССР САНТЕХПРОЕКТ г. Москва

Копировал Кульбакина Формат А3

Выпуск 5-1
Серия 5.903-10

Формат	Зона	Поз.	Обозначение	Наименование	Кол.	Примечание
				Документация		
А3			А24В 043.020 СБ	Сборочный чертеж		
				Детали		
Б4		1	А24С 043.015	Труба		
				Труба 108×2,8 ГОСТ 10704-76 / Д ГОСТ 10705-80		
				L=428-1,55	2	3,1 кг
Б4		2	А24В 043.023	Труба		
				Труба 108×2,8 ГОСТ 10704-76 / Д ГОСТ 10705-80		
				L=97-0,87	1	0,7 кг
Б4		3	А24В 043.024	Труба		
				Труба 108×2,8 ГОСТ 10704-76 / Д ГОСТ 10705-80		
				L=620-1,75	1	4,5 кг
Б4		4	А24В 043.025	Труба		
				Труба 108×2,8 ГОСТ 10704-76 / Д ГОСТ 10705-80		
				L=70-0,74	1	0,51 кг
Б4		5	А24В 043.026	Труба		
				Труба 57×2,5 ГОСТ 10704-76 / Д ГОСТ 10705-80		
				L=47-0,62	3	0,16 кг

Изм.	Лист	№ докум.	Подп.	Дата
Разраб.	Белявская			
Пров.	Крупник			
Рук. гр.	Крупник			
Н. контр.	Рубинская			
Утв.	Спивак			

А24В 043.020

Трубопровод

Лит.	Лист	Листов
И	1	2

Госстрой СССР САНТЕХПРОЕКТ г. Москва

Копировал Кульбакина Формат А4

Формат	Зона	Поз.	Обозначение	Наименование	Кол.	Примечание
				Стандартные изделия		
		6		Заглушка 108×4 ГОСТ 17379-83	1	
		7		Отвод 90° 57×3 ГОСТ 17375-83	3	
		8		Отвод 90° 108×4 ГОСТ 17375-83	1	
		9		Переход К 89×3,5-57×3 ГОСТ 17378-83	3	
		10		Тройник 108×4 ГОСТ 17376-83	1	
		11		Тройник 108×4-89×4 ГОСТ 17376-83	3	
		12		Фланец 1-50-16 ГОСТ 12820-80	3	
		13		Фланец 1-100-16 ГОСТ 12820-80	2	
				Прочие изделия		
		14		Установка штуцера М20×1,5-50 ЗКЧ-45-70	1	

Инв. № подл. | Подп. и дата | Взам. инв. № | Инв. № дубл. | Подп. и дата

Изм.	Лист	№ докум.	Подп.	Дата

А24В 043.020

Лист 2

Копировал Кульбакина Формат А4

Формат	Зона	Поз.	Обозначение	Наименование	Кол.	Примечание
				Документация		
А4			А24В 043. 030СБ	Сборочный чертеж		
				Детали		
Б4		1	А24В 043. 029	Уголок		
				Уголок 50х50х5-А-ГОСТ8509-93 / ВСт.3-I-ГОСТ535-79		
				L=240 - 1,15	2	0,9кг
Б4		2	А24В 043. 031	Стойка		
				Швеллер 8-ГОСТ8240-72 / ВСт.3-I-ГОСТ535-79		
				L=650 - 2,0	1	4,58кг
Б4		3	А24В 043. 032	Основание		
				Лист Б5,0 ГОСТ19903-74 / ВСт.3 ГОСТ14637-79		
				50-0,74 х 100 - 0,87	1	0,23кг

А24В 043. 030

Опора

Лит. И | Лист | Листов 1

Госстрой СССР САНТЕХПРОЕКТ г. Москва

Копировал Кульбакина Формат А4

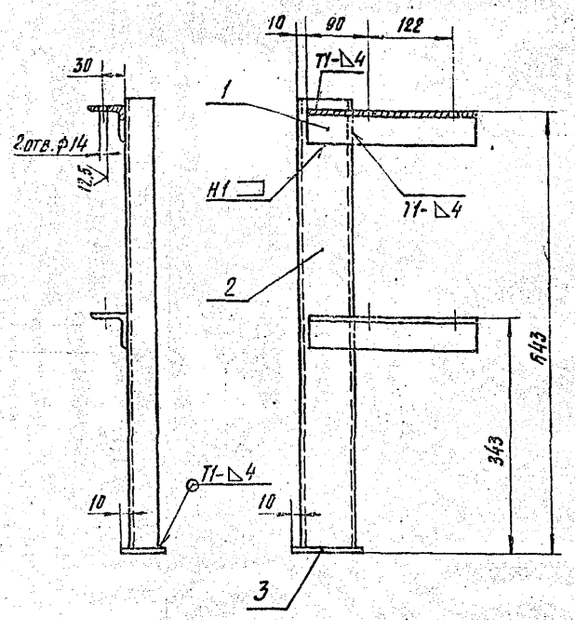

1. Н14; $\pm \frac{t2}{2}$.
2. Сварные швы по ГОСТ 5264-80.

А24В 043. 030 СБ

Опора

Лит. И | Масса 6,6 | Масштаб 1:5

Лист | Листов 1

Госстрой СССР САНТЕХПРОЕКТ г. Москва

Копировал Кульбакина Формат А4

Формат	Зона	Поз.	Обозначение	Наименование	Кол.	Примечание
				Документация		
А4			А24В 045. 050СБ	Сборочный чертеж		
				Детали		
Б4		1	А24В 045. 027	Стойка		
				Швеллер 12-ГОСТ8240-72 / ВСт.3-I-ГОСТ535-79		
				L=710 - 2,0	1	7,4кг
Б4		2	А24В 045. 028	Уголок		
				Уголок 75х75х7-Б-ГОСТ8509-93 / ВСт.3-I-ГОСТ535-79		
				L=650 - 2,0	1	5,2кг
Б4		3	А24В 045. 029	Основание		
				Лист Б6,0 ГОСТ19903-74 / ВСт.3 ГОСТ14637-79		
				160 - 0,87 х 150 - 1,0	1	0,7кг

Серия 5.903-10 Выпуск 5-1

А24В 045. 050

Опора

Лит. И | Лист | Листов 1

Госстрой СССР САНТЕХПРОЕКТ г. Москва

Копировал Кульбакина Формат А4

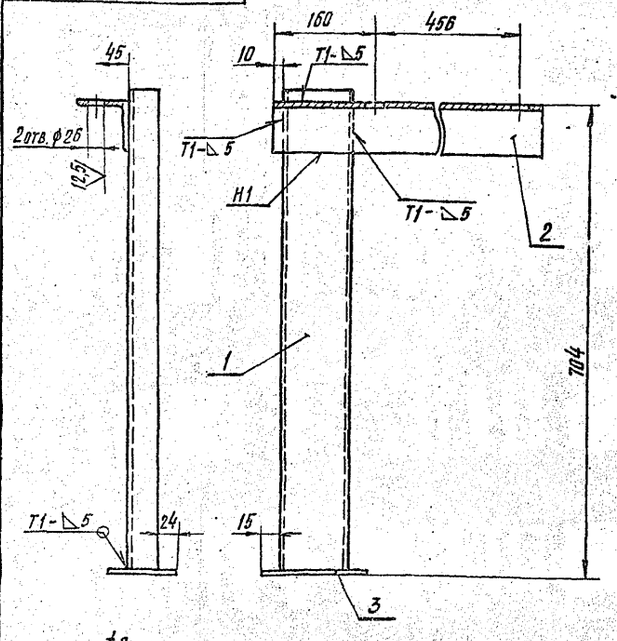

1. Н14; $\pm \frac{t2}{2}$.
2. Сварные швы по ГОСТ 5264-80.

А24В 045. 050 СБ

Опора

Лит. И | Масса 13,5 | Масштаб 1:5

Лист | Листов 1

Госстрой СССР САНТЕХПРОЕКТ г. Москва

Копировал Кульбакина Формат А4

А24В044.000СТ

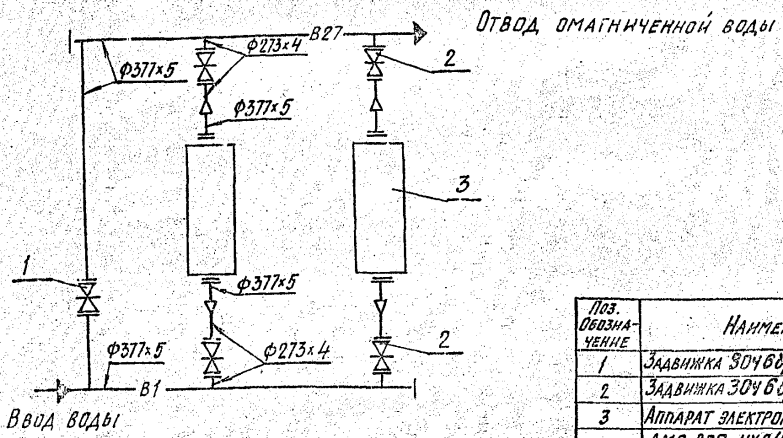

Поз. Обозначение	Наименование	Кол.	Примечание
1	Задвижка 30ч6бр; Ду350; Ру10	1	
2	Задвижка 30ч6бр; Ду250; Ру10	4	
3	Аппарат электромагнитный типа АМО-200-УХЛ4	2	

Изм.	Лист	№ докум.	Подп.	Дата
Разраб.		Шершакова		
Пров.		Крупник		IX-87
Рук.гр.		Крупник		
Гл.спец.		Вайнберг		
Н.контр.		Рубинская		XI.87
Утв.		Спивак		

А24В044.000СТ

Блок магнитных аппаратов БМА-400
Технологическая схема

Лит.	Масса	Масштаб
И	—	—

Лист | Листов 1

Госстрой СССР
САНТЕХПРОЕКТ
г. Москва

Копировал Кульбакина Формат А3

Серия 5.903-10 Выпуск 5-1

Формат	Зона	Поз.	Обозначение	Наименование	Кол.	Примечание
				Документация		
А2			А24В044.000СБ	Сборочный чертеж		
А3			А24В044.000СТ	Технологическая схема		
А4			А24В036.000Д	Блоки магнитных аппаратов		
				Технические требования		
				Сборочные единицы		
А4		1	А24В044.010	Трубопровод	1	
А4		2	А24В044.020	Трубопровод	1	
А4		3	А24В044.030	Патрубок	2	
А4		4	А24В044.040	Патрубок	2	
А4		5	А24В044.050	Опора	1	
А4		6	А24В044.060	Опора	1	
А4		7	А24В044.070	Опора	4	
				Детали		
Б4		8	А24В044.001	Прокладка ф320-1,4 × ф273 + 1,3 Паронит ПОН2 ГОСТ481-80	8	0,33 кг
Б4		9	А24В044.002	Прокладка ф430-1,55 × ф377 + 1,4 Паронит ПОН2 ГОСТ481-80	6	0,57 кг

Изм.	Лист	№ докум.	Подп.	Дата
Разраб.		Шершакова		
Пров.		Крупник		IX.87
Рук.гр.		Крупник		
Н.контр.		Рубинская		XI.87
Утв.		Спивак		

А24В044.000

Блок магнитных аппаратов БМА-400

Лит.	Лист	Листов
И	1	2

Госстрой СССР
САНТЕХПРОЕКТ
г. Москва

Копировал Кульбакина Формат А4

Формат	Зона	Поз.	Обозначение	Наименование	Кол.	Примечание
				Стандартные изделия		
		10		Болт М12×35.36 ГОСТ 7798-70	8	
		11		Болт М20×80.36 ГОСТ 7798-70	128	
		12		Болт М24×100.36 ГОСТ 7798-70	64	
		13		Гайка М12.4 ГОСТ5915-70	8	
		14		Гайка М20.4 ГОСТ5915-70	128	
		15		Гайка М24.4 ГОСТ5915-70	64	
		16		ОПБ2-377 ГОСТ14911-82	3	
		17		Задвижка Ду250 30ч6бр Ру10 ГОСТ8437-75	4	
		18		Задвижка Ду350 30ч6бр Ру10 ГОСТ8437-75	1	
				Прочие изделия		
		19		Аппарат для магнитной обработки воды АМО-200УХЛ4	2	Чебоксарский завод „Энерго-запчасть"
		20		Установка Г-16-80 манометра МТП160×10 ТК4-3136-70	1	
		21		Установка В-16-80 манометра МТП160×10 ТК4-3137-70	1	
		22		Выпрямитель селеновый ВСА-6	2	

Изм.	Лист	№ докум.	Подп.	Дата

А24В044.000

Лист 2

23056-08 55 Копировал Кульбакина Формат А4

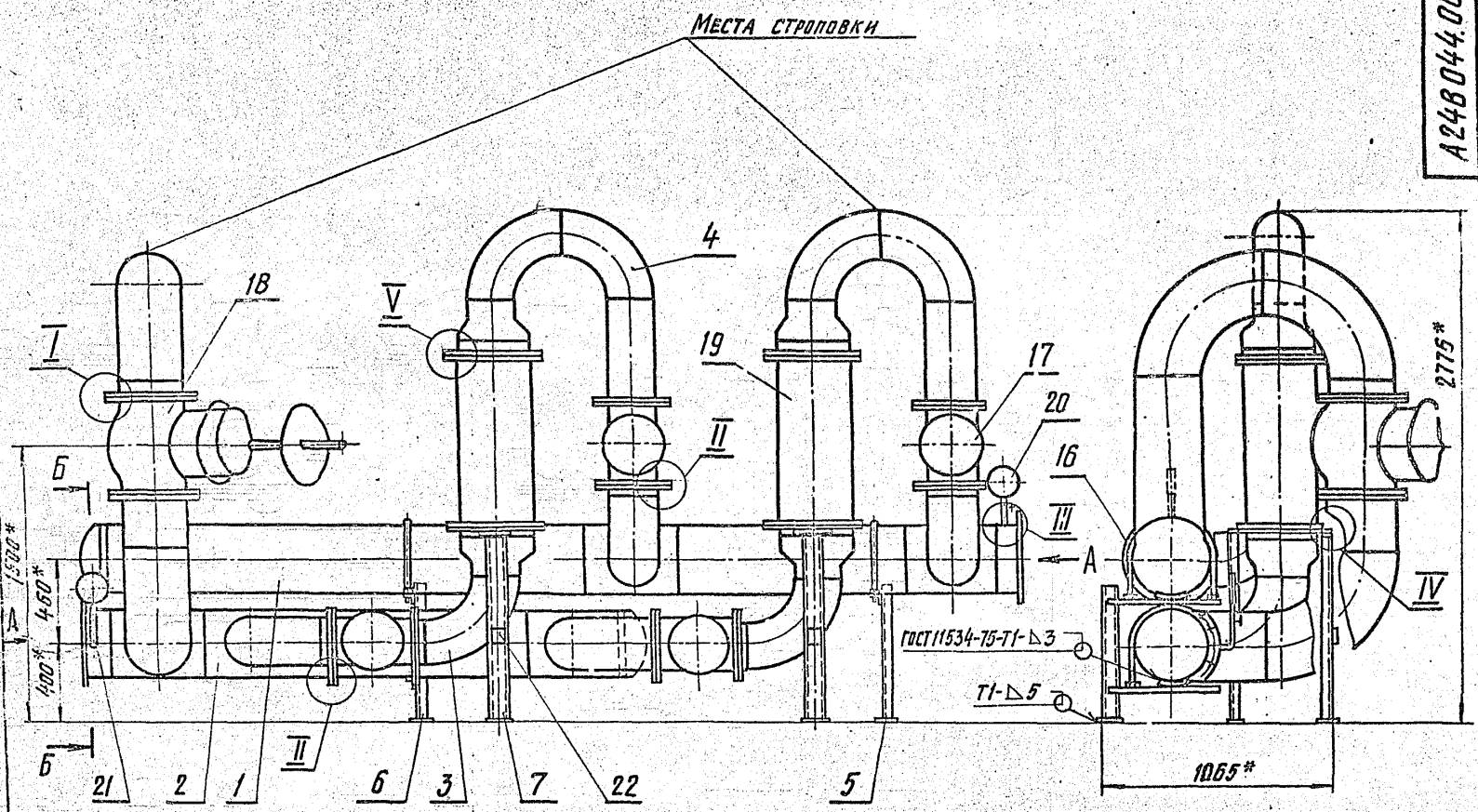

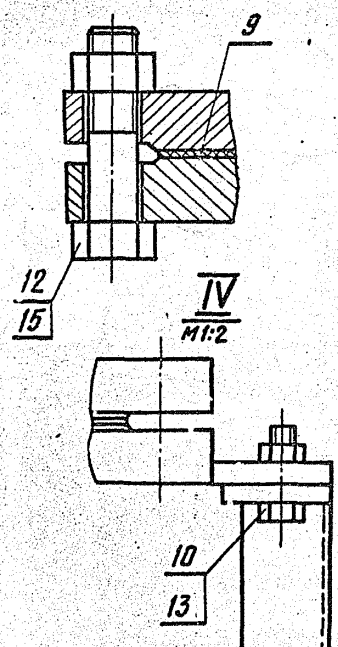

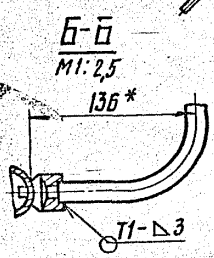

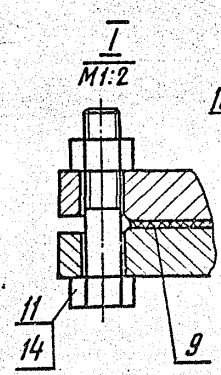

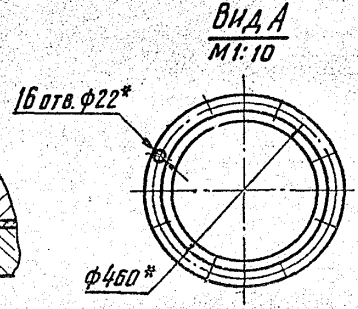

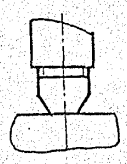

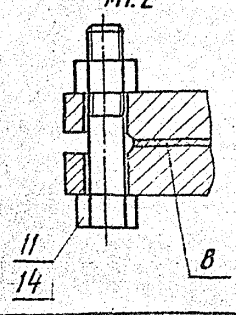

1. * Размеры для справок.
2. $\frac{+t_2}{2}$.
3. Сварные швы по ГОСТ 5264-80, кроме швов указанных на чертеже.
4. Крепление выпрямителя поз. 22 произвести на монтаже блока.

					А24В044.000СБ		
Изм.	Лист	№ докум.	Подп.	Дата	Блок магнитных аппаратов БМА-400	Лит.	Масса	Масштаб
Разраб.		Шершакова				И	3318	1:20
Пров.		Кузьмин				Лист	Листов 1
Рук. гр.		Крупник					
Гл. спец.		Байкберг				Госстрой СССР САНТЕХПРОЕКТ г. Москва	
Н. контр.		Рубинская					
Утв.		Спивак					

23056-06 56 Копировал: Кульбакина Формат А2

А24В044

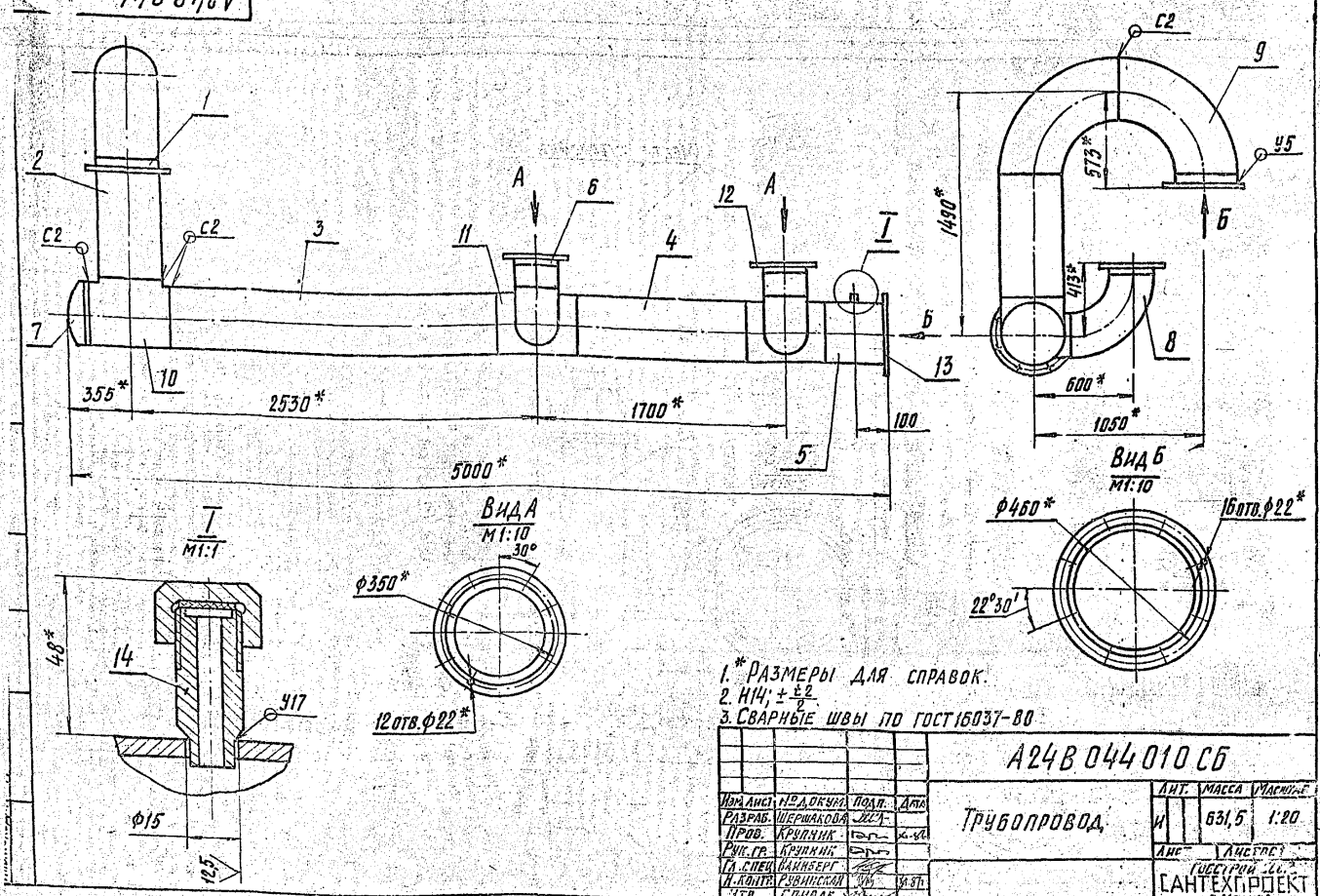

1. * Размеры для справок.
2. H14; $\pm\frac{t}{2}$.
3. Сварные швы по ГОСТ 16037-80

				А24В044.010 СБ			
Изм.	Лист	№ докум.	Подп.	Дата			
Разраб.		Шершакова			Трубопровод	Лит.	Масса	Масштаб
Пров.		Крупник				И	631,5	1:20
Рук. гр.		Крупник						
Гл. спец.		Ваннберг				Лист	Листов
Н. контр.		Рубинская					
Утв.		Спивак				Госстрой СССР САНТЕХПРОЕКТ г. Москва	

Копировал Кульбакина Формат А4

Выпуск 5-1
Серия 5.903-10

Формат	Зона	Поз.	Обозначение	Наименование	Кол.	Примечание
				Документация		
А3			А24В044.010 СБ	Сборочный чертеж		
				Детали		
Б4		1	А24В044.005	Труба; L=45-0,62		
				Труба 377х5 ГОСТ 10704-76 / Д ГОСТ 10705-80	1	2,31 кг
Б4		2	А24В044.006	Труба; L=740-2		
				Труба 377х5 ГОСТ 10704-76 / Д ГОСТ 10705-80	1	33,9 кг
Б4		3	А24В044.007	Труба; L=2050-1,75		
				Труба 377х5 ГОСТ 10704-76 / Д ГОСТ 10705-80	1	94,0 кг
Б4		4	А24В044.008	Труба; L=1220-2,6		
				Труба 377х5 ГОСТ 10704-76 / Д ГОСТ 10705-80	1	55,9 кг
Б4		5	А24В044.009	Труба; L=172-1		
				Труба 377х5 ГОСТ 10704-76 / Д ГОСТ 10705-80	1	7,8 кг
Б4		6	А24В044.011	Труба; L=35-0,62		
				Труба 273х4 ГОСТ 10704-76 / Д ГОСТ 10705-80	2	0,92 кг

				А24В044.010			
Изм.	Лист	№ докум.	Подп.	Дата			
Разраб.		Шершакова			Трубопровод	Лит.	Лист	Листов
Пров.		Крупник				И	1	2
Рук. гр.		Крупник				Госстрой СССР САНТЕХПРОЕКТ г. Москва	
Н. контр.		Рубинская					
Утв.		Спивак					

Копировал Кульбакина Формат А4

Формат	Зона	Поз.	Обозначение	Наименование	Кол.	Примечание
				Стандартные изделия		
		7		Заглушка 377х9 ГОСТ 17379-83	1	
		8		Отвод 90° 273х7 ГОСТ 17375-83	2	
		9		Отвод 90° 377х10 ГОСТ 17375-83	2	
		10		Тройник 377х9 ГОСТ 17376-83	1	
		11		Тройник 377х9-273х9 ГОСТ 17376-83	2	
		12		Фланец 1-250-10 ГОСТ 12820-80	2	
		13		Фланец 1-350-10 ГОСТ 12820-80	2	
				Прочие изделия		
		14		Установка штуцера М20х1,5-50 ЗКЧ-45-70	1	

				А24В044.010		
Изм.	Лист	№ докум.	Подп.	Дата		Лист 2

А24В044.020 5

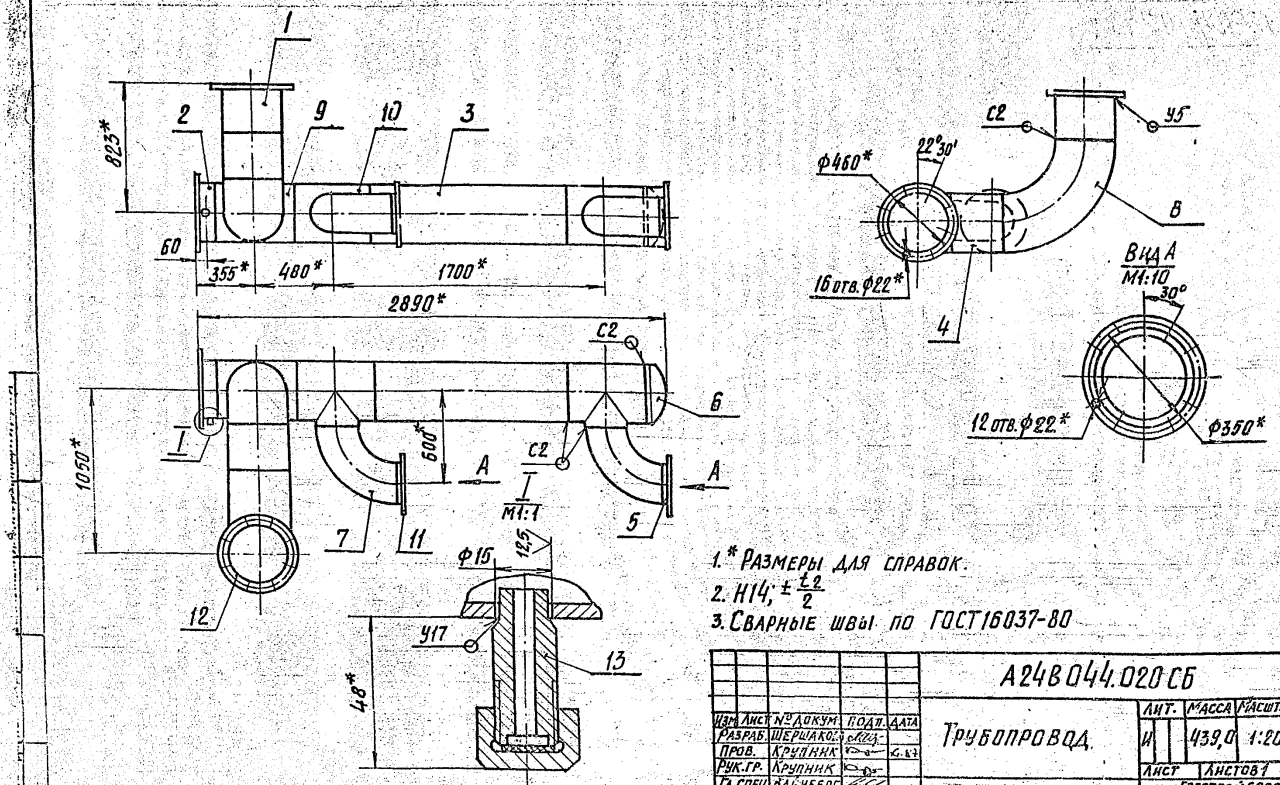

1. * Размеры для справок.
2. $H14; \pm \frac{t2}{2}$
3. Сварные швы по ГОСТ 16037-80

Изм.	Лист	№ докум.	Подп.	Дата
Разраб.	Шершакова			
Пров.	Крупник			
Рук. гр.	Крупник			
Гл. спец.	Вайнберг			
Н. контр.	Рубинская			
Утв.	Спивак			

А24В044.020 СБ

Трубопровод

Лит.	Масса	Масштаб
И	439,0	1:20

Лист	Листов 1

Госстрой СССР САНТЕХПРОЕКТ г. Москва

Копировал Кульвакина Формат А3

Формат	Зона	Поз.	Обозначение	Наименование	Кол.	Примечание
				Документация		
А3			А24В044.020 СБ	Сборочный чертеж		
				Детали		
Б4		1	А24В044.014	Труба; L=295-1,3		
				Труба 377х5 ГОСТ 10704-76 / Д ГОСТ 10705-80	1	13,5 кг
Б4		2	А24В044.015	Труба; L=112-0,87		
				Труба 377х5 ГОСТ 10704-76 / Д ГОСТ 10705-80	1	5,13 кг
Б4		3	А24В044.016	Труба; L=1220-2,6		
				Труба 377х5 ГОСТ 10704-76 / Д ГОСТ 10705-80	1	55,9 кг
Б4		4	А24В044.017	Труба; L=300-1,3		
				Труба 377х5 ГОСТ 10704-76 / Д ГОСТ 10705-80	1	13,7 кг
Б4		5	А24В044.018	Труба; L=47-0,62		
				Труба 273х4 ГОСТ 10704-76 / Д ГОСТ 10705-80	2	1,23 кг
				Стандартные изделия		
		6		Заглушка 377х9 ГОСТ 17379-83	1	

Формат	Зона	Поз.	Обозначение	Наименование	Кол.	Примечание
		7		Отвод 90° 273х7 ГОСТ 17375-83	2	
		8		Отвод 90° 377х9 ГОСТ 17375-83	1	
		9		Тройник 377х9 ГОСТ 17376-83	1	
		10		Тройник 377х9-273х9 ГОСТ 17376-83	2	
		11		Фланец 1-250-10 ГОСТ 12820-80	2	
		12		Фланец 1-350-10 ГОСТ 12820-80	1	
				Прочие изделия		
		13		Установка штуцера М20х1,5-60 3КЧ-45-70	1	

Инв. № подл. | Подп. и дата | Взам. инв. № | Инв. № дубл. | Подп. и дата

Изм.	Лист	№ докум.	Подп.	Дата
Разраб.	Шершакова			
Пров.	Крупник			
Рук. гр.	Крупник			
Н. контр.	Рубинская			
Утв.	Спивак			

А24В044.020

Трубопровод

Лит.	Лист	Листов
И	1	2

Госстрой СССР САНТЕХПРОЕКТ г. Москва

Копировал Кульвакина Формат А4

Инв. № подл. | Подп. и дата | Взам. инв. № | Инв. № дубл. | Подп. и дата

Изм.	Лист	№ докум.	Подп.	Дата
				23.08.06

А24В044.020

Лист 2

Копировал Кульвакина Формат А4

Серия 5.903-10 Выпуск 3-1

А24В044.030СБ

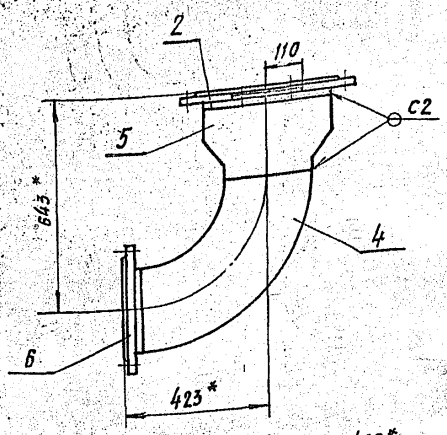

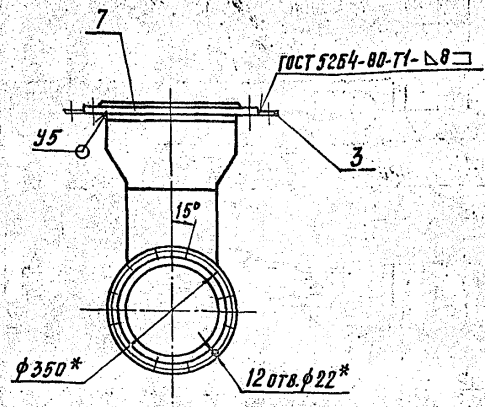

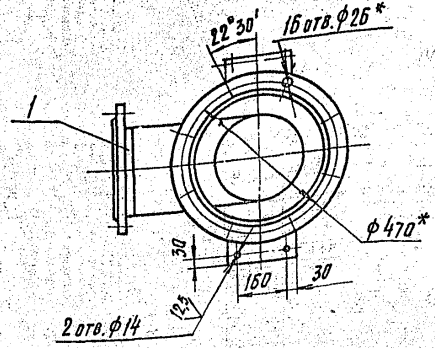

1.* Размеры для справок.

2. $H14; \pm \frac{t2}{2}$

3. Сварные швы по ГОСТ16037-80, кроме швов, указанных на чертеже.

					А24В044.030 СБ			
Изм.	Лист	№ докум.	Подп.	Дата	Патрубок	Лит.	Масса	Масштаб
Разраб.		Шершакова				И	88,0	1:10
Пров.		Крупник		XI.87		Лист	Листов 1	
Рук.гр.		Крупник				Госстрой СССР		
Гл.спец.		Вайнберг				САНТЕХПРОЕКТ		
Н.контр.		Рувинская		XI.87		г. Москва		
Утв.		Спивак						

Копировал Кульбакина Формат А3

А24В044.025

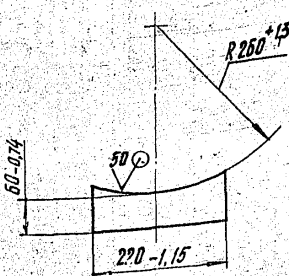

					А24В044.025			
Изм.	Лист	№ докум.	Подп.	Дата	Накладка	Лит.	Масса	Масштаб
Разраб.		Шершакова				И	0,93	1:5
Пров.		Крупник		XI.87		Лист	Листов 1	
Рук.гр.		Крупник				Госстрой СССР		
Гл.спец.		Вайнберг				САНТЕХПРОЕКТ		
Н.контр.		Рувинская		XI.87		г. Москва		
Утв.		Спивак						

Лист Б10.0 ГОСТ19903-74 / В Ст.3 ГОСТ14637-79

Копировал Кульбакина Формат А4

Формат	Зона	Поз.	Обозначение	Наименование	Кол.	Примечание
				Документация		
А3			А24В044.030СБ	Сборочный чертеж		
				Детали		
Б4		1	А24В044.022	Труба; L=45-0,62		
				Труба 273×4 ГОСТ10704-76 / Д ГОСТ10705-80	1	1,23 кг
Б4		2	А24В044.024	Труба; L=45-0,62		
				Труба 377×5 ГОСТ10704-76 / Д ГОСТ10705-80	1	2,31 кг
А4		3	А24В044.025	Накладка	2	
				Стандартные изделия		
		4		Отвод 90° 273×7		
				ГОСТ17375-83	1	
		5		Переход К 377×10-273×10		
				ГОСТ17378-83	1	
		6		Фланец 1-250-10		
				ГОСТ12820-80	1	
		7		Фланец 1-350-16		
				ГОСТ12820-80	1	

					А24В044.030			
Изм.	Лист	№ докум.	Подп.	Дата	Патрубок	Лит.	Лист	Листов
Разраб.		Шершакова				И		1
Пров.		Крупник		XI.87		Госстрой СССР		
Рук.гр.		Крупник				САНТЕХПРОЕКТ		
Н.контр.		Рувинская		XI.87		г. Москва		
Утв.		Спивак						

Инв. № подл. | Подп. и дата | Взам. инв. № | Инв. № дубл. | Подп. и дата

23056-08 59 Копировал Кульбакина Формат А4

Серия 5.903-10 Выпуск 5-1

Инв. № подл. | Подп. и дата | Взам. инв. № | Инв. № дубл. | Подп. и дата

Вид А
М1:10

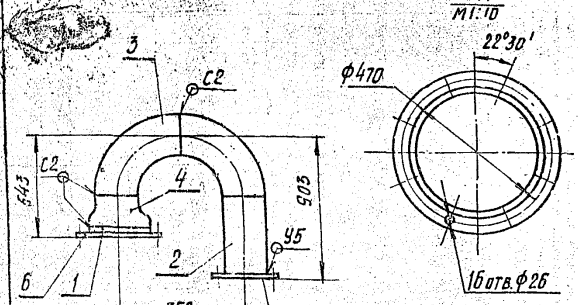

Вид Б
М1:10

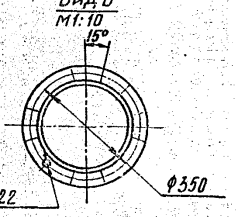

1. Размеры для справок.
2. Сварные швы по ГОСТ 16037-80

А24В044.040 СБ

Патрубок

Лит.	Масса	Масштаб
И	13,5	1:20

Лист | Листов 1

Госстрой СССР
САНТЕХПРОЕКТ
г. Москва

Копировал Кульбакина | Формат А4

Изм.	Лист	№ докум.	Подп.	Дата
Разраб.		Шершакова		
Пров.		Крупник		10.87
Рук. гр.		Крупник		
Н. контр.		Рубинская		10.87
Утв.		Спивак		

Формат	Зона	Поз.	Обозначение	Наименование	Кол.	Примечание
				Документация		
А4			А24В044.040СБ	Сборочный чертеж		
				Детали		
Б4		1	А24В044.028	Труба; L=45-0,62		
				Труба 377×5 ГОСТ 10704-76 / Д ГОСТ 10705-80	1	2,31 кг
Б4		2	А24В044.029	Труба; L=525-1,15		
				Труба 273×4 ГОСТ 10704-76 / Д ГОСТ 10705-80	1	13,9 кг
				Стандартные изделия		
		3		Отвод 90° 273×7 ГОСТ 17375-83	2	
		4		Переход К 377×10-273×10 ГОСТ 17378-83	1	
		5		Фланец 1-250-10 ГОСТ 12820-80	1	
		6		Фланец 1-350-16 ГОСТ 12820-80	1	

А24В044.040

Патрубок

Лит.	Масса	Масштаб
И		1:...

Лист | Листов 1

Госстрой СССР
САНТЕХПРОЕКТ
г. Москва

Копировал Кульбакина | Формат А4

А24В044.050 СБ

Серия 5.903-10 Выпуск 5-1

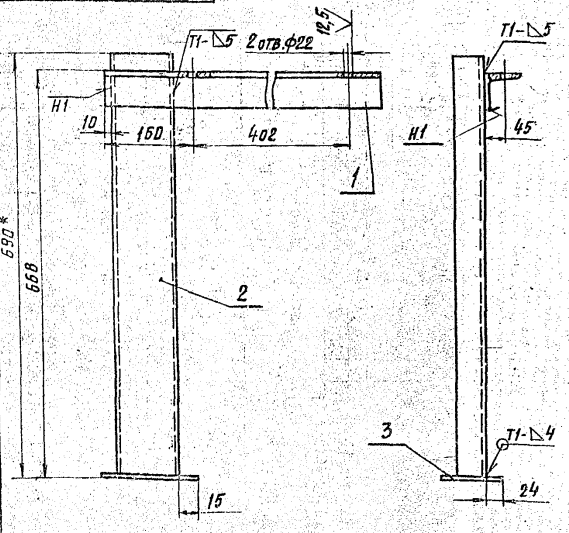

1. * Размер для справок.
2. $H14; \pm \frac{t_c}{2}$
3. Сварные швы по ГОСТ 5264-80

А24В044.050 СБ

Опора

Лит.	Масса	Масштаб
И	14	1:5

Лист | Листов 1

Госстрой СССР
САНТЕХПРОЕКТ
г. Москва

Копировал Кульбакина | Формат А4

Изм.	Лист	№ докум.	Подп.	Дата
Разраб.		Шершакова		
Пров.		Крупник		10.87
Рук. гр.		Крупник		
Н. контр.		Рубинская		10.87
Утв.		Спивак		

Формат	Зона	Поз.	Обозначение	Наименование	Кол.	Примечание
				Документация		
А4			А24В044.050СБ	Сборочный чертеж		
				Детали		
Б4		1	А24В044.033	Уголок; L=590-1,75		
				Уголок 75×75×7-Б ГОСТ 8509-86 / Вст3-1-ГОСТ 535-79	1	0,3 кг
Б4		2	А24В044.034	Швеллер; L=684-2		
				Швеллер 12-ГОСТ 8240-72 / Вст3-1-ГОСТ 535-79	1	7 кг
Б4		3	А24В044.035	Плита; 100-0,67×150-1		
				Лист Б Б.0 ГОСТ 19903-74 / Вст3-ГОСТ 14637-79	1	0,7 кг

А24В044.050

Опора

Лит.	Масса	Масштаб
И		1:...

Лист | Листов 1

Госстрой СССР
САНТЕХПРОЕКТ
г. Москва

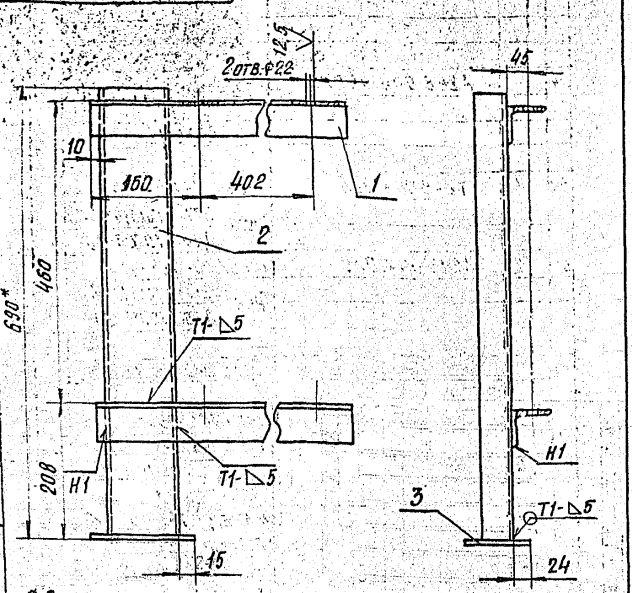

1.* Размер для справок
2. Н14; $\pm\frac{t_2}{2}$
3. Сварные швы по ГОСТ 5264-80

Формат	Зона	Поз.	Обозначение	Наименование	Кол.	Примечание
				Документация		
А4			А24В044.060 СБ	Сборочный чертеж		
				Детали		
Б4		1	А24В044.038	Уголок; 1=590-2		
				Уголок 75×75×7-Б-ГОСТ 8509-86 / ВСт3-I-ГОСТ 535-79	2	6,3 кг
Б4		2	А24В044.039	Швеллер; L=684-2		
				Швеллер 12-ГОСТ 8240-72 / ВСт3-I-ГОСТ 535-79	1	7 кг
Б4		3	А24В044.041	Плита; 100-0,87×150-1		
				Лист Б6,0 ГОСТ 19903-74 / ВСт3 ГОСТ 14637-79	1	0,7 кг

Инв.№ подл. | Подп. и дата | Взам. инв.№ | Инв.№ дубл. | Подп. и дата

Изм.	Лист	№ докум.	Подп.	Дата
Разраб.		Шершакова		
Пров.		Крупник		IX-87
Рук. гр.		Крупник		
Гл. спец.		Кайнберг		
Н. контр.		Рубинская		XI.87
Утв.		Спивак		

А24В044.060 СБ

Опора

Лит.	Масса	Масштаб
И	203	1:5

Лист | Листов 1

Госстрой СССР
САНТЕХПРОЕКТ
г. Москва

Копировал Кульбакина Формат А4

А24В044.060

Опора

Лит.	Лист	Листов
И		1

Госстрой СССР
САНТЕХПРОЕКТ
г. Москва

Копировал Кульбакина Формат А4

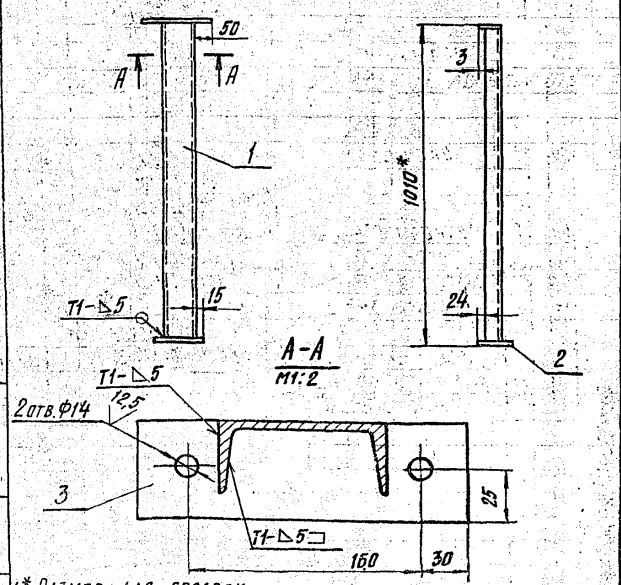

1.* Размер для справок.
2. Н14; $\pm\frac{t_2}{2}$
3. Сварные швы по ГОСТ 5264-80.

Формат	Зона	Поз.	Обозначение	Наименование	Кол.	Примечание
				Документация		
А4			А24В044.070 СБ	Сборочный чертеж		
				Детали		
Б4		1	А24В044.044	Швеллер; L=994-2,3		
				Швеллер 12-ГОСТ 8240-72 / ВСт3-I-ГОСТ 535-79	1	10,3 кг
Б4		2	А24В044.045	Плита; 100-0,87×150-1		
				Лист Б6,0 ГОСТ 19903-74 / ВСт3 ГОСТ 14637-79	1	0,7 кг
Б4		3	А24В044.046	Накладка; 55-0,74×220-1,15		
				Лист Б10,0 ГОСТ 19903-74 / ВСт3 ГОСТ 14637-79	1	0,9 кг

Инв.№ подл. | Подп. и дата | Взам. инв.№ | Инв.№ дубл. | Подп. и дата

Изм.	Лист	№ докум.	Подп.	Дата
Разраб.		Шершакова		
Пров.		Крупник		IX-87
Рук. гр.		Крупник		
Гл. спец.		Кайнберг		
Н. контр.		Рубинская		XI.87
Утв.		Спивак		

А24В044.070 СБ

Опора

Лит.	Масса	Масштаб
И	12	1:10

Лист | Листов 1

Госстрой СССР
САНТЕХПРОЕКТ
г. Москва

Копировал Кульбакина Формат А4

А24В044.070

Опора

Лит.	Лист	Листов
И		1

Госстрой СССР
САНТЕХПРОЕКТ
г. Москва

Копировал Кульбакина Формат А4

Выпуск 5-1 Серия 5.903-10

А24В.045.000СТ

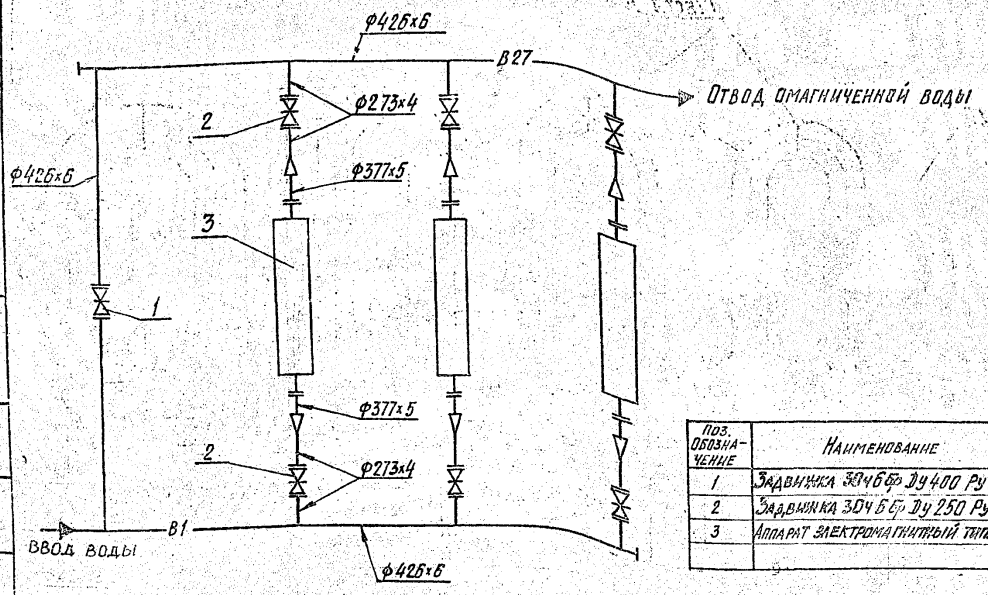

Поз. обозначение	Наименование	Кол.	Примечание
1	Задвижка 30ч6бр Ду400 Ру10	1	
2	Задвижка 30ч6бр Ду250 Ру10	3	
3	Аппарат электромагнитный типа АМО-200-УХЛ4	3	

Изм.	Лист	№ докум.	Подп.	Дата	А24В 045.000СТ	Лит.	Масса	Масштаб
Разраб.	Белявская				Блок магнитных аппаратов БМА-600 Технологическая схема	И	—	—
Пров.	Крупник					Лист	Листов 1	
Рук.гр.	Крупник					Госстрой СССР САНТЕХПРОЕКТ г. Москва		
Гл.спец.	Вайнберг							
Н.контр.	Рубинская							
Утв.	Спивак							

Копировал Кульбакина Формат А3

Формат	Зона	Поз.	Обозначение	Наименование	Кол.	Примечание
				Документация		
А2			А24В 045.000 СБ	Сборочный чертеж		
А3			А24В 045.000 СТ	Технологическая схема		
А4			А24В 036.000 Д	Блоки магнитных аппаратов		
				Технические требования		
				Сборочные единицы		
А4		1	А24В 044.030	Трубопровод	3	
А4		2	А24В 044.070	Опора	6	
А4		3	А24В 045.010	Трубопровод	1	
А4		4	А24В 045.020	Трубопровод	1	
А4		5	А24В 045.030	Трубопровод	3	
А4		6	А24В 045.040	Опора	2	
А4		7	А24В 045.050	Опора	1	
				Детали		
Б4		8	А24В 045.001	Прокладка		
				Паронит ПОН 2		
				ГОСТ 481-80		
				Ф274+1,3×Ф320-1,4	12	0,09 кг
Б4		9	А24В 045.002	Прокладка		
				Паронит ПОН2		
				ГОСТ 481-80		
				Ф378+1,4×Ф430-1,55	6	0,13 кг

Изм.	Лист	№ докум.	Подп.	Дата	А24В 045.000	Лит.	Лист	Листов
Разраб.	Белявская				Блок магнитных аппаратов БМА-600	И	1	2
Пров.	Крупник					Госстрой СССР САНТЕХПРОЕКТ г. Москва		
Рук.гр.	Крупник							
Н.контр.	Рубинская							
Утв.	Спивак							

Копировал Кульбакина Формат А4

Формат	Зона	Поз.	Обозначение	Наименование	Кол.	Примечание
Б4		10	А24В 045.003	Прокладка		
				Паронит ПОН2		
				ГОСТ 481-80		
				Ф427+1,55×Ф482-1,55	2	0,16 кг
				Стандартные изделия		
		11		ОПБ2-426 ГОСТ 14911-82	5	
		12		Болт М12×35.36 ГОСТ 7798-70	12	
		13		Болт М20×80.36 ГОСТ 7798-70	144	
		14		Болт М24×100.36 ГОСТ 7798-70	128	
		15		Гайка М12.4 ГОСТ 5915-70	12	
		16		Гайка М20.4 ГОСТ 5915-70	144	
		17		Гайка М24.4 ГОСТ 5915-70	128	
		18		Задвижка 30ч6бр		
				Ду250 Ру10 ГОСТ 8437-75	6	
		19		Задвижка 30ч6бр		
				Ду400 Ру10 ГОСТ 8437-75	1	
				Прочие изделия		
		20		Аппарат электромагнитный типа АМО-200-УХЛ4	3	Чебоксарский завод „Энергозапчасть"
		21		Установка Г-16-80 манометра МТП 160×10 ТКЧ-3136-70	1	
		22		Установка В-16-80 манометра МТП 160×10 ТКЧ-3137-70	1	
		23		Выпрямитель селеновый ВСА-6	3	

Изм.	Лист	№ докум.	Подп.	Дата	А24В 045.000	Лист
		23056-08		62		2

Копировал Кульбакина Формат А4

Серия 5.903-10 Выпуск 5-1

Инв. № подл. | Подп. и дата | Взам. инв. № | Инв. № дубл. | Подп. и дата

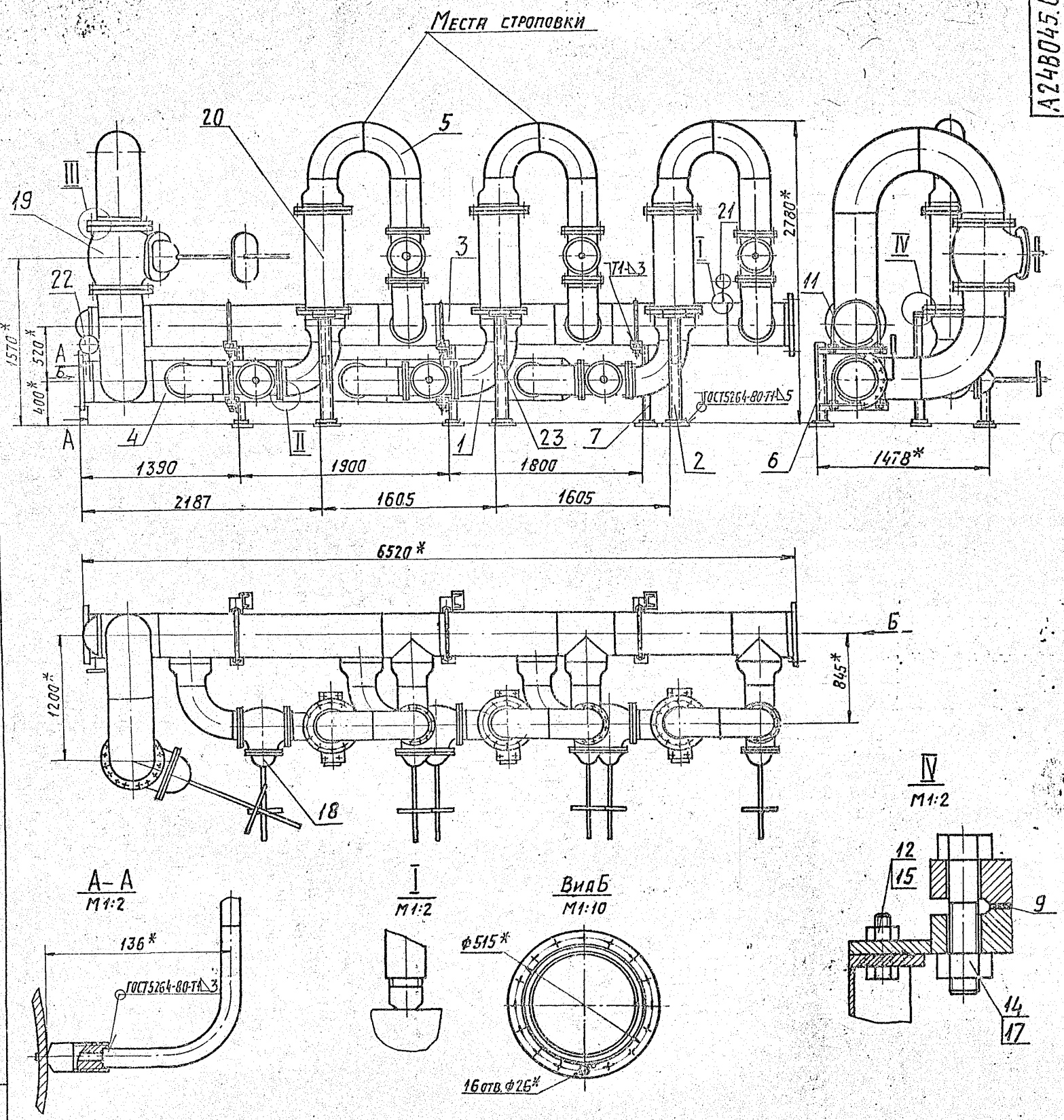

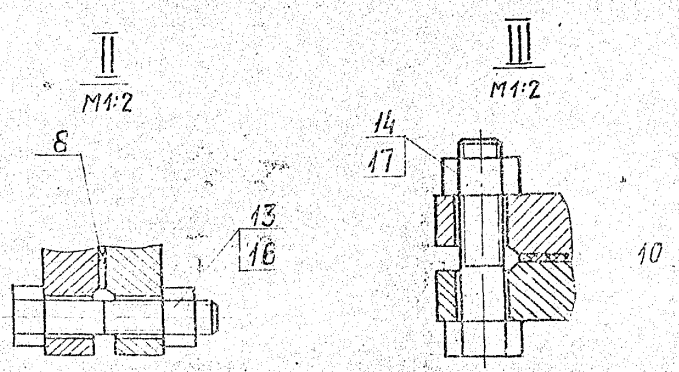

1. * Размеры для справок.
2. $\pm \frac{t2}{2}$.
3. Сварные швы по ГОСТ 11534-75, кроме швов указанных на чертеже.
4. Крепление выпрямителя поз. 23 произвести на монтаже блока.

Изм.	Лист	№ докум.	Подп.	Дата	А24В 045.000СБ			
Разраб.	Белявская				Блок магнитных аппаратов БМА-800	Лит.	Масса	Масштаб
Пров.	Крупник					И	5565	1:25
Рук. гр.	Крупник					Лист	Листов 1	
Гл. спец.	Вайнберг					Госстрой СССР САНТЕХПРОЕКТ г. Москва		
Н. контр.	Рубинская							
Утв.	Спивак							

Копировал: Тужилкина 23056-08 63 формат: А2

Серия 5.903-10 выпуск 5-1

Инв. № подл. | Подп. и дата | Взам. инв. № | Инв. № дубл. | Подп. и дата

А24В 045.010 СБ

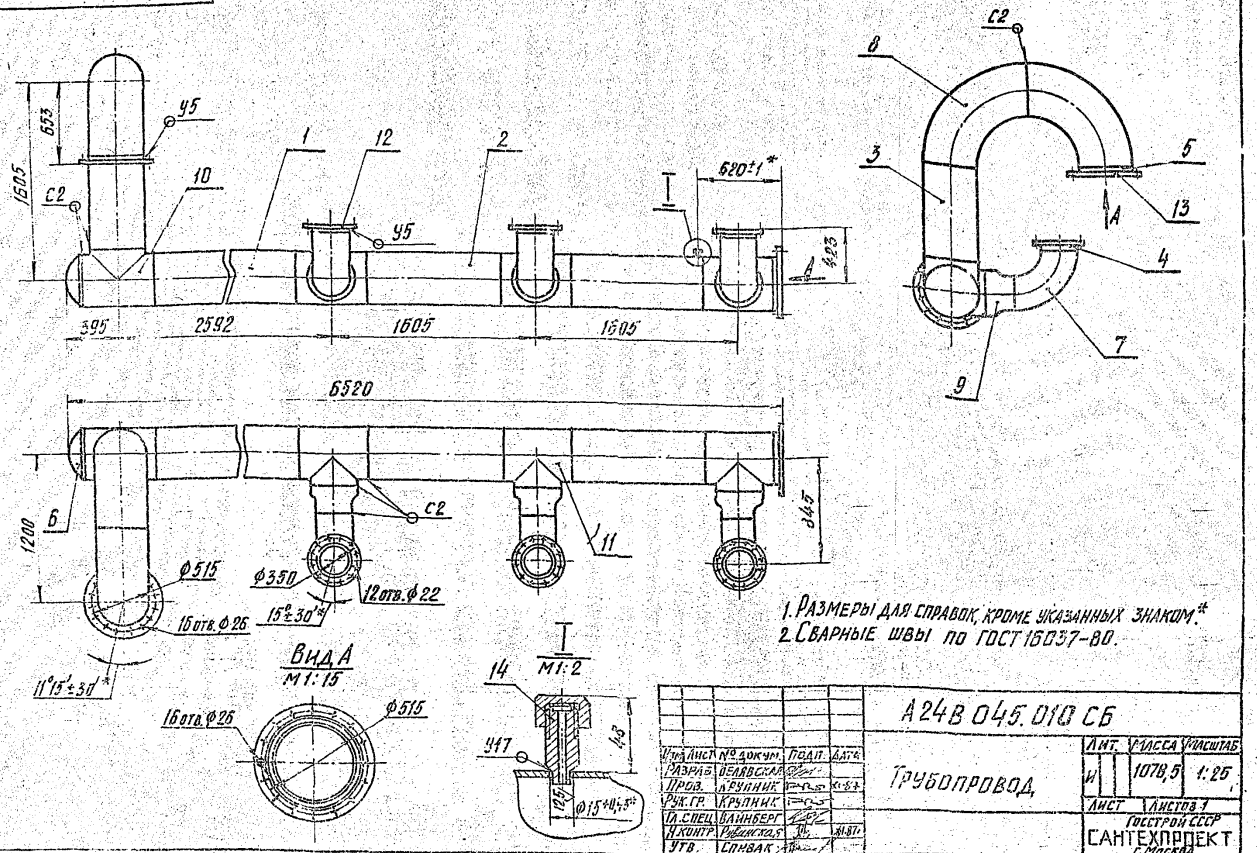

1. Размеры для справок, кроме указанных знаком.*
2. Сварные швы по ГОСТ 16037-80.

Изм.	Лист	№ докум.	Подп.	Дата
Разраб.		Белявская		
Пров.		Крупник		11.87
Рук. гр.		Крупник		
Гл. спец.		Вайнберг		
Н. контр.		Рувинская		11.87
Утв.		Спивак		

А24В 045.010 СБ

Трубопровод

Лит.	Масса	Масштаб
И	1078,5	1:25

Лист | Листов 1

Госстрой СССР САНТЕХПРОЕКТ г. Москва

Копировал Кульбакина Формат А3

Серия 5.903.10 Выпуск 51

Формат	Зона	Поз.	Обозначение	Наименование	Кол.	Примечание
				Документация		
А2			А24В 045.010 СБ	Сборочный чертеж		
				Детали		
Б4		1	А24В 045.011	Труба		
				Труба 426×6 ГОСТ 10704-76 / Д ГОСТ 10705-80		
				L=2052-4,4	1	127,5 кг
Б4		2	А24В 045.012	Труба		
				Труба 426×6 ГОСТ 10704-76 / Д ГОСТ 10705-80		
				L=1065-2,6	2	66,2 кг
Б4		3	А24В 045.013	Труба		
				Труба 426×6 ГОСТ 10704-76 / Д ГОСТ 10705-80		
				L=755-2,0	1	46,9 кг
Б4		4	А24В 045.014	Труба		
				Труба 273×4 ГОСТ 10704-76 / Д ГОСТ 10705-80		
				L=45-0,62	3	1,2 кг
Б4		5	А24В 045.015	Труба		
				Труба 426×6 ГОСТ 10704-76 / Д ГОСТ 10705-80		
				L=50-0,62	2	3,1 кг

Изм.	Лист	№ докум.	Подп.	Дата
Разраб.		Белявская		
Пров.		Крупник		11.87
Рук. гр.		Крупник		
Н. контр.		Рувинская		11.87
Утв.		Спивак		

А24В 045.010

Трубопровод

Лит.	Лист	Листов
И	1	2

Госстрой СССР САНТЕХПРОЕКТ г. Москва

Копировал Кульбакина Формат А4

Формат	Зона	Поз.	Обозначение	Наименование	Кол.	Примечание
				Стандартные изделия		
		6		Заглушка 426×8		
				ГОСТ 17379-83	1	
		7		Отвод 90° 273×7		
				ГОСТ 17375-83	3	
		8		Отвод 90° 426×10		
				ГОСТ 17375-83	2	
		9		Переход 377×10-273×8		
				ГОСТ 17378-83	3	
		10		Тройник 426×10		
				ГОСТ 17376-83	1	
		11		Тройник 426×10-377×9		
				ГОСТ 17376-83	3	
		12		Фланец 1-250-10		
				ГОСТ 12820-80	3	
		13		Фланец 1-400-10		
				ГОСТ 12820-80	2	
				Прочие изделия		
		14		Установка штуцера		
				М20×1,5-50		
				ЗКЧ-45-70	1	

Изм.	Лист	№ докум.	Подп.	Дата

А24В 045.010

Лист 2

23050-08 Б4 Формат А4

А24В 045 020 СБ

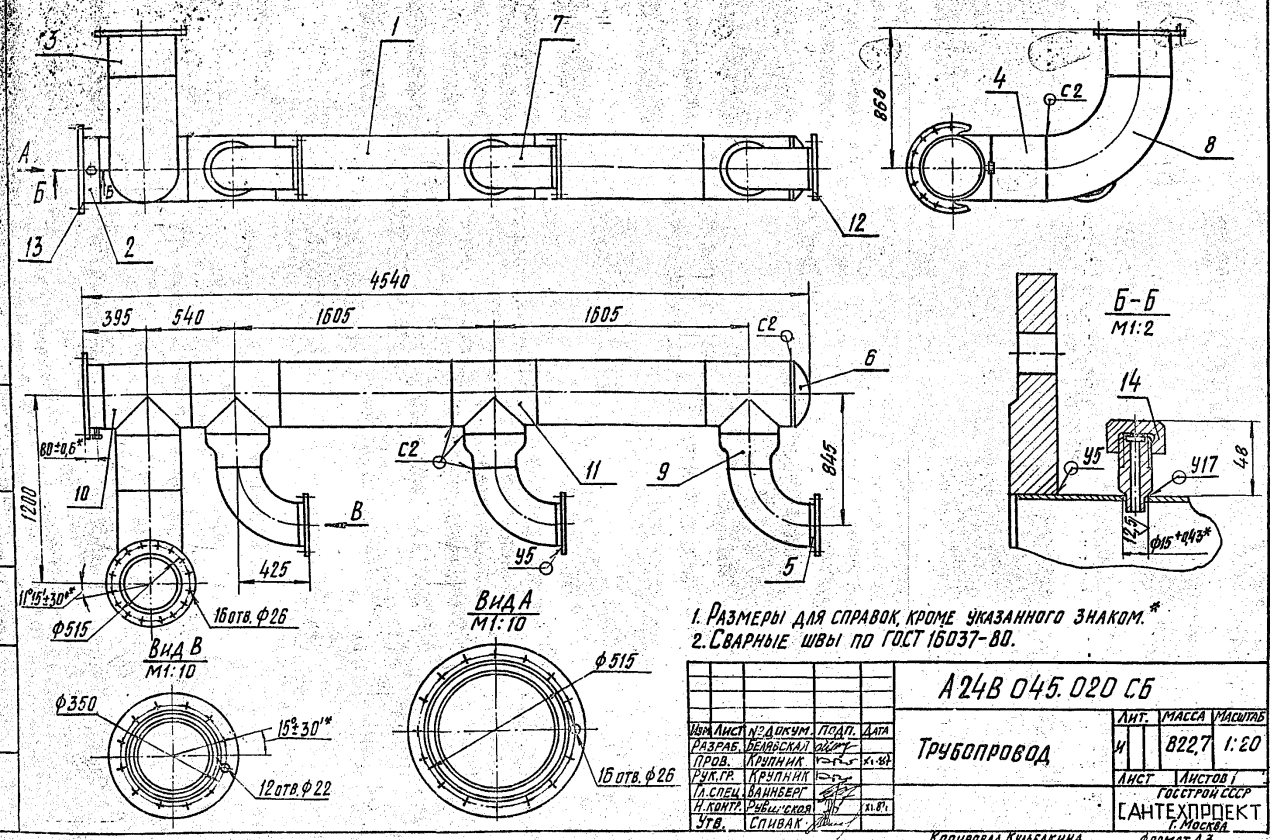

1. Размеры для справок, кроме указанного знаком.*
2. Сварные швы по ГОСТ 16037-80.

Изм.	Лист	№ докум.	Подп.	Дата
Разраб.	Белявская			
Пров.	Крупник			
Рук. гр.	Крупник			
Н. контр.	Рыбицкая			
Утв.	Спивак			

А24В 045. 020 СБ

Трубопровод

Лит.	Масса	Масштаб
И	822,7	1:20

Лист | Листов 1

Госстрой СССР
САНТЕХПРОЕКТ
г. Москва

Копировал Кульбакина Формат А3

Выпуск 5-1
Серия 5.903-10

Формат	Зона	Поз.	Обозначение	Наименование	Кол.	Примечание
				Документация		
А3			А24В 045.020 СБ	Сборочный чертеж		
				Детали		
Б4		1	А24В 045.012	Труба		
				Труба 426×6 ГОСТ 10704-76 / Д ГОСТ 10705-80		
				L=1065-2,6	2	66,2 кг
Б4		2	А24В 045.018	Труба		
				Труба 426×6 ГОСТ 10704-76 / Д ГОСТ 10705-80		
				L=122-1,0	1	7,6 кг
Б4		3	А24В 045.019	Труба		
				Труба 426×6 ГОСТ 10704-76 / Д ГОСТ 10705-80		
				L=265-1,3	1	16,5 кг
Б4		4	А24В 045.021	Труба		
				Труба 426×6 ГОСТ 10704-76 / Д ГОСТ 10705-80		
				L=350-1,4	1	21,7 кг
Б4		5	А24В 045.022	Труба		
				Труба 273×4 ГОСТ 10704-76 / Д ГОСТ 10705-80		
				L=47-0,62	3	1,2 кг

Изм.	Лист	№ докум.	Подп.	Дата
Разраб.	Белявская			
Пров.	Крупник			
Рук. гр.	Крупник			
Н. контр.	Рубицкая			
Утв.	Спивак			

А24В 045. 020

Трубопровод

Лит.	Лист	Листов
И	1	2

Госстрой СССР
САНТЕХПРОЕКТ
г. Москва

Копировал Кульбакина Формат А4

Инв. № подл. | Подп. и дата | Взам. инв. № | Инв. № дубл. | Подп. и дата

Формат	Зона	Поз.	Обозначение	Наименование	Кол.	Примечание
				Стандартные изделия		
		6		Заглушка 426×8 ГОСТ 17379-83	1	
		7		Отвод 90° 273×7 ГОСТ 17375-83	3	
		8		Отвод 90° 426×10 ГОСТ 17375-83	1	
		9		Переход 377×10-273×8 ГОСТ 17378-83	3	
		10		Тройник 426×10 ГОСТ 17376-83	1	
		11		Тройник 426×10-377×9 ГОСТ 17376-83	3	
		12		Фланец 1-250-10 ГОСТ 12820-80	3	
		13		Фланец 1-400-10 ГОСТ 12820-80	2	
				Прочие изделия		
		14		Установка штуцера М20×1,5-50 3К4-45-70	1	

Изм.	Лист	№ докум.	Подп.	Дата
		23056.08		

А24В 045. 020

Лист 2

Копировала Кульбакина Формат А4

Формат	Зона	Поз.	Обозначение	Наименование	Кол.	Примечание
				Документация		
А4			А24В 045.030 СБ	Сборочный чертеж		
				Детали		
Б4		1	А24В 045.025	Труба		
				Труба 273×4 ГОСТ10704-76 / Д ГОСТ10705-80		
				L=467-1,55	1	12,4 кг
Б4		2	А24В 045.026	Труба		
				Труба 377×5 ГОСТ10704-76 / Д ГОСТ10705-80		
				L=47-0,62	1	2,2 кг
				Стандартные изделия		
		3		Отвод 90° 273×7 ГОСТ 17375-83	2	
		4		Переход 377×10-273×8 ГОСТ 17378-83	1	
		5		Фланец 1-250-10 ГОСТ 12820-80	1	
		6		Фланец 1-350-16 ГОСТ 12820-80	1	

А24В 045.030

Изм.	Лист	№ докум.	Подп.	Дата
Разраб.		Белявская		
Пров.		Крупник		31-87
Рук. гр.		Крупник		
Н. контр.		Рубинская		31-87
Утв.		Спивак		

Трубопровод

Лит. И | Лист | Листов 1

Госстрой СССР САНТЕХПРОЕКТ г. Москва

Копировал Кульбакина Формат А4

А24В 045.030 СБ

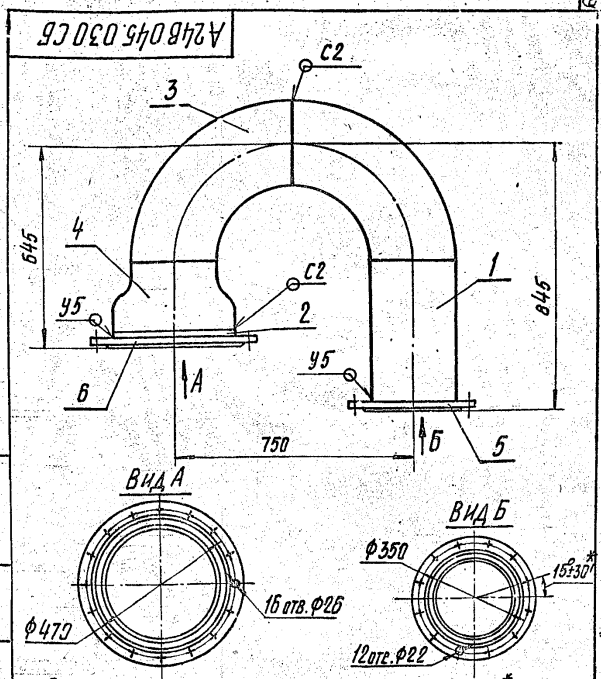

1. Размеры для справок, кроме указанного знаком.*
2. Сварные швы по ГОСТ16037-80.

Изм.	Лист	№ докум.	Подп.	Дата
Разраб.		Белявская		
Пров.		Крупник		31-87
Рук. гр.		Крупник		
Гл. спец.		Вайнберг		
Н. контр.		Рубинская		31-87
Утв.		Спивак		

Трубопровод

Лит. И | Масса 129,1 | Масштаб 1:10

Лист | Листов 1

Госстрой СССР САНТЕХПРОЕКТ г. Москва

Копировал Кульбакина Формат А4

Формат	Зона	Поз.	Обозначение	Наименование	Кол.	Примечание
				Документация		
А4			А24В 045.040 СБ	Сборочный чертеж		
				Детали		
Б4		1	А24В 045.027	Стойка		
				Швеллер 12-ГОСТ 8240-72 / В Ст.3-I-ГОСТ535-79		
				L=710-2,0	1	7,4 кг
Б4		2	А24В 045.028	Уголок		
				Уголок 75×75×7-Б-ГОСТ8509-86 / В Ст.3-I-ГОСТ535-79		
				L=650-2,0	2	5,2 кг
Б4		3	А24В 045.029	Основание		
				Лист Б 6,0 ГОСТ19903-74 / В Ст.3 ГОСТ14637-79		
				100-0,87×150-1,0	1	0,7 кг

А24В 045.040

Изм.	Лист	№ докум.	Подп.	Дата
Разраб.		Белявская		
Пров.		Крупник		31-87
Рук. гр.		Крупник		
Н. контр.		Рубинская		31-87
Утв.		Спивак		

Опора

Лит. И | Лист | Листов 1

Госстрой СССР САНТЕХПРОЕКТ г. Москва

Копировал Кульбакина Формат А4

А24В 045.040 СБ

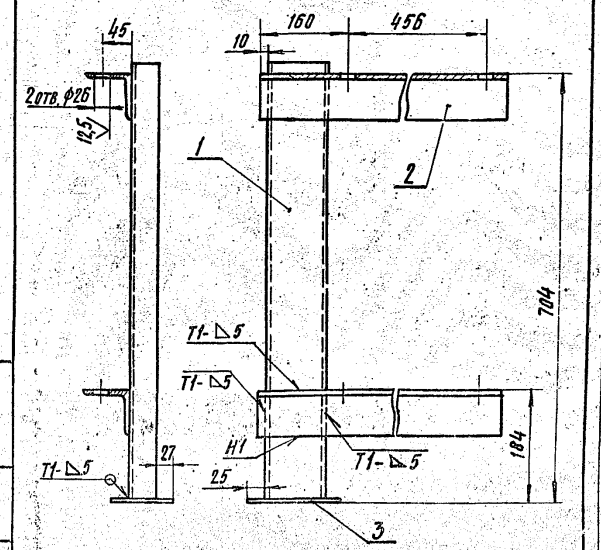

1. Н14; $\pm\frac{t_2}{2}$
2. Сварные швы по ГОСТ 5264-80

Изм.	Лист	№ докум.	Подп.	Дата
Разраб.		Белявская		
Пров.		Крупник		31-87
Рук. гр.		Крупник		
Гл. спец.		Вайнберг		
Н. контр.		Рубинская		31-87
Утв.		Спивак		

Опора

Лит. И | Масса 18,5 | Масштаб 1:5

Лист | Листов 1

Госстрой СССР САНТЕХПРОЕКТ г. Москва

23056-08 (66) Копировал Кульбакина Формат А4

gost.e-ecolog.ru