ТИПОВАЯ ДОКУМЕНТАЦИЯ НА КОНСТРУКЦИИ, ИЗДЕЛИЯ И УЗЛЫ ЗДАНИЙ И СООРУЖЕНИЙ

СЕРИЯ 5.903-10

БЛОКИ ВСПОМОГАТЕЛЬНОГО ОБОРУДОВАНИЯ СТАНЦИЙ ВОДОПОДГОТОВКИ КОТЕЛЬНЫХ УСТАНОВОК

ВЫПУСК 4-1

БЛОК ГИДРОПЕРЕГРУЗКИ ФИЛЬТРУЮЩИХ МАТЕРИАЛОВ

РАБОЧИЕ ЧЕРТЕЖИ

РАЗРАБОТАНЫ
ГПИ САНТЕХПРОЕКТ ГОССТРОЯ СССР

Главный инженер института Ю.И.Шилер
Главный инженер проекта Н.И. Тарских

УТВЕРЖДЕНЫ ММСС СССР
ПРОТОКОЛОМ ОТ 10 ДЕКАБРЯ 1987Г.
И ВВЕДЕНЫ В ДЕЙСТВИЕ
ИНСТИТУТОМ ГИПРОТЕХМОНТАЖ
ПРИКАЗОМ ОТ 30 ДЕКАБРЯ 1987Г.
№ 99

© ЦИТП Госстроя СССР, 1988

gost.e-ecolog.ru

СОДЕРЖАНИЕ

Обозначение	Наименование	Стр.
	Содержание	2
А24В046.000Д	Блок гидроперегрузки фильтрующих материалов БГФМ-1	3
	Технические требования	
А24В046.000СТ	Блок гидроперегрузки фильтрующих материалов БГФМ-1. Схема технологическая	4
А24В046.000	Блок гидроперегрузки фильтрующих материалов БГФМ-1	
А24В046.000СБ	Блок гидроперегрузки фильтрующих материалов БГФМ-1.	5;6
А24В046.010	Трубопровод	6
А24В046.010СБ	Трубопровод	
А24В046.007	Труба	7
А24В046.008	Труба	
А24В046.020	Трубопровод	
А24В046.020СБ	Трубопровод	
А24В046.030	Отвод	8
А24В046.030СБ	Отвод	
А24В046.040	Трубопровод	
А24В046.040СБ	Трубопровод	
А24В046.009	Патрубок	9
А24В046.011	Труба	
А24В046.050	Трубопровод	
А24В046.050СБ	Трубопровод	
А24В046.013	Отвод	10
А24В046.060	Трубопровод	
А24В046.060СБ	Трубопровод	
А24В046.019	Фланец	11
А24В046.021	Труба	
А24В046.070	Отвод	
А24В046.070СБ	Отвод	
А24В046.022	Труба	12
А24В046.080	Трубопровод	
А24В046.080СБ	Трубопровод	

Обозначение	Наименование	Стр.
А24В046.090	Трубопровод	13
А24В046.090СБ	Трубопровод	
А24В046.100	Трубопровод	
А24В046.100СБ	Трубопровод	
А24В046.110	Рама	14
А24В046.110СБ	Рама	
А24В046.025	Швеллер	
А24В046.120	Стойка	15
А24В046.120СБ	Стойка	
А24В046.038	Уголок	
А24В046.026	Плита	
А24В046.130	Стойка	16
А24В046.130СБ	Стойка	
А24В046.140	Стойка	
А24В046.140СБ	Стойка	
А24В046.042	Уголок	17
А24В046.064	Стойка	
А24В046.150	Бак 6,3 м³	
А24В046.150СБ	Бак 6,3 м³	18
А24В046.045	Скоба	19
А24В046.051	Болт	
А24В046.160	Система дренажная	
А24В046.160СБ	Система дренажная	20
А24В046.170	Коллектор	21
А24В046.170СБ	Коллектор	
А24В046.053	Труба	22
А24В046.054	Форсунка	
А24В046.055	Фланец	
А24В046.180	Патрубок	23
А24В046.180СБ	Патрубок	
А24В046.190	Патрубок	
А24В046.190СБ	Патрубок	
А24В046.063	Поручень	24
А24В046.200	Ограждение	
А24В046.200СБ	Ограждение	

1. Блок гидроперегрузки фильтрующих материалов БГФМ-1 должен изготавливаться в соответствии с рабочими чертежами и настоящими техническими требованиями.

2. Блок гидроперегрузки фильтрующих материалов, предназначенный для выгрузки фильтрующего материала из бака в фильтр (или загрузки из фильтра в бак), должен состоять из бака с дренажной системой, водоструйного насоса, трубопроводов и арматуры, смонтированных на металлической раме.

3. Качество материалов и их соответствие стандартам и техническим условиям должны подтверждаться сертификатами заводов-изготовителей.

4. Все покупные изделия, поступающие на завод-изготовитель блока, должны приниматься техническим контролем в соответствии с документами, по которым производится их поставка.

5. Составные части, выполненные из листовой стали, не должны иметь вмятин, перекосов, забоин и других дефектов, влияющих на прочность и товарный вид блока.

6. Места, подлежащие сварке, должны быть очищены от грязи, окалины, масла, ржавчины и т. п.

7. В местах сварки не должно быть прожогов, трещин, подрезов, непроваров. Металлические брызги должны быть удалены, швы должны быть очищены от шлака и окалины.

8. Изготовление и сборку металлоконструкций производить в соответствии с требованиями СНиП III-18-75 „Металлические конструкции."

9. Работы по сборке и монтажу блоков производить в соответствии с требованиями СНиП 3.05.05-84 „Технологическое оборудование и технологичес-

Изм.	Лист	№ докум.	Подп.	Дата	А24 В046.000Д			
Разраб.		Мерзляков			Блок гидроперегрузки фильтрующих материалов БГФМ-1. Технические требования.	Лит.	Лист 1	Листов 2
Пров.		Вайнберг						
Гл.спец.		Вайнберг				Госстрой СССР Сантехпроект г. Москва		
Н.контр.		Лейтес		09.87				
Утв.		Спивак						

Копировал: Краилина Формат А3

кие трубопроводы."

10. Антикоррозийное покрытие блоков осуществлять по проекту станции водоподготовки котельной.

11. Гидравлические испытания блока должны проводиться в соответствии с правилами Госгортехнадзора СССР.

12. При изготовлении блоков должны проверяться:

соответствие комплектующих изделий стандартам и техническим условиям,

надежность крепления оборудования и трубопроводов к металлоконструкциям,

правильность нанесения маркировки на изделиях,

наличие паспортных табличек на оборудовании.

13. Последовательность сборки блоков должна быть следующей:

1) получение оборудования и проверка его состояния;

2) изготовление элементов металлоконструкций;

3) изготовление трубопроводов;

4) изготовление рамы блока;

5) установка и закрепление оборудования на раме;

6) установка и закрепление трубопроводов и арматуры;

7) промывка и гидравлическое испытание блока;

8) нанесение антикоррозийного покрытия.

14. Блоки транспортируются без упаковки. Присоединительные концы трубопроводов должны быть заглушены плоскими заглушками из листовой стали толщиной 3мм.

15. Строповку блока осуществлять за крюки, приваренные к баку, которые должны быть обозначены знаком №9 „место строповки по ГОСТ 14792-77."

16. Крепление блока при транспортировке должно обеспечивать предохранение отдельных элементов блока и блока в целом от механических повреждений и деформаций.

17. Закрепление блока к силовому полу котельной выполнять в соответствии с проектом котельной с помощью самоанкерующихся болтов или путем приварки к закладным деталям.

18. Технические условия на изготовление блока разрабатываются предприятием-изготовителем с учетом настоящих технических требований.

Изм.	Лист	№ докум.	Подп.	Дата	А24В 046.000Д	Лист 2

23056-07 4 Копировал: Краилина Формат А3

А 248046.000СТ

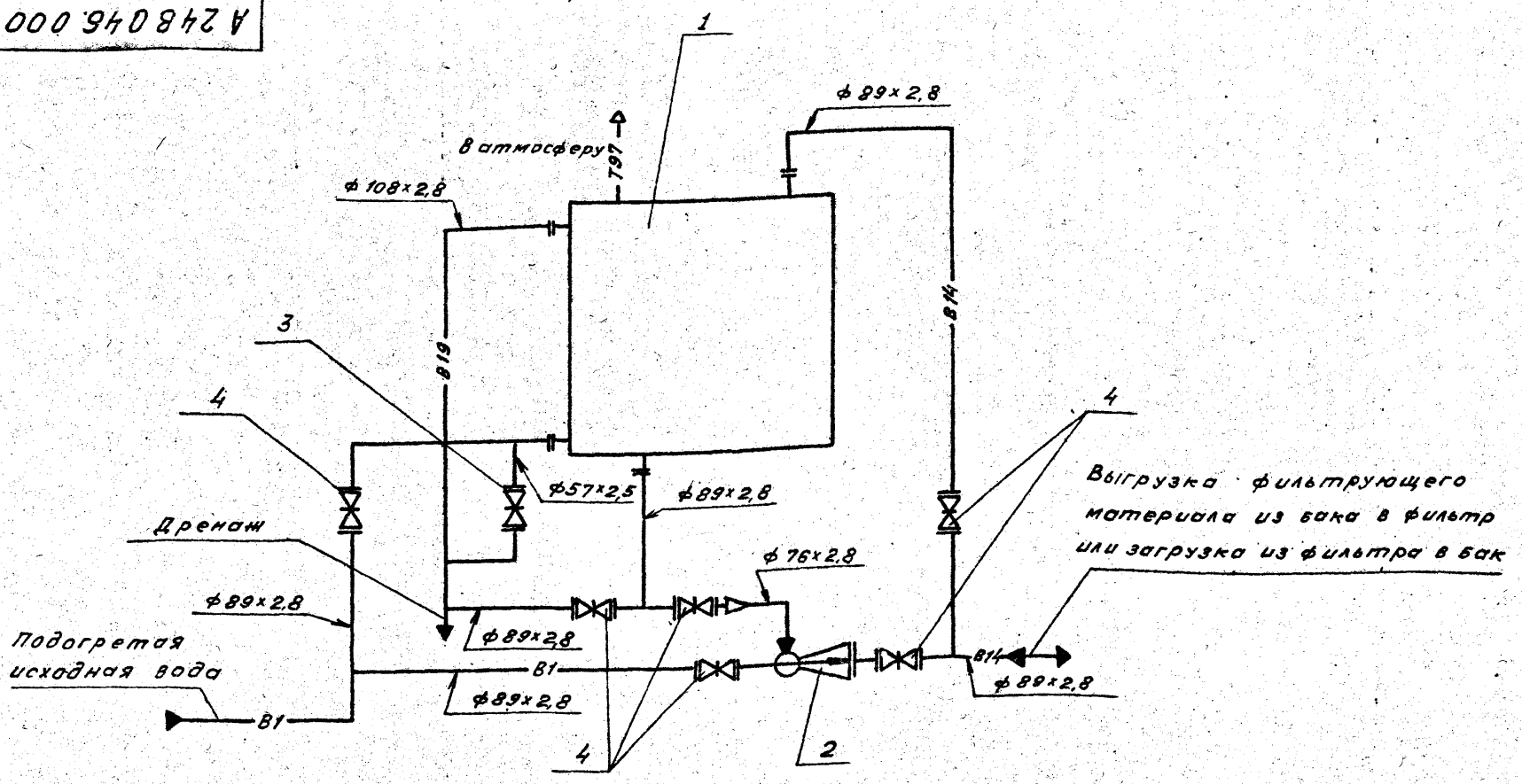

поз.	Наименование оборудования	кол.
1	Бак	1
2	Насос водоструйный	1

поз.	Обозначение арматуры	кол.
3	Задвижка 30ч6бр Ду 50; Ру 10	1
4	Задвижка 30ч6бр Ду 80; Ру 10	6

Изм.	Лист	N докум.	Подп.	Дата
Разраб.		Лейтес		
Пров.		Мерзлякова		
Рук. гр.		Мерзлякова		
Гл. спец.		Войнберг		
Н. контр.		Столянская		03.87
Утв.		Спивак		

А 248046.000 СТ

Блок гидроперегрузки фильтрующих материалов БГФМ-1 Схема технологическая

Лит.	Масса	Масштаб
И	—	—
Лист	Листов 1	

Госстрой СССР Сантехпроект г. Москва

Копировал: Тихонова Формат А3

Выпуск 4-1 Серия 5.903-10

Формат	Зона	Поз.	Обозначение	Наименование	Кол.	Примечание
				Документация		
*)			А24 В046. 000. СБ	Сборочный чертеж		*) А2; А3
А3			А24 В046. 000 СТ	Схема технологическая		
А3			А24 В 046. 000 Д	Технические требования		
				Сборочные единицы		
А4		1	А24 В046. 010	Трубопровод	1	
А4		2	А24 В046. 020	Трубопровод	1	
А4		3	А24 В 046. 030	Отвод	1	
А4		4	А24 В 046. 040	Трубопровод	1	
А4		5	А24 В 046. 050	Трубопровод	1	
А4		6	А24 В 046. 060	Трубопровод	1	
А4		7	А24 В 046. 070	Отвод	1	
А4		8	А24 В 046. 080	Трубопровод	1	
А4		9	А24 В 046. 090	Трубопровод	1	
А4		10	А24 В 046. 100	Трубопровод	1	
А4		11	А24 В 046. 110	Рама	1	
А4		12	А24 В 046. 120	Стойка	1	
А4		13	А24 В 046. 130	Стойка	1	
А4		14	А24 В 046. 140	Стойка	1	
А4		15	А24 В 046. 150	Бак 6,3 м³	1	
А4		16	А24 В 046. 200	Ограждение	1	
				Детали		
Б4		17	А24 В 046. 001	Прокладка		
				Паронит ПОН-2		

Изм.	Лист	N докум.	Подп.	Дата
Разраб.		Елисеева		
Пров.		Лейтес		
Рук. гр.		Мерзлякова		
Н. контр.		Смолянская		03.87
Утв.		Спивак		

А24В046.000

Блок гидроперегрузки фильтрующих материалов БГФМ-1

Лит.	Лист	Листов
И	1	2

Госстрой СССР Сантехпроект г. Москва

Копировал: Тихонова Формат А4

Формат	Зона	Поз.	Обозначение	Наименование	Кол.	Примечание
				ГОСТ 481-80		
				ф200-1,15 × ф82+0,87	1	0,09 кг
				Стандартные изделия		
				Опоры ГОСТ 14911-82		
		18		ОПБ2-89	3	
		19		ОПБ2-108	1	
		20		Задвижка 30ч6бр Ду 50; Ру 10 ГОСТ 8437-75	1	
		21		Задвижка 30ч6бр Ду 80; Ру 10 ГОСТ 8437-75	6	
				Прокладки ГОСТ 15180-70		
		22		А-50-10	2	
		23		А-80-10	16	
		24		А-100-10	1	
				Болты ГОСТ 7798-78		
		25		М16×40.36	4	
		26		М16×65.36	72	
		27		Гайка М16.4 ГОСТ 5915-70	76	
		28		Шайба 16.02 ГОСТ 11371-78	76	
				Прочие изделия		
		29		Насос водоструйный (А23А 014; 000)	1	Типовой проект 4.903-13 Выпуск 1-1

А24В046.000 Лист 2

Копировал: Тихонова Формат А4

А24 В046.000 СБ

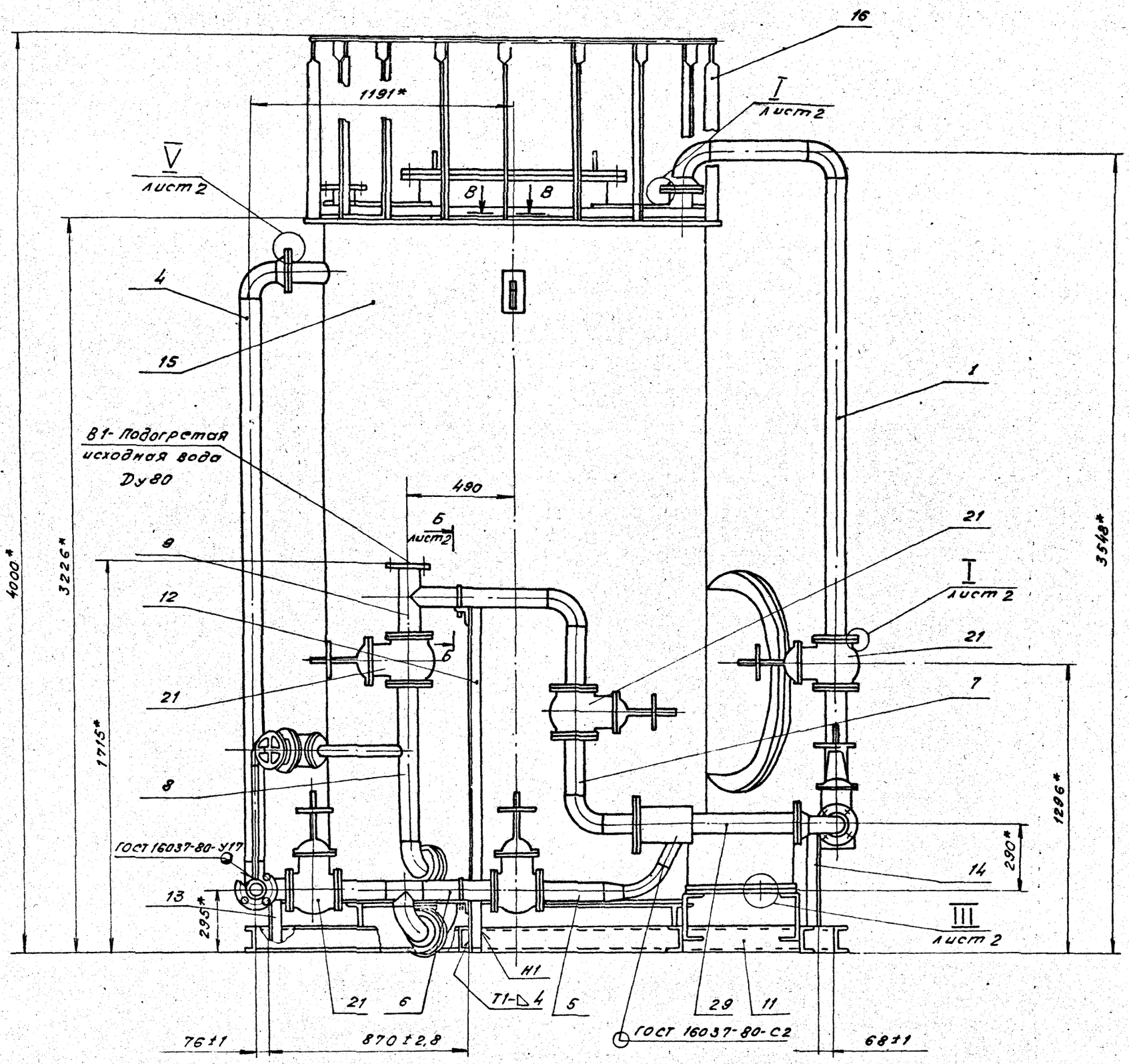

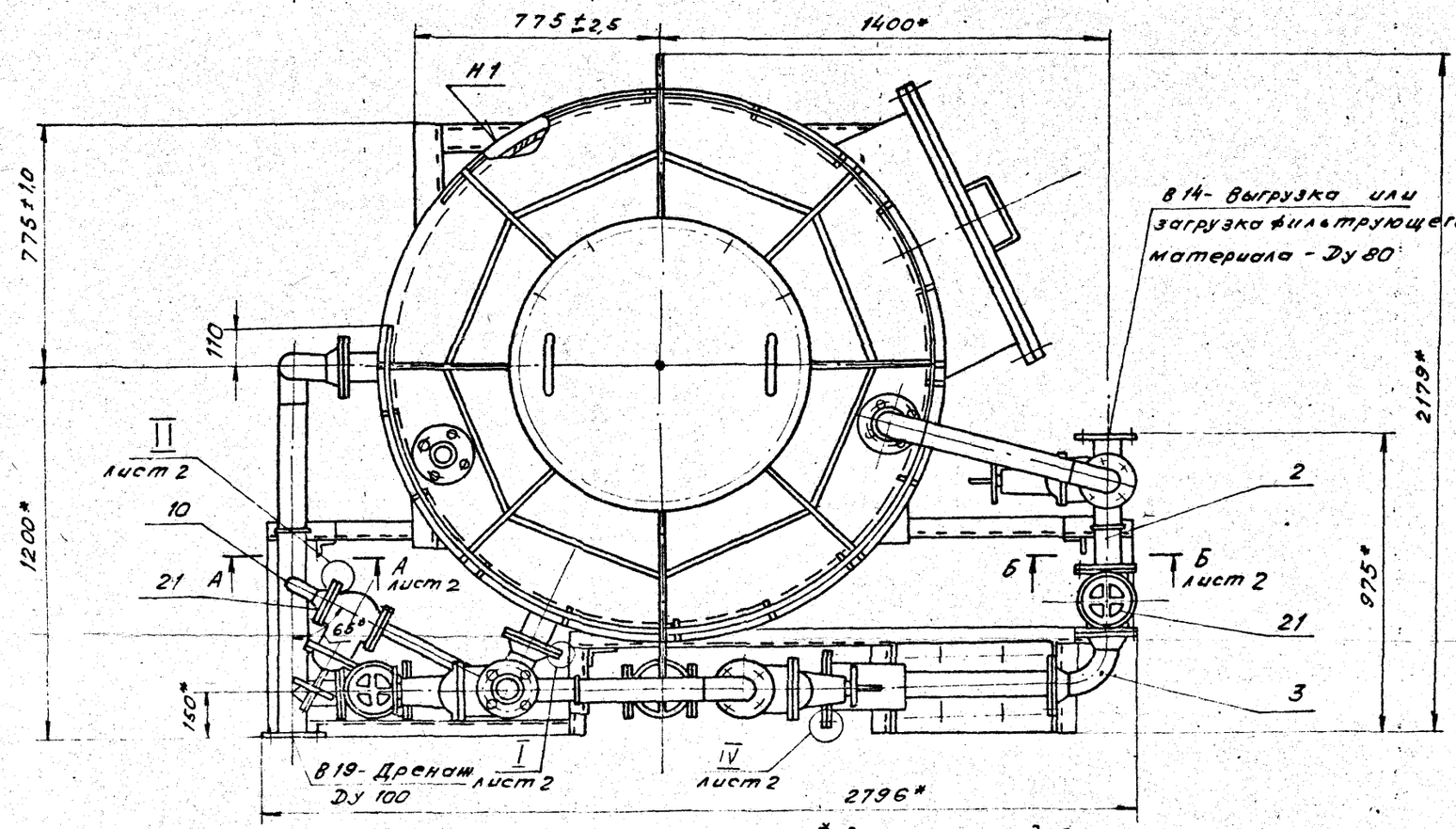

В-В

М 1:4

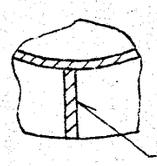

1. * Размеры для справок.
2. Приварка бака, стоек и ограждения по контуру прилегания деталей. Сварные швы по ГОСТ 5264-80.

Изм.	Лист	№ докум.	Подп.	Дата
Разраб.		Елисеева		
Пров.		Лейтес		
Рук. гр.		Мерзлякова		
Гл. спец.		Вайнберг		
Н. контр.		Столянская		09.87
Утв.		Спивак		

А 24 В046.000.СБ

Блок гидроперегрузки фильтрующих материалов БГФМ-1

Лит.	Масса	Масшт.
И	1640	1:15
Лист 1	Листов 2	

Госстрой СССР Сантехпроект г. Москва

Инв. № подл. | Подп. и дата | Взам. инв. № | Инв. № дубл. | Подп. и дата

Альбом Серия 5.903-10 Выпуск 1

23056-07 6 Копировал: Тихонова Формат А2

А24804600СЕ

А–А лист 1
М1:2

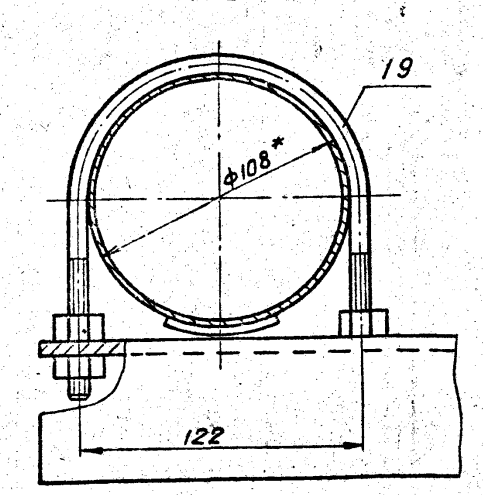

Б–Б лист 1
М1:2

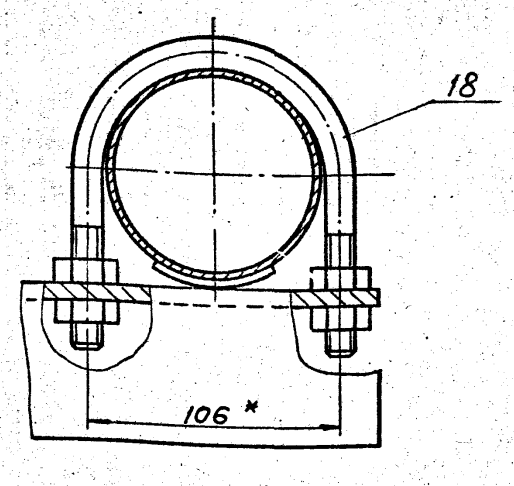

I лист 1
М1:2

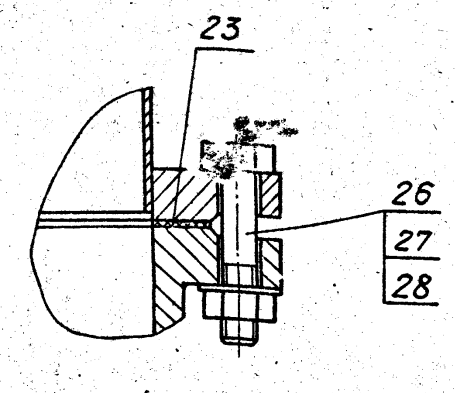

II повернуто, лист 1
М1:2

III лист 1
М1:1

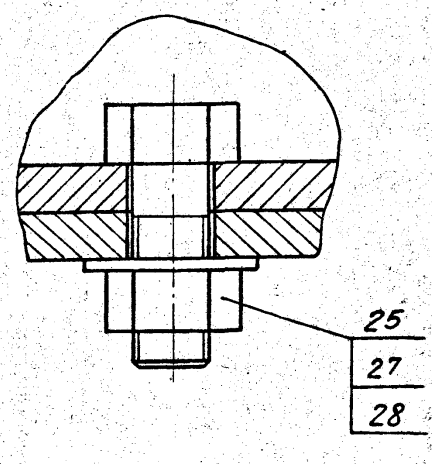

IV лист 1
М1:2

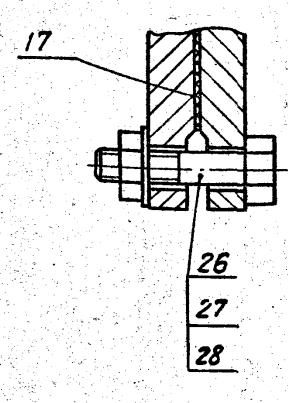

V лист 1
М1:2

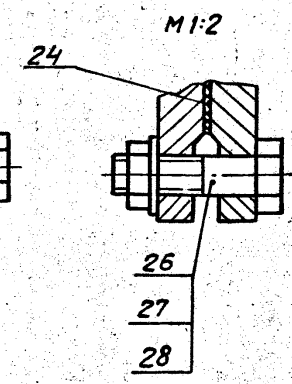

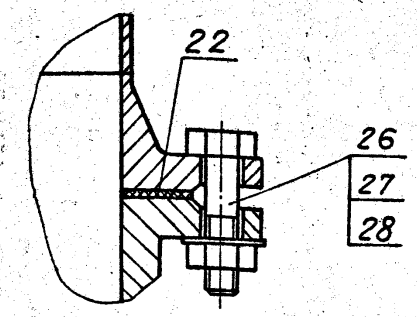

Изм	Лист	№ докум.	Подп.	Дата	А24В046.000 СБ	Лист 2

Копировал Формат А3

Формат	Зона	Поз.	Обозначение	Наименование	Кол.	Примечание
				Документация		
А4			А24В046.01.0СБ	Сборочный чертеж		
				Детали		
Б4		1	А24В046.005	Труба		
				Труба 89×2,8 ГОСТ 10704-76 / Д ГОСТ 10705-80		
				L = 510 - 1,75	1	3,04 кг
Б4		2	А24В046.006	Труба		
				Труба 89×2,8 ГОСТ 10704-76 / Д ГОСТ 10705-80		
				L = 2022 - 4,4	1	12 кг
				Стандартные изделия		
		3		Фланец 1-80-10 Вст3		
				ГОСТ 12820-80	1	
		4		Фланец 1-80-10 Ст25		
				ГОСТ 12821-80	1	
		5		Отвод 90° 89×3,5		
				ГОСТ 17375-83	2	

Изм	Лист	№ докум.	Подп.	Дата	А24В046.010	Лит	Лист	Листов
Разраб.		Елисеева			Трубопровод	И		1
Пров.		Лейтес				Госстрой СССР САНТЕХПРОЕКТ г. Москва		
Рук.групп.		Мерзлякова						
Н.контр.		Смоляницкая		09.87				
Утв.		Спивак						

Копировал: Формат А4

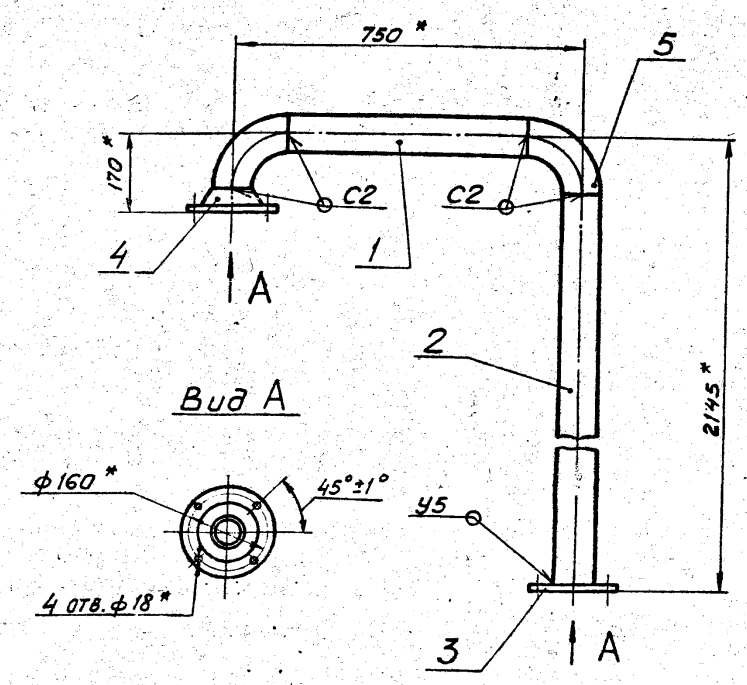

1* Размеры для справок.
2. Сварные швы по ГОСТ 16037-80.

Изм	Лист	№ докум.	Подп.	Дата	А24В046.010 СБ	Лит.	Масса	Масштаб
Разраб.		Елисеева			Трубопровод.	И	24,7	1:10
Пров.		Лейтес				Лист	Листов 1	
Рук.групп.		Мерзлякова				Госстрои СССР САНТЕХПРОЕКТ г. Москва		
Гл.спец.		Войнеерг						
Н.контр.		Смоляницкая		09.87				
Утв.		Спивак						

Инв.№ подл. | Подп. и дата | Взам. инв.№ | Инв.№ дубл. | Подп. и дата

23056-07 7 Копировал Заборовская Формат А4

А24В046.007

50

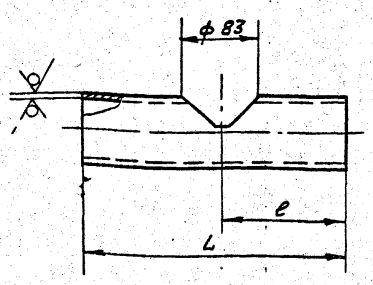

Обозначение	Размеры, мм		Масса, кг.
	L	e	
А24В046.007	435	147	2,46
-01	312	137	1,74

Неуказанные предельные отклонения размеров H14, h14, $\pm \frac{t_2}{2}$.

Изм.	Лист	N докум.	Подп.	Дата
Разраб.		Елисеева		
Пров.		Лейтес		
Рук. гр.		Мерзлякова		
Гл. спец.		Вайнберг		
Н. контр.		Смоленская		09.87
Утв.		Сливак		

А24В046.007

Труба

Лит	Масса	Масшт.
И	См. табл.	—
Лист	Листов 1	

Труба 89×2,8 ГОСТ 10704-76 / Д ГОСТ 10705-80

Госстрой СССР Сантехпроект г. Москва

Формат А4.

А24В046.008

50

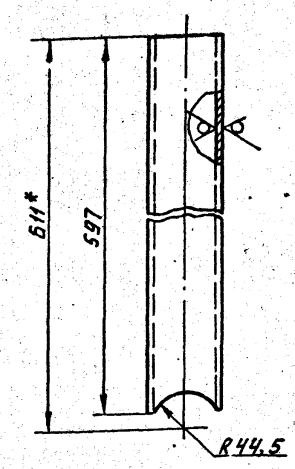

1. * Размер для справок.
2. $\pm \frac{t_2}{2}$.

Изм.	Лист	N докум.	Подп.	Дата
Разраб.		Елисеева		
Пров.		Лейтес		
Рук. гр.		Мерзлякова		
Гл. спец.		В.Вайнберг		
Н. контр.		Смоленская		09.87
Утв.		Сливак		

А24В046.008

Труба

Лит	Масса	Масш.
И	3,6	1:5
Лист	Листов 1	

Труба 89×2,8 ГОСТ 10704-76 / Д ГОСТ 10705-80

Госстрой СССР Сантехпроект г. Москва

Копировал. Формат А4

Выпуск 4-1 Серия 5.903-10

Формат	Зона	Поз.	Обозначение	Наименование	Кол.	Примечание
				Документация		
А4			А24В046.020СБ	Сборочный чертеж		
				Детали		
А4		1	А24В046.007	Труба	1	
А4		2	А24.В046.008	Труба	1	
				Стандартные изделия		
		3		Фланец 1-80-108 Ст.3 ГОСТ 12820-80	3	

Изм.	Лист	N докум.	Подп.	Дата
Разраб.		Елисеева		
Пров.		Лейтес		
Рук. груп.		Мерзлякова		
Н. контр.		Сколенская		09.87
Утв.		Сливак		

А24В046.020

Трубопровод

Лит	Лист	Листов
И		1

Госстрой СССР Сантехпроект г. Москва

Копировал. Формат А4.

А24В046.020СБ

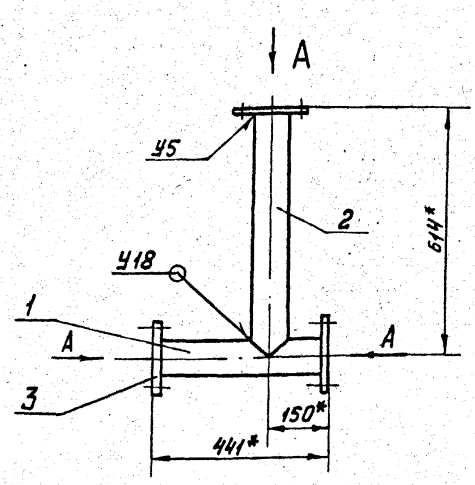

Вид А

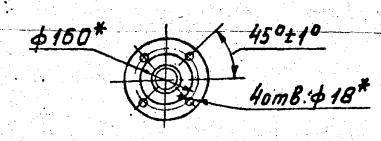

1. * Размеры для справок.
2. Сварные швы по ГОСТ 16037-80.

Изм.	Лист	N докум.	Подп.	Дата
Разраб.		Елисеева		
Пров.		Лейтес		
Рук. груп.		Мерзлякова		
Гл. спец.		Вайнберг		
Н. контр.		Смоленская		09.87
Утв.		Сливак		

А24В046.020СБ

Трубопровод

Лист	Масса	Масшт.
И	15,5	1:10
Лист	Листов 1	

Госстрой СССР Сантехпроект г. Москва

Копировал Мельникова. Формат А4

Формат	Зона	Поз.	Обозначение	Наименование	Кол.	Примечание
				Документация		
А4			А24В046.030 СБ	Сборочный чертеж		
				Стандартные изделия		
		1		Фланец 1-80-10 В ст3		
				гост 12821-80	2	
		2		Отвод 90° 89×3,5		
				гост 17375-83	1	

А24В046.030 СБ

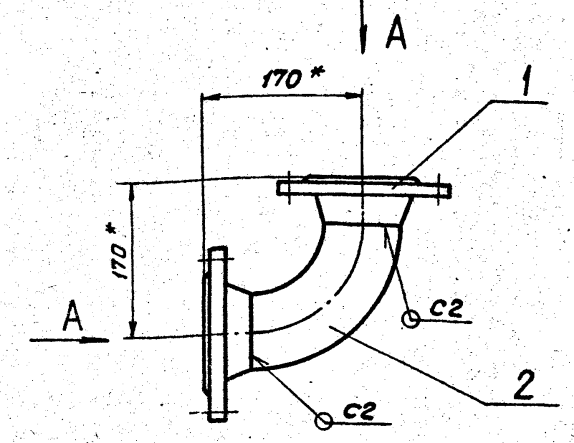

Вид А

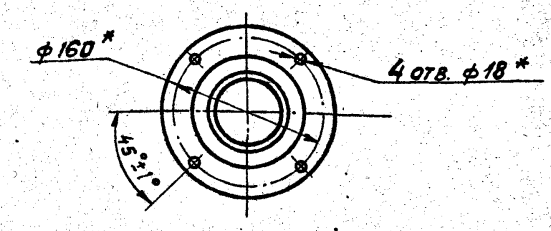

1. * Размеры для справок.
2. Сварные швы по ГОСТ 16037-80.

Изм.	Лист	№ докум.	Подп.	Дата	А24В046.030 СБ			
Разраб.		Елисеева			Отвод	Лит.	Масса	Масштаб
Пров.		Лейтес				И	8,7	1:5
Рук.группы		Мерзлякова				Лист	Листов 1	
Гл.спец.		Вайнберг				Госстрой СССР САНТЕХПРОЕКТ г. Москва		
Н.контр.		Смоляная		09.87				
Утв.		Спивак						

Копировал | Формат А4

Формат	Зона	Поз.	Обозначение	Наименование	Кол.	Примечание
				Документация		
А4			А24В046.040 СБ	Сборочный чертеж		
				Детали		
А4		1	А24В046.009.	Патрубок	1	
А4		2	А24В046.011	Труба	1	
Б4		3	А24В046.012	Труба		
				Труба-108×2,8 ГОСТ 10704-76 / Д ГОСТ 10705-80		
				L = 2428-4,4	1	17,6кг
				Стандартные изделия		
		4		Фланец 1-80-10 В Ст.3		
				гост 12820-80	4	
		5		Фланец 1-100-10 В Ст.3		
				гост 12820-80	1	
		6		Фланец 1-100-10 В Ст.3		
				гост 12821-80	1	
		7		Отвод 90° 108×4,0		
				гост 17375-83	2	

А24В046.040 СБ

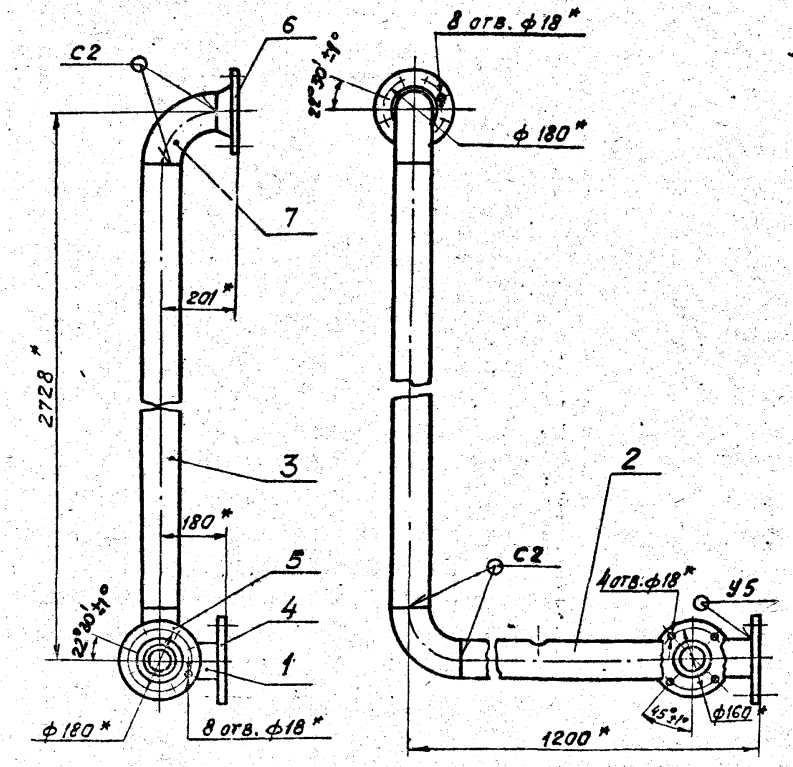

1. * Размеры для справок.
2. Сварные швы по ГОСТ 16037-80.

Изм.	Лист	№ докум.	Подп.	Дата	А24В046.040 СБ			
Разраб.		Елисеева			Трубопровод	Лит.	Масса	Масштаб
Провер.		Лейтес				И	41,7	1:10
Рук.группы		Мерзлякова				Лист	Листов 1	
Гл.спец.		Вайнберг				Госстрой СССР САНТЕХПРОЕКТ г. Москва		
Н.контр.		Смоляная		09.87				
Утв.		Спивак						

Выпуск 4-1 Серия 5.903-10

Копировал | Формат А4

Копировал Закаровская | Формат А4

А248046.009

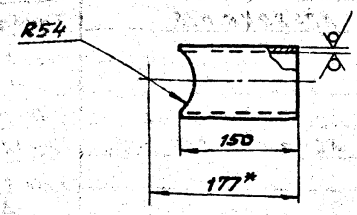

1. * Размер для справок.
2. $\pm \frac{t_2}{2}$

Изм.	Лист	№ докум.	Подп.	Дата
Разраб.	Елисеева			
Пров.	Лейтес			
Рук. группы	Мерзликин			
Гл. спец.	Баймург			
Н. контр.	Смоленская			
Утв.	Спирак			

А248046.009

Патрубок

Лит	Масса	Масштаб
И	0,87	1:5

Лист	Листов 1

Труба 89×2,8 ГОСТ 10704-76 / Д ГОСТ 10705-80

Госстрой СССР САНТЕХПРОЕКТ г. Москва

Копировал Формат А4

А248046.011

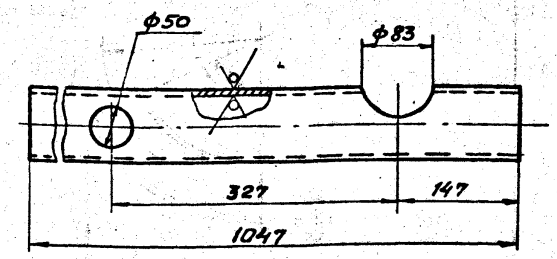

Неуказанные предельные отклонения размеров: H14, h14, $\pm \frac{t_2}{2}$.

Изм.	Лист	№ докум.	Подп.	Дата
Разраб.	Елисеева			
Пров.	Лейтес			
Рук. группы	Мерзликин			
Гл. спец.	Баймург			
Н. контр.	Смоленская			
Утв.	Спирак			

А248046.011

Труба

Лит	Масса	Масштаб
И	6,44	1:

Лист	Листов

Труба 108×2,8 ГОСТ 10704-76 / Д ГОСТ 10705-80

Госстрой СССР САНТЕХПРОЕКТ г. Москва

Копировал Формат А4

Выпуск 4-1 Серия 5.903-10

Формат	Зона	Поз.	Обозначение	Наименование	Кол.	Примечание
				Документация		
А4			А24В046.050 СБ	Сборочный чертеж		
				Детали		
А4		1	А24В046.013	Отвод	1	
Б4		2	А24В046.014	Труба		
				Труба 89×2,8 ГОСТ 10704-76 / Д ГОСТ 10705-80		
				L=269-1,3	1	1,7 кг
				Стандартные изделия		
		3		Фланец 1-80-10 В Ст.3 ГОСТ 12820-80	1	
		4		Переход К89×3,5-76×3,5 ГОСТ 17378-83	1	

Изм.	Лист	№ докум.	Подп.	Дата
Разраб.	Елисеева			
Пров.	Лейтес			
Рук. группы	Мерзликин			
Н. контр.	Смоленская			
Утв.	Спирак			

А248046.050

Трубопровод

Лит	Лист	Листов
И	1	1

Госстрой СССР САНТЕХПРОЕКТ г. Москва

Копировал Заборовская Формат А4

А248046.050СБ

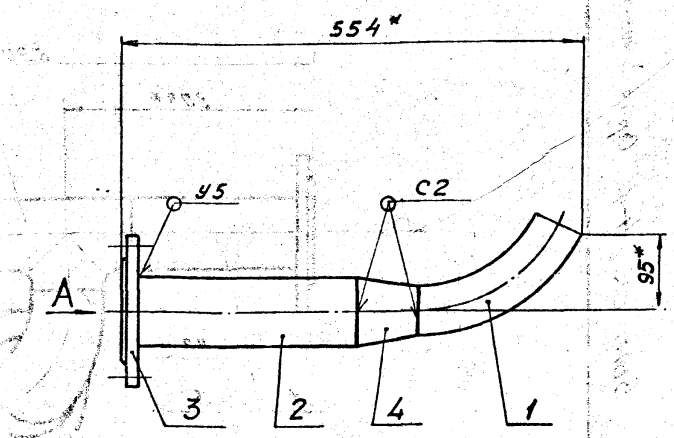

Вид А

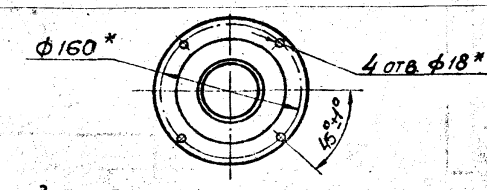

1. * Размеры для справок.
2. Сварные швы по ГОСТ 16037-80.

Изм.	Лист	№ докум.	Подп.	Дата
Разраб.	Елисеева			
Пров.	Лейтес			
Рук. группы	Мерзликин			
Гл. спец.	Баймург			
Н. контр.	Смоленская			
Утв.	Спирак			

А248046.050.СБ

Трубопровод

Лит	Масса	Масштаб
А	6,7	1:5

Лист	Листов 1

Госстрой СССР САНТЕХПРОЕКТ г. Москва

Копировал Заборовская Формат А4

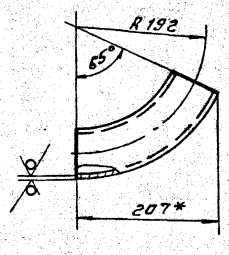

1.* Размер для справок.
2. Неуказанные предельные отклонения размеров: $\pm \frac{t2}{2}$

Изм.	Лист	№ докум.	Подп.	Дата
Разраб.	Елисеева			
Пров.	Лейтес			
Рук. груп.	Моралякова			
Гл. спец.	Кайнберг			
Н. контр.	Смоляинская			10.87
Утв.	Спивак			

А24В046.013

Отвод

Лит.	Масса	Масштаб
И	1,2	1:5

Лист | Листов 87

Труба 76х2,8 ГОСТ 10704-76 / Д ГОСТ 10705-80

Госстрой СССР САНТЕХПРОЕКТ г. Москва

Копировал: Формат: А4

Формат	Зона	Поз.	Обозначение	Наименование	Кол.	Примечание
				Документация		
А3			А24В046.000СБ	Сборочный чертеж		
				Детали		
Б4		1	А24В046.015	Труба		
				Труба 89х2,8 ГОСТ 10704-76 / Д ГОСТ 10705-80		
				L = 220 - 1,15	1	1,31 кг
Б4		2	А24В046.016	Труба		
				Труба 89х2,8 ГОСТ 10704-76 / Д ГОСТ 10705-80		
				L = 304 - 1,3	1	1,78 кг
				Стандартные изделия		
		3		Фланец 1-80-10 Вст.3 ГОСТ 12820-80	2	
		4		Фланец 1-80-10 Вст.3 ГОСТ 12821-80	1	
		5		Отвод 90° 89х3,5 ГОСТ 17375-83	1	
		6		Тройник 89х3,5 ГОСТ 17376-83	1	

Инв. № подл. | Подп. и дата | Взам. инв. № | Инв. № дубл. | Подп. и дата

Изм.	Лист	№ докум.	Подп.	Дата
Разраб.	Елисеева			
Пров.	Лейтес			
Рук. груп.	Моралякова			
Н. контр.	Смоляинская			10.87
Утв.	Спивак			

А24В046.060

Трубопровод

Лит.	Лист	Листов
И	1	1

Госстрой СССР САНТЕХПРОЕКТ г. Москва

Копировал: Формат: А4

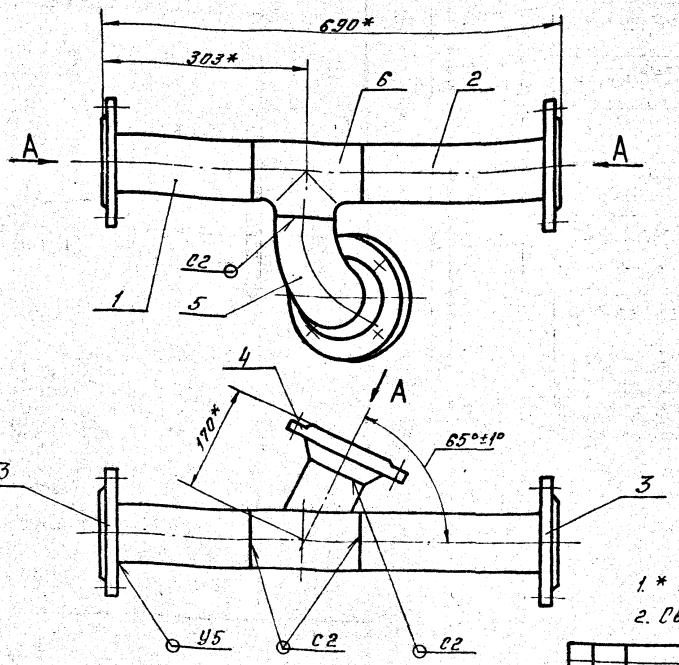

Вид А

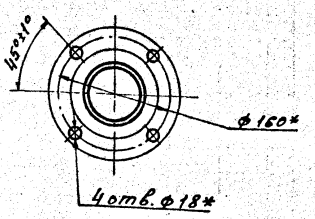

1.* Размеры для справок.
2. Сварные швы по ГОСТ 16037-80.

Изм.	Лист	№ докум.	Подп.	Дата
Разраб.	Елисеева			
Пров.	Лейтес			
Рук. груп.	Моралякова			
Гл. спец.	Кайнберг			
Н. контр.	Смоляинская			10.87
Утв.	Спивак			

А24В046.000СБ

Трубопровод

Лит.	Масса	Масштаб
И	18.8	1:5

Лист | Листов 87

Госстрой СССР САНТЕХПРОЕКТ г. Москва

 Копировал: Лашкова Формат А3

А24В046.019

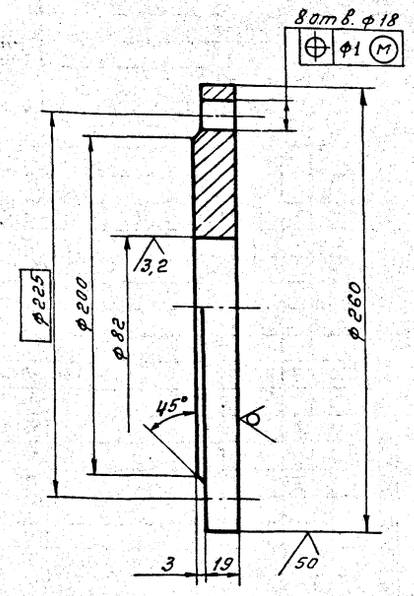

Неуказанные предельные отклонения размеров: h14, H14, ± t2/2.

Изм.	Лист	№ докум.	Подп.	Дата
Разраб.		Елисеева		
Пров.		Лейтес		
Рук.гр.		Мерзлякова		
Гл.спец.		Вайнберг		
Н.контр.		Смоляницкая		09.87
Утв.		Спивак		

А24В046.019

Фланец

Лит.	Масса	Масш.
И	7,1	1:2
Лист	Листов 1	

Лист Б22 ГОСТ 19903-74
В.ст.3 ГОСТ 14637-79

Госстрой СССР САНТЕХПРОЕКТ г. Москва

Копировал Формат А4

А24В046.021

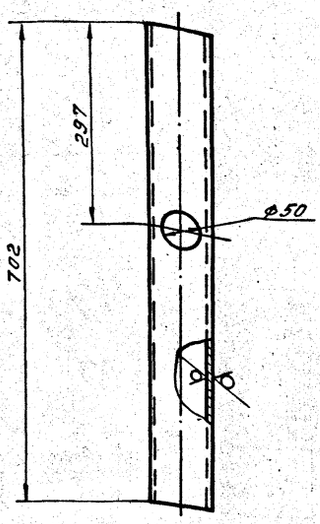

Неуказанные предельные отклонения размеров: H14, h14, ± t2/2.

Изм.	Лист	№ докум.	Подп.	Дата
Разраб.		Елисеева		
Пров.		Лейтес		
Рук.гр.		Мерзлякова		
Гл.спец.		Вайнберг		
Н.контр.		Смоляницкая		09.87
Утв.		Спивак		

А24В046.021

Труба

Лит.	Масса	Масш.
И	4,13	1:5
Лист	Листов 1	

Труба 89х2,8 ГОСТ 10704-76 / Д ГОСТ 10705-80

Госстрой СССР САНТЕХПРОЕКТ г. Москва

Копировал Формат А4

Выпуск 4-1 Серия 5.903-10

Формат	Зона	Поз.	Обозначение	Наименование	Кол.	Примечание
				Документация		
А4			А24В046.070СБ	Сборочный чертеж		
				Детали		
Б4		1	А24В046.017	Труба		
				Труба 89х2,8 ГОСТ 10704-76 / Д ГОСТ 10705-80		
				L = 147-1,0	1	0,88кг
Б4		2	А24В046.018	Труба		
				Труба 89х2,8 ГОСТ 10704-76 / Д ГОСТ 10705-80		
				L = 270-1,3	1	1,6кг
А4		3	А24В046.019	Фланец	1	
				Стандартные изделия		
		4		Фланец 1-80-10 В ст.3 ГОСТ 12820-80	1	
		5		Отвод 90° 89х3,5 ГОСТ 17375-83	1	

Изм.	Лист	№ докум.	Подп.	Дата
Разраб.		Елисеева		
Пров.		Лейтес		
Рук.гр.		Мерзлякова		
Н.контр.		Смоляницкая		09.87
Утв.		Спивак		

А24В046.070

Отвод

Лит.	Лист	Листов
И		1

Госстрой СССР САНТЕХПРОЕКТ г. Москва

Копировал: Формат: А4

А24В046.070СБ

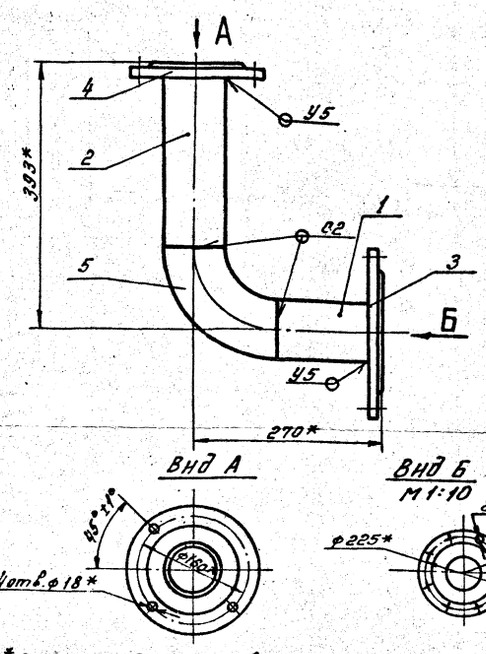

1.* Размеры для справок.
2. Сварные швы по ГОСТ 16037-80.

Изм.	Лист	№ докум.	Подп.	Дата
Разраб.		Елисеева		
Пров.		Лейтес		
Рук.гр.		Мерзлякова		
Гл.спец.		Вайнберг		
Н.контр.		Смоляницкая		
Утв.		Спивак		

А24В046.070СБ

Отвод

Лит.	Масса	Масшт.
И	14,2	1:5
Лист	Листов 1	

Госстрой СССР САНТЕХПРОЕКТ г. Москва

 Копировал: Плешкова Формат А4

А24В046. 022

50 √(√)

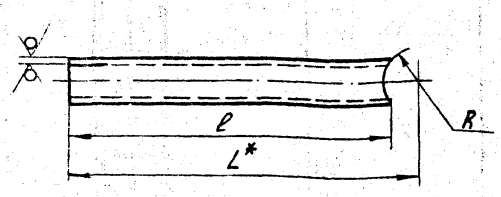

Обозначение	Размеры, мм			Масса, кг
	L*	ℓ	R	
А24В046.022	467	430	44,5	1,49
-01	523	476	54	1,46

1. * Размер для справок.
2. $\pm \frac{t_2}{2}$.

Изм.	Лист	N докум.	Подп.	Дата
Разраб.		Елисеева		
Пров.		Лейтес		
Рук.гр.		Мерзлякова		
Гл.спец.		Гайнберг		
Н.контр.		Смолянская		09.87
Утверд.		Спивак		

А24В046. 022

Труба

Лит	Масса	Масшт.
И	См. табл.	—
Лист	Листов 1	

Труба 57х2,5 ГОСТ 10704-76 / Д ГОСТ 10705-80

Госстрой СССР Сантехпроект г. Москва

Копировал Формат А4

Формат	Зона	Поз.	Обозначение	Наименование	Кол.	Прим.
				Документация		
А3			А24В046.080СБ	Сборочный чертеж		
				Детали		
А4		1	А24.3046.021	Труба	1	
А4		2	А24.3046.022	Труба	1	
				Стандартные изделия		
		3		Фланец 1-80-10 ВСт3		
				ГОСТ 12820-80	1	
		4		Фланец 1-50-10 ВСт3		
				ГОСТ 12820-80	1	
		5		Фланец 1-80-10 ВСт.3		
				ГОСТ 12821-80	1	
		6		Отвод 90° 89х3,5		
				ГОСТ 17375-83	1	

Инв. N подл. | Подп. и дата | Взам. инв. N | Инв. N дубл. | Подп. и дата

Изм.	Лист	N докум.	Подп.	Дата
Разраб.		Елисеева		
Пров.		Лейтес		
Рук.гр.		Мерзлякова		
Н. контр.		Смолянская		09.87
Утв.		Спивак		

А24В046.080

Трубопровод

Лит	Лист	Листов
И		1

Госстрой СССР Сантехпроект г. Москва

Копировал Формат А4

А24В046. 080СБ

Выпуск 4-1 Серия 5.903-10

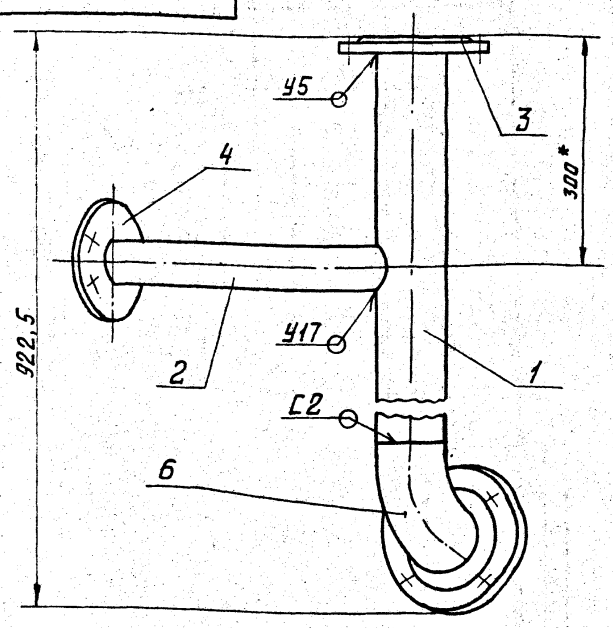

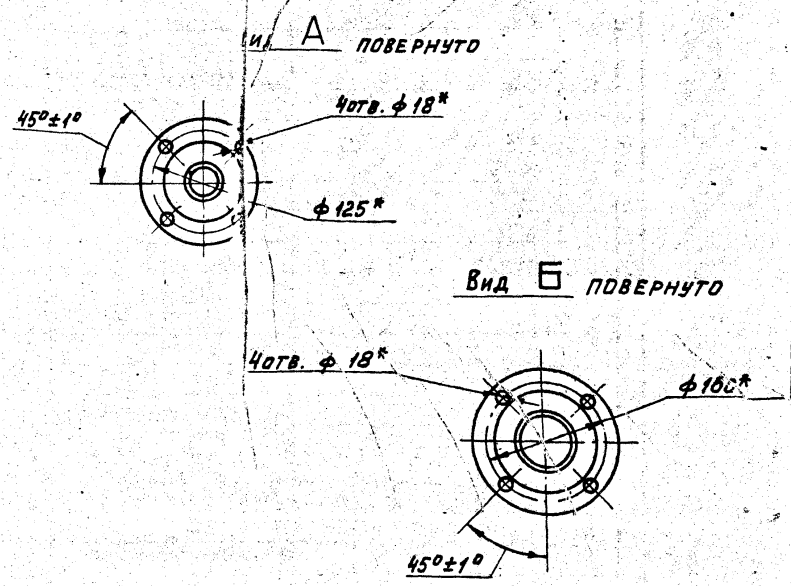

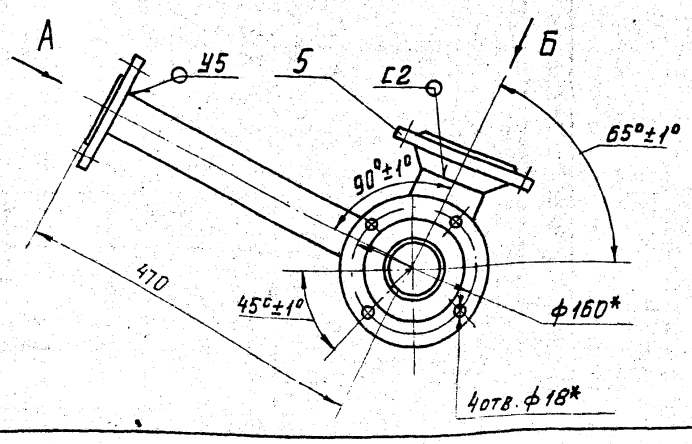

1. * Размеры для справок.
2. Сварные швы по ГОСТ 16037-80

Изм.	Лист	N докум.	Подп.	Дата
Разраб.		Елисеева		
Пров.		Лейтес		
Рук.гр.		Мерзлякова		
Гл.спец.		Гайнберг		
Н.контр.		Смолянская		09.87
Утв.		Спивак		

А24В046.080СБ

Трубопровод

Лит	Масса	Масшт.
И	15.8	1:5
Лист	Листов 1	

Госстрой СССР Сантехпроект г. Москва

Копировал 21056-07 13 Формат А3

Инв. N подл. | Подп. и дата | Взам. инв. N | Инв. N дубл. | Подп. и дата

Формат	Зона	Поз.	Обозначение	Наименование	Кол.	Примечание
				Документация		
А4			А24В046.090СБ	Сборочный чертеж		
				Детали		
А4		1	А24В046.007-01	Труба	1	
А4		2	А24В046.008	Труба	1	
Б4		3	А24В046.023	Труба		
				Труба 89х2,8 ГОСТ 10704-76 / Д ГОСТ 10705-80		
				L = 270 - 1,3	1	1,6 кг
				Стандартные изделия		
		4		Фланец 1-80-10 Вст.3 ГОСТ 12820-80	3	
		5		Отвод 90° 89х3,5 ГОСТ 17375-83	1	

Инв. № подл. | Подп. и дата | Взам. инв. № | Инв. № дубл. | Подп. и дата

Изм.	Лист	№ докум.	Подп.	Дата
Разраб.		Елисеева		
Пров.		Лейтес		
Рук. гр.		Мерзлякова		
Н. контр.		Смолянская		09.87
Утв.		Спивак		

А24В046.090

Трубопровод

Лит.	Лист	Листов
Н		1

Госстрой СССР Сантехпроект г. Москва

Копировал: Тихонова Формат: А4

А24В046.090СБ

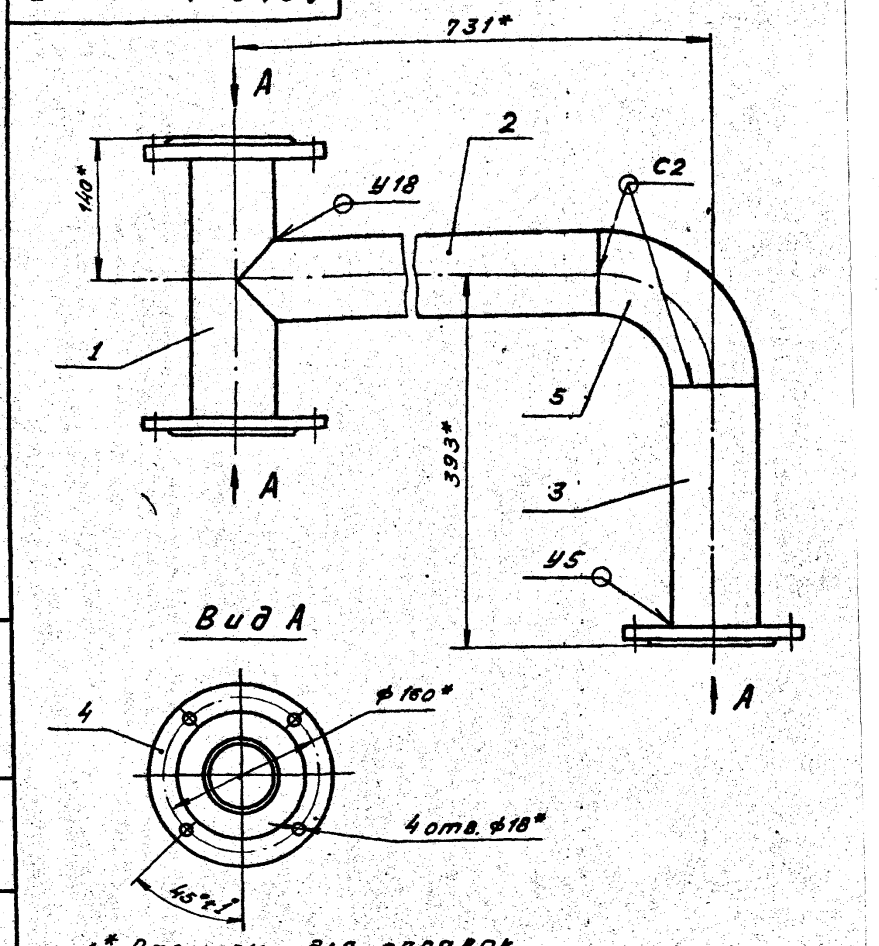

1.* Размеры для справок.
2. Сварные швы по ГОСТ 16037-80.

Инв. № подл. | Подп. и дата | Взам. инв. № | Инв. № дубл. | Подп. и дата

Изм.	Лист	№ докум.	Подп.	Дата
Разраб.		Елисеева		
Пров.		Лейтес		
Рук. гр.		Мерзлякова		
Гл. спец.		Вайнберг		
Н. контр.		Смолянская		09.87
Утв.		Спивак		

А24В046.090СБ

Трубопровод

Лит.	Масса	Масшт.
Н	17	1:6
Лист	Листов 1	

Госстрой СССР Сантехпроект г. Москва

Копировал: Тихонова Формат: А4

Выпуск 4-1 Серия 5.903-10

Формат	Зона	Поз.	Обозначение	Наименование	Кол.	Примечание
				Документация		
А4			А24В046.100СБ	Сборочный чертеж		
				Детали		
А4		1	А24В046.022-01	Труба	1	
				Стандартные изделия		
		2		Фланец 1-50-10 Вст.3 ГОСТ 12821-80	1	
		3		Отвод 90° 57х3,0 ГОСТ 17375-83	1	

Инв. № подл. | Подп. и дата | Взам. инв. № | Инв. № дубл. | Подп. и дата

Изм.	Лист	№ докум.	Подп.	Дата
Разраб.		Елисеева		
Пров.		Лейтес		
Рук. гр.		Мерзлякова		
Н. контр.		Смолянская		09.87
Утв.		Спивак		

А24В046.100

Трубопровод

Лит.	Лист	Листов
Н		1

Госстрой СССР Сантехпроект г. Москва

А24В046.100СБ

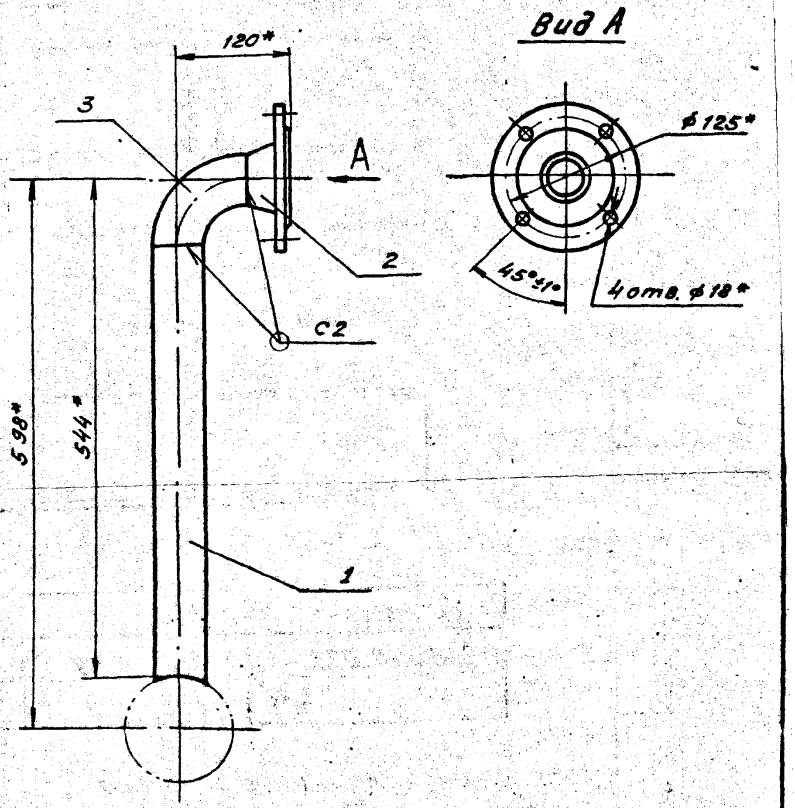

1.* Размеры для справок.
2. Сварные швы по ГОСТ 16037-80

Инв. № подл. | Подп. и дата | Взам. инв. № | Инв. № дубл. | Подп. и дата

Изм.	Лист	№ докум.	Подп.	Дата
Разраб.		Елисеева		
Пров.		Лейтес		
Рук. гр.		Мерзлякова		
Гл. спец.		Вайнберг		
Н. контр.		Смолянская		09.87
Утв.		Спивак		

А24В046.100СБ

Трубопровод

Лит.	Масса	Масшт.
Н	4,2	1:5
Лист	Листов 1	

Госстрой СССР Сантехпроект г. Москва

А248046.110 СБ

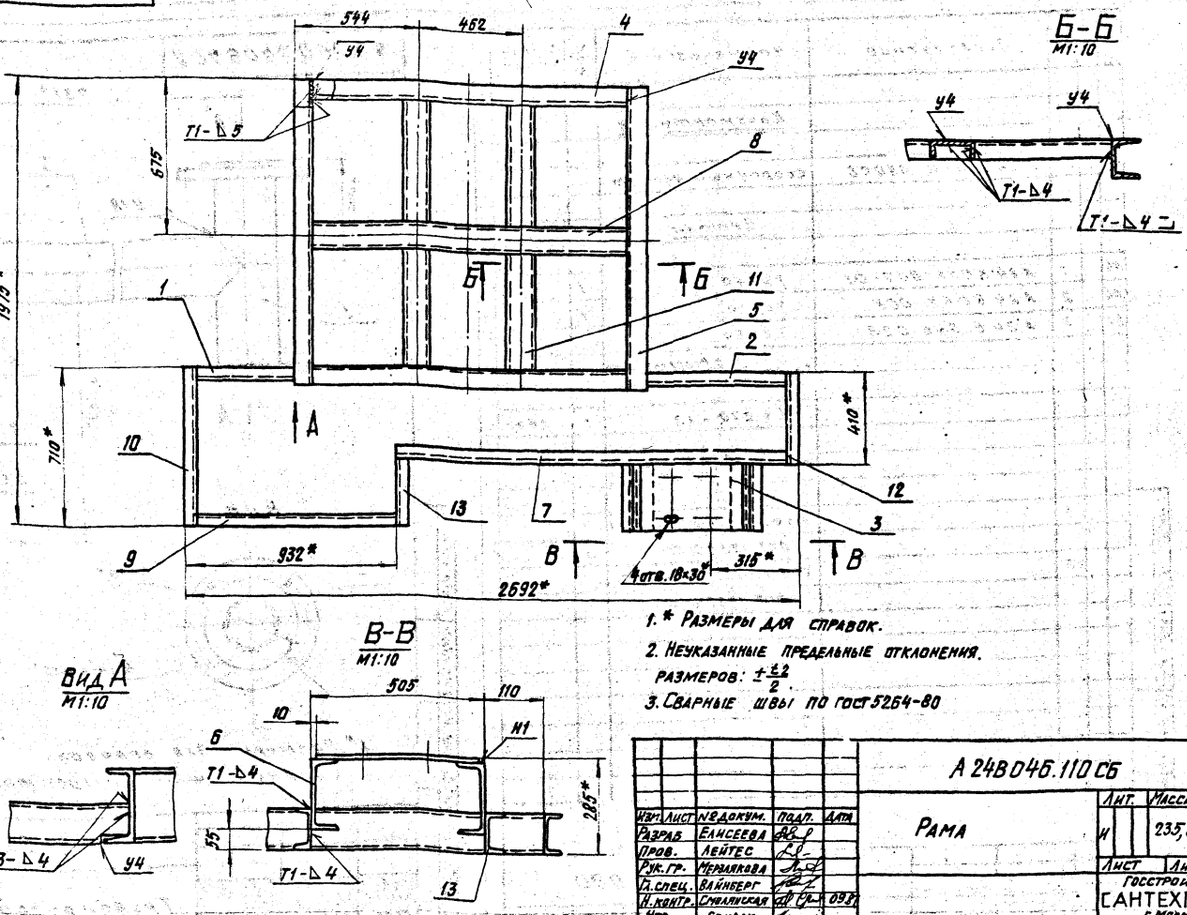

Б-Б
М1:10

В-В
М1:10

Вид А
М1:10

1. * Размеры для справок.
2. Неуказанные предельные отклонения размеров: $\pm\frac{t2}{2}$.
3. Сварные швы по ГОСТ 5264-80

Изм.	Лист	№ докум.	Подп.	Дата
Разраб.		Елисеева		
Пров.		Лейтес		
Рук. гр.		Мерзлякова		
Гл. спец.		Вайнберг		
Н. контр.		Смоляная		09.87
Утв.		Спивак		

А 248 046.110 СБ

Рама

Лит.	Масса	Масштаб
И	235,8	1:15

Лист | Листов 1

Госстрой СССР
САНТЕХПРОЕКТ
г. Москва

Копировал: Кулебакина

Формат А3

Инв. № подл. | Подп. и дата | Взам. инв. № | Инв. № дубл. | Подп. и дата

А248046.025

50 V(√)

Рис. 1

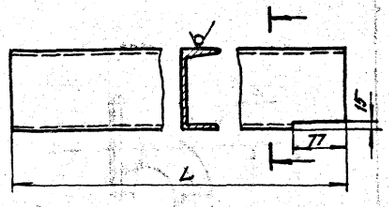

Рис. 2
остальное см. рис. 1



Обозначение	Рис.	L	Масса, кг
А248046.025	1	489	5,1
-01	2	701	7,3

Неуказанные предельные отклонения размеров: h14, $\pm\frac{t2}{2}$.

Изм.	Лист	№ докум.	Подп.	Дата
Разраб.		Елисеева		
Пров.		Лейтес		
Рук. гр.		Мерзлякова		
Гл. спец.		Вайнберг		
Н. контр.		Смоляная		09.87
Утв.		Спивак		

А 248 046.025

Швеллер

Лит.	Масса	Масштаб
И	См. табл.	—

Лист | Листов 1

Швеллер 12-ГОСТ 8240-72 / В Ст.3-I ГОСТ 535-79

Госстрой СССР
САНТЕХПРОЕКТ
г. Москва

Копировал: Кулебакина

Формат А4

Серия 5.903-10 выпуск 4-1

Формат	Зона	Поз.	Обозначение	Наименование	Кол.	Примечание
				Документация		
А3			А248 046.110 СБ	Сборочный чертеж		
				Детали		
А4		1	А248046.025	Швеллер	1	
		2	-01	Швеллер	1	
А4		3	А248046.026	Планка	1	
				Швеллеры		
				Швеллер 22-ГОСТ 8240-72 / В Ст.3-I ГОСТ 535-79		
Б4		4	А248 046.027	L = 1386-3,1	2	
Б4		5	А248 046.028	L = 1350-3,1	2	
Б4		6	А248 046.029	L = 300-1,3	2	
				Швеллеры		
				Швеллер 12-ГОСТ 8240-72 / В Ст.3-I ГОСТ 535-79		
Б4		7	А248 046.031	L = 1708-3,7	1	
Б4		8	А248 046.032	L = 1386-3,1	1	
Б4		9	А248 046.033	L = 880-2,3	1	
Б4		10	А248 046.034	L = 710-2,0	1	
Б4		11	А248 046.035	L = 533-1,75	4	
Б4		12	А248 046.036	L = 410-1,55	1	
Б4		13	А248 046.037	L = 300-1,3	3	

Изм.	Лист	№ докум.	Подп.	Дата
Разраб.		Елисеева		
Пров.		Лейтес		
Рук. гр.		Мерзляков		
Н. контр.		Смоляная		09.87
Утв.		Спивак		

А248 046.110

Рама

Лит.	Лист	Листов
И		1

Госстрой СССР
САНТЕХПРОЕКТ
г. Москва

Копировал: Кулебакина 23056-07 15 Формат А4

Инв. № подл. | Подп. и дата | Взам. инв. № | Инв. № дубл. | Подп. и дата

Формат	Зона	Поз.	Обозначение	Наименование	Кол.	Примечание
				Документация		
А4			А24В046.120 СБ	Сборочный чертеж		
				Детали		
А4		1	А24В046.038	Уголок	2	
Б4		2	А24В046.039	Уголок		
				Уголок $\frac{63\times63\times5\text{-}Б\text{-}ГОСТ\ 8509\text{-}86}{ВСт3\text{-}I\ ГОСТ\ 535\text{-}79}$		
				L = 1520 - 3,1	1	7,4 кг

Взам.инв.№ | Инв.№ дубл. | Подп. и дата

Изм.	Лист	№ докум.	Подп.	Дата
Разраб.		Елисеева		
Пров.		Лейтес		
Рук. группы		Мерзлякова		
Н. контр.		Смолянская		09.87
Утв.		Спивак		

А24В046.120

Стойка

Лит	Лист	Листов
И		1

Госстрой СССР
Сантехпроект
г. Москва

Копировал: Иванова Формат: А4

А24В046.120СБ

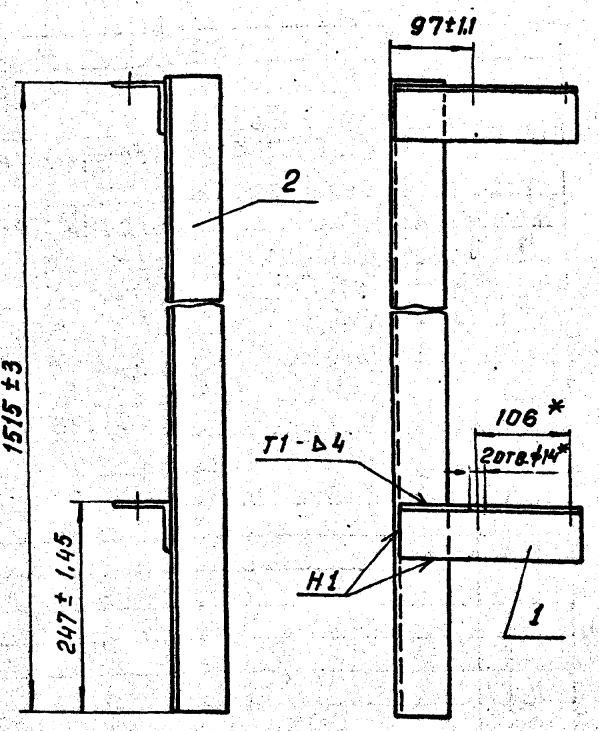

1. * Размеры для справок.
2. Сварные швы по ГОСТ 5264-80

Изм.	Лист	№ докум.	Подп.	Дата
Разраб.		Елисеева		
Пров.		Лейтес		
Рук. группы		Мерзлякова		
Гл. спец.		Вайнберг		
Н. контр.		Смолянская		09.87
Утв.		Спивак		

Стойка

Лит	Масса	Масштаб
И	9,4	1:5
Лист	Листов 1	

Госстрой СССР
Сантехпроект
г. Москва

Копировал Иванова Формат А4

Выпуск 4-1 Серия 5.903-10

А24В046.038

(V)

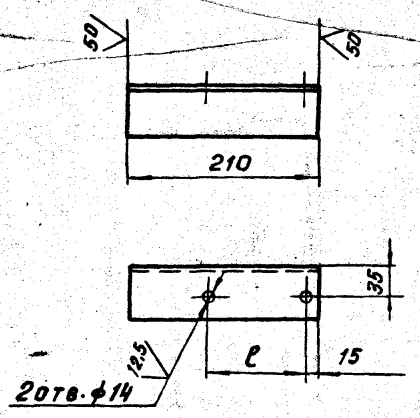

Обозначение	ℓ, мм
А24В046.038	106
-01	122

Неуказанные предельные отклонения размеров: H14, h14, $\pm\frac{t_2}{2}$.

А24В046.038

Изм.	Лист	№ докум.	Подп.	Дата
Разраб.		Елисеева		
Пров.		Лейтес		
Рук. группы		Мерзлякова		
Гл. спец.		Вайнберг		
Н. контр.		Смолянская		09.87
Утв.		Спивак		

Уголок

Лит.	Масса	Масштаб
И	1,0	—
Лист	Листов 1	

Уголок $\frac{63\times63\times5\text{-}Б\text{-}ГОСТ\ 8509\text{-}86}{ВСт3\text{-}I\ ГОСТ\ 535\text{-}79}$

Госстрой СССР
Сантехпроект
г. Москва

Копировал Формат А4

А24В046.026

(V)

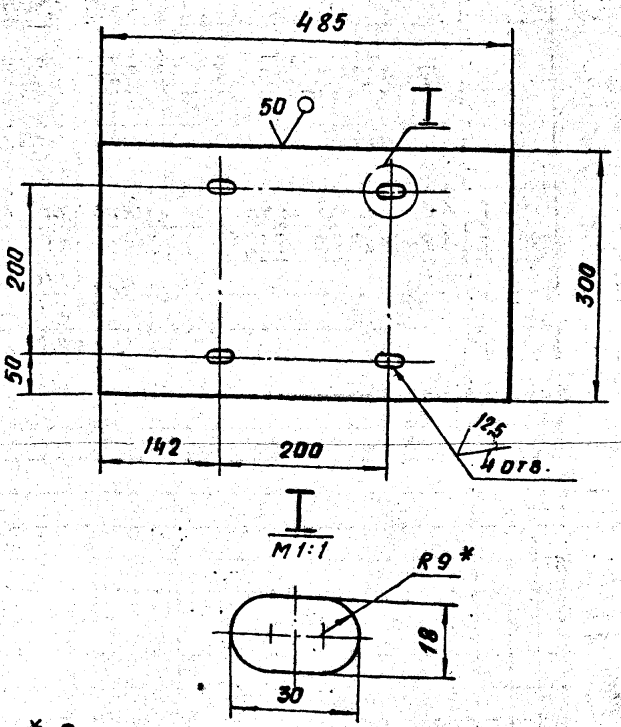

1. * Размер для справок
2. H14; h14; $\pm\frac{t_2}{2}$.

А24В046.026

Изм.	Лист	№ докум.	Подп.	Дата
Разраб.		Елисеева		
Пров.		Лейтес		
Рук. группы		Мерзлякова		
Гл. спец.		Вайнберг		
Н. контр.		Смолянская		09.87
Утв.		Спивак		

Плита

Лит.	Масса	Масштаб
И	11,4	1:5
Лист	Листов 1	

Лист 6.10.0 ГОСТ 19903-74
ВСт3 ГОСТ 14637-79

Госстрой СССР
Сантехпроект
г. Москва

Копировал Иванова Формат А4

Формат	Зона	Поз.	Обозначение	Наименование	Кол.	Примечание
				Документация		
А4			А24В 046.130 СБ	Сборочный чертеж		
				Детали		
А4		1	А24В 046.038-01	Уголок	1	
Б4		2	А24В 046.041	Уголок		
				Уголок 63х63х5-Б ГОСТ8509-86 / ВСт3-I ГОСТ535-79		
				L = 235 - 1,15	1	1,2 кг

Изм.	Лист	№ докум.	Подп.	Дата
Разраб.		Елисеева		
Пров.		Лейтес		
Рук. гр.		Мерзлякова		
Н. контр.		Смолянская		1х87
Утв.		Спивак		

А24В 046.130

Стойка

Лит.	Лист	Листов
И		1

Госстрой СССР
Сантехпроект
г. Москва

Формат А4

А24В 046.130 СБ

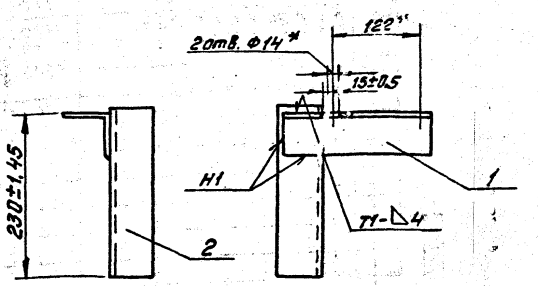

1. * Размеры для справок.
2. Сварные швы по ГОСТ 5264-80.

Изм.	Лист	№ докум.	Подп.	Дата
Разраб.		Елисеева		
Пров.		Лейтес		
Рук. гр.		Мерзлякова		
Гл. спец.		Зайнберг		
Н. контр.		Смолянская		1х87
Утв.		Спивак		

Стойка

Лит.	Масса	Масштаб
И	2,2	1:5

Лист | Листов 1

Госстрой СССР
Сантехпроект
г. Москва

Формат А4

Выпуск 4-1 Серия 5.903-10

Формат	Зона	Поз.	Обозначение	Наименование	Кол.	Примечание
				Документация		
А4			А24В 046.140 СБ	Сборочный чертеж		
				Детали		
А4		1	А24В 046.042	Уголок	1	
Б4		2	А24В 046.043	Уголок		
				Уголок 63х63х5-Б ГОСТ8509-86 / ВСт3-I ГОСТ535-79		
				L = 525 - 1,75	1	2,58 кг

Изм.	Лист	№ докум.	Подп.	Дата
Разраб.		Елисеева		
Пров.		Лейтес		
Рук. гр.		Мерзлякова		
Н. контр.		Смолянская		1х87
Утв.		Спивак		

А24В 046.140

Стойка

Лит.	Лист	Листов
И		1

Госстрой СССР
Сантехпроект
г. Москва

Формат А4

А24В 046.140 СБ

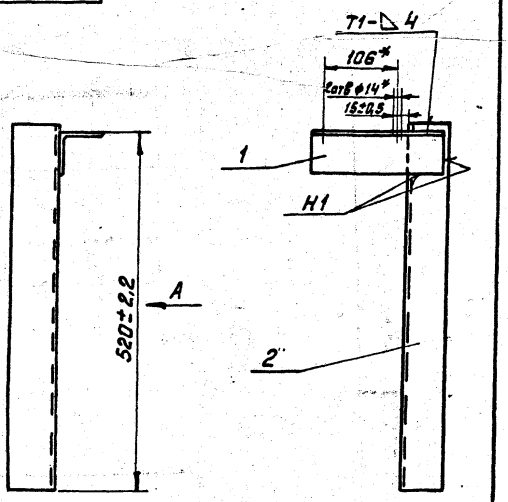

1. * Размеры для справок.
2. Сварные швы по ГОСТ 5264-80.

Изм.	Лист	№ докум.	Подп.	Дата
Разраб.		Елисеева		
Пров.		Лейтес		
Рук. гр.		Мерзлякова		
Гл. спец.		Вайнберг		
Н. контр.		Смолянская		1х87
Утв.		Спивак		

Стойка

Лит.	Масса	Масштаб
И	3,5	1:5

Лист | Листов 1

Госстрой СССР
Сантехпроект
г. Москва

Формат А4

А24В046.042

(√)

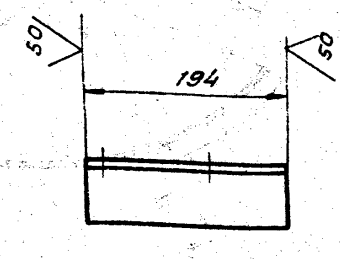

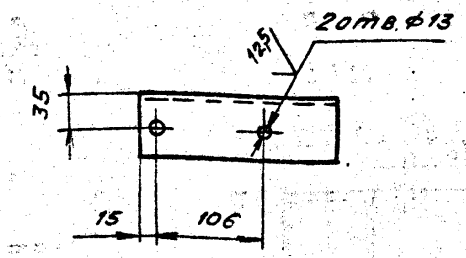

Неуказанные предельные отклонения размеров: H14, h14, $\pm \frac{t_2}{2}$

Изм.	Лист	№ докум.	Подп.	Дата	А 24 В046. 042			
Разраб.		Елисеева			Уголок	Лит.	Масса	Масшт.
Пров.		Лейтес				И	0,92	1:5
Рук. гр.		Мерзлякова				Лист	Листов 1	
Гл. спец.		Байнберг						
Н. контр.		Смолянская		09.81	Уголок 63×63×5-Б ГОСТ 8509-86 / Вст3-1 ГОСТ 535-79	Госстрой СССР Сантехпроект г. Москва		
Утв.		Спивак						

Копировал: Тихонова Формат: А4

А24В046.064

(√) 50



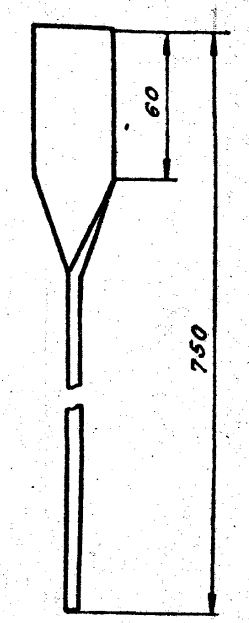

Неуказанные предельные отклонения размеров h14; $\pm \frac{t_2}{2}$

Изм.	Лист	№ докум.	Подп.	Дата	А 24 В046. 064			
Разраб.		Лейтес			Стойка	Лит.	Масса	Масшт.
Пров.		Мерзлякова				М	1,4	1:2,5
Рук. гр.		Мерзлякова				Лист	Листов 1	
Гл. спец.		Байнберг						
Н. контр.		Смолянская		09.81	Полоса 6×40-Б ГОСТ 103-76 / Вст3-1 ГОСТ 535-75	Госстрой СССР Сантехпроект г. Москва		
Утв.		Спивак						

Копировал: Тихонова Формат: А4

Формат	Зона	Поз.	Обозначение	Наименование	Кол.	Примечание
				Документация		
А2			А24В046.150 СБ	Сборочный чертёж		
				Сборочные единицы		
А4		1	А24В046.160	Система дренажная	1	
А4		2	А24В046.180	Патрубок	3	
А4		3	-01	Патрубок	1	
А4		4	А24В046.190	Патрубок	1	
				Стандартные изделия		
		5		Прокладка А-80-10 ГОСТ 15180-70	1	
		6		Крюк 1-8-1670 Вст3 ГОСТ 13716-73	8	
		7		Фланец 1-80-10 Вст3 ГОСТ 12820-80	1	
		8		Отвод 90°-89×3,5 ГОСТ 17375-83	1	

Изм.	Лист	№ докум.	Подп.	Дата	А 24 В046. 150			
Разраб.		Елисеева			Бак 6,3 м³	Лит.	Лист	Листов
Пров.		Лейтес				И	1	2
Рук. гр.		Мерзлякова				Госстрой СССР Сантехпроект г. Москва		
Н. контр.		Смолянская		09.81				
Утв.		Спивак						

Копировал: Тихонова Формат: А4

Формат	Зона	Поз.	Обозначение	Наименование	Кол.	Примечание
		9		Болт М16×60.36 ГОСТ 7798-70	4	
		10		Гайка М16.4 ГОСТ 5915-70	4	
		11		Шайба 16.02 ГОСТ 11371-78	4	
		12		Бак цилиндрический вертикальный емкостью 6,3 м³ ОСТ 34-42-560-82	1	

Изм.	Лист	№ докум.	Подп.	Дата	А 24 В046. 150	Лист 2

Инв. № подл. | Подп. и дата | Взам. инв. № | Инв. № дубл. | Подп. и дата

Альбом 4-1 Серия Выпуск

Копировал: Тихонова Формат: А4

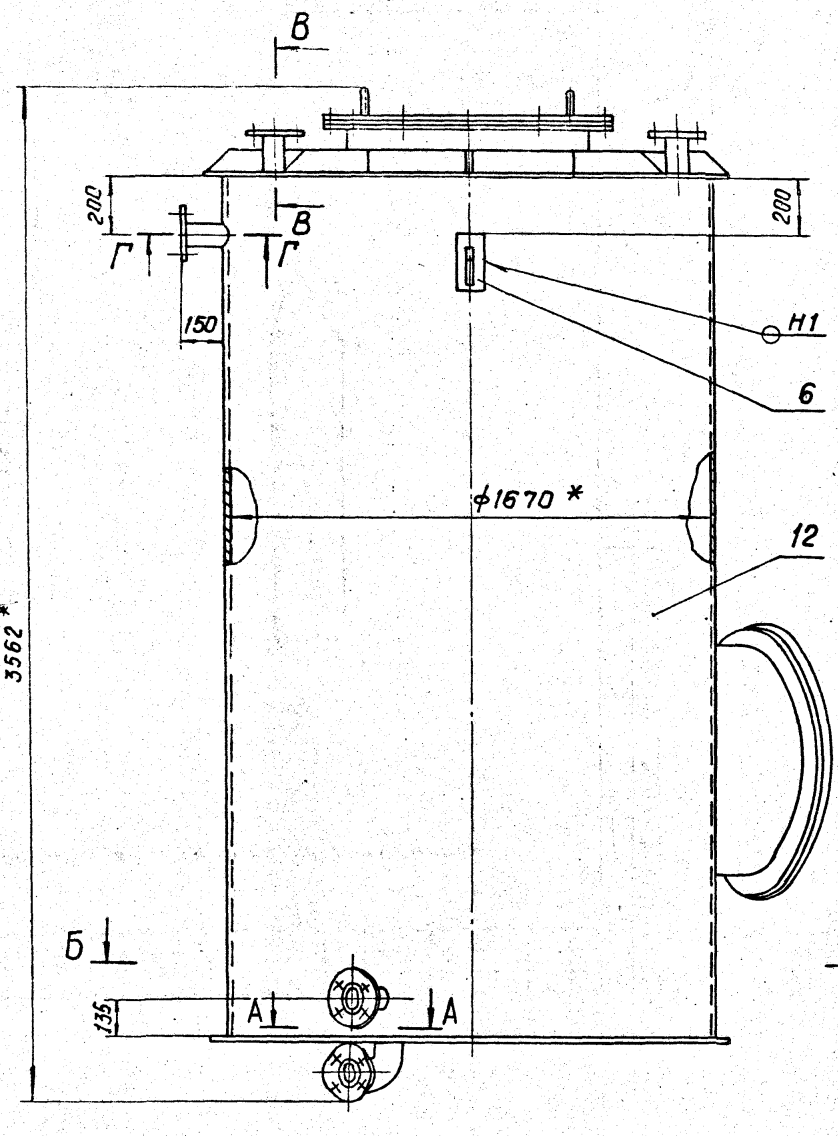

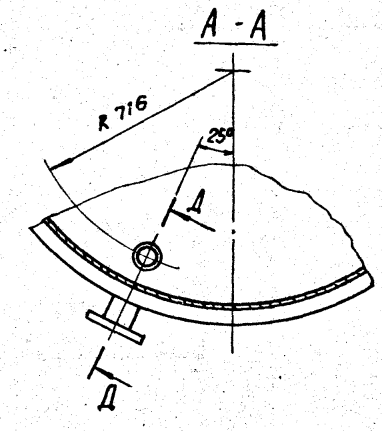

В - В
М1:5

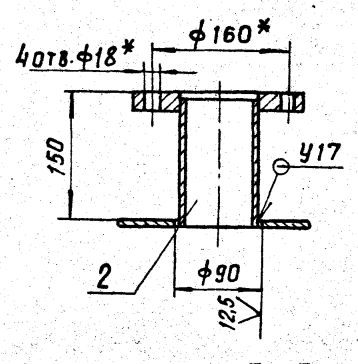

Д - Д повернуто
М1:5

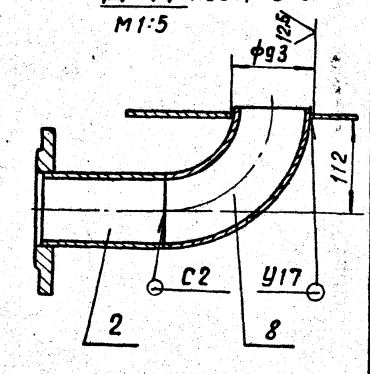

Е - Е повернуто
М1:5

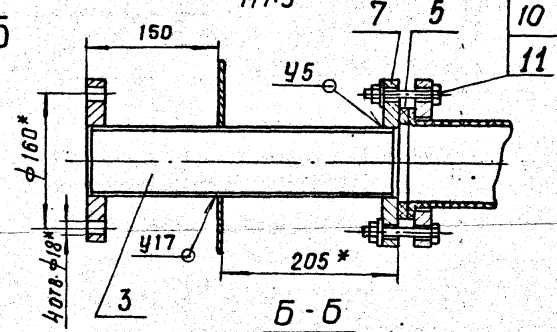

Б - Б

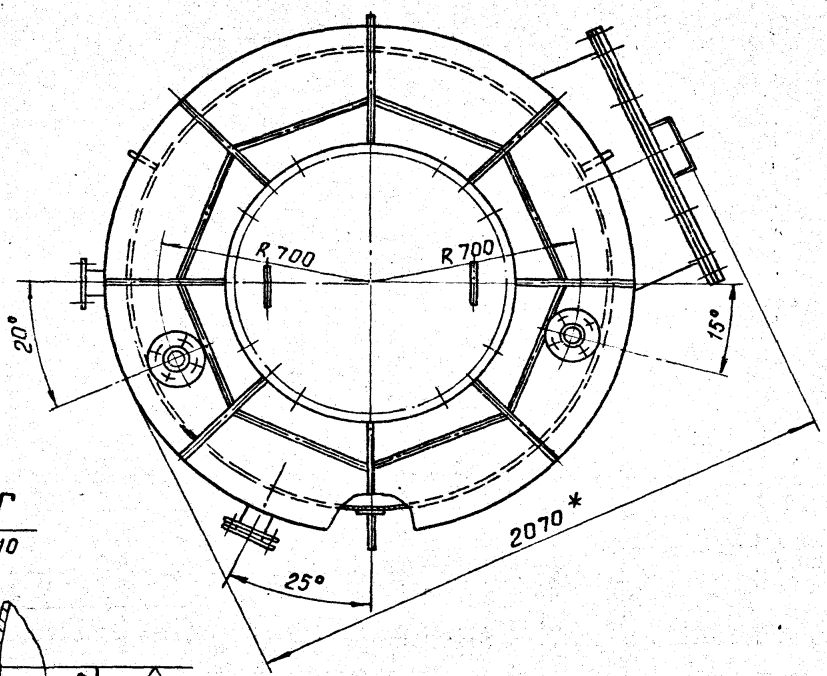

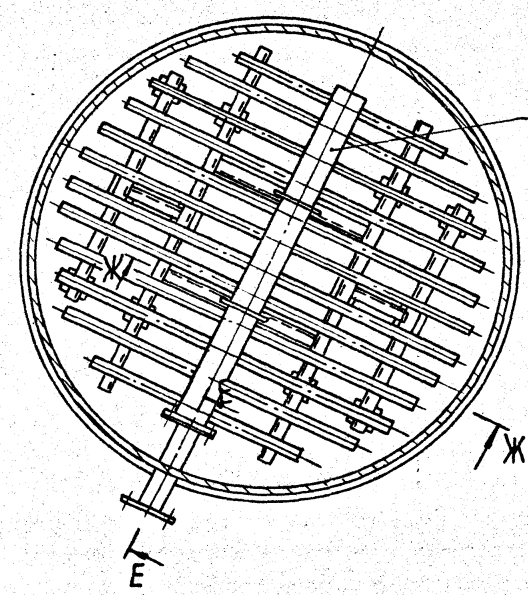

Г - Г
М1:10

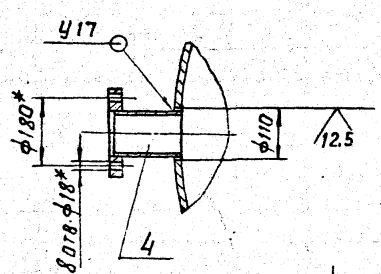

Ж - Ж повернуто
М1:10

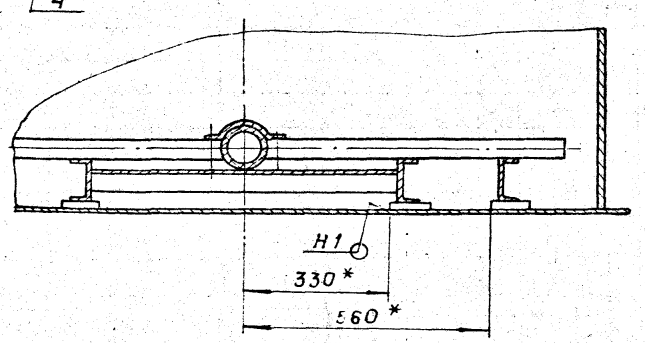

1. * Размеры для справок.
2. Неуказанные предельные отклонения размеров: Н14, $\pm \frac{t_2}{2}$.
3. Сварные швы Н1 по ГОСТ 5264-80, С2, У5, У17 по ГОСТ 16037-80.

Изм.	Лист	N° докум.	Подп.	Дата	А 24 8046.150 СБ			
Разраб.		Елисеева			Бак 6,3 м³	Лит	Масса	Масштаб
Пров.		Лейтес				И	907	1:15
Рук. группы		Мерзлякова				Лист	Листов 1	
Гл. спец.		Вайнберг				Госстрой СССР Сантехпроект г. Москва		
Н. контр.		Смоляницкая		09.87				
Утв.		Спивак						

Выпуск 4-1 Серия 5.903-10
Инв.№ подл. | Подп. и дата | Взам. инв.№ | Инв.№ дубл. | Подп. и дата

А248 046.045

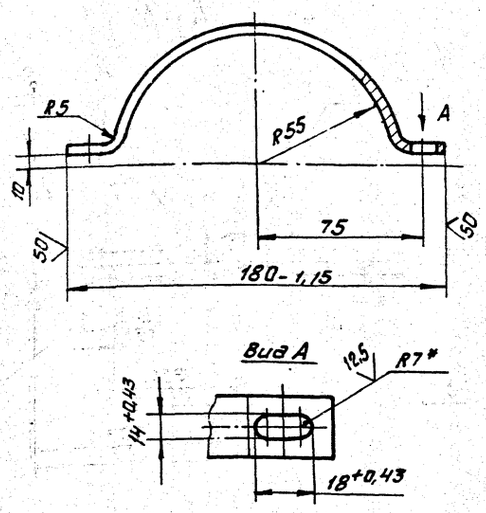

1.* Размеры для справок.
2. $\pm \frac{t_2}{2}$.

Изм.	Лист	№ докум.	Подп.	Дата	А24В.046.045	
Разраб.		Заболочева			Скоба	Лит. / Масса / Масштаб: И / 0,22 / 1:2
Пров.		Лейтес				Лист / Листов 1
Рук. гр.		Ерофеякова				
Гл. спец.		Байберов				
Н. контр.		Столярская		11-87	Полоса 5х32-Б ГОСТ 103-76 / Вст3-I ГОСТ 535-79	Госстрой СССР Сантехпроект г. Москва
Утв.		Спивак				

Формат А4

А248 046.051

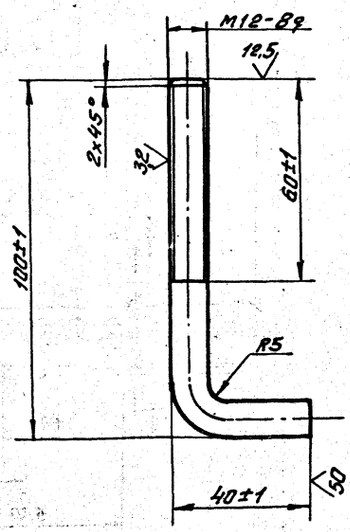

Изм.	Лист	№ докум.	Подп.	Дата	А24В.046.051	
Разраб.		Заболочева			Болт	Лит. / Масса / Масштаб: И / 0,13 / 1:1
Пров.		Лейтес				Лист / Листов 1
Рук. гр.		Ерофеякова				
Гл. спец.		Байберов				
Н. контр.		Столярская		11-87	Круг 12-В ГОСТ 2590-71 / Вст3-I ГОСТ 535-79	Госстрой СССР Сантехпроект г. Москва
Утв.		Спивак				

Формат А4

Выпуск 4-1 (Арм 5.905-10)

Формат	Зона	Поз.	Обозначение	Наименование	Кол.	Примечание
				Документация		
А2			А24В.046.160 СБ	Сборочный чертеж		
				Сборочные единицы		
А4		1	А24В.046.170	Коллектор	1	
				Детали		
А4		2	А24В.046.045	Скоба	2	
Б4		3	А24В.046.046	Пластина		
				Лист Б10 ГОСТ 19903-74 / Вст3 ГОСТ 14637-79		
				90-0,87 х 120-0,87	12	1,7 кг
Б4		4	А24В.046.047	Швеллер		
				Швеллер 10-ГОСТ 8240-72 / Вст3-I-ГОСТ 535-79		
				ℓ = 1400-3,1	2	12,02 кг
Б4		5	А24В.046.048	Швеллер		
				Швеллер 10-ГОСТ 8240-72 / Вст3-I-ГОСТ 535-79		
				ℓ = 850-2,3	2	7,3 кг

Изм.	Лист	№ докум.	Подп.	Дата	А24В.046.160	
Разраб.		Заболочева			Система дренажная	Лит. / Лист 1 / Листов 2
Пров.		Лейтес				
Рук. гр.		Ерофеякова				
Н. контр.		Столярская		11-87		Госстрой СССР Сантехпроект г. Москва
Утв.		Спивак				

Формат А4

Формат	Зона	Поз.	Обозначение	Наименование	Кол.	Примечание
Б4	6		А24В.046.049	Уголок		
				Уголок 50х50х5-Б ГОСТ 8509-86 / Вст3-I-ГОСТ 535-79		
				ℓ = 700-2,0	2	2,65 кг
А4	7		А24В.046.051	Болт	4	
Б4	8		А24В.046.052	Уголок		
				Уголок 50х50х5-Б ГОСТ 8509-86 / Вст3-I ГОСТ 535-79		
				L = 225-1,15	2	
				Стандартные изделия		
		9		Гайка М12.4		
				ГОСТ 5915-70	12	
		10		Шайба 12.02		
				ГОСТ 11371-78	8	

Изм.	Лист	№ докум.	Подп.	Дата	А24В.046.160	Лист 2

23056-07 20 Копир. Зел. Ефрем

Формат А4

А24В046.160СБ

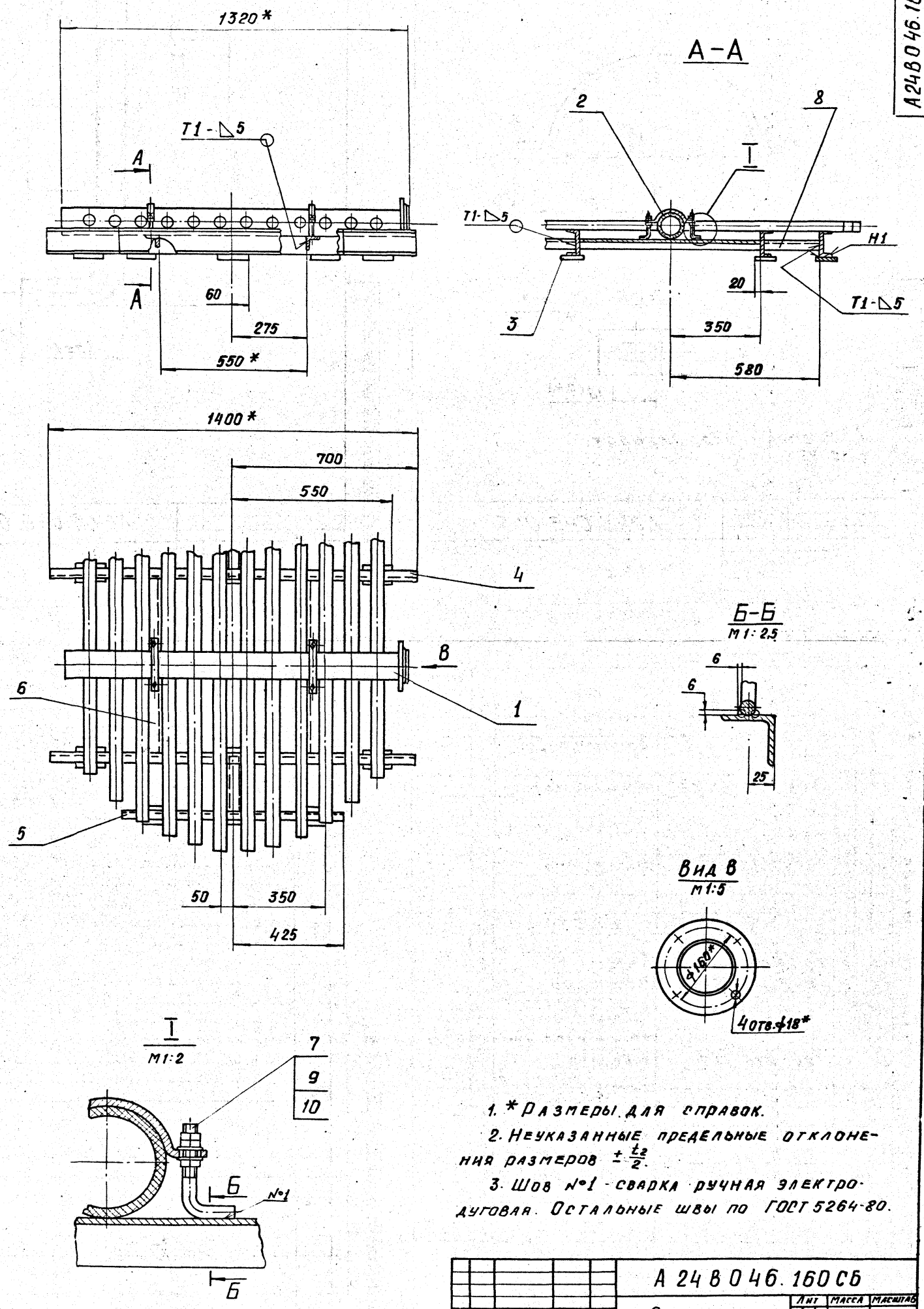

1. * Размеры для справок.
2. Неуказанные предельные отклонения размеров $\pm\frac{t_2}{2}$.
3. Шов №1 - сварка ручная электродуговая. Остальные швы по ГОСТ 5264-80.

					А 24 В 046.160 СБ			
Изм.	Лист	№ докум.	Подп.	Дата	Система дренажная	Лит	Масса	Масштаб
Разраб.		Володуева				И	76,0	1:10
Пров.		Лейтес				Лист	Листов 1	
Рук. гр.		Мерзлякова				Госстрой СССР Сантехпроект г. Москва		
Гл. спец.		Вайнберг						
Н. контр.		Смолянская		09.87				
Утв.		Спивак						

23056-07 21 Копировал Иванова Формат А2

Выпуск 4-1 серия 5.905-10

Инв. № подл. | Подп. и дата | Взам. инв. № | Инв. № дубл. | Подп. и дата

Формат	Зона	Поз.	Обозначение	Наименование	Кол.	Примечание
				Документация		
А3			А24В046.170 СБ	сборочный чертеж		
				Детали		
А4		1	А24В046.053	Труба	1	
А3		2	А24В046.054	Форсунка	2	
		3	-01	Форсунка	2	
		4	-02	Форсунка	2	
		5	-03	Форсунка	2	
		6	-04	Форсунка	2	
		7	-05	Форсунка	2	
		8	-06	Форсунка	2	
		9	-07	Форсунка	2	
		10	-08	Форсунка	2	
		11	-09	Форсунка	2	
		12	-10	Форсунка	2	
		13	-11	Форсунка	2	
А4		14	А24В046.055	Фланец	1	
Б4		15	А24В046.056	Заглушка Лист винипласта ВН6 ГОСТ 9639-71 ф43-0,62	24	0,014кг
Б4		16	А24В046.057	Заглушка Лист винипласта- та ВНг ГОСТ 9639-71 ф95-0,87	1	0,09
				Стандартные изделия		
				Фланец 1-80-1к В Ст.3 ГОСТ 12820-80 (заготовка для детали А24В046.055)	1	

Изм.	Лист	№ докум.	Подп.	Дата
Разраб.		Волобуева		
Пров.		Лейтес		
Рук. группы		Мерзлякова		
Н. контр.		Смолянская		09.87
Утв.		Спивак		

А24В046.170

Коллектор

Лит.	Лист	Листов
И	1	2

Госстрой СССР
САНТЕХПРОЕКТ
г. Москва

Копировал: Формат А4

Инв. № подл. | Подп. и дата | Взам. инв. № | Инв. № дубл. | Подп. и дата

А24В046.170 СБ

Альбом 4-1 Выпуск 10

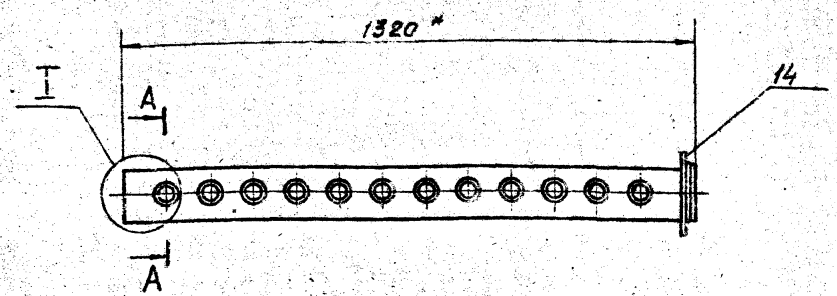

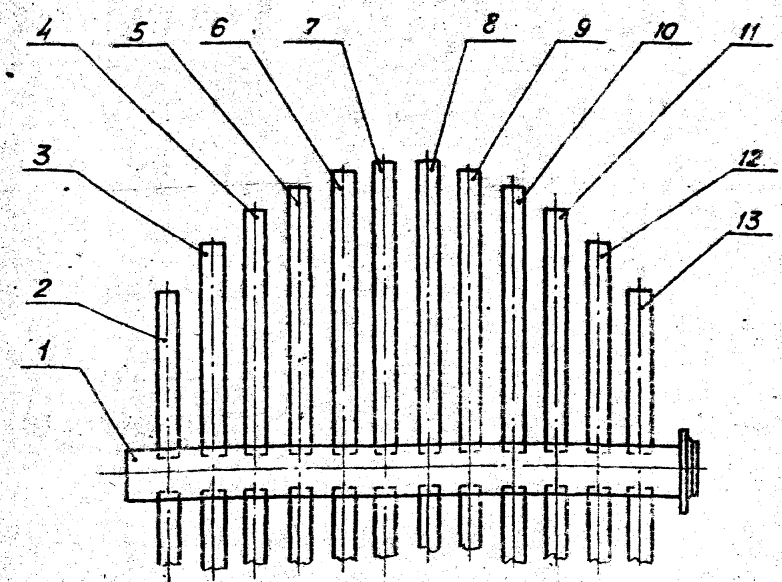

А—А
М1:2,5

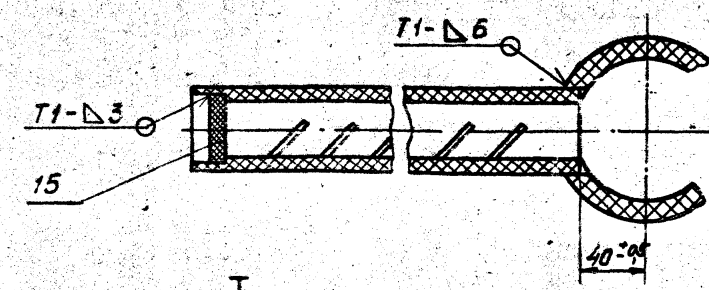

I
М1:5

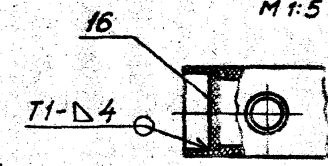

1. * Размеры для справок.
2. Сварные швы по ГОСТ 16310-80

Изм.	Лист	№ докум.	Подп.	Дата
Разраб.		Волобуева		
Пров.		Лейтес		
Гл. спец.		Вайнберг		
Н. контр.		Смолянская		09.87
Утв.		Спивак		

А24В046.170 СБ

Коллектор

Лит.	Масса	Масштаб
И	10,5	1:10
Лист	Листов 1	

Госстрой СССР
САНТЕХПРОЕКТ
г. Москва

Копировал Забаровская 23056 07 72 Формат А3

А24В046.053

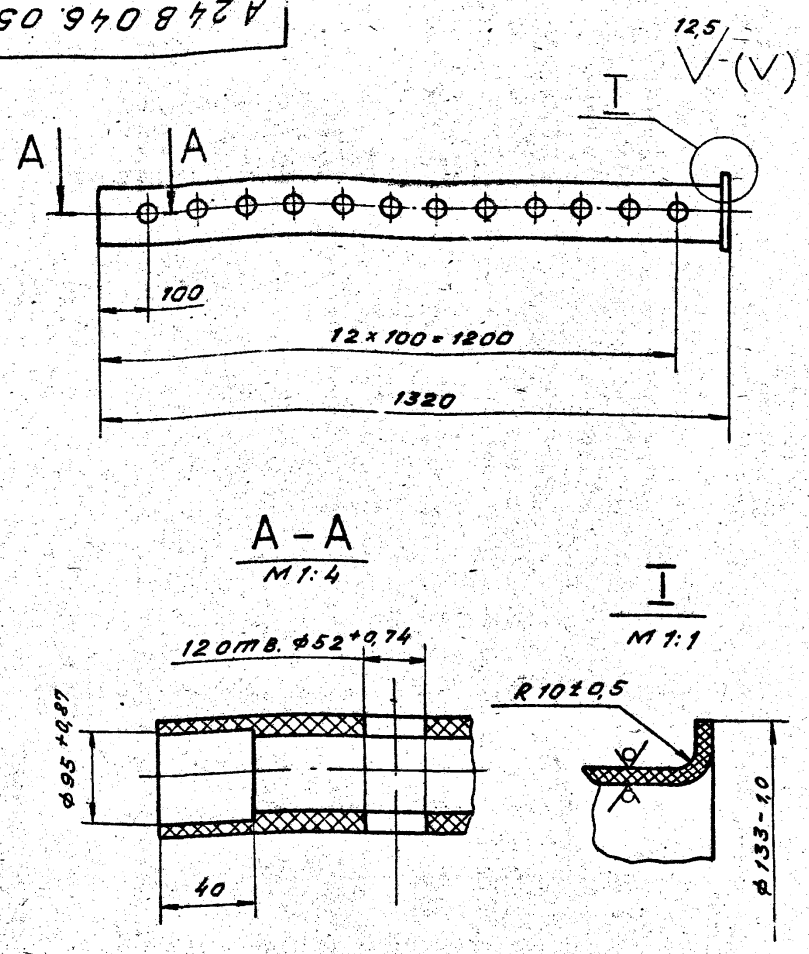

Неуказанные предельные отклонения размеров: $\pm\frac{t_2}{2}$

Изм.	Лист	N докум.	Подп.	Дата	А 24 В046.053		
Разраб.	Волобуева				Труба	Лит.	Масса	Масшт.
Пров.	Лейтес					И	4,2	1:10
Рук. гр.	Мерзлякова					Лист	Листов	
Гл. спец.	Вайнберг				Труба ПВД 110Т техническая ГОСТ 18599-83	Госстрой СССР Сантехпроект г. Москва		
Н. контр.	Смолянская			09.87				
Утв.	Спивак							

Инв. N° подл. | Подп. и дата | Взам. инв. N° | Инв. N° дубл. | Подп. и дата

Копировал: Тихонова формат: А4

А24В046.055

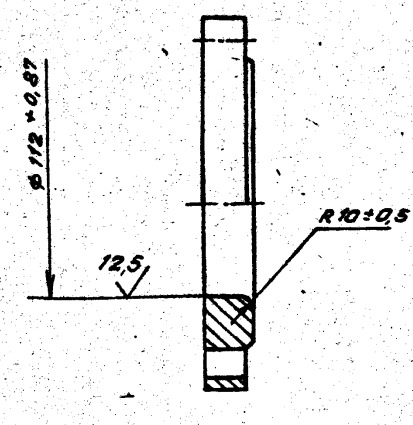

Изм.	Лист	N° докум.	Подп.	Дата	А 24 В046.055		
Разраб.	Волобуева				Фланец	Лит.	Масса	Масшт.
Пров.	Лейтес					И	2,04	1:2
Рук. гр.	Мерзлякова					Лист	Листов 1	
Гл. спец.	Вайнберг				Заготовка Фланец 1-80-10 ВСт. 3 ГОСТ 12820-80	Госстрой СССР Сантехпроект г. Москва		
Н. контр.	Смолянская			09.87				
Утв.	Спивак							

Инв. N° подл. | Подп. и дата | Взам. инв. N° | Инв. N° дубл. | Подп. и дата

Копировал: Тихонова формат: А4

А24В046.054

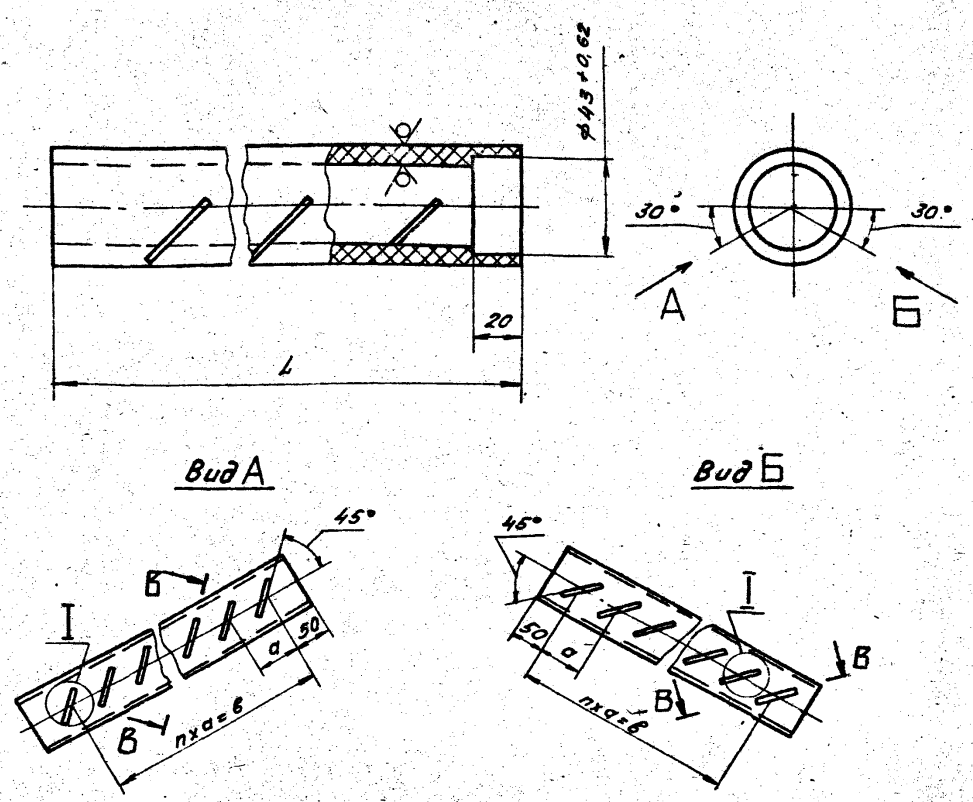

Обозначение	Размеры, мм			n, шт.	Масса, кг
	L	a	в		
А24В046.054	400	28	280	10	0,267
-01	510		392	14	0,34
-02	590		476	17	0,4
-03	640		532	19	0,43
-04	690		560	20	0,455
-05	700		588	21	0,47
-06	700	40	600	15	0,476
-07	690		560	14	0,463
-08	640		520	13	0,436
-09	590		480	12	0,402
-10	510		400	10	0,347
-11	400		280	7	0,272

Неуказанные предельные отклонения размеров: $\pm\frac{t_2}{2}$

В-В повернуто
M1:1

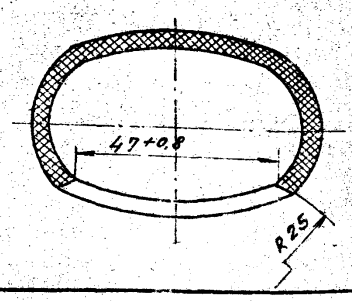

I повернуто
M10:1

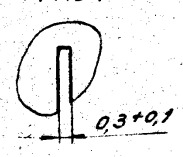

Изм.	Лист	N° докум.	Подп.	Дата	А 24 В046.054		
Разраб.	Волобуева				Форсунка	Лит.	Масса	Масшт.
Пров.	Лейтес					И	см. табл.	–
Рук. гр.	Мерзлякова					Лист	Листов 1	
Гл. спец.	Вайнберг				Труба ПВД 50Т техническая ГОСТ 18599-83	Госстрой СССР Сантехпроект г. Москва		
Н. контр.	Смолянская			09.87				
Утв.	Спивак							

Выпуск 4-1 Серия 5.903-10

Инв. N° подл. | Подп. и дата | Взам. инв. N° | Инв. N° дубл. | Подп. и дата

23056-07 23 Копировал: Тихонова формат: А3

Формат	Зона	Поз.	Обозначение	Наименование	Кол.	Примечание
				Документация		
А4			А24 8046. 180 СБ	Сборочный чертеж		
				Стандартные изделия		
				Фланец 1-80-1080ст.3 ГОСТ 12820-80	1	
				Переменные данные для исполнений:		
				А24 8046. 180		
				Детали		
Б4		2	А24 8046. 058	Труба		
				Труба $\frac{89\times2,8\ ГОСТ\ 10704-76}{Д\ ГОСТ\ 10705-80}$		
				L = 150 - 1,0	1	0,88кг
				А24 8046. 180-01		
				Детали		
Б4		2	А24 8046. 059	Труба		
				Труба $\frac{89\times2,8\ ГОСТ\ 10704-76}{Д\ ГОСТ\ 10705-80}$		
				L = 852 - 1,4	1	2,1кг

Изм.	Лист	№ докум.	Подп.	Дата
Разраб.	Елисеева			
Пров.	Лейтес			
Рук. гр.	Мерзлякова			
Н. контр.	Смоляненко			09.87
Утв.	Сливак			

А 24 8046. 180

Патрубок

Лит.	Лист	Листов
И		1

Госстрой СССР Сантехпроект г. Москва

Копировал:

Формат: А4

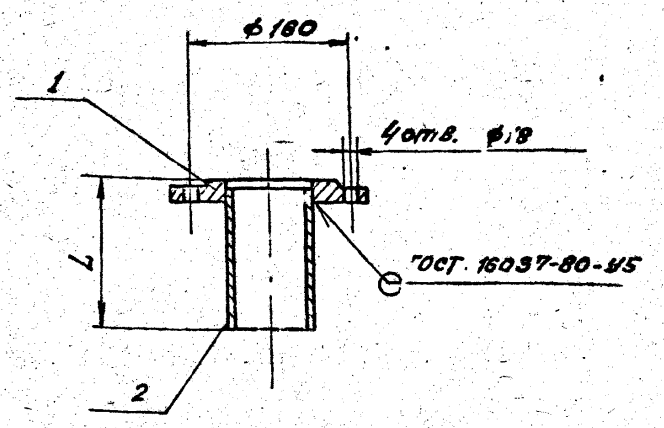

Обозначение	L*	Масса, кг
А24 8046. 180	153	4,1
-01	365	5,3

Размеры для справок

Инв. № подл. | Подп. и дата | Взам. инв. № | Инв. № дубл. | Подп. и дата

А 24 8046. 180СБ

Изм.	Лист	№ докум.	Подп.	Дата
Разраб.	Елисеева			
Пров.	Лейтес			
Рук. гр.	Мерзлякова			
Гл. спец.	Войнберг			
Н. контр.	Смоляненко			09.87
Утв.	Сливак			

Патрубок

Лит.	Масса	Масштаб
И	см. табл.	—
Лист	Листов 1	

Госстрой СССР Сантехпроект г. Москва

Копировал: Тихонова

Формат: А4

Формат	Зона	Поз.	Обозначение	Наименование	Кол.	Примечание
				Документация		
А4			А24 8046. 190 СБ	Сборочный чертёж		
				Детали		
Б4		1	А24 8046.061	Труба		
				Труба $\frac{108\times2,8\ ГОСТ\ 10704-76}{Д\ ГОСТ\ 10705-80}$		
				L = 150 - 1,0	1	10,8кг
				Стандартные изделия		
		2		Фланец 1-100-10 ВСт.3 ГОСТ 12820-80	1	

Изм.	Лист	№ докум.	Подп.	Дата
Разраб.	Елисеева			
Пров.	Лейтес			
Рук. гр.	Мерзлякова			
Н. контр.	Смоляненко			09.87
Утв.	Сливак			

А 24 8046. 190

Патрубок

Лит.	Лист	Листов
И		1

Госстрой СССР Сантехпроект г. Москва

Копировал: Тихонова

Формат: А4

А24 8046 190СБ

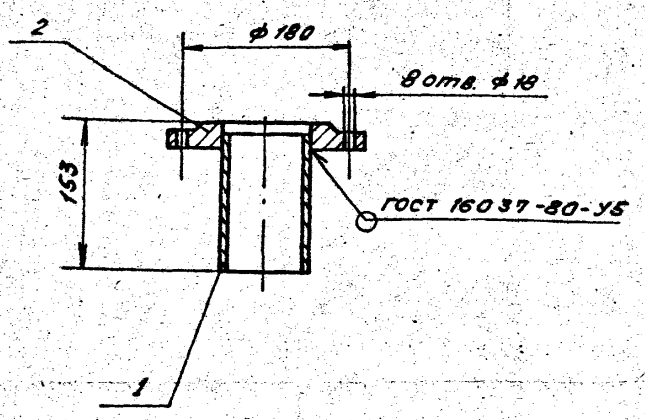

Размеры для справок

Инв. № подл. | Подп. и дата | Взам. инв. № | Инв. № дубл. | Подп. и дата

А 24. 046. 190СБ

Изм.	Лист	№ докум.	Подп.	Дата
Разраб.	Елисеева			
Пров.	Лейтес			
Рук. гр.	Мерзлякова			
Гл. спец.	Войнберг			
Н. контр.	Смоляненко			09.87
Утв.	Сливак			

Патрубок

Лит.	Масса	Масштаб
И	14,9	1:5
Лист	Листов 1	

Госстрой СССР Сантехпроект г. Москва

Копировал: Тихонова

Вид А повернуто

М 1:10

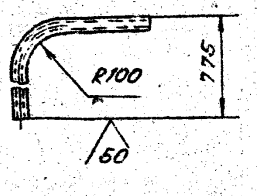

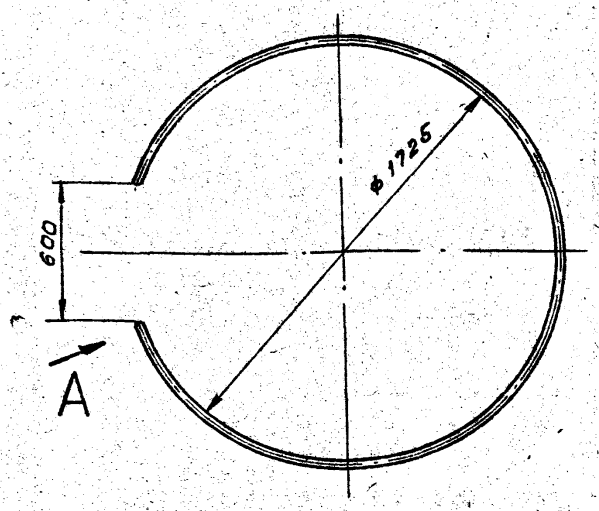

Неуказанные предельные отклонения размеров $\pm \frac{t_2}{2}$

Изм.	Лист	N докум.	Подп.	Дата
Разраб.		Лейтес		
Пров.		Мерзлякова		
Рук. гр.		Мерзлякова		
Гл. спец.		Вайнберг		
Н. контр.		Смолянская		09.87
Утв.		Спивак		

А 24 В 046.063

Поручень

Труба 25х2,8 ГОСТ 9262-75

Лит.	Масса	Масшт.
И	10,4	1:20
Лист	Листов 1	

Госстрой СССР Сантехпроект г. Москва

Формат: А4

Инв. N подл. | Подп. и дата | Взам. инв. N | Инв. N дубл. | Подп. и дата

Формат	Зона	Поз.	Обозначение	Наименование	Кол.	Примечание
				Документация		
А3			А 24 В 046. 200 СБ	Сборочный чертеж		
				Детали		
А4		1	А 24 В 046. 063	Поручень	1	
А4		2	А 24 В 046. 064	Стойка	15	
Б4		3	А 24 В 046. 065	Полоса ограждительная		
				Лист $\frac{\text{С2 ГОСТ 19903-74}}{\text{4-Г-В Ст.3 ГОСТ 16523-70}}$		
				120-0,37 х 4650-В	1	8,8 кг

Изм.	Лист	N докум.	Подп.	Дата
Разраб.		Лейтес		
Пров.		Мерзлякова		
Рук. гр.		Мерзлякова		
Н. контр.		Смолянская		09.87
Утв.		Спивак		

А 24 В 046. 200

Ограждение

Лит.	Лист	Листов
И		1

Госстрой СССР Сантехпроект г. Москва

Копировал: Тихонова

Формат: А4

4.1 Серия 3.903-10 Выпуск

Инв. N подл. | Подп. и дата | Взам. инв. N | Инв. N дубл. | Подп. и дата

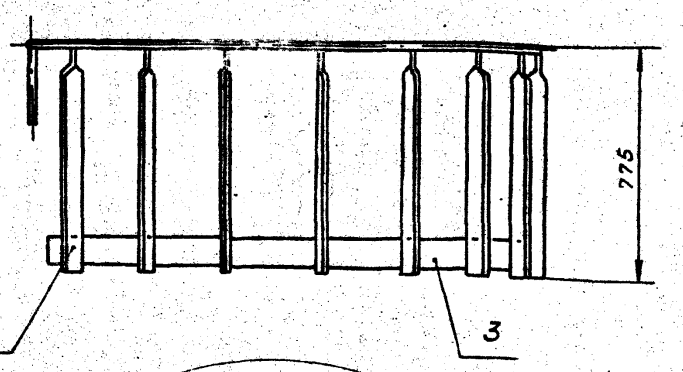

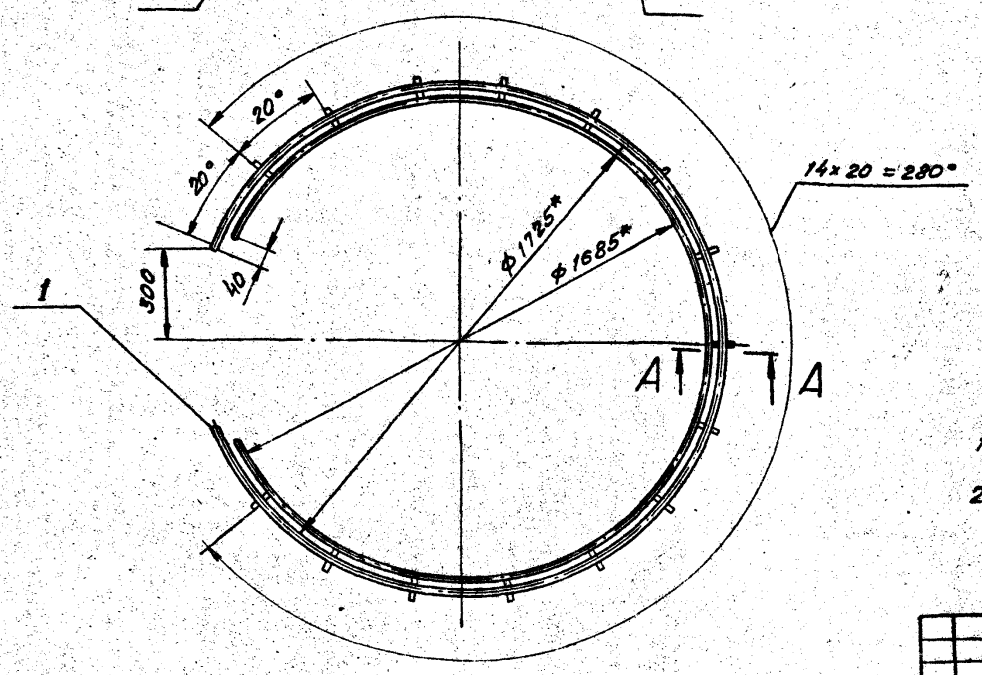

А-А

М 1:5

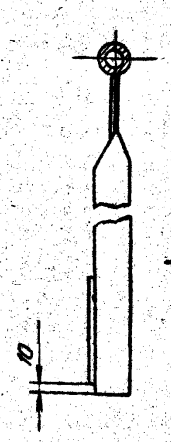

Вид Б

М 1:5

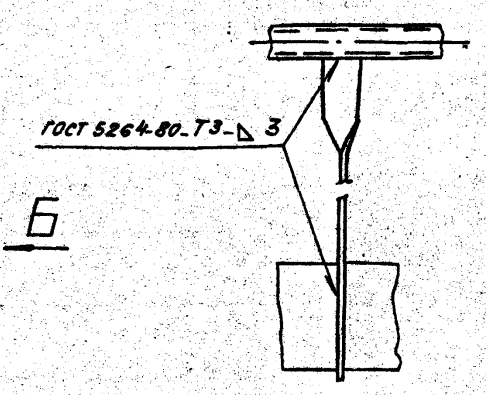

1. * Размеры для справок.
2. $\pm \frac{t_2}{2}$

Изм.	Лист	N докум.	Подп.	Дата
Разраб.		Лейтес		
Пров.		Мерзлякова		
Рук. гр.		Мерзлякова		
Гл. спец.		Вайнберг		
Н. контр.		Смолянская		09.87
Утв.		Спивак		

А 248 046. 200 СБ

Ограждение

Лит.	Масса	Масшт.
И	40,2	1:15
Лист	Листов 1	

Госстрой СССР Сантехпроект г. Москва

23056-07 (25) Формат: А3

gost.e-ecolog.ru