ТИПОВАЯ ДОКУМЕНТАЦИЯ НА КОНСТРУКЦИИ ИЗДЕЛИЯ И УЗЛЫ ЗДАНИЙ И СООРУЖЕНИЙ

СЕРИЯ 5.903-10

БЛОКИ ВСПОМОГАТЕЛЬНОГО ОБОРУДОВАНИЯ СТАНЦИЙ ВОДОПОДГОТОВКИ КОТЕЛЬНЫХ УСТАНОВОК

ВЫПУСК 1-1

БЛОКИ НАТРИЙ КАТИОНИТНЫХ ФИЛЬТРОВ

АЛЬБОМ 1

БЛОКИ НАТРИЙ КАТИОНИТНЫХ ФИЛЬТРОВ ДИАМЕТРОМ 1000мм

РАБОЧИЕ ЧЕРТЕЖИ

РАЗРАБОТАНЫ
ГПИ САНТЕХПРОЕКТ
ГОССТРОЯ СССР

Главный инженер института — Ю.И.Шиллер
Главный инженер проекта — Н.И. Тарских

УТВЕРЖДЕНЫ ММСС СССР
ПРОТОКОЛОМ ОТ 10 ДЕКАБРЯ 1987г.
ВВЕДЕНЫ В ДЕЙСТВИЕ ИНСТИТУТОМ ГИПРОТЕХМОНТАЖ
ПРИКАЗОМ ОТ 30 декабря 1987г.
№ 99

© ЦИТП Госстроя СССР, 1988

gost.e-ecolog.ru

Госстрой СССР
Тбилисский филиал
ЦИТП
Типовой проект /серия/
№ 5-903-10 в1-1 а1
Заказ № 1906
Цена 3 руб. 34 коп.
Тираж 4400
Дата "12" 6 198[illegible]г.

Содержание

Обозначение	Наименование	Стр.
	Содержание	2
А24В052.000СТ	Блок натрий-катионитных фильтров БФ NaI-1000х3-1 Технологическая схема	3
А24В052.000	Блок натрий-катионитных фильтров БФ NaI-1000х3-1	3; 6
А24В052.000СБ	Блок натрий-катионитных фильтров БФ NaI-1000х3-1	4; 5
А24В052.030 А24В052.040	Трубопровод Трубопровод	6
А24В052.030СБ А24В052.040СБ А24В052.080СБ	Трубопровод Трубопровод Трубопровод	7
А24В052.090	Трубопровод	8; 9
А24В052.100	Трубопровод	9; 10
А24В052.110	Трубопровод	10
А24В052.020СБ А24В052.100СБ	Трубопровод Трубопровод	11
А24В052.110СБ А24В052.120 А24В052.120СБ А24В052.144	Трубопровод Трубопровод Трубопровод Трубопровод	12
А24В052.080	Трубопровод	13
А24В052.130	Рама	13; 14
А24В052.152 А24В052.177 А24В052.178	Косынка Уголок Уголок	14
А24В052.130СБ	Рама	15; 16
А24В053.000СТ	Блок натрий-катионитных фильтров БФ NaI-1000х2-1 Технологическая схема	17
А24В053.000	Блок натрий-катионитных фильтров БФ NaI-1000х2-1	17; 20
А24В053.000СБ	Блок натрий-катионитных фильтров БФ NaI-1000х2-1	18; 19
А24В053.010	Рама	20; 24
А24В053.010СБ	Рама	21; 22
А24В054.000СТ	Блок натрий-катионитных фильтров БФ NaI-1000х3-2 Технологическая схема	23
А24В054.000	Блок натрий-катионитных фильтров БФ NaI-1000х3-2	23; 24
А24В054.010 А24В054.010СБ	Трубопровод Трубопровод	24
А24В054.000СБ	Блок натрий-катионитных фильтров БФ NaI-1000х3-2	25; 26
А24В054.020	Рама	27
А24В054.020СБ	Рама	28; 29
А24В055.000СТ	Блок натрий-катионитных фильтров БФ NaI-1000х2-2 Технологическая схема	30
А24В055.000	Блок натрий-катионитных фильтров БФ NaI-1000х2-2	30; 33
А24В055.000СБ	Блок натрий-катионитных фильтров БФ NaI-1000х2-2	31; 32
А24В055.010	Рама	33
А24В055.010СБ	Рама	34; 35
А24В056.000СТ	Блок натрий-катионитных фильтров БФ NaII-1000х2-1 Технологическая схема	36
А24В056.000	Блок натрий-катионитных фильтров БФ NaII-1000х2-1	36; 27
А24В056.000СБ	Блок натрий-катионитных фильтров БФ NaII-1000х2-1	37; 38
А24В056.010 А24В056.010СБ	Трубопровод Трубопровод	39
А24В056.030	Рама	39; 40
А24В056.020 А24В056.020СБ	Трубопровод Трубопровод	40
А24В056.030СБ	Рама	41, 42

Серия 5.903-10 Альбом 1.

Инв.№ подл. | Подп. и дата | Взам. инв.№ | Инв.№ дубл. | Подп. и дата

А24В052.000СТ

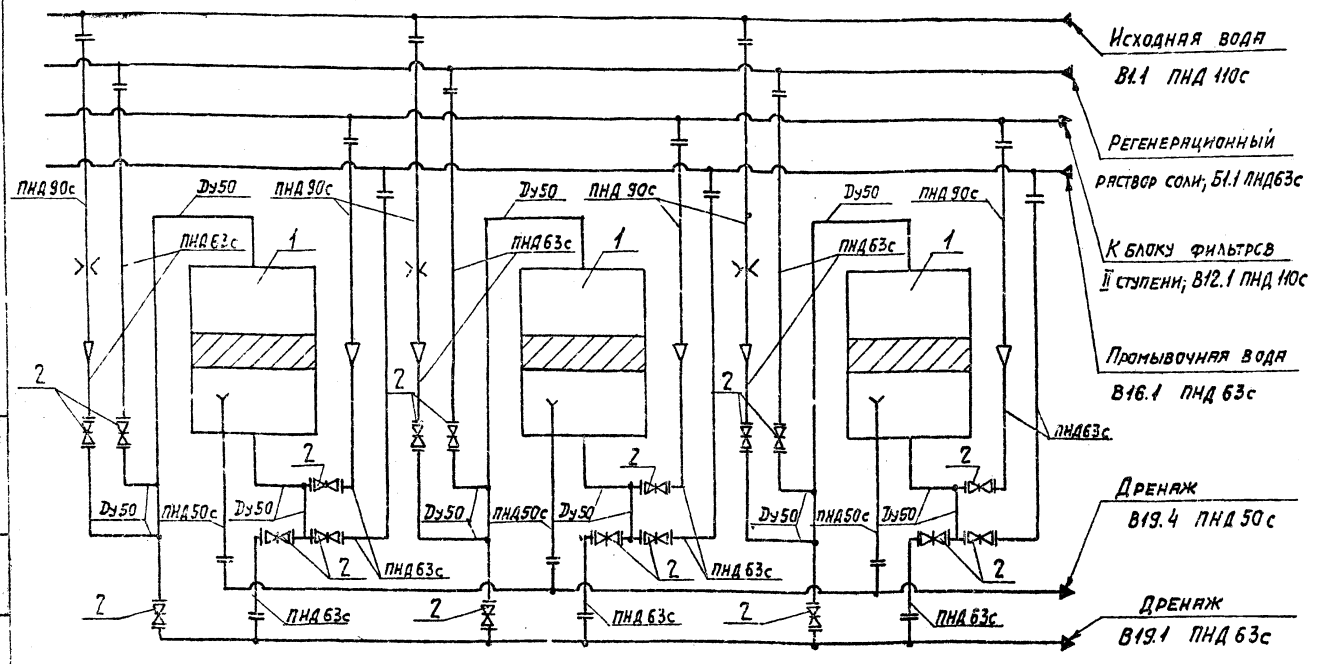

Поз.	Наименование	Кол.	Прим.
1	Фильтр ФИПа I-1,0-0,6 Na	3	
2	Задвижка 30ч 6 бр Ду50	18	Поставляются в комплекте с фильтром

Изм.	Лист	№докум.	Подп.	Дата	А24В052.000 СТ
Разраб.		Литвак			Блок натрий-катионитных фильтров БФ NaI-1000х3-1
Пров.		Грановский			Технологическая схема
Рук. гр.		Грановский			
Н. контр.		Рубинская			
Утв.		Спивак			

Лит.	Масса	Масштаб
И	–	–
Лист	Листов 1	

Госстрой СССР САНТЕХПРОЕКТ г. Москва

Копировал: Тужилкина Формат: А3

Выпуск 1-1 Альбом

Серия 3.903-10

Формат	Зона	Поз.	Обозначение	Наименование	Кол.	Примечание
				Документация		
А2			А24В052.000СБ	Сборочный чертеж		
А3			А24В052.000СТ	Технологическая схема		
			А24В052.000Д	Блоки натрий-катионитных фильтров		Альбом 4
				Технические требования		
				Сборочные единицы		
А4		1	А24В052.010	Установка дифманометра	3	Альбом 4
А4		2	А24В052.020	Распорка	2	
А4		3	А24В052.030	Трубопровод	3	
А4		4	А24В052.040	Трубопровод	3	
А4		5	А24В052.050	Трубопровод	2	Альбом 4
А4		6	А24В052.060	Трубопровод	2	
		7	-04	Трубопровод	1	
А4		8	А24В052.070	Трубопровод	1	
А4		9	А24В052.080	Трубопровод	1	
		10	-01	Трубопровод	1	
		11	-02	Трубопровод	1	
А4		12	А24В052.090	Трубопровод	1	
		13	-01	Трубопровод	1	
		14	-02	Трубопровод	1	
А4		15	А24В052.100	Трубопровод	1	
		16	-01	Трубопровод	1	
		17	-02	Трубопровод	1	
А4		18	А24В052.110	Трубопровод	3	

Изм.	Лист	№докум.	Подп.	Дата	А24В052.000
Разраб.		Рубинская			Блок натрий-катионитных фильтров БФ NaI-1000х3-1
Пров.		Литвак			
Рук. гр.		Грановский			
Н. контр.		Грановский			
Утв.		Спивак			

Лит.	Лист	Листов
И	1	2

Госстрой СССР САНТЕХПРОЕКТ г. Москва

Формат: А4

Формат	Зона	Поз.	Обозначение	Наименование	Кол.	Примечание
А4		19	А24В052.120	Трубопровод	1	
		20	-01	Трубопровод	1	
		21	-02	Трубопровод	1	
А4		22	А24В052.130	Рама	1	
				Детали		
А4		30	А24В052.001-01	Хомут	3	
А4		31	А24В052.002-01	Хомут	7	
		32	-02	Хомут	15	Альбом 4
		33	-03	Хомут	6	
		34	-04	Хомут	6	
				Прокладки		
				Паронит ПОН-Б ГОСТ 481-80		
Б4		35	А24В052.003	$\phi 88-1{,}2 \times \phi 50^{+0{,}74}$	3	0,002 кг
Б4		36	А24В052.004	$\phi 128-0{,}81 \times \phi 80^{+0{,}74}$	12	0,003 кг
Б4		37	А24В052.005	$\phi 102-1{,}15 \times \phi 60^{+0{,}74}$	36	0,004 кг
Б4		38	А24В052.006	$\phi 90-1{,}15 \times \phi 60^{+0{,}74}$	9	0,005 кг
				Стандартные изделия		
				Болты ГОСТ 7798-70		
		40		М6х20.36	3	
		41		М8х20.36	56	
		42		М10х35.36	24	
		43		М12х60.36	36	
		44		М16х30.36	18	
		45		М16х75.36	192	

Изм.	Лист	№докум.	Подп.	Дата	А24В052.000

Лист 2

23056-01 4 Копировал: Тужилкина Формат: А4

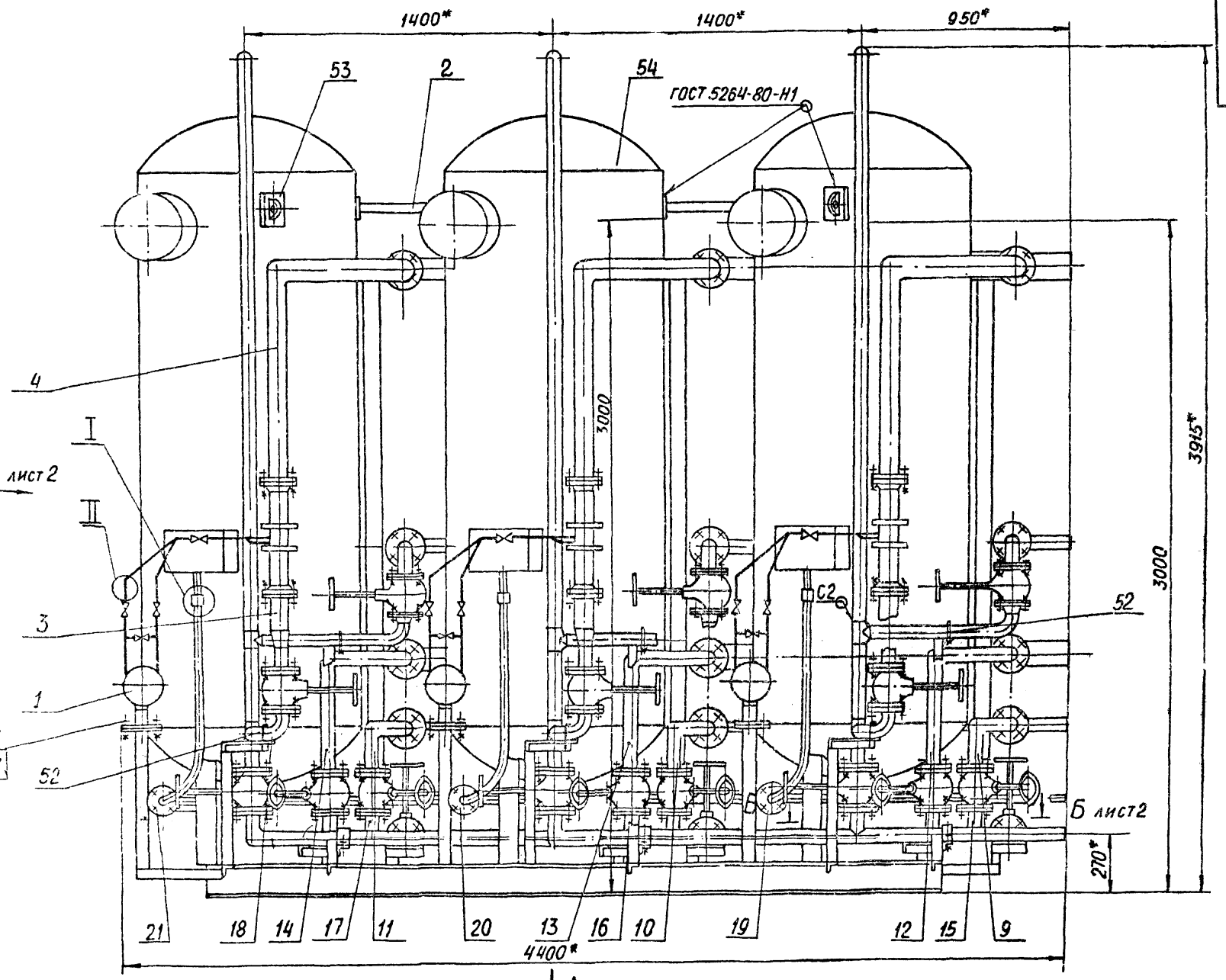

1* РАЗМЕРЫ ДЛЯ СПРАВОК

2. $\pm \frac{t2}{2}$

3. НЕУКАЗАННЫЕ СВАРНЫЕ ШВЫ ПО ГОСТ 16037-80

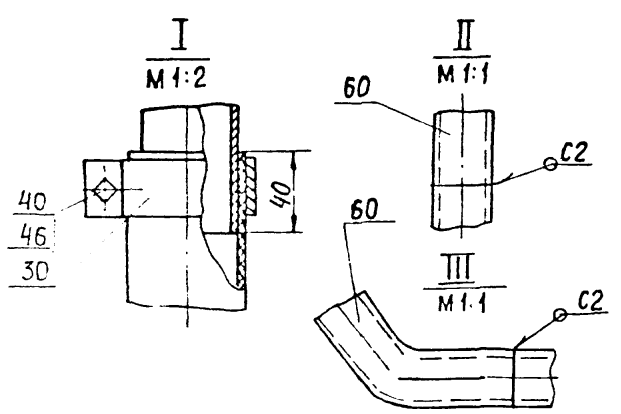

					А24В052.000СБ		
Изм.	Лист	№ докум.	Подп.	Дата	Блок натрий-катионитных фильтров 3ФНаI-1000×3-1	Лит	Масса / Масштаб
Разраб.		Рубинский				И	3855 / 1:15
Пров.		Литвак				Лист 1	Листов 2
Рук. гр.		Грановский				ГОССТРОЙ СССР САНТЕХПРОЕКТ г. МОСКВА	
Н. контр.		Фрадкин					
Утв.		Спивак					

Выпуск 1-1
Альбом 1

Вид А лист 1

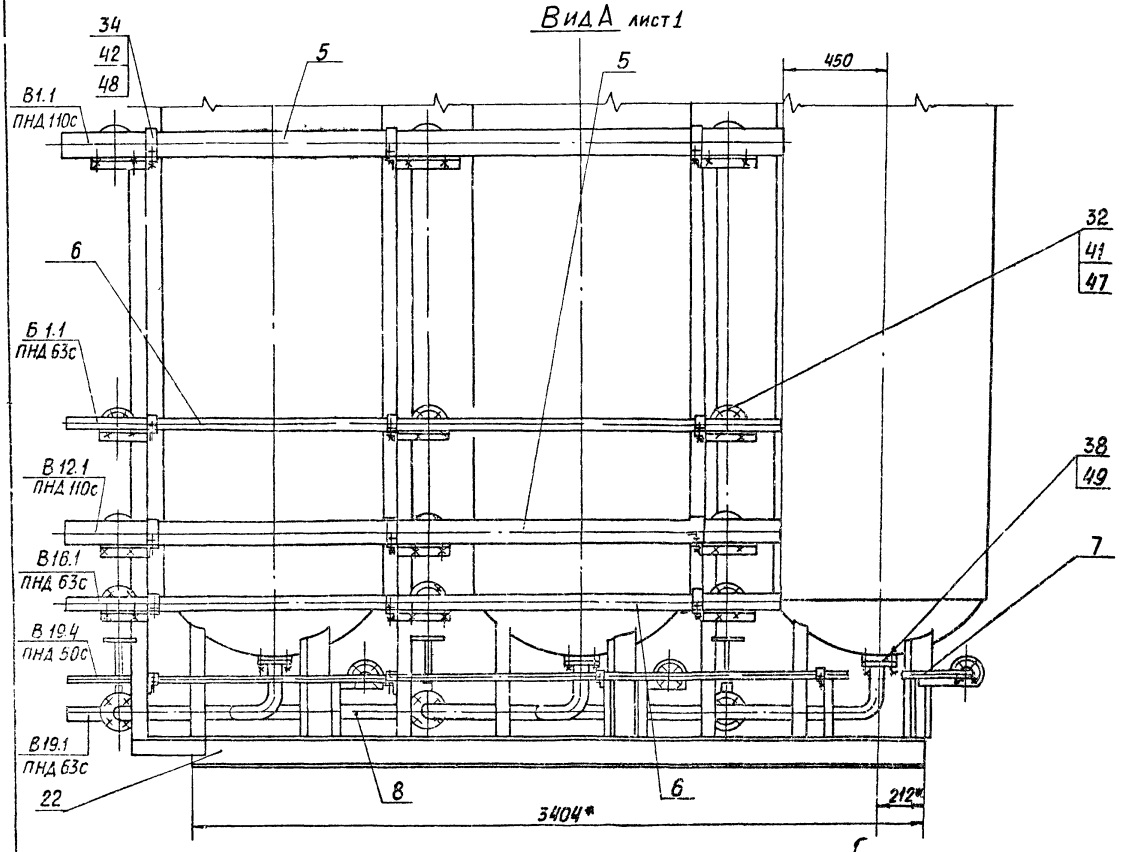

Б-Б лист 1

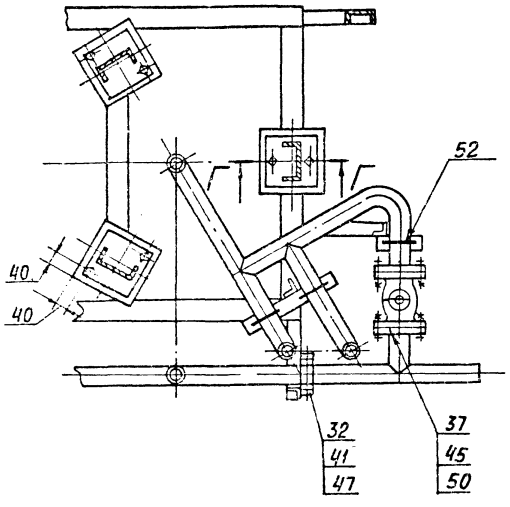

Г-Г

М 1:2

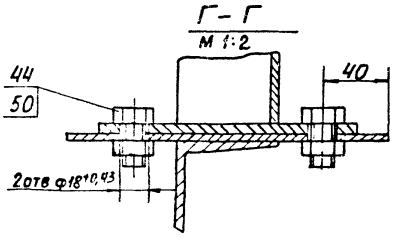

Вид В лист 1

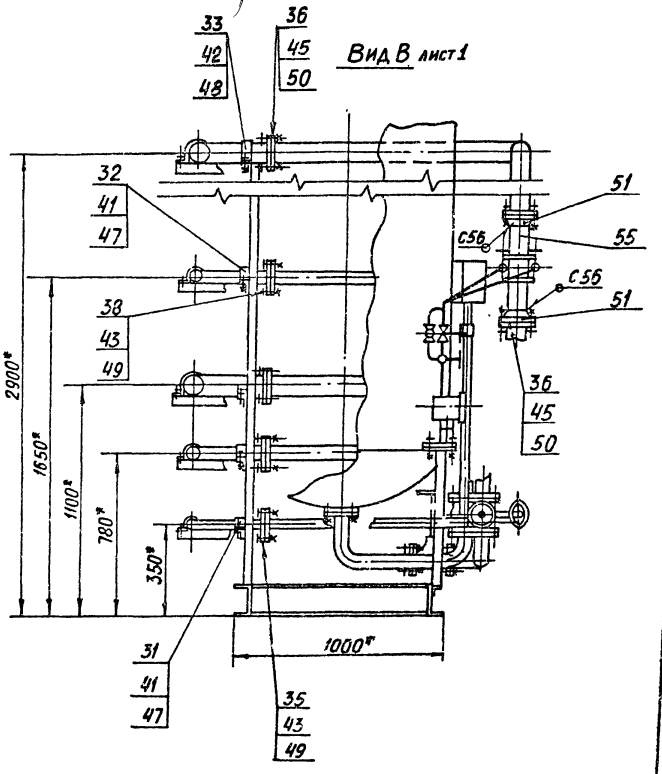

Серия 5.903-10 Выпуск 1-1 Альбом 1

Инв. № подл.	Подп. и дата	Взам. инв. №	Инв. № дубл.	Подп. и дата

Формат	Зона	Поз	Обозначение	Наименование	Кол	Примечание
				Документация		
А4			А24В052.030 СБ	Сборочный чертеж		
				Детали		
А4		1	А24В052.031-01	Фланец	1	Альбом 4
		2	-02	Фланец	1	4
		3	А24В052.032	Труба ПНД 63С техническая ГОСТ18599-83 L=94,0	1	0,064 кг
Б4		4	А24В052.033	Труба ПНД 90С техническая ГОСТ18599-83 L=147,0	1	0,204 кг
А4		5	А24В052.043	Втулка под фланец	1	Альбом 4
				Стандартные изделия		
		6		Втулка под фланец ПНП 63С ОСТ6-5-367-74	1	
		7		Переход ПНП 90С-х 63С ОСТ6-5-367-74	1	
		-		Фланец 1-80-6 ГОСТ12820-80 (Заготовка для А24В052.031-01)		
		-		Фланец 1-50-10 ГОСТ12820-80 (Заготовка для А24В052.031-02)		
		-		Втулка под фланец ПНП 90С (Заготовка для А24В052.043)		

Инв. № подл. | Подп. и дата | Взам. инв. № | Инв. № дубл. | Подп. и дата

Изм.	Лист	№ докум.	Подп.	Дата
Разраб.		Липольская		
Пров.		Литвак		
Рук. гр.		Грановская		
Н. контр.		Калинская		
Утв.		Спивак		

А24В052.030

Трубопровод

Лит.	Лист	Листов
И		1

Госстрой СССР САНТЕХПРОЕКТ г. Москва

Копировал: Кульбакина Формат А4

Формат	Зона	Поз.	Обозначение	Наименование	Кол.	Примечание
				Гайки ГОСТ5915-70		
		46		М6.4	3	
		47		М8.4	52	
		48		М10.4	24	
		49		М12.4	36	
		50		М16.4,2	210	
		51		Фланец 1-80-6 ГОСТ12821-80	6	
		52		Опора ОПБ-2-57 ГОСТ14911-82	15	
		53		Ушко 3-2-1-500В Ст3 сп5 ГОСТ13716-73	4	
		54		Фильтр ФИПаI-1.0-0,6 На ОСТ108.030.10-84	3	
		55		Соединение фланцевое В0-0,6 03 ОСТ34-42-490-80	3	
				Материалы		
		60		Труба 14х2 ГОСТ8734-75 Д ГОСТ8733-74	12	м

Инв. № подл. | Подп. и дата | Взам. инв. № | Инв. № дубл. | Подп. и дата

Изм.	Лист	№ докум.	Подп.	Дата

А24В052.000

Лист 3

Копировал: Кульбакина Формат А4

Выпуск 1-1
Альбом 1
Серия 5.903-10

Формат	Зона	Поз	Обозначение	Наименование	Кол	Примечание
				Документация		
А3			А24В052.040 СБ	Сборочный чертеж		
				Детали		
А4		1	А24В052.031-01	Фланец	2	Альбом 4
Б4		2	А24В052.041	Труба ПНД 90С техническая ГОСТ18599-83 L=470-1,5	1	0,65 кг
Б4		3	А24В052.042	Труба ПНД 90С техническая ГОСТ18599-83 L=1107-2,6	1	1,54 кг
А4		4	А24В052.043	Втулка под фланец	2	Альбом 4
				Стандартные изделия		
		5		Угольник ПНП 90С ОСТ6-5-367-74	2	
		-		Втулка под фланец ПНП 90С (Заготовка для А24В052.043)		
		-		Фланец 1-80-6 ГОСТ12820-80 (Заготовка для А24В052.031-01)		

Инв. № подл. | Подп. и дата | Взам. инв. № | Инв. № дубл. | Подп. и дата

Изм.	Лист	№ докум.	Подп.	Дата
Разраб.		Липольская		
Пров.		Литвак		
Рук. гр.		Грановская		
Н. контр.		Калинская		
Утв.		Спивак		

А24В052.040

Трубопровод

Лит.	Лист	Листов
И	1	2

Госстрой СССР САНТЕХПРОЕКТ г. Москва

Копировал: Кульбакина Формат А4

Формат	Зона	Поз	Обозначение	Наименование	Кол.	Примечание
				Переменные данные для исполнений:		
				А24В052.040 Детали		-
Б4		6	А24В052.044	Труба ПНД 90С техническая ГОСТ18599-83 L=909-2,3	1	1,26 кг
				А24В052.040-01 Детали		
Б4		6	А24В052.045	Труба ПНД 90С техническая ГОСТ18599-83 L=399-2,0	1	0,415 кг

Инв. № подл. | Подп. и дата | Взам. инв. № | Инв. № дубл. | Подп. и дата

Изм.	Лист	№ докум.	Подп.	Дата

А24В052.040

Лист 2

Копировал: Кульбакина Формат А4

А24В052.030СБ

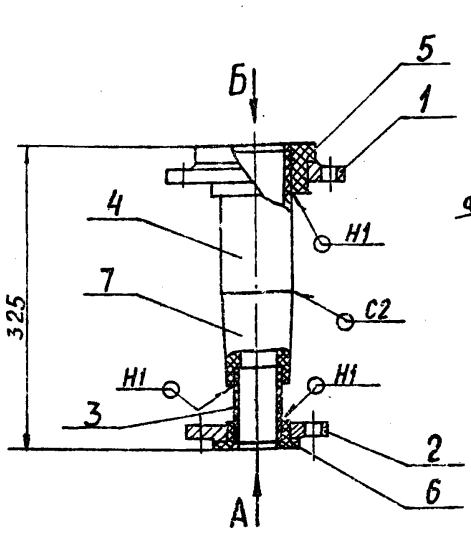

Вид Б

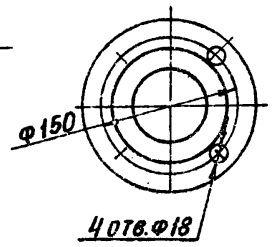

Вид А

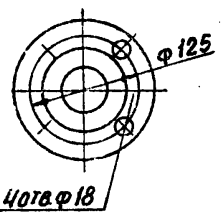

1. Размеры для справок
2. Сварные швы по ГОСТ 16310-80

Изм.	Лист	№ докум.	Подп.	Дата
Разраб.		Ямпольская		
Пров.		Литвак		
Рук. гр.		Грановский		
Н. контр.		Рувинская		11.87
Утв.		Спивак		

А24В052.030СБ

Трубопровод

Лит.	Масса	Масштаб
И	5,3	1:5

Лист | Листов 1

ГОССТРОЙ СССР САНТЕХПРОЕКТ г. Москва

Формат: А4

А24В052.080СБ

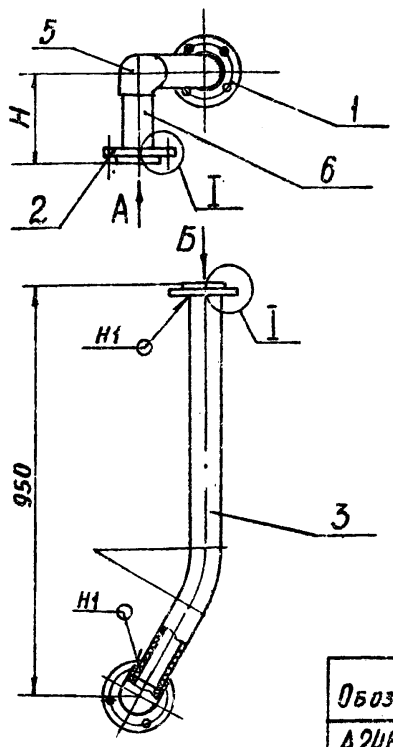

Вид А

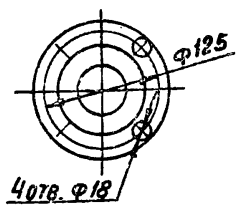

Вид Б

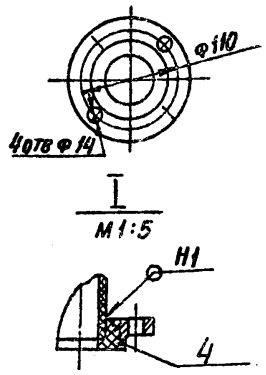

Обозначение	H, мм	Масса, кг
А24В052.080	205	4,2
-01	175	4,15
-02	145	4,1

1. Размеры для справок
2. Сварной шов по ГОСТ 16310-80

Изм.	Лист	№ докум.	Подп.	Дата
Разраб.		Ямпольская		
Пров.		Литвак		
Рук. гр.		Грановский		
Н. контр.		Рувинская		11.87
Утв.		Спивак		

А24В052.080СБ

Трубопровод

Лит.	Масса	Масштаб
И	см. табл.	—

Лист | Листов 1

ГОССТРОЙ СССР САНТЕХПРОЕКТ г. Москва

Формат: А4

А24В052.040СБ

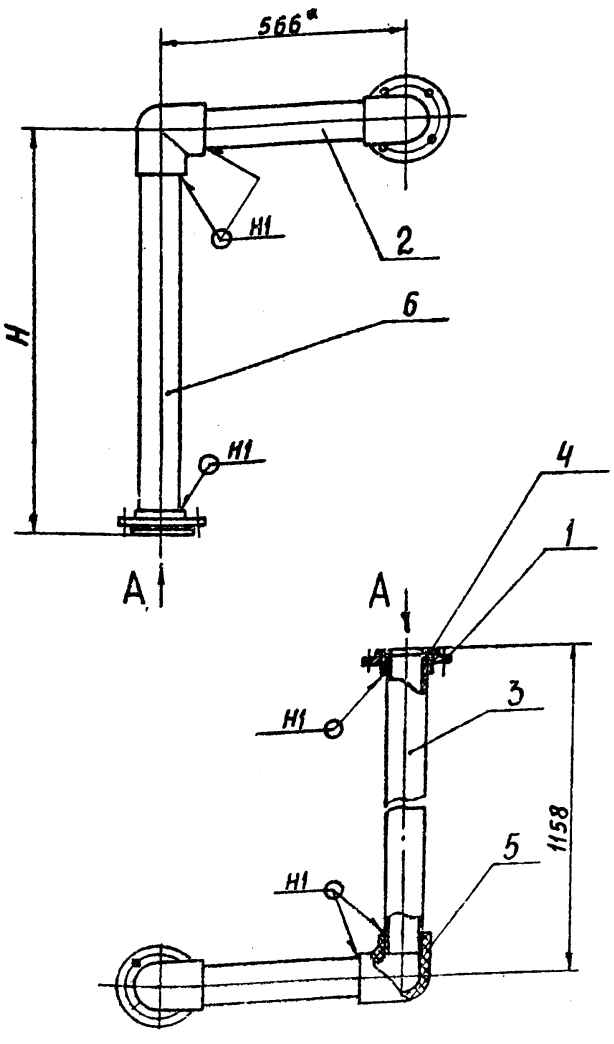

Вид А

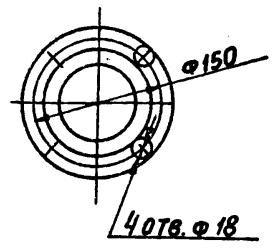

Обозначение	H, мм	Масса, кг
А24В052.040	960	10,3
-01	450	9,5

1. Размеры для справок
2. Сварной шов по ГОСТ 16310-80

Изм.	Лист	№ докум.	Подп.	Дата
Разраб.		Ямпольская		
Пров.		Литвак		
Рук. гр.		Грановский		
Н. контр.		Рувинская		11.87
Утв.		Спивак		

А24В052.040СБ

Трубопровод

Лит.	Масса	Масштаб
И	см. табл.	—

Лист | Листов 1

ГОССТРОЙ СССР САНТЕХПРОЕКТ г. Москва

23056-01 В

Формат: А3

Выпуск 1-1
Альбом 1
Серия 5.903-10

Инв. № подл. | Подп. и дата | Взам. инв. № | Инв. № дубл. | Подп. и дата

Формат	Зона	Поз.	Обозначение	Наименование	Кол.	Примечание
				Документация		
А3			А24В052.090 СБ	Сборочный чертеж		
				Детали		
А4		1	А24В052.031-01	Фланец	1	Альбом 4
				Стандартные изделия		
		–		Фланец 1-80-Б ГОСТ 12820-80 (Заготовка для А24В052.031-01)		
				Переменные данные для исполнений:		
				А24В052.090 Детали		
А4		2	А24В052.031-02	Фланец	1	Альбом 4
А4		3	А24В052.043	Втулка под фланец	1	
Б4		4	А24В052.107	Труба ПНД 90с техническая ГОСТ18599-83 L=200-1,0	1	0,27кг
Б4		5	А24В052.108	Труба ПНД 63с техническая ГОСТ18599-83 L=623-2,0	1	0,43кг

Инв.№ подл. | Подп. и дата | Взам.инв.№ | Инв.№ дубл. | Подп. и дата

Изм. Лист № докум. Подп. Дата

А24В052.090

Трубопровод

Разраб. Е. Украинская
Нач.отд. Литвак
Гл.спец. Трушевский
Н.контр. Рухлинская
Утв. Спивак

Лит. И | Лист 1 | Листов 5

Госстрой СССР САНТЕХПРОЕКТ г. Москва

Формат А4

Формат	Зона	Поз.	Обозначение	Наименование	Кол.	Примечание
Б4		6	А24В052.109	Труба ПНД 63с техническая ГОСТ18599-83 L=287-1,3	1	0,2кг
Б4		7	А24В052.111	Труба ПНД 63с техническая ГОСТ18599-83 L=486-1,5	1	0,33кг
				Стандартные изделия		
		8		Втулка под фланец ПНП 63с ОСТ6-5-367-74	1	
		9		Переход ПНП 90с×63с ОСТ6-5-367-74	1	
		10		Угольник ПНП 63с ОСТ6-5-367-63с	2	
		–		Фланец 1-50-10 ГОСТ12820-80 (Заготовка для А24В052.031-02)		
		–		Втулка под фланец ПНП 90с ОСТ6-5-367-74 (Заготовка для А24В052.043)		
				А24В052.090-01 Детали		
А4		2	А24В052.031-02	Фланец	1	Альбом 4
А4		3	А24В052.043	Втулка под фланец	1	

Инв.№ подл. | Подп. и дата | Взам.инв.№ | Инв.№ дубл. | Подп. и дата

Изм. Лист № докум. Подп. Дата

А24В052.090

Лист 2

Формат А4

Выпуск 1-1 Альбом 1

Серия 5.903-10

Формат	Зона	Поз.	Обозначение	Наименование	Кол	Примечание
Б4		4	А24В052.112	Труба ПНД 90с техническая ГОСТ18599-83 L=200-1,0	1	0,27кг
Б4		5	А24В052.113	Труба ПНД 63с техническая ГОСТ18599-83 L=623-2,0	1	0,43кг
Б4		6	А24В052.114	Труба ПНД 63с техническая ГОСТ18599-83 L=287-1,3	1	0,2кг
Б4		7	А24В052.115	Труба ПНД 63с техническая ГОСТ18599-83 L=456-1,5	1	0,32кг
				Стандартные изделия		
		8		Втулка под фланец ПНП 63с ОСТ6-5-367-74	1	
		9		Переход ПНП 90с×63с ОСТ6-5-367-74	1	
		10		Угольник ПНП 63с ОСТ6-5-367-74	2	
		–		Фланец 1-50-10 ГОСТ 12820-80 (Заготовка для А24В052.031-02)		
		–		Втулка под фланец ПНП 90с ОСТ6-5-367-74 (Заготовка для А24В052.043)		

Инв.№ подл. | Подп. и дата | Взам.инв.№ | Инв.№ дубл. | Подп. и дата

Изм. Лист № докум. Подп. Дата

А24В052 090

Лист 3

Формат А4

Формат	Зона	Поз.	Обозначение	Наименование	Кол	Примечание
				А24В052.090-02 Детали		
А4		2	А24В052.031-02	Фланец	1	Альбом 4
А4		3	А24В052.043	Втулка под фланец	1	
Б4		4	А24В052.107	Труба ПНД 90с техническая ГОСТ18593-83 L=200-1,0	1	0,47кг
Б4		5	А24В052.108	Труба ПНД 63с техническая ГОСТ18599-83 L=623-2,0	1	0,72кг
Б4		6	А24В052.109	Труба ПНД 63с техническая ГОСТ18599-83 L=287-1,3	1	0,33кг
Б4		7	А24В052.116	Труба ПНД 63с техническая ГОСТ18599-83 L=426-1,5	1	0,49кг
				Стандартные изделия		
		8		Втулка под фланец ПНП 63с ОСТ6-5-367-74	1	
		9		Переход ПНП 90с×63с ОСТ6-5-367-74	1	
		10		Угольник ПНП 63с ОСТ6-5-367-74	2	
		–		Фланец 1-50-10 ГОСТ12820-80 (Заготовка для А24В052.031-02)		

Инв.№ подл. | Подп. и дата | Взам.инв.№ | Инв.№ дубл. | Подп. и дата

Изм. Лист № докум. Подп. Дата

А24В052.090

Лист 4

Формат А4

Формат	Зона	Поз.	Обозначение	Наименование	Кол.	Примечание
		—		Втулка под фланец ПНП 90с ОСТ6-5-367-74 (Заготовка для А24В052.043)		
				А24В052.090-03		
				Детали		
А4		2	А24В052.031-03	Фланец	1	Альбом
А4		3	А24В052.043	Втулка под фланец	2	4
Б4		4	А24В052.117	Труба ПНД 90с техническая ГОСТ18599-83 L=899-2,3	1	1,25 кг
Б4		6	А24В052.118	Труба ПНД 90с техническая ГОСТ18599-83 L=259-1,3	1	0,36 кг
Б4		7	А24В052.119	Труба ПНД 90с техническая ГОСТ18599-83 L=394-1,4	1	0,54 кг
				Стандартные изделия		
		10		Угольник ПНП 90с ОСТ6-5-367-74	2	
		—		Фланец 1-80-10 ГОСТ12820-80 (Заготовка для А24В052.031-03)		

Подп. и дата | Инв. № дубл. | Взам. инв. № | Подп. и дата | Инв. № подл.

Изм. | Лист | № докум. | Подп. | Дата

А24В052.090 — Лист 5

Формат А4

Формат	Зона	Поз.	Обозначение	Наименование	Кол.	Примечание
				Втулка под фланец ПНП 90с ОСТ6-5-367-74 (Заготовка для А24В052.043)		
				А24В052.090-04		
				Детали		
А4		2	А24В052.031-03	Фланец	1	
А4		3	А24В052.043	Втулка под фланец	2	
Б4		4	А24В052.117	Труба ПНД 90с техническая ГОСТ18599-83 L=899-2,3	1	1,25 кг
Б4		6	А24В052.118	Труба ПНД 90с техническая ГОСТ18599-83 L=259-1,3	1	0,36 кг
Б4		7	А24В052.121	Труба ПНД 90с техническая ГОСТ18599-83 L=364-1,4	1	0,51 кг
				Стандартные изделия		
		10		Угольник ПНП 90с ОСТ6-5-367-74	2	
		—		Фланец 1-80-10 ГОСТ12820-80 (Заготовка для А24В052.031-03)		
		—		Втулка под фланец ПНП 90с ОСТ6-5-367-74 (Заготовка для А24В052.043)		

Подп. и дата | Инв. № дубл. | Взам. инв. № | Подп. и дата | Инв. № подл.

Изм. | Лист | № докум. | Подп. | Дата

А24В052.090 — Лист 6

Формат А4

Выпуск 1-1
Альбом 1

Серия 3.003-10

Формат	Зона	Поз.	Обозначение	Наименование	Кол.	Примечание
				Документация		
А4			А24В052.100 СБ	Сборочный чертеж		
				Детали		
				Труба		
				Труба 57×3 ГОСТ10704-76 / Д ГОСТ10705-80		
Б4		1	А24В052.125	L=228-1,0	1	0,91 кг
Б4		2	А24В052.126	L=152-1,0	1	0,61 кг
Б4		3	А24В052.127	L=280-1,0	1	1,1 кг
				Стандартные изделия		
		4		Отвод 60° 57×3 ГОСТ17375-83	2	
			Переменные данные	для исполнений		
				А24В052.100		
				Детали		
				Труба		
				Труба 57×3 ГОСТ10704-76 / Д ГОСТ10705-80		
Б4		5	А24В052.128	L=78-1	1	0,31 кг
Б4		6	А24В052.129	L=270-1	1	1,1 кг
Б4		7	А24В052.131	L=175-1	1	0,7 кг
Б4		8	А24В052.132	L=152-1	1	0,61 кг

Подп. и дата | Инв. № дубл. | Взам. инв. № | Подп. и дата | Инв. № подл.

Изм.	Лист	№ докум.	Подп.	Дата
Разраб.		Ямпольская		
Пров.		Литвак		
Рук. гр.		Грановский		
Н. контр.		Рубинская		XI-87
Утв.		Спивак		

А24В052.100

Трубопровод

Лит.	Лист	Листов
И	1	5

Госстрой СССР
САНТЕХПРОЕКТ
г. Москва

Формат А4

Формат	Зона	Поз.	Обозначение	Наименование	Кол.	Примечание
				Стандартные изделия		
		9		Отвод 90° 57×3 ГОСТ17375-83	3	
		10		Тройник 57×3 ГОСТ17376-83	2	
		11		Фланец 1-50-10 ГОСТ12820-80	2	
		12		Фланец 1-50-10 ГОСТ12821-80	2	
				А24В052.100-01		
				Детали		
				Труба		
				Труба 57×3 ГОСТ10704-76 / Д ГОСТ10705-80		
Б4		5	А24В052.128	L=78-1	1	0,31 кг
Б4		6	А24В052.129	L=270-1	1	1,1 кг
Б4		7	А24В052.131	L=175-1	1	0,7 кг
Б4		8	А24В052.133	L=122-1	1	0,49 кг
				Стандартные изделия		
		9		Отвод 90° 57×3 ГОСТ17375-83	3	
		10		Тройник 57×3 ГОСТ17376-83	2	
		11		Фланец 1-50-10 ГОСТ12820-80	2	
		12		Фланец 1-50-10 ГОСТ12821-80	2	

Подп. и дата | Инв. № дубл. | Взам. инв. № | Подп. и дата | Инв. № подл.

Изм. | Лист | № докум. | Подп. | Дата

А24В052.100 — Лист 2

23056-01 10

Формат А4

Формат	Зона	Поз.	Обозначение	Наименование	Кол.	Примечание
				А24В 052 100-02		
				Детали		
				Труба		
				Труба 57×3 ГОСТ10704-76 / Д ГОСТ10705-80		
Б4		5	А24В 052.128	L=78 -1	1	0,31 кг
Б4		6	А24В 052.129	L=270 -1	1	1,1 кг
Б4		7	А24В 052.131	L=175 -1	1	0,7 кг
Б4		8	А24В 052.134	L=92 -1	1	0,37 кг
				Стандартные изделия		
		9		Отвод 90° 57×3		
				ГОСТ17375-83	3	
		10		Тройник 57×3		
				ГОСТ17376-83	2	
		11		Фланец 1-50-10		
				ГОСТ12820-80	2	
		12		Фланец 1-50-10		
				ГОСТ12821-80	2	
				А24В 052.100-03		
				Детали		
Б4		5	А24В 052 135	Труба		
				Труба 57×3 ГОСТ10704-76 / Д ГОСТ10705-80		
				L=53-1,0	1	0,21 кг
Б4		6	А24В 052.136	Труба L=195-1,0		
				Труба 89×3 ГОСТ10704-76 / Д ГОСТ10705-80	1	1,24 кг

Изм. | Лист | № докум. | Подп. | Дата

А24В 052.100

Лист 3

Формат А4

Формат	Зона	Поз.	Обозначение	Наименование	Кол.	Примечание
				Труба		
				Труба 89×3 ГОСТ10704-76 / Д ГОСТ10705-80		
Б4		7	А24В 052.137	L=100-1,0	1	0,64 кг
Б4		8	А24В 052.138	L=107-1,0	1	0,3 кг
				Стандартные изделия		
		9		Отвод 90° 57×3		
				ГОСТ17375-83	1	
		13		Отвод 90° 89×3		
				ГОСТ17375-83	2	
		10		Тройник 57×3		
				ГОСТ17376-83	1	
		14		Тройник 89×3,5-57×3		
				ГОСТ17376-83	1	
		11		Фланец 1-50-10		
				ГОСТ12820-80	1	
		12		Фланец 1-50-10		
				ГОСТ12821-80	1	
		15		Фланец 1-80-10		
				ГОСТ12820-80	1	
		16		Фланец 1-80-10		
				ГОСТ12821-80	1	
				А24В 052.100-04		
				Детали		
Б4		5	А24В 052.135	Труба		
				Труба 57×3 ГОСТ10704-76 / Д ГОСТ10705-80		
				L=53-1,0	1	0,21 кг

Изм. | Лист | № докум. | Подп. | Дата

А24В 052.100

Лист 4

Формат А4

Выпуск 1-1
Альбом 1

Серия 003 10

Формат	Зона	Поз.	Обозначение	Наименование	Кол.	Примечание
				Документация		
А4			А24В 052.110 СБ	Сборочный чертеж		
				Детали		
				Труба		
				Труба 57×3 ГОСТ10704-76 / Д ГОСТ10705-80		
Б4		1	А24В 052.141	L=580-1,7	1	2,32 кг
Б4		2	А24В 052.142	L=315-1,7	1	2,0 кг
Б4		3	А24В 052.143	L=70-0,7	1	0,28 кг
				Стандартные изделия		
		4		Отвод 90° 50×3		
				ГОСТ17375-83	2	
		5		Тройник 57×3		
				ГОСТ17376-83	2	
		6		Фланец 1-50-10		
				ГОСТ12821-80	3	

Изм. | Лист | № докум. | Подп. | Дата

А24В 052.110

Разраб.	Ямпольская		
Пров.	Литвак		
Рук. гр.	Грановская		
Н. контр.	Рубинская		
Утв.	Спивак		

Трубопровод

Лит	Лист	Листов
И		1

Госстрой СССР
САНТЕХПРОЕКТ
г. Москва

Формат А4

Формат	Зона	Поз.	Обозначение	Наименование	Кол.	Примечание
				Труба		
				Труба 89×3 ГОСТ10704-76 / Д ГОСТ10705-80		
Б4		6		L=195-1,0	1	1,24 кг
Б4		7		L=100-1,0	1	0,64 кг
Б4		8		L=77-1,0	1	0,5 кг
				Стандартные изделия		
		9		Отвод 90° 57×3		
				ГОСТ17375-83	1	
		13		Отвод 90° 89×3		
				ГОСТ17375-83	2	
		10		Тройник 57×3		
				ГОСТ17376-83	1	
		14		Тройник 89×3,5-57×3		
				ГОСТ17376-83	1	
		11		Фланец 1-50-10		
				ГОСТ12820-80	1	
		12		Фланец 1-50-10		
				ГОСТ12821-80	1	
		15		Фланец 1-80-10		
				ГОСТ12820-80	1	
		16		Фланец 1-80-10		
				ГОСТ12821-80	1	

Изм. | Лист | № докум. | Подп. | Дата

А24В 052.100

Лист 5

А24В052.090СБ

Рис. 1

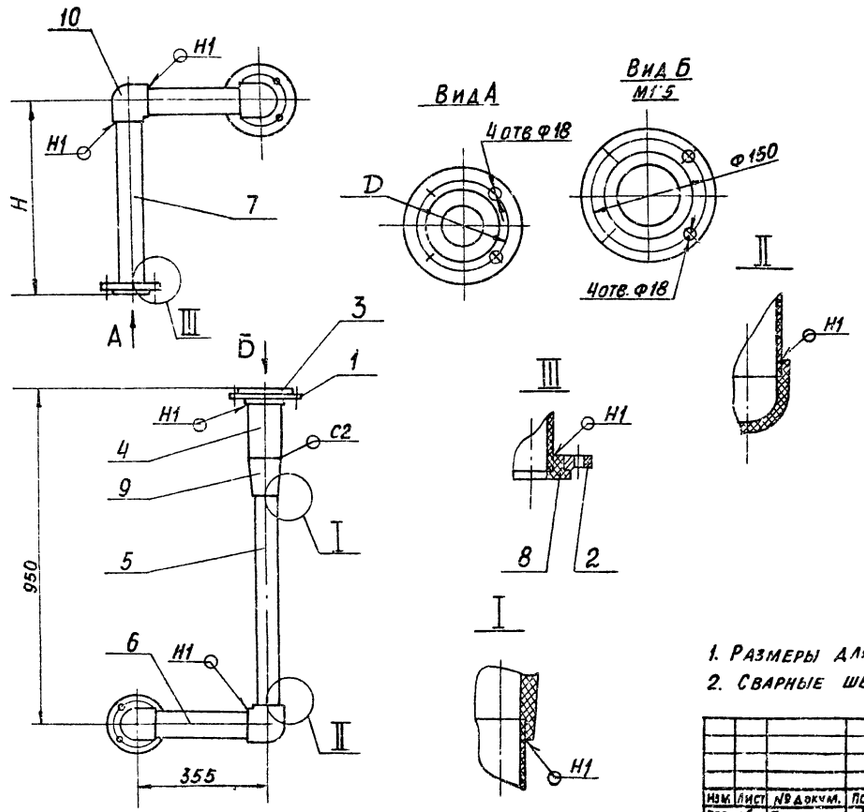

Рис. 2

Остальное - см. Рис. 1

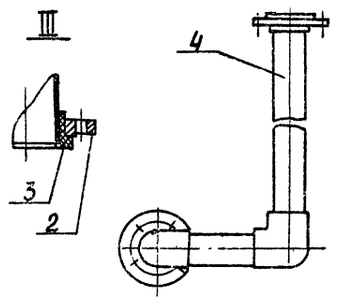

Обозначение	Рис	Размеры, мм D	H	Масса, кг
А24В052 090	1	125	525	6,4
-01			495	6,3
-02			465	6,4
-03	2	160	445	9,5
-04			415	10,1

1. Размеры для справок
2. Сварные швы по ГОСТ 16310-80

Изм.	Лист	№ докум.	Подп.	Дата	
Разраб.		Ямпольская			
Пров.		Литвак			
Рук. гр.		Грановский			
Н. контр.		Рувинская		XI.87	
Утв.		Спивак			

А24В052 090 СБ

Трубопровод

Лит	Масса	Масштаб
И	см. табл.	–

Лист | Листов 1

ГОССТРОЙ СССР САНТЕХПРОЕКТ г. МОСКВА

Формат: А3

Инв. № подл. | Подп. и дата | Взам. инв. № | Инв. № дубл. | Подп. и дата

А24В052 100СБ

Серия 5.903-10 Альбом 1 Выпуск 1-1

Рис. 1

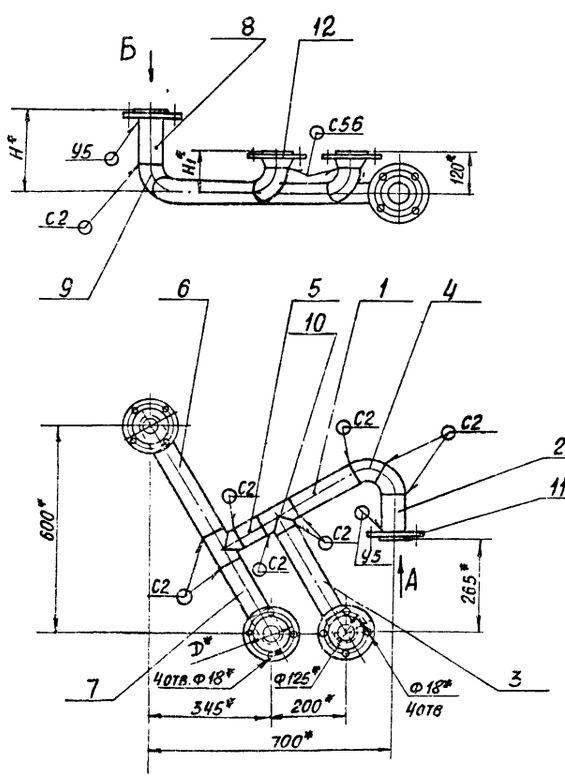

Рис. 2

Остальное - см. Рис. 1

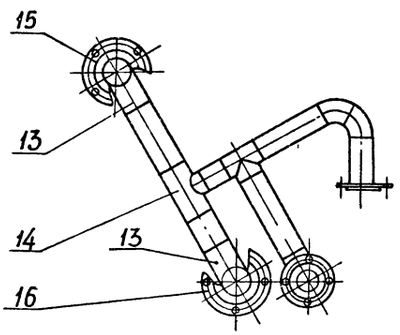

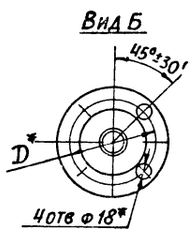

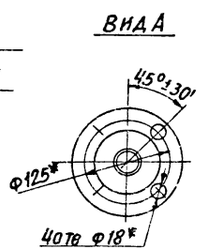

Обозначение	Рис.	Размеры, мм D*	H*	H1*	Масса, кг
А24В052100	1	125	230	120	15,8
-01			200		15,6
-02			170		15,4
-03	2	160	230	170	21,9
-04			200		21,7

1.* Размеры для справок.
2. Сварные швы по ГОСТ 16037-80

Изм.	Лист	№ докум.	Подп.	Дата	
Разраб.		Ямпольская			
Пров.		Литвак			
Рук. гр.		Грановский			
Н. контр.		Рувинская		XI.87	
Утв.		Спивак			

А24В052 100 СБ

Трубопровод

Лит.	Масса	Масштаб
И	см. табл.	–

Лист | Листов 1

ГОССТРОЙ СССР САНТЕХПРОЕКТ г. МОСКВА

23056-01 12

Формат: А3

Инв. № подл. | Подп. и дата | Взам. инв. № | Инв. № дубл. | Подп. и дата

А24В052.144

Вид А повернуто

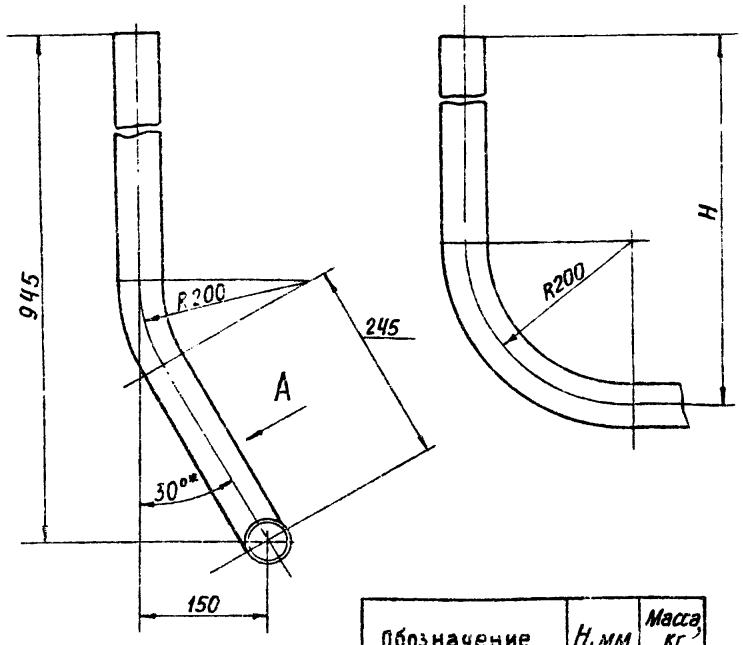

Обозначение	H, мм	Масса, кг
А24В052.144	1170	0,86
-01	1135	0,84
-02	1100	0,81

1. * Размер для справок
2. $\pm \frac{t2}{2}$

Изм.	Лист	№ докум.	Подп.	Дата
Разраб.		Ямпольская		
Пров.		Литвак		
Рук. гр.		Грановский		
Н. контр.		Рувинская		11.87
Утв.		Спивак		

А24В052 144

Трубопровод

Лит.	Масса	Масштаб
И	см. табл.	—
Лист	Листов 1	

Труба ПНД 50с Техническая ГОСТ 18599-83

ГОССТРОЙ СССР САНТЕХПРОЕКТ г. Москва

Формат А4

Формат	Зона	Поз.	Обозначение	Наименование	Кол.	Примечание
				Документация		
А4			А24В052.120СБ	Сборочный чертеж		
				Детали		
А4		1	А24В052.031-05	Фланец	1	
				Стандартные изделия		
		2		Втулка под фланец ПНП 50С ОСТ 6-5-367-74	1	
				Фланец 1-40-6 ГОСТ 12820-80 (Заготовка для А24В052.031-05)		
			Переменные данные	Для исполнений:		
				А24В052.120		
				Детали		
А4		3	А24В052.144	Трубопровод	1	
				А24В052.120-01		
				Детали		
А4		3	А24В052.144-01	Трубопровод	1	
				А24В052.120-02		
				Детали		
А4		3	А24В052.144-02	Трубопровод	1	

Изм.	Лист	№ докум.	Подп.	Дата
Разраб.		Митехкина		
Пров.		Литвак		
Рук. гр.		Грановский		
Н. контр.		Рубинская		11.87
Утв.		Спивак		

А24В052.120

Трубопровод

Лит.	Лист	Листов
И		1

ГОССТРОЙ СССР САНТЕХПРОЕКТ г. Москва

Формат: А4

Серия 5.903-10 Выпуск 1-1 Альбом I

А24В052 120СБ

Вид Б повернуто

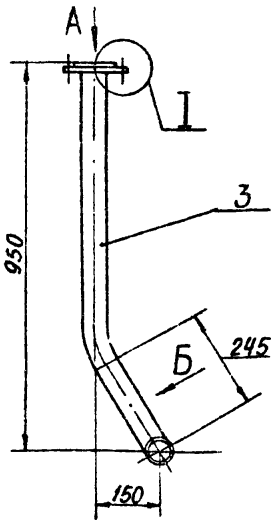

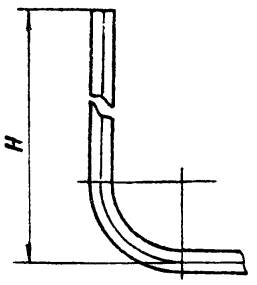

Вид А
М1:5

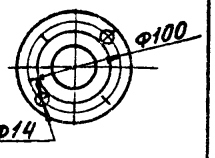

I
М1:2

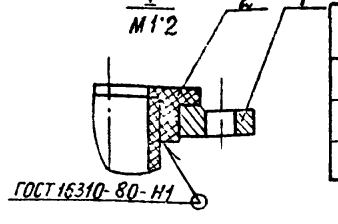

Обозначение	H, мм	Масса, кг
А24В052 120	1170	2,2
-01	1135	2,18
-02	1100	2,15

Размеры для справок

Изм.	Лист	№ докум.	Подп.	Дата
Разраб.		Ямпольская		
Пров.		Литвак		
Рук. гр.		Грановский		
Н. контр.		Рубинская		11.87
Утв.		Спивак		

А24В052. 120СБ

Трубопровод

Лит.	Масса	Масштаб
И	см. табл.	—
Лист	Листов 1	

ГОССТРОЙ СССР САНТЕХПРОЕКТ г. Москва

Формат: А4

А24В052. 110СБ

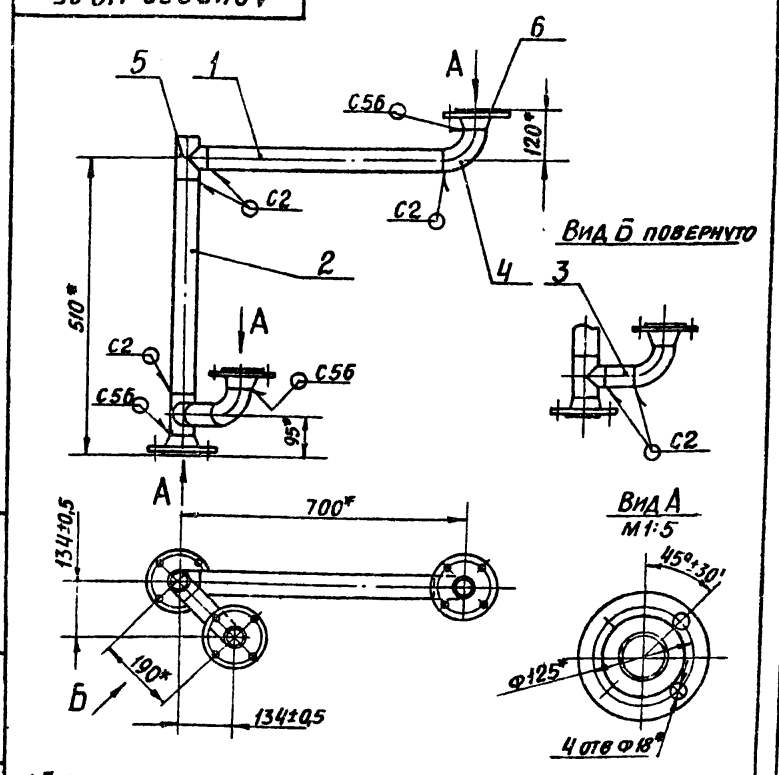

1. * Размеры для справок
2. Сварные швы по ГОСТ 16037-80

Изм.	Лист	№ докум.	Подп.	Дата
Разраб.		Ямпольская		
Пров.		Литвак		
Рук. гр.		Грановский		
Н. контр.		Рубинская		11.87
Утв.		Спивак		

А24В052. 110СБ

Трубопровод

Лит.	Масса	Масштаб
И	13,4	1:10
Лист	Листов 1	

ГОССТРОЙ СССР САНТЕХПРОЕКТ г. Москва

Формат: А4

Формат	Зона	Поз	Обозначение	Наименование	Кол.	Примечание
				Документация		
А4			А24В052.080СБ	Сборочный чертеж		
				Детали		
А3		1	А24В052.031	Фланец	1	Альбом 4
		2	-02	Фланец	1	
А4		3	А24В052.104	Труба	1	
				Стандартные изделия		
		4		Втулка под фланец ПНП 63с ОСТ6-5-367-74	2	
		5		Угольник ПНП 63с ОСТ 6-5-367-74	1	
		-		Фланец 1-50-6 ГОСТ 12820-80 (Заготовка для А24В052.031)		
		-		Фланец 1-50-10 ГОСТ 12820-80 (Заготовка для А24В052.031-02)		

Инв.№ подл. | Подп. и дата | Взам. инв.№ | Инв.№ дубл. | Подп. и дата

Изм.	Лист	№ докум.	Подп.	Дата
Разраб.		Ямпольская		
Пров.		Литвак		
Рук.гр.		Грановский		
Н.контр.		Рувинская		
Утв.		Спивак		

А24В052.080

Трубопровод

Лит.	Лист	Листов
И	1	2

Госстрой СССР САНТЕХПРОЕКТ г. Москва

Формат А4

Формат	Зона	Поз.	Обозначение	Наименование	Кол.	Примечание
			Переменные данные	Для исполнений:		
				А24В052.080		
				Детали		
Б4	6		А24В052.105	Труба ПНД 63с техническая ГОСТ18599-83 L=156-1,0	1	0,11 кг
				А24В052.080-01		
				Детали		
Б4	6		А24В052.106	Труба ПНД 63с техническая ГОСТ18599-83 L=136-1,0	1	0,1 кг
				А24В052.080-02		
				Детали		
Б4	6		А24В052.107	Труба ПНД 63с техническая ГОСТ18599-83 L=106-1,0	1	0,08 кг

Инв.№ подл. | Подп. и дата | Взам. инв.№ | Инв.№ дубл. | Подп. и дата

Изм.	Лист	№ докум.	Подп.	Дата

А24В052.080

Лист 2

Формат А4

Выпуск 1-1 Альбом 1

Серия 5.903-10

Формат	Зона	Поз	Обозначение	Наименование	Кол.	Примечание
				Документация		
А2			А24В052.130СБ	Сборочный чертеж		
				Детали		
А4		1	А24В052.019	Пластина	3	Альбом 4
Б4		2	А24В052.151	Косынка Лист Б6,0 ГОСТ19903-74 / В Ст.3 ГОСТ14637-79	12	0,21 кг
Б4		3	А24В052.152	Косынка	12	
Б4		4	А24В052.153	Пластина Лист Б6,0 ГОСТ19903-74 / В Ст.3 ГОСТ14637-79 200-1,0 × 200-1,0	9	1,67 кг
				Уголок Уголок 50×50×3-Б ГОСТ8509-86 / В Ст.3-I ГОСТ535-79		
Б4		5	А24В052.154	L=460-1,5	3	1,07 кг
Б4		6	А24В052.155	L=370-1,4	1	0,86 кг
Б4		7	А24В052.156	L=667-2,3	1	1,55 кг
Б4		8	А24В052.157	L=637-1,7	2	1,48 кг
Б4		9	А24В052.158	L=600-1,7	3	1,41 кг
				Уголок Уголок 36×36×3-Б ГОСТ8509-86 / В Ст.3-I ГОСТ535-79		
Б4		10	А24В052.159	L=315-1,3	3	0,71 кг
Б4		11	А24В052.161	L=165-1,0	1	0,26 кг
Б4		12	А24В052.162	L=135-1,0	2	0,23 кг
Б4		13	А24В052.163	L=105-0,87	2	0,18 кг

Инв.№ подл. | Подп. и дата | Взам. инв.№ | Инв.№ дубл. | Подп. и дата

Изм.	Лист	№ докум.	Подп.	Дата
Разраб.		Ямпольская		
Пров.		Литвак		
Рук.гр.		Грановский		
Н.контр.		Рувинская		
Утв.		Спивак		

А24В052.130

Рама

Лит.	Лист	Листов
И	1	3

Госстрой СССР САНТЕХПРОЕКТ г. Москва

Формат А4

Формат	Зона	Поз	Обозначение	Наименование	Кол.	Примечание
				Уголок Уголок 36×36×3-Б ГОСТ8509-86 / В Ст.3-I ГОСТ535-79		
Б4		14	А24В052.164	L=260-1,3	1	0,43 кг
Б4		15	А24В052.165	L=225-1,15	1	0,37 кг
Б4		16	А24В052.166	L=190-1,15	1	0,31 кг
Б4		17	А24В052.167	L=245-1,15	1	0,4 кг
Б4		18	А24В052.168	L=75-1,0	1	0,23 кг
Б4		19	А24В052.169	L=340-1,4	3	0,54 кг
Б4		20	А24В052.171	L=1020-2,3	3	1,69 кг
				Швеллер Швеллер 8 ГОСТ 8240-72 / В Ст.3-I ГОСТ535-79		
Б4		21	А24В052.172	L=2685-5,4	2	18,93 кг
Б4		22	А24В052.173	L=2715-5,4	1	19,14 кг
Б4		23	А24В052.174	L=350-1,3	1	2,47 кг
				Швеллер Швеллер 16 ГОСТ 8240-72 / В Ст.3-I ГОСТ535-79		
Б4		24	А24В052.175	L=872-2,3	6	12,38 кг
Б4		25	А24В052.176	L=3404-6,6	2	48,34 кг
А4		26	А24В052.177	Уголок	3	
		27	-01	Уголок	6	
		28	-02	Уголок	3	
		29	-03	Уголок	2	
		30	-04	Уголок	1	
		31	-05	Уголок	4	
		32	-06	Уголок	2	
		33	-07	Уголок	2	

Инв.№ подл. | Подп. и дата | Взам. инв.№ | Инв.№ дубл. | Подп. и дата

Изм.	Лист	№ докум.	Подп.	Дата

А24В052.130

Лист 2

А24В052.177

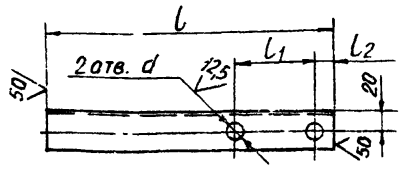

Обозначение	Размеры, мм d	l	l1	l2	Масса, кг
А24В052 177	12	290	70	15	0,44
-01	12	135	70	15	0,22
-02	10	268	78	175	0,44
-03	10	284	78	15	0,46
-04	10	308	78	15	0,51
-05	12	342	146	15	0,56
-06	12	260	126	15	0,44
-07	12	208	126	15	0,33
-08	12	342	146	181	0,56
-09	12	208	126	67	0,44
-10	10	314	90	15	0,52
-11	10	242	90	15	0,41
-12	10	182	90	15	0,31
-13	10	314	90	209	0,52
-14	10	190	90	85	0,31
-15	14	170	106	49	0,28
-16	12	110	70	15	0,18
-17	10	308	78	215	0,33
-18	10	140	90	15	0,23

Неуказанные предельные отклонения размеров: h14; H14; $\pm\frac{t_2}{2}$

Изм.	Лист	№ докум.	Подп.	Дата
Разраб.		Ямпольская		
Пров.		Литвак		
Рук. гр.		Грановский		
Н. контр.		Рувинская		
Утв.		Спивак		

А24В052.177

Уголок

Лит	Масса	Масштаб
И	см. табл.	—

Лист | Листов 1

Уголок 36×36×3-Б-ГОСТ 8509-86 / В Ст.3-I-ГОСТ 535-79

ГОССТРОЙ СССР САНТЕХПРОЕКТ г. Москва

Формат А4

А24В052.152

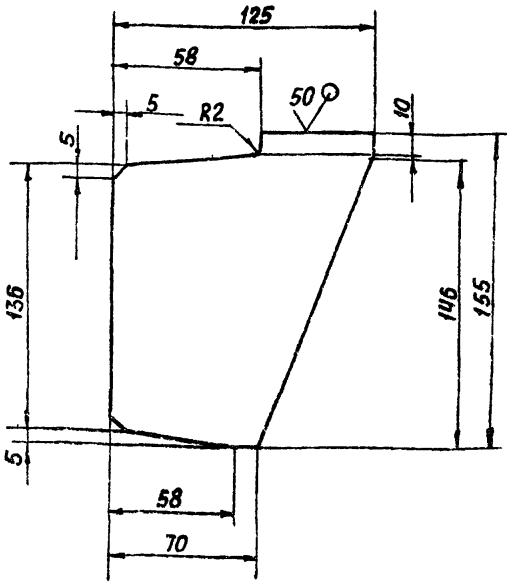

Неуказанные предельные отклонения размеров: h14; $\pm\frac{t_2}{2}$

Изм.	Лист	№ докум.	Подп.	Дата
Разраб.		Ямпольская		
Пров.		Литвак		
Рук. гр.		Грановский		
Н. контр.		Рувинская		
Утв.		Спивак		

А24В052.152

Косынка

Лит	Масса	Масштаб
И	0,3	1:2

Лист | Листов 1

Лист Б60 ГОСТ 19903-74 / ВСт.3 ГОСТ 14637-79

ГОССТРОЙ СССР САНТЕХПРОЕКТ г. Москва

Формат А4

А24В052 178

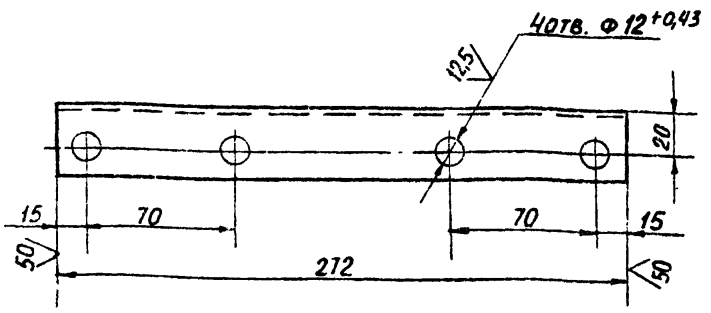

Неуказанные предельные отклонения размеров: h14; $\pm\frac{t_2}{2}$

Изм.	Лист	№ докум.	Подп.	Дата
Разраб.		Ямпольская		
Пров.		Литвак		
Рук. гр.		Грановский		
Н. контр.		Рувинская		
Утв.		Спивак		

А24В052 178

Уголок

Лит	Масса	Масштаб
И	0,45	1:2

Лист | Листов 1

Уголок 36×36×3-Б-ГОСТ 8509-86 / В Ст.3-I-ГОСТ 535-79

ГОССТРОЙ СССР САНТЕХПРОЕКТ г. Москва

Формат А4

Серия 5.903-10 Выпуск 1-1 Альбом 1

Формат	Зона	Поз.	Обозначение	Наименование	Кол.	Примечание
А4		34	А24В052. 177-08	Уголок	2	
		35	-09	Уголок	2	
		36	-10	Уголок	4	
		37	-11	Уголок	2	
		38	-12	Уголок	2	
		39	-13	Уголок	2	
		40	-14	Уголок	2	
		41	-17	Уголок	1	
		42	-18	Уголок	3	
А4		43	А24В052. 178	Уголок	3	

Изм.	Лист	№ докум.	Подп.	Дата

А24В052.130

Лист 3

А24В052.130СБ

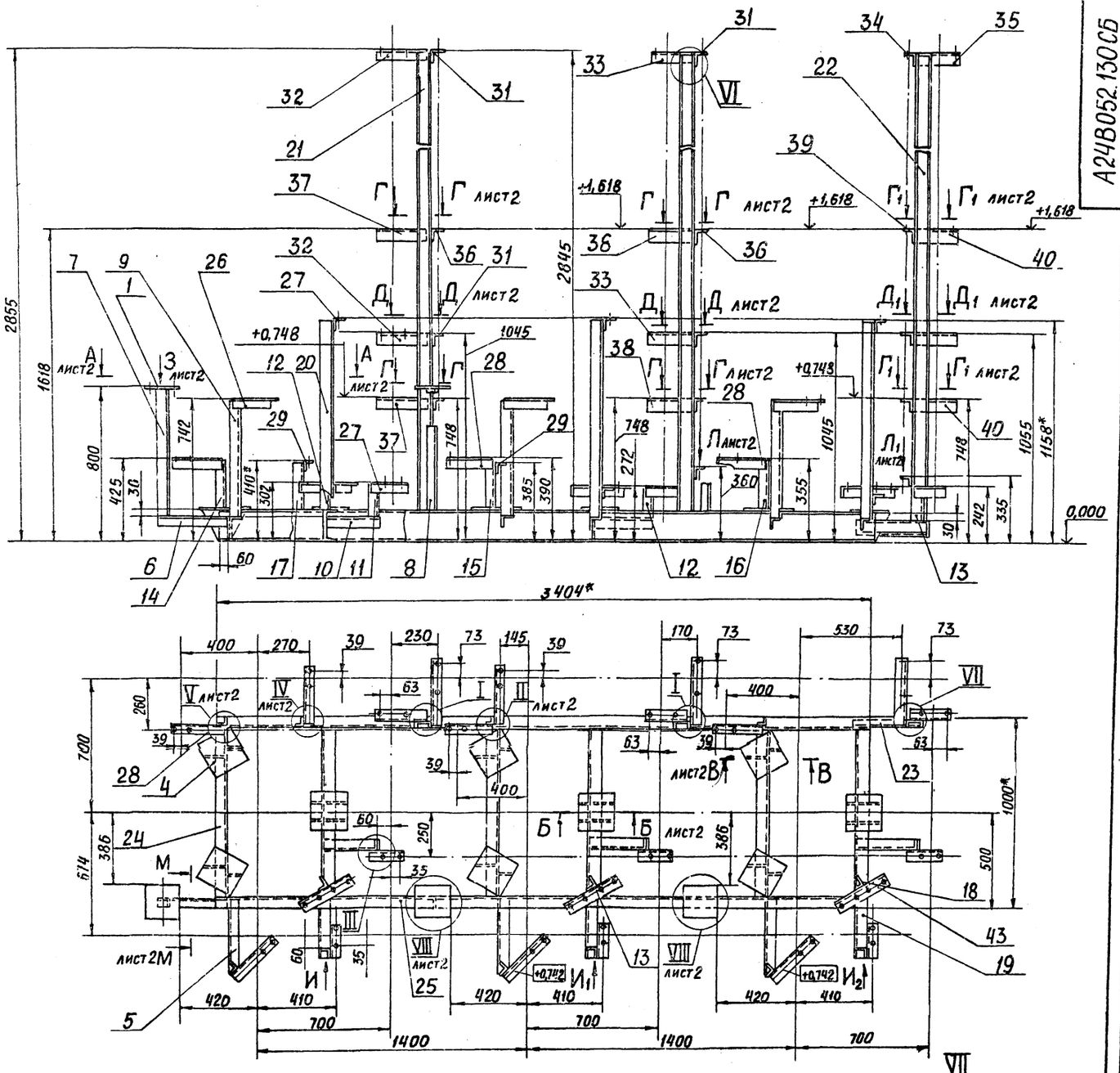

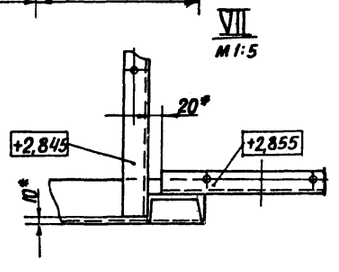

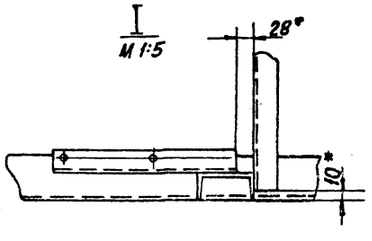

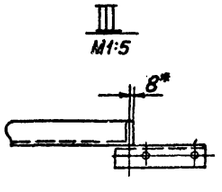

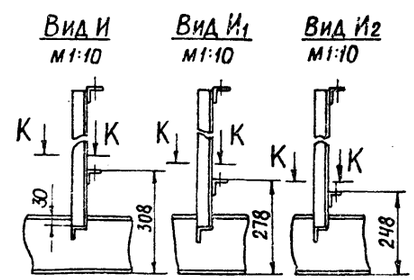

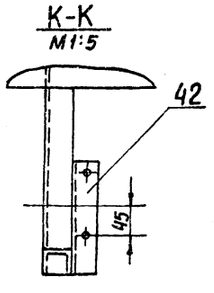

1.* Размеры для справок

2. $\pm \frac{t^2}{2}$

3. Конструкция рамы сварная. Сварку производить по контуру прилегания деталей. Сварные швы по ГОСТ 5264-80. Катеты швов по толщине свариваемых деталей.

					А24В052.130СБ			
Изм.	Лист	№ докум.	Подп.	Дата	РАМА	Лит.	Масса	Масштаб
Разраб.		Ямпольская				И	300	1:15
Пров.		Литвак				Лист 1	Листов 2	
Рук. гр.		Грановский				ГОССТРОЙ СССР САНТЕХПРОЕКТ г. МОСКВА		
Н. контр.		Рчвинская						
Утв.		Сливак						

23056-01 16 Формат: А2

Инв. № подл. | Подп. и дата | Взам. инв. № | Инв. № дубл. | Подп. и дата

Серия 5.903-10 Выпуск 1-1 Альбом 1

А24В052130СБ

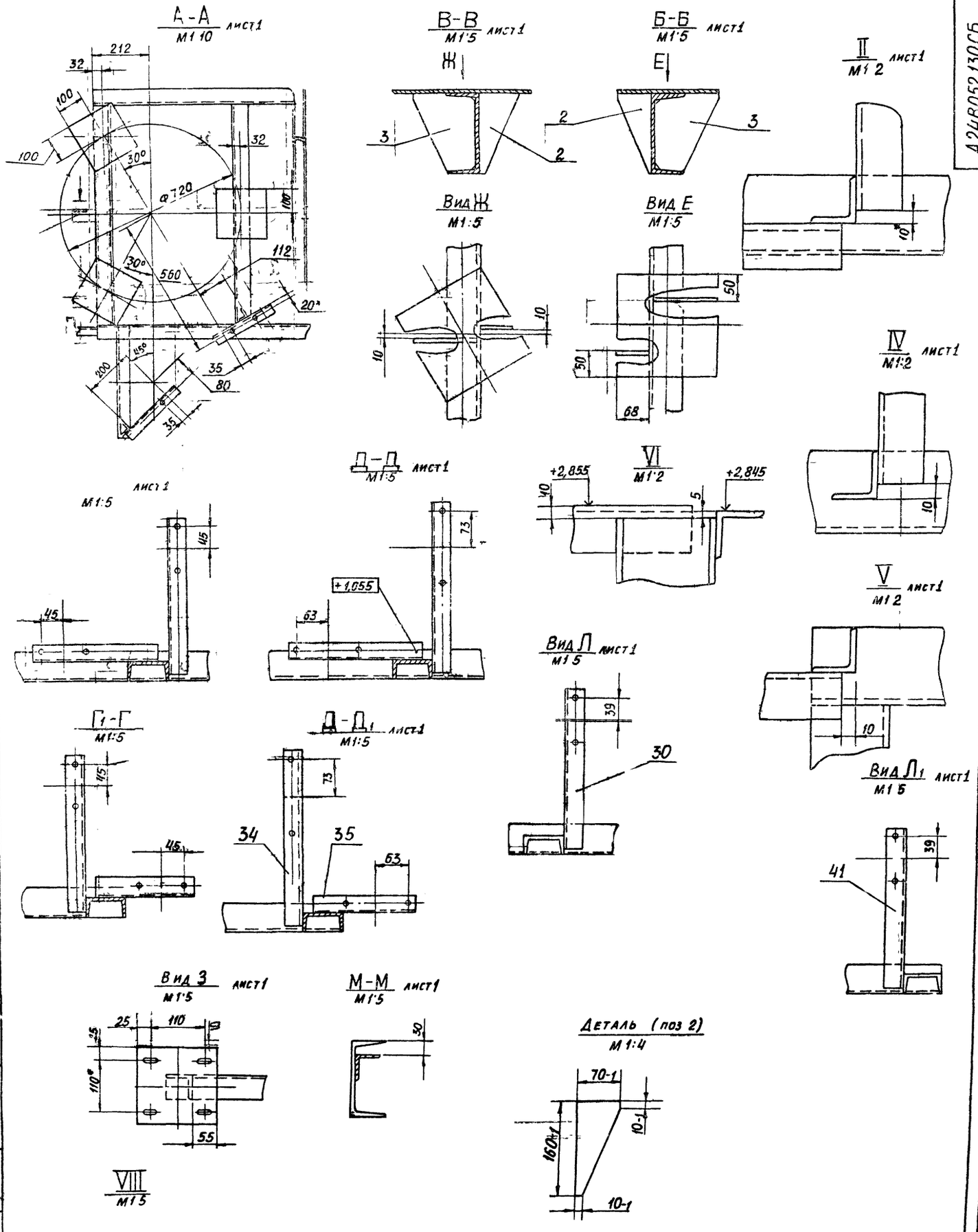

Выпуск 1-1
Альбом 1

Серия 5 903 10

Инв № подл	Подп и дата	Взам инв №	Инв № дубл	Подп и дата

Изм	Лист	№ докум.	Подп	Дата	А24В052 13 Б	Лист 2

23056-01 17 Формат А2

А24053.000 СТ

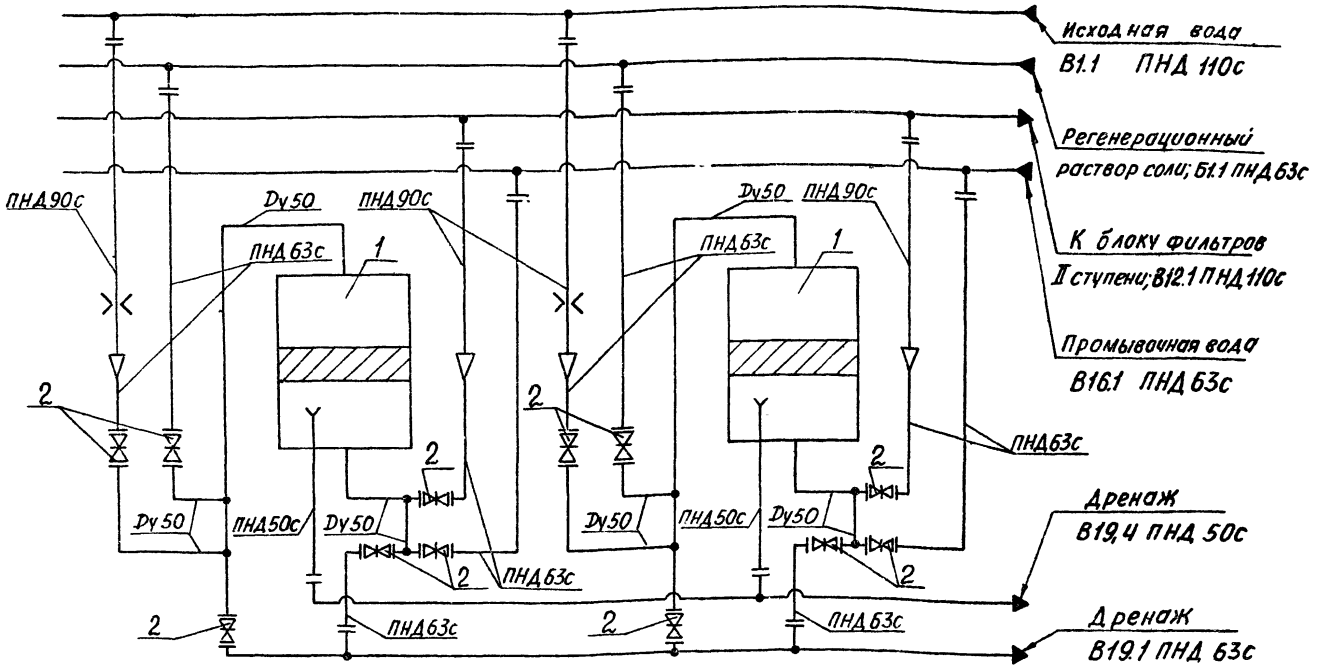

Поз	Наименование	Кол.	Примечание
1	Фильтр ФИПаI-1,0-0,6 Na	2	
2	Задвижка 30ч6бр Dy 50	12	поставляются в комплекте с фильтром

Изм.	Лист	№ докум.	Подп.	Дата
Разраб.		Литвак		
Пров.		Грановский		
Рук. гр.		Грановский		
Н. контр.		Рувинская		
Утв.		Спивак		

А24В053.000СТ

Блок натрий-катионитных фильтров БФNaI-1000х2-1

Технологическая схема

Лит	Масса	Масштаб
И	–	–

Лист | Листов 1

ГОССТРОЙ СССР САНТЕХПРОЕКТ г. Москва

Формат А3

Формат	Зона	Поз.	Обозначение	Наименование	Кол	Примечание
				Документация		
А2			А24В053.000СБ	Сборочный чертеж		
А3			А24В053.000СТ	Техническая схема		
			А24В052.000Д	Блоки натрий-катионитных фильтров		Альбом 4
				Технические требования		
				Сборочные единицы		
А4		1	А24В052.010	Установка дифманометра	2	Альбом 4
А4		2	А24В052.020	Распорка	1	
А4		3	А24В052.030	Трубопровод	2	
А4		4	А24В052.040	Трубопровод	2	
А4		5	А24В052 050-01	Трубопровод	2	Альбом 4
А4		6	А24В052 060-01	Трубопровод	2	
		7	-05	Трубопровод	1	
А4		8	А24В052 070-01	Трубопровод	1	
А4		9	А24В052 080	Трубопровод	1	
		10	-01	Трубопровод	1	
А4		11	А24В052 090	Трубопровод	1	
		12	-01	Трубопровод	1	
А4		13	А24В052 100	Трубопровод	1	
		14	-01	Трубопровод	1	
А4		15	А24В052 110	Трубопровод	2	
А4		16	А24В052 120	Трубопровод	1	
		17	-01	Трубопровод	1	

Изм.	Лист	№ докум.	Подп.	Дата
Разраб.		Рувинская		
Пров.		Литвак		
Рук. гр.		Грановский		
Н. контр.		Рувинская		
Утв.		Спивак		

А24В053 000

Блок натрий-катионитных фильтров БФNaI-1000х2-1

Лит.	Лист	Листов
И	1	3

ГОССТРОЙ СССР САНТЕХПРОЕКТ г. Москва

Формат А4

Формат	Зона	Поз	Обозначение	Наименование	Кол.	Примечание
А4		18	А24В053.010	Рама	1	
				Детали		
А4		20	А24В052.001-01	Хомут	2	
А4		21	А24В052.002-01	Хомут	6	
		22	-02	Хомут	10	Альбом 4
		23	-03	Хомут	4	
		24	-04	Хомут	4	
				Прокладки		
				Паронит ПОН3		
				ГОСТ481-80		
Б4		25	А24В053.001	Ф88-1,2х Ф50 +0,74	2	0,002кг
Б4		26	А24В053 002	Ф128-1,15х Ф80 +0,74	8	0,003кг
Б4		27	А24В053.003	Ф102-1,15х Ф60 +0,74	24	0,004кг
Б4		28	А24В053.004	Ф90-0,74х Ф60 +0,74	6	0,005кг
				Стандартные изделия		
				Болты ГОСТ7798-70		
		30		М6х20.36	2	
		31		М8х20.36	38	
		32		М10х35.36	16	
		33		М12х080	24	
		34		М16х30.36	12	
		35		М16х75.36	128	

Изм.	Лист	№ докум.	Подп.	Дата

А24В053 000

Лист 2

23056-01 16 Формат А4

Инв. № подл. | Подп. и дата | Взам. инв. № | Инв. № дубл. | Подп. и дата

Инв. № подл. | Подп. и дата | Взам. инв. № | Инв. № дубл. | Подп. и дата

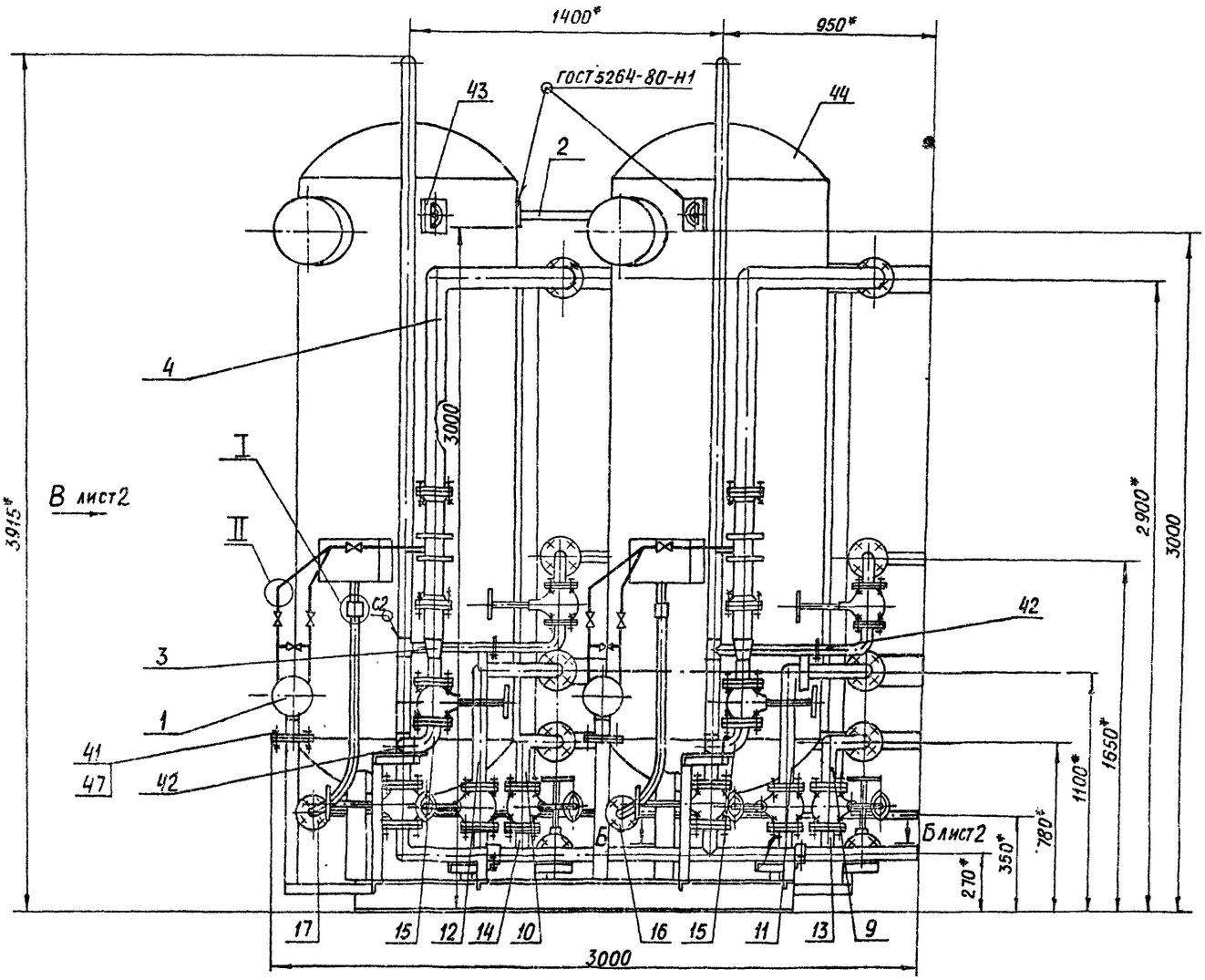

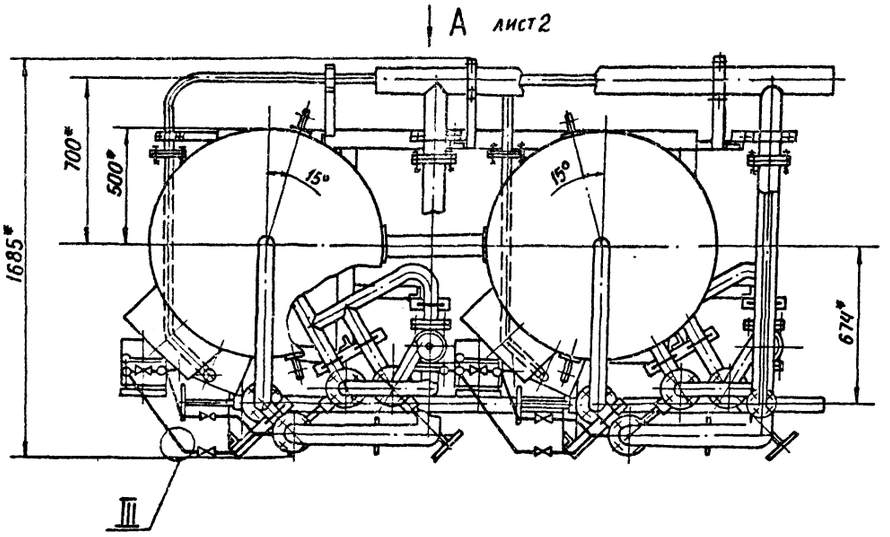

III
М1:1

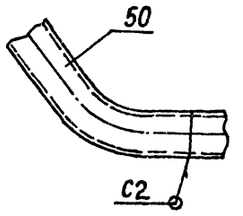

1* РАЗМЕРЫ ДЛЯ СПРАВОК

2. $\pm \frac{t2}{2}$

3. НЕУКАЗАННЫЕ СВАРНЫЕ ШВЫ ПО ГОСТ 16037-80

I
М1:2

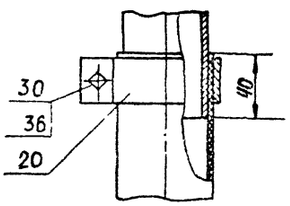

II
М1:1

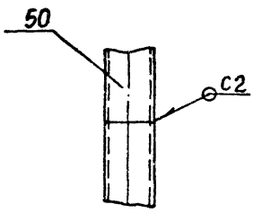

				А24В053.000СБ	
Изм.	Лист	№ докум.	Подп.	Дата	
Разраб.		Рувинская			БЛОК НАТРИЙ-КАТИОНИТНЫХ ФИЛЬТРОВ БФNaI-1000×2-1
Пров.		Литвак			
Рук. гр.		Грановский			
Н.контр.		Фрадкин			
Утв.		Сливак			

Лит.	Масса	Масштаб
И	2370	1:15
Лист	Листов 2	

ГОССТРОЙ СССР САНТЕХПРОЕКТ г. МОСКВА

25056-01 19 Формат А2

Серия 5.903-10 Выпуск 1-1 Альбом 1

Инв. № подл. | Подп. и дата | Взам. инв. № | Инв. № дубл. | Подп. и дата

Вид А лист1

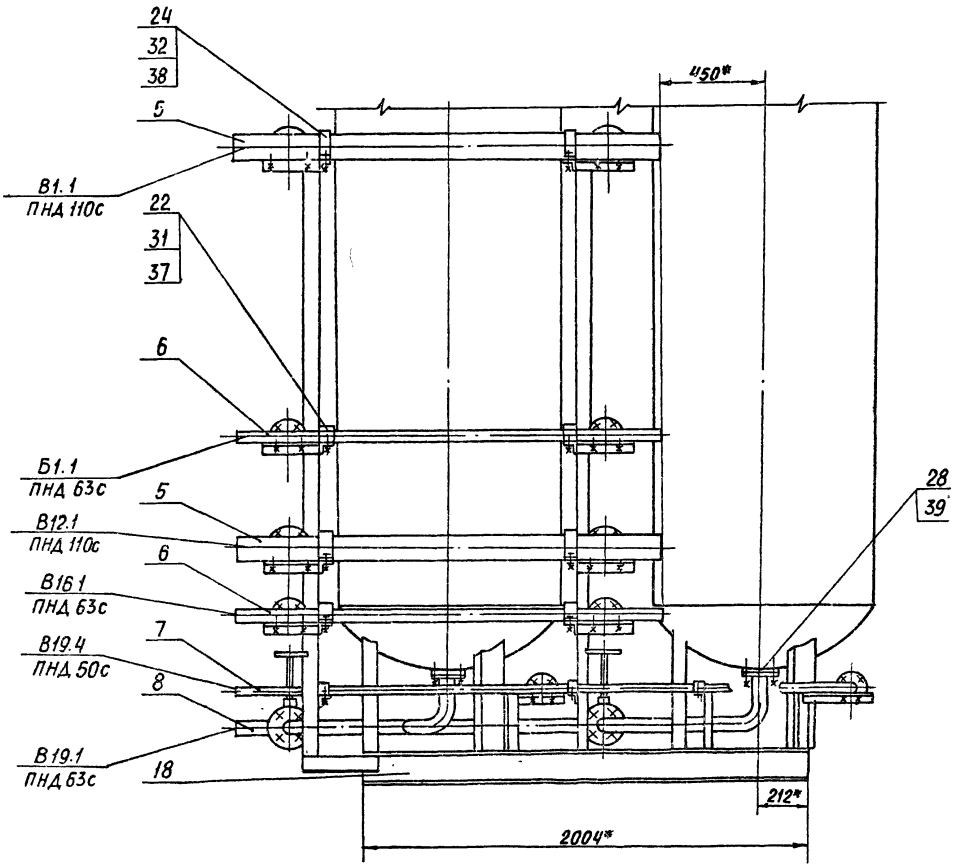

Б-Б лист1

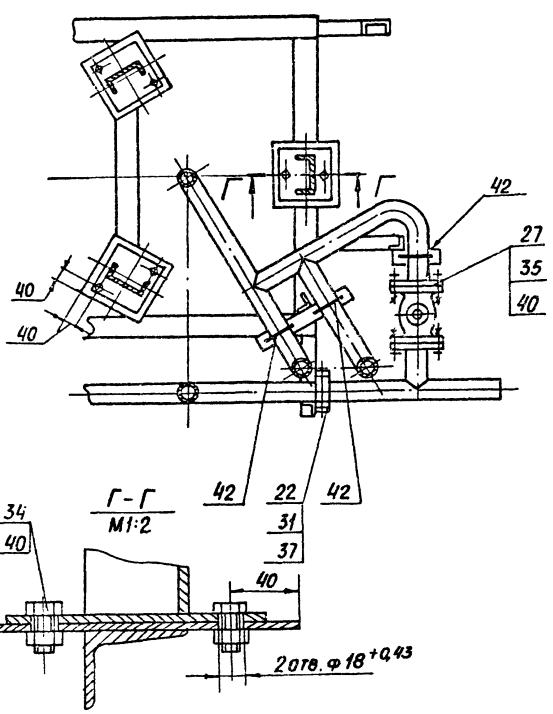

Г-Г
М1:2

Вид В лист1

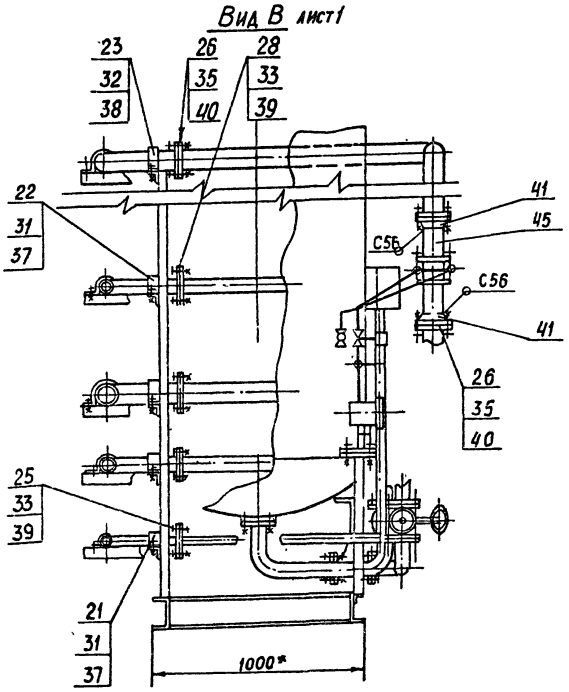

Выпуск 1-1
Альбом 1
Серия 5.903-10

Инв. № подл.	Подп. и дата	Взам. инв. №	Инв. № дубл.	Подп. и дата

Изм.	Лист	№ докум.	Подп.	Дата	А24В053.000СБ	Лист 2

Формат	Зона	Поз.	Обозначение	Наименование	Кол.	Примечание
				Гайки ГОСТ 5915-70		
		36		М6.4	2	
		37		М8.4	38	
		38		М10.4	16	
		39		М12.4	24	
		40		М16.4	140	
		41		Фланец 1-80-6		
				ГОСТ 12821-80	4	
		42		Опора		
				ОПБ-2-57		
				ГОСТ 14911-82	10	
		43		Ушко		
				3-2-1-500 В Ст 3 сп 5		
				ГОСТ 13716-73	4	
		44		Фильтр		
				ФИПа I-1.0-0,6 №а		
				ОСТ 108.030.10-84	2	
		45		Соединение фланцевое		
				80-06 ОЗОСТ 34-42-490-88	2	
				Материалы		
		50		Труба 14х2 ГОСТ 8734-75 / Д ГОСТ 8733-74	9	м

Изм. Лист № докум. Подп. Дата — А24В053 000 — Лист 3

Формат А4

Формат	Зона	Поз.	Обозначение	Наименование	Кол.	Примечание
				Документация		
А2			А24В053.010СБ	Сборочный чертеж		
				Детали		
А4		1	А24В052 019	Пластина	2	Альбом 4
А4		2	А24В052.151	Косынка	8	
А4		3	А24В052.152	Косынка	8	
А3		4	А24В052.177	Уголок	2	
		5	-01	Уголок	4	
		6	-02	Уголок	2	
		7	-03	Уголок	1	
		8	-04	Уголок	1	
		9	-05	Уголок	2	
		10	-07	Уголок	2	
		11	-08	Уголок	2	
		12	-09	Уголок	2	
		13	-10	Уголок	2	
		14	-12	Уголок	2	
		15	-13	Уголок	2	
		16	-14	Уголок	2	
		17	-17	Уголок	1	
		18	-18	Уголок	2	
		19	А24В052.178	Уголок	2	

Инв. № подл. | Подп. и дата | Взам. инв. № | Инв. № дубл. | Подп. и дата

Изм. Лист № докум. Подп. Дата — А24В053.010

Разраб. Рувинская; Пров. Литвак; Рук. гр. Грановский; Н. контр. Фрадкин; Утв. Спивак

РАМА

Лит.	Лист	Листов
И	1	4

ГОССТРОЙ СССР САНТЕХПРОЕКТ г. Москва

Формат А4

А1.1.60.11

Формат	Зона	Поз.	Обозначение	Наименование	Кол.	Примечание
Б4		20	А24В053.011	Стойка		
				Уголок 50х50х3-Б-ГОСТ 8509-86 / Ст3-I-ГОСТ 535-79		
				L=667-2,0	1	1,55 кг
Б4		21	А24В053.012	Опора		
				Уголок 50х50х3-Б-ГОСТ 8509-86 / Ст3-I-ГОСТ 535-79		
				L=370-1,4	1	0,43 кг
Б4		22	А24В053.013	Стойка		
				Уголок 36х36х3-Б-ГОСТ 8509-86 / Ст3-I-ГОСТ 535-79		
				L=225-1,3	1	0,43 кг
Б4		23	А24В053.014	Стойка		
				Уголок 50х50х3-Б-ГОСТ 8509-86 / Ст3-I-ГОСТ 535-79		
				L=600-1,75	2	1,41 кг
Б4		24	А24В053.015	Стойка		
				Уголок 36х36х3-Б-ГОСТ 8509-86 / Ст3-I-ГОСТ 535-79		
				L=210-1,3	1	0,4 кг
Б4		25	А24В053.016	Стойка		
				Швеллер 8-ГОСТ 8240-72 / Ст3-I-ГОСТ 535-79		
				L=2685-5,4	1	19,0 кг
Б4		26	А24В053.017	Швеллер L=2004-4,4		
				Швеллер 16-ГОСТ 8240-72 / Ст3-I-ГОСТ 535-79	2	28,5 кг
Б4		27	А24В053.018	Опора		
				Уголок 36х36х3-Б-ГОСТ 8509-86 / Ст3-I-ГОСТ 535-79		
				L=315-1,3	2	0,52 кг

Изм. Лист № докум. Подп. Дата — А24В053.010 — Лист 2

Формат А4

Формат	Зона	Поз.	Обозначение	Наименование	Кол.	Примечание
Б4		28	А24В053 019	Стойка		
				Уголок 36х36х3-Б-ГОСТ 8509-86 / Ст3-I-ГОСТ 535-79		
				L=135-1,15	1	0,3 кг
Б4		29	А24В053 021	Швеллер L=350-1,3		
				Швеллер 8-ГОСТ 8240-72 / Ст3-I-ГОСТ 535-79	1	2,2 кг
Б4		30	А24В053.022	Швеллер L=812-2,3		
				Швеллер 16-ГОСТ 8240-72 / Ст3-I-ГОСТ 535-79	4	12,4 кг
Б4		31	А24В053.023	Опора		
				Уголок 36х36х3-Б-ГОСТ 8509-86 / Ст3-I-ГОСТ 535-79		
				L=340-1,3	2	0,45 кг
Б4		32	А24В053.024	Плита		
				Лист 6-6,0 ГОСТ 19903-74 / Ст3 ГОСТ 14637-79		
				200-1,65х200-1,65	6	1,9 кг
Б4		33	А24В053.025	Стойка L=1020-2,6		
				Уголок 36х36х3-Б-ГОСТ 8509-86 / Ст3-I-ГОСТ 535-79	2	1,8 кг
Б4		34	А24В053.026	Опора L=460-1,55		
				Уголок 50х50х3-Б-ГОСТ 8509-86 / Ст3-I-ГОСТ 535-79	2	1,0 кг
Б4		35	А24В053.027	Стойка L=105-1,4		
				Уголок 36х36х3-Б-ГОСТ 8509-86 / Ст3-I-ГОСТ 535-79	2	0,2 кг
Б4		36	А24В053.028	Стойка L=2715-5,4	1	19,5 кг
				Швеллер 8-ГОСТ 8240-72 / Ст3-I-ГОСТ 535-79	1	

Инв. № подл. | Подп. и дата | Взам. инв. № | Инв. № дубл. | Подп. и дата

Изм. Лист № докум. Подп. Дата — А24В053.010 — Лист 3

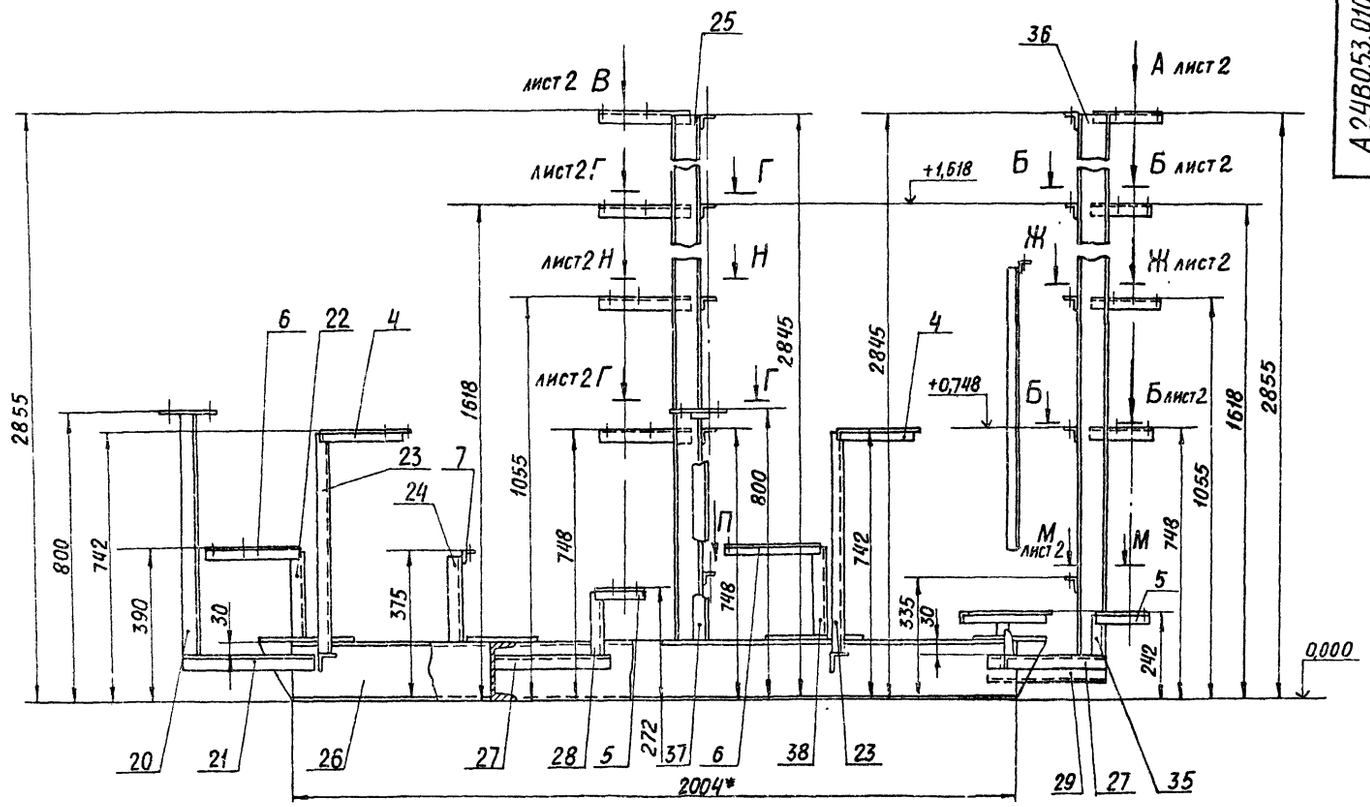

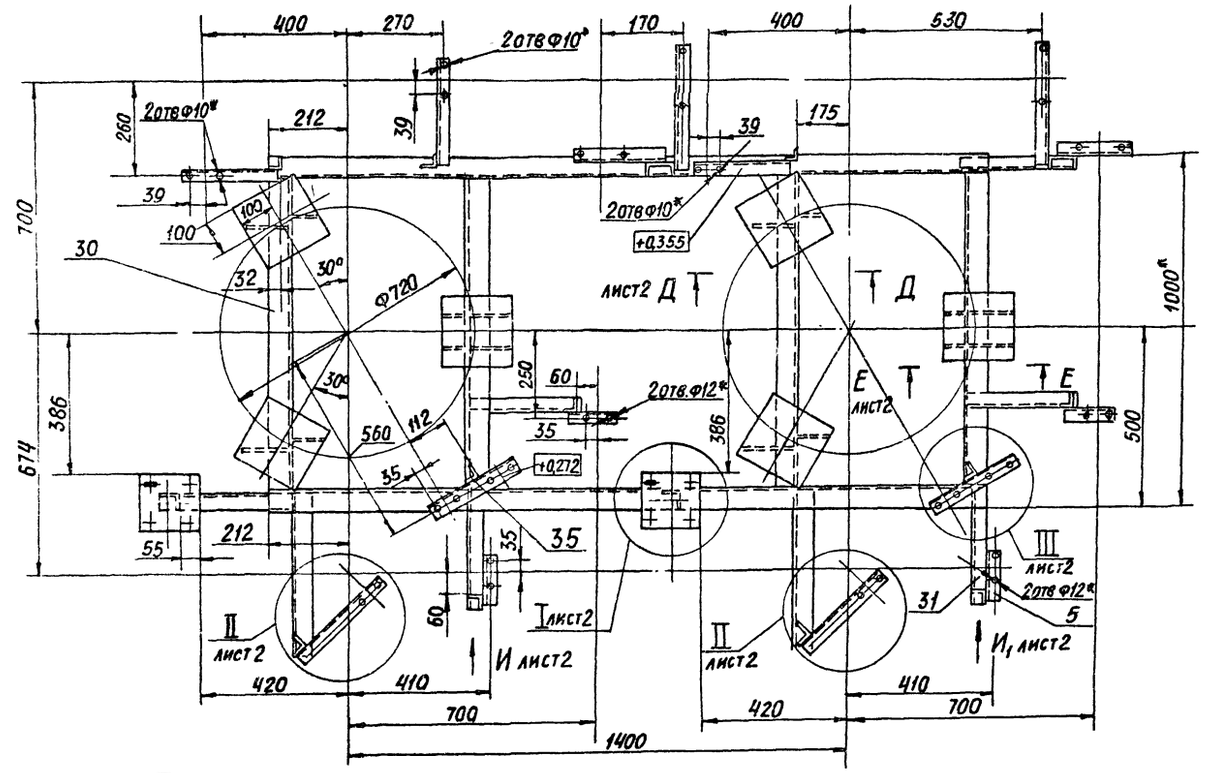

Вид П
М 1:5

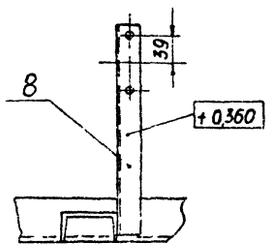

1. * РАЗМЕРЫ ДЛЯ СПРАВОК
2. H14; h14; $\pm \frac{t2}{2}$
3. КОНСТРУКЦИЯ РАМЫ СВАРНАЯ. СВАРКУ ПРОИЗВОДИТЬ ПО КОНТУРУ ПРИЛЕГАНИЯ ДЕТАЛЕЙ. СВАРНЫЕ ШВЫ ПО ГОСТ 5264-80

Изм. Лист	№ докум.	Подп.	Дата	А24В053.010 СБ	
Разраб.	Рувинская			РАМА	Лит. И; Масса 200; Масштаб 1:10
Пров.	Литвак				Лист 1 Листов 2
Рук. гр.	Грановский				ГОССТРОЙ СССР САНТЕХПРОЕКТ г. Москва
Н. контр.	Фрадкин				
Утв.	Спивак				

23056-01 22 Формат А2

Серия 5.903-10 Выпуск 1-1 Альбом 1

Вид И лист1

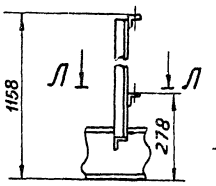

Д-Д лист1
М1:5

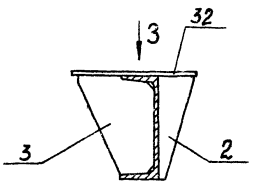

Е-Е лист1
М1:5

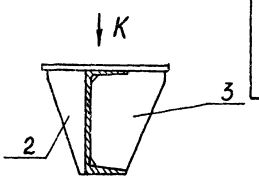

I
М1:5

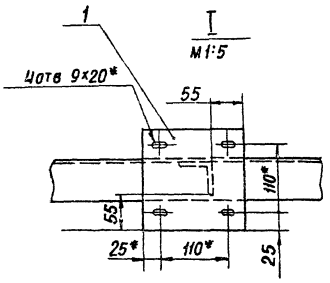

Вид И1 лист1

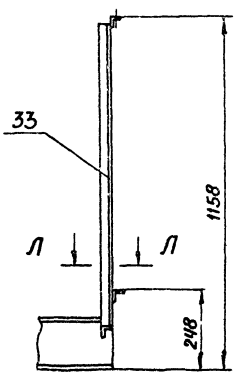

Вид З
М1:5

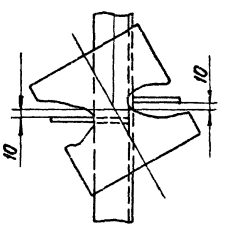

Вид К
М1:5

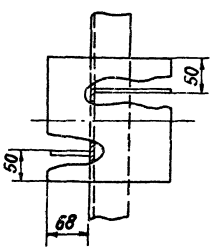

Вид А лист1
М1:5

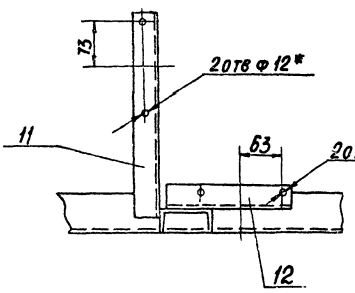

Г-Г лист1
М1:5

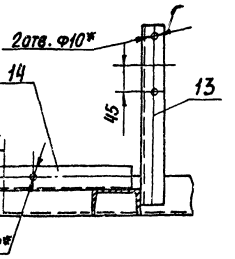

Ж-Ж лист1
М1:5

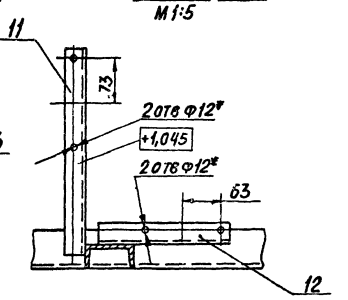

Л-Л
М1:5

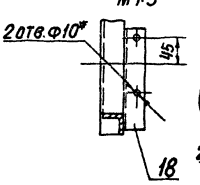

Б-Б
М1:5

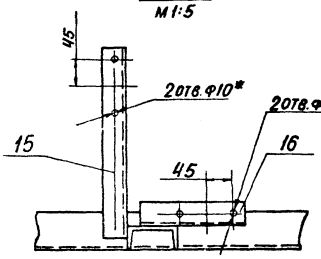

М-М лист1
М1:5

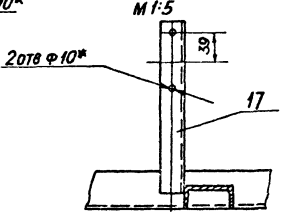

Н-Н лист1
М1:5

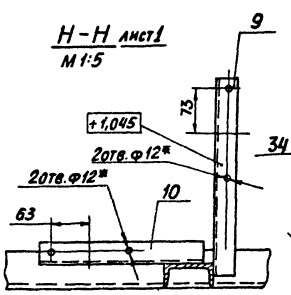

II лист1
М1:5

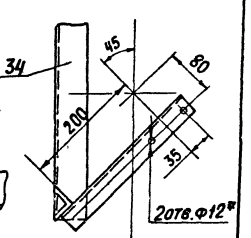

Вид В лист1
М1:5

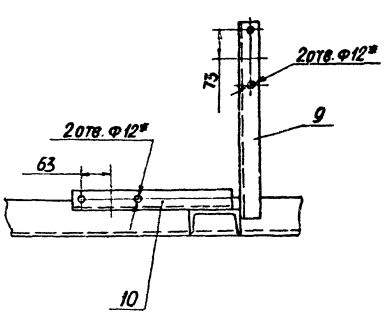

III лист1
М1:5

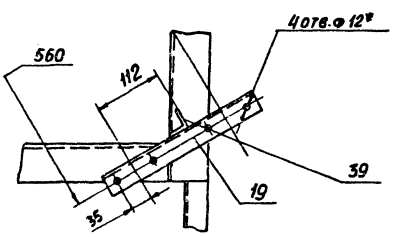

Серия 5.903-10 Выпуск 1-1 Альбом 1

Инв. № подл. | Подп. и дата | Взам. инв. № | Инв. № дубл. | Подп. и дата

Изм.	Лист	№ докум.	Подп.	Дата	А24В053.010СБ	Лист 2

23056-01 23 Формат А2

А24В054.000 СТ

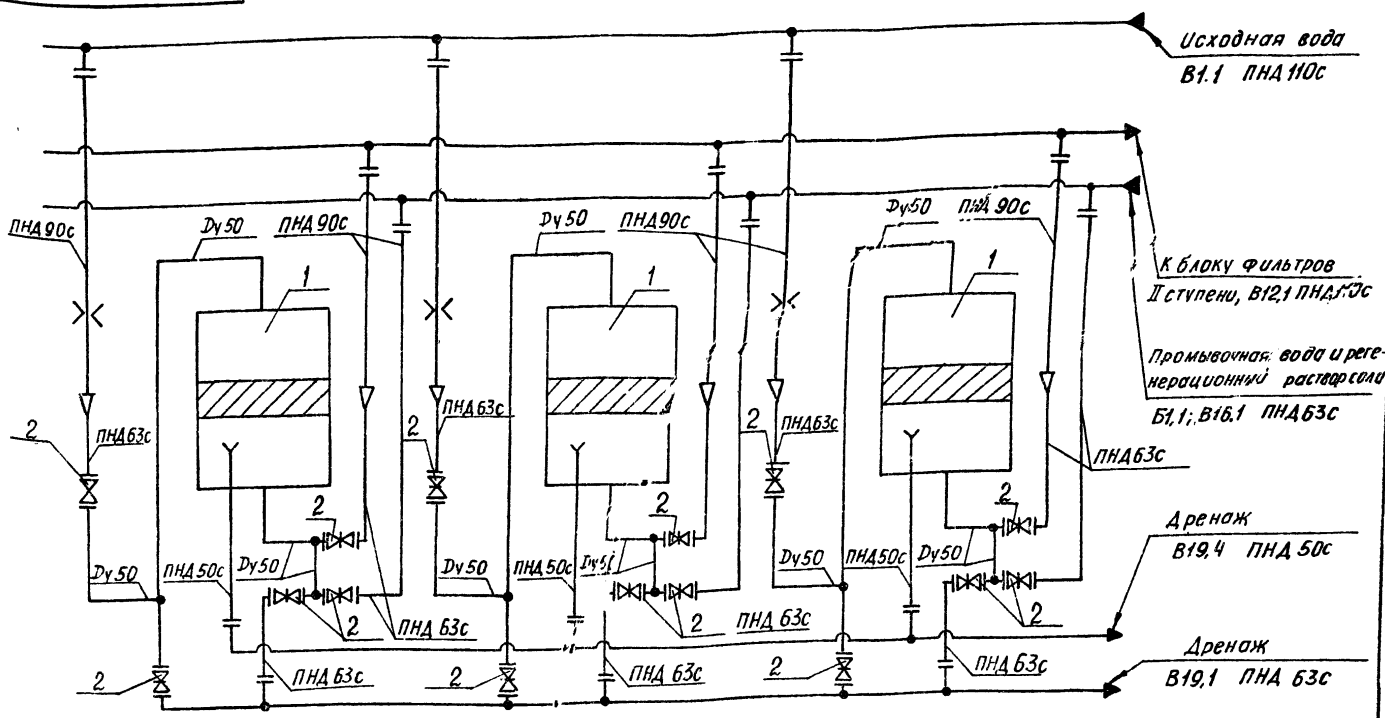

Поз	Наименование	Кол.	Примечание
1	Фильтр ФИПаI-1,0 - 0,6Na	3	
2	Вентиль муфтовый 15кч18п2 Ду40	15	Поставляются в комплекте с фильтром

Изм.	Лист	№ докум.	Подп.	Дата
Разраб.		Литвак		
Пров.		Грановский		
Рук. гр.		Грановский		
Н.контр.		Рувинская		11.87
Утв.		Сливак		

А24В054.000 СТ

Блок натрий-катионитных фильтров БФ NaI-1000×3-2

Технологическая схема

Лит	Масса	Масштаб
И	-	-

Лист | Листов 1

ГОССТРОЙ СССР САНТЕХПРОЕКТ

Формат А3

Формат	Зона	Поз	Обозначение	Наименование	Кол	Примечание
				Документация		
А2			А24В054.000СБ	Сборочный чертеж		
А3			А24В054.000 СТ	Техническая схема		
А2			А24В.052.000Д	Блоки натрий-катионитных фильтров		Альбом 4
				Технические требования		
				Сборочные единицы		
А4		1	А24В052.010	Установка дифманометра	3	Альбом 4
А4		2	А24В052.020	Распорка	2	
А4		3	А24В052.030	Трубопровод	3	
А4		4	А24В052.040	Трубопровод	3	
А4		5	А24В052.050	Трубопровод	2	Альбом 4
А4		6	А24В052.060	Трубопровод	1	
		7	-04	Трубопровод	1	
А4		8	А24В052.070	Трубопровод	1	
А4		9	А24В052.080	Трубопровод	1	
		10	-01	Трубопровод	1	
		11	-02	Трубопровод	1	
А4		12	А24В052.090	Трубопровод	1	
		13	-01	Трубопровод	1	
		14	-02	Трубопровод	1	
А4		15	А24В052.100	Трубопровод	1	
		16	-01	Трубопровод	1	
		17	-02	Трубопровод	1	

Изм.	Лист	№ докум.	Подп.	Дата
Разраб.		Рувинская		11.87
Пров.		Литвак		
Рук. гр.		Грановский		
Н.контр.		Фрадкин		
Утв.		Сливак		

А24В.054.000

Блок натрий катионитных фильтров БФNaI-1000×3-2

Лит.	Лист	Листов
И	1	3

ГОССТРОЙ СССР САНТЕХПРОЕКТ г. Москва

Формат: А4

Инв. № подл. | Подп. и дата | Взам. инв. № | Инв. № дубл. | Подп. и дата

Формат	Зона	Поз	Обозначение	Наименование	Кол	Примечание
А4		18	А24В052.120	Трубопровод	1	
		19	-01	Трубопровод	1	
		20	-02	Трубопровод	1	
А4		21	А24В054.010	Трубопровод	3	
А4		22	А24В054.020	Рама	1	
				Детали		
А4		30	А24В052.001	Хомут	3	
А4		31	А24В052.002	Хомут	7	
		32	-01	Хомут	15	Альбом 4
		33	-02	Хомут	6	
		34	-03	Хомут	6	
				Прокладки		
				Паронит ПОН-3 ГОСТ 481-80		
Б4		35	А24В054.001	Ф88-0,74×Ф50+0,74	3	0,002кг
Б4		36	А24В054.002	Ф90-0,87×Ф60+0,74	3	0,003кг
Б4		37	А24В054.003	Ф102-1,15×Ф60+0,74	30	0,004кг
Б4		38	А24В054.004	Ф128-1,15×Ф80+0,87	12	0,005кг
				Стандартные изделия		
				Болты ГОСТ 7798-70		
		40		М6×20.36	3	
		41		М8×20.36	24	
		42		М10×35.36	24	
		43		М12×60.36	168	
		44		М16×30.36	18	
		45		М16×75.36	48	

Изм.	Лист	№ докум.	Подп.	Дата

А24В054.000

Лист 2

23056-01 24 Формат: А4

Формат	Зона	Поз.	Обозначение	Наименование	Кол	Примечание
Б4		37	А24В053.029	Уголок		
				Уголок 50х50х3-Б-10СТ8509-86 / ВСт3-1-ГОСТ535-79		
				L = 637-20	1	1,4кг
Б4		38	А24В053.031	Уголок		
				Уголок 36х36х3-Б-ГОСТ8509-86 / ВСт3-1-ГОСТ535-79		
				L = 190-1,15	1	0,5кг
Б4		39	А24В053.032	Уголок		
				Уголок 36х36х3-Б-ГОСТ8509-86 / ВСт3-1-ГОСТ 535-79		
				L = 75-0,74	1	0,12кг

Подп. и дата | Инв. № подл. | Взам. инв. № | Инв. № дубл. | Подп. и дата

Изм.	Лист	№ докум.	Подп.	Дата

А24В053.010 — Лист 4

Формат	Зона	Поз.	Обозначение	Наименование	Кол	Примечание
				Документация		
А4			А24В054.010СБ	Сборочный чертеж		
				Детали		
Б4		1	А24В054.011	Труба		
				Труба 57х3ГОСТ10704-76 / Д ГОСТ10705-80		
				L=70-0,7	1	0,28кг
				Стандартные изделия		
		2		Отвод 90°57х3		
				ГОСТ17375-80	1	
		3		Тройник 57х3		
				ГОСТ17375-80	1	
		4		Фланец 1-50-10		
				ГОСТ12821-80	2	

Подп. и дата | Инв. № дубл. | Взам. инв. № | Инв. № подл. | Подп. и дата

Изм.	Лист	№ докум.	Подп.	Дата
Разраб.		Ямпольская		
Пров.		Литвак		
Рук. гр.		Грановский		
Н. контр.		Рувинская		11.87
Утв.		Спивак		

А24В054.010 — Трубопровод

Лит.	Лист	Листов
И		1

ГОССТРОЙ СССР САНТЕХПРОЕКТ г. МОСКВА

Формат А4

Выпуск 1-1 Альбом 1

Серия 5.903-10

Формат	Зона	Поз.	Обозначение	Наименование	Кол	Примечание
				Гайки ГОСТ5915-70		
		46		М6.4	3	
		47		М8.4	24	
		48		М10.4	24	
		49		М12.4	180	
		50		М16.4	66	
		51		Фланец 1-80-6		
				ГОСТ12821-80	6	
		52		Опора		
				ОПБ-2-57 ГОСТ 7491-82	15	
		53		Ушко.		
				3-2-1-500 ВСт3сп5		
				ГОСТ13716-73	4	
		54		Фильтр		
				ФИПа-I-1,0-0,6 Na		
				ОСТ108.030.10-84	3	
		55		Соединение фланцевое		
				80-0,6		
				030СТ34-42-490-80	3	
				Материалы		
		60		Труба 14х2ГОСТ8734-75 / Д ГОСТ8733-74	12	м

Подп. и дата | Инв. № подл. | Взам. инв. № | Инв. № дубл. | Подп. и дата

Изм.	Лист	№ докум.	Подп.	Дата

А24В054.000 — Лист 3

Формат А4

А24В054.010СБ

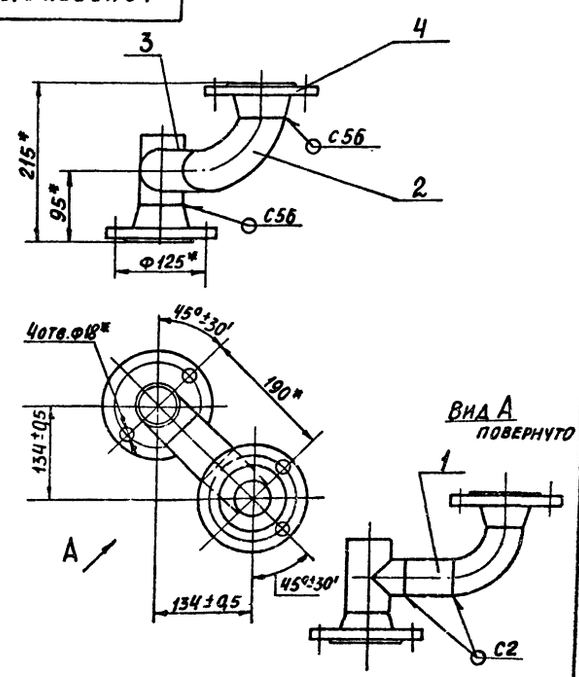

1. * Размеры для справок.
2. Сварные швы по ГОСТ16037-80

Подп. и дата | Инв. № дубл. | Взам. инв. № | Инв. № подл. | Подп. и дата

Изм.	Лист	№ докум.	Подп.	Дата
Разраб.		Ямпольская		
Пров.		Литвак		
Рук. гр.		Грановский		
Н. контр.		Рувинская		11.87
Утв.		Спивак		

А24В054.010СБ — Трубопровод

Лит.	Масса	Масштаб
И	5,7	1:5

Лист	Листов 1

ГОССТРОЙ СССР САНТЕХПРОЕКТ г. МОСКВА

А24В054.000СБ

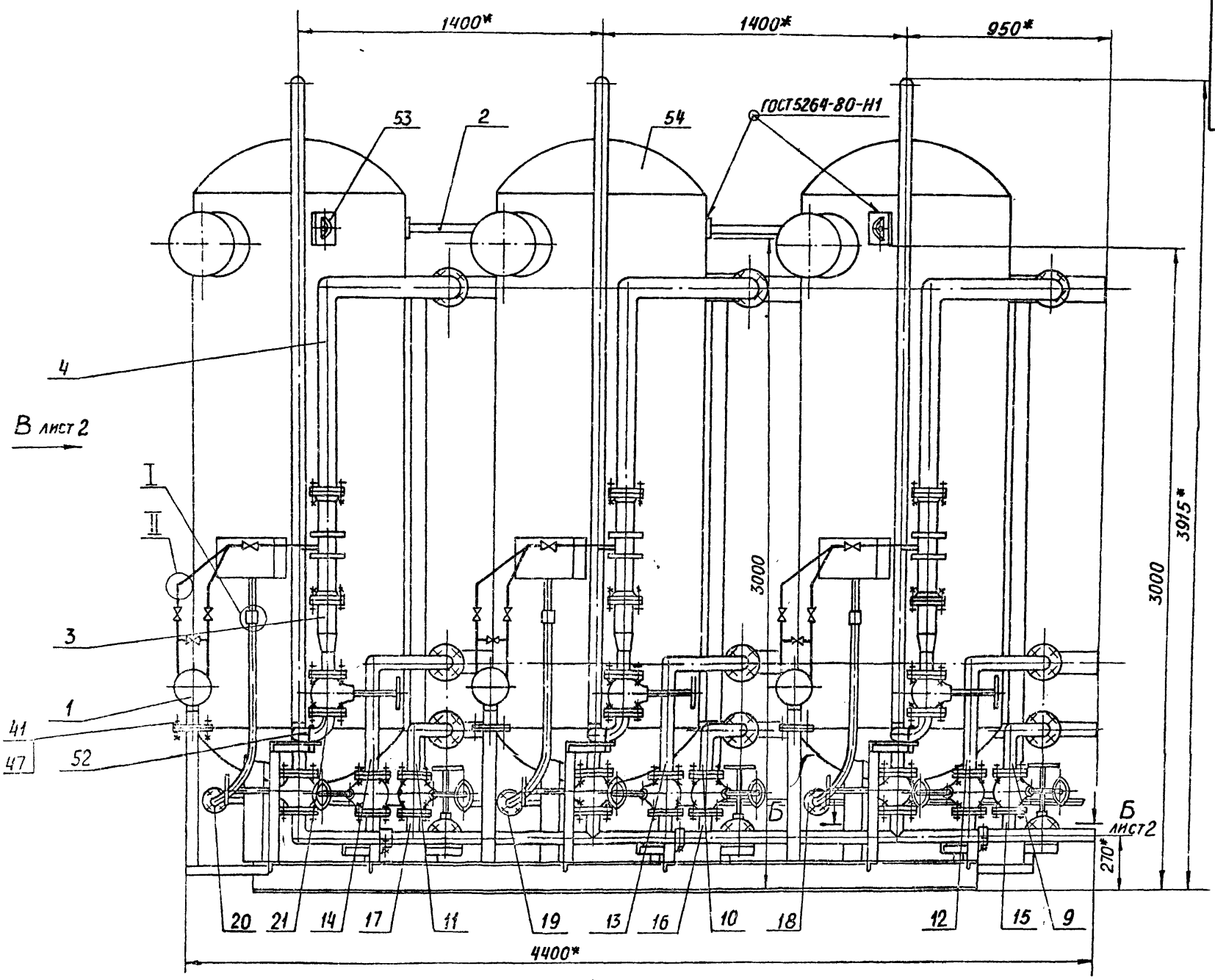

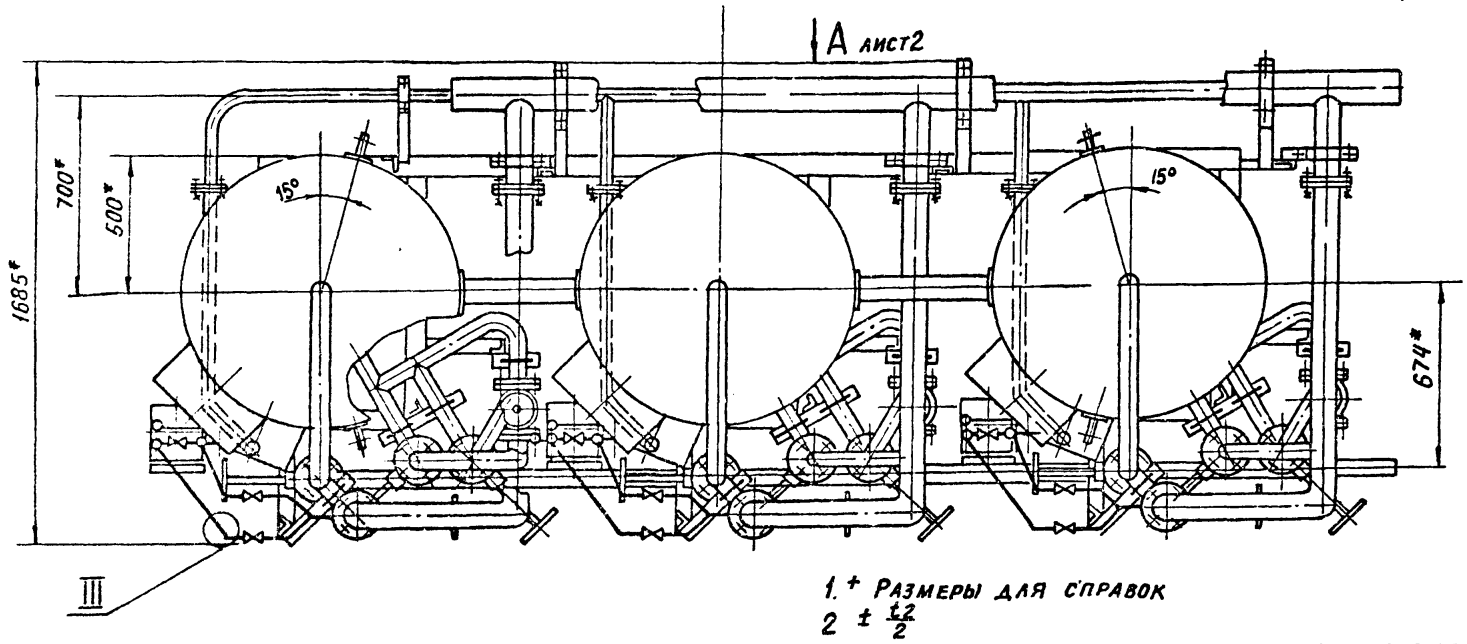

1. + Размеры для справок

2 $\pm \frac{t2}{2}$

3 Неуказанные сварные швы по ГОСТ 16037-80

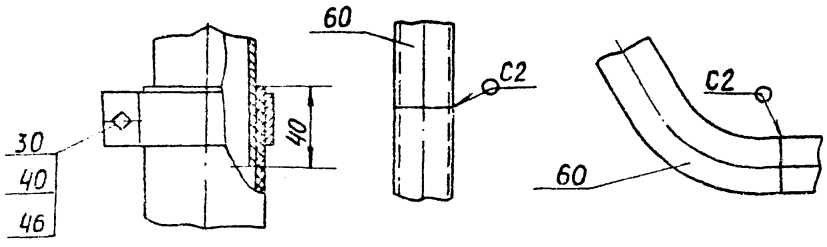

Изм.	Лист	№ докум.	Подп.	Дата
Разраб.		Рувинская		XI.87
Пров.		Литвак		
Рук.гр.		Грановский		
Н.контр.		Фрадкин		
Утв.		Спивак		

А24В054.000СБ

БЛОК НАТРИЙ-КАТИОНИТНЫХ ФИЛЬТРОВ БФ№I-1000×3-2

Лист	Масса	Масштаб
И	3810	1:15
Лист	Листов 2	

ГОССТРОЙ СССР САНТЕХПРОЕКТ г. МОСКВА

Выпуск 1-1
Альбом 1
Серия 5.903-10

Инв. № подл. | Подп. и дата | Взам. инв. № | Инв. № дубл. | Подп. и дата

Вид А лист1

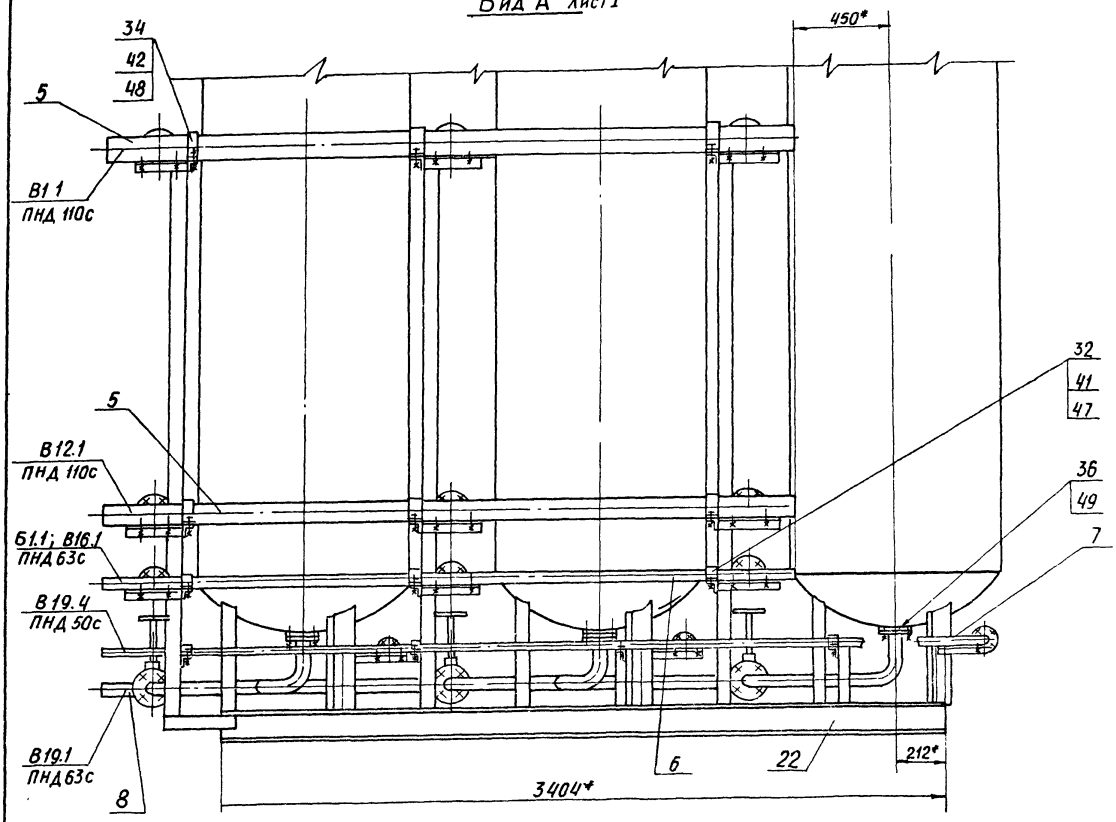

Б-Б лист1

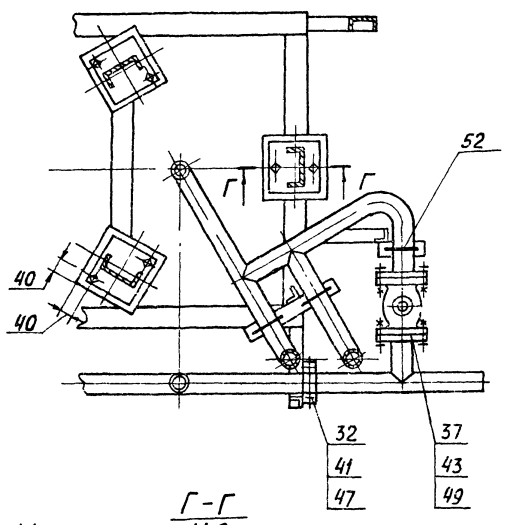

Г-Г
М1:2

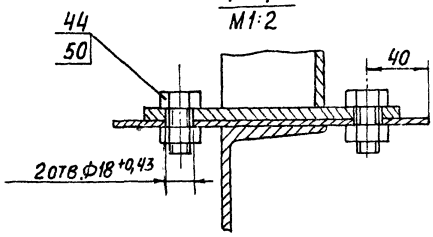

Вид В лист1

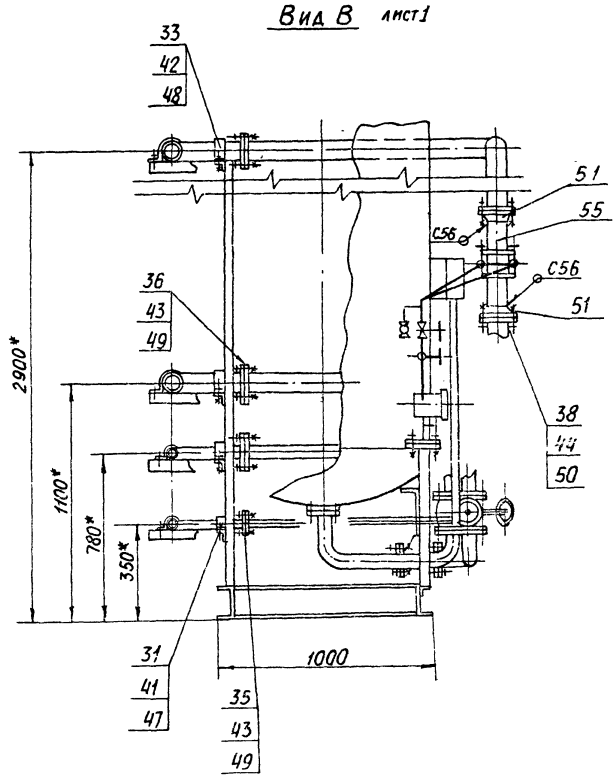

Выпуск 1-1
Альбом 1
Серия 5.903-10

Инв. № подл.	Подп. и дата	Взам. инв. №	Инв. № дубл.	Подп. и дата

Изм.	Лист	№ докум.	Подп.	Дата	А24В054.000СБ	Лист 2

Формат	Зона	Поз.	Обозначение	Наименование	Кол	Примечание
				Документация		
А2			А24В 054.020 СБ	Сборочный чертеж		
				Детали		
А4		1	А24В 052.019	Пластина	3	Альбом 4
А4		2	А24В 052.151	Косынка	12	
А4		3	А24В 052.152	Косынка	12	
А4		4	А24В 052.177	Уголок	3	
		5	-01	Уголок	3	
		6	-12	Уголок	1	
		7	-02	Уголок	3	
		8	-03	Уголок	2	
		9	-04	Уголок	1	
		10	-05	Уголок	4	
		11	-06	Уголок	2	
		12	-07	Уголок	2	
		13	-08	Уголок	2	
		14	-09	Уголок	2	
		15	-10	Уголок	2	
		16	-11	Уголок	1	
		17	-13	Уголок	2	
		18	-14	Уголок	1	
		19	-17	Уголок	1	
		20	-18	Уголок	3	
А4		21	А24В 052.178	Уголок	3	

Инв. № подл. | Подп. и дата | Взам. инв. № | Инв. № дубл. | Подп. и дата

Изм.	Лист	№ докум.	Подп.	Дата	А24В 054.020		
Разраб.		Ямпольская			Рама	Лит.	Лист 1 / Листов 3
Пров.		Литвак				Н	САНТЕХПРОЕКТ
Рук. гр.		Грановский					
Н. контр.		Рувинская		11.87г.			
Утв.		Спивак					

Формат А4

Формат	Зона	Поз.	Обозначение	Наименование	Кол	Примечание
Б4		22	А24В 054.021	Пластина		
				Лист $\frac{\text{Б 6,0 ГОСТ 19903-74}}{\text{В Ст 3 ГОСТ 14637-79}}$		
				200-1,0×200-1,0	9	1,67 кг
				Уголок		
				Уголок $\frac{50\times50\times5\text{-Б-ГОСТ 8509}}{\text{В Ст 3-I-ГОСТ 535-79}}$	86	
Б4		23	А24В 054.022	L = 460 -1,5	3	1,07 кг
Б4		24	А24В 054.023	L = 370 -1,4	1	0,86 кг
Б4		25	А24В 054.024	L = 667 -2,3	1	1,55 кг
Б4		26	А24В 054.025	L = 637 -2,3	2	1,48 кг
				Уголок		
				Уголок $\frac{36\times36\times3\text{-Б-ГОСТ 8509-86}}{\text{В Ст 3-I-ГОСТ 535-79}}$		
Б4		27	А24В 054.026	L = 315 -1,3	3	0,71 кг
Б4		28	А24В 054.027	L = 165 -1,0	1	0,26 кг
Б4		29	А24В 054.028	L = 135 -1,0	2	0,23 кг
Б4		30	А24В 054.029	L = 105 -1,0	2	0,18 кг
Б4		31	А24В 054.031	L = 260 -1,3	1	0,43 кг
Б4		32	А24В 054.032	L = 225 -1,15	1	0,37 кг
Б4		33	А24В 054.033	L = 130 -1,15	1	0,21 кг
Б4		34	А24В 054.034	L = 245 -1,3	1	0,4 кг
Б4		35	А24В 054.035	L = 75 -0,74	1	0,13 кг
Б4		36	А24В 054.036	L = 340 -1,4	3	0,54 кг
Б4		37	А24В 054.037	L = 110 -1,0	1	0,29 кг
Б4		38	А24В 054.038	L = 140 -1,0	1	0,23 кг
Б4		39	А24В 054.039	L = 110 -0,87	1	0,18 кг
				Швеллер		
				Швеллер $\frac{\text{8 ГОСТ 8240-72}}{\text{В Ст 3-I-ГОСТ 535-79}}$		
Б4		40	А24В 054.041	L = 2685 -5,4	2	18,93 кг
Б4		41	А24В 054.042	L = 2715 -5,4	1	19,14 кг

Инв. № подл. | Подп. и дата | Взам. инв. № | Инв. № дубл. | Подп. и дата

Изм.	Лист	№ докум.	Подп.	Дата	А24В 054.020	Лист 2

Формат А4

Выпуск 1-1
Альбом 1
Серия 5.903-10

Формат	Зона	Поз.	Обозначение	Наименование	Кол	Примечание
				Швеллер		
				Швеллер $\frac{\text{8 ГОСТ 8240-72}}{\text{В Ст 3-I-ГОСТ 535-79}}$		
Б4		42	А24В 054.043	L = 350 -1,3	1	2,47 кг
				Швеллер		
				Швеллер $\frac{\text{16 ГОСТ 8240-72}}{\text{В Ст 3-I-ГОСТ 535-79}}$		
Б4		43	А24В 054.044	L = 872 -2,3	6	12,38 кг
Б4		44	А24В 054.045	L = 3404 -6,6	2	48,34 кг
Б4		45	А24В 054.046	Уголок		
				Уголок $\frac{50\times50\times3\text{-Б-ГОСТ 8509-86}}{\text{В Ст 3-I-ГОСТ 535-79}}$		
				L = 600 -1,15	2	1,42 кг

Инв. № подл. | Подп. и дата | Взам. инв. № | Инв. № дубл. | Подп. и дата

Изм.	Лист	№ докум.	Подп.	Дата	А24В 054.020	Лист 3

Формат А4

Формат	Зона	Поз.	Обозначение	Наименование	Кол	Примечание
		41		Фланец 1-80-6		
				ГОСТ 12821-80	4	
				Опоры		
		42		ОПБ-2-57 ГОСТ 14911-82	6	
		43		ОПБ-2-89 ГОСТ 14911-82	4	
		44		Ушко		
				3-2-1-500 В Ст 3 Сп 5		
				ГОСТ 13716-73	4	
		45		Фильтр		
				ФИПа II-1,0-0,6 Na		
				ОСТ 108.030.10-84	2	
		46		Соединение фланцевое		
				80-0,6 ОЗОСТ 34-42-490-80	2	
				Материалы		
		47		Труба $\frac{\text{14×2 ГОСТ 8734-75}}{\text{Д ГОСТ 8733-74}}$	8	м

Инв. № подл. | Подп. и дата | Взам. инв. № | Инв. № дубл. | Подп. и дата

Изм.	Лист	№ докум.	Подп.	Дата	А24В 056.000	Лист 3

23056-01 28

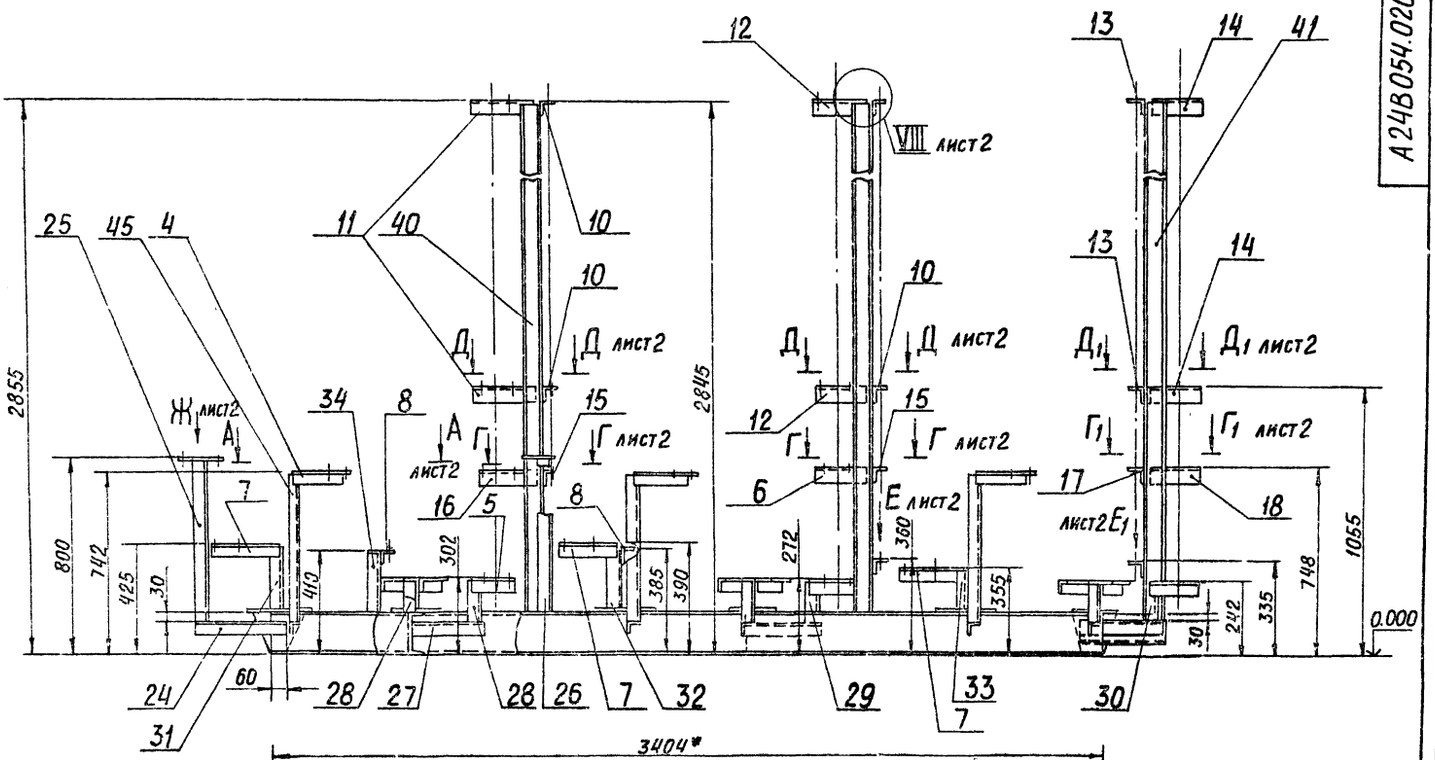

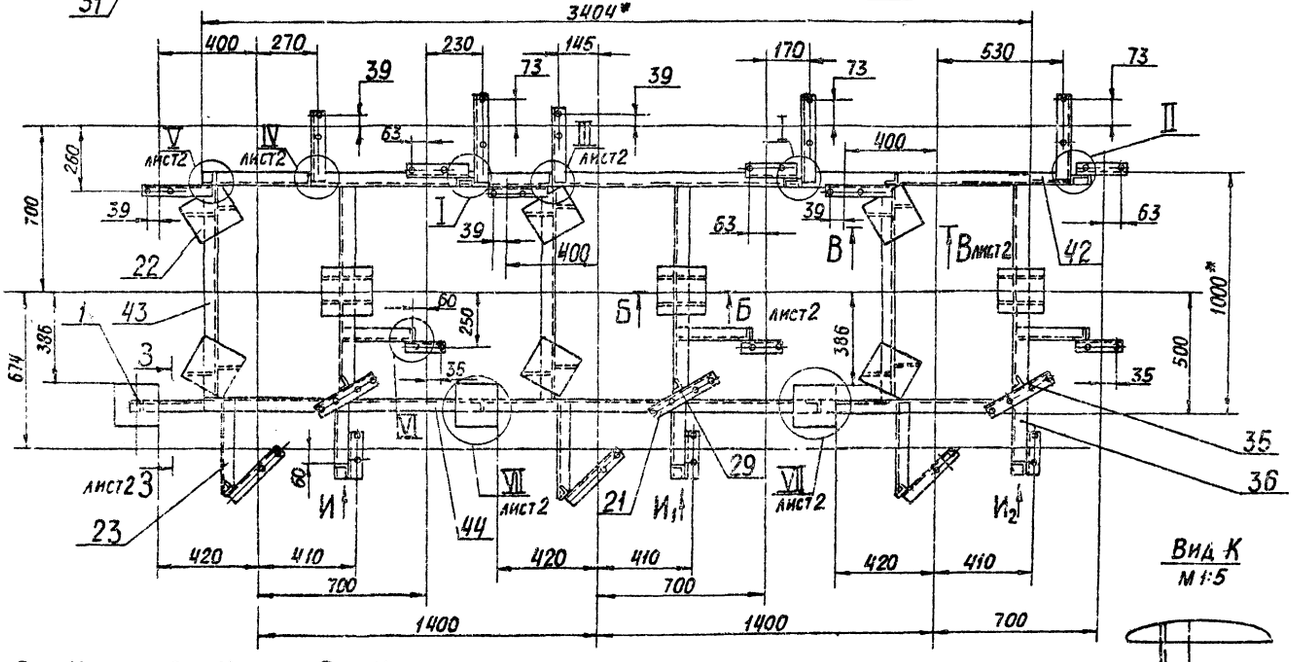

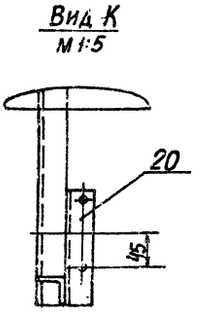

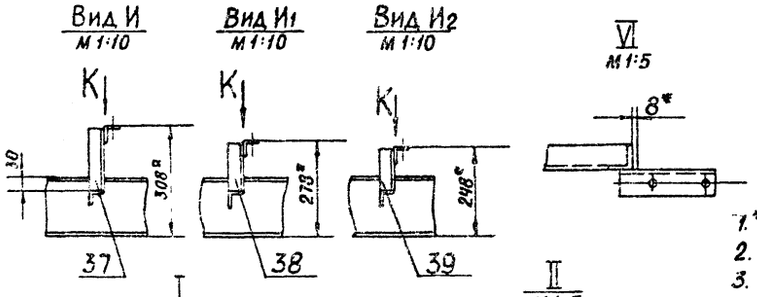

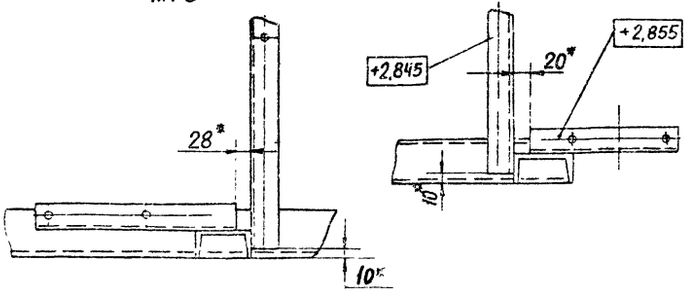

1.* Размеры для справок

2. ± $\frac{IT}{2}$

3. Конструкция рамы сварная. Сварку производить по контуру прилегания деталей. Сварные швы по ГОСТ 5264-80. Катеты швов по толщине свариваемых деталей.

					А24В054.020 СБ		
Изм.	Лист	№ докум.	Подп.	Дата			
Разраб.		Ямпольская			Рама	Лит.	Масса / Масштаб
Пров.		Литвак				И	290 / 1:15
Рук. гр.		Грановский				Лист 1	Листов 2
Н. контр.		Рубинская		XI.87		ГОССТРОЙ СССР САНТЕХПРОЕКТ г. МОСКВА	
Утв.		Слизак					

Серия 5.903-10 Выпуск 1-1 Альбом 1

Инв. № подл. | Подп. и дата | Взам. инв. № | Инв. № дубл. | Подп. и дата

А-А лист1
М1:10

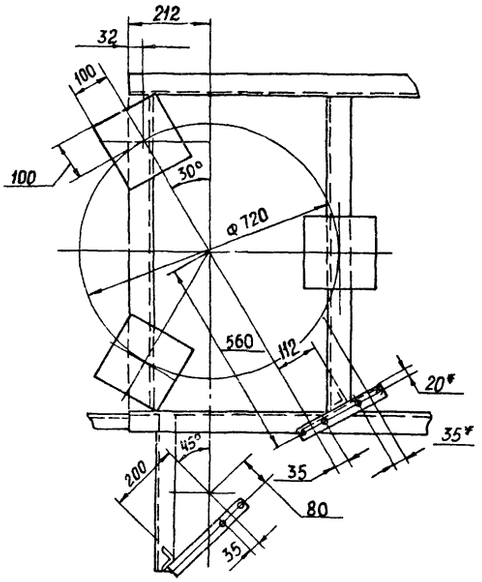

В-В лист1
М1:5

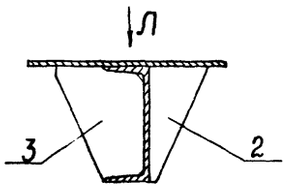

Б-Б лист1
М1:5

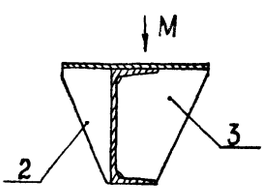

Вид Л
М1:5

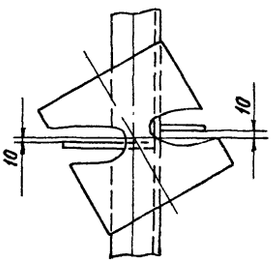

Вид М
М1:5

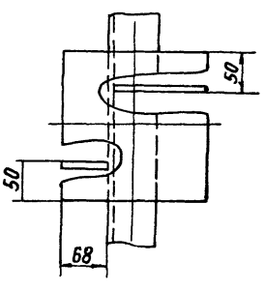

VIII лист1
М1:2

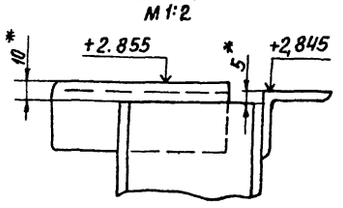

Г-Г лист1
М1:5

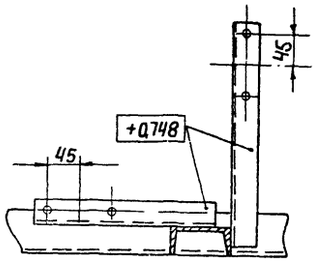

Д-Д лист1
М1:5

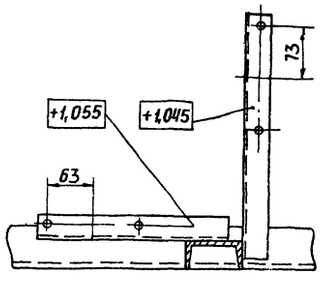

III лист1
М1:2

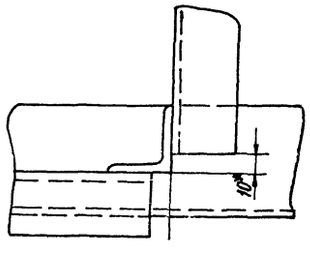

V лист1
М1:2

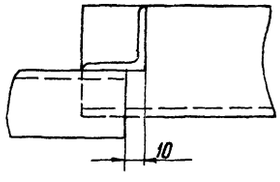

Г1-Г1 лист1
М1:5

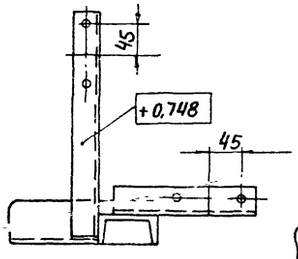

Д1-Д1 лист1
М1:5

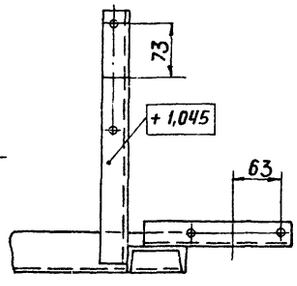

IV лист1
М1:2

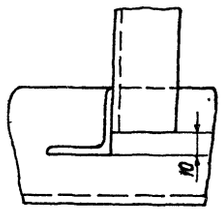

Вид Е1 лист1
М1:5

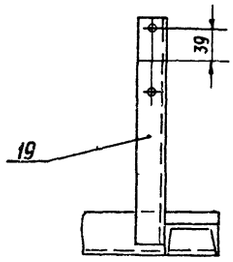

Вид Ж лист1
М1:5

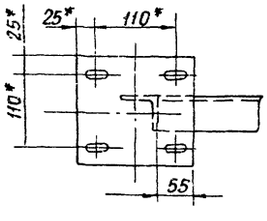

3-3 лист1
М1:5

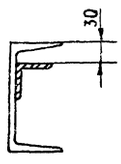

VII лист1
М1:5

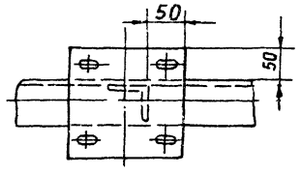

Вид Е лист1
М1:5

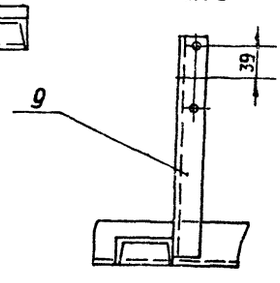

Выпуск 1-1
Альбом 1

Се 1 5 903-10

Инв. № подл.	Подп. и дата	Взам. инв. №	Инв. № дубл.	Подп. и дата

Изм.	Лист	№ докум.	Подп.	Дата	А24В054.020СБ	Лист 2

А24В 055 000 СТ

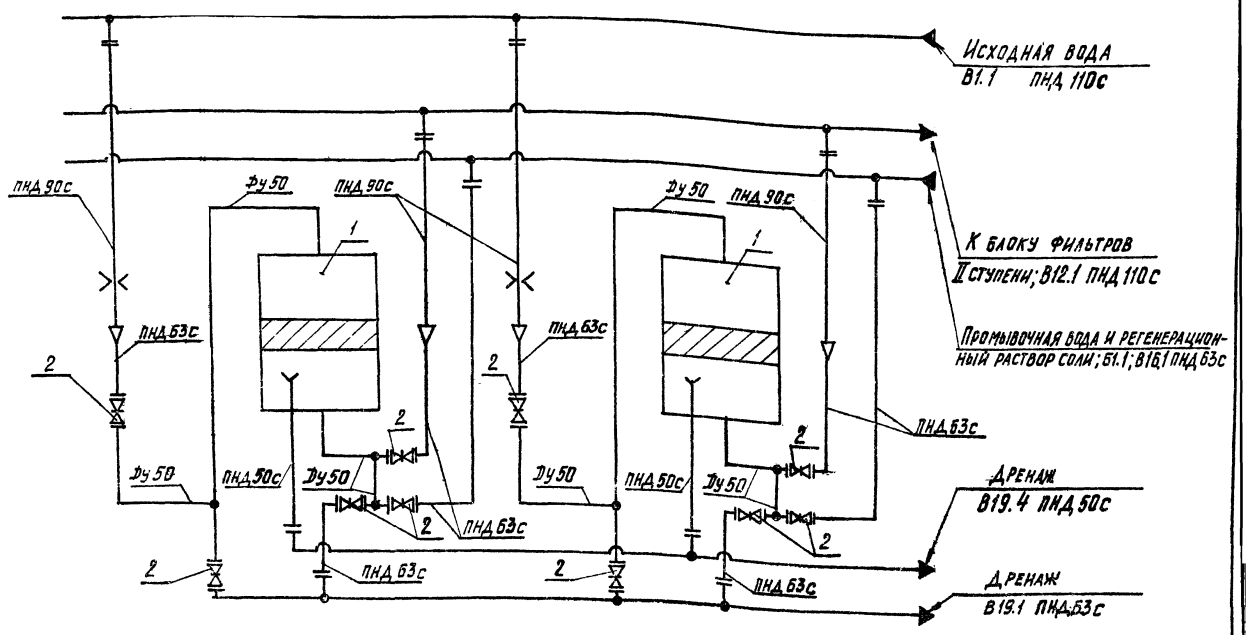

Поз.	Наименование	Кол.	Прим.
1	Фильтр ФИПа I-1р -0,6 Na	2	
2	Вентиль муфтовый 15кч18п2 Ду 40	10	Поставляется в комплекте с фильтром

Изм.	Лист	№ докум.	Подп.	Дата
Разраб.		Литвак		
Пров.		Грановский		
Рук. гр.		Грановский		
Н. контр.		Рувинская		
Утв.		Спивак		

А24В 055. 000 СТ

Блок натрий-катионитных фильтров БФ Na I-1000×2-2

Технологическая схема

Лит.	Масса	Масштаб
И	–	–

Лист | Листов 1

Госстрой СССР САНТЕХПРОЕКТ г. Москва

Формат А3

Выпуск 1-1 Альбом 1

Серия 5 903 10

Формат	Зона	Поз.	Обозначение	Наименование	Кол.	Примечание
				Документация		
А2			А24В 055 000 СБ	Сборочный чертеж		
А3			А24В 055 000 СТ	Технологическая схема		
А4			А24В 055.000 Д	Блоки натрий-катионитных фильтров		Альбом 4
				Технические требования		
				Сборочные единицы		
А4		1	А24В 052 010	Установка дифманометра	2	Альбом 4
А4		2	А24В 052.020	Распорка	1	
А4		3	А24В 052 030	Трубопровод	2	
А4		4	А24В 052 040	Трубопровод	2	
А4		5	А24В 052 050-01	Трубопровод	2	Альбом 4
А4		6	А24В 052.060-01	Трубопровод	1	
		7	-05	Трубопровод	1	
А4		8	А24В 052 070-01	Трубопровод	1	
А4		9	А24В 052 080	Трубопровод	1	
		10	-01	Трубопровод	1	
А4		11	А24В 052 090	Трубопровод	1	
		12	-01	Трубопровод	1	
А4		13	А24В 052 100	Трубопровод	1	
		14	-01	Трубопровод	1	
А4		15	А24В 052 120	Трубопровод	1	
		16	-01	Трубопровод	1	
А4		17	А24В 054.010	Трубопровод	2	

Изм.	Лист	№ докум.	Подп.	Дата
Разраб.		Рувинская		
Пров.		Литвак		
Рук. гр.		Грановский		
Н. контр.		Грановский		
Утв.		Спивак		

А24В 055. 000

Блок натрий-катионитных фильтров БФ Na I-1000×2-2

Лит.	Лист	Листов
И	1	3

Госстрой СССР САНТЕХПРОЕКТ г. Москва

Формат А4

Формат	Зона	Поз.	Обозначение	Наименование	Кол.	Примечание
		18	А24В 055. 010	Рама	1	
				Детали		
А4		20	А24В 052. 001	Хомут	2	Альбом 4
А3		21	А24В.052 002-01	Хомут	5	
		22	-02	Хомут	6	
		23	-03	Хомут	4	
		24	-04	Хомут	4	
				Прокладки		
				Паронит ПОН3		
				ГОСТ 481-80		
Б4		25	А24В 055. 001	Ф88 -0,74×Ф50 +0,74	2	0,002кг
Б4		26	А24В 055. 002	Ф128 -0,74×Ф80 +0,74	8	0,003кг
Б4		27	А24В 055. 003	Ф102 -0,87×Ф60 +0,74	20	0,004кг
Б4		28	А24В 055. 004	Ф90 -1,15×Ф60 +0,64	8	0,005кг
				Стандартные изделия		
				Болты ГОСТ 7798-70		
		30		М6×20 36	2	
		31		М8×20 36	30	
		32		М10×35.36	16	
		33		М12×60.36	96	
		34		М16×30.36	12	
		35		М16×75.36	112	

Изм.	Лист	№ докум.	Подп.	Дата

А24В 055.000

Лист 2

23056-01 31 Формат А4

А24В055.000СБ

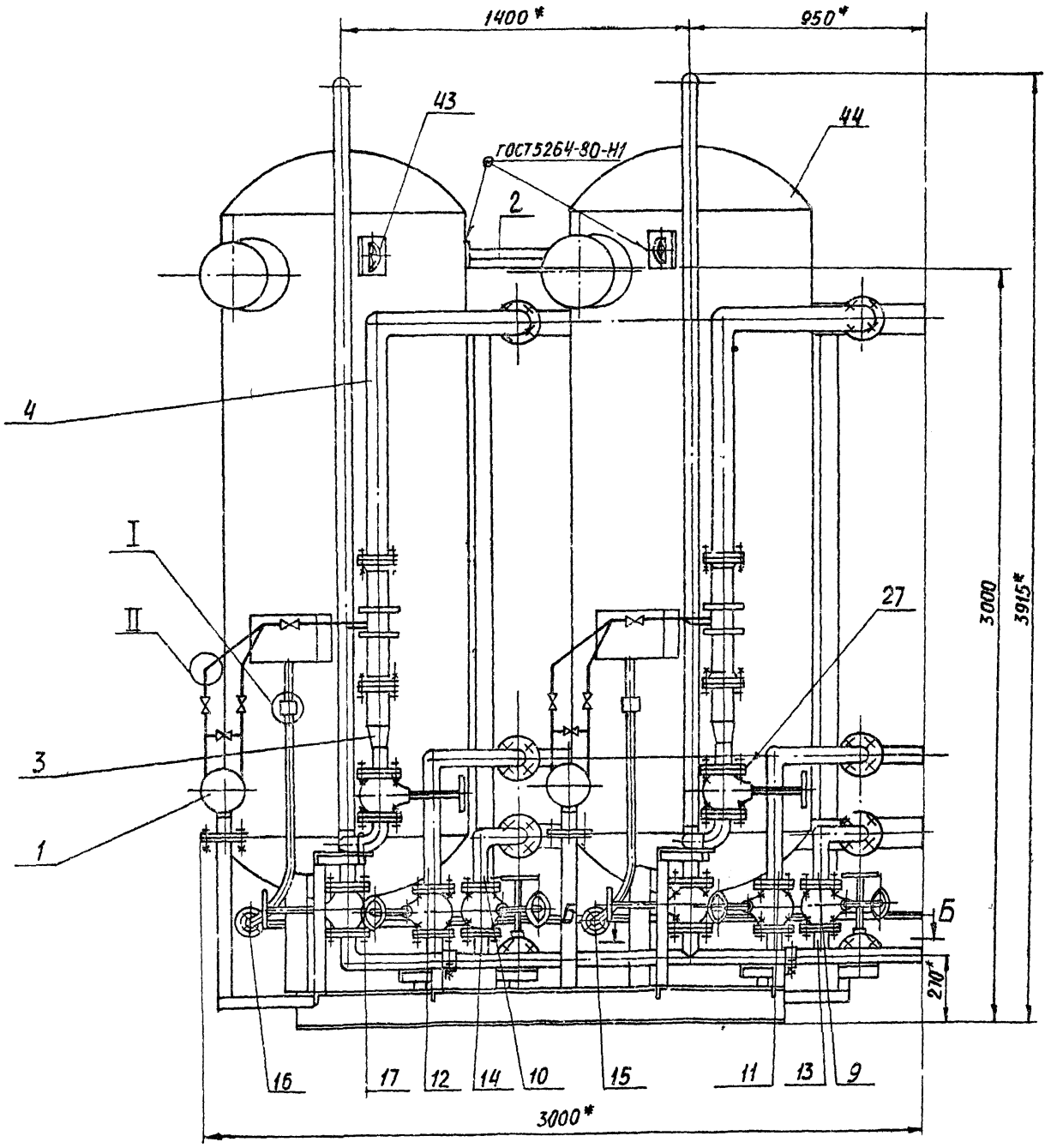

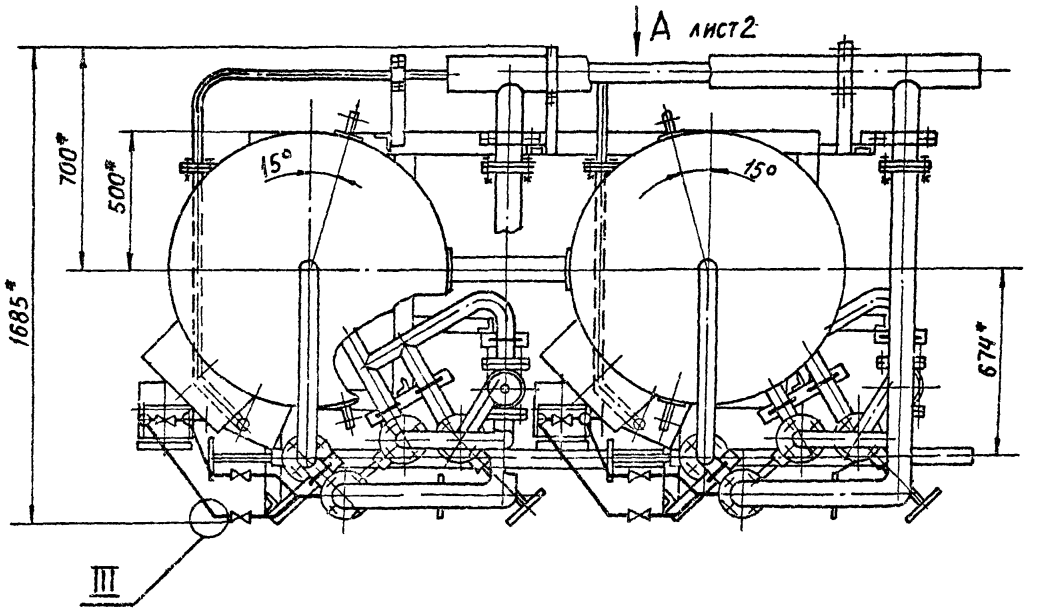

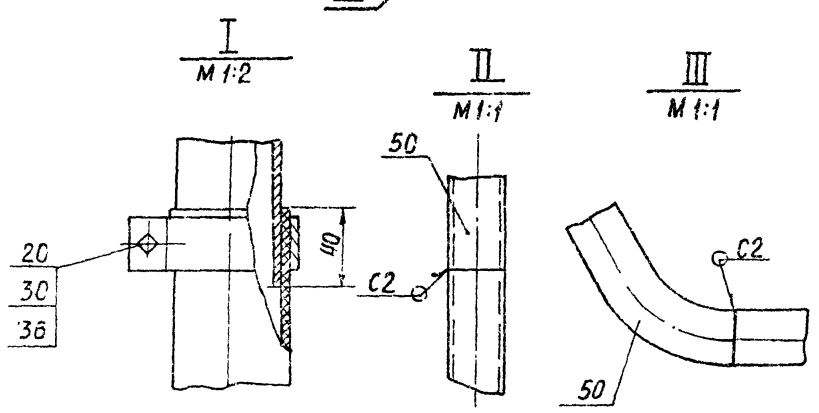

1.* РАЗМЕРЫ ДЛЯ СПРАВОК

2. $\pm \frac{t2}{2}$

3. НЕУКАЗАННЫЕ СВАРНЫЕ ШВЫ ПО ГОСТ 16037-80

					А24В055.000СБ			
Изм	Лист	№ докум.	Подп.	Дата	БЛОК НАТРИЙ-КАТИОНИТНЫХ ФИЛЬТРОВ БФ Na I - 1000×2-2	Лит	Масса	Масштаб
Разраб.		Рувинская				И	2540	1:15
Пров.		Литвак				Лист 1	Листов 2	
Рук. гр.		Грановский				ГОССТРОЙ СССР САНТЕХПРОЕКТ г. МОСКВА		
Н. контр.		Фрадкин						
Утв.		Спивак						

32 Формат: А2

Серия 5 903-10 Выпуск 1-1 Альбом 1

Вид А лист1

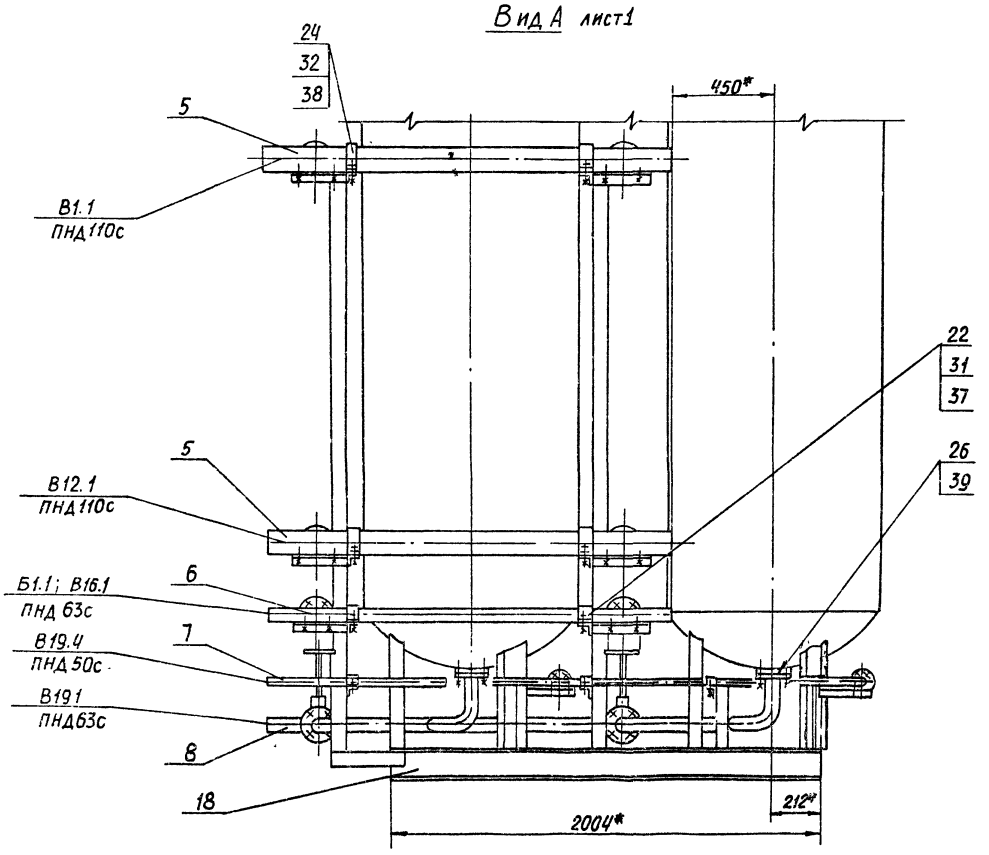

Б – Б лист1

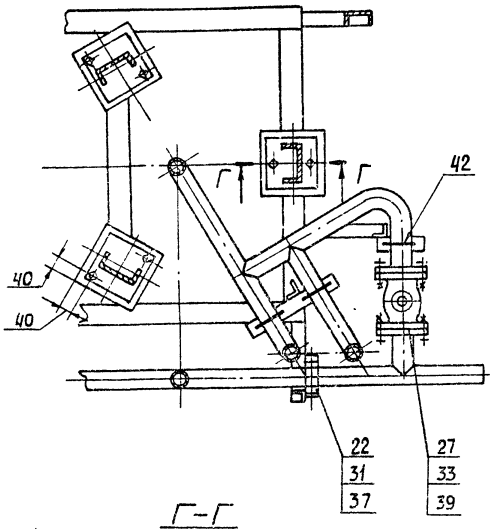

Г – Г

М 1:2

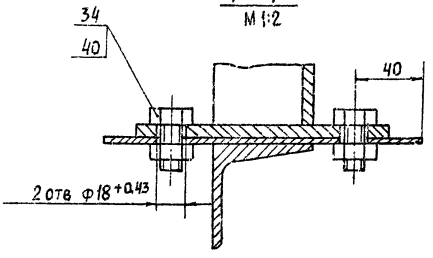

Вид В лист1

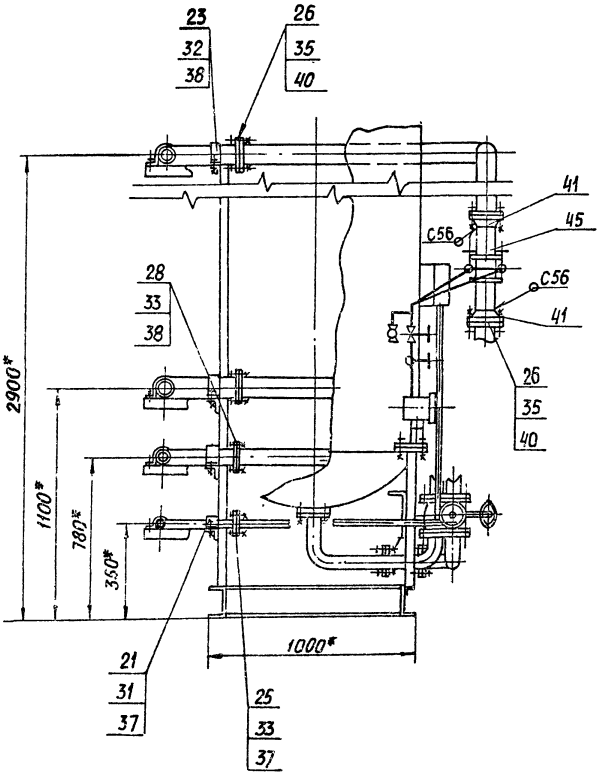

Выпуск 1-1
Альбом 1

Серия 5.903-10

Изм	Лист	№ докум.	Подп	Дата	А24В055. 000СБ	Лист 2

23036-01 33 Формат А2

Формат	Зона	Поз	Обозначение	Наименование	Кол	Примечание
				Гайки ГОСТ 5915-70		
		36		М6 4	2	
		37		М8 4	30	
		38		М10.4	16	
		39		М12.4	96	
		40		М16.4	124	
		41		Фланец 1-80-6		
				ГОСТ 12821-80	4	
		42		Опора		
				ОПБ-2-57 ГОСТ 14911-82	10	
		43		Ушко		
				3-2-1-500 В Ст 3 сп 5		
				ГОСТ 13716-73	4	
		44		Фильтр		
				ФИПа I-1,0-0,6 Na		
				ОСТ 108.030.10-84	2	
		45		Соединение фланцевое		
				80-0,6		
				03 ОСТ 34-42-490-80	2	
				Материалы		
		50		Труба 14×2 ГОСТ 8734-75 / Д ГОСТ 8733-74	8	м

Изм. Лист № докум. Подп. Дата

А24В055.000

Лист 3

Формат А4

Формат	Зона	Поз.	Обозначение	Наименование	Кол.	Примечание
				Документация		
А2			А24В055.010 СБ	Сборочный чертеж		
				Детали		
А4		1	А24В052.019	Пластина	2	Альбом 4
А4		2	А24В052.151	Косынка	8	
А4		3	А24В052.152	Косынка	8	
А4		4	А24В052.177	Уголок	2	
		5	-01	Уголок	2	
		6	-02	Уголок	2	
		7	-03	Уголок	1	
		8	-04	Уголок	1	
		9	-05	Уголок	2	
		10	-07	Уголок	2	
		11	-08	Уголок	2	
		12	-09	Уголок	2	
		13	-10	Уголок	1	
		14	-12	Уголок	1	
		15	-13	Уголок	1	
		16	-14	Уголок	1	
		17	-17	Уголок	1	
		18	-18	Уголок	2	
А4		19	А24В052.178	Уголок	2	

Изм. Лист № докум. Подп. Дата

А24В055.010

Разраб. Ямпольская
Пров. Литвак
Рук. гр. Грановский
Н. контр. Рудинская
Утв. Спибак

Рама

Лит. Лист 1 Листов 5

Госстрой СССР САНТЕХПРОЕКТ г. Москва

Формат А4

Выпуск 1-1
Альбом 1

Серия 5903 10

Формат	Зона	Поз.	Обозначение	Наименование	Кол	Примечание
Б4		20	А24В055 011	Пластина		
				Лист Б6,0 ГОСТ 19903-74 / В Ст.3 ГОСТ 14637-79		
				200-1,0×200-1,0	6	
				Уголок		
				Уголок 50×50×3-Б-ГОСТ 8509-86 / В Ст3-I-ГОСТ 535-79		
Б4		21	А24В055.012	L=460-1,5	2	
Б4		22	А24В055.013	L=370-1,4	1	
Б4		23	А24В055.014	L=667-2,3	1	
Б4		24	А24В055.015	L=637-2,3	1	
				Уголок		
				Уголок 36×36×3-Б-ГОСТ 8509-86 / В Ст.3-I-ГОСТ 535-79		
Б4		25	А24В055.016	L=315-1,3	2	0,71 кг
Б4		26	А24В055.017	L=135-1,0	1	0,3 кг
Б4		27	А24В055.018	L=105-1,0	2	0,24 кг
Б4		28	А24В055.019	L=225-1,15	1	0,51 кг
Б4		29	А24В055.021	L=190-1,15	1	0,43 кг
Б4		30	А24В055.022	L=210-1,15	1	0,47 кг
Б4		31	А24В055.023	L=75-0,74	1	0,17 кг
Б4		32	А24В055.024	L=340-1,4	2	0,77 кг
Б4		33	А24В055.025	L=140-1,0	1	0,32 кг
Б4		34	А24В055.026	L=110-0,87	1	0,25 кг
				Швеллер		
				Швеллер 8 ГОСТ 8240-72 / В Ст.3-I-ГОСТ 535-79		
Б4		35	А24В055.027	L=350-1,3	1	2,5 кг
Б4		36	А24В055.028	L=2685-5,4	1	19,0 кг
Б4		37	А24В055.029	L=2715-5,4	1	19,1 кг

Изм. Лист № докум. Подп. Дата

А24В055 010

Лист 2

Формат А4

Формат	Зона	Поз.	Обозначение	Наименование	Кол	Примечание
				Швеллер		
				Швеллер 16 ГОСТ 8240-72 / В Ст3-I-ГОСТ 535-79		
Б4		38	А24В055.031	L=872-2,3	4	12,4 кг
Б4		39	А24В055.032	L=2004-6,6	2	28,5 кг
Б4		40	А24В055.033	Уголок		
				Уголок 50×50×3-Б-ГОСТ 8509-86 / В Ст3-I-ГОСТ 535-79		
				L=600 1,75	2	1,41 кг

Изм. Лист № докум. Подп. Дата

А24В055.010

Лист 3

23056-01 34 Формат А4

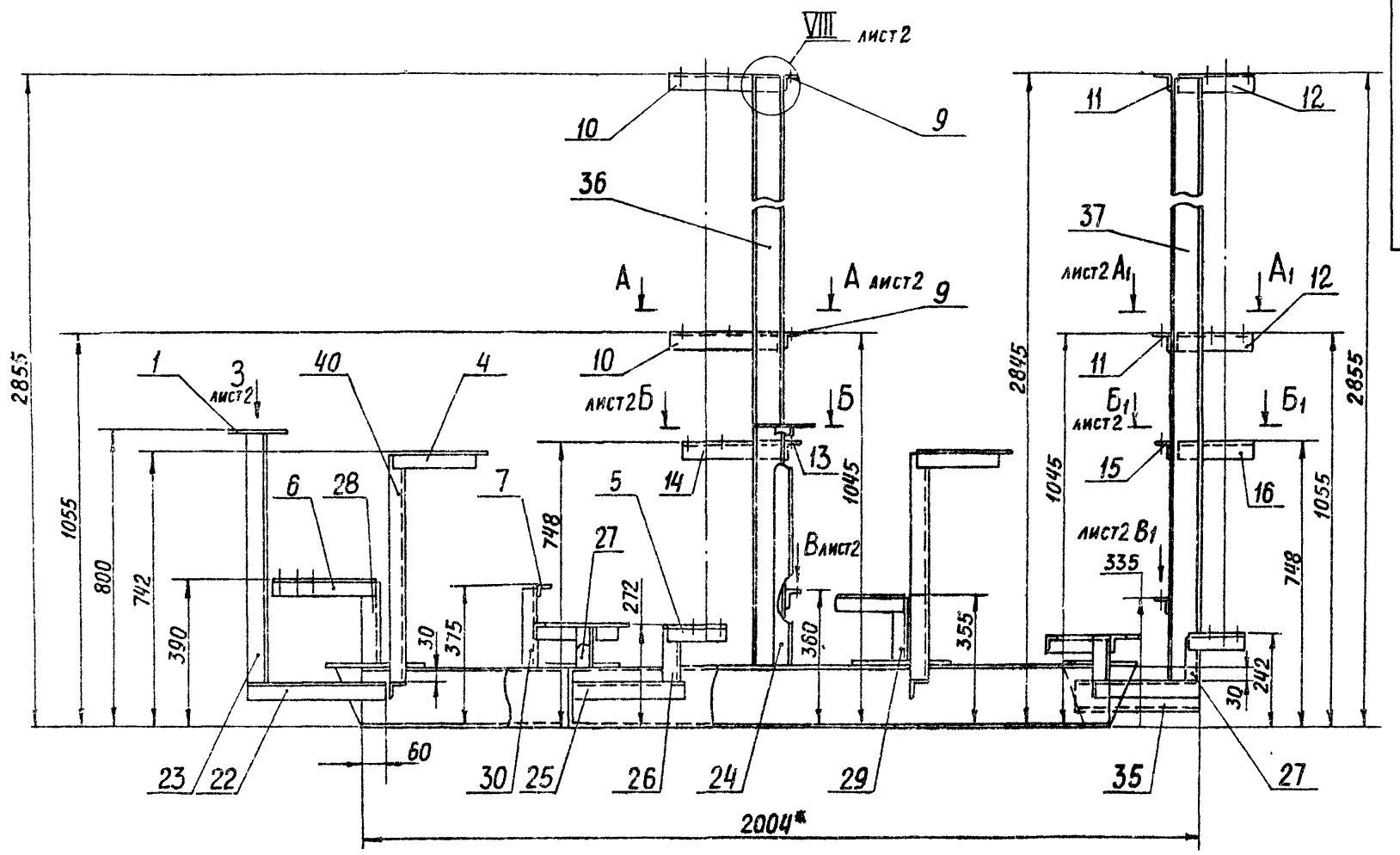

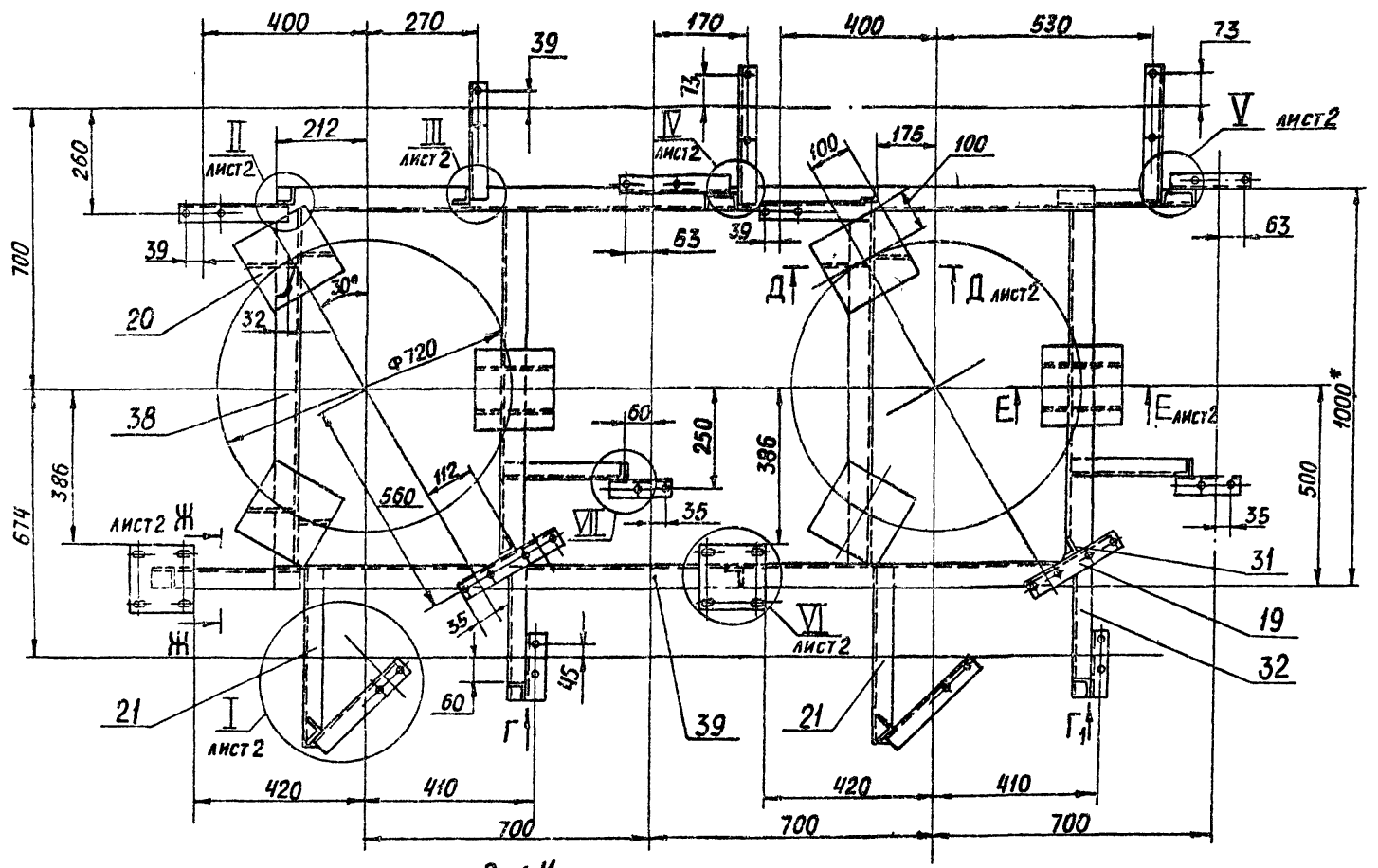

Вид Г

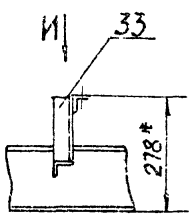

Вид Г1

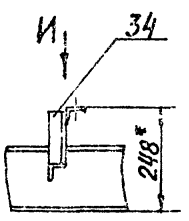

Вид И
М1:5

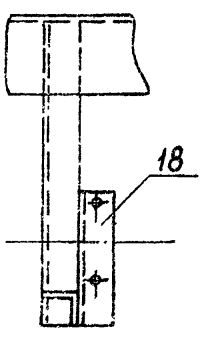

VII
М1:5

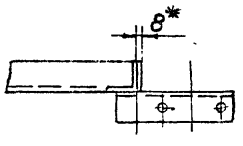

1. * РАЗМЕРЫ ДЛЯ СПРАВОК
2. $\pm \frac{t2}{2}$
3. КОНСТРУКЦИЯ РАМЫ СВАРНАЯ. СВАРКУ ПРОИЗВОДИТЬ ПО КОНТУРУ ПРИЛЕГАНИЯ ДЕТАЛЕЙ. СВАРНЫЕ ШВЫ ПО ГОСТ 5264-80. КАТЕТЫ ШВОВ ПО ТОЛЩИНЕ СВАРИВАЕМЫХ ДЕТАЛЕЙ

Изм.	Лист	№ докум.	Подп.	Дата
Разраб.		Ямпольская		
Пров.		Литвак		
Рук.гр.		Грановский		
Н.контр.		Рувинская		XI.87
Утв		Спивак		

А24В055.010 СБ

РАМА

Лит.	Масса	Масштаб
И	190	1:10

Лист 1 Листов 2

ГОССТРОЙ СССР САНТЕХПРОЕКТ г. МОСКВА

Выпуск 1-1 Альбом 1

Серия 5.903-10

Инв. № подл. | Подп. и дата | Взам. инв. № | Инв. № дубл. | Подп. и дата

23056-01 35 Формат А2

I лист1
М1:5

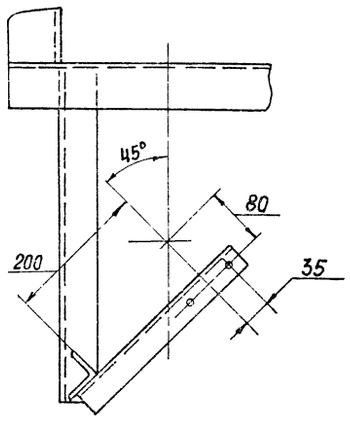

VIII лист1
М1:5

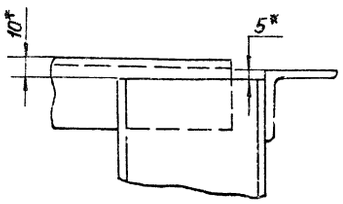

Д-Д лист1
М1:5

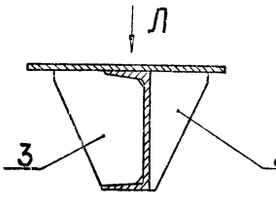

Е-Е лист1
М1:5

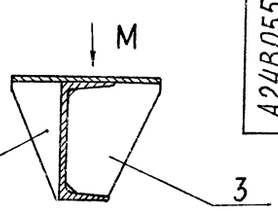

А1-А1 лист1
М1:5

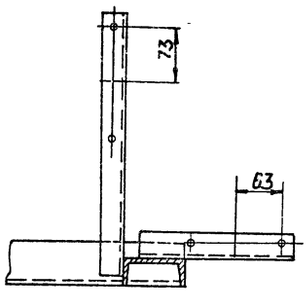

Вид Л
М1:5

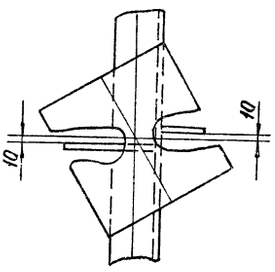

Вид М
М1:5

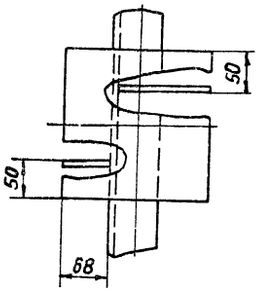

V лист1
М1:5

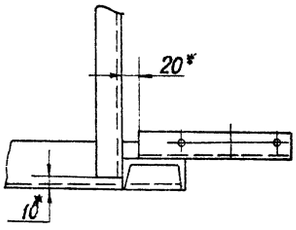

Б-Б лист1
М1:5

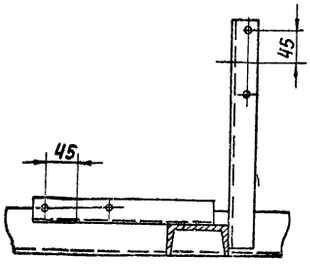

А-А лист1
М1:5

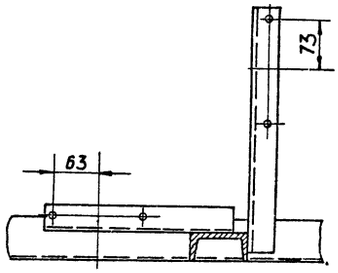

Вид В лист1
М1:5

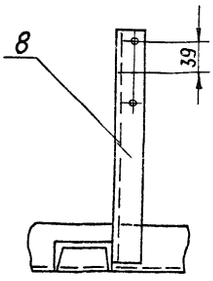

Б1-Б1 лист1
М1:5

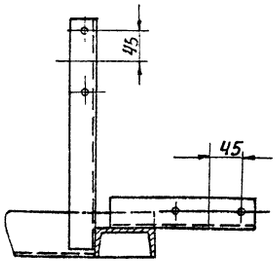

IV лист1
М1:5

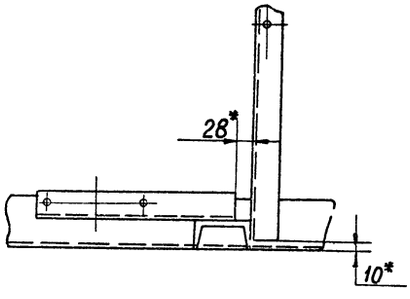

Вид В1 лист1
М1:5

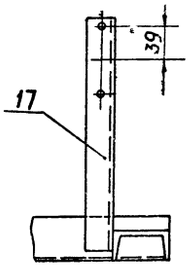

Ж-Ж лист1
М1:5

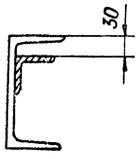

Вид З лист1
М1:5

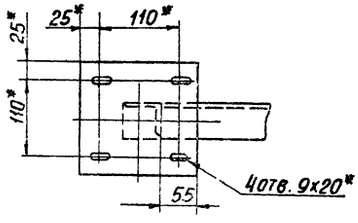

II лист
М1:2

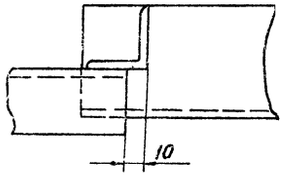

III
М1:2

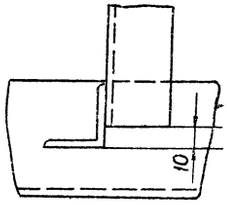

VI лист1
М1:5

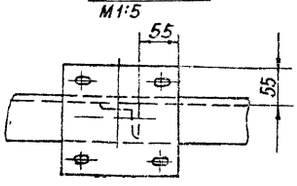

Выпуск 1.1
Альбом 1

Серия 5.903-10

Инв. № подл. | Подп. и дата | Взам. инв. № | Инв. № дубл. | Подп. и дата

Изм	Лист	№ докум.	Подп.	Дата	А24В055.010 СБ	Лист 2

А248056.000СТ

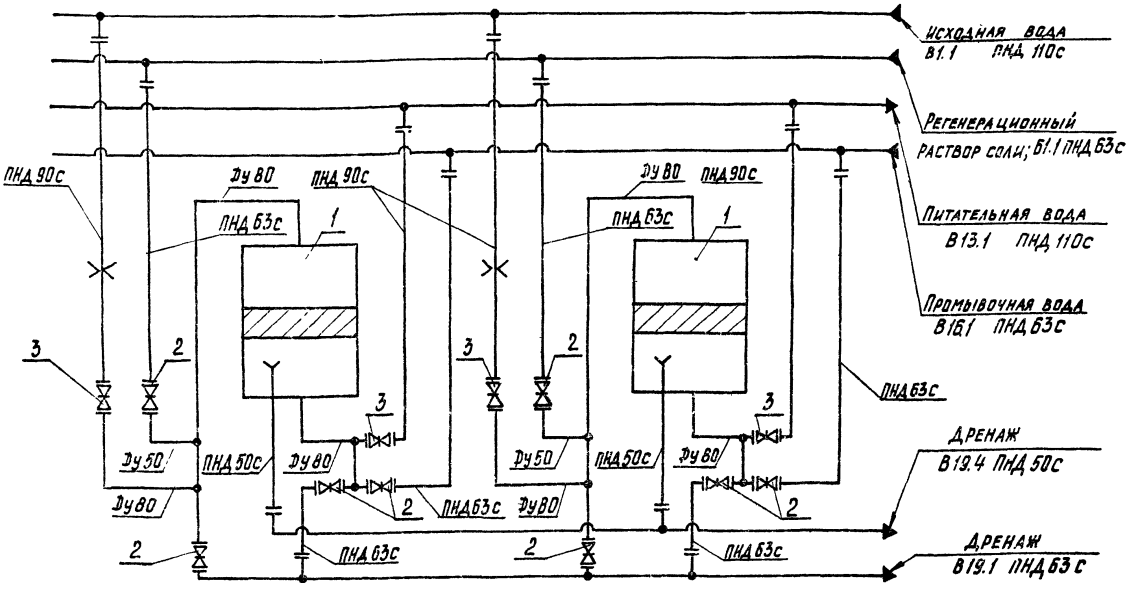

Поз	Наименование	Кол.	Прим.
1	Фильтр ФИПа II-1.0-0.6 Na	2	
2	Задвижка 30ч6бр Ду50	8	Поставляется в комплекте с фильтром
3	Задвижка 30ч6бр Ду80	4	

Изм.	Лист	№ докум.	Подп.	Дата	А248056.000СТ
Разраб.		Литвак			Блок натрий-катионитных фильтров БФNa II-1000×2-1. Технологическая схема
Пров.		Романовский			
Рук. гр.		Романовский			
Н. контр.		Рубинская		11.86	
Утв.		Спивак			

Лит. | Масса | Масштаб: И | — | —

Лист | Листов 1

Госстрой СССР САНТЕХПРОЕКТ г. Москва

Формат А3

Выпуск 1-4 Альбом 1

Серия 5.903-10

Формат	Зона	Поз.	Обозначение	Наименование	Кол.	Примечание
				Документация		
А2			А248056.000СБ	Сборочный чертеж		
А3			А248056.000СТ	Технологическая схема		
А4			А248052.000Д	Блоки натрий-катионитных фильтров		Альбом 4
				Технические требования		
				Сборочные единицы		
А4		1	А248052.010	Установка дифманометра	2	Альбом 4
А4		2	А248052.020	Распорка	1	
А4		3	А248052.040-01	Трубопровод	2	
А4		4	А248052.050-01	Трубопровод	2	
А4		5	А248052.060-01	Трубопровод	2	
		6	-05	Трубопровод	1	
А4		7	А248052.070-01	Трубопровод	1	
А4		8	А248052.080	Трубопровод	1	
		9	-01	Трубопровод	1	
А4		10	А248052.090-03	Трубопровод	1	
		11	-04	Трубопровод	1	
А4		12	А248052.100-03	Трубопровод	1	
		13	-04	Трубопровод	1	
А4		14	А248052.120-01	Трубопровод	1	
		15	-02	Трубопровод	1	
А4		16	А248056.010	Трубопровод	2	
А4		17	А248056.020	Трубопровод	2	
А4		18	А248056.030	Рама	1	

Инв. № подл. | Подп. и дата | Взам. инв. № | Инв. № дубл. | Подп. и дата

Изм.	Лист	№ докум.	Подп.	Дата	А248056.000
Разраб.		Рубинская			Блок натрий-катионитных фильтров БФNa II-1000×2-1
Пров.		Литвак			
Рук. гр.		Романовская			
Н. контр.		Градакин		11.86	
Утв.		Спивак			

Лит. | Лист | Листов: И | 1 | 3

Госстрой СССР САНТЕХПРОЕКТ г. Москва

Формат А4

Формат	Зона	Поз.	Обозначение	Наименование	Кол.	Примечание
				Детали		
А4		20	А248052.001	Хомут	2	
А4		21	А248052.002	Хомут	5	
		22	-01	Хомут	6	Альбом 4
		23	-02	Хомут	4	
		24	-03	Хомут	4	
				Прокладки		
				Паронит ПОН-3 ГОСТ 481-80		
Б4		25	А248056.001	$\phi 88-0{,}74\times\phi 50^{+0{,}74}$	2	0,002 кг
Б4		26	А248056.002	$\phi 128-1{,}15\times\phi 80^{+0{,}74}$	8	0,003 кг
Б4		27	А248056.003	$\phi 102-0{,}87\times\phi 60^{+0{,}74}$	16	0,004 кг
Б4		28	А248056.004	$\phi 90-0{,}74\times\phi 60^{+0{,}74}$	10	0,005 кг
Б4		29	А248056.005	$\phi 133-1{,}15\times\phi 90^{+0{,}87}$	8	0,005 кг
				Стандартные изделия		
				Болты ГОСТ 7798-70		
		30		М6×20.36	2	
		31		М8×20.36	42	
		32		М10×35.36	8	
		33		М12×50.36	80	
		34		М16×30.36	12	
		35		М16×75.36	96	
				Гайки ГОСТ 5915-70		
		36		М6.4	2	
		37		М8.4	42	
		38		М10.4	20	
		39		М12.4	48	
		40		М16.4	108	

Инв. № подл. | Подп. и дата | Взам. инв. № | Инв. № дубл. | Подп. и дата

Изм.	Лист	№ докум.	Подп.	Дата	А248056.000

Лист 2

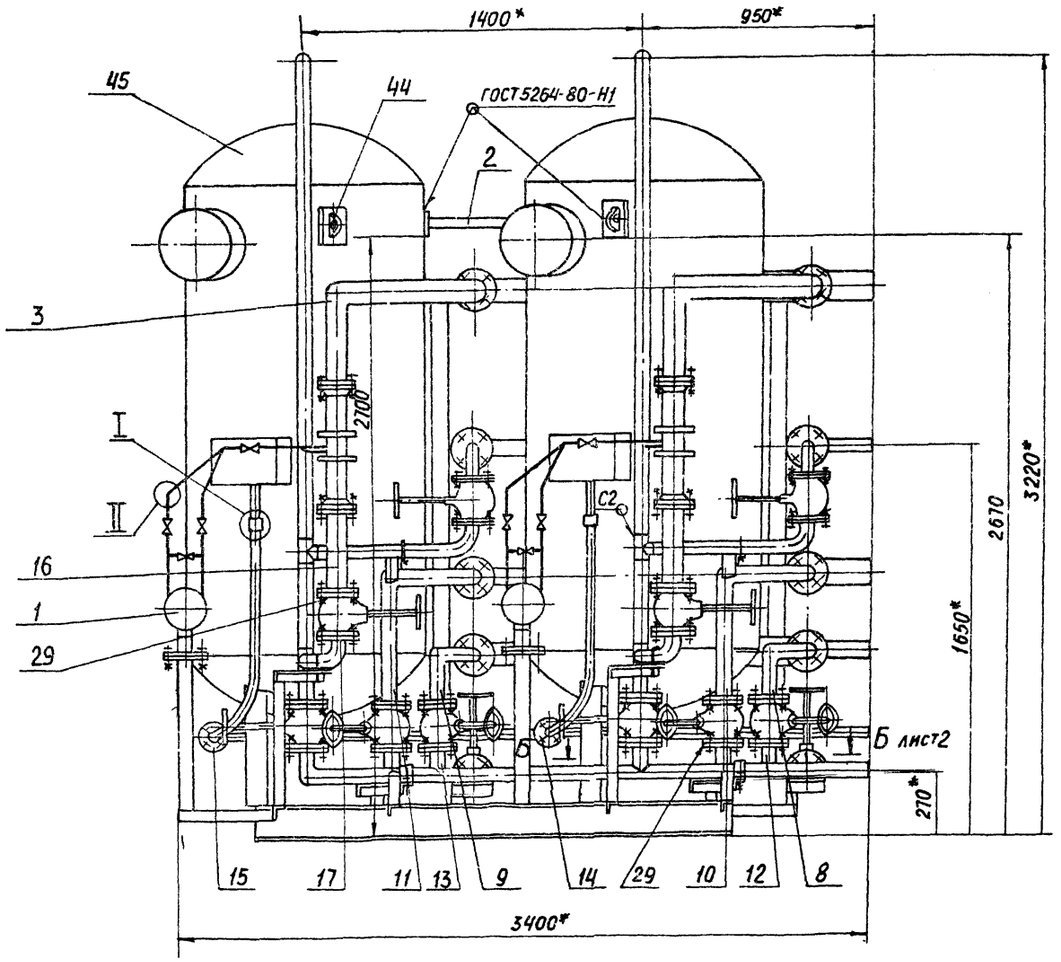

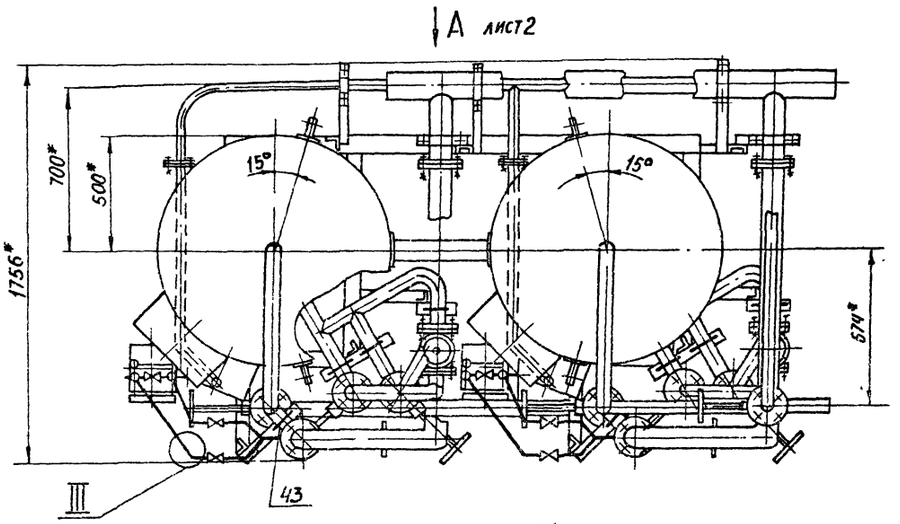

1* Размеры для справок

2 $\pm \frac{t2}{2}$

3. Неуказанные сварные швы по ГОСТ 16037-80

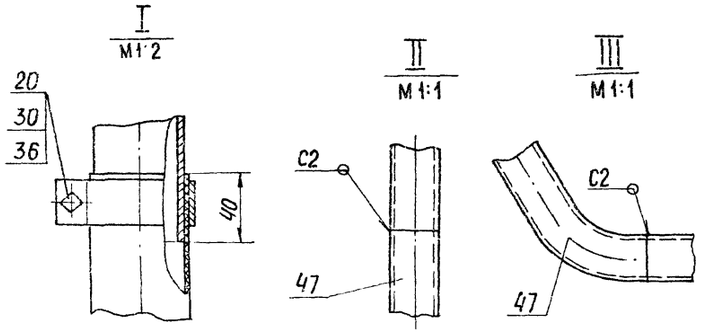

					А24В056.000СБ	
Изм.	Лист	№ докум.	Подп.	Дата	Блок натрий-катионитных фильтров БФНа II-1000х2-1	Лит. И; Масса 2210; Масштаб 1:15
Разраб.		Рувинская				Лист 1; Листов 2
Пров.		Литвак				
Рук. гр.		Грановский				
Н. контр.		Фрадкин		11.87г.		Госстрой СССР САНТЕХПРОЕКТ г. Москва
Утв.		Спивак				

23056-01 ЗЯ Формат А2

Инв. № подл. | Подп. и дата | Взам. инв. № | Инв. № дубл. | Подп. и дата

Серия 5.903-10 Выпуск 1-1 Альбом 1

Вид А лист1

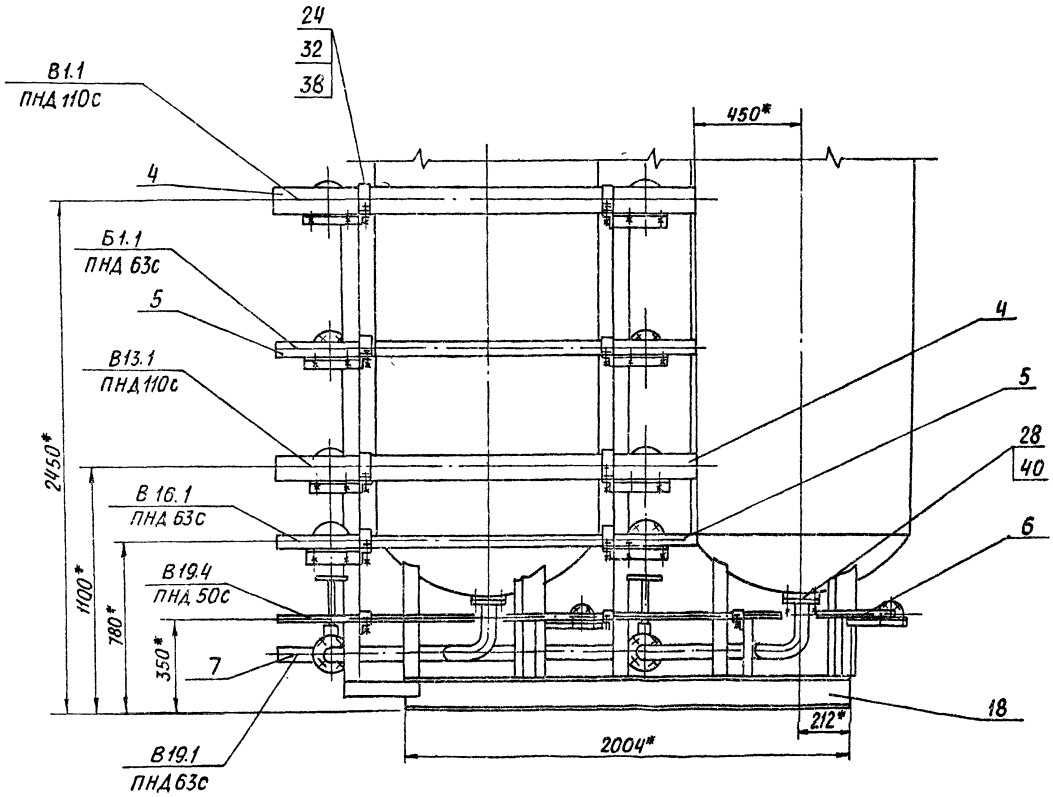

Б-Б лист1

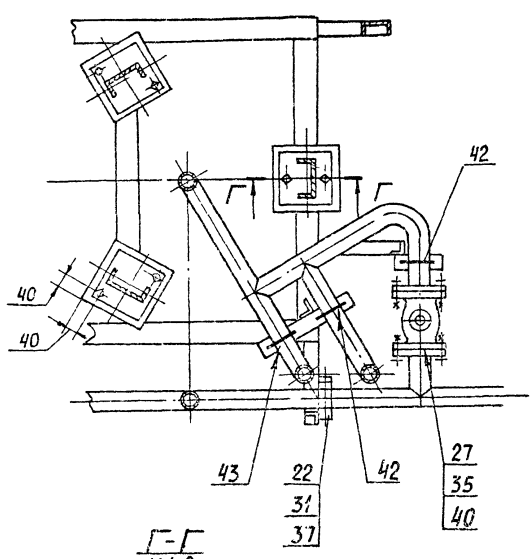

Г-Г

М1:2

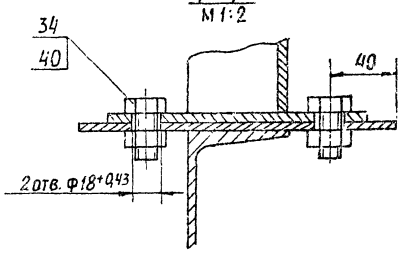

Вид В лист1

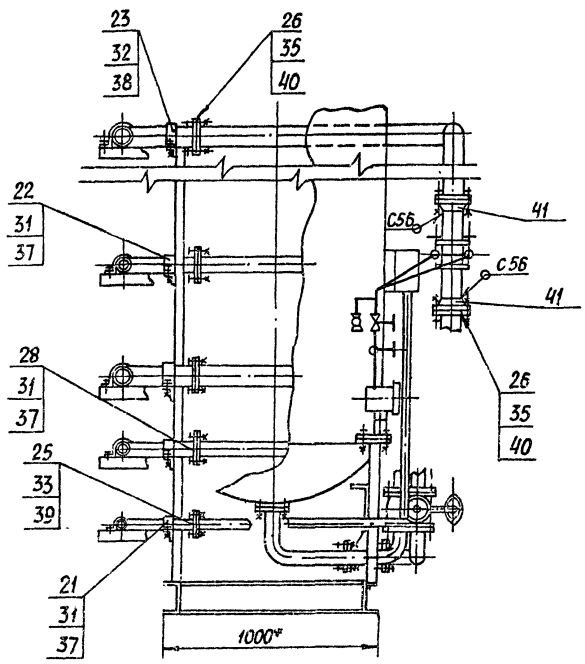

Выпуск 1-1
Альбом 1

Серия 5.903-10

Инв.№подл.	Подп. и дата	Взам. инв.№	Инв.№дубл.	Подп. и дата

Изм.	Лист	№ докум.	Подп.	Дата	А24В056.000СБ	Лист 2

Формат	Зона	Поз	Обозначение	Наименование	Кол	Примечание
				Документация		
А2			А24В 056.030 СБ	Сборочный чертеж		
				Детали		
А4		1	А24В 052.019	Пластина	2	Альбом 4
А4		2	А24В 052.151	Косынка	8	
А4		3	А24В 052.152	Косынка	8	
А4		4	А24В 052.177	Уголок	2	
		5	-01	Уголок	4	
		6	-02	Уголок	2	
		7	-03	Уголок	1	
		8	-04	Уголок	1	
		9	-05	Уголок	2	
		10	-07	Уголок	2	
		11	-08	Уголок	2	
		12	-09	Уголок	2	
		13	-10	Уголок	2	
		14	-12	Уголок	2	
		15	-13	Уголок	2	
		16	-14	Уголок	2	
		17	-15	Уголок	2	
		18	-16	Уголок	2	
		19	-17	Уголок	1	
		20	-18	Уголок	2	

Подп. и дата | Инв. № дубл. | Взам. инв. № | Подп. и дата | Инв. № подл.

Изм.	Лист	№ докум.	Подп.	Дата
		Ю. Московская		
		Литвак		
		Гр. Ивановский		
		Н. контр. Рубинская		
		Утв. Спивак		

А24В 056.030

Рама

Лит.	Лист	Листов
И	1	3

Госстрой СССР
САНТЕХПРОЕКТ
г. Москва

Формат А4

Формат	Зона	Поз	Обозначение	Наименование	Кол.	Примечание
Б4		21	А24В 056 031	Пластина		
				Лист 6 6,0 ГОСТ 19903-74		
				В Ст.3 ГОСТ 14637-79		
				200-1,0 × 200-1,0	6	1,67 кг
				Уголок		
				Уголок 50×50×3-Б-ГОСТ 8509-86		
				В Ст.3-I-ГОСТ 535-79		
Б4		22	А24В 056.032	L = 460-1,5	2	1,07 кг
Б4		23	А24В 056.033	L = 370-1,4	1	0,86 кг
Б4		24	А24В 056.034	L = 667-2,3	1	1,55 кг
Б4		25	А24В 056.035	L = 637-1,7	1	1,48 кг
Б4		27	А24В 056.036	L = 600-1,7	2	1,41 кг
				Уголок		
				Уголок 36×36×3-Б-ГОСТ 8509-86		
				В Ст.3-I-ГОСТ 535-79		
Б4		27	А24В 056.037	L = 315-1,3	2	0,71 кг
Б4		28	А24В 056.038	L = 135-1,0	1	0,27 кг
Б4		29	А24В 056.039	L = 105-0,87	1	0,18 кг
Б4		30	А24В 056.041	L = 210-1,15	1	0,35 кг
Б4		31	А24В 056.042	L = 190-1,15	1	0,3 кг
Б4		32	А24В 056.044	L = 82-0,87	1	0,13 кг
Б4		33	А24В 056 045	L = 1020-2,6	2	1,66 кг
Б4		34	А24В 056.046	L = 340-1,4	2	0,54 кг
Б4		35	А24В 056 047	L = 225-1,15	1	0,37 кг
				Швеллер		
				Швеллер В ГОСТ 8240-72		
				В Ст.3-I-ГОСТ 535-79		
Б4		36	А24В 056 048	L = 2235-4,4	1	15,7 кг
Б4		37	А24В 056.049	L = 2265-4,4	1	16,0 кг
Б4		38	А24В 056.051	L = 350-1,3	1	2,47 кг

Подп. и дата | Инв. № дубл. | Взам. инв. № | Подп. и дата | Инв. № подл.

Изм	Лист	№ докум.	Подп.	Дата

А24В 056. 030

Лист 2

Формат А4

А24В 056 010 СБ

Выпуск 1-1
Альбом 1

Серия 5 903-10

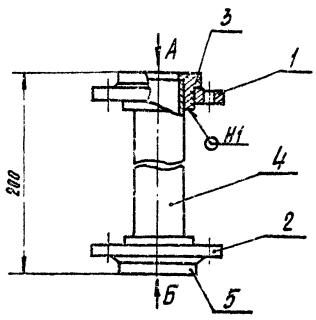

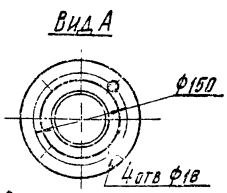

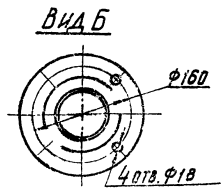

1. Размеры для справок.
2 Сварной шов по ГОСТ 16310-80.

Подп. и дата | Инв. № дубл. | Взам. инв. № | Подп. и дата | Инв. № подл.

Изм.	Лист	№ докум.	Подп.	Дата
		Ю. Московская		
		Литвак		
		Гр. Ивановский		
		Н. контр. Рубинская		
		Утв. Спивак		

А24В 056. 010 СБ

Трубопровод

Лит	Масса	Масштаб
И	6,0	1:5

Лист | Листов 1

Госстрой СССР
САНТЕХПРОЕКТ
г. Москва

Формат А4

Формат	Зона	Поз.	Обозначение	Наименование	Кол.	Примечание
				Документация		
А4			А24В 056. 010 СБ	Сборочный чертеж		
				Детали		
А4		1	А24В 052. 031-01	Фланец	1	Альбом 4
		2	-03	Фланец	1	
А4		3	А24В 052. 043	Втулка под фланец	1	
Б4		4	А24В 056 011	Труба ПНД 90с питьевая		
				ГОСТ 18599-83; L = 194-1.15	1	0,5 кг
				Стандартные изделия		
		5		Втулка под фланец		
				ПНП 90с ОСТ 6-5-367-74	1	
		–		Фланец 1-80-6		
				ГОСТ 12820-80 (Заготовка		
				для А24В 052-031-01)		
		–		Фланец 1-80-10		
				ГОСТ 12820-80		
				(Заготовка для		
				А24В 052. 031-03)		
		–		Втулка под фланец		
				ПНП 90с ОСТ 6-5-367-74		
				(Заготовка для		
				А24В 052. 043)		

Подп. и дата | Инв. № дубл. | Взам. инв. № | Подп. и дата | Инв. № подл.

Изм	Лист	№ докум.	Подп.	Дата
Разраб.		Митехина		
Пров.		Рубинская		
Рук. гр.		Ивановский		
Н. контр.		Литвак		
Утв.		Спивак		

А24В 056. 010

Трубопровод

Лит.	Лист	Листов
И		1

Госстрой СССР
САНТЕХПРОЕКТ
г. Москва

23056-01 40 Формат А4

Формат	Зона	Поз.	Обозначение	Наименование	Кол.	Примечание
				Документация		
А3			А24В056.020СБ	Сборочный чертеж		
				Детали		
Б4		1	А24В056.021	Труба L=555-1,75	1	
				Труба 57х3 ГОСТ 10704-76 / Д ГОСТ 10705-80	1	0,23 кг
Б4		2	А24В056.022	L=50-0,62	1	0,32 кг
Б4		3	А24В056.023	L=150-1	1	1,0 кг
				Стандартные изделия		
				Отводы ГОСТ 17375-83		
		4		90° 57х3	1	
		5		90° 89х3,5	1	
		6		Переход К 89х3,5-57х3 ГОСТ 11378-83	1	
				Тройники ГОСТ 11376-83		
		7		89х3,5-57х3	1	
		8		89х3,5	1	
				Фланцы ГОСТ 12821-80		
		9		1-50-10	1	
		10		1-80-10	1	

Изм.	Лист	№ докум.	Подп.	Дата
Разраб.		Мелнова		11-87
Пров.		Литвак		
Рук. гр.		Грановский		
Н. контр.		Рувинский		
Утв.		Спивак		

А24В056.020

Трубопровод

Лит. А | Лист | Листов 1

Госстрой СССР САНТЕХПРОЕКТ г. Москва

Копировал: Тужилкина Формат: А4

Формат	Зона	Поз.	Обозначение	Наименование	Кол.	Примечание
				Швеллер		
				Швеллер 16 ГОСТ 8240-72 / В Ст3-1-ГОСТ 535-79		
Б4		39	А24В056.052	L=872-2,3	4	12,4 кг
Б4		40	А24В056.053	L=2004-4,4	2	28,4 кг
Б4		41	А24В056.054	Уголок		
				Уголок 36х36х3-Б-ГОСТ 8509-93 / В Ст3-1-ГОСТ 535-79		
				L=112-0,87	1	0,2 кг

Изм.	Лист	№ докум.	Подп.	Дата

А24В056.030

Лист 3

Копировал: Тужилкина Формат: А4

Выпуск 1-1 Альбом 1

Серия 5.903-10

А24В056.020СБ

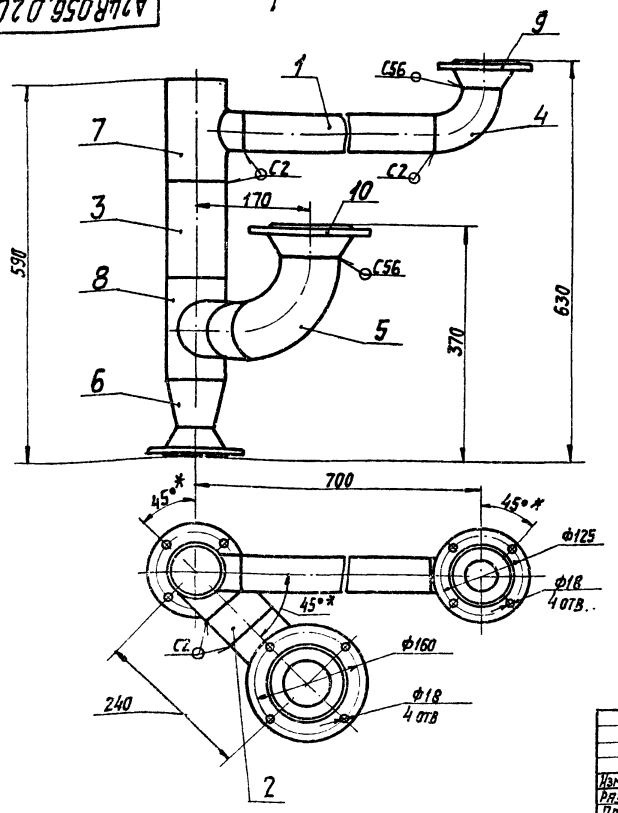

1. Размеры для справок, кроме указанных знаком *.
2. ± t2/2.
3. Сварные швы по ГОСТ 16037-80

Изм.	Лист	№ докум.	Подп.	Дата
Разраб.		Мелнова		IX-87
Пров.		Литвак		
Рук. гр.		Грановский		
Н. контр.		Рувинская		
Утв.		Литвак		

А24В056.020СБ

Трубопровод

Лит.	Масса	Масштаб
И	17,1	1:5

Лист | Листов 1

Госстрой СССР САНТЕХПРОЕКТ г. Москва

Копировал: Тужилкина Формат: А3

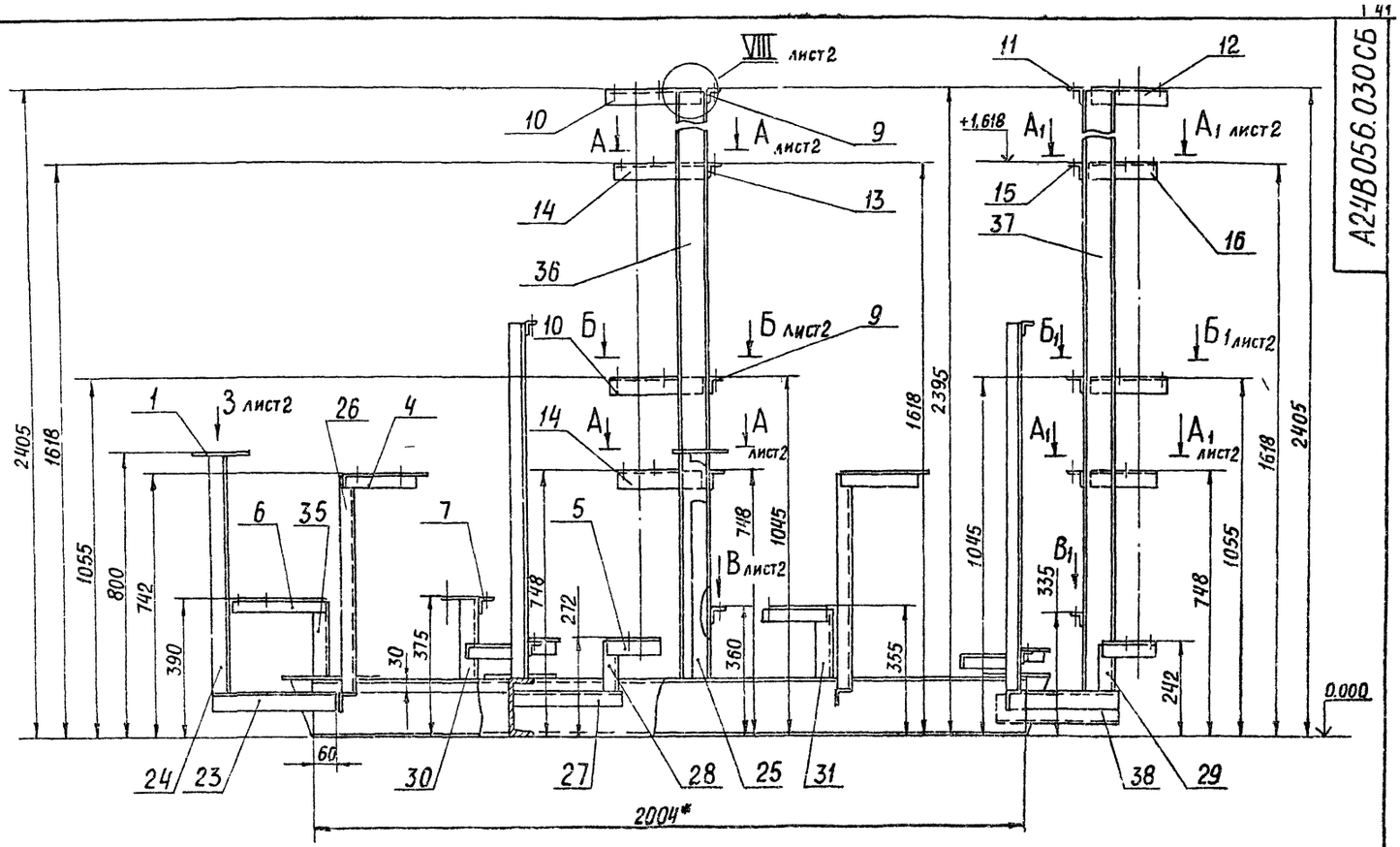

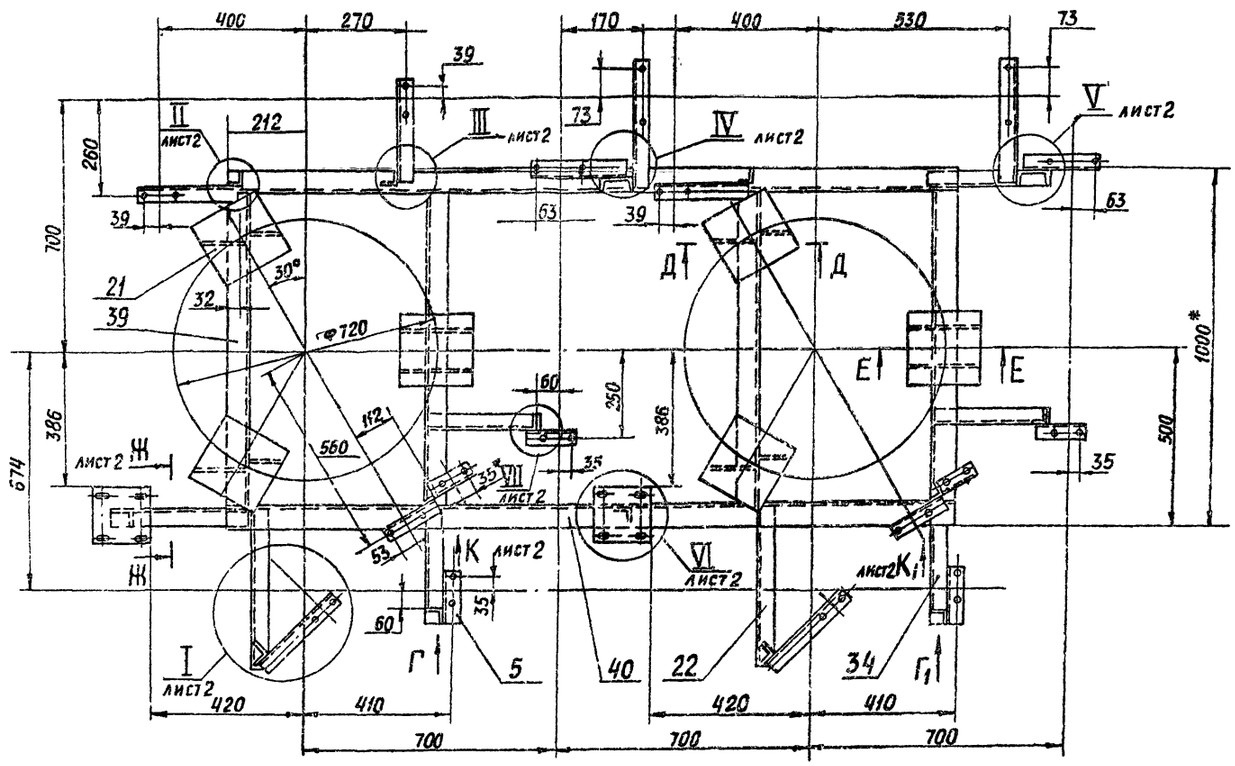

Вид Г

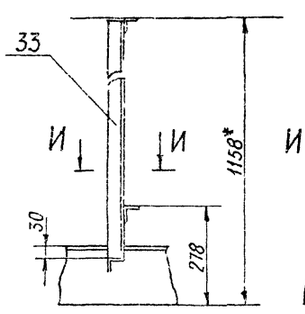

Вид $Г_1$

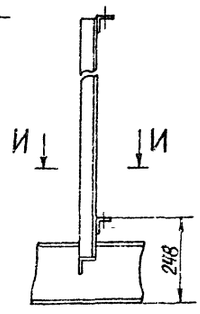

И – И
М1:4

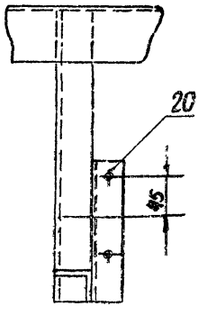

1. * Размеры для справок
2. $\pm \frac{t2}{2}$
3. Конструкция рамы сварная. Сварку производить по контуру прилегания деталей. Сварные швы по ГОСТ 5264-80. Катеты швов по толщине свариваемых деталей.

					А24В056.030СБ		
Изм.	Лист	№ докум.	Подп.	Дата			
Разраб.		Ямпольская			РАМА	Лит.	Масса	Масштаб
Пров.		Литвак				И	170	1:10
Рук.гр.		Грановский				Лист 1	Листов 2	
Н.контр.		Рувинская		10.87		ГОССТРОЙ СССР САНТЕХПРОЕКТ г. МОСКВА		
Утв.		Спивак						

Выпуск 1-4
Альбом 1
Серия 5.903-10

Инв. № подл. | Подп. и дата | Взам. инв. № | Инв. № дубл. | Подп. и дата

I лист1
М1:5

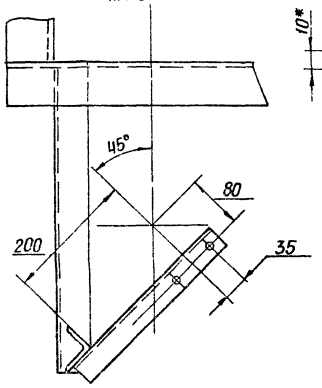

VIII лист1
М1:2

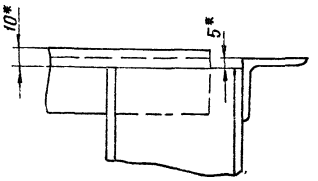

Д - Д лист1
М1:5

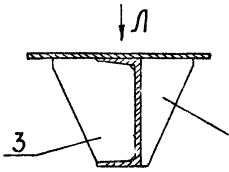

Е-Е лист1
М1:5

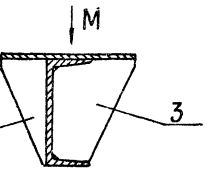

Вид Л
М1:5

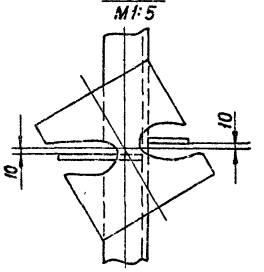

Вид М
М1:5

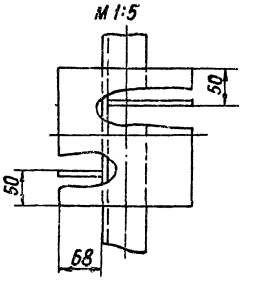

Вид К лист1

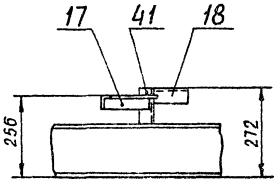

Вид К1 лист1

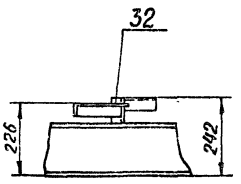

А - А лист1
М1:5

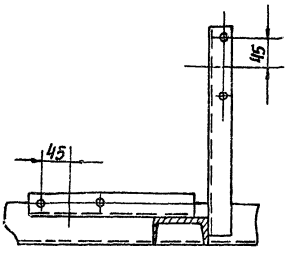

Б - Б лист1
М1:5

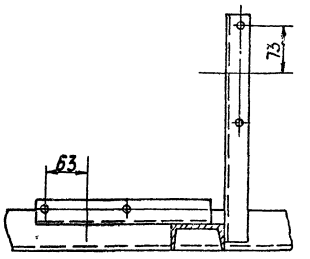

А1 - А1 лист1

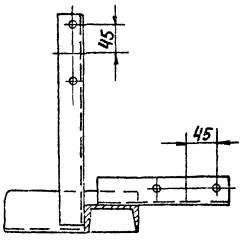

Б1 - Б1 лист1
М1:5

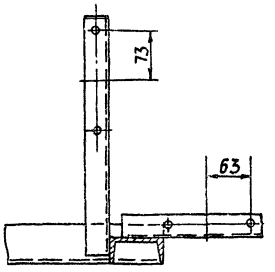

III лист1
М1:2

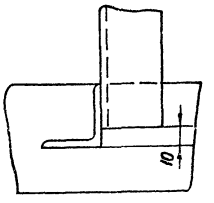

Вид З лист1
М1:5

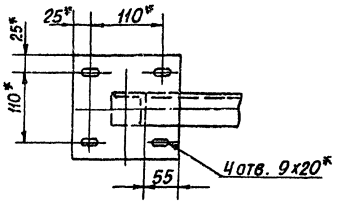

Ж - Ж лист1
М1:5

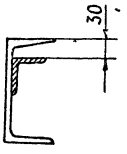

V лист1
М1:5

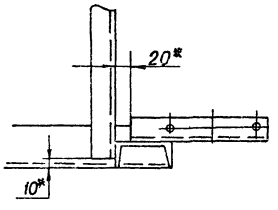

VI лист1
М1:5

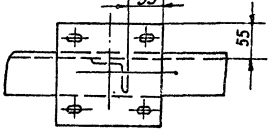

Вид В лист1
М1:5

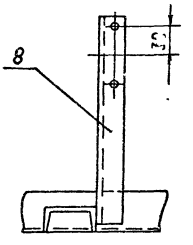

Вид В1 лист1
М1:5

IV лист1
М1:5

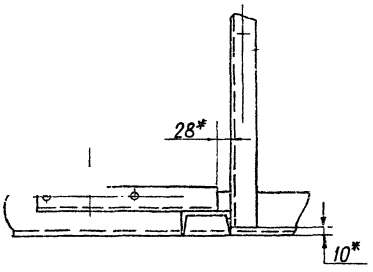

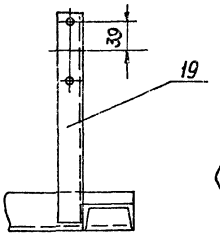

II лист1
М1:2

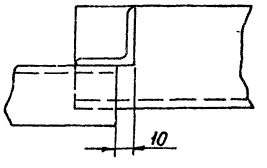

Изм.	Лист	№ докум.	Подп.	Дата	А24В056.030 СБ	Лист 2

Выпуск 1-1
Альбом 1

Серия 5.903-10

Инв. № подл. | Подп. и дата | Взам. инв. № | Инв. № дубл. | Подп. и дата

gost.e-ecolog.ru