ТИПОВАЯ ДОКУМЕНТАЦИЯ НА КОНСТРУКЦИИ, ИЗДЕЛИЯ И УЗЛЫ ЗДАНИЙ И СООРУЖЕНИЙ

СЕРИЯ 5.903-10

Альб. 20 (1-3.90)

БЛОКИ ВСПОМОГАТЕЛЬНОГО ОБОРУДОВАНИЯ СТАНЦИЙ ВОДОПОДГОТОВКИ КОТЕЛЬНЫХ УСТАНОВОК

ВЫПУСК 8-1

БЛОКИ БАКОВ

РАБОЧИЕ ЧЕРТЕЖИ

ПРОЕКТНЫЙ КАБИНЕТ
ДОСТ
„ВОЕНТЕХГАЗПРОЕКТ"
Инв. № 2495

СФ ЦИТП 620062, г.Свердловск, ул.Чебышева, 4
Зак. 402 Инв. № 23066-19 Тираж 240
Сдано в печать 5.05 1990 г. Цена 1-50

gost.e-ecolog.ru

ТИПОВАЯ ДОКУМЕНТАЦИЯ НА КОНСТРУКЦИИ, ИЗДЕЛИЯ И УЗЛЫ ЗДАНИЙ И СООРУЖЕНИЙ

СЕРИЯ 5.903-10

БЛОКИ ВСПОМОГАТЕЛЬНОГО ОБОРУДОВАНИЯ СТАНЦИЙ ВОДОПОДГОТОВКИ КОТЕЛЬНЫХ УСТАНОВОК

ВЫПУСК 8-1

БЛОКИ БАКОВ

РАБОЧИЕ ЧЕРТЕЖИ

РАЗРАБОТАНЫ:
ГПКНИИ САНТЕХНИИПРОЕКТ ГОССТРОЯ СССР
ГЛАВНЫЙ ИНЖЕНЕР ИНСТИТУТА А.Я. ШАРИПОВ
ГЛАВНЫЙ ИНЖЕНЕР ПРОЕКТА Н.И. ТАРСКИХ

УТВЕРЖДЕНЫ И ВВЕДЕНЫ В ДЕЙСТВИЕ
ГПКНИИ САНТЕХНИИПРОЕКТ
ПРИКАЗ от 10 октября 1989г №50

© ЦИТП Госстроя СССР, 1990

Содержание

Обозначение	Наименование	Стр.
	Содержание	2; 3
А24В119.000СТ	Блок баков химочищенной воды ББ-6,3х2 Технологическая схема	3
А24В119.000А	Блоки баков. Технические требования	4
А24В119.000 А24В119.001	Блок баков химочищенной воды ББ-6,3х2 Прокладка	5
А24В119.000СБ	Блок баков химочищенной воды ББ-6,3х2	6; 7
А24В119.010 А24В119.010СБ А24В119.020 А24В119.020СБ	Трубопровод Трубопровод Трубопровод Трубопровод	8
А24В119.030 А24В119.030СБ А24В119.011 А24В119.005	Трубопровод Трубопровод Фланец Уголок	9
А24В119.040 А24В119.040СБ А24В119.071	Тройник Тройник Отступ	10
А24В119.050 А24В119.050СБ	Патрубок Патрубок	11
А24В119060 А24В119.060СБ	Трубопровод Трубопровод	12
А24В119.070 А24В119.070СБ	Коллектор Коллектор	13
А24В119.080 А24В119.080СБ А24В119.081 А24В119.082	Коллектор Коллектор Отвод Патрубок	14
А24В119.090 А24В119.090СБ А24В119.100 А24В119.100СБ	Патрубок Патрубок Колено Колено	15
А24В119.110 А24В119.111 А24В119.112	Бак V= 6,3 м3 Накладка Косынка	16
А24В119.110СБ	Бак V=6,3 м3	17
А24В119.136 А24В119.137 А24В119.144	Косынка Плита Опора	18
А24В119.113 А24В119.120	Пластина Рама	19
А24В119.120СБ	Рама	20;21
А24В119.150 А24В119.150СБ А24В119.160 А24В119.160СБ	Опора Опора Опора Опора	22
А24В119.170 А24В119.170СБ	Опора Опора	23
А24В119.180 А24В119.180СБ А24В119.002 А24В119.003	Опора Опора Хомут Хомут	24
А24В120.000СТ	Блок насосов химочищенной воды ББ-10,0х2-3 Технологическая схема	25
А24В120.000	Блок баков химочищенной воды ББ-10,0х2-3	26
А24В120.000СБ	Блок баков химочищенной воды ББ-10,0х2-3	27,28
А24В120.001 А24В120.002 А24В120.003 А24В120.005	Прокладка Хомут Скоба Уголок	29
А24В120.010 А24В120.010СБ А24В120.011	Трубопровод Трубопровод Фланец	30
А24В120.020 А24В120.020СБ А24В120.024	Трубопровод Трубопровод Труба	31
А24В120.030 А24В120.030СБ А24В120.040 А24В120.040СБ	Трубопровод Трубопровод Трубопровод Трубопровод	32
А24В120.050 А24В120.050СБ	Патрубок Патрубок	33
А24В120.060 А24В120.060СБ А24В120.064	Трубопровод Трубопровод Труба	34
А24В120.070 А24В120.070СБ	Коллектор Коллектор	35
А24В120.080 А24В120.080СБ А24В120.081 А24В120.082	Коллектор Коллектор Труба Патрубок	36
А24В120.090 А24В120.100 А24В120.100СБ А24В120.101	Патрубок Патрубок Патрубок Труба	37
А24В120.110 А24В120.110СБ А24В120.111	Патрубок Патрубок Труба	38
А24В120.120 А24В120.121	Бак V= 10м3 Накладка	39
А24В120.120СБ	Бак V= 10м3	40
А24В120.122 А24В120.123 А24В120.130	Косынка Пластина Рама	41
А24В120.130СБ	Рама	42;43
А24В120.135 А24В120.136 А24В120.140СБ	Косынка Плита Опора	44
А24В120.150 А24В120.150СБ А24В120.160 А24В120.160СБ	Опора Опора Опора Опора	45
А24В120.170	Опора	46
А24В120.170СБ А24В120.180 А24В120.180СБ	Опора Опора Опора	47
А24В121.000СТ	Блок баков исходной воды ББ-10х2-1 Технологическая схема	48
А24В121.000	Блок баков исходной воды ББ-10х2-1	48; 49
А24В121.010 А24В121.020	Рама Опора	50...52
А24В121.010СБ	Рама	52;53
А24В121.030 А24В121.040 А24В121.050 А24В121.060	Опора Опора Опора Опора	54
А24В121.020СБ А24В121.030СБ А24В121.040СБ	Опора Опора Опора	55

Обозначение	Наименование	Стр.
А24В121.040СБ	Опора	56
А24В121.060СБ	Опора	
А24В121.021	Опора	
А24В121.051	Уголок	
А24В121.070	Трубопровод	57
А24В121.080	Распорка	
А24В121.090	Трубопровод	
А24В121.070СБ	Трубопровод	58
А24В121.090СБ	Трубопровод	
А24В121.080СБ	Распорка	59
А24В121.081	Накладка	
А24В121.083	Швеллер	
А24В121.100	Трубопровод	60
А24В121.110	Опора	
А24В121.120	Трубопровод	
А24В121.140	Трубопровод	
А24В121.100	Трубопровод	61
А24В121.120СБ	Трубопровод	
А24В121.110СБ	Опора	62
А24В121.111	Накладка	
А24В121.112	Ребро	
А24В121.130	Трубопровод	63
А24В121.150	Трубопровод	
А24В121.130СБ	Трубопровод	64
А24В121.150СБ	Трубопровод	

Продолжение

Обозначение	Наименование	Стр.
А24В121.160	Патрубок	65
А24В121.170	Трубопровод	
А24В121.180	Подвеска	
А24В121.140СБ	Трубопровод	66
А24В121.170СБ	Трубопровод	
А24В121152	Отвод	
А24В121.071	Фланец	
А24В121.160СБ	Патрубок	67
А24В121.001	Шайба	
А24В121.011	Швеллер	
А24В121.014	Швеллер	
А24В121.180СБ	Подвеска	68
А24В121161	Уголок	
А24В121.002	Прокладка	
А24В121.003	Хомут	
А24В122.000СТ	Блок баков обезжелезивания воды ББ-10х2-2 Технологическая схема	69
А24В122.000	Блок баков обезжелезенной воды ББ-10х2-2	69;73
А24В122.000СБ	Блок баков обезжелезенной воды ББ-10х2-2	70...72
А24В122.010	Рама	73
А24В122.010СБ	Рама	72;74
А24В122.020	Опора	75
А24В122.020СБ	Опора	
А24В122.021	Пластина	

Формат А3

А24В 119.000СТ

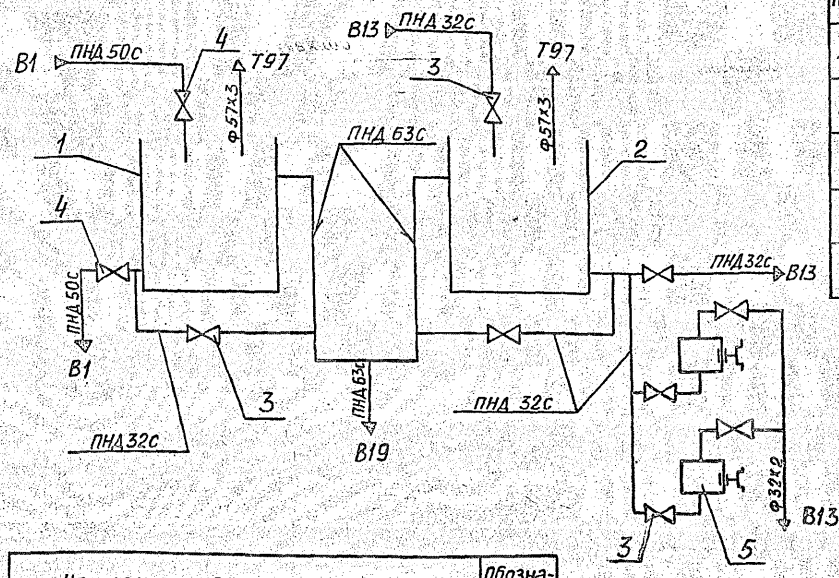

Поз.	Наименование	Кол.	Примечание
1	Бак исходной воды	1	
2	Бак химочищенной воды	1	
3	Вентиль 154 9р2 Ду 25 Ру16 ГОСТ 18722-73	8	
4	Вентиль 154 9р2 Ду 40 Ру16 ГОСТ 18722-73	2	
5	Агрегат НД 2,5-1000/16 К 14А ОСТ 26-06-2003-77	2	

Наименование трубопровода	Обозначение
Трубопровод хозяйственно-питьевой	В1
Трубопровод воды после натрий-катионитных фильтров II ступени	В13
Трубопровод дренажей, переливов и сливов	В19
Трубопровод атмосферный	Т97



Изм.	Лист	№ докум.	Подп.	Дата
Разраб.		Чебоксаров		
Пров.		Комиссаров		
Рук. гр.		Фралкин		
Гл. спец.		Грановский		
Н. контр.		Антров		
Утв.		Спицын		

А24В 119.000 СТ

Блок баков химочищенной воды ББ-6,3х2 Схема технологическая

Лит.	Масса	Масштаб
И	—	—

Лист | Листов 1

САНТЕХНИИПРОЕКТ

Инв. № подл. | Подп. и дата | Взам. инв. № | Инв. № дубл. | Подп. и дата

5.903-10 В.8-1

23058-28 4

Формат А3

1. Блоки баков, включающие в себя блоки баков химочищенной воды, блок баков исходной воды и блок баков обезжелезненной воды, должны изготавливаться в соответствии с рабочими чертежами и настоящими техническими требованиями.
2. Блоки баков химочищенной воды, предназначенные для хранения и дозированной подачи химочищенной воды, должны состоять из двух цилиндрических баков (для химочищенной и хозяйственно-питьевой воды), двух дозировочных электронасосных агрегатов типа НД, трубопроводов и арматуры, смонтированных на металлической раме.
3. Блоки баков исходной и обезжелезненной воды, предназначенные для хранения воды, должны состоять из двух цилиндрических баков, трубопроводов и арматуры, смонтированных на металлической раме.
4. Качество материалов и их соответствие стандартам и техническим условиям должны подтверждаться сертификатами заводов- поставщиков.
5. Все покупные изделия, поступающие на завод- изготовитель блока, должны приниматься техническим контролером на соответствие документам, по которым производится их поставка.
6. Детали и узлы, выполненные из листовой стали, не должны иметь погнутости, вмятин, перекосов, забоин и других дефектов, влияющих на прочность и товарный вид блока.
7. Места, подлежащие сварке, должны быть очищены от грязи, окалины, масла, ржавчины и т. п.
8. В местах сварки не должно быть прожогов, трещин, подрезов, непроваров. Металлические брызги должны быть удалены, швы очищены от шлака и окалины.
9. Изготовление и сборку металлоконструкций производить в соответствии с требованиями СНиП II-23-81 „Стальные конструкции и СНиПШ-18-75 „Металлические конструкции"
10. Работы по сборке и монтажу блоков осуществлять согласно требованиям СНиП3.05.05-84 „Технологическое оборудование и технологические трубопроводы"
11. Работы по установке и монтажу приборов и средств автоматизации производить в соответствии с требованиями СНиП 3.05.07-85 и „Системы автоматизации".
12. Работы по установке и монтажу электротехнических устройств производить в соответствии с требованиями СНиП 3.05.06-85 „Электротехнические устройства".

Изм.	Лист	№ докум.	Подп.	Дата
Разраб.		Рувинская		
Пров.		Литвак		
Гл. спец.		Грановский		
Н. контр.		Фрадкин		
Утв.		Спивак		

А24В 119.000Д

Блоки баков. Технические требования

Лит.	Лист	Листов
И	1	2

САНТЕХНИИПРОЕКТ

Формат А3

13. Антикоррозийное покрытие блоков осуществлять по проекту станции водоподготовки котельной.
14. Гидравлические испытания блока должны производиться в соответствии с правилами Госгортехнадзора СССР.
15. При изготовлении блоков должны проверяться: соответствие комплектующих изделий стандартам и техническим условиям, надежность крепления оборудования трубопроводов к металлоконструкциям, правильность нанесения маркировки на изделия, наличие паспортных табличек на оборудовании. Порядок проверки, форма клейма, место клеймения на узлах и деталях определяется заводской инструкцией.
16. Последовательность сборки блоков должна быть следующей: получение оборудования и проверка его состояния, изготовление элементов металлоконструкций, изготовление узлов трубопроводов; изготовление рамы блока; установка и закрепление оборудования на раме; Установка и закрепление узлов трубопроводов; промывка и гидравлическое испытание блока; антикоррозийное покрытие блока.
17. Блоки транспортируются без упаковки с заглушенными присоединительными концами. Концы стальных труб закрываются плоскими заглушками из листовой стали толщиной 3мм, а концы пластмассовых труб- заглушками из листового полиэтилена толщиной 3мм. Крепление заглушек осуществляется прихваткой.
18. Приборы контроля и автоматизации с отборными устройствами и электрическое оборудование упаковываются в ящики и отправляются заказчику вместе с блоком. Штуцеры и бобышки для приборов на период транспортировки и хранения блоков должны быть закрыты пробками или заглушками.
19. Строповку блоков осуществлять с помощью крюков, приваренных к бакам.
20. Крепление блоков при транспортировке должно обеспечивать предохранение отдельных элементов и блоков в целом от механических повреждений и деформаций.
21. Крепление блоков к силовому полу котельной выполнять в соответствии с проектом котельной с помощью самоанкерующихся болтов или путем приварки к закладным деталям.
22. Приборы, средства автоматизации и электротехнические устройства заказываются по заказным спецификациям соответствующих разделов рабочего проекта котельной.
23. Технические условия на изготовление блоков должны разрабатываться и утверждаться предприятиями-изготовителями с учетом настоящих технических требований.
24. При применении блоков в составе котельной с открытой системой теплоснабжения полиэтиленовые трубы следует применять с индексом „питьевая" по ГОСТ 18599-83. марки ПНД

Изм.	Лист	№ докум.	Подп.	Дата

А24В 119.000Д

Лист 2

Типовой проект 901-5-36.86 Альбом VIII

Инв. № подл. | Подп. и дата | Взам. инв. № | Инв. № дубл. | Подп. и дата

Формат А3

Формат	Зона	Поз.	Обозначение	Наименование	Кол.	Примечание
				Документация		
А2			А24В 119. 000 СБ	Сборочный чертеж		
А3			А24Б 119. 000 СТ	Технологическая схема		
А2			А24В 119. 000 Д	Блоки баков		
				Технические требования		
				Сборочные единицы		
А4		1	А12В 091. 000	Статив Ст. 3	1	выпуск 3
А4		2	А12В 097. 000	Стойка	1	То же
А4		3	А12В 100. 000	Установка манометра		То же
				МА 4- У1	2	
А4		4	А24В 119. 010	Трубопровод	1	
А4		5	А24В 119. 020	Трубопровод	1	
А4		6	А24В 119. 030	Трубопровод	1	
А4		7	А24В 119. 040	Трубопровод	1	
А4		8	А24В 119. 050	Патрубок	1	
		9	-01	Патрубок	2	
		10	-02	Патрубок	1	
		11	-03	Патрубок	1	
А4		12	А24В 119. 060	Трубопровод	1	
А4		13	А24В 119. 070	Коллектор	1	
А4		14	А24В 119. 080	Коллектор	1	
А4		15	А24В 119. 090	Патрубок	2	

Инв. № подл. | Подп. и дата | Взам. инв. № | Инв. № дубл. | Подп. и дата

Изм.	Лист	№ докум.	Подп.	Дата
Разраб.		Комиссаров		
Провер.		Литвак		
Нач. гр.		Литвак		
Н. контр.		Фрадкин		
Утв.		Сливак		

А24В 119. 000

Блок баков химочищенной воды ББ-6,3×2

Лит.	Лист	Листов
	1	3

САНТЕХНИИПРОЕКТ

Копировал: Кульбакина Формат А4

Формат	Зона	Поз.	Обозначение	Наименование	Кол.	Примечание
А4		16	А24Б 119. 100	Колено	2	
А4		17	А24В 119. 110	Бак V=6,3 м³	1	
А4		18	-01	Бак V=6,3 м³	1	
А4		19	А24В 119. 120	Рама	1	
				Детали		
А4		25	А24В 119. 001	Прокладка	18	
		26	-01	Прокладка	6	
		27	-02	Прокладка	2	
А4		28	А24В 119. 002	Хомут	20	
		29	-01	Хомут	4	
		30	-02	Хомут	10	
А4		31	А24В 119. 003	Скоба	4	
		32	-01	Скоба	2	
Б4		33	А24В 119. 004	Швеллер L=800-2		
				Швеллер 8 ГОСТ 8240-72 / 8 Ст.3-I ГОСТ 535-79	2	6,4 кг
А4		34	А24В 119. 005	Уголок	1	
		35	-01	Уголок	4	
		36	-02	Уголок	3	
		37	-03	Уголок	4	
				Стандартные изделия		
				Болты ГОСТ 7798-70		
		41		М8×30.36	68	
		42		М12×60.36	72	
		43		М16×70.36	44	

Инв. № подл. | Подп. и дата | Взам. инв. № | Инв. № дубл. | Подп. и дата

Изм. Лист № докум. Подп. Дата

А24В 119. 000

Лист 2

Копировал: Кульбакина Формат А4

Формат	Зона	Поз.	Обозначение	Наименование	Кол.	Примечание
				Гайки ГОСТ 5915-70		
		44		М8.4	68	
		45		М12.4	72	
		46		М16.4	44	
		47		Вентиль 15ч9р2 Ду 25 ГОСТ 18722-73	8	
		48		Вентиль 15ч9р2 Ду 40 ГОСТ 18722-73	2	
		49		Опора ОП5-32 ГОСТ 14911-82	3	
		50		Крюк 1-1-2-750 В Ст.3 сп5 ГОСТ 18716-73	4	
		51		Агрегат ЦД 2,5-1000/16 К1 4А ОСТ 26-02-2003-77	2	
				Прочие изделия		
		52		Ввод гибкий К1081 У3 ТУ 36-1684-81	2	
		53		Установка 1 реле РП-40/1 ТМ4-112-74	2	
				Материалы		
		54		Труба 14×2 ГОСТ 10704-76 / Д ГОСТ 10705-80	5м	
		55		Труба 25×1,6 ГОСТ 10704-76 / Д ГОСТ 10705-80	2м	
		56		Провод ТИП АПРТО 3×2,5 ГОСТ 20520-80	15м	
		57		Рукав ТИП Р3-Ц-15 ТУ 22-3988-77	15м	

5.903-10 в.8-1

Инв. № подл. | Подп. и дата | Взам. инв. № | Инв. № дубл. | Подп. и дата

Изм. Лист № докум. Подп. Дата

А24В 119. 000

Лист 3

Копировал: Кульбакина Формат А4

А24В 119. 001

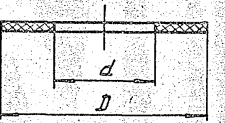

Обозначение	Размеры, мм D	Размеры, мм d	Масса, кг
А24В 119. 001	68	34	0,12
-01	88	46	0,19
-02	102	60	0,225

Неуказанные предельные отклонения размеров: h14; H14.

Инв. № подл. | Подп. и дата | Взам. инв. № | Инв. № дубл. | Подп. и дата

Изм.	Лист	№ докум.	Подп.	Дата
Разраб.		Недкова		
Пров.		Комиссаров		
Нач. гр.		Фрадкин		
Гл. спец.		Ярковецкий		
Н. контр.		Литвак		
Утв.		Сливак		

А24В 119. 001

Прокладка

Лит.	Масса	Масштаб
А4		—

Лист 1 Листов 1

Пластина 1 лист 3 ТМКЦ-М 3-1,3 ГОСТ 7338-77

САНТЕХНИИПРОЕКТ

23056-13 6 Копировал: Кульбакина Формат А4

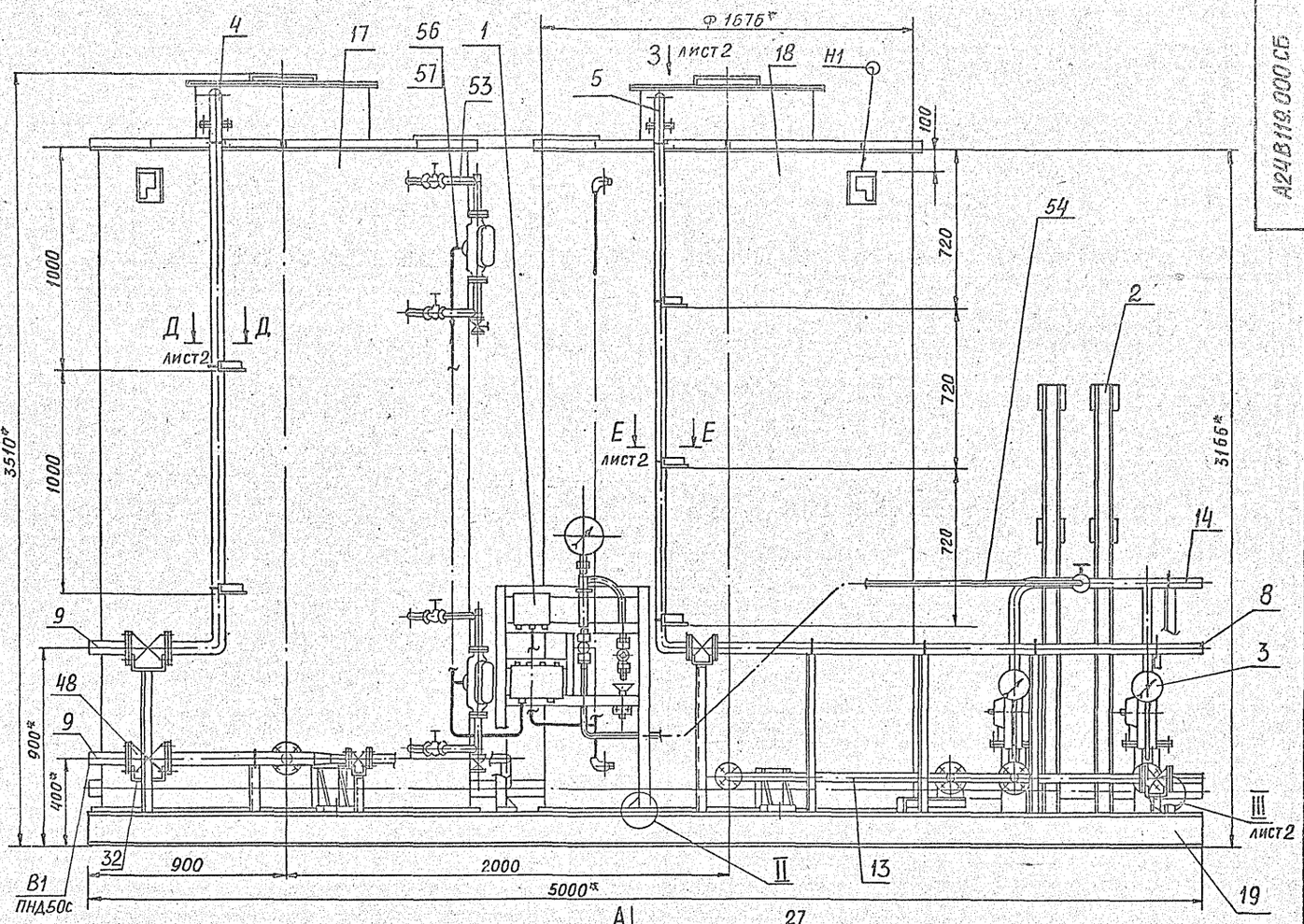

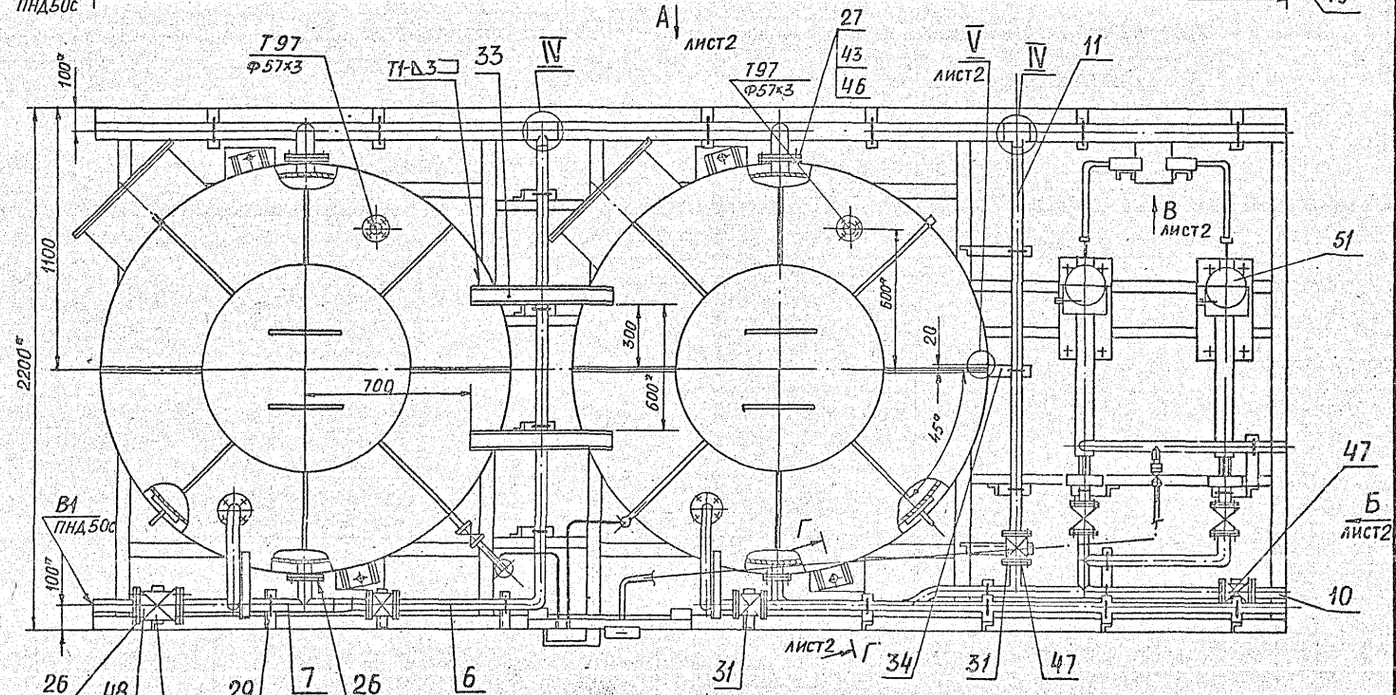

1. * Размеры для справок
2. Н14; ± t2/2
3. Сварные швы Т1, Т3, Н1 по ГОСТ 5264-80, сварные швы С2, Н3 - по ГОСТ 16037-80.
4. Электропроводку (поз. 55.56) от датчиков показателей уровня на баках, а так же импульсную трубку (поз.55) проложить до статива (поз.1) в удобном для монтажа месте в пределах блока

II
М1:5

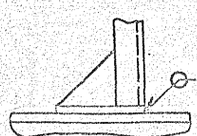

IV
М1:4

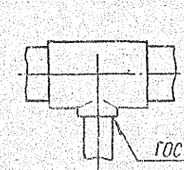

5.903-10 В.8-1

Инв.№ подл. | Подп. и дата | Взам. инв.№ | Инв.№ дубл. | Подп. и дата

Изм.	Лист	№ докум.	Подп.	Дата
Разраб		Комиссаров		
Пров.		Литвак		
Рук. гр.		Литвак		
Гл. спец.		Грановский		
Н. контр.		Фрейдин		
Утв.				

А24В119.000СБ

БЛОК БАКОВ ХИМОЧИЩЕННОЙ ВОДЫ ББ-6,3х2

Лит.	Масса	Масштаб
И	2370	1:15
Лист 1	Листов 2	

САНТЕХНИИПРОЕКТ

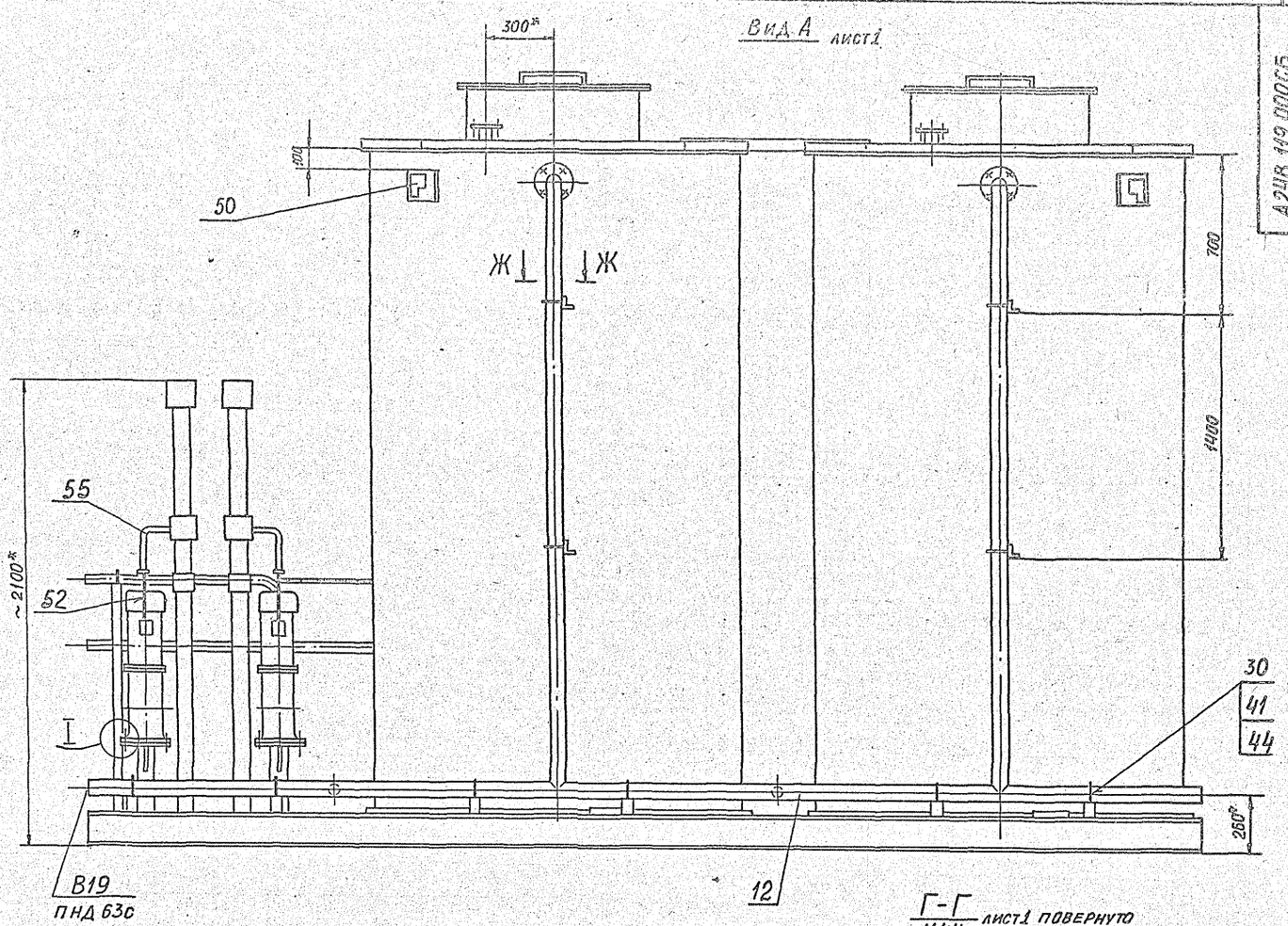

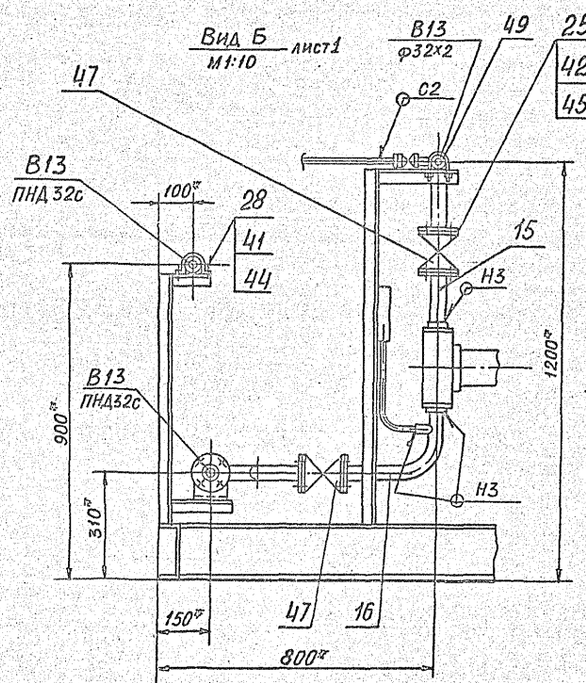

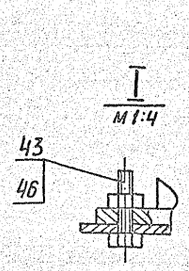

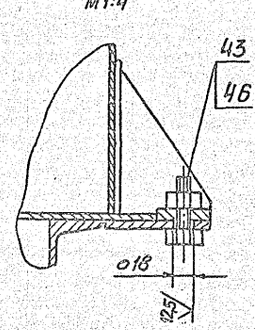

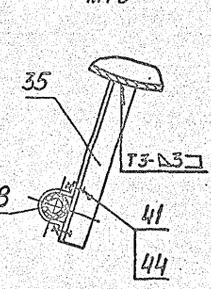

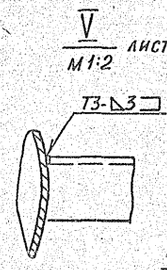

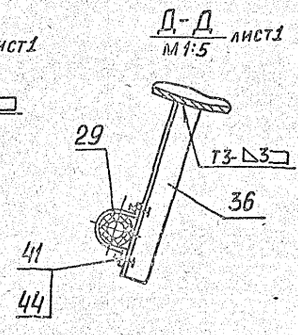

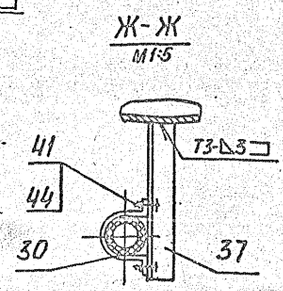

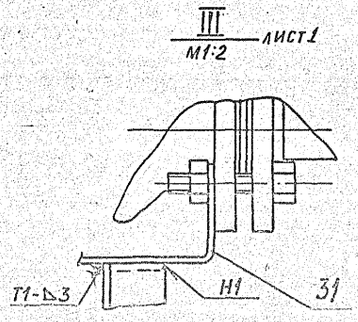

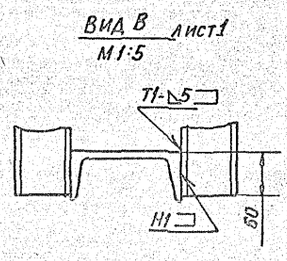

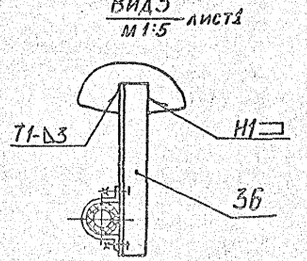

5.903-10 В.8-1

Инв.№ подл. | Подп. и дата | Взам. инв.№ | Инв.№ дубл. | Подп. и дата

Изм.	Лист	№ докум.	Подп.	Дата	А24В119.000СБ	Лист 2

Формат	Зона	Поз.	Обозначение	Наименование	Кол.	Примечание
				Документация		
А4			А24В119.010СБ	Сборочный чертеж		
				Детали		
А4		1	А24В119.011	Фланец	2	
				Труба ПНД 50с техническая ГОСТ 18599-83		
Б4		2	А24В119.012	L=100 -0,87	1	0,044 кг
Б4		3	А24В119.013	L=200 -1,15	1	0,09 кг
Б4		4	А24В119.014	L=346 -1,4	1	0,16 кг
Б4		5	А24В119.015	L=2446 -4,4	1	1,09 кг
				Стандартные изделия		
		6		Втулка под фланец ПВД 50с ОСТБ-05-367-74	2	
		7		Уголник ПВД 50с ОСТБ-05-367-74	3	
		—		Фланец 1-40-10 ГОСТ 12820-80 (Заготовка для А24В119.011)		

Инв. № подл. | Подп. и дата | Взам. инв. № | Инв. № дубл. | Подп. и дата

Изм.	Лист	№ докум.	Подп.	Дата
Разраб.		Медкова		
Пров.		Комиссаров		
Нач. гр.		Фрадкин		
Н. контр.		Литвак		
Утв.		Сливак		

А24В119.010

Трубопровод

Лит.	Лист	Листов
И		1

САНТЕХНИИПРОЕКТ

Копировал: Кулебакина Формат: А4

А24В119.010СБ

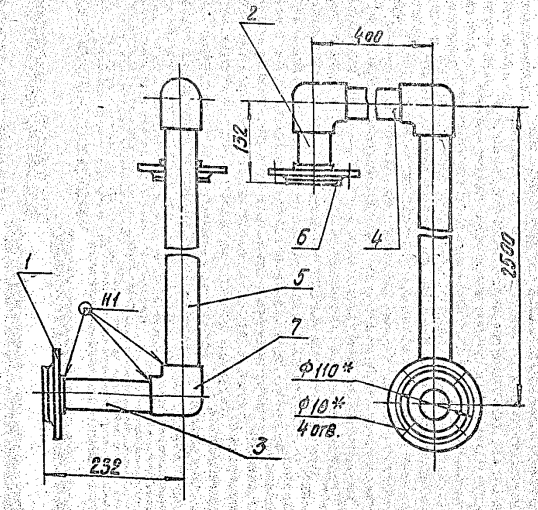

1. * Размеры для справок.
2. $\pm \frac{t2}{2}$.
3. Сварные швы по ГОСТ 16310-80.

Инв. № подл. | Подп. и дата | Взам. инв. № | Инв. № дубл. | Подп. и дата

Изм.	Лист	№ докум.	Подп.	Дата
Разраб.		Медкова		
Провер.		Комиссаров		
Нач. гр.		Фрадкин		
Гл. спец.		Грановский		
Н. контр.		Литвак		
Утв.		Сливак		

А24В119.010СБ

Трубопровод

Лит.	Масса	Масштаб
И	56	1:5
Лист	Листов 1	

САНТЕХНИИПРОЕКТ

Копировал: Кулебакина Формат: А4

5.903-10 в. 8-1

Формат	Зона	Поз.	Обозначение	Наименование	Кол.	Примечание
				Документация		
А4			А24В119.020СБ	Сборочный чертеж		
				Детали		
А4		1	А24В119.011-01	Фланец	2	
				Труба ПНД 32с техническая ГОСТ 18599-83		
Б4		2	А24В119.021	L=100 -0,87	2	0,015 кг
Б4		3	А24В119.022	L=364 -1,4	1	0,055 кг
Б4		4	А24В119.023	L=2454 -4,4	1	0,37 кг
				Стандартные изделия		
		5		Втулка под фланец ПВД 32с ОСТБ-05-367-74	2	
		6		Уголник ПВД 32с ОСТБ-05-367-74	3	
		—		Фланец 1-25-10 ГОСТ 12820-80 (Заготовка для А24В119.011-01)		

Инв. № подл. | Подп. и дата | Взам. инв. № | Инв. № дубл. | Подп. и дата

Изм.	Лист	№ докум.	Подп.	Дата
Разраб.		Медкова		
Провер.		Комиссаров		
Нач. гр.		Фрадкин		
Н. контр.		Литвак		
Утв.		Сливак		

А24В119.020

Трубопровод

Лит.	Лист	Листов
И		1

САНТЕХНИИПРОЕКТ

Копировал: Кулебакина Формат: А4

А24В119.020СБ

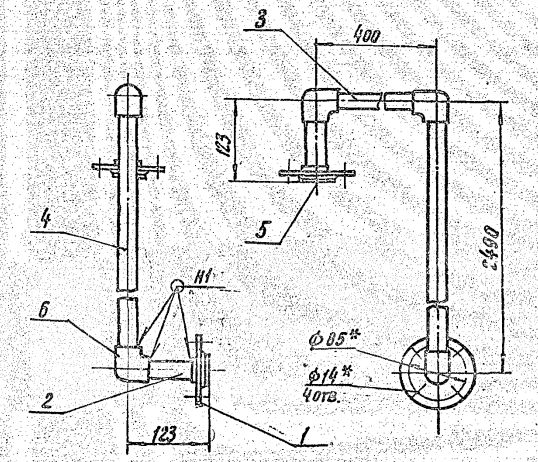

1. * Размеры для справок.
2. $\pm \frac{t2}{2}$.
3. Сварные швы по ГОСТ 16310-80.

Инв. № подл. | Подп. и дата | Взам. инв. № | Инв. № дубл. | Подп. и дата

Изм.	Лист	№ докум.	Подп.	Дата
Разраб.		Медкова		
Провер.		Комиссаров		
Нач. гр.		Фрадкин		
Гл. спец.		Грановский		
Н. контр.		Литвак		
Утв.		Сливак		

А24В119.020СБ

Трубопровод

Лит.	Масса	Масштаб
И	2,52	1:5
Лист	Листов 1	

САНТЕХНИИПРОЕКТ

Копировал: Кулебакина Формат: А4

Формат	Зона	Поз.	Обозначение	Наименование	Кол.	Примечание
				Документация		
А4			А24В 119.030СБ	Сборочный чертеж		
				Детали		
А4		1	А24В 119.011-01	Фланец	1	
				Труба ПНД 32с техническая ГОСТ18599-83		
Б4		2		L= 567-1,75	1	0,09кг
Б4		3		L= 1952-3,7	1	0,3кг
				Стандартные изделия		
		4		Втулка под фланец ПВД 32с ОСТ6-05-367-74	1	
		5		Угольник ПВД 32с ОСТ6-05-367-74	1	
		—		Фланец 1-25-10 ГОСТ12820-80 (Заготовка для А24В 119.011-01)		

Инв.№ подл. | Подп. и дата | Взам. инв.№ | Инв.№ дубл. | Подп. и дата

Изм.	Лист	№ докум.	Подп.	Дата
Разраб.		Меднова		
Пров.		Комиссаров		
Нач.гр.		Фрадкин		
Н.контр.		Литвак		
Утв.		Спивак		

А24В 119.030

Трубопровод

Лит.	Лист	Листов
И		1

САНТЕХНИИПРОЕКТ

Формат А4

А24В 119.030СБ

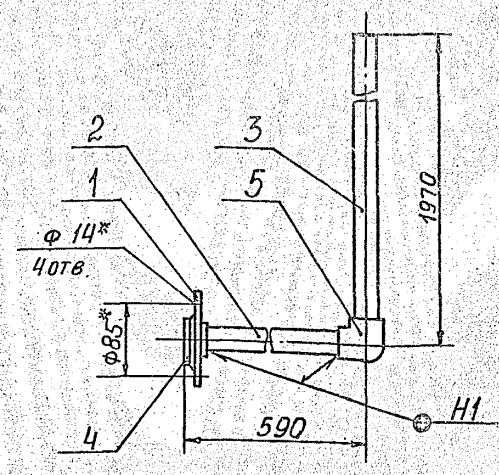

1* Размеры для справок

2. $\pm \frac{t_2}{2}$

3. Сварные швы по ГОСТ16310-80

Изм.	Лист	№ докум.	Подп.	Дата
Разраб.		Меднова		
Пров.		Комиссаров		
Нач.гр.		Фрадкин		
Гл.спец.		Грановский		
Н.контр.		Литвак		
Утв.		Спивак		

Трубопровод

Лит.	Масса	Масштаб
И	1,4	1:5
Лист	Листов 1	

САНТЕХНИИПРОЕКТ

Формат А4

5.903-10 8.8-1

А24В119.011

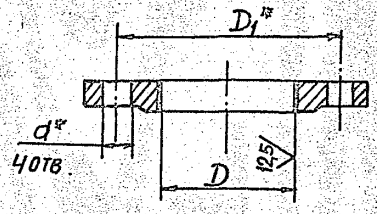

Обозначение	Размеры, мм			Заготовка	Масса, кг
	D	D1*	d*		
А24В 119,011	67	110	18	Фланец 1-40-10 ГОСТ12820-80	1,53
-01	43	85	14	Фланец 1-25-10 ГОСТ12820-80	0,81
-02	84	125	18	Фланец 1-50-10 ГОСТ12820-80	1,76

1* Размеры для справок

2. H14

Изм.	Лист	№ докум.	Подп.	Дата
Разраб.		Меднова		
Пров.		Комиссаров		
Нач.гр.		Фрадкин		
Гл.спец.		Грановский		
Н.контр.		Литвак		
Утв.		Спивак		

А24В 119.011

Фланец

Лит.	Масса	Масштаб
И	см. табл.	—
Лист	Листов 1	

См. табл.

САНТЕХНИИПРОЕКТ

Формат А4

А24В.119 005

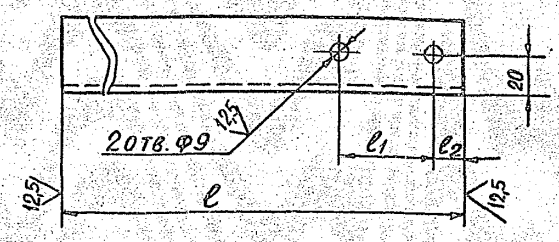

Обозначение	Размеры, мм			Масса, кг
	l	l1	l2	
А24В 119.005	200	138	48	0,484
-01	250	183		0,61
-02	260	168	78	0,63
-03	225	117	90	0,55
-04	110	11	48	0,27
-05	235			0,57

Неуказанные предельные отклонения размеров: h14; H14; $\pm \frac{t_2}{2}$

Изм.	Лист	№ докум.	Подп.	Дата
Разраб.		Меднова		
Пров.		Комиссаров		
Нач.гр.		Фрадкин		
Гл.спец.		Грановский		
Н.контр.		Литвак		
Утв.		Спивак		

А24В 119.005

Уголок

Лит.	Масса	Масштаб
И	см. табл.	—
Лист	Листов 1	

Уголок 40х40х4-В ГОСТ 8509-86 / ВСт3-Т-ГОСТ 535-79

23056-19 10

САНТЕХНИИПРОЕКТ

Формат А4

Формат	Зона	Поз.	Обозначение	Наименование	Кол.	Примечание
				Документация		
А4			А24В 119.040СБ	Сборочный чертеж		
				Детали		
А4		1	А24В119.011	Фланец	2	
А4		2	-01	Фланец	1	
Б4		3	А24В119.041	Труба ПНД 32 с техническая ГОСТ 18599-83		
				L=116 -0,87	1	0,018кг
				Труба ПНД 50 с техническая ГОСТ 18599-83		
Б4		4	А24В 119.042	L=75 -0,74	1	0,033кг
Б4		5	А24В 119.043	L=127 -1,0	1	0,057кг
Б4		6	А24В 119.044	L=500 -1,55	1	0,222кг
				Стандартные изделия		
				Втулка под фланец ОСТ6-05-367-74		
		7		ПВД 32с	1	
		8		ПВД 50с	2	
		9		Переход ПВД 50×32с ОСТ6-05-367-74	1	

Инв. № подл. | Подп. и дата | Взам. инв. № | Инв. № дубл. | Подп. и дата

Изм.	Лист	№ докум.	Подп.	Дата
Разраб.		Меднова		
Пров.		Комиссаров		
Нач. гр.		Фрадкин		
Н. контр.		Литвак		
Утв.		Спивак		

А24В119.040

Тройник

Лит.	Лист	Листов
И	1	2

САНТЕХНИИПРОЕКТ

Копировал: Кулбакина Формат А4

Формат	Зона	Поз.	Обозначение	Наименование	Кол.	Примечание
		10		Тройник ПВД 50с ОСТ 6-05-367-74	1	
		1		Фланец 1-40-10 ГОСТ 12820-80 (Заготовка для А24В119.011)		
		–		Фланец 1-25-10 ГОСТ 12820-80 (Заготовка для А24В119.011-01)		

Инв. № подл. | Подп. и дата | Взам. инв. № | Инв. № дубл. | Подп. и дата

Изм.	Лист	№ докум.	Подп.	Дата

А24В119.040

Лист 2

Копировал: Кулбакина Формат А4

А24В119.040СБ

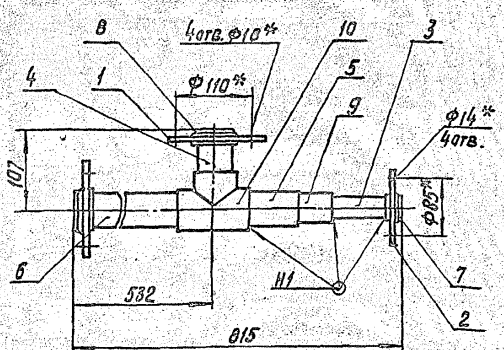

5.903-10 в.8-1

1. * Размеры для справок.
2. h14; $\pm\frac{t_2}{2}$.
3. Сварные швы по ГОСТ 16310-80.

Инв. № подл. | Подп. и дата | Взам. инв. № | Инв. № дубл. | Подп. и дата

Изм.	Лист	№ докум.	Подп.	Дата
Разраб.		Меднова		
Пров.		Комиссаров		
Нач. гр.		Фрадкин		
Гл. спец.		Раковский		
Н. контр.		Литвак		
Утв.		Спивак		

А24В119.040СБ

Тройник

Лит.	Масса	Масштаб
И	5,6	1:5
Лист	Листов 1	

САНТЕХНИИПРОЕКТ

Копировал: Кулбакина Формат А4

А24В119.071

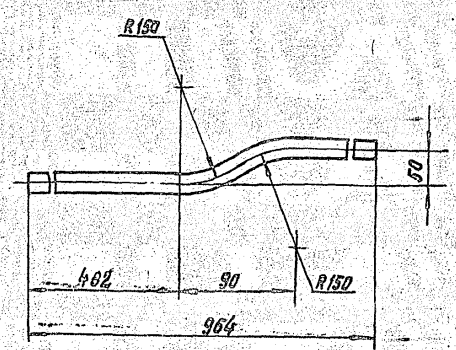

Неуказанные предельные отклонения размеров: h14; $\pm\frac{t_2}{2}$.

Инв. № подл. | Подп. и дата | Взам. инв. № | Инв. № дубл. | Подп. и дата

Изм.	Лист	№ докум.	Подп.	Дата
Разраб.		Меднова		
Пров.		Комиссаров		
Нач. гр.		Фрадкин		
Гл. спец.		Раковский		
Н. контр.		Литвак		
Утв.		Спивак		

А24В119.071

Отступ

Труба ПНД 32с техническая ГОСТ 18599-83

Лит.	Масса	Масштаб
И	0,151	1:5
Лист	Листов 1	

САНТЕХНИИПРОЕКТ

Копировал: Кулбакина Формат А4

Формат	Зона	Поз.	Обозначение	Наименование	Кол.	Примечание
				Документация		
А4			А24В 119.050 СБ	Сборочный чертеж		
				Переменные данные для исполнений:		
				А24В119.050		
				Детали		
А4		1	А24В 119.011-01	Фланец	1	
Б4		2	А24В 119.051	Труба ПНД 32с техническая ГОСТ 8599-83		
				L=1995-3,7	1	0,3 кг
				Стандартные изделия		
		3		Втулка под фланец ПВД 32с ОСТ 6-05-367-74	1	
		–		Фланец 1-25-10 ГОСТ 12820-80 (Заготовка для А24В 119.011-01)		

Инв.№ подл. | Подп. и дата | Взам. инв.№ | Инв.№ дубл. | Подп. и дата

Изм.	Лист	№ докум.	Подп.	Дата
Разраб.		Медникова		
Пров.		Кремсобров		
Нач. гр.		Фрадкин		
Н. контр.		Литвак		
Утв.		Сливак		

А24В 119.050

Патрубок

Лит.	Лист	Листов
К	1	3

САНТЕХНИИПРОЕКТ

Копировал: Кульбакина Формат: А4

Формат	Зона	Поз.	Обозначение	Наименование	Кол.	Примечание
				А24В 119.050-01		
				Детали		
А4		1	А24В 119.011	Фланец	1	
Б4		2	А24В 119.052	Труба ПНД 50с техническая ГОСТ 8599-83		
				L=165-1,15	1	0,1 кг
				Стандартные изделия		
		3		Втулка под фланец ПВД 50с ОСТ 6-05-367-74	1	
		–		Фланец 1-40-10 ГОСТ 12820-80 (Заготовка для А24В 119.011)		
				А24В 119.050-02		
				Детали		
А4		1	А24В 119.011-01	Фланец	1	
Б4		2	А24В 119.053	Труба ПНД 32с техническая ГОСТ 8599-83		
				L=145-1,0	1	0,022 кг
				Стандартные изделия		

Инв.№ подл. | Подп. и дата | Взам. инв.№ | Инв.№ дубл. | Подп. и дата

Изм.	Лист	№ докум.	Подп.	Дата

А24В 119.050

Лист 2

Копировал: Кульбакина Формат: А4

Формат	Зона	Поз.	Обозначение	Наименование	Кол.	Примечание
		3		Втулка под фланец ПВД 32с ОСТ 6-05-367-74	1	
		–		Фланец 1-25-10 ГОСТ 12820-80 (Заготовка для А24В 119.011-01)		
				А24В 119.050-03		
				Детали		
А4		1	А24В 119.011-01	Фланец	1	
Б4		2	А24В 119.054	Труба ПНД 32с техническая ГОСТ 8599-83		
				L=1665-3,7	1	0,25 кг
				Стандартные изделия		
		3		Втулка под фланец ПВД 32с ОСТ 6-05-367-74	1	
		–		Фланец 1-25-10 ГОСТ 12820-80 (Заготовка для А24В 119.011-01)		

5.903-10 в. 8-1

Инв.№ подл. | Подп. и дата | Взам. инв.№ | Инв.№ дубл. | Подп. и дата

Изм.	Лист	№ докум.	Подп.	Дата

А24В 119.050

Лист 3

Копировал: Кульбакина Формат: А4

А24В119.050СБ

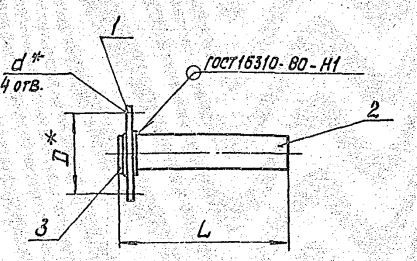

Обозначение	Размеры, мм			Масса, кг
	D*	d*	L	
А24В 119.050	85	14	2000	1,22
-01	110	18	190	1,9
-02	85	14	150	1,13
-03			1670	1,4

1. * Размеры для справок.
2. h14.

Инв.№ подл. | Подп. и дата | Взам. инв.№ | Инв.№ дубл. | Подп. и дата

Изм.	Лист	№ докум.	Подп.	Дата
Разраб.		Медникова		
Пров.		Кремсобров		
Рук. гр.		Фрадкин		
Гл. спец.		Кремсобров		
Н. контр.		Литвак		
Утв.		Сливак		

А24В 119.050 СБ

Патрубок

Лит.	Масса	Масштаб
Н	см. табл.	–
Лист	Листов 3	

САНТЕХНИИПРОЕКТ

23056-19 72 Копировал: Кульбакина Формат: А4

Формат	Зона	Поз.	Обозначение	Наименование	Кол.	Примечание
				Документация		
А3			А24В119.060 СБ	Сборочный чертеж		
				Детали		
А4		1	А24В119.011-02	Фланец Труба ПНД63с техническая ГОСТ8599-83	2	
Б4		2	А24В119.061	L=75-0,74	2	0,052кг
Б4		3	А24В119.062	L=865-2,3	1	0,6кг
Б4		4	А24В119.063	L=932-2,3	3	0,65кг
Б4		5	А24В119.064	L=1056-2,6	1	0,74кг
Б4		6	А24В119.065	L=2788-5,4	2	1,93кг
				Стандартные изделия		
		7		Втулка под фланец ПВД63с ОСТ6-05-367-74	2	
		8		Угольник ПВД63с ОСТ6-05-367-74	2	
		9		Тройник ПВД63с ОСТ6-05-367-74	2	

Изм.	Лист	№ докум.	Подп.	Дата
Разраб.		Меднова		
Пробер.		Комиссаров		
Нач. гр.		Фрадкин		
Н. контр.		Литвак		
Утв.		Спивак		

А24В119.060

Трубопровод

Лит.	Лист	Листов
И	1	2

САНТЕХНИИПРОЕКТ

Копировал: Кулебакина Формат: А4

Формат	Зона	Поз.	Обозначение	Наименование	Кол.	Примечание
		10		Тройник ПВД 63×32с ОСТ6-05-367-74	2	
		—		Фланец 1-50-10 ГОСТ12820-80 (Заготовка для А24В119.011-02)		

А24В119.060 Лист 2

Копировал: Кулебакина Формат: А4

А24В119.060СБ

5.903-10 в.8-1

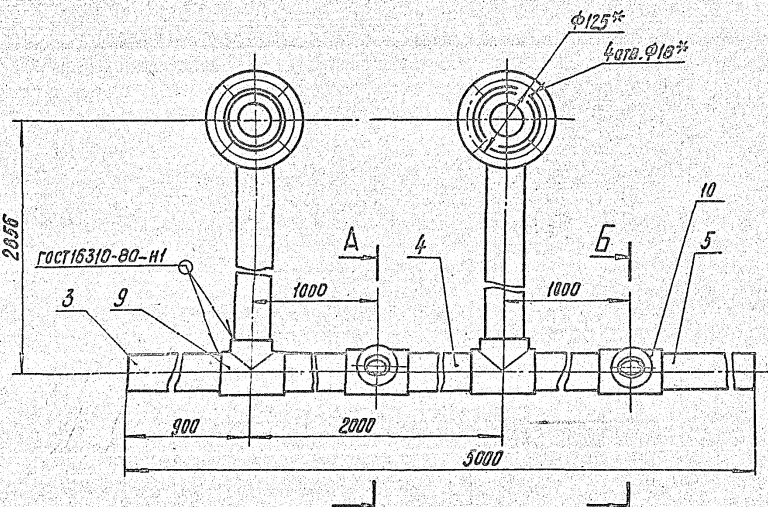

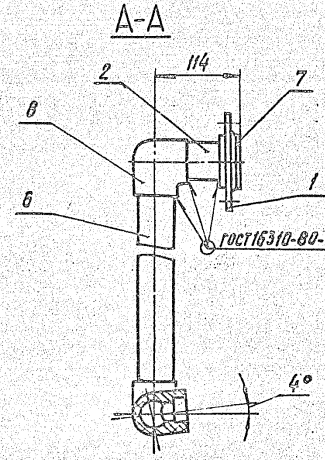

Б-Б

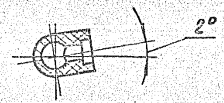

1.* Размеры для справок.
e.h14; $\pm\frac{t_e}{2}$.

А24В119.060 СБ

Изм.	Лист	№ докум.	Подп.	Дата
Разраб.		Меднова		
Пров.		Комиссаров		
Рук. гр.		Фрадкин		
Гл. спец.		Грановский		
Н. контр.		Литвак		
Утв.		Спивак		

Трубопровод

Лит.	Масса	Масштаб
И	13,11	1:5
Лист	Листов 1	

САНТЕХНИИПРОЕКТ

Копировал: Кулебакина Формат: А4

Формат	Зона	Поз.	Обозначение	Наименование	Кол.	Примечание
				Документация		
А3			А24В119.070СБ	Сборочный чертеж		
				Детали		
А4		1	А24В119.011-01	Фланец	5	
А4		2	А24В119.071	Отступ	1	
				Труба ПВД 32с техническая ГОСТ 8599-83		
Б4		3	А24В119.072	L=84-0,87	1	0,013 кг
Б4		4	А24В119.073	L=100-0,87	4	0,015 кг
Б4		5	А24В119.074	L=215-1,15	1	0,033 кг
Б4		6	А24В119.075	L=551-1,75	1	0,085 кг
Б4		7	А24В119.076	L=564-1,75	1	0,09 кг
				Стандартные изделия		
		8		Втулка пол. фланец ПВД 32с ОСТ6-05-367-74	5	
		9		Угольник ПВД 32с ОСТ 6-75-367-74	2	

Инв. № подл. | Подп. и дата | Взам. инв. № | Инв. № дубл. | Подп. и дата

Изм.	Лист	№ докум.	Подп.	Дата
Разраб.		Медонова		
Провер.		Комиссаров		
Рук. гр.		Фрадкин		
Н. контр.		Литвак		
Утв.		Спивак		

А24В119.070

Коллектор

Лит.	Лист	Листов
И	1	2

САНТЕХНИИПРОЕКТ

Копировал: Кульбакина Формат: А4

Формат	Зона	Поз.	Обозначение	Наименование	Кол.	Примечание
		10		Тройник ПВД 32с ОСТ6-05-367-74	3	
				Фланец 1-75-10 ГОСТ 12820-80 (Заготовка для А24В119.011-01)		

Инв. № подл. | Подп. и дата | Взам. инв. № | Инв. № дубл. | Подп. и дата

Изм.	Лист	№ докум.	Подп.	Дата

А24В119.070

Лист 2

Копировал: Кульбакина Формат: А4

А24В119.070СБ

5.903-10 в.8-1

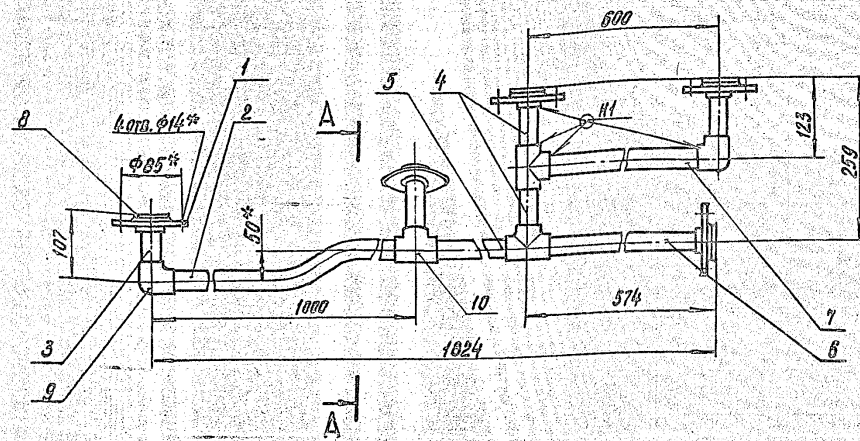

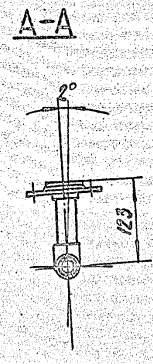

1.* Размеры для справок.

2. $h14; \pm \frac{t2}{2}$.

3. Сварные швы по ГОСТ 16310-80.

Инв. № подл. | Подп. и дата | Взам. инв. № | Инв. № дубл. | Подп. и дата

Изм.	Лист	№ докум.	Подп.	Дата
Разраб.		Медонова		
Пров.		Комиссаров		
Нач. гр.		Фрадкин		
Н. контр.		Литвак		
ГИП		Спивак		

А24В119.070СБ

Коллектор

Лит.	Масса	Масштаб
И	5,26	1:5
Лист 1	Листов 2	

САНТЕХНИИПРОЕКТ

Копировал: Кульбакина Формат: А3

А24В 119 080СБ

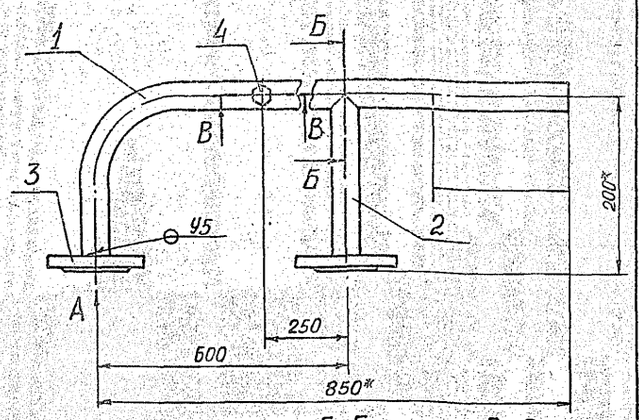

Вид А | Б-Б | В-В

М 1:2

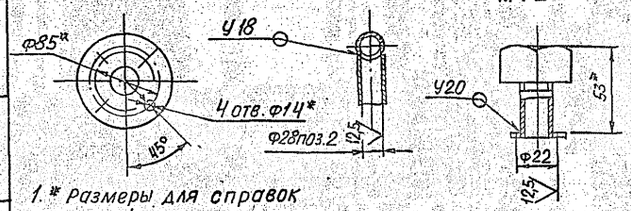

1. * Размеры для справок
2. $H14; \pm \frac{t_2}{2}$
3. Сварные швы по ГОСТ 16037-80

Изм.	Лист	№ докум.	Подп.	Дата
Разраб.		Чебоксаров		
Пров.		Комиссаров		
Рчк. гр.		Фрадкин		
Гл. спец.		Грановский		
Н. контр.		Литвак		
Утв.		Спивак		

А24В 119 080СБ

Коллектор

Лит.	Масса	Масштаб
И	4,4	1:4
Лист	Листов 1	

САНТЕХНИИПРОЕКТ

Формат А4

Формат	Зона	Поз.	Обозначение	Наименование	Кол.	Примечание
				Документация		
А4			А24В 119.080СБ	Сборочный чертеж		
				Детали		
А4		1	А24В 119.081	Отвод	1	
А4		2	А24В 119.082	Патрубок	1	
				Стандартные изделия		
		3		Фланец 1-25-10 ГОСТ 12820-80	2	
				Прочие изделия		
		4		Установка штуцера 5 ЗКЧ53-76	1	

Изм.	Лист	№ докум.	Подп.	Дата
Разраб.		Чебоксаров		
Пров.		Комиссаров		
Рчк. гр.		Фрадкин		
Н. контр.		Литвак		
Утв.		Спивак		

А24В 119.080

Коллектор

Лит.	Лист	Листов
И		1

САНТЕХНИИПРОЕКТ

Формат А4

А24В 119 081

5.903-10 В.8-1

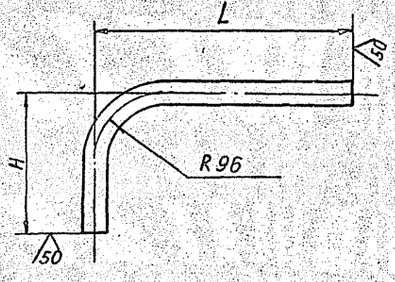

Обозначение	Размеры, мм.		Масса, кг
	L	H	
А24В 119.081	850	197	1,5
-01	265	147	0,48

Неуказанные предельные отклонения размеров: $h14; \pm \frac{t_2}{2}$

Изм.	Лист	№ докум.	Подп.	Дата
Разраб.		Медноца		
Пров.		Комиссаров		
Нач. гр.		Фрадкин		
Гл. спец.		Грановский		
Н. контр.		Литвак		
Утв.		Спивак		

А24В 119.081

Отвод

Лит.	Масса	Масса
И	см. табл.	—
Лист	Листов 1	

Труба 32×2 ГОСТ 10704-76 / Д ГОСТ 10705-80

САНТЕХНИИПРОЕКТ

А24В 119 082

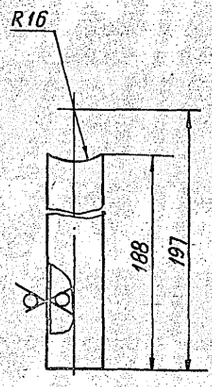

Неуказанные предельные отклонения размеров: $h14; \pm \frac{t_2}{2}$

Изм.	Лист	№ докум.	Подп.	Дата
Разраб.		Чебоксаров		
Пров.		Комиссаров		
Рчк. гр.		Фрадкин		
Гл. спец.		Грановский		
Н. контр.		Литвак		
Утв.		Спивак		

А24В 119 082

Патрубок

Лит.	Масса	Масштаб
И	0,3	1:2
Лист	Листов 1	

Труба 32×2 ГОСТ 10704-76 / Д ГОСТ 10705-80

САНТЕХНИИПРОЕКТ

А24В119.090СБ

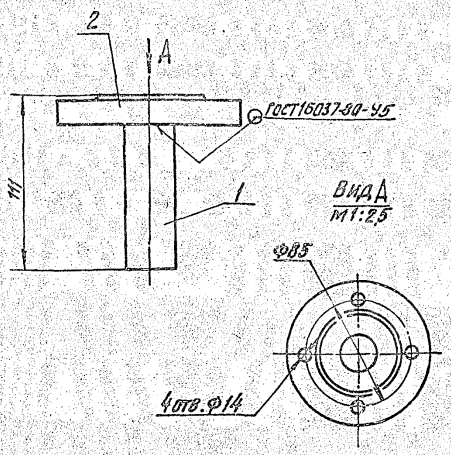

Размеры для справок.

Изм.	Лист	№ докум.	Подп.	Дата
Разраб.		Чеховсаров		
Провер.		Комиссаров		
Рук.гр.		Фрадкин		
Гл.спец.		Любовкин		
Н.контр.		Литвак		
Утв.		Сливак		

А24В119.090СБ

Патрубок

Лит.	Масса	Масшт.
И	1,3	1:2
Лист	Листов 1	

САНТЕХНИИПРОЕКТ

Копировал: Кульбакина Формат А4

Формат	Зона	Поз.	Обозначение	Наименование	Кол.	Примечание
				Документация		
А4			А24В119.090СБ	Сборочный чертеж		
				Детали		
Б4		1	А24В119.091	Труба		
				Труба 32×2 ГОСТ10704-76 / Д ГОСТ10705-80		
				L=108 -0,87	1	0,18кг
				Стандартные изделия		
		2		Фланец 1-25-10 ГОСТ12820-80	1	

А24В119.090

Патрубок

Лит.	Лист	Листов
И		

САНТЕХНИИПРОЕКТ

Копировал: Кульбакина Формат А4

А24В119.100СБ

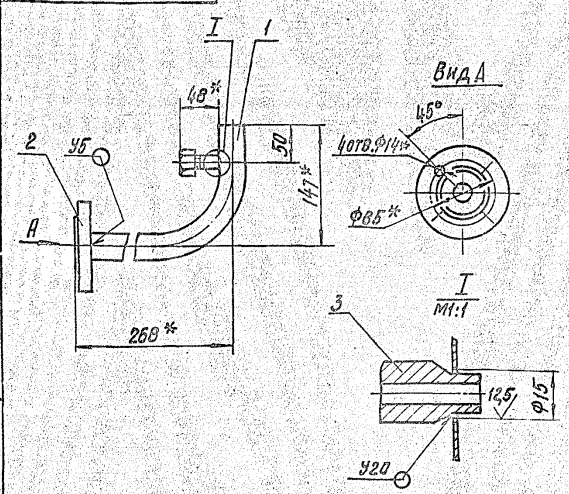

5.903-10 в 8-1

1.* Размеры для справок.
2. Н14; ±t2/2.
3. Сварные швы по ГОСТ16037-80.

Изм.	Лист	№ докум.	Подп.	Дата
Разраб.		Чеховсаров		
Пров.		Комиссаров		
Рук.гр.		Фрадкин		
Гл.спец.		Любовкин		
Н.контр.		Литвак		
Утв.		Сливак		

А24В119.100СБ

Колено

Лит.	Масса	Масшт.
И	1,9	1:4
Лист 1	Листов 1	

САНТЕХНИИПРОЕКТ

Копировал: Кульбакина Формат А4

Формат	Зона	Поз.	Обозначение	Наименование	Кол.	Примечание
				Документация		
А4			А24В119.100СБ	Сборочный чертеж		
				Детали		
А4		1	А24В119.081-01	Отвод	1	
				Стандартные изделия		
		2		Фланец 1-25-10 ГОСТ12820-80	1	
				Прочие изделия		
		3		Установка штуцера М20×1,5-50 ЗКЧ-45-76	1	

А24В119.100

Колено

Лит.	Лист	Листов
И		

САНТЕХНИИПРОЕКТ

Копировал: Кульбакина Формат А4

Формат	Зона	Поз.	Обозначение	Наименование	Кол.	Примечание
				Документация		
А2			А24В119.110СБ	Сборочный чертеж		
				Детали		
А4		1	А24В119.111	Накладка	2	
Б4		2	А24В119.112	Косынка	4	
А4		3	А24В119.113	Пластина	2	
Б4		4	А24В119.114	Труба ℓ=110-2		
				Труба 57х3 гост10704-76 / Д, гост10705-80	2	0,4 кг
				Стандартные изделия		
		5		Фланец 1-50-10 гост12820-80	2	
		6		Бак 6,3 м³ ост 34-42-560-82	1	
				Переменные данные для исполнений:		
				А24В119.110		

Инв.№ подл. | Подп. и дата | Взам. инв.№ | Инв.№ дубл. | Подп. и дата

Изм.	Лист	№ докум.	Подп.	Дата
Разраб.	Комиссаров			
Провер.	Литвак			
Рук. гр.	Литвак			
Н. контр.	Фрадкин			
Утв.	Спивак			

А24В119.110

Бак V=6,3 м³

Лит.	Лист	Листов
И	1	2

САНТЕХНИИПРОЕКТ

Копировал: Кульбакина Формат А4

Формат	Зона	Поз.	Обозначение	Наименование	Кол.	Примечание
				Детали		
Б4		7	А24В119.115	Труба ℓ=110-2		
				Труба 45х2,8 гост10704-76 / Д, гост10705-80	2	0,3 кг
				Стандартные изделия		
		8		Фланец 1-40-10 гост12820-80	2	
				Прочие изделия		
		9		Установка 1 ЗК4-94-74	2	
				А24В119.110-01		
				Детали		
Б4		7	А24В119.116	Труба ℓ=110-2		
				Труба 32х2,0 гост10704-76 / Д, гост10705-80	2	0,15 кг
				Стандартные изделия		
		8		Фланец 1-25-10 гост12820-80	2	
				Прочие изделия		
		9		Установка 1 ЗК4-118-74	2	

Инв.№ подл. | Подп. и дата | Взам. инв.№ | Инв.№ дубл. | Подп. и дата

Изм.	Лист	№ докум.	Подп.	Дата

А24В119.110

Лист 2

Копировал: Кульбакина Формат А4

А24В119.112

5.903-10 в 8-1

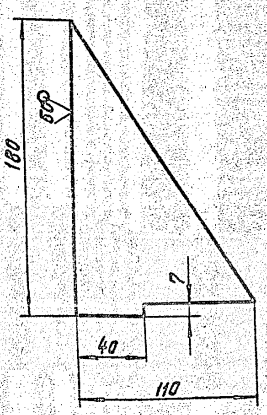

Неуказанные предельные отклонения размеров: h14; $\pm\frac{t_2}{2}$.

Изм.	Лист	№ докум.	Подп.	Дата
Разраб.	Чекоксаров			
Провер.	Комиссаров			
Рук. гр.	Фрадкин			
Гл. спец.	Гриневский			
Н. контр.	Литвак			
Утв.	Спивак			

А24В119.112

Косынка

Лит.	Масса	Масшт.
И	0,45	1:2

Лист	Листов
	1

САНТЕХНИИПРОЕКТ

Лист 56.0 гост 19903-74 / Ст.3 гост 14637-79

Копировал Формат А4

А24В119.111

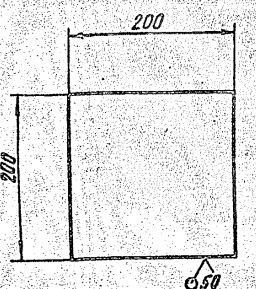

Неуказанные предельные отклонения размеров: h14; $\pm\frac{t_2}{2}$.

Изм.	Лист	№ докум.	Подп.	Дата
Разраб.	Чекоксаров			
Провер.	Комиссаров			
Рук. гр.	Фрадкин			
Гл. спец.	Гриневский			
Н. контр.	Литвак			
Утв.	Спивак			

А24В119.111

Накладка

Лит.	Масса	Масшт.
И	1,9	1:4

Лист	Листов
	1

САНТЕХНИИПРОЕКТ

Лист 56.0 гост 19903-74 / Ст.3 гост 14637-79

Копировал Формат А4

Рис. 1

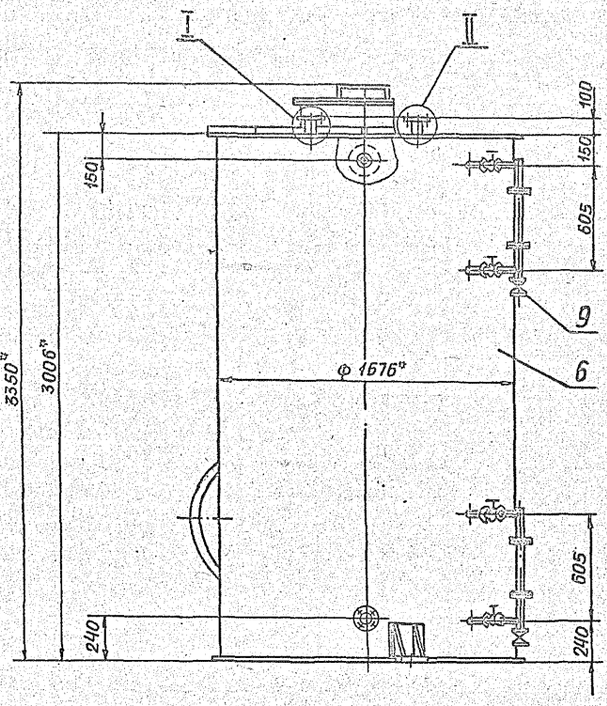

Рис. 2

Остальное- см. рис.1

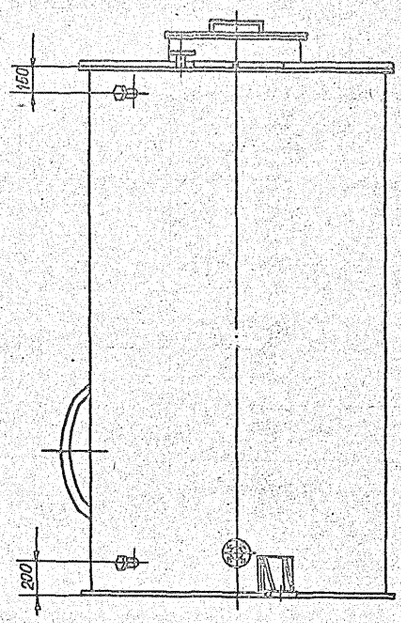

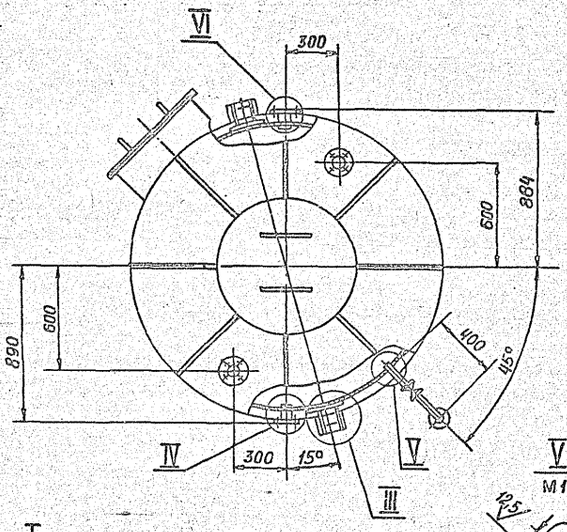

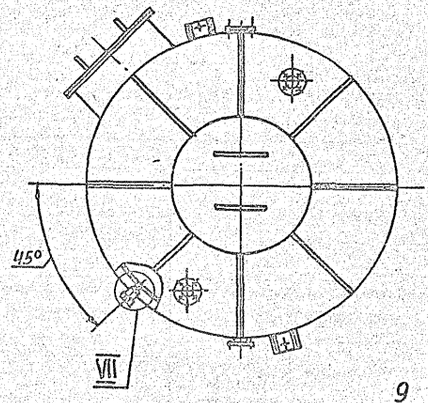

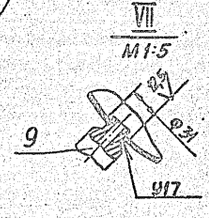

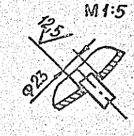

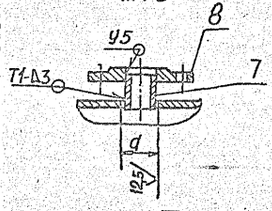

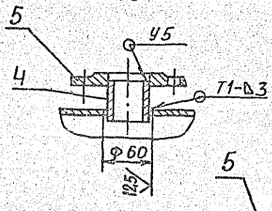

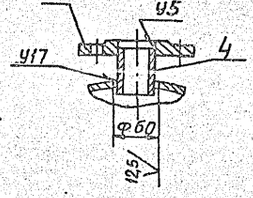

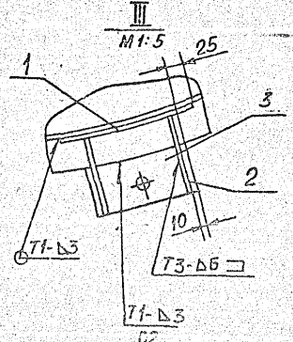

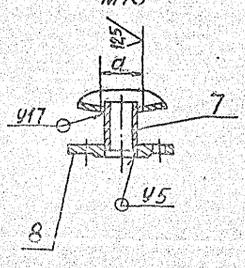

Обозначение**	Рис.	d, мм	Масса, кг
А24В119.110	1	46	785
-01	2	33	780

1.* Размеры для справок

2. H14; ±t2/2.

3. Сварные швы С2, Т1, Т3 по ГОСТ 5264-80, остальные- по ГОСТ 16037-80.

4.** Исполнение А24В119.110 - для исходной воды
А24В119.110-01 - для химочищенной воды

				А24В119.110СБ	
Изм.	Лист	№ докум.	Подп.	Дата	
Разраб.		Комиссаров			Бак V= 6,3 м³
Пров.		Литвак			
Рук.гр.		Литвак			
Н.спец.гр.		Грановский			
Н.контр.		Фроликин			
Утв.		Спивак			

Лит.	Масса	Масштаб
И	см. табл	1:20
Лист 1	Листов 1	
САНТЕХНИИПРОЕКТ		

Инв.№ подл. | Подп. и дата | Взам.инв.№ | Инв.№ дубл. | Подп. и дата

5.903-10 В.3-1

А24В119.110СБ

А24В 119 136

Рис. 1

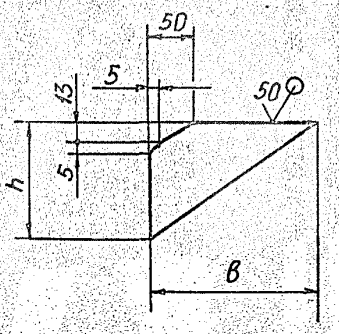

Рис. 2

Остальное см. рис. 1

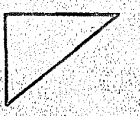

Обозначение	Рис.	Размеры, мм.		Масса
		B	h	кг
А24В 119.136	1	188	140	0,57
-01	2	130	105	0,32

Неуказанные предельные отклонения размеров: $h14; \pm \frac{t_2}{2}$

Изм.	Лист	№ докум.	Подп.	Дата
Разраб.		Меднова		
Пров.		Комиссаров		
Нач.гр.		Фрадкин		
Гл.спец.		Грановский		
Н.контр.		Литвак		
Утв.		Спивак		

А24В 119.136

Косынка

Лит.	Масса	Масштаб
И	см. табл.	–
Лист	Листов 1	

Лист Б6 ГОСТ 19903-74 / В Ст.3 ГОСТ 14637-79

САНТЕХНИИПРОЕКТ

Формат А4

А24В 119 137

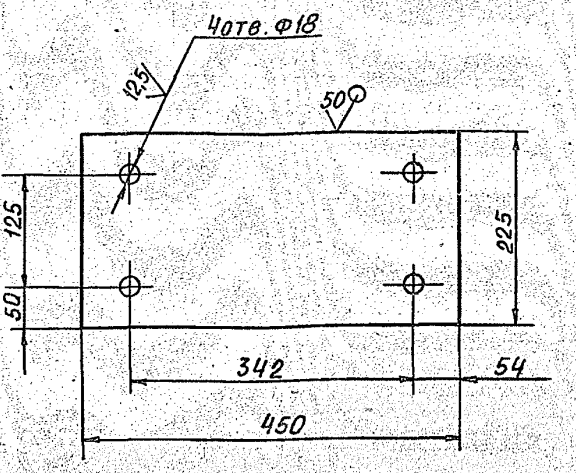

Неуказанные предельные отклонения размеров: $h14, H14, \pm \frac{t_2}{2}$

Изм.	Лист	№ докум.	Подп.	Дата
Разраб.		Меднова		
Пров.		Комиссаров		
Нач.гр.		Фрадкин		
Гл.спец.		Грановский		
Н.контр.		Литвак		
Утв.		Спивак		

А24В 119.137

Плита

Лит.	Масса	Масштаб
И	8	1:5
Лист	Листов 1	

Лист Б10 ГОСТ 19903-74 / Вст.3 ГОСТ 14637-79

САНТЕХНИИПРОЕКТ

Формат А4

А24В 119 144

5.903-10 вып.1

Рис. 1

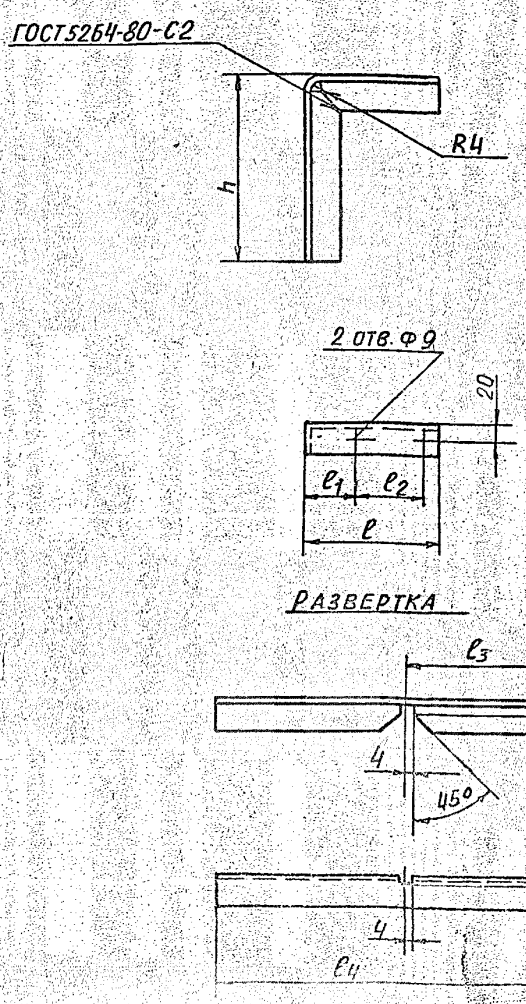

Рис. 2

Остальное - см. рис. 1



Обозначение	Рис.	Размеры						Масса
		h	e	e_1	e_2	e_3	e_4	кг
А24В119.144	1	215	150	61	78	147	359	0,9
-01		224		76	48		368	0,91
-02		68	170	55	90	167	232	0,6
-03	2	165	150	—	—	147	309	0,8
-04		665		—	—		809	2

Неуказанные предельные отклонения размеров: $h14; \pm \frac{t_2}{2}$

Изм.	Лист	№ докум.	Подп.	Дата
Разраб.		Меднова		
Пров.		Комиссаров		
Нач.гр.		Фрадкин		
Гл.спец.		Грановский		
Н.контр.		Литвак		
Утв.		Спивак		

А24В 119.144

Опора

Лит.	Масса	Масштаб
И	см. табл.	–
Лист	Листов 1	

Уголок 40х40х4-В ГОСТ 8509-86 / В Ст.3 ГОСТ 535-79

САНТЕХНИИПРОЕКТ

Формат А4

А24В119.113

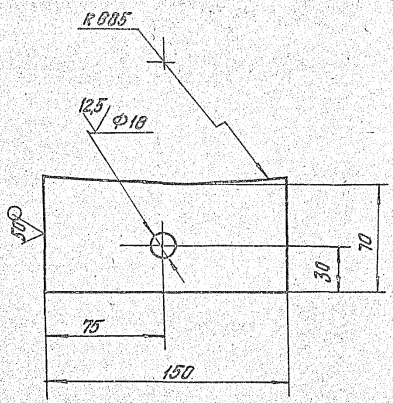

Неуказанные предельные отклонения размеров: H14; h14; $\pm\frac{t_2}{2}$.

Изм.	Лист	№ докум.	Подп.	Дата
Разраб.	Иванова			
Провер.	Комиссаров			
Нач. гр.	Фрадкин			
Гл. спец.	Рапопорт			
Н. контр.	Литвак			
Утв.	Спивак			

А24В119.113

Пластика

Лит.	Масса	Масштаб
И	0,83	1:2
Лист	Листов 1	

Лист: Б 10 ГОСТ 19903-74 / В Ст.3 ГОСТ 14637-79

САНТЕХНИИПРОЕКТ

Копировал: Кульбакина Формат: А4

Формат	Зона	Поз.	Обозначение	Наименование	Кол.	Примечание
				Документация		
А2			А24В119.120 СБ	Сборочный чертеж		
				Сборочные единицы		
А4		1	А24В119.150	Опора	1	
А4		2	А24В119.160	Опора	1	
А4		3	А24В119.170	Опора	1	
		4	-01	Опора	1	
		5	-02	Опора	1	
		6	-03	Опора	1	
А3		7	А24В119.180	Опора	1	
				Детали		
ПУ		12	А24В119.005-04	Уголок	5	
		13	-05	Уголок	1	
				Уголок 40×40×4-В ГОСТ 8509-86 / В Ст.3-I ГОСТ 535-79		
БЧ		14	А24В119.121	ℓ = 240-1	1	0,98 кг
БЧ		15	А24В119.122	ℓ = 70-1	1	0,17 кг
БЧ		16	А24В119.123	ℓ = 100-1	1	0,24 кг
БЧ		17	А24В119.124	ℓ = 168-1	1	0,4 кг
БЧ		18	А24В119.125	ℓ = 184-1	1	0,45 кг

Изм.	Лист	№ докум.	Подп.	Дата
Разраб.	Комиссаров			
Провер.	Литвак			
Рук. гр.	Литвак			
Н. контр.	Фрадкин			
Утв.	Спивак			

А24В119.120

Рама

Лит.	Лист	Листов
И	1	3

САНТЕХНИИПРОЕКТ

Копировал: Кульбакина Формат: А4

Формат	Зона	Поз.	Обозначение	Наименование	Кол.	Примечание
БЧ		19	А24В119.126	ℓ = 220-1	1	0,53 кг
БЧ		20	А24В119.127	ℓ = 254-1	1	0,62 кг
БЧ		21	А24В119.128	ℓ = 290-1	1	0,7 кг
				Швеллер		
				Швеллер 8 ГОСТ 8240-72 / В Ст.3-I ГОСТ 535-79		
БЧ		22	А24В119.129	ℓ = 400-2	4	2,8 кг
БЧ		23	А24В119.131	ℓ = 1236-3	3	8,7 кг
БЧ		24	А24В119.132	ℓ = 295-2	4	2,1 кг
БЧ		25	А24В119.133	Накладка		
				Лист Б 6,0 ГОСТ 19903-74 / В Ст.3 ГОСТ 14637-79		
				100-1 × 150-1	4	0,65 кг
БЧ		26	А24В119.134	Накладка		
				Лист Б 6,0 ГОСТ 19903-74 / В Ст.3 ГОСТ 14637-79		
				70-1 × 150-1	11	0,5 кг
БЧ		27	А24В119.135	Лист		
				Лист Б 10 ГОСТ 19903-74 / В Ст.3 ГОСТ 14637-79		
				130-1 × 200-2	4	2,0 кг
А4		28	А24В119.136	Косынка	8	
		29	-01	Косынка	4	
А4		30	А24В119.137	Плита	2	
				Швеллер		
				Швеллер 16 ГОСТ 8240-72 / В Ст.3-I ГОСТ 535-79		
БЧ		31	А24В119.138	ℓ = 235-2	1	3,3 кг
БЧ		32	А24В119.139	ℓ = 704-2	8	10 кг
БЧ		33	А24В119.141	ℓ = 1472-3	6	21 кг

Б.903-10 В.0-1

Изм.	Лист	№ докум.	Подп.	Дата

А24В119.120 Лист 2

Копировал: Кульбакина Формат: А4

Формат	Зона	Поз.	Обозначение	Наименование	Кол.	Примечание
БЧ		34	А24В119.142	ℓ = 2070-3	5	30 кг
БЧ		35	А24В119.143	ℓ = 5000-5	2	71 кг
А3		36	А24В119.144	Опора	1	
		37	-01	Опора	1	
		38	-02	Опора	6	
		39	-03	Опора	1	
		40	-04	Опора	1	

Изм.	Лист	№ докум.	Подп.	Дата

А24В119.120 Лист 3

Копировал: Кульбакина Формат: А4

Вид А

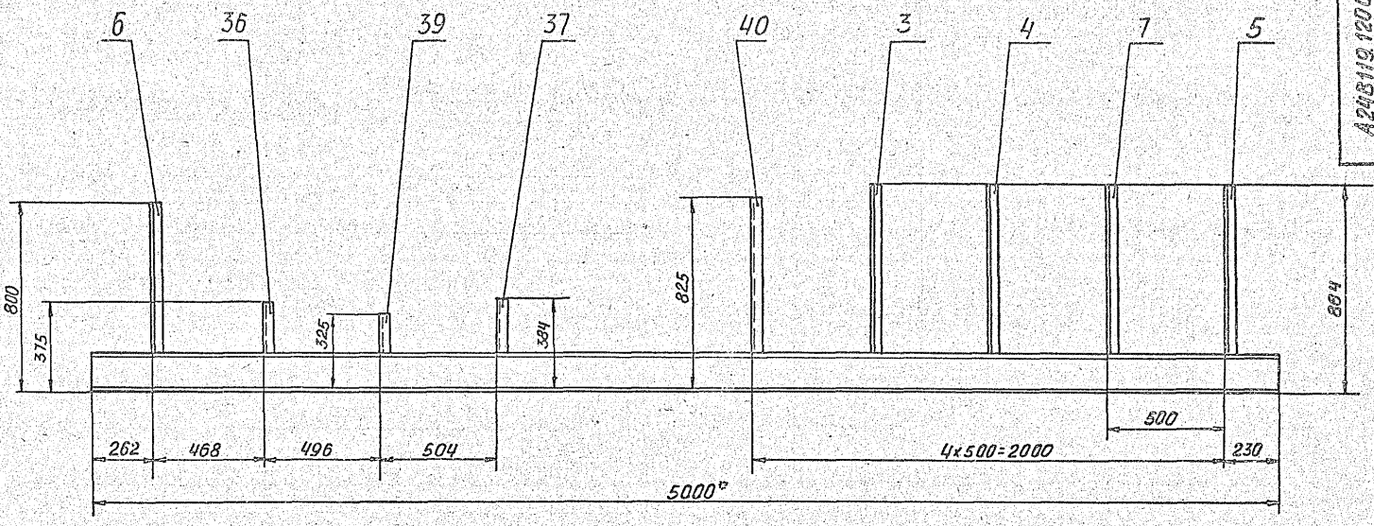

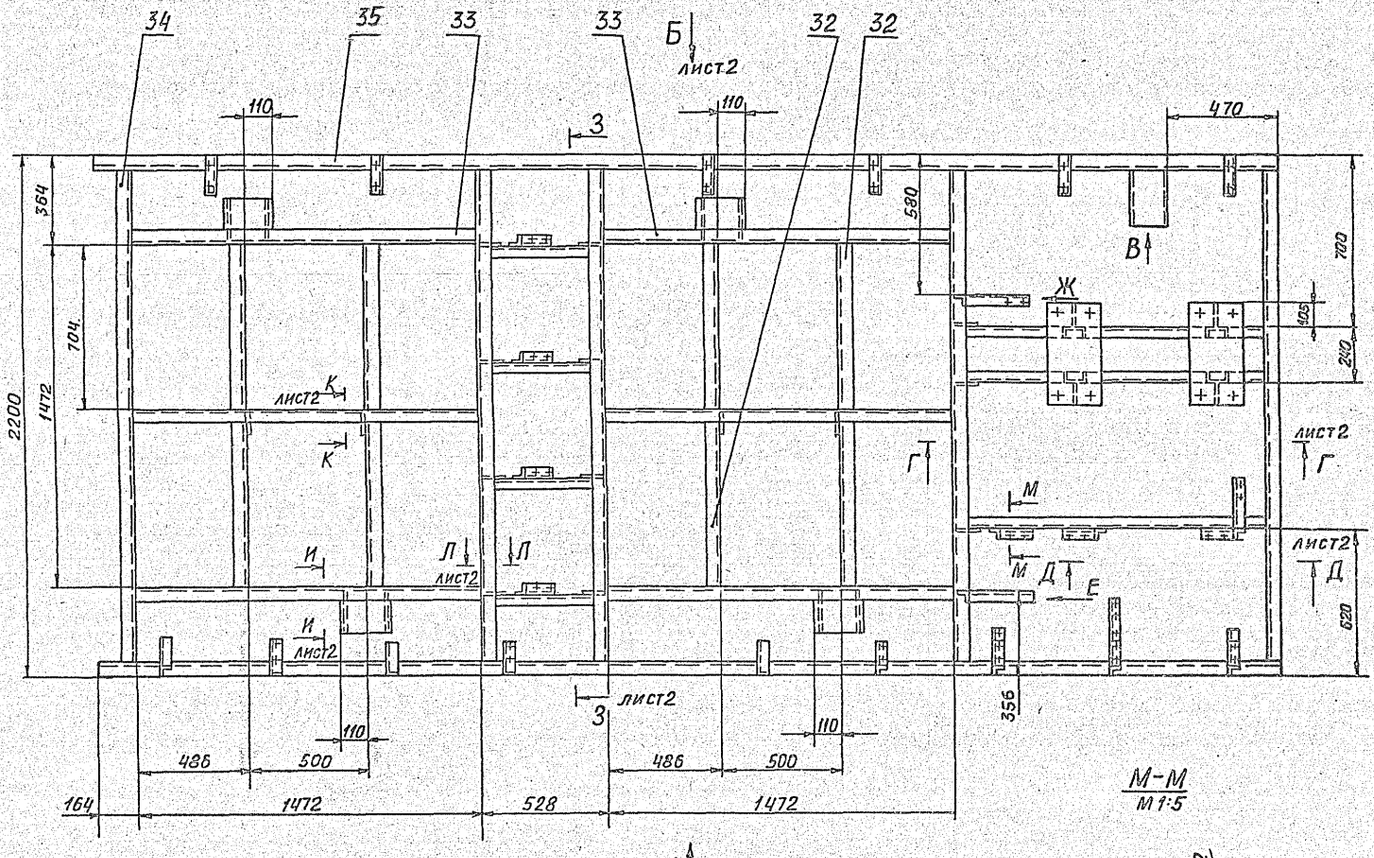

М-М
М 1:5

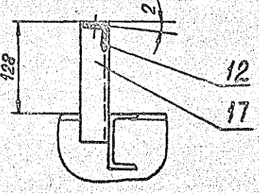

А

Вид В
М 1:5

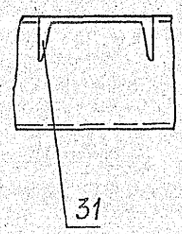

Вид Е
М 1:5

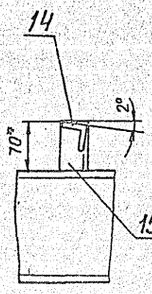

Вид Ж
М 1:5

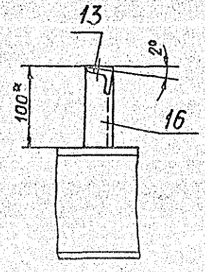

1. * Размеры для справок
2. H14; h14; ± t2/2
3. Конструкция рамы сварная. Варить сплошным нормальным швом по контуру прилегания деталей. Сварные швы по ГОСТ 5264-80

Изм.	Лист	№ докум.	Подп.	Дата	А24В119.120СБ		
Разраб.		Комиссаров			РАМА	Лит.	Масса	Масштаб
Пров.		Литовке				И	625	1:15
Рук. гр.		Литвак				Лист 1	Листов 2	
Гл. спец.		Гренорский				САНТЕХНИИПРОЕКТ		
Н. контр.		Фрадкин						
Утв.		Гливак						

В.8-1
5.903-10

Инв. № подл. | Подп. и дата | Взам. инв. № | Инв. № дубл. | Подп. и дата

Вид Б лист 1

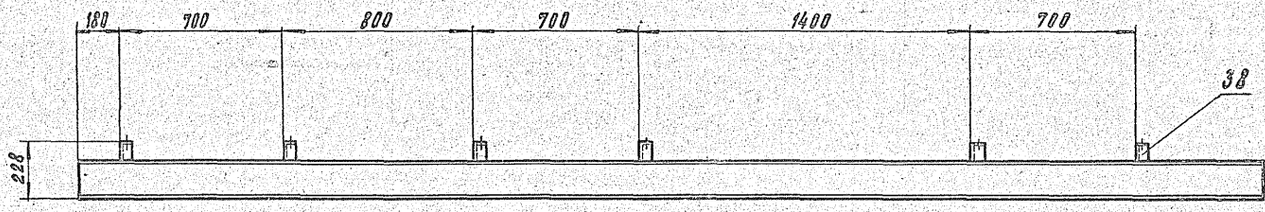

Г – Г
М1:10 лист 1

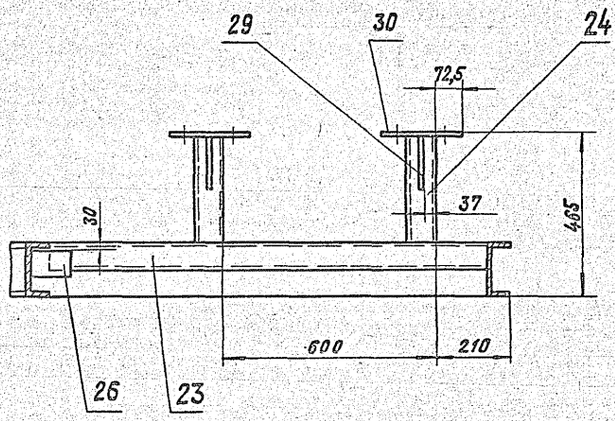

3 – 3
М1:10 лист 1

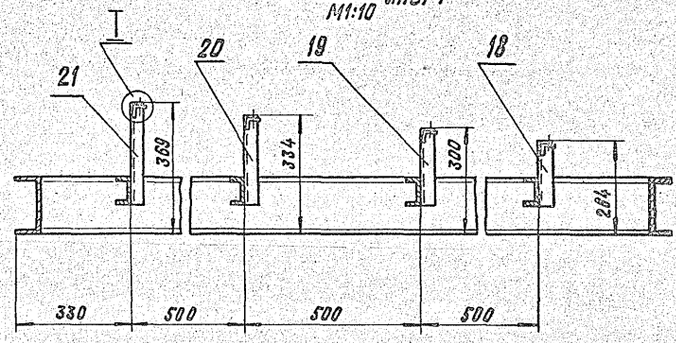

I
М1:5

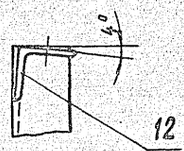

И – И
М1:10 лист 1

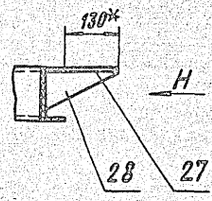

Вид Н
М1:10

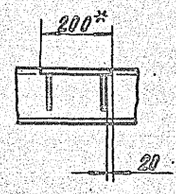

Д – Д
М1:10 лист 1

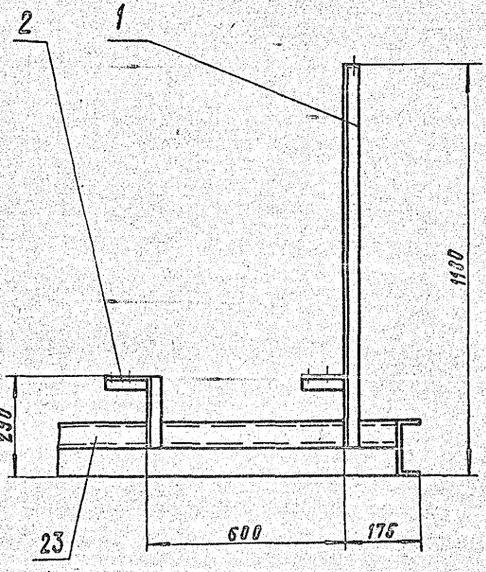

К – К
М1:5 лист 1

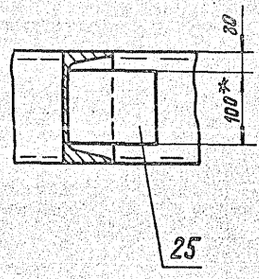

22
Л – Л
М1:5 лист 1

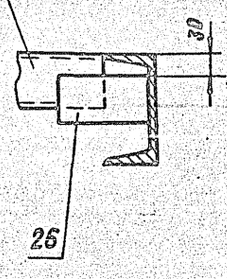

5.903-09 8.8-1

Инв. № подл. | Подп. и дата | Взам. инв. № | Инв. № дубл. | Подп. и дата

Формат	Зона	Поз.	Обозначение	Наименование	Кол.	Примечание
				Документация		
А4			А24В119.150СБ	Сборочный чертеж		
				Детали		
				Уголок		
				Уголок 40×40×4-В ГОСТ 8509-86 / Ст.3-Т-ГОСТ 535-79		
Б4		1	А24В119.151	L=110 -0,87	1	0,27 кг
Б4		2	А24В119.152	L=220 -1,15	1	0,57 кг
Б4		3	А24В119.153	L=1100 -2,6	1	2,7 кг

Инв.№ подл. | Подпись и дата | Взам. инв.№ | Инв.№ дубл. | Подп. и дата

Изм.	Лист	№ докум.	Подп.	Дата
Разраб.	Меднова			
Провер.	Комиссаров			
Нач. гр.	Фрадкин			
Н. контр.	Литвак			
Утв.	Спирак			

А24В119.150

Опора

Лит.	Лист	Листов
И		1

САНТЕХНИИПРОЕКТ

Копировал: Кульбакина Формат: А4

А24В119.150СБ

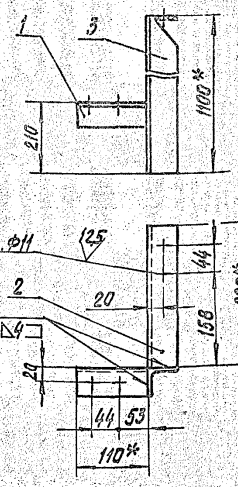

1.* Размеры для справок.

2. H14; $\pm \frac{t2}{2}$.

3. Сварные швы по ГОСТ 5264-80.

Изм.	Лист	№ докум.	Подп.	Дата
Разраб.	Меднова			
Провер.	Комиссаров			
Нач. гр.	Фрадкин			
Гл. спец.	Гранковский			
Н. контр.	Литвак			
Утв.	Спирак			

А24В119.150СБ

Опора

Лит.	Масса	Масшт.
И	3,55	1:5

Лист	Листов

САНТЕХНИИПРОЕКТ

Копировал: Кульбакина Формат: А4

5.903-10 в. 8-1

Формат	Зона	Поз.	Обозначение	Наименование	Кол.	Примечание
				Документация		
А4			А24В119.160СБ	Сборочный чертеж		
				Детали		
				Уголок		
				Уголок 40×40×4-В ГОСТ 8509-86 / Ст.3-Т-ГОСТ 535-79		
Б4		1	А24В119.151	L=110 -0,87	1	0,27 кг
Б4		2	А24В119.151	L=210 -1,15	1	0,57 кг

Инв.№ подл. | Подпись и дата | Взам. инв.№ | Инв.№ дубл. | Подп. и дата

Изм.	Лист	№ докум.	Подп.	Дата
Разраб.	Меднова			
Пров.	Комиссаров			
Нач. гр.	Фрадкин			
Н. контр.	Литвак			
Утв.	Спирак			

А24В119.160

Опора

Лит.	Лист	Листов
И		1

САНТЕХНИИПРОЕКТ

Копировал: Кульбакина Формат: А4

А24В119.160СБ

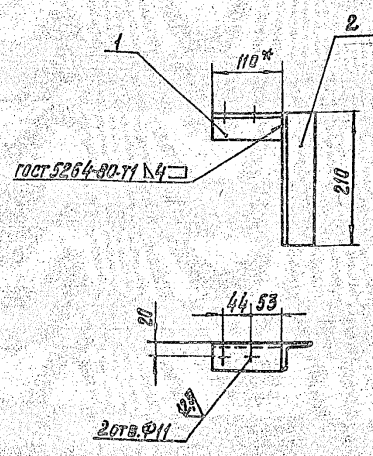

1.* Размеры для справок.

2. H14; $\pm \frac{t2}{2}$.

Изм.	Лист	№ докум.	Подп.	Дата
Разраб.	Меднова			
Пров.	Комиссаров			
Нач. гр.	Фрадкин			
Гл. спец.	Гранковский			
Н. контр.	Литвак			
Утв.	Спирак			

А24В119.160СБ

Опора

Лит.	Масса	Масшт.
И	0,78	1:5

Лист	Листов

САНТЕХНИИПРОЕКТ

Копировал: Кульбакина Формат: А4

Формат	Зона	Поз.	Обозначение	Наименование	Кол.	Примечание
				Документация		
А3			А24В119.170СБ	Сборочный чертеж		
			Переменные данные	для исполнений:		
				А24В119.170		
				Детали		
				Уголок		
				Уголок 40×40×4-В ГОСТ 8509-86 / В Ст.3-I-ГОСТ 535-79		
Б4		1	А24В119.171	L=100-0,87	2	0,24 кг
Б4		2	А24В119.172	L=724-2,0	1	1,75 кг
				А24В119.170-01		
				Детали		
				Уголок		
				Уголок 40×40×4-В ГОСТ 8509-86 / В Ст.3-I-ГОСТ 535-79		
Б4		1	А24В119.171	L=100-0,87	1	0,24 кг
Б4		2	А24В119.172	L=724-2,0	1	1,75 кг
Б4		3	А24В119.173	L=150-1,0	1	0,363 кг

Изм. Лист № докум. Подп. Дата — Разраб. Медонова — Пробер. Комиссаров — Нач. гр. Фрадкин — Н. контр. Литвак — Утв. Спивак

А24В119.170 — Опора — Лит. — Лист 1 — Листов 2 — САНТЕХНИИПРОЕКТ

Копировал: Кульбакина — Формат: А4

Формат	Зона	Поз.	Обозначение	Наименование	Кол.	Примечание
				А24В119.170-02		
				Детали		
				Уголок		
				Уголок 40×40×4-В ГОСТ 8509-86 / В Ст.3-I-ГОСТ 535-79		
Б4		1	А24В119.171	L=100-0,87	1	0,24 кг
Б4		2	А24В119.172	L=724-2,0	1	1,75 кг
Б4		3	А24В119.173	L=150-1,0	1	0,363 кг
				А24В119.170-03		
				Детали		
				Уголок		
				Уголок 40×40×4-В ГОСТ 8509-86 / В Ст.3-I-ГОСТ 535-79		
Б4		1	А24В119.174	L=130-1,0	2	0,32 кг
Б4		2	А24В119.175	L=640-2,0	1	1,6 кг

Инв. № подл. | Подп. и дата | Взам. инв. № | Инв. № дубл. | Подп. и дата

Изм. Лист № докум. Подп. Дата — А24В119.170 — Лист 2

Копировал: Кульбакина — Формат: А4

А24В119.170СБ

Рис.1

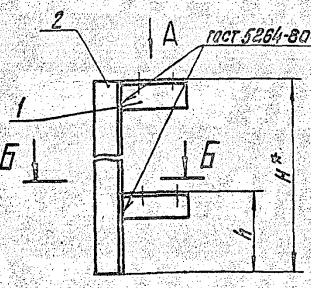

Рис.3
Остальное-см. рис.1

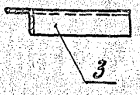

Рис.4
Остальное-см. рис.1



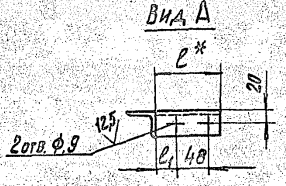

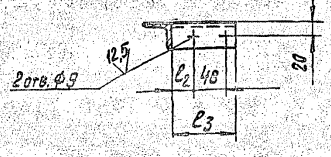

Рис.2
Остальное-см. рис.1

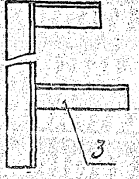

Обозначение	Рис.	Размеры, мм						Масса, кг
		e*	e1	e2	e3*	H*	h	
А24В119.170	1	100	36	36	100	724	134	2,26
-01	2			86	150			2,36
-02	3			—			75	2,365
-03	4	130	—	—	130	640	140	2,24

1.* Размеры для справок.
2. H14; ±t2/2.

5.903-10 в. 8-1

Инв. № подл. | Подп. и дата | Взам. инв. № | Инв. № дубл. | Подп. и дата

А24В119.170СБ

Изм. Лист № докум. Подп. Дата — Разраб. Медонова — Пробер. Комиссаров — Нач. гр. Фрадкин — Гл. спец. Гинодкин — Н. контр. Литвак — Утв. Спивак

Опора — Лит. И — Масса см. — Масштаб — — Лист — Листов 1 — САНТЕХНИИПРОЕКТ

Копировал: Кульбакина — Формат: А3

Формат	Зона	Поз.	Обозначение	Наименование	Кол.	Примечание
				Документация		
А4			А24В119.180СБ	Сборочный чертеж		
				Детали		
				Уголок		
				Уголок 40х40х4-В ГОСТ 8509-86 / ВСт3т2 ГОСТ 535-79		
Б4		1	А24В119.171	L= 100-0,87	1	0,24кг
Б4		2	А24В119.172	L= 724-2,0	1	1,75кг
Б4		3	А24В119.181	L= 290-1,3	1	0,71кг

Изм.	Лист	№ докум.	Подп.	Дата
Разраб.		Меднова		
Пров.		Комиссаров		
Нач.гр.		Фрадкин		
Н.контр.		Литвак		
УТВ.		Спивак		

А24В119.180

Опора

Лит.	Лист	Листов
И		1

САНТЕХНИИПРОЕКТ

Формат А4

А24В119.180СБ

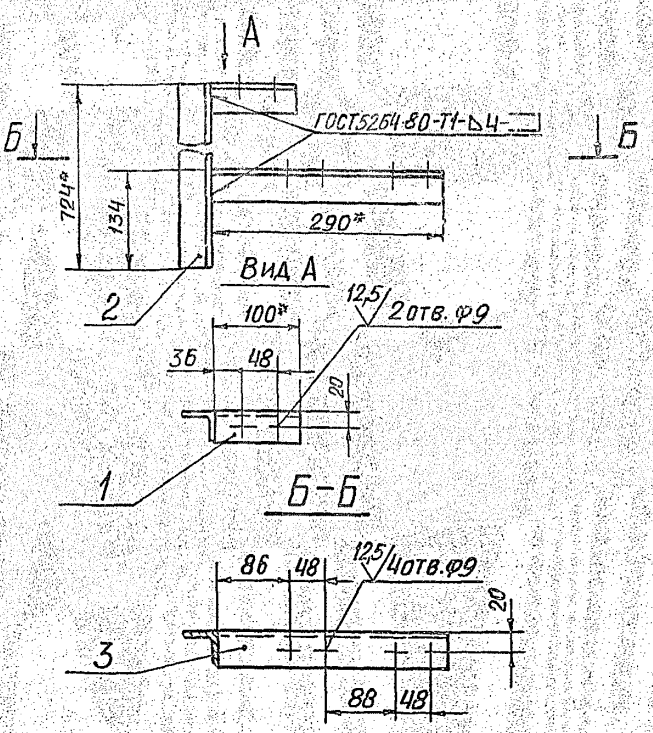

1.* Размеры для справок

2. H14; $\pm \frac{t_2}{2}$

Изм.	Лист	№ докум.	Подп.	Дата
Разраб.		Меднова		
Пров.		Комиссаров		
Нач.гр.		Фрадкин		
Гл.спец.		Грановский		
Н.контр.		Литвак		
УТВ.		Спивак		

Опора

Лит.	Масса	Масштаб
И	2,7	1:5
Лист	Листов 1	

САНТЕХНИИПРОЕКТ

Формат А4

А24В119.002

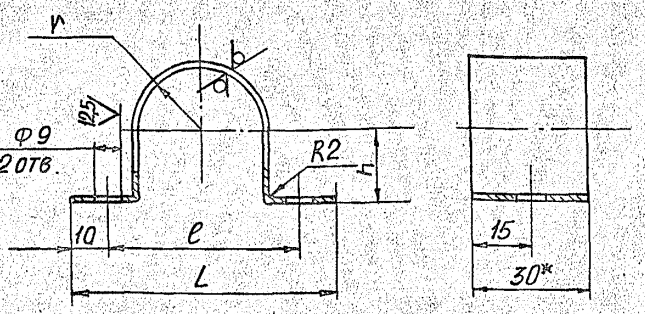

Обозначение	Размеры, мм				Масса, кг
	L	e	h	V	
А24В119.002	68	48	17	17	0,041
-01	98	78	27	26	0,062
-02	110	90	34	33	0,075

1* Размер для справок

2. H14; $\pm \frac{t_2}{2}$

Изм.	Лист	№ докум.	Подп.	Дата
Разраб.		Меднова		
Пров.		Комиссаров		
Нач.гр.		Фрадкин		
Гл.спец.		Грановский		
Н.контр.		Литвак		
УТВ.		Спивак		

Хомут

Лит.	Масса	Масштаб
И	см. табл.	—
Лист	Листов 1	

Б3 ГОСТ 19903-74 Лист 4-IV-ВСт3 ГОСТ 16523-70

САНТЕХНИИПРОЕКТ

Формат А4

А24В119.003

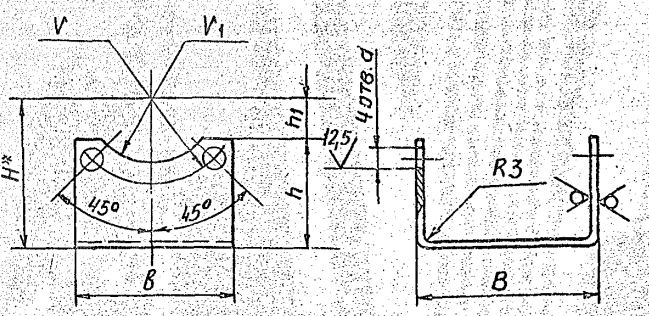

Обозначение	Размеры, мм								Масса, кг
	B	b	d	H*	h	h1	V	V1	
А24В119.003	90	80	14	75	55	20	42,5	32,5	0,13
-01	136	100	18	100	73	27	55	43	0,22

1* Размер для справок

2. h14; H14; $\pm \frac{t_2}{2}$

Изм.	Лист	№ докум.	Подп.	Дата
Разраб.		Меднова		
Пров.		Комиссаров		
Нач.гр.		Фрадкин		
Гл.спец.		Грановский		
Н.контр.		Литвак		
УТВ.		Спивак		

Скоба

Лит.	Масса	Масштаб
И	см. табл.	—
Лист	Листов 1	

Б3 ГОСТ 19903-74 Лист 4-IV-ВСт3 ГОСТ 16523-70

САНТЕХНИИПРОЕКТ

Формат А4

Инв. № подл. | Подп. и дата | Взам. инв. № | Инв. № дубл. | Подп. и дата

5.903-10 в.8-1

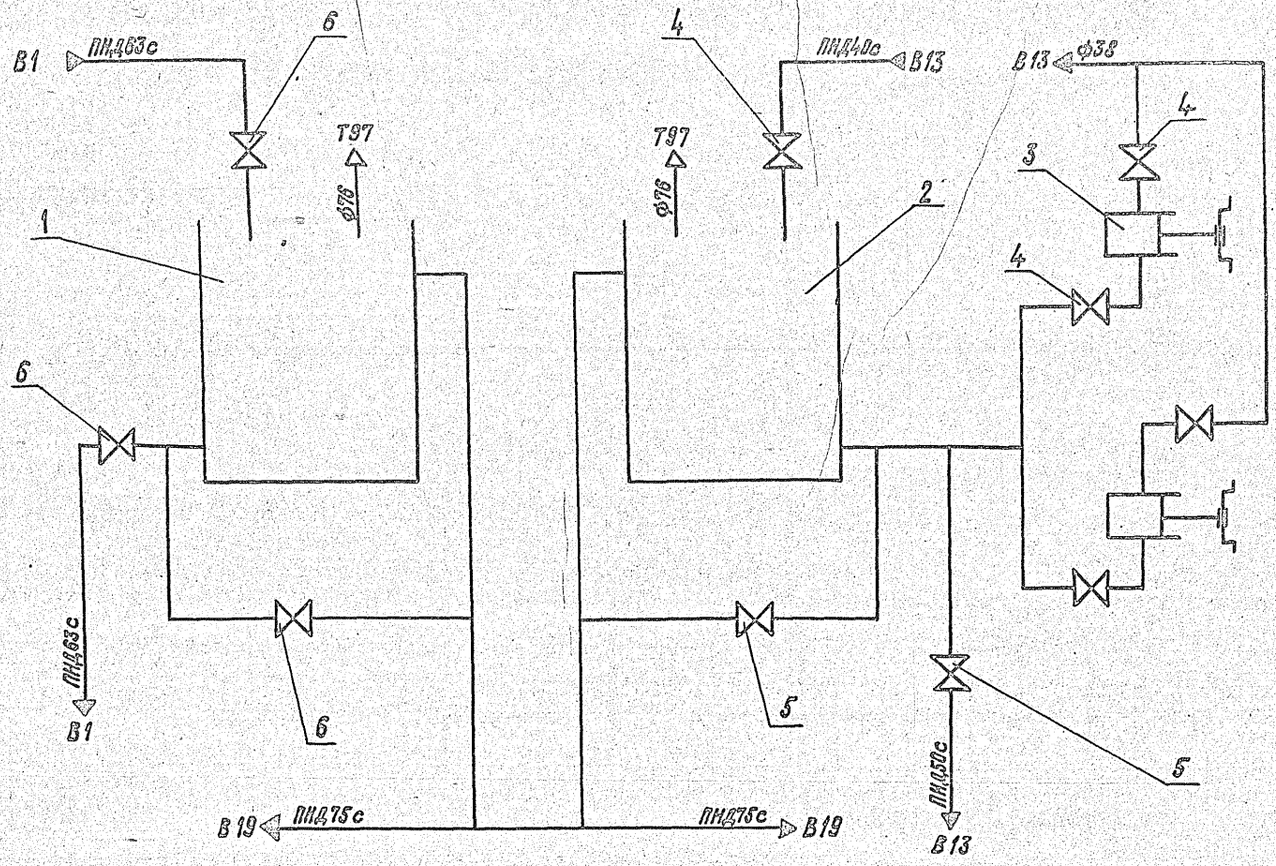

Поз.	Наименование	Кол.	Прим.
1	Бак исходной воды V=10 м3	1	
2	Бак химочищенной воды V=10 м3	1	
3	Агрегат НД2,5 1600/16 К1-4А. ОСТ26-06-2003-77	2	
4	Вентиль запорный фланцевый 15ч 9р2 Ду32	5	
5	——"—— ——"—— Ду40	2	
6	——"—— ——"—— Ду50	3	

Наименование трубопровода	Обозначение
Трубопровод хозяйственно-питьевой	В1
То же воды после натрий-катионитных фильтров II ступени	В13
Трубопровод дренажей, переливов, сливов.	В19
Трубопровод атмосферный	Т97

5.903-10 В.8-1

Инв. № подл. | Подп. и дата | Взам. инв. № | Инв. № дубл. | Подп. и дата

Изм.	Лист	№ докум.	Подп.	Дата	А24-6 120.000 СТ
Разраб.		Комиссаров			Блок баков химочищенной воды ББ-10ДК2-3
Пров.		Литвак			Технологическая схема
Рук. гр.		Литвак			
Гл. спец.		Грановская			
Н. контр.		Фадкин			
Утв.		Сливак			

Лит. И | Масса — | Масштаб —

Лист | Листов

САНТЕХПРОЕКТ

Формат	Зона	Поз.	Обозначение	Наименование	Кол.	Примечание
				Документация		
А2			А24В127.000 СБ	Сборочный чертеж		
А2			А24В127.000 СТ	Технологическая схема		
				Сборочные единицы		
А4		1	А12В091.000	Стяпив Ст3	1	
А4		2	А12В097.000	Стойка	2	
А4		3	А12В101.000	Установка манометра МП4-У	2	
А4		4	А24В120.010	Трубопровод	1	
А4		5	А24В120.020	Трубопровод	1	
А4		6	А24В120.030	Трубопровод	1	
А4		7	А24В120.040	Тройник	1	
А4		8	А24В120.050	Патрубок	1	
		9	-01	Патрубок	1	
		10	-02	Патрубок	1	
		11	-03	Патрубок	1	
		12	-04	Патрубок	1	
А4		13	А24В120.060	Трубопровод	1	
А4		14	А24В120.070	Коллектор	1	
А4		15	А24В120.080	Коллектор	1	
А4		16	А24В120.090	Патрубок	2	

Инв.№ подл. | Подп. и дата | Взам. инв.№ | Инв.№ дубл. | Подп. и дата

Изм.	Лист	№ докум.	Подп.	Дата
Разраб.		Конисарай		
Пров.		Литвак		
Рук. гр.		Литвак		
Н. контр.		Фрейкин		
Утв.		Спивак		

А24В120.000

Блок баков химочищенной воды 55-10,0х2-3

Лит.	Лист	Листов
И	1	4

САНТЕХНИИПРОЕКТ

Копировал: Павлюк. Формат А4

Формат	Зона	Поз.	Обозначение	Наименование	Кол.	Примечание
А4		17	А24В120.100	Патрубок	1	
А4		18	А24В120.110	Патрубок	1	
А4		19	А24В120.120	Бак V=10 м³	1	
		20	-01	Бак V=10 м³	1	
А4		21	А24В120.130	Рама	1	
				Детали		
А4		25	А24В120.001	Прокладка	11	
		26	-01	Прокладка	5	
		27	-02	Прокладка	8	
		28	-03	Прокладка	2	
А4		29	А24В120.002	Хомут	9	
		30	-01	Хомут	6	
		31	-02	Хомут	7	
		32	-03	Хомут	11	
А4		33	А24В120.003	Скоба	1	
		34	-01	Скоба	2	
		35	-02	Скоба	3	
Бч		36	А24В120.004	Швеллер		
				Швеллер 10 ГОСТ 8240-72 / ВСт3Т-ГОСТ 535-79		
				ℓ = 600-г	2	5,2 кг
А4		37	А24В120.005	Уголок	2	
		38	-01	Уголок	3	
		39	-02	Уголок	4	
		40	-03	Уголок	1	
		41	-04	Уголок	1	

Инв.№ подл. | Подп. и дата | Взам. инв.№ | Инв.№ дубл. | Подп. и дата

Изм.	Лист	№ докум.	Подп.	Дата

А24В120.000 Лист 2

Копировал: Павлюк. Формат: А4

Формат	Зона	Поз.	Обозначение	Наименование	Кол.	Примечание
				Стандартные изделия		
				Болт ГОСТ 7798-70		
		45		М8х30.36	66	
		46		М16х70.36	52	
				Гайка ГОСТ 5915-70		
		47		М8.4	66	
		48		М16.4	52	
				Вентиль 15ч9р2 ГОСТ 18722-73		
		49		Ду 32	5	
		50		Ду 40	2	
		51		Ду 50	3	
		52		Опора ОПБ2-38 ГОСТ 14911-82	3	
		53		Крюк 1-1-2-1000 ВСт3 сп5 ГОСТ 13716-73	4	
		54		Агрегат НД2,5 1600/16 КГ4А ОСТ 26-06-2003-77	2	
				Прочие изделия		
		55		Ввод гибкий К1081 У3 ТУ 36-1684-81	2	
		56		Установка 1 реле РП-40/1 ТМ4-112-74	2	

5.903-10 В 9-1

Инв.№ подл. | Подп. и дата | Взам. инв.№ | Инв.№ дубл. | Подп. и дата

А24В120.000 Лист 3

Формат	Зона	Поз.	Обозначение	Наименование	Кол.	Примечание
				Материалы		
		57		Труба 14х2,0 ГОСТ 8734-75 / Д ГОСТ 8733-74	5	м
		58		Труба 25х1,6 ГОСТ 8734-75 / Д ГОСТ 8733-74	2	м
		59		Провод ТНП АПРТО 3х2,5 ГОСТ 20520-80	15	м
		60		Рукав гибкий металлический тип РЗ-Ц-15 ТУ 22-3988-77	15	м

Инв.№ подл. | Подп. и дата | Взам. инв.№ | Инв.№ дубл. | Подп. и дата

А24В120.000 Лист 4

А24В120.000СБ

5.903-10 В.8-1

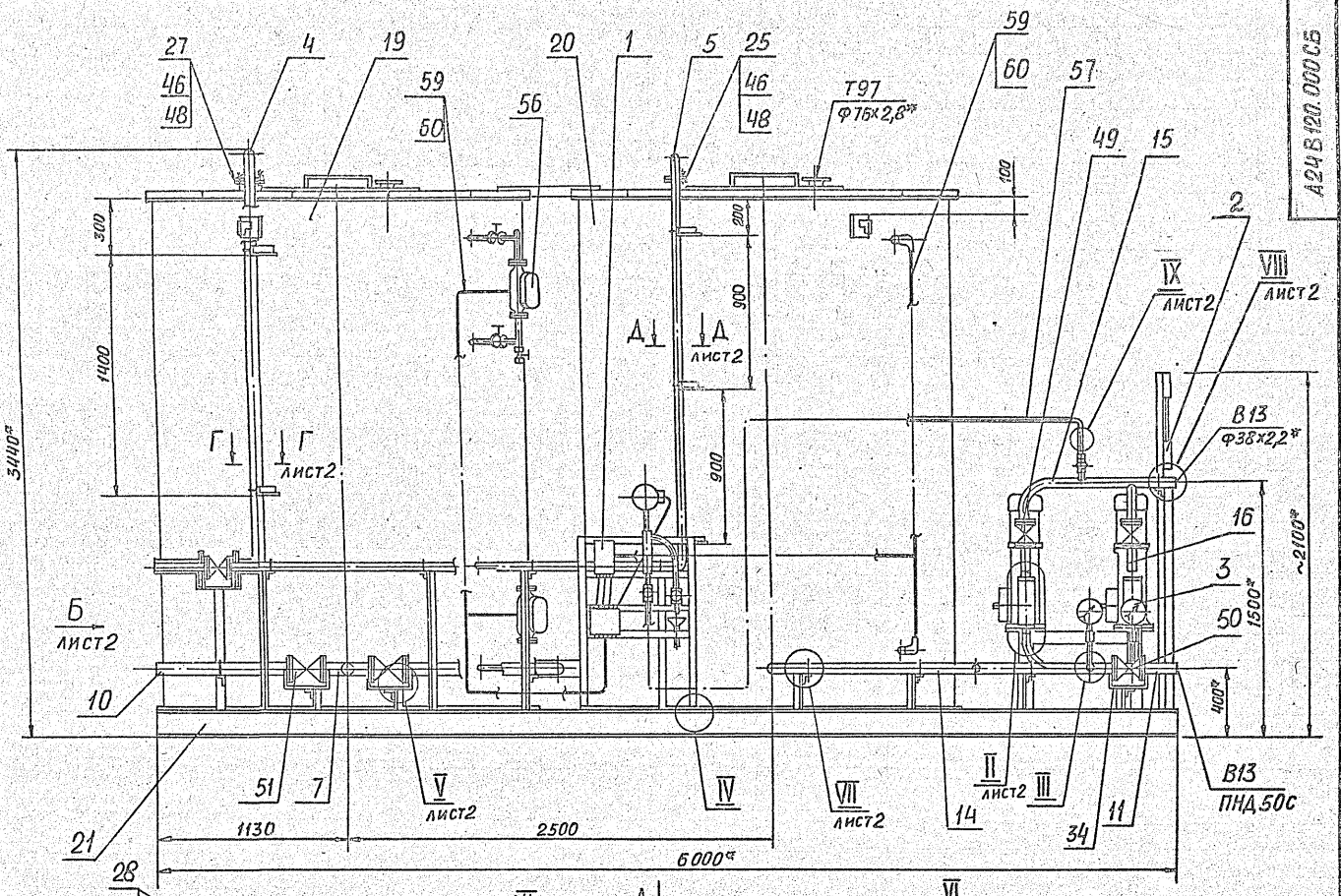

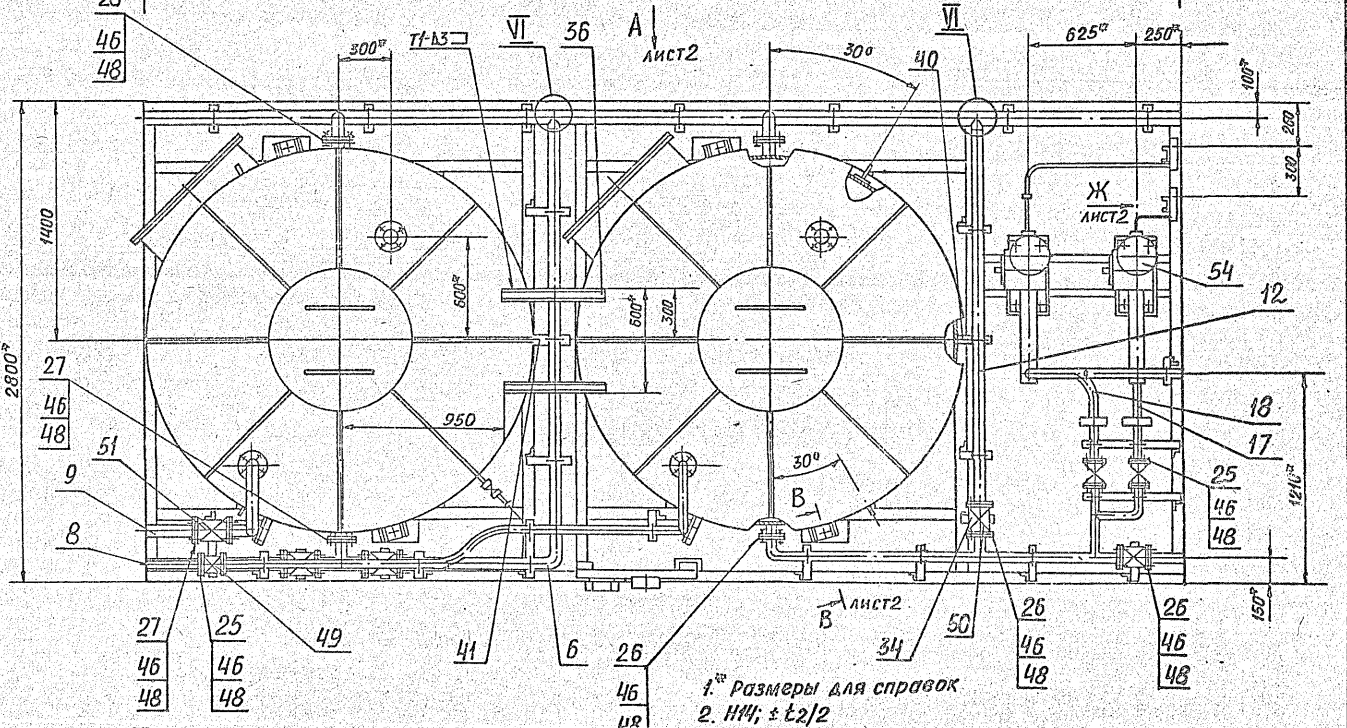

III М1:2

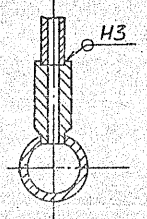

IV М1:5

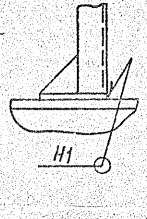

VI М1:5

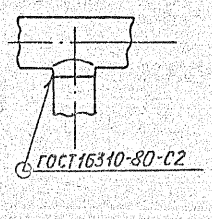

1. Размеры для справок
2. Н14; ± t2/2
3. Сварные швы Т1, Т3, Н1 по ГОСТ 5264-80, сварные швы С2, Н3 по ГОСТ 16037-80
4. Электропроводку (поз. 56, 57) от датчиков показателей уровня на баках, а также импульсную трубку (поз. 55) проложить до стативов (поз. 1) в удобном для монтажа месте в пределах блока

Изм.	Лист	№ докум.	Подп.	Дата	А24В120.000СБ			
Разраб.		Комиссаров			Блок баков химочищенной воды 66-100х2-3	Лит.	Масса	Масштаб
Пров.		Литвак				И	3000	1:20
Рук. гр.		Литвак				Лист 2	Листов 2	
Гл. спец.		Грановский				САНТЕХНИИПРОЕКТ		
Н. контр.		Фрадкин						
Утв.		Спивак						

Инв. № подл. | Подп. и дата | Взам. инв. № | Инв. № дубл. | Подп. и дата

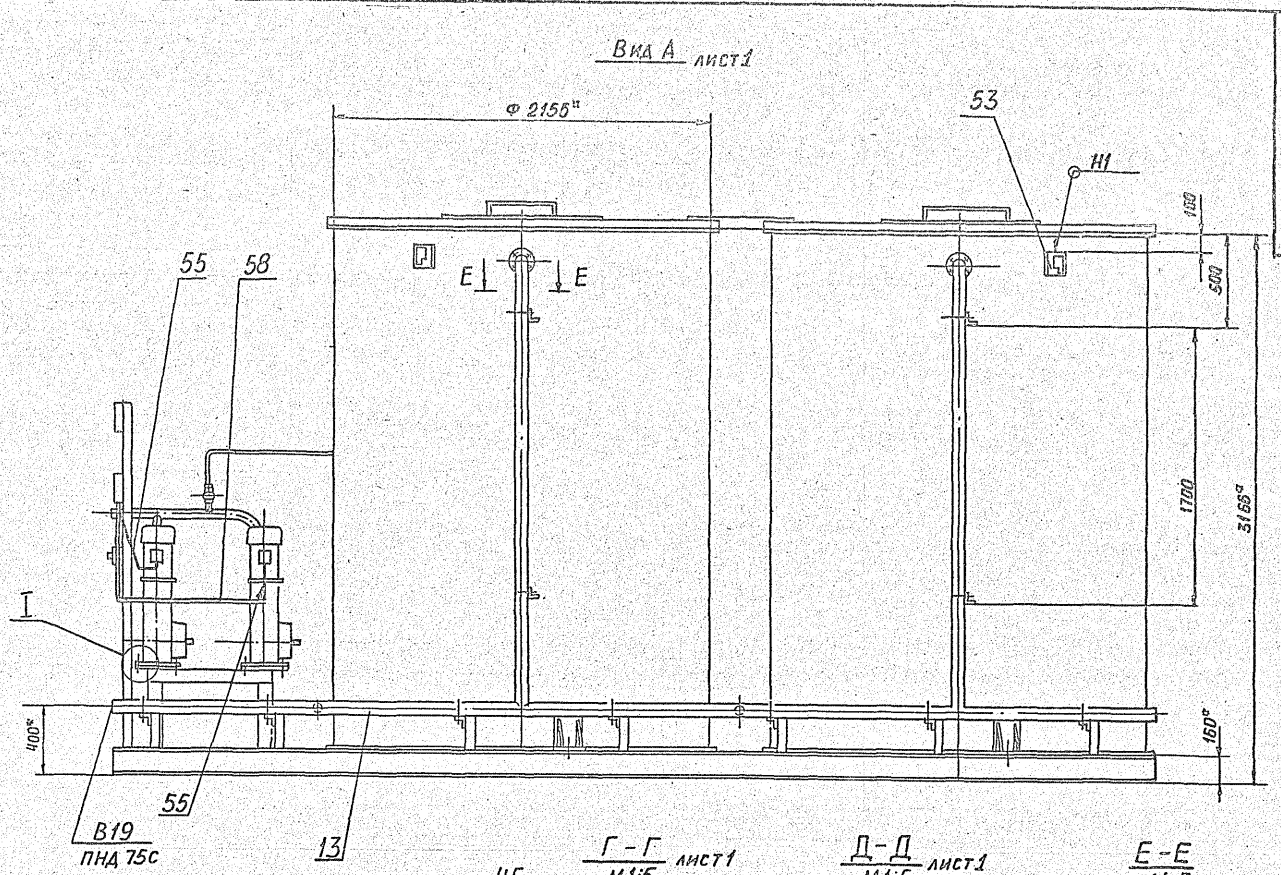
Вид А лист1
Ф 2156
53
Н1
160
500
55
58
Е
Е
1780
3165
I
400
160
55
В19
ПНД 75с
13

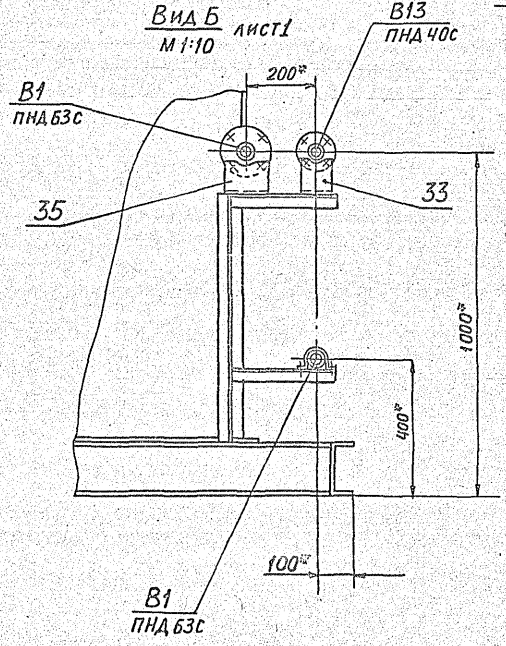
Вид Б
М1:10 лист1
В13
ПНД 40с
200
В1
ПНД 63с
35
33
1000
400
100
В1
ПНД 63с

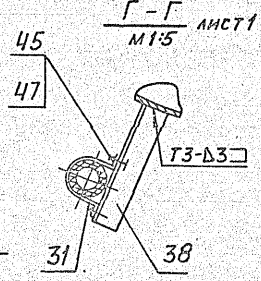
Г - Г
М1:5 лист1
45
47
Т3-Д3
31
38

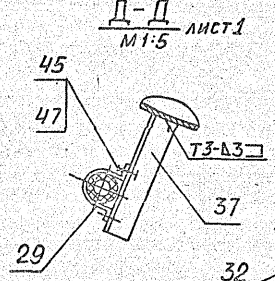
Д - Д
М1:5 лист1
45
47
Т3-Д3
37
29

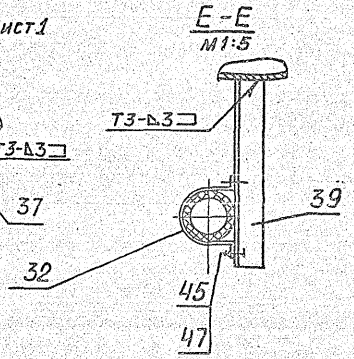
Е - Е
М1:5
Т3-Д3
39
32
45
47

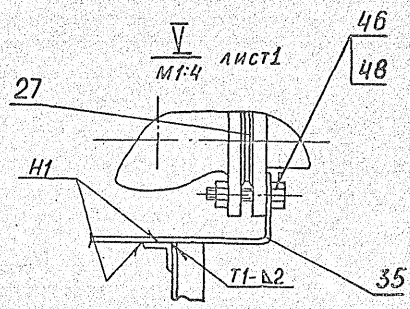
V
М1:4 лист1
46
48
27
Н1
Т1-Д2
35

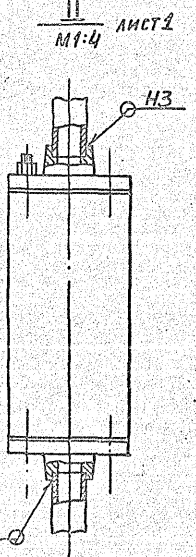
II
М1:4 лист1
Н3
Н3

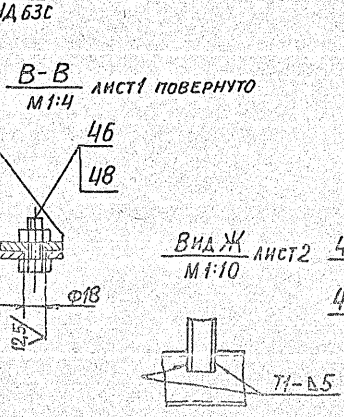
В-В
М1:4 лист1 повернуто
46
48
Ф18
12,5
Вид Ж
М1:10 лист2
Т1-Д5

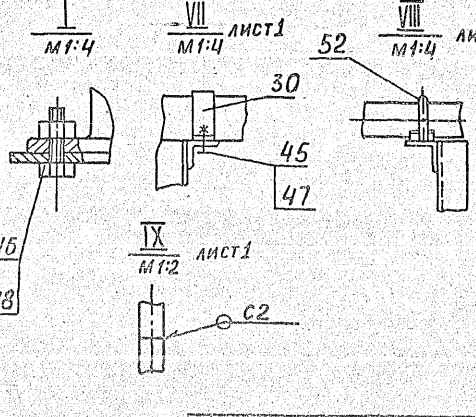
I
М1:4
VII
М1:4 лист1
VIII
М1:4 лист1
52
30
45
47
46
48
IX
М1:2 лист1
С2

А24В 120.001

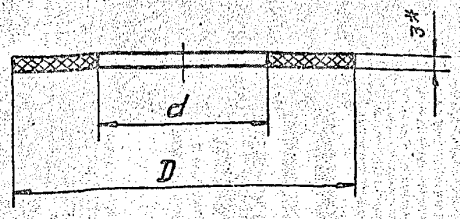

Обозначение	Размеры, мм		Масса, кг
	D	d	
А24В 120. 001	78	40	0,017
-01	88	46	0,021
-02	102	60	0,025
-03	122	78	0,033

1. * Размер для справок.
2. H14; h14

Изм.	Лист	№ докум.	Подп.	Дата	А24В 120.001			
Разраб.		Волобуева			Прокладка	Лит.	Масса	Масшт.
Пров.		Литвак				И	См. табл.	—
Нач. гр.		Литвак				Лист	Листов 1	
Гл. спец.		Грановский			Пластина I, лист ТМКЩ-М-3-1,7; ГОСТ 7338-77	САНТЕХНИИПРОЕКТ		
Н. контр.		Фрадкин						
Утв.		Спивак						

Инв. № подл. | Подп. и дата | Взам. инв. № | Инв. № дубл. | Подп. и дата

Формат: А4

А24В 120.002

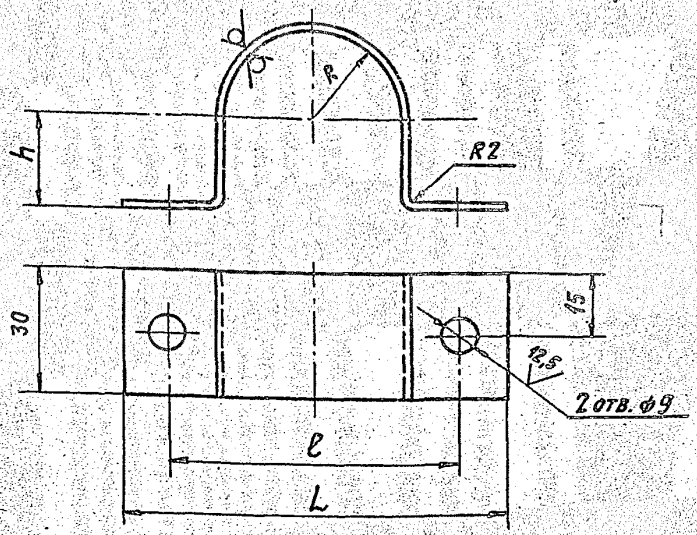

Обозначение	Размеры, мм				Масса, кг
	L	ℓ	R	h	
А24В 120. 002	90	68	21	22	0,07
-01	100	78	26	27	0,1
-02	110	90	33	34	0,11
-03	122	102	40	42	0,15

Изм.	Лист	№ докум.	Подп.	Дата	А24В 120.002			
Разраб.		Волобуева			Хомут	Лит.	Масса	Масшт.
Пров.		Литвак				И	См. табл.	—
Нач. гр.		Литвак				Лист	Листов 1	
Гл. спец.		Грановский			Лист В1,4 ГОСТ 19903-74 4-IV-8 Ст3 ГОСТ 16523-70	САНТЕХНИИПРОЕКТ		
Н. контр.		Фрадкин						
Утв.		Спивак						

Инв. № подл. | Подп. и дата | Взам. инв. № | Инв. № дубл. | Подп. и дата

Формат: А4

А24В 120.003

5.903-10 в. 8-1

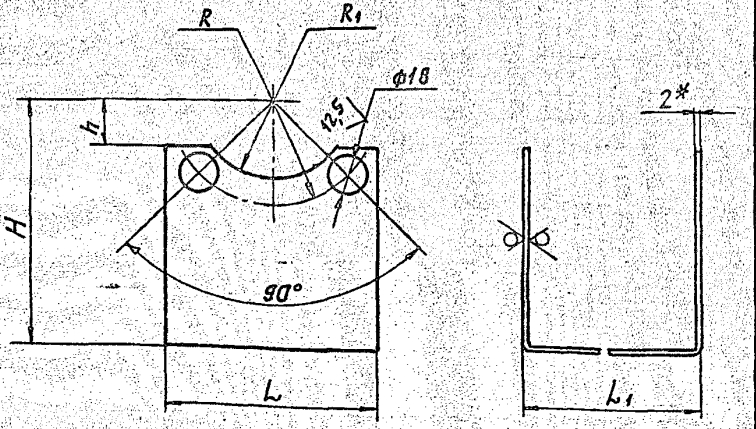

Обозначение	Размеры, мм						Масса, кг
	H	L	L1	R	R1	h	
А24В 120. 003	120	100	176	50	37,5	22	0,59
-01	100	105	210	55	42,5	25	0,67
-02	120	120	240	62,5	50	30	0,75

1. * Размер для справок.
2. H14; h14; $\pm \frac{t2}{2}$.

Изм.	Лист	№ докум.	Подп.	Дата	А24В 120.003			
Разраб.		Волобуева			Скоба	Лит.	Масса	Масшт.
Пров.		Литвак				И	См. табл.	—
Нач. гр.		Литвак				Лист	Листов 1	
Гл. спец.		Грановский			Лист В2 ГОСТ 19903-74 4-IV-8 Ст3 ГОСТ 16523-70	САНТЕХНИИПРОЕКТ		
Н. контр.		Фрадкин						
Утв.		Спивак						

Инв. № подл. | Подп. и дата | Взам. инв. № | Инв. № дубл. | Подп. и дата

Формат: А4

А24В 120.005

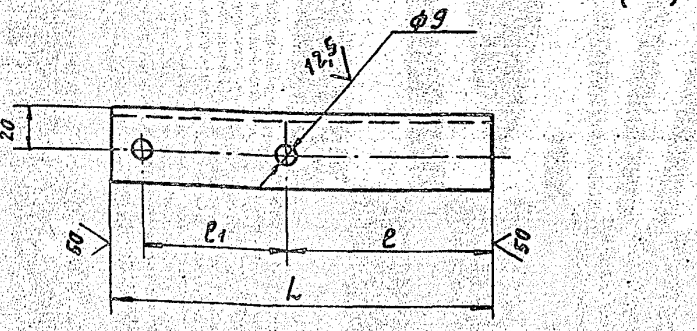

Обозначение	Размеры, мм			Масса, кг
	L	ℓ	ℓ1	
А24В 120. 005	180	97	68	0,28
-01	180	82	90	0,3
-02	190	76	102	0,32
-03	170	83	78	0,28
-04	230	127	90	0,38

Неуказанные предельные отклонения размеров: H14; h14; $\pm \frac{t2}{2}$.

Изм.	Лист	№ докум.	Подп.	Дата	А24В 120.005			
Разраб.		Волобуева			Уголок	Лит.	Масса	Масшт.
Пров.		Литвак				И	См. табл.	—
Нач. гр.		Литвак				Лист	Листов 1	
Гл. спец.		Грановский			Уголок 36х36х3-А ГОСТ 8509-86 / В Ст3-1 ГОСТ 535-79	САНТЕХНИИПРОЕКТ		
Н. контр.		Фрадкин						
Утв.		Спивак						

Инв. № подл. | Подп. и дата | Взам. инв. № | Инв. № дубл. | Подп. и дата

23056-13 30 Копировал Гейн-

Формат: А4

А24В120.011

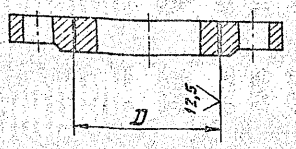

Обозначение	D, мм	Материал	Масса, кг
А24В120.011	85^{+1}	Заготовка. Фланец 1-50-10 ГОСТ 12820-80	2,0
—01	58^{+1}	Заготовка. Фланец 1-32-10 ГОСТ 12820-80	1,3
—02	68^{+1}	Заготовка. Фланец 1-40-10 ГОСТ 12820-80	1,6
—03	98^{+1}	Заготовка. Фланец 1-65-10 ГОСТ 12820-80	2,6

Взам. инв.N | Инв.N дубл. | Подп. и дата

Изм.	Лист	№ докум.	Подп.	Дата
Разраб.		Волобуева		
Пров.		Литвак		
Нач. гр.		Литвак		
Гл. спец.		Грановский		
Н. контр.		Фрадкин		
Утв.		Сливак		

А24В120.011

Фланец

См. таблицу.

Лит.	Масса	Масштаб
	См. табл.	—
Лист	Листов	

САНТЕХНИИПРОЕКТ

Формат А4

Формат	Зона	Поз.	Обозначение	Наименование	Кол.	Примечание
				Документация		
А3			А24В120.010СБ	Сборочный чертеж		
				Детали		
А4		1	А24В120.011	Фланец	2	
				Труба ПНД 63с техническая ГОСТ 18599-83		
Б4		2	А24В120.012	ℓ = 100-0,87	2	0,07 кг
Б4		3	А24В120.013	ℓ = 300-1,3	1	0,21 кг
Б4		4	А24В120.014	ℓ = 2340-4,4	1	1,64 кг
				Стандартные изделия		
		5		Втулка под фланец ПВД 63с ОСТ 6-05-367-74	2	
		6		Угольник ПВД 63с ОСТ 6-05-367-74	3	
				Фланец 1-50-10 ВСт3 ГОСТ 12820-80 (Заготовка для А24В120.011)		

Взам. инв.N | Инв.N дубл. | Подп. и дата

Изм.	Лист	№ докум.	Подп.	Дата
Разраб.		Волобуева		
Пров.		Литвак		
Нач. гр.		Литвак		
Н. контр.		Фрадкин		
Утв.		Сливак		

А24В120.010

Трубопровод

Лит.	Лист	Листов
И		1

САНТЕХНИИПРОЕКТ

Копировал: Ягабит

Формат А4

А24В120.010СБ

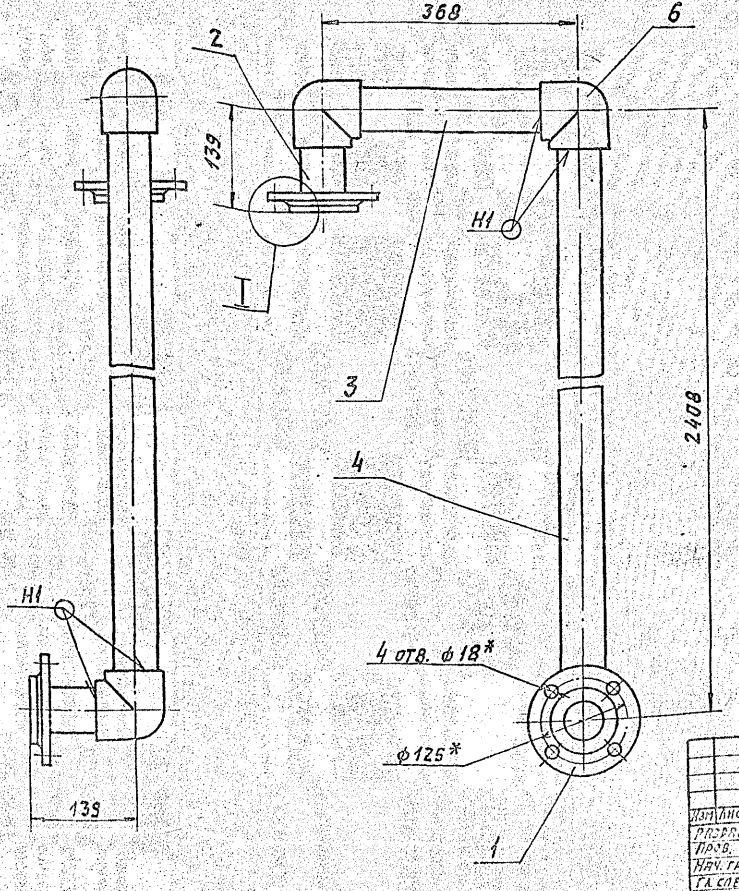

1. * Размеры для справок.
2. $\pm \frac{t2}{2}$.
3. Сварные швы по ГОСТ 16310-80

5.903-10 Выпуск 8-1

Инв.N подл. | Подп. и дата | Взам.инв.N | Инв.N дубл. | Подп. и дата

Изм.	Лист	№ докум.	Подп.	Дата
Разраб.		Волобуева		
Пров.		Литвак		
Нач. гр.		Литвак		
Гл. спец.		Грановский		
Н. контр.		Фрадкин		
Утв.		Сливак		

А24В120.010СБ

Трубопровод

Лит.	Масса	Масштаб
И	6,8	1:5
Лист	Листов 1	

САНТЕХНИИПРОЕКТ

Формат А3

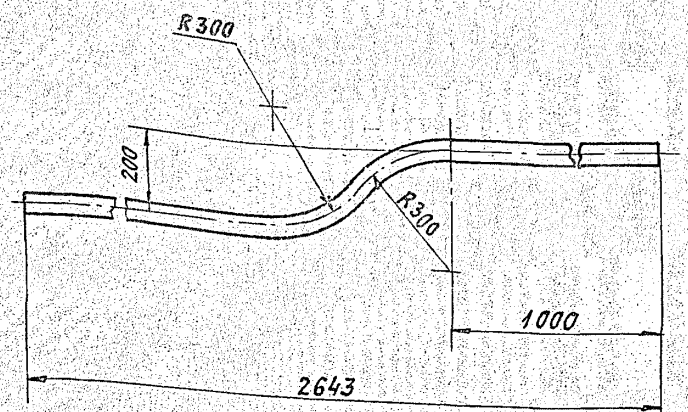

Неуказанные предельные отклонения размеров: $h14; \pm \frac{t2}{2}$.

Изм.	Лист	№ докум.	Подп.	Дата
Разраб.	Волобуева			
Пров.	Литвак			
Нач. гр.	Литвак			
Гл. спец.	Грановский			
Н. контр.	Фрядкин			
Утв.	Сливак			

А24В120.024

Труба

Лит.	Масса	Масшт.
И	0,8	1:10
Лист	Листов 1	

Труба ПНД 40с техническая ГОСТ 18599-83

САНТЕХНИИПРОЕКТ

Формат А4

Инв.№подл. | Подп. и дата | Взам.инв.№ | Инв.№дубл. | Подп. и дата

Формат	Зона	Поз.	Обозначение	Наименование	Кол.	Примечание
				Документация		
А3			А24В120.020СБ	Сборочный чертеж		
				Детали		
А4		1	А24В120.011-01	Фланец	2	
				Труба ПНД 40с техническая ГОСТ 18599-83		
Б4		2	А24В120.021	ℓ=100-0,87	1	0,03 кг
Б4		3	А24В120.022	ℓ=324-1,4	1	0,09 кг
Б4		4	А24В120.023	ℓ=2352-4,4	1	0,67 кг
Б4		5	А24В120.024	Труба	1	
				Стандартные изделия		
		6		Втулка под фланец ПВД 40с ОСТ6-05-367-74	2	
		7		Угольник ПВД 40с ОСТ6-05-367-74	3	
				Фланец 1-32-10 ВСт3 ГОСТ 12820-80 (Заготовка для А24В120.011-01)		

Инв.№подл. | Подп. и дата | Взам.инв.№ | Инв.№дубл. | Подп. и дата

Изм.	Лист	№ докум.	Подп.	Дата
Разраб.	Волобуева			
Пров.	Литвак			
Нач. гр.	Литвак			
Н. контр.	Фрядкин			
Утв.	Сливак			

А24В120.020

Трубопровод

Лит.	Лист	Листов
И		1

САНТЕХНИИПРОЕКТ

Копировал: Формат: А4

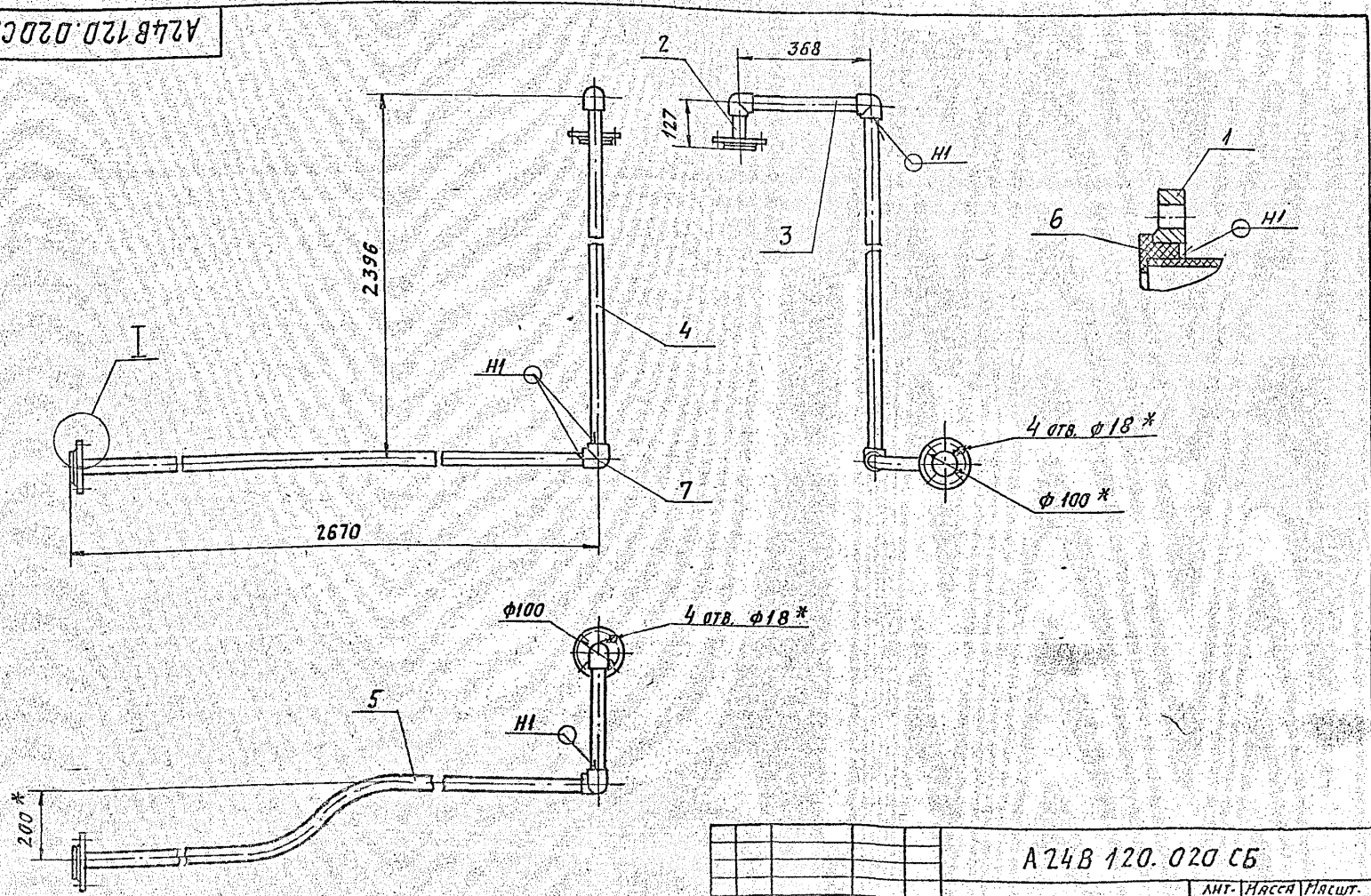

5.903-10 в. 8-1

Инв.№подл. | Подп. и дата | Взам.инв.№ | Инв.№дубл. | Подп. и дата

Изм.	Лист	№ докум.	Подп.	Дата
Разраб.	Волобуева			
Пров.	Литвак			
Нач. гр.	Литвак			
Гл. спец.	Грановский			
Н. контр.	Фрядкин			
Утв.	Сливак			

А24В120.020СБ

Трубопровод

Лит.	Масса	Масшт.
И	3,65	1:10
Лист	Листов 1	

САНТЕХНИИПРОЕКТ

Копировал: Формат А3

Формат	Зона	Поз.	Обозначение	Наименование	Кол.	Примечание
				Документация		
А4			А24В120.030 СБ	Сборочный чертеж		
				Детали		
А4		1	А24В120.011	Фланец	1	
Б4		2	А24В120.031	Труба ПНД 63с техническая ГОСТ 18599-83 ℓ=866 -2,3	1	0,6 кг
Б4		3	А24В120.032	ℓ=2516 -5,4	1	1,75 кг
				Стандартные изделия		
		4		Втулка под фланец ПВД 63с ОСТ 6-05-367-74	1	
		5		Угольник ПВД 40с ОСТ 6-05-367-74	1	
				Фланец 1-50-10 В Ст.3 ГОСТ 12820-80 (Заготовка для А24В120.011)		

Инв.№ подл. | Подп. и дата | Взам. инв.№ | Инв.№ дубл. | Подп. и дата

Изм.	Лист	№ докум.	Подп.	Дата
Разраб.		Болобуева		
Провер.		Литвак		
Нач. гр.		Литвак		
Н. контр.		Фрадкин		
Утв.		Спивак		

А24В120.030

Трубопровод

Лит.	Лист	Листов
И		1

САНТЕХНИИПРОЕКТ

Копировал: Кульбакина Формат А4

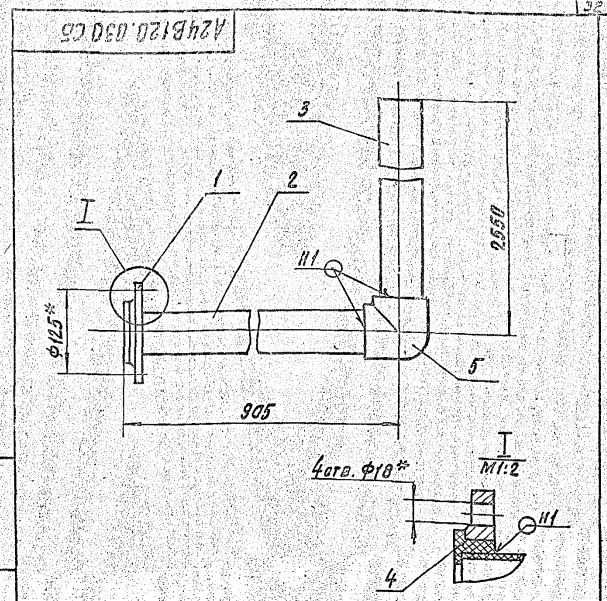

1.* Размеры для справок.
2. $\pm\frac{t}{2}$.
3. Сварные швы по ГОСТ 16310-80.

Изм.	Лист	№ докум.	Подп.	Дата
Разраб.		Болобуева		
Провер.		Литвак		
Нач. гр.		Литвак		
Гл. спец.		Франовский		
Н. контр.		Фрадкин		
Утв.		Спивак		

А24В120.030СБ

Трубопровод

Лит.	Масса	Масшт.
И	4,65	1:5
Лист	Листов 1	

САНТЕХНИИПРОЕКТ

Формат А4

Формат	Зона	Поз.	Обозначение	Наименование	Кол	Примечание
				Документация		
А4			А24В120.040 СБ	Сборочный чертеж		
				Детали		
А4		1	А24В120.011	Фланец	3	
Б4		2	А24В120.041	Труба		
				Труба ПНД 63с техническая ГОСТ 18599-83		
				ℓ=100 -0,87	3	0,07 кг
				Стандартные изделия		
		3		Втулка под фланец ПВД 63с ОСТ 6-05-367-74	3	
		4		Тройник проходной ПВД 63с ОСТ 6-05-367-74	1	
				Фланец 1-50-10 В Ст.3 ГОСТ 12820-80 (Заготовка для А24В120.011)		

5.903-10 в 8-1

Инв.№ подл. | Подп. и дата | Взам. инв.№ | Инв.№ дубл. | Подп. и дата

Изм.	Лист	№ докум.	Подп.	Дата
Разраб.		Болобуева		
Пров.		Литвак		
Нач. гр.		Литвак		
Гл. спец.		Франовский		
Н. контр.		Фрадкин		
Утв.		Спивак		

А24В120.040

Тройник

Лит.	Лист	Листов
И		1

САНТЕХНИИПРОЕКТ

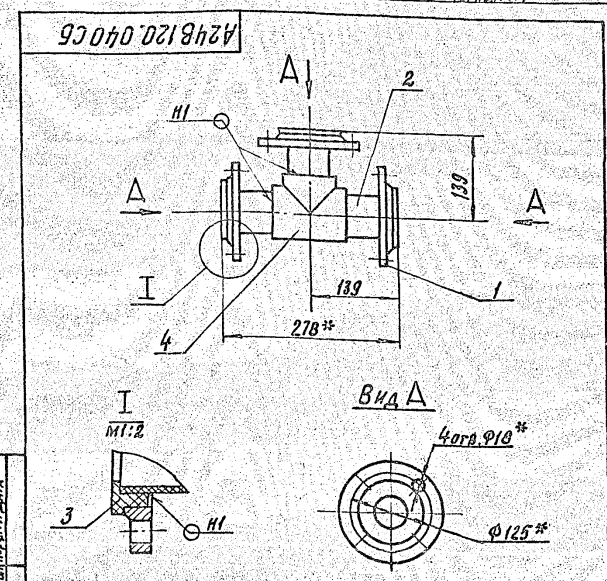

Изм.	Лист	№ докум.	Подп.	Дата
Разраб.		Болобуева		
Пров.		Литвак		
Нач. гр.		Литвак		
Гл. спец.		Франовский		
Н. контр.		Фрадкин		
Утв.		Спивак		

А24В120.040СБ

Тройник

Лит.	Масса	Масшт.
И	6,65	1:5
Лист	Листов 1	

САНТЕХНИИПРОЕКТ

Формат	Зона	Поз.	Обозначение	Наименование	Кол.	Примечание
				Документация		
А4			А24В120.050СБ	Сборочный чертеж		
			Переменные данные	для исполнения		
				А24В120.050		
				Детали		
А4		1	А24В120.011-01	Фланец	1	
Б4		2	А24В120.051	Труба		
				Труба пкд40с техничес		
				кая гост18599-83		
				ℓ = 300 -1,3	1	0,09кг
				Стандартные изделия		
		3		Втулка под фланец		
				ПВД40с ОСТ6-05-367-74	1	
				Фланец 1-32-10 В Ст.3		
				гост 12820-80		
				(Заготовка для		
				А24В120.011-01)		
				А24В120.050-01		
				Детали		
Б4		1	А24В120.011	Фланец	1	

Инв.№ подл. | Подп. и дата | Взам. инв.№ | Инв.№ дубл. | Подп. и дата

Изм.	Лист	№ докум.	Подп.	Дата
Разраб.		Колобуева		
Провер.		Литвак		
Нач. гр.		Литвак		
Н. контр.		Фрадкин		
Утв.		Спивак		

А24В120.050

Патрубок

Лит.	Лист	Листов
А	1	3

САНТЕХНИИПРОЕКТ

Копировал: Кулебакина Формат А4

Формат	Зона	Поз.	Обозначение	Наименование	Кол.	Примечание
Б4		2	А24В120.052	Труба		
				Труба пкд63с техни-		
				ческая гост18599-83		
				ℓ = 270 -1,3	1	0,19кг
				Стандартные изделия		
		3		Втулка под фланец		
				ПВД63с ОСТ6-05-367-74	1	
				Фланец 1-50-10 В Ст.3		
				гост12820-80 (Заготов-		
				ка для А24В120.011)		
				А24В120.050-02		
				Детали		
А4		1	А24В120.011	Фланец	1	
Б4		2	А24В120.053	Труба		
				Труба пкд63с техничес-		
				кая гост18599-83		
				ℓ = 780 -2,0	1	0,55кг
				Стандартные изделия		
		3		Втулка под фланец		
				ПВД63с ОСТ6-05-367-74		
				Фланец 1-50-10 В Ст.3		
				гост12820-80 (Заготовка		
				для А24В120.011)		
				А24В120.050-03		
				Детали		
А4		1	А24В120.011-02	Фланец	1	

Инв.№ подл. | Подп. и дата | Взам. инв.№ | Инв.№ дубл. | Подп. и дата

Изм.	Лист	№ докум.	Подп.	Дата

А24В120.050

Лист 2

Копировал: Кулебакина Формат А4

Формат	Зона	Поз.	Обозначение	Наименование	Кол.	Примечание
Б4		2	А24В120.054	Труба		
				Труба пкд50с техни-		
				ческая гост18599-83		
				ℓ = 200 -1,15	1	0,09кг
				Стандартные изделия		
		3		Втулка под фланец		
				ПВД50с ОСТ6-05-367-74	1	
				Фланец 1-40-10 В Ст.3		
				гост12820-80 (Заготовка		
				для А24В120.011-02)		
				А24В120.050-04		
				Детали		
А4		1	А24В120.011-02	Фланец	1	
Б4		2	А24В120.056	Труба		
				Труба пкд50с техни-		
				ческая гост18599-83		
				ℓ = 2190 -4,4	1	0,92кг
				Стандартные изделия		
		3		Втулка под фланец		
				ПВД50с ОСТ6-05-367-74		
				Фланец 1-40-10 В Ст.3		
				гост12820-80		
				(Заготовка для		
				А24В120.011-02)		

5.903-10 в 8-1

Инв.№ подл. | Подп. и дата | Взам. инв.№ | Инв.№ дубл. | Подп. и дата

Изм.	Лист	№ докум.	Подп.	Дата

А24В120.050

Лист 3

Копировал: Кулебакина Формат А4

А24В120.050СБ

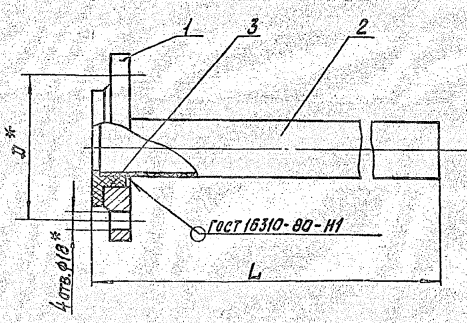

Обозначение	Размеры, мм		Масса, кг
	D*	L	
А24В120.050	100	305	1,42
-01	125	275	2,25
-02		785	2,6
-03	110	205	1,73
-04		2195	2,6

1.* Размеры для справок.
2. h14.

Инв.№ подл. | Подп. и дата | Взам. инв.№ | Инв.№ дубл. | Подп. и дата

Изм.	Лист	№ докум.	Подп.	Дата
Разраб.		Колобуева		
Провер.		Литвак		
Нач. гр.		Литвак		
Т. контр.		Гранковский		
Н. контр.		Фрадкин		
Утв.		Спивак		

А24В120.050СБ

Патрубок

Лит.	Масса	Масштаб
	См. табл.	—

Лист	Листов

САНТЕХНИИПРОЕКТ

Копировал Формат А4

А24В 120. 064

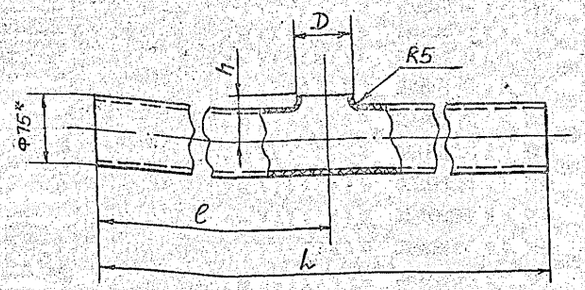

Обозначение	Размеры, мм				Масса, кг
	D	L	ℓ	h	
А24В 120. 064	63	2420	1210	48	2,4
-01	50	2330	1160	46	2,3

1. * Размер для справок.
2. h14; $\pm \frac{t2}{2}$.

Изм.	Лист	№ докум.	Подп.	Дата
Разраб.	Волобуева			
Пров.	Литвак			
Нач. гр.	Литвак			
Гл. спец.	Грановский			
Н. контр.	Фрадкин			
Утв.	Сивак			

А24В 120. 064

Труба

Труба ПНД 75С техническая ГОСТ 18599-83

Лит.	Масса	Масштаб
И	см. табл.	—
Лист	Листов 1	

САНТЕХНИИПРОЕКТ

Формат А4

Формат	Зона	Поз.	Обозначение	Наименование	Кол.	Примечание
				Документация		
А3			А24В 120. 060 СБ	Сборочный чертеж		
				Детали		
А4		1	А24В 120. 011-03	Фланец	2	
				Труба ПНД 75С техническая ГОСТ 18599-83		
Б4		2	А24В 120. 061	ℓ = 100 - 0,87	2	0,1кг
Б4		3	А24В 120. 062	ℓ = 2486 - 4,4	2	2,45кг
Б4		4	А24В 120. 063	ℓ = 1090 - 2,6	1	1,07кг
Т1		5	А24В 120. 064	Труба	1	
		6	-01	Труба	1	
				Стандартные изделия		
		7		Втулка под фланец ПВД 75С ОСТ6-05-367-74	2	
		8		Угольник ПВД 75С ОСТ 6-05-367-74	2	
		9		Тройник проходной ПВД 75С ОСТ6-05-367-74	2	
				Фланец 1-65-10 ВСт3 ГОСТ 12820-80 (заготовка для А24В 120. 011-03)		

Изм.	Лист	№ докум.	Подп.	Дата
Разраб.	Волобуева			
Пров.	Литвак			
Нач. гр.	Литвак			
Н. контр.	Фрадкин			
Утв.	Сивак			

А24В 120.060

Трубопровод

Лит.	Лист	Листов
И		1

САНТЕХНИИПРОЕКТ

Формат А4

А24В 120. 060 СБ

5.903-10 В. 6-1

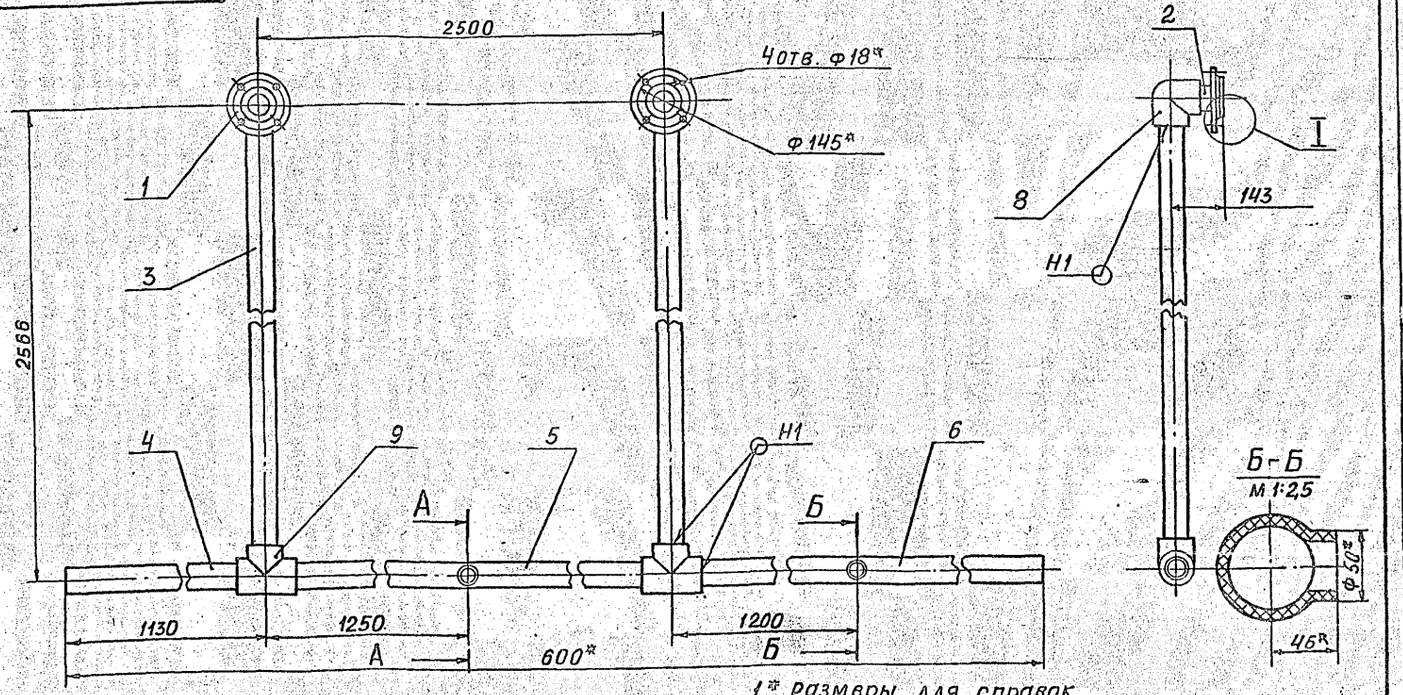

1.* Размеры для справок.
2. $\pm \frac{t2}{2}$.
3. Сварные швы по ГОСТ 16310-80.

Изм.	Лист	№ докум.	Подп.	Дата
Разраб.	Волобуева			
Пров.	Литвак			
Нач. гр.	Литвак			
Гл. спец.	Грановский			
Н. контр.	Фрадкин			
Утв.	Сивак			

А24В 120. 060 СБ

Трубопровод

Лит.	Масса	Масштаб
И	18,3	1:10
Лист	Листов 1	

САНТЕХНИИПРОЕКТ

23056-77 35 Формат А3

Инв. № подл. | Подп. и дата | Взам. инв. № | Инв. № дубл. | Подп. и дата

Формат	Зона	Поз.	Обозначение	Наименование	Кол.	Примечание
				Документация		
А3			А24В 120. 070 СБ	Сборочный чертеж		
				Детали		
А4		1	А24В120. 011 -01	Фланец	2	
		2	-02	Фланец	3	
				Труба ПНД40с техническая ГОСТ 18599-83		
Б4		3	А24В 120. 069	ℓ= 206		
Б4		4	А24В 120. 071	ℓ= 150-1,0	2	0,04кг
Б4		5	А24В 120. 072	ℓ= 200-1,15	1	0,06кг
				Труба ПНД50с техническая ГОСТ 18599-83		
Б4		6	А24В 120. 073	ℓ= 75-0,74	1	0,035кг
Б4		7	А24В 120. 074	ℓ= 100-0,87	2	0,044кг
Б4		8	А24В 120. 075	ℓ= 1146-2,6	1	0,51кг
Б4		9	А24В 120. 076	ℓ= 604-1,75	1	0,27кг
				Стандартные изделия		
				Втулка под фланец ОСТ 6-05-367-74		
		10		ПВД 40С	2	
		11		ПВД 50С	3	

Инв.№ подл. | Подп. и дата | Взам.инв.№ | Инв.№ дубл. | Подп. и дата

Изм.	Лист	№ докум.	Подп.	Дата	А24В 120. 070		
Разраб.		Золобуева			Коллектор	Лит.	Лист 1 / Листов 2
Пров.		Литвак					
Нач.гр.		Литвак				САНТЕХНИИПРОЕКТ	
Н.контр.		Фрадкин					
Утв.		Спивак					

Копировал: Павел Формат А4

Формат	Зона	Поз.	Обозначение	Наименование	Кол.	Примечание
				Угольник ОСТ 6-05-367-74.		
		12		ПВД 40С	1	
		13		ПВД 50С	1	
				Тройник проходной ОСТ 6-05-367-74		
		14		ПВД 40С	1	
		15		ПВД 50С	1	
		16		Тройник переходной ПВД 50С×40С ОСТ 6-05-367-74	1	
		1		Фланец 1-32-10 ВСт3 ГОСТ 12820-80 (Заготовка для А24В 120. 011-01)		
		1		Фланец 1-40-10 ВСт3 ГОСТ 12820-80 (Заготовка для А24В 120. 011-02)		

Инв.№ подл. | Подп. и дата | Взам.инв.№ | Инв.№ дубл. | Подп. и дата

Изм.	Лист	№ докум.	Подп.	Дата	А24В 120. 070	Лист 2

Копировал: Павел Формат А4

А24В 120.070 СБ

5.903-10 8.84

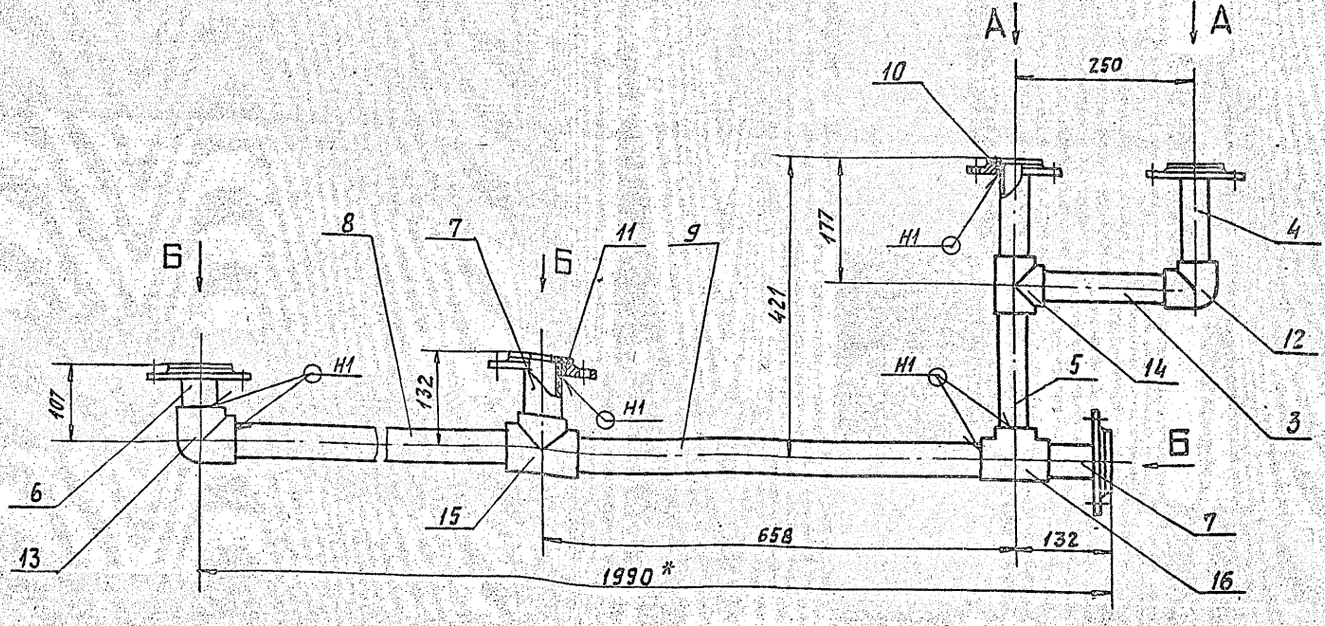

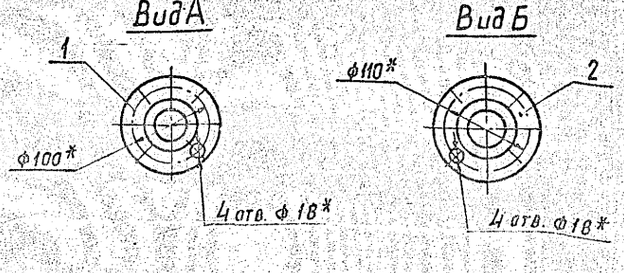

1. * Размеры для справок.
2. ± t/2.
3. Сварные швы по ГОСТ 16310-80.

Инв.№ подл. | Подп. и дата | Инв.№ дубл. | Взам.инв.№ | Подп. и дата

Изм.	Лист	№ докум.	Подп.	Дата	А24В 120. 070			
Разраб.		Золобуева			Коллектор	Лит.	Масса	Масштаб
Пров.		Литвак				И	9,1	1:5
Нач.гр.		Литвак				Лист	Листов 1	
Гл.спец.		Рановский				САНТЕХНИИПРОЕКТ		
Н.контр.		Фрадкин						
Утв.		Спивак						

23056-19 3Б Копировал: Павел Формат А3

А24В120 081

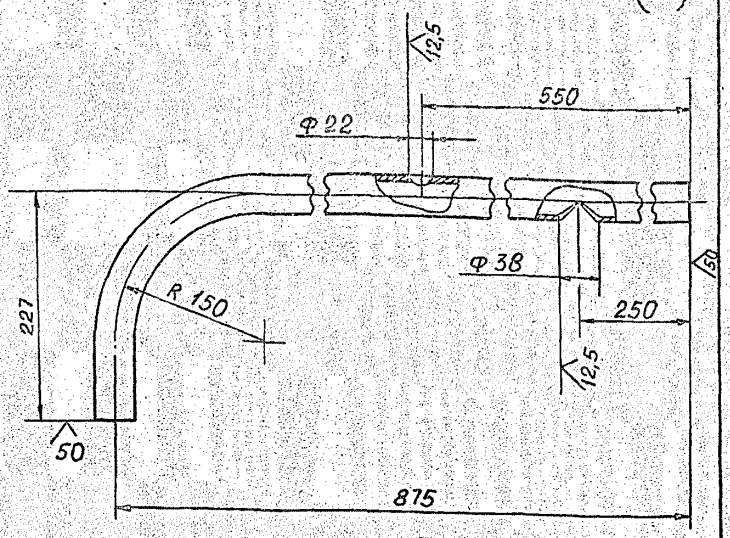

Неуказанные предельные отклонения размеров: $H14; \pm \frac{t2}{2}$.

Изм.	Лист	№ докум.	Подп.	Дата	А24В120.081			
Разраб.		Волобуева			Труба	Лит.	Масса	Масштаб
Пров.		Литвак				И	2,1	1:4
Нач.гр		Литвак				Лист	Листов 1	
Гл.спец		Грановский			Труба 38х2,2 ГОСТ 10704-76 / Д ГОСТ 10705-80	САНТЕХНИИПРОЕКТ		
Н.контр		Фрадкин						
Утв.		Спивак						

Формат А4

Инв. № подл. | Подп. и дата | Взам. инв. № | Инв. № дубл. | Подп. и дата

А24В120 082

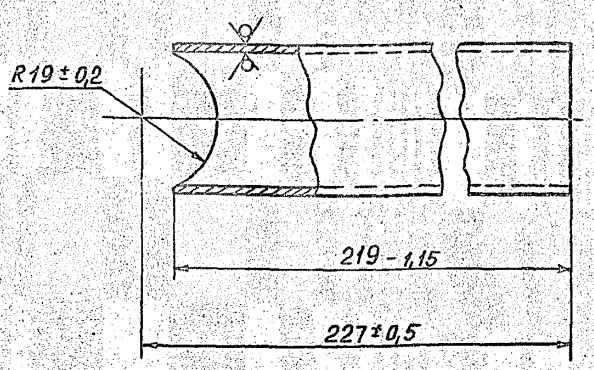

Изм.	Лист	№ докум.	Подп.	Дата	А24В120.082			
Разраб.		Волобуева			Патрубок	Лит.	Масса	Масштаб
Пров.		Литвак				И	0,45	1:1
Нач.гр.		Литвак				Лист	Листов 1	
Гл.спец		Грановский			Труба 38х2,2 ГОСТ 10704-76 / Д ГОСТ 10705-80	САНТЕХНИИПРОЕКТ		
Н.контр		Фрадкин						
Утв.		Спивак						

Формат А4

Инв. № подл. | Подп. и дата | Взам. инв. № | Инв. № дубл. | Подп. и дата

5.903-10 В.8-1

Формат	Зона	Поз.	Обозначение	Наименование	Кол.	Примечание
				Документация		
А4			А24В120.080 СБ	Сборочный чертеж		
				Детали		
А4		1	А24В120.081	Труба	1	
А4		2	А24В120.082	Патрубок	1	
				Стандартные изделия		
		3		Фланец 1-32-10 ВСт3 ГОСТ 12820-80	2	
		4		Вентиль запорный муфтовый 15кч18п Ду15 ГОСТ 18161-72	1	
				Прочие изделия		
		5		Соединитель НСВ14-1/2" ТУ36.1104-82	1	
		6		Штуцер ШЦ-1/2" ЗКЧ-34-70	1	

Изм.	Лист	№ докум.	Подп.	Дата	А24В120.080			
Разраб.		Волобуева			Коллектор	Лит.	Масса	Масштаб
Пров.		Литвак				И		
Нач.гр		Литвак				Лист	Листов 1	
Гл.спец		Грановский				САНТЕХНИИПРОЕКТ		
Н.контр		Фрадкин						
Утв.		Спивак						

Формат А4

А24В120 080СБ

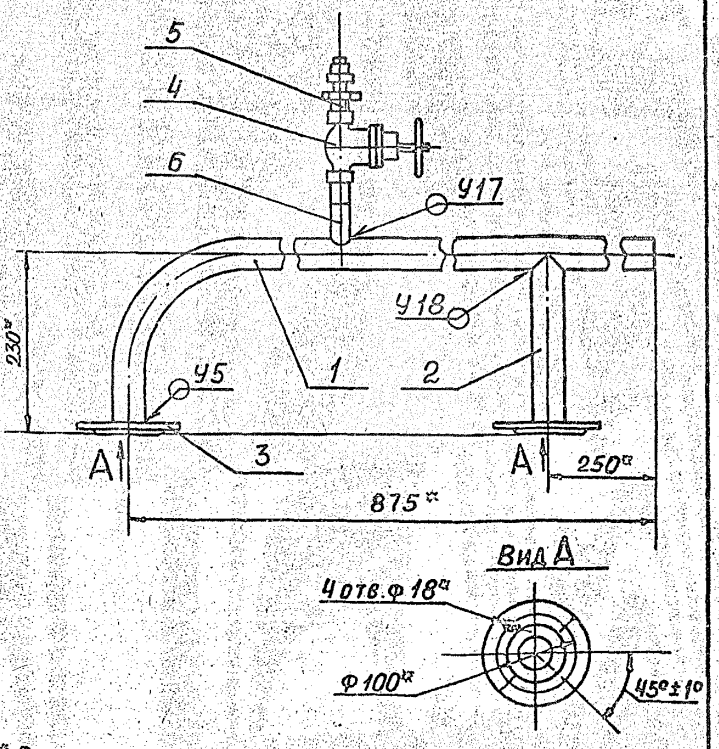

1* Размеры для справок

2. Сварные швы по ГОСТ 16037-80

Изм.	Лист	№ докум.	Подп.	Дата	А24В120.080СБ			
Разраб.		Волобуева			Коллектор	Лит.	Масса	Масштаб
Пров.		Литвак				И	6,2	1:5
Нач.гр		Литвак				Лист	Листов 1	
Гл.спец		Грановский				САНТЕХНИИПРОЕКТ		
Н.контр		Фрадкин						
Утв.		Спивак						

Инв. № подл. | Подп. и дата | Взам. инв. № | Инв. № дубл. | Подп. и дата

А24В120 090

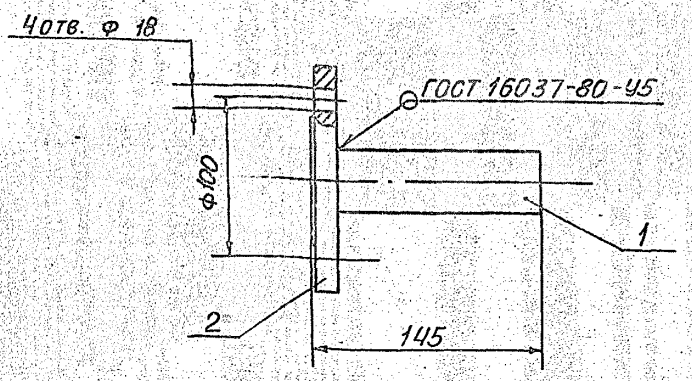

Размеры для справок

Формат	Зона	Поз.	Обозначение	Наименование	Кол.	Примечание
				Детали		
Б4		1	А24В120.091	Патрубок		
				Труба 38×2,2 ГОСТ 10704-76 / Д ГОСТ 10705-80		
				ℓ = 142 - 1,0	1	0,3кг
				Стандартные изделия		
		2		Фланец 1-32-10 В Ст3 ГОСТ 12820-80	1	

Подп. и дата | Инв. № дубл. | Взам. инв. № | Инв. № подл. | Подп. и дата

Изм.	Лист	№ докум.	Подп.	Дата
Разраб.		Волобуева		
Пров.		Литвак		
Нач. гр.		Литвак		
Гл. спец.		Грановский		
Н. контр.		Фрадкин		
Утв.		Спивак		

А24В120.090

Патрубок

Лит.	Масса	Масштаб
И	1,7	1:2,5
Лист	Листов 1	

САНТЕХНИИПРОЕКТ

Формат А4

А24В120 101

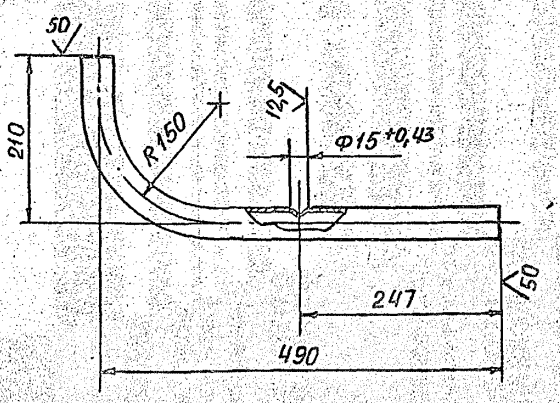

Неуказанные предельные отклонения размеров: $\pm \frac{t2}{2}$

Подп. и дата | Инв. № дубл. | Взам. инв. № | Инв. № подл. | Подп. и дата

Изм.	Лист	№ докум.	Подп.	Дата
Разраб.		Волобуева		
Пров.		Литвак		
Нач. гр.		Литвак		
Гл. спец.		Грановский		
Н. контр.		Фрадкин		
Утв.		Спивак		

А24В120.101

Труба

Лит.	Масса	Масштаб
И	1,35	1:5
Лист	Листов 1	

Труба 38×2,2 ГОСТ 10704-76 / Д ГОСТ 10705-80

САНТЕХНИИПРОЕКТ

Формат А4

5.903-10 В. 8-1

Формат	Зона	Поз.	Обозначение	Наименование	Кол.	Примечание
				Документация		
А4			А24В120.100СБ	Сборочный чертеж		
				Детали		
А4		1	А24В120.101	Труба	1	
				Стандартные изделия		
		2		Фланец 1-32-10 В Ст3 ГОСТ 12820-80	1	
				Прочие изделия		
		3		Установка штуцера М20×1,5-50 ЗКЧ-45-76	1	

Подп. и дата | Инв. № дубл. | Взам. инв. № | Инв. № подл. | Подп. и дата

Изм.	Лист	№ докум.	Подп.	Дата
Разраб.		Волобуева		
Пров.		Литвак		
Нач. гр.		Литвак		
Н. контр.		Фрадкин		
Утв.		Спивак		

А24В120.100

Патрубок

Лит.	Масса	Масштаб
И		
Лист	Листов 1	

САНТЕХНИИПРОЕКТ

Формат А4

А24В120 100 СБ

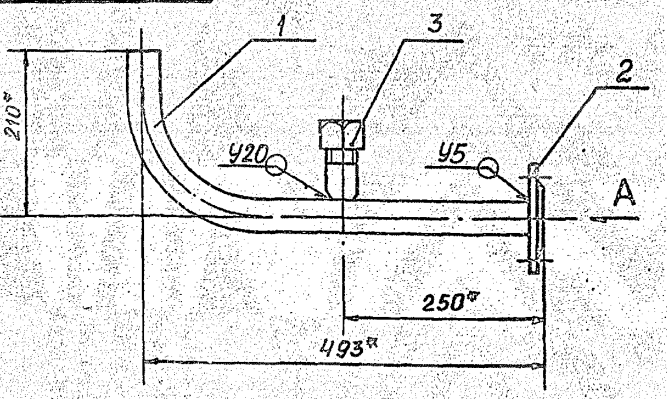

Вид А

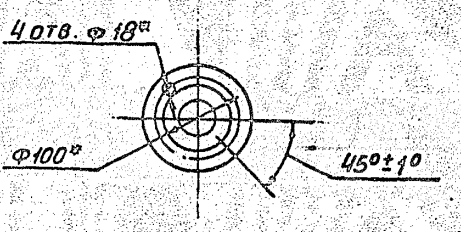

1.° Размеры для справок

2. Сварные швы по ГОСТ 16037-80

Подп. и дата | Инв. № дубл. | Взам. инв. № | Инв. № подл. | Подп. и дата

Изм.	Лист	№ докум.	Подп.	Дата
Разраб.		Волобуева		
Пров.		Литвак		
Нач. гр.		Литвак		
Гл. спец.		Грановский		
Н. контр.		Фрадкин		
Утв.		Спивак		

А24В120.100СБ

Патрубок

Лит.	Масса	Масштаб
И	2,9	1:5
Лист	Листов 1	

САНТЕХНИИПРОЕКТ

Формат А4

А24В120.111

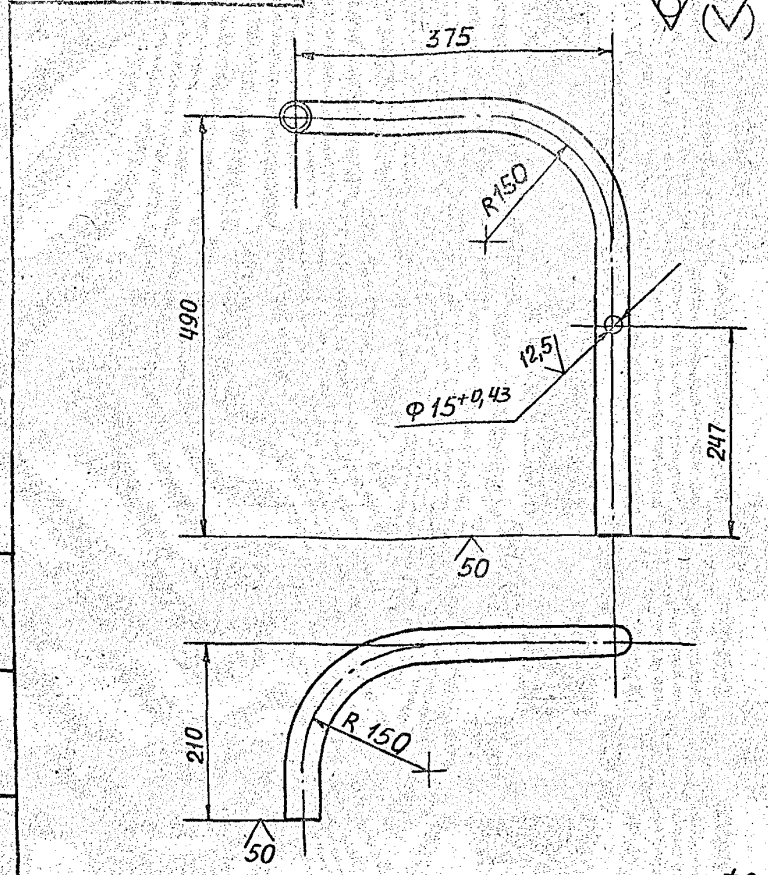

Неуказанные предельные отклонения размеров: $\frac{t2}{2}$

Изм.	Лист	№ докум.	Подп.	Дата	А24В120.111			
Разраб.		Волобуева			Труба	Лит.	Масса	Масштаб
Пров.		Литвак				И	1,9	1:5
Нач.гр.		Литвак				Лист	Листов 1	
Гл.спец.		Грановский			Труба 38х2,2 ГОСТ 10704-76 / Д ГОСТ 10705-80	САНТЕХНИИПРОЕКТ		
Н.контр.		Фрадкин						
Утв.		Спивак						

Формат А4

Формат	Зона	Поз.	Обозначение	Наименование	Кол.	Примечание
				Документация		
А3			А24В120.110СБ	Сборочный чертеж		
				Детали		
А4		1	А24В120.111	Труба	1	
				Стандартные изделия		
		2		Фланец 1-3.2-10ВСт.3 ГОСТ 12820-80	1	
				Прочие изделия		
		3		Установка штуцера М20х1,5-50 ЗКЧ-45-76	1	

Изм.	Лист	№ докум.	Подп.	Дата	А24В120.110			
Разраб.		Волобуева			Патрубок	Лит.	Масса	Масштаб
Пров.		Литвак				И		1
Нач.гр.		Литвак				Лист	Листов 1	
Н.контр.		Фрадкин				САНТЕХНИИПРОЕКТ		
Утв.		Спивак						

Формат А4

А24В120.110СБ

5.903-10 В.8-1

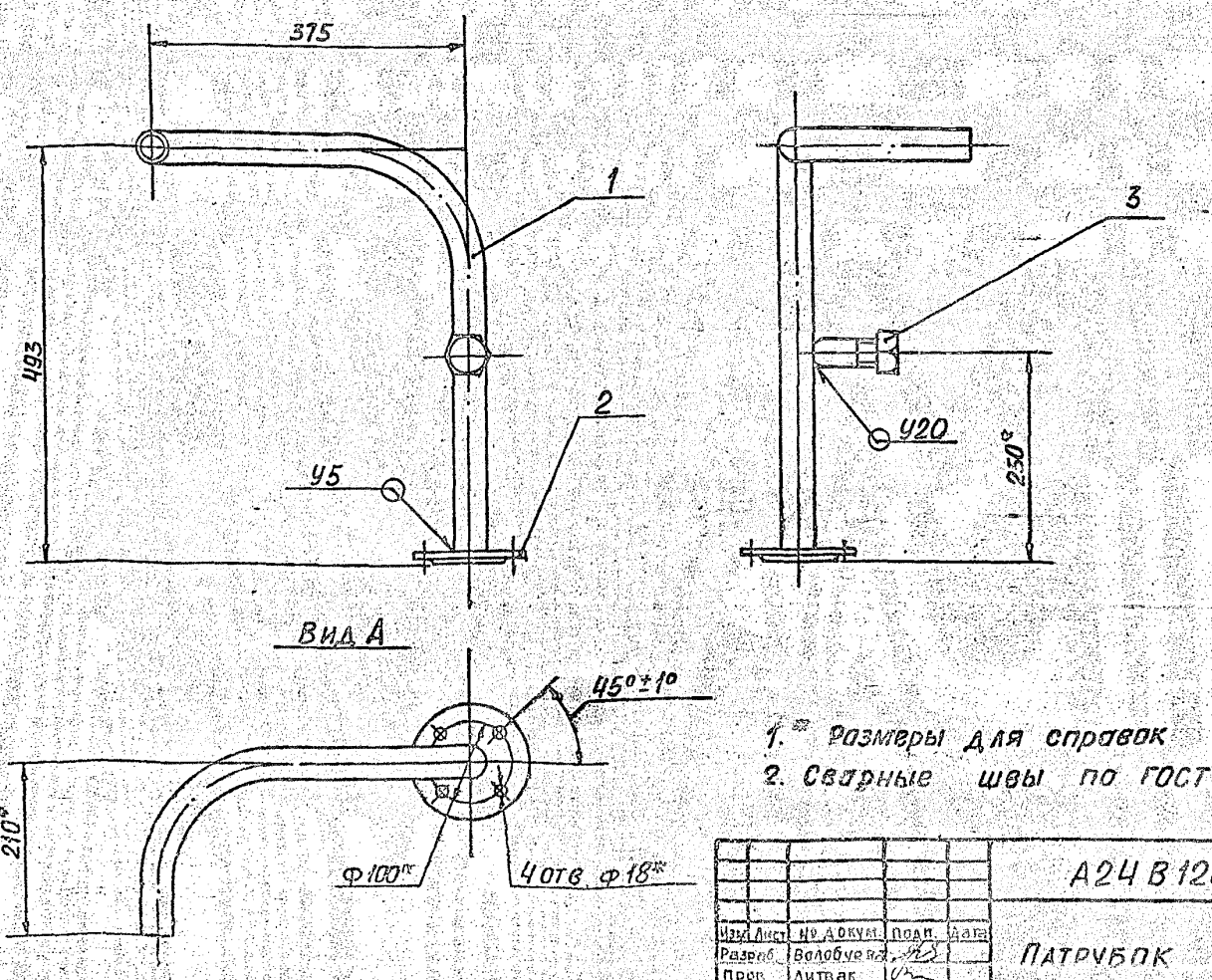

1. * Размеры для справок
2. Сварные швы по ГОСТ 16037-80

Изм.	Лист	№ докум.	Подп.	Дата	А24В120.110СБ			
Разраб.		Волобуева			Патрубок	Лит.	Масса	Масштаб
Пров.		Литвак				И	3,5	1:5
Нач.гр.		Литвак				Лист	Листов 1	
Гл.спец.		Грановский				САНТЕХНИИПРОЕКТ		
Н.контр.		Фрадкин						
Утв.		Спивак						

Формат А4

Формат	Зона	Поз.	Обозначение	Наименование	Кол.	Примечание
				Документация		
А2			А24В120.120СБ	Сборочный чертеж		
				Детали		
А4		1	А24В120.121	Накладка	2	
А4		2	А24В120.122	Косынка	4	
А4		3	А24В120.123	Пластина	2	
				Детали		
Б4		4	А24В120.124	Патрубок		
				Труба 76х2,8 ГОСТ 10704-76 / ГОСТ 10705-80		
				ℓ=110-2	2	0,6 кг
				Стандартные изделия		
		5		Фланец 1-65-10 ГОСТ 12820-80	2	
		6		Бак 10,0 м³ ОСТ34-42-560-82	1	

Изм. Лист № докум. Подп. Дата

А24В120.120

Разраб. Комиссаров
Пров. Литвак
Рук.гр. Литвак
Н.контр. Фрадкин
Утв. Спивак

Бак V=10 м³

Лит. И | Лист 1 | Листов 3

САНТЕХНИИПРОЕКТ

Копировал: Набиев Формат А4

Инв.№ подл. | Подп. и дата | Взам. инв.№ | Инв.№ дубл. | Подп. и дата

Формат	Зона	Поз.	Обозначение	Наименование	Кол.	Примечание
				Переменные данные для исполнений:		
				А24В120.120		
				Детали		
Б4		7	А24В120.125	Патрубок ℓ=90-1		
				Труба 57х2,5 ГОСТ 10704-76 / ГОСТ 10705-80	1	0,3 кг
Б4		8	А24В120.126	Патрубок ℓ=110-2		
				Труба 57х2,5 ГОСТ 10704-76 / ГОСТ 10705-80	1	0,37 кг
				Стандартные изделия		
		9		Фланец 1-50-10 ГОСТ 12820-80	2	
				Прочие изделия		
		10		Установка 1 ЗКЧ-94-74	2	
				А24В120.120-01		
				Детали		
Б4		7	А24В120.127	Патрубок ℓ=90-1		
				Труба 45х2,5 ГОСТ 10704-76 / ГОСТ 10705-80	1	0,25 кг

Изм. Лист № докум. Подп. Дата

А24В120.120

Лист 2

Копировал: Набиев Формат А4

Инв.№ подл. | Подп. и дата | Взам. инв.№ | Инв.№ дубл. | Подп. и дата

Формат	Зона	Поз.	Обозначение	Наименование	Кол.	Примечание
Б4		8	А24В120.128	Патрубок ℓ=110-2		
				Труба 38х2,2 ГОСТ 10704-76 / ГОСТ 10705-80	1	0,2 кг
				Стандартные изделия		
		9		Фланец 1-32-10 ГОСТ 12820-80	1	
		11		Фланец 1-40-10 ГОСТ 12820-80	1	
				Прочие изделия		
		10		Установка 1 ЗКЧ 118-74	2	

5.903-10 В.8-1

Изм. Лист № докум. Подп. Дата

А24В120.120

Лист 3

Копировал: Набиев Формат А4

Инв.№ подл. | Подп. и дата | Взам. инв.№ | Инв.№ дубл. | Подп. и дата

А24В120.121

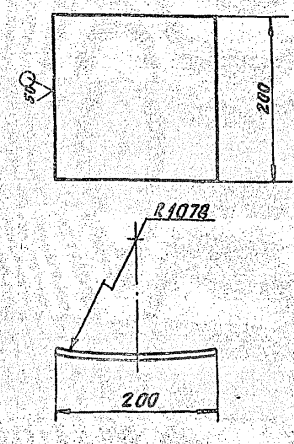

Неуказанные предельные отклонения размеров: h14, ±IT12/2.

Изм. Лист № докум. Подп. Дата

А24В120.121

Разраб. Чернова
Пров. Комиссаров
Нач.гр. Литвак
Гл.спец. Раковский
Н.контр. Фрадкин
Утв. Спивак

Накладка

Лит. И | Масса 1,9 | Масштаб 1:4

Лист | Листов 1

Б6.0 ГОСТ 19903-74
Лист В Ст3 ГОСТ 14637-79

САНТЕХНИИПРОЕКТ

Инв.№ подл. | Подп. и дата | Взам. инв.№ | Инв.№ дубл. | Подп. и дата

Копировал: Набиев Формат А4

Рис. 1

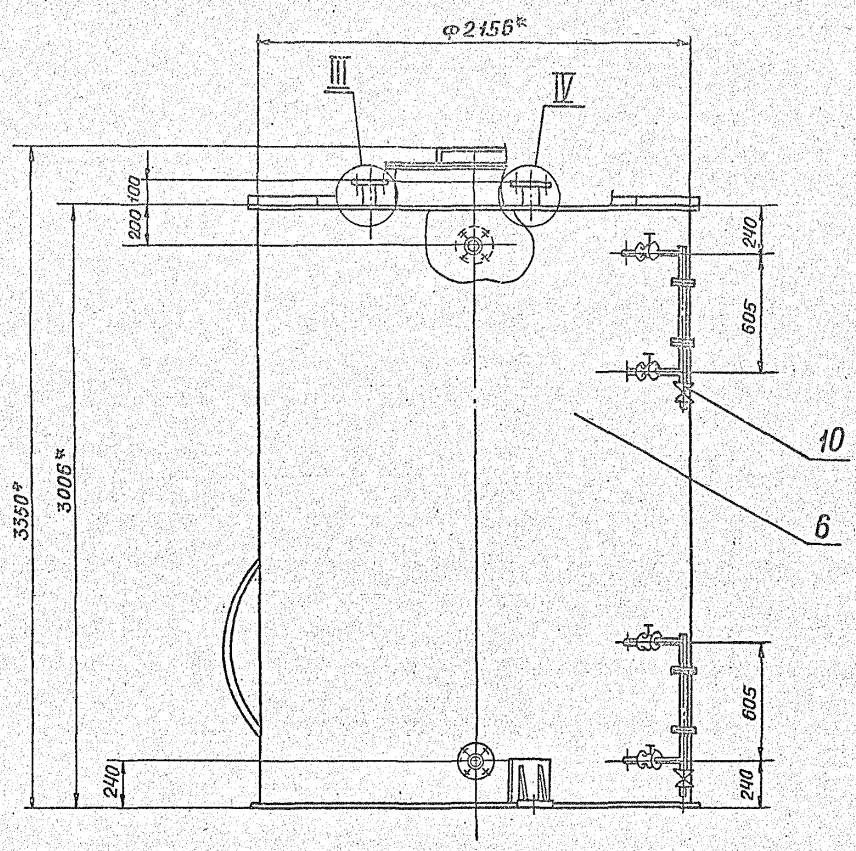

Рис. 2

Остальное - см. рис. 1

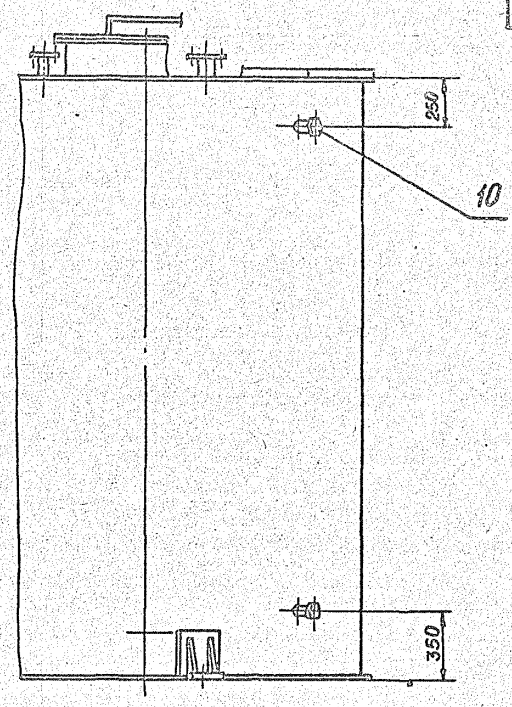

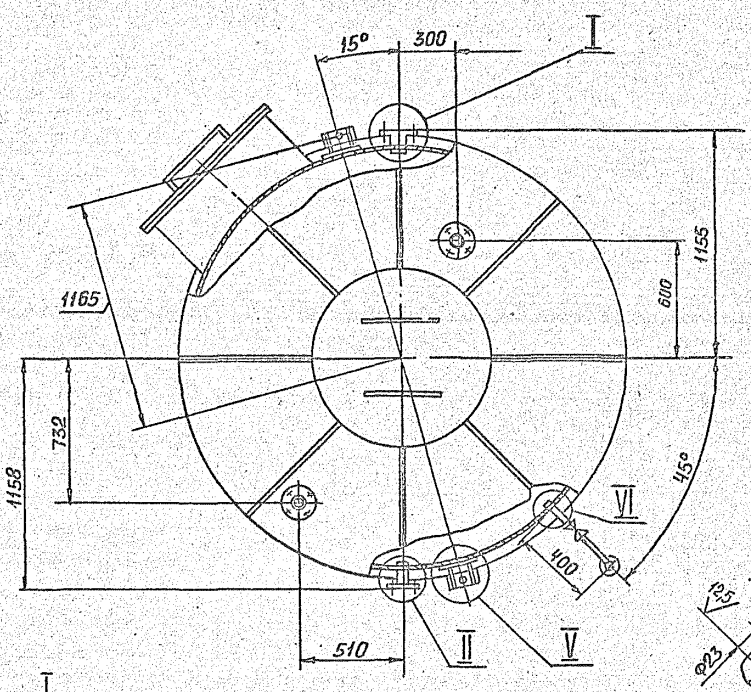

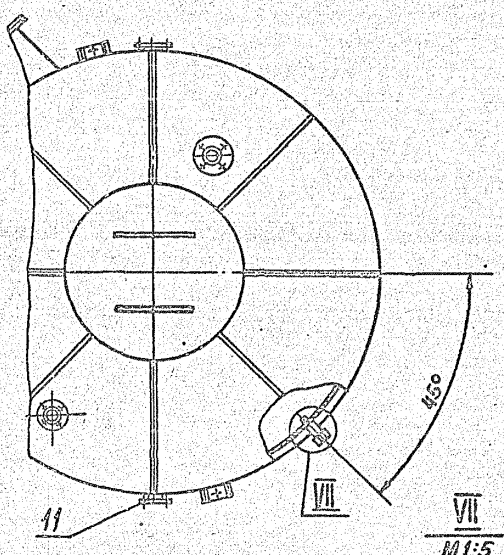

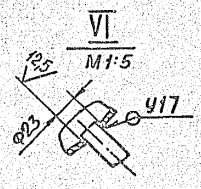

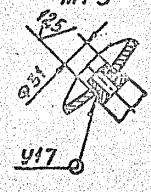

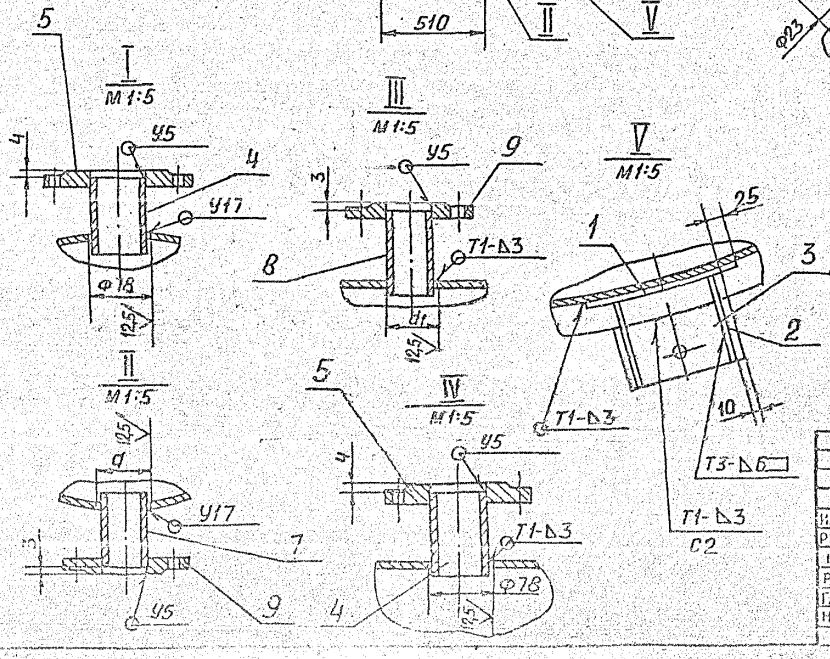

Обозначение	Рис.	d, мм	d_1, мм	Масса, кг
А24В120.120	1	60	60	975
-01	2	46	39	968

1. Размеры для справок
2. H14; $\pm t_2/2$
3. Сварные швы С2, Т1, Т3 по ГОСТ 5264-80, остальные - по ГОСТ 16037-80
4. Исполнение А24В120.120 - для исходной воды, А24В120.120-01 - для химочищенной воды

Изм.	Лист	№ докум.	Подп.	Дата	
Разраб.		Комиссаров			
Пров.		Антвак			
Рук. гр.		Антвак			
Гл. спец.		Грановский			
Н. контр.		Фрайкин			
Утв.		Спивак			

А24В120.120СБ

БАК V=10м³

Лит.	Масса	Масштаб
И	См. табл	1:20

Лист	Листов

САНТЕХНИИПРОЕКТ

Инв. № подл. | Подп. и дата | Взам. инв. № | Инв. № дубл. | Подп. и дата

5.903-10 В.8-1

А24В120.122

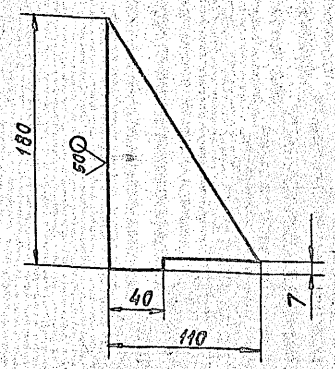

Неуказанные предельные отклонения размеров: $h14; \pm \frac{t_2}{2}$.

Изм.	Лист	№ докум.	Подп.	Дата
Разраб.		Меднова		
Пров.		Комиссаров		
Нач. гр.		Литвак		
Гл. спец.		Грановский		
Н. контр.		Фрадкин		
Утв.		Спивак		

А24В120.122

Косынка

Лит.	Масса	Масштаб
И	0,443	1:2,5

Лист | Листов 1

Лист Б6,0 ГОСТ 19903-74 ВСт3 ГОСТ 14637-79

САНТЕХНИИПРОЕКТ

Копировал: Фабил | Формат: А4

А24В120.123

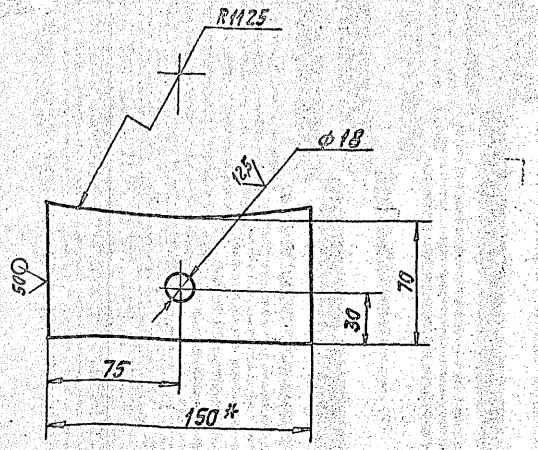

1.* Размер для справок.

2. $H14; h14; \pm \frac{t_2}{2}$.

Изм.	Лист	№ докум.	Подп.	Дата
Разраб.		Меднова		
Пров.		Комиссаров		
Нач. гр.		Литвак		
Гл. спец.		Грановский		
Н. контр.		Фрадкин		
Утв.		Спивак		

А24В120.123

Пластина

Лит.	Масса	Масштаб
И	0,83	1:2

Лист | Листов 1

Лист Б10 ГОСТ 19903-74 ВСт3 ГОСТ 14637-79

САНТЕХНИИПРОЕКТ

Копировал: Фабил | Формат: А4

5.903-10 В. 8-1

Формат	Зона	Поз.	Обозначение	Наименование	Кол.	Примечание
				Документация		
А2			А24В120.130 СБ	Сборочный чертеж		
				Сборочные единицы		
А4		1	А24В120.140	Опора	1	
А4		2	А24В120.150	Опора	1	
А4		3	А24В120.160	Опора	1	
		4	-01	Опора	1	
		5	-02	Опора	1	
А4		6	А24В120.170	Опора	1	
		7	-01	Опора	1	
		8	-02	Опора	1	
		9	-03	Опора	2	
		10	-04	Опора	2	
		11	-05	Опора	3	
		12	-06	Опора	1	
		13	-07	Опора	7	
А4		14	А24В120.180	Опора	1	
		15	-01	Опора	1	
				Детали		
Б4		16	А24В120.131	Пластина 130-1×200-2 Лист Б10 ГОСТ 19903-74 ВСт3 ГОСТ 14637-79	4	2,0 кг

Изм.	Лист	№ докум.	Подп.	Дата
Разраб.		Комиссаров		
Пров.		Литвак		
Рук. гр.		Литвак		
Н. контр.		Фрадкин		
Утв.		Спивак		

А24В120.130

Рама

Лит.	Лист	Листов
	1	2

САНТЕХНИИПРОЕКТ

Копировал: Фабил | Формат: А4

Формат	Зона	Поз.	Обозначение	Наименование	Кол.	Примечание
				Лист Лист Б6,0 ГОСТ 19903-74 ВСт3 ГОСТ 14637-79		
Б4		17	А24В120.132	75-1×150-2	1	0,53 кг
Б4		18	А24В120.133	70-1×150-2	2	0,5 кг
Б4		19	А24В120.134	100-2×150-2	4	1,0 кг
А4		20	А24В120.135	Косынка	8	
		21	-01	Косынка	4	
А4		22	А24В120.136	Плита	2	
Б4		23	А24В120.137	Швеллер ℓ=480-2		
				Швеллер 8 ГОСТ 8240-72 ВСт3Гпс ГОСТ 535-79	4	3,4 кг
Б4		24	А24В120.138	Швеллер ℓ=1175-2		
				Швеллер 8 ГОСТ 8240-72 ВСт3Гпс ГОСТ 535-79	2	8,3 кг
				Швеллер		
				Швеллер 16 ГОСТ 8240-72 ВСт3Гпс ГОСТ 535-79		
Б4		25	А24В120.139	ℓ=6000-5	2	85 кг
Б4		26	А24В120.141	ℓ=2670-3	5	38 кг
Б4		27	А24В120.142	ℓ=2130-3	6	30 кг
Б4		28	А24В120.143	ℓ=954-2	8	13,6 кг

Изм.	Лист	№ докум.	Подп.	Дата

А24В120.130 | Лист 2

Копировал: Фабил | Формат: А4

Вид А

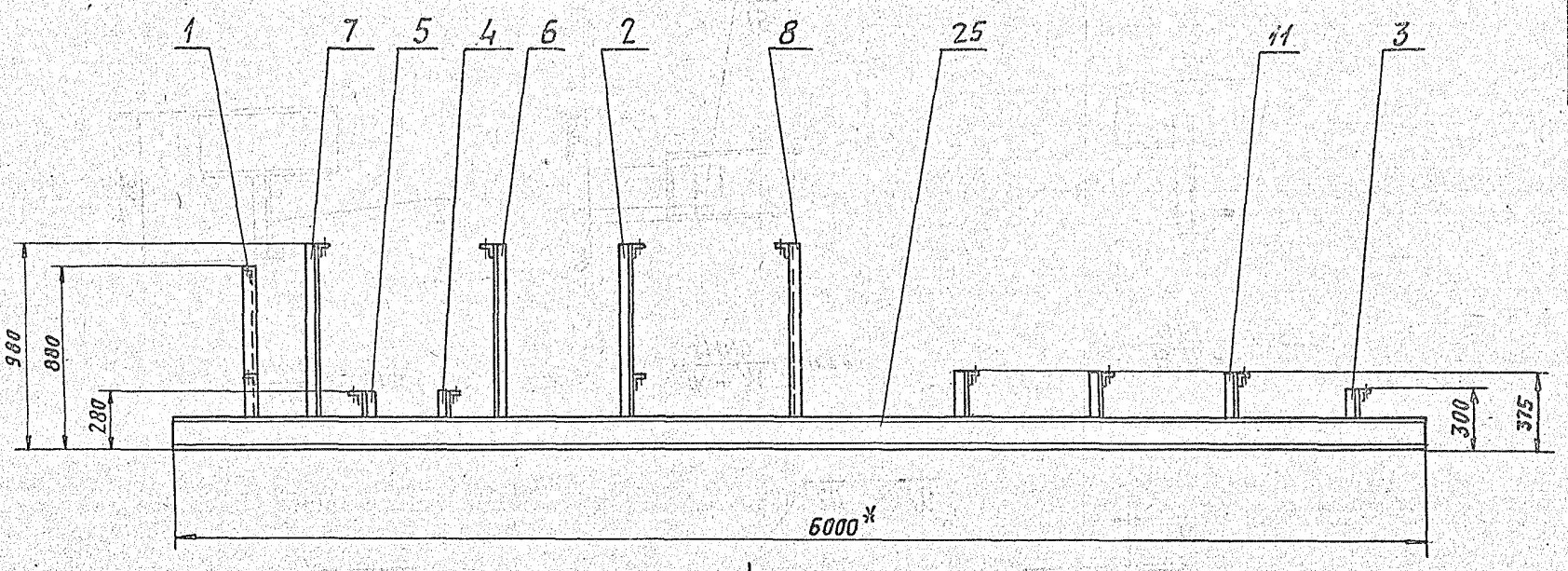

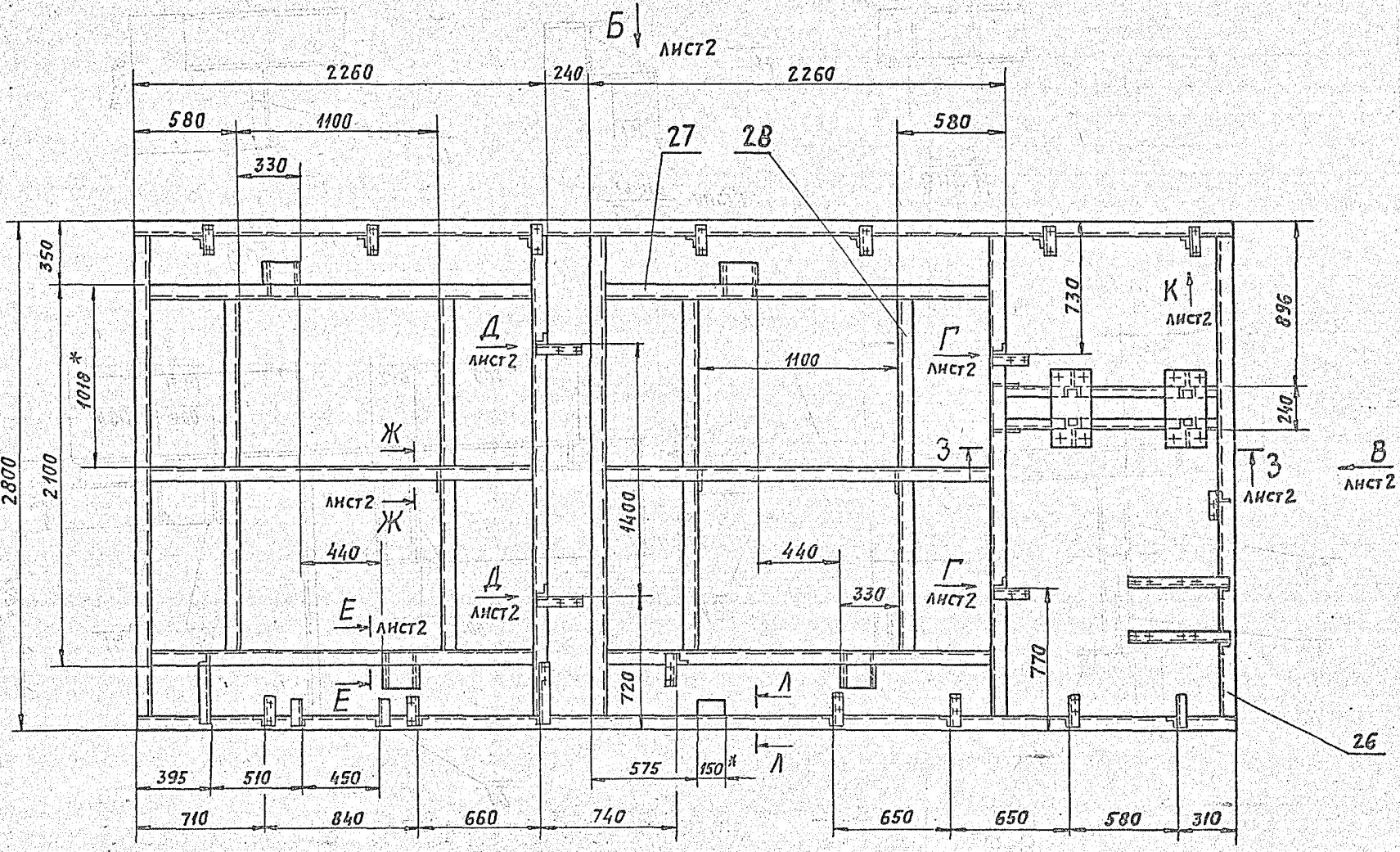

$\frac{Л-Л}{М\,1:10}$

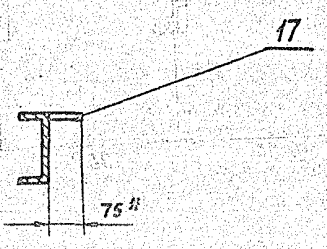

1. * Размеры для справок.
2. H14; h14; ± t2/2.
3. Конструкция рамы сварная. Варить сплошным нормальным швом по контуру прилегания. Сварные швы по ГОСТ 5264-80.

Изм.	Лист	№ докум.	Подп.	Дата
Разраб.	Комиссаров			
Пров.	Литвак			
Рук.гр.	Литвак			
Гл.спец.	Грибовский			
Н.контр.	Фрякин			
Утв.	Спивак			

А24В120.130СБ

Рама

Лит.	Масса	Масштаб
Н	745,0	1:20
Лист 1	Листов 2	

САНТЕХНИИПРОЕКТ

Инв.№ подл. | Подп. и дата | Взам. инв.№ | Инв.№ дубл. | Подп. и дата

5.903-10 В.8-1

Вид Б лист 1

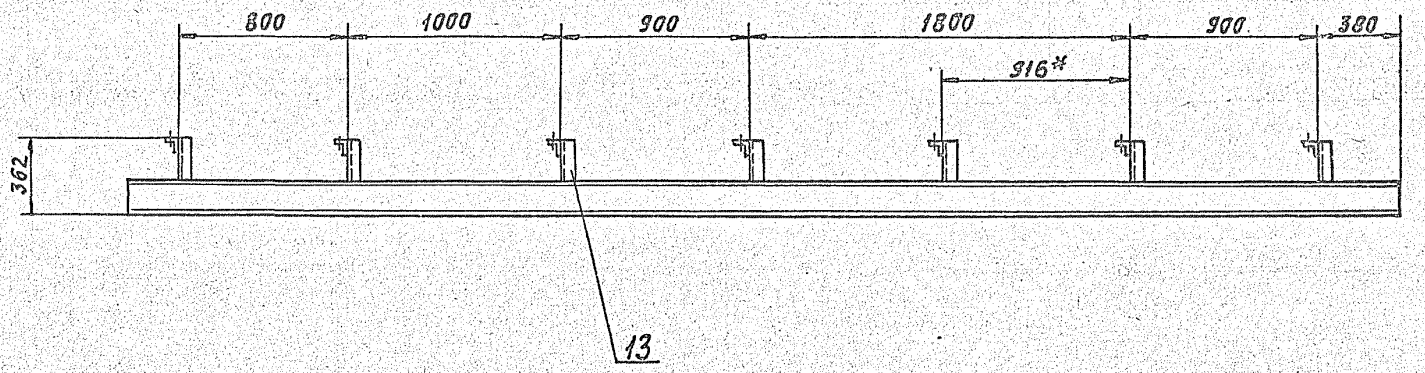

Вид В лист 1

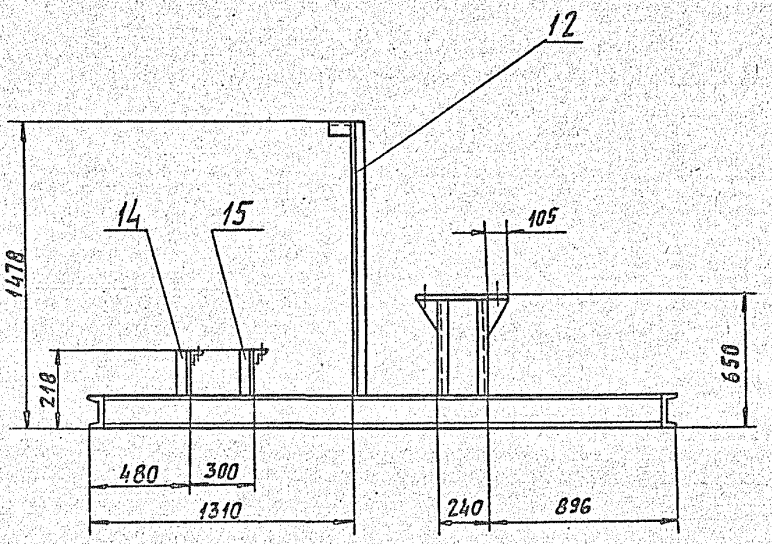

3-3 / М1:10 лист 1

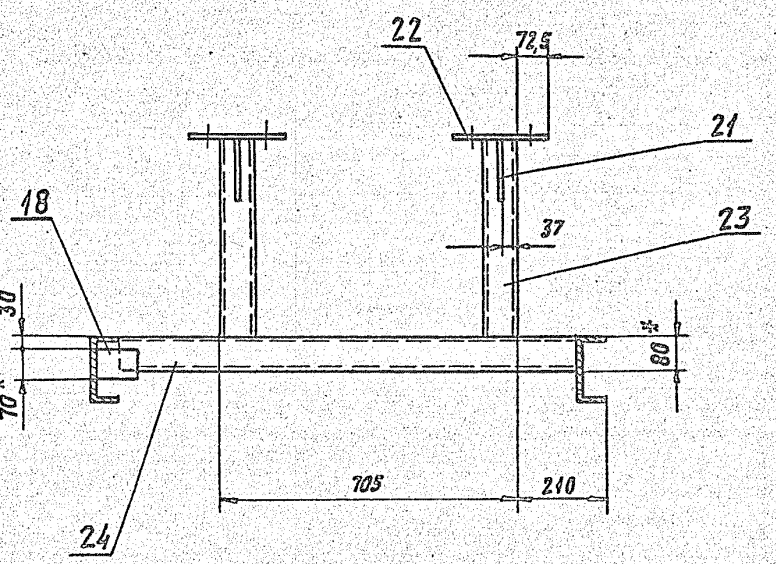

Вид Г / М1:10 лист 1

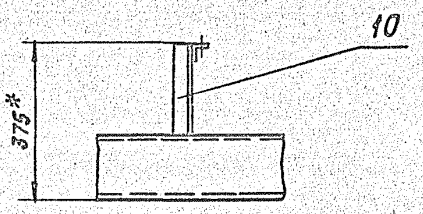

Е-Е / М1:10 лист 1

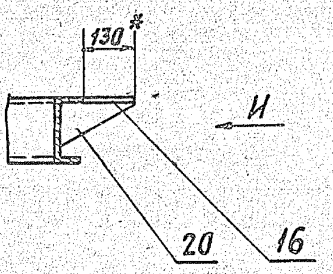

Вид И / М1:10

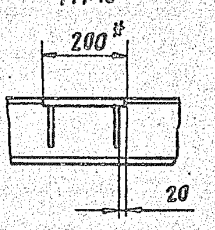

Вид Д / М1:10 лист 1

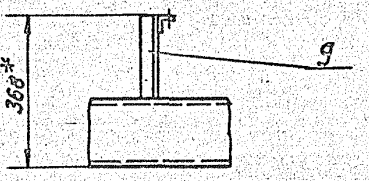

Ж-Ж / М1:10 лист 1

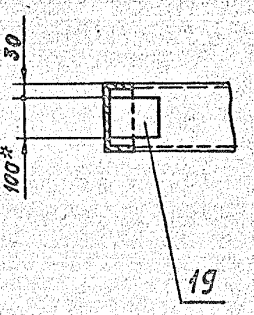

Вид К / М1:10 лист 1

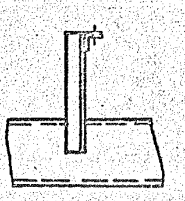

5.903-10 В. 8-1

Инв.№ подл. | Подп. и дата | Взам. инв.№ | Инв.№ дубл. | Подп. и дата

А24В120.135

Рис.1

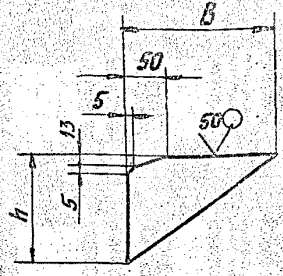

Рис.2

Остальное- см. рис.1

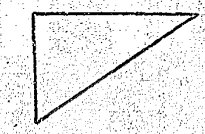

Обозначение	Рис.	Размеры, мм		Масса кг
		B	h	
А24В120.135	1	188	140	0,57
-01	2	130	105	0,32

Неуказанные предельные отклонения размеров: $h14; \pm \frac{t_2}{2}$.

Изм.	Лист	№ докум.	Подп.	Дата
Разраб.		Меднова		
Пров.		Комиссаров		
Нач. гр.		Литвак		
Гл. спец.		Грановский		
Н. контр.		Фрадкин		
Утв.		Спивак		

А24В120.135

Косынка

Лит.	Масса	Масшт.
И	см. табл.	—
Лист	Листов 1	

Лист Б6.0 ГОСТ 19903-74 / ВСт3 ГОСТ 14637-79

САНТЕХНИИПРОЕКТ

Копировал: Павин Формат А4

Взам. инв. № | Инв. № дубл. | Подп. и дата

А24В120.136

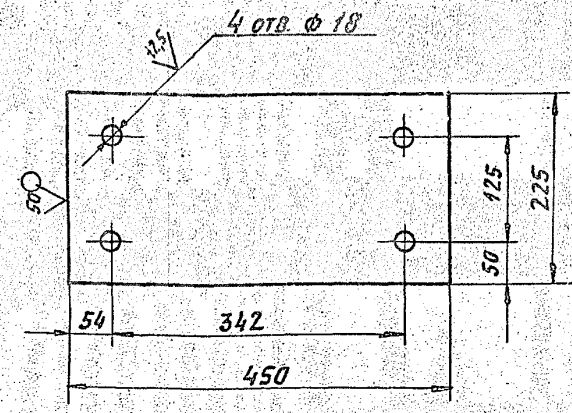

Неуказанные предельные отклонения размеров: $H14; h14; \pm \frac{t_2}{2}$.

Изм.	Лист	№ докум.	Подп.	Дата
Разраб.		Меднова		
Пров.		Комиссаров		
Нач. гр.		Литвак		
Гл. спец.		Грановский		
Н. контр.		Фрадкин		
Утв.		Спивак		

А24В120.136

Плита

Лит.	Масса	Масшт.
И	8,0	1:5
Лист	Листов 1	

Лист Б10 ГОСТ 19903-74 / ВСт3 ГОСТ 14637-78

САНТЕХНИИПРОЕКТ

Копировал: Павин Формат А4

Взам. инв. № | Инв. № дубл. | Подп. и дата

5.903-10. 8.8-1

Формат	Зона	Поз.	Обозначение	Наименование	Кол.	Примечание
				Документация		
А4			А24В120.140СБ	Сборочный чертеж		
				Детали		
				Уголок		
				Уголок 40х40х4-В ГОСТ 8509-86 / ВСт3 ГОСТ 535-79		
Б4		1	А24В120.148	L=720-2,0	1	1,75кг
Б4		2	А24В120.149	L=310-1,3	2	0,75кг

Изм.	Лист	№ докум.	Подп.	Дата
Разраб.		Меднова		
Пров.		Комиссаров		
Рук. гр.		Литвак		
Н. контр.		Фрадкин		
Утв.		Спивак		

А24В120.140

Опора

Лит.	Лист	Листов
И		1

САНТЕХНИИПРОЕКТ

Копировал: Формат А4

А24В120.140СБ

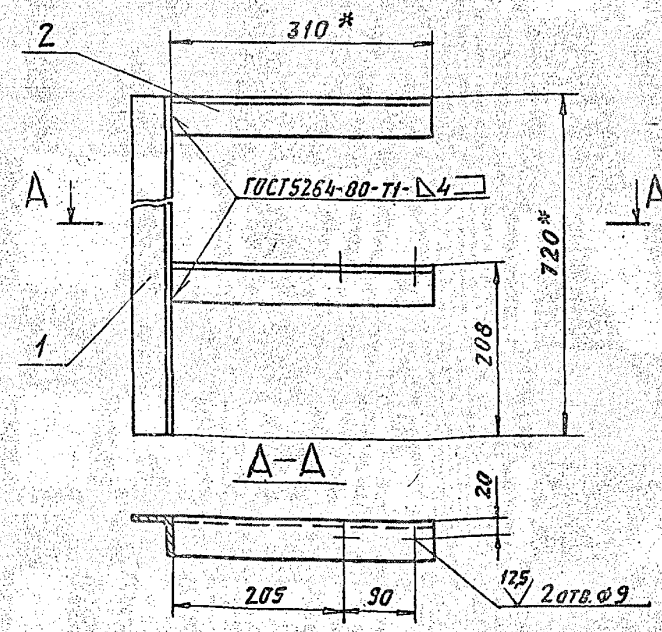

1. * Размеры для справок.
2. $H14, h14; \pm \frac{t_2}{2}$.

Изм.	Лист	№ докум.	Подп.	Дата
Разраб.		Меднова		
Пров.		Комиссаров		
Нач. гр.		Литвак		
Гл. спец.		Грановский		
Н. контр.		Фрадкин		
Утв.		Спивак		

А24В120.140СБ

Опора

Лит.	Масса	Масшт.
И	3,3	1:5
Лист	Листов 1	

САНТЕХНИИПРОЕКТ

Копировал: Формат А4

Формат	Зона	Поз.	Обозначение	Наименование	Кол.	Примечание
				Документация		
А4			А24В 120.150СБ	Сборочный чертеж		
				Детали		
				Уголок		
				Уголок 40х40х4-В ГОСТ 8509-86 / ВСт3-I ГОСТ 535-79		
Б4		1	А24В 120.151	L= 820-2,3	1	1,99 кг
Б4		2	А24В 120.152	L= 140-1,0	1	0,33 кг
Б4		3	А24В 120.153	L= 324-1,4	1	0,78 кг

Инв.№ подл. | Подп. и дата | Взам. инв.№ | Инв.№ дубл. | Подп. и дата

Изм.	Лист	№ докум.	Подп.	Дата
Разраб.		Меднова		
Пров.		Комиссаров		
Рук. гр.		Литвак		
Н. контр.		Фрядкин		
Утв.		Сливак		

А24В 120.150

Опора

Лит.	Лист	Листов
И		1

САНТЕХНИИПРОЕКТ

Копировал: Кабиев Формат: А4

А24В 120.150СБ

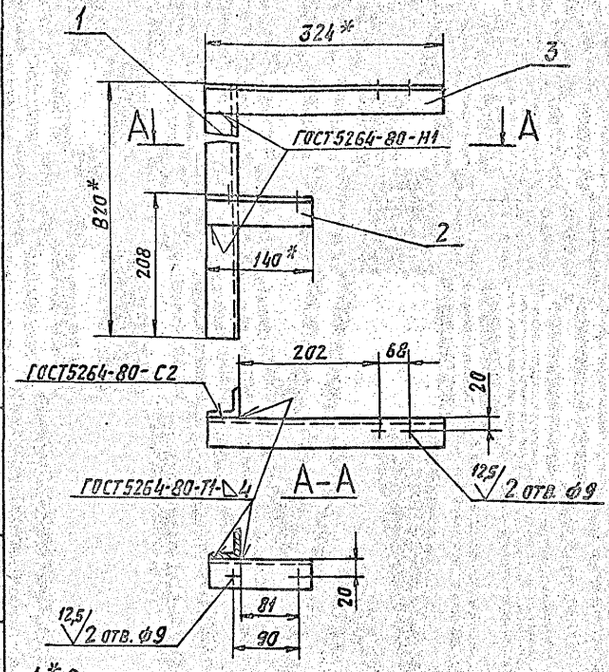

1.* Размеры для справок.

2. $H14; h14; \pm\frac{t_2}{2}$.

А24В 120.150СБ

Опора

Лит.	Масса	Масшт.
И	3,1	1:5
Лист	Листов 1	

САНТЕХНИИПРОЕКТ

Копировал: Кабиев Формат: А4

5.903-10. В. 6.1

Формат	Зона	Поз.	Обозначение	Наименование	Кол.	Примечание
				Документация		
А4			А24В 120.160 СБ	Сборочный чертеж		
			Переменные данные	для исполнений:		
				А24В 120.160		
				Детали		
				Уголок		
				Уголок 40х40х4-В ГОСТ 8509-86 / ВСт3-I ГОСТ 535-79		
Б4		1	А24В 120.161	L= 140-1,0	1	0,34 кг
Б4		2	А24В 120.162	L= 180-1,0	1	0,44 кг
				А24В 120.160-01		
				Детали		
				Уголок		
				Уголок 40х40х4-В ГОСТ 8509-86 / ВСт3-I ГОСТ 535-79		
Б4		1	А24В 120.163	L= 120-0,87	1	0,29 кг
Б4		2	А24В 120.161	L= 140-1,0	1	0,34 кг
				А24В 120.160-02		
			(то же, как	для А24В 120.160-01)		

Инв.№ подл. | Подп. и дата | Взам. инв.№ | Инв.№ дубл. | Подп. и дата

Изм.	Лист	№ докум.	Подп.	Дата
Разраб.		Меднова		
Пров.		Комиссаров		
Рук. гр.		Литвак		
Н. контр.		Фрядкин		
Утв.		Сливак		

А24В 120.160

Опора

Лит.	Лист	Листов
И		1

САНТЕХНИИПРОЕКТ

Копировал: Формат А4

А24В 120.160СБ

Рис.1

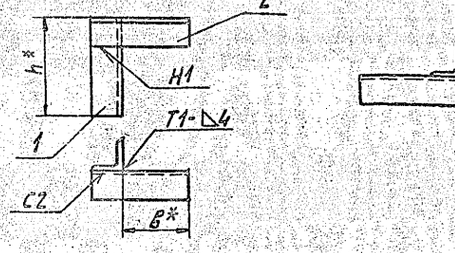

Рис.2

Остальное - см. рис. 1

Обозначение	Рис.	Размеры, мм		Масса, кг
		в*	h*	
А24В 120.160	1	140	140	0,78
—01		100	120	0,63
—02	2			

1.* Размеры для справок.

2. Сварные швы по ГОСТ 5264-80.

Инв.№ подл. | Подп. и дата | Взам. инв.№ | Инв.№ дубл. | Подп. и дата

Изм.	Лист	№ докум.	Подп.	Дата
Разраб.		Меднова		
Пров.		Комиссаров		
Нач. гр.		Литвак		
Гл. спец.		Рановский		
Н. контр.		Фрядкин		
Утв.		Сливак		

А24В 120.160СБ

Опора

Лит.	Масса	Масшт.
И	См. табл.	—
Лист	Листов 1	

САНТЕХНИИПРОЕКТ

Копировал: Формат А4

Формат	Зона	Поз.	Обозначение	Наименование	Кол.	Примечание
				Документация		
				Переменные данные для исполнений:		
				А24В120.170		
				Детали		
БЧ		1	А24В120.171	Уголок		
				Уголок 40х40х4-В ГОСТ 8509-86 / В Ст3-Т-ГОСТ 535-79		
				L=120-0,87	1	0,29кг
БЧ		2	А24В120.172	Уголок		
				Уголок 40х40х4-В ГОСТ 8509-86 / В Ст3-Т-ГОСТ 535-79		
				L=820-2,3	1	1,99кг
				А24В120.170-01		
				то же, как для А24В120-170		
				А24В120.170-02		
				Детали		
БЧ		1	А24В120.173	Уголок		
				Уголок 40х40х4-В ГОСТ 8509-86 / В Ст3-Т-ГОСТ 535-79		
				L=135-1,0	1	0,33кг

Подп. и дата | Инв. № дубл. | Взам. инв. № | Подп. и дата | Инв. № подл.

Изм.	Лист	№ докум.	Подп.	Дата
Разраб.		Медноев		
Пров.		Комиссаров		
Нач. гр.		Литвак		
Н. контр.		Фрадкин		
Утв.		Спивак		

А24В120.170

Опора

Лит.	Лист	Листов
И	1	4

САНТЕХНИИПРОЕКТ

Копировал: Фадеева Формат А4

Формат	Зона	Поз.	Обозначение	Наименование	Кол.	Примечание
БЧ		2	А24В120.172	Уголок		
				Уголок 40х40х4-В ГОСТ 8509-86 / В Ст3-Т-ГОСТ 535-79		
				L=820-2,3	1	1,99кг
				А24В120.170-03		
				Детали		
БЧ		1	А24В120.174	Уголок		
				Уголок 40х40х4-В ГОСТ 8509-86 / В Ст3-Т-ГОСТ 535-79		
				L=215-1,15	1	0,52кг
БЧ		2	А24В120.175	Уголок		
				Уголок 40х40х4-В ГОСТ 8509-86 / В Ст3-Т-ГОСТ 535-79		
				L=208-1,15	1	0,5кг
				А24В120.170-04		
				Детали		
БЧ		1	А24В120.176	Уголок		
				Уголок 40х40х4-В ГОСТ 8509-86 / В Ст3-Т-ГОСТ 535-79		
				L=160-1,0		
БЧ		2	А24В120.177	Уголок		
				Уголок 40х40х4-В ГОСТ 8509-86 / В Ст3-Т-ГОСТ 535-79		
				L=215-1,0	1	0,52кг

Подп. и дата | Инв. № дубл. | Взам. инв. № | Подп. и дата | Инв. № подл.

Изм.	Лист	№ докум.	Подп.	Дата

А24В120.170 Лист 2

Копировал: Фадеева Формат А4

5.903-10. В.8-1

Формат	Зона	Поз.	Обозначение	Наименование	Кол.	Примечание
				А24В120.170-05		
				Детали		
БЧ		1	А24В120.177	Уголок		
				Уголок 40х40х4-В ГОСТ 8509-86 / В Ст3-Т-ГОСТ 535-79		
				L=175-1,0	1	0,43кг
БЧ		2	А24В120.178	Уголок		
				Уголок 40х40х4-В ГОСТ 8509-86 / В Ст3-Т-ГОСТ 535-79		
				L=215-1,0	1	0,52кг
				А24В120.170-06		
				Детали		
БЧ		1	А24В120.178	Уголок		
				Уголок 40х40х4-В ГОСТ 8509-86 / В Ст3-Т-ГОСТ 535-79		
				L=150-1,0	1	0,36кг
БЧ		2	А24В120.179	Уголок		
				Уголок 40х40х4-В ГОСТ 8509-86 / В Ст3-Т-ГОСТ 535-79		
				L=1316-3,1	1	3,2кг

Инв. № подл. | Подп. и дата | Инв. № дубл. | Взам. инв. № | Подп. и дата

Изм.	Лист	№ докум.	Подп.	Дата

А24В120.170 Лист 3

Копировал: Фадеева Формат А4

Формат	Зона	Поз.	Обозначение	Наименование	Кол.	Примечание
				А24В120.170-07		
				Детали		
БЧ		1	А24В120.181	Уголок		
				Уголок 40х40х4-В ГОСТ 8509-86 / В Ст3-Т-ГОСТ 535-79		
				L=130-1,0	1	0,32кг
БЧ		2	А24В120.182	Уголок		
				Уголок 40х40х4-В ГОСТ 8509-86 / В Ст3-Т-ГОСТ 535-79		
				L=202-1,15	1	0,49кг

Инв. № подл. | Подп. и дата | Инв. № дубл. | Взам. инв. № | Подп. и дата

Изм.	Лист	№ докум.	Подп.	Дата

А24В120.170 Лист 4

Копировал: Фадеева Формат А4

А24 В 120. 170 СБ

Рис. 1

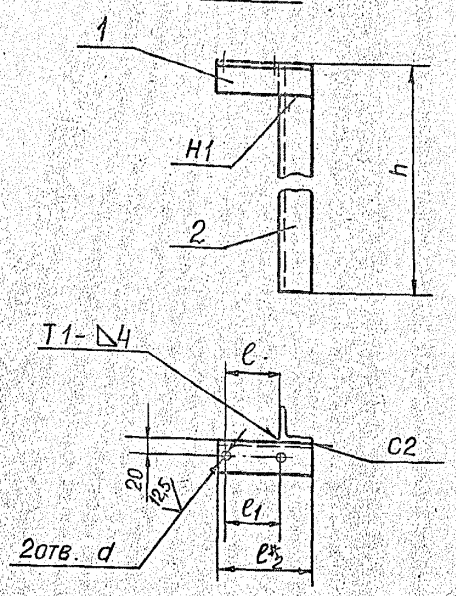

Обозначение	Рис.	Размеры, мм					Масса, кг
		h	c	c_1	c_2*	d	
А24 В 120. 170	1	820	70	68	120	9	2,3
-01	2		84		135		2,32
-02		208	165	90	215		1,2
-03		215	109	78	160		0,92
-04			125		175		0,95
-05		1316	97	54	150	11	3,6
-06	3	202	15	102	130	9	0,81
-07							

1. * Размеры для справок
2. H14; h14; $\pm \frac{t_2}{2}$
3. Сварные швы по ГОСТ 5264-80

Рис. 2

Остальное - см. рис. 1

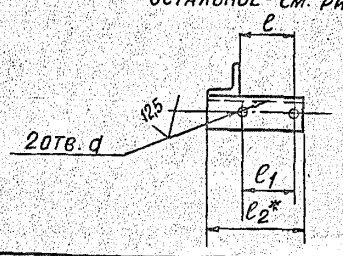

Рис. 3

Остальное - см. рис. 1

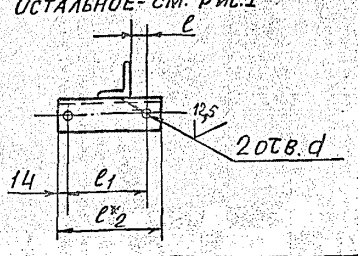

Изм.	Лист	№ докум.	Подп.	Дата
Разраб.		Волобуева		
Пров.		Литвак		
Нач. гр.		Литвак		
Гл. спец.		Грановский		
Н. контр.		Фрадкин		
Утв.		Спивак		

А24 В 120. 170 СБ

Опора

Лит.	Масса	Масштаб
И	см. табл.	—
Лист	Листов 1	

САНТЕХНИИПРОЕКТ

Формат А3

Инв. № подл. | Подп. и дата | Взам. инв. № | Инв. № дубл. | Подп. и дата

5.903-10 В 8-1

Формат	Зона	Поз.	Обозначение	Наименование	Кол.	Примечание
				Документация		
А4			А24 В 120. 180 СБ	Сборочный чертеж		
				Детали		
Б4		1	А24 В 120. 186	Уголок		
				Уголок 40×40×4-В ГОСТ 8509-86 / Ст3-I ГОСТ 535-79		
				c = 520 - 1,75	1	1,26 кг
				Переменные данные для исполнений:		
				А24 В 120. 180		
				Детали		
Б4		2	А24 В 120. 187	Уголок		
				Уголок 40×40×4-В ГОСТ 8509-86 / Ст3-I ГОСТ 535-79		
				c = 220 - 1,15	1	0,53 кг
				А24 В 120. 180-01		
				Детали		
Б4		2	А24 В 120. 188	Уголок		
				Уголок 40×40×4-В ГОСТ 8509-86 / Ст3-I ГОСТ 535-79		
				c = 218 - 1,15	1	0,5 кг

Изм.	Лист	№ докум.	Подп.	Дата
Разраб.		Волобуева		
Пров.		Литвак		
Нач. гр.		Литвак		
Н. контр.		Фрадкин		
Утв.		Спивак		

А24 В 120. 180

Опора

Лит.	Лист	Листов
И		1

САНТЕХНИИПРОЕКТ

Формат А4

А24 В 120. 180 СБ

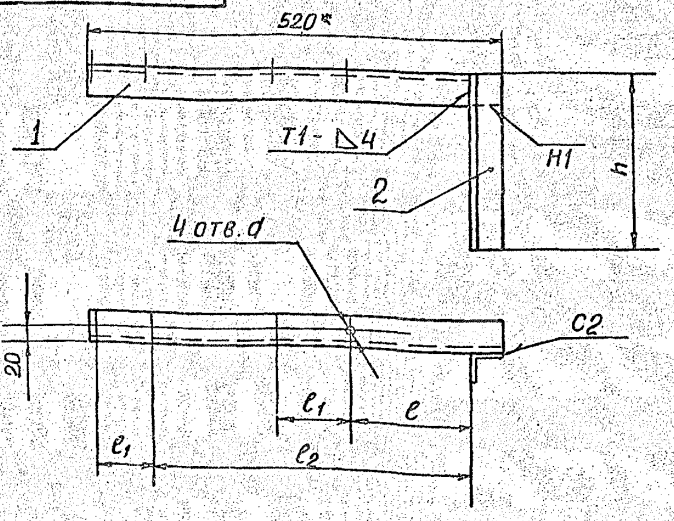

Обозначение	Размеры, мм					Масса, кг
	h	c	c_1	c_2	d	
А24В 120. 180	220	152	68	402	9	1,79
-01	218	159	54	409	12	1,76

1. * Размер для справок
2. H14; h14; $\pm \frac{t_2}{2}$
3. Сварные швы по ГОСТ 5264-80

Изм.	Лист	№ докум.	Подп.	Дата
Разраб.		Волобуева		
Пров.		Литвак		
Нач. гр.		Литвак		
Гл. спец.		Грановский		
Н. контр.		Фрадкин		
Утв.		Спивак		

А24 В 120. 180 СБ

Опора

Лит.	Масса	Масштаб
И	см. табл.	—
Лист	Листов 1	

САНТЕХНИИПРОЕКТ

Формат А3

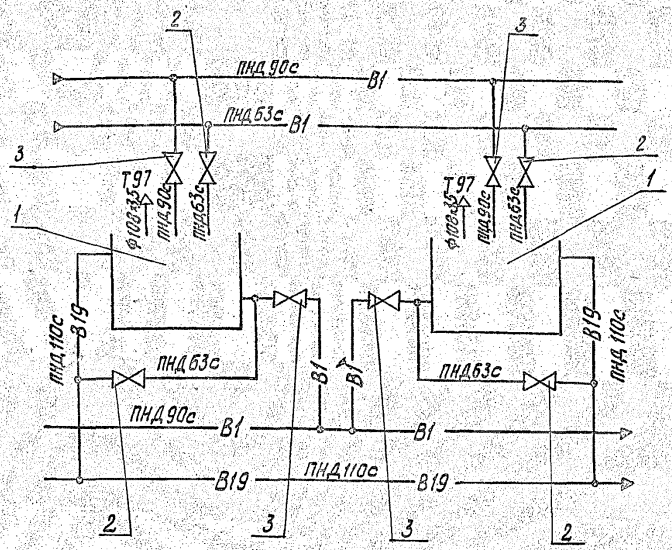

Позиция	Наименование	Кол.	Прим.
1	Бак V=10 м³	2	
2	Задвижка параллельная с выдвижным шпинделем 30ч6бр; Ду50; Ру10 ГОСТ 8437-75	4	
3	Задвижка параллельная с выдвижным шпинделем 30ч6бр; Ду80; Ру10 ГОСТ 8437-75	4	

Наименование трубопровода	Обозначение
Трубопровод исходной воды	В1
Трубопровод дренажей и перелива	В19
Трубопровод атмосферный	Т97

Изм.	Лист	№ докум.	Подп.	Дата
Разраб.		Рубинская		
Провер.		Литвак		
Рук. гр.		Литвак		
Гл. спец.		Грановский		
Н. контр.		Фрадкин		
Утв.		Сливак		

А24В121.000СТ

Блок баков исходной воды ББ-10×2-1 Технологическая схема

Лит.	Масса	Масшт.
И	—	—

Лист | Листов 1

САНТЕХНИИПРОЕКТ

Формат А3

Инв. № подл. | Подп. и дата | Взам. инв. № | Инв. № дубл. | Подп. и дата

5.903-10 в. 8-1

Формат	Зона	Поз.	Обозначение	Наименование	Кол.	Примечание
				Документация		
*			А24В121.000СБ	Сборочный чертеж		*А2; А3
А4			А24В121.000СТ	Схема технологическая		
			А21В119.000Д	Блоки баков		
				Технические требования		
				Сборочные единицы		
А4		1	А16Е044.000	Бак	2	выпуск 9-1
А4		2	А24В121.010	Рама	1	
А4		3	А24В121.070	Трубопровод	2	
		4	-01	Трубопровод	2	
А4		5	А24В121.080	Распорка	2	
А4		6	А24В121.090	Трубопровод	1	
А4		7	А24В121.100	Трубопровод	1	
А4		8	А24В121.110	Опора	6	
А4		9	А24В121.120	Трубопровод	1	
А4		10	А24В121.130	Трубопровод	1	
А4		11	А24В121.140	Трубопровод	2	
А4		12	А24В121.150	Трубопровод	2	
А4		13	А24В121.160	Патрубок	4	
		14	-01	Патрубок	2	
		15	-02	Патрубок	2	
А4		16	А24В121.170	Трубопровод	2	
А4		17	А24В121.180	Подвеска	2	
				Детали		
А4		20	А24В121.001	Шайба	8	

Изм.	Лист	№ докум.	Подп.	Дата
Разраб.		Рубинская		
Пров.		Литвак		
Рук. гр.		Литвак		
Н. контр.		Фрадкин		
Гл. спец.		Грановский		

А24В121.000

Блок баков исходной воды ББ-10×2-1

Лит.	Масса	Масшт.
И		

Лист 1 | Листов 3

САНТЕХНИИПРОЕКТ

Формат	Зона	Поз.	Обозначение	Наименование	Кол.	Примечание
А4		21	А24В121.002	Прокладка	10	
		22	-01	Прокладка	10	
		23	-02	Прокладка	4	
А4		24	А24В121.003	Хомут	2	
		25	-01	Хомут	4	
		26	-02	Хомут	2	
Б4		27	А24В121.004	Подкладка		
				Лист Б10.0 ГОСТ 19903-74 / ВСт3 ГОСТ 14637-79		
				135-1.0×185-1.15	6	2,0 кг
Б4		28	А24В121.005	Патрубок L=160-1.0		
				Труба 108×28 ГОСТ 10704-76 / Д ГОСТ 10705-80	2	1,16 кг
				Стандартные изделия		
				Болты ГОСТ 7798-70		
		30		М8×35.36	4	
		31		М10×35.36	12	
		32		М16×75.35	152	
				Гайки ГОСТ 5915-70		
		33		М8.4	4	
		34		М10.4	12	
		35		М16.4	152	
		36		Шайба 8.01 ГОСТ 11371-78	4	
				Задвижки параллельн. с выдвижным шпинделем чугун. фланцев. 09г2 30ч6бр ГОСТ 8437-75		
		37		Ду 50; Ру 10	4	
		38		Ду 80; Ру 10	4	

Изм.	Лист	№ докум.	Подп.	Дата

А24В121.000

Лист 2

Формат	Зона	Поз.	Обозначение	Наименование	Кол.	Примечание
		39		Крюк 1-1-4-1250		
				В Ст3 сп5		
				ГОСТ 13716-73	6	
				Прочие материалы		
		40		Установка 1 реле РП-401		
				ТМ4-112-74	4	
		41		Коробка соединительная типа КС-20-1	1	Бакинский завод; трасса Баграм-комплект автоматики
				Материалы		
		45		Провод тип АПРТО 3х2,5 ГОСТ 20520-80	3,0	м
		46		Рукав гибкий металлический тип РЗ-Ц-10 ТУ 22-3938-77	3,0	м

Инв. N подл. | Подп. и дата | Взам. инв. N | Инв. N дубл. | Подп. и дата

Изм.	Лист	№ докум.	Подп.	Дата

А24В121.000 — Лист 3

Формат А4

Формат	Зона	Поз.	Обозначение	Наименование	Кол.	Примечание
				Документация		
*			А24В121.010СБ	Сборочный чертеж		*А2; А3
				Сборочные единицы		
А4		1	А24В121.020	Опора	2	
А4		2	А24В121.030	Опора	2	
А4		3	А24В121.040	Опора	2	
А4		4	А24В121.050	Опора	2	
		5	-01	Опора	2	
А4		6	А24В121.060	Опора	3	
		7	-01	Опора	2	
				Детали		
А4		9	А24В121.011	Швеллер	2	
		10	-01	Швеллер	2	
БЧ		11	А24В121.012	Швеллер L=5372-9д		
				Швеллер 16 ГОСТ 8240-72 / ВСт3-Т-ГОСТ 535-79	4	76,5 кг
БЧ		12	А24В121.013	Швеллер L=786-2д		
				Швеллер 16 ГОСТ 8240-72 / ВСт3-Т-ГОСТ 535-79	12	10,7 кг
А4		13	А24В121.014	Швеллер	6	

Инв. N подл. | Подп. и дата | Взам. инв. N | Инв. N дубл. | Подп. и дата

Изм.	Лист	№ докум.	Подп.	Дата
Разраб.		Рубинская		
Пров.		Литвак		
Рук. гр.		Литвак		
Н. контр.		Фрадкин		
Утв.		Сливак		

А24В121.010 — Рама — Лит. И; Лист 1; Листов 2 — Сантехниипроект

Формат А4

5.903-10 В.8-1

Формат	Зона	Поз.	Обозначение	Наименование	Кол.	Примечание
БЧ		14	А24В121.015	Швеллер L=1086-2,3		
				Швеллер 16 ГОСТ 8240-72 / ВСт3-Т-ГОСТ 535-79	7	13,6 кг
БЧ		15	А24В121.017	Швеллер L=3200-6,6		
				Швеллер 16 ГОСТ 8240-72 / ВСт3-Т-ГОСТ 535-79	2	45,5 кг
БЧ		16	А24В121.018	Пластина		
				Лист Б6,0 ГОСТ 19903-74 / ВСт3 ГОСТ 14637-79		
				260-1,3 х 260-1,3	18	3,2 кг
БЧ		17	А24В121.019	Пластина		
				Лист Б6,0 ГОСТ 19903-74 / ВСт3 ГОСТ 14637-79		
				260-1,3 х 330-1,4	2	4,0 кг
БЧ		18	А24В121.021	Пластина		
				Лист Б6,0 ГОСТ 19903-74 / ВСт3 ГОСТ 14637-79		
				260-1,3 х 750-2,0	2	9,2 кг
БЧ		19	А24В121.022	Пластина		
				Лист Б6,0 ГОСТ 19903-74 / ВСт3 ГОСТ 14637-79		
				350-1,4 х 600-1,75	1	10,0 кг
БЧ		20	А24В121.023	Уголок L=1140-2,6		
				Уголок 50х50х5-Б ГОСТ 8509-86 / ВСт3-Т-ГОСТ 535-79	1	4,3 кг
БЧ		21	А24В121.024	Пластина		
				Лист Б6,0 ГОСТ 19903-74 / ВСт3 ГОСТ 14637-79		
				214-1,15 х 225-1,15	1	2,3 кг
БЧ		22	А24В121.025	Уголок L=159-1,0		
				Уголок 50х50х5-В ГОСТ 8509-86 / ВСт3-Т-ГОСТ 535-70	2	0,4 кг

Инв. N подл. | Подп. и дата | Взам. инв. N | Инв. N дубл. | Подп. и дата

Изм.	Лист	№ докум.	Подп.	Дата

А24В121.010 — Лист 2

Формат А4

Формат	Зона	Поз.	Обозначение	Наименование	Кол.	Примечание
				Документация		
А4			А24В121.020СБ	Сборочный чертеж		
				Детали		
А4		1	А24В121.021	Опора	1	
БЧ		2	А24В121.022	Стойка		
				Уголок 50х50х5-В ГОСТ 8509-86 / ВСт3-Т-ГОСТ 535-79		
				L=54-0,74	1	0,13 кг

Инв. N подл. | Подп. и дата | Взам. инв. N | Инв. N дубл. | Подп. и дата

Изм.	Лист	№ докум.	Подп.	Дата
Разраб.		Рубинская		
Пров.		Литвак		
Рук. гр.		Ермовский		
Н. контр.		Фрадкин		
Утв.		Сливак		

А24В121.020 — Опора — Лит. И; Лист 1; Листов 1 — Сантехниипроект

Формат А4

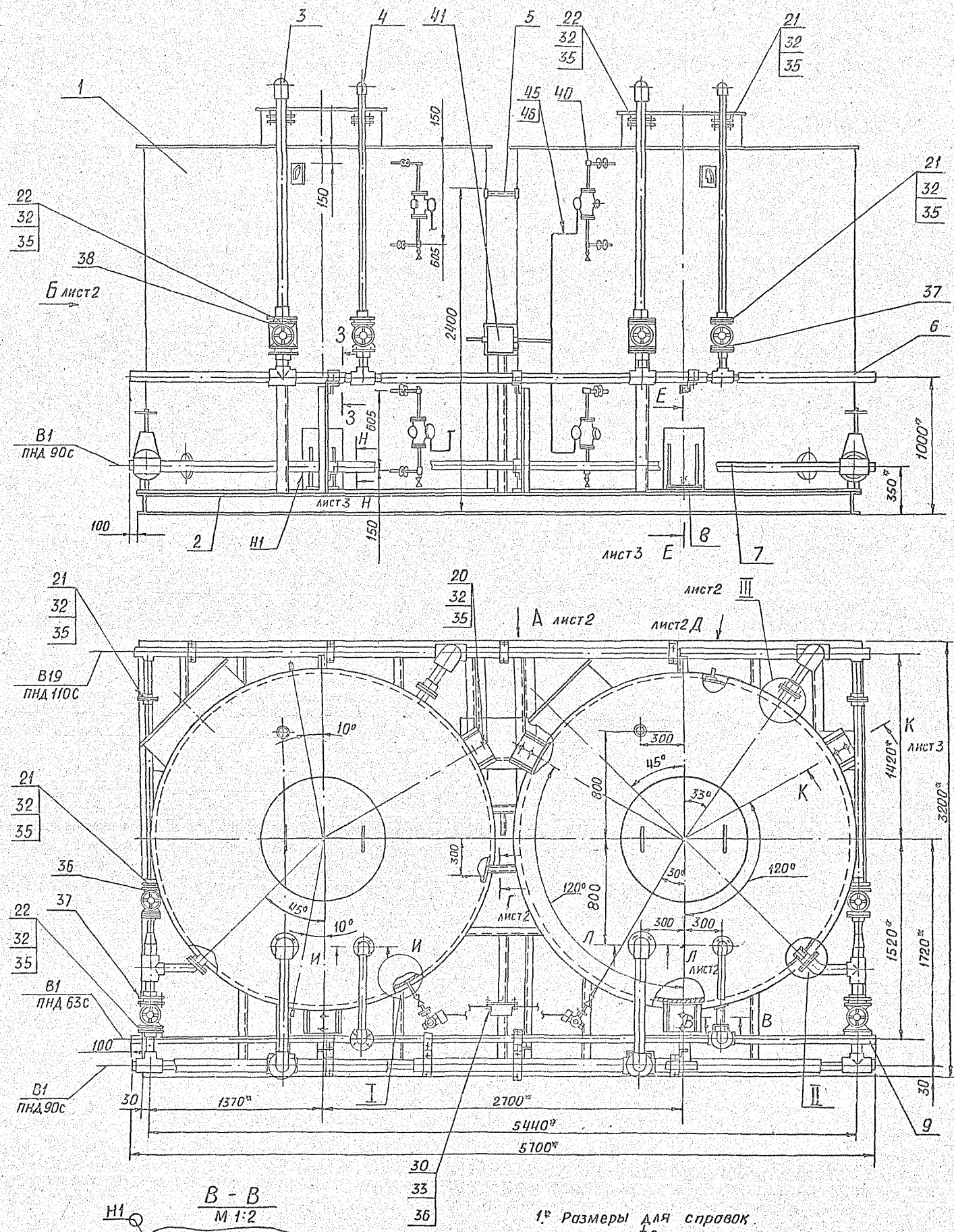

В - В
М 1:2

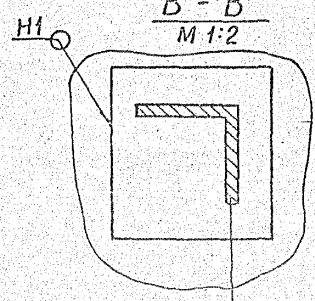

И - И
М 1:5

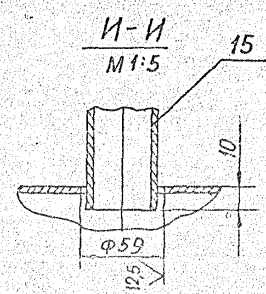

1.* Размеры для справок.
2. H14; h14; $\pm \frac{t2}{2}$
3. Сварные швы по ГОСТ 5264-80

					А24В121.000СБ		
Изм.	Лист	№ докум.	Подп.	Дата	Блок баков исходной воды ББ10х2-1	Лит.	Масса / Масштаб
Разраб.		Рунинсон				И	3500 / 1:20
Пров.		Литвак				Лист 1	Листов 3
Рук. гр.		Литвак				САНТЕХПРОЕКТ	
ГА. спец.		Грановский					
Н. контр.		Фрадкин					
Утв.		Спивак					

Инв. № подл. | Подп. и дата | Взам. инв. № | Инв. № дубл. | Подп. и дата

Серия 5.903-10 В.8-1

Вид А лист 1

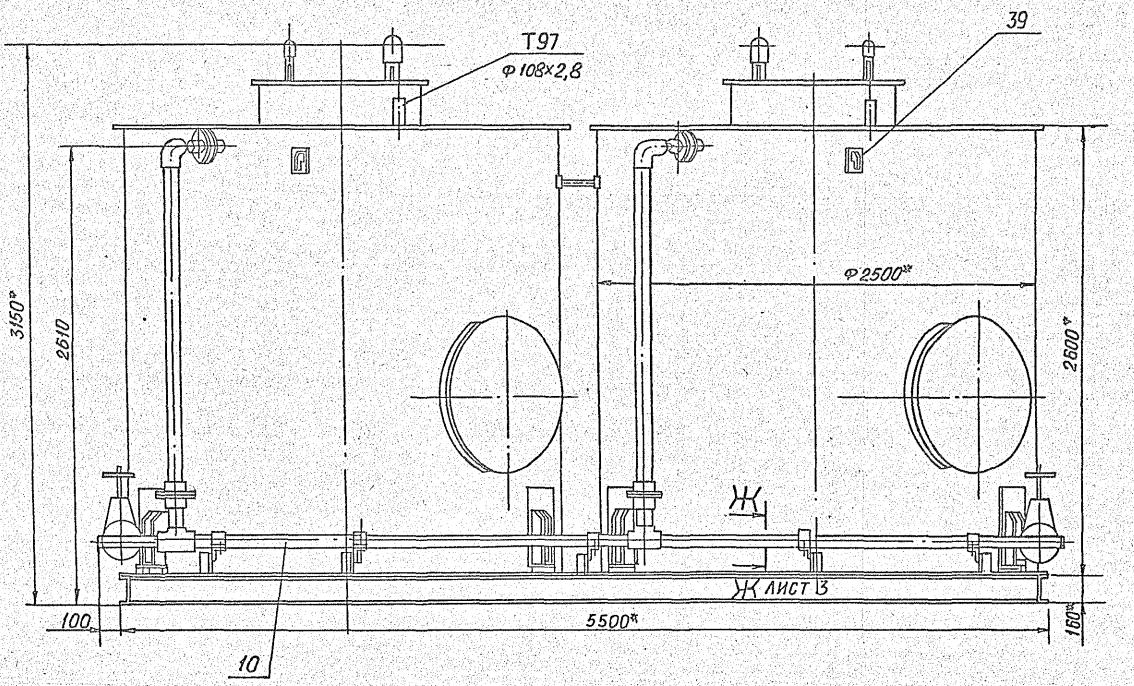

Вид Б лист 1

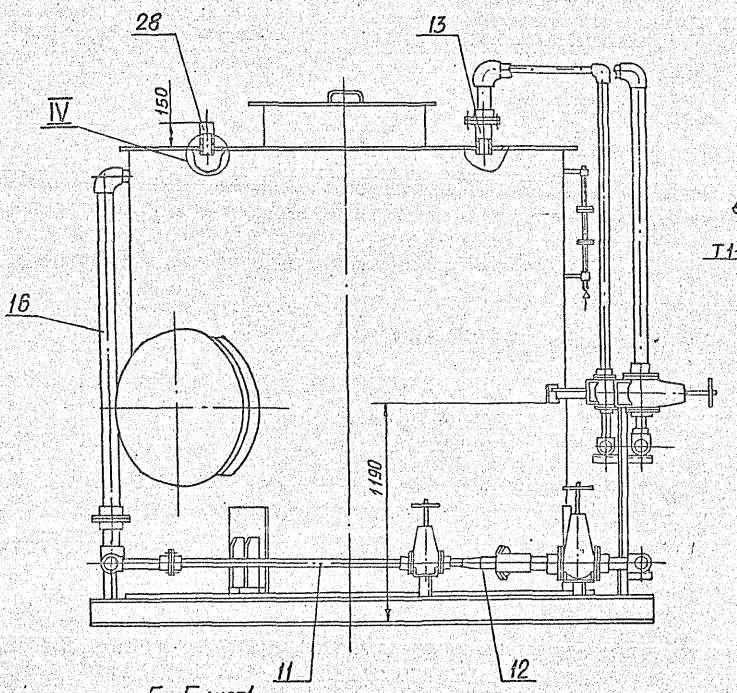

I лист 1
М 1:2

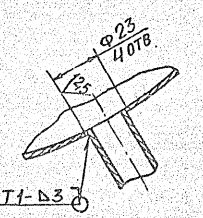

II лист 1
М 1:5

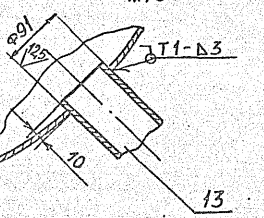

III лист 1
М 1:5

IV
М 1:5

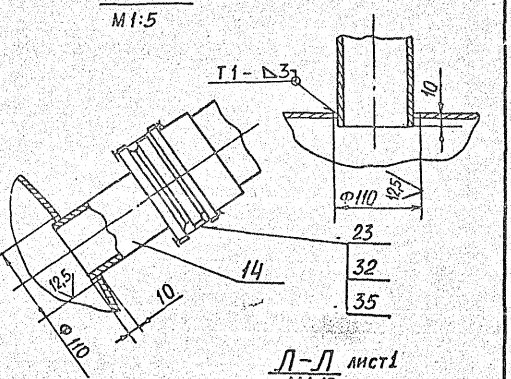

Г–Г лист 1
М 1:5

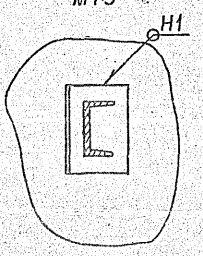

Вид Д лист 1
М 1:5

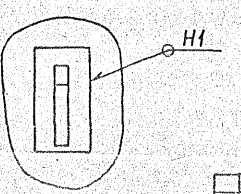

Л–Л лист 1
М 1:10

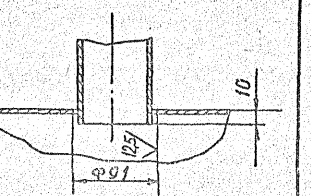

Вид А лист1

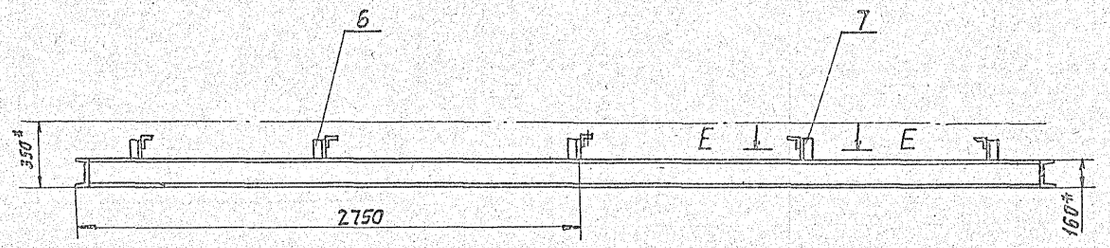

Г–Г лист1
М1:10

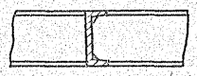

Д–Д лист1
М1:10

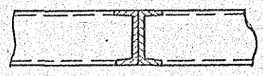

И–И лист1
М1:10

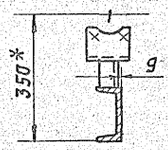

V лист1
М1:5

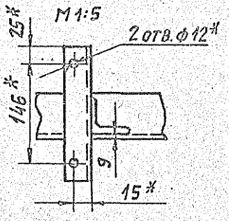

Е–Е
М1:2

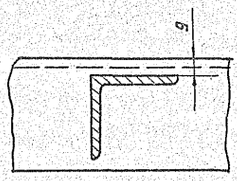

VI лист1
М1:5

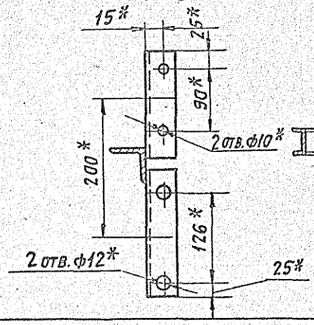

Ж–Ж лист1

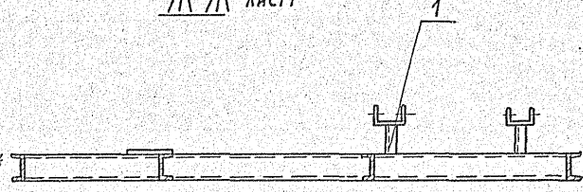

З–З лист1
М1:5

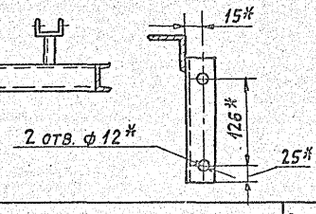

Изм.	Лист	№ докум.	Подп.	Дата	А24В121.010СБ	Лист 2

Формат А3

5.903-10 В.8-1

З–З лист1
М1:2

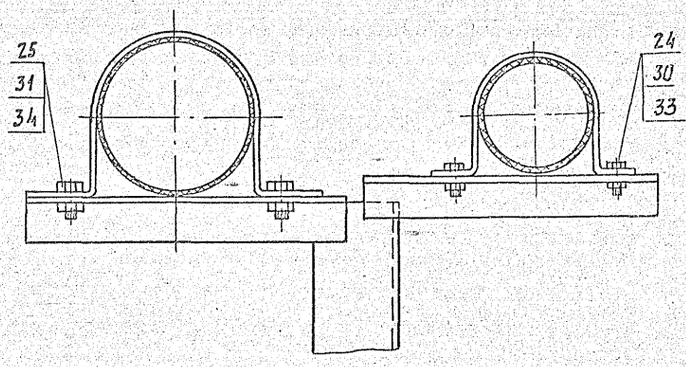

Ж–Ж лист2
М1:2

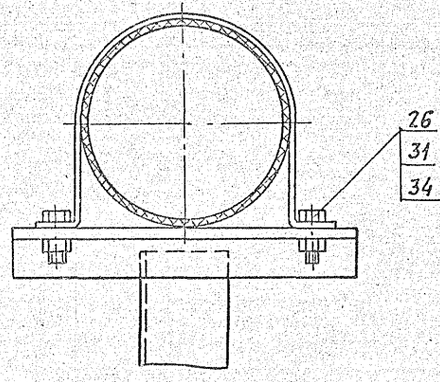

Е–Е лист1
М1:5

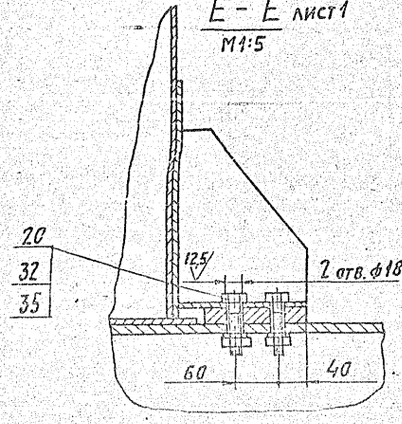

К–К повернуто лист1
М1:5

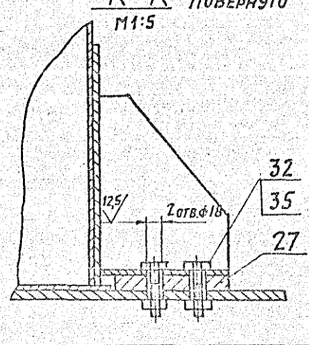

Н–Н лист1
М1:5

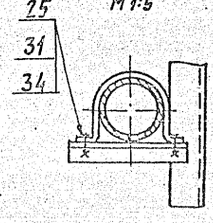

Изм.	Лист	№ докум.	Подп.	Дата	А24В121.000СБ	Лист 3

35056-19 53 Копировал: Кавык Формат А3

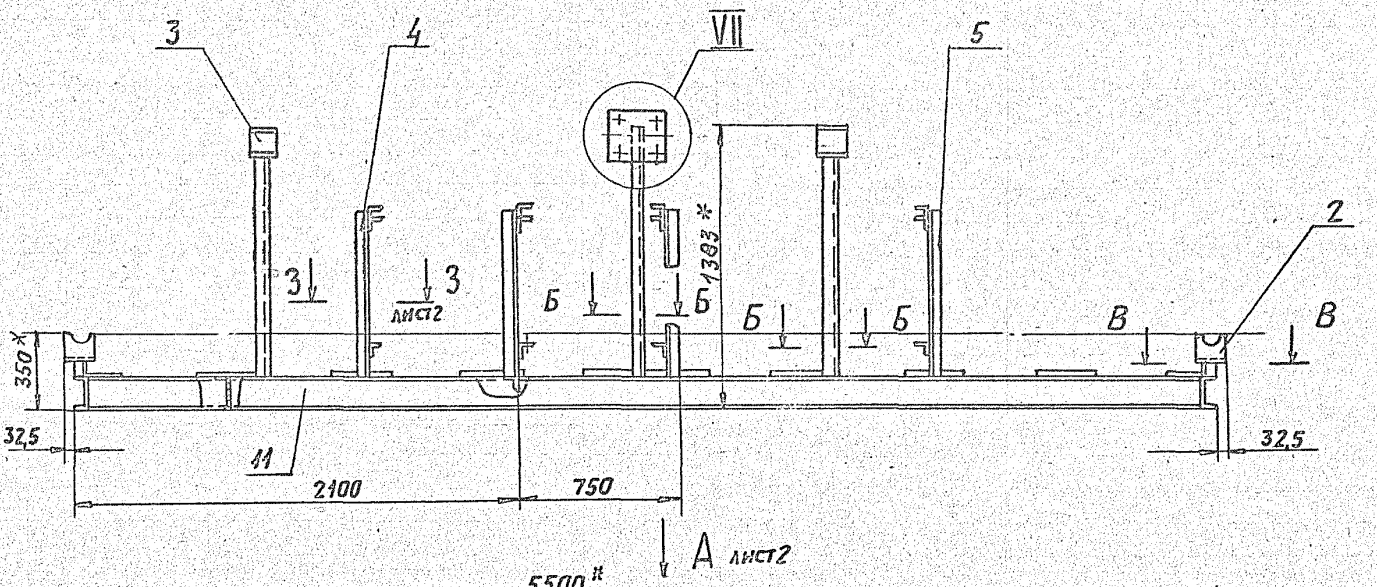

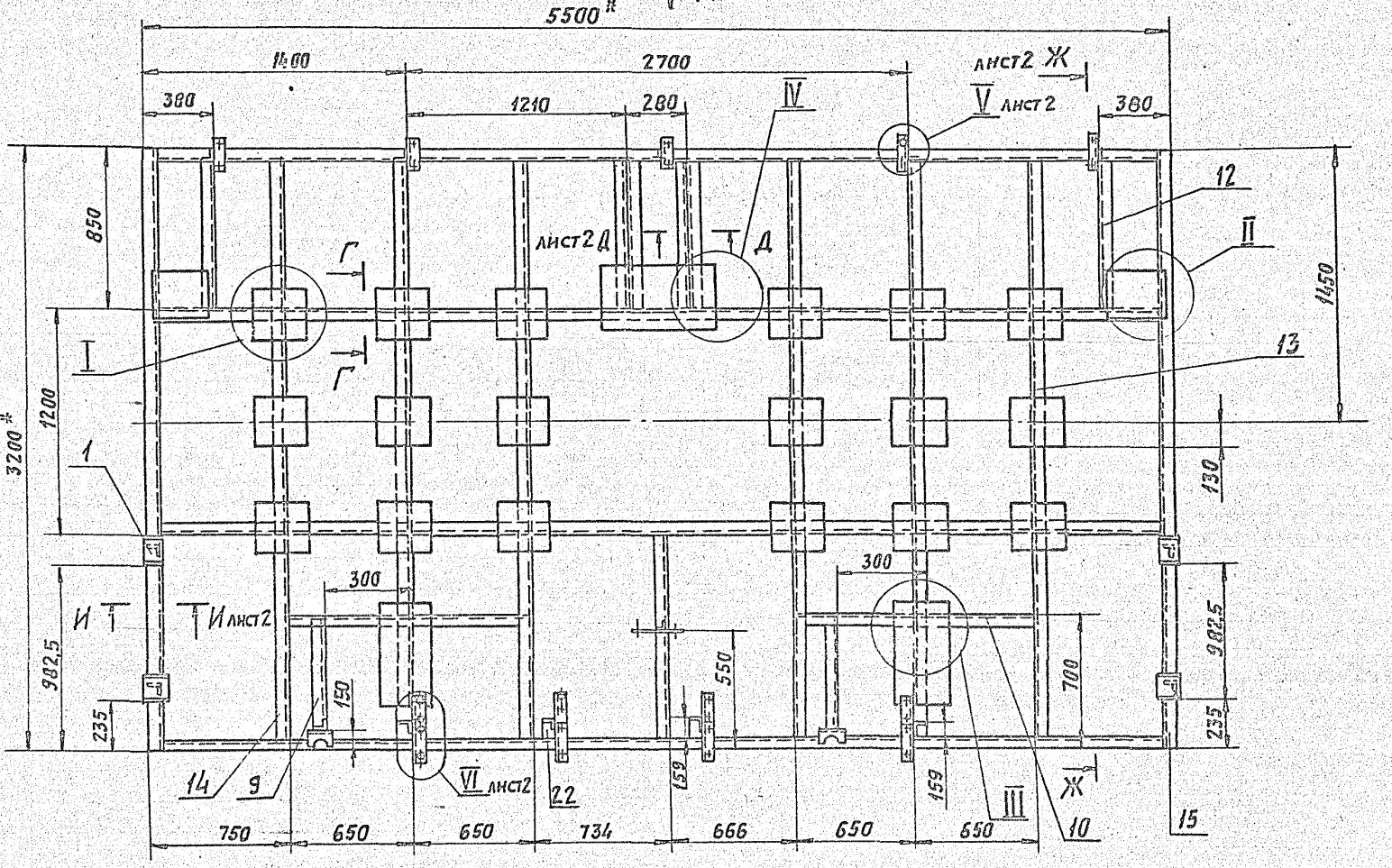

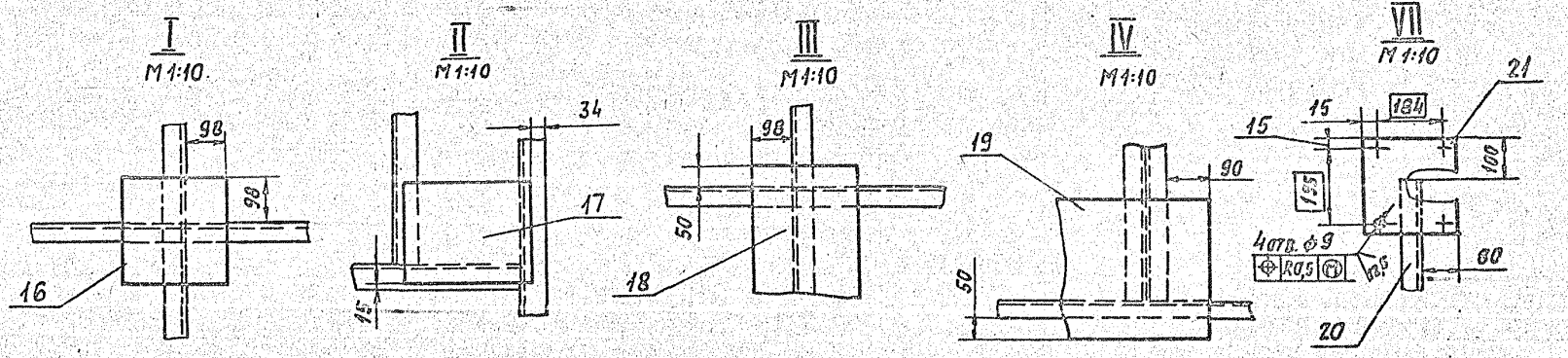

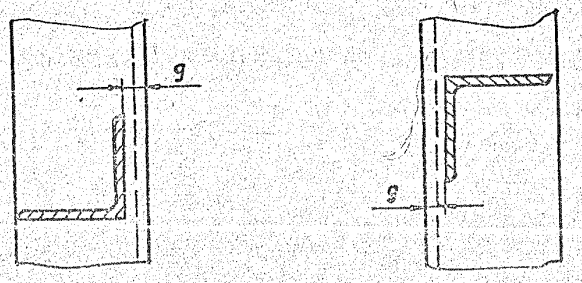

1.* Размеры для справок.
2. H14; h14; ± IT/2.
3. Конструкция рамы - сварная; сварку производить по контуру прилегания деталей; сварные швы по ГОСТ 5264-80; катеты швов - 4 мм

				А2 4В 121. 010 СБ	
Нач.Арст	№ докум.	Подп.	Дата	Рама	Лит. / Масса / Масшт.
Разраб	Рубинская				И / 900 / 1:20
Пров.	Литвак				Лист 1 / Листов 2
Рук.гр.	Литвак				
Гл.спец.	Чижский			САНТЕХНИИПРОЕКТ	
Н.контр.	Фрадкин				
ГИП	Сливак				

Инв.№ подл. | Подп. и дата | Взам.инв.№ | Инв.№ дубл. | Подп. и дата

5.903-10 В. 8-1

Формат	Зона	Поз.	Обозначение	Наименование	Кол.	Примечание
				Документация		
А4			А24В121.030 СБ	Сборочный чертеж		
				Детали		
А4		1	А24В121.021-01	Опора	1	
Б4		2	А24В121.031	Стойка		
				Уголок 50х50х5-Вгост8509-86 ВСт3-I-ГОСТ535-79		
				L=70-0,74	1	0,3 кг

Изм.	Лист	№ докум.	Подп.	Дата
Разраб.	Рубинская			
Пров.	Литвак			
Рук. гр.	Литвак			
Н. контр.	Фрадкин			
Утв.	Спивак			

А24В121.030

Опора

Лит.	Лист	Листов
И		1

САНТЕХНИИПРОЕКТ

Формат А4

Инв. № подл. | Подп. и дата | Взам. инв. № | Инв. № дубл. | Подп. и дата

Формат	Зона	Поз.	Обозначение	Наименование	Кол.	Примечание
				Документация		
А4			А24В121.040 СБ	Сборочный чертеж		
				Детали		
А4		1	А24В121.021-01	Опора	1	
Б4		2	А24В121.041	Стойка		
				Уголок 50х50х5-Вгост8509-86 ВСт3-I-ГОСТ535-79		
				L=1190-3,1	1	4,5 кг

Изм.	Лист	№ докум.	Подп.	Дата
Разраб.	Рубинская			
Пров.	Литвак			
Рук. гр.	Литвак			
Н. контр.	Фрадкин			
Утв.	Спивак			

А24В121.040

Опора

Лит.	Лист	Листов
И		1

САНТЕХНИИПРОЕКТ

Формат А4

Инв. № подл. | Подп. и дата | Взам. инв. № | Инв. № дубл. | Подп. и дата

5.903-10. В.8-1

Формат	Зона	Поз.	Обозначение	Наименование	Кол.	Примечание
				Документация		
А3			А24В121.050 СБ	Сборочный чертеж		
				Детали		
А4		1	А24В121.051	Уголок	1	
		2	-01	Уголок	2	
Б4		3	А24В121.052	Стойка		
				Уголок 50х50х5-Вгост8509-86 ВСт3-I-ГОСТ535-79		
				L=790-2,0	1	3,0 кг
			Различие исполнений по сборочному чертежу.	А24В121.050 и А24В121.050-01		

Изм.	Лист	№ докум.	Подп.	Дата
Разраб.	Рубинская			
Пров.	Литвак			
Рук. гр.	Литвак			
Н. контр.	Фрадкин			
Утв.	Спивак			

А24В121.050

Опора

Лит.	Лист	Листов
И		1

САНТЕХНИИПРОЕКТ

Формат А4

Инв. № подл. | Подп. и дата | Взам. инв. № | Инв. № дубл. | Подп. и дата

Формат	Зона	Поз.	Обозначение	Наименование	Кол.	Примечание
				Документация		
А4			А24В121.060 СБ	Сборочный чертеж		
				Детали		
А4		1	А24В121.051-02	Уголок	1	
Б4		2	А24В121.061	Стойка		
				Уголок 50х50х5-Вгост8509-86 ВСт3-I-ГОСТ535-79		
				L=130-1,0	1	0,5 кг
			Различие исполнений А24В121.060 и А24В121.060-01 по сборочному чертежу			

Изм.	Лист	№ докум.	Подп.	Дата
Разраб.	Рубинская			
Пров.	Литвак			
Рук. гр.	Литвак			
Н. контр.	Фрадкин			
Утв.	Спивак			

А24В121.060

Опора

Лит.	Лист	Листов
И		1

САНТЕХНИИПРОЕКТ

Формат А4

Инв. № подл. | Подп. и дата | Взам. инв. № | Инв. № дубл. | Подп. и дата

А24В121.020СБ

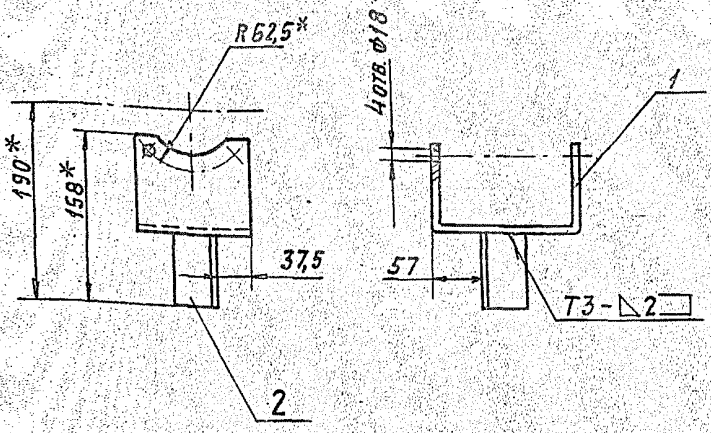

1. * Размеры для справок.
2. $\pm \frac{t_2}{2}$.
3. Сварные швы по ГОСТ 5264-80

Изм.	Лист	№ докум.	Подп.	Дата	А24В121.020СБ			
Разраб.		Рубинская			Опора	Лит.	Масса	Масштаб
Пров.		Литвак				И	0,93	1:5
Рук. гр.		Литвак				Лист	Листов 1	
Гл. спец.		Грановский				САНТЕХНИИПРОЕКТ		
Н. контр.		Фрадкин						
Утв.		Спивак						

Инв. № подл. | Подп. и дата | Взам. инв. № | Инв. № дубл. | Подп. и дата

Формат: А4

А24В121.030СБ

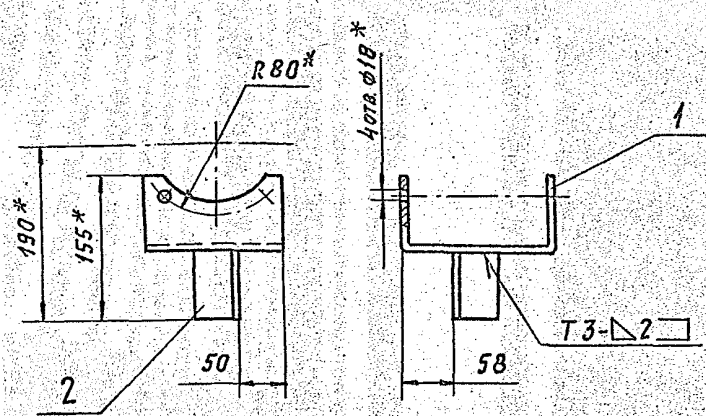

1. * Размеры для справок.
2. $\pm \frac{t_2}{2}$.
3. Сварные швы по ГОСТ 5264-80

Изм.	Лист	№ докум.	Подп.	Дата	А24В121.030СБ			
Разраб.		Рубинская			Опора	Лит.	Масса	Масшт.
Пров.		Литвак				И	1,2	1:5
Рук. гр		Литвак				Лист	Листов 1	
Гл. спец		Грановский				САНТЕХНИИПРОЕКТ		
Н. контр.		Фрадкин						
Утв.		Спивак						

Инв. № подл. | Подп. и дата | Взам. инв. № | Инв. № дубл. | Подп. и дата

Формат А4

А24В121.050СБ

5.903-10 В. 8-1

А24В121.050 – изображено
А24В121.050-01 – зеркальное отражение

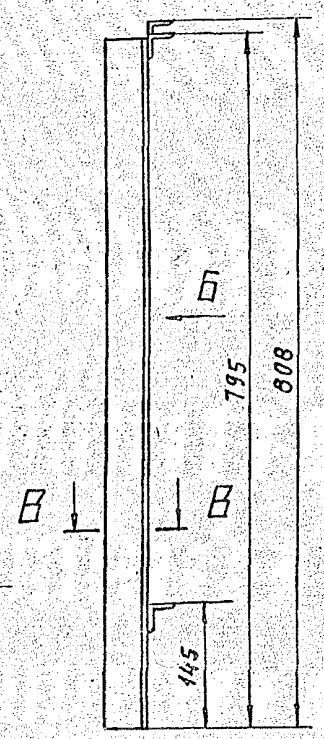

Вид А

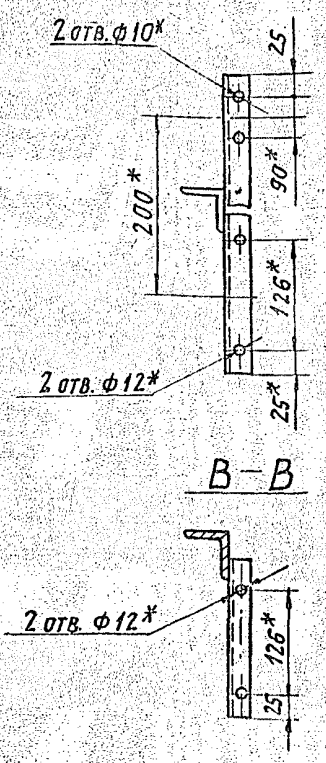

В – В

Вид Б

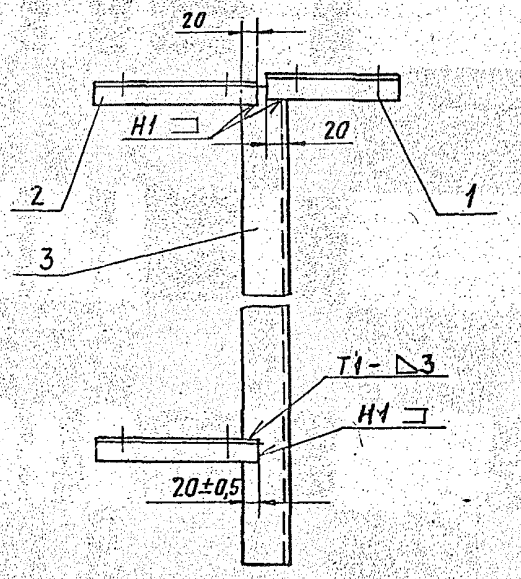

1. * Размеры для справок.
2. $\pm \frac{t_2}{2}$.
3. Сварные швы по ГОСТ 5264-80.

Изм.	Лист	№ докум.	Подп.	Дата	А24В121.050СБ			
Разраб.		Рубинская			Опора	Лит.	Масса	Масшт.
Пров.		Литвак				И	3,6	1:5
Рук. гр		Литвак				Лист	Листов 1	
Гл. спец		Грановский				САНТЕХНИИПРОЕКТ		
Н. контр.		Фрадкин						
Утв.		Спивак						

Инв. № подл. | Подп. и дата | Инв. № дубл. | Взам. инв. № | Подп. и дата

А24В121.021

50 (V)

Вид А

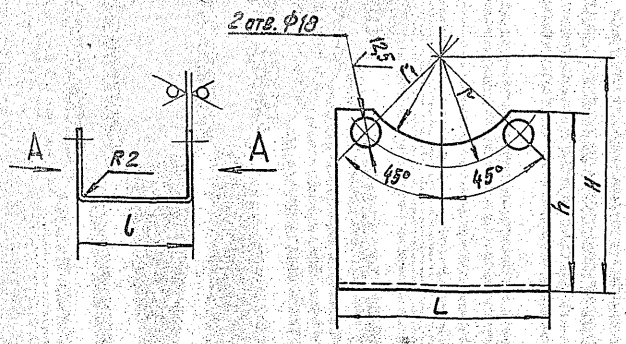

Обозначение	Размеры, мм						Масса, кг
	H	h	L	l	r	r_1	
А24В121.021	136	104	125	140	62,5	50	0,8
-01	120	85	150	166	80	65	0,9

Неуказанные предельные отклонения размеров H14; h14; $\pm\frac{t_2}{2}$.

Изм.	Лист	№ докум.	Подп.	Дата
Разраб.		Рубинская		
Провер.		Литвак		
Рук. гр.		Литвак		
Н. контр.		Фрадкин		
Утв.		Спивак		

А24В121.021

Опора

Лит.	Масса	Масшт.
И	См. табл.	—
Лист	Листов 1	

Лист 62 ГОСТ 19903-74
Лист 4-IV-8Ст.3 ГОСТ 16523-70

САНТЕХНИИПРОЕКТ

Формат А4

Инв. № подл. | Подп. и дата | Взам. инв. № | Инв. № дубл. | Подп. и дата

А24В121.040СБ

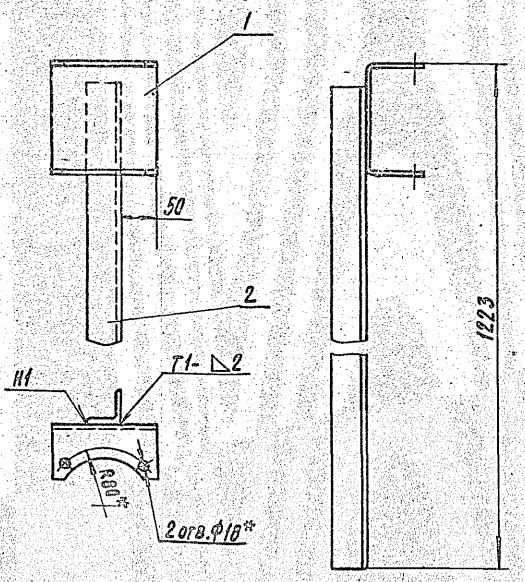

1.* Размеры для справок.
2. $\pm\frac{t_2}{2}$.
3. Сварные швы по ГОСТ 5264-80.

Изм.	Лист	№ докум.	Подп.	Дата
Разраб.		Рубинская		
Провер.		Литвак		
Рук. гр.		Литвак		
Гл. спец.		Грановский		
Н. контр.		Фрадкин		
Утв.		Спивак		

А24В121.040СБ

Опора

Лит.	Масса	Масшт.
И	54	1:5
Лист	Листов 1	

САНТЕХНИИПРОЕКТ

Формат А4

Инв. № подл. | Подп. и дата | Взам. инв. № | Инв. № дубл. | Подп. и дата

А24В121.060СБ

А24В121.060 – изображено
А24В121.060-01 – зеркальное отражение

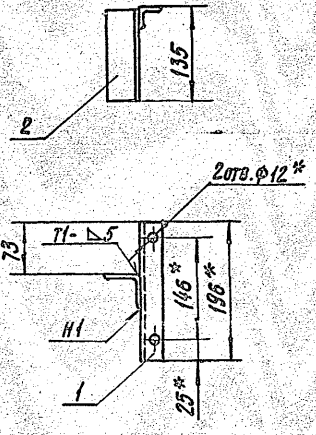

1* Размеры для справок.
2. $\pm\frac{t_2}{2}$.
3. Сварные швы по ГОСТ 5264-80.

Изм.	Лист	№ докум.	Подп.	Дата
Разраб.		Рубинская		
Провер.		Литвак		
Рук. гр.		Литвак		
Гл. спец.		Грановский		
Н. контр.		Фрадкин		
Утв.		Спивак		

А24В121.060СБ

Опора

Лит.	Масса	Масшт.
И	0,72	1:5
Лист	Листов 1	

САНТЕХНИИПРОЕКТ

Формат А4

5.903-10 в.8-1

Инв. № подл. | Подп. и дата | Взам. инв. № | Инв. № дубл. | Подп. и дата

А24В121.051

(V)

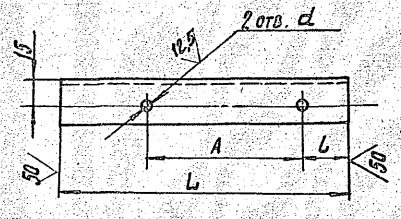

Обозначение	Размеры, мм				Масса, кг
	A	L	l	d	
А24В121.051	90	165	25	10	0,19
-01	126	183	95	12	0,2
-02	146	196	25		0,22

Неуказанные предельные отклонения размеров H14; h14; $\pm\frac{t_2}{2}$.

Изм.	Лист	№ докум.	Подп.	Дата
Разраб.		Рубинская		
Провер.		Литвак		
Рук. гр.		Литвак		
Н. контр.		Фрадкин		
Утв.		Спивак		

А24В121.051

Уголок

Лит.	Масса	Масшт.
И	См. табл.	—
Лист	Листов 1	

Уголок 25×25×3-В ГОСТ 8509-86
Уголок 8Ст.3-Т-ГОСТ 535-79

САНТЕХНИИПРОЕКТ

Формат А4

Инв. № подл. | Подп. и дата | Взам. инв. № | Инв. № дубл. | Подп. и дата

Формат	Зона	Поз.	Обозначение	Наименование	Кол.	Примечание
				Документация		
А3			А24В121.070.СБ	Сборочный чертеж		
				Переменные данные для исполнений:		
				А24В121.070		
				Детали		
А4		1	А24В121.071	Фланец	2	
Б4		2	А24В121.072	Патрубок L=824-2,3		
				Труба ПНД 90с		
				техническая ГОСТ18599-83	1	1,95 кг
Б4		3	А24В121.073	Патрубок L=181-1,0		
				Труба ПНД 90с		
				техническая ГОСТ18599-83	1	0,4 кг
Б4		4	А24В121.074	Патрубок L=1692-3,7		
				Труба ПНД 90с		
				техническая ГОСТ18599-83	1	3,9 кг
				Стандартные изделия		
		5		Втулка под фланец		
				ПНП 90с ОСТ6-05-367-74	2	
		6		Угольник ПНП 90с		
				ОСТ6-05-367-74	2	

Подп. и дата | Инв. № подл. | Взам. инв. № | Инв. № дубл. | Подп. и дата

Изм.	Лист	№ докум.	Подп.	Дата
Разраб.		Рубинская		
Пров.		Литвак		
Рук. гр.		Литвак		
Н. контр.		Фрейкин		
Утв.		Спивак		

А24В121.070

Трубопровод

Лит.	Масса	Масштаб
И		

Лист	Листов
1	2

Сантехниипроект

Формат А4

Формат	Зона	Поз.	Обозначение	Наименование	Кол.	Примечание
		1		Фланец 1-80-16		
				ГОСТ12820-80 (Заготовка		
				для А24В121.071)		
				А24В121.080-01		
				Детали		
А4		1	А24В121.071-01	Фланец	2	
Б4		2	А24В121.075	Патрубок L=652-2,0		
				Труба ПНД 63с		
				техническая ГОСТ18599-83	1	0,75 кг
Б4		3	А24В121.076	Патрубок L=193-1,15		
				Труба ПНД 63с		
				техническая ГОСТ18599-83	1	0,22 кг
Б4		4	А24В121.077	Патрубок L=1719-3,7		
				Труба ПНД 63с		
				техническая ГОСТ18599-83	1	1,6 кг
				Стандартные изделия		
		5		Втулка под фланец		
				ПНП 63-ОСТ6-05-367-74	2	
		6		Угольник ПНП 63с		
				ОСТ6-05-367-74	2	
		—		Фланец 1-50-10		
				ГОСТ12820-80		
				(Заготовка для		
				А24В121.071-01)		

Подп. и дата | Инв. № подл. | Взам. инв. № | Инв. № дубл. | Подп. и дата

Изм.	Лист	№ докум.	Подп.	Дата

А24В121.070

Лист 2

Формат А4

Формат	Зона	Поз.	Обозначение	Наименование	Кол.	Примечание
				Документация		
А3			А24В121.080СБ	Сборочный чертеж		
				Детали		
А4		1	А24В121.081	Накладка	4	
Б4		2	А24В121.082	Перемычка		
				Швеллер 8-ГОСТ8240-72		
				ВСт3-1-ГОСТ535-79		
				L=770±2,0	1	5,4 кг
А4		3	А24В121.083	Швеллер	2	

5.903-10 В.8-1

Подп. и дата | Инв. № дубл. | Взам. инв. № | Инв. № подл. | Подп. и дата

Изм.	Лист	№ докум.	Подп.	Дата
Разраб.		Рубинская		
Пров.		Литвак		
Рук. гр.		Литвак		
Н. контр.		Фрейкин		
Утв.		Спивак		

А24В121.080

Раскопка

Лит.	Масса	Масштаб
И		

Лист	Листов
	1

Сантехниипроект

Формат А4

Формат	Зона	Поз.	Обозначение	Наименование	Кол.	Примечание
				Документация		
А3			А24В121.090СБ	Сборочный чертеж		
				Детали		
А4		1	А24В121.071	Фланец	2	
Б4		2	А24В121.091	Патрубок L=1252-3,1		
				Труба ПНД 90с		
				техническая ГОСТ18599-83	1	3,4 кг
Б4		3	А24В121.092	Патрубок L=2604-5,4		
				Труба ПНД 90с		
				техническая ГОСТ18599-83	1	6,1 кг
Б4		4	А24В121.093	Патрубок L=1752-3,1		
				Труба ПНД 90с		
				техническая ГОСТ18599-83	1	3,2 кг
Б4		5	А24В121.094	Патрубок L=142-1,0		
				Труба ПНД 90с		
				техническая ГОСТ18599-83	2	0,35 кг
				Стандартные изделия		
		6		Втулка под фланец ПКД76		
				ОСТ6-05-367-74	2	
		7		Тройник ПНП 90с		
				ОСТ6-05-367-74	2	
		—		Фланец 1-80-10 ГОСТ12820-80		
				(Заготовка для		
				А24В121.071)		

Подп. и дата | Инв. № подл. | Взам. инв. № | Инв. № дубл. | Подп. и дата

Изм.	Лист	№ докум.	Подп.	Дата
Разраб.		Рубинская		
Пров.		Литвак		
Рук. гр.		Литвак		
Н. контр.		Фрейкин		
Утв.		Спивак		

А24В121.090

Трубопровод

Лит.	Масса	Масштаб
И		

Лист	Листов
	1

Сантехниипроект

Формат А4

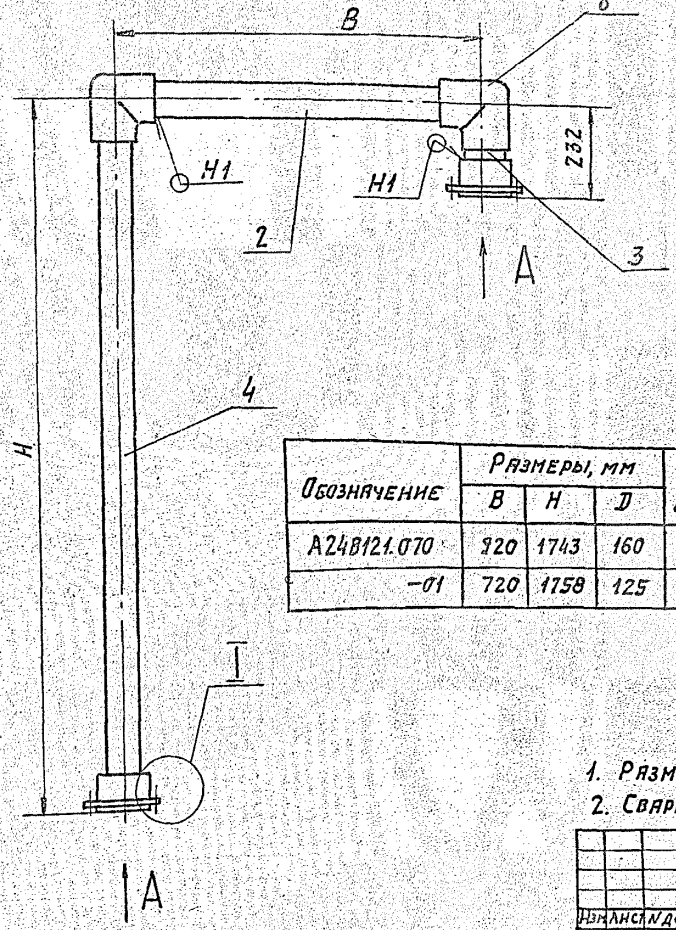

Вид А
М1:4

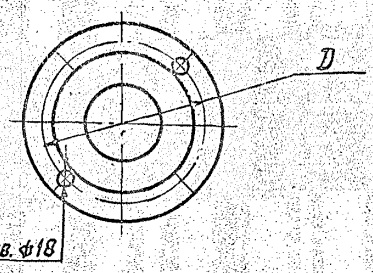

I
М1:4

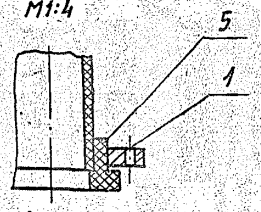

Обозначение	Размеры, мм			n, шт.	Масса кг
	В	Н	D		
А24В121.070	920	1743	160	8	13,0
-01	720	1758	125	4	7,75

1. Размеры для справок.
2. Сварные швы по ГОСТ 16310-80

Изм.	Лист	№ докум.	Подп.	Дата
Разраб.		Рубинская		
Пров.		Литвак		
Рук. гр.		Литвак		
Гл. спец.		Грановский		
Н. контр.		Фрядкин		
Утв.		Спивак		

А24В121.070СБ

Трубопровод

Лит.	Масса	Масштаб
И	см. табл.	-
Лист	Листов 1	

САНТЕХНИИПРОЕКТ

Формат А3

Инв. № подл. | Подп. и дата | Взам. инв. № | Инв. № дубл. | Подп. и дата

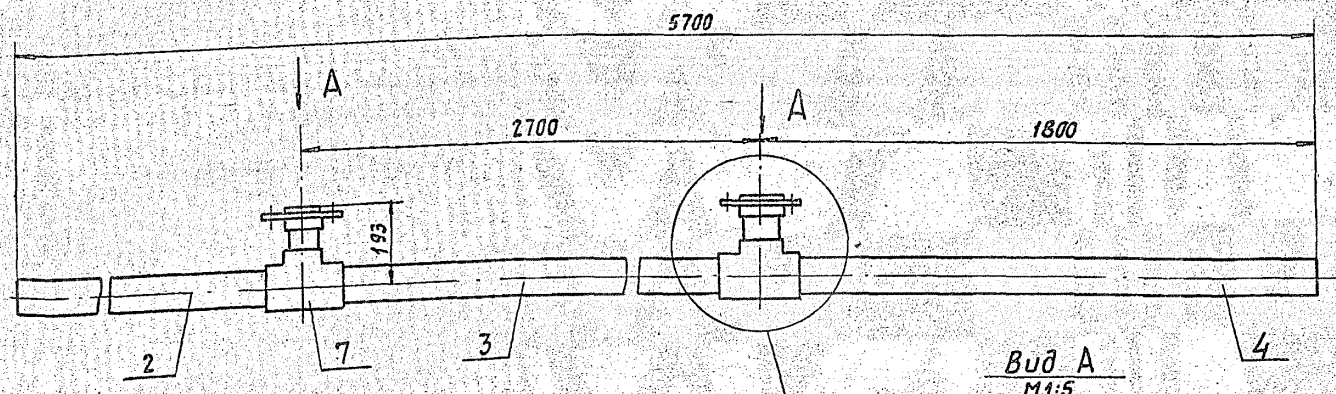

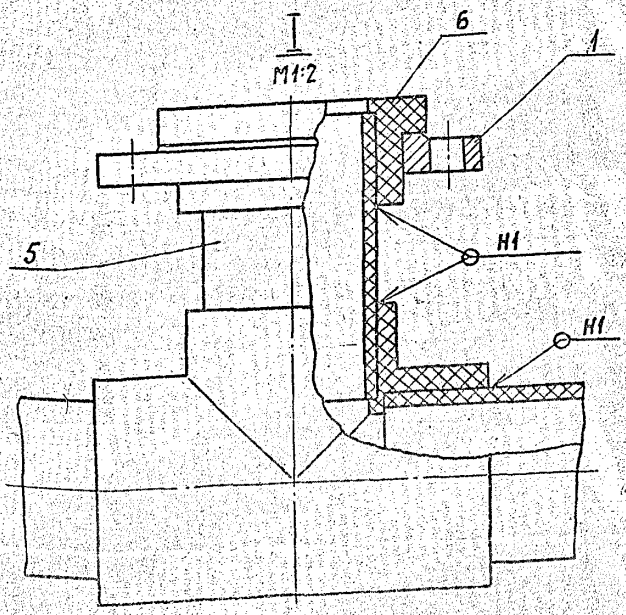

Вид А
М1:5

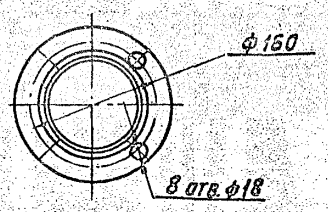

1. Размеры для справок.
2. Сварные швы по ГОСТ 16310-80

Изм.	Лист	№ докум.	Подп.	Дата
Разраб.		Рубинская		
Пров.		Литвак		
Рук. гр.		Литвак		
Гл. спец.		Грановский		
Н. контр.		Фрядкин		
Утв.		Спивак		

А24В121.090СБ

Трубопровод

Лит.	Масса	Масштаб
Н	22,3	1:10
Лист	Листов 1	

САНТЕХНИИПРОЕКТ

5.903-10 В. 8-1

Инв. № подл. | Подп. и дата | Взам. инв. № | Инв. № дубл. | Подп. и дата

А24В.121.080СБ

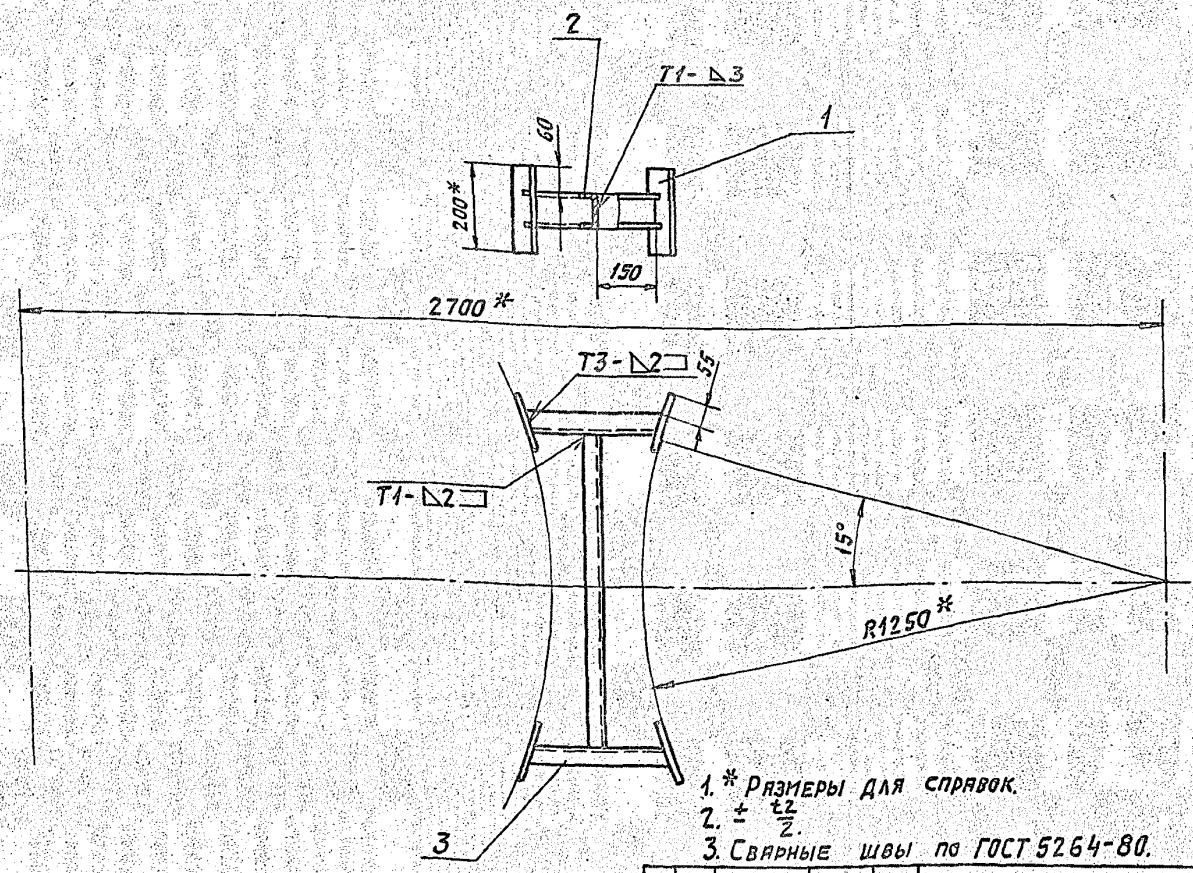

1. * Размеры для справок.
2. $\pm \frac{t_2}{2}$.
3. Сварные швы по ГОСТ 5264-80.

Изм.	Лист	№ докум.	Подп.	Дата
Разраб.		Рувинская		
Пров.		Литвак		
Рук. гр.		Литвак		
Гл. спец.		Грановский		
Н. контр.		Фрадкин		
Утв.		Сливак		

А24В.121.080.СБ

Распорка

Лит.	Масса	Масшт.
И	8,0	1:10
Лист	Листов 1	

САНТЕХНИИПРОЕКТ

Формат А3

Инв. № подл. | Подп. и дата | Взам. инв. № | Инв. № дубл. | Подп. и дата

А24В121.081

5.903-10. В. 8-1

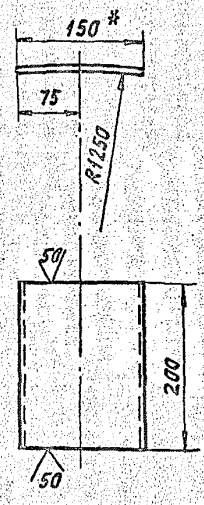

1. * Размер для справок.
2. $H14; h14; \pm \frac{t_2}{2}$.

Изм.	Лист	№ докум.	Подп.	Дата
Разраб.		Рувинская		
Пров.		Литвак		
Рук. гр.		Литвак		
Н. контр.		Фрадкин		
Утв.		Сливак		

А24В121.081

Накладка

Лит.	Масса	Масшт.
И	0,12	1:5
Лист	Листов 1	

Лист 4-IV-ВСт3ГОСТ16523-70 — Б2ДГОСТ19903-74

САНТЕХНИИПРОЕКТ

Формат А4

А24В121.083

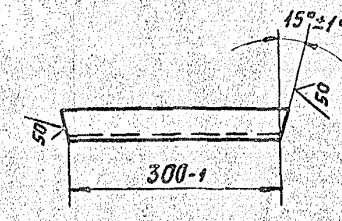

Изм.	Лист	№ докум.	Подп.	Дата
Разраб.		Рувинская		
Пров.		Литвак		
Рук. гр.		Литвак		
Н. контр.		Фрадкин		
Утв.		Сливак		

А24В121.083

Швеллер

Лит.	Масса	Масшт.
И	2,1	1:5
Лист	Листов 1	

Швеллер 8-ГОСТ8240-72 / В.Ст3-1-ГОСТ535-79

САНТЕХНИИПРОЕКТ

Формат А4

Формат	Зона	Поз.	Обозначение	Наименование	Кол.	Примечание
				Документация		
А3			А24В121.100СБ	Сборочный чертеж		
				Детали		
А4		1	А24В121.071	Фланец	2	
Б4		2	А24В121.101	Патрубок L=31-1,0		
				Труба ПНД 90с		
				техническая ГОСТ 18599-83	2	0,3 кг
Б4		3	А24В121.102	Патрубок L=5344-3,8		
				Труба ПНД 90с		
				техническая ГОСТ 18599-83	1	12,5 кг
Б4		4	А24В121.103	Патрубок L=149-0,74		
				Труба ПНД 90с		
				техническая ГОСТ 18599-83	2	0,35кг
				Стандартные изделия		
		5		Втулка под фланец		
				ПНП 90с ОСТ6-05-367-74	2	
		6		Тройник ПНП 90с		
				ОСТ6-05-367-74	2	
		—		Фланец 1-80-10		
				ГОСТ 12820-80		
				(Заготовка для		
				А24В121.071)		

Взам.инв.№ | Инв.№подл. | Подп. и дата | Инв.№подл. | Подп. и дата

Изм.	Лист	№ докум.	Подп.	Дата
Разраб.		Рувинская		
Пров.		Литвак		
Рук.гр.		Литвак		
Н.контр.		Фрадкин		
Утв.		Сливак		

А24В121.100

Трубопровод

Лит.	Лист	Листов
И		1

САНТЕХНИИПРОЕКТ

Формат А4

Формат	Зона	Поз.	Обозначение	Наименование	Кол.	Примечание
				Документация		
А3			А24В121.110СБ	Сборочный чертеж		
				Детали		
А4		1	А24В121.111	Накладка	1	
А4		2	А24В121.112	Ребро	2	
Б4		3	А24В121.113	Лист		
				Лист Б4,0 ГОСТ 19903-74		
				ВСт3 ГОСТ 14637-79		
				135-1,0×185-1,0	1	0,85кг

Взам.инв.№ | Инв.№подл. | Подп. и дата | Инв.№подл. | Подп. и дата

Изм.	Лист	№ докум.	Подп.	Дата
Разраб.		Рувинская		
Пров.		Литвак		
Рук.гр.		Литвак		
Н.контр.		Фрадкин		
Утв.		Сливак		

А24В121.110

Опора

Лит.	Лист	Листов
И		1

САНТЕХНИИПРОЕКТ

Формат А4

5.903-10 В. 8-1

Формат	Зона	Поз.	Обозначение	Наименование	Кол.	Примечание
				Документация		
			А24В121.120СБ	Сборочный чертеж		
				Детали		
А4		1	А24В121.071-01	Фланец	2	
Б4		2	А24В121.121	Патрубок L=1644-3,7		
				Труба ПНД63с техничес-		
				кая ГОСТ 18599-83	1	2,1 кг
Б4		3	А24В121.122	Патрубок L=2632-5,4		
				Труба ПНД63с техничес-		
				кая ГОСТ 18599-83	1	2,9 кг
Б4		4	А24В121.123	Патрубок L=1244-2,6		
				Труба ПНД63с техни-		
				ческая ГОСТ 18599-83	1	1,3 кг
Б4		5	А24В121.124	Патрубок L=169-1,0		
				Труба ПНД63с техничес-		
				кая ГОСТ 18599-83	2	0,2кг
				Стандартные изделия		
		6		Втулка под фланец		
				ПНП63с ОСТ6-05-367-74	2	
		7		Тройник ПНП-63с		
				ОСТ6-05-367-74	2	
		—		Фланец 1-50-10 ГОСТ 12820-80		
				Заготовка для А24В121.071-01)		

Взам.инв.№ | Инв.№подл. | Подп. и дата | Инв.№подл. | Подп. и дата

Изм.	Лист	№ докум.	Подп.	Дата
Разраб.		Рувинская		
Пров.		Литвак		
Рук.гр.		Литвак		
Н.контр.		Фрадкин		
Утв.		Сливак		

А24В121.120

Трубопровод

Лит.	Лист	Листов
И		1

САНТЕХНИИПРОЕКТ

Копировал Формат А4

Формат	Зона	Поз.	Обозначение	Наименование	Кол.	Примечание
				Документация		
А4			А24В121.140СБ	Сборочный чертеж		
				Детали		
А4		1	А24В121.071-01	Фланец	2	
Б4		2	А24В121.141	Патрубок		
				Труба ПНД63с		
				техническая		
				ГОСТ 18599-83		
				L=1829-3,7	1	2,0 кг
				Стандартные изделия		
		3		Втулка под фланец		
				ПНП 63с ОСТ6-03-367-74	2	
		—		Фланец 1-50-10		
				ГОСТ 12820-80		
				(Заготовка для		
				А24В121.071-01)		

Взам.инв.№ | Инв.№подл. | Подп. и дата | Инв.№подл. | Подп. и дата

Изм.	Лист	№ докум.	Подп.	Дата
Разраб.		Рувинская		
Пров.		Литвак		
Рук.гр.		Литвак		
Н.контр.		Фрадкин		
Утв.		Сливак		

А24В121.140

Трубопровод

Лит.	Лист	Листов
И		1

САНТЕХНИИПРОЕКТ

Копировал Формат А4

А24В.121.100СБ

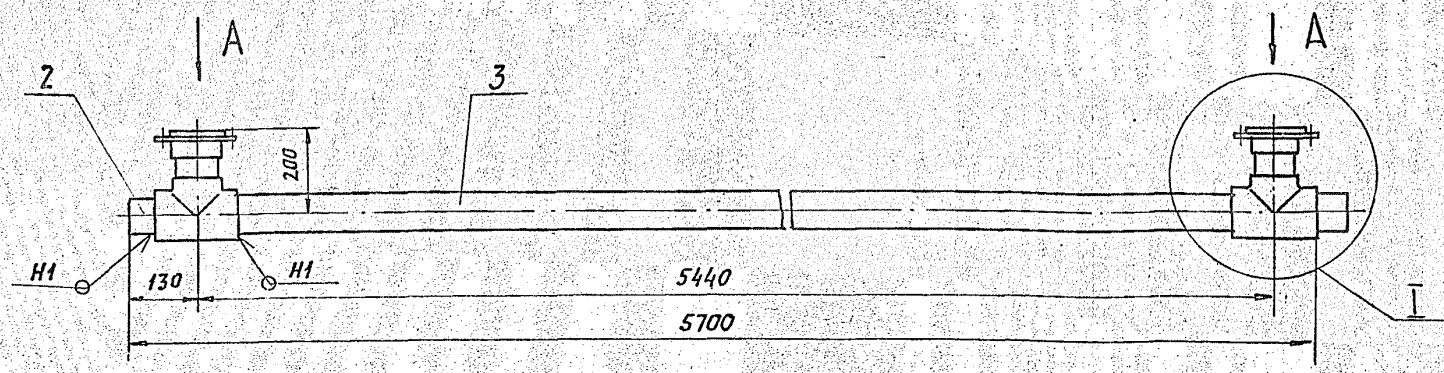

I
М1:4

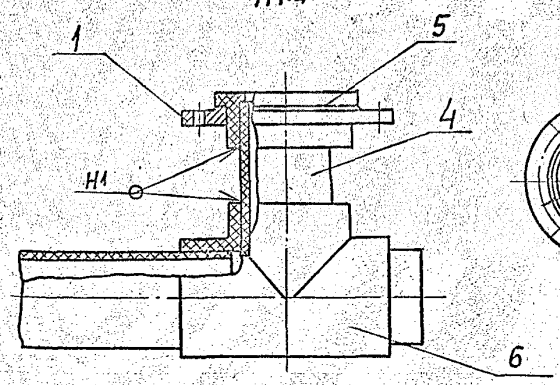

Вид А
М1:5

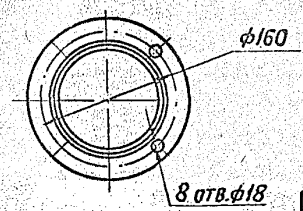

1. Размеры для справок.
2. Сварные швы по ГОСТ 16310-80

				А24В121.100СБ	
Изм.	Лист	№ докум.	Подп.	Дата	
Разраб.		Рубинская		Трубопровод	Лит. И; Масса 22,0; Масштаб 1:10
Пров.		Литвак			Лист; Листов 1
Рук. гр.		Литвак			
Гл. спец.		Грановский			Сантехниипроект
Н. контр.		Фридкин			
Утв.		Спивак			

Формат А3

Инв. № подл. | Подп. и дата | Взам. инв. № | Инв. № дубл. | Подп. и дата

А24В121.120СБ

5.903-10 в. 8-1

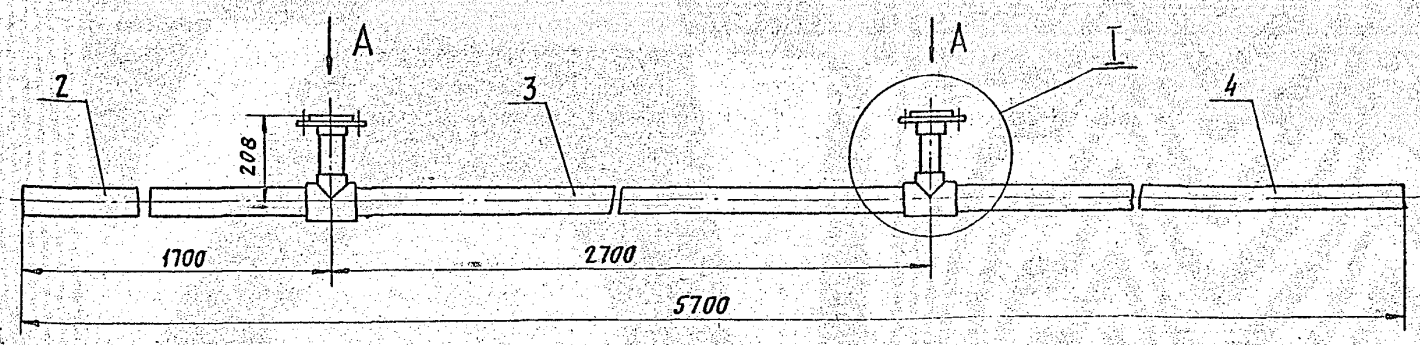

I
М1:4

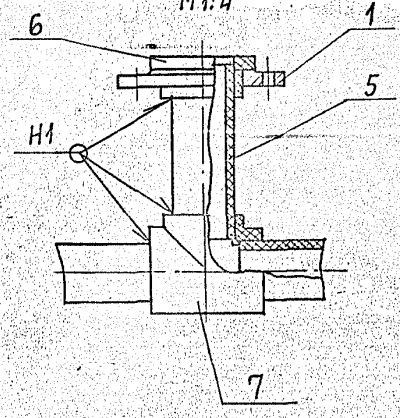

Вид А
М1:4

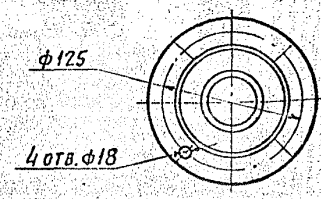

1. Размеры для справок.
2. Сварные швы по ГОСТ 16310-80

				А24В121.120СБ	
Изм.	Лист	№ докум.	Подп.	Дата	
Разраб.		Рубинская		Трубопровод	Лит. И; Масса 11,2; Масштаб 1:10
Пров.		Литвак			Лист; Листов 1
Рук. гр.		Литвак			
Гл. спец.		Грановский			Сантехниипроект
Н. контр.		Фридкин			
Утв.		Спивак			

Инв. № подл. | Подп. и дата | Взам. инв. № | Инв. № дубл. | Подп. и дата

Формат А3

А24В121.110СБ

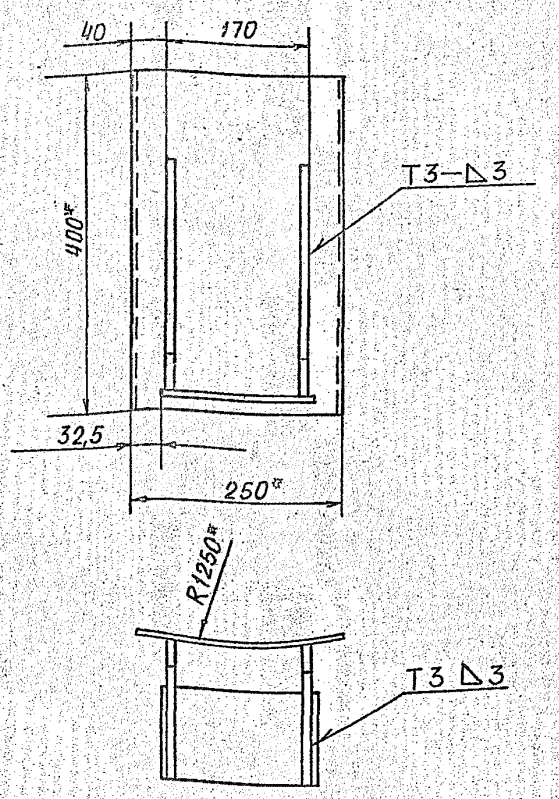

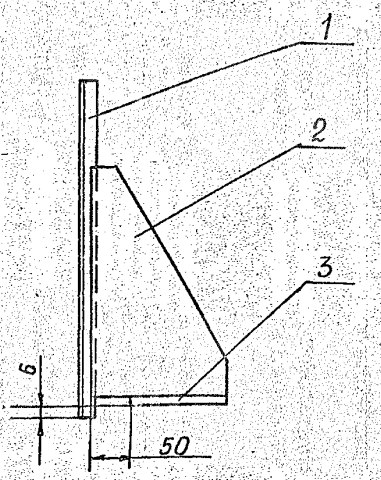

1* Размеры для справок

2. H14; h14; $\pm \frac{t2}{2}$

3. Сварные швы по ГОСТ 5264-80

Изм.	Лист	№ докум.	Подп.	Дата	А24В121.110СБ			
Разраб.		Рувинская			Опора	Лит.	Масса	Масштаб
Пров.		Литвак				И	3,4	1:5
Рук. гр.		Литвак				Лист	Листов 2	
Гл. спец.		Грановский				САНТЕХПРОЕКТ		
Н. контр.		Фрадкин						
Утв.		Спивак						

Формат А3

А24В121.112

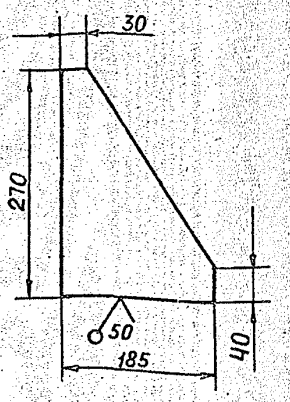

Неуказанные предельные отклонения размеров H14; h14; $\pm \frac{t2}{2}$

Изм.	Лист	№ докум.	Подп.	Дата	А24В121.112			
Разраб.		Рувинская			Ребро	Лит.	Масса	Масштаб
Пров.		Литвак				И	0,08	1:5
Рук. гр.		Литвак				Лист	Листов 1	
Н. контр.		Фрадкин				САНТЕХПРОЕКТ		
Утв.		Спивак						

Лист Б3.0 ГОСТ 19903-74 / 4-IV-ВСт.3 ГОСТ 16523-70

Формат А4

А24В121.111

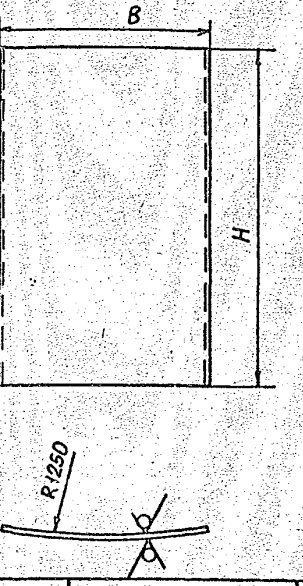

Обозначение	Размеры, мм		Масса, кг
	B	H	
А24В121.111	250	400	2,4
-01	100	220	0,53

Неуказанные предельные отклонения размеров H14; h14; $\pm \frac{t2}{2}$

Изм.	Лист	№ докум.	Подп.	Дата	А24В121.111			
Разраб.		Рувинская			Накладка	Лит.	Масса	Масштаб
Пров.		Литвак				И	См. табл.	-
Рук. гр.		Литвак				Лист	Листов 1	
Н. контр.		Фрадкин				САНТЕХПРОЕКТ		
Утв.		Спивак						

Лист Б3.0 ГОСТ 19903-74 / 4-IV-ВСт.3 ГОСТ 16523-70

Формат А4

Инв. № подл. | Подп. и дата | Взам. инв. № | Инв. № дубл. | Подп. и дата

5.903-10 В.8-1

Формат	Зона	Поз.	Обозначение	Наименование	Кол.	Примечание
				Документация		
А3			А24В121.130СБ	Сборочный чертеж		
				Детали		
А4		1	А24В121.071-01	Фланец	2	
		2	-02	Фланец	2	
Б4		3	А24В121.131	Патрубок L=2431-4,4		
				Труба ПНД 110с техническая ГОСТ 18599-83	1	8,0 кг
Б4		4	А24В121.132	Патрубок L=2582-5,4		
				Труба ПНД 110с техническая ГОСТ 18599-83	1	9,1 кг
Б4		5	А24В121.133	Патрубок L=187-1,15		
				Труба ПНД 110с техническая ГОСТ 18599-83	2	0,9 кг
Б4		6	А24В121.134	Патрубок L=439-1,15		
				Труба ПНД 110с техническая ГОСТ 18599-83	1	0,23 кг
Б4		7	А24В121.135	Патрубок L=170-1,15		
				Труба ПНД 63с техническая ГОСТ 18599-83	2	0,23 кг
				Стандартные изделия		
		8		Втулка под фланец ПНП 63с ОСТ6-05-367-74	2	

Инв.№ подл. | Подп. и дата | Взам. инв.№ | Инв.№ дубл. | Подп. и дата

Изм.	Лист	№ докум.	Подп.	Дата
Разраб.	Рубинская			
Пров.	Литвак			
Рук. гр.	Литвак			
Н. контр.	Фрейкин			
ГИП	Спивак			

А24В 121.130

Трубопровод

Лит.	Лист	Листов
	1	2

САНТЕХНИИПРОЕКТ

Формат А4

Формат	Зона	Поз.	Обозначение	Наименование	Кол.	Примечание
		9		Втулка под фланец ПНП 110с ОСТ6-05-367-74	2	
		10		Тройник ПНП 110с ОСТ6-05-367-74	2	
		-		Фланец 1-50-10 ГОСТ 12820-80 (Заготовка для А24В121.071-01)		
		-		Фланец 1-100-10 (Заготовка для А24В121.071-02)		

Инв.№ подл. | Подп. и дата | Взам. инв.№ | Инв.№ дубл. | Подп. и дата

Изм.	Лист	№ докум.	Подп.	Дата

А24В121.130

Лист 2

Формат А4

5.903-10. 8.87-1

Формат	Зона	Поз.	Обозначение	Наименование	Кол.	Примечание
				Документация		
А3			А24В121.150СБ	Сборочный чертеж		
				Детали		
А4		1	А24В121.071	Фланец	2	
		2	-01	Фланец	1	
Б4		3	А24В121.151	Патрубок L=150-1,0		
				Труба ПНД 90с техническая ГОСТ 18599-83	1	0,35 кг
А4		4	А24В121.152	Отвод	1	
Б4		5	А24В121.153	Патрубок L=131-1,0		
				Труба ПНД 90с техническая ГОСТ 18599-83	1	0,42 кг
Б4		6	А24В121.154	Патрубок L=60-0,74		
				Труба ПНД 63с техническая ГОСТ 18599-83	1	0,1 кг
				Стандартные изделия		
		7		Втулка под фланец ПНП 63с ОСТ6-05-367-74	1	
		8		Втулка под фланец ПНП 90с ОСТ6-05-367-74	2	

Инв.№ подл. | Подп. и дата | Взам. инв.№ | Инв.№ дубл. | Подп. и дата

Изм.	Лист	№ докум.	Подп.	Дата
Разраб.	Рубинская			
Пров.	Литвак			
Рук. гр.	Литвак			
Н. контр.	Фрейкин			
ГИП	Спивак			

А24В 121.150

Трубопровод

Лит.	Лист	Листов
	1	2

САНТЕХНИИПРОЕКТ

Формат А4

Формат	Зона	Поз.	Обозначение	Наименование	Кол.	Примечание
		9		Тройник ПНП 90с ОСТ6-05-367-74	1	
		10		Переход 90х63с ОСТ6-05-367-74	1	
		-		Фланец 1-80-10 ГОСТ 12820-80 (Заготовка для А24В121.071)		
		-		Фланец 1-50-10 ГОСТ 12820-80 (Заготовка для А24В121.071-01)		

Инв.№ подл. | Подп. и дата | Взам. инв.№ | Инв.№ дубл. | Подп. и дата

Изм.	Лист	№ докум.	Подп.	Дата

А24В121.150

Лист 2

Формат А4

А24В121.130СБ

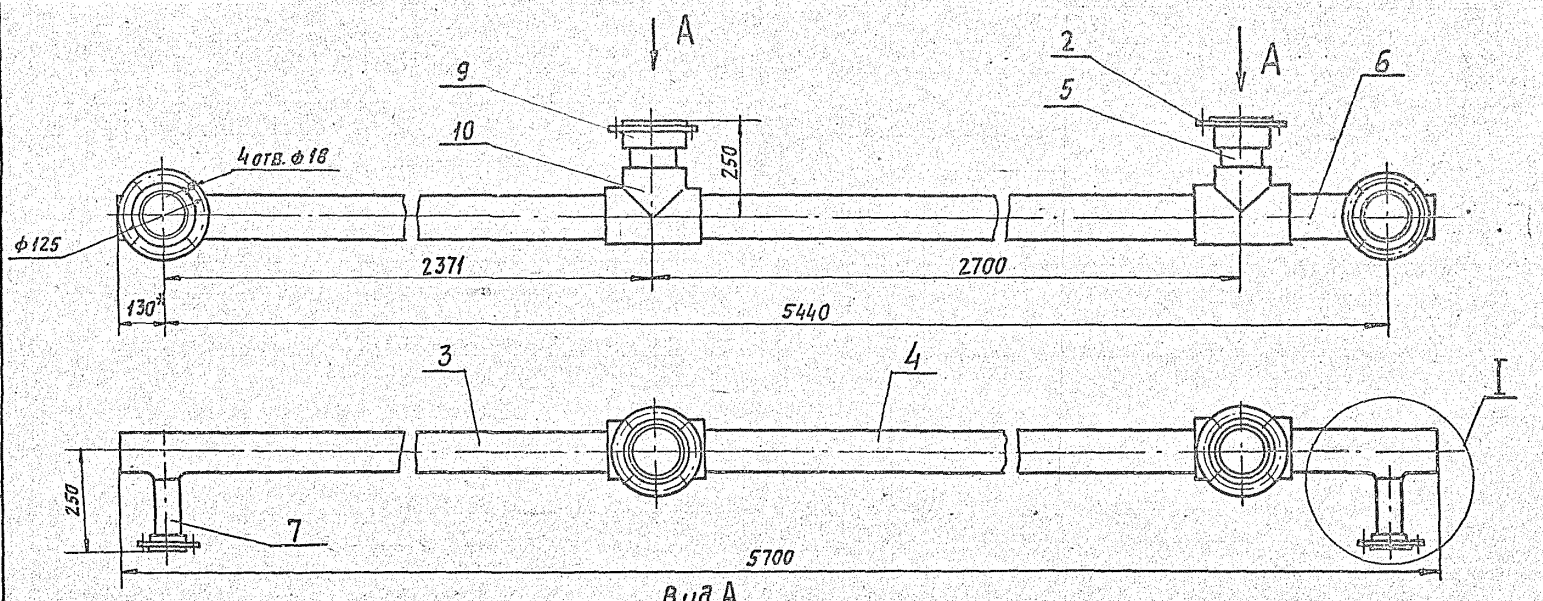

Вид А
М1:5

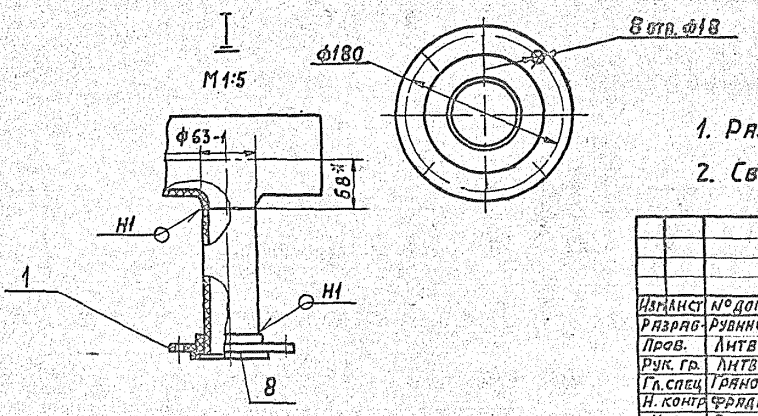

1. Размеры для справок, кроме отмеченных *
2. Сварные швы по ГОСТ 16310-80

Изм.	Лист	№ докум.	Подп.	Дата	
Разраб.		Рубинская			Трубопровод
Пров.		Литвак			
Рук. гр.		Литвак			
Гл. спец.		Грановский			
Н. контр.		Фрядкин			
Утв.		Спивак			

А 24 В 121.130 СБ			
	Лит.	Масса	Масшт.
	И	39,0	1:10
	Лист	Листов 1	
	САНТЕХНИИПРОЕКТ		

Формат А3

Инв. № подл. | Подп. и дата | Взам. инв. № | Инв. № дубл. | Подп. и дата

А428121.150СБ

5.903-10 в.8-1

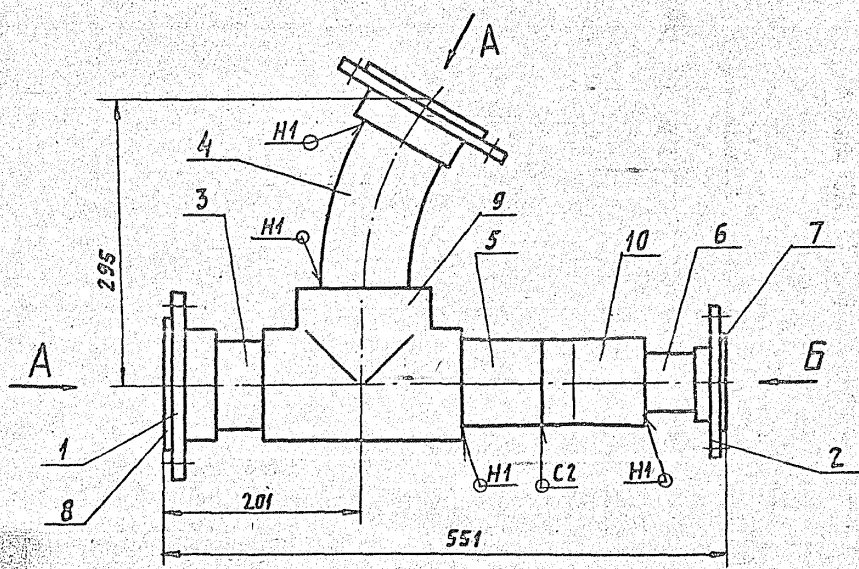

Вид А

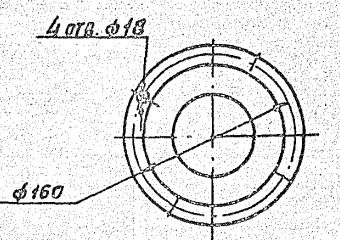

Вид Б

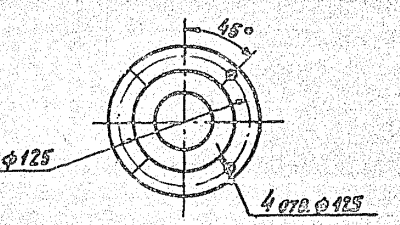

1. Размеры для справок.
2. Сварные швы по ГОСТ 16310-80.

Изм.	Лист	№ докум.	Подп.	Дата	
Разраб.		Рубинская			Трубопровод
Пров.		Литвак			
Рук. гр.		Литвак			
Гл. спец.		Грановский			
Н. контр.		Фрядкин			
Утв.		Спивак			

А24В121.150СБ			
	Лит.	Масса	Масшт.
	И	3,7	1:6
	Лист	Листов 1	
	САНТЕХНИИПРОЕКТ		

Формат А3

Формат	Зона	Поз.	Обозначение	Наименование	Кол.	Примечание
				Документация		
А4			А24В121.160.СБ	Сборочный чертеж		
				Переменные данные для исполнений:		
				А24В121.160		
				Детали		
Б4		1	А24В121.161	Патрубок L=157-1,0		
				Труба 89х2,8 ГОСТ 10704-76 / ДГОСТ 10705-80	1	1,0 кг
				Стандартные изделия		
		2		Фланец 1-80-10 ГОСТ 12821-80	1	
				А24В121.160-01		
				Детали		
Б4		1	А24В121.162	Патрубок L=157-1,0		
				Труба 108х2,8 ГОСТ 10704-76 / ДГОСТ 10705-80	1	1,12 кг
				Стандартные изделия		
		2		Фланец 1-100-10 ГОСТ 12821-80	1	

Инв. N подл. | Подп. и дата | Взам. инв. N | Инв. N дубл. | Подп. и дата

Изм.	Лист	N докум.	Подп.	Дата
Разраб.	Рувинская			
Пров.	Литвак			
Рук. гр.	Литвак			
Н. контр.	Фрадкин			
Утв.	Сливак			

А24В121.160

Патрубок

Лит.	Лист	Листов
И	1	2

САНТЕХНИИПРОЕКТ

Формат А4

Формат	Зона	Поз.	Обозначение	Наименование	Кол.	Примечание
				А24В121.160-02		
				Детали		
Б4		1	А24В121.163	Патрубок		
				Труба 57х2,8 ГОСТ 10704-76 / ДГОСТ 10705-80		
				L=157-1,0	1	0,6 кг
				Стандартные изделия		
		2		Фланец 1-50-10 ГОСТ 12821-80	1	

Инв. N подл. | Подп. и дата | Взам. инв. N | Инв. N дубл. | Подп. и дата

Изм.	Лист	N докум.	Подп.	Дата

А24В121.160

Лист 2

Формат А4

Формат	Зона	Поз.	Обозначение	Наименование	Кол.	Примечание
				Документация		
А4			А24В121.170СБ	Сборочный чертеж		
				Детали		
А4		1	А24В121.071-02	Фланец	2	
Б4		2	А24В121.171	Патрубок L=1945-3,7		
				Труба ПНД 110 с техническая ГОСТ 18599-83	1	6,8 кг
Б4		3	А24В121.172	Патрубок L=237-1,15		
				Труба ПНД 110 с техническая ГОСТ 18599-83	1	0,8 кг
				Стандартные изделия		
		4		Втулка под фланец ПНП 110с ОСТ6-03-367-74	2	
		5		Угольник ПНП 110с ОСТ6-03-367-74	1	
		—		Фланец 1-100-10 ГОСТ 12820-80 (Заготовка для А24В121.071-01)		

В. 8-1
5.903-10

Инв. N подл. | Подп. и дата | Взам. инв. N | Инв. N дубл. | Подп. и дата

Изм.	Лист	N докум.	Подп.	Дата
Разраб.	Рувинская			
Пров.	Литвак			
Рук. гр.	Литвак			
Н. контр.	Фрадкин			
Утв.	Сливак			

А24В121.170

Трубопровод

Лит.	Лист	Листов
		1

САНТЕХНИИПРОЕКТ

Формат А4

Формат	Зона	Поз.	Обозначение	Наименование	Кол.	Примечание
				Документация		
А4			А24В121.180СБ	Сборочный чертеж		
				Детали		
А4		1	А24В121.021	Опора	1	
А4		2	А24В121.111-01	Накладка	1	
А4		3	А24В121.181	Уголок	1	

Инв. N подл. | Подп. и дата | Взам. инв. N | Инв. N дубл. | Подп. и дата

Изм.	Лист	N докум.	Подп.	Дата
Разраб.	Рувинская			
Пров.	Литвак			
Рук. гр.	Литвак			
Н. контр.	Фрадкин			
Утв.	Сливак			

А24В121.180

Подвеска

Лит.	Лист	Листов
И		1

САНТЕХНИИПРОЕКТ

Формат А4

A24B121.140СБ

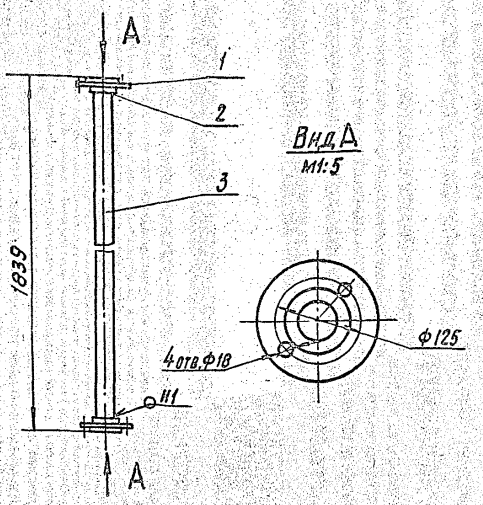

1. Размеры для справок.
2. Сварные швы по ГОСТ 16310-80.

Изм.	Лист	№ докум.	Подп.	Дата	A24B121140СБ
Разраб.		Рубинская			Трубопровод
Провер.		Литвак			Лит. И; Масса 6,6; Масшт. 1:10
Рук. гр.		Литвак			Лист; Листов 1
Гл. спец.		Грановский			САНТЕХНИИПРОЕКТ
Н. контр.		Фрадкин			
Утв.		Спивак			

Инв. № подл. | Подп. и дата | Взам. инв. № | Инв. № дубл. | Подп. и дата

Формат А4

A24B121.152

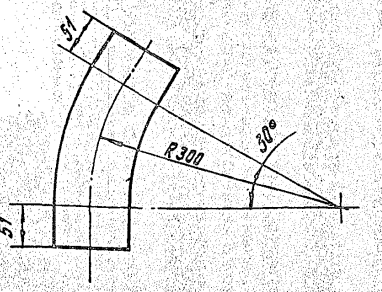

Неуказанные предельные отклонения размеров: $h14; \pm \frac{IT}{2}$.

Изм.	Лист	№ докум.	Подп.	Дата	A24B121.152
Разраб.		Рубинская			Отвод
Провер.		Литвак			Лит. И; Масса 0,4; Масшт. 1:4
Рук. гр.		Литвак			Лист; Листов 1
Н. контр.		Фрадкин			Труба ПНД 90с Техническая ГОСТ 18599-83
Утв.		Спивак			САНТЕХНИИПРОЕКТ

Инв. № подл. | Подп. и дата | Взам. инв. № | Инв. № дубл. | Подп. и дата

Формат А4

A24B121.170СБ

5.903-10 в. 8-1

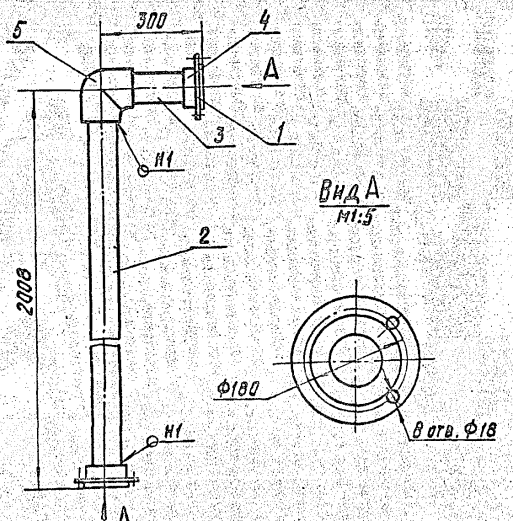

1. Размеры для справок.
2. Сварные швы по ГОСТ 16310-80.

Изм.	Лист	№ докум.	Подп.	Дата	A24B121.170СБ
Разраб.		Рубинская			Трубопровод
Пров.		Литвак			Лит. И; Масса 17,8; Масшт. 1:10
Рук. гр.		Литвак			Лист; Листов 1
Гл. спец.		Грановский			САНТЕХНИИПРОЕКТ
Н. контр.		Фрадкин			
Утв.		Спивак			

Инв. № подл. | Подп. и дата | Взам. инв. № | Инв. № дубл. | Подп. и дата

Формат А4

A24B121.071

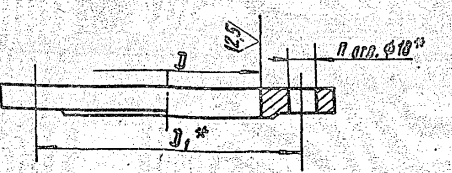

Обозначение	Условный проход Dу	Размеры, мм D	Размеры, мм D1	n, шт.	Заготовка	Масса, кг
A24B121.071	80	115 +0,87	160	8	Фланец 1-80-16 ГОСТ 12820-80	3,13
-01	50	84 +0,87	125	4	Фланец 1-50-10 ГОСТ 12820-80	2,03
-02	100	141 +1,0	180	8	Фланец 1-100-10 ГОСТ 12820-80	3,94

Изм.	Лист	№ докум.	Подп.	Дата	A24B121.071
Разраб.		Рубинская			Фланец
Пров.		Литвак			Лит. И; Масса См. табл.; Масшт. —
Рук. гр.		Литвак			Лист; Листов 1
Н. контр.		Фрадкин			См. табл.
Утв.		Спивак			САНТЕХНИИПРОЕКТ

Инв. № подл. | Подп. и дата | Взам. инв. № | Инв. № дубл. | Подп. и дата

Формат А4

А24В121.011

50

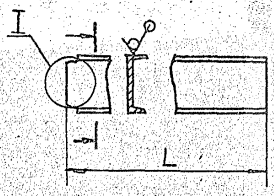

I
М1:4

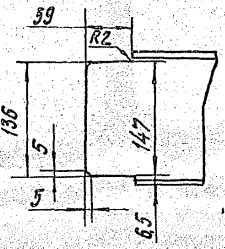

Обозначение	L, мм	Масса, кг
А24В121.011	529	8,5
-01	1293	18,4

Неуказанные предельные отклонения размеров H14; h14; $\pm\frac{t_2}{2}$.

Изм.	Лист	№ докум.	Подп.	Дата	А24В121.011			
Разраб.		Рубинская			Швеллер	Лит.	Масса	Масшт.
Провер.		Литвак				И	См. табл.	—
Рук. гр.		Литвак				Лист	Листов 1	
Н. контр.		Фрадкин			Швеллер 16-ГОСТ 8240-72 / ВСт.3-I-ГОСТ 535-79	САНТЕХНИИПРОЕКТ		
Утв.		Спивак						

Инв. № подл. | Подп. и дата | Взам. инв. № | Инв. № дубл. | Подп. и дата

Формат А4

А24В121.014

50

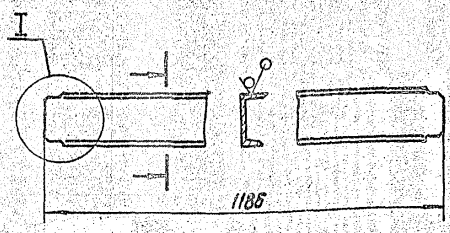

I
М1:4

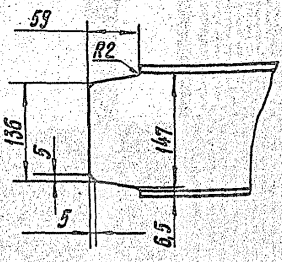

Неуказанные предельные отклонения размеров H14; h14; $\pm\frac{t_2}{2}$.

Изм.	Лист	№ докум.	Подп.	Дата	А24В121.014			
Разраб.		Рубинская			Швеллер	Лит.	Масса	Масшт.
Провер.		Литвак				И	16,8	1:10
Рук. гр.		Литвак				Лист	Листов 1	
Н. контр.		Фрадкин			Швеллер 16-ГОСТ 8240-72 / ВСт.3-I-ГОСТ 535-79	САНТЕХНИИПРОЕКТ		
Утв.		Спивак						

Инв. № подл. | Подп. и дата | Взам. инв. № | Инв. № дубл. | Подп. и дата

Формат А4

А24В121.160 СБ

5.903-10 в.8-1

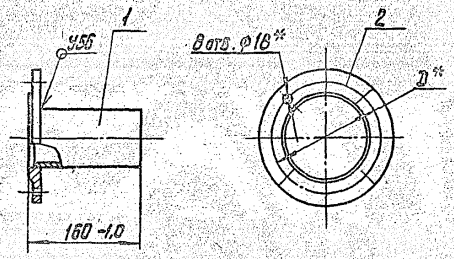

Обозначение	D,* мм	Масса, кг
А24В121.160	160	4,7
-01	180	5,8
-02	125	2,6

Сварные швы по ГОСТ 16037-80.

Изм.	Лист	№ докум.	Подп.	Дата	А24В121.160 СБ			
Разраб.		Рубинская			Патрубок	Лит.	Масса	Масшт.
Провер.		Литвак				И	См. табл.	—
Рук. гр.		Литвак				Лист	Листов 1	
Гл. спец.		Годзовский				САНТЕХНИИПРОЕКТ		
Н. контр.		Фрадкин						
Утв.		Спивак						

Инв. № подл. | Подп. и дата | Взам. инв. № | Инв. № дубл. | Подп. и дата

Формат А4

А24В121.001

50

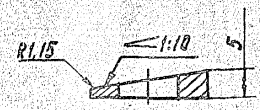

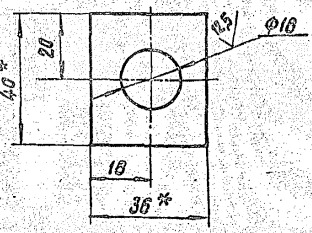

1.* Размеры для справок.
2. Неуказанные предельные отклонения размеров H14; h14; $\pm\frac{t_2}{2}$.

Изм.	Лист	№ докум.	Подп.	Дата	А24В121.001			
Разраб.		Рубинская			Шайба	Лит.	Масса	Масшт.
Провер.		Литвак				И	0,07	1:1
Н. контр.		Фрадкин			Ст.3 ГОСТ 380-71	Лист	Листов 1	
Утв.		Спивак				САНТЕХНИИПРОЕКТ		

Инв. № подл. | Подп. и дата | Взам. инв. № | Инв. № дубл. | Подп. и дата

Формат А4

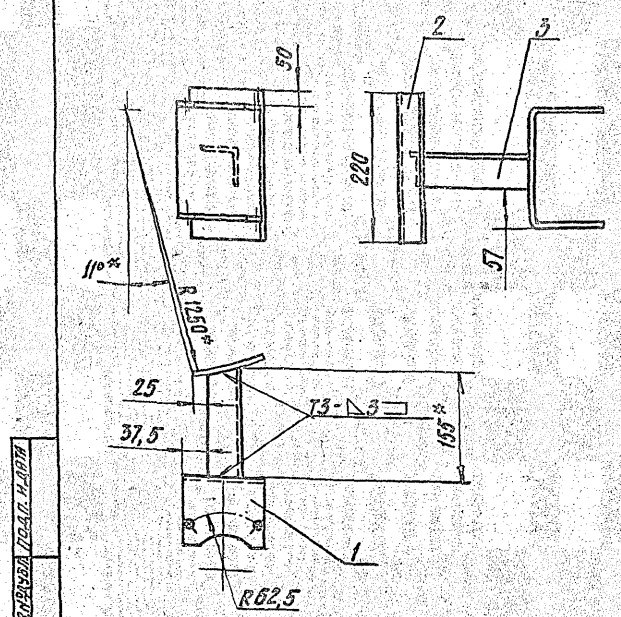

1.* Размеры для справок.
2. ± t2/2.
3. Сварные швы по ГОСТ 5264-80.

Изм.	Лист	№ докум.	Подп.	Дата	
Разраб.		Рубинская			
Пров.		Литвак			
Т. контр.		Литвак			
Гл. спец.		Грановский			
Н. контр.		Фрадкин			
Утв.		Сливак			

А24В121.180 СБ

Подвеска

Лит.	Масса	Масшт.
И	1,75	1:5

Лист | Листов 1

САНТЕХНИИПРОЕКТ

Формат А4

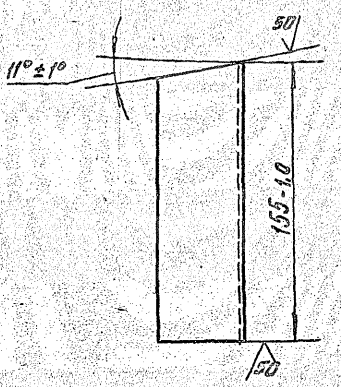

Изм.	Лист	№ докум.	Подп.	Дата	
Разраб.		Рубинская			
Провер.		Литвак			
Рук. гр.		Литвак			
Н. контр.		Фрадкин			
Утв.		Сливак			

А24В121.181

Уголок

50·50·5-В·ГОСТ 8509-86 / Уголок В.Ст3.Т-ГОСТ 535-79

Лит.	Масса	Масшт.
И	0,6	1:2

Лист | Листов 1

САНТЕХНИИПРОЕКТ

Формат А4

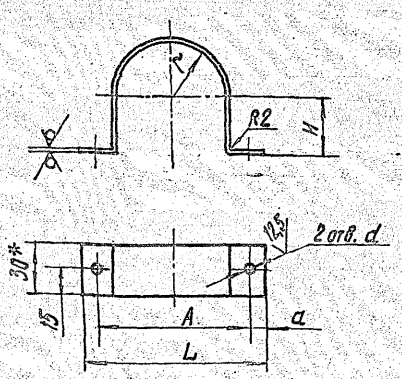

Обозначение	Размеры, мм						Масса, кг
	A	d	H	L	d	r	
А24В121.003	90	10	32	110	10	32	0,11
-01	126	12	45	150	12	45	0,16
-02	146		55	170		56	0,21

1.* Размеры для справок.
2. H14; h14; ± t2/2.

Изм.	Лист	№ докум.	Подп.	Дата	
Разраб.		Рубинская			
Провер.		Литвак			
Рук. гр.		Литвак			
Н. контр.		Фрадкин			
Утв.		Сливак			

А24В121.003

Хомут

Лист 5.903-10 в.8-1 4-IV-В Ст.3 ГОСТ 16523-70

Лит.	Масса	Масшт.
И	см. табл.	—

Лист | Листов 1

САНТЕХНИИПРОЕКТ

Формат А4

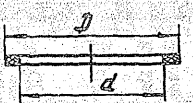

Обозначение	Размеры, мм		Масса, кг
	D	d	
А24В121.002	102	84	0,001
-01	138	115	0,0015
-02	158	141	0,002

Неуказанные предельные отклонения размеров H14; h14

Изм.	Лист	№ докум.	Подп.	Дата	
Разраб.		Рубинская			
Провер.		Литвак			
Рук. гр.		Литвак			
Н. контр.		Фрадкин			
Утв.		Сливак			

А24В121.002

Прокладка

Паронит ПОН2 ГОСТ 481-80

Лит.	Масса	Масшт.
И	см. гравл.	—

Лист | Листов 1

САНТЕХНИИПРОЕКТ

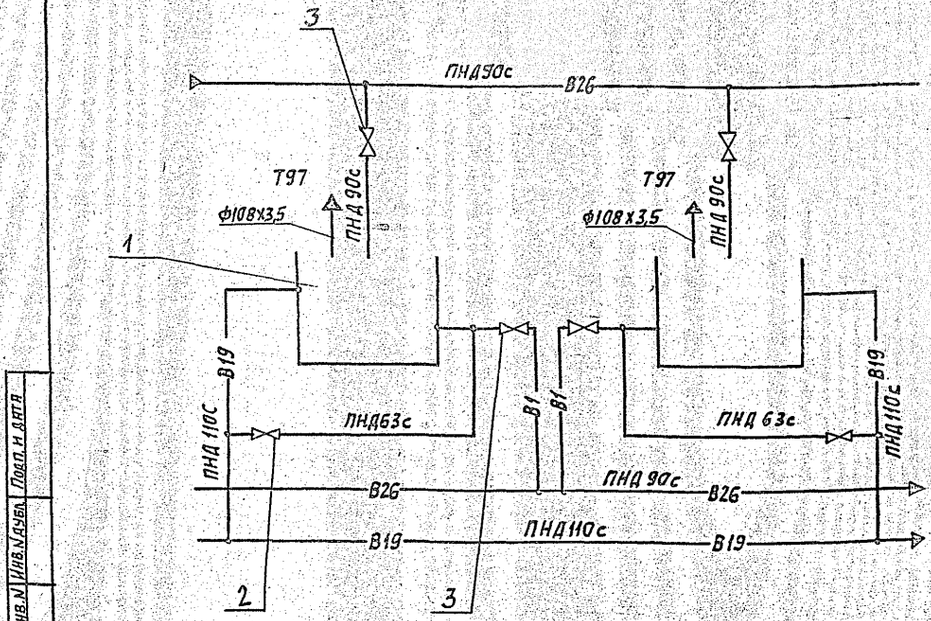

Поз.	Наименование трубопровода	Кол.	Прим.
1	Бак V=10 м3	2	
2	Задвижка параллельная с выдвижным шпинделем 30ч 6бр Ду50; Ру10 ГОСТ 8437-75	2	
3	Задвижка параллельная с выдвижным шпинделем 30ч 6бр Ду80; Ру10 ГОСТ 8437-75	4	

Наименование	Обозначение
Трубопровод обезжелезенной воды	В26
Трубопровод дренажей и перелива	В19
Трубопровод атмосферный	Т97

Изм.	Лист	№ докум.	Подп.	Дата
Разраб.		Рубинская		
Пров.		Литвак		
Рук. гр.		Литвак		
Гл. спец.		Грановский		
Н. контр.		Фрадкин		
УГВ		Спивак		

А24В122.000СТ

Блок баков обезжелезенной воды 66-10х2-2. Технологическая схема

Лит.	Масса	Масшт.
И	—	—
Лист	Листов 1	
Сантехниипроект		

Формат А3

Формат	Зона	Поз.	Обозначение	Наименование	Кол.	Примечание
				Документация		
*)			А24В122.000СБ	Сборочный чертеж		*) А2, А3
			А24В122.000СТ	Схема технологическая		
			А21В119.000Д	Блоки баков		
				Технические требования		
				Сборочные единицы		
А4		1	А16Е044.000-01	Бак	2	выпуск 5-1
А4		2	А24В121.070	Трубопровод	2	
А4		3	А24В121.080	Распорка	2	
А4		4	А24В121.090	Трубопровод	1	
А4		5	А24В121.100	Трубопровод	1	
А4		6	А24В121.110	Опора	6	
А4		7	А24В121.130	Трубопровод	1	
А4		8	А24В121.140	Трубопровод	2	
А4		9	А24В121.150	Трубопровод	2	
А4		10	А24В121.160	Патрубок	4	
		11	-01	Патрубок	2	
А4		12	А24В121.170	Трубопровод	2	
А4		13	А24В122.010	Рама	1	
				Детали		
А4		20	А24В121.001	Шайба	8	

5.903-10. В.8-1

Инв. № подл. | Подп. и дата | Взам. инв. № | Инв. № дубл. | Подп. и дата

Изм.	Лист	№ докум.	Подп.	Дата
Разраб.		Рубинская		
Пров.		Литвак		
Рук. гр.		Литвак		
Н. контр.		Фрадкин		
УГВ		Спивак		

А24В122.000

Блок баков обезжелезенной воды 66-10х2-2

Лит.	Лист	Листов
И	1	3

Сантехниипроект

Формат А4

Формат	Зона	Поз.	Обозначение	Наименование	Кол.	Примечание
А4		21	А24В121.002	Прокладка	4	
		22	-01	Прокладка	10	
		23	-02	Прокладка	4	
А4		24	А24В121.003-01	Хомут	4	
		25	-02	Хомут	2	
Б4		26	А24В122.001	Подкладка		
				Лист Б10 ГОСТ 19903-74		
				ВСт3 ГОСТ 14637-79		
				135-1,0 х 185-1,15	6	20 кг
Б4		27	А24В122.002	Патрубок L=160-1,0		
				Труба 108х2,8 ГОСТ 10704-76		
				Д ГОСТ 10705-80	2	1,16 кг
				Стандартные изделия		
				Болты ГОСТ 7798-70		
		30		М8х35.36	4	
		31		М10х35.36	12	
		32		М16х35.36	146	
				Гайки ГОСТ 5915-70		
		33		М8.4	4	
		34		М10.4	12	
		35		М16.4	146	
		36		Шайба 8.01 ГОСТ 11371-78	4	
				Задвижки параллельные		
				с выдвижным шпинделем		
				чугунные, фланцевые		
				30ч 6бр ГОСТ 8437-75		
		37		Ду50; Ру10	2	
		38		Ду80; Ру10	4	
		39		Крюк 1-1-4-1250		
				В Ст3 Сп5 ГОСТ 13716-73	6	

Инв. № подл. | Подп. и дата | Взам. инв. № | Инв. № дубл. | Подп. и дата

А24В122.000

Лист 2

Изм. Лист № докум. Подп. Дата

Формат А4

3056-79 70 Копировал Тех. 2

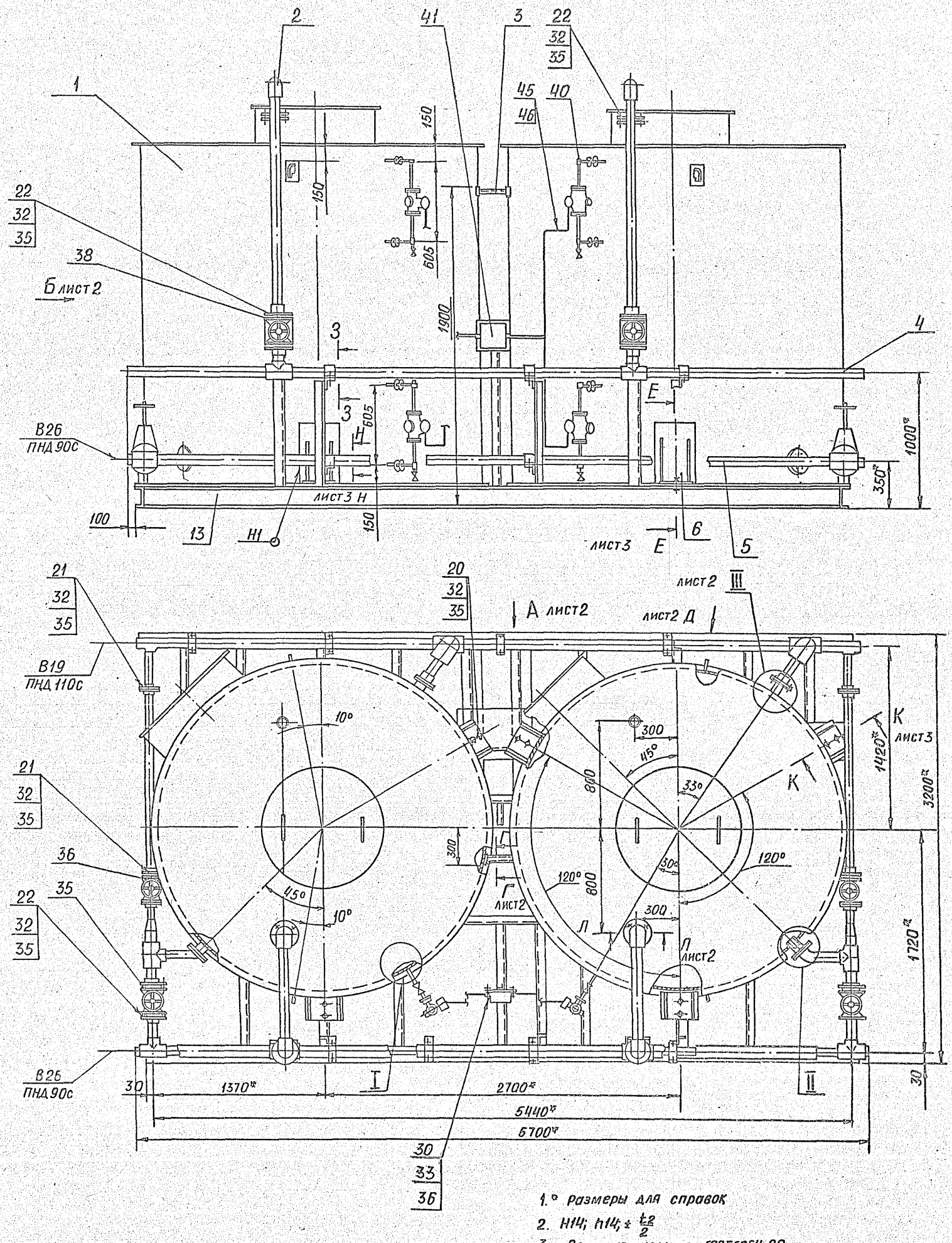

1. * размеры для справок
2. $H14;\ h14;\ \pm\frac{t_2}{2}$
3. Сварные швы по ГОСТ5264-80

					А24В122.000СБ		
Изм.	Лист	№ докум.	Подп.	Дата	Блок баков обезжелезенной воды ББ-10×2-2	Лит.	Масса	Масштаб
Разраб.		Рубинская				И	3480	1:20
Пров.		Литвак				Лист 1	Листов 3	
Рук.гр.		Литвак						
Гл.спец.		Грановский				САНТЕХНИИПРОЕКТ		
Н.контр.		Фрадкин						
Утв.		Спивак						

Серия 5.903-10 В. 8-1

Инв. № подл. | Подп. и дата | Взам. инв. № | Инв. № дубл. | Подп. и дата

Вид А лист1

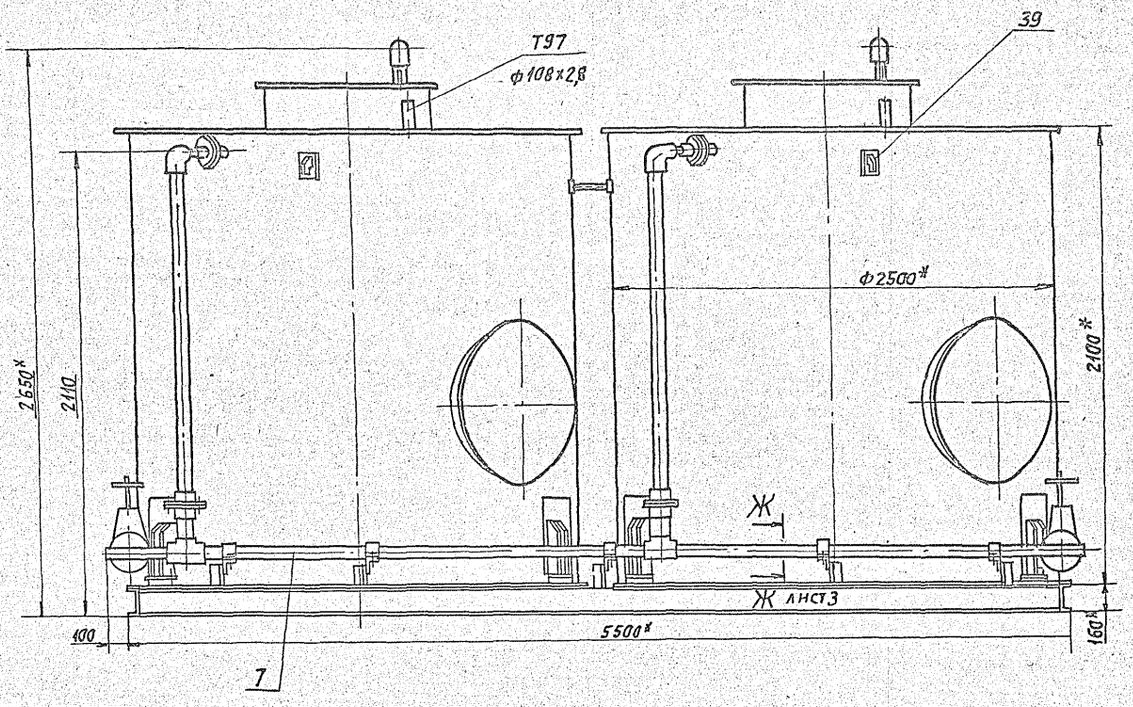

Вид Б лист1

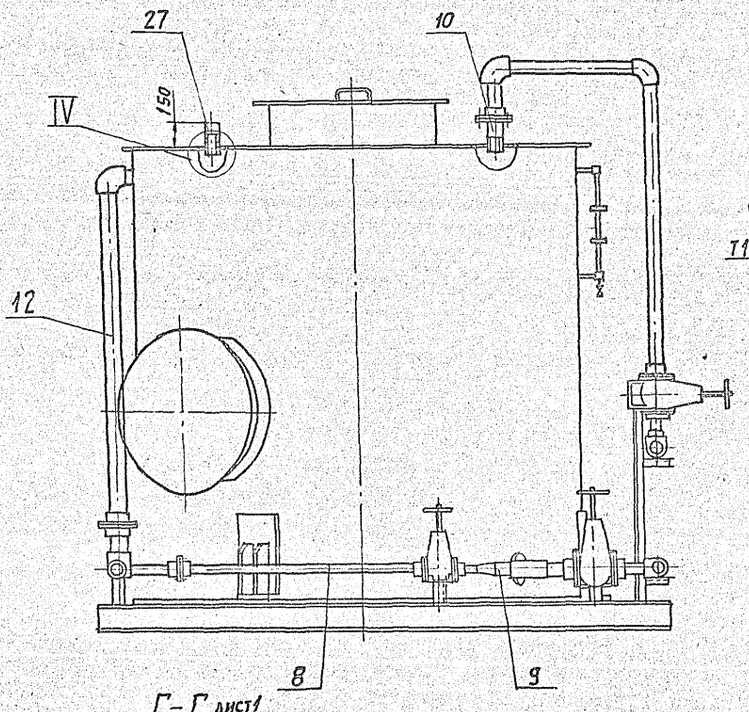

Г – Г лист1
М1:5

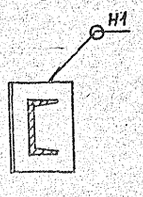

Вид Д лист1
М1:5

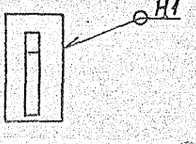

I лист1
М1:2

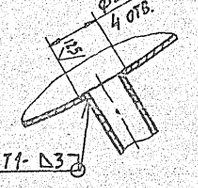

II лист1
М1:5

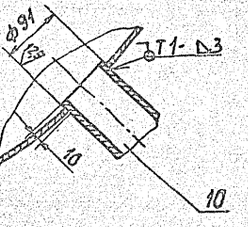

III лист1
М1:5

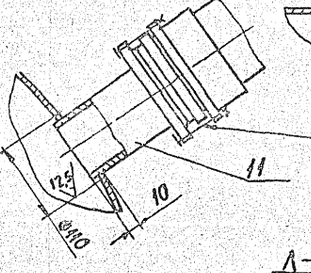

IV
М1:5

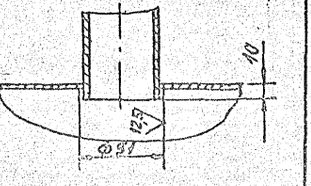

А – А лист1
М1:10

5.903-10 В.8-1

Инв.№подл. | Подп. и дата | Взам.инв.№ | Инв.№дубл. | Подп. и дата

Вид А лист 1

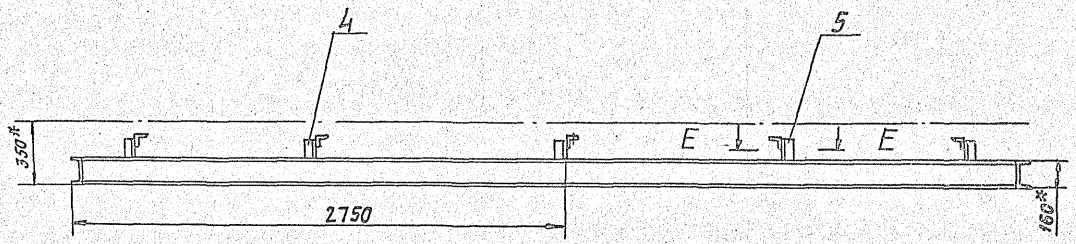

Г–Г лист 1
М1:10

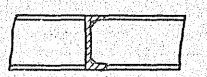

Д–Д лист 1
М1:10

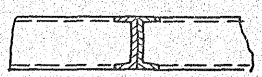

И–И лист 1
М1:10

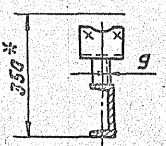

V лист 1
М1:5

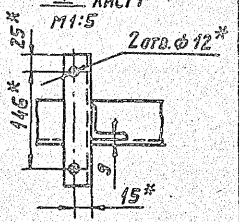

Е–Е
М1:2

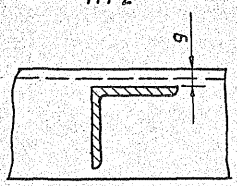

VI лист 1
М1:5

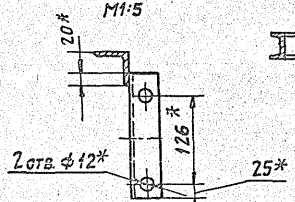

Ж–Ж лист 1

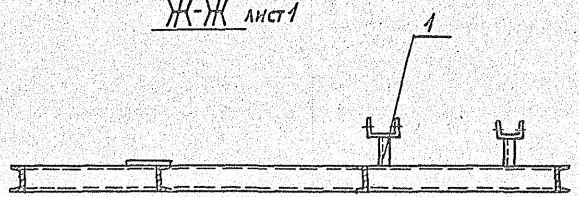

З–З лист 1
М1:5

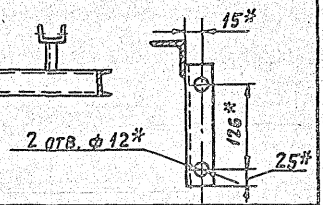

Изм.	Лист	№ докум.	Подп.	Дата	А24В122.010СБ	Лист 2

Формат А3

5.903-10 в. 8-1

З–З лист 1
М1:2

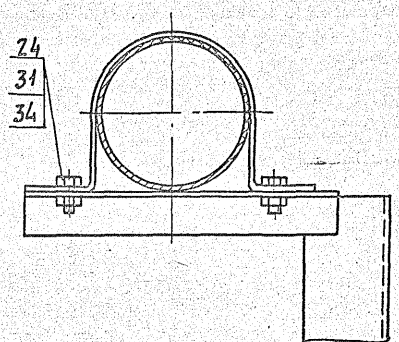

Ж–Ж лист 2
М1:2

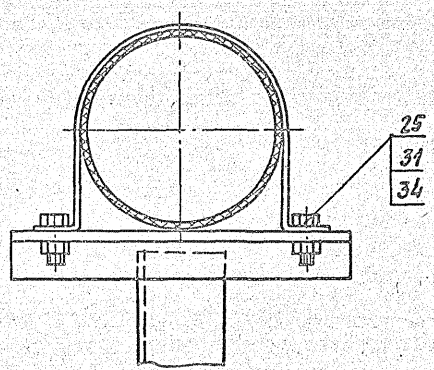

Е–Е лист 1
М1:5

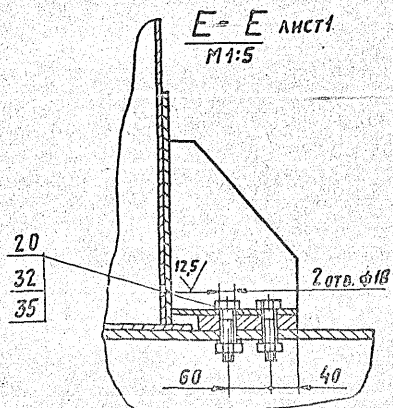

К–К повернуто лист 1
М1:5

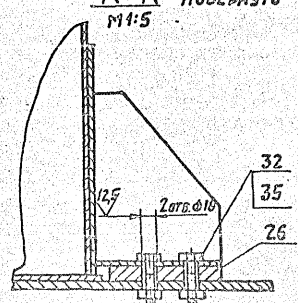

Н–Н лист 1
М1:5

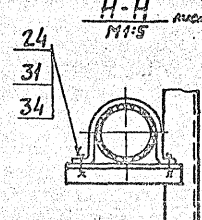

Изм.	Лист	№ докум.	Подп.	Дата	А24В122.000СБ	Лист 3

23056-19 ТЗ Копировал Формат А3

Формат	Зона	Поз.	Обозначение	Наименование	Кол.	Примечание
				Прочие материалы		
		40		Установка 1 реле РП-40/I ТМ4-112-74	4	Бакинский завод треста Загран-комплект автоматика
		41		Коробка соединительная типа КС-20-1	1	
				Материалы		
		45		Провод тип А ПРТО 3х2,5 ГОСТ 20520-80	3,0	м
		46		Рукав гибкий металлический тип РЗ-Ц-10 ТУ 22-3988-77	3,0	м

Инв.N подл. | Подп. и дата | Взам. инв.N | Инв.N дубл. | Подп. и дата

Изм.	Лист	N докум.	Подп.	Дата

А24В122.000 — Лист 3

Формат А4

Формат	Зона	Поз.	Обозначение	Наименование	Кол.	Примечание
				Документация		
*)			А24В122.010СБ	Сборочный чертеж		*) А2, А3
				Сборочные единицы		
А4		1	А24В121.020	Опора	2	
А4		2	А24В121.030	Опора	2	
А4		3	А24В121.040	Опора	2	
А4		4	А24В121.060	Опора	3	
		5	-01	Опора	2	
А4		6	А24В122.020	Опора	2	
		7	-01	Опора	2	
				Детали		
А4		9	А24В121.011	Швеллер	2	
		10	-01	Швеллер	2	
А4		11	А24В121.014	Швеллер	6	
БЧ		12	А24В122.011	Швеллер L=5372-9,8 Швеллер 16-ГОСТ 8240-72 ВСт3Т-ГОСТ 535-79	4	76,5 кг
БЧ		13	А24В122.012	Швеллер L=786-2,0 Швеллер 16-ГОСТ 8240-72 ВСт3Т-ГОСТ 535-79	12	10,7 кг

Инв.N подл. | Подп. и дата | Взам. инв.N | Инв.N дубл. | Подп. и дата

Изм.	Лист	N докум.	Подп.	Дата
Разраб.		Рубинская		
Пров.		Литвак		
Рук. гр.		Литвак		
Н.контр.		Фрадкин		
Утв.		Спивак		

А24В122.010

Рама

Лит.	Лист	Листов
И	1	3

Сантехниипроект

Формат А4

Формат	Зона	Поз.	Обозначение	Наименование	Кол.	Примечание
БЧ		14	А24В122.013	Швеллер Швеллер 16-ГОСТ 8240-72 ВСт3Т-ГОСТ 535-79 L=1086-2,3	7	13,6 кг
БЧ		15	А24В122.014	Швеллер Швеллер 16-ГОСТ 8240-72 ВСт3-I-ГОСТ 535-79 L=3200-6,6	2	44,5 кг
БЧ		16	А24В122.015	Пластина Лист Б6,0 ГОСТ 19903-74 ВСт3 ГОСТ 14637-79 260-1,3 х 260-1,3	18	3,2 кг
БЧ		17	А24В122.016	Пластина Лист Б6,0 ГОСТ 19903-74 ВСт3 ГОСТ 14637-79 260-1,3 х 330-1,4	2	4,0 кг
БЧ		18	А24В122.017	Пластина Лист Б6,0 ГОСТ 19903-74 ВСт3 ГОСТ 14637-79 260-1,3 х 750-2,0	2	9,2 кг
БЧ		19	А24В122.018	Пластина Лист Б6,0 ГОСТ 19903-74 ВСт3 ГОСТ 14637-79 350-1,4 х 600-1,75	1	10,0 кг
БЧ		20	А24В122.019	Уголок Уголок 50х50х5-В-ГОСТ 8509-86 ВСт3-I-ГОСТ 535-79 L=1140-2,6	1	4,3 кг
А4		21	А24В122.021	Пластина	1	

5.903-10 В. 8-1

Инв.N подл. | Подп. и дата | Взам. инв.N | Инв.N дубл. | Подп. и дата

Изм.	Лист	N докум.	Подп.	Дата

А24В122.010 — Лист 2

Формат А4

Формат	Зона	Поз.	Обозначение	Наименование	Кол.	Примечание
БЧ		22	А24В122.022	Уголок Уголок 50х50х5-Б-ГОСТ 8509-86 ВСт3-I-ГОСТ 535-79 L=159-1,0	2	0,4 кг

Инв.N подл. | Подп. и дата | Взам. инв.N | Инв.N дубл. | Подп. и дата

Изм.	Лист	N докум.	Подп.	Дата

А24В122.010 — Лист 3

Формат А4

А 24 В 122.010 СБ

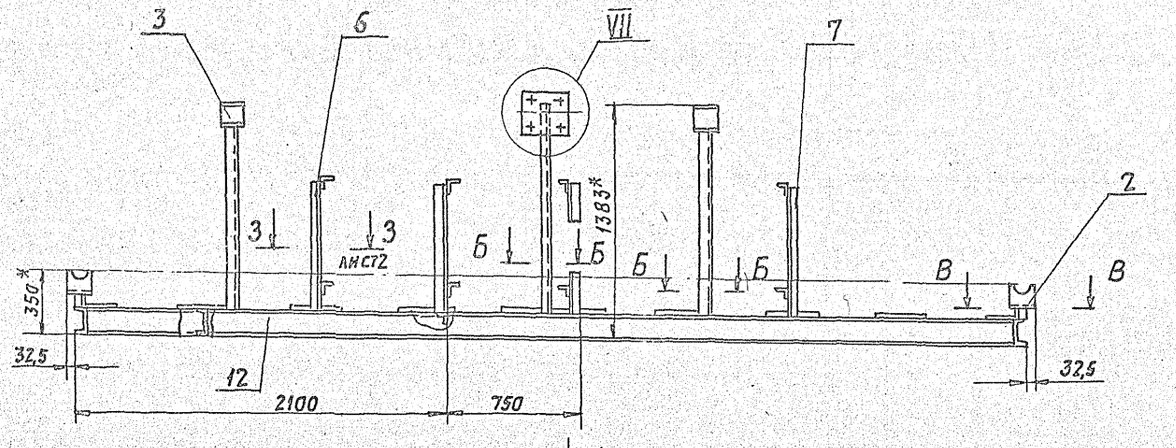

А лист2

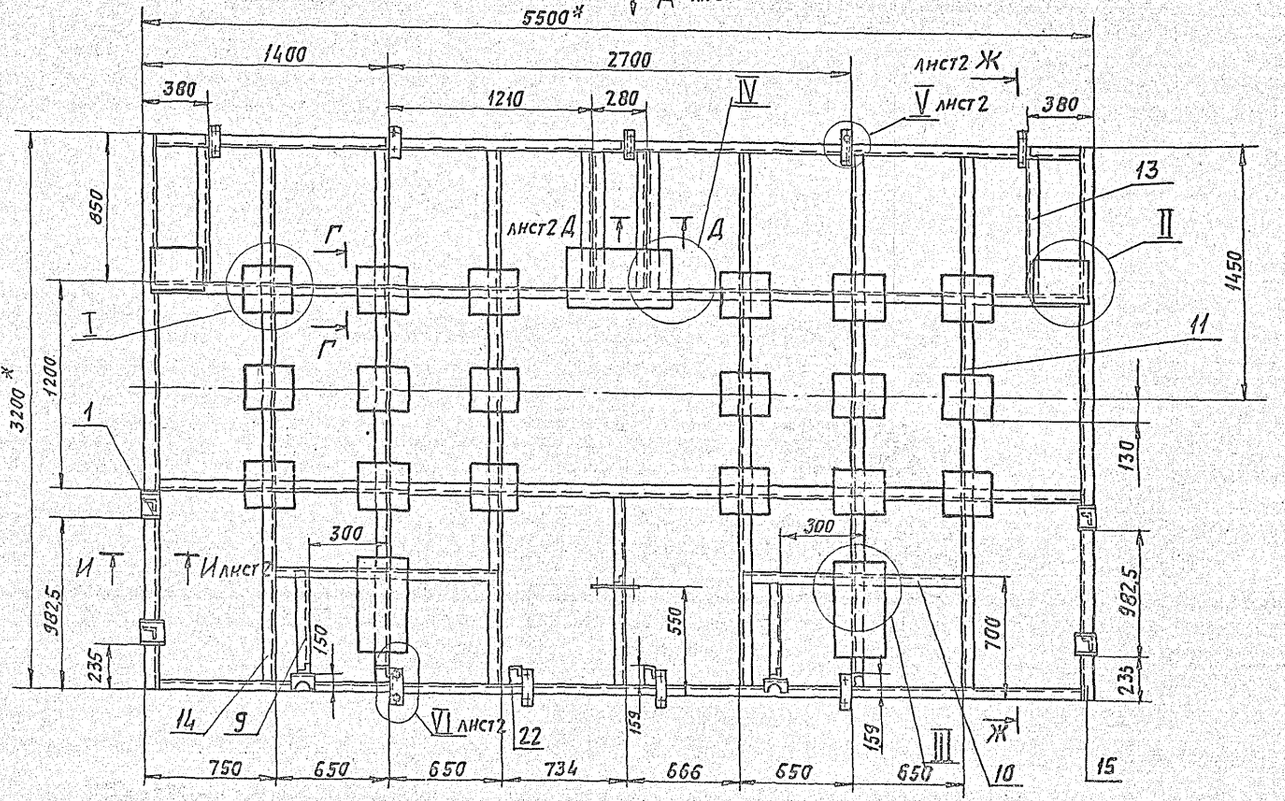

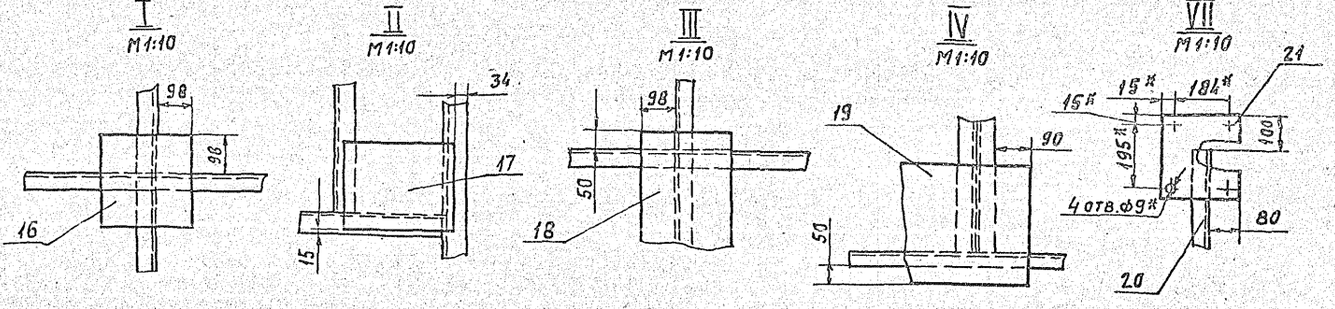

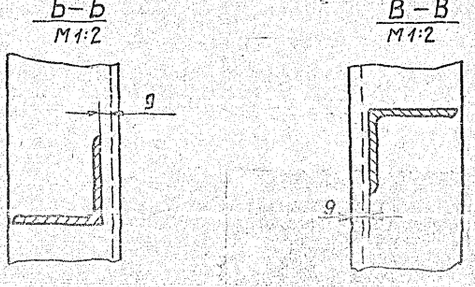

1.* Размеры для справок.
2. $H14; h14 \pm \frac{t_2}{2}$.
3. Конструкция рамы-сварная, сварку производить по контуру прилегания деталей; сварные швы по ГОСТ 5264-80; катеты швов-4 мм

					А 24 В 122.010 СБ		
Изм.	Лист	№ докум.	Подп.	Дата			
Разраб.		Рувинская			Рама	Лит.	Масса	Масшт.
Пров.		Антвак				И	900	1:20
Рук. гр.		Антвак				Лист 1	Листов 2	
Т.контр.		Гранавский						
Н.контр.		Фрадкин				Сантехнипроект		
Утв.		Спивак						

5.903-10 В.8-1

Инв.№ подл. | Подп. и дата | Взам.инв.№ | Инв.№ дубл. | Подп. и дата

А24В122.020СБ

А24В122.020 - изображено
А24В122.020-01 - зеркальное отражение

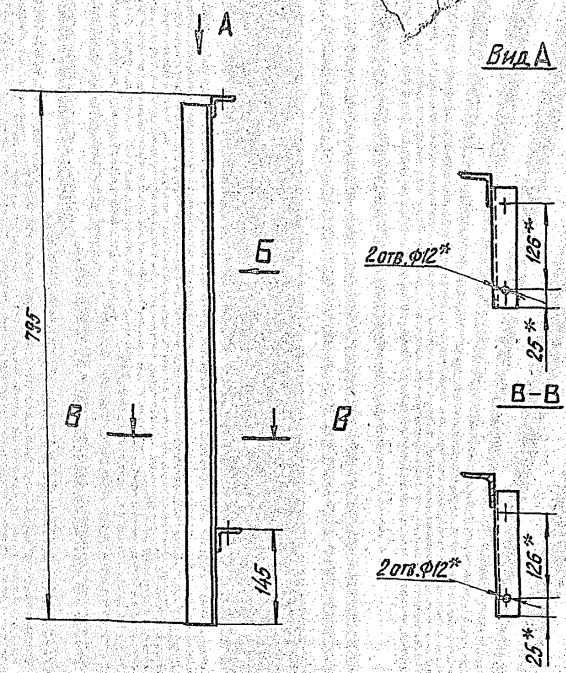

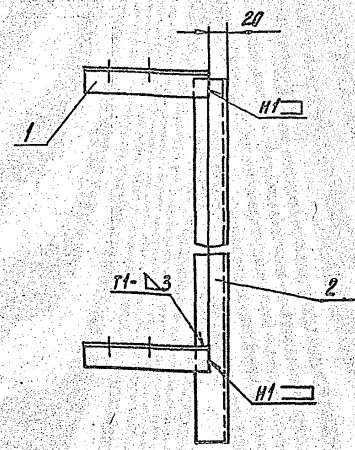

1.* Размеры для справок.
2. $\pm\frac{t_2}{2}$.
3. Сварные швы по ГОСТ 5264-80

Изм.	Лист	№ докум.	Подп.	Дата	А24В122.020СБ	
Разраб.		Рубинская			Опора	Лит. / Масса / Масшт.
Провер.		Литвак				И / 3,4 / 1:5
Рук. гр.		Литвак				Лист / Листов 1
Гл. спец.		Грановский				САНТЕХНИИПРОЕКТ
Н. контр.		Фрадкин				
Утв.		Спивак				

Формат А3

Инв. № подл. | Подп. и дата | Взам. инв. № | Инв. № дубл. | Подп. и дата

А24В122.021

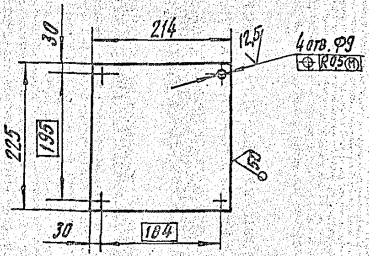

Неуказанные предельные отклонения размеров H14; h14; $\pm\frac{t_2}{2}$.

Изм.	Лист	№ докум.	Подп.	Дата	А24В122.021	
Разраб.		Рубинская			Пластина	Лит. / Масса / Масшт.
Провер.		Литвак				К / 2,3 / 1:5
Рук. гр.		Литвак				Лист / Листов 1
Н. контр.		Фрадкин			Лист Б60 ГОСТ 19903-74	САНТЕХНИИПРОЕКТ
Утв.		Спивак			В Ст.3 ГОСТ 14637-79	

Формат А4

5.903-10 в. 8-1

Инв. № подл. | Подп. и дата | Взам. инв. № | Инв. № дубл. | Подп. и дата

Формат	Зона	Поз.	Обозначение	Наименование	Кол.	Примечание
				Документация		
А3			А24В122.020СБ	Сборочный чертеж		
				Детали		
А4		1	А24В121.051-01	Уголок	2	
Б4		2	А24В122.021	Стойка		
				Уголок 50×50×5 ВГОСТ 8509-86 / Ст3-3-I-ГОСТ 535-79		
				L=790-20	1	3,0 кг
				Различие исполнений по сборочному чертежу	А24В122.020 и А24В122.020-01	

Изм.	Лист	№ докум.	Подп.	Дата	А24В122.020	
Разраб.		Рубинская			Опора	Лит. / Лист / Листов
Провер.		Литвак				И / 1 / 1
Рук. гр.		Литвак				САНТЕХНИИПРОЕКТ
Н. контр.		Фрадкин				
Утв.		Спивак				

23036-19 (76)

Формат А4

gost.e-ecolog.ru