ТИПОВАЯ ДОКУМЕНТАЦИЯ НА КОНСТРУКЦИИ, ИЗДЕЛИЯ И УЗЛЫ ЗДАНИЙ И СООРУЖЕНИЙ

СЕРИЯ 5.903-10

БЛОКИ ВСПОМОГАТЕЛЬНОГО ОБОРУДОВАНИЯ СТАНЦИЙ ВОДОПОДГОТОВКИ КОТЕЛЬНЫХ УСТАНОВОК

ВЫПУСК 3-2

БЛОКИ РАСТВОРА СИЛИКАТА

РАБОЧИЕ ЧЕРТЕЖИ

gost.e-ecolog.ru

ТИПОВАЯ ДОКУМЕНТАЦИЯ НА КОНСТРУКЦИИ, ИЗДЕЛИЯ И УЗЛЫ ЗДАНИЙ И СООРУЖЕНИЙ

СЕРИЯ 5.903-10

БЛОКИ ВСПОМОГАТЕЛЬНОГО ОБОРУДОВАНИЯ СТАНЦИЙ ВОДОПОДГОТОВКИ КОТЕЛЬНЫХ УСТАНОВОК

ВЫПУСК 3-2

БЛОКИ РАСТВОРА СИЛИКАТА

РАБОЧИЕ ЧЕРТЕЖИ

РАЗРАБОТАНЫ

ГПКНИИ САНТЕХНИИПРОЕКТ ГОССТРОЯ СССР

ГЛАВНЫЙ ИНЖЕНЕР ИНСТИТУТА А.Я. ШАРИПОВ.

ГЛАВНЫЙ ИНЖЕНЕР ПРОЕКТА Н.И. ТАРСКИХ

УТВЕРЖДЕНЫ И ВВЕДЕНЫ В ДЕЙСТВИЕ ГПКНИИ САНТЕХНИИПРОЕКТ

ПРИКАЗ от 10 октября 1989г. № 50

с 15.03.90 г.

Содержание

Обозначение	Наименование	Стр.
	Содержание	2,3
А24В127.000Д	Блоки раствора силиката Технические требования	4,5
А24В127.001 А24В127.002	Труба Хомут	5
А24В127.000СТ	Блок приготовления раствора силиката натрия БС-3 Технологическая схема	6
А24В127.000	Блок приготовления раствора силиката натрия БС-3	7
А24В127.010	Рама	7,8
А24В127.020 А24В127.030	Основание Площадка	8
А24В127.000СБ	Блок приготовления раствора силиката натрия БС-3	9÷12
А24В127.010СБ	Рама	13,14
А24В127.020СБ	Основание	15
А24В127.030СБ	Площадка	16
А24В127.035 А24В127.037 А24В127.038	Поручень Леер Стойка	17
А24В127.005 А24В127.011 А24В127.040 А24В127.050	Прокладка Уголок Трап Опора	18
А24В127.051 А24В127.052 А24В127.040СБ	Ступень Тетива Трап	19
А24В127.035 А24В127.039 А24В127.041 А24В127.042	Поручень Ограждение Ребро Пластина	20
А24В127.029 А24В127.031 А24В127.060	Пластина Пластина Опора	21
А24В127.070 А24В127.080 А24В127.090 А24В127.100	Опора Опора Опора Опора	22
А24В127.050СБ А24В127.060СБ А24В127.080СБ А24В127.100СБ	Опора Опора Опора Опора	23
А24В127.070СБ А24В127.090СБ	Опора Опора	24
А24В127.110 А24В127.120 А24В127.130	Опора Опора Опора	25
А24В127.110СБ А24В127.120СБ	Опора Опора	26
А24В127.140 А24В127.150 А24В127.160 А24В127.170	Опора Опора Опора Опора	27
А24В127.130СБ А24В127.140СБ	Опора Опора	28

Обозначение	Наименование	Стр.
А24В127.170СБ	Опора	28
А24В127.150СБ А24В127.160СБ	Опора Опора	29
А24В127.180 А24В127.190 А24В127.210 А24В127.220	Опора Опора Отвод Отвод	30
А24В127.180СБ А24В127.190СБ А24В127.210СБ	Опора Опора Отвод	31
А24В123.200 А24В127.230	Мешалка Отвод	32
А24В127.200СБ	Мешалка	33
А24В127.201 А24В127.202 А24В127.204 А24В127.211	Пластина Пластина Труба Фланец	34
А24В127.221 А24В127.220СБ А24В127.230СБ А24В127.240СБ	Патрубок Отвод Отвод Отвод	35
А24В127.240 А24В127.280 А24В127.290 А24В127.300	Отвод Фильтр ФОВ-1,0-0,6 Тройник Коллектор	36
А24В127.280СБ	Фильтр ФОВ-1,0-0,6	37
А24В127.302 А24В127.290СБ А24В127.300СБ	Труба Тройник Коллектор	38
А24В127.330 А24В127.340 А24В127.330СБ	Обвязка насоса Колено Обвязка насоса	39
А24В127.350 А24В127.400 А24В127.410 А24В127.420	Колено Колено Колено Труба	40
А24В127.301 А24В127.340СБ А24В127.400СБ А24В127.410СБ	Патрубок Колено Колено Колено	41
А24В127.430 А24В127.440 А24В127.450	Трубопровод Трубопровод Трубопровод	42
А24В127.350СБ А24В127.430СБ	Колено Трубопровод	43
А24В127.460 А24В127.470 А24В127.480 А24В127.490	Колено Коллектор Коллектор Трубопровод	44
А24В127.440СБ А24В127.460СБ А24В127.470СБ	Трубопровод Колено Тройник	45
А24В127.484 А24В127.521 А24В127.450СБ	Труба Накладка Трубопровод	46
А24В127.480СБ	Коллектор	47

Обозначение	Наименование	Стр.
А24В127.490СБ	Трубопровод	47
А24В127.003	Хомут	48
А24В127.004	Диафрагма	
А24В127.500	Коллектор	
А24В127.510	Трубопровод	
А24В127.352	Патрубок	49
А24В127.441	Патрубок	
А24В127.500СБ	Коллектор	
А24В127.501	Патрубок	50
А24В127.502	Патрубок	
А24В127.420СБ	Труба	
А24В127.510СБ	Трубопровод	
А24В127.436	Труба	51
А24В127.522	Швеллер	
А24В127.520	Балка	
А24В127.520СБ	Балка	
А24В128.000СТ	Блок дозирования силиката натрия БС-4. Технологическая схема	52
А24В128.000	Блок дозирования силиката натрия БС-4.	53,54
А24В128.001	Скоба	54
А24В128.002	Прокладка	
А24В128.000СБ	Блок дозирования силиката натрия БС-4	55;56
А24В128.010	Трубопровод	57
А24В128.010СБ	Трубопровод	
А24В128.030	Трубопровод	
А24В128.030СБ	Трубопровод	
А24В128.020	Трубопровод	58
А24В128.020СБ	Трубопровод	
А24В128.040	Трубопровод	59
А24В128.040СБ	Трубопровод	
А24В128.051	Патрубок	60
А24В128.050	Трубопровод	
А24В128.050СБ	Трубопровод	
А24В128.060	Трубопровод	61
А24В128.060СБ	Трубопровод	
А24В128.070	Трубопровод	62
А24В128.070СБ	Трубопровод	
А24В128.080	Трубопровод	63
А24В128.080СБ	Трубопровод	
А24В128.090	Переход	
А24В128.090СБ	Переход	
А24В128.100	Трубопровод	64
А24В128.100СБ	Трубопровод	

Продолжение

Обозначение	Наименование	Стр.
А24В128.110	Трубопровод	65
А24В128.110СБ	Трубопровод	
А24В128.122	Швеллер	66
А24В128.120	Распорка	
А24В128.120СБ	Распорка	
А24В128.130	Система трубопроводов к насосам-дозаторам	67
А24В128.130СБ	Система трубопроводов к насосам-дозаторам	
А24В128.140	Фланец с трубой	
А24В128.142	Патрубок	68
А24В128.150	Трубопровод	
А24В128.160	Отвод	
А24В128.160СБ	Отвод	
А24В128.021	Фланец	69
А24В128.141	Фланец	
А24В128.151	Труба	
А24В128.161	Отвод	
А24В128.171	Отвод	70
А24В128.170	Трубопровот от насосов-дозаторов	
А24В128.170СБ	Трубопровод от насосов-дозаторов	
А24В128.181	Стенка	71
А24В128.180	Расширитель	
А24В128.180СБ	Расширитель	
А24В128.190	Бак	
А24В128.190СБ	Бак	72
А24В128.201	Ребро	73
А24В128.202	Пята	
А24В128.200	Опора	
А24В128.200СБ	Опора	
А24В128.210	Патрубок	74
А24В128.210СБ	Патрубок	
А24В128.220	Рама	75
А24В128.240	Стойка	
А24В128.240СБ	Стойка	
А24В128.220СБ	Рама	76
А24В128.221	Опора	77
А24В128.222	Стяжка	
А24В128.223	Ребро	
А24В128.250	Стойка	78
А24В128.260	Стойка	
А24В128.260СБ	Стойка	
А24В128.261	Подставка	79
А24В128.270	Стойка	
А24В128.270СБ	Стойка	
А24В128.280	Опора	
А24В128.280СБ	Опора	80
А24В128.290	Кронштейн	
А24В128.290СБ	Кронштейн	
А24В128.291	Уголок	81
А24В128.292	Уголок	
А24В128.121	Лист подкладочный	

1. Блоки раствора силиката, включающие в себя блок приготовления раствора силиката натрия и блок дозирования силиката натрия, должны изготавливаться в соответствии с рабочими чертежами и настоящими техническими требованиями.
2. Блок приготовления раствора силиката, предназначенный для осветления раствора жидкого натриевого стекла (силиката) и перемешивания его с хозяйственно-питьевой водой, должен состоять из осветлительного фильтра ФОВ-1,0-1,6, двух гидравлических мешалок типа МТК-1, центробежного насоса типа К, трубопроводов и арматуры, смонтированных на металлической раме.
3. Блок дозирования силиката натрия, предназначенный для подачи раствора силиката на осветление и перемешивание, должен состоять из двух цилиндрических баков, центробежного насоса типа К, двух дозировочных электронасосных агрегатов типа НД, трубопроводов и арматуры, смонтированных на металлической раме.
4. Качество материалов и их соответствие стандартам и техническим условиям должны подтверждаться сертификатами заводов-поставщиков.
5. Все покупные изделия, поступающие на завод-изготовитель блока, должны приниматься техническим контролем на соответствие документам, по которым производится их поставка.
6. Детали и узлы, выполненные из листовой стали, не должны иметь коробленности, вмятин, перекосов, забоин и других дефектов, влияющих на прочность и товарный вид блока.
7. Места, подлежащие сварке, должны быть очищены от грязи, окалины, масла, ржавчины и т. п.
8. В местах сварки не должно быть прожогов, трещин, подрезов, непровара. Металлические брызги должны быть удалены, швы очищены от шлака и окалины.
9. Изготовление и сборку металлоконструкций производить в соответствии с требованиями СН и П II-23-81 „Стальные конструкции" и СН и П III-18-75 „Металлические конструкции".
10. Работы по сборке и монтажу блоков осуществлять согласно требованиям СН и П 3.05-05-84 „Технологическое

Изм.	Лист	№ докум.	Подп.	Дата	А24В127.000Д			
Разраб.		Ямпольская			Блоки раствора силиката. Технические требования	Лит.	Лист	Листов
Пров.		Комиссаров				И	1	3
Рук. гр.		Литвак				САНТЕХПРОЕКТ		
Н. контр.		Фрадкин						
Утв.		Спивак						

Формат: А3

оборудование и технологические трубопроводы"
11. Работы по установке и монтажу приборов и средств автоматизации производить в соответствии с СН и П 3.05.07-85. „Системы автоматизации".
12. Работы по установке и монтажу электротехнических устройств производить в соответствии с требованиями СН и П 3.05.06-85 „Электротехнические устройства".
13. Антикоррозийное покрытие блоков осуществлять по проекту станции водоподготовки котельной.
14. Гидравлические испытания блока должны производиться в соответствии с правилами Госгортехнадзора СССР.
15. При изготовлении блоков должны проверяться: соответствие комплектующих изделий стандартам и техническим условиям, надежность крепления оборудования и трубопроводов к металлоконструкциям, правильность нанесения маркировки на изделия, наличие паспортных табличек на оборудовании. Порядок проверки, форма клейма, место клеймения на узлах и деталях определяются заводской инструкцией.
16. Последовательность сборки блоков должна быть следующей: получение оборудования и проверка его состояния; изготовление элементов металлоконструкций; изготовление узлов трубопроводов; изготовление рамы блока; установка и закрепление оборудования на раме; установка и закрепление узлов трубопроводов; промывка и гидравлическое испытание блока; антикоррозийное покрытие блока.
17. Блоки направляются заказчику без упаковки с заглушенными присоединительными концами трубопроводов. Концы стальных труб закрываются плоскими заглушками из листовой стали толщиной 3 мм, а концы пластмассовых труб - заглушками из листового полиэтилена толщиной 3 мм. Крепление заглушек осуществляется прихваткой.
18. Приборы контроля и автоматизации с отборными устройствами и электротехническое оборудование упаковываются в ящики и отправляются заказчику вместе с блоком. Штуцеры и бобышки для приборов на период транспортировки и хранения блоков должны быть закрыты пробками или заглушками.

Изм.	Лист	№ докум.	Подп.	Дата	А24В127.000Д	Лист 2

Формат: А3

Инв. № подл. | Подп. и дата | Взам. инв. № | Инв. № дубл. | Подп. и дата

19. Строповку блоков осуществлять за крюки, приваренные к фильтру и распоркам, предусмотренным между мешалками (в блоке приготовления раствора силиката), или к бакам (в блоке дозирования силиката).
20. На время погрузки, транспортирования и монтажа между ёмкостями предусмотреть приваривающиеся к ним распорки из угловой стали, которые после установки блоков на площадке должны быть удалены.
21. Крепление блоков при транспортировке должно обеспечивать предохранение отдельных элементов и блоков в целом от механических повреждений и деформаций.
22. Крепление блоков к силовому полу котельной выполнять в соответствии с помощью самоанкерующихся болтов или путём приварки к закладным деталям.
23. Приборы, средства автоматизации и электротехнические устройства заказываются по заказным спецификациям соответствующих разделов.
24. Технические условия на изготовление блоков должны разрабатываться и утверждаться предприятиями с учетом настоящих технических требований.

рабочего проекта котельной.

Изм.	Лист	№ докум.	Подп.	Дата	А24В127.000А	Лист 3

Формат: А3

Инв. № подл. | Подп. и дата | Взам. инв. № | Инв. № дубл. | Подп. и дата

А24В127.001

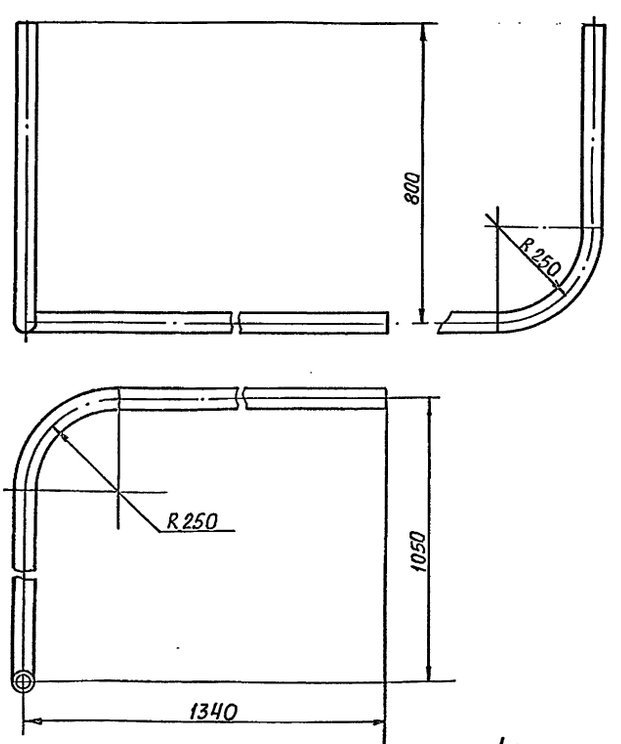

Неуказанные предельные отклонения размеров: $\pm \frac{t_2}{2}$

Изм.	Лист	№ докум.	Подп.	Дата	А24В127.001			
Разраб.		Ямпольская		15.09	Труба	Лит. И	Масса 1,0	Масштаб 1:10
Пров.		Комиссарова				Лист	Листов 1	
Рук.гр.		Литвак			Труба ПНД 50с техническая ГОСТ 18599-83	САНТЕХПРОЕКТ		
Н.контр.		Фрадкин						
Утв.		Спивак						

Формат А4

Инв. № подл. | Подп. и дата | Взам. инв. № | Инв. № дубл. | Подп. и дата

А24В127.002

50 √(√)

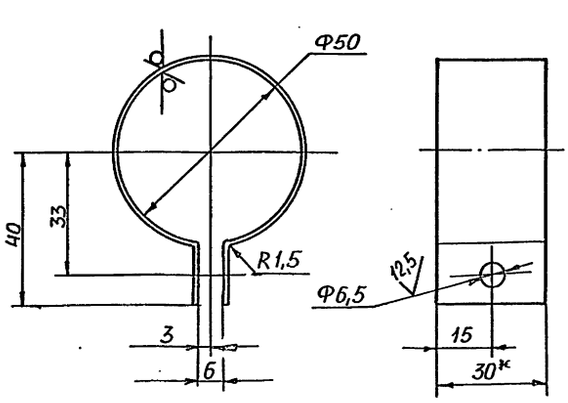

1.* Размер для справок
2. H14; $\pm \frac{t_2}{2}$

Изм.	Лист	№ докум.	Подп.	Дата	А24В127.002			
Разраб.		Ямпольская		15.09	Хомут	Лит. И	Масса 0,06	Масштаб 1:1
Пров.		Комиссарова				Лист	Листов 1	
Рук.гр.		Литвак			Лист Б 1,4 ГОСТ 19903-74 4-IV-В Ст.3 ГОСТ 6523-70	САНТЕХПРОЕКТ		
Н.контр.		Фрадкин						
Утв.		Спивак						

Формат А4

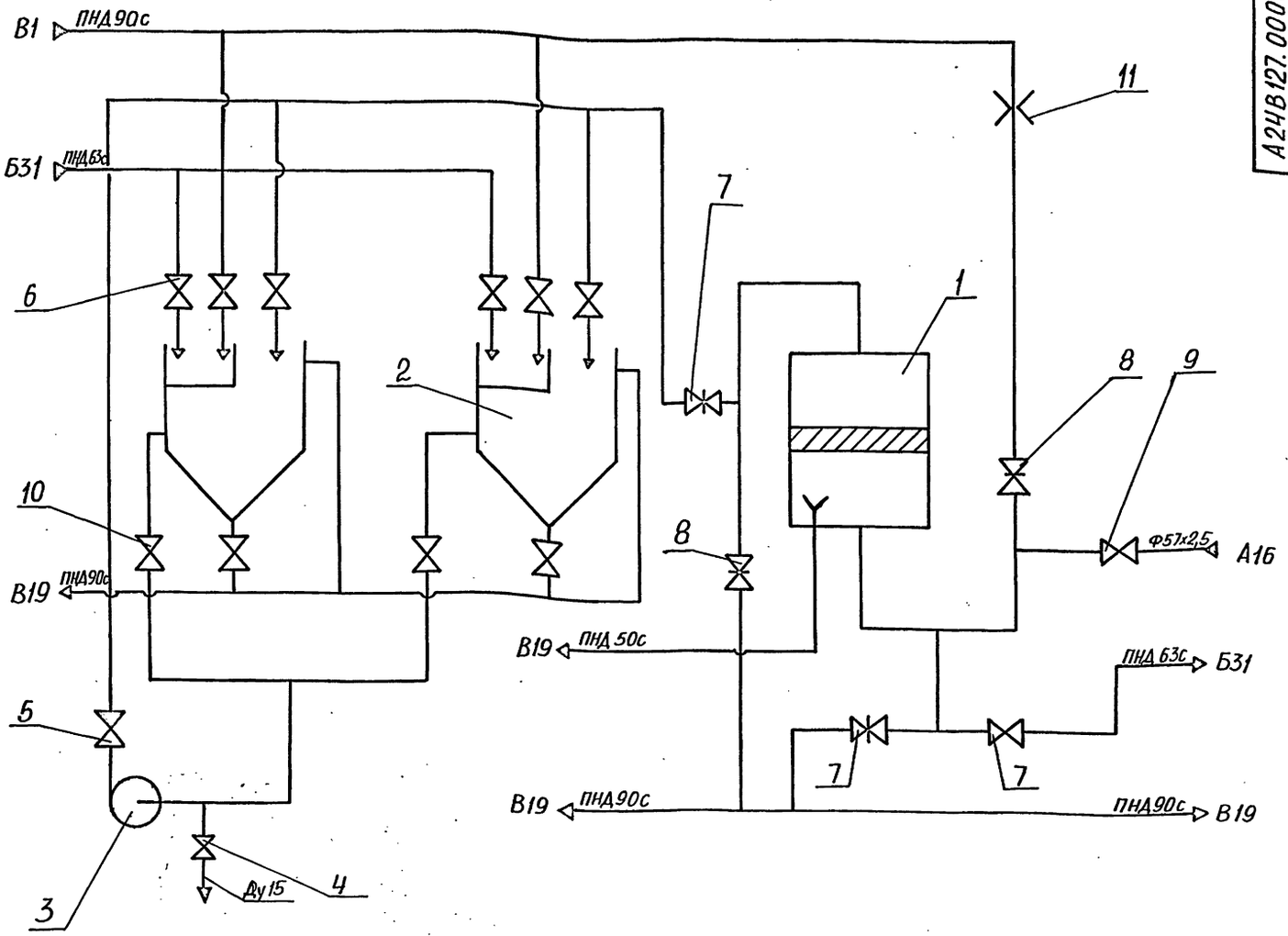

Поз.	Наименование	Кол.	Прим
1	Фильтр осветлительный, вертикальный ФОВ-1,0-0,6	1	
2	Мешалка гидравлическая МГК-1	2	
3	Насос центробежный консольный К8/18с двигателем 4А80А2	1	
4	Вентиль запорный муфтовый 15кч18п2 Ду15	1	
5	Клапан обратный подъемный 16ч3р Ду50	1	
6	Вентиль запорный фланцевый 15ч9р2 Ду50	6	
7	Задвижка 30ч6бр Ду50	3	В комплексе с фильтром
8	Задвижка 30ч6бр Ду80	2	
9	Вентиль запорный фланцевый 15кч16п Ду50	1	
10	Вентиль запорный фланцевый 15ч14бр Ду80	4	
11	Дроссель ΔР 1,5кг/см² Q=22м³/час	1	

Наименование трубопровода	Обозначение
Трубопровод сжатого воздуха	А16
Трубопровод раствора силиката натрия	Б31
Трубопровод хозяйственно-питьевой воды	В1
Трубопровод дренажный, переливов, сливов	В19

Изм.	Лист	№ докум.	Подп.	Дата
Разраб.		Комиссаров		04.87
Пров.		Литвак		
Рук.гр.		Литвак		
Гл.спец.		Грановский		
Н.контр.		Фрадкин		
Утв.		Спивак		

А24В127.000 СТ

Блок приготовления раствора силиката натрия БС-3
Технологическая схема

Лит.	Масса	Масштаб
	–	–
Лист	Листов 1	

САНТЕХПРОЕКТ

Формат А2

Инв.№ подл. | Подп. и дата | Взам. инв.№ | Инв.№ дубл. | Подп. и дата

Формат	Зона	Поз.	Обозначение	Наименование	Кол.	Примечание
				Документация		
А2			А24В127.000 СБ	Сборочный чертеж		
А2			А24В127.000 СТ	Технологическая схема		
А4			А24В127.000Д	Блоки раствора силиката		
				Технические требования		
				Сборочные единицы		
А4		1	А12В090.000	Статив Ст2	1	
А4		2	А12В097.000	Стойка	1	
А4		3	А12В100.000	Установка манометра МП4-У1	1	вып. 9-1
А4		4	А12В101.000	Установка манометра МП4-У1	1	
А4		5	А24В127.010	Рама	1	
А4		6	А24В127.200	Мешалка	2	
А4		7	А24В127.280	Фильтр ФОВ-1,0-0,6	1	
А4		8	А24В127.330	Обвязка насоса	1	
А4		9	А24В127.400	Колено	1	
А4		10	А24В127.410	Колено	1	
А4		11	А24В127.420	Труба	1	
А4		12	А24В127.430	Трубопровод	1	
А4		13	А24В127.440	Трубопровод	1	
А4		14	А24В127.450	Трубопровод	1	
А4		15	А24В127.460	Колено	1	

Инв.N подл. | Подп. и дата | Взам.инв.N | Инв.N дубл. | Подп. и дата

Изм.	Лист	N докум.	Подп.	Дата
Разраб.		Комиссаров		
Пров.		Литвак		
Рук.гр.		Литвак		
Н.контр.		Фрадкин		
Утв.		Сливак		

А24В127.000

Блок приготовления раствора силиката натрия БС-3

Лит.	Лист	Листов
И	1	3

САНТЕХНИИПРОЕКТ

Копировал: Чебан. Формат А4

Формат	Зона	Поз.	Обозначение	Наименование	Кол.	Примечание
А4		16	А24В127.460-01	Колено	1	
А4		17	А24В127.470	Тройник	1	
А4		18	А24В127.480	Коллектор	1	
А4		19	А24В127.490	Трубопровод	1	
А4		20	А24В127.500	Коллектор	1	
А4		21	А24В127.510	Трубопровод	2	
А4		22	А24В127.520	Балка	1	
		23	-01	Балка	1	
				Детали		
А4		25	А24В127.001	Труба	1	
А4		26	А24В127.002	Хомут	1	
А4		27	А24В127.003	Хомут	4	
		28	-01	Хомут	20	
		29	-02	Хомут	23	
А4		30	А24В127.004	Диафрагма	1	
А4		31	А24В127.005	Прокладка	12	
		32	-01	Прокладка	15	
				Стандартные изделия		
				Болты ГОСТ 7798-70		
		35		М6х20.36	9	
		36		М8х20.36	40	
		37		М10х35.36	46	
		38		М12х60.36	4	
		39		М16х70.36	106	

Инв.N подл. | Подп. и дата | Взам.инв.N | Инв.N дубл. | Подп. и дата

Изм.	Лист	N докум.	Подп.	Дата

А24В127.000

Лист 2

Копировал: Чебан. Формат А4

Формат	Зона	Поз.	Обозначение	Наименование	Кол.	Примечание
				Гайки ГОСТ 5915-70		
		40		М6.4	9	
		41		М8.4	40	
		42		М10.4	46	
		43		М12.4	4	
		44		М16.4	114	
		45		Опора ОПБ2-57 ГОСТ 14911-82	5	
		46		Опора ОПБ2-89 ГОСТ 14911-82	4	
		47		Вентиль 15кч 16п Ду50 ГОСТ 18163-72	1	
		48		Вентиль 15ч 14бр Ду80 ГОСТ 18722-73	2	
		49		Серьга 3-2-2/1-ВСт3сп5 ГОСТ 13716-73	2	
		50		Клапан обратный подъемный 16ч3р Ду50 ГОСТ 19500-74	1	
				Прочие изделия		
		51		Ввод гибкий К108193 ТУ36-1684-81	1	
				Материалы		
		52		Труба 25х1,6 ГОСТ 8734-75 / Д ГОСТ 8733-74	4м	
		53		Провод тип АПРТО 3х2,5 ГОСТ 20520-80	20м	
		54		Рукав гибкий металлический РЗ-Ц-Х-Ш-15 ТУ22-3988-77	20м	

Инв.N подл. | Подп. и дата | Взам.инв.N | Инв.N дубл. | Подп. и дата

Изм.	Лист	N докум.	Подп.	Дата

А24В127.000

Лист 3

Копировал: Чебан. Формат А4

Формат	Зона	Поз.	Обозначение	Наименование	Кол.	Примечание
				Документация		
А2			А24В127.010СБ	Сборочный чертеж		
				Сборочные единицы		
А4		1	А24В127.020	Основание	1	
А4		2	А24В127.030	Площадка	1	
А4		3	А24В127.040	Трап	1	
А4		4	А24В127.050	Опора	1	
		5	-01	Опора	1	
		6	-02	Опора	1	
А4		7	А24В127.060	Опора	1	
		8	-01	Опора	2	
		9	-02	Опора	2	
		10	-03	Опора	3	
А4		11	А24В127.070	Опора	1	
		12	-01	Опора	1	
		13	-02	Опора	1	
А4		14	А24В127.080	Опора	1	
А4		15	А24В127.090	Опора	1	
А4		16	А24В127.100	Опора	1	
А4		17	А24В127.110	Опора	1	
А4		18	А24В127.120	Опора	1	
		19	-01	Опора	1	
		20	-02	Опора	1	

Инв.N подл. | Подп. и дата | Взам.инв.N | Инв.N дубл. | Подп. и дата

Изм.	Лист	N докум.	Подп.	Дата
Разраб.		Комиссаров		
Пров.		Литвак		
Рук.гр.		Литвак		
Н.контр.		Фрадкин		
Утв.		Сливак		

А24В127.010

Рама

Лит.	Лист	Листов
И	1	2

САНТЕХНИИПРОЕКТ

Копировал: Чебан. Формат А4

Формат	Зона	Поз.	Обозначение	Наименование	Кол.	Примечание
А4		21	А24В127.130	Опора	1	
А4		22	А24В127.140	Опора	1	
А4		23	А24В127.150	Опора	1	
А4		24	А24В127.160	Опора	1	
А4		25	А24В127.170	Опора	1	
А4		26	А24В127.180	Опора	1	
А4		27	А24В127.190	Опора	1	
				ДЕТАЛИ		
А4		28	А24В127.011	Уголок	1	
		29	-01	Уголок	1	
		30	-02	Уголок	1	
		31	-03	Уголок	1	
		32	-04	Уголок	1	
Б4		33	А24В127.012	НАКЛАДКА Лист Б ГОСТ 19903-74 / Вст.3 ГОСТ 14637-79		
				50-1 х 110-1	1	0,26кг

Инв. № подл. | Подп. и дата | Взам. инв. № | Инв. № дубл. | Подп. и дата

Изм	Лист	№ докум.	Подп.	Дата	А24В127.010	Лист 2

Формат А4

Формат	Зона	Поз.	Обозначение	Наименование	Кол.	Примечание
				Документация		
А2			А24В127.020 СБ	Сборочный чертеж		
				ДЕТАЛИ		
				Швеллер Швеллер 16 ГОСТ 8240-72 / Вст.3-1 ГОСТ 535-79		
Б4		1	А24В127.013	l = 375-1,5	2	5,96кг
Б4		2	А24В127.014	l = 670-2,0	1	9,54кг
Б4		3	А24В127.015	l = 798-2,0	1	11,33кг
Б4		4	А24В127.016	l = 1536-3,1	4	21,8кг
Б4		5	А24В127.017	l = 2124-4,4	1	31,0кг
Б4		6	А24В127.018	l = 2272-4,4	2	32,25кг
Б4		7	А24В127.019	l = 5472-9,8	1	77,7кг
Б4		8	А24В127.021	l = 5600-9,8	2	79,5кг
				Швеллер Швеллер 10 ГОСТ 8240-72 / Вст.3-1 ГОСТ 535-79		
Б4		9	А24В127.022	l = 286-1,3	1	2,45кг
Б4		10	А24В127.023	l = 826-2,3	1	7,0кг

Инв. № подл. | Подп. и дата | Взам. инв. № | Инв. № дубл. | Подп. и дата

Изм	Лист	№ докум.	Подп.	Дата	А24В127.020		
Разраб.		Ямпольская		08.85	Основание	Лит.	Лист 1 / Листов 2
Пров.		Комиссаров				И	
Рук. гр.		Литвак			САНТЕХПРОЕКТ		
Н. контр.		Фрадкин					
Утв.		Спивак					

Формат А4

Формат	Зона	Поз.	Обозначение	Наименование	Кол.	Примечание
				Уголок Уголок 40х40х4-В ГОСТ 8509-86 / Вст.3-1 ГОСТ 535-79		
Б4		11	А24В127.024	l = 674-2,0	1	1,63кг
Б4		12	А24В127.025	l = 798-2,0	1	1,93кг
Б4		13	А24В127.026	l = 880-2,3	1	2,13кг
Б4		14	А24В127.027	Лист Лист Б6,0 ГОСТ 19903-74 / Вст.3 ГОСТ 14637-79		
				130-1 х 450-1,5	1	2,75кг
Б4		15	А24В127.028	Накладка Лист Б6,0 ГОСТ 19903-74 / Вст.3 ГОСТ 14637-79		
				50-0,62 х 110-0,87	1	0,26кг
А4		16	А24В127.029	Пластина	3	
А4		17	А24В127.031	Пластина	6	
Б4		18	А24В127.032	Пластина Лист Б10. ГОСТ 19903-74 / Вст.3 ГОСТ 14637-79		
				300-1,3 х 515-1,7	1	12,1кг
Б4		19	А24В127.033	Лист ромб. -4Б Ст3сп ГОСТ 8568-77		
				750-2,0 х 1155-2,5	1	36,5кг
Б4		20	А24В127.034	Швеллер Швеллер 10 ГОСТ 8240-72 / Вст.3-1 ГОСТ 535-79		
				C = 500-2	1	4кг

Инв. № подл. | Подп. и дата | Взам. инв. № | Инв. № дубл. | Подп. и дата

Изм	Лист	№ докум.	Подп.	Дата	А24В127.020	Лист 2

Формат	Зона	Поз.	Обозначение	Наименование	Кол.	Примечание
				Документация		
А2			А24В127.030 СБ	Сборочный чертеж		
				ДЕТАЛИ		
А4		1	А24В127.035	Поручень	1	
А4		2	А24В127.036	Поручень	1	
А4		3	А24В127.037	Леер	1	
А4		4	А27В127.038	Стойка	3	
		5	-01	Стойка	5	
А4		6	А27В127.039	Ограждение	1	
А4		7	А27В127.041	Ребро	3	
А4		8	А27В127.042	Пластина	1	
Б4		9	А27В127.043	Пластина Лист Б6,0 ГОСТ 19903-74 / Вст.3 ГОСТ 14637-79		
				50-0,5 х 60-0,5	1	0,002кг
				Швеллер Швеллер 10 ГОСТ 8240-72 / Вст.3-1 ГОСТ 535-79		
Б4		10	А24В127.044	l = 3200-6,6	2	27,5кг
Б4		11	А24В127.045	l = 875-2,3	6	7,52кг
Б4		12	А24В127.046	l = 708-2,0	2	6,08кг
Б4		13	А24В127.047	Лист. ромб-4Б Ст3сп ГОСТ 8568-77		
				768-2 х 3168-6	1	80кг

Инв. № подл. | Подп. и дата | Взам. инв. № | Инв. № дубл. | Подп. и дата

Изм	Лист	№ докум.	Подп.	Дата	А24В127.030		
Разраб.		Ямпольская		08.85	Площадка	Лит.	Лист 1 / Листов 1
Пров.		Комиссаров				И	
Рук. гр.		Литвак			САНТЕХПРОЕКТ		
Н. контр.		Фрадкин					
Утв.		Спивак					

Формат А4

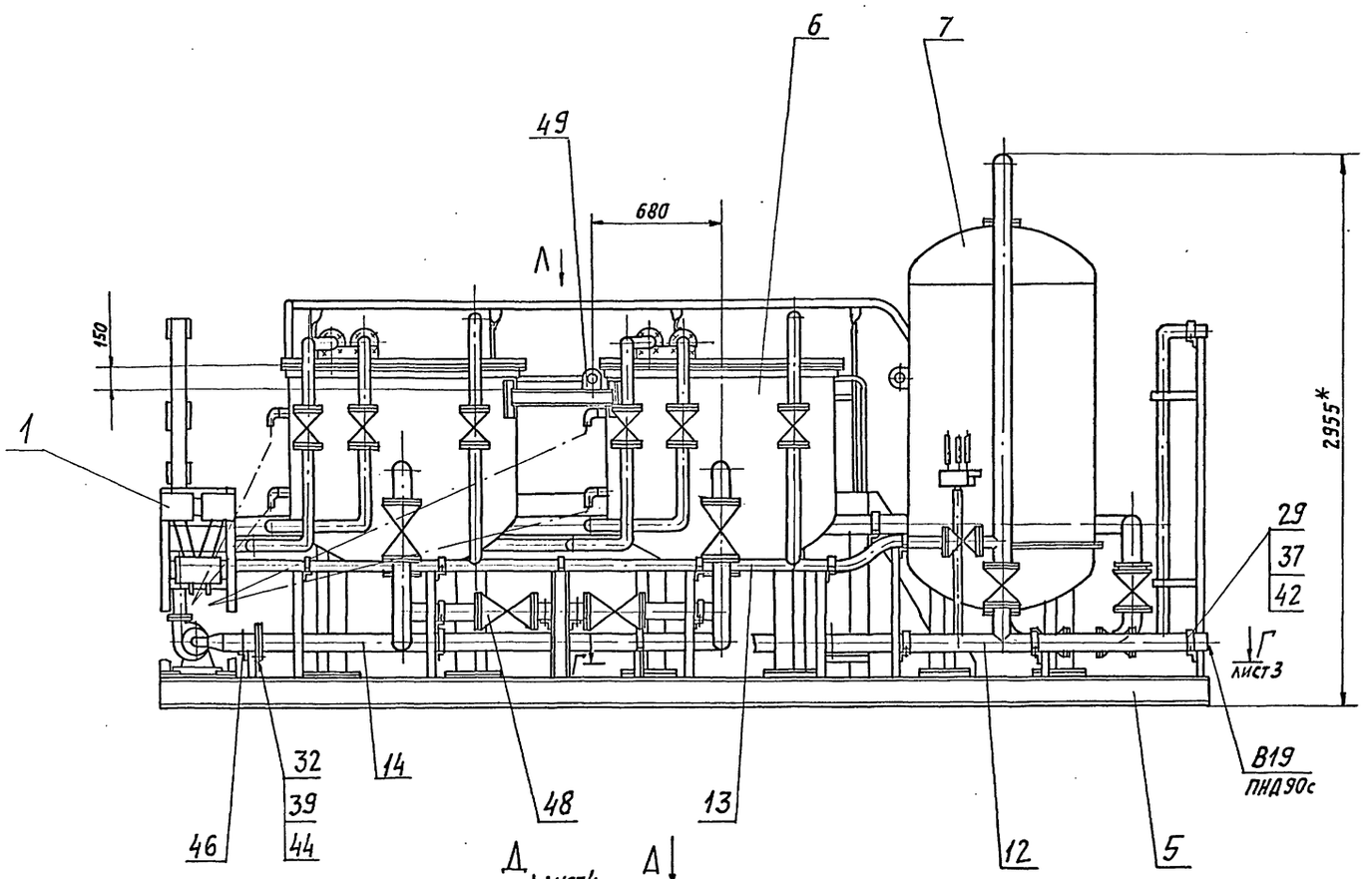

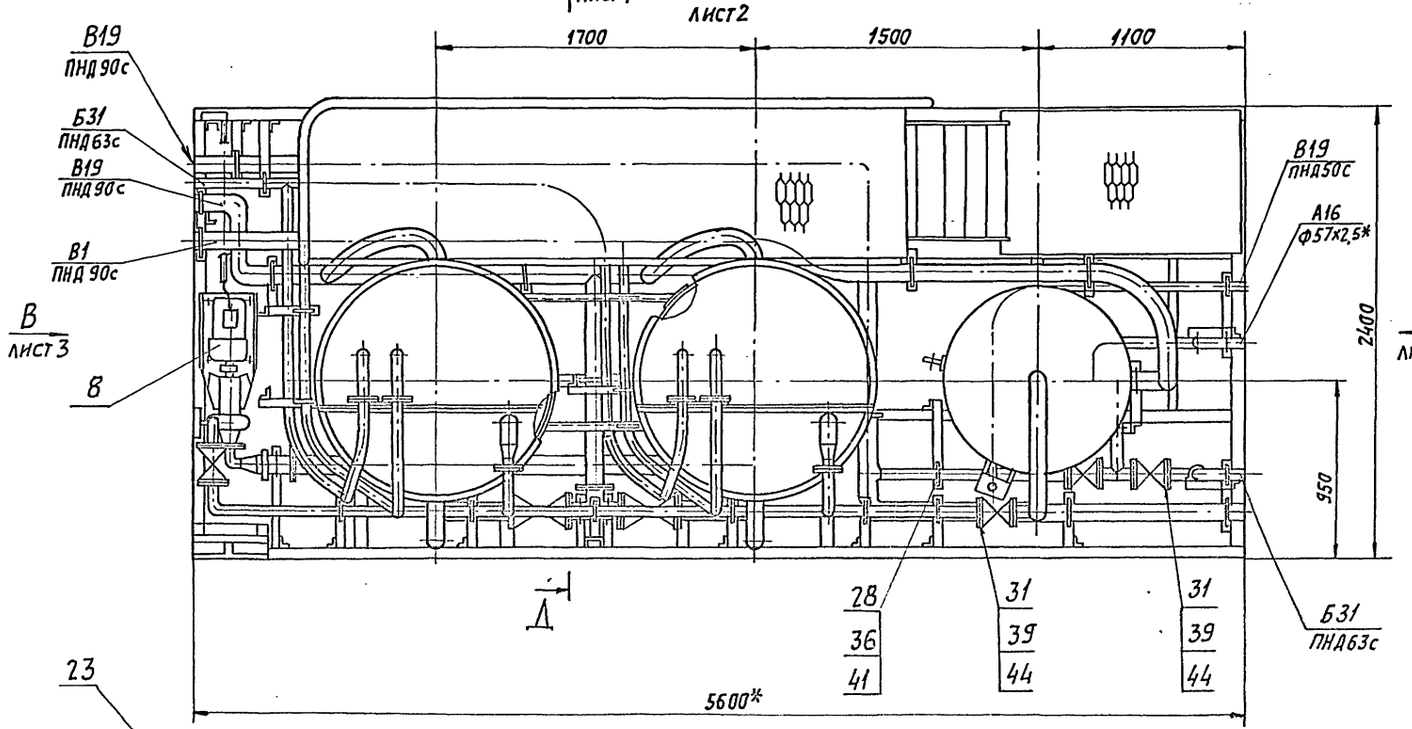

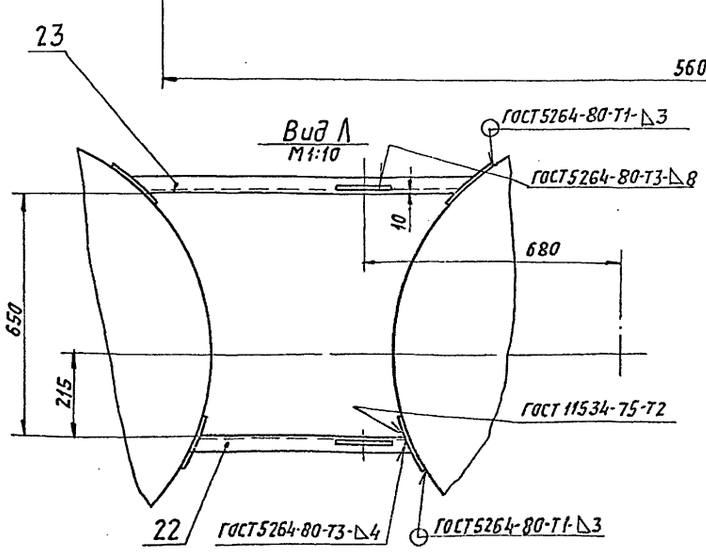

1. * Размеры для справок.
2. $\pm t_2/2$.
3. Электропроводку (поз.52,53) от датчиков указателей уровня на мешалках (поз.6) до статива (поз.1) смонтировать по месту.

Изм.	Лист	№ докум.	Подп.	Дата	А24В127.000.СБ		
Разраб.		Комиссаров		03.92	Блок приготовления раствора силиката натрия БС-3	Лит.	Масса 3190	Масштаб 1:20
Пров.		Литвак				И		
Рук. гр.		Литвак				Лист 1	Листов 4	
Гл. спец.		Грановский				САНТЕХПРОЕКТ		
Н. контр.		Сазонкин						
Утв.		Сливак						

Копировал Формат А2

Инв. № подл. | Подп. и дата | Взам. инв. № | Инв. № дубл. | Подп. и дата

Вид А лист1

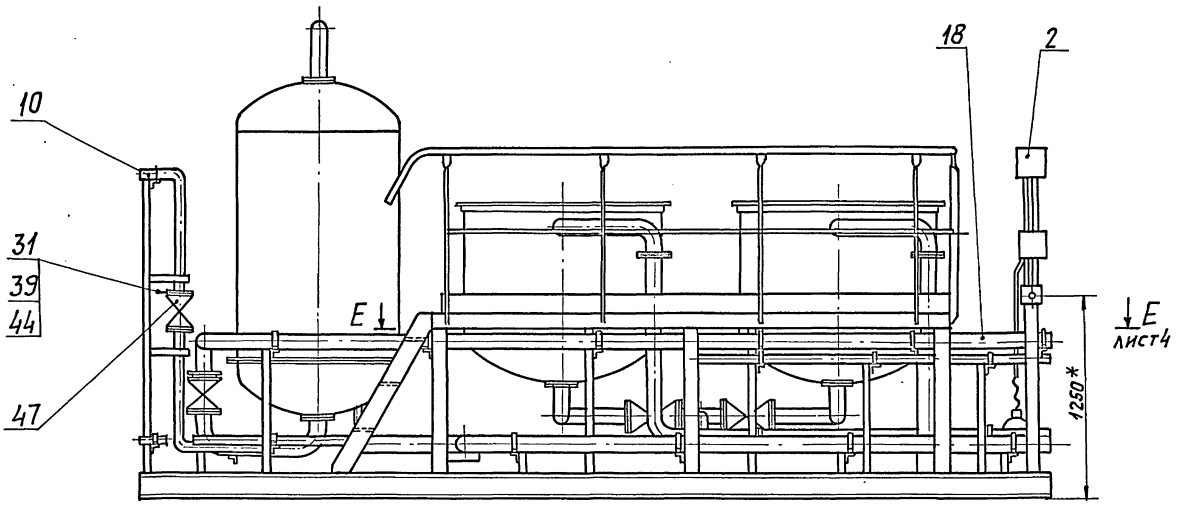

Вид Б лист1
М1:10

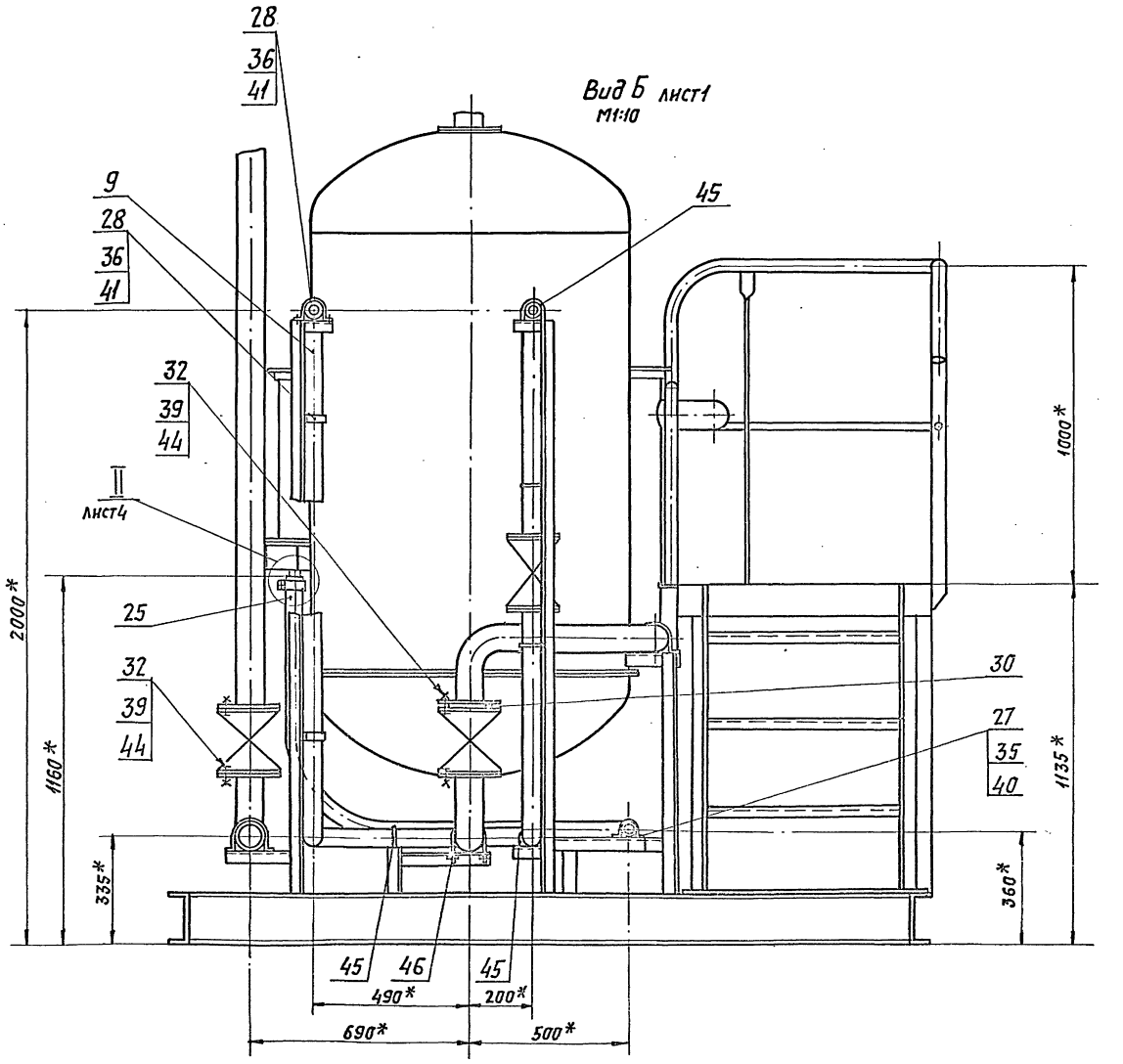

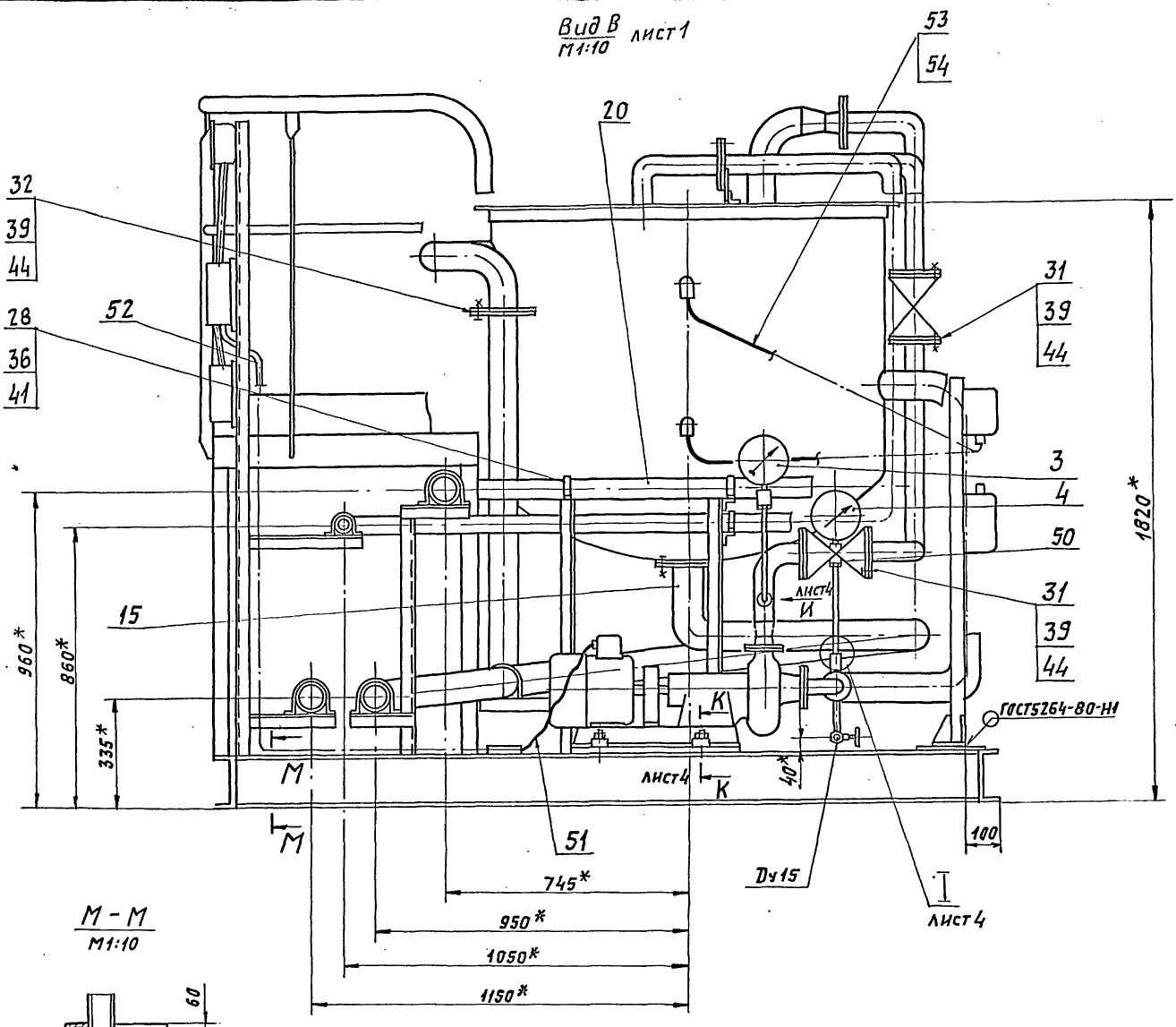

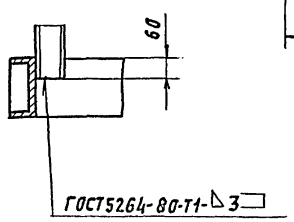

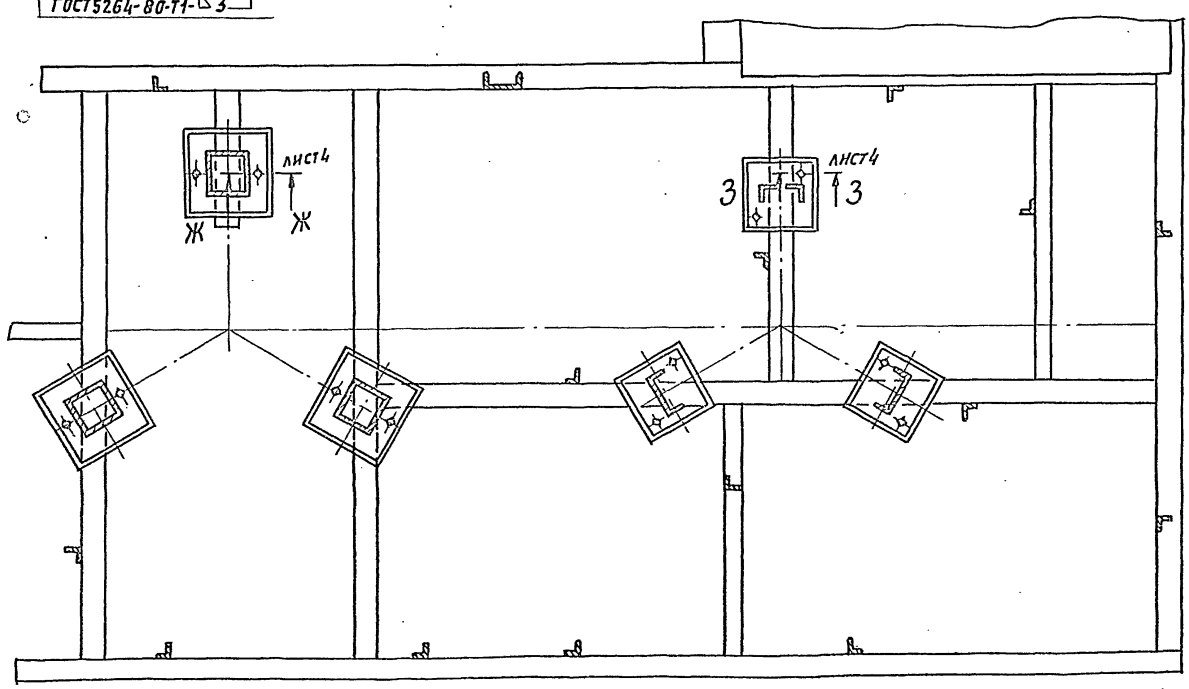

Изм.	Лист	№ докум.	Подп.	Дата	А24В127.000 СБ	Лист 3

Инв. № подл. | Подп. и дата | Взам. инв. № | Инв. № дубл. | Подп. и дата

Копировал: [illegible]

Формат А2

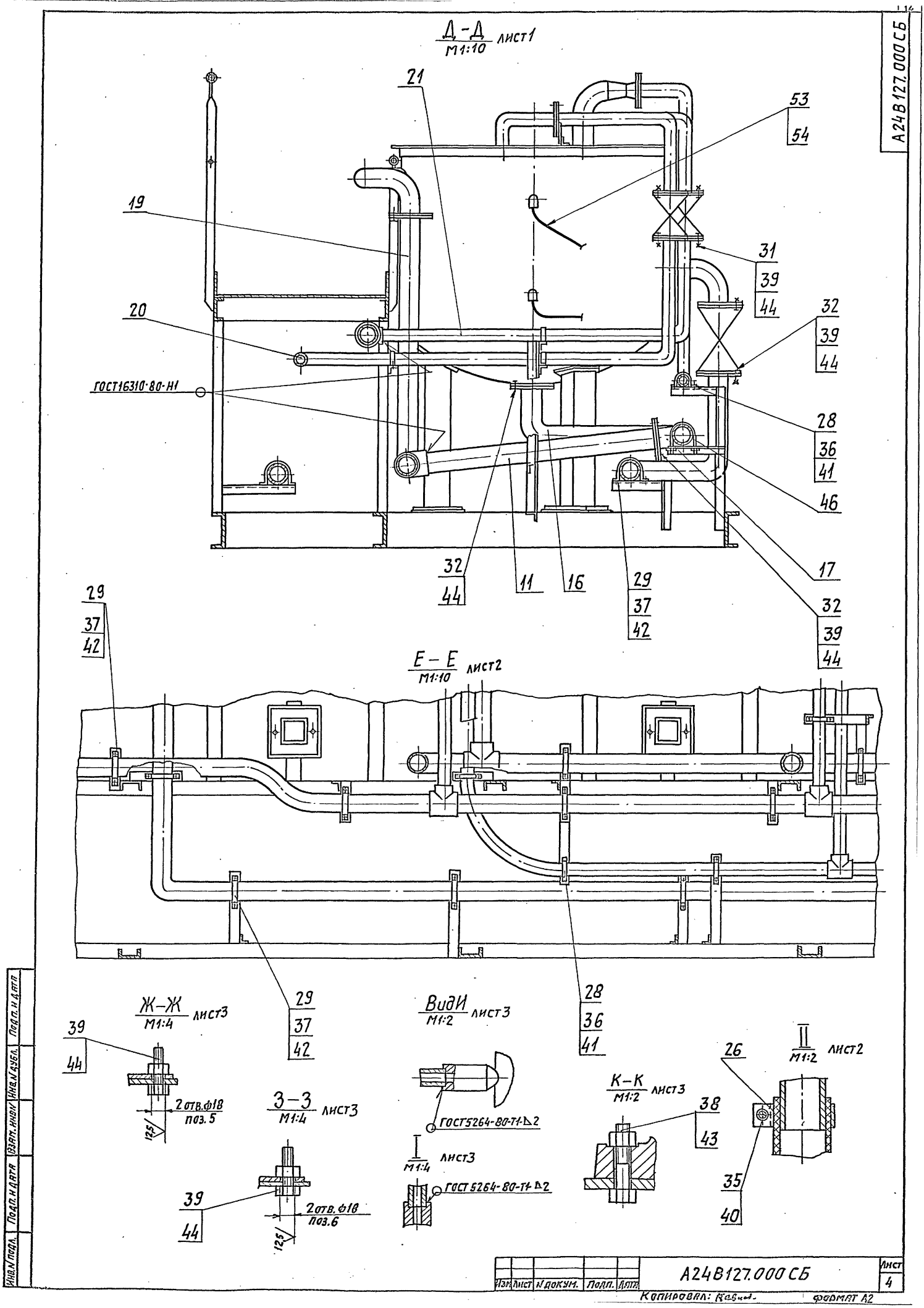

Д-Д
М1:10
лист1
21
53
54
19
31
39
44
20
32
39
44
ГОСТ16310-80-Н1
28
36
41
46
17
32
44
11
16
29
37
42
32
39
44
29
37
42
Е-Е
М1:10
лист2
29
37
42
28
36
41
Ж-Ж
М1:4
лист3
39
44
2 отв.ф18
поз.5
12,5
З-З
М1:4
лист3
39
44
2 отв.ф18
поз.6
12,5
ВидИ
М1:2
лист3
ГОСТ5264-80-Т1-Δ2
I
М1:4
лист3
ГОСТ 5264-80-Т1-Δ2
К-К
М1:2
лист3
38
43
II
М1:2
лист2
26
35
40
А24В127.000СБ
Изм. Лист № докум. Подп. Дата
А24В127.000СБ
Лист
4
Копировал:
Формат А2
Инв.№ подл. Подп. и дата Взам. инв.№ Инв.№ дубл. Подп. и дата

Вид А

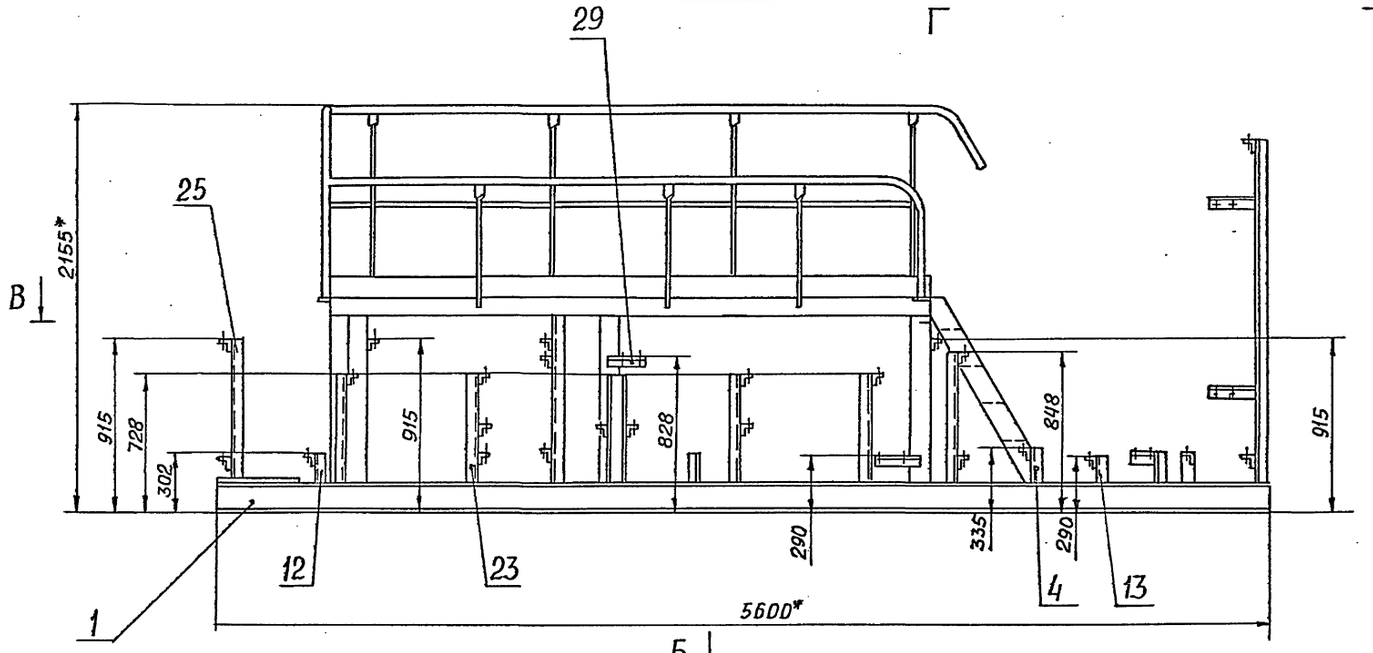

В-В

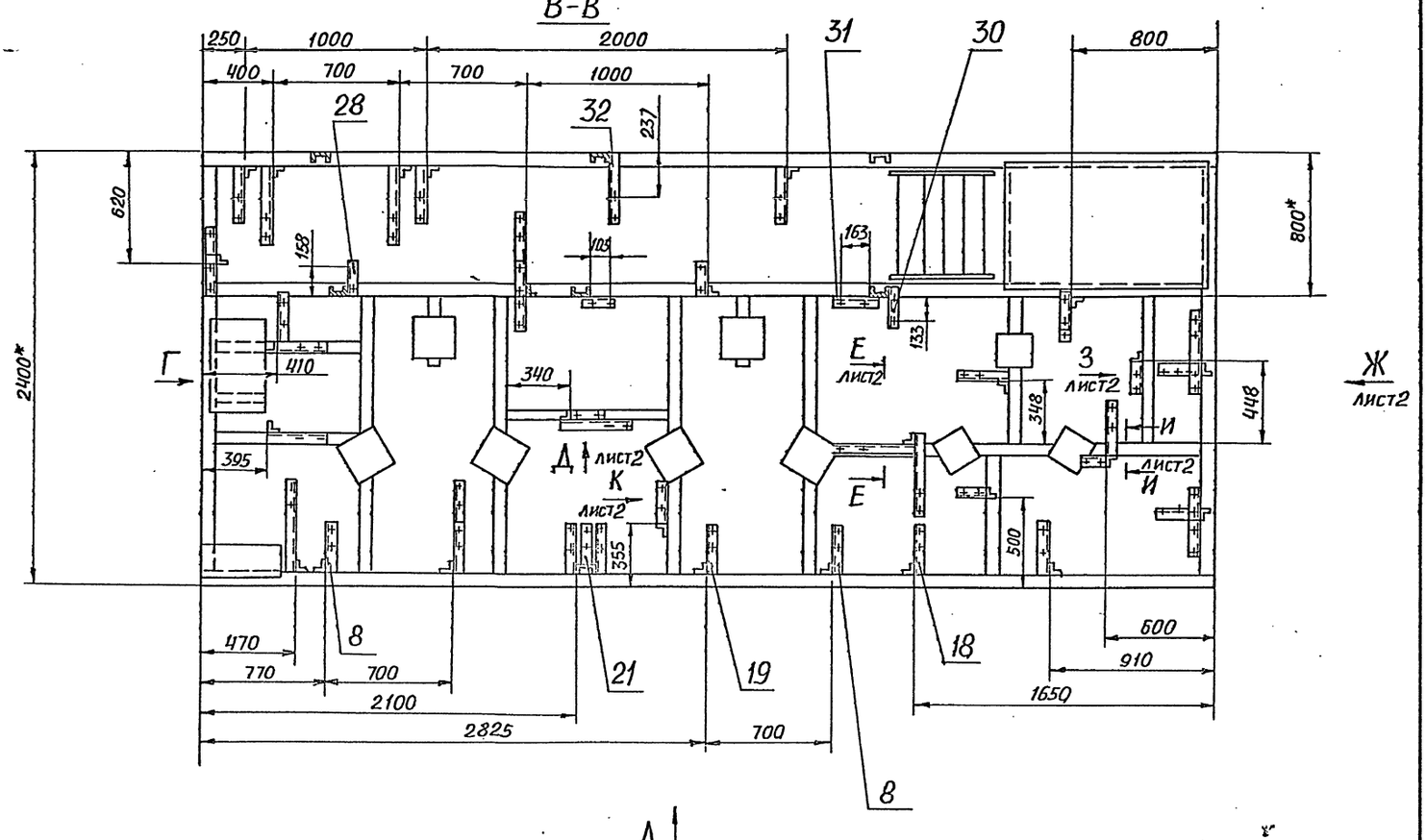

Вид Г

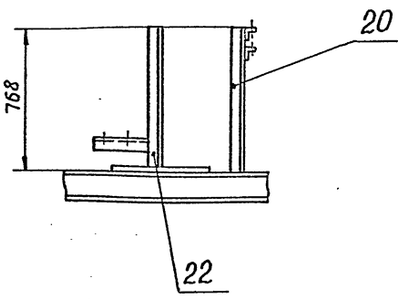

1. * Размеры для справок
2. $\pm t_2/2$
3. Конструкция рамы сварная. Варить сплошным нормальным швом по контуру прилегания. Сварные швы по ГОСТ 5264-80.

Изм.	Лист	№ докум.	Подп.	Дата	А24В127.010 СБ
Разраб.		Комиссаров		08.91	РАМА
Пров.		Литвак			
Рук.гр.		Литвак			
Гл.спец		Грановский			
Н.контр.		Фрадкин			
Утв.		Спивак			

Лит.	Масса	Масштаб
И	940	1:20
Лист 1	Листов 2	
САНТЕХПРОЕКТ		

Инв.№ подл. | Подп. и дата | Взам. инв.№ | Инв. № дубл. | Подп. и дата

Вид Б лист 1

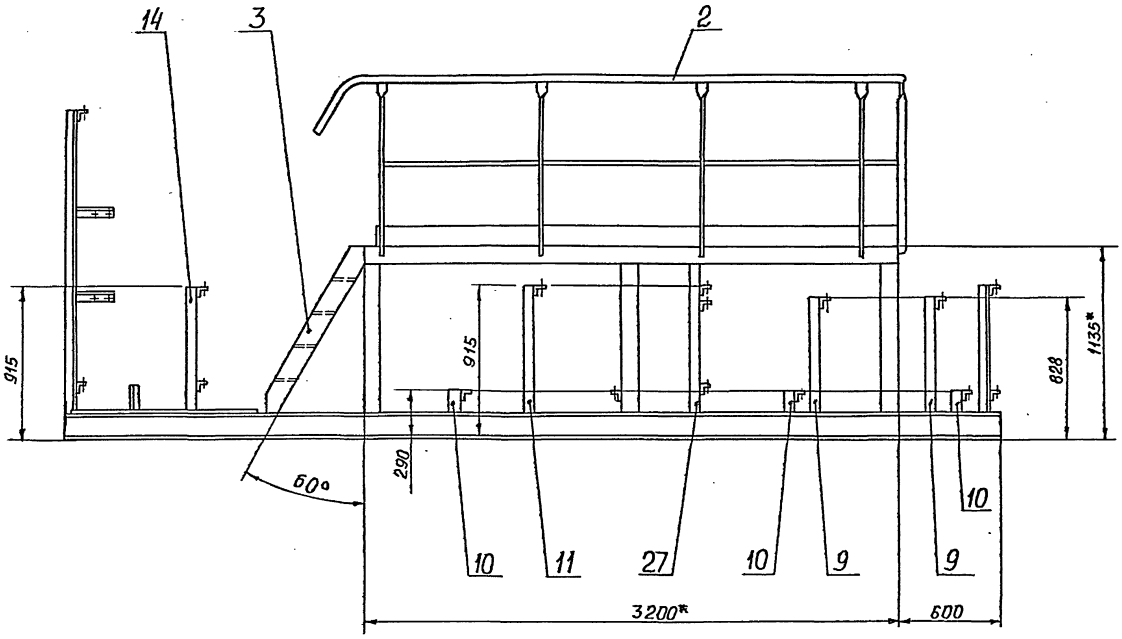

Вид Ж лист 1

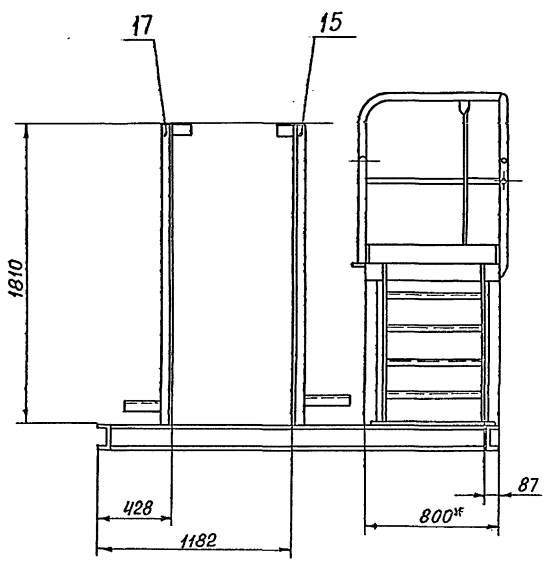

Вид К / м 1:5 лист 1

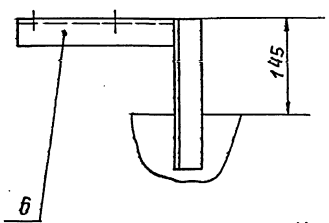

И-И / м 1:5 лист 1

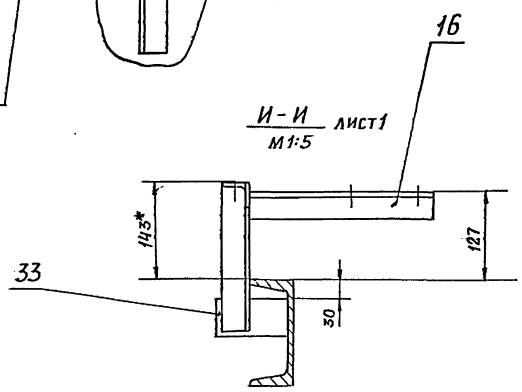

Е-Е / м 1:10 лист 1

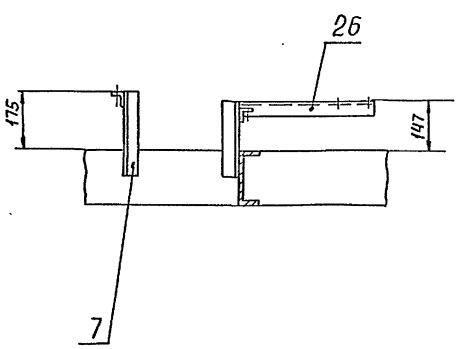

Вид Д / м 1:10 лист 1

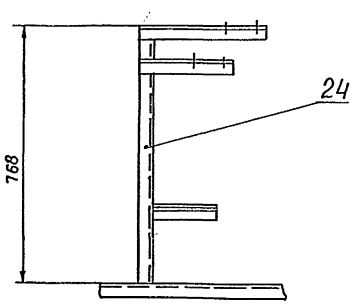

Вид З / м 1:10 лист 1

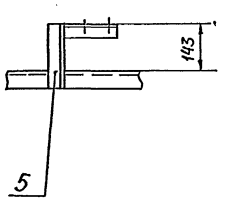

Изм.	Лист	№ докум.	Подп.	Дата	А24В 127. 010 СБ	Лист 2

Инв. № подл. | Подп. и дата | Взам. инв. № | Инв. № дубл. | Подп. и дата

Формат А2

А24В 127.020 СБ

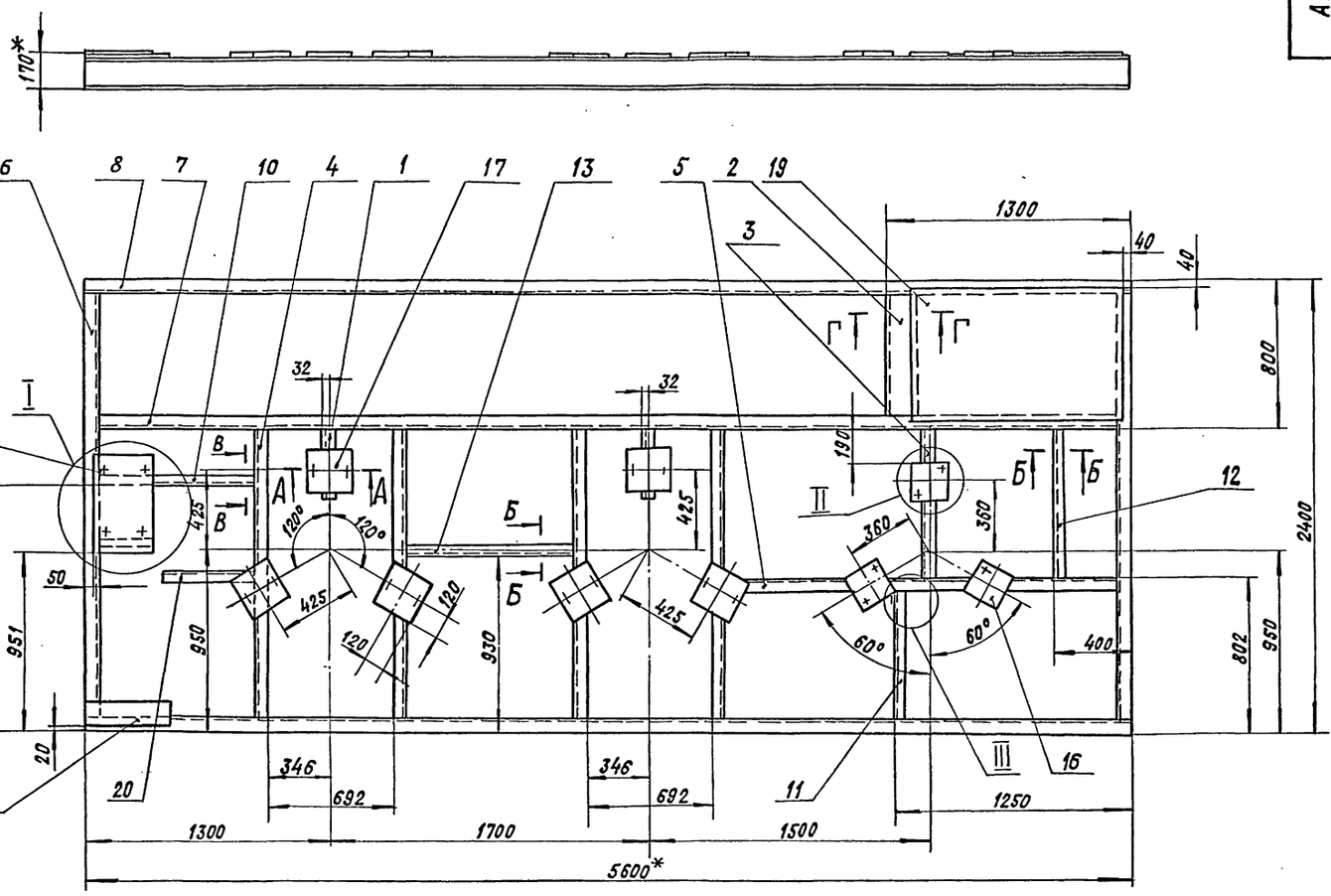

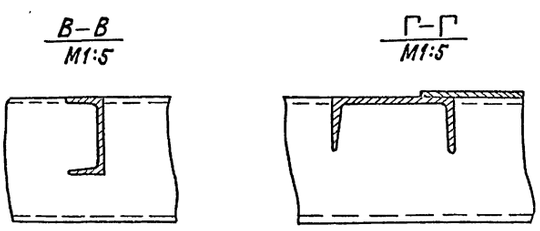

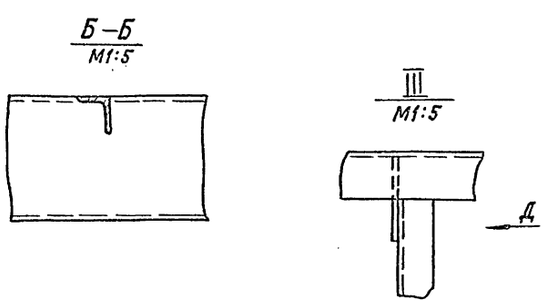

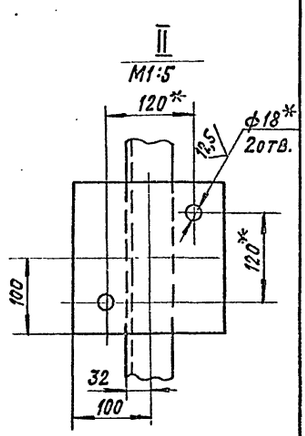

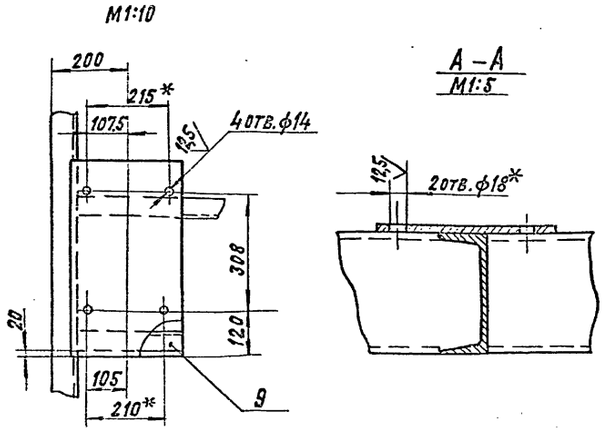

1. * Размеры для справок.
2. $H14; h14; \pm t_2/2$
3. Конструкция сварная. Варить сплошным швом по контуру прилегания деталей. Сварные швы по ГОСТ 5264-80.

				А24В 127.020 СБ	
Изм.	Лист	№ докум.	Подп.	Дата	
Разраб.	Ямпольская			03.19	Основание
Пров.	Комиссарова				Лит. И / Масса 565 / Масштаб 1:20
Рук. гр.	Лаптак				Лист / Листов 1
Гл. спец.	Грановский				САНТЕХПРОЕКТ
Н. контр.	Фрейдин				
Утв.	Спивак				

Копировал: Колпина Формат А2

Инв. № подл. | Подп. и дата | Взам. инв. № | Инв. № дубл. | Подп. и дата

5903-10 Ал2

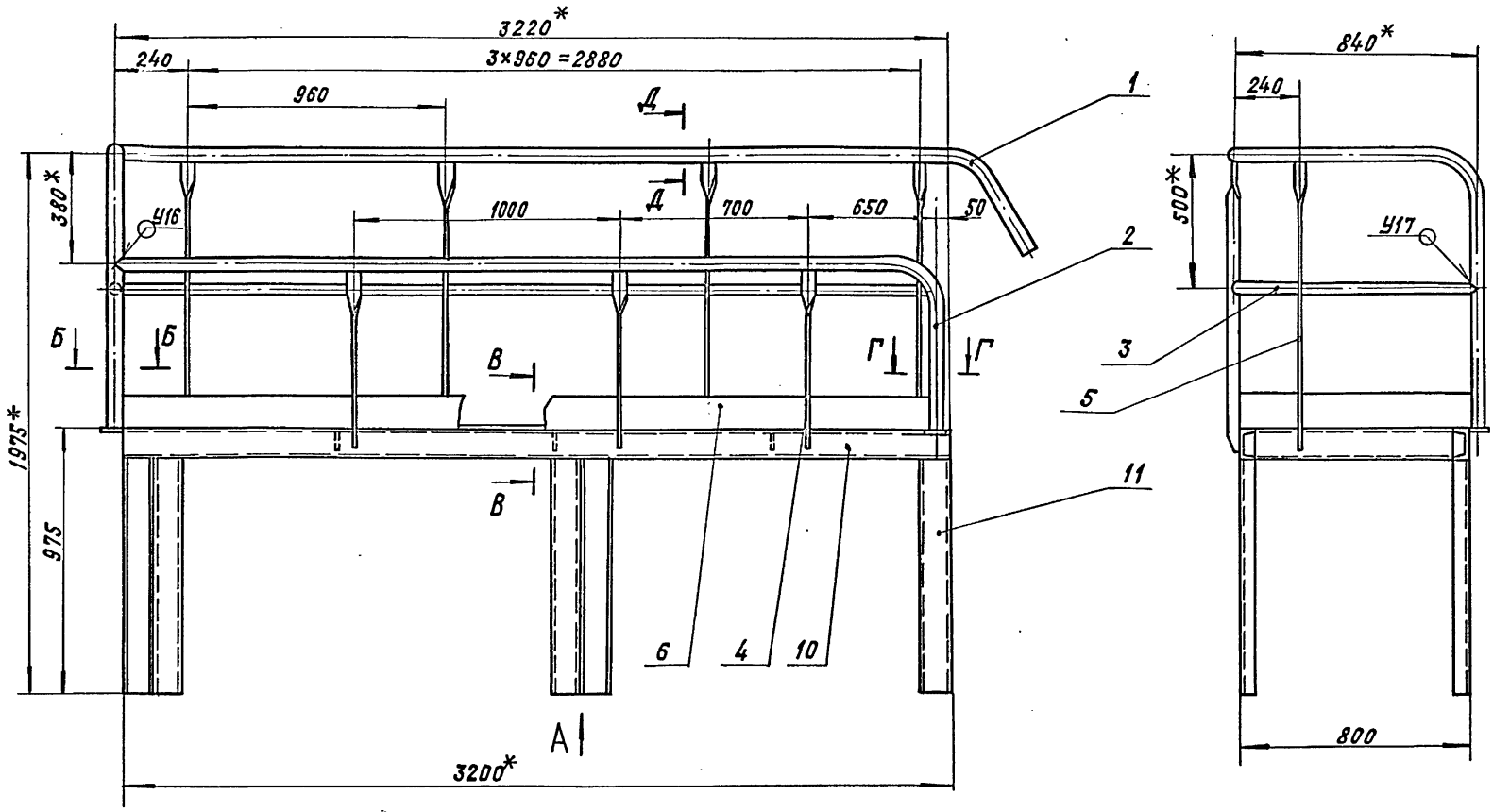

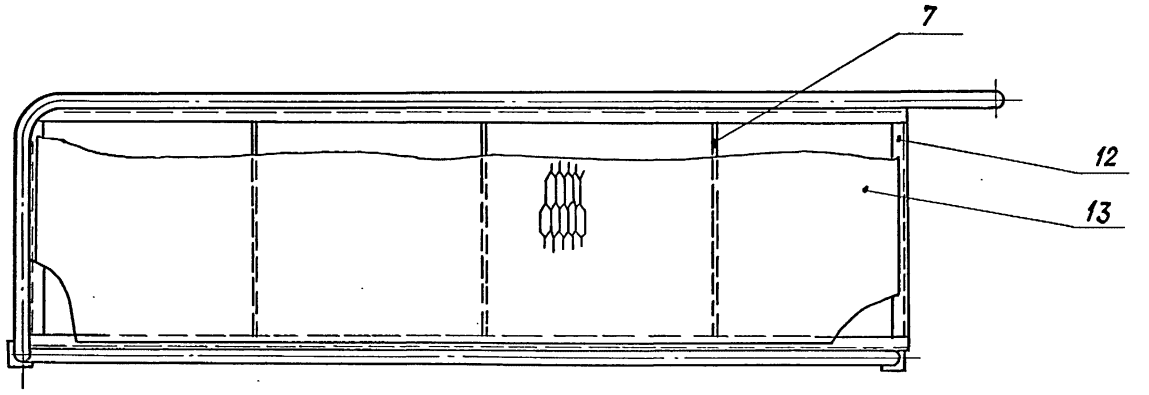

Д – Д
М1:1

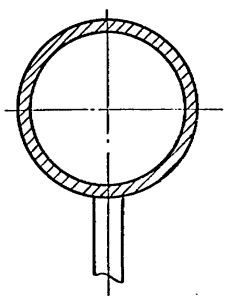

Вид А

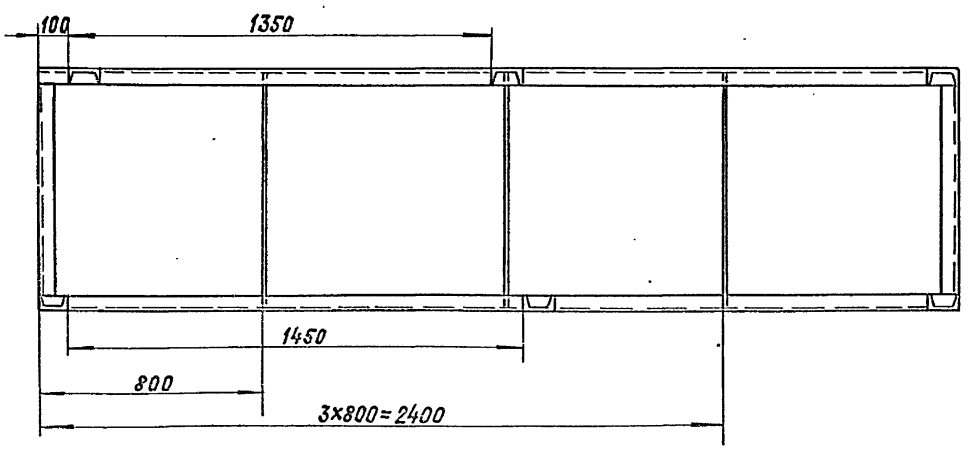

В – В
М1:4

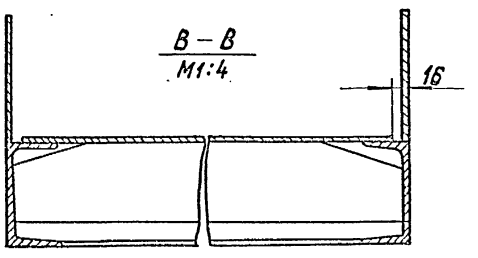

Г – Г
М1:2

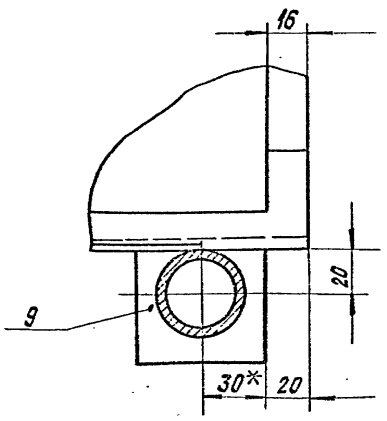

Б – Б
М1:2

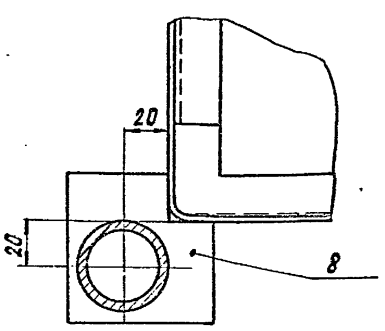

1. * Размеры для справок.
2. $\pm \frac{t2}{2}$.
3. Конструкция сварная. Швы У16; У17 по ГОСТ 16307-80. Остальное варить сплошным швом по контуру прилегания деталей, по ГОСТ 5264-80.

				А24В127.030 СБ	
Нач. лист	№ докум.	Подп.	Дата	Площадка	Лит. / Масса / Масштаб
Разраб.	Ямпольская		13.89		Л / 275 / 1:15
Пров.	Комиссаров				Лист / Листов 1
Рук. гр.	Литвак				
Гл. спец.	Гуляновский				САНТЕХПРОЕКТ
Н. контр.	Фадкин				
Утв.	Спивак				

Инв. № подл. | Подп. и дата | Взам. инв. № | Инв. № дубл. | Подп. и дата

5.903-10 в. 3-2

А24В 127.035

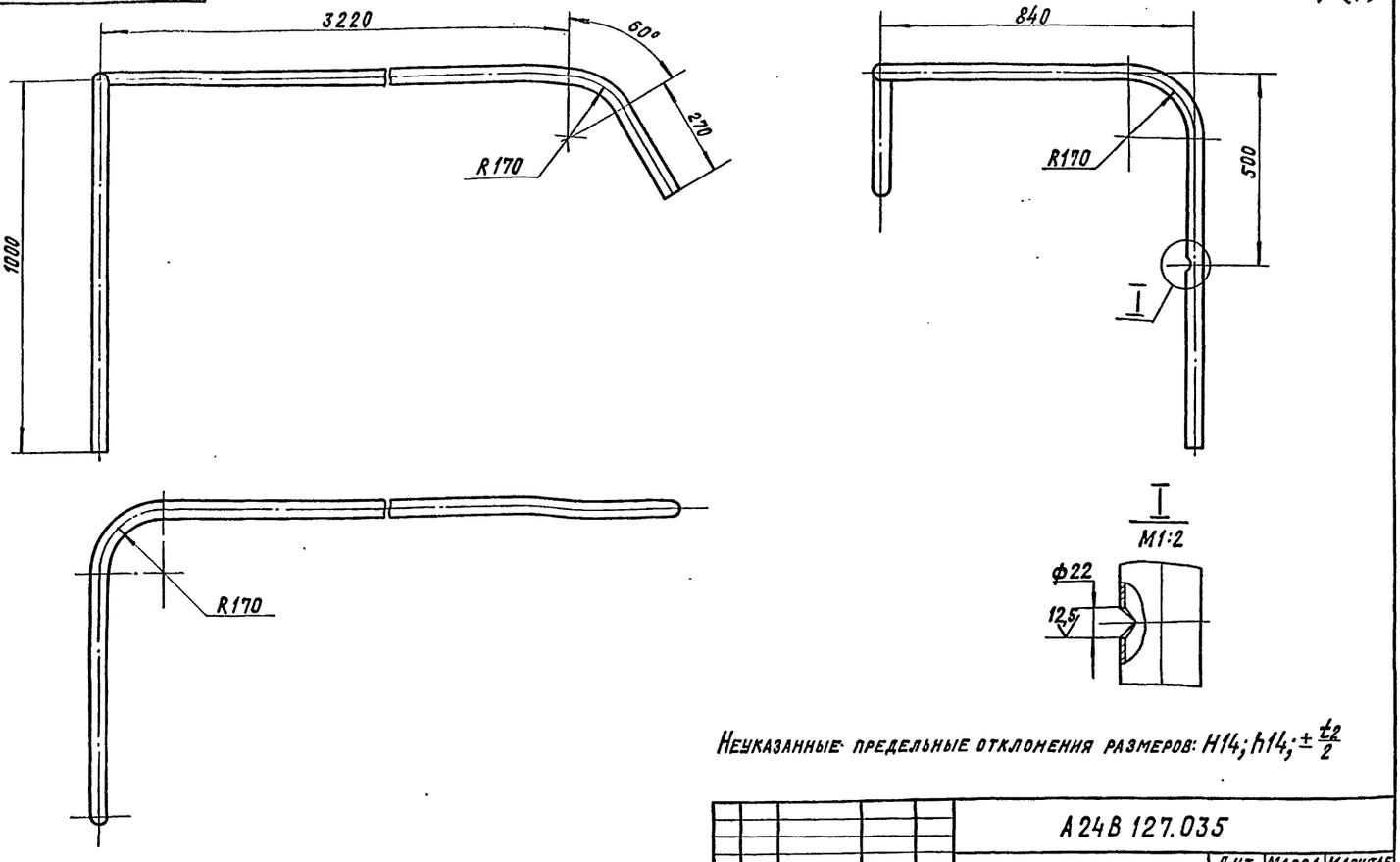

Неуказанные предельные отклонения размеров: $H14; h14; \pm \frac{t_2}{2}$

Изм.	Лист	№ докум.	Подп.	Дата	А24В 127.035			
Разраб.		Ямпольская		01.89	Поручень	Лит.	Масса	Масштаб
Пров.		Комиссаров				И	17,0	1:10
Рук. гр.		Литвак				Лист	Листов 1	
Н. контр.		Фрадкин			Труба 32×32 ГОСТ 3262-75	САНТЕХПРОЕКТ		
Утв.		Спивак						

Копировал: Крайлина Формат: А3

Инв. № подл. | Подп. и дата | Взам. инв. № | Инв. № дубл. | Подп. и дата

А24В 127.038

Рис. 1

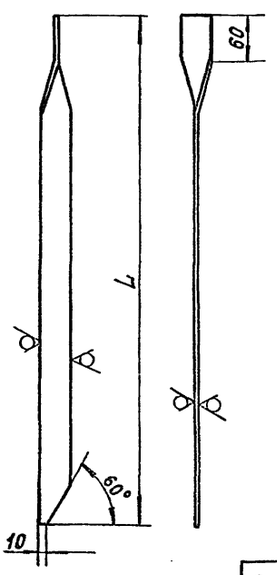

Рис. 2

Остальное - см. Рис. 1

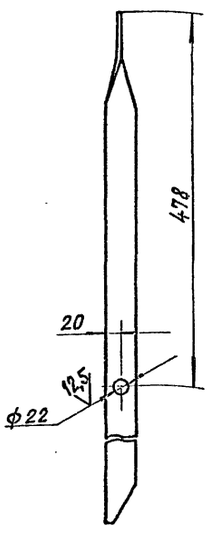

Обозначение	Рис.	L, мм	Масса кг
А24В127.038	1	660	1,28
-01	2	1040	1,9

Неуказанные предельные отклонения размеров: $H14; h14; \pm \frac{t_2}{2}$

Изм.	Лист	№ докум.	Подп.	Дата	А24В 127.038			
Разраб.		Ямпольская		03.89	Стойка	Лит.	Масса	Масштаб
Пров.		Комиссаров				И	см. табл.	—
Рук. гр.		Литвак				Лист	Листов 1	
Н. контр.		Фрадкин			Полоса 6×40-В ГОСТ 103-76 / В Ст.3-Г ГОСТ 535-79	САНТЕХПРОЕКТ		
Утв.		Спивак						

Инв. № подл. | Подп. и дата | Взам. инв. № | Инв. № дубл. | Подп. и дата

А24В 127.037

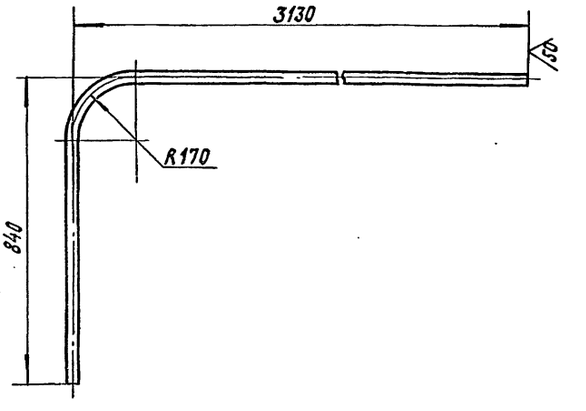

Неуказанные предельные отклонения размеров: $\pm t_2/2$

Изм.	Лист	№ докум.	Подп.	Дата	А24В 127.037			
Разраб.		Ямпольская		03.89	Леер	Лит.	Масса	Масштаб
Пров.		Комиссаров				И	5,0	1:10
Рук. гр.		Литвак				Лист	Листов 1	
Н. контр.		Фрадкин			Труба 15×2,8 ГОСТ 3262-75	САНТЕХПРОЕКТ		
Утв.		Спивак						

Инв. № подл. | Подп. и дата | Взам. инв. № | Инв. № дубл. | Подп. и дата

5.903-10 В3.2

Формат	Зона	Поз.	Обозначение	Наименование	Кол.	Примечание
				Документация		
А3			А24В 127. 040 СБ	Сборочный чертеж		
				Детали		
А4		1	А24В 127. 051	Тетива	2	
А4		2	А24В 127. 052	Ступень	4	
Б4		3	А24В 127. 053	Планка		
				Лист Б3.0 ГОСТ 19903-74		
				4-IV-В Ст.3 ГОСТ 16523-70		
				20 -0,5 × 550 -1,7	4	0,26 кг

Изм. Лист № докум. Подп. Дата

Разраб. Ямпольская 01.89

Пров. Комиссаров

Рук. гр. Литвак

Н. контр. Фрадкин

Утв. Спивак

А24В 127.040

Трап

Лит. И | Лист | Листов 1

САНТЕХПРОЕКТ

Копировал: Крапплина Формат: А4

Инв. № подл. | Подп. и дата | Взам. инв. № | Инв. № дубл. | Подп. и дата

Формат	Зона	Поз.	Обозначение	Наименование	Кол.	Примечание
				Документация		
А4			А24В 127. 050 СБ	Сборочный чертеж		
				Переменные данные для исполнений:		
				А24В 127. 050		
				Детали		
				Уголок		
				Уголок 40×40×4-В ГОСТ 8509-86 / В Ст.3-Т ГОСТ 535-79		
Б4		1	А24В 127. 054	L = 150 -1,0	1	0,36 кг
Б4		2	А24В 127. 055	L = 175 -1,0	1	0,42 кг
				А24В 127. 050-01		
				Детали		
				Уголок		
				Уголок 40×40×4-В ГОСТ 8509-86 / В Ст.3-Т ГОСТ 535-79		
Б4		1	А24В 127. 054	L = 150 -1,0	1	0,36 кг
Б4		2	А24В 127. 055	L = 175 -1,0	1	0,42 кг
				А24В 127. 050-02		
				Детали		
				Уголок		
				Уголок 40×40×4-В ГОСТ 8509-86 / В Ст.3-Т ГОСТ 535-79		
Б4		1	А24В 127. 056	L = 230 -1,0	1	0,56 кг
Б4		2	А24В 127. 057	L = 215 -1,0	1	0,52 кг

Изм. Лист № докум. Подп. Дата

Разраб. Ямпольская 01.89

Пров. Комиссаров

Рук. гр. Литвак

Ч. контр. Фрадкин

Утв. Спивак

А24В 127.050

Опора

Лит. И | Лист | Листов 1

САНТЕХПРОЕКТ

Копировал: Крапплина Формат: А4

Инв. № подл. | Подп. и дата | Взам. инв. № | Инв. № дубл. | Подп. и дата

А24В 127.005

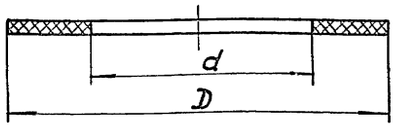

Обозначение	D, мм	d, мм	Масса, кг
А24В 127.005	102 -1	59 +1	0,027
-01	133 -1	90 +1	0,035
-02	70 -1	31 +1	0,015
-03	80 -1	38 +1	0,018

Изм. Лист № докум. Подп. Дата

Разраб. Ямпольская 01.89

Пров. Комиссаров

Рук. гр. Литвак

Ч. контр. Фрадкин

Утв. Спивак

А24В 127.005

Прокладка

Лит. | Масса | Масштаб: см. табл. | —

Лист | Листов 1

Пластина I, лист ТМКЦ-М-3-3,6 ГОСТ 7338-77

САНТЕХПРОЕКТ

Инв. № подл. | Подп. и дата | Взам. инв. № | Инв. № дубл. | Подп. и дата

5.903-10 в.3-2

А24В 127.011

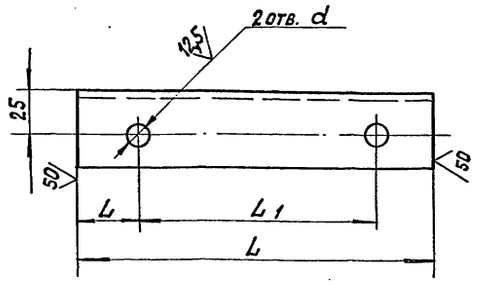

Обозначение	Размеры, мм L	L	L1	d	Масса, кг
А24В 127. 011	190	32	126	12	0,46
-01	170	55	90	10	0,41
-02	200	27	126	12	0,48
-03	240				0,58
-04	390				0,95

Неуказанные предельные отклонения размеров: $H14; h14; \pm\frac{t_2}{2}$

Изм. Лист № докум. Подп. Дата

Разраб. Ямпольская 01.89

Пров. Комиссаров

Рук. гр. Литвак

Н. контр. Фрадкин

Утв. Спивак

А24В 127.011

Уголок

Лит. И | Масса | Масштаб: см. табл. | —

Лист | Листов 1

Уголок 40×40×4-В ГОСТ 8509-86 / В Ст.3-Т ГОСТ 535-79

САНТЕХПРОЕКТ

Инв. № подл. | Подп. и дата | Взам. инв. № | Инв. № дубл. | Подп. и дата

А24В 127.040 СБ

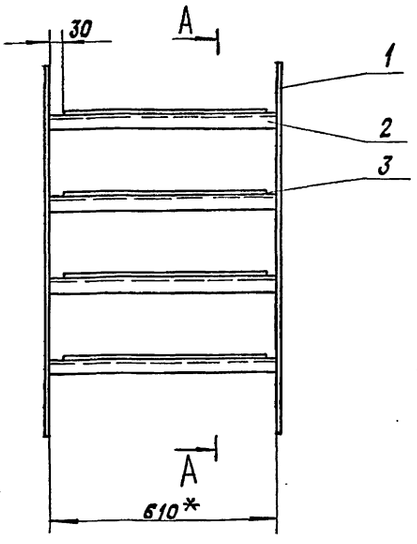

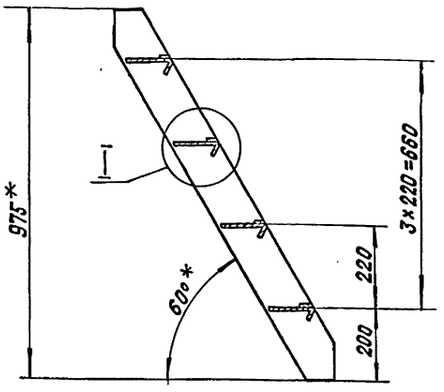

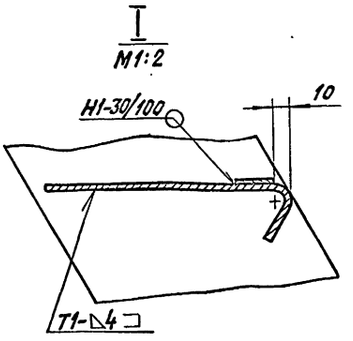

1. *Размеры для справок.
2. $\pm\frac{t2}{2}$.
3. Сварные швы по ГОСТ 5264-80.

				А24В 127.040 СБ		
Изм. Лист	№ докум.	Подп.	Дата	Трап	Лит.	Масса	Масштаб
Разраб.	Ямпольская		11.79		И	29,6	1:10
Пров.	Комиссаров				Лист	Листов 1
Рук. гр.	Литвак					
Гл. спец.	Грановский				САНТЕХПРОЕКТ	
Н. контр.	Фрадкин					
Утв.	Сливак					

Копировал: Кранлина Формат: А3

Инв. № подл. | Подп. и дата | Взам. инв. № | Инв. № дубл. | Подп. и дата

А24В 127.051

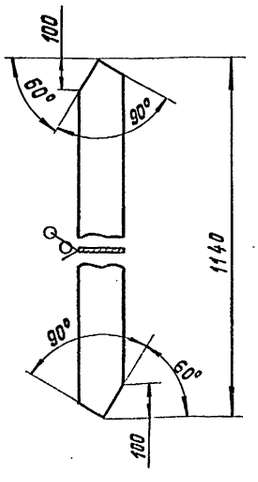

Неуказанные предельные отклонения размеров: $h14; \pm\frac{t2}{2}$.

				А24В 127.051		
Изм. Лист	№ докум.	Подп.	Дата	Тетива	Лит.	Масса	Масштаб
Разраб.	Ямпольская		06.79		И	7,16	1:10
Пров.	Комиссаров				Лист	Листов 1
Рук. гр.	Литвак					
Н. контр.	Фрадкин			Полоса 8×120-В ГОСТ 103-76	САНТЕХПРОЕКТ	
Утв.	Сливак			В Ст3-Т-ГОСТ 535-79		

5.903-10 8.3-2

Инв. № подл. | Подп. и дата | Взам. инв. № | Инв. № дубл. | Подп. и дата

А24В 127.052

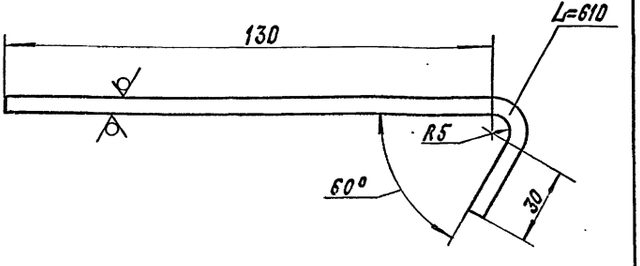

Неуказанные предельные отклонения размеров: $h14; \pm\frac{t2}{2}$.

				А24В 127.052		
Изм. Лист	№ докум.	Подп.	Дата	Ступень	Лит.	Масса	Масштаб
Разраб.	Ямпольская		06.79		И	3,56	1:1
Пров.	Комиссаров				Лист	Листов 1
Рук. гр.	Литвак					
Н. контр.	Фрадкин			Лист ромб.-4б	САНТЕХПРОЕКТ	
Утв.	Сливак			Ст. 3 сп. ГОСТ 8568-77		

Инв. № подл. | Подп. и дата | Взам. инв. № | Инв. № дубл. | Подп. и дата

А24В 127.039

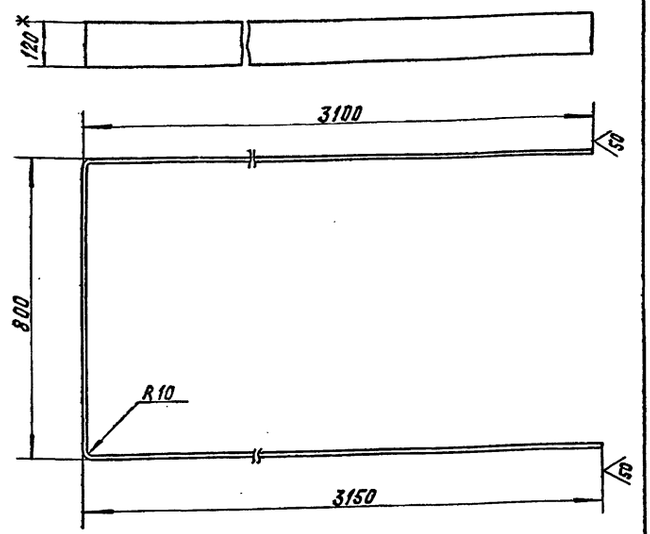

1. * Размер для справок.
2. $h14; \pm\frac{t_2}{2}$

Изм.	Лист	№ докум.	Подп.	Дата	А24В 127.039	
Разраб.		Ямпольская		01.89	Ограждение	Лит. И; Масса 25,6; Масштаб 1:10
Пров.		Комиссаров				Лист; Листов 1
Рук. гр.		Литвак				
Н. контр.		Фрадкин			Полоса 4х120-В ГОСТ 103-76 / В Ст.3-I-ГОСТ 535-79	САНТЕХПРОЕКТ
Утв.		Спивак				

Инв. № подл. | Подп. и дата | Взам. инв. № | Инв. № дубл. | Подп. и дата

Формат: А4

А24В 127.042

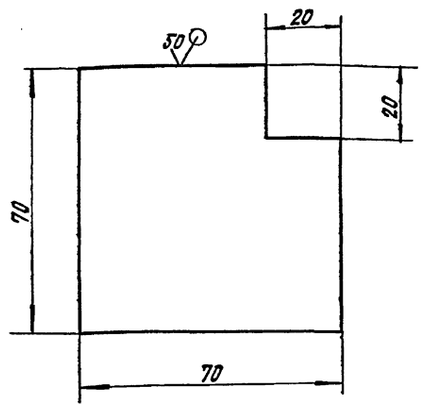

Неуказанные предельные отклонения размеров: $h14; \pm\frac{t_2}{2}$

Изм.	Лист	№ докум.	Подп.	Дата	А24В 127.042	
Разраб.		Ямпольская		01.89	Пластина	Лит. И; Масса 0,23; Масштаб 1:1
Пров.		Комиссаров				Лист; Листов 1
Рук. гр.		Литвак				
Н. контр.		Фрадкин			Лист В6,0 ГОСТ 19903-74 / В Ст.3 ГОСТ 14637-79	САНТЕХПРОЕКТ
Утв.		Спивак				

Копировал: Крылина

Инв. № подл. | Подп. и дата | Взам. инв. № | Инв. № дубл. | Подп. и дата

Формат: А4

А24В 127.036

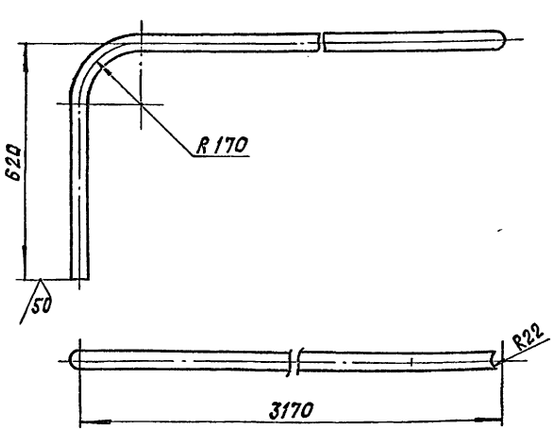

Неуказанные предельные отклонения размеров: $\pm\frac{t_2}{2}$.

Изм.	Лист	№ докум.	Подп.	Дата	А24В 127.036	
Разраб.		Ямпольская		01.89	Поручень	Лит. И; Масса 12,3; Масштаб 1:10
Пров.		Комиссаров				Лист; Листов 1
Рук. гр.		Литвак				
Н. контр.		Фрадкин			Труба 32х3,2 ГОСТ 3262-75	САНТЕХПРОЕКТ
Утв.		Спивак				

5.903-10 В.3-2

Инв. № подл. | Подп. и дата | Взам. инв. № | Инв. № дубл. | Подп. и дата

А24В 127.041

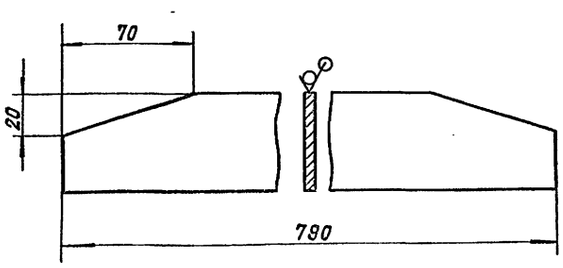

Неуказанные предельные отклонения размеров: $h14; \pm\frac{t_2}{2}$.

Изм.	Лист	№ докум.	Подп.	Дата	А24В 127.041	
Разраб.		Ямпольская		01.89	Ребро	Лит. И; Масса 2,2; Масштаб 1:2
Пров.		Комиссаров				Лист; Листов 1
Рук. гр.		Литвак				
Н. контр.		Фрадкин			Полоса 6х70-В ГОСТ 103-76 / В Ст.3-I-ГОСТ 535-79	САНТЕХПРОЕКТ
Утв.		Спивак				

Инв. № подл. | Подп. и дата | Взам. инв. № | Инв. № дубл. | Подп. и дата

Формат	Зона	Поз.	Обозначение	Наименование	Кол.	Примечание
				Документация		
А4			А24В127.060СБ	Сборочный чертеж		
				Переменные данные для исполнений:		
				А24В127.060		
				Деталн		
				Уголок		
				Уголок 40х40х4-В ГОСТ 8509-86 / В Ст.3-Т-ГОСТ 535-79		
54		1	А24В127.061	L=265-1,3	1	0,64кг
54		2	А24В127.062	L=255-1,3	1	0,62кг
				А24В127.060-01		
				Деталн		
				Уголок		
				Уголок 40х40х4-В ГОСТ 8509-86 / В Ст.3-Т-ГОСТ 535-79		
54		1	А24В127.061	L=265-1,3	1	0,64кг
54		2	А24В127.063	L=635-2,0	1	1,54кг

Инв.№ подл. | Подп. и дата | Взам. инв.№ | Инв.№ дубл. | Подп. и дата

Изм.	Лист	№ докум.	Подп.	Дата
Разраб.	Ямпольская			03.79
Пров.	Комиссаров			
Рук. гр.	Литвак			
Н. контр.	Фрадкин			
Утв.	Спивак			

А24В127.060

Опора

Лит. | Масса | Масштаб

Лист | Листов 2

САНТЕХПРОЕКТ

Копировал: Крапивина Формат А4

Формат	Зона	Поз.	Обозначение	Наименование	Кол.	Примечание
				А24В127.060-02		
				Деталн		
				Уголок		
				Уголок 40х40х4-В ГОСТ 8509-86 / В Ст.3-Т-ГОСТ 535-79		
54		1	А24В127.064	L=400-1,4	1	0,97кг
54		2	А24В127.065	L=748-2,0	1	1,81кг
				А24В127.060-0,3		
				Деталн		
				Уголок		
				Уголок 40х40х4-В ГОСТ 8509-86 / В Ст.3-Т-ГОСТ 535-79		
54		1	А24В127.066	L=320-1,4	1	0,77кг
54		2	А24В127.067	L=210-1,1	1	0,5кг

Инв.№ подл. | Подп. и дата | Взам. инв.№ | Инв.№ дубл. | Подп. и дата

Изм.	Лист	№ докум.	Подп.	Дата

А24В127.060

Лист 2

Копировал: Крапивина Формат А4

5.903-10 А3-2

А24В127.029

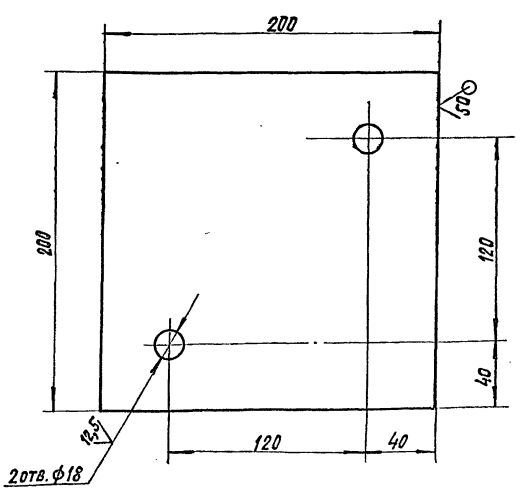

Неуказанные предельные отклонения размеров: $H14; h14; \pm \frac{t_2}{2}$

Инв.№ подл. | Подп. и дата | Взам. инв.№ | Инв.№ дубл. | Подп. и дата

Изм.	Лист	№ докум.	Подп.	Дата
Разраб.	Ямпольская			03.79
Пров.	Комиссаров			
Рук. гр.	Литвак			
Н. контр.	Фрадкин			
Утв.	Спивак			

А24В127.029

Пластина

Лит. И | Масса 3,14 | Масштаб 1:2

Лист | Листов 1

Лист Б10. ГОСТ 19903-74 / В Ст.3 ГОСТ 14637-79

САНТЕХПРОЕКТ

А24В127.031

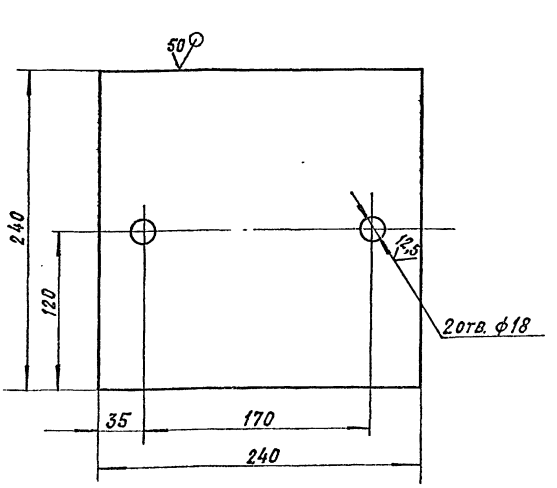

Неуказанные предельные отклонения размеров: $H14; h14; \pm t_2/2$

Инв.№ подл. | Подп. и дата | Взам. инв.№ | Инв.№ дубл. | Подп. и дата

Изм.	Лист	№ докум.	Подп.	Дата
Разраб.	Ямпольская			03.79
Пров.	Комиссаров			
Рук. гр.	Литвак			
Н. контр.	Фрадкин			
Утв.	Спивак			

А24В127.031

Пластина

Лит. И | Масса 4,52 | Масштаб 1:2,5

Лист | Листов 1

Лист Б10 ГОСТ 19903-74 / В Ст.3 ГОСТ 14637-79

САНТЕХПРОЕКТ

Формат	Зона	Поз.	Обозначение	Наименование	Кол.	Примечание
				Документация		
А3			А24В127.070 СБ	Сборочный чертеж		
				Переменные данные для исполнений:		
				А24В127.070		
				Детали		
				Уголок		
				Уголок 40х40х4-В ГОСТ 8509-86 / В Ст.3-I ГОСТ 535-79		
Б4	1		А24В127.071	L=175-1,0	1	0,42кг
Б4	2		А24В127.072	L=755-2,0	1	1,83кг
				А24В127.070-01		
				Детали		
				Уголок		
				Уголок 40х40х4-В ГОСТ 8509-86 / В Ст.3-I ГОСТ 535-79		
Б4	1		А24В127.073	L=510-1,7	1	1,23кг
Б4	2		А24В127.074	L=225-1,1	1	0,54кг
				А24В127.070-02		
				Детали		
				Уголок		
				Уголок 40х40х4-В ГОСТ 8509-86 / В Ст.3-I ГОСТ 535-79		
Б4	1		А24В127.075	L=280-1,3	1	0,68кг
Б4	2		А24В127.076	L=210-1,1	1	0,51кг

Инв.№подл. | Подп. и дата | Взам.инв.№ | Инв.№дубл. | Подп. и дата

Изм.	Лист	№ докум.	Подп.	Дата
Разраб.		Ямпольская		01.89
Пров.		Комиссаров		
Рук.гр.		Литвак		
Н.контр.		Фрадкин		
Утв.		Спивак		

А24В127.070

Опора

Лит.	Лист	Листов
И		1

САНТЕХПРОЕКТ

Копировал: Крапивина Формат А4

Формат	Зона	Поз.	Обозначение	Наименование	Кол.	Примечание
				Документация		
А4			А24В127.080 СБ	Сборочный чертеж		
				Детали		
				Уголок		
				Уголок 40х40х4-В ГОСТ 8509-86 / В Ст.3-I ГОСТ 535-79		
Б4	1		А24В127.081	L=150-1,0	1	0,36кг
Б4	2		А24В127.082	L=190-1,1	1	0,46кг
Б4	3		А24В127.083	L=835-2,3	1	2,0кг

Инв.№подл. | Подп. и дата | Взам.инв.№ | Инв.№дубл. | Подп. и дата

Изм.	Лист	№ докум.	Подп.	Дата
Разраб.		Ямпольская		01.89
Пров.		Комиссаров		
Рук.гр.		Литвак		
Н.контр.		Фрадкин		
Утв.		Спивак		

А24В127.080

Опора

Лит.	Лист	Листов
И		1

САНТЕХПРОЕКТ

Копировал: Крапивина Формат А4

5.903-10 03-2

Формат	Зона	Поз.	Обозначение	Наименование	Кол.	Примечание
				Документация		
А3			А24В127.090 СБ	Сборочный чертеж		
				Детали		
				Уголок		
				Уголок 40х40х4-В ГОСТ 8509-86 / В Ст.3-I ГОСТ 535-79		
Б4	1		А24В127.091	L=325-1,0	1	0,8кг
Б4	2		А24В127.092	L=240-1,1	2	0,58кг
Б4	3		А24В127.093	L=125-1,4	1	0,3кг
Б4	4		А24В127.094	L=1890-3,7	1	4,57кг

Инв.№подл. | Подп. и дата | Взам.инв.№ | Инв.№дубл. | Подп. и дата

Изм.	Лист	№ докум.	Подп.	Дата
Разраб.		Ямпольская		01.89
Пров.		Комиссаров		
Рук.гр.		Литвак		
Н.контр.		Фрадкин		
Утв.		Спивак		

А24В127.090

Опора

Лит.	Лист	Листов
И		1

САНТЕХПРОЕКТ

Формат	Зона	Поз.	Обозначение	Наименование	Кол.	Примечание
				Документация		
А4			А24В127.100 СБ	Сборочный чертеж		
				Детали		
				Уголок		
				Уголок 40х40х4-В ГОСТ 8509-86 / В Ст.3-I ГОСТ 535-79		
Б4	1		А24В127.101	L=110-0,87	1	0,27кг
Б4	2		А24В127.102	L=225-1,1	1	0,54кг
Б4	3		А24В127.103	L=335-1,4	1	0,78кг

Инв.№подл. | Подп. и дата | Взам.инв.№ | Инв.№дубл. | Подп. и дата

Изм.	Лист	№ докум.	Подп.	Дата
Разраб.		Ямпольская		01.89
Пров.		Комиссаров		
Рук.гр.		Литвак		
Н.контр.		Фрадкин		
Утв.		Спивак		

А24В127.100

Опора

Лит.	Лист	Листов
И		1

САНТЕХПРОЕКТ

А24В127.050СБ

Рис. 1

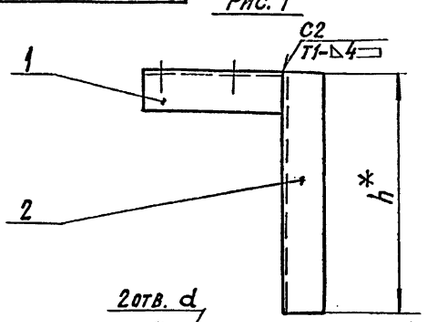

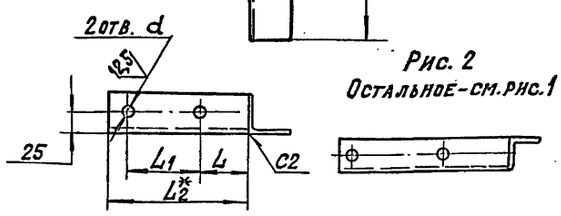

Рис. 2
Остальное-см. рис. 1

Обозначение	Рис.	Размеры, мм					Масса, кг
		L	L1	L2*	d	h*	
А24В127.050	1	51	78	150	10	175	0,8
-01		65	70		12		
-02	2	87	126	230		215	1,1

1. *Размеры для справок.
2. $H14; \pm\frac{t2}{2}$.
3. Сварные швы по ГОСТ 5264-80.

А24В127.050СБ

Опора

Лит. И | Масса: см. табл. | Масштаб: —

Лист | Листов 1

САНТЕХПРОЕКТ

Изм. Лист № докум. Подп. Дата
Разраб. Ямпольская
Пров. Комиссаров
Рук. гр. Литвак
Гл. спец. Грановский
Н. контр. Фрадкин
Утв. Сливак

Копировал: Краилина Формат: А4

А24В127.060СБ

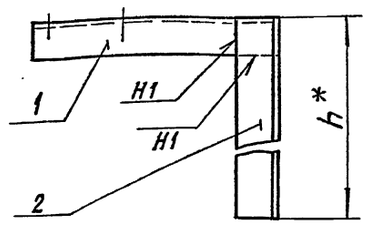

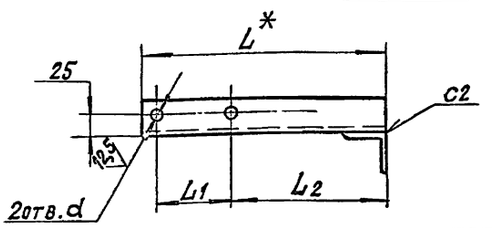

Обозначение	Размеры, мм					Масса, кг
	L*	L1	L2	h*	d	
А24В127.060	265	78	170	255	10	1,26
-01		90	151	635		2,2
-02	400		291	748		2,8
-03	320	126	173	210	12	1,28

1. *Размеры для справок.
2. $H14; \pm\frac{t2}{2}$.
3. Сварные швы по ГОСТ 5264-80.

А24В127.060СБ

Опора

Лит. И | Масса: см. табл. | Масштаб: —

Лист | Листов 1

САНТЕХПРОЕКТ

Изм. Лист № докум. Подп. Дата
Разраб. Ямпольская
Пров. Комиссаров
Рук. гр. Литвак
Гл. спец. Грановский
Н. контр. Фрадкин
Утв. Сливак

Копировал: Краилина Формат: А4

5.903-10 в.3-2

А24В127.080СБ

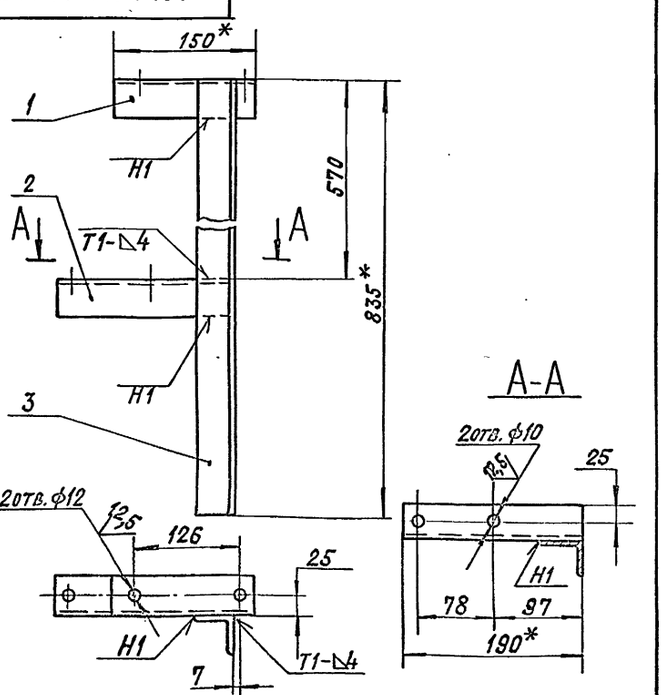

1. *Размеры для справок.
2. $H14; \pm\frac{t2}{2}$
3. Сварные швы по ГОСТ 5264-80

А24В127.080СБ

Опора

Лит. И | Масса: 2,85 | Масштаб: 1:4

Лист | Листов 1

САНТЕХПРОЕКТ

Изм. Лист № докум. Подп. Дата
Разраб. Ямпольская
Пров. Комиссаров
Рук. гр. Литвак
Гл. спец. Грановский
Н. контр. Фрадкин
Утв. Сливак

А24В127.100СБ

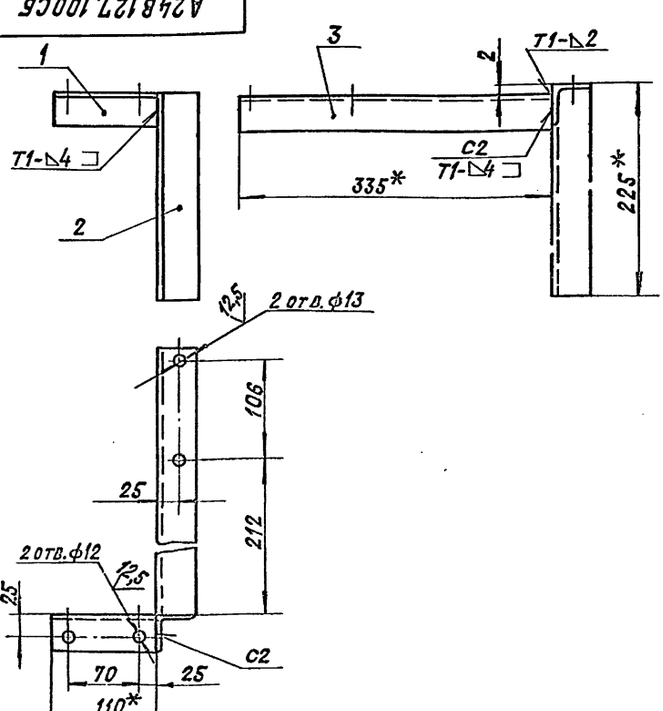

1. *Размеры для справок.
2. $H14; \pm\frac{t2}{2}$.
3. Сварные швы по ГОСТ 5264-80.

А24В127.100СБ

Опора

Лит. И | Масса: 1,6 | Масштаб: 1:4

Лист | Листов 1

САНТЕХПРОЕКТ

Изм. Лист № докум. Подп. Дата
Разраб. Ямпольская
Пров. Комиссаров
Рук. гр. Литвак
Гл. спец. Грановский
Н. контр. Фрадкин
Утв. Сливак

А24В127.090СБ

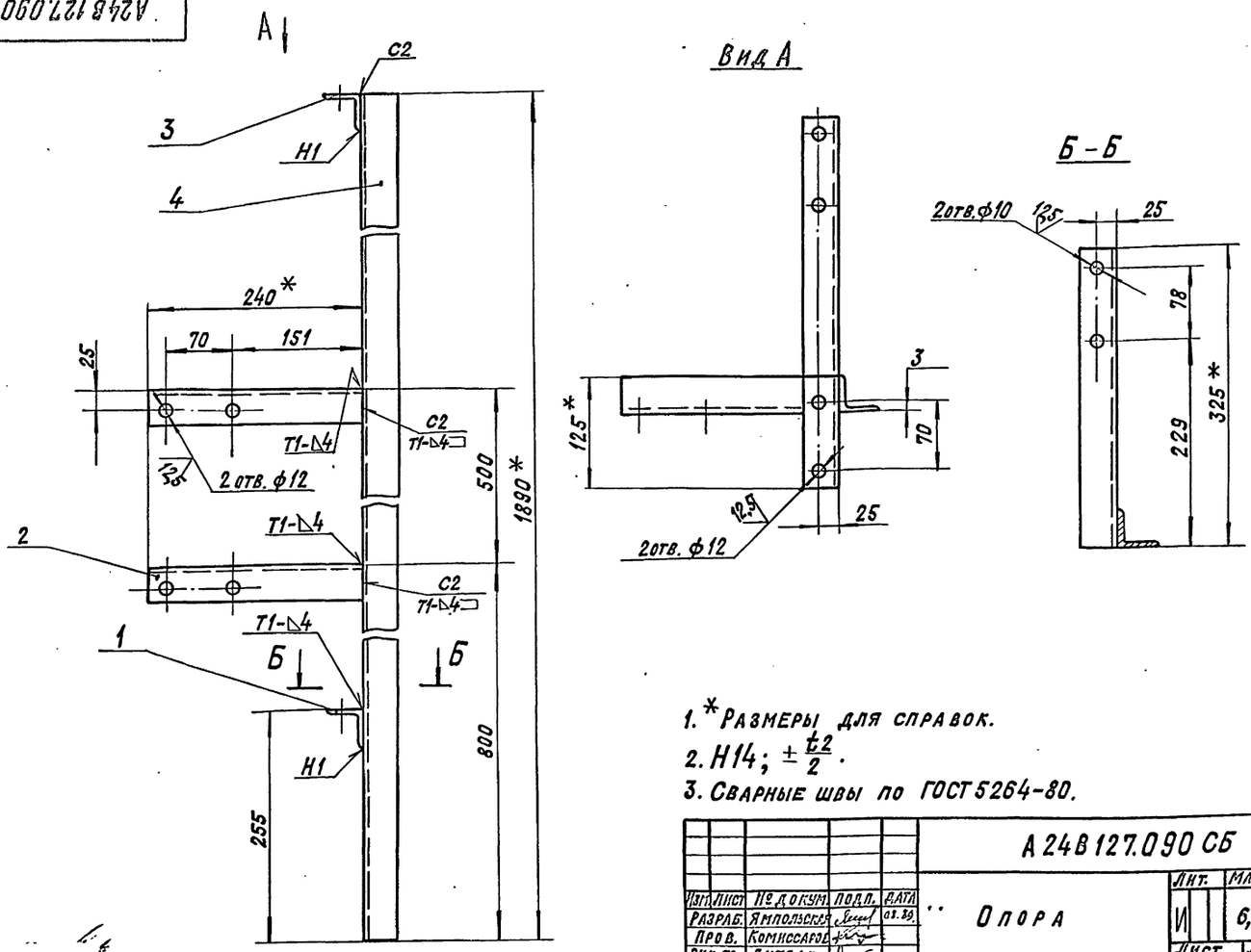

1. *Размеры для справок.
2. Н14; $\pm\frac{t2}{2}$.
3. Сварные швы по ГОСТ 5264-80.

					А24В127.090СБ			
Изм.	Лист	№ докум.	Подп.	Дата	Опора	Лит.	Масса	Масштаб
Разраб.		Ямпольская		03.89		И	6,85	1:4
Пров.		Комиссаров				Лист	Листов 1	
Рук.гр.		Литвак						
Гл.спец.		Грановский				ВАНТЕХПРОЕКТ		
Н.контр.		Фрадкин						
Утв.		Спивак						

Копировал: Кранлина Формат А3

Инв.№подл. | Подп. и дата | Взам.инв.№ | Инв.№дубл. | Подп. и дата

А24В127.070СБ

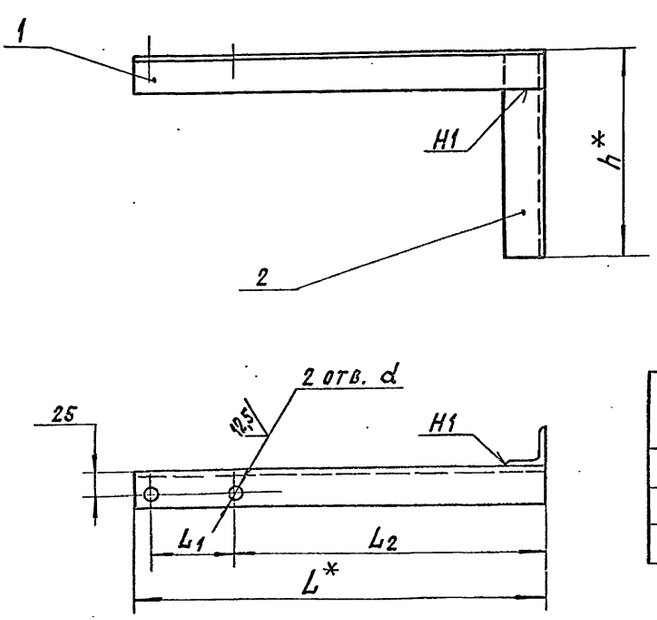

Обозначение	Размеры, мм					Масса, кг
	L^*	L_1	L_2	h^*	d	
А24В127.070	175	126	32	755	12	2,25
-01	510	106	338	225	13	1,8
-02	280	126	133	210	12	1,2

1. *Размеры для справок.
2. Н14; $\pm\frac{t2}{2}$.
3. Сварные швы по ГОСТ 5264-80.

					А24В127.070СБ			
Изм.	Лист	№ докум.	Подп.	Дата	Опора	Лит.	Масса	Масштаб
Разраб.		Ямпольская		03.89		И	См. табл.	—
Пров.		Комиссаров				Лист	Листов 1	
Рук.гр.		Литвак						
Гл.спец.		Грановский				ВАНТЕХПРОЕКТ		
Н.контр.		Фрадкин						
Утв.		Спивак						

Инв.№подл. | Подп. и дата | Взам.инв.№ | Инв.№дубл. | Подп. и дата

8.3-2

5.903-10

Формат	Зона	Поз.	Обозначение	Наименование	Кол.	Примечание
				Документация		
А3			А24В 127. 110 СБ	Сборочный чертеж		
				Детали		
				Уголок		
				Уголок 40х40х4-В ГОСТ 8509-86		
				ВСт3-I ГОСТ 535-79		
БЧ		1	А24В 127. 111	L= 130-1,0	1	0,31 кг
БЧ		2	А24В 127. 112	L= 235-1,1	2	0,57 кг
БЧ		3	А24В 127. 113	L= 245-1,1	1	0,59 кг
БЧ		4	А24В 127. 114	L= 1888-3,7	1	4,7 кг

Изм	Лист	№ докум.	Подп.	Дата
Разраб.		Ямпольская		08.89
Пров.		Комиссаров		
Рук. гр.		Литвак		
Н. контр.		Фрадкин		
Утв.		Спивак		

А24В 127. 110

Опора

Лит.	Лист	Листов
И		1

САНТЕХПРОЕКТ

Копировал: Навм.

Формат А4

Подп. и дата | Инв. № дубл. | Взам. инв. № | Подп. и дата | Инв. № подл.

Формат	Зона	Поз.	Обозначение	Наименование	Кол.	Примечание
				Документация		
А3			А24В 127. 120 СБ	Сборочный чертеж		
			Переменные данные	для исполнений:		
				А24В 127. 120		
				Детали		
				Уголок		
				Уголок 40х40х4-В ГОСТ 8509-86		
				ВСт3-I ГОСТ 535-79		
БЧ		1	А24В 127. 121	L= 260-1,3	1	0,63 кг
БЧ		2	А24В 127. 122	L= 280-1,3	1	0,68 кг
БЧ		3	А24В 127. 123	L= 768-2,0	1	1,86 кг
				А24В 127. 120-01		
				Детали		
				Уголок		
				Уголок 40х40х4-В ГОСТ 8509-86		
				ВСт3-I ГОСТ 535-79		
БЧ		1	А24В 127. 121	L= 260-1,3	1	0,63 кг
БЧ		2	А24В 127. 122	L= 280-1,3	1	0,68 кг
БЧ		3	А24В 127. 124	L= 648-2,0	1	1,57 кг

Изм	Лист	№ докум.	Подп.	Дата
Разраб.		Ямпольская		08.89
Пров.		Комиссаров		
Рук. гр.		Литвак		
Н. контр.		Фрадкин		
Утв.		Спивак		

А24В 127. 120

Опора

Лит.	Лист	Листов
И	1	2

САНТЕХПРОЕКТ

Копировал: Навм.

Формат А4

Подп. и дата | Инв. № дубл. | Взам. инв. № | Подп. и дата | Инв. № подл.

Формат	Зона	Поз.	Обозначение	Наименование	Кол.	Примечание
				А24В 127. 120-02		
				Детали		
				Уголок		
				Уголок 40х40х4-В ГОСТ 8509-86		
				ВСт3-I ГОСТ 535-79		
БЧ		1	А24В 127. 125	L= 240-1,0	1	0,58 кг
БЧ		2	А24В 127. 126	L= 140-1,1	1	0,34 кг
БЧ		3	А24В 127. 127	L= 848-2,3	1	2,0 кг

Изм	Лист	№ докум.	Подп.	Дата

А24В 127. 120

Лист 2

Копировал: Навм.

Формат А4

Подп. и дата | Инв. № дубл. | Взам. инв. № | Подп. и дата | Инв. № подл.

Формат	Зона	Поз.	Обозначение	Наименование	Кол.	Примечание
				Документация		
А4			А24В 127. 130 СБ	Сборочный чертеж		
				Детали		
БЧ		1	А24В 127. 131	Стойка L= 648-2,0		
				Швеллер 10 ГОСТ 8240-72		
				ВСт3-I ГОСТ 535-79	1	5,6 кг
				Уголок		
				Уголок 40х40х4-В ГОСТ 8509-86		
				ВСт3-I ГОСТ 535-79		
БЧ		2	А24В 127. 132	L= 270-1,3	2	0,65 кг
БЧ		3	А24В 127. 133	L= 224-1,3	1	0,54 кг

Изм	Лист	№ докум.	Подп.	Дата
Разраб.		Ямпольская		08.89
Пров.		Комиссаров		
Рук. гр.		Литвак		
Н. контр.		Фрадкин		
Утв.		Спивак		

А24В 127. 130

Опора

Лит.	Лист	Листов
И		1

САНТЕХПРОЕКТ

Копировал: Навм.

Формат А4

Подп. и дата | Инв. № дубл. | Взам. инв. № | Подп. и дата | Инв. № подл.

5.903-10 8.3-2

А24В127.120СБ

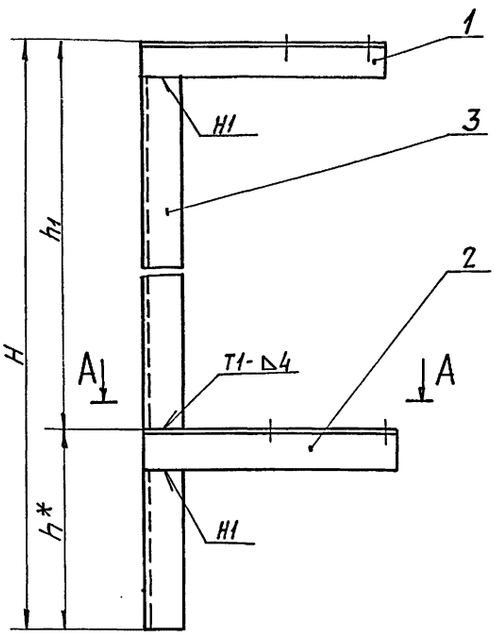

А-А

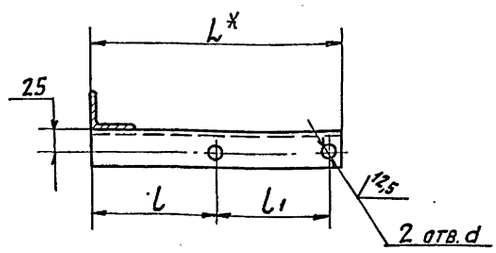

Обозначение	Размеры, мм									Масса, кг
	L*	L1*	l	l1	l2	H	h*	h1	d	
А24В127.120	280	260	133	126	151	768	210	558	12	3,2
-01						648	385	263		2,9
-02	140	240	30	90	130	848	748	100	10	2,95

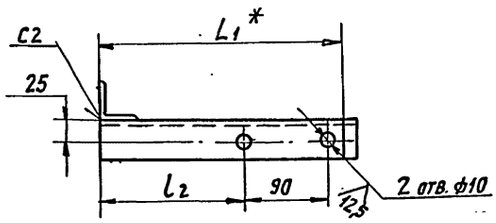

1. * Размеры для справок.
2. $H14; \pm \frac{t_2}{2}$.
3. Сварные швы по ГОСТ 5264-80.

Изм.	Лист	№ докум.	Подп.	Дата
Разраб.		Ямпольская		01.89
Пров.		Конисаров		
Рук. гр.		Литвак		
Гл. спец.		Орловский		
Н. контр.		Фрайкин		
Утв.		Спивак		

А24В127.120СБ

Опора

Лит.	Масса	Масштаб
И	см. табл.	—
Лист	Листов 1	

САНТЕХПРОЕКТ

Копировал:

Формат А3

Инв.№ подл. | Подп. и дата | Взам. инв.№ | Инв.№ дубл. | Подп. и дата

А24В127.110СБ

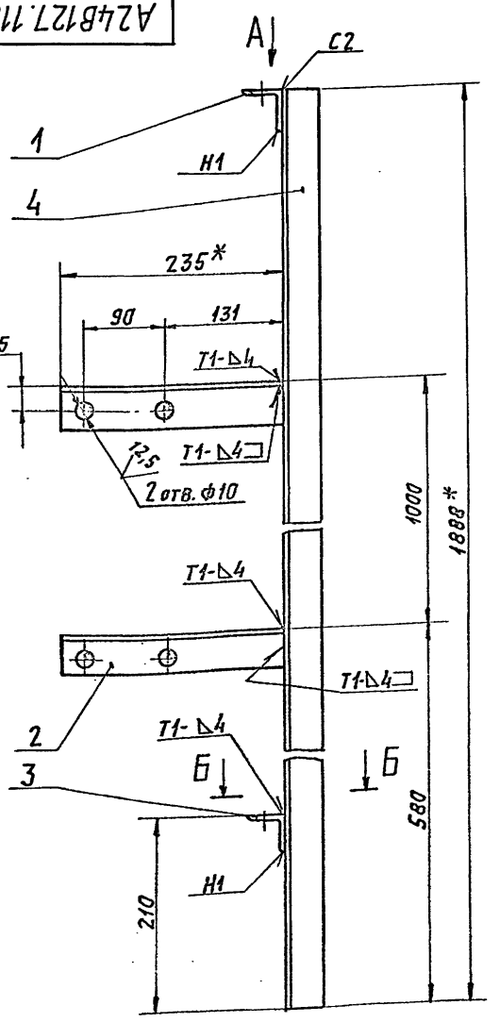

Вид А

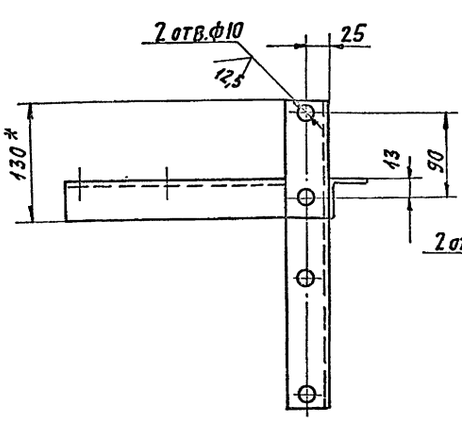

Б-Б

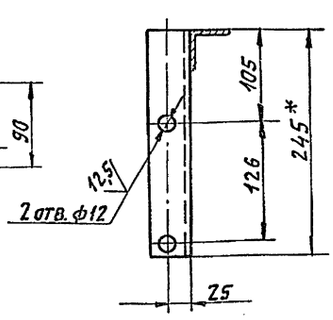

1. * Размеры для справок.
2. $H14; \pm \frac{t_2}{2}$.
3. Сварные швы по ГОСТ 5264-80.

Изм.	Лист	№ докум.	Подп.	Дата
Разраб.		Ямпольская		01.89
Пров.		Конисаров		
Рук. гр.		Литвак		
Гл. спец.		Грановский		
Н. контр.		Фрайкин		
Утв.		Спивак		

А24В127.110СБ

Опора

Лит.	Масса	Масштаб
И	6,8	1:4
Лист	Листов 1	

САНТЕХПРОЕКТ

Формат А3

Инв.№ подл. | Подп. и дата | Взам. инв.№ | Инв.№ дубл. | Подп. и дата

5.903-10 83-2

Формат	Зона	Поз.	Обозначение	Наименование	Кол.	Примечание
				Документация		
А3			А24В 127. 140 СБ	Сборочный чертеж		
				Детали		
				Уголок		
				Уголок 40х40х4-В ГОСТ 8509-86 ВСт3-I-ГОСТ 535-79		
БЧ		1	А24В 127. 141	L= 200-1,1	1	0,48 кг
БЧ		2	А24В 127. 142	L= 300-1,3	2	0,73 кг
БЧ		3	А24В 127. 143	L= 768-2,0	1	1,86 кг

Инв.№ подл. | Подп. и дата | Взам. инв.№ | Инв.№ дубл. | Подп. и дата

Изм.	Лист	№ докум.	Подп.	Дата
Разраб.		Ямпольская		03.89
Пров.		Комиссаров		
Рук. гр.		Литвак		
Н.контр.		Фрадкин		
Утв.		Спивак		

А24В 127. 140

Опора

Лит.	Лист	Листов
И		1

САНТЕХПРОЕКТ

Копировал: Новик Формат А4

Формат	Зона	Поз.	Обозначение	Наименование	Кол.	Примечание
				Документация		
А3			А24В 127В. 150 СБ	Сборочный чертеж		
				Детали		
				Уголок		
				Уголок 40х40х4-В ГОСТ 8509-86 ВСт3-I-ГОСТ 535-79		
БЧ		1	А24В 127В. 151	L= 260-1,3	1	0,63 кг
БЧ		2	А24В 127В. 152	L= 280-1,3	1	0,68 кг
БЧ		3	А24В 127В. 153	L= 520-1,7	1	1,26 кг
БЧ		4	А24В 127. В. 154	L= 648-2,0	1	1,57 кг

Инв.№ подл. | Подп. и дата | Взам. инв.№ | Инв.№ дубл. | Подп. и дата

Изм.	Лист	№ докум.	Подп.	Дата
Разраб.		Ямпольская		01.89
Пров.		Комиссаров		
Рук. гр.		Литвак		
Н.контр.		Фрадкин		
Утв.		Спивак		

А24В 127В. 150

Опора

Лит.	Лист	Листов
И		1

САНТЕХПРОЕКТ

Копировал: Новик Формат А4

83-2

5.903-10

Формат	Зона	Поз.	Обозначение	Наименование	Кол.	Примечание
				Документация		
А3			А24В 127. 160 СБ	Сборочный чертеж		
				Детали		
				Уголок		
				Уголок 40х40х4-В ГОСТ 8509-86 ВСт3-I-ГОСТ 535-79		
БЧ		1	А24В 127. 161	L= 180-1,0	1	0,44 кг
БЧ		2	А24В 127. 162	L= 275-1,3	1	0,66 кг
БЧ		3	А24В 127. 163	L= 365-1,4	1	0,88 кг
БЧ		4	А24В 127. 164	L= 768-2,0	1	1,86 кг

Инв.№ подл. | Подп. и дата | Взам. инв.№ | Инв.№ дубл. | Подп. и дата

Изм.	Лист	№ докум.	Подп.	Дата
Разраб.		Ямпольская		03.89
Пров.		Комиссаров		
Рук. гр.		Литвак		
Н.контр.		Фрадкин		
Утв.		Спивак		

А24В 127. 160

Опора

Лит.	Лист	Листов
И		1

САНТЕХПРОЕКТ

Формат	Зона	Поз.	Обозначение	Наименование	Кол.	Примечание
				Документация		
А4			А24В 127. 170 СБ	Сборочный чертеж		
				Детали		
				Уголок		
				Уголок 40х40х4-В ГОСТ 8509-86 ВСт3-I-ГОСТ 535-79		
БЧ		1	А24В 127. 171	L= 200-1,1	2	0,48 кг
БЧ		2	А24В 127. 172	L= 835-2,3	1	2,0 кг

Инв.№ подл. | Подп. и дата | Взам. инв.№ | Инв.№ дубл. | Подп. и дата

Изм.	Лист	№ докум.	Подп.	Дата
Разраб.		Ямпольская		01.89
Пров.		Комиссаров		
Рук. гр.		Литвак		
Н.контр.		Фрадкин		
Утв.		Спивак		

А24В 127. 170

Опора

Лит.	Лист	Листов
И		1

САНТЕХПРОЕКТ

А24В127.130СБ

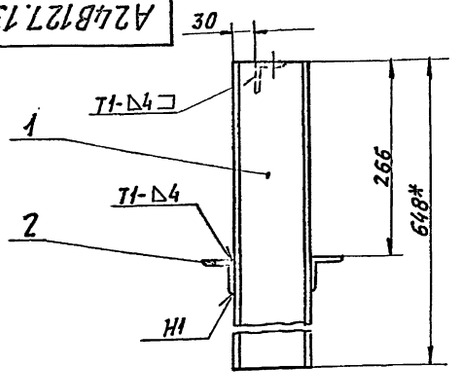

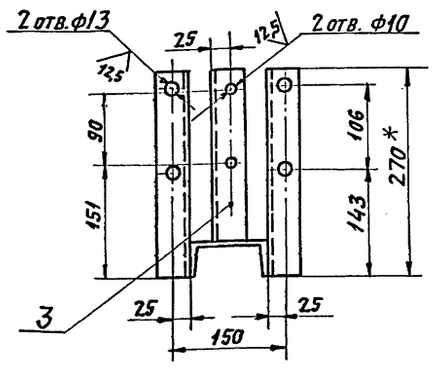

1. * Размеры для справок.
2. Н14; $\pm \frac{t_2}{2}$.
3. Сварные швы по ГОСТ 5264-80

Изм.	Лист	N докум.	Подп.	Дата
Разраб.		Ипольская		03.19
Пров.		Комиссаров		
Рук. гр.		Литвак		
Гл. спец.		Грановский		
Н. контр.		Фрадкин		
Утв.		Спивак		

А24В127.130СБ

Опора

Лит.	Масса	Масштаб
И	7,5	1:5
Лист	Листов 1	

САНТЕХПРОЕКТ

Копировал: Формат: А4

А24В127.170СБ

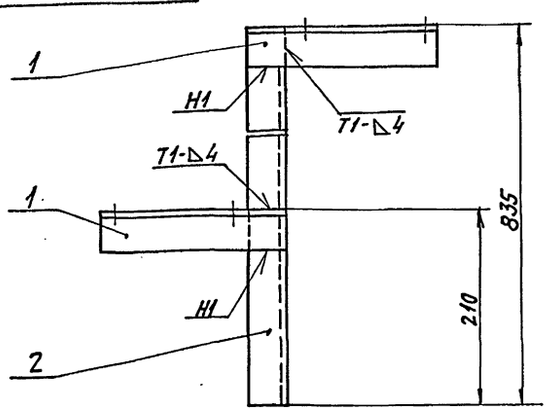

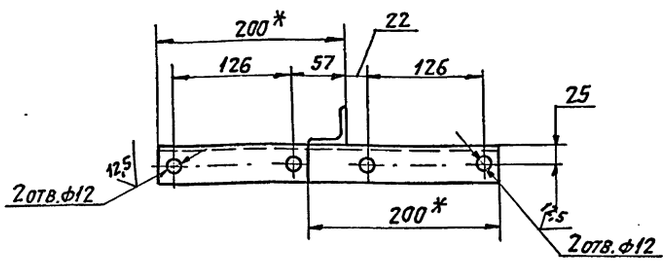

1. * Размеры для справок.
2. Н14; $\pm \frac{t_2}{2}$.
3. Сварные швы по ГОСТ 5264-80

Изм.	Лист	N докум.	Подп.	Дата
Разраб.		Ипольская		03.19
Пров.		Комиссаров		
Рук. гр.		Литвак		
Гл. спец.		Грановский		
Н. контр.		Фрадкин		
Утв.		Спивак		

А24В127.170СБ

Опора

Лит.	Масса	Масштаб
И	3,0	1:4
Лист	Листов 1	

САНТЕХПРОЕКТ

Копировал: Формат: А4

А24В127.140СБ

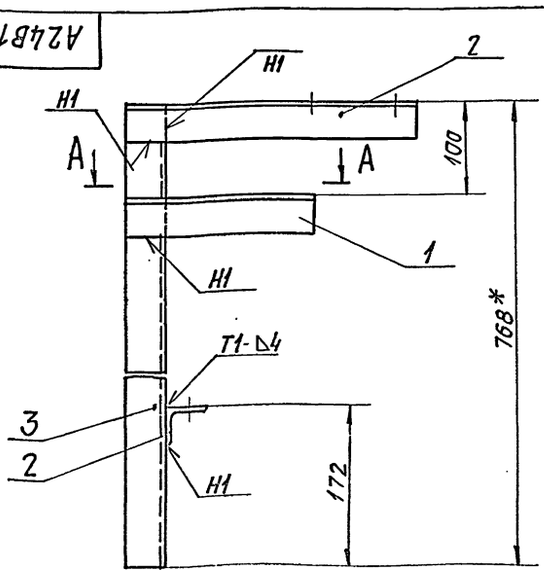

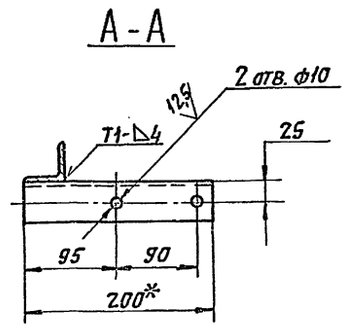

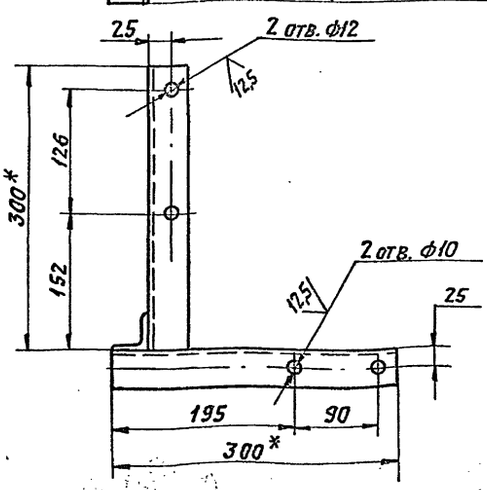

1. * Размеры для справок.
2. Н14; $\pm \frac{t_2}{2}$.
3. Сварные швы по ГОСТ 5264-80.

Изм.	Лист	N докум.	Подп.	Дата
Разраб.		Ипольская		06.19
Пров.		Комиссаров		
Рук. гр.		Литвак		
Гл. спец.		Грановский		
Н. контр.		Фрадкин		
Утв.		Спивак		

А24В127.140СБ

Опора

Лит.	Масса	Масштаб
И	3,8	1:4
Лист	Листов 1	

САНТЕХПРОЕКТ

5.903-10 в.3-2

Инв.N подл. | Подп. и дата | Взам. инв.N | Инв.N дубл. | Подп. и дата

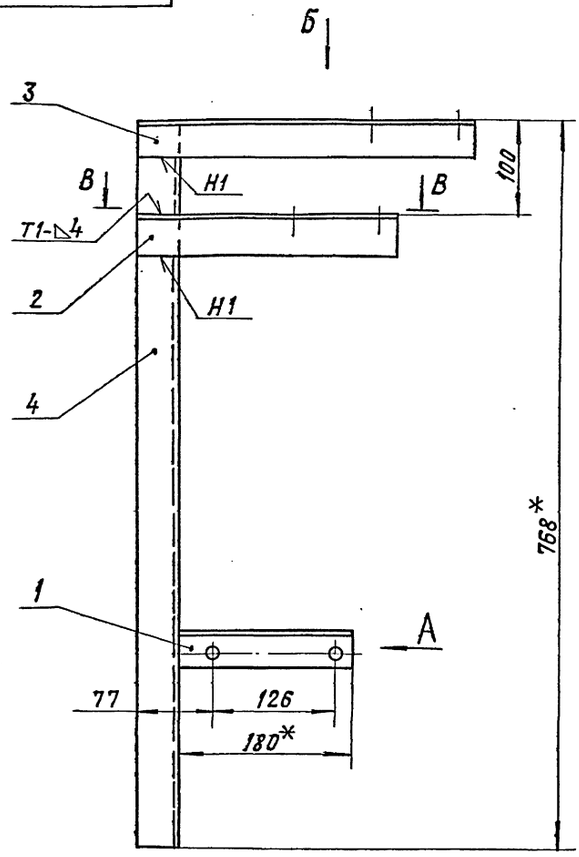

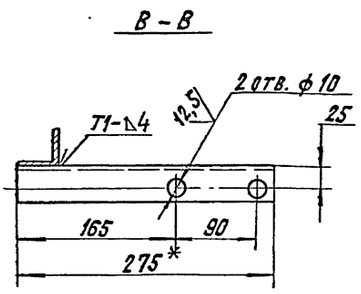

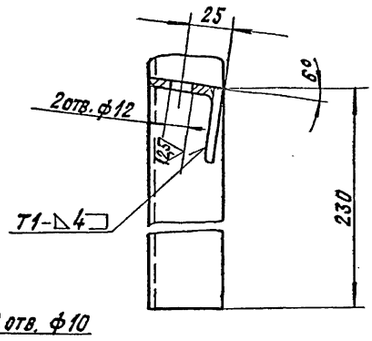

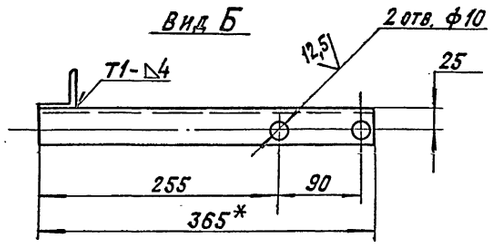

1. * Размеры для справок.
2. $H14; \pm \frac{t2}{2}$.
3. Сварные швы по ГОСТ 5264-80.

					А24В 127.160СБ	
Изм.	Лист	№ докум.	Подп.	Дата		
Разраб.		Ямпольская		03.89	Опора	Лит. И / Масса 3,9 / Масштаб 1:4
Пров.		Комиссаров				Лист / Листов 1
Гл. спец.		Грановский				САНТЕХПРОЕКТ
Рук. гр.		Литвак				
Н. контр.		Фрадкин				
Утв.		Спивак				

Копировал: Крапивина Формат: А3

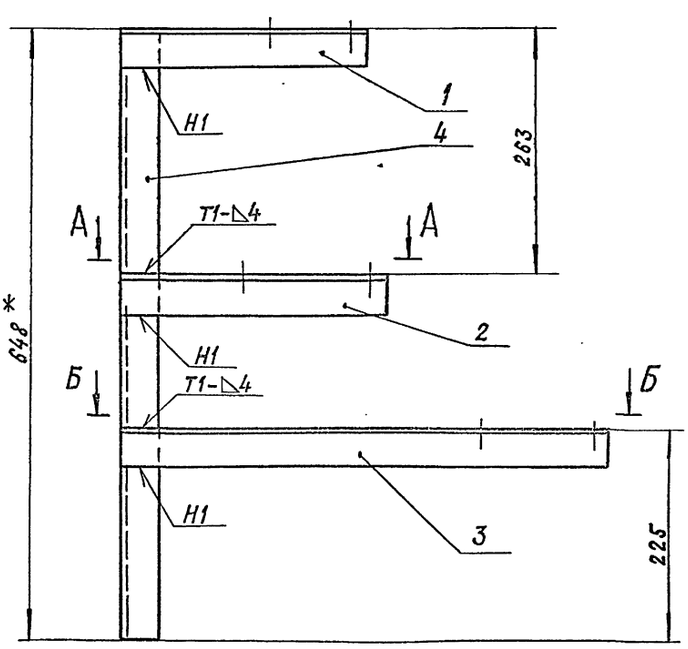

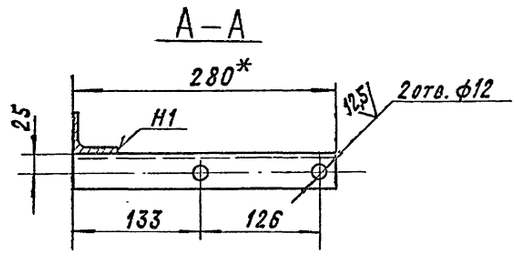

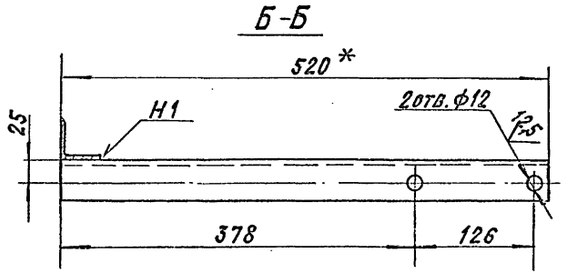

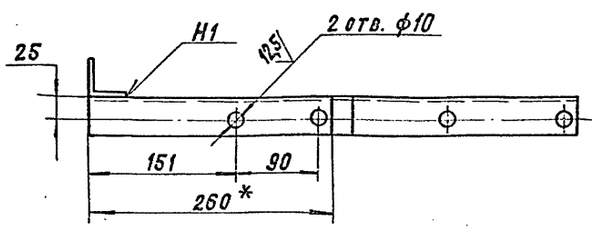

1. * Размеры для справок.
2. $H14; \pm \frac{t2}{2}$.
3. Сварные швы по ГОСТ 5264-80.

					А24В 127.150СБ	
Изм.	Лист	№ докум.	Подп.	Дата		
Разраб.		Ямпольская		03.89	Опора	Лит. И / Масса 4,1 / Масштаб 1:4
Пров.		Комиссаров				Лист / Листов 1
Рук. гр.		Литвак				САНТЕХПРОЕКТ
Гл. спец.		Грановский				
Н. контр.		Фрадкин				
Утв.		Спивак				

Копировал: Крапивина Формат: А3

5.903-10 в.3-2

Инв. № подл. | Подп. и дата | Взам. инв. № | Инв. № дубл. | Подп. и дата

Инв. № подл. | Подп. и дата | Взам. инв. № | Инв. № дубл. | Подп. и дата

Формат	Зона	Поз.	Обозначение	Наименование	Кол.	Примечание
				Документация		
А4			А24В127.180СБ	Сборочный чертеж		
				Детали		
				Уголок		
				Уголок 40х40х4-В ГОСТ 8509-86 / В Ст3-Т-ГОСТ 535-79		
Б4		1	А24В127.181	L = 223 - 1,1	1	0,54кг
Б4		2	А24В127.182	L = 430 - 1,5	1	1,0 кг
Б4		3	А24В127.183	L = 440 - 1,5	1	1,06кг

Инв.№ подл. | Подп. и дата | Взам. инв.№ | Инв.№ дубл. | Подп. и дата

Изм.	Лист	№ докум.	Подп.	Дата
Разраб.		Ямпольская		05.89
Пров.		Комиссаров		
Рук. гр.		Литвак		
Н. контр.		Фрадкин		
Утв.		Спивак		

А24В127.180

Опора

Лит.	Лист	Листов
И		1

САНТЕХПРОЕКТ

Копировал: Крапивина Формат: А4

Формат	Зона	Поз.	Обозначение	Наименование	Кол.	Примечание
				Документация		
А3			А24В127.190СБ	Сборочный чертеж		
				Детали		
				Уголок		
				Уголок 40х40х4-В ГОСТ 8509-72 / В Ст3-Т-ГОСТ 535-79		
Б4		1	А24В127.191	L = 175 - 1,0	1	0,42кг
Б4		2	А24В127.192	L = 205 - 1,1	1	0,5кг
Б4		3	А24В127.193	L = 460 - 1,5	1	1,1кг
Б4		4	А24В127.194	L = 875 - 2,3	1	2,1кг

Инв.№ подл. | Подп. и дата | Взам. инв.№ | Инв.№ дубл. | Подп. и дата

Изм.	Лист	№ докум.	Подп.	Дата
Разраб.		Ямпольская		05.89
Пров.		Комиссаров		
Рук. гр.		Литвак		
Н. контр.		Фрадкин		
Утв.		Спивак		

А24В127.190

Опора

Лит.	Лист	Листов
И		1

САНТЕХПРОЕКТ

Копировал: Крапивина Формат: А4

6 3-2

5.903-10

Формат	Зона	Поз.	Обозначение	Наименование	Кол.	Примечание
				Документация		
А4			А24В127.210СБ	Сборочный чертеж		
				Детали		
А4		1	А24В127.211	Фланец	1	
				Труба ПНД 63с		
				техническая ГОСТ 18599-83		
Б4		2	А24В127.212	L = 200 - 1,1	1	0,14кг
Б4		3	А24В127.213	L = 150 - 1,0	1	0,1кг
				Стандартные изделия		
		4		Втулка под фланец ПВД 63с ОСТ6-05-367-74	1	
		5		Угольник ПВД 63с ОСТ6-05-367-74	1	
		—		Фланец 1-50-10 ГОСТ 12820-80 (Заготовка для А24В127.211)		

Инв.№ подл. | Подп. и дата | Взам. инв.№ | Инв.№ дубл. | Подп. и дата

Изм.	Лист	№ докум.	Подп.	Дата
Разраб.		Ямпольская		05.89
Пров.		Комиссаров		
Рук. гр.		Литвак		
Н. контр.		Фрадкин		
Утв.		Спивак		

А24В.127.210

Отвод

Лит.	Лист	Листов
И		1

САНТЕХПРОЕКТ

Формат	Зона	Поз.	Обозначение	Наименование	Кол.	Примечание
				Документация		
А4			А24В127.220СБ	Сборочный чертеж		
				Детали		
А4		1	А24В127.211	Фланец	2	
А4		2	А24В127.221	Патрубок	1	
Б4		3	А24В127.222	Труба ПНД 63с		
				техническая ГОСТ 18599-83		
				L = 295 - 1,3	1	0,2кг
				Стандартные изделия		
		4		Втулка под фланец ПВД 63с ОСТ6-05-367-74	2	
		5		Угольник ПВД 63с ОСТ6-05-367-74	1	
		—		Фланец 1-50-10 ГОСТ 12820-80 (Заготовка для А24В127.211)		

Инв.№ подл. | Подп. и дата | Взам. инв.№ | Инв.№ дубл. | Подп. и дата

Изм.	Лист	№ докум.	Подп.	Дата
Разраб.		Ямпольская		05.89
Пров.		Комиссаров		
Рук. гр.		Литвак		
Н. контр.		Фрадкин		
Утв.		Спивак		

А24В127.220

Отвод

Лит.	Лист	Листов
И		1

САНТЕХПРОЕКТ

А24В 127.180СБ

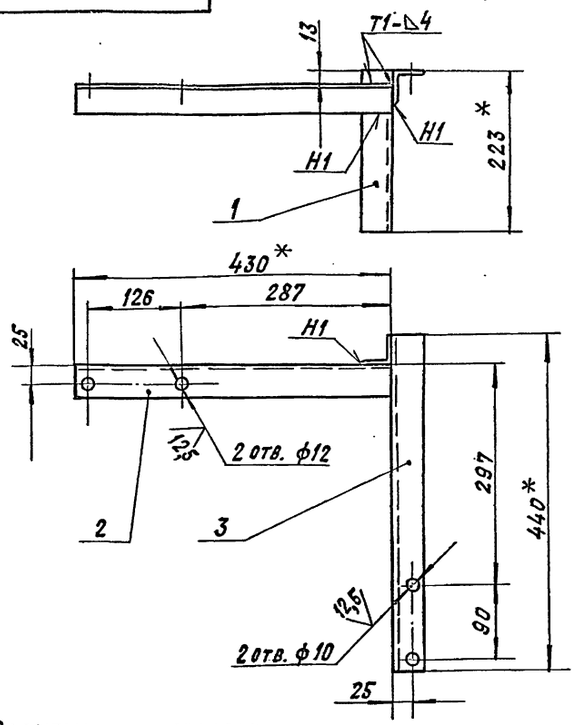

1. *Размеры для справок.
2. $H14; \pm \frac{t2}{2}$.
3. Сварные швы по ГОСТ 5264-80.

Изм.	Лист	№ докум.	Подп.	Дата	А24В 127.180СБ	
Разраб.	Ямпольская			04.19	Опора	Лит. / Масса / Масштаб
Пров.	Комиссаров					И / 2,6 / 1:5
Рук. гр.	Литвак					Лист / Листов 1
Гл. спец.	Грановский					САНТЕХПРОЕКТ
Н. контр.	Фрадкин					
Утв.	Спивак					

Копировал: Крапплина Формат: А4

124В 127.210СБ

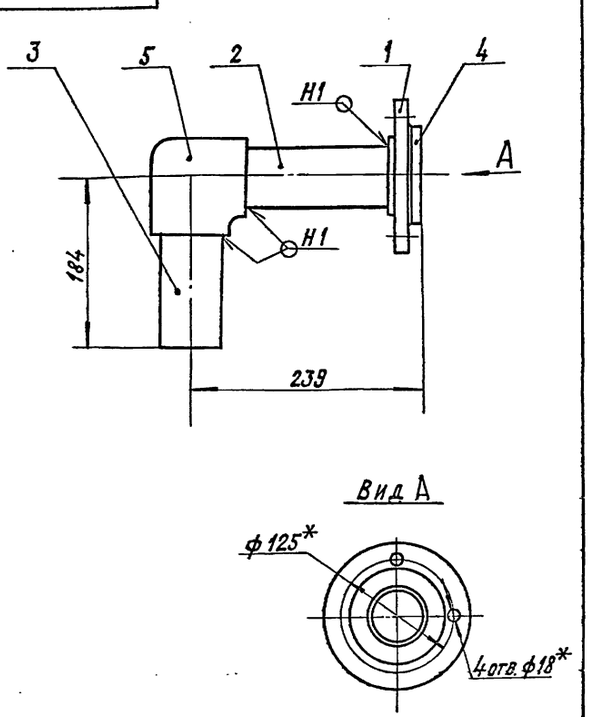

1. *Размеры для справок.
2. $\pm \frac{t2}{2}$.
3. Сварные швы по ГОСТ 16310-80.

Изм.	Лист	№ докум.	Подп.	Дата	124В 127.210СБ	
Разраб.	Ямпольская			04.19	Отвод	Лит. / Масса / Масштаб
Пров.	Комиссаров					И / 2,55 / 1:4
Рук. гр.	Литвак					Лист / Листов 1
Гл. спец.	Грановский					САНТЕХПРОЕКТ
Н. контр.	Фрадкин					
Утв.	Спивак					

Копировал: Крапплина Формат: А4

А24В 127.190СБ

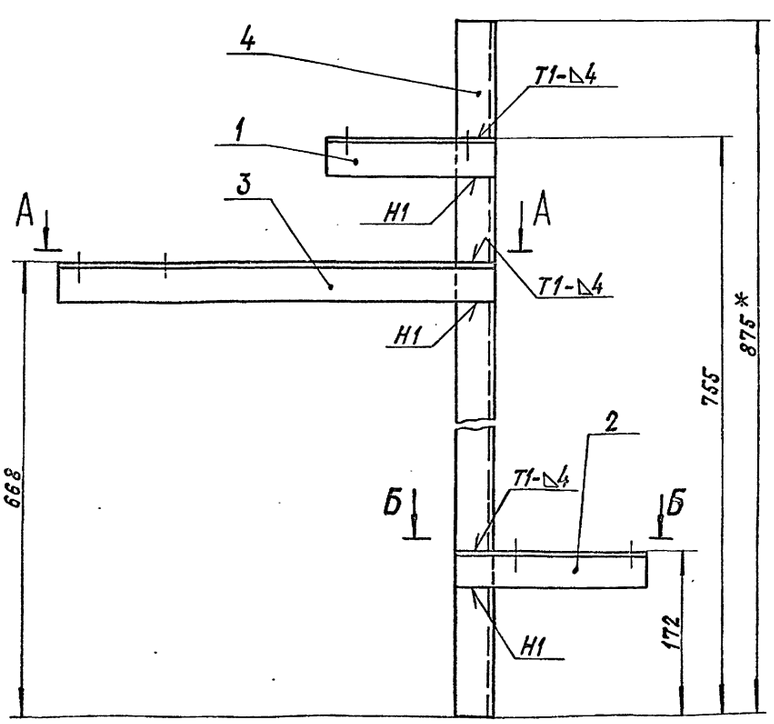

А–А

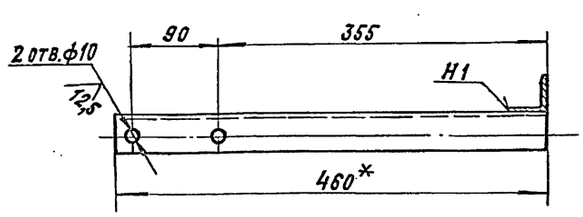

Б–Б

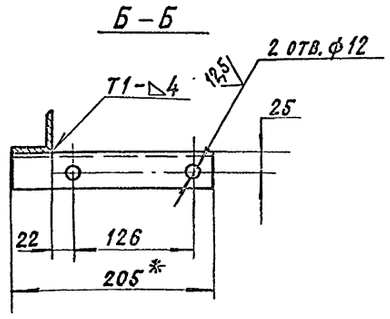

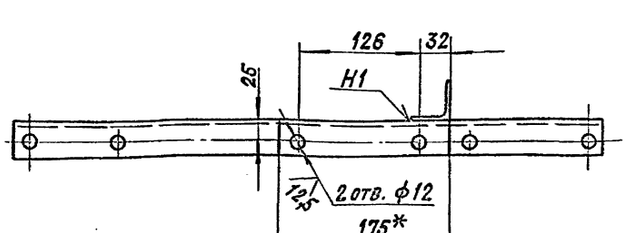

1. *Размеры для справок.
2. $H14; \pm \frac{t2}{2}$.
3. Сварные швы по ГОСТ 5264-80.

Изм.	Лист	№ докум.	Подп.	Дата	А24В 127.190СБ	
Разраб.	Ямпольская			04.19	Опора	Лит. / Масса / Масштаб
Пров.	Комиссаров					И / 4,15 / 1:4
Рук. гр.	Литвак					Лист / Листов 1
Гл. спец.	Грановский					САНТЕХПРОЕКТ
Н. контр.	Фрадкин					
Утв.	Спивак					

Копировал: Крапплина Формат: А4

Взам. инв. № | Инв. № дубл. | Подп. и дата | Инв. № подл. | Подп. и дата

5.903-10 в.3-2

Формат	Зона	Поз.	Обозначение	Наименование	Кол.	Примечание
				Документация		
А2			А24В127.200 СБ	Сборочный чертеж		
				Сборочные единицы		
А4		1	А24В127.210	Отвод	2	
А4		2	А24В127.220	Отвод	1	
А4		3	А24В127.230	Отвод	1	
		4	-01	Отвод	1	
А4		5	А24В127.240	Отвод	1	
				Детали		
А4		6	А24В127.005	Прокладка	6	
		7	-01	Прокладка	2	
А4		8	А24В127.201	Пластина	1	
А4		9	А24В127.202	Пластина	2	
		10	-01	Пластина	4	
Б4		11	А24В127.203	Уголок		
				Уголок 40х40х4-В ГОСТ8509-86 / Ст.3-I ГОСТ 535-79		
				С=1300-2	1	3,15кг
А4		12	А24В127.204	Труба	1	

Инв.№подл. | Подпись и дата | Взам.инв.№ | Инв.№дубл. | Подп. и дата

Изм.	Лист	№ докум.	Подп.	Дата
Разраб.		Комиссаров		
Пров.		Литвак		
Рук.гр.		Литвак		
Н.контр.		Фрадкин		
Утв.		Сливак		

А24В127.200

Мешалка

Лит.	Лист	Листов
И	1	2

САНТЕХПРОЕКТ

Копировал: Крапивина Формат: А4

Формат	Зона	Поз.	Обозначение	Наименование	Кол.	Примечание
				Стандартные изделия		
		13		Болт М16х70.36 ГОСТ 7798-70	32	
		14		Гайка М16.4 ГОСТ5915-70	32	
		15		Отвод 90°89х3.5 ГОСТ 17375-83	2	
		16		Фланец 1-80-10 ГОСТ 12821-80	2	
		17		Вентиль 15г 9р 2 Ду50 ГОСТ 18722-73	3	
		18		Вентиль 15г 14 бр Ду80 ГОСТ 18722-73	1	
		19		Мешалка гидравлическая МГК-1 ОСТ108.030.10-84	1	
				Прочие изделия		
		20		Установка 13К4-118-74	2	

Инв.№подл. | Подп. и дата | Взам.инв.№ | Инв.№дубл. | Подп. и дата

Изм.	Лист	№ докум.	Подп.	Дата

А24В127.200 Лист 2

Копировал: Крапивина Формат: А4

8.3-2

5.903-10

Формат	Зона	Поз.	Обозначение	Наименование	Кол	Примечание
				Документация		
А4			А24В127.230 СБ	Сборочный чертеж		
				Детали		
А4		1	А24В127.211	Фланец	2	
				Стандартные изделия		
		2		Втулка под фланец ПВД 63 с ОСТ6-05-367-74	2	
		3		Угольник ПВД 63 с ОСТ6-05-367-74	1	
		—		Фланец 1-50-10 ГОСТ 12820-80 (Заготовка для А24В127.211)		
			Переменные данные для исполнений:			
				А24В127.230		
				Детали		
Б4		4	А24В127.231	Труба ПНД 63 с техническая ГОСТ18599-83 L=295-1,3	1	0,2 кг

Инв.№подл. | Подп. и дата | Взам.инв.№ | Инв.№дубл. | Подп. и дата

Изм.	Лист	№ докум.	Подп.	Дата
Разраб.		Ямпольская		8.90
Пров.		Комиссаров		
Рук.гр.		Литвак		
Н.контр.		Фрадкин		
Утв.		Сливак		

А24В127.230

Отвод

Лит.	Лист	Листов
И	1	2

САНТЕХПРОЕКТ

Копировал: Крапивина Формат: А4

Формат	Зона	Поз.	Обозначение	Наименование	Кол.	Примечание
Б4		5	А24В127.232	Труба ПНД 63 с техническая ГОСТ18599-83 L=551-1,7	1	0,38кг
				А24В127.230-01		
				Детали		
Б4		4	А24В127.233	Труба ПНД 63 с техническая ГОСТ18599-83 L=420-1,5	1	0,29кг
Б4		5	А24В127.234	Труба ПНД 63 с техническая ГОСТ18599-83 L=178-1,0	1	0,12кг

Инв.№подл. | Подп. и дата | Взам.инв.№ | Инв.№дубл. | Подп. и дата

Изм.	Лист	№ докум.	Подп.	Дата

А24В127.230 Лист 2

Копировал: Крапивина Формат: А4

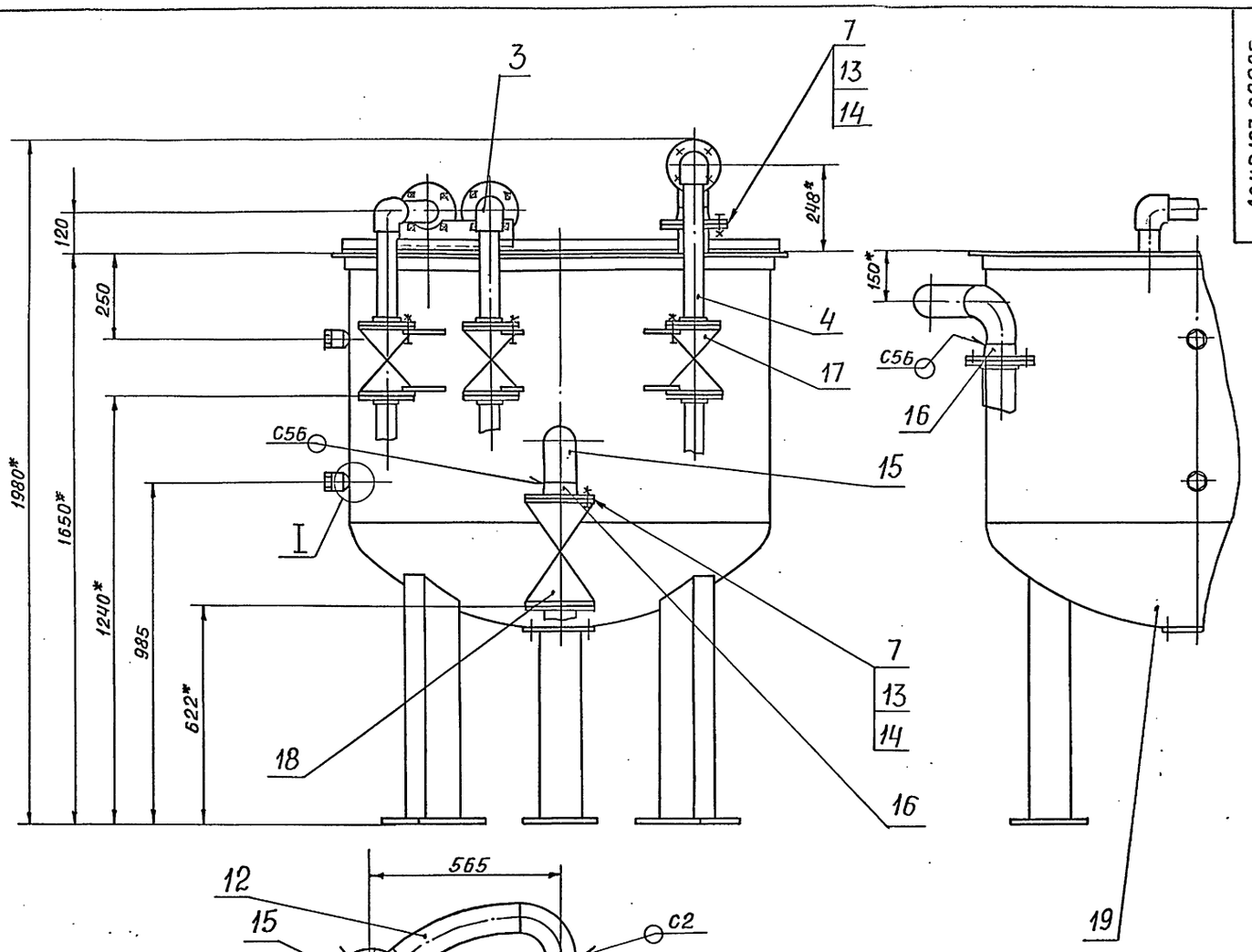

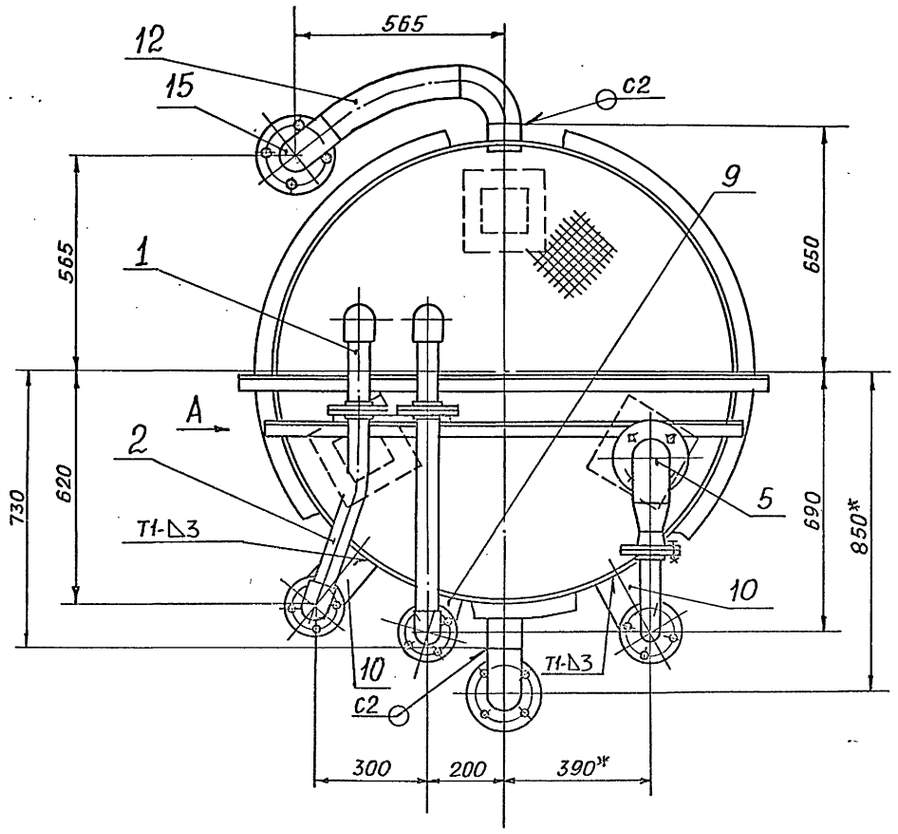

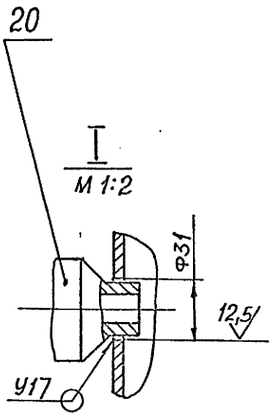

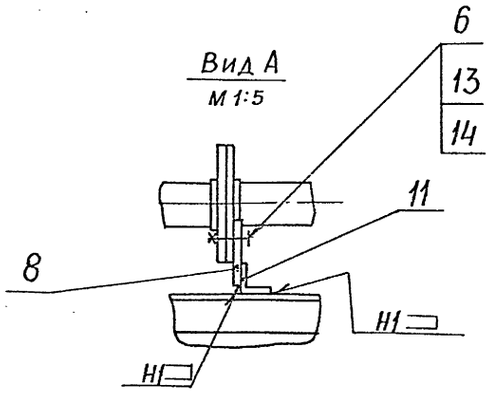

1. * Размеры для справок
2. Н14; $\pm t_2/2$
3. Сварные швы Т1, Н1- по ГОСТ 5264-80, остальные- по ГОСТ 16037-80

Изм.	Лист	№ докум.	Подп.	Дата	А24В127.200СБ	
Разраб		Комиссаров		10.11	Мешалка	Лит. / Масса / Масштаб: И / 447 / 1:10
Пров.		Литвак				Лист / Листов 1
Рук.гр.		Литвак				САНТЕХПРОЕКТ
Гл.спец.		Грановский				
Н.контр.		Фрадкин				
Утв.		Спивак				

Инв.№подл. | Подп. и дата | Взам. инв.№ | Инв.№дубл. | Подп. и дата

5.903-10 8.3-2

А24В127.201

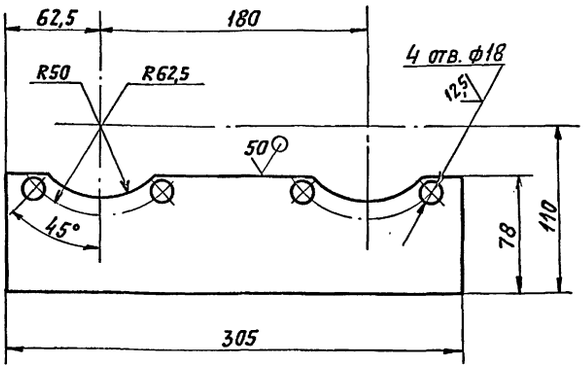

Неуказанные предельные отклонения размеров: $H14; h14; \pm \frac{t_2}{2}$.

Изм.	Лист	№ докум.	Подп.	Дата
Разраб.		Ямпольская		08.89
Пров.		Комиссаров		
Рук. гр.		Литвак		
Н. контр.		Фрадкин		
Утв.		Спивак		

А24В127.201

Пластина

Лит.	Масса	Масштаб
И	0,56	1:2,5
Лист	Листов 1	

Лист Б3,0 ГОСТ 19903-74
4-IV-В Ст3 ГОСТ 16523-70

САНТЕХПРОЕКТ

Копировал: Павел. Формат: А4

А24В127.202

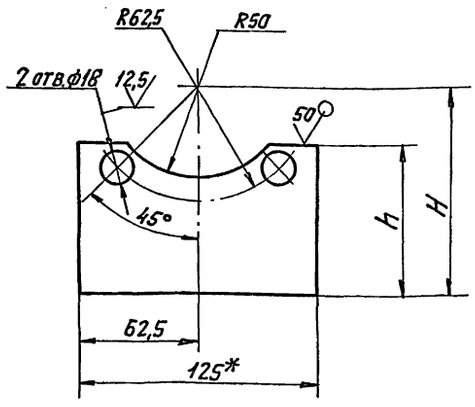

Обозначение	H, мм	h, мм	Масса, кг
А24В127.202	112	74	0,2
-01	187	149	0,46

Неуказанные предельные отклонения размеров: $H14; h14; \pm \frac{t_2}{2}$.

Изм.	Лист	№ докум.	Подп.	Дата
Разраб.		Ямпольская		08.89
Пров.		Комиссаров		
Рук. гр.		Литвак		
Н. контр.		Фрадкин		
Утв.		Спивак		

А24В127.202

Пластина

Лит.	Масса	Масштаб
И	См. табл.	—
Лист	Листов 1	

Лист Б3,0 ГОСТ 19903-74
4-IV-В Ст3 ГОСТ 16523-70

САНТЕХПРОЕКТ

Копировал: Павел Формат: А4

5.903-10. в.3-2

А24В127.211

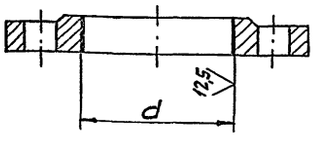

Обозначение	Заготовка	d, мм	Масса, кг
А24В127.211	Фланец 1-50-10 ГОСТ 12820-80	85^{+1}	2,0
-01	Фланец 1-80-10 ГОСТ 12820-80	116^{+1}	3,0

Изм.	Лист	№ докум.	Подп.	Дата
Разраб.		Ямпольская		08.89
Пров.		Комиссаров		
Рук. гр.		Литвак		
Н. контр.		Фрадкин		
Утв.		Спивак		

А24В127.211

Фланец

Лит.	Масса	Масштаб
И	См. табл.	—
Лист	Листов 1	

См. таблицу

САНТЕХПРОЕКТ

А24В127.204

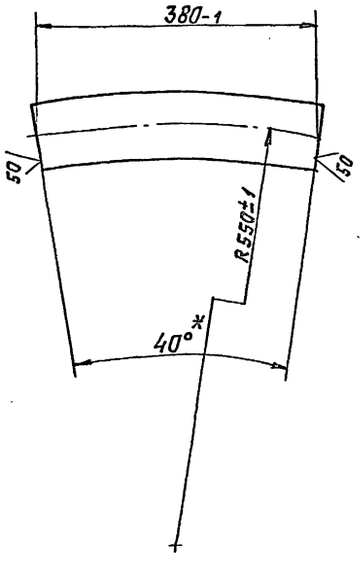

* Размер для справок.

Изм.	Лист	№ докум.	Подп.	Дата
Разраб.		Ямпольская		08.89
Пров.		Комиссаров		
Рук. гр.		Литвак		
Н. контр.		Фрадкин		
Утв.		Спивак		

А24В127.204

Труба

Лит.	Масса	Масштаб
И	2,3	1:2
Лист	Листов 1	

Труба 89×2,8 ГОСТ 10704-76 / ГОСТ 10705-80

САНТЕХПРОЕКТ

Копировал: Формат: А4

А24В127.230СБ

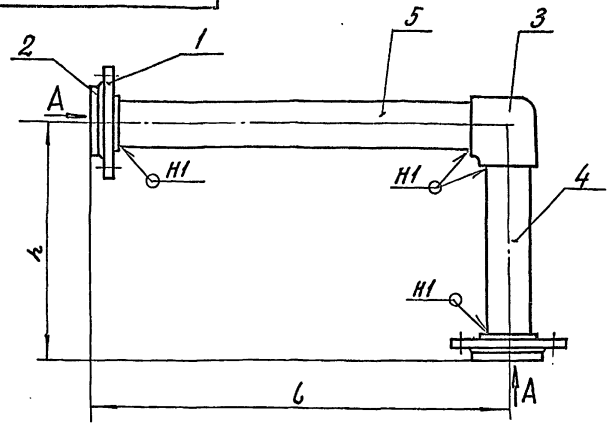

Вид А

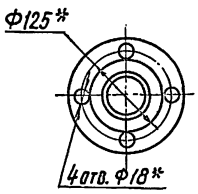

Обозначение	L, мм	h, мм	Масса, кг
А24В127.230	590	334	4,95
-01	217	459	4,75

1.* Размеры для справок.
2. $\pm\frac{t2}{2}$.
3. Сварные швы по ГОСТ 16310-80.

Изм.	Лист	№ докум.	Подп.	Дата
Разраб.		Ямпольская		03.89
Провер.		Комиссаров		
Рук. гр.		Литвак		
Гл. спец.		Грановский		
Н. контр.		Фрадкин		
Утв.		Спивак		

А24В127.230СБ

Отвод

Лит.	Масса	Масшт.
И	см. табл.	—
Лист	Листов 1	

САНТЕХНИИПРОЕКТ

Формат А4

А24В127.240СБ

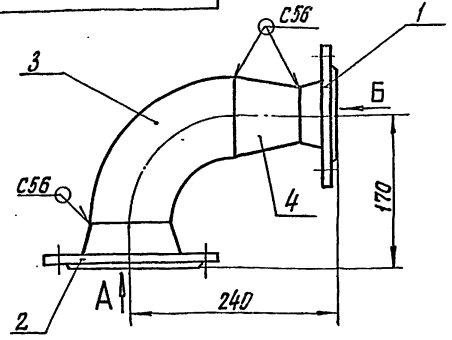

Вид А

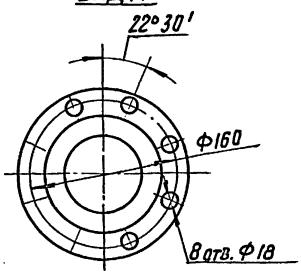

Вид Б

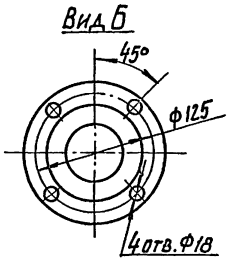

1. Размеры для справок.
2. Сварные швы по ГОСТ 16037-80.

Изм.	Лист	№ докум.	Подп.	Дата
Разраб.		Ямпольская		03.89
Провер.		Комиссаров		
Рук. гр.		Литвак		
Гл. спец.		Грановский		
Н. контр.		Фрадкин		
Утв.		Спивак		

А24В127.240СБ

Отвод

Лит.	Масса	Масшт.
И	7.4	1:4
Лист	Листов 1	

САНТЕХНИИПРОЕКТ

Формат А4

5903-10 ф 3-2

А24В127.220СБ

Вид Б

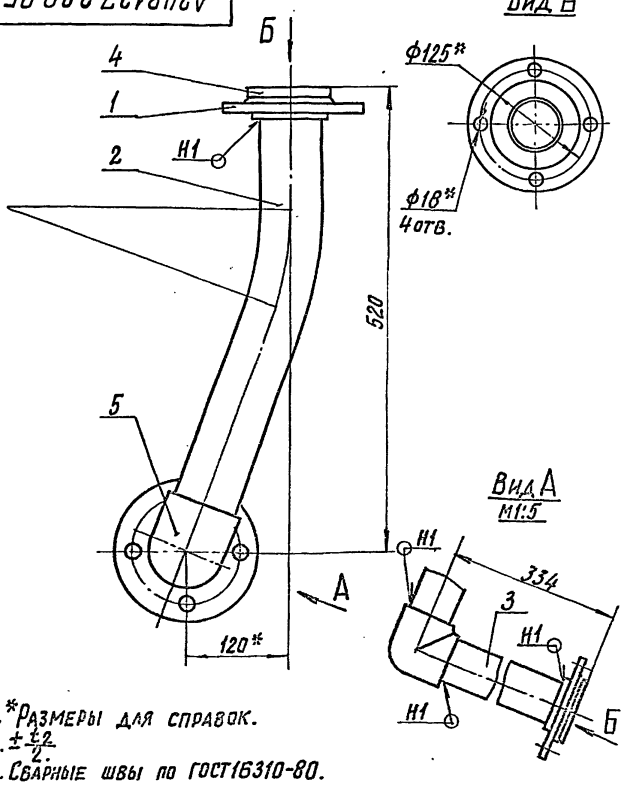

1.* Размеры для справок.
2. $\pm\frac{t2}{2}$.
3. Сварные швы по ГОСТ 16310-80.

Изм.	Лист	№ докум.	Подп.	Дата
Разраб.		Ямпольская		03.89
Провер.		Комиссаров		
Рук. гр.		Литвак		
Гл. спец.		Грановский		
Н. контр.		Фрадкин		
Утв.		Спивак		

А24В127.220СБ

Отвод

Лит.	Масса	Масшт.
И	4,9	1:4
Лист	Листов 1	

САНТЕХНИИПРОЕКТ

Формат А4

А24В127.221

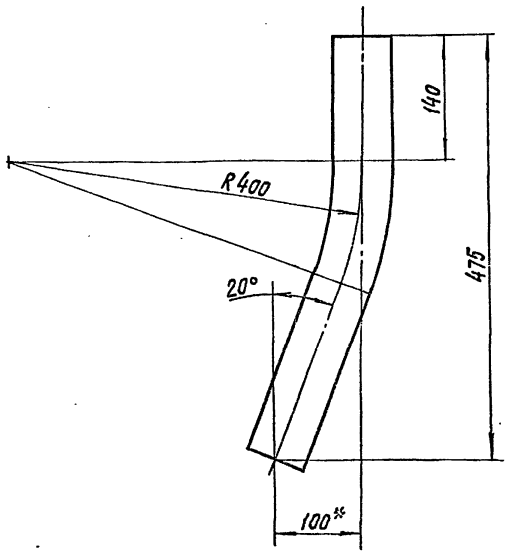

1.* Размер для справок.
2. $\pm\frac{t2}{2}$.

Изм.	Лист	№ докум.	Подп.	Дата
Разраб.		Ямпольская		03.89
Провер.		Комиссаров		
Рук. гр.		Литвак		
Н. контр.		Фрадкин		
Утв.		Спивак		

А24В127.221

Патрубок

Лит.	Масса	Масшт.
И	0,35	1:4
Лист	Листов 1	

Труба ПНД 63с техническая ГОСТ 18599-83

САНТЕХНИИПРОЕКТ

Формат А4

Формат	Зона	Поз.	Обозначение	Наименование	Кол.	Примечание
				Документация		
А4			А24В127.240СБ	Сборочный чертеж		
				Стандартные изделия		
		1		Фланец 1-50-10 ГОСТ 12821-80	1	
		2		Фланец 1-80-10 ГОСТ 12821-80	1	
		3		Отвод 90°89×3,5 ГОСТ 17375-83	1	
		4		Переход К89×3,5-57×3 ГОСТ 17378-83	1	

Инв. № подл. | Подп. и дата | Взам. инв. № | Инв. № дубл. | Подп. и дата

Изм.	Лист	№ докум.	Подп.	Дата
Разраб.		Ямпольская		03.89
Пров.		Комиссаров		
Рук. гр.		Литвак		
Н. контр.		Фрадкин		
Утв.		Спивак		

А24В127.240

Отвод

Лит.	Лист	Листов
И		1

САНТЕХПРОЕКТ

Формат А4

Формат	Зона	Поз.	Обозначение	Наименование	Кол.	Примечание
				Документация		
А2			А24В127.280СБ	Сборочный чертеж		
				Сборочные единицы		
А4		1	А24В127.290	Тройник	1	
А4		2	А24В127.300	Коллектор	1	
				Детали		
А4		3	А24В127.005	Прокладка	3	
		4	-01	Прокладка	3	
				Стандартные изделия		
		5		Болт М16×70.36 ГОСТ 7798-70	24	
		6		Гайка М16.4 ГОСТ 5915-70	24	
		7		Задвижка 30ч6бр Ду50 ГОСТ 8437-75	3	Поставляются в комплекте с фильтром
		8		Задвижка 30ч6бр Ду80 ГОСТ 8437-75	2	
		9		Ушко 3-2-2-550		
				Вст3сп5 ГОСТ 13716-73	1	
		10		Фильтр ФОВ-1,0-0,6 ОСТ 108.030.10-84	1	

Инв. № подл. | Подп. и дата | Взам. инв. № | Инв. № дубл. | Подп. и дата

Изм.	Лист	№ докум.	Подп.	Дата
Разраб.		Комиссаров		03.89
Пров.		Литвак		
Рук. гр.		Литвак		
Н. контр.		Фрадкин		
Утв.		Спивак		

А24В127.280

Фильтр ФОВ-1,0-0,6

Лит.	Лист	Листов
И		1

САНТЕХПРОЕКТ

Формат А4

8.3-2

5.903-10

Формат	Зона	Поз.	Обозначение	Наименование	Кол.	Примечание
				Документация		
А4			А24В127.290СБ	Сборочный чертеж		
				Стандартные изделия		
		1		Фланец 1-50-10 ГОСТ 12821-80	1	
		2		Фланец 1-80-10 ГОСТ 12821-80	1	
		3		Тройник 89×3,5-57×3,0 ГОСТ 17376-83	1	

Инв. № подл. | Подп. и дата | Взам. инв. № | Инв. № дубл. | Подп. и дата

Изм.	Лист	№ докум.	Подп.	Дата
Разраб.		Ямпольская		03.89
Пров.		Комиссаров		
Рук. гр.		Литвак		
Н. контр.		Фрадкин		
Утв.		Спивак		

А24В127.290

Тройник

Лит.	Лист	Листов
И		1

САНТЕХПРОЕКТ

Формат А4

Формат	Зона	Поз.	Обозначение	Наименование	Кол.	Примечание
				Документация		
А3			А24В127.300СБ	Сборочный чертеж		
				Детали		
А4		1	А24В127.301	Патрубок	1	
		2	-01	Патрубок	1	
А4		3	А24В127.302	Патрубок Труба 57×2,5 ГОСТ 10704-76 / Д ГОСТ 10705-80	1	
Б4		4	А24В127.303	L = 400-1,5	1	1,45 кг
Б4		5	А24В127.304	L = 595-1,7	1	2,0 кг
				Стандартные изделия		
		6		Фланец 1-50-10 ГОСТ 12821-80	3	
		7		Фланец 1-80-10 ГОСТ 12821-80	2	
		8		Отвод 90°57×3 ГОСТ 17375-83	2	
		9		Отвод 90°89×3,5 ГОСТ 17375-83	2	
		10		Тройник 57×3 ГОСТ 17376-83	1	

Инв. № подл. | Подп. и дата | Взам. инв. № | Инв. № дубл. | Подп. и дата

Изм.	Лист	№ докум.	Подп.	Дата
Разраб.		Ямпольская		03.89
Пров.		Комиссаров		
Рук. гр.		Литвак		
Н. контр.		Фрадкин		
Утв.		Спивак		

А24В127.300

Коллектор

Лит.	Лист	Листов
И		1

САНТЕХПРОЕКТ

Формат А4

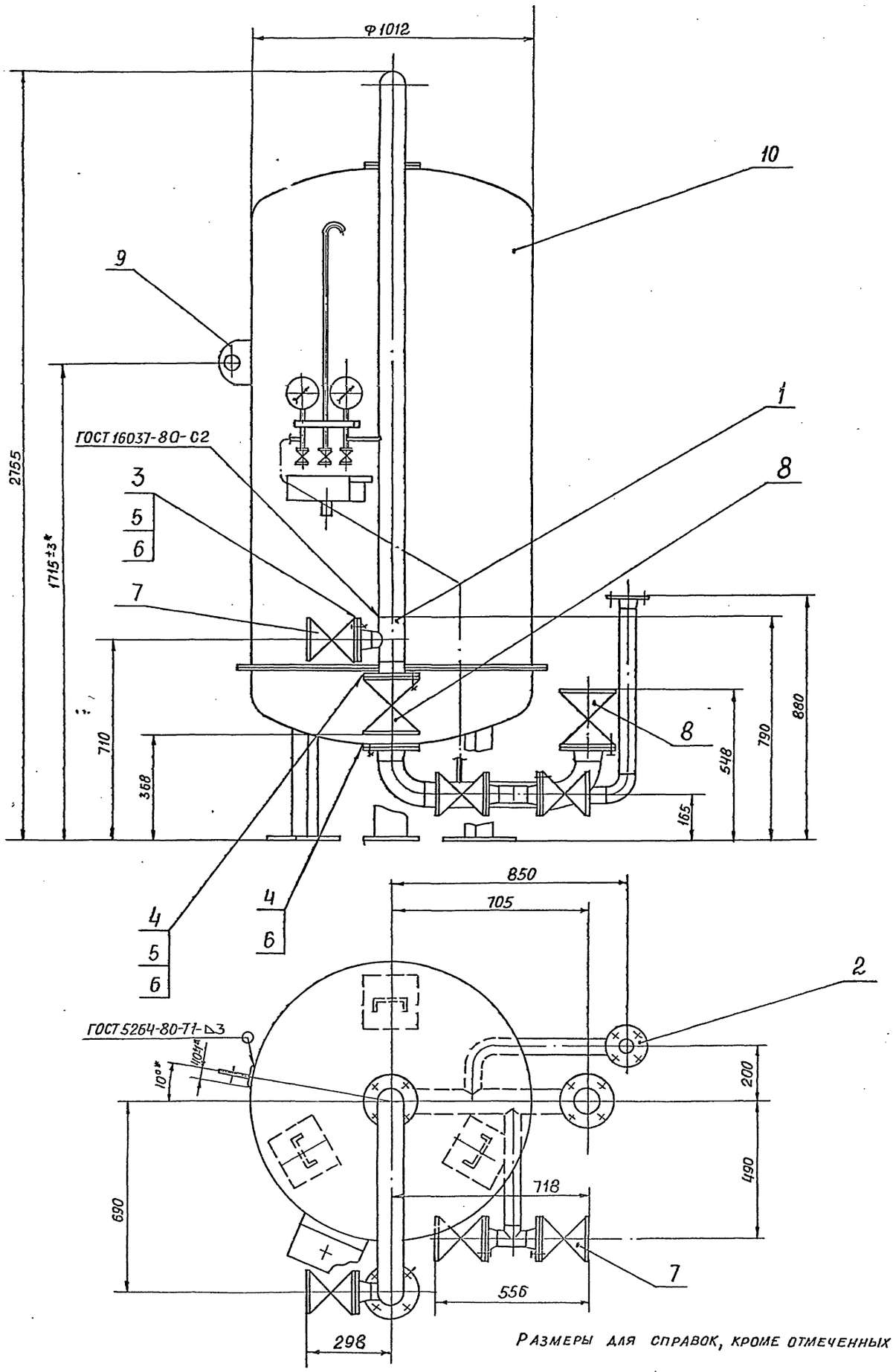

Размеры для справок, кроме отмеченных знаком.*

					А24В127.280 СБ		
Изм.	Лист	№ докум.	Подп.	Дата	Фильтр ФОВ-1,0-0,6	Лит.	Масса	Масштаб
Разраб.		Комиссаров		19.15		И	932	1:10
Пров.		Литвак				Лист	Листов 1
Рук.гр.		Литвак					
Гл.спец.		Грановский				САНТЕХПРОЕКТ	
Н.контр.		Фрадкин					
Утв.		Спивак					

Формат А2

Инв. № подл. | Подп. и дата | Взам. инв. № | Инв. № дубл. | Подп. и дата

5.903-10 8.3-2

А24В127.290СБ

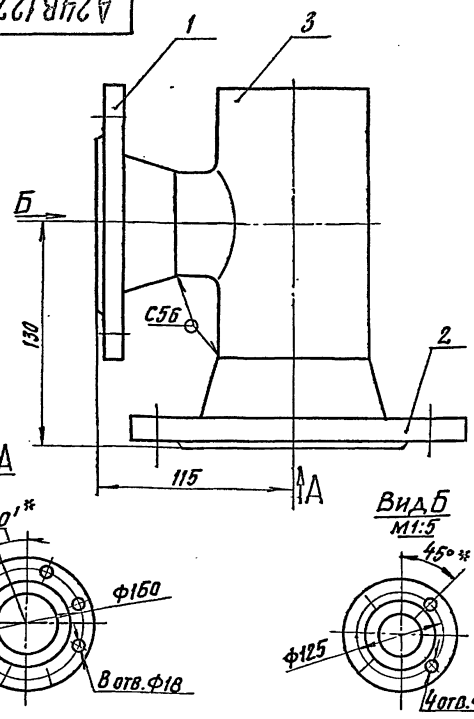

1. Размеры для справок, кроме отмеченных знаком.*
2. Сварной шов по ГОСТ 16037-80.

Изм.	Лист	№ докум.	Подп.	Дата	А24В127.290СБ	
Разраб.		Ямпольская		04.89	Тройник	Лит. / Масса / Масшт.
Провер.		Комиссаров				И / 7,0 / 1:2
Рук. гр.		Литвак				Лист / Листов 1
Гл. спец.		Гриновский				САНТЕХНИИПРОЕКТ
Н. контр.		Фрадкин				
Утв.		Спивак				

Инв. № подл. | Подпись и дата | Взам. инв. № | Инв. № дубл. | Подпись и дата

Формат: А4

А24В127.302

50 (V)

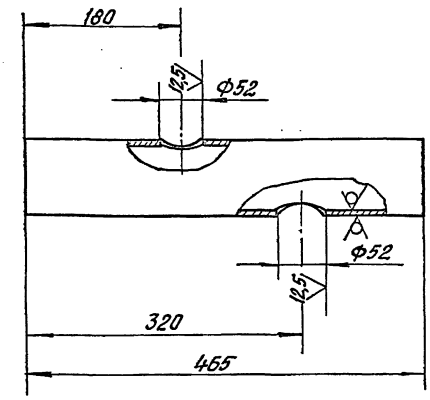

Неуказанные предельные отклонения размеров: H14; h14; $\pm \frac{t_2}{2}$.

Изм.	Лист	№ докум.	Подп.	Дата	А24В127.302	
Разраб.		Ямпольская		04.89	Труба	Лит. / Масса / Масшт.
Провер.		Комиссаров				И / 2,7 / 1:4
Рук. гр.		Литвак				Лист / Листов 1
Н. контр.		Фрадкин			Труба 89×2,8 ГОСТ 10704-76 / Д ГОСТ 10705-80	САНТЕХНИИПРОЕКТ
Утв.		Спивак				

Инв. № подл. | Подпись и дата | Взам. инв. № | Инв. № дубл. | Подпись и дата

Формат: А4

5.903-10 в. 3-2

А24В127.300СБ

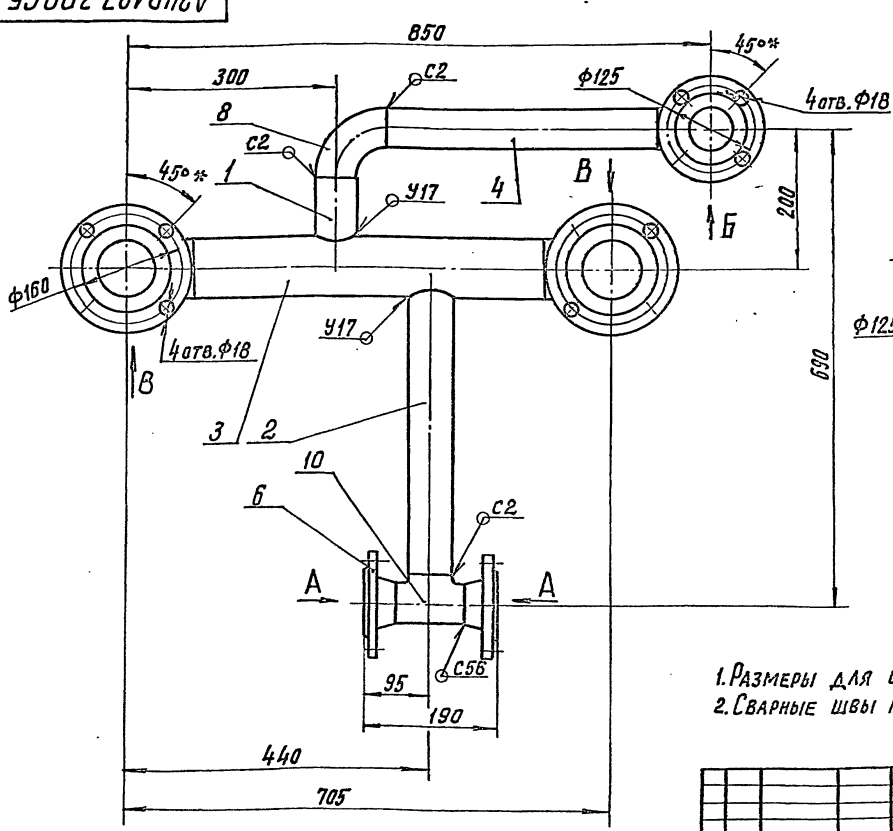

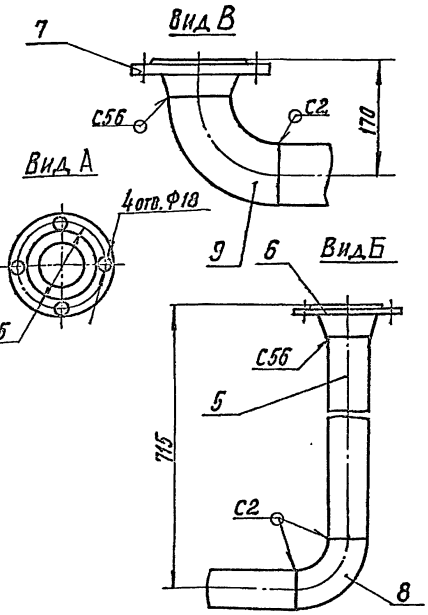

1. Размеры для справок, кроме отмеченных знаком*.
2. Сварные швы по ГОСТ 16037-80.

Изм.	Лист	№ докум.	Подп.	Дата	А24В127.300СБ	
Разраб.		Ямпольская		04.89	Коллектор	Лит. / Масса / Масшт.
Провер.		Комиссаров				И / 26,5 / 1:5
Рук. гр.		Литвак				Лист / Листов 1
Гл. спец.		Гриновский				САНТЕХНИИПРОЕКТ
Н. контр.		Фрадкин				
Утв.		Спивак				

Инв. № подл. | Подпись и дата | Взам. инв. № | Инв. № дубл. | Подпись и дата

Формат А3

Формат	Зона	Поз.	Обозначение	Наименование	Кол.	Примечание
				Документация		
А3			А24В127.330СБ	Сборочный чертеж		
				Сборочные единицы		
А4		1	А24В127.340	Колено	1	
А4		2	А24В127.350	Колено	1	
				Детали		
А4		3	А24В127.005-02	Прокладка	1	
		4	-03	Прокладка	1	
				Стандартные изделия		
		5		Болт М12х50.36 ГОСТ 7798-70	8	
		6		Гайка М12.4 ГОСТ 5915-70	8	
				Прочие изделия		
		7		Насос К8/18 У2 ТУ26-06-976-77	1	

Изм.	Лист	№ докум.	Подп.	Дата
Разраб.		Ямпольская		03.89
Пров.		Комиссаров		
Рук. гр.		Литвак		
Н. контр.		Фрадкин		
Утв.		Спивак		

А24В127.330

Обвязка насоса

Лит.	Лист	Листов
И		1

САНТЕХПРОЕКТ

Формат А4

Формат	Зона	Поз.	Обозначение	Наименование	Кол.	Примечание
				Документация		
А4			А24В127.340СБ	Сборочный чертеж		
				Детали		
Б4		1	А24В127.341	Патрубок		
				Труба 57х2,5 ГОСТ 10704-76 / Д ГОСТ 10705-80		
				L = 127-1	1	0,43кг
				Стандартные изделия		
		2		Фланец 1-32-6 ГОСТ 12821-80	1	
		3		Фланец 1-50-10 ГОСТ 12821-80	1	
		4		Отвод 90°57х3 ГОСТ 17375-83	1	
		5		Переход К57х4-38х2 ГОСТ 17378-83	1	
				Прочие изделия		
		6		Установка штуцера 3КЧ-45-76	1	

Изм.	Лист	№ докум.	Подп.	Дата
Разраб.		Ямпольская		03.89
Пров.		Комиссаров		
Рук. гр.		Литвак		
Н. контр.		Фрадкин		
Утв.		Спивак		

А24В127.340

Колено

Лит.	Лист	Листов
И		1

САНТЕХПРОЕКТ

Формат А4

А24В127.330СБ

5.903-10 в.3-2

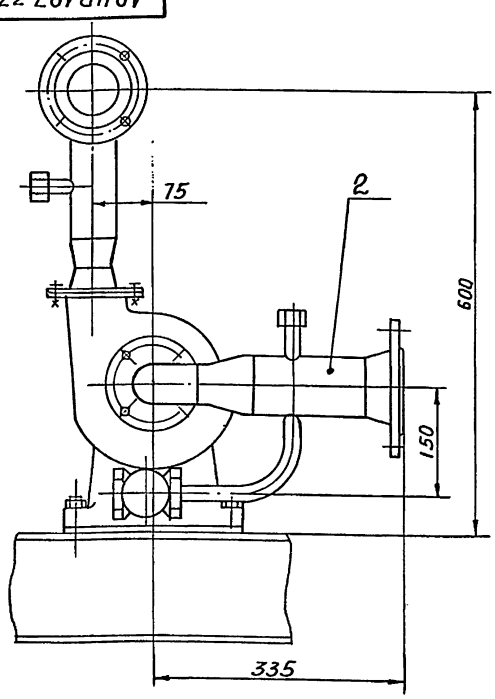

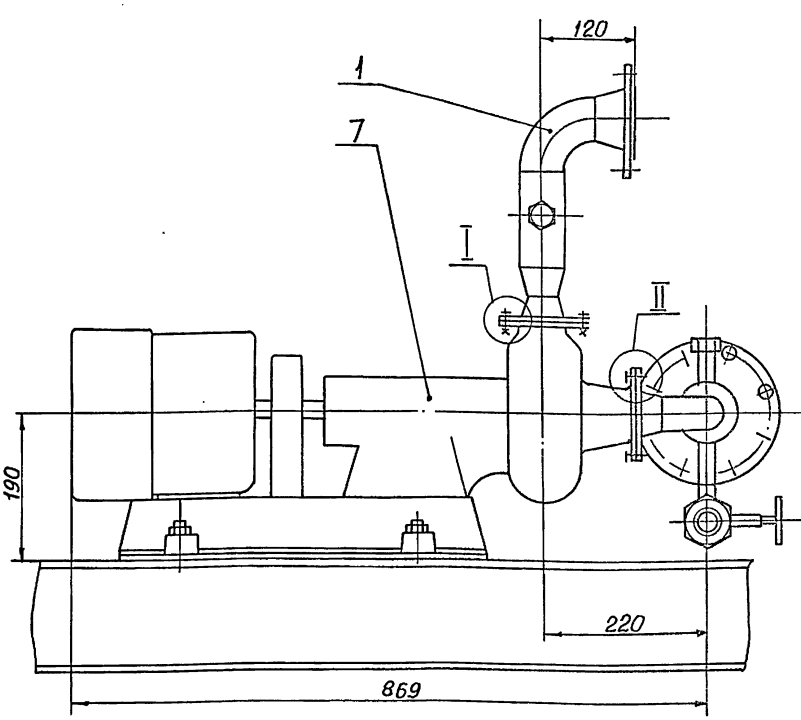

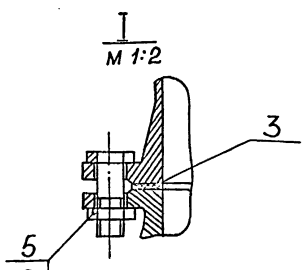

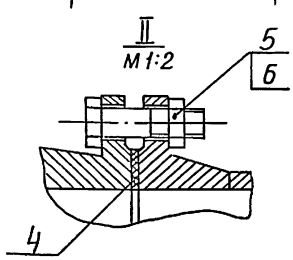

Размеры для справок

Изм.	Лист	№ докум.	Подп.	Дата
Разраб.		Ямпольская		03.89
Пров.		Комиссаров		
Рук. гр.		Литвак		
Гл. спец.		Грановский		
Н. контр.		Фрадкин		
Утв.		Спивак		

А24В127.330СБ

Обвязка насоса

Лит.	Масса	Масштаб
И	79	1:5
Лист	Листов 1	

САНТЕХПРОЕКТ

Инв. № подл. | Подп. и дата | Взам. инв. № | Инв. № дубл. | Подп. и дата

Формат	Зона	Поз.	Обозначение	Наименование	Кол.	Примечание
				Документация		
А3			А24В127.350 СБ	Сборочный чертеж		
				Детали		
Б4		1	А24В127.351	Патрубок		
				Труба 89х2,8 ГОСТ 10704-76		
				Д ГОСТ 10705-80		
				L=150-1,0	1	0,9 кг
А4		2	А24В127.352	Патрубок	1	
				Стандартные изделия		
		3		Фланец 1-40-6		
				ГОСТ 12821-80	1	
		4		Фланец 1-80-10		
				ГОСТ 12821-80	1	
		5		Отвод 90° 45х2,5		
				ГОСТ 17375-83	1	
		6		Переход К 89х3,5-45х2,5		
				ГОСТ 17378-83	1	
		7		Вентиль 15кч 18п2		
		.		Ду15 ГОСТ 18161-72	1	
				Прочие изделия		
		8		Установка штуцера		
				ЗКЧ-45-76	1	

Инв.№подл. | Подп. и дата | Взам.инв.№ | Инв.№дубл. | Подп. и дата

Изм.	Лист	№ докум.	Подп.	Дата
Разраб.		Ямпольская		08.89
Пров.		Комиссаров		
Рук. гр.		Литвак		
Н.контр.		Фрадкин		
Утв.		Спивак		

А24В127.350

Колено

Лит.	Лист	Листов
И		1

САНТЕХПРОЕКТ

Копировал: Формат А4

Формат	Зона	Поз.	Обозначение	Наименование	Кол.	Примечание
				Документация		
А4			А24В127.400 СБ	Сборочный чертеж		
				Детали		
А4		1	А24В127.211	Фланец	1	
				Труба ПНД 63с		
				техническая ГОСТ 18599-83		
Б4		2	А24В127.401	L=100-0,87	1	0,07 кг
Б4		3	А24В127.402	L=206-1,1	1	0,14 кг
Б4		4	А24В127.403	L=1597-3,1	1	1,06 кг
				Стандартные изделия		
		5		Втулка под фланец		
				ПВД 63с ОСТ6-05-367-74	1	
		6		Угольник ПВД-63с		
				ОСТ6-05-367-74	2	
		–		Фланец 1-50-10		
				ГОСТ 12820-80	1	
				(Заготовка для		
				А24В127.211)		

Инв.№подл. | Подп. и дата | Взам.инв.№ | Инв.№дубл. | Подп. и дата

Изм.	Лист	№ докум.	Подп.	Дата
Разраб.		Ямпольская		08.89
Пров.		Комиссаров		
Рук. гр.		Литвак		
Н.контр.		Фрадкин		
Утв.		Спивак		

А24В127.400

Колено

Лит.	Лист	Листов
И		1

САНТЕХПРОЕКТ

Копировал: Формат А4

5.903-10 8 3-2

Формат	Зона	Поз.	Обозначение	Наименование	Кол.	Примечание
				Документация		
А4			А24В127.410 СБ	Сборочный чертеж		
				Детали		
				Труба		
				Труба 57х2,5 ГОСТ 10704-76		
				Д ГОСТ 10705-80		
Б4		1	А24В127.411	L=175-1,0	1	0,59 кг
Б4		2	А24В127.412	L=595-1,7	1	2,0 кг
				Стандартные изделия		
		3		Фланец 1-50-10		
				ГОСТ 12821-80	1	
		4		Отвод 90° 57х3		
				ГОСТ 17375-83	1	

Инв.№подл. | Подп. и дата | Взам.инв.№ | Инв.№дубл. | Подп. и дата

Изм.	Лист	№ докум.	Подп.	Дата
Разраб.		Ямпольская		08.89
Пров.		Комиссаров		
Рук. гр.		Литвак		
Н.контр.		Фрадкин		
Утв.		Спивак		

А24В127.410

Колено

Лит.	Лист	Листов
И		1

САНТЕХПРОЕКТ

Копировал: Формат А4

Формат	Зона	Поз.	Обозначение	Наименование	Кол.	Примечание
				Документация		
А4			А24В127.420 СБ	Сборочный чертеж		
				Детали		
А4		1	А24В127.211-01	Фланец	1	
Б4		2	А24В127.421	Труба ПНД 90с		
				ГОСТ 18599-83		
				L=1482-3,1	1	2,04 кг
				Стандартные изделия		
		3		Втулка под фланец		
				ПВД 90с ОСТ6-05-367-74	1	
		–		Фланец 1-80-10		
				ГОСТ 12820-80		
				(Заготовка для		
				А24В127.211-01)		

Инв.№подл. | Подп. и дата | Взам.инв.№ | Инв.№дубл. | Подп. и дата

Изм.	Лист	№ докум.	Подп.	Дата
Разраб.		Ямпольская		08.89
Пров.		Комиссаров		
Рук. гр.		Литвак		
Н.контр.		Фрадкин		
Утв.		Спивак		

А24В127.420

Труба

Лит.	Лист	Листов
И		1

САНТЕХПРОЕКТ

Копировал: Формат А4

А24В127.400СБ

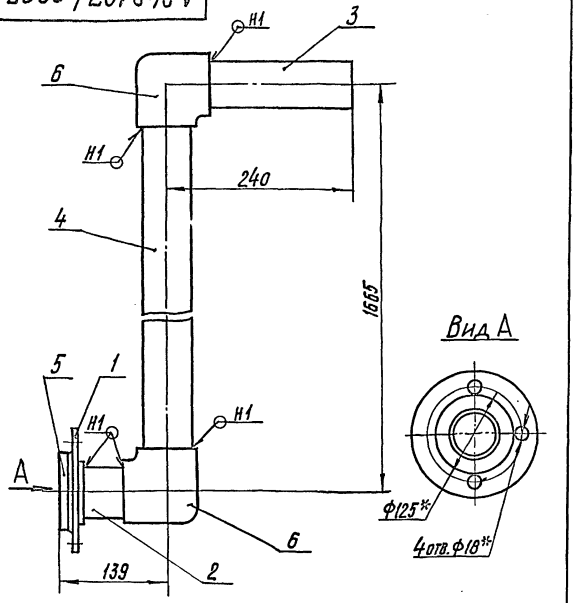

1.* Размеры для справок.
2. $\pm\frac{t2}{2}$.
3. Сварные швы по гост16310-80.

Изм.	Лист	№ докум.	Подп.	Дата
Разраб.		Ямпольская		06.89
Провер.		Комиссаров		
Гл.спец.		Грановский		
Рук.гр.		Литвак		
Н.контр.		Фрадкин		
Утв.		Спивак		

А24В127.400СБ

Колено

Лит.	Масса	Масшт.
И	3,8	1:4
Лист	Листов 1	

САНТЕХНИИПРОЕКТ

Формат А4

А24В127.410СБ

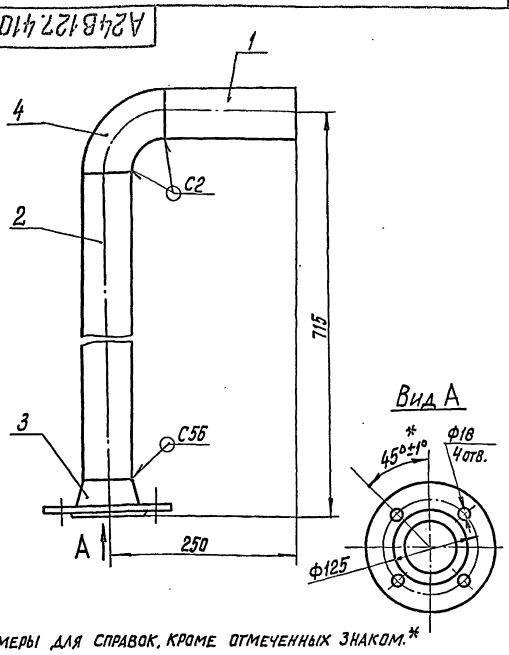

1. Размеры для справок, кроме отмеченных знаком.*
2. Сварные швы по ГОСТ 16037-80.

Изм.	Лист	№ докум.	Подп.	Дата
Разраб.		Ямпольская		06.89
Провер.		Комиссаров		
Гл.спец.		Грановский		
Рук.гр.		Литвак		
Н.контр.		Фрадкин		
Утв.		Спивак		

А24В127.410СБ

Колено

Лит.	Масса	Масшт.
И	5,4	1:4
Лист	Листов 1	

САНТЕХНИИПРОЕКТ

Формат А4

А24В127.301

50/(√)

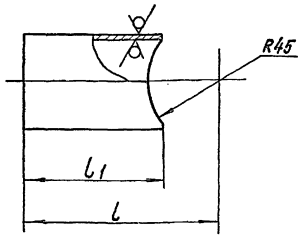

Обозначение	Размеры, мм l	Размеры, мм l1*	Масса, кг
А24В127.301	125	90	0,3
-01	445	410	1,37

1.* Размер для справок.
2. $\pm\frac{t2}{2}$.

Изм.	Лист	№ докум.	Подп.	Дата
Разраб.		Ямпольская		06.89
Провер.		Комиссаров		
Рук.гр.		Литвак		
Н.контр.		Фрадкин		
Утв.		Спивак		

А24В127.301

Патрубок

Лит.	Масса	Масшт.
И	См. табл.	—
Лист	Листов 1	

Труба 57×2,5 ГОСТ 10704-76 / Д ГОСТ 10705-80

САНТЕХНИИПРОЕКТ

Формат А4

А24В127.340СБ

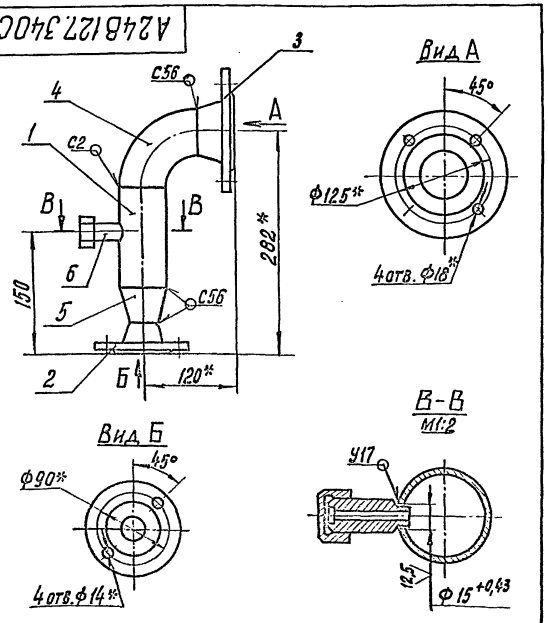

1.* Размеры для справок.
2. Н14; $\pm\frac{t2}{2}$.
3. Сварные швы по ГОСТ 16037-80.

Изм.	Лист	№ докум.	Подп.	Дата
Разраб.		Ямпольская		06.89
Провер.		Комиссаров		
Рук.гр.		Литвак		
Н.контр.		Фрадкин		
Утв.		Спивак		

А24В127.340СБ

Колено

Лит.	Масса	Масшт.
И	4,5	1:4
Лист	Листов 1	

САНТЕХНИИПРОЕКТ

Формат А4

8.3-2

5.903-10

Формат	Зона	Поз.	Обозначение	Наименование	Кол.	Примечание
				Документация		
А3			А24В 127. 430 СБ	Сборочный чертеж		
				Детали		
А4		1	А24В 127. 211	Фланец	1	
		2	-01	Фланец	1	
Бч		3	А24В 127. 431	Труба ПНД 63с		
				техническая ГОСТ18599-83		
				L=1480-3,1	1	1,0кг
				Труба ПНД 90с		
				техническая ГОСТ18599-83		
Бу		4	А24В 127. 432	L=149-1,0	1	0,2кг
Бу		5	А24В 127. 433	L=804-2,3	1	1,11 кг
Бу		6	А24В 127. 434	L=1052-2,6	1	1,45 кг
Бч		7	А24В 127. 435	L=3552-6,6	1	4,9 кг
А4		8	А24В 127. 436	Труба	1	
				Стандартные изделия		
		9		Втулка под фланец		
				ПВД 63с ОСТ6-05-367-74	1	
		10		Втулка под фланец		
				ПВД 90с ОСТ6-05367-74	1	

Подп. и дата | Взам. инв. № | Инв. № дубл. | Подп. и дата | Инв. № подл.

Изм.	Лист	№ докум.	Подп.	Дата
Разраб.		Ямпольская		03.89
Пров.		Комиссаров		
Рук. гр.		Литвак		
Н. контр.		Фрайкин		
Утв.		Спивак		

А24В 127. 430

Трубопровод

Лит.	Лист	Листов
И	1	2

САНТЕХПРОЕКТ

Копировал: Павел. Формат А4

Формат	Зона	Поз.	Обозначение	Наименование	Кол.	Примечание
		11		Тройник ПВД 90с		
				ОСТ6-05-367-74	1	
		12		Угольник ПВД 90с		
				ОСТ6-05-367-74	2	
		-		Фланец 1-50-10		
				ГОСТ 12820-80		
				(Заготовка для		
				А24В 127. 211)		
		-		Фланец 1-80-10		
				ГОСТ 12820-80		
				(Заготовка для		
				А24В 127. 211-01)		

Подп. и дата | Взам. инв. № | Инв. № дубл. | Подп. и дата | Инв. № подл.

Изм.	Лист	№ докум.	Подп.	Дата

А24В 127. 430

Лист 2

Копировал: Павел. Формат А4

к. 3-2

5.903-10

Формат	Зона	Поз.	Обозначение	Наименование	Кол.	Примечание
				Документация		
А3			А24В 127. 440 СБ	Сборочный чертеж		
				Детали		
А4		1	А24В 127. 211	Фланец	4	
А4		2	А24В 127. 441	Патрубок	1	
				Труба ПНД 63С		
				техническая ГОСТ18599-83		
Бч		3	А24В 127. 442	L=100-1,0	1	0,07кг
Бч		4	А24В 127. 443	L=600-1,4	2	0,43кг
Бч		5	А24В 127. 444	L=1497-3,1	1	1,0кг
Бч		6	А24В 127. 445	L=1632-3,7	1	1,1кг
				Стандартные изделия		
		7		Втулка под фланец		
				ПВД63с ОСТ6-05-367-74	4	
		8		Тройник ПВД 63с		
				ОСТ6-05-367-74	2	
		9		Угольник ПВД 63с		
				ОСТ6-05-367-74	1	
		-		Фланец 1-50-10		
				ГОСТ 12820-80		
				(Заготовка для		
				А24В 127. 211)		

Подп. и дата | Взам. инв. № | Инв. № дубл. | Подп. и дата | Инв. № подл.

Изм.	Лист	№ докум.	Подп.	Дата
Разраб.		Ямпольская		03.89
Пров.		Комиссаров		
Рук. гр.		Литвак		
Н. контр.		Фрайкин		
Утв.		Спивак		

А24В 127. 440

Трубопровод

Лит.	Лист	Листов
И		1

САНТЕХПРОЕКТ

Копировал: Формат А4

Формат	Зона	Поз.	Обозначение	Наименование	Кол.	Примечание
				Документация		
А3			А24В 127. 450 СБ	Сборочный чертеж		
				Детали		
А4		1	А24В127. 211-01	Фланец	3	
				Труба ПНД 90с		
				техническая ГОСТ18599-83		
Бч		2	А24В 127. 451	L=310-1,4	2	0,44 кг
Бч		3	А24В 127. 452	L=380-1,4	2	0,53 кг
Бу		4	А24В 127. 453	L=710-2,6	1	1,56 кг
Бч		5	А24В 127. 454	L=1604-3,7	1	2,22 кг
				Стандартные изделия		
		6		Втулка под фланец		
				ПВД 90с ОСТ6-05-367-74	3	
		7		Тройник ПВД 90с		
				ОСТ6-05-367-74	1	
		8		Угольник ПВД 90с		
				ОСТ6-05-367-74	3	
		-		Фланец 1-80-10		
				ГОСТ 12820-80		
				(Заготовка для		
				А24В 127. 211-01)		

Подп. и дата | Взам. инв. № | Инв. № дубл. | Подп. и дата | Инв. № подл.

Изм.	Лист	№ докум.	Подп.	Дата
Разраб.		Ямпольская		03.89
Пров.		Комиссаров		
Рук. гр.		Литвак		
Н. контр.		Фрайкин		
Утв.		Спивак		

А24В 127.450

Трубопровод

Лит.	Лист	Листов
И		1

САНТЕХПРОЕКТ

Копировал: Формат А4

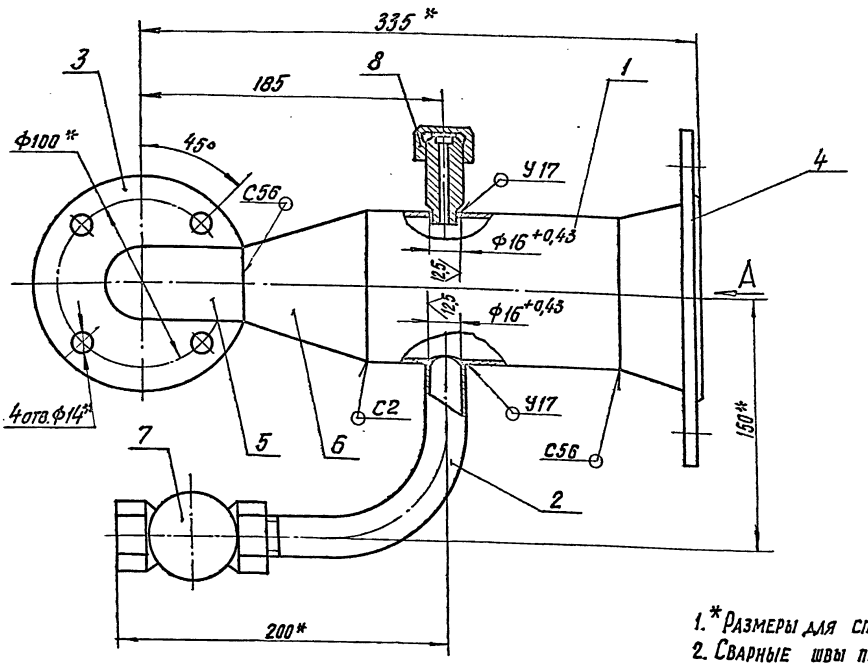

Вид А
М1:5

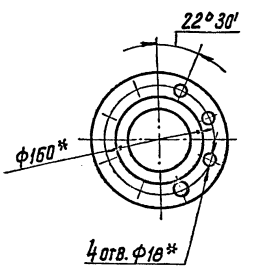

1.* Размеры для справок.
2. Сварные швы по ГОСТ16037-80.

					А24В127.350СБ	
Изм.	Лист	№ докум.	Подп.	Дата	Колено	Лит. / Масса / Масшт.
Разраб.		Ямпольская		09.89		И / 8.0 / 1:2
Провер.		Комиссаров				Лист / Листов 1
Рук. гр.		Литвак				САНТЕХНИИПРОЕКТ
Гл. спец.		Грановский				
Н. контр.		Фрадкин				
Утв.		Спивак				

Формат А3

Инв. № подл. | Подпись и дата | Взам. инв. № | Инв. № дубл. | Подпись и дата
5.903-10 в. 3-2

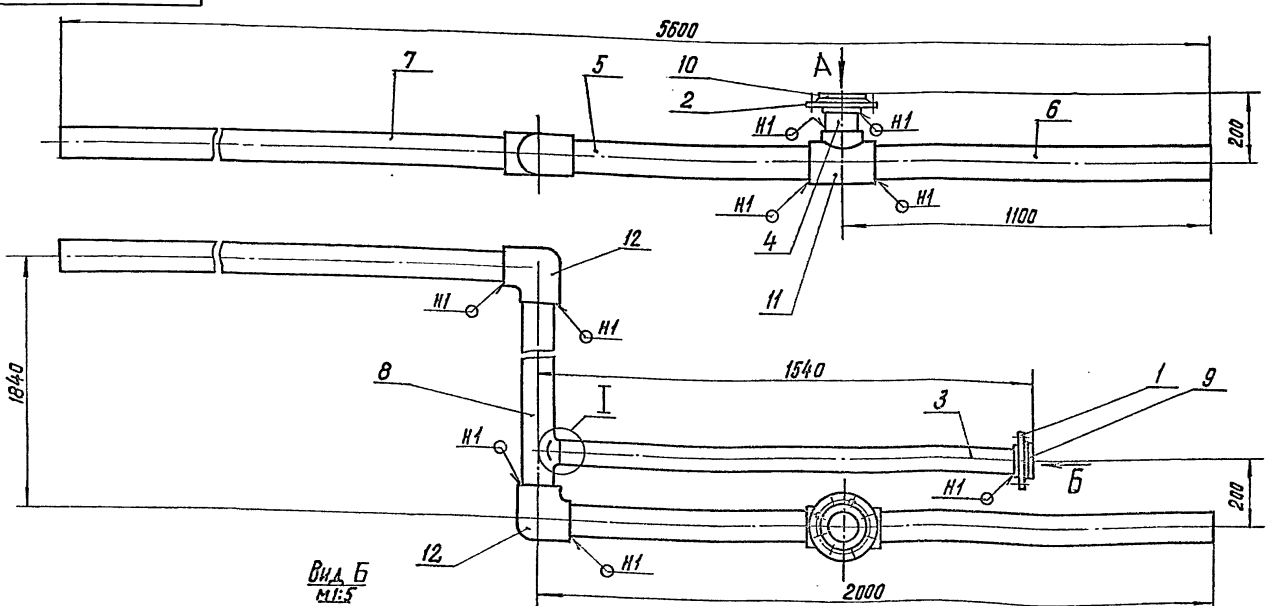

Вид Б
М1:5

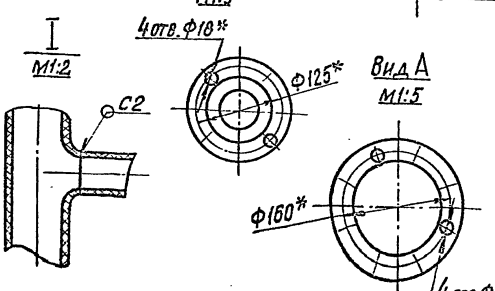

1.* Размеры для справок.
2. $\pm\frac{t2}{2}$.
3. Сварные швы по ГОСТ16310-80.

					А24В127.430СБ	
Изм.	Лист	№ докум.	Подп.	Дата	Трубопровод	Лит. / Масса / Масшт.
Разраб.		Ямпольская		09.89		И / 16.4 / 1:10
Провер.		Комиссаров				Лист / Листов 1
Рук. гр.		Литвак				САНТЕХНИИПРОЕКТ
Гл. спец.		Грановский				
Н. контр.		Фрадкин				
Утв.		Спивак				

Формат А3

Формат	Зона	Поз.	Обозначение	Наименование	Кол.	Примечание
				Документация		
А4			А24В127.460СБ	Сборочный чертеж		
				Детали		
А4		1	А24В127.211-01	Фланец	2	
				Труба ПНД 90с		
				техническая ГОСТ18599-83		
Б4		2	А24В127.461	L = 170 - 1,0	1	0,24кг
Б4		3	А24В127.462	L = 350 - 1,4	1	0,5кг
Б4		4	А24В127.463	L = 595 - 1,7	1	0,83кг
				Стандартные изделия		
		5		Втулка под фланец		
				ПВД 90с ОСТ6-05-367-74	2	
		6		Угольник ПВД 90с		
				ОСТ6-05-367-74	2	
		—		Фланец 1-80-10		
				ГОСТ 12820-80		
				(Заготовка для		
				А24В127.211-01)		
			Различия исполнений	А24В127.460 и		
			А24В127.460-01	по сборочному чертежу		

Инв. № подл. | Подп. и дата | Взам. инв. № | Инв. № дубл. | Подп. и дата

Изм.	Лист	№ докум.	Подп.	Дата
Разраб.	Ямпольская			16.89
Пров.	Комиссаров			
Рук. гр.	Литвак			
Н. контр.	Фрадкин			
Утв.	Спивак			

А24В127.460

Колено

Лит.	Лист	Листов
И		1

САНТЕХПРОЕКТ

Формат А4

Формат	Зона	Поз.	Обозначение	Наименование	Кол.	Примечание
				Документация		
А4			А24В127.470СБ	Сборочный чертеж		
				Стандартные изделия		
		1		Фланец 1-80-10		
				ГОСТ 12821-80	3	
		2		Тройник 89×3,5		
				ГОСТ 17376-83	1	

Инв. № подл. | Подп. и дата | Взам. инв. № | Инв. № дубл. | Подп. и дата

Изм.	Лист	№ докум.	Подп.	Дата
Разраб.	Ямпольская			08.89
Пров.	Комиссаров			
Рук. гр.	Литвак			
Н. контр.	Фрадкин			
Утв.	Спивак			

А24В127.470

Тройник

Лит.	Лист	Листов
И		1

САНТЕХПРОЕКТ

Формат: А4

5.903-10 в 3-2

Формат	Зона	Поз.	Обозначение	Наименование	Кол.	Примечание
				Документация		
А3			А24В127.480СБ	Сборочный чертеж		
				Детали		
А4		1	А24В127.211-01	Фланец	1	
				Труба ПНД 90с		
				техническая ГОСТ18599-83		
Б4		2	А24В127.481	L = 180-1,1	1	0,26кг
Б4		3	А24В127.482	L = 560-1,7	1	0,78кг
Б4		4	А24В127.483	L = 1600-3,7	1	2,22кг
А4		5	А24В127.484	Труба	1	
				Стандартные изделия		
		6		Втулка под фланец		
				ПВД 90с ОСТ6-05-367-74	1	
		7		Тройник ПВД 90×63с.л		
				ОСТ6-05-367-74	2	
		8		Угольник ПВД 90с		
				ОСТ6-05-367-74	1	
		—		Фланец 1-80-10		
				ГОСТ 12820-80		
				(Заготовка для		
				А24В127.211-01)		

Инв. № подл. | Подп. и дата | Взам. инв. № | Инв. № дубл. | Подп. и дата

Изм.	Лист	№ докум.	Подп.	Дата
Разраб.	Ямпольская			08.89
Пров.	Комиссаров			
Рук. гр.	Литвак			
Н. контр.	Фрадкин			
Утв.	Спивак			

А24В127.480

Коллектор

Лит.	Лист	Листов
И		1

САНТЕХПРОЕКТ

Формат	Зона	Поз.	Обозначение	Наименование	Кол.	Примечание
				Документация		
А3			А24В127.490СБ	Сборочный чертеж		
				Детали		
А4		1	А24В127.211-01	Фланец	2	
				Труба ПНД 90с		
				техническая ГОСТ18599-83		
Б4		2	А24В127.491	L = 290-1,3	1	0,41кг
Б4		3	А24В127.492	L = 1068-2,6	2	1,48кг
Б4		4	А24В127.493	L = 189-1,1	1	0,27кг
Б4		5	А24В127.494	L = 1315-3,1	1	1,83кг
Б4		6	А24В127.495	L = 385-1,4	1	0,55кг
Б4		7	А24В127.496	L = 200-1,1	1	0,28кг
				Стандартные изделия		
		8		Втулка под фланец		
				ПВД 90с ОСТ6-05-367-74	2	
		9		Тройник ПВД 90с		
				ОСТ6-05-367-74	2	
		10		Угольник ПВД 90с		
				ОСТ6-05-367-74	3	
		—		Фланец 1-80-10		
				ГОСТ 12820-80		
				(Заготовка для		
				А24В127.211-01)		

Инв. № подл. | Подп. и дата | Взам. инв. № | Инв. № дубл. | Подп. и дата

Изм.	Лист	№ докум.	Подп.	Дата
Разраб.	Ямпольская			08.89
Пров.	Комиссаров			
Рук. гр.	Литвак			
Н. контр.	Фрадкин			
Утв.	Спивак			

А24В127.490

Трубопровод

Лит.	Лист	Листов
И		1

САНТЕХПРОЕКТ

А24В127.460СБ

А24В127.460 – изображено.
А24В127.460-01 – зеркальное отражение

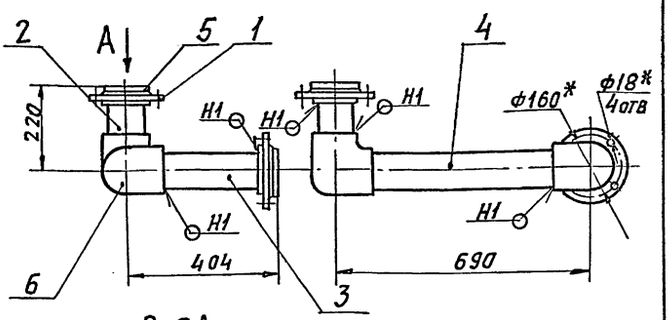

Вид А
М1:5

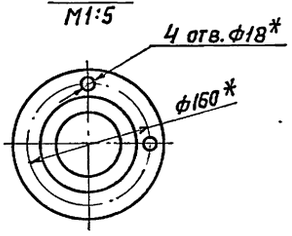

1. * Размеры для справок.
2. $\pm \frac{t_z}{2}$.
3. Сварные швы по ГОСТ 16310-80

Изм.	Лист	№ докум.	Подп.	Дата
Разраб.		Ямпольская		08.89
Пров.		Комиссаров		
Рук. гр.		Литвак		
Гл. спец.		Грановский		
Н. контр.		Фрадкин		
Утв.		Спивак		

А24В127.460СБ

Колено

Лит.	Масса	Масштаб
И	9,6	1:10
Лист	Листов 1	

САНТЕХПРОЕКТ

Формат: А4

А24В127.470СБ

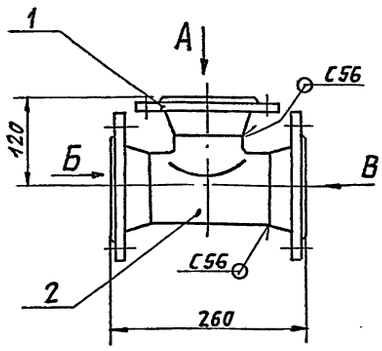

Вид Б

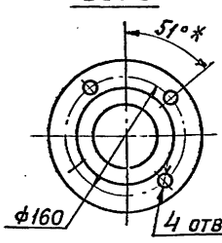

Вид В

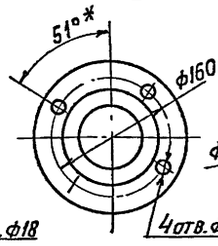

Вид А

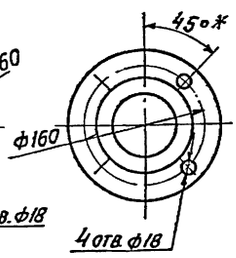

1. Размеры для справок, кроме отмеченных знаком*.
2. Сварные швы по ГОСТ 16037-80.

Изм.	Лист	№ докум.	Подп.	Дата
Разраб.		Ямпольская		08.89
Пров.		Комиссаров		
Рук. гр.		Литвак		
Гл. спец.		Грановский		
Н. контр.		Фрадкин		
Утв.		Спивак		

А24В127.470СБ

Тройник

Лит.	Масса	Масштаб
И	12,2	1:5
Лист	Листов 1	

САНТЕХПРОЕКТ

Копировал: Кабиол

Формат: А4

А24В127.440СБ

5.903-10 8.3-2

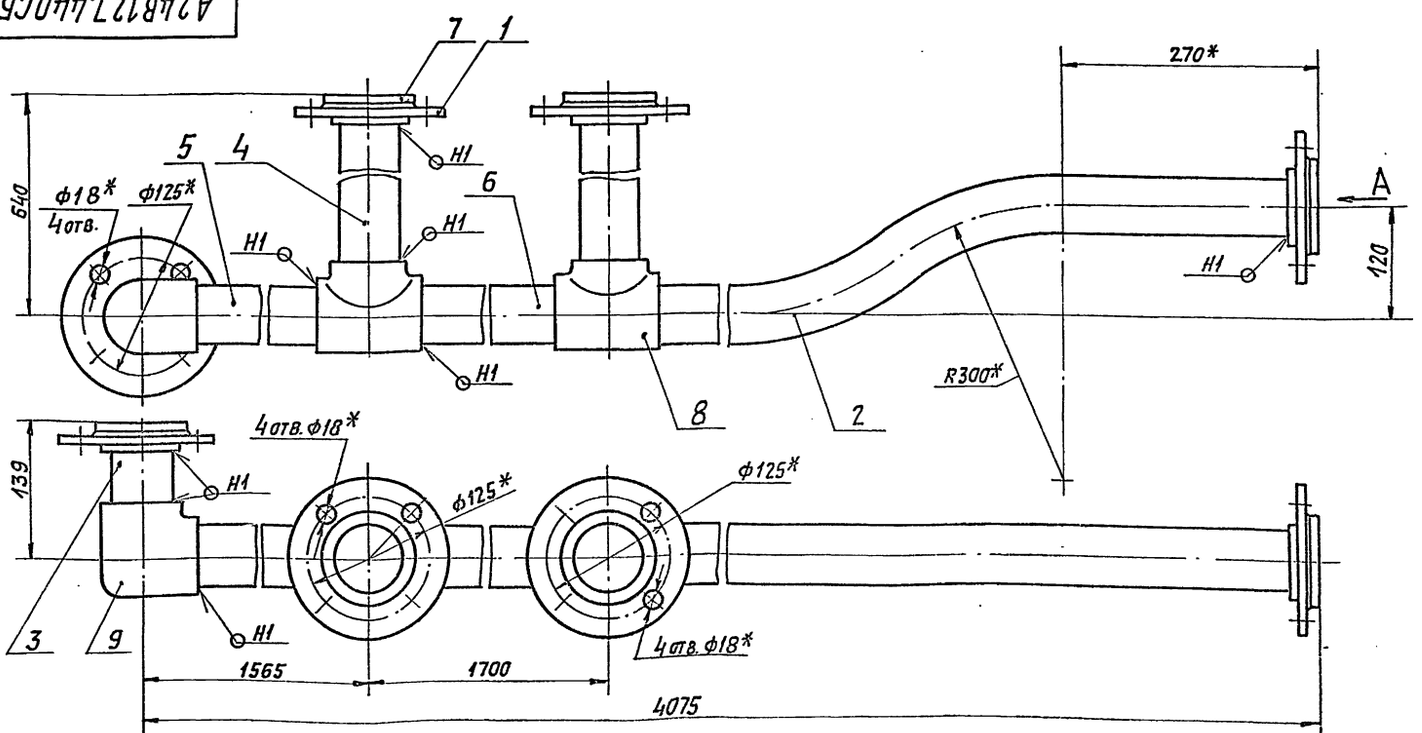

1. * Размер для справок
2. $\pm \frac{t_z}{2}$.
3. Сварные швы по ГОСТ 16310-80.

Вид А

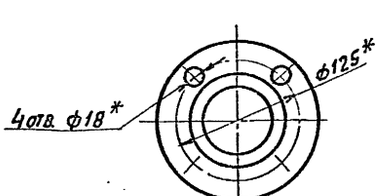

Изм.	Лист	№ докум.	Подп.	Дата
Разраб.		Ямпольская		01.89
Пров.		Комиссаров		
Рук. гр.		Литвак		
Гл. спец.		Грановский		
Н. контр.		Фрадкин		
Утв.		Спивак		

А24В127.440СБ

Трубопровод

Лит.	Масса	Масштаб
И	6,6	1:4
Лист	Листов 1	

САНТЕХПРОЕКТ

Инв.№ подл. | Подп. и дата | Взам. инв.№ | Инв.№ дубл. | Подп. и дата

А24В127.484

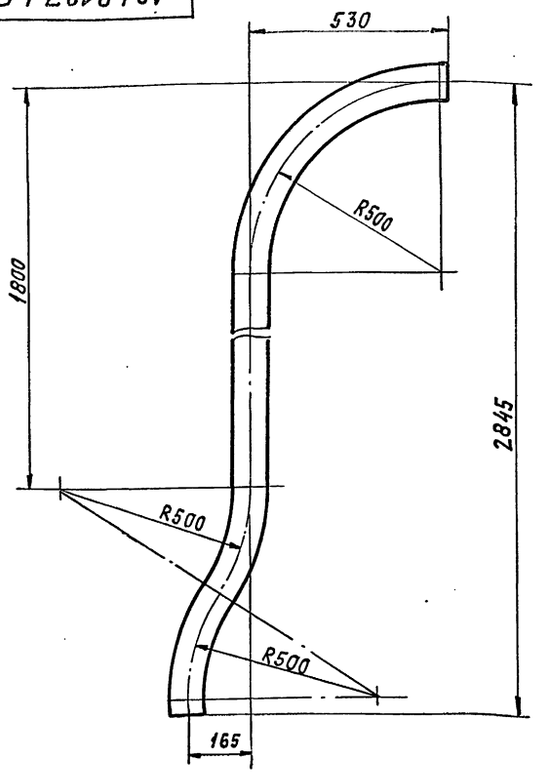

Неуказанные предельные отклонения размеров: $h14; \pm \frac{t_2}{2}$

				А24В127.484		
Изм.	Лист	№ докум.	Подп.	Дата	Труба	Лит. И	Масса 4,1	Масшт. 1:10
Разраб.		Ямпольская		08.89		Лист	Листов 1
Пров.		Комиссаров			Труба ПНД 90с техническая ГОСТ18599-83	САНТЕХПРОЕКТ	
Рук. гр.		Литвак					
Н. контр.		Фрядкин					
Утв.		Спивак					

Инв. № подл. | Подп. и дата | Взам. инв. № | Инв. № дубл. | Подп. и дата

Формат: А4

А24В127.521

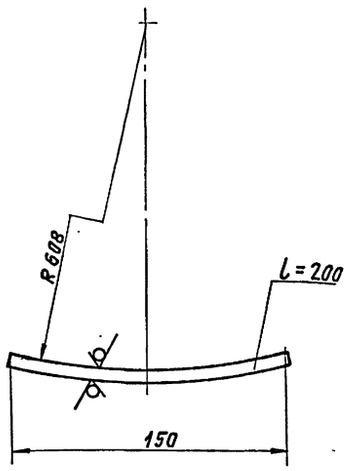

Неуказанные предельные отклонения размеров: $h14; \pm \frac{t_2}{2}$.

				А24В127.521		
Изм.	Лист	№ докум.	Подп.	Дата	Накладка	Лит. И	Масса 1,5	Масшт. 1:2
Разраб.		Ямпольская		08.89		Лист	Листов 1
Пров.		Комиссаров			Лист 66,0 ГОСТ 19903-74 ВСт3 ГОСТ 14637-79	САНТЕХПРОЕКТ	
Рук. гр.		Литвак					
Н. контр.		Фрядкин					
Утв.		Спивак					

Инв. № подл. | Подп. и дата | Взам. инв. № | Инв. № дубл. | Подп. и дата

Копировал:

Формат: А4

А24В127.450СБ

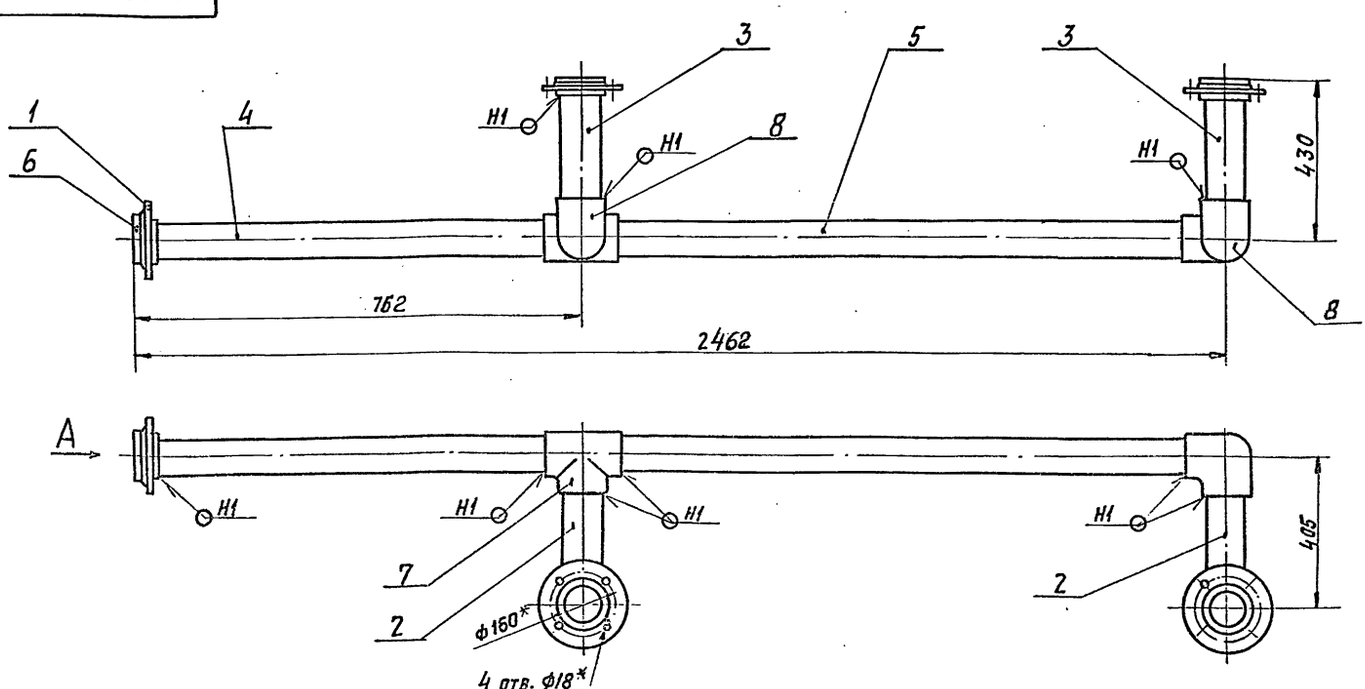

Вид А

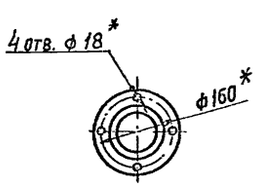

1. * Размеры для справок.
2. $\pm \frac{t_2}{2}$.
3. Сварные швы по ГОСТ 16310-80

				А24В127.450СБ		
Изм.	Лист	№ докум.	Подп.	Дата	Трубопровод	Лит. И	Масса 12,6	Масшт. 1:10
Разраб.		Ямпольская		08.89		Лист	Листов 1
Пров.		Комиссаров				САНТЕХПРОЕКТ	
Рук. гр.		Литвак					
Гл. спец.		Грановский					
Н. контр.		Фрядкин					
Утв.		Спивак					

Инв. № подл. | Подп. и дата | Взам. инв. № | Инв. № дубл. | Подп. и дата

5.903-10 в. 3-2

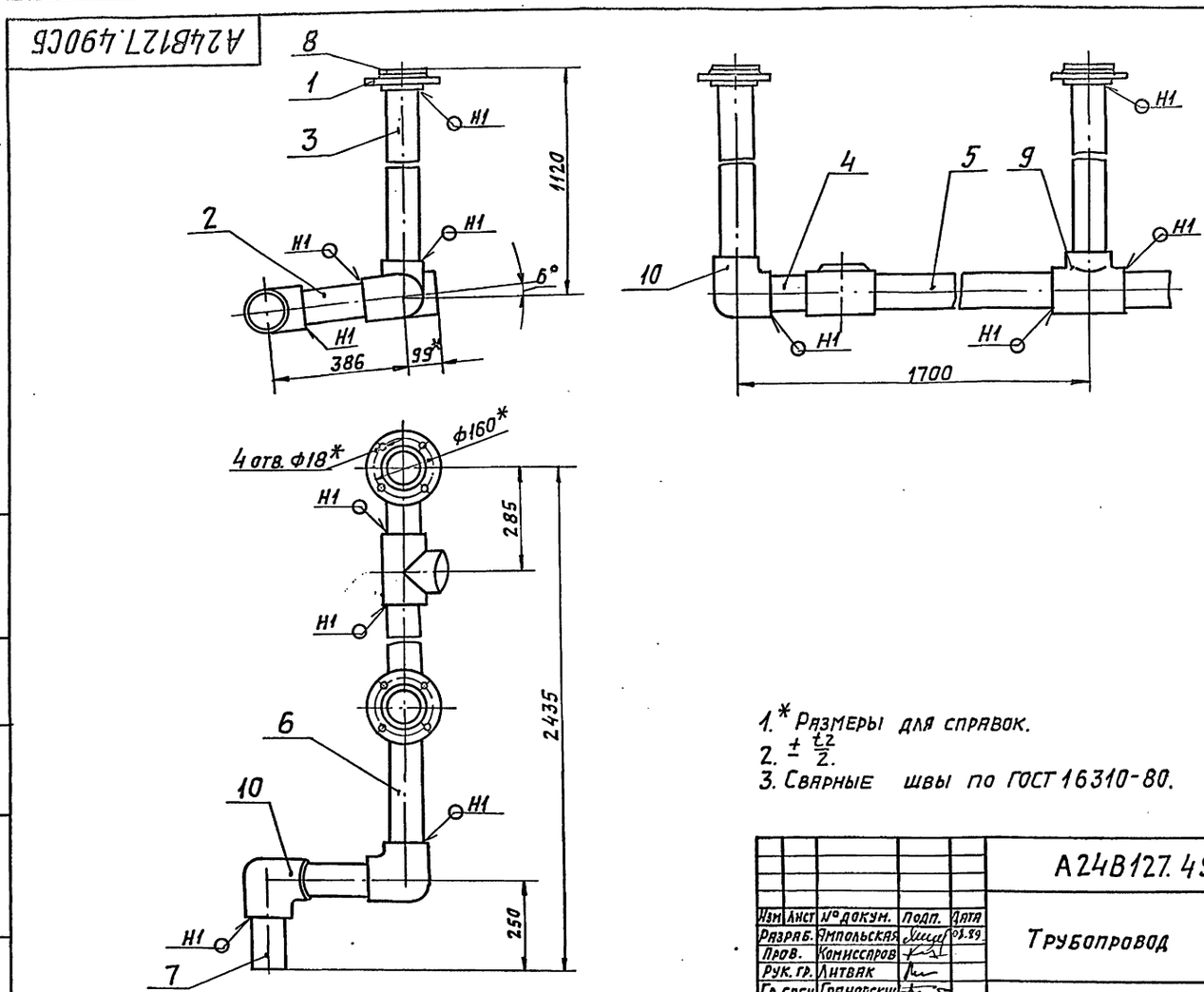

1.* Размеры для справок.
2. $\pm \frac{t2}{2}$.
3. Сварные швы по ГОСТ 16310-80.

Изм	Лист	№ докум.	Подп.	Дата	А24В127.490 СБ			
Разраб.		Ямпольская		08.89	Трубопровод	Лит.	Масса	Масшт.
Пров.		Комиссаров				И	13,5	1:10
Рук. гр.		Литвак				Лист	Листов 1	
Гл. спец.		Грановский				Сантехпроект		
Н. контр.		Фрадкин						
Утв.		Спивак						

Копировал: Формат: А3

Инв.№ подл. | Подп. и дата | Взам. инв.№ | Инв.№ дубл. | Подп. и дата

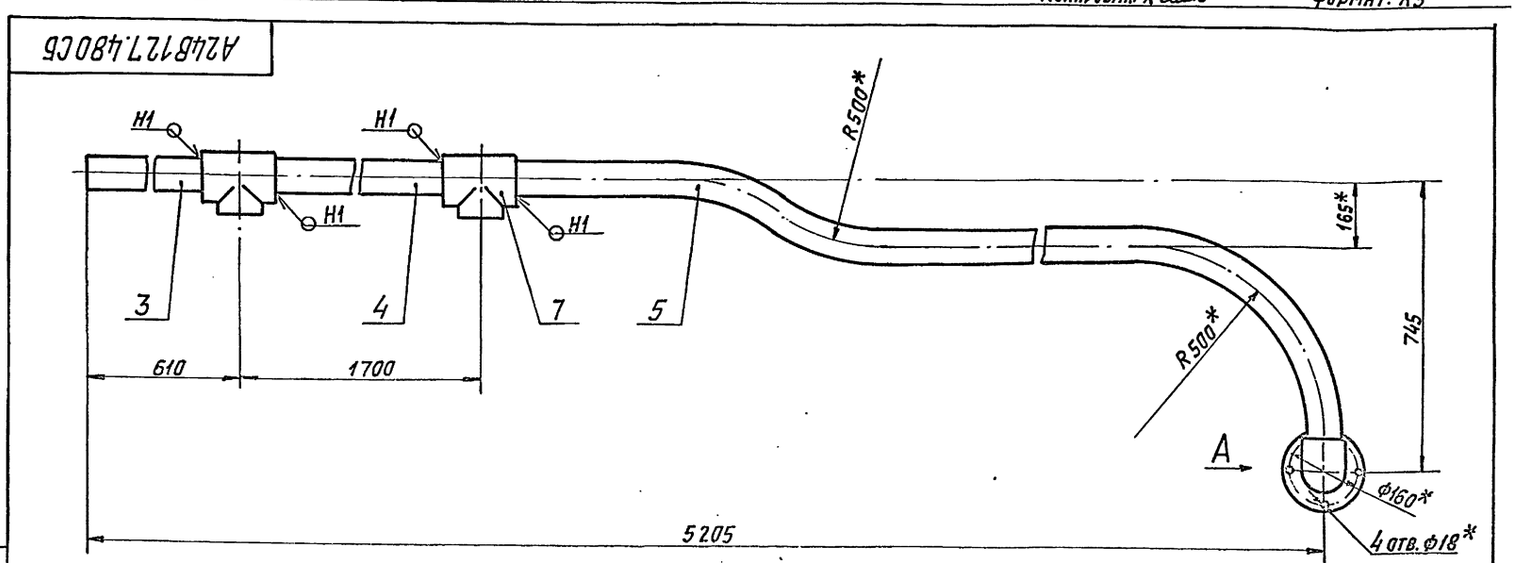

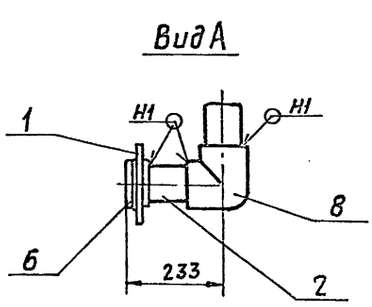

1.* Размеры для справок.
2. $\pm \frac{t2}{2}$.
3. Сварные швы по ГОСТ 16310-80.

Изм	Лист	№ докум.	Подп.	Дата	А24В127.480 СБ			
Разраб.		Ямпольская		08.89	Коллектор	Лит.	Масса	Масшт.
Пров.		Комиссаров				И	8,9	1:10
Рук. гр.		Литвак				Лист	Листов 1	
Гл. спец.		Грановский				Сантехпроект		
Н. контр.		Фрадкин						
Утв.		Спивак						

Инв.№ подл. | Подп. и дата | Взам. инв.№ | Инв.№ дубл. | Подп. и дата

5.903-10 8.3-2

Формат	Зона	Поз.	Обозначение	Наименование	Кол.	Примечание
				Документация		
А3			А24В127.500 СБ	Сборочный чертеж		
				Детали		
А4		1	А24В127.211	Фланец	2	
А4		2	А24В127.501	Патрубок	1	
А4		3	А24В127.502	Патрубок	1	
				Труба ПНД 63с техническая ГОСТ18599-83		
Б4		4	А24В127.503	L=475 -1,5	1	0,33кг
Б4		5	А24В127.504	L=500 -1,7	1	0,34кг
				Стандартные изделия		
		6		Втулка под фланец ПВД 63с ОСТ6-05-367-74	2	
		7		Тройник ПНД 63с ОСТ6-05-367-74	1	
		8		Угольник ПВД 63с ОСТ6-05-367-74	2	
		–		Фланец 1-50-10 ГОСТ 12820-80 (Заготовка для А24В127.211)		

Изм.	Лист	№ докум.	Подп.	Дата
Разраб.	Хипольская			03.89
Провер.	Комиссаров			
Рук. гр.	Литвак			
Н. контр.	Фрадкин			
Утв.	Спивак			

А24В127.500

Коллектор

Лит. И | Лист | Листов 1

САНТЕХНИИПРОЕКТ

Копировал Кульбакина Формат А4

Формат	Зона	Поз.	Обозначение	Наименование	Кол.	Примечание
				Документация		
А4			А24В127.510СБ	Сборочный чертеж		
				Детали		
А4		1	А24В127.211	Фланец	1	
А4		2	А24В127.501-01	Патрубок	1	
Б4		3	А24В127.511	Труба ПНД 63с техническая ГОСТ18599-83 L=400 -1,5	1	0,27кг
				Стандартные изделия		
		4		Втулка под фланец ПВД 63с ОСТ6-05-367-74	1	
		5		Угольник ПВД 63с ОСТ6-05-367-74	1	
		–		Фланец 1-50-10 ГОСТ 12820-80 (Заготовка для А24В127.211)		

Изм.	Лист	№ докум.	Подп.	Дата
Разраб.	Хипольская			03.89
Провер.	Комиссаров			
Рук. гр.	Литвак			
Н. контр.	Фрадкин			
Утв.	Спивак			

А24В127.510

Трубопровод

Лит. И | Лист | Листов 1

САНТЕХНИИПРОЕКТ

Копировал Кульбакина Формат А4

5.903-10 8.3-2

А24В127.003

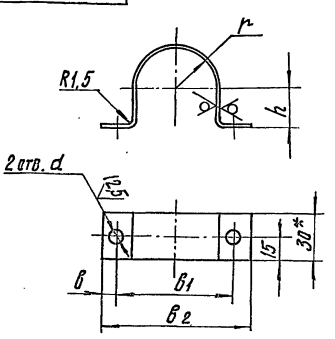

Обозначение	Размеры, мм						Масса, кг
	B	B1	B2	r	h	d	
А24В127.003	11	78	100	26	25	10	0,1
-01	10	90	110	33	32		0,11
-02	12	126	150	47	45	12	0,19

1.* Размер для справок.

2. H14; $\pm\frac{t_2}{2}$.

Изм.	Лист	№ докум.	Подп.	Дата
Разраб.	Хипольская			03.89
Провер.	Комиссаров			
Рук. гр.	Литвак			
Н. контр.	Фрадкин			
Утв.	Спивак			

А24В127.003

Хомут

Лит. И | Масса: см. табл. | Масшт.: –

Лист | Листов 1

Лист Б1.4 ГОСТ 19903-74 4-IV-8 Ст.3 ГОСТ 16523-70

САНТЕХНИИПРОЕКТ

Формат А4

А24В127.004

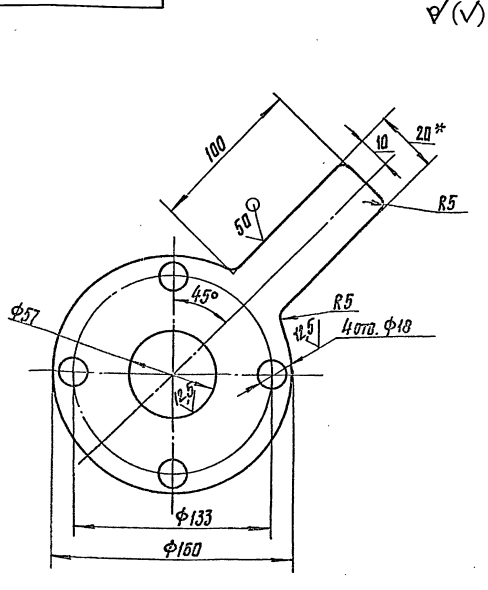

1.* Размер для справок.

2. H14; h14; $\pm\frac{t_2}{2}$.

Изм.	Лист	№ докум.	Подп.	Дата
Разраб.	Хипольская			03.89
Провер.	Комиссаров			
Рук. гр.	Литвак			
Н. контр.	Фрадкин			
Утв.	Спивак			

А24В127.004

Диафрагма

Лит. И | Масса: 0,5 | Масшт.: 1:2

Лист | Листов 1

Лист Б3.0 ГОСТ 19903-74 4-IV-8 Ст.3 ГОСТ 16523-70

САНТЕХНИИПРОЕКТ

Формат А4

A24B127.352

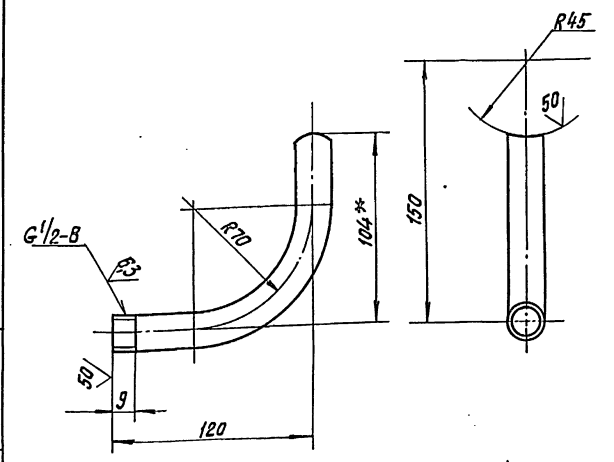

1.* Размер для справок.
2. $\pm\frac{t_2}{2}$.

Изм.	Лист	№ докум.	Подп.	Дата	
Разраб.		Ямпольская		04.89	
Провер.		Комиссаров			
Рук. гр.		Литвак			
Н. контр.		Фрадкин			
Утв.		Спивак			

A24B127.352

Патрубок

Лит.	Масса	Масшт.
И	0,39	1:2
Лист	Листов 1	

Труба 15×2,8 ГОСТ3262-75

САНТЕХНИИПРОЕКТ

Формат А4

A24B127.441

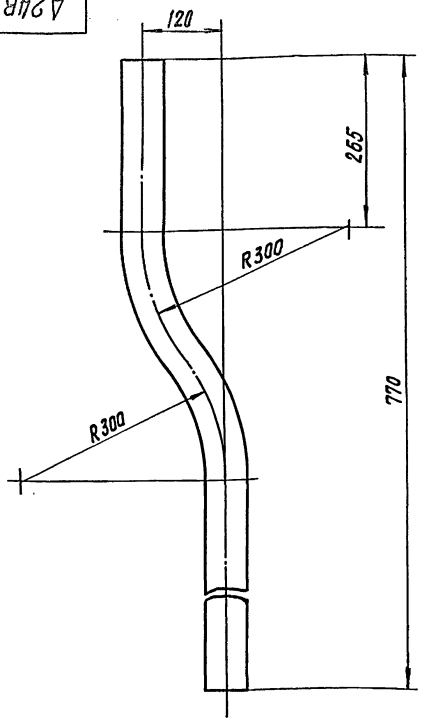

Неуказанные предельные отклонения размеров: h14; $\pm\frac{t_2}{2}$

Изм.	Лист	№ докум.	Подп.	Дата	
Разраб.		Ямпольская		05.89	
Провер.		Комиссаров			
Рук. гр.		Литвак			
Н. контр.		Фрадкин			
Утв.		Спивак			

A24B127.441

Патрубок

Лит.	Масса	Масшт.
И	0,55	1:5
Лист	Листов 1	

Труба ПНД Ø3с техническая ГОСТ18599-83

САНТЕХНИИПРОЕКТ

Формат А4

A24B127.500СБ

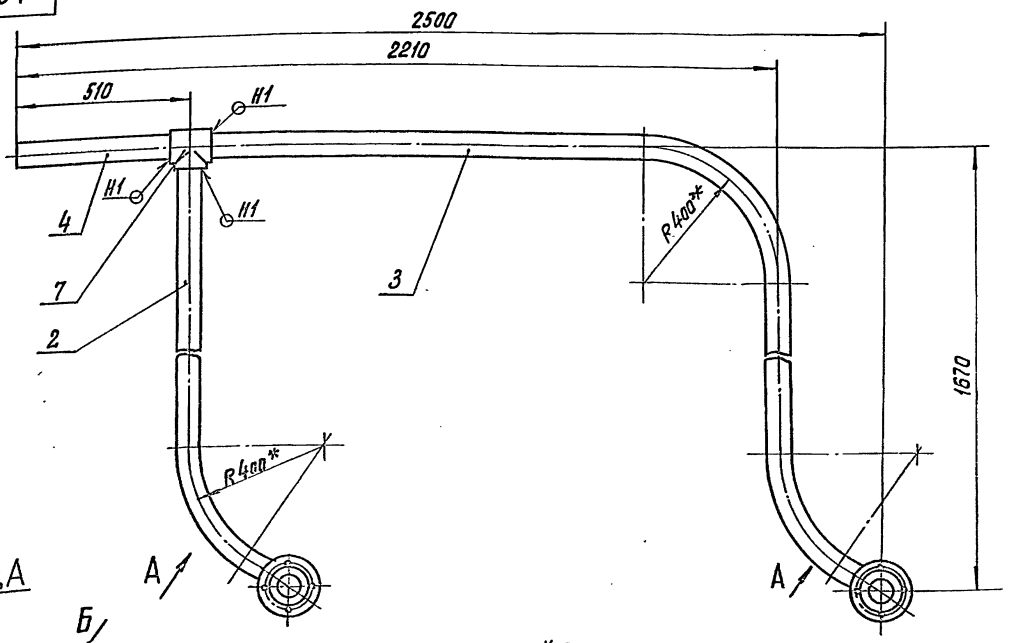

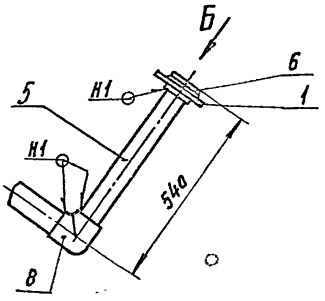

Вид Б
М1:5

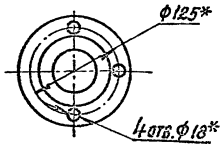

1.* Размеры для справок.
2. $\pm\frac{t_2}{2}$.
3. Сварные швы по ГОСТ16310-80.

Изм.	Лист	№ докум.	Подп.	Дата	
Разраб.		Ямпольская		05.89	
Провер.		Комиссаров			
Гл. спец.		Гринберг			
Рук. гр.		Литвак			
Н. контр.		Фрадкин			
Утв.		Спивак			

A24B127.500СБ

Коллектор

Лит.	Масса	Масшт.
И	9,8	1:10
Лист	Листов 1	

САНТЕХНИИПРОЕКТ

Формат А2

5.903-10 Вып. 3-2

Инв. № подл. | Подпись и дата | Взам. инв. № | Инв. № дубл. | Подпись и дата

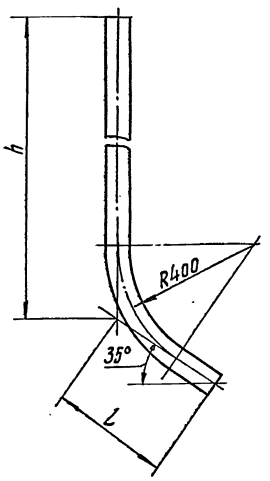

Обозначение	L, мм	h, мм	Масса, кг
А24В127.501	320	1433	1,25
-01	565	1045	1,1

Неуказанные предельные отклонения размеров: $\pm\frac{t_2}{2}$.

Изм.	Лист	№ докум.	Подп.	Дата
Разраб.		Ямпольская		03.89
Провер.		Комиссаров		
Рук. гр.		Литвак		
Н. контр.		Фрадкин		
Утв.		Сливак		

А24В127.501

Патрубок

Лит.	Масса	Масшт.
И	См. табл.	—
Лист	Листов 1	

Труба ПНД 63с техническая ГОСТ 18599-83

САНТЕХНИИПРОЕКТ

Формат А4

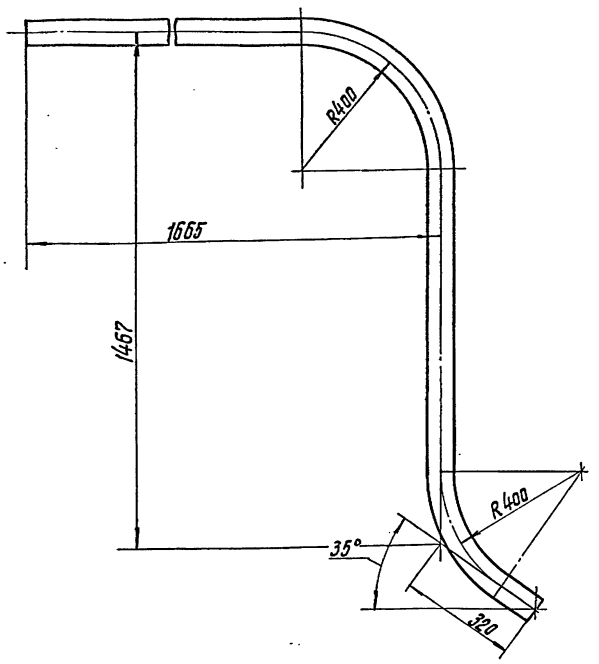

Неуказанные предельные отклонения размеров: h14; $\pm\frac{t_2}{2}$.

Изм.	Лист	№ докум.	Подп.	Дата
Разраб.		Ямпольская		03.89
Провер.		Комиссаров		
Рук. гр.		Литвак		
Н. контр.		Фрадкин		
Утв.		Сливак		

А24В127.502

Патрубок

Лит.	Масса	Масшт.
И	3,0	1:10
Лист	Листов 1	

Труба ПНД 63с техническая ГОСТ 18599-83

САНТЕХНИИПРОЕКТ

Формат А4

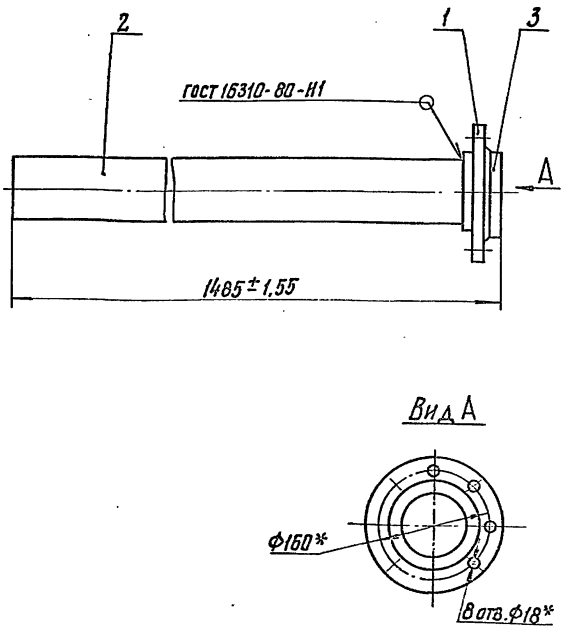

*Размеры для справок.

Изм.	Лист	№ докум.	Подп.	Дата
Разраб.		Ямпольская		03.89
Провер.		Комиссаров		
Рук. гр.		Литвак		
Гл. спец.		Гранавский		
Н. контр.		Фрадкин		
Утв.		Сливак		

А24В127.420СБ

Труба

Лит.	Масса	Масшт.
И	5,3	1:5
Лист	Листов 1	

САНТЕХНИИПРОЕКТ

Формат А4

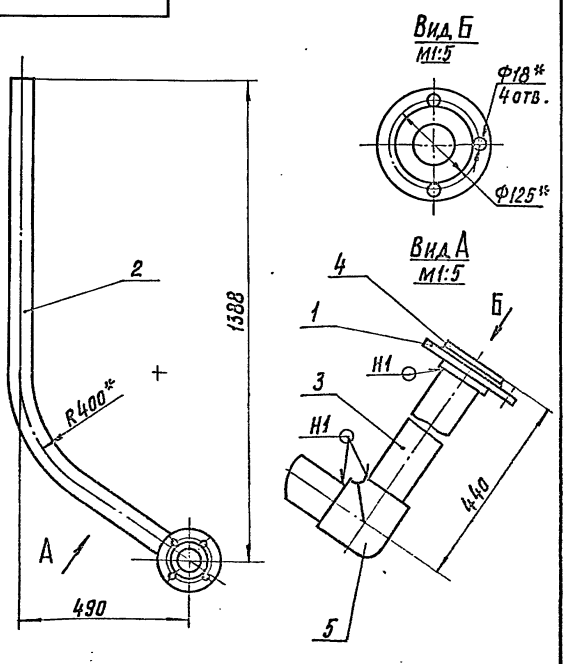

1. *Размеры для справок.
2. $\pm\frac{t_2}{2}$.
3. Сварные швы по ГОСТ 16310-80.

Изм.	Лист	№ докум.	Подп.	Дата
Разраб.		Ямпольская		03.89
Провер.		Комиссаров		
Рук. гр.		Литвак		
Гл. спец.		Гранавский		
Н. контр.		Фрадкин		
Утв.		Сливак		

А24В127.510СБ

Трубопровод

Лит.	Масса	Масшт.
И	3,7	1:10
Лист	Листов 1	

САНТЕХНИИПРОЕКТ

Формат А4

5.903-10 в 3-2

Инв. № подл. | Подпись и дата | Взам. инв. № | Инв. № дубл. | Подпись и дата

А24В127.436

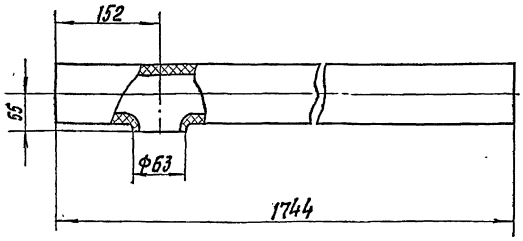

Неуказанные предельные отклонения размеров; $h14; \pm\frac{t_2}{2}$.

Изм.	Лист	№ докум.	Подп.	Дата
Разраб.		Ямпольская		06.89
Провер.		Комиссарова		
Рук. гр.		Литвак		
Н. контр.		Фрадкин		
Утв.		Спивак		

А24В127.436

Труба

Труба ПНД 90с
Техническая ГОСТ 18599-83

Лит.	Масса	Масшт.
И	2,4	1:5
Лист	Листов 1	

САНТЕХНИИПРОЕКТ

Формат А4

Формат	Зона	Поз.	Обозначение	Наименование	Кол.	Примечание
				Документация		
А4			А24В127.520СБ	Сборочный чертеж		
				Детали		
А4		1	А24В127.521	Накладка	2	
				Переменные данные для исполнений:		
				А24В127.520		
				Детали		
А4		2	А24В127.522	Швеллер	1	
				А24В127.520-01		
				Детали		
А4		2	А24В127.522-01	Швеллер	1	

Изм.	Лист	№ докум.	Подп.	Дата
Разраб.		Ямпольская		06.89
Провер.		Комиссарова		
Рук. гр.		Литвак		
Н. контр.		Фрадкин		
Утв.		Спивак		

А24В127.520

Балка

Лит.	Лист	Листов
И1		1

САНТЕХНИИПРОЕКТ

Копировал Кульбакина

Формат А4

Инв. № подл. | Подпись и дата | Взам. инв. № | Инв. № дубл. | Подпись и дата

А24В127.522

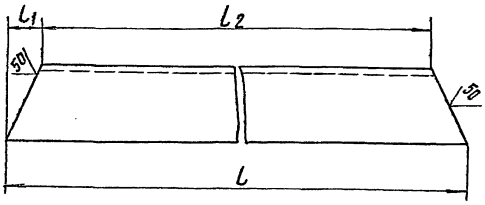

Обозначение	Размеры, мм L	L_1	L_2	Масса, кг
А24В127.522	585	20	545	5,0
-01	910	45	820	7,8

Неуказанные предельные отклонения размеров: $h14; \pm\frac{t_2}{2}$.

Изм.	Лист	№ докум.	Подп.	Дата
Разраб.		Ямпольская		06.89
Провер.		Комиссарова		
Рук. гр.		Литвак		
Н. контр.		Фрадкин		
Утв.		Спивак		

А24В127.522

Швеллер

Лит.	Масса	Масшт.
И	см. табл.	—
Лист	Листов 1	

Швеллер 10 ГОСТ 8240-72
ВСт3-1-ГОСТ 535-79

САНТЕХНИИПРОЕКТ

Формат А4

Инв. № подл. | Подпись и дата | Взам. инв. № | Инв. № дубл. | Подпись и дата

А24В127.520СБ

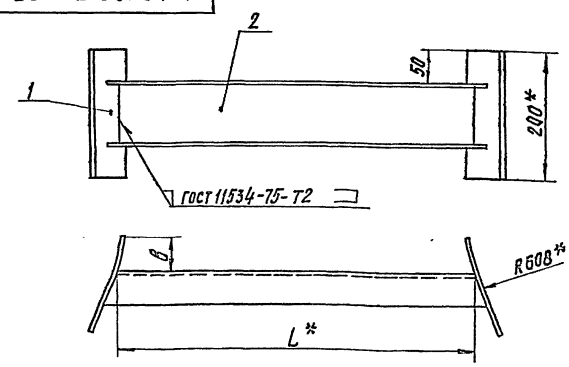

Обозначение	B, мм	L, мм	Масса кг
А24В127.520	45	545	8,0
-01	32	820	10,8

1.* Размеры для справок.
2. $\pm\frac{t_2}{2}$.

Изм.	Лист	№ докум.	Подп.	Дата
Разраб.		Ямпольская		06.89
Провер.		Комиссарова		
Рук. гр.		Литвак		
Гл. спец.		Грановский		
Н. контр.		Фрадкин		
Утв.		Спивак		

А24В127.520СБ

Балка

Лит.	Масса	Масшт.
И	см. табл.	—
Лист	Листов 1	

САНТЕХНИИПРОЕКТ

Формат А4

5.903-10 В.3-2

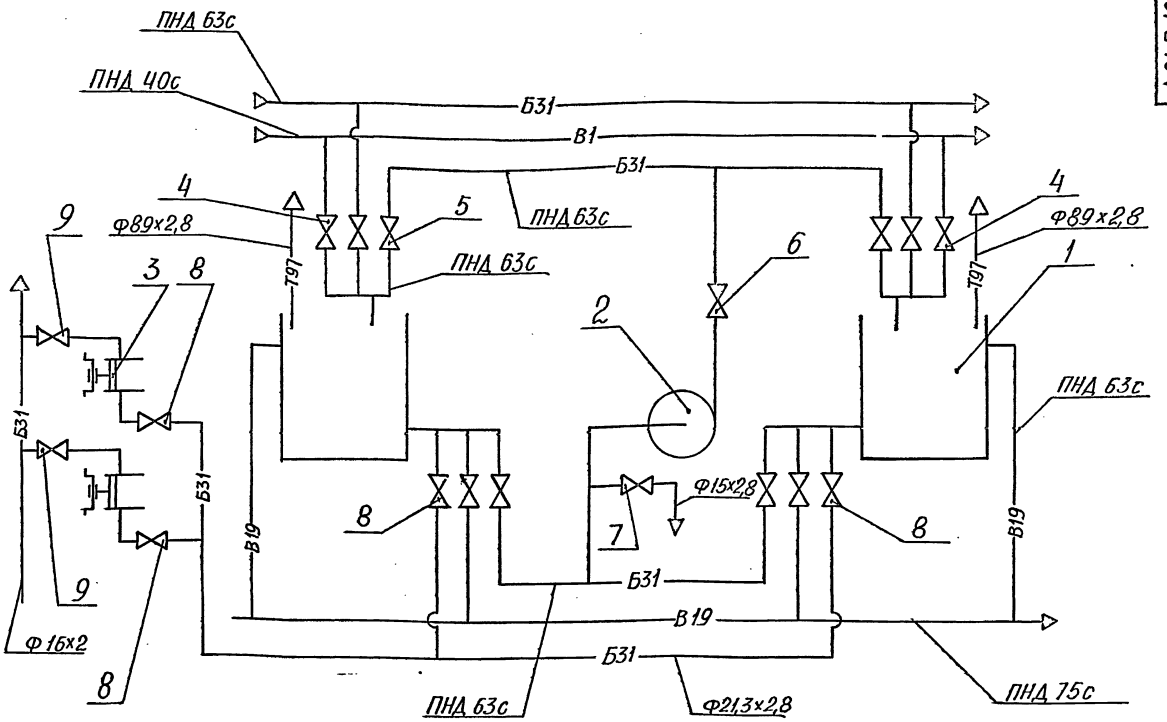

Поз.	Наименование	Кол.	Примечания
1	Бак V=1м3	2	
2	Насос центробежный консольный К8/18 с двигателем 4А80А2	1	
3	Насос-дозатор НД2,5 10/100Д с двигателем 4АА63А4	2	
4	Вентиль запорный фланцевый 1549р2 Ду32; Ру16;	2	
5	Вентиль запорный фланцевый 1549р2 Ду50; Ру16	8	
6	Клапан обратный подъемный 1643р Ду50; Ру10	1	
7	Вентиль запорный муфтовый 1548р Ду15; Ру10	1	
8	Вентиль запорный муфтовый 1548р2 Ду15; Ру16	4	
9	Вентиль запорный с рукояткой Ду10; 588-10-0	2	

Обозначение	Наименование
Б31	Трубопровод раствора силиката натрия
В1	Трубопровод хозяйственно-питьевой воды
В19	Трубопровод дренажей, переливов и сливов
Т97	Трубопровод атмосферный

5.903-10 в.3-2

Инв.№ подл. | Подп. и дата | Взам. инв.№ | Инв.№ дубл. | Подп. и дата

Изм.	Лист	№докум.	Подп.	Дата
Разраб		Меднова		10.89
Пров.		Фрадкин		
Рук. гр.		Фрадкин		
Гл.спец		Грановский		
Н.контр		Литвак		
Утв.		Спивак		

А24В 128.000СТ

Блок дозирования силиката натрия БС-4. Технологическая схема

Лист	Масса	Масштаб
И	–	–
Лист	Листов 1	

САНТЕХПРОЕКТ

Формат	Зона	Поз.	Обозначение	Наименование	Кол.	Примечание
				Документация		
А2			А24В 128.000СБ	Сборочный чертеж		
А2			А24В 128.000 СТ	Технологическая схема		
А4			А24В 127.000Д	Блоки раствора силиката. Технические требования		
				Сборочные единицы		
А4		1	А12В 092.000	Статив Ст. 4	1	Выпуск 9-1
А4		2	А12В 097.000	Стойка	3	
А4		3	А12В 100.000	Установка манометра МПЧ-Ух1	3	
		4	-01	Установка манометра МПЧ-Ух4	1	
А4		5	А24В.128.010	Трубопровод	1	
А4		6	А24В 128.020	Трубопровод	1	
А4		7	А24В 128.030	Трубопровод	1	
А4		8	А24В 128.040	Трубопровод	2	
А4		9	А24В 128.050	Трубопровод	1	
А4		10	А24В 128.060	Трубопровод	1	
А4		11	А24В 128.070	Трубопровод	1	
А4		12	А24В 128.080	Трубопровод	1	

Инв.№подл. | Подп. и дата | Взам. инв.№ | Инв.№ дубл. | Подп. и дата

Изм.	Лист	№ докум.	Подп.	Дата
Разраб.		Меднова		11.89
Пров.		Фрадкин		
Рук. гр.		Фрадкин		
Н. контр.		Литвак		
Утв.		Сливак		

А24В 128.000

Блок дозирования силиката натрия

Лит.	Лист	Листов
И	1	5

САНТЕХПРОЕКТ

Формат А4

Формат	Зона	Поз.	Обозначение	Наименование	Кол.	Примечание
А4		13	А24В 128.090	Переход	4	
А4		14	А24В 128.100	Трубопровод	1	
А4		15	А24В 128.110	Трубопровод	1	
		16	-01	Трубопровод	1	
А4		17	А24В 128.120	Распорка	1	
А4		18	А24В128. 130	Система трубопроводов к насосам- дозаторам	1	
А4		19	А24В 128.170	Трубопровод от насосов- дозаторов	1	
А4		20	А24В 128.190	Бак	1	
		21	-01	Бак	1	
А4		22	А24В 128.220	Рама	1	
А4		23	А24В 128.280	Опора	2	
		24	-01	Опора	2	
А4		25	А24В 128.290	Кронштейн	1	
		26	-01	Кронштейн	1	
				Детали		
		27	А24В 128.001	Скоба	2	
		28	-01	Скоба	6	
		29	-02	Скоба	3	
		30	-03	Скоба	6	
		31	А24В 128.002	Прокладка	5	
		32	-01	Прокладка	1	
		33	-02	Прокладка	30	

Инв.№подл. | Подп. и дата | Взам. инв.№ | Инв.№ дубл. | Подп. и дата

Изм. | Лист | № докум. | Подп. | Дата

А24В 128.000

Лист 2

Формат А4

5.903-10 4.3-2

Формат	Зона	Поз.	Обозначение	Наименование	Кол.	Примечание
				Стандартные изделия		
				Болты ГОСТ 7798-70		
		37		М8х14.38	32	
		38		М10х35.38	8	
		39		М12х65.38	8	
		40		М12х90.38	4	
		41		М16х40.38	6	
		42		М16х95.38	124	
				Гайки ГОСТ 5915-70		
		45		М8.4	32	
		46		М10.4	8	
		47		М12.4	12	
		48		М16.4	130	
				Шайбы ГОСТ 11371-78		
		49		8.01	32	
		50		12.01	12	
		51		16.01	124	
				Шайбы ГОСТ 10906-78		
		52		10.01	8	
		53		16.01	6	
				Опоры ГОСТ 14911-82		
		55		ОПБ2- 18	2	
		56		ОПБ2-57	2	

Инв.№подл. | Подп. и дата | Взам. инв.№ | Инв.№ дубл. | Подп. и дата

Изм. | Лист | № докум. | Подп. | Дата

А24В 128.000

Лист 3

Формат А4

Формат	Зона	Поз.	Обозначение	Наименование	Кол.	Примечание
				Вентили запорные фланцевые 15ч9р2 ГОСТ 18722-73		
		58		Ду32; Ру16	2	
		59		Ду50; Ру16	8	
		60		Клапан обратный подъемный 16ч3р Ду50; Ру10 ГОСТ 19500-74	1	
				Прочие изделия		
		61		Насос центробежный консольный К8/18 с двигателем 4А80А2 ТУ26-06-976-77	1	
		62		Насос-дозатор НД 2,5 10/100Д с двигателем 4АА63А4	2	
		63		Отборное устройство ТК4-3153-70	1	
		64		Установка 1ЭСУ-4 ТМ4-122-74	2	
				Материалы		
		66		Труба 14х1,6 ГОСТ 10704-76 / Д ГОСТ 10705-80	6	м

Инв.№подл. | Подп. и дата | Взам. инв.№ | Инв.№ дубл. | Подп. и дата

Изм. | Лист | № докум. | Подп. | Дата

А24В 128.000

Лист 4

Формат А4

Формат	Зона	Поз.	Обозначение	Наименование	Кол.	Примечание
		67		Труба 25×1.6 ГОСТ 10704-76 / Д ГОСТ 10705-80	2,5	м
		68		Провод АПРТО 3×2,5 ГОСТ 20520-80	5	м
		69		Рукав гибкий металлический Р3-Ц-10 ТУ22-3988-77	5	м
		70		Ввод гибкий К108ХЛ3 ТУ36-1684-81	1	м

Инв. № подл. | Подпись и дата | Взам. инв. № | Инв. № дубл. | Подпись и дата

Изм.	Лист	№ докум.	Подп.	Дата
Разраб.		Меднова		
Провер.		Фрадкин		
Рук. гр.		Фрадкин		
Гл. спец.		Гранпаский		
Н. контр.		Литвак		
Утв.		Спивак		

A28B128.000 — Лист 5

Копировал Кульбакина — Формат А4

A24B128.002

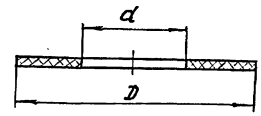

Обозначение	Размеры, мм D	Размеры, мм d	Масса, кг
A24B128.002	75	32	0,0025
-01	80	40	0,0026
-02	102	50	0,0043

Неуказанные предельные отклонения размеров: H14; h14.

Изм.	Лист	№ докум.	Подп.	Дата
Разраб.		Меднова		VII-89
Провер.		Фрадкин		
Рук. гр.		Фрадкин		
Гл. спец.		Гранпаский		
Н. контр.		Литвак		
Утв.		Спивак		

A24B128.002

Прокладка

Пластина I, лист, ТМКЩ-М-3-1,1 ГОСТ 7338-77

Лит. И | Масса: см. табл. | Масшт.: —

Лист | Листов 1

САНТЕХНИИПРОЕКТ

Копировал Кульбакина — Формат А4

A24B128.001

5.903-10 в.3-2

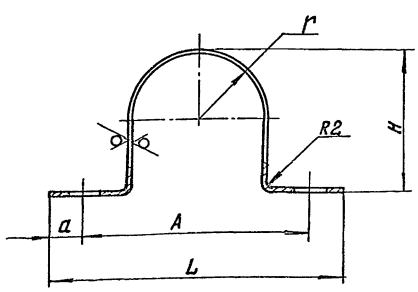

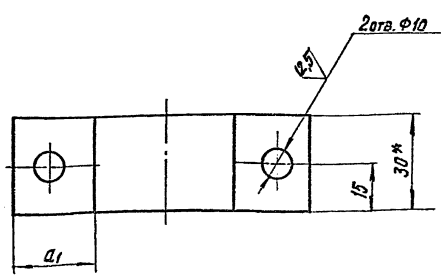

1.* Размер для справок.

2. H14; h14; $\pm\frac{t_2}{2}$.

Изм.	Лист	№ докум.	Подп.	Дата
Разраб.		Меднова		VII-89
Провер.		Фрадкин		
Рук. гр.		Фрадкин		
Гл. спец.		Пинковский		
Н. контр.		Литвак		
Утв.		Спивак		

A24B128.001

Скоба

Лист Б1.4 ГОСТ 19903-74 / 4-IV-8-Ст.3 ГОСТ 16523-70

Лит. И | Масса: см. табл. | Масшт.: —

Лист | Листов 1

САНТЕХНИИПРОЕКТ

Копировал Кульбакина — Формат А3

А24В128.000СБ

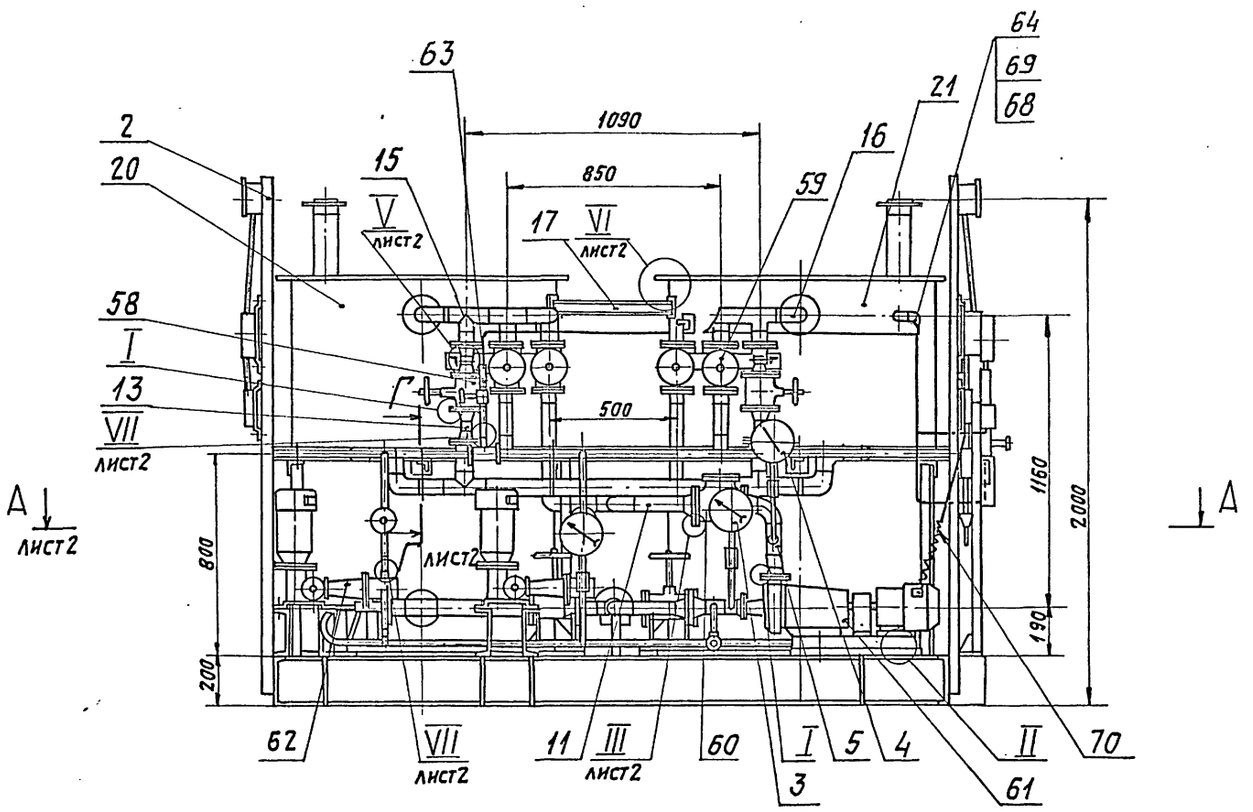

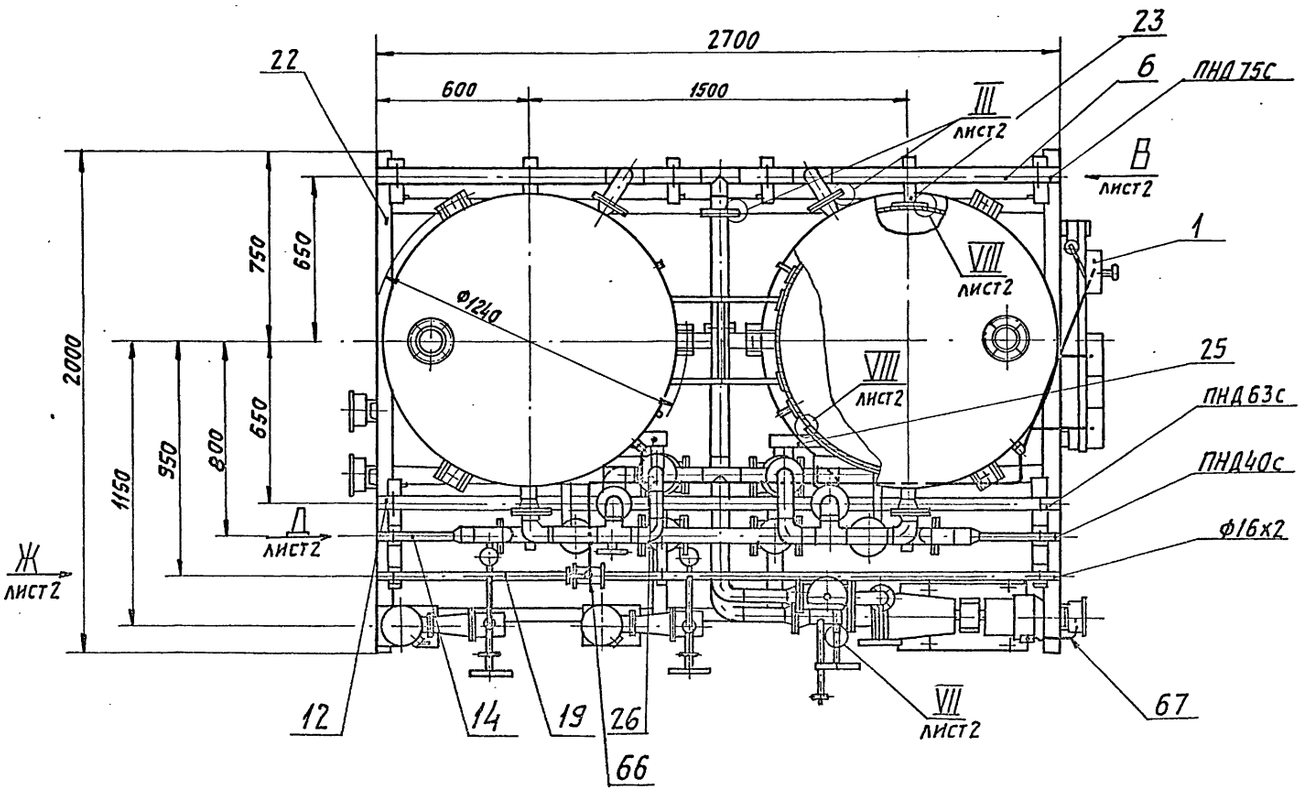

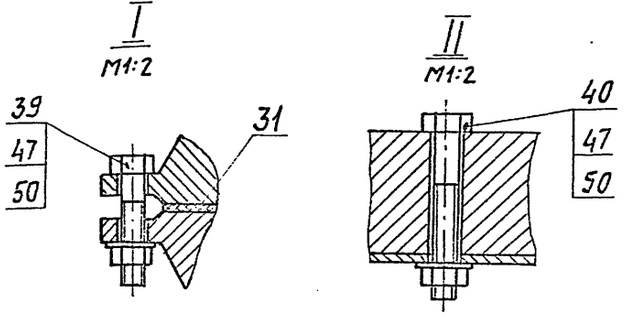

1. Размеры для справок, кроме указанных знаком *.
2. $\pm \frac{t_2}{2}$.
3. Сварные швы Н1 по ГОСТ 5264-80, остальные швы С2 по ГОСТ 16037-80.

					А24В128.000СБ			
Изм.	Лист	№ докум.	Подп.	Дата	Блок дозирования силиката натрия БС-4.	Лит.	Масса	Масштаб
Разраб.		Меднова		VII-89		И	1415	1:15
Пров.		Фрядкин				Лист 1	Листов 2	
Рук.гр.		Фрядкин						
Гл.спец.		Грановский				Сантехпроект		
Н.контр.		Литвак						
Утв.		Санвак						

Копировал: Формат А2

5.903-10 в.3-2

Инв.№ подл. | Подп. и дата | Взам.инв.№ | Инв.№ дубл. | Подп. и дата

А–А лист 1

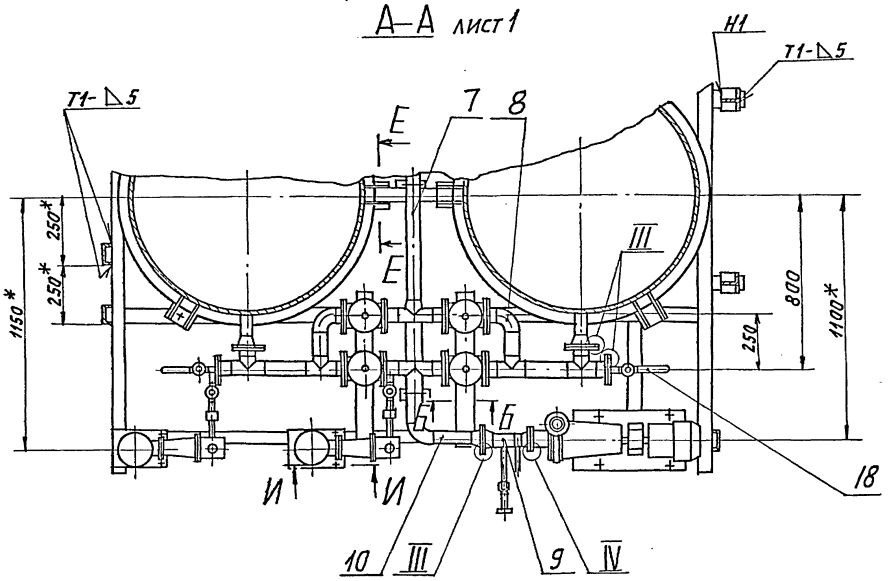

III М1:2 лист 1 и лист 2

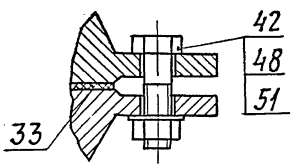

Б-Б М1:5

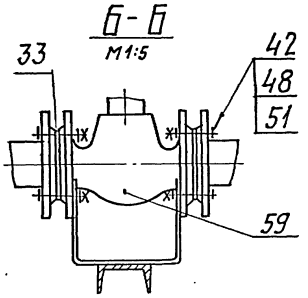

IV М1:2

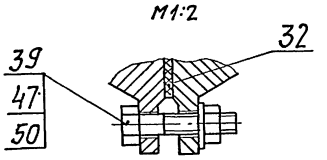

Вид В М1:5 лист 1

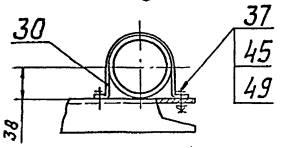

Г-Г М1:5 лист 1

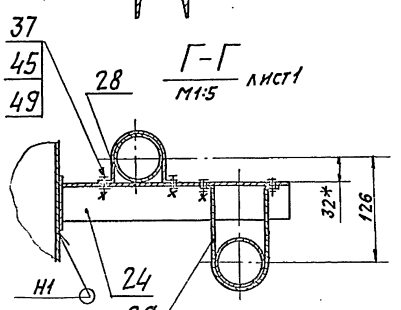

V М1:2 лист 1

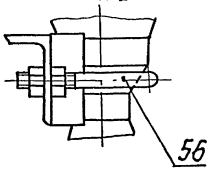

Вид Д М1:2 лист 1

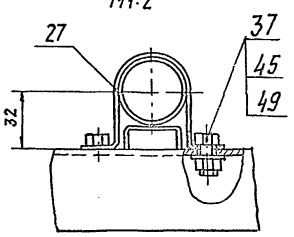

Е-Е М1:2

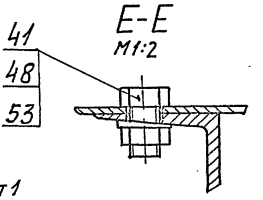

VI М1:5 лист 1

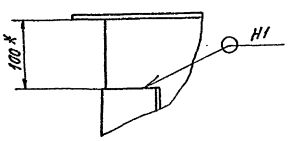

VII М1:1 лист 1

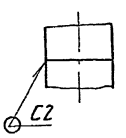

VIII М1:5 лист 1

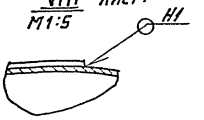

Вид Ж М1:1 лист 1

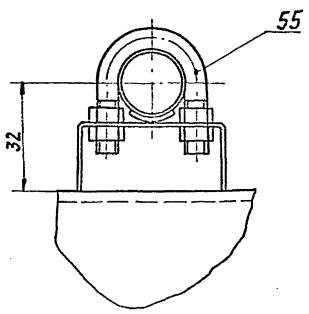

И-И М1:2

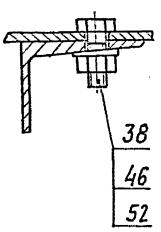

Формат	Зона	Поз.	Обозначение	Наименование	Кол.	Примечание
				Документация		
А4			А24В 128.030СБ	Сборочный чертеж		
				Детали		
А4		1	А24В 128.021	Фланец	3	
Б4		2	А24В 128.031	Патрубок		
				Труба ПНД 63с		
				Техническая		
				ГОСТ 18599-83		
				L=926-2,3	1	0,64кг
				Стандартные изделия		
		–		Фланец 1-50-16		
				ГОСТ 12820-80		
				(Заготовка для		
				А24В 128.021)	3	
				Прочие изделия		
		3		Втулка под фланец ПНД 63с		
				ТУ6-19-213-83	3	
		4		Тройник ПНД 63с		
				ТУ6-19-213-83	1	

А24В 128.030

Изм.	Лист	№ докум.	Подп.	Дата
Разраб.		Меднова		VIII-89
Пров.		Фрадкин		
Рук. гр.		Фрадкин		
Н. контр.		Литвак		
Утв.		Спивак		

Трубопровод

Лит.	Лист	Листов
И		1

САНТЕХПРОЕКТ

Формат А4

А24В 128.030СБ

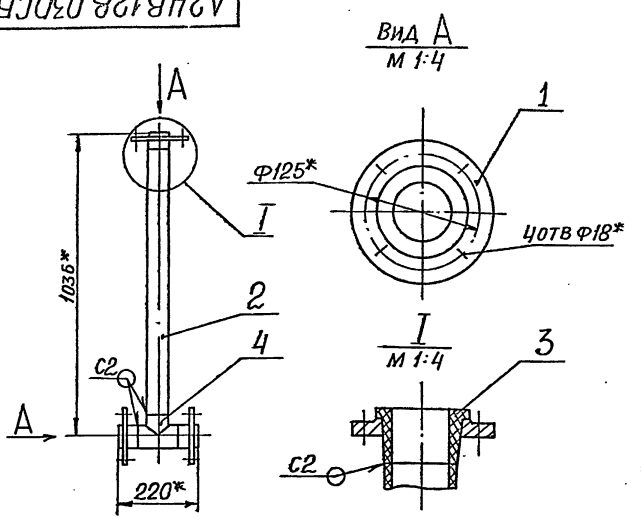

1.* Размеры для справок

2. $\pm \frac{t_2}{2}$

3. Сварные швы по ГОСТ 16310-80

Изм.	Лист	№ докум.	Подп.	Дата
Разраб.		Меднова		VIII-89
Пров.		Фрадкин		
Рук. гр.		Фрадкин		
Гл. спец.		Грановский		
Н. контр.		Литвак		
Утв.		Спивак		

А24В 128.030СБ

Трубопровод

Лит.	Масса	Масштаб
И	9,1	1:10
Лист	Листов 1	

САНТЕХПРОЕКТ

Формат А4

Формат	Зона	Поз.	Обозначение	Наименование	Кол.	Примечание
				Документация		
А4			А24В 128.010СБ	Сборочный чертеж		
				Детали		
Б4		1	А24В. 128.010	Патрубок		
				Труба $\frac{57\times3 \text{ ГОСТ } 10704\text{-}76}{\text{Д ГОСТ } 10705\text{-}80}$		
				L= 127-1,0	1	0,52кг
				Стандартные изделия		
				Фланцы ГОСТ 12821-80		
		2		1-32-b	1	
		3		1-50-10	1	
		4		Переход К-57х4-32х2		
				ГОСТ 17378-83	1	
		5		Отвод 90° 57х3		
				ГОСТ 17375-83	1	
				Прочие изделия		
		6		Установка штуцера		
				М20х1,5-50		
				3КЧ-45-75	1	

А24В 128.010

Изм.	Лист	№ докум.	Подп.	Дата
Разраб.		Меднова		VIII-89
Пров.		Фрадкин		
Рук. гр.		Фрадкин		
Н. контр.		Литвак		
Утв.		Спивак		

Трубопровод

Лит.	Лист	Листов
И		1

САНТЕХПРОЕКТ

Формат А4

А24В 128.010СБ

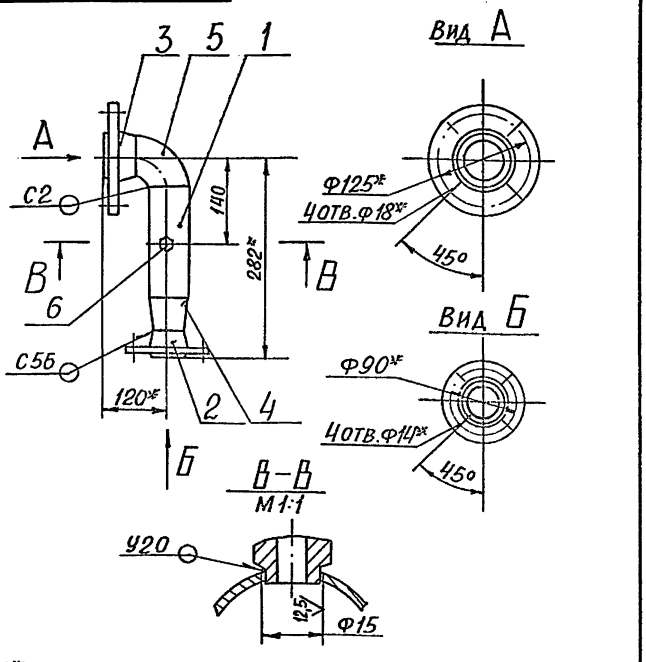

1* Размеры для справок

2 $H14_j \pm \frac{t_2}{2}$

3. Сварные швы по ГОСТ 16037-80

Изм.	Лист	№ докум.	Подп.	Дата
Разраб.		Меднова		VIII-89
Пров.		Фрадкин		
Рук. гр.		Фрадкин		
Гл. спец.		Грановский		
Н. контр.		Литвак		
Утв.		Спивак		

А24В 128.010СБ

Трубопровод

Лит.	Масса	Масштаб
И	5,85	1:5
Лист	Листов 1	

САНТЕХПРОЕКТ

Формат А4

5.903-10 4.3-2

Инв. № подл. | Подп. и дата | Взам. инв. № | Инв. № дубл. | Подп. и дата

Формат	Зона	Поз.	Обозначение	Наименование	Кол.	Примечание
				ДОКУМЕНТАЦИЯ		
А3			А24В 128.020СБ	Сборочный чертеж		
				ДЕТАЛИ		
А4		1	А24В 128.021	Фланец	3	
Б4		2	А24В 128.022	Патрубок		
				Труба ПНД 63с		
				техническая		
				ГОСТ 18599-83		
				L=983-2,3	2	0,7кг
				Патрубок		
				Труба ПНД 75с		
				техническая		
				ГОСТ 18599-83		
Б4		3	А24В 128.023	L=225-1,15	2	0,22кг
Б4		4	А24В 128.024	L=900-2,3	2	0,9кг
				СТАНДАРТНЫЕ ИЗДЕЛИЯ		
		–		Фланец 1-50-16		
				ГОСТ 12820-80		
				(Заготовка для		
				А24В 128.021)	3	

Изм.	Лист	№ докум.	Подп.	Дата
Разраб.		Меднова		VIII-89
Пров.		Фрадкин		
Рук. гр.		Фрадкин		
Н. контр.		Литвак		
Утв.		Спивак		

А24В 128.020

Трубопровод

Лит.	Лист	Листов
И	1	2

САНТЕХПРОЕКТ

Формат А4

Формат	Зона	Поз.	Обозначение	Наименование	Кол.	Примечание
				ПРОЧИЕ ИЗДЕЛИЯ		
		5		Втулка под фланец		
				ПНД 63с		
				ТУБ-19-213-83	3	
		6		Угольник 90° ПНД 63с		
				ТУБ-19-213-83	2	
		7		Тройник ПНД 75т		
				ТУБ-19-213-83	3	
		8		Переход ПНД 75/63т		
				ТУБ-19-213-83	3	

Изм.	Лист	№ докум.	Подп.	Дата

А24В 128.020

Лист 2

Формат А4

А24В128.020СБ

5.903-10 в. 3-2

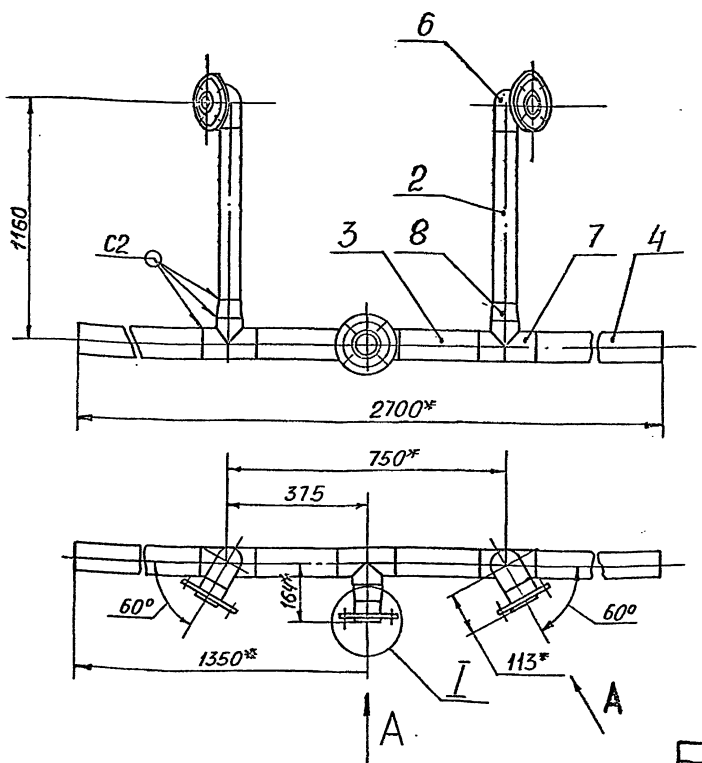

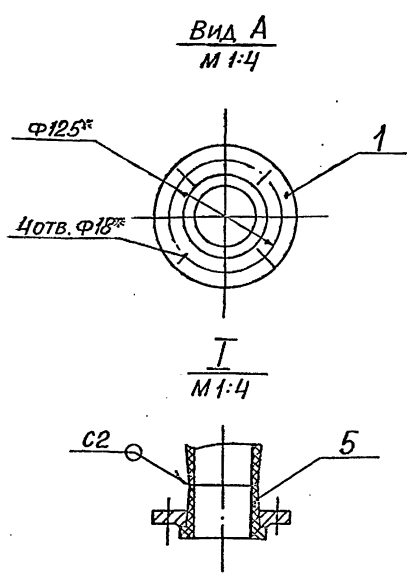

1.* Размеры для справок.

2. $\pm\frac{t_2}{2}$.

3. Сварные швы по ГОСТ 16310-80.

Изм.	Лист	№ докум.	Подп.	Дата
Разраб.		Меднова		VIII-89
Пров.		Фрадкин		
Рук. гр.		Фрадкин		
Гл. спец.		Грановский		
Н. контр.		Литвак		
Утв.		Спивак		

А24В 128.020СБ

Трубопровод

Лит.	Масса	Масштаб
И	13,8	1:10

Лист | Листов 1

САНТЕХПРОЕКТ

Формат А3

Формат	Зона	Поз.	Обозначение	Наименование	Кол.	Примечание
				Документация		
А3			А24В128.040СБ	Сборочный чертеж		
				Детали		
А4		1	А24В128.021	Фланец	3	
		2	-01	Фланец	1	
				Труба ПНД 63с		
				техническая		
				ГОСТ 18599-83		
Б4		3	А24В128.041	L=127-1	1	0,1кг
Б4		4	А24В128.042	L=201-1,3	1	0,14кг
				Стандартные изделия		
		–		Фланец 1-50-16		
				ГОСТ 12820-80		
				(Заготовка для		
				А24В129.021)	3	
		–		Фланец квадратный		
				1-50-16		
				ГОСТ 12820-80		
				(Заготовка для		
				А24В128.021-01)	1	

Изм.	Лист	№ докум.	Подп.	Дата
Разраб.		Меднова		VIII-89
Пров.		Фрадкин		
Рук.гр.		Фрадкин		
Н.контр.		Литвак		
Утв.		Спивак		

А24В128.040

Трубопровод

Лит.	Лист	Листов
И	1	2

САНТЕХНИИПРОЕКТ

Копировал Кульбакина Формат А4

Формат	Зона	Поз.	Обозначение	Наименование	Кол.	Примечание
		5		Угольник 90°		
				ПНД 63с		
				ТУ6-19-213-83	1	
		6		Тройник ПНД 63с		
				ТУ6-19-213-83	2	
		7		Втулка под фланец		
				ПНД 63с		
				ТУ6-19-213-83	4	

Изм.	Лист	№ докум.	Подп.	Дата

А24В128.040

Лист 2

Копировал Кульбакина Формат А4

Инв.№ подл. | Подпись и дата | Взам. инв.№ | Инв.№ дубл. | Подпись и дата

5.903-10 в. 3-2

А24В128.040СБ

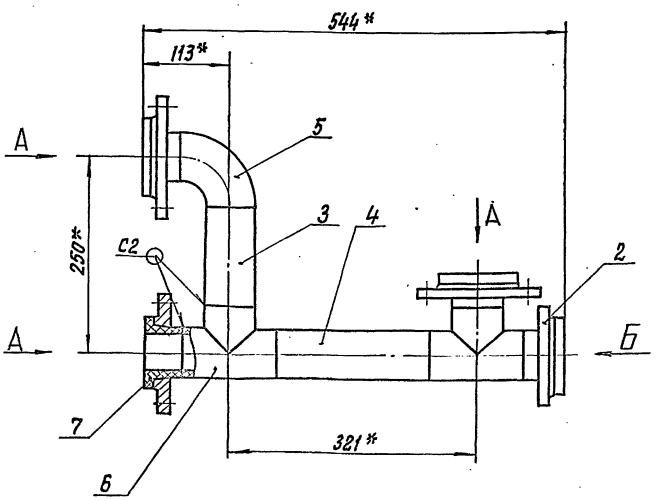

Вид А

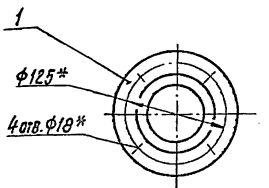

Вид Б

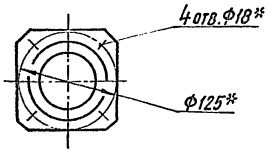

1. * Размеры для справок.
2. $\pm\frac{t2}{2}$.
3. Сварные швы по ГОСТ 16310-80.

Изм.	Лист	№ докум.	Подп.	Дата
Разраб.		Маланова		VIII-89
Пров.гр.		Фрадкин		
Рук.гр.		Фрадкин		
Гл.спец.		Грановский		
Н.контр.		Литвак		
Утв.		Спивак		

А24В128.040СБ

Трубопровод

Лит.	Масса	Масшт.
И	11,8	1:4
Лист	Листов 1	

САНТЕХНИИПРОЕКТ

Копировал Кульбакина Формат А3

Инв.№ подл. | Подпись и дата | Взам. инв.№ | Инв.№ дубл. | Подпись и дата

Формат	Зона	Поз.	Обозначение	Наименование	Кол.	Примечание
				Документация		
А3			А24В128.050 СБ	Сборочный чертеж		
				Детали		
А4		1	А24В128.051	Патрубок	1	
Б4		2	А24В128.052	Труба		
				Труба 57×3 ГОСТ10704-76 / Д ГОСТ10705-80		
				L=75-0,74	1	0,3 кг
				Стандартные изделия		
				Фланцы ГОСТ12821-80		
		3		1-40-Б	1	
		4		1-50-10	1	
		5		Переход К57×4-45×2,5 ГОСТ17378-83	1	
		6		Вентиль запорный муфтовый 15кч8р Ду15; Ду10 ГОСТ 18722-73	1	
				Прочие изделия		
		7		Установка штуцера М20×1,5-5 ЗКУ-45-75	1	

Инв.№ подл. | Подпись и дата | Взам. инв.№ | Инв.№ дубл. | Подпись и дата

Изм.	Лист	№ докум.	Подп.	Дата
Разраб.		Медянова		VIII-87
Пров.		Фрадкин		
Рук. гр.		Фрадкин		
Н. контр.		Литвак		
Утв.		Спивак		

А24В128.050

Трубопровод

Лит. И | Лист | Листов 1

САНТЕХНИИПРОЕКТ

Копировал Кульбакина Формат А4

А24В128.051

(V) ∀

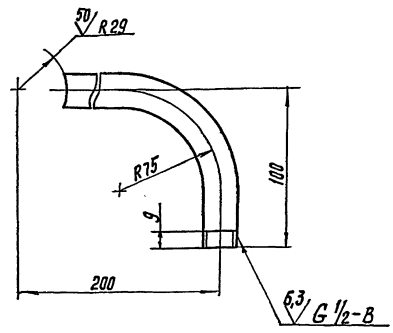

Неуказанные предельные отклонения размеров: $\pm \frac{t_2}{2}$.

Изм.	Лист	№ докум.	Подп.	Дата
Разраб.		Медянова		VIII-87
Пров.		Фрадкин		
Рук. гр.		Фрадкин		
Гл. спец.		Граневский		
Н. контр.		Литвак		
Утв.		Спивак		

А24В128.051

Патрубок

Лит. И | Масса 0,5 | Масшт. 1:2

Лист | Листов 1

Труба 15×2,8 ГОСТ 3262-75

САНТЕХНИИПРОЕКТ

Копировал Кульбакина Формат А4

А24В128.050 СБ

5.903-10 в 3-2

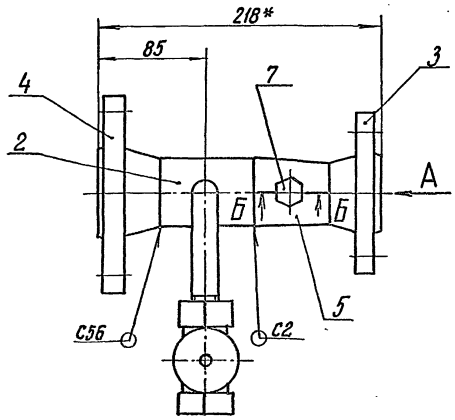

Вид А

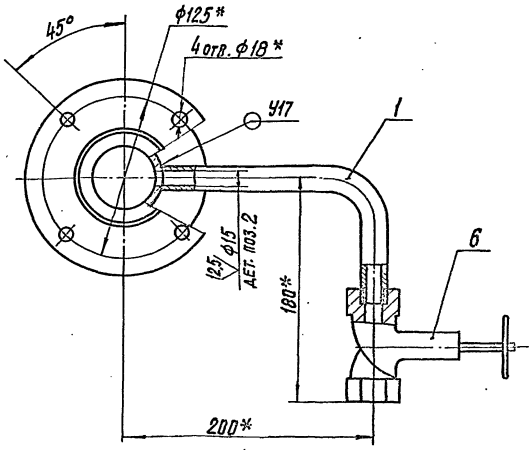

Б – Б
М1:1

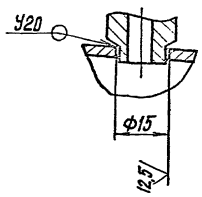

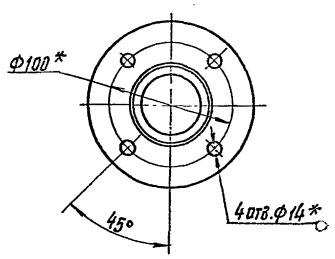

1.* Размеры для справок.

2. Н14; $\pm \frac{t_2}{2}$.

3. Сварные швы по ГОСТ 16037-80.

Изм.	Лист	№ докум.	Подп.	Дата
Разраб.		Медянова		VIII-87
Пров.		Фрадкин		
Рук. гр.		Фрадкин		
Гл. спец.		Граневский		
Н. контр.		Литвак		
Утв.		Спивак		

А24В128.050 СБ

Трубопровод

Лит. И | Масса 5,7 | Масшт. 1:2,5

Лист | Листов 1

САНТЕХНИИПРОЕКТ

Копировал Кульбакина Формат А3

Формат	Зона	Поз.	Обозначение	Наименование	Кол.	Примечание
				Документация		
А3			А24В128.060СБ	Сборочный чертеж		
				Детали		
А4		1	А24В128.021	Фланец	2	
		2	-02	Фланец Патрубок Труба ПНД 63 С техническая ГОСТ 18599-83	1	
Б4		3	А24В128.061	L = 177-1,0	1	0,13 кг
Б4		4	А24В128.062	L = 193-1,3	1	0,14 кг
				Стандартные изделия		
		—		Фланец 1-50-16 ГОСТ 12820-80 (Заготовка для А24В128.021)	2	
		—		Фланец 1-50-10 ГОСТ 12820-85 (Заготовка для А24В128.021-02)	1	

Формат	Зона	Поз.	Обозначение	Наименование	Кол.	Примечание
				Прочие изделия		
		5		Втулка под фланец ПНД 63С ТУ 6-19-213-83	3	
		6		Угольник 90° ПНД 63С ТУ 6-19-213-83	1	
		7		Тройник ПНД 63С ТУ 6-19-213-83	1	

Инв. № подл. | Подпись и дата | Взам. инв. № | Инв. № дубл. | Подпись и дата

Изм.	Лист	№ докум.	Подп.	Дата
Разраб.		Мелнова		VIII-87
Провер.		Фрадкин		
Рук. гр.		Фрадкин		
Н. контр.		Литвак		
Утв.		Спивак		

А24В128.060

Трубопровод

Лит.	Лист	Листов
И	1	2

САНТЕХНИИПРОЕКТ

Копировал Кульбакина — Формат А4

Изм. | Лист | № докум. | Подп. | Дата

А24В128.060 — Лист 2

Копировал Кульбакина — Формат А4

А24В128.060СБ

5.903-10 8.3-2

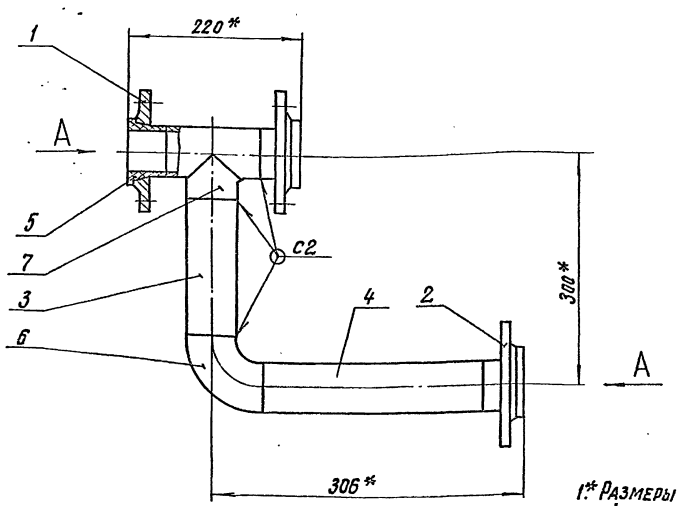

Вид А

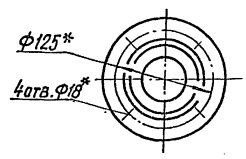

1.* Размеры для справок.

2. $\pm\frac{t_2}{2}$.

3. Сварные швы по ГОСТ 16310-80.

Инв. № подл. | Подпись и дата | Инв. № дубл. | Взам. инв. № | Подпись и дата

Изм.	Лист	№ докум.	Подп.	Дата
Разраб.		Мелнова		VIII-87
Провер.		Фрадкин		
Рук. гр.		Фрадкин		
Гл. спец.		Грановский		
Н. контр.		Литвак		
Утв.		Спивак		

А24В128.060СБ

Трубопровод

Лит.	Масса	Масшт.
И	8,4	1:4
Лист	Листов 1	

САНТЕХНИИПРОЕКТ

Копировал Кульбакина — Формат А3

Формат	Зона	Поз.	Обозначение	Наименование	Кол.	Примечание
				Документация		
А3			А24В 128.070СБ	Сборочный чертеж		
				Детали		
А4		1	А24В 128.021	Фланец	2	
		2	-02	Фланец	1	
				Патрубок		
				Труба ПНД 63с		
				техническая		
				ГОСТ 18599-83		
Б4		3	А24В 128.042	L=127-1,0	2	0,1 кг
Б4		4	А24В 128.071	L=211-1,15	1	0,15 кг
Б4		5	А24В 128.072	L=318-1,4	2	0,22 кг
Б4		6	А24В 128.073	L=352-1,4	1	0,25 кг
				Стандартные изделия		
		—		Фланец 1-50-16 ГОСТ 12820-80 (Заготовка для А24В128.021)	2	

Инв.№ подл. | Подпись и дата | Взам. инв.№ | Инв.№ дубл. | Подпись и дата

Изм.	Лист	№ докум.	Подп.	Дата
Разраб.		Меднова		11-89
Провер.		Фрадкин		
Рук. гр.		Фрадкин		
Н. контр.		Литвак		
Утв.		Спивак		

А24В128.070

Трубопровод

Лит.	Лист	Листов
И	1	2

САНТЕХНИИПРОЕКТ

Копировал Кульбакина Формат А4

Формат	Зона	Поз.	Обозначение	Наименование	Кол.	Примечание
		—		Фланец 1-50-10 ГОСТ 12820-80 (Заготовка для А24В 128.021-02)	1	
				Прочие изделия		
		7		Втулка под фланец ПНД 63с ТУ 6-19-213-83	3	
		8		Угольник 90° ПНД 63с ТУ 6-19-213-83	3	
		9		Тройник ПНД 63с ТУ 6-19-213-83	1	

Инв.№ подл. | Подпись и дата | Взам. инв.№ | Инв.№ дубл. | Подпись и дата

Изм.	Лист	№ докум.	Подп.	Дата

А24В128.070

Лист 2

Копировал Кульбакина Формат А4

А24В128.070СБ

5.903-10 в 3-2

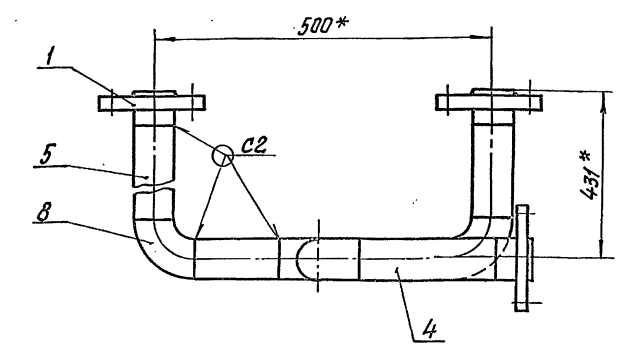

Вид А

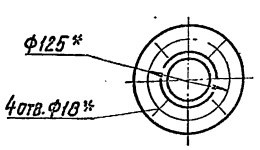

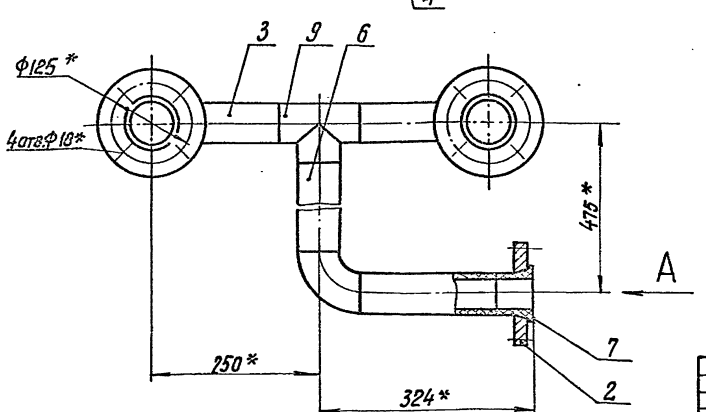

1.* Размеры для справок.

2. $\frac{+t_2}{2}$.

3 Сварные швы по ГОСТ 16310-80.

Инв.№ подл. | Подпись и дата | Взам. инв.№ | Инв.№ дубл. | Подпись и дата

Изм.	Лист	№ докум.	Подп.	Дата
Разраб.		Меднова		11-89
Провер.		Фрадкин		
Рук. гр.		Фрадкин		
Гл. спец.		Грановский		
Н. контр.		Литвак		
Утв.		Спивак		

А24В128.070СБ

Трубопровод

Лит.	Масса	Масшт.
И	8,75	1:5
Лист	Листов 1	

САНТЕХНИИПРОЕКТ

Копировал Кульбакина Формат А3

Формат	Зона	Поз.	Обозначение	Наименование	Кол.	Примечание
				Документация		
А4			А24В128.080СБ	Сборочный чертеж		
				Детали		
А4		1	А24В128.021	Фланец	2	
				Патрубок		
				Труба ПНД 63с		
				техническая		
				ГОСТ 18599-83		
Б4		2	А24В128.081	L=121-1,0	2	0,09кг
Б4		3	А24В128.082	L=730-2,0	1	0,51кг
Б4		4	А24В128.083	L=865-2,3	2	0,6кг
				Детали		
		–		Фланец 1-50-16		
				ГОСТ 12820-80		
				(Заготовка для		
				А24В128.021)	2	
		5		Втулка под фланец		
				ПНД 63с		
				ТУ 6-19-213-83	2	
		6		Тройник ПНД 63с		
				ТУ 6-19-213-83	2	

Инв.№подл. | Подпись и дата | Взам.инв.№ | Инв.№дубл. | Подпись и дата

Изм.	Лист	№ докум.	Подп.	Дата
Разраб.		Мелнова		VIII-87
Провер.		Фрадкин		
Рук.гр.		Фрадкин		
Н.контр.		Литвак		
Утв.		Спивак		

А24В128.080

Трубопровод

Лит. И | Лист | Листов 1

САНТЕХНИИПРОЕКТ

Копировал Кульбакина Формат А4

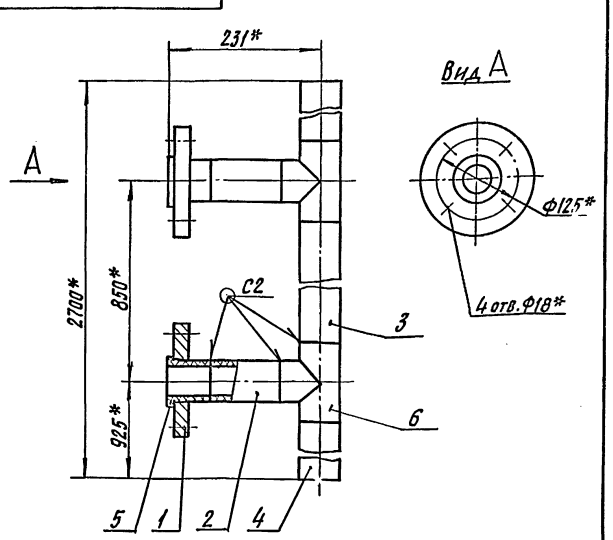

1.* Размеры для справок.

2. $\pm\frac{t_2}{2}$.

3. Сварные швы по ГОСТ 16310-80.

Изм.	Лист	№ докум.	Подп.	Дата
Разраб.		Мелнова		VIII-87
Провер.		Фрадкин		
Рук.гр.		Фрадкин		
Гл.спец.		Грановский		
Н.контр.		Литвак		
Утв.		Спивак		

А24В128.080СБ

Трубопровод

Лит. | Масса | Масшт.
И | 7,85 | 1:5
Лист | Листов 1

САНТЕХНИИПРОЕКТ

Копировал Кульбакина Формат А4

5.903-10 8.3-2

Формат	Зона	Поз.	Обозначение	Наименование	Кол.	Примечание
				Документация		
А4			А24В128.090СБ	Сборочный чертеж		
				Стандартные изделия		
				Фланцы ГОСТ 12821-80		
		1		1-32-16	1	
		2		1-50-16	1	
		3		Переход		
				К57×4-38×2		
				ГОСТ 17378-83	1	

Инв.№подл. | Подпись и дата | Взам.инв.№ | Инв.№дубл. | Подпись и дата

Изм.	Лист	№ докум.	Подп.	Дата
Разраб.		Мелнова		V-87
Провер.		Фрадкин		
Рук.гр.		Фрадкин		
Н.контр.		Литвак		
Утв.		Спивак		

А24В128.090

Переход

Лит. И | Лист 1 | Листов 1

САНТЕХНИИПРОЕКТ

Копировал Кульбакина Формат А4

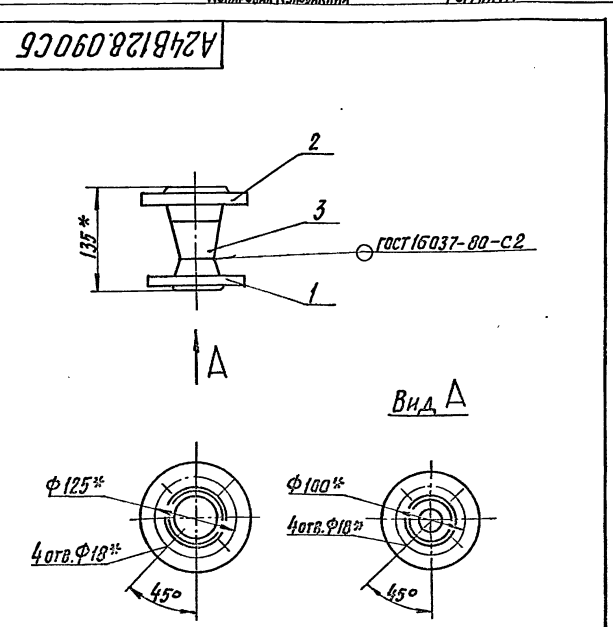

1.* Размеры для справок.

2. $\pm\frac{t_2}{2}$.

Изм.	Лист	№ докум.	Подп.	Дата
Разраб.		Мелнова		V-87
Провер.		Фрадкин		
Рук.гр.		Фрадкин		
Гл.спец.		Грановский		
Н.контр.		Литвак		
Утв.		Спивак		

А24В128.090СБ

Переход

Лит. | Масса | Масшт.
И | 4,1 | 1:5
Лист | Листов 1

САНТЕХНИИПРОЕКТ

Копировал Кульбакина Формат А4

Формат	Зона	Поз.	Обозначение	Наименование	Кол.	Примечание
				Документация		
А3			А24В128.100СБ	Сборочный чертеж		
				Детали		
А4		1	А24В128.021	Фланец	2	
Б4		2	А24В128.101	Патрубок		
				Труба ПНД40с		
				техническая		
				ГОСТ18599-83		
				L=346-1,4	2	0,11кг
				Патрубок		
				Труба ПНД63с		
				техническая		
				ГОСТ18599-83		
Б4		3	А24В128.102	L=34-0,62	2	0,02кг
Б4		4	А24В128.103	L=195-1,15	2	0,14кг
Б4		5	А24В128.104	L=970-2,3	1	0,67кг
				Стандартные изделия		
				Фланец 1-50-16		
				ГОСТ12820-80		
				(Заготовка для		
				А24В128.021)	2	

Изм	Лист	№ докум.	Подп.	Дата
Разраб.		Меднова		VIII-89
Провер.		Фрадкин		
Рук.гр.		Фрадкин		
Н.контр.		Литвак		
Утв.		Спивак		

А24В128.100

Трубопровод

Лит.	Лист	Листов
И	1	2

САНТЕХНИИПРОЕКТ

Инв.№ подл. | Подпись и дата | Взам. инв.№ | Инв.№ дубл. | Подпись и дата

Копировал Кульбакина Формат А4

Формат	Зона	Поз.	Обозначение	Наименование	Кол.	Примечание
		6		Переход ПНД63/40с		
				ОСТ36-55-81	2	
				Прочие изделия		
		7		Втулка под фланец		
				ПНД63с		
				ТУ6-19-213-83	2	
		8		Угольник 90°		
				ПНД63с		
				ТУ6-19-213-83	4	
		9		Тройник ПНД63с		
				ТУ6-19-213-83	2	

Изм	Лист	№ докум.	Подп.	Дата

А24В128.100

Лист 2

Инв.№ подл. | Подпись и дата | Взам. инв.№ | Инв.№ дубл. | Подпись и дата

Копировал Кульбакина Формат А4

А24В128.100СБ

5.903-10 в.3-2

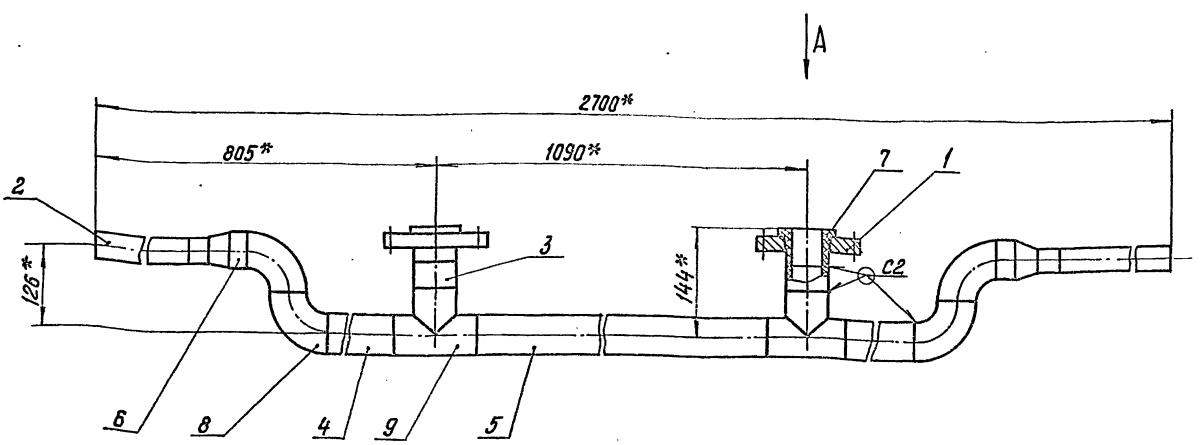

Вид А

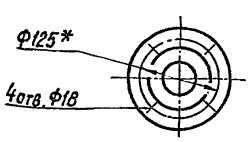

1. *Размеры для справок.
2. $\pm\frac{t_2}{2}$.
3. Сварные швы по ГОСТ16310-80.

Изм	Лист	№ докум.	Подп.	Дата
Разраб.		Меднова		VIII-89
Провер.		Фрадкин		
Рук.гр.		Фрадкин		
Гл.спец.		Грановский		
Н.контр.		Литвак		
Утв.		Спивак		

А24В128.100СБ

Трубопровод

Лит.	Масса	Масшт
И	13,8	1:5

Лист | Листов 1

САНТЕХНИИПРОЕКТ

Инв.№ подл. | Подпись и дата | Взам. инв.№ | Инв.№ дубл. | Подпись и дата

Копировал Кульбакина Формат А3

Формат	Зона	Поз.	Обозначение	Наименование	Кол.	Примечание
				Документация		
А3			А24В 128.110 СБ	Сборочный чертеж		
				Детали		
А4		1	А24В 128.021	Фланец	4	
				Патрубок		
				Труба ПНД 63С		
				техническая		
				ГОСТ 18599-83		
Б4		2	А24В 128.111	L=27-0,52	1	0,02 кг
Б4		3	А24В 128.112	L=52-0,74	1	0,04 кг
Б4		4	А24В 128.113	L=82-0,87	1	0,06 кг
Б4		5	А24В 128.114	L=124-1,0	1	0,09 кг
				Стандартные изделия		
				Фланец 1-50-16		
				ГОСТ 12820-80		
				(Заготовка для		
				А24В 128.021)	4	
				Прочие изделия		

Формат	Зона	Поз.	Обозначение	Наименование	Кол.	Примечание
		6		Втулка под фланец		
				ПНД 63С		
				ТУ 6-19-213-83	4	
		7		Угольник 90°		
				ПНД 63с		
				ТУ 6-19-213-83	4	
		8		Тройник ПНД 63с		
				ТУ 6-19-213-83	2	
			Различия исполнений А24В 128.110-01 по	А24В 128.110 сборочному чертежу	И	

Инв.№ подл. | Подпись и дата | Взам. инв.№ | Инв.№ дубл. | Подпись и дата

Изм.	Лист	№ докум.	Подп.	Дата
Разраб.		Меднова		VIII-89
Провер.		Фрадкин		
Рук.гр.		Фрадкин		
Н.контр.		Литвак		
Утв.		Сливак		

А24В 128.110

Трубопровод

Лит.	Лист	Листов
И	1	2

САНТЕХНИИПРОЕКТ

Копировал Кульбакина Формат А4

Инв.№ подл. | Подпись и дата | Взам. инв.№ | Инв.№ дубл. | Подпись и дата

Изм.	Лист	№ докум.	Подп.	Дата

А24В 128.110 Лист 2

Копировал Кульбакина Формат А4

5.903-10 в. 3-2

А24В 128.110 СБ

А24В 128.010

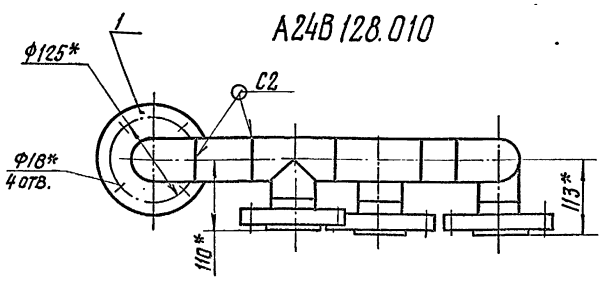

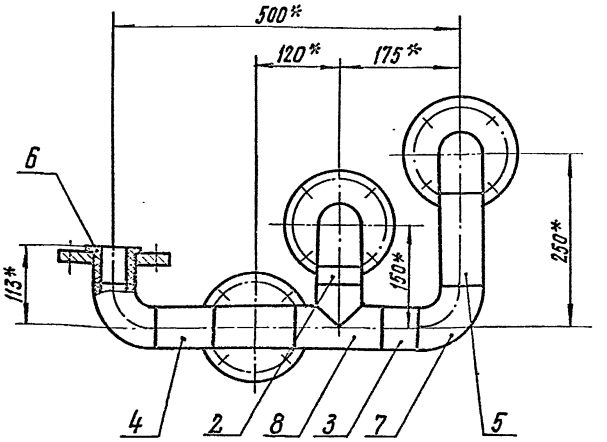

А24В 128.110-01 Зеркальное отражение

Остальное - см. А24В 128.110

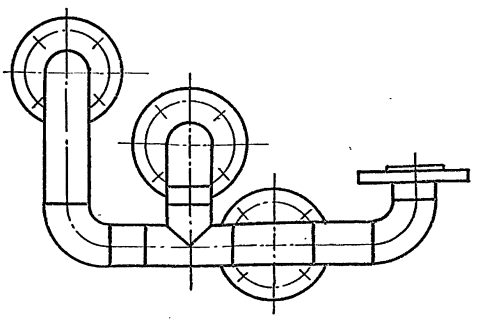

1.* Размеры для справок.

2. $\pm \frac{t_2}{2}$.

3. Сварные швы по ГОСТ 16310-80.

Инв.№ подл. | Подпись и дата | Взам. инв.№ | Инв.№ дубл. | Подпись и дата

Изм.	Лист	№ докум.	Подп.	Дата
Разраб.		Меднова		VIII-89
Провер.		Фрадкин		
Рук.гр.		Фрадкин		
Гл.спец.		Грановский		
Н.контр.		Литвак		
Утв.		Сливак		

А24В 128.110 СБ

Трубопровод

Лит.	Масса	Масшт.
И	12,1	1:5

Лист Листов 1

САНТЕХНИИПРОЕКТ

Копировал Кульбакина Формат А3

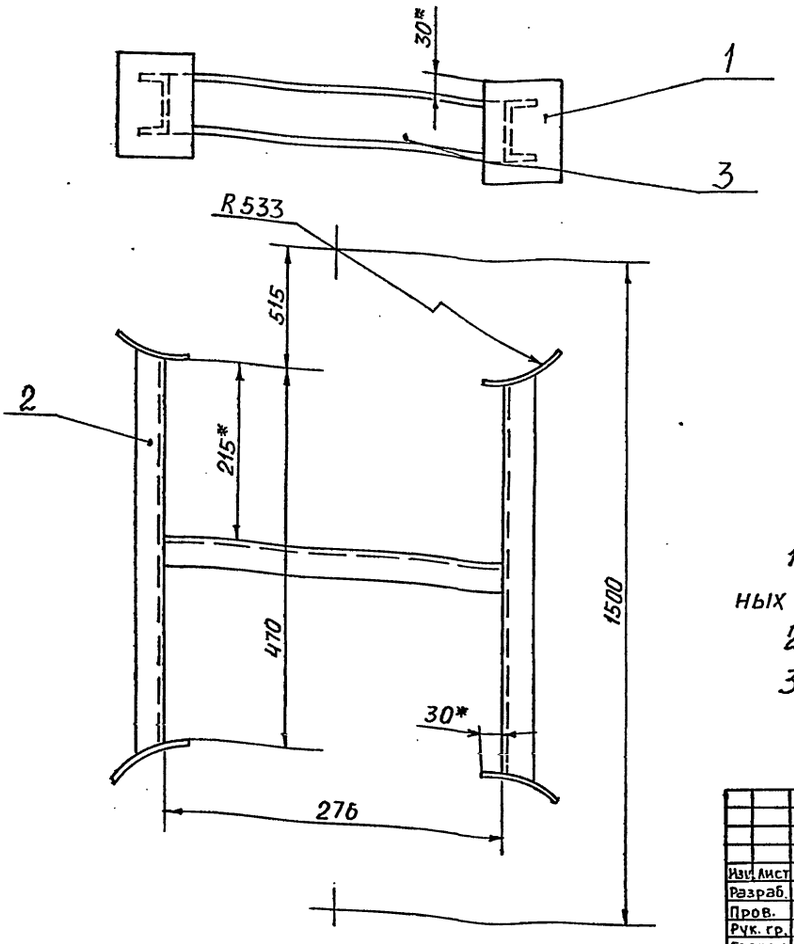

1. Размеры для справок, кроме указанных знаком *.

2. $\pm \frac{t_2}{2}$

3. Сварные швы по ГОСТ 5264-80

					А24В 128.120СБ		
Изм.	Лист	№ докум.	Подп.	Дата			
Разраб.		Меднова		VIII-89	Распорка	Лит. / Масса / Масштаб	И / 9,4 / 1:5
Пров.		Фрадкин				Лист / Листов	1
Рук. гр.		Фрадкин				САНТЕХПРОЕКТ	
Гл. спец.		Грановский					
Н. контр.		Литвак					
Утв.		Спивак					

Формат А3

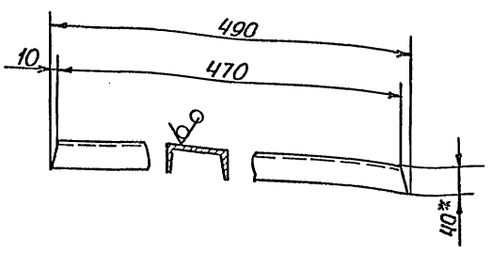

1.* Размер для справки

2. $h14; \pm \frac{t_2}{2}$

					А24В 128.122		
Изм.	Лист	№ докум.	Подп.	Дата			
Разраб.		Меднова		VIII-89	Швеллер	Лит. / Масса / Масштаб	И / 3,4 / 1:5
Пров.		Фрадкин				Лист / Листов	
Рук. гр.		Фрадкин				САНТЕХПРОЕКТ	
Гл. спец.		Грановский					
Н. контр.		Литвак					
Утв.		Спивак					

Швеллер 8-ГОСТ 8240-72 / В Ст.3-I-ГОСТ 535-79

Формат А4

5.903-10 в 3-2

Формат	Зона	Поз.	Обозначение	Наименование	Кол.	Примечание
				Документация		
А3			А24В 128.120 СБ	Сборочный чертеж		
				Детали		
А4		1	А24В 128.121	Лист подкладочный	2	
А4		2	А24В 128.122	Швеллер	2	
Б4		3	А24В 128.123	Швеллер В-ГОСТ 8240-72 / Швеллер В Ст.3-I-ГОСТ 535-79		
				L=276-1,3	1	1,2 кг

					А24В 128.120		
Изм.	Лист	№ докум.	Подп.	Дата			
Разраб.		Меднова		VIII-89	Распорка	Лит. / Лист / Листов	И / / 1
Пров.		Фрадкин				САНТЕХПРОЕКТ	
Рук. гр.		Фрадкин					
Н. контр.		Литвак					
Утв.		Спивак					

Формат А4

Инв. № подл. | Подп. и дата | Взам. инв. № | Инв. № дубл. | Подп. и дата

Формат	Зона	Поз.	Обозначение	Наименование	Кол.	Примечание
				Документация		
А3			А24В 128. 130СБ	Сборочный чертеж		
				Сборочные единицы		
А4		1	А24В 128. 140	Фланец с трубой	2	
А4		2	А24В 128. 150	Трубопровод	1	
А4		3	А24В 128. 160	Отвод	2	
				Стандартные изделия		
		4		Муфта 15		
				ГОСТ 8966-75	2	
		5		Контргайка 15		
				ГОСТ 8968-75	2	
		6		Сгон 15		
				ГОСТ 8969-75	2	
		7		Вентиль запорный		
				муфтовый 15кч8р2		
				Ду 15; Ру 16		
				ГОСТ 18722-73	4	

Изм.	Лист	N докум.	Подпись	Дата
Разраб.		Меднова		
Провер.		Фрайкин		
Рук. гр.		Фрайкин		
Н. контр.		Литвак		
Утв.		Спивак		

А24В 128. 130

Система трубопроводов к насосам-дозаторам

Лит.	Лист	Листов
И		1

САНТЕХНИИПРОЕКТ

Формат А4

Инв. N подл. | Подпись и дата | Взам. инв. N | Инв. N дубл. | Подп. и дата

А24В 128. 140

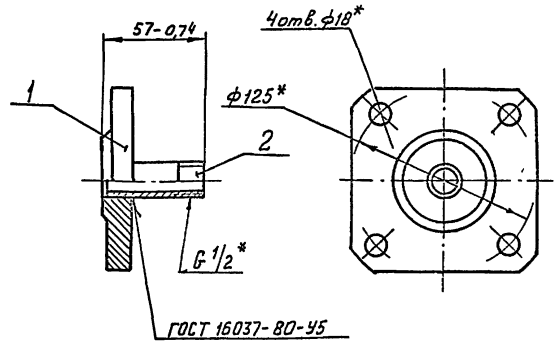

*Размеры для справок.

Формат	Зона	Поз.	Обозначение	Наименование	Кол.	Примечание
				Детали		
А4		1	А24В 128. 141	Фланец	1	
А4		2	А24В 128. 142	Патрубок	1	

Изм.	Лист	N докум.	Подп.	Дата
Разраб.		Меднова		
Пров.		Фрайкин		
Рук. гр.		Фрайкин		
Гл. спец.		Грановский		
Н. контр.		Литвак		
Утв.		Спивак		

А24В 128. 140

Фланец с трубой

Лит.	Масса	Масшт.
И	2,32	1:2,5
Лист	Листов 1	

САНТЕХНИИПРОЕКТ

Формат А4

Инв. N подл. | Подп. и дата | Взам. инв. N | Инв. N дубл. | Подп. и дата

А24В 128. 130СБ

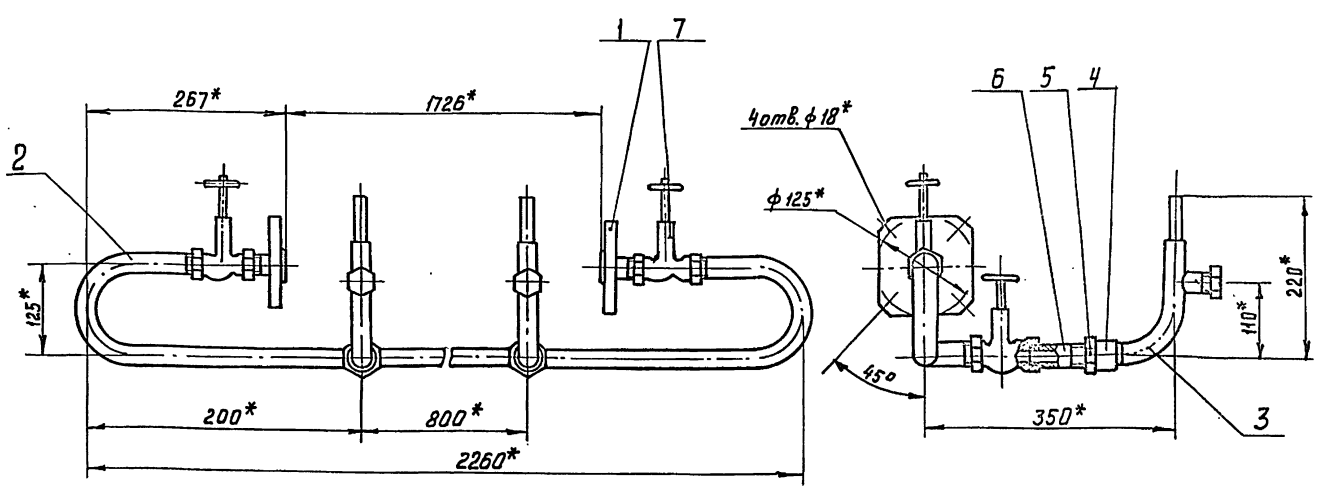

1. * Размеры для справок.
2. $\pm \frac{t_2}{2}$.

5.903-10 в. 3-2.

Изм.	Лист	N докум.	Подп.	Дата
Разраб.		Меднова		
Пров.		Фрайкин		
Рук. гр.		Фрайкин		
Гл. спец.		Грановский		
Н. контр.		Литвак		
Утв.		Спивак		

А24В 128. 130СБ

Система трубопроводов к насосам-дозаторам

Лит.	Масса	Масшт.
И	10,3	1:5
Лист	Листов 1	

САНТЕХНИИПРОЕКТ

Копировал Формат А3

Инв. N подл. | Подп. и дата | Взам. инв. N | Инв. N дубл. | Подп. и дата

А24В 128.150

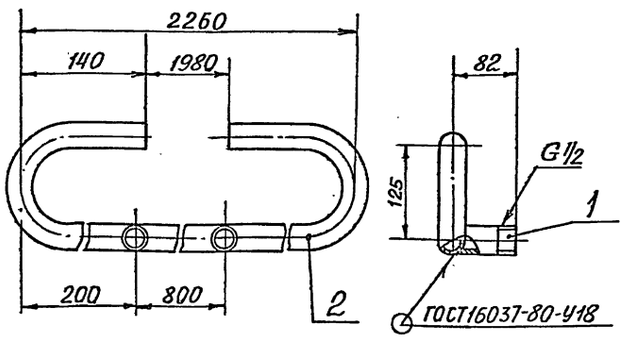

РАЗМЕРЫ ДЛЯ СПРАВОК

Формат	Зона	Поз.	Обозначение	Наименование	Кол.	Примечание
				Детали		
А4		1	А24В 128.142-01	Патрубок	2	
А4		2	А24В 128.151	Труба	1	

А24В 128.150

Изм.	Лист	№ докум.	Подп.	Дата
Разраб.		Меднова		VIII-89
Пров.		Фрадкин		
Рук. гр.		Фрадкин		
Гл. спец.		Грановский		
Н. контр.		Литвак		
Утв.		Спивак		

Трубопровод

Лит.	Масса	Масштаб
И	3,8	1:5
Лист	Листов 1	

САНТЕХПРОЕКТ

Формат А4

Формат	Зона	Поз.	Обозначение	Наименование	Кол.	Примечание
				Документация		
А4			А24В 128.160 СБ	Сборочный чертеж		
				Детали		
А4		1	А24В 128.161	Отвод	1	
Б4		2	А24В 128.162	Труба		
				Труба 14х1,6 ГОСТ 10704-76 / Д ГОСТ 10705-80		
				L = 70 - 0,74	1	0,035 кг
				Прочие изделия		
		3		Установка штуцера		
				М20х1,5-50	1	
				ЗКЧ-45-76		

А24В 128.160

Изм.	Лист	№ докум.	Подп.	Дата
Разраб.		Меднова		VIII-89
Пров.		Фрадкин		
Рук. гр.		Фрадкин		
Н. контр.		Литвак		
Утв.		Спивак		

Отвод

Лит.	Лист	Листов
И		1

САНТЕХПРОЕКТ

Формат А4

5.903-10 в.3-2

А24В 128.160СБ

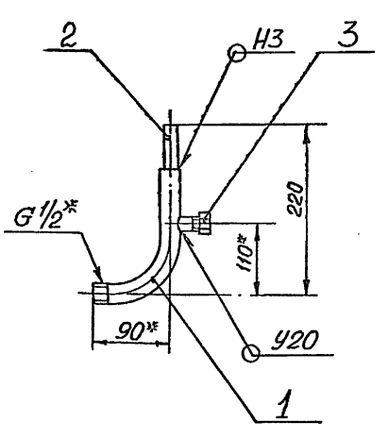

1.* РАЗМЕРЫ ДЛЯ СПРАВОК

2. $\pm \frac{t_2}{2}$

3. СВАРНЫЕ ШВЫ ПО ГОСТ 16037-80

А24В 128.160СБ

Изм.	Лист	№ докум.	Подп.	Дата
Разраб.		Меднова		VIII-89
Пров.		Фрадкин		
Рук. гр.		Фрадкин		
Гл. спец.		Грановский		
Н. контр.		Литвак		
Утв.		Спивак		

Отвод

Лит.	Масса	Масштаб
	0,72	1:5
Лист	Листов 1	

САНТЕХПРОЕКТ

А24В 128.142

50 (√)

Рис.1

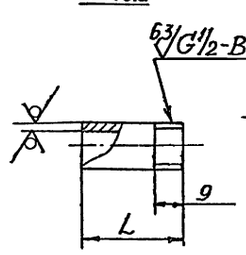

Рис.2

Остальное - см. рис.1

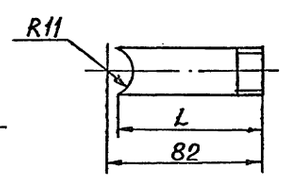

Обозначение	Рис	L, мм.	Масса, кг
А24В128.142	1	54	0,07
-01	2	76	0,095

Неуказанные предельные отклонения размеров: $h14; \pm \frac{t_2}{2}$

А24В 128.142

Изм.	Лист	№ докум.	Подп.	Дата
Разраб.		Меднова		VIII-89
Пров.		Фрадкин		
Рук. гр.		Фрадкин		
Гл. спец.		Грановский		
Н. контр.		Литвак		
Утв.		Спивак		

Патрубок

Лит.	Масса	Масштаб
И	см. табл.	—
Лист	Листов 1	

Труба 15х2,8 ГОСТ 3262-75

САНТЕХПРОЕКТ

А24В 128.141

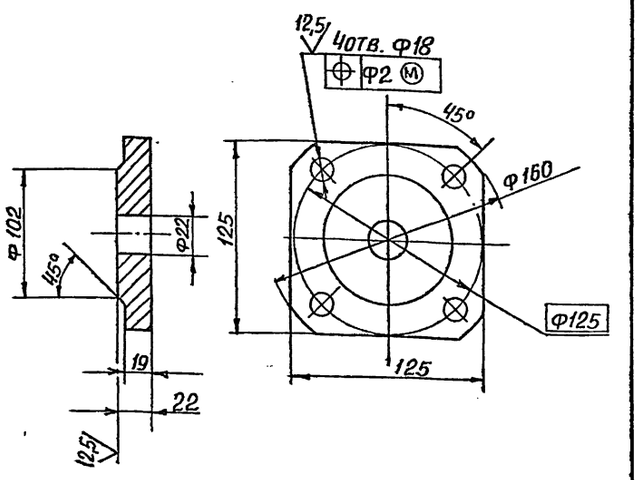

Неуказанные предельные отклонения размеров: $H14; h14; \pm\frac{t_2}{2}$

Изм	Лист	№ докум.	Подп.	Дата
Разраб.		Меднова		VIII-89
Пров.		Фрадкин		
Рук. гр.		Фрадкин		
Гл. спец		Грановский		
Н. контр		Литвак		
Утв.		Спивак		

Фланец

Лит.	Масса	Масштаб
И	2,25	1:2,5
Лист	Листов 1	

Лист Б25 ГОСТ 19903-74 / В ст.3 ГОСТ 14637-79

САНТЕХПРОЕКТ

Формат: А4

А24В 128.151

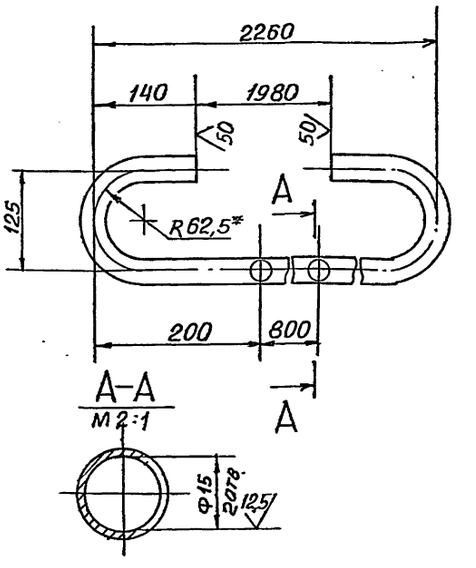

1* Размер для справок

2. $H14; \pm\frac{t_2}{2}$

Изм	Лист	№ докум.	Подп.	Дата
Разраб.		Меднова		VIII-89
Пров.		Фрадкин		
Рук. гр.		Фрадкин		
Гл. спец		Грановский		
Н. контр		Литвак		
Утв.		Спивак		

Труба

Лит.	Масса	Масштаб
И	3,6	1:5
Лист	Листов 1	

Труба 15×2,8 ГОСТ 3262-75

САНТЕХПРОЕКТ

Формат: А4

5.903-10. 6.3-2

А24В 128.161

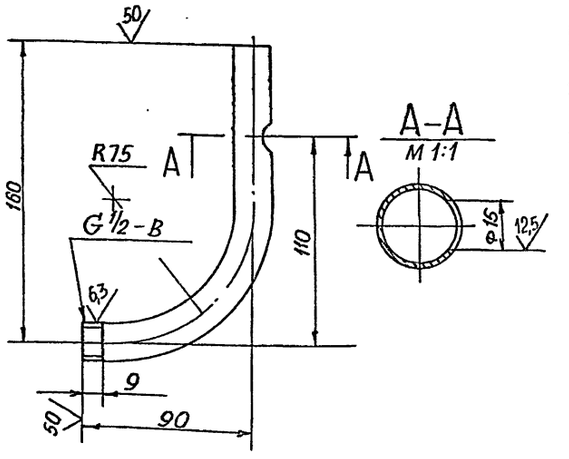

Неуказанные предельные отклонения размеров: $H14; h14; \pm\frac{t_2}{2}$

Изм	Лист	№ докум.	Подп.	Дата
Разр.		Меднова		VIII-89
Пров.		Фрадкин		
Рук. гр.		Фрадкин		
Гл. спец		Грановский		
Н. контр		Литвак		
Утв.		Спивак		

Отвод

Лит.	Масса	Масштаб
И	0,45	1:2
Лист	Листов 1	

Труба 15×2,8 ГОСТ 3262-75

САНТЕХПРОЕКТ

Формат: А4

А24В 128.021

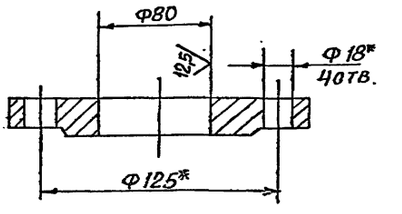

Обозначение	Заготовка-фланец ГОСТ 12820-80	Масса, кг
А24В 128.021	1-50-16	2,09
–01	квадратный 1-50-16	2,09
–02	1-50-10	1,7

1.* Размеры для справок

2. H14;

Изм	Лист	№ докум.	Подп.	Дата
Разраб.		Меднова		VIII-89
Пров.		Фрадкин		
Рук. гр.		Фрадкин		
Гл. спец		Грановский		
Н. контр		Литвак		
Утв.		Спивак		

Фланец

Лит.	Масса	Масштаб
И	См. табл.	—
Лист	Листов 1	

См. таблицу

САНТЕХПРОЕКТ

Формат: А4

Формат	Зона	Поз.	Обозначение	Наименование	Кол.	Примечание
				Документация		
А3			А24В 128.170 СБ	Сборочный чертеж		
				Сборочные единицы		
А4		1	А24В 128.180	Расширитель	1	
				Детали		
А4		2	А24В 128.171	Отвод	2	
Б4		3	А24В 128.172	Труба 14х1,6 ГОСТ 10704-76 / Д ГОСТ 10705-80		
				L= 50-0,62	2	0,025кг
				Труба 16×2		
				ОСТ 108.320.102-78		
Б4		4	А24В 128.173	L= 100-0,87	2	0,07кг
Б4		5	А24В 128.174	L= 770-2,0	1	0,5кг
Б4		6	А24В 128.175	L=1830-3,7	1	1,3кг
				Прочие изделия		
		7		Вентиль запорный с рукояткой D10 588-10-0 ТУ 108984-80	2	

Инв. № подл. | Подп. и дата | Взам. инв. № | Инв. № дубл. | Подп. и дата

Изм.	Лист	№ докум.	Подп.	Дата
Разраб.		Меднова		VIII-87
Пров.		Фрадкин		
Рук. гр.		Фрадкин		
Н. контр.		Литвак		
Утв.		Спивак		

А24В 128.170

Трубопровод от насосов-дозаторов

Лит.	Лист	Листов
И		1

САНТЕХПРОЕКТ

Формат: А4

А24В 128.171

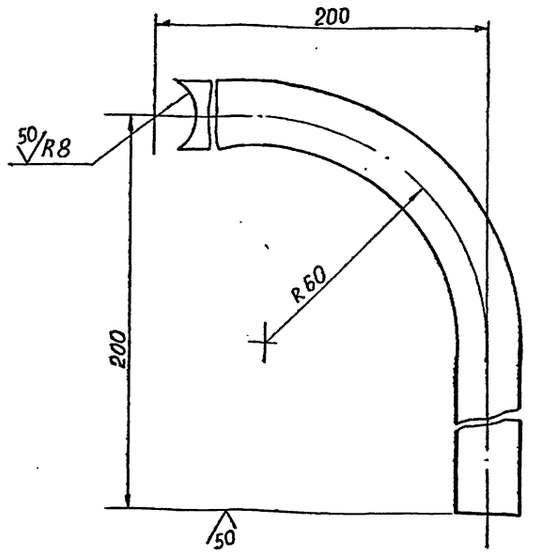

Неуказанные предельные отклонения размеров $\pm \frac{t_2}{2}$

Изм.	Лист	№ докум.	Подп.	Дата
Разраб.		Меднова		VIII-87
Пров.		Фрадкин		
Рук. гр.		Фрадкин		
Гл. спец.		Грановский		
Н. контр.		Литвак		
Утв.		Спивак		

А24В 128.171

Отвод

Лит.	Масса	Масштаб
И	0,22	1:1
Лист	Листов 1	

Труба 16х2 ОСТ 108.320.102-78

САНТЕХПРОЕКТ

Формат: А4

5.903-10 в. 3-2

А24В 128.170 СБ

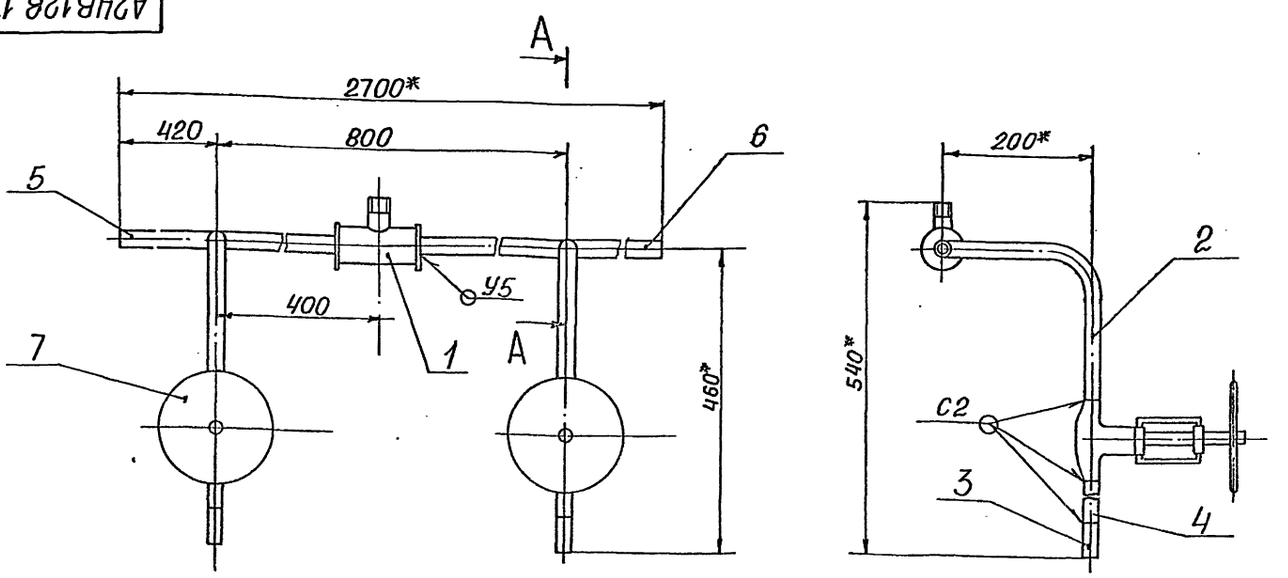

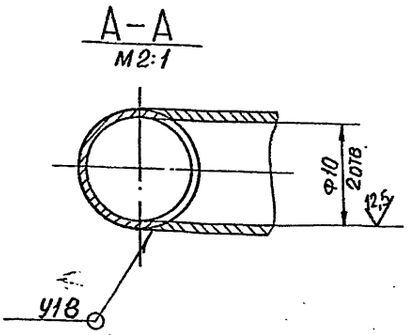

1* Размеры для справок

2. Н14; $\pm \frac{t_2}{2}$

3. Сварные швы по ГОСТ 16037-80

Инв. № подл. | Подп. и дата | Взам. инв. № | Инв. № дубл. | Подп. и дата

Изм.	Лист	№ докум.	Подп.	Дата
Разраб.		Меднова		VIII-87
Пров.		Фрадкин		
Рук. гр.		Фрадкин		
Гл. спец.		Грановский		
Н. контр.		Литвак		
Утв.		Спивак		

А24В 128.170 СБ

Трубопровод от насосов-дозаторов

Лит.	Масса	Масштаб
И	9,2	1:5
Лист	Листов 1	

САНТЕХПРОЕКТ

Формат А3

Формат	Зона	Поз.	Обозначение	Наименование	Кол.	Примечание
				Документация		
А4			А24В128.180 СБ	Сборочный чертеж		
				Детали		
А4		1	А24В128.181	Стенка	2	
Б4		2	А24В128.182	Труба		
				Труба 57Х3ГОСТ10704-76		
				Д ГОСТ10705-80		
				L=100-0,87	1	0,4кг
				Прочие изделия		
		3		Установка 5		
				ЗК4-53-76	1	

Изм	Лист	№ докум.	Подп.	Дата
Разраб.		Меднова		VIII-89
Пров.		Фрадкин		
Рук. гр.		Фрадкин		
Н. контр.		Литвак		
Утв.		Спивак		

А24В128.180

Расширитель

Лит.	Лист	Листов
И		1

Сантехпроект

Копировал: Яевич. Формат А4

А24В128.180СБ

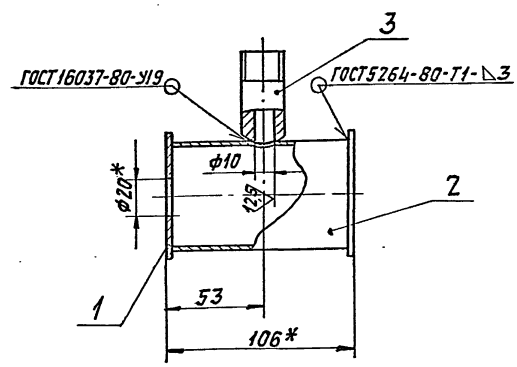

1. * Размер для справок.
2. Н14; $\pm \frac{t_2}{2}$

Изм	Лист	№ докум.	Подп.	Дата
Разраб.		Меднова		VIII-89
Пров.		Фрадкин		
Рук. гр.		Фрадкин		
Гл. спец.		Грановский		
Н. контр.		Литвак		
Утв.		Спивак		

А24В128.180 СБ

Расширитель

Лит.	Масса	Масштаб
И	0,75	1:2

Лист | Листов 1

Сантехпроект

Копировал: Яевич. Формат А4

А24В128.181

50/(√)

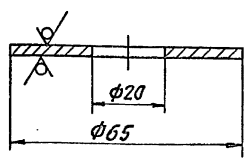

Неуказанные предельные отклонения размеров: Н14; h14.

5.903-10 в. 3-2

Изм	Лист	№ докум.	Подп.	Дата
Разраб.		Меднова		VIII-89
Пров.		Фрадкин		
Рук. гр.		Фрадкин		
Гл. спец.		Грановский		
Н. контр.		Литвак		
Утв.		Спивак		

А24В128.181

Стенка

Лит.	Масса	Масштаб
И	0,07	1:1

Лист | Листов 1

Лист Б3,0ГОСТ19903-74 / 4-IV-ВСт3ГОСТ16523-70

Сантехпроект

Копировал: Яевич. Формат А4

Формат	Зона	Поз.	Обозначение	Наименование	Кол.	Примечание
				Документация		
А2			А24В128.190 СБ	Сборочный чертеж		
				Сборочные единицы		
А4		1	А24В128.200	Опора	3	
А4		2	А24В128.210	Патрубок	1	
		3	-01	Патрубок	2	
		4	-02	Патрубок	1	
				Стандартные изделия		
		5		Крюк 1-1-2-533		
				ВСт3 сп5		
				ГОСТ13716-73	2	
		6		Бак V=1,0м³; D=1060; H=1500		
				ОСТ34-42-560-82	1	
				Прочие изделия		
		7		Установка 1		
				ЗК4-118-74	2	
			Различия исполнений А24В128.190 и А24В128.190-01 по сборочному чертежу			

Изм	Лист	№ докум.	Подп.	Дата
Разраб.		Меднова		VIII-89
Пров.		Фрадкин		
Рук. гр.		Фрадкин		
Н. контр.		Литвак		
Утв.		Спивак		

А24В128.190

Бак

Лит.	Лист	Листов
И		1

Сантехпроект

Копировал: Яевич. Формат А4

Рис.1

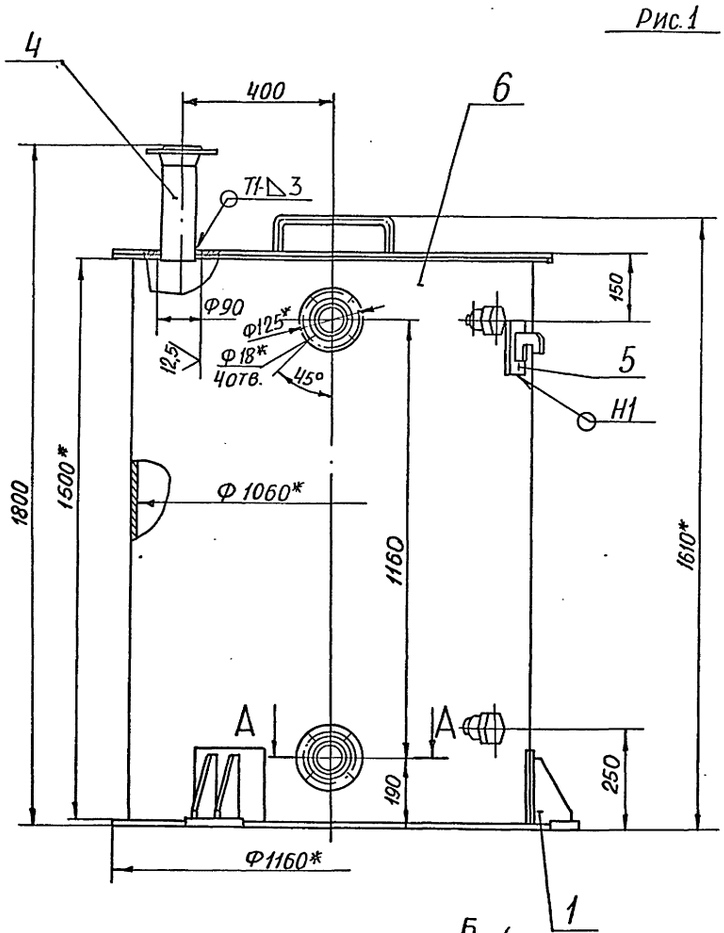

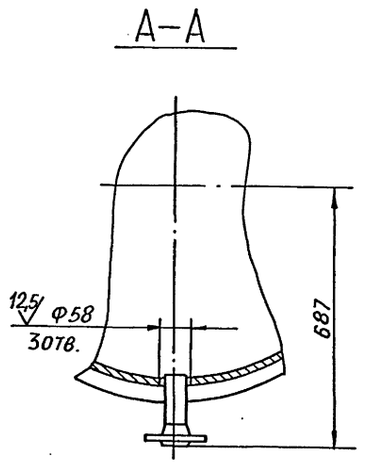

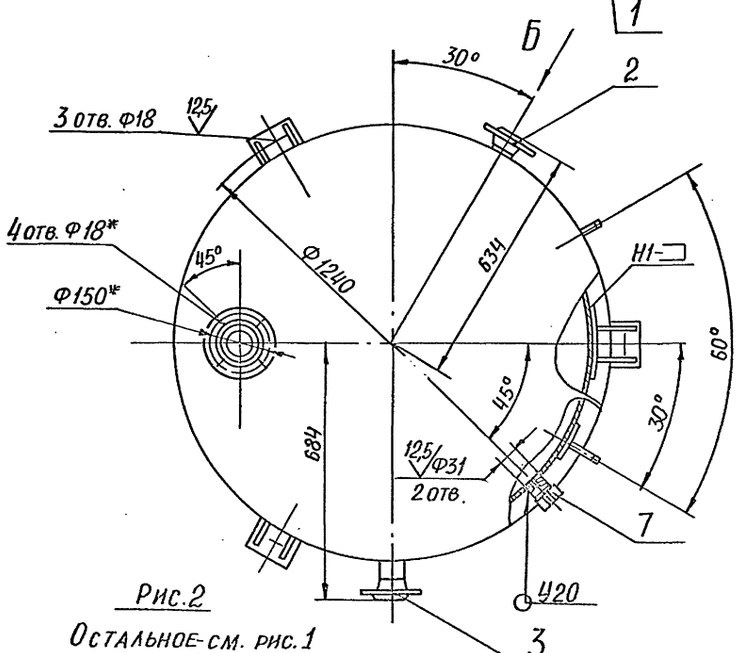

Вид Б повернуто

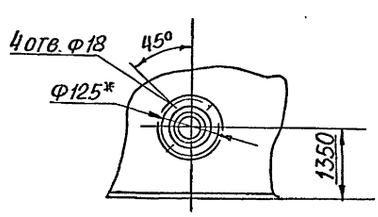

Рис.2

Остальное-см. рис.1

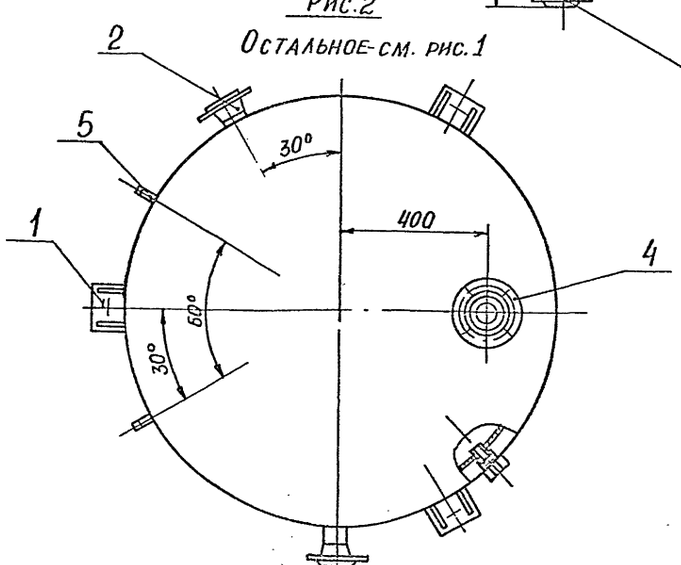

Обозначение	Рис
А24В128.190	1
-01	2

1* Размеры для справок

2. $H14; h14; \pm \frac{t_2}{2}$

3. Сварные швы У20 по ГОСТ16037-80, остальные швы по ГОСТ5264-80.

					А24В128.190СБ	
Изм.	Лист	№ докум.	Подп.	Дата		
Разраб.		Меднова		11-87	БАК	Лит. И; Масса 218,5; Масштаб 1:10
Пров.		Фрадкин				Лист; Листов 1
Рчк.гр.		Фрадкин				САНТЕХПРОЕКТ
Гл.спец		Грановский				
Н.контр		Литвак				
Утв.		Сливак				

Инв.№подл. | Подп. и дата | Взам.инв.№ | Инв.№ дубл. | Подп. и дата

5.903-10 в.3-2

А24В128.200СБ

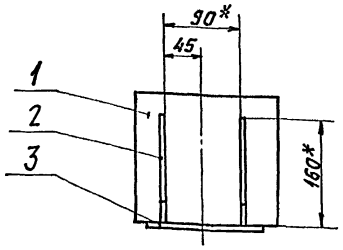

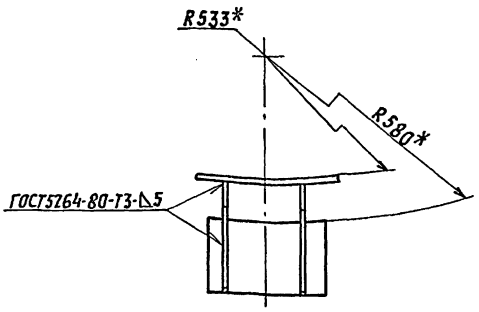

1.* Размеры для справок.
2. $\pm \frac{t_z}{2}$

Изм.	Лист	№ докум.	Подп.	Дата
Разраб.		Меднова		VIII-81
Пров.		Фрадкин		
Рук. гр.		Фрадкин		
Гл. спец.		Рановский		
Н. контр.		Литвак		
Утв.		Спивак		

А24В128.200СБ

Опора

Лит.	Масса	Масштаб
И	4	1:5
Лист	Листов 1	

САНТЕХПРОЕКТ

Копировал: Кабиц. Формат А4

Формат	Зона	Поз.	Обозначение	Наименование	Кол.	Примечание
				Документация		
А4			А24В128.200.СБ	Сборочный чертеж		
				Детали		
А4		1	А24В128.121-01	Лист подкладочный	1	
А4		2	А24В128.201	Ребро	2	
А4		3	А24В128.202	Пята	1	

Изм.	Лист	№ докум.	Подп.	Дата
Разраб.		Меднова		VIII-81
Пров.		Фрадкин		
Рук. гр.		Фрадкин		
Н. контр.		Литвак		
Утв.		Спивак		

А24В128.200

Опора

Лит.	Лист	Листов
И		1

САНТЕХПРОЕКТ

Копировал: Кабиц. Формат А4

А24В128.201

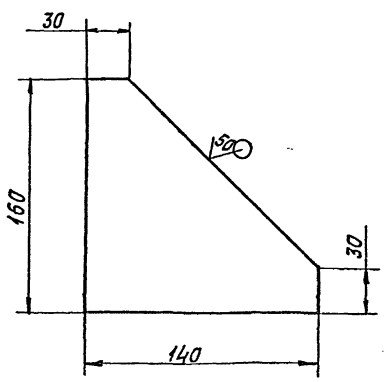

Неуказанные предельные отклонения размеров: h14; $\pm \frac{t_z}{2}$.

Изм.	Лист	№ докум.	Подп.	Дата
Разраб.		Меднова		VIII-81
Пров.		Фрадкин		
Рук. гр.		Фрадкин		
Гл. спец.		Рановский		
Н. контр.		Литвак		
Утв.		Спивак		

А24В128.201

Ребро

Лит.	Масса	Масштаб
И	0,8	1:2,5
Лист	Листов	

Б6,0 ГОСТ 19903-74
Лист В Ст3 ГОСТ 14637-79

САНТЕХПРОЕКТ

А24В128.202

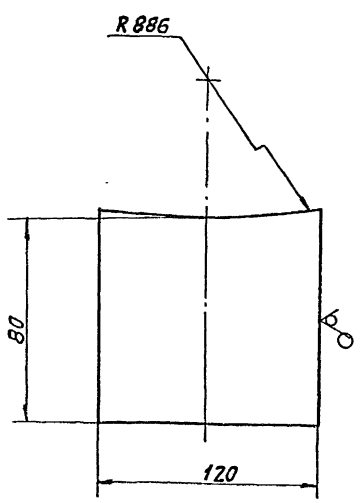

Неуказанные предельные отклонения размеров: h14; $\pm \frac{t_z}{2}$.

Изм.	Лист	№ докум.	Подп.	Дата
Разраб.		Меднова		VIII-81
Пров.		Фрадкин		
Рук. гр.		Фрадкин		
Гл. спец.		Рановский		
Н. контр.		Литвак		
Утв.		Спивак		

А24В128.202

Пята

Лит.	Масса	Масштаб
И	0,46	1:2,5
Лист	Листов	

Б6,0 ГОСТ 19903-74
Лист В Ст3 ГОСТ 14637-79

САНТЕХПРОЕКТ

5.903-10 в. 3-2

Инв. N подл. | Подп. и дата | Взам. инв. N | Инв. N дубл. | Подп. и дата

Формат	Зона	Поз.	Обозначение	Наименование	Кол.	Примечание
				Документация		
А3			А24В128.210 СБ	Сборочный чертеж		
			Переменные данные	для исполнений		
				А24В128.210		
				Детали		
Бч		1	А24В128.211	Труба		
				Труба 57х3 ГОСТ 10704-76 / Д ГОСТ 10705-80		
				L=80-0,74	1	0,32 кг
				Стандартные изделия		
		2		Фланец 1-50-16 ГОСТ 12821-80	1	
				А24В128.210-01		
				Детали		

Изм.	Лист	№ докум.	Подп.	Дата
Разраб.		Меднова		VIII-89
Пров.		Фрядкин		
Рук. гр.		Фрядкин		
Н.контр.		Литвак		
Утв.		Сливак		

А24В128.210

Патрубок

Лит. И | Лист 1 | Листов 2

САНТЕХПРОЕКТ

Копировал: Ровн- Формат А4

Формат	Зона	Поз.	Обозначение	Наименование	Кол.	Примечание
Бч		1	А24В128.212	Труба		
				Труба 57х3 ГОСТ 10704-76 / Д ГОСТ 10705-80		
				L=120-0,87	1	0,48 кг
				Стандартные изделия		
		2		Фланец 1-50-16 ГОСТ 12821-80	1	
				А24В128.210-02		
				Детали		
Бч		1	А24В128.213	Труба		
				Труба 89х2,8 ГОСТ 10704-76 / Д ГОСТ 10705-80		
				L=380-1,4	1	2,26 кг
				Стандартные изделия		
		2		Фланец 1-80-6 ГОСТ 12821-80	1	

Изм. Лист № докум. Подп. Дата

А24В128.210 Лист 2

Копировал: Ровн- Формат А4

А24В128.210СБ

5.903-10 в.3-2

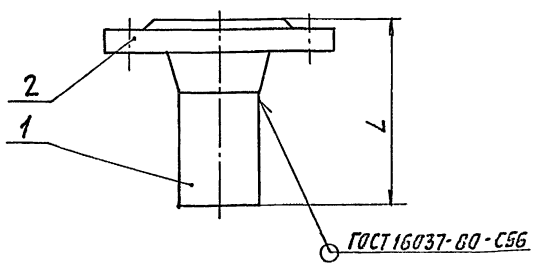

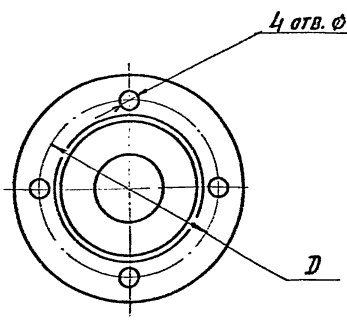

Обозначение	Размеры, мм D	L	Масса, кг
А24В128.210	125	128	2,6
-01		168	2,8
-02	150	420	5,02

Размеры для справок.

Изм.	Лист	№ докум.	Подп.	Дата
Разраб.		Меднова		VIII-89
Пров.		Фрядкин		
Рук. гр.		Фрядкин		
Гл. спец.		Ряховский		
Н.контр.		Литвак		
Утв.		Сливак		

А24В128.210СБ

Патрубок

Лит. И | Масса: см. табл. | Масштаб: —

Лист | Листов 1

САНТЕХПРОЕКТ

Копировал: Формат А3

Формат	Зона	Поз.	Обозначение	Наименование	Кол.	Примечание
				Документация		
А2			А24В 128. 220 СБ	Сборочный чертеж		
				Сборочные единицы		
А4		1	А24В 128. 240	Стойка	2	
		2	-01	Стойка	2	
А4		3	А24В. 128. 250	Стойка	2	
А4		4	А 24В 128. 260	Стойка	1	
		5	-01	Стойка	1	
А4		6	А24В 128. 270	Стойка	1	
				Детали		
А4		7	А24В 128. 221	Опора	4	
А3		8	А24В 128.222	Стяжка	5	
		9	-01	Стяжка	5	
		10	-02	Стяжка	4	
А4		11	А24В 128. 223	Ребро	4	
Б4		12	А24В 128. 224	Плита		
				Лист Б5. ГОСТ 19903-74 / Вст. 3 ГОСТ 14637-79		
				260-1,3х 590-1,75	1	6,02кг

Подп. и дата | Инв. № подл. | Взам. инв. № | Инв. № дубл. | Подп. и дата

Изм.	Лист	№ докум.	Подп.	Дата
Разраб.		Меднова		VIII-87
Пров.		Фрадкин		
Рук. гр.		Фрадкин		
Н. контр.		Литвак		
Утв.		Спивак		

А24В 128.220

Рама

Лит.	Лист	Листов
И	1	2

САНТЕХПРОЕКТ

Формат: А4

Формат	Зона	Поз.	Обозначение	Наименование	Кол.	Примечание
Б4		13	А24В 128. 225	Подставка		
				Швеллер 8-ГОСТ 8240-72 / Вст3-I ГОСТ 535-79		
				L= 700-2	2	49,4кг
				Швеллер		
				Швеллер 20-ГОСТ 8240-72 / Вст3-I ГОСТ 535-79		
Б4		14	А24В 128. 226	L= 150-1	2	2,76кг
Б4		15	А 24В 128. 227	L= 200-1,15	4	3,68кг
Б4		16	А24В 128. 228	L=475- 1,55	2	8,74кг
Б4		17	А24В 129. 229	L=2000-5,4	2	36,8кг

Подп. и дата | Инв. № подл. | Взам. инв. № | Инв. № дубл. | Подп. и дата

Изм.	Лист	№ докум.	Подп.	Дата

А24В 128.220

Лист 2

Формат: А4

Формат	Зона	Поз.	Обозначение	Наименование	Кол.	Примечание
				Документация		
А4			А24В 128. 240 СБ	Сборочный чертеж		
				Детали		
				Уголок		
				Уголок 50х50х5-В-ГОСТ 8509-86 / Вст.3-I ГОСТ 535-79		
Б4		1	А24В 128. 241	L= 170-1	1	0,64кг
Б4		2	А24В 128. 242	L= 295-1,3	1	1,1кг
				Различия исполнений А24В 128. 240 и А24В 128. 240-01 по сборочному чертежу		

5.903-10 4.3-2

Подп. и дата | Инв. № подл. | Взам. инв. № | Инв. № дубл. | Подп. и дата

Изм.	Лист	№ докум.	Подп.	Дата
Разраб.		Меднова		VIII-87
Пров.		Фрадкин		
Рук. гр.		Фрадкин		
Н. контр.		Литвак		
Утв.		Спивак		

А24В 128.240

Стойка

Лит.	Лист	Листов
И	1	1

САНТЕХПРОЕКТ

Формат: А4

А24В 128. 240 СБ

А24В128.240

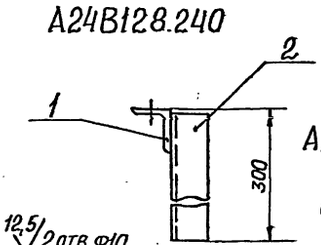

А24В128.240-01 зеркальное отражение

Остальное-см. А24В 128.230

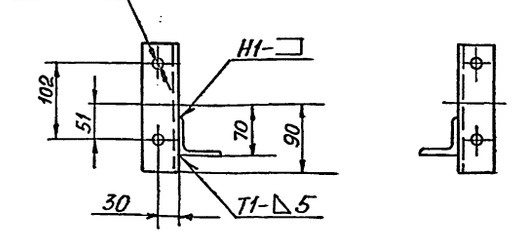

1. $H14; h14; \pm \frac{t_2}{2}$

2. Сварные швы по ГОСТ 5264-80

Подп. и дата | Инв. № подл. | Взам. инв. № | Инв. № дубл. | Подп. и дата

Изм.	Лист	№ докум.	Подп.	Дата
Разраб.		Меднова		VIII-87
Пров.		Фрадкин		
Рук. гр.		Фрадкин		
Гл. спец.		Грановский		
Н. контр.		Литвак		
Утв.		Спивак		

А24В. 128. 240 СБ

Стойка

Лит.	Масса	Масштаб
И	1,74	1:5
Лист	Листов 1	

САНТЕХПРОЕКТ

Формат: А4

А24В128.220СБ

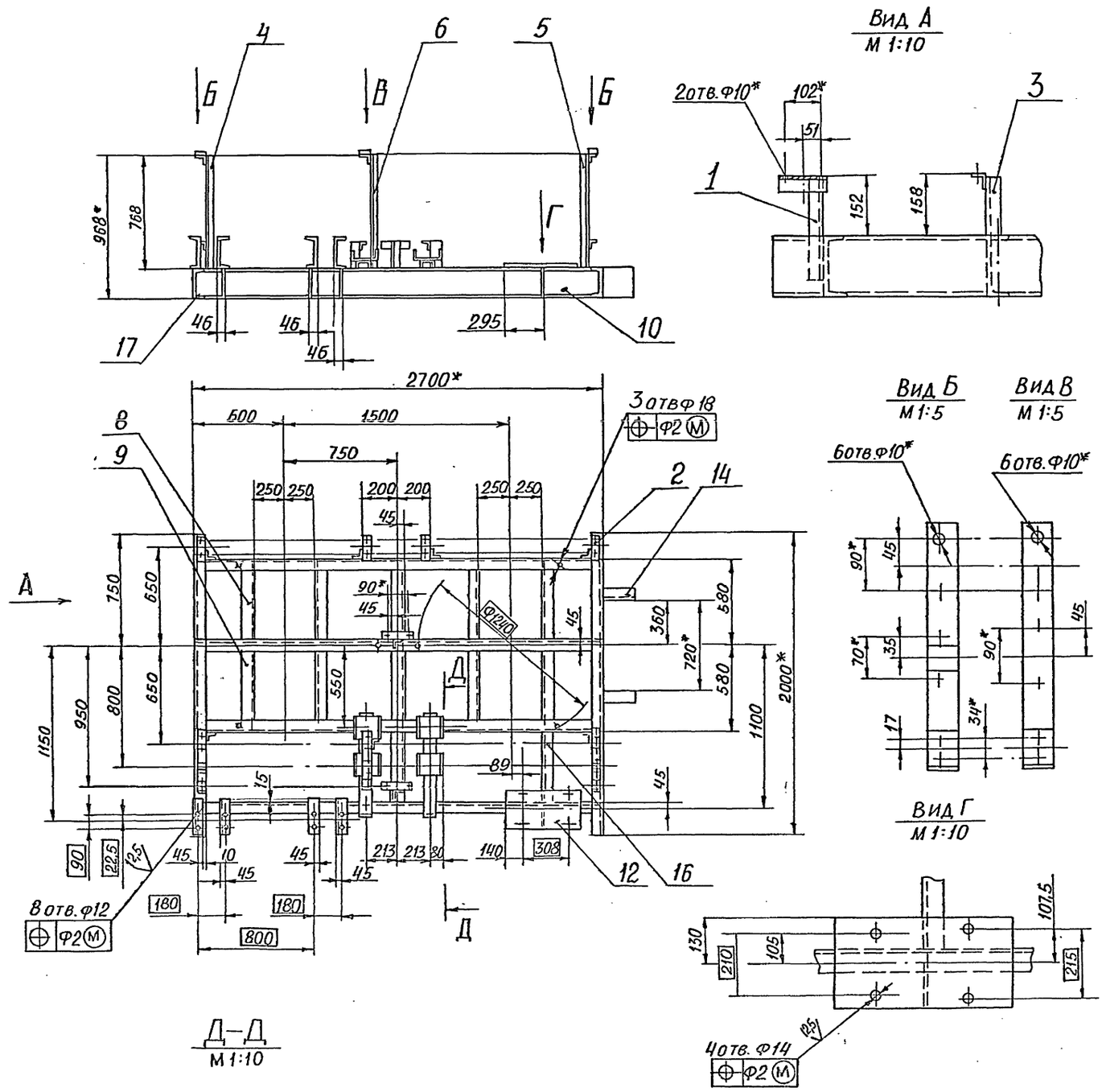

Д–Д
М 1:10

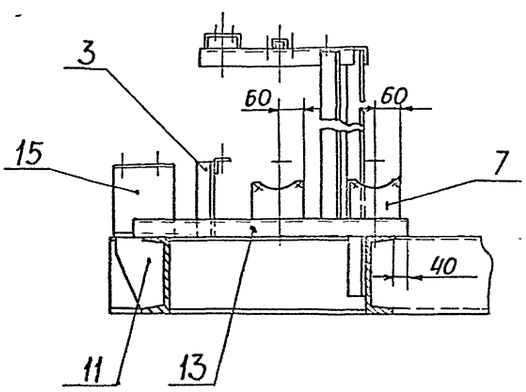

1.* Размеры для справок.

2. $H14; \pm \frac{t_2}{2}$.

3. Конструкция рамы сварная. Сварку производить по контуру прилегания деталей.

Варить сплошным нормальным швом.

Сварные швы по ГОСТ 5264-80.

Изм.	Лист	№ докум.	Подп.	Дата	А24В128.220СБ		
Разраб.		Медкова			РАМА	Лит. И	Масса 430	Масштаб 1:20
Пров.		Фрадкин				Лист	Листов 1
Рук. гр.		Фрадкин				САНТЕХПРОЕКТ	
Гл. спец.		Грановский					
Н. контр.		Литвак					
Утв.		Спивак					

Инв. № подл. | Подп. и дата | Взам. инв. № | Инв. № дубл. | Подп. и дата

5.903-10 8.3-2

А24В 128.221

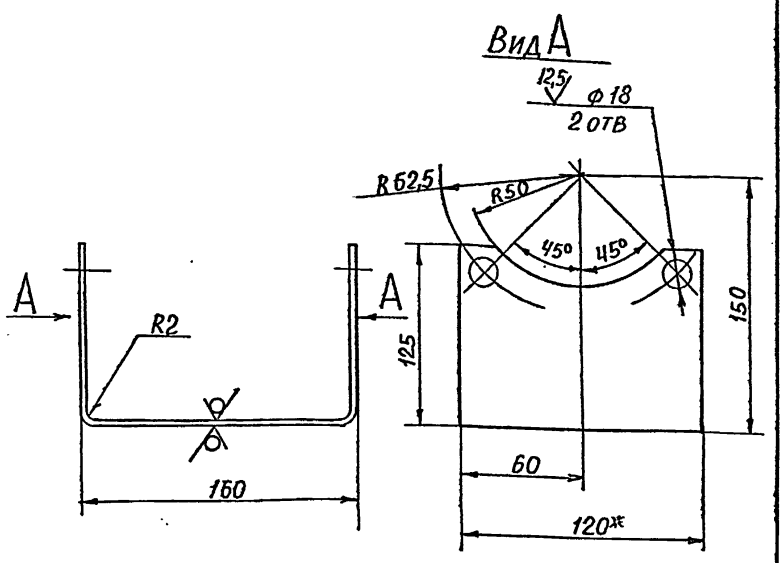

1.* Размер для справок

2. H14; h14; $\pm \frac{t_2}{2}$;

Изм.	Лист	№ докум.	Подп.	Дата
Разраб.		Меднова		VIII-81
Пров.		Фрадкин		
Рук. гр.		Фрадкин		
Гл. спец		Грановский		
Н. контр		Литвак		
Утв.		Спивак		

А24В 128.221

Опора

Лит.	Масса	Масштаб
И	0,76	1:2,5

Лист	Листов 1

Лист Б 2 ГОСТ 19903-74
Ч-IV-Вст.3 ГОСТ 16523-70

САНТЕХПРОЕКТ

Формат А4

А24В 128.223

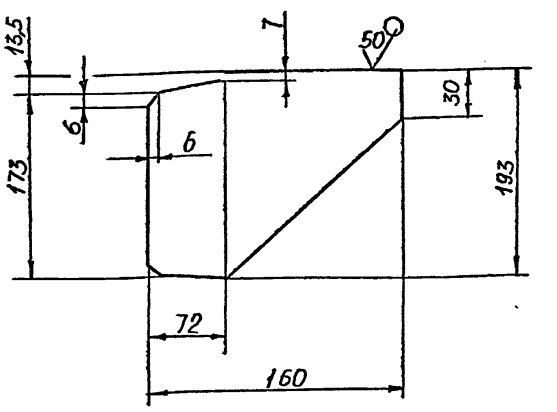

Неуказанные предельные отклонения размеров. h14; $\pm \frac{t_2}{2}$

Изм.	Лист	№ докум.	Подп.	Дата
Разраб		Меднова		VIII-81
Пров.		Фрадкин		
Рук. гр.		Фрадкин		
Гл. спец		Грановский		
Н. контр		Литвак		
Утв.		Спивак		

А24В 128.223

Ребро

Лит.	Масса	Масштаб
И	0,7	1:4

Лист	Листов 1

Лист Б 5 ГОСТ 19903-74
Вст.3 ГОСТ 14637-79

САНТЕХПРОЕКТ

Формат А4

А24В 128.222

5.903-10 Д 3-2

Рис. 1

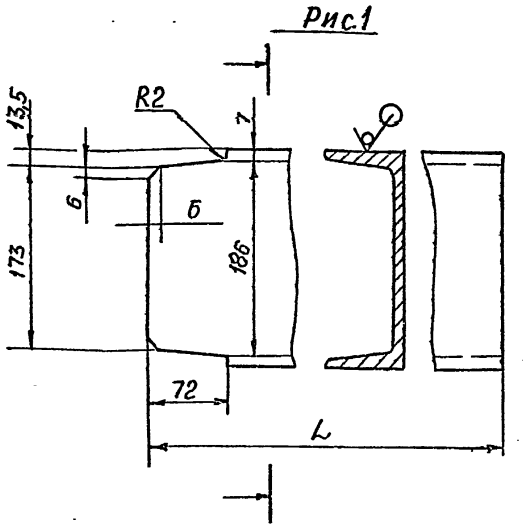

Рис. 2

Остальное - см. рис. 1

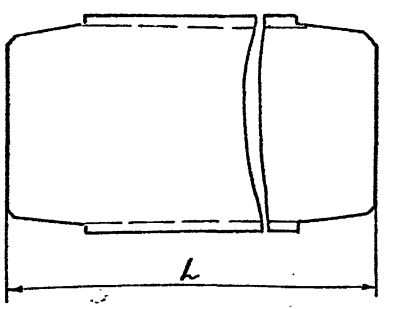

Обозначение	Рис.	L, мм.	Масса, кг
А24В 128.222	1	528	9,7
-01	2	610	11,2
-02		2685	49,4

Неуказанные предельные отклонения размеров: h14; $\pm \frac{t_2}{2}$

Изм.	Лист	№ докум.	Подп.	Дата
Разраб.		Меднова		VIII-81
Пров.		Фрадкин		
Рук. гр.		Фрадкин		
Гл. спец		Грановский		
Н. контр		Литвак		
Утв.		Спивак		

А24В 128.222

Стяжка

Лит.	Масса	Масштаб
И	см. табл.	—

Лист	Листов 1

Швеллер 20-ГОСТ 8240-72
Вст.3-1 ГОСТ 535-74

САНТЕХПРОЕКТ

Инв. № подл. | Подп. и дата | Взам. инв. № | Инв. № дубл. | Подп. и дата

А24В128.250

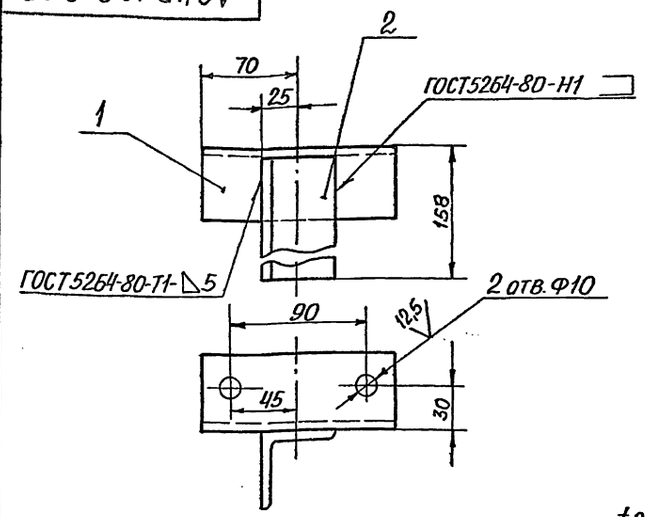

Неуказанные предельные отклонения размеров: $H14; h14; \pm \frac{t_2}{2}$

Формат	Зона	Поз.	Обозначение	Наименование	Кол.	Примечание
				Детали		
				Уголок 50×50×5-В-ГОСТ 8509-86 / Вст.3-1-ГОСТ 535-79		
Б4		1	А24В 128.251	L=140-1	1	0,53кг
Б4		2	А24В 128.252	L=153-1	1	0,58кг

Изм	Лист	№ докум.	Подп.	Дата
Разраб.		Меднова		VIII-89
Пров.		Фрадкин		
Рук. гр.		Фрадкин		
Гл. спец.		Грановски		
Н. контр.		Литвак		
Утв.		Спивак		

А24В 128.250

Стойка

Лит.	Масса	Масштаб
И	1,11	1:2,5
Лист	Листов 1	

САНТЕХПРОЕКТ

Формат: А4

Формат	Зона	Поз.	Обозначение	Наименование	Кол.	Примечание
				Документация		
А3			А24В.128.260СБ	Сборочный чертеж		
				Детали		
А4		1	А24В 128.261	Подставка	1	
		2	-01	Подставка	1	
				Уголок 50×50×5-В-ГОСТ 8509-86 / Вст.3-1-ГОСТ 535-79		
Б4		3	А24В 128.262	L=440-1,55	1	1,7кг
Б4		4	А24В 128.263	L=900-2,3	1	3,4кг
			Различия исполнений А24В 128.260 и А24В 128.260-01 по сборочному чертежу			

Изм	Лист	№ докум.	Подп.	Дата
Разраб.		Меднова		VIII-89
Пров.		Фрадкин		
Рук. гр.		Фрадкин		
Н. контр.		Литвак		
Утв.		Спивак		

А24В 128.260

Стойка

Лит.	Лист	Листов
И		1

САНТЕХПРОЕКТ

Формат: А4

А24В128.260СБ

А24В 128.260

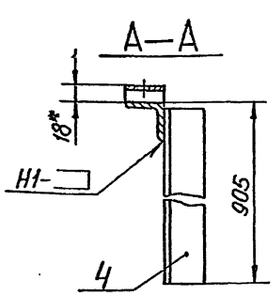

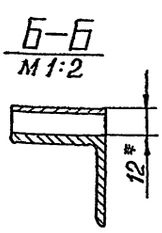

А24В 128.260-01-зеркальное отражение

Остальное-см. А24В 128.260

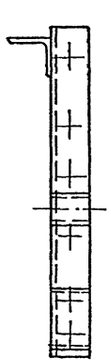

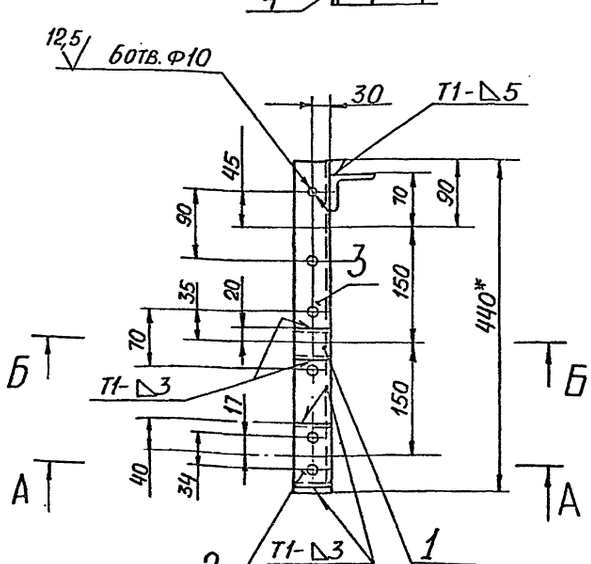

1.* Размеры для справок.

2. $H14; h14; \pm \frac{t_2}{2}$

3. Сварные швы по ГОСТ 5264-80

Изм	Лист	№ докум.	Подп.	Дата
Разраб.		Меднова		VIII-89
Пров.		Фрадкин		
Рук. гр.		Фрадкин		
Гл. спец.		Грановски		
Н. контр.		Литвак		
Утв.		Спивак		

А24В 128.260СБ

Стойка

Лит.	Масса	Масштаб
И	5,4	1:5
Лист	Листов 1	

САНТЕХПРОЕКТ

Формат: А3

5.903-10 ч. 3-2

Инв. № подл. | Подп. и дата | Взам. инв. № | Инв. № дубл. | Подп. и дата

А24В128.261

50 (√)

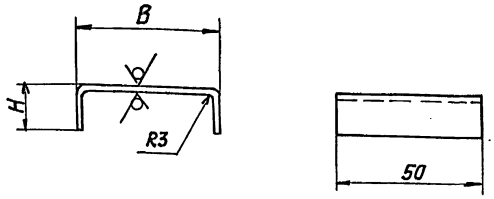

Обозначение	Размеры, мм		Масса, кг
	В	Н	
А24В128.261	40	12	0,08
—01	80	18	0,14

Неуказанные предельные отклонения размеров: $h14; \pm \frac{t_2}{2}$.

Изм	Лист	№ докум.	Подп.	Дата
Разраб.		Меднова		VIII-89
Пров.		Фрадкин		
Рук. гр.		Фрадкин		
Гл. спец.		Грановский		
Н. контр.		Литвак		
Утв.		Спивак		

А24В128.261

Подставка

Лист Б-3 ГОСТ 19903-74 / 4-IV-В-Ст3 ГОСТ 16523-70

Лит.	Масса	Масштаб
И	См. табл.	—

Лист | Листов 1

САНТЕХПРОЕКТ

Копировал: Ксв. Формат А4

Формат	Зона	Поз.	Обозначение	Наименование	Кол.	Примечание
				Документация		
А4			А24В128.270 СБ	Сборочный чертеж		
				Детали		
А4		1	А24В128.261-01	Подставка	1	
				Уголок		
				Уголок 50х50х5-В-ГОСТ 8509-86 / ВСт3-I-ГОСТ 535-79		
БЧ		2	А24В128.271	L=420-1,55	1	1,6 кг
БЧ		3	А24В128.272	L=780-2,0	1	3 кг

А24В128.270

Изм	Лист	№ докум.	Подп.	Дата
Разраб.		Меднова		VIII-89
Пров.		Фрадкин		
Рук. гр.		Фрадкин		
Н. контр.		Литвак		
Утв.		Спивак		

Стойка

Лит.	Лист	Листов
И		1

САНТЕХПРОЕКТ

Копировал: Ксв. Формат А4

А24В128.270СБ

5903-10 в. 3-2

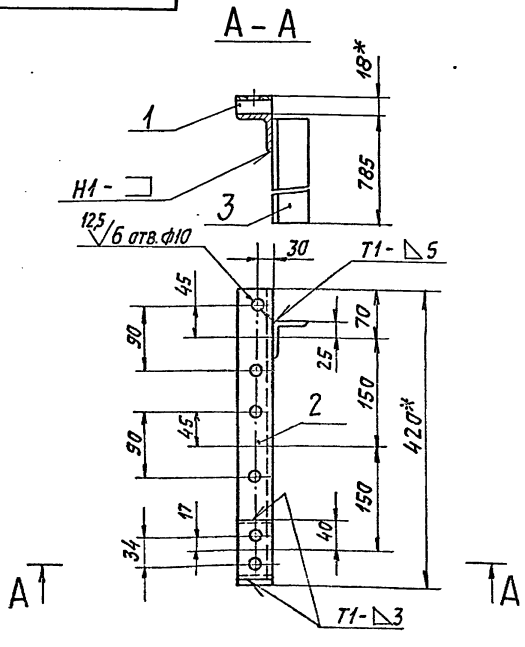

1. * Размеры для справок.
2. Н14; $h14; \pm \frac{t_2}{2}$.
3. Сварные швы по ГОСТ 5264-80.

Изм	Лист	№ докум.	Подп.	Дата
Разраб.		Меднова		VIII-89
Пров.		Фрадкин		
Рук. гр.		Фрадкин		
Гл. спец.		Грановский		
Н. контр.		Литвак		
Утв.		Спивак		

А24В128.270СБ

Стойка

Лит.	Масса	Масштаб
И	4,8	1:5

Лист | Листов 1

САНТЕХПРОЕКТ

Формат	Зона	Поз.	Обозначение	Наименование	Кол.	Примечание
				Документация		
А4			А24В128.280 СБ	Сборочный чертеж		
				Детали		
А4		1	А24В128.121-02	Лист подкладочный	1	
			Переменные данные	для исполнений		
				А24В128.280		
				Детали		
БЧ		2	А24В128.281	Уголок		
				Уголок 50х50х5-В ГОСТ 8509-86 / ВСт3-I-ГОСТ 535-79		
				L=194-1,15	1	0,73 кг
				А24В128.280-01		
				Детали		
БЧ		2	А24В128.282	Уголок		
				Уголок 50х50х5-В-ГОСТ 8509-86 / ВСт3-I-ГОСТ 535-79		
				L=331-1,4	1	1,25 кг

А24В128.280

Изм	Лист	№ докум.	Подп.	Дата
Разраб.		Меднова		VIII-89
Пров.		Фрадкин		
Рук. гр.		Фрадкин		
Н. контр.		Литвак		
Утв.		Спивак		

Опора

Лит.	Лист	Листов
И		1

САНТЕХПРОЕКТ

Копировал: Ксв. Формат А4

А24В 128.280СБ

Рис.1

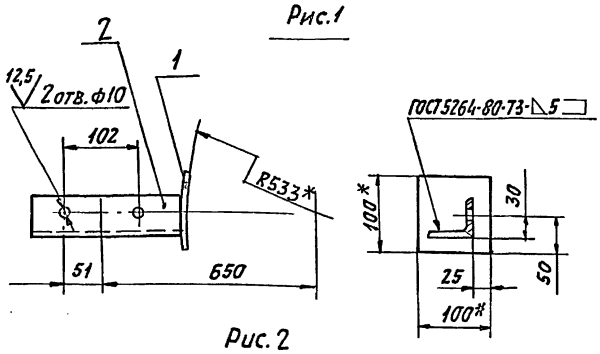

Рис.2

Остальное- см. рис.1

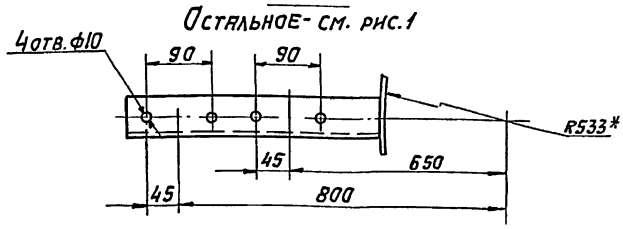

Обозначение	Рис.	Масса, кг
А24В128.280	1	1,2
-01	2	1,72

1. * Размеры для справок.
2. Н14; $\pm \frac{t_2}{2}$

Изм	Лист	№докум.	Подп.	Дата	А24В128.280СБ			
Разраб.		Меднова		VIII-89	Опора	Лит. И	Масса см. табл.	Масшт. —
Пров.		Фрадкин				Лист	Листов 1	
Рук.гр.		Фрадкин						
Гл.спец.		Грановский						
Н.контр.		Литвак						
Утв.		Спивак						

Инв.№ подл. | Подп. и дата | Взам. инв.№ | Инв.№ дубл. | Подп. и дата

Копировал: Павлов Формат: А4

Формат	Зона	Поз.	Обозначение	Наименование	Кол.	Примечание
				Документация		
А3			А24В128.290СБ	Сборочный чертеж		
				Детали		
А4		1	А24В128.121-03	Лист подкладочный	1	
А4		2	А24В128.221	Опора	2	
			Переменные данные	для исполнений		
				А24В128.290		
				Детали		
А4		3	А24В128.291	Уголок	1	
		4	-01	Уголок	1	
А4		5	А24В128.292	Уголок	1	
				А24В128.290-01		
				Детали		
А4		3	А24В128.291-02	Уголок	1	
		4	-03	Уголок	1	
А		5	А24В128.292-01	Уголок	1	

Изм	Лист	№докум.	Подп.	Дата	А24В128.290			
Разраб.		Меднова		VIII-89	Кронштейн	Лит. И	Лист	Листов 1
Пров.		Фрадкин						
Рук.гр.		Фрадкин						
Н.контр.		Литвак						
Утв.		Спивак						

Инв.№ подл. | Подп. и дата | Взам. инв.№ | Инв.№ дубл. | Подп. и дата

Копировал: Павлов Формат А4

А24В128.290СБ

А24В128.290

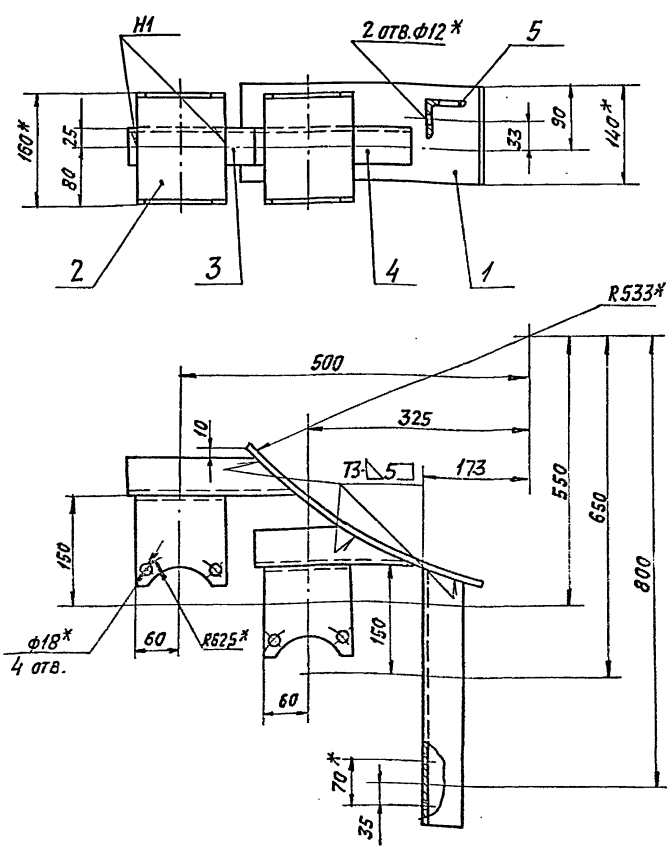

А24В128.290-01 - зеркальное отражение

Остальное- см. А24В128.290

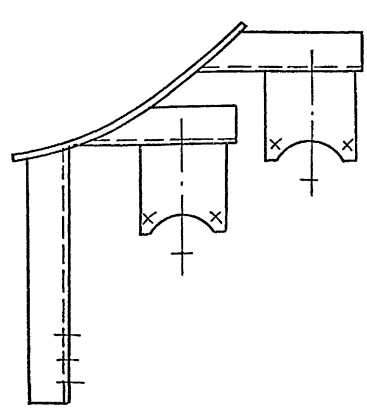

1.* Размеры для справок.
2. $\pm \frac{t_2}{2}$.
3. Сварные швы по ГОСТ 5264-80.

Изм	Лист	№докум.	Подп.	Дата	А24В128.290СБ			
Разраб.		Меднова		VIII-89	Кронштейн	Лит. И	Масса 8	Масштаб 1:5
Пров.		Фрадкин				Лист	Листов 1	
Рук.гр.		Фрадкин						
Гл.спец.		Грановский						
Н.контр.		Литвак						
Утв.		Спивак						

Инв.№ подл. | Подп. и дата | Взам. инв.№ | Инв.№ дубл. | Подп. и дата

5.903-10 в. 3-2

Рис.1

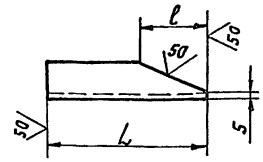

Рис. 2
Остальное- см. рис. 1



Обозначение	Рис.	Размеры, мм		Масса, кг
		L	ℓ	
А24В128.291	1	204	90	0,76
– 01		220	44	0,82
– 02	2	204	90	0,76
– 03		220	44	0,82

Неуказанные предельные отклонения размеров: $h14, \pm \frac{t_2}{2}$.

Изм.	Лист	№ докум.	Подп.	Дата
Разраб.		Меднова		
Пров.		Фрадкин		
Рук. гр.		Фрадкин		
Гл. спец.		Грановский		
Н. контр.		Литвак		
Утв.		Спивак		

А24В128.291

Уголок

Лит.	Масса	Масштаб
И	см. табл.	–
Лист	Листов 1	

Уголок 50×50×5-В ГОСТ 8509-86 / ВСт3-1 ГОСТ 535-79

Сантехпроект

Копировал: Фадеева Формат А4

А24В128.292

А24В128.292-01-зеркальное отражение

Остальное- см. А24В128.292

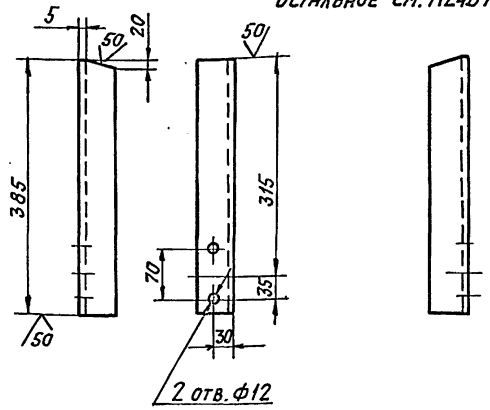

Неуказанные предельные отклонения размеров: $H14, h14, \pm \frac{t_2}{2}$.

Изм.	Лист	№ докум.	Подп.	Дата
Разраб.		Меднова		
Пров.		Фрадкин		
Рук. гр.		Фрадкин		
Гл. спец.		Грановский		
Н. контр.		Литвак		
Утв.		Спивак		

А24В128.292

Уголок

Лит.	Масса	Масштаб
И	1,45	1:5
Лист	Листов 1	

Уголок 50×50×5-В ГОСТ 8509-86 / ВСт3-1 ГОСТ 535-79

Сантехпроект

Копировал: Фадеева Формат А4

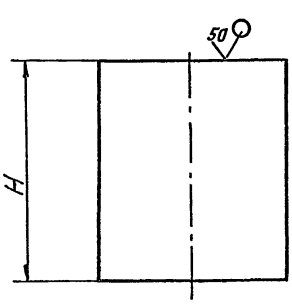

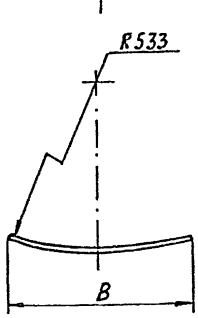

Обозначение	Размеры, мм		Масса, кг
	B	H	
А24В128.121	100	140	0,66
–01	200	200	1,9
–02	100	100	0,47
–03	140	350	2,32

Неуказанные предельные отклонения размеров: $h14, \pm \frac{t_2}{2}$.

Изм.	Лист	№ докум.	Подп.	Дата
Разраб.		Меднова		
Пров.		Фрадкин		
Рук. гр.		Фрадкин		
Гл. спец.		Грановский		
Н. контр.		Литвак		
Утв.		Спивак		

А24В128.121

Лист подкладочный

Лит.	Масса	Масштаб
И	см. табл.	–
Лист	Листов 1	

Лист Б6,0 ГОСТ 19903-74 / ВСт3 ГОСТ 14637-79

Сантехпроект

Копировал: Фадеева Формат А3

gost.e-ecolog.ru