ГОСУДАРСТВЕННЫЙ КОМИТЕТ СОВЕТА МИНИСТРОВ СССР ПО ДЕЛАМ СТРОИТЕЛЬСТВА/ГОССТРОЙ СССР/

ТИПОВЫЕ КОНСТРУКЦИИ И ДЕТАЛИ ЗДАНИЙ И СООРУЖЕНИЙ

СЕРИЯ 4.903-13

ВСПОМОГАТЕЛЬНОЕ ОБОРУДОВАНИЕ ДЛЯ КОТЕЛЬНЫХ УСТАНОВОК

ВЫПУСК 1-4

РАБОЧИЕ ЧЕРТЕЖИ

ЭЖЕКТОРЫ ВОДОСОЛЯНЫЕ И ВОДОКИСЛОТНЫЕ

инв. № 15309-05
цена: ~~0-84~~ 1-06

gost.e-ecolog.ru

Госстрой СССР
Тбилисский филиал
ЦИТП
Типовой проект /серия/
№ 4-903-13 в 1-4
Заказ №: 2095
Цена 1 руб 06 коп.
Тираж 400
Дата „23" 12 1987 г.

ГОСУДАРСТВЕННЫЙ КОМИТЕТ СОВЕТА МИНИСТРОВ СССР ПО ДЕЛАМ СТРОИТЕЛЬСТВА /ГОССТРОЙ СССР/

ТИПОВЫЕ КОНСТРУКЦИИ И ДЕТАЛИ ЗДАНИЙ И СООРУЖЕНИЙ

СЕРИЯ 4.903-13

ВСПОМОГАТЕЛЬНОЕ ОБОРУДОВАНИЕ ДЛЯ КОТЕЛЬНЫХ УСТАНОВОК

ВЫПУСК 1-4

РАБОЧИЕ ЧЕРТЕЖИ

ЭЖЕКТОРЫ ВОДОСОЛЯНЫЕ И ВОДОКИСЛОТНЫЕ

Главный инженер института Шиллер Ю.И.
Главный инженер проекта Спивак В.А.

РАЗРАБОТАНЫ
ГПИ САНТЕХПРОЕКТ инв. № 15309-05
ГОССТРОЯ СССР

УТВЕРЖДЕНЫ
И ВВЕДЕНЫ В ДЕЙСТВИЕ
С 15 мая 1978 г
ГПИ САНТЕХПРОЕКТ ГОССТРОЯ СССР
ПРИКАЗ №59 ОТ 24 апреля 1978 г

Серия 4.903-13 выпуск 1-4

Содержание

Обозначение	Наименование	Стр.
	Содержание	
А23А028.000 ТО	Эжекторы водосоляные и водокислотные Техническое описание	2,3
А23А024.000	Эжектор водосоляной	3,4,5
А23А024.000 СБ	Эжектор водосоляной	6
	Сборочный чертеж	
А23А024.001	Сопло	7
А23А024.002	Камера приёмная	
А23А024.004	Диффузор	8
А23А024.005	Камера смешения	
А23А024.003	Фланец	9
А23А024.006	Патрубок	
А23А025.000	Эжектор водокислотный	10,11
А23А025.000 СБ	Эжектор водокислотный Сборочный чертеж	12
А23А025.001	Сопло	13
А23А025.002	Патрубок	
А23А025.003	Фланец	14
А23А025.004	Камера приёмная	
А23А025.005	Камера смешения	15
А23А025.006	Диффузор	
А23А026.000	Эжектор водосоляной	16,17
А23А026.010	Корпус	17,18
А23А026.000 СБ	Эжектор водосоляной Сборочный чертеж	19
А23А026.010 СБ	Корпус Сборочный чертеж	20
А23А026.001	Сопло	21
А23А026.020	Каркас	22
А23А026.020 СБ	Каркас Сборочный чертеж	23
А23А026.012	Патрубок	
А23А026.011	Труба	24
А23А026.013	Фланец	
А23А027.000	Эжектор водокислотный	25
А23А027.000 СБ	Эжектор водокислотный Сборочный чертеж	26

Водосоляные и водокислотные эжекторы предназначены для приготовления регенерационных растворов реагентов и подачи их в регенерируемые фильтры.

Водосоляные эжекторы используются для Na-катионитных фильтров, а водокислотные эжекторы для H-катионитных фильтров.

В настоящем выпуске приведены чертежи водосоляных эжекторов для стандартных Na-катионитных фильтров диаметром от 450 до 3400 мм и водокислотных эжекторов - для стандартных H-катионитных диаметром от 1000 до 3400 мм.

Эжекторы состоят из приёмной камеры, патрубка для подвода эжектируемого раствора, сопла, камеры смешения и диффузора. Вода под давлением подается в сопло. Выходя из него, струя воды увлекает за собой эжектируемый раствор и поступает в камеру смешения.

Образующийся при этом регенерационный раствор через диффузор подается в трубопровод на регенерацию фильтра.

Детали водосоляных эжекторов, кроме сопла, выполнены из стали Ст 3, а сопло, в связи с тем, что его геометрические размеры существенно влияют на параметры работы эжектора, выполнено из нержавеющей стали. Детали водокислотных эжекторов, в связи с высокой агрессивностью среды, в которой они работают, выполне-

Изм.	Лист	№ докум.	Подп.	Дата
Разраб.		Грановский		
Гл.спец.		Вайнберг		гл. П.
Нач.отд.		Спивак		
Н.контр.		Мерзляковой		
Утв.		Шиллер		

А23А028.000 ТО

Эжекторы водосоляные и водокислотные Техническое описание

Лит	Лист	Листов
Н	1	2

Госстрой СССР
Сантехпроект
г. Москва

Инв. № подл. | Подп. и дата | Взам. инв. № | Инв. № дубл. | Подп. и дата

Копировал: Дзино

Формат: 11

ны из нержавеющей стали. Так как в настоящее время нержавеющая сталь является дефицитным материалом, в выпуске приведен второй вариант конструкции эжекторов, который предполагает их выполнение из полиэтилена высокого давления методом литья под давлением в металлическом корпусе с фланцами.

В этом варианте эжектор состоит из металлического корпуса, который изнутри имеет полиэтиленовое покрытие, образующее подводящий патрубок, приёмную камеру, камеру смешения и диффузор, и сопла, которое целиком отливается из полиэтилена. Изготовление эжекторов из полиэтилена требует специальной оснастки (литьевых машин, прессформ и т.д) и отработанной технологии. В связи с этим, изготовление эжекторов из полиэтилена должно быть серийным и его следует вести на специализированных предприятиях.

Присоединительные и установочные размеры эжекторов для обоих вариантов конструкции, а также методика их расчета приведены в выпуске „0" настоящей серии.

Инв.№подл. | Подп. и дата | Взам.инв.№ | Инв.№дубл. | Подп. и дата

Формат	Зона	Поз	Обозначение	Наименование	Кол.	Примечание
				Документация		
12			А23А024.000СБ	Сборочный чертеж		
12			А23А028.000ТО	Эжекторы водоструйные и водожидкостные. Техническое описание		
				Переменные данные для исполнений:		
				А23А024.000		
				Детали		
11		1	А23А024.001	Сопло	1	
11		2	А23А024.002	Камера приёмная	1	
11		3	А23А024.003	Фланец	1	
11		4	А23А024.004	Диффузор	1	
11		5	А23А024.005	Камера смешения	1	
11		6	А23А024.006	Патрубок	1	
БЧ		7	А23А024.007	Прокладка Ф53-1×Ф29-11		
				Паронит ПОН-3,0 ГОСТ 481-71	3	0,012 кг
				Стандартные изделия		
		8		Фланец 20-10 ГОСТ 1255-67	2	
				Фланец 20-10 ГОСТ 1255-67		
				(заготовка для		
				дет. А23А024.005)	1	
				А23А024.000-01		
				Детали		
11		1	А23А024.001-01	Сопло	1	
11		2	А23А024.002-01	Камера приёмная	1	
11		3	А23А024.003	Фланец	1	
11		4	А23А024.004-01	Диффузор	1	
11		5	А23А024.005-01	Камера смешения	1	

Инв.№подл. | Подп. и дата | Взам.инв.№ | Инв.№дубл. | Подп. и дата

Изм.	Лист	№ докум.	Подп.	Дата	А23А024.000			
Разраб.		Ятопская			Эжектор водоструйной	Лит.	Лист	Листов
Пров.		Литвак				И	1	5
Рук.гр.		Грановский				Госстрой СССР Сантехпроект г. Москва		
Н.контр.		Мерзлякова						
Утв.		Вайнберг			№17			

Серия 4.903-13 Выпуск 1-4

Формат	Зона	Поз.	Обозначение	Наименование	Кол.	Примечание
11		6	А23А024.006	Патрубок	1	
Б4		7	А23А024.008	Прокладка Ф53-1×Ф29+1		
				Паронит ПОН 3,0		
				ГОСТ 481-71	3	0,012кг
				Стандартные изделия		
		8		Фланец 20-10 ГОСТ 1255-67	1	
		9		Фланец 25-10 ГОСТ 1255-67	1	
				Фланец 20-10 ГОСТ 1255-67		
				(заготовка для		
				дет. А23А024.003)	1	
				А23А024.000-02		
				Детали		
11		1	А23А024.001-02	Сопло	1	
11		2	А23А024.002-02	Камера приёмная	1	
11		3	А23А024.003-01	Фланец	1	
11		4	А23А024.004-02	Диффузор	1	
11		5	А23А024.005-02	Камера смешения	1	
11		6	А23А024.006-01	Патрубок	1	
Б4		7	А23А024.009	Прокладка Ф68-1×Ф38+1		
				Паронит ПОН 3,0		
				ГОСТ 481-71	3	0,015кг
				Стандартные изделия		
		8		Фланец 20-10 ГОСТ 1255-67	1	
		9		Фланец 30-10 ГОСТ 1255-67	1	
				Фланец 25-10 ГОСТ 1255-67		
				(заготовка для		
				дет. А23А024.003-01)	1	
				А23А024.000-03		
				Детали		
11		1	А23А024.001-03	Сопло	1	
11		2	А23А024.002-03	Камера приёмная	1	
11		3	А23А024.003-02	Фланец	1	

Инв.№ подл. | Подп. и дата | Взам.инв.№ | Инв.№ дубл. | Подп. и дата

Изм. Лист | № док. | Подп. | Дата

А23А024.000

Лист 2

Копировал: Дзино

Формат 11

Формат	Зона	Поз.	Обозначение	Наименование	Кол.	Примечание
11		4	А23А024.004-03	Диффузор	1	
11		5	А23А024.005-03	Камера смешения	1	
11		6	А23А024.006-02	Патрубок	1	
Б4		7	А23А024.011	Прокладка Ф73-1×Ф45+1		
				Паронит ПОН 3,0		
				ГОСТ 481-71	3	0,019кг
				Стандартные изделия		
		8		Фланец 25-10 ГОСТ 1255-67	1	
		9		Фланец 50-10 ГОСТ 1255-67	1	
				Фланец 32-10 ГОСТ 1255-67		
				(заготовка для		
				дет. А23А024.003-02)	1	
				А23А024.000-04		
				Детали		
11		1	А23А024.001-04	Сопло	1	
11		2	А23А024.002-04	Камера приёмная	1	
11		3	А23А024.003-03	Фланец	1	
11		4	А23А024.004-04	Диффузор	1	
11		5	А23А024.005-04	Камера смешения	1	
11		6	А23А024.006-03	Патрубок	1	
Б4		7	А23А024.012	Прокладка Ф88-1×Ф48+1		
				Паронит ПОН 3,0		
				ГОСТ 481-71	3	0,021кг
				Стандартные изделия		
		8		Фланец 32-10 ГОСТ 1255-67	1	
		9		Фланец 50-10 ГОСТ 1255-67	1	
				Фланец 40-10 ГОСТ 1255-67		
				(заготовка для		
				дет. А23А024.003-03)	1	
				А23А024.000-05		
				Детали		
11		1	А23А024.001-05	Сопло	1	

Инв.№ подл. | Подп. и дата | Взам.инв.№ | Инв.№ дубл. | Подп. и дата

Изм. Лист | № док. | Подп. | Дата

А23А024.000

Лист 3

Копировал: Дзино

Формат 11

Формат	Зона	Поз.	Обозначение	Наименование	Кол.	Приме-чание
		2	А23А024.002-05	Камера приёмная	1	
11		3	А23А024.003-04	Фланец	1	
11		4	А23А024.004-05	Диффузор	1	
11		5	А23А024.005-05	Камера смешения	1	
11		6	А23А024.006-04	Патрубок	1	
БЧ		7	А23А024.013	Прокладка Ф102-1хФ56^{+1}		
				Паронит ПОН3,0		
				ГОСТ 481-71	3	0,035кг
				Стандартные изделия		
		8		Фланец 40-10 ГОСТ 1255-67	1	
		9		Фланец 80-10 ГОСТ 1255-67	1	
				Фланец 50-10 ГОСТ 1255-67		
				(Заготовка для		
				дет. А23А024.000-04)	1	
				А23А024.000-06		
				Детали		
11		1	А23А024.001-06	Сопло	1	
11		2	А23А024.002-06	Камера приёмная	1	
11		3	А23А024.003-05	Фланец	1	
11		4	А23А024.004-06	Диффузор	1	
11		5	А23А024.005-06	Камера смешения	1	
11		6	А23А024.006-05	Патрубок	1	
БЧ		7	А23А024.014	Прокладка Ф102-1хФ64^{+1}		
				Паронит ПОН 3,0		
				ГОСТ 481-71	3	0,03кг
				Стандартные изделия		
		8		Фланец 50-10		
				ГОСТ 1255-67	1	
		9		Фланец 100-10		
				ГОСТ 1255-67	1	

Инв.№подл. | Подп. и дата | Взам.инв.№ | Инв.№дубл. | Подп. и дата

Формат	Зона	Поз.	Обозначение	Наименование	Кол.	Приме-чание
				Фланец 50-10		
				ГОСТ 1255-70		
				(Заготовка для		
				дет. А23А024.003-05)	1	
				А23А024.000-07		
				Детали		
11		1	А23А024.001-07	Сопло	1	
11		2	А23А024.002-07	Камера приёмная	1	
11		3	А23А024.003-05	Фланец	1	
11		4	А23А024.004-07	Диффузор	1	
11		5	А23А024.005-07	Камера смешения	1	
11		6	А23А024.006-05	Патрубок	1	
БЧ		7	А23А024.015	Прокладка Ф102-1хФ64^{+1}		
				Паронит ПОН3,0		
				ГОСТ 481-71	3	0,03кг
				Стандартные изделия		
		8		Фланец 50-10		
				ГОСТ 1255-67	1	
		9		Фланец 100-10		
				ГОСТ 1255-67	1	
				Фланец 50-10		
				ГОСТ 1255-67		
				(Заготовка для		
				дет. А23А024.003-05)	1	

Инв.№подл. | Подп. и дата | Взам.инв.№ | Инв.№дубл. | Подп. и дата

А23А024.000СБ

Рис. 1

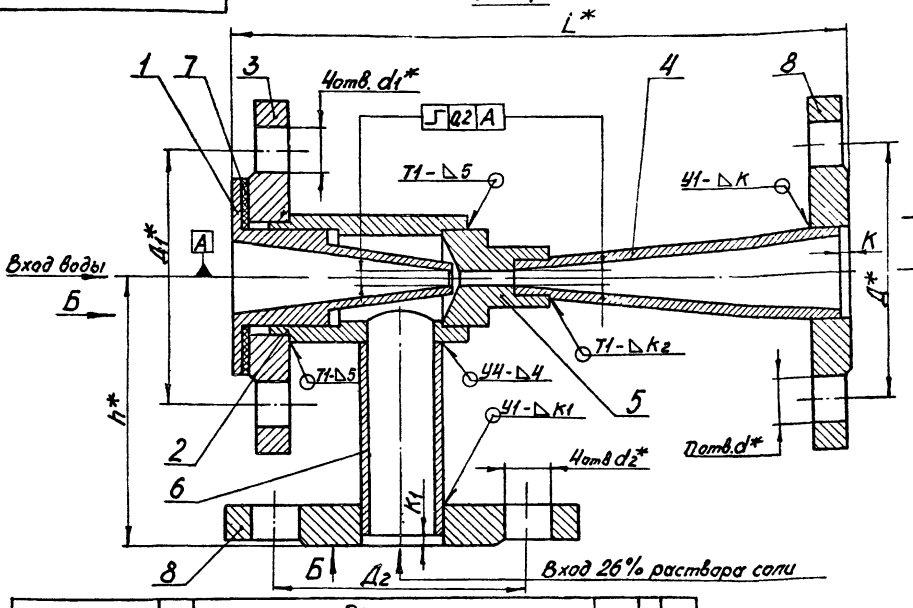

Вид Б

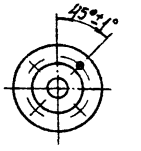

Вид А

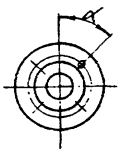

Рис. 2

Остальное - см. рис. 1

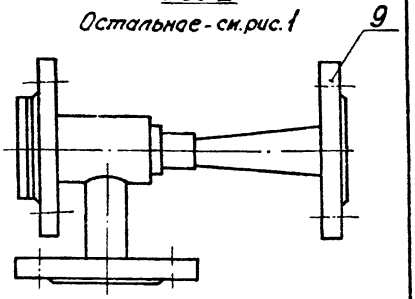

Обозначение	Рис	Размеры, мм											α	Кол. П	Масса К2
		Д*	Д1*	Д2*	L*	d*	d1*	d2*	h*	K	K1	K2			
А23А024.000	1	75	75	75	191	14	14	14	80	3+1	3+1	3+1	45°±1°	4	2,8
-01		85			220										3,1
-02			85		370				85			4+1			5,56
-03		125	100	85	388				100	4+1					7,45
-04	2		110	100	395	18	18	18	105		4+1				7,55
-05		160		110	591				110			5+1			13,06
-06		180	125	125	686				115	5+1			22°30'±1°	8	15,0
-07					669										15,9

1. * Размеры для справок.
2. Сварные швы У1, У4 по ГОСТ16037-70
   Сварные швы Т1 по ГОСТ5264-69.
3. Эжектор испытать гидравлическим давлением 9кгс/см².
4. Покрытие осуществлять по проекту водоподготовки.

Изм.	Лист	№докум.	Подп.	Дата
Разраб.		Ямпольская		
Пров.		Литвак		
Рук.гр.		Грановский		
Гл.спец.		Вайнберг		
Н.контр.		Мерзлякова		
Утв		Стивак		

А 23А 024.000 СБ

Эжектор водосоляной

Сварочный чертеж

Лит.	Масса	Масштаб
И	См. табл.	—
Лист	Листов 1	

Госстрой СССР
Сантехпроект
г. Москва

Серия 4.903-13 Выпуск 1-4

Инв.№подл. | Подп. и дата | Взам.инв.№ | Инв.№дубл. | Подп. и дата

Копировал: Дзито

Формат: 12

А23А024.002

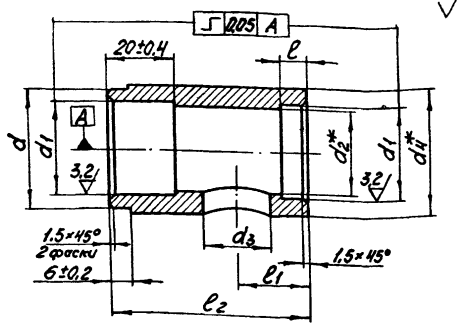

Обозначение	Размеры, мм									Масса, кг
	d	d1	d2*	d3	d4*	l	l1	l2	S*	
А23А024.002	35-0,34	29+0,045	26	20+0,28	38	8±0,3	21±0,4	59-0,4	6	0,25
-01								54-0,4		0,23
-02	44-0,34	38+0,05	35		50			63-0,4	7,5	0,38
-03	53-0,4	45+0,05	41	26+0,28	57	10±0,3	26±0,4	85-0,46	8	0,71
-04	56-0,4	48+0,05	44	32+0,34	60		29±0,4	99-0,46		0,93
-05	64-0,4	56+0,06	52	39+0,34	68		33±0,5	127-0,53		1,37
-06	72-0,4	64+0,06	60	50+0,34	76		39±0,5	110-0,46		1,38
-07								100-0,46		1,1

* Размеры для справок

Изм.	Лист	№докум.	Подп.	Дата
Разраб.		Ятпольская		
Пров.		Литвак		
Рук. гр.		Грановский		
Н.контр.		Мерзлякова		
Утв.		Байнберг		

А23А024.002

Камера приёмная

Трубы $d_4 \times S$ ГОСТ 8732-70
Д ГОСТ 8731-74

Лит.	Масса	Масштаб
И	См. табл.	—
Лист	Листов 1	

Госстрой СССР
Сантехпроект
г. Москва

Копировал: Дзино Формат: А1

А23А024.001

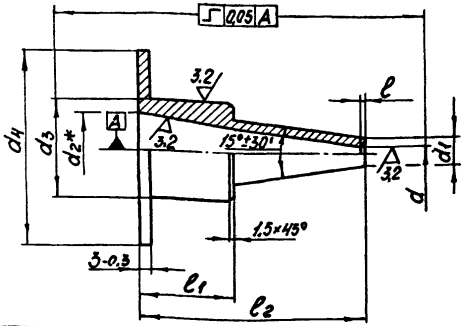

Обозначение	Размеры, мм								Масса, кг
	d	d1	d2*	d3	dн	l	l1	l2	
А23А024.001	28+0,12	8-0,2	21	29-0,045	38-0,4	1±0,2	29-0,28	69-0,4	0,26
-01	44+0,16						27-0,28	64-0,4	0,25
-02	61+0,2	12-0,24	28	38-0,05	48-0,4	1,5±0,2	29-0,28	84-0,46	0,45
-03	92+0,2	15-0,24	36	45-0,05	78-0,4	2±0,2	31-0,34	103-0,46	06
-04	125+0,24	18-0,24	40	48-0,06	88-0,46	3±0,2	35-0,34	114-0,46	0,81
-05	158+0,24	22-0,28	50	56-0,06	102-0,35	4±0,2	33-0,34	143-0,53	1,46
-06	183+0,28	24-0,28				5±0,2		125-0,55	1,76
-07	208+0,28	26-0,28		64-0,06		5,5±0,2		111-0,46	1,75

* Размер для справок.

Изм.	Лист	№докум.	Подп.	Дата
Разраб.		Ятпольская		
Пров.		Литвак		
Рук. гр.		Грановский		
Н.контр.		Мерзлякова		
Утв.		Байнберг		

А23А024.001

Сопло

Сталь 10Х17Н13М2Т ГОСТ 5632-72

Лит.	Масса	Масштаб
И	См. табл.	—
Лист	Листов 1	

Госстрой СССР
Сантехпроект
г. Москва

Копировал: Дзино Формат: А1

Инв. № подл. | Подп. и дата | Взам. инв. № | Инв. № дубл. | Подп. и дата

Серия 4.903-13 Выпуск 1-4

А23А024.005

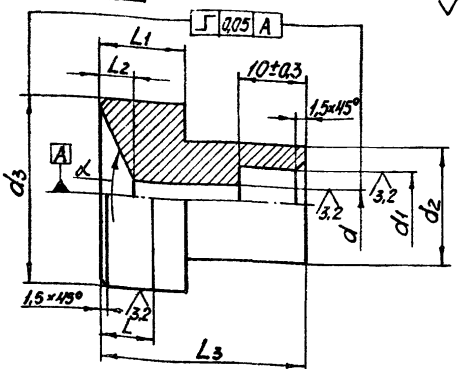

Обозначение	Размеры, мм								α	Масса, кг
	d	d1	d2	d3	L	L1	L2	L3		
А23А024.005	4 +0,16	10 +0,05	18 -0,24	29 -0,05	8±0,3	13 -0,24	5±0,2	31 -0,34	135°±30'	0,095
-01	6 +0,16	12 +0,036	22 -0,28		7±0,3		8±0,3	42 -0,34	110°±30'	0,135
-02	8,5 +0,2	17 +0,035	30 -0,28	38 -0,05	8±0,3		21±0,3	65 -0,4		0,36
-03	13 +0,24	21 +0,045	34 -0,34	45 -0,05			24±0,3	86 -0,46		0,65
-04	17 +0,24	25 +0,045	40 -0,34	48 -0,05			23±0,3	101 -0,46	60°±30'	0,84
-05	22 +0,28	32 +0,05	46 -0,34	56 -0,06	10±0,5	15 -0,24	26±0,3	124 -0,53		1,13
-06	25,5 +0,28	35 +0,05	48 -0,34	64 -0,06			30±0,3	142 -0,53		1,48
-07	29 +0,28	39 +0,05	54 -0,4			20 -0,28	29±0,3	155 -0,53		2,0

Изм.	Лист	№ докум.	Подп.	Дата
Разраб.	Янпольская			
Пров.	Литвак			
Рук. гр.	Грановский			
Н. контр.	Нерзякова			
Утв.	Вайнберг			

А23А024.005

Камера смешения

Лит.	Масса	Масштаб
И	см. табл.	—

Лист | Листов 1

Госстрой СССР Сантехпроект г. Москва

Ст.3 ГОСТ 380-71

Копировал: Дзино

Формат: А1

А23А024.004

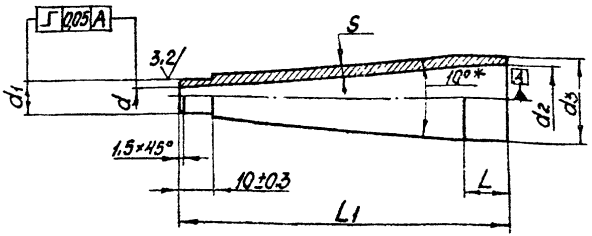

Обозначение	Размеры, мм							Масса, кг
	d	d1	d2	d3	L	L1	S	
А23А024.004	4 +0,16	10 -0,03	21 +0,28	25 -0,28	12±0,3	97 -0,46	3±0,5	0,11
-01	6 +0,16	12 -0,035	27 +0,28	32 -0,34		120 -0,46	3,5±0,5	0,17
-02	8,5 +0,2	17 -0,035				257 -0,6		0,57
-03	13 +0,24	21 -0,045	50 +0,34	57 -0,4		212 -0,6	4,5±0,7	0,55
-04	17 +0,24	25 -0,045				128 -0,6		0,51
-05	22 +0,28	32 -0,05	80 +0,4	89 -0,46		332 -0,68		1,74
-06	25,5 +0,28	35 -0,03	100 +0,46	108 -0,46	17±0,3	426 -0,76	5,5±0,8	2,8
-07	29 +0,28	39 -0,05				406 -0,76		2,76

*Размер для справок.

Изм.	Лист	№ докум.	Подп.	Дата
Разраб.	Янпольская			
Пров.	Литвак			
Рук. гр.	Грановский			
Н. контр.	Нерзякова			
Утв.	Вайнберг			

А23А024.004

Диффузор

Лит.	Масса	Масштаб
И	см. табл.	—

Лист | Листов 1

Госстрой СССР Сантехпроект г. Москва

Ст.3 ГОСТ 380-71

Копировал: Дзино

Формат: А1

Инв. № подл. | Подп. и дата | Взам. инв. № | Инв. № дубл. | Подп. и дата

А23А024.003

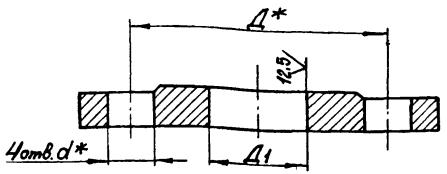

Обозначение	Размеры, мм Д*	Д1	d*	Материал	Масса, кг
А23А024.003	75	35 +0,34	14	Заготовка Фланец 20-10 ГОСТ1255-67	0,73
-01	85	44 +0,34		Заготовка Фланец 25-10 ГОСТ1255-67	0,88
-02	100	53 +0,4	18	Заготовка Фланец 32-10 ГОСТ1255-67	1,38
-03	110	56 +0,4		Заготовка Фланец 40-10 ГОСТ1255-67	1,7
-04	125	64 +0,4		Заготовка Фланец 50-10 ГОСТ1255-67	2,04
-05		72 +0,4			2,0

* Размеры для справок

Изм.	Лист	№ докум.	Подп.	Дата	А23А024.003			
Разраб.		Ямпольская			Фланец	Лит.	Масса	Масштаб
Пров.		Литвак				И	См. табл.	—
Рук. гр.		Грановский				Лист	Листов 1	
Н. контр.		Мерзлякова			Смотри таблицу	Госстрой СССР Сантехпроект г. Москва		
Утв.		Вайнберг						

Копировал: Двино Формат: 11

Инв. № подл. | Подп. и дата | Взам. инв. № | Инв. № дубл. | Подп. и дата

А23А024.006

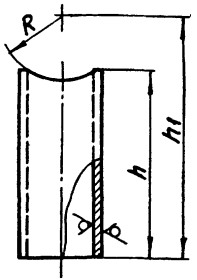

Обозначение	Материал	Размеры, мм R	h	h1	Масса, кг
А23А024.006	Труба 25×2,5 ГОСТ8732-70 / Д ГОСТ8731-74	19±0,3	62-0,74	77±0,4	0,078
-01		25±0,3	58-0,74	82±0,4	0,077
-02	Труба 32×3 ГОСТ8732-70 / Д ГОСТ8731-74	29±0,3	70-0,74	96±0,4	0,08
-03	Труба 38×3 ГОСТ8732-70 / Д ГОСТ8731-74	30±0,3	76-0,74	101±0,4	0,146
-04	Труба 45×3 ГОСТ8732-70 / Д ГОСТ8731-74	34±0,3	78-0,74	106±0,4	0,194
-05	Труба 57×3,5 ГОСТ8732-70 / Д ГОСТ8731-74	38±0,3	81-0,87	111±0,4	0,22

Изм.	Лист	№ докум.	Подп.	Дата	А23А024.006			
Разраб.		Ямпольская			Патрубок	Лит.	Масса	Масштаб
Пров.		Литвак				И	См. табл.	—
Рук. гр.		Грановский				Лист	Листов 1	
Н. контр.		Мерзлякова			Смотри таблицу	Госстрой СССР Сантехпроект г. Москва		
Утв.		Вайнберг						

Копировал: Двино Формат: А4

Инв. № подл. | Подп. и дата | Взам. инв. № | Инв. № дубл. | Подп. и дата

Серия 4.903-13 Выпуск 1-4

Формат	Зона	Поз.	Обозначение	Наименование	Кол.	Примечание
				Документация		
12			А23А025.000СБ	Сборочный чертеж		
12			А23А028.000ТО	Эжекторы водосоля-ные и водокислотные		
				Техническое описание		
				Переменные данные для исполнений:		
				А23А025.000		
				Детали		
11		1	А23А025.001	Сопло	1	
11		2	А23А025.002	Патрубок	1	
11		3	А23А025.003	Фланец	1	
11		4	А23А025.004	Камера приёмная	1	
11		5	А23А025.005	Камера смешения	1	
11		6	А23А025.006	Диффузор	1	
БЧ		7	А23А025.007	Прокладка Ф78-1×Ф53+1		
				Паронит ПОН3,0 ГОСТ481-71	3	0,015кг
				Стандартные изделия		
		8		Фланец 10-10 ГОСТ1255-67	1	
		9		Фланец 50-10 ГОСТ1255-67	1	
				Фланец 32-10 ГОСТ1255-67		
				(заготовка для		
				дет. А23А025.003)	1	
				А23А025.000-01		
				Детали		
11		1	А23А025.001-01	Сопло	1	
11		2	А23А025.002-01	Патрубок	1	
11		3	А23А025.003-01	Фланец	1	
11		4	А23А025.004-01	Камера приёмная	1	

Инв.№ подл. | Подп. и дата | Взам. инв.№ | Инв.№ дубл. | Подп. и дата

Изм.	Лист	№ докум.	Подп.	Дата
Разраб.		Ямпольская		
Пров.		Литвак		
Рук. гр.		Грановский		
Н. контр.		Мерзлякова		
Утв.		Вайнберг		

А23А025.000

Эжектор водокислотный

Лит	Лист	Листов
И	1	4

Госстрой СССР Сантехпроект г. Москва

Копировал: Дзино Формат А4

Формат	Зона	Поз.	Обозначение	Наименование	Кол.	Примечание
11		5	А23А025.005-01	Камера смешения	1	
11		6	А23А025.006-01	Диффузор	1	
БЧ		7	А23А025.008	Прокладка Ф88-1×Ф56+1		
				Паронит ПОН3,0		
				ГОСТ 481-71	3	0,022кг
				Стандартные изделия		
		8		Фланец 10-10 ГОСТ1255-67	1	
		9		Фланец 80-10 ГОСТ1255-67	1	
				Фланец 40-10 ГОСТ1255-67		
				(заготовка для		
				дет. А23А025.003-01)	1	
				А23А025.000-02		
				Детали		
11		1	А23А025.001-02	Сопло	1	
11		2	А23А025.002-02	Патрубок	1	
11		3	А23А025.003-02	Фланец	1	
11		4	А23А025.004-02	Камера приёмная	1	
11		5	А23А025.005-02	Камера смешения	1	
11		6	А23А025.006-02	Диффузор	1	
БЧ		7	А23А025.009	Прокладка Ф102-1×Ф64		
				Паронит ПОН3,0		
				ГОСТ 481-71	3	0,03кг
				Стандартные изделия		
		8		Фланец 10-10 ГОСТ1255-67	1	
		9		Фланец 100-10 ГОСТ1255-67	1	
				Фланец 50-10 ГОСТ1255-67		
				(заготовка для		
				дет. А23А025.003-02)	1	
				А23А025.000-03		
				Детали		
11		1	А23А025.001-03	Сопло	1	
11		2	А23А025.002-03	Патрубок	1	

Инв.№ подл. | Подп. и дата | Взам. инв.№ | Инв.№ дубл. | Подп. и дата

Изм.	Лист	№ докум.	Подп.	Дата

А23А025.000

Лист 2

Копировал: Дзино Формат А4

Формат	Зона	Поз.	Обозначение	Наименование	Кол.	Примечание
11		3	А23А025.003-03	Фланец	1	
11		4	А23А025.004-03	Камера приёмная	1	
11		5	А23А025.005-03	Камера смешения	1	
11		6	А23А025.006-03	Диффузор	1	
БЧ		7	А23А025.011	Прокладка Ф122-1×Ф85+1		
				Паронит ПОН3,0		
				ГОСТ 481-71	3	0,042 кг
				Стандартные изделия		
		8		Фланец 10-10 ГОСТ 1255-67	1	
		9		Фланец 125-10 ГОСТ 1255-67	1	
				Фланец 65-10 ГОСТ 1255-67		
				(заготовка для		
				дет. А23А025.003-03)	1	
				А23А025.000-04		
				Детали		
11		1	А23А025.001-04	Сопло	1	
11		2	А23А025.002-04	Патрубок	1	
11		3	А23А025.003-03	Фланец	1	
11		4	А23А025.004-04	Камера приёмная	1	
11		5	А23А025.005-04	Камера смешения	1	
11		6	А23А025 006-04	Диффузор	1	
БЧ		7	А23А025.012	Прокладка Ф122-1×Ф85+1		
				Паронит ПОН3,0		
				ГОСТ 481-71	3	0,042 кг
				Стандартные изделия		
		8		Фланец 15-10		
				ГОСТ 1255-67	1	
		9		Фланец 125-10		
				ГОСТ 1255-67	1	

Инв. № подл. | Подп. и дата | Взам. инв. № | Инв. № дубл. | Подп. и дата

Формат	Зона	Поз.	Обозначение	Наименование	Кол.	Примечание
				Фланец 65-10		
				ГОСТ 1255-67	1	
				(заготовка для		
				дет. А23А025.003-03)	1	
				А23А025.000-05		
				Детали		
11		1	А23А025.001-05	Сопло	1	
11		2	А23А025.002-04	Патрубок	1	
11		3	А23А025.003-03	Фланец	1	
11		4	А23А025.004-05	Камера приёмная	1	
11		5	А23А025.005-05	Камера смешения	1	
11		6	А23А025.006-05	Диффузор	1	
БЧ		7	А23А025.013	Прокладка Ф122-1×Ф85+1		
				Паронит ПОН3,0		
				ГОСТ 481-71	3	0,042 кг
				Стандартные изделия		
		8		Фланец 15-10		
				ГОСТ 1255-67	1	
		9		Фланец 125-10		
				ГОСТ 1255-67	1	
				Фланец 65-10		
				ГОСТ 1255-67		
				(заготовка для		
				дет. А23А025.003-03)	1	

Инв. № подл. | Подп. и дата | Взам. инв. № | Инв. № дубл. | Подп. и дата

А23А025.000СБ

Серия 4.903-13 Выпуск 1-4

Инв.№подл. | Подп. и дата | Взам.инв.№ | Инв.№дубл. | Подп. и дата

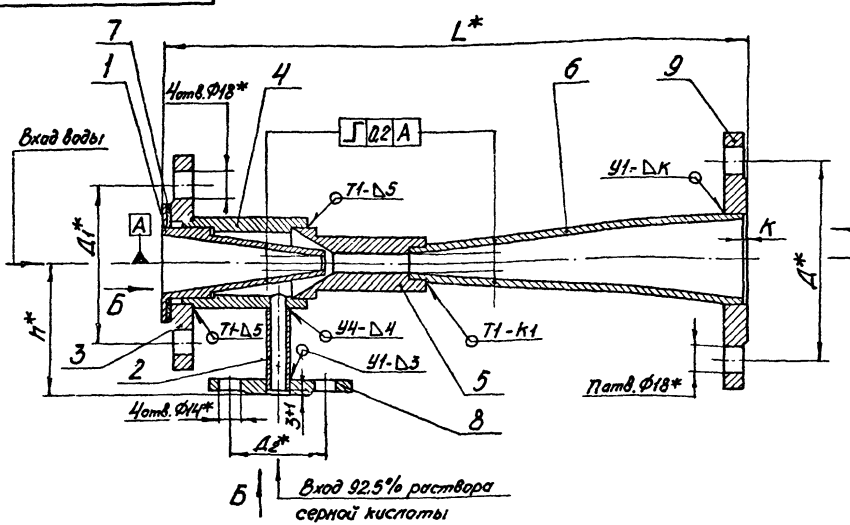

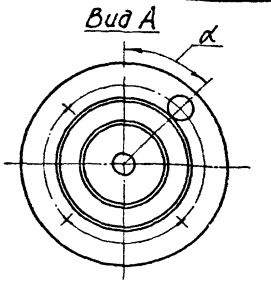

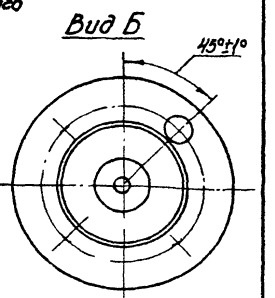

Обозначение	Размеры, мм							α	Кол. п	Масса, кг
	Д*	Д1*	Д2*	L*	h*	К	К1			
А23А025.000	125	100	60	376	85	4+1	3+1	15°±1°	4	5,2
-01	160	110		568	95	5+1	4+1			9,7
-02	180	125		679	105					10,6
-03	210	145		833	110		5+1	12°24'±1°	8	20,4
-04			65	835						20,6
-05				819						20,9

1.* Размеры для справок.
2. Сварные швы У1, У4 по ГОСТ16037-70.
Сварные швы Т1 по ГОСТ5264-69.
3. Эжектор испытать гидравлическим давлением 9 кгс/см².
4. Покрытие осуществлять по проекту водоподготовки.

Изм.	Лист	№докум.	Подп.	Дата
Разраб.		Ипатская		
Пров.		Литвак		
Рук.гр.		Грановский		
Гл.спец.		Вайнберг		
Н.контр.		Мерзлякова		
Утв.		Спивак		

А23А025.000СБ

Эжектор водокислотный сборочный чертеж

Лит.	Масса	Масштаб
И	См. табл.	—
Лист	Листов 1	

Госстрой СССР
Сантехпроект
г. Москва

Копировал: Дзино

Формат: 12

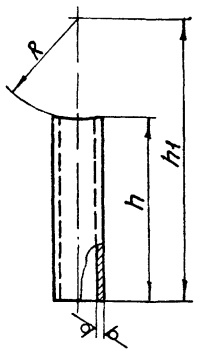

Обозначение	Материал	Размеры, мм R	h	h1	Масса, кг
А23А025.002	Труба 14×2 ГОСТ 8734-75 / Д ГОСТ 8733-74	29±0,3	53-0,74	82±0,4	0,031
-01		30±0,3	62-0,74	92±0,4	0,036
-02		34±0,3	68-0,74	102±0,4	0,04
-03		45±0,3	62-0,74	107±0,4	0,035
-04	Труба 18×2 ГОСТ 8734-75 / Д ГОСТ 8733-74				0,048

Изм.	Лист	№ докум.	Подп.	Дата
Разраб.		Ямпольская		
Пров.		Литвак		
Рук. гр.		Грановский		
Н. контр.		Мерзлякова		
Утв.		Байнберг		

А23А025.002

Патрубок

Лит	Масса	Масштаб
И	см. табл	—

Смотри таблицу

Госстрой СССР Сантехпроект г. Москва

Копировал: Дзино Формат: А4

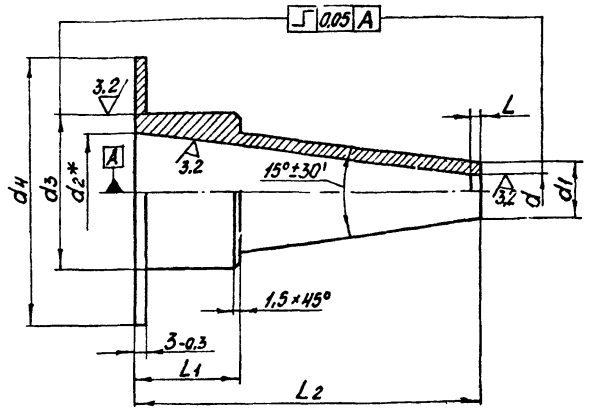

Обозначение	Размеры, мм d	d1	d2*	d3	d4	L	L1	L2	Масса, кг
А23А025.001	9,8+0,2	16-0,24	36	45-0,05	78-0,4	25±0,2	31-0,34	102-0,46	0,42
-01	14,7+0,24	20-0,28	40	48-0,05	88-0,46	4±0,2	33-0,34	100-0,46	0,54
-02	19,6+0,28	25-0,28	50	56-0,06	102-0,46	5±0,2	35-0,34	120-0,46	0,76
-03	25,4+0,28	31-0,34	67	76-0,06	122-0,53	6±0,2		164-0,53	1,52
-04	29,4+0,28	36-0,34				7±0,3		150-0,53	1,2
-05	33,3+0,34	40-0,34				8±0,3		136-0,53	1,17

*Размер для справок

Изм.	Лист	№ докум.	Подп.	Дата
Разраб.		Ямпольская		
Пров.		Литвак		
Рук. гр.		Грановский		
Н. контр.		Мерзлякова		
Утв.		Байнберг		

А23А025.001

Сопло

Лит.	Масса	Масштаб
И	см. табл.	—

Сталь 10Х17Н13М2Т ГОСТ 5632-72

Госстрой СССР Сантехпроект г. Москва

Копировал: Дзино Формат: А4

Инв. № подл. | Подп. и дата | Взам. инв. № | Инв. № дубл. | Подп. и дата

А23А025.004

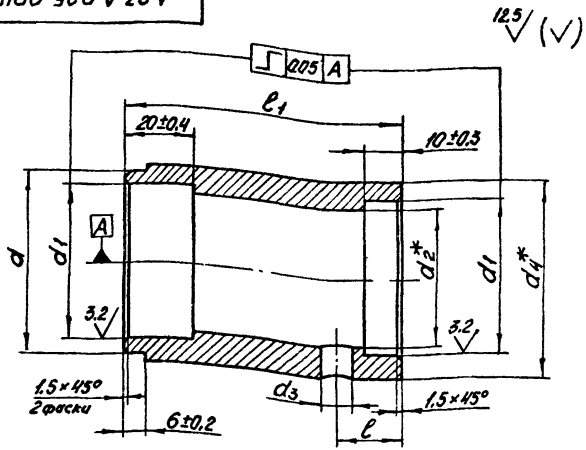

Обозначение	Размеры, мм								Масса, кг
	d	d_1	d_2^*	d_3	d_4^*	l	l_1	S^*	
А23А025.004	53-0,2	45+0,05	41	9+0,2	57	18±0,3	79-0,74	8	0,7
-01	56-0,2	48+0,05	44		60		84-0,87		0,8
-02	64-0,2	56+0,06	52		68		107-0,87		1,47
-03	85-0,23	76+0,06	72	13+0,24	89	20±0,3	146-1,0	8,5	2,35
-04							142-1,0		2,3
-05							136-1,0		2,2

*Размеры для справок

Изм.	Лист	№ докум.	Подп.	Дата
Разраб.		Ямпольская		
Пров.		Литвак		
Рук. гр.		Грановский		
Н. контр.		Мерзлякова		
Утв.		Вайнберг		

А23А025.004

Камера приёмная

Труба d_4×S-10Х17Н13М2Т ГОСТ 9941-72

Лит.	Масса	Масштаб
И	См. табл.	—

Лист | Листов 1

Госстрой СССР Сантехпроект г. Москва

Копировал: Дзино | Формат: 11

Серия 4903-13 выпуск 1-4

Подп. и дата | Инв. № дубл. | Взам. инв. № | Подп. и дата | Инв. № подл.

А23А025.003

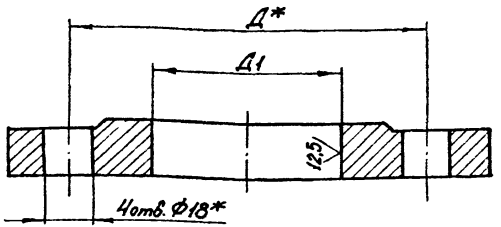

Обозначение	Размеры, мм		Материал	Масса, кг
	Д*	Д1		
А23А025.003	100	53+0,74	Заготовка - Фланец 32-10 ГОСТ 1255-67	1,3
-01	110	56+0,74	Заготовка - Фланец 40-10 ГОСТ 1255-67	1,6
-02	125	64+0,74	Заготовка - Фланец 50-10 ГОСТ 1255-67	2,0
-03	145	85+0,87	Заготовка - Фланец 65-10 ГОСТ 1255-67	2,7

*Размеры для справок

Изм.	Лист	№ докум.	Подп.	Дата
Разраб.		Ямпольская		
Пров.		Литвак		
Рук. гр.		Грановский		
Н. контр.		Мерзлякова		
Утв.		Вайнберг		

А23А025.003

Фланец

Смотри таблицу

Лит.	Масса	Масштаб
И	См. табл.	—

Лист | Листов 1

Госстрой СССР Сантехпроект г. Москва

Копировал: Дзино | Формат: 11

Подп. и дата | Инв. № дубл. | Взам. инв. № | Подп. и дата | Инв. № подл.

А23А025.005

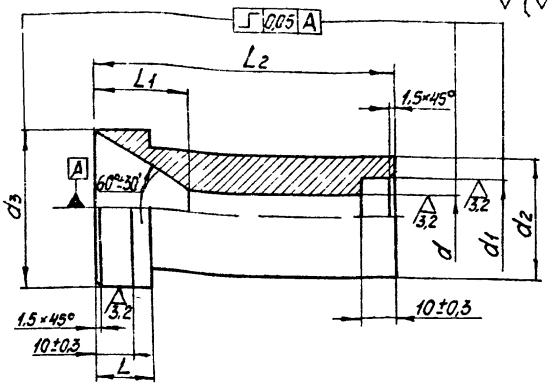

Обозначение	Размеры, мм							Масса, кг
	d	d1	d2	d3	L	L1	L2	
А23А025.005	12 +0,24	20 +0,045	34 -0,34	H15 -0,05	15 -0,24	26±0,3	84 -0,46	0,578
-01	18 +0,24	27 +0,045	42 -0,34	H18 -0,05		23±0,3	105 -0,46	0,958
-02	24 +0,28	34 +0,05	48 -0,34	56 -0,05		24±0,3	130 -0,53	1,28
-03	31 +0,34	41 +0,05	56 -0,4	76 -0,06	26 -0,28	36±0,3	170 -0,53	2,63
-04	36 +0,34	46 +0,05	62 -0,4		20 -0,28	31±0,3	185 -0,6	2,94
-05	40,5 +0,34	50 +0,06	70 -0,4		15 -0,24	28±0,3	200 -0,6	3,94

Изм.	Лист	№ докум.	Подп.	Дата
Разраб.		Ямпольская		
Пров.		Литвак		
Рук. гр.		Грановский		
Н. контр.		Черлякова		
Утв.		Вайнберг		

А23А025.005

Камера смешения

Сталь 10Х17Н13М2Т ГОСТ 5632-72

Лит.	Масса	Масштаб
И	см. табл.	—
Лист	Листов 1	

Госстрой СССР Сантехпроект г. Москва

Копировал: Дзина Формат: А4

А23А025.006

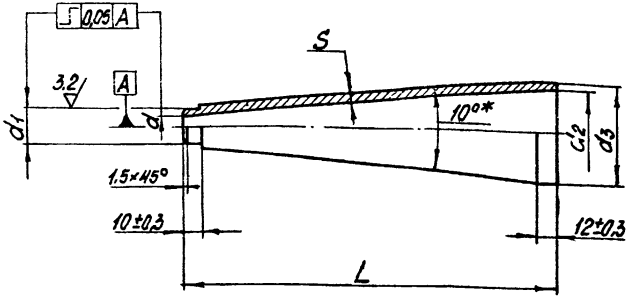

Обозначение	Размеры, мм						Масса, кг
	d	d1	d2	d3	L	S	
А23А025.006	12 +0,24	20 -0,045	50 +0,34	57 -0,4	207 -0,6	4,5±0,7	0,62
-01	18 +0,24	27 -0,045	80 +0,4	89 -0,46	370 -0,76	5,5±0,8	2,2
-02	24 +0,28	34 -0,05	99 +0,46	108 -0,46	428 -0,76		3,48
-03	31 +0,34	41 -0,05	123 +0,53	133 -0,53	526 -0,9	6±0,9	5,32
-04	36 +0,34	46 -0,05			497 -0,76		5,63
-05	40,5 +0,34	50 -0,06			472 -0,76		5,0

*Размеры для справок

Изм.	Лист	№ докум.	Подп.	Дата
Разраб.		Ямпольская		
Пров.		Литвак		
Рук. гр.		Грановский		
Н. контр.		Черлякова		
Утв.		Вайнберг		

А23А025.006

Диффузор

Сталь 10Х17Н13М2Т ГОСТ 5632-72

Лит.	Масса	Масштаб
И	см. табл.	—
Лист	Листов 1	

Госстрой СССР Сантехпроект г. Москва

Копировал: Дзина Формат: А4

Инв. № подл. | Подп. и дата | Взам. инв. № | Инв. № дубл. | Подп. и дата

Выпуск 1-4

Серия 4.903-13

Формат	Зона	Поз.	Обозначение	Наименование	Кол.	Примечание
				Документация		
12			А23А026.000 СБ	Сборочный чертеж		
12			А23А028.000 ТО	Эжекторы водосоляные и водокислотные		
				Техническое описание		
			Переменные данные для исполнений:			
				А23А026.000		
				Сборочные единицы		
11		1	А23А026.010	Корпус	1	
				Детали		
12		2	А23А026.001	Сопло	1	
БЧ		3	А23А026.002	Прокладка Ф88-1×Ф32+1		
				Паронит ПОН3,0 ГОСТ481-71	3	0,044кг
				А23А026.000-01		
				Сборочные единицы		
11		1	А23А026.010-01	Корпус	1	
				Детали		
12		2	А23А026.001-01	Сопло	1	
БЧ		3	А23А026.003	Прокладка Ф88-1×Ф32+1		
				Паронит ПОН3,0 ГОСТ481-71	3	0,044кг
				А23А026.000-02		
				Сборочные единицы		
11		1	А23А026.010-02	Корпус	1	
				Детали		
12		2	А23А026.001-02	Сопло	1	
БЧ		3	А23А026.004	Прокладка Ф138-1×Ф60+1		
				Паронит ПОН3,0 ГОСТ481-71	3	0,074кг

Инв.№подл. | Подп. и дата | Взам.инв.№ | Инв.№дубл. | Подп. и дата

Изм.	Лист	№ докум.	Подп.	Дата
Разраб.		Ятольская		
Пров.		Литвак		
Рук.гр.		Грановский		
Н.контр.		Мерзлякова		
Утв.		Вайнберг		

А23А026.000

Эжектор водосолянай

Лит.	Лист	Листов
Н	1	3

Госстрой СССР
Сантехпроект
г. Москва

Копировал: Дзина Формат А4

Формат	Зона	Поз.	Обозначение	Наименование	Кол.	Примечание
				А23А026.000-03		
				Сборочные единицы		
11		1	А23А026.010-03	Корпус		
				Детали		
12		2	А23А026.001-03	Сопло	1	
БЧ		3	А23А026.005	Прокладка		
				Паронит ПОН3,0		
				ГОСТ 481-71		
				Ф138-1×Ф60+1	5	0,074кг
				А23А026.000-04		
				Сборочные единицы		
11		1	А23А026.010-04	Корпус	1	
				Детали		
12		2	А23А026.001-04	Сопло	1	
БЧ		3	А23А026.006	Прокладка		
				Паронит ПОН3,0		
				ГОСТ 481-71		
				Ф138-1×Ф60+1	5	0,074кг
				А23А026.000-05		
				Сборочные единицы		
11		1	А23А026.010-05	Корпус	1	
				Детали		
12		2	А23А026.001-05	Сопло	1	
БЧ		3	А23А026.007	Прокладка		
				Паронит ПОН3,0		
				ГОСТ 481-71		
				Ф188-1×Ф100+1	5	0,121кг

Инв.№подл. | Подп. и дата | Взам.инв.№ | Инв.№дубл. | Подп. и дата

Изм.	Лист	№ докум.	Подп.	Дата

А23А026.000

Лист 2

Копировал: Дзина Формат А4

Серия 4.903-13 Выпуск 1-4

Позиция	Зона	Поз.	Обозначение	Наименование	Кол.	Примечание
				А23А.026.000-06		
				Сборочные единицы		
11		1	А23А.026.010-06	Корпус	1	
				Детали		
12		2	А23А.026.001-06	Сопло	1	
64		3	А23А.026.008	Прокладка		
				Паронит ПОН 3,0		
				ГОСТ 481-71		
				Ф188-1 × Ф100+1	5	0,121 кг
				А23А.026.000-07		
				Сборочные единицы		
11		1	А23А.026.010-07	Корпус	1	
				Детали		
12		2	А23А.026.001-07	Сопло	1	
64		3	А23А.026.009	Прокладка		
				Паронит ПОН 3,0		
				ГОСТ 481-71		
				Ф188-1 × Ф100+1	5	0,121 кг

Инв. № подл. | Подп. и дата | Взам. инв. № | Инв. № дубл. | Подп. и дата

Изм.	Лист	№ докум.	Подп.	Дата

А23А.026.000

Лист 3

Копировал: Дзино Формат: 11

Позиция	Зона	Поз.	Обозначение	Наименование	Кол.	Примечание
				Документация		
12			А23А.026.010 СБ	Сборочный чертеж		
				Переменные данные для исполнений:		
				А23А.026.010		
				Сборочные единицы		
11		1	А23А.026.020	Каркас	1	
				Материалы		
		2		Полиэтилен 15802-020		
				сорт 1 ГОСТ 5.1308-72	0,95	кг
				А23А.026.010-01		
				Сборочные единицы		
11		1	А23А.026.020	Каркас	1	
				Материалы		
		2		Полиэтилен 15802-020		
				сорт 1 ГОСТ 5.1308-72	0,95	кг
				А23А.026.010-02		
				Сборочные единицы		
11		1	А23А.026.020-01	Каркас	1	
				Материалы		
		2		Полиэтилен 15802-020		
				сорт 1 ГОСТ 5.1308-72	4,0	кг
				А23А.026.010-03		
				Сборочные единицы		
11		1	А23А.026.020-01	Каркас	1	
				Материалы		
		2		Полиэтилен 15802-020		
				сорт 1 ГОСТ 5.1308-72	4,0	кг

Инв. № подл. | Подп. и дата | Взам. инв. № | Инв. № дубл. | Подп. и дата

Изм.	Лист	№ докум.	Подп.	Дата	Разраб.	Ямпольская	Пров.	Литвак	Рук. гр.	Грановский	Н. контр.	Черлякова	Утв.	Вайнберг

А23А.026.010

Корпус

Лит.	Лист	Листов
Н	1	3

Госстрой СССР Сантехпроект г. Москва

Копировал: Дзино Формат: 11

Формат	Зона	Поз.	Обозначение	Наименование	Кол.	Примечание
				А23А026.010-04		
				Сборочные единицы		
А1		1	А23А026.020-01	Каркас	1	
				Материалы		
		2		Полиэтилен 15802-020		
				сорт 1 ГОСТ 5.1308-72	4,0	кг
				А23А026.010-05		
				Сборочные единицы		
А1		1	А23А026.020-02	Каркас	1	
				Материалы		
		2		Полиэтилен 15802-020		
				сорт 1 ГОСТ 5.1308-72	15,1	кг
				А23А026.010-06		
				Сборочные единицы		
А1		1	А23А026.020-02	Каркас	1	
				Материалы		
		2		Полиэтилен 15802-020		
				сорт 1 ГОСТ 5.1308-72	15,1	кг
				А23А026.010-07		
				Сборочные единицы		
А1		1	А23А026.020-02	Каркас	1	
				Материалы		
		2		Полиэтилен 15802-020		
				сорт 1 ГОСТ 5.1308-72	15,1	кг
				А23А026.010-08		
				Сборочные единицы		
А1		1	А23А026.020-03	Каркас	1	
				Материалы		
		2		Полиэтилен 15802-020		
				сорт 1 ГОСТ 5.1308-72	4,2	кг

Инв. № подл. | Подп. и дата | Взам. инв. № | Инв. № дубл. | Подп. и дата

Формат	Зона	Поз.	Обозначение	Наименование	Кол.	Примечание
				А23А026.010-09		
				Сборочные единицы		
А1		1	А23А026.020-03	Каркас	1	
				Материалы		
		2		Полиэтилен 15802-020		
				сорт 1 ГОСТ 5.1308-72	4,2	кг
				А23А026.010-10		
				Сборочные единицы		
А1		1	А23А026.020-03	Каркас	1	
				Материалы		
		2		Полиэтилен 15802-020		
				сорт 1 ГОСТ 5.1308-72	4,2	кг
				А23А026.010-11		
				Сборочные единицы		
А1		1	А23А026.020-04	Каркас		
				Материалы		
		2		Полиэтилен 15802-020		
				сорт 1 ГОСТ 5.1308-72	15,5	кг
				А23А026.010-12		
				Сборочные единицы		
А1		1	А23А026.020-04	Каркас	1	
				Материалы		
		2		Полиэтилен 15802-020		
				сорт 1 ГОСТ 5.1308-72	15,5	кг
				А23А026.010-13		
				Сборочные единицы		
А1		1	А23А026.020-04	Каркас	1	
				Материалы		
		2		Полиэтилен 15802-020		
				сорт 1 ГОСТ 5.1308-72	15,5	кг

Инв. № подл. | Подп. и дата | Взам. инв. № | Инв. № дубл. | Подп. и дата

А23А026.000СБ

Выпуск 1-4

Серия 4.903-13

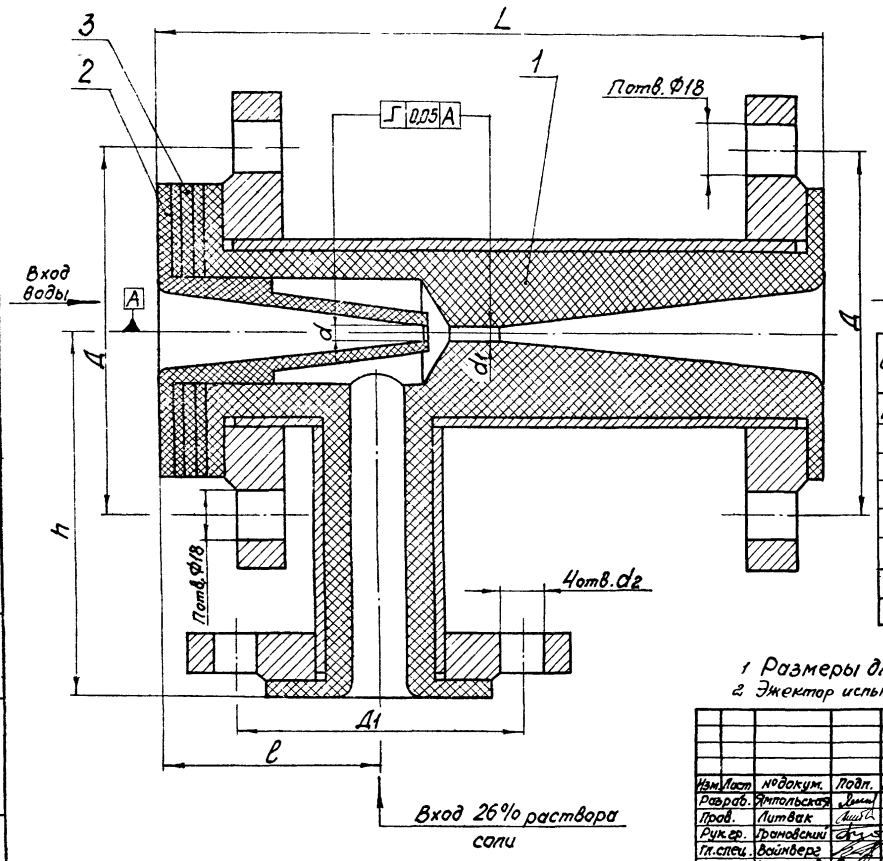

Обозначение	Размеры, мм									Усл. п	Мас. са, кг
	Д	Д1	L	d	d1	d2	l	h		
А23А026.000	110	85	200	2,8	4	14	65	120		4	5,36
-01				4,4	6						
-02				6,1	8,5						
-03	160	110	400	9,2	13		95	145			10,0
-04				12,5	17	18				8	
-05				15,8	22						
-06	210	125	700	18,3	25,5		125	180			33,0
-07				20,8	29						

1 Размеры для справок

2 Эжектор испытать гидравлическим давлением 9 кгс/см²

Изм.	Лист	№ докум.	Подп.	Дата
Разраб.		Янтольская		
Пров.		Литвак		
Рук. гр.		Грановский		
Гл. спец.		Войнберг		
Н. контр.		Мерзлякова		
Утв.		Сливак		

А23А026.000СБ

Эжектор водосолянной сборочный чертеж

Лит.	Масса	Масштаб
И	см. табл.	—

Лист | Листов 1

Госстрой СССР Сантехпроект г. Москва

Копировал: Двино

Формат: А2

Инв. № подл. | Подп. и дата | Взам. инв. № | Инв. № дубл. | Подп. и дата

А23А026.010СБ

Серия 4.903-13 Выпуск 1-4

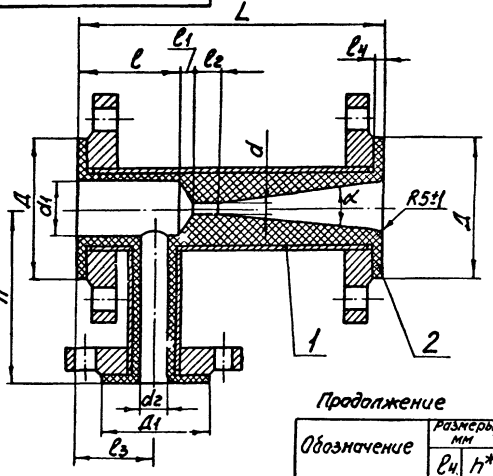

Обозначение	Размеры, мм										
	Д	Д1	L*	d	d1	d2	l	l1	l2	l3
А23А026.010	88-0,87	68-0,74	186-1,15	$4^{+0,16}$	$32^{+0,05}$	$16^{+0,43}$	68	7	15	51
-01				$6^{+0,16}$				8	25	
-02	138-1,0	88-0,87	375-1,55	$8,5^{+0,2}$	$60^{+0,06}$	$22^{+0,52}$	90	19	35	70
-03				$13^{+0,24}$				24	50	
-04				$17^{+0,24}$				22	70	
-05	188-1,15	102-1,0	675-1,55	$22^{+0,28}$	$100^{+0,07}$	$36^{+0,62}$	127	39	90	100
-06				$25,5^{+0,28}$				37	100	
-07				$29^{+0,28}$				36	115	
-08	138-1,0	68-0,74	385-1,55	$12^{+0,24}$	$60^{+0,06}$	$10^{+0,36}$	105	12	50	90
-09				$18^{+0,24}$				20	75	
-10				$24^{+0,28}$				18	95	
-11	188-1,15	78-0,74	675-1,55	$31^{+0,34}$	$100^{+0,07}$	$16^{+0,43}$	140	26	125	120
-12				$36^{+0,34}$				31	145	
-13				$40,5^{+0,34}$				30	160	

Продолжение

Обозначение	Размеры, мм		α	Масса, кг
	l4	h*		
А23А026.010	5	120	12°±30'	5,88
-01	10	145	8°±30'	15,5
-02				
-03				
-04				
-05		180	10°±30'	38,6
-06				
-07				
-08		125		15,6
-09				
-10				
-11		120	8°±30'	38,0
-12				
-13				

1. Неуказанные предельные отклонения размеров по СМ7.
2. * Размеры для справок.

Изм.	Лист	№ докум.	Подп.	Дата
Разраб.		Ямпольская		
Пров.		Литвак		
Рук. гр.		Грановский		
Гл. спец.		Вайнберг		
Н. контр.		Мерзлякова		
Утв.		Спивак		

А23А026.010СБ

Корпус

Сварочный чертеж

Лит.	Масса	Масштаб
И	См. табл.	—

Лист | Листов 1

Госстрой СССР Сантехпроект г. Москва

Копировал: Дзино

Формат: 12

Инв. № подл. | Подп. и дата | Взам. инв. № | Инв. № дубл. | Подп. и дата

А23А026.001

Рис. 1

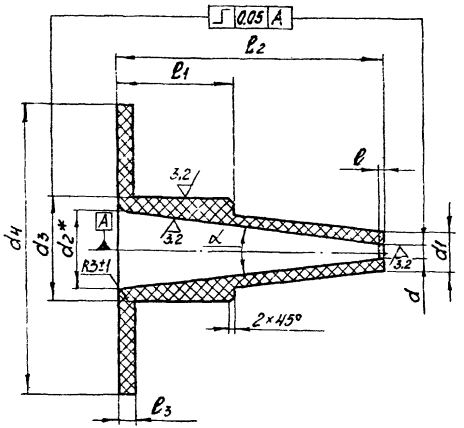

Обозначение	Рис	Размеры, мм										α	α1	Масса, кг
		d	d1	d2*	d3	d4	d5*	l	l1	l2	l3			
А23А026.001	1	28+0,12	10-0,36	24	32-0,05	88-0,87	—	1±0,2	35-0,62	80-0,74	5±0,3	15°±30'	—	0,09
-01		41+0,16										14°±30'		
-02	2	61+0,2	25-0,52	40	60-0,06	138-1,0	20	1,5±0,2	52-0,74	117-0,87	10±0,3	13°±30'	20°±30'	0,244
-03		92+0,2						2±0,2				12°±30'		
-04		125+0,24						3±0,2				9°±30'		
-05		158+0,24	40-0,62	90	100-0,07	188-1,15	30	4±0,2	72-0,74	152-1,0		15°±30'	34°±30'	1,12
-06		183+0,28					32	5±0,2					33°±30'	
-07		208+0,28					35	55±0,2					32°±30'	
-08		98+0,2	30-0,52	50	60-0,06	138-1,0	30	2,5±0,2	52-0,74	122-1,0		14°±30'	26°±30'	0,28
-09		147+0,24					31	4±0,2				12°±30'	22°±30'	
-10		196+0,28					33	5±0,2				10°±30'	20°±30'	
-11		254+0,28	50-0,62	90	100-0,07	188-1,15	43	6±0,2	72-0,74	152-1,0		15°±30'	33°±30'	0,973
-12		294+0,28					47	7±0,3					32°±30'	
-13		333+0,34					51	8±0,3					28°±30'	

Рис. 2

Остальное - см. рис. 1

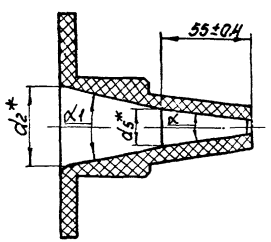

* Размеры для справок.

Изм.	Лист	№ докум.	Подп.	Дата
Разраб.		Ямпольская		
Пров.		Литвак		
Рук. гр.		Гратовский		
Н. контр.		Мерзлякова		
Утв.		Вайнберг		

А23А026.001

Сопло

Полиэтилен 15802-020 Сорт 1 ГОСТ 5.1308-72

Лит.	Масса	Масштаб
К	см. табл.	—
Лист	Листов 1	

Госстрой СССР Сантехпроект г. Москва

Копировал: Дзима

Формат: 12

Серия 4.903-13 Выпуск 1-4

Инв. № подл. | Подп. и дата | Взам. инв. № | Инв. № дубл. | Подп. и дата

Выпуск 1-4

Серия 4.903.13

Формат	Зона	Поз.	Обозначение	Наименование	Кол.	Примечание
				Документация		
А4			А23А026.020 СБ	Сборочный чертеж		
				Переменные данные для исполнений:		
				А23А026.020		
				Детали		
А4		1	А23А026.011	Труба	1	
А4		2	А23А026.012	Патрубок	1	
А4		3	А23А026.013	Фланец	1	
		4	-01	Фланец	2	
				Стандартные изделия		
				Фланец 25-10 ГОСТ 1255-67 (заготовка для дет. А23А026.013)	1	
				Фланец 40-10 ГОСТ 1255-67 (заготовка для дет. А23А026013-01)	2	
				А23А026.020-01		
				Детали		
А4		1	А23А026.011-01	Труба	1	
А4		2	А23А026.012-01	Патрубок	1	
				Стандартные изделия		
		3		Фланец 40-10 ГОСТ 1253-67	1	
		4		Фланец 80-10 ГОСТ 1255-67	2	

Инв. № подл. | Подп. и дата | Взам. инв. № | Инв. № дубл. | Подп. и дата

Изм.	Лист	№ докум.	Подп.	Дата
Разраб.		Ятпольская		
Пров.		Литвак		
Рук. гр.		Грановский		
Н. контр.		Жердякова		
Утв.		Вайнберг		

А23А026.020

Каркас

Лит.	Лист	Листов
Н	1	2

Госстрой СССР Сантехпроект г. Москва

Копировал: Азина Формат: А4

Формат	Зона	Поз.	Обозначение	Наименование	Кол.	Примечание
				А23А026.020-02		
				Детали		
А4		1	А23А026.011-02	Труба	1	
А4		2	А23А026.012-02	Патрубок	1	
				Стандартные изделия		
		3		Фланец 50-10 ГОСТ 1255-67	1	
		4		Фланец 125-10 ГОСТ 1255-67	2	
				А23А026.020-03		
				Детали		
А4		1	А23А026.011-03	Труба	1	
А4		2	А23А026.012-03	Патрубок	1	
				Стандартные изделия		
		3		Фланец 25-10 ГОСТ 1255-67	1	
		4		Фланец 80-10 ГОСТ 1255-67	2	
				А23А026.020-04		
				Детали		
А4		1	А23А026.011-04	Труба	1	
А4		2	А23А026.012-04	Патрубок	1	
				Стандартные изделия		
		3		Фланец 32-10 ГОСТ 1255-67	1	
		4		Фланец 125-10 ГОСТ 1255-67	2	

Инв. № подл. | Подп. и дата | Взам. инв. № | Инв. № дубл. | Подп. и дата

Изм.	Лист	№ докум.	Подп.	Дата

А23А026.020

Лист 2

Копировал: Азина Формат: А4

Серия 4.903-13 выпуск 1-4

А23А026.012

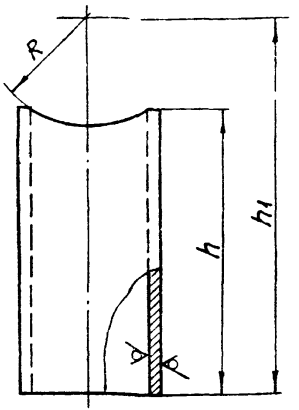

Обозначение	Материал	Размеры, мм R	h	h1	Масса, кг
А23А026.012	Труба 38×3 ГОСТ 8732-70 / Д ГОСТ 8731-74	29±0,3	80-0,74	111±0,4	0,2
-01	Труба 45×3 ГОСТ 8732-70 / Д ГОСТ 8731-74	45±0,3	92-0,87	131±0,5	0,28
-02	Труба 57×3 ГОСТ 8732-70 / Д ГОСТ 8731-74	67±0,4	106-0,87	166±0,5	0,4
-03	Труба 32×3,5 ГОСТ 8732-70 / Д ГОСТ 8731-74	45±0,3	68-0,74	111±0,4	0,19
-04	Труба 38×3 ГОСТ 8732-70 / Д ГОСТ 8731-74	67±0,4	41-0,62	106-0,4	0,11

Изм.	Лист	№ докум.	Подп.	Дата
Разраб.		Ямпольская		
Пров.		Литвак		
Рук. гр.		Грановский		
Н.контр.		Мерзлякова		
Утв.		Воймберг		

А23А026.012

Патрубок

Лит.	Масса	Масштаб
И	см. табл.	—
Лист	Листов 1	

Смотри таблицу

Госстрой СССР Сантехпроект г.Москва

Копировал: Дзино Формат: А1

Инв.№ подл. | Подп. и дата | Взам.инв.№ | Инв.№ дубл. | Подп. и дата

А23А026.020СБ

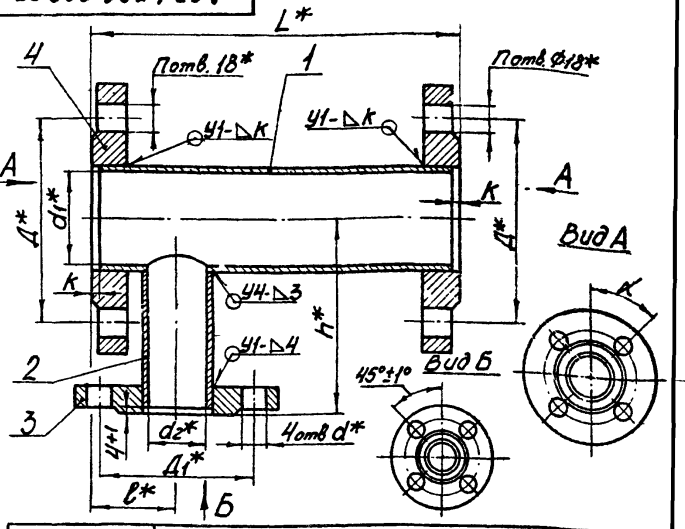

Обозначение	Размеры, мм Д*	Д1*	L*	d*	d1*	d2*	l*	h*	K	Кол. п	α	Масса, кг
А23А026.020	110	85	176	14	51	32	46	115	4+1	4	45°±1°	4,93
-01	160	110	355	18	80	39	60	135	5+1			11,5
-02	210	125	655		123	51	90	170		8	22°30'±1°	23,5
-03	160	85	365	14	80	25	80	115		4	45°±1°	11,4
-04	210	100	655	18	123	32	110	110		8	22°30'±1°	22,5

1.* Размеры для справок.
2. Сварные швы по ГОСТ 16037-70.

Изм.	Лист	№ докум.	Подп.	Дата
Разраб.		Ямпольская		
Пров.		Литвак		
Рук.гр.		Грановский		
Гл.спец.		Воймберг		
Н.контр.		Мерзлякова		
Утв.		Спивак		

А23А026.020СБ

Каркас сварочный чертеж

Лит.	Масса	Масштаб
И	см. табл.	—
Лист	Листов 1	

Госстрой СССР Сантехпроект г.Москва

Копировал: Дзино Формат: А1

Инв.№ подл. | Подп. и дата | Взам.инв.№ | Инв.№ дубл. | Подп. и дата

А23А026.011

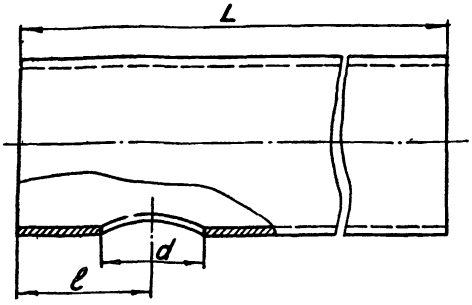

Обозначение	Материал	Размеры, мм			Масса, кг
		L	d	ℓ	
А23А026.011	Труба $\frac{57\times3\ ГОСТ8732-70}{Д\ ГОСТ8731-74}$	168-1,15	$32^{+0,62}$	42±0,3	0,73
-01	Труба $\frac{89\times4,5\ ГОСТ8732-70}{Д\ ГОСТ8731-74}$	345-1,35	$39^{+0,62}$	55±0,3	3,23
-02	Труба $\frac{135\times5\ ГОСТ8732-70}{Д\ ГОСТ8731-74}$	645-2,0	$51^{+0,74}$	85±0,4	10,2
-03	Труба $\frac{89\times4,5\ ГОСТ8732-70}{Д\ ГОСТ8731-74}$	355-1,35	$25^{+0,52}$	75±0,4	3,23
-04	Труба $\frac{133\times5\ ГОСТ8732-70}{Д\ ГОСТ8731-74}$	645-2,0	$32^{+0,62}$	105±0,4	10,2

Изм.	Лист	№ докум.	Подп.	Дата
Разраб.		Ямпольская		
Пров.		Литвак		
Рук. гр.		Грановский		
Н. контр.		Мерзлякова		
Утв.		Вайнберг		

А23А026.011

Труба

Лит.	Масса	Масштаб
И	См. табл.	—

Лист | Листов 1

Смотри таблицу

Госстрой СССР
Сантехпроект
г. Москва

Копировал: Дзино

Формат: 11

Серия 4.903-13 выпуск 1-4

Подп. и дата | Инв. № дубл. | Взам. инв. № | Подп. и дата | Инв. № подл.

А23А026.013

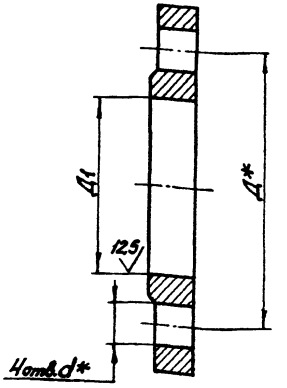

Обозначение	Размеры, мм			Материал	Масса, кг
	Д*	Д1	d*		
А23А026.013	85	$39^{+0,62}$	14	Заготовка Фланец 25-10 ГОСТ1255-67	0,8
-01	110	$59^{+0,74}$	18	Заготовка Фланец 40-1С ГОСТ1255-67	1,6

* Размеры для справок

Изм.	Лист	№ докум.	Подп.	Дата
Разраб.		Ямпольская		
Пров.		Литвак		
Рук. гр.		Грановский		
Н. контр.		Мерзлякова		
Утв.		Вайнберг		

А23А026.013

Фланец

Лит.	Масса	Масштаб
И	См. табл.	—

Лист | Листов 1

Смотри таблицу

Госстрой СССР
Сантехпроект
г. Москва

Копировал: Дзино

Формат 11

Подп. и дата | Инв. № дубл. | Взам. инв. № | Подп. и дата | Инв. № подл.

Серия 4.903-13 Выпуск 1-4

Формат	Зона	Поз.	Обозначение	Наименование	Кол.	Примечание
				Документация		
12			А23А027.000 СБ	Сборочный чертеж		
12			А23А028.000 ТО	Эжекторы водосоляные и водокислотные		
				Техническое описание		
				Переменные данные для исполнений:		
				А23А027.000		
				Сборочные единицы		
11		1	А23А026.010-08	Корпус	1	
				Детали		
12		2	А23А026.001-08	Сопло	1	
БЧ		3	А23А027.001	Прокладка Ф138-1×Ф60+1		
				Паронит ПОН 3,0 ГОСТ 481-71	5	0,07 кг
				А23А027.000-01		
				Сборочные единицы		
11		1	А23А026.010-09	Корпус	1	
				Детали		
12		2	А23А026.001-09	Сопло	1	
БЧ		3	А23А027.002	Прокладка Ф138-1×Ф60+1		
				Паронит ПОН 3,0 ГОСТ 481-71	5	0,07 кг
				А23А027.000-02		
				Сборочные единицы		
11		1	А23А026.010-10	Корпус	1	
				Детали		
12		2	А23А026.001-10	Сопло	1	
БЧ		3	А23А027.003	Прокладка Ф138-1×Ф60+1		
				Паронит ПОН 3,0 ГОСТ 481-71	5	0,07 кг

Инв. № подл. | Подп. и дата | Взам. инв. № | Инв. № дубл. | Подп. и дата

Изм.	Лист	№ докум.	Подп.	Дата
Разраб.	Литальская			
Пров.	Литвак			
Рук. гр.	Урановский			
Н. контр.	Мерзлякова			
Утв.	Вайнберг			

А23А027.000

Эжектор водокислотный

Лит.	Лист	Листов
Н	1	2

Госстрой СССР Сантехпроект г. Москва

Копировал: Дзино Формат: 11

Формат	Зона	Поз.	Обозначение	Наименование	Кол.	Примечание
				А23А027.000-03		
				Сборочные единицы		
12		1	А23А026.010-11	Корпус	1	
				Детали		
12		2	А23А026.001-11	Сопло	1	
БЧ		3	А23А027.003	Прокладка Ф138-1×Ф100+1		
				Паронит ПОН 3,0		
				ГОСТ 481-71	5	0,12 кг
				А23А027.000-04		
				Сборочные единицы		
12		1	А23А026.010-12	Корпус	1	
				Детали		
12		2	А23А026.001-12	Сопло	1	
БЧ		3	А23А027.004	Прокладка Ф138-1×Ф100+1		
				Паронит ПОН 3,0		
				ГОСТ 481-71	5	0,12 кг
				А23А027.000-05		
				Сборочные единицы		
12		1	А23А026.010-13	Корпус	1	
				Детали		
12		2	А23А026.001-13	Сопло	1	
БЧ		3	А23А027.005	Прокладка Ф138-1×Ф100+1		
				Паронит ПОН 3,0		
				ГОСТ 481-71	5	0,12 кг

Инв. № подл. | Подп. и дата | Взам. инв. № | Инв. № дубл. | Подп. и дата

Изм.	Лист	№ докум.	Подп.	Дата

А23А027.000

Лист 2

Копировал: Формат: 11

А23А027.000СБ

Выпуск 1-4

Серия 4.903-13

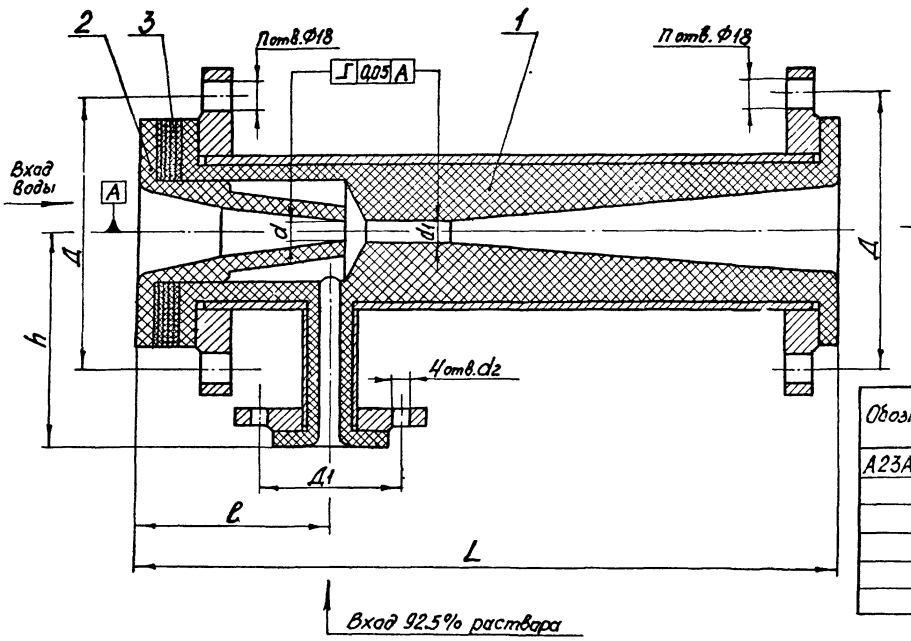

Обозначение	Размеры, мм								кол.	Масса, кг
	Д	Д1	L	d	d1	d2	ℓ	h	n	
А23А027.000				9,8	12					
-01	160	85	410	14,7	18	14	115	125	4	12,1
-02				19,6	24					
-03				25,4	31					
-04	210	100	700	29,4	36	18	145	120	8	25,6
-05				33,3	40,5					

1. Размеры для справок
2. Эжектор испытать гидравлическим давлением 9кгс/см²

Изм.	Лист	№ докум.	Подп.	Дата
Разраб.		Ямпольская		
Пров.		Литвак		
Рук. гр.		Грановский		
Гл. спец.		Вайнберг		
Н. контр.		Мерзляков		
Утв.		Спивак		

А23А027.000СБ

Эжектор водокислотный
Сборочный чертеж

Лит.	Масса	Масштаб
И	См. табл.	—

Лист | Листов 1

Госстрой СССР
Сантехпроект
г. Москва

Копировал: Дзино

Формат: 12

Инв. № подл. | Подп. и дата | Взам. инв. № | Инв. № дубл. | Подп. и дата

gost.e-ecolog.ru