ГОСУДАРСТВЕННЫЙ КОМИТЕТ СОВЕТА МИНИСТРОВ СССР ПО ДЕЛАМ СТРОИТЕЛЬСТВА/ГОССТРОЙ СССР/

ТИПОВЫЕ КОНСТРУКЦИИ И ДЕТАЛИ ЗДАНИЙ И СООРУЖЕНИЙ

СЕРИЯ 4.903-13

ВСПОМОГАТЕЛЬНОЕ ОБОРУДОВАНИЕ ДЛЯ КОТЕЛЬНЫХ УСТАНОВОК

ВЫПУСК 1-1

РАБОЧИЕ ЧЕРТЕЖИ

ВСПОМОГАТЕЛЬНОЕ ОБОРУДОВАНИЕ СИСТЕМ ВОДОПОДГОТОВКИ

ИНВ. №15309-02
Цена: ~~5-12~~ 7-75

gost.e-ecolog.ru

Госстрой СССР
Тбилисский филиал
ЦИТП
Типовой проект (серия)
№ 4-903-[illegible] 81-1
Заказ № 275
Цена 7 руб. 75 коп.
Тираж 330
Дата 18 — 12 — 1989 г.

ГОСУДАРСТВЕННЫЙ КОМИТЕТ СОВЕТА МИНИСТРОВ СССР ПО ДЕЛАМ СТРОИТЕЛЬСТВА /ГОССТРОЙ СССР/

ТИПОВЫЕ КОНСТРУКЦИИ И ДЕТАЛИ ЗДАНИЙ И СООРУЖЕНИЙ

СЕРИЯ 4.903-13

ВСПОМОГАТЕЛЬНОЕ ОБОРУДОВАНИЕ ДЛЯ КОТЕЛЬНЫХ УСТАНОВОК

ВЫПУСК 1-1

РАБОЧИЕ ЧЕРТЕЖИ

ВСПОМОГАТЕЛЬНОЕ ОБОРУДОВАНИЕ СИСТЕМ ВОДОПОДГОТОВКИ

Главный инженер института Шиллер ЮИ
Главный инженер проекта Спивак ВА

РАЗРАБОТАНЫ
ГПИ САНТЕХПРОЕКТ
ГОССТРОЯ СССР

УТВЕРЖДЕНЫ
И ВВЕДЕНЫ В ДЕЙСТВИЕ
С 15 мая 1978 г
ГПИ САНТЕХПРОЕКТ ГОССТРОЯ СССР
ПРИКАЗ №59 ОТ 24 апреля 1978 г

Обозначение	Наименование	Стр.
	Содержание	2-4
А22В10.000	Разгрузчик серной кислоты.	5
А22В010.010	Колонна.	5;8
А22В010.000СБ	Разгрузчик серной кислоты. Сборочный чертеж.	6;7
А22В010.153	Крышка.	8
А22В010.010СБ	Колонна. Сборочный чертеж.	9;10
А22В010.017 А22В010.054	Косынка. Рейка.	10
А22В010.020 А22В010.030 А22В010.033	Мостик перекидной. Каркас. Косынка.	11
А22В010.020СБ	Мостик перекидной. Сборочный чертеж.	12;13
А22В010.030СБ	Каркас. Сборочный чертеж.	13
А22В010.040 А22В010.066 А22В010.068 А22В010.76	Цепь. Уголок. Уголок. Серьга.	14
А22В010.050 А22В010.050СБ А22В010.72	Поручень. Поручень. Сборочный чертеж. Рычаг.	15
А22В010.060 А22В010.070 А22В010.087	Устройство поворотное. Балка. Тяга.	16
А22В010.060СБ	Устройство поворотное. Сборочный чертеж.	17
А22В010.080 А22В010.071 А22В010.094 А22В010.095	Труба. Труба. Балка. Пластина	18
А22В010.090 А22В010.088 А22В010.097 А22В010.102	Гайка стяжная. Винт. Труба. Гайка.	19
А22В010.100 А22В010.091 А22В010.107 А22В010.108	Гусак поворотный. Палец направляющий. Труба. Фланец.	20
А22В010.100СБ А22В010.110 А22В010.113	Гусак поворотный. Сборочный чертеж. Винт. Винт.	21
А22В010.120 А22В010.093 А22В010.109 А22В010.111	Скоба. Крышка. Труба. Фланец.	22
А22В010.130 А22010.130СБ А22В010.115	Труба подвесная. Труба подвесная. Сборочный чертеж. Перемычка.	23
А22В010.140 А22В010.116 А22В010.128 А22В010.129	Зажим. Крюк. Скоба. Планка.	24
А22В010.150 А22В10.150.СБ А22В010.124	Кронштейн сальниковый. Кронштейн сальниковый. Сборочный чертеж. Фланец.	25
А22В010.136 А22В010.137 А22В010.139 А22В010.142	Корпус. Крышка сальника. Фланец. Пробка.	26
А22В010.160 А22В010.160СБ А22В010.143	Опора. Опора. Сборочный чертеж. Стойка.	27
А22В010.170 А22В010.151 А22В010.152	Лебедка ручная. Вал. Колеса храповое.	28
А22В010.170СБ	Лебедка ручная. Сборочный чертеж.	29
А22В010.154 А22В010.156	Шестерня. Барабан.	30
А22В010.157 А22В010.158 А22В010.159	Обойма. Прижим. Дно.	31
А22В010.163 А22В010.165 А22В010.166 А22В010.169	Валик. Собачка. Шайба стопорная. Рычаг.	32
А22В010.180 А22В010.180.СБ А22В010.190	Рукоятка. Рукоятка. Сборочный чертеж. Ограждение.	33
А22В010.200 А22В010.164 А22В010.171 А22В010.174	Блок. Палец собачки. Втулка. Шайба.	34
А22В010.190.СБ А22В010.200.СБ	Ограждение. Сборочный чертеж. Блок. Сборочный чертеж	35
А22В010.210 А22В010.220 А22В010.220СБ	Щиток. Стойка. Стойка. Сборочный чертеж.	36
А22В010.191 А22В010.192 А22В010.022	Ролик. Ось. Косынка.	37
А22В010.230 А22В010.230СБ А22В010.217	Кронштейн. Кронштейн Сборочный чертеж Швеллер.	38
А22В010.240 А22В010.250 А22В010.260	Кронштейн. Блок сдвоенный. Стойка.	39
А22В010.240СБ	Кронштейн. Сборочный чертеж.	40
А22В010.250СБ А22В010.218 А22В010.219	Блок сдвоенный. Сборочный чертеж. Швеллер. Швеллер.	41
А22В010.260СБ А22В010.221 А22В010.227	Стойка. Сборочный чертеж. Швеллер. Ось.	42
А22В010.270 А22В010.232 А22В010.238 А22В010.239	Лестница. Стойка. Уголок. Поручень.	43
А23В.035.000 А23В035.005	Колпак воздушный. Корпус.	44
А22В010.270СБ А23В035.000.СБ	Лестница Сборочный чертеж. Колпак воздушный Сборочный чертеж.	45
А23В035.004 А23В037.000 А23В037.010	Крышка. Осушитель воздуха Крышка.	46
А23В037.000СБ А23В037.020СБ	Осушитель воздуха. Сборочный чертеж. Корпус Сборочный чертеж.	47
А23В037.020 А23В037.030 А23В037.050 А23В037.011	Корпус. Крышка. Патрубок. Кольцо.	48

Серия 4.903-13 выпуск 1-1

Инв.№ подл. | Подп. и дата | Взам.инв.№ | Инв.№ дубл. | Подп. и дата

Изм	Лист	N докум.	Подп.	Дата	Содержание	Лист 1

Копировал: [illegible] формат 22

Обозначение	Наименование	Стр.
А23В 037.040	Стакан	49
А23В 037.040 СБ	Стакан. Сборочный чертеж	
А23В 037.002	Уголок опорный	
А23В 037.014	Диск	50
А23В 037.018	Стакан	
А23А 015.000	Эжектор воздушный	51
А23А 015.000 СБ	Эжектор воздушный. Сборочный чертеж	
А23А 015.010	Камера приёмная	52
А23А 015.010 СБ	Камера приёмная. Сборочный чертеж	
А23А 015.020	Камера смешения	
А23А 015.030	Опора	53
А23А 015.030 СБ	Опора. Сборочный чертеж	
А23А 015.005	Держатель сопла	
А23А 015.002	Фланец	54
А23А 015.004	Трубка	
А23А 015.006	Сопло	
А23А 015.009	Фланец	
А23А 015.003	Прокладка	55
А23А 015.011	Фланец	
А23А 015.014	Отвод	
А23А 015.021	Косынка	
А23А 015.007	Диффузор	56
А23А 015.017	Камера смешения	
А23А 015.018	Плита	
А23А 015.019	Стойка	
А23А 015.015	Труба	57
А23А 015.016	Фланец	
А23В 034.000	Гидротранспортер передвижной	
А23В 034.000 СБ	Гидротранспортер передвижной. Сборочный чертеж	58
А23В 034.010	Корпус	59
А23В 034.001	Стойка	
А23В 034.002	Хомут	
А23В 034.015	Ось	
А23В 034.010 СБ	Корпус. Сборочный чертеж	60
А23В 034.020	Тележка	61
А23В 034.020 СБ	Тележка. Сборочный чертеж	
А23В 034.016	Уголок	
А23В 034.030	Сопло	62
А23В 034.040	Патрубок	
А23В 034.040 СБ	Патрубок. Сборочный чертеж	
А23В 034.050	Смесутель	
А23В 034.008	Стенка	63
А23В 034.009	Стенка	
А23В 034.018	Уголок	
А23В 034.021	Втулка	
А23В 034.003	Гайка	64
А23В 034.024	Сопло	
А23В 034.025	Насадка	
А23В 034.028	Сопло	
А23В 034.029	Фланец	65
А23В 034.031	Патрубок	
А23В 048.000	Мерник крепкой серной кислоты	
А23В 048.000 СБ	Мерник крепкой серной кислоты. Сборочный чертеж	66
А23В 048.010	Поплавок	67
А23В 048.010 СБ	Поплавок. Сборочный чертеж	
А23В 048.013	Днище	
А23В 048.020	Указатель уровня	68
А23В 048.020 СБ	Указатель уровня. Сборочный чертеж	
А23В 048.003	Профиль	
А23В 048.030	Корпус бака	69
А23В 048.040	Крышка бака	
А23В 048.050	Узел крепления блоков	

Обозначение	Наименование	Стр.
А23В 048.030 СБ	Корпус бака. Сборочный чертеж	70
А23В 048.021	Профиль	71
А23В 048.023	Флянец	
А23В 048.029	Крышка	
А23В 048.031	Блок	
А23В 048.040 СБ	Крышка бака. Сборочный чертеж	72
А23В 048.050 СБ	Узел крепления блоков. Сборочный чертеж	
А23В 048.038	Лист	
А23В 048.025	Днище	73
А23В 048.026	Фланец	
А23В 048.027	Уголок	
А23В 048.028	Обечайка	
А23В 048.033	Опорное ребро	74
А23В 048.036	Опора блока	
А23В 048.060	Кронштейн	
А23В 048.060 СБ	Кронштейн. Сборочный чертеж	
А23В 050.000	Расходный бак крепкого раствора соли	75
А23В 050.010	Патрубок	
А23В 050.030	Крышка	76
А23В 050.040	Крышка	
А23В 050.050	Корпус	
А23В 050.000 СБ	Расходный бак крепкого раствора соли. Сборочный чертеж	77
А23В 050.010 СБ	Патрубок. Сборочный чертеж	78
А23В 050.020	Патрубок	
А23В 050.020 СБ	Патрубок. Сборочный чертеж	
А23В 050.030 СБ	Крышка. Сборочный чертеж	
А23В 050.040 СБ	Крышка. Сборочный чертеж	79
А23В 050.060	Лестница	
А23В 050.070 СБ	Опора под бак. Сборочный чертеж	
А23В 050.050 СБ	Корпус. Сборочный чертеж	80
А23В 050.060 СБ	Лестница. Сборочный чертеж	
А23В 050.070	Опора под бак	81
А23В 050.080	Указатель уровня	
А23В 050.008	Крышка	
А23В 050.080 СБ	Указатель уровня Сборочный чертеж	82
А23В 050.029	Бабышка	
А23В 050.031	Кожух защитный	
А23В 050.012	Крышка	83
А23В 050.013	Обечайка	
А23В 050.014	Дно	
А23В 050.015	Уголок	84
А23В 050.016	Фланец	
А23В 050.017	Кронштейн	
А23В 050.019	Тетива	
А23А 014.000	Насос водоструйный	85
А23А 014.003	Диффузор	
А23А 014.004	Диффузор	
А23А 014.007	Стойка	
А23А 014.000 СБ	Насос водоструйный. Сборочный чертеж	86
А23А 014.001	Корпус	87
А23А 014.002	Сопло	
А23А 014.006	Фланец	
А23П 008.002	Гнездо клапана	
А23Г 008.000	Регулятор постоянного уровня раствора кислоты	88
А23Г 008.000 СБ	Регулятор постоянного уровня раствора кислоты. Сборочный чертеж	
А23Г 008.010	Заглушка	

Изм. Лист № докум. Подп. Дата

Содержание

Лист 2

Формат: 22

Обозначение	Наименование	Стр
А23Г008.020	Корпус регулятора.	89
А23Г008.020СБ	Корпус регулятора. Сборочный чертеж.	
А23Г008.030	Поплавок.	
А23Г008.013	Стержень.	
А23Г008.030СБ	Поплавок. Сборочный чертеж.	90
А23Г008.004	Заглушка.	
А23Г008.018	Клапан.	
А23Г009.000	Регулятор постоянного уровня раствора соли.	91
А23Г009.000СБ	Регулятор постоянного уровня раствора соли. Сборочный чертеж	
А23Г008.011	Опора.	
А23Г009.010	Патрубок с крышкой.	92
А23Г009.010СБ	Патрубок с крышкой. Сборочный чертеж.	
А23Г009.003	Фланец.	
А23Г009.004	Крышка.	
А23Г009.020	Корпус.	93
А23Г009.020СБ	Корпус. Сборочный чертеж.	
А23Г009.030	Поплавок.	
А23Г009.030СБ	Поплавок. Сборочный чертеж.	
А23Г009.040	Клапан.	94
А23Г009.006	Дно.	
А23Г009.012	Гнезда клапана	
А23Г009.013	Гайка.	
А23Г009.014	Труба.	
А23В036.000	Бачок постоянного уровня в бункере соли.	95

Обозначение	Наименование	Стр.
А23В051.016	Фланец	95
А23В036.000СБ	Бочок постоянного уровня в бункере соли. Сборочный чертеж.	96
А23В036.001	Фланец.	97
А23В0036.003	Крышка.	
А23В036.005	Скоба.	
А23В036.011	Уголок.	
А23В051.000	Брызгоотделитель.	98
А23В051.010	Крышка.	
А23В051.000СБ	Брызгоотделитель сборочный чертеж.	99
А23В051.010СБ	Крышка. Сборочный чертеж.	
А23В051.003	Фланец.	
А23В.051.004	Обечайка.	100
А23В051.005	Перегородка.	
А23В.051.007	Днище.	
А23В051.008	Патрубок.	

В настоящем выпуске приведены рабочие чертежи следующего вспомогательного оборудования, наиболее часто применяемого в системах водоподготовки:

1. Разгрузчик серной кислоты,
2. Колпак воздушный;
3. Осушитель воздуха;
4. Эжектор воздушный;
5. Гидротранспортер передвижной;
6. Мерник крепкой серной кислоты;
7. Расходный бак крепкого раствора соли,
8. Насос водоструйный;
9. Регулятор постоянного уровня раствора кислоты;
10. Регулятор постоянного уровня раствора соли;
11. Бачок постоянного уровня в бункере соли;
12. Брызгоотделитель.

Типоразмеры и конструкция оборудования, приведенного в настоящем выпуске, не зависят в основном, от мощности котельных.

Разгрузчик серной кислоты предназначен для разгрузки кислоты из железнодорожных вагонов или автоцистерн, подающихся на склад серной кислоты. Лебедка и система блоков разгрузчика позволяют опускать в цистерну трубопровод, который служит сифоном для перегрузки кислоты в бак для хранения.

Эжектор воздушный используется для создания вакуума в баке для хранения серной кислоты и обеспечивает зарядку сифона, разгрузчика

Колпак воздушный применяется в различных схемах осветления, коагуляции и известкования воды совместно с насосом-дозатором.

Осушитель воздуха предназначен для удаления влаги из воздуха, подаваемого компрессором.

Гидротранспортер передвижной применяют для перевозки соли и последующей ее гидроперегрузки на складах мокрого хранения соли, а также при первоначальной загрузке фильтров фильтрующим материалом.

Расходный бак крепкого раствора соли применяется на складах мокрого хранения соли, а также при приготовлении регенерационного раствора соли.

Для приготовления регенерационных растворов кислоты и соли используют регуляторы постоянного уровня раствора кислоты и соли, мерник крепкого раствора серной кислоты.

Бачок постоянного уровня в бункере соли применяется на складах мокрого хранения соли.

Водоструйный насос предназначен для перемещения фильтрующего материала при его гидроперегрузке, а также выгрузки шлама на складах мокрого хранения соли и коагулянта.

Брызгоотделитель служит для отделения влаги, содержащейся в потоке воздуха, выходящем из декарбонизатора и устанавливается непосредственно после него.

В Выпуске 0 „Технические характеристики и данные для подбора" помещены габаритные чертежи вышеописанного оборудования с присоединительными и установочными размерами.

Формат	Зона	Поз.	Обозначение	Наименование	Кол.	Примечание
				Документация		
22			А22В010.000СБ	Сборочный чертеж		
				Сборочные единицы		
11		1	А22В010.010	Колонна	1	
11		2	А22В010.020	Мостик перекидной	1	
11		3	А22В010.060	Устройство поворотное	1	
11		4	А22В010.140	Зажим	2	
11		5	А22В010.170	Лебедка ручная	1	
11		6	А22В010.190	Ограждение	1	
11		7	А22В010.200	Блок	1	
11		8	А22В010.230	Кронштейн	4	
11		9	А22В010.240	Кронштейн	1	
11		10	А22В010.250	Блок сдвоенный	1	
11		11	А22В010.270	Лестница	1	
				Детали		
Б4		15	А22В010.001	Палец		
				Ст.3 ГОСТ 380-71	2	1,0 кг
Б4		16	А22В010.002	Кольцо		
				Ст.3 ГОСТ 380-71	2	0,09 кг
Б4		17	А22В010.003	Скоба		
				Круг В10 ГОСТ 2590-71 Ст.3 ГОСТ 535-58	1	0,11 кг

Инв.№ подл. | Подп. и дата | Взам. инв.№ | Инв.№ дубл. | Подп. и дата

Изм.	Лист	№ докум.	Подп.	Дата
Разраб.		Хлева		
Пров.		Литвак		
Рук. гр.		Гранковский		
Н. контр.		Терлякова		
Утв.		Баинберг		

А22В010.000

Разгрузчик серной кислоты

Лит.	Лист	Листов
И	1	2

Госстрой СССР Сантехпроект г. Москва

Копировал Формат А4

Формат	Зона	Поз.	Обозначение	Наименование	Кол.	Примечание
Б4		18	А22В010.004	Болт		
				Круг В17 ГОСТ 2590-71 Ст.3 ГОСТ 535-58	2	0,6 кг
Б4		19	А22ВС10.005	Болт		
				Круг В37 ГОСТ 2590-71 Ст.3 ГОСТ 535-56	4	5,6 кг
				Стандартные изделия		
				Болты ГОСТ 7798-70		
		25		М16×40.36	17	
		26		М20×60.36	8	
				Гайки ГОСТ 5915-70		
		27		М16.4	19	
		28		М20.4	8	
		29		М36.4	4	
				Шайбы ГОСТ 6402-70		
		30		16Б5Г	19	
		31		20Б5Г	8	
		32		36Б5Г	4	
		33		Шайба 16.01 ГОСТ 11371-68	4	
		34		Шайба 16.01 ГОСТ 11371-68	3	
		35		Кольцо 8.1 ГОСТ 10030-73	1	

Инв.№ подл. | Подп. и дата | Взам. инв.№ | Инв.№ дубл. | Подп. и дата

Изм.	Лист	№ докум.	Подп.	Дата

А22В010.000

Лист 2

Копировал Формат А4

Серия 4.903-13 Выпуск 1-1

Формат	Зона	Поз.	Обозначение	Наименование	Кол.	Примечание
				Документация		
22			А22В010.010СБ	Сборочный чертеж		*12; 22
				Детали		
Б4		1	А22В010.012	Уголок; L=8190-10		
				Уголок Б-70×70×8 ГОСТ 8509-72 Ст.3 ГОСТ 535-58	1	68,35 кг
Б4		2	А22В010.013	Уголок; L=8190-10		
				Уголок Б-70×70×8 ГОСТ 8509-72 Ст.3 ГОСТ 535-58	1	68,35 кг
Б4		3	А22В010.014	Уголок; L=8190-10		
				Уголок Б-70×70×8 ГОСТ 8509-72 Ст.3 ГОСТ 535-58	2	68,35 кг
Б4		4	А22В010.015	Лист Сталь листовая рифленая 5×950-2×1070-2 ГОСТ 8568-57	1	45,0 кг
Б4		5	А22В010.016	Ребро Ст.3 ГОСТ 380-71	2	10,5 кг
11		6	А22В010.017	Косынка	13	
Б4		7	А22В010.018	Пластина Лист Б10, В ГОСТ 19903-74 Ст.3 ГОСТ 14637-69 200-1×260-1	2	4,1

Инв.№ подл. | Подп. и дата | Взам. инв.№ | Инв.№ дубл. | Подп. и дата

Изм.	Лист	№ докум.	Подп.	Дата
Разраб.		Митецина		
Пров.		Литвак		
Рук. гр.		Гранковский		
Н. контр.		Терлякова		
Утв.		Баинберг		

А22В010.010

Колонна

Лит.	Лист	Листов
И	1	4

Госстрой СССР Сантехпроект г. Москва

Копировал Формат А4

Формат	Зона	Поз.	Обозначение	Наименование	Кол.	Примечание
Б4		8	А22В010.019	Швеллер Швеллер 16а ГОСТ 8240-70 Ст.3 ГОСТ 535-58 L=1055-2	2	16,1 кг
Б4		9	А22В010.021	Швеллер Швеллер 16а ГОСТ 8240-72 Ст.3 ГОСТ 535-58 L=1620-3	1	24,8 кг
11		10	А22В010.022	Косынка	1	
Б4		11	А22В010.023	Уголок Уголок Б-70×70×8 ГОСТ 8509-72 Ст.3 ГОСТ 535-58 L=1560-3	1	13,62 кг
Б4		12	А22В010.024	Швеллер Швеллер 12 ГОСТ 8240-72 Ст.3 ГОСТ 535-58 L=1210-2	1	12,6 кг
Б4		13	А22В010.025	Пластина Лист Б10, В ГОСТ 19903-74 Ст.3 ГОСТ 14637-69 70-1×140-1	1	0,77 кг
Б4		14	А22В010.026	Швеллер Швеллер 12 ГОСТ 8240-72 Ст.3 ГОСТ 535-58 L=1620-3	1	16,85 кг
Б4		15	А22В010.027	Косынка Ст.3 ГОСТ 380-71	4	
Б4		16	А22В010.028	Пластина Полоса 10×200 ГОСТ 103-57 Ст.3 ГОСТ 535-58 L=400-1	2	6,28 кг

Инв.№ подл. | Подп. и дата | Взам. инв.№ | Инв.№ дубл. | Подп. и дата

Изм.	Лист	№ докум.	Подп.	Дата

А22В010.010

Лист 2

Копировал Формат А4

А22В010.000СБ

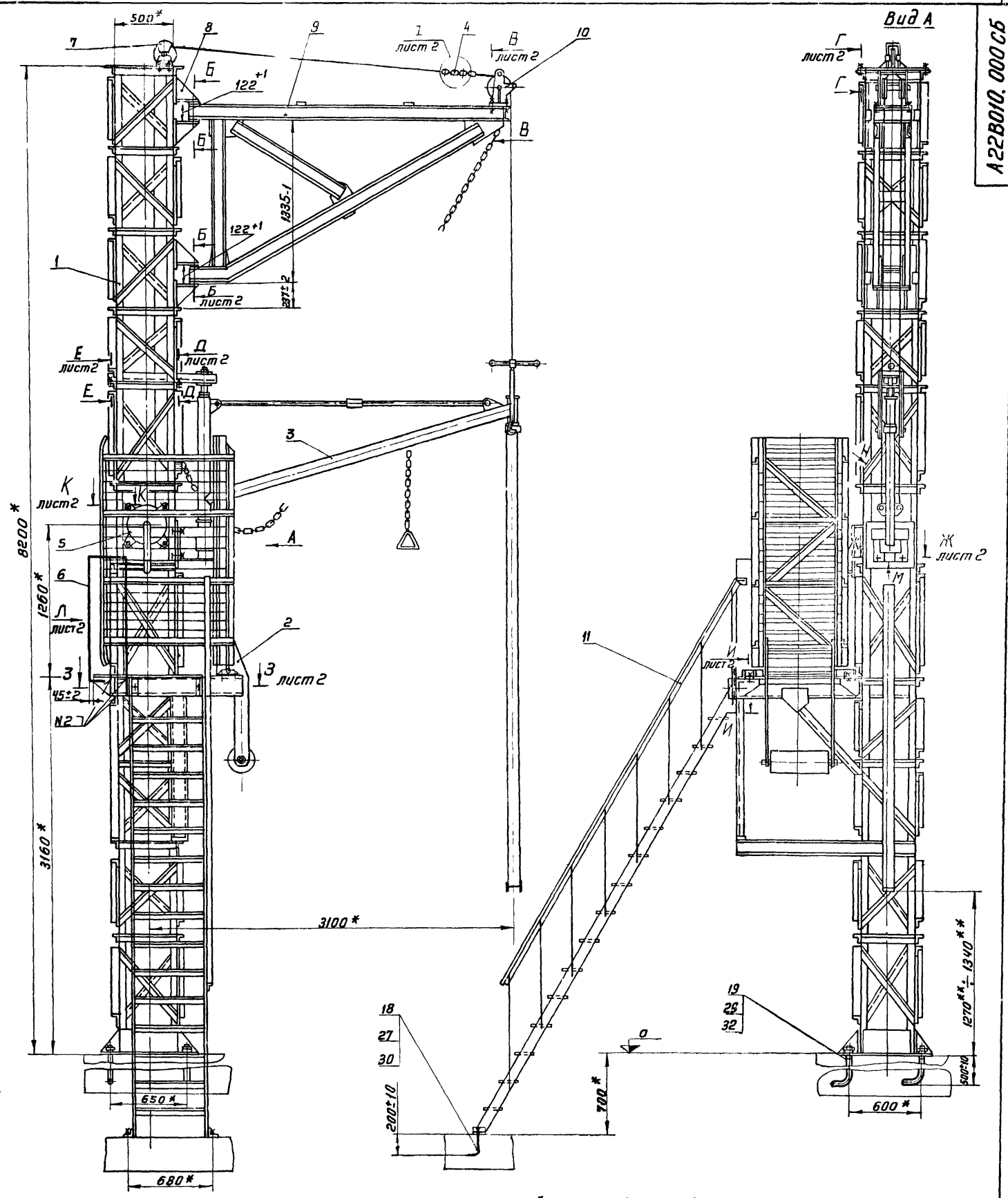

Вид М
М1:5

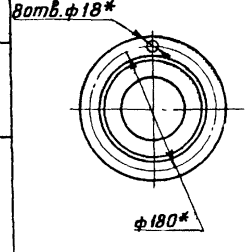

Вид Н повернуто
М1:2,5

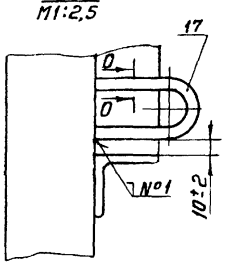

О-О
М1:2

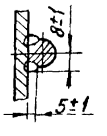

1* Размеры для справок
2** Размеры 1270÷1340 устанавливаются при помощи гайки поз.16 чертеж А22010.050СБ
3 Сварные швы Т1 по ГОСТ 5264-69; №1, №2 сварка ручная электродуговая
4 Мостик поз.2 в рабочем положении крепить цепью поз.3 чертеж А22В010.040СБ к колонне поз.1
5 Покрытие разгрузчика осуществлять по проекту водоподготовки
6 Разгрузчик подлежит действию правил ГОСГОРТЕХНАДЗОРа

Изм	Лист	N докум.	Подп	Дата
Разраб		Митехина		
Пров		Литвак		
Рук.гр.		Грановский		
Гл.спец		Вайнберг		
Н.контр		Мерзлякова		
Утв.		Спивак		

А22В010.000СБ

Разгрузчик серной кислоты
Сборочный чертеж

Лит.	Масса	Масшт
И	1900	1:20

Лист 1 | Листов 2

Госстрой СССР
Сантехпроект
г. Москва

Коп. Терентьева

Формат 22

Серия 4.903-13 Выпуск 1-1

Инв.N подл. | Подп.и дата | Взам.инв.N | Инв.N дубл. | Подп.и дата

Б – Б лист 1
М1:5

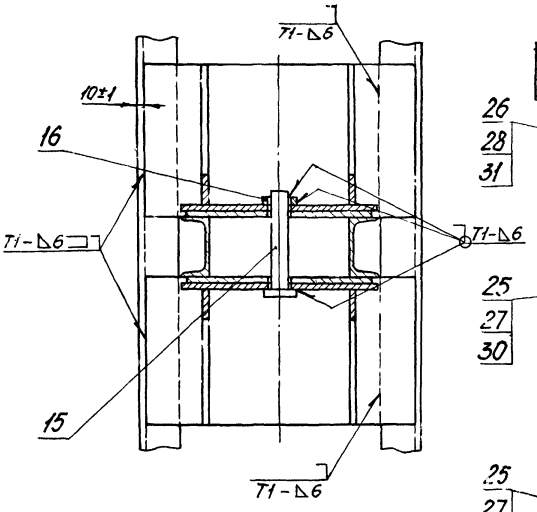

Ж – Ж лист 1
М1:4

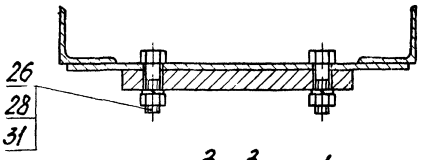

З – З лист 1
М1:2

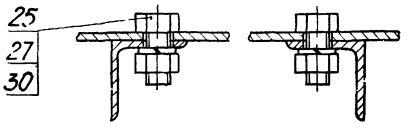

И – И лист 1
М1:2

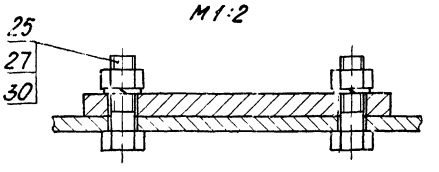

В – В лист 1
М1:2

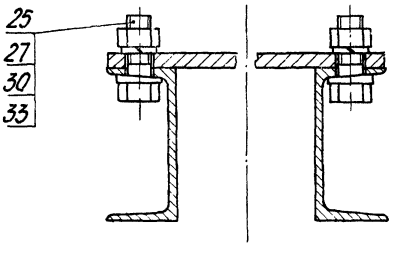

К – К лист 1
М1:1

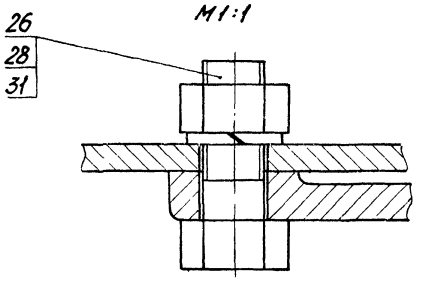

Г – Г лист 1
М1:2

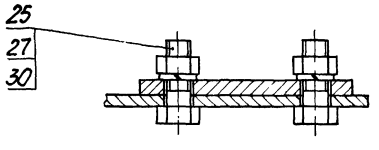

Д – Д лист 1
М1:2

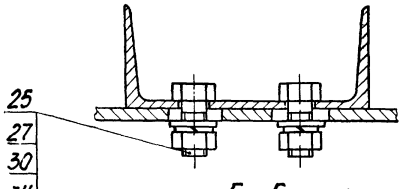

Е – Е лист 1
М1:2

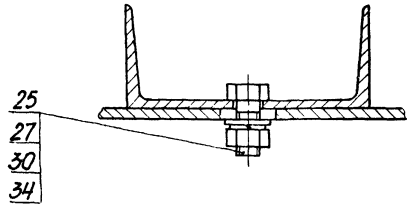

Т лист 1
М1:1

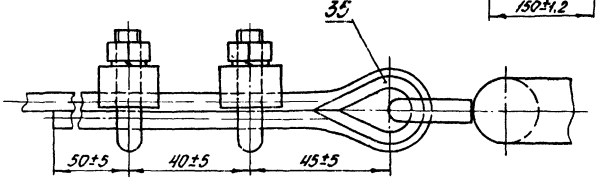

Вид Л лист 1
М1:10

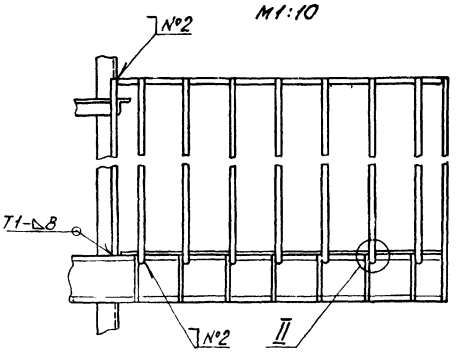

Поз. 16
М1:2

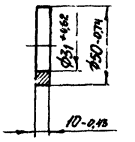

Поз. 17
М1:2

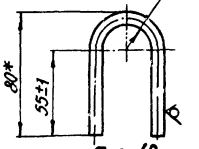

Поз. 18
М1:2

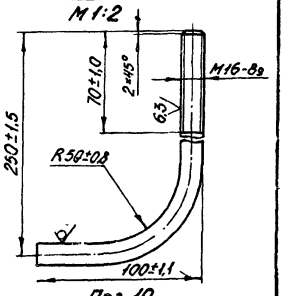

Поз. 19
М1:5

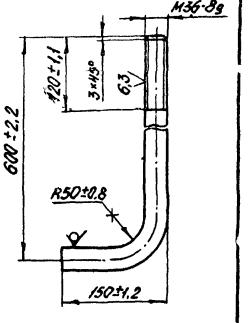

II
М1:2

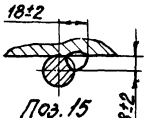

Поз. 15
М1:5

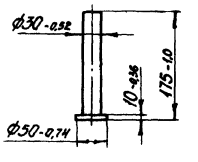

Серия 4.903-13 Выпуск 1-1

Инв.№ подл.	Подп. и дата	Взам. инв.№	Инв.№ дубл.	Подп. и дата

Формат	Зона	Поз.	Обозначение	Наименование	Кол.	Примечание
БЧ		17	А22В010.029	Лист Лист Б10,0 ГОСТ19903-74 Ст.3 ГОСТ14637-69 750-1 × 800-1	1	47,1 кг
БЧ		18	А22В010.031	Уголок Уголок Б·70×70×8 ГОСТ8509-72 Ст.3 ГОСТ 535-58 L = 460-1	1	4,0 кг
БЧ		19	А22В010.032	Уголок Уголок Б·70×70×8 ГОСТ8509-72 Ст.3 ГОСТ 535-58 L = 460-1	1	4,0 кг
И		20	А22В010.033	Косынка	8	
БЧ		21	А22В010.034	Лист Лист Б10,0 ГОСТ19903-74 Ст.3 ГОСТ14637-69 400-1 × 440-1	1	13,8 кг
БЧ		22	А22В010.035	Уголок Уголок Б·70×70×8 ГОСТ8509-72 Ст.3 ГОСТ 535-58 L = 550-1	4	4,81 кг
БЧ		23	А22В010.036	Уголок Уголок Б·70×70×8 ГОСТ8509-72 Ст.3 ГОСТ 535-58 L = 500-1	2	4,35 кг
БЧ		24	А22В010.037	Уголок Уголок Б·70×70×8 ГОСТ8509-72 Ст.3 ГОСТ 535-58 L = 500-1	1	4,35 кг

Инв.№ подл. | Подп. и дата | Взам. инв.№ | Инв.№ дубл. | Подп. и дата | Инв.№ подл.

Изм. Лист № докум. Подп. Дата

А22В010.010 — Лист 3

Копировал: Дзино — Формат: А4

Формат	Зона	Поз.	Обозначение	Наименование	Кол.	Примечание
БЧ		25	А22В010.038	Уголок Уголок Б·70×70×8 ГОСТ8509-72 Ст.3 ГОСТ 535-58 L = 500-1	1	4,37 кг
БЧ		26	А22В010.039	Уголок Уголок Б·70×70×8 ГОСТ8509-72 Ст.3 ГОСТ 535-58 L = 460-1	2	4,03 кг
БЧ		27	А22В010.041	Уголок Уголок Б·70×70×8 ГОСТ8509-72 Ст.3 ГОСТ 535-58 L = 460-1	2	4,03 кг
БЧ		28	А22В010.042	Уголок Уголок Б·70×70×8 ГОСТ8509-72 Ст.3 ГОСТ 535-58 L = 562-1	2	4,9 кг
БЧ		29	А22В010.043	Уголок Уголок Б·70×70×8 ГОСТ8509-72 Ст.3 ГОСТ 535-58 L = 400-1	2	3,49 кг
БЧ		30	А22В010.044	Ребро Полоса 10×40 ГОСТ103-57 Ст.3 ГОСТ 535-58 L = 954-2	2	3,0 кг
				Материалы		
		35		Уголок Б·50×50×5 ГОСТ8509-72 Ст.3 ГОСТ 535-58	35 п	

Инв.№ подл. | Подп. и дата | Взам. инв.№ | Инв.№ дубл. | Подп. и дата

Изм. Лист № докум. Подп. Дата

А22В010.010 — Лист 4

Копировал: Дзино — Формат: А4

А22В010.153

Серия 4.903-13 выпуск 1-1

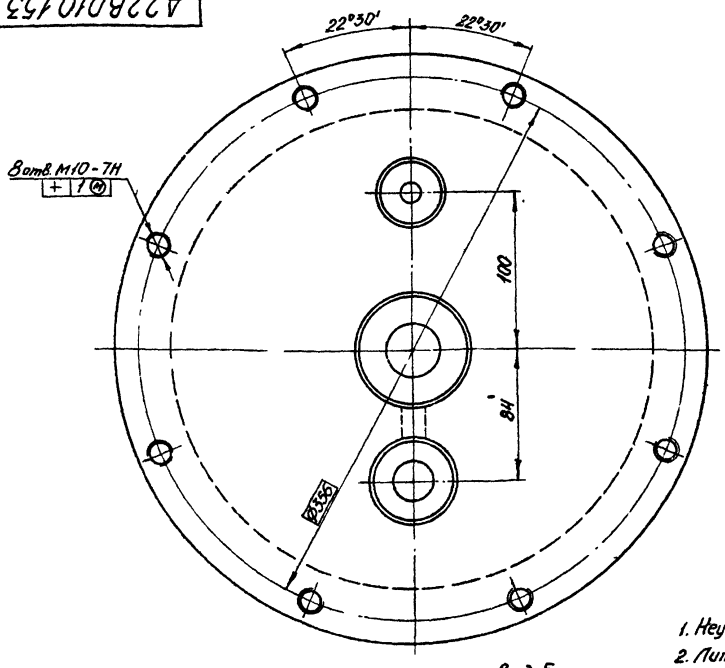

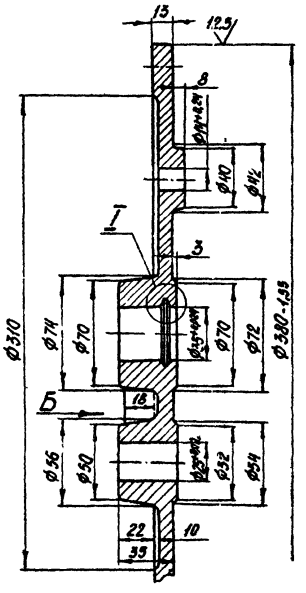

I
М 1:1

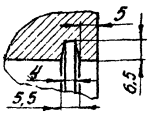

Вид Б
М 1:5

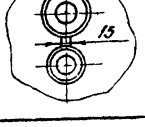

1. Неуказанные предельные отклонения размеров по СМ7.
2. Литейные радиусы 2 мм.

Изм.	Лист	№ докум.	Подп.	Дата
Разраб.		Рубинская		
Пров.		Литвак		
Рук.гр.		Грановский		
Н.контр.		Мерзлякова		
Утв.		Вайнберг		

А22В010.153

Крышка

Лит.	Масса	Масштаб
И	13,5	1:2

СЧ18-36 ГОСТ1412-70

Лист | Листов 1

Госстрой СССР Сантехпроект г. Москва

Копировал: Дзино — Формат: А2

А22В010.010СБ

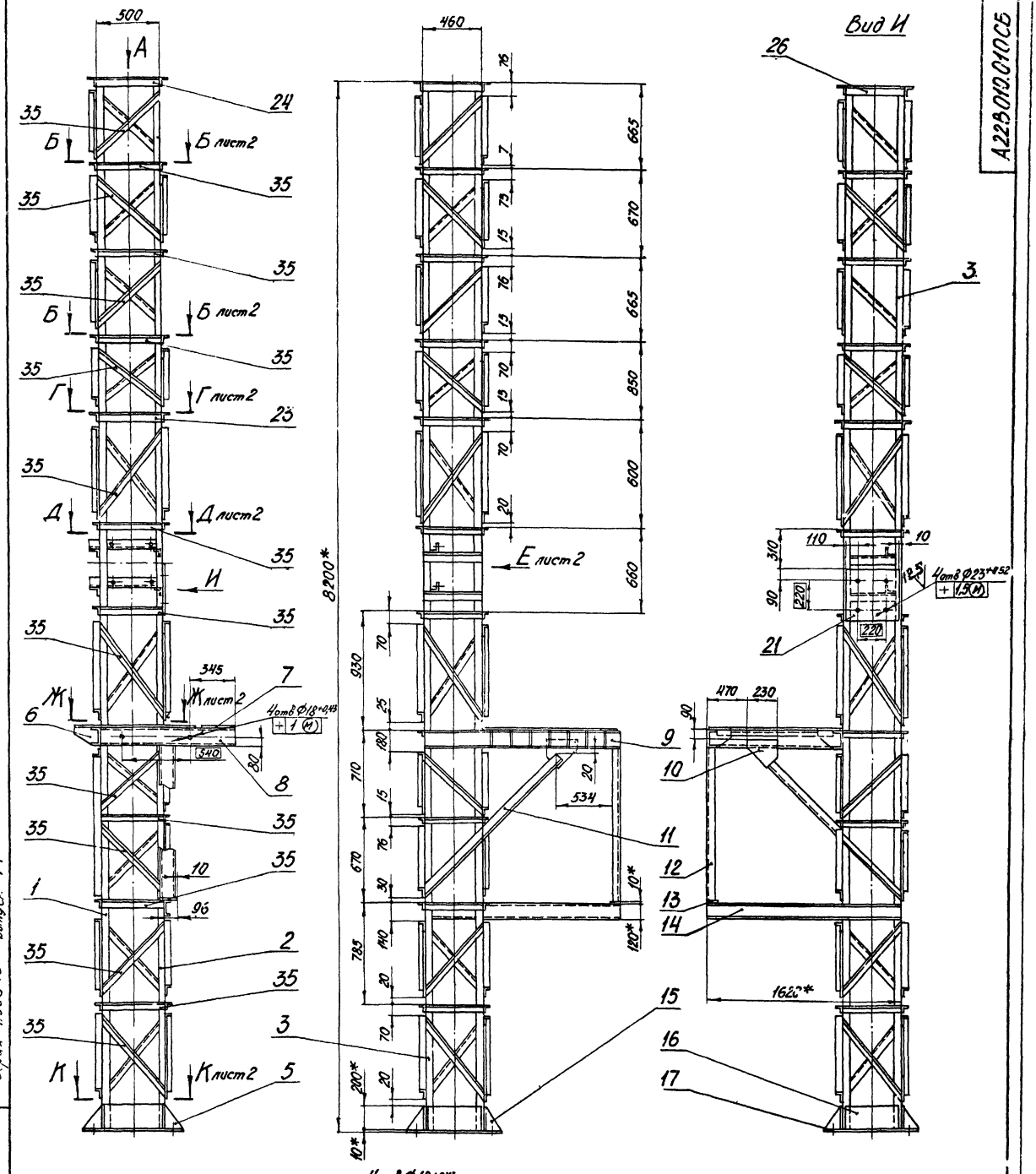

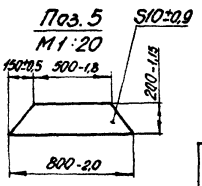

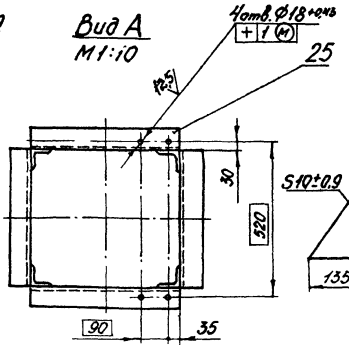

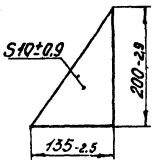

1. Неуказанные предельные отклонения размеров по СМ9.
2. * Размеры для справок.
4. Сварку производить по контуру прилегания деталей. Сварные швы Т1; Н1 по ГОСТ 5264-69.

					А22В010.010СБ			
Изм.	Лист	№ докум.	Подп.	Дата	Колонна Сварочный чертеж	Лит.	Масса	Масштаб
Разраб.		Литвак				И	756,0	1:20
Пров.		Грановский				Лист 1	Листов 2	
Рук. гр.		Грановский				Госстрой СССР Сантехпроект г. Москва		
Гл. спец.		Вайнберг						
Н. контр.		Мерзлякова						
Утв.		Спивак						

Копировал: Дзино

Формат: 22

Серия 4.903-13 Выпуск 1-1

Инв. № подл. | Подп. и дата | Взам. инв. № | Инв. № дубл. | Подп. и дата

А22В010.010СБ

Д-Д лист 1
М1:10

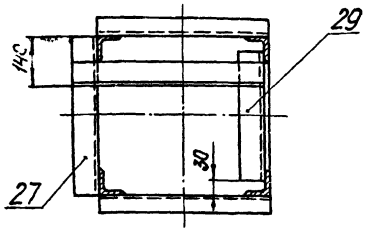

Ж-Ж лист 1

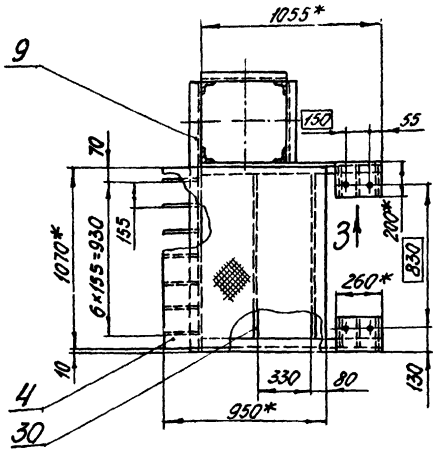

Вид Е лист 1
М1:10

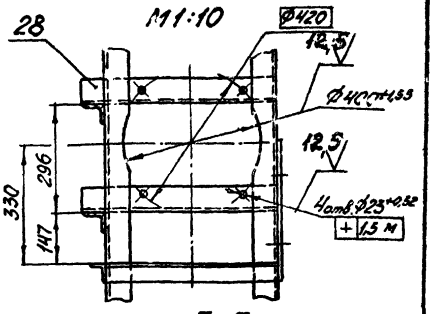

К-К лист 1

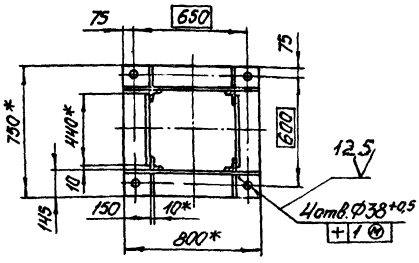

Г-Г лист 1
М1:10

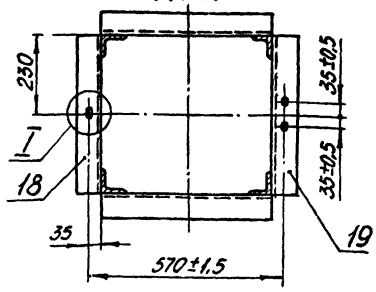

Б-Б лист 1

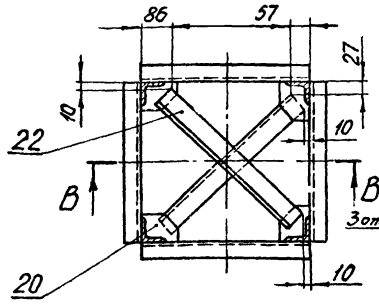

I
М1:2

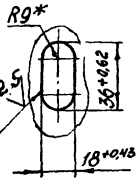

В-В
М1:10

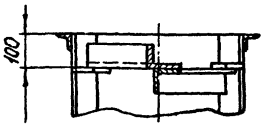

Вид З
М1:10

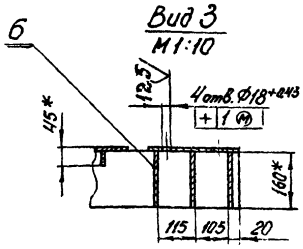

Изм.	Лист	№ докум.	Подп.	Дата

А22В010.010СБ — Лист 2

Копировал: Дзино — Формат: А1

А22В010.054

Серия 4.903-13 Выпуск 1-1

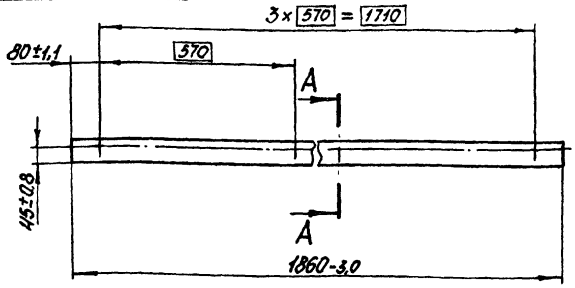

А-А повернуто
М1:1

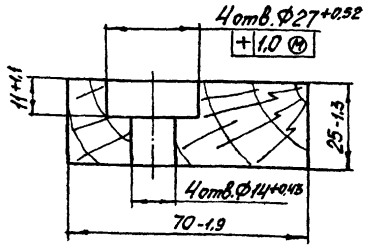

Изм.	Лист	№ докум.	Подп.	Дата
Разраб.	Раева			
Пров.	Литвак			
Рук.гр.	Грановский			
Н.контр.	Мерзлякова			
Утв.	Баинберг			

А22В010.054 — Рейка

Лит.	Масса	Масштаб
И	2,5	1:10

Лист | Листов 1

Госстрой СССР Сантехпроект г.Москва

Сосна ГОСТ 9685-61

Копировал: Дзино — Формат: А1

А22В010.017

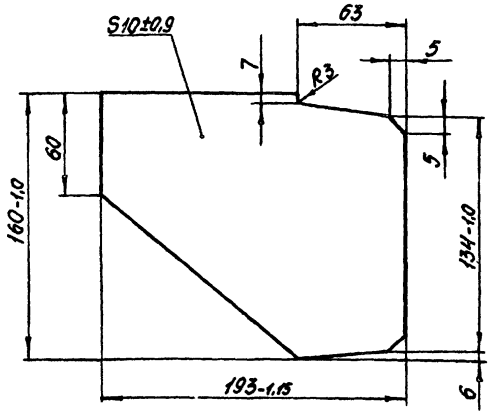

Неуказанные предельные отклонения размеров по СМ9.

Изм.	Лист	№ докум.	Подп.	Дата
Разраб.	Раева			
Пров.	Литвак			
Рук.гр.	Грановский			
Н.контр.	Мерзлякова			
Утв.	Баинберг			

А22В010.017 — Косынка

Лит.	Масса	Масштаб
И	1,8	1:2

Лист | Листов 1

Госстрой СССР Сантехпроект г.Москва

Ст.3 ГОСТ 380-71

Копировал: Дзино — Формат: А1

Формат	Зона	Поз.	Обозначение	Наименование	Кол.	Примечание
				Документация		
12			А22В010.030СБ	Сборочный чертеж		
				Детали		
БЧ		1	А22В010.063	Скоба		
				Круг В10 ГОСТ2590-71 / Ст.3 ГОСТ 535-58	1	0,11кг
БЧ		2	А22В010.064	Уголок L=1850-3,0		
				Уголок Б-63×63×6 ГОСТ8509-72 / Ст.3 ГОСТ 535-58	2	10,6кг
БЧ		3	А22В010.065	Уголок L=580-1,8		
				Уголок Б-50×50×5 ГОСТ8509-72 / Ст.3 ГОСТ 535-58	3	2,2кг
11		4	А22В010.066	Уголок	1	
		5	-01	Уголок	1	
БЧ		6	А22В010.067	Уголок		
				Уголок Б-50×50×5 ГОСТ8509-72 / Ст.3 ГОСТ 535-58		
				L=540-1,8	1	2,03кг
11		7	А22В010.068	Уголок	1	
БЧ		8	А22В010.069	Втулка		
				Ст.3 ГОСТ 380-71	2	
11		9	А22В010.071	Труба	1	
11		10	А22В010.072	Рычаг	2	

Изм.	Лист	№ докум.	Подп.	Дата
Разраб.	Раева			
Пров.	Литвак			
Рук. гр.	Грановский			
Н. контр.	Мерзлякова			
Утв.	Вайнберг			

А22В010.030

Каркас

Лит.	Лист	Листов
Н		1

Госстрой СССР Сантехпроект г. Москва

Копировал

Формат: 11

Подп. и дата | Инв. № подл. | Взам. инв. № | Инв. № дубл. | Подп. и дата

А22В010.033

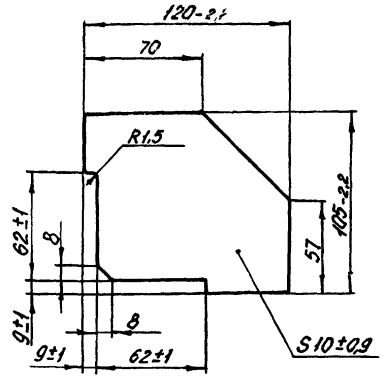

Неуказанные предельные отклонения размеров по СМ9.

Изм.	Лист	№ докум.	Подп.	Дата
Разраб.	Раева			
Пров.	Литвак			
Рук. гр.	Грановский			
Н. контр.	Мерзлякова			
Утв.	Вайнберг			

А22В010.033

Косынка

Лит.	Масса	Масштаб
Н	0,8	1:2

Лист	Листов 1

Госстрой СССР г. Москва

Ст.3 ГОСТ 380-71

Копировал: Дзино

Формат: 11

Подп. и дата | Инв. № подл. | Взам. инв. № | Инв. № дубл. | Подп. и дата

Серия 4.903-13 Выпуск 1-1

Формат	Зона	Поз.	Обозначение	Наименование	Кол.	Примечание
				Документация		
*			А22В010.020СБ	Сборочный чертеж		*) 12,22
				Сборочные единицы		
11		1	А22В010.030	Каркас	1	
11		2	А22В010.040	Цепь	1	
11		3	А22В010.050	Поручень	2	
				Детали		
БЧ		4	А22В010.051	Труба L=610-1,8		
				Труба 45×4,5 ГОСТ 8732-70 / Д ГОСТ 8731-74	1	2,74кг
БЧ		5	А22В010.052	Контргруз		
				Ст.3 ГОСТ 380-71	5	38,5кг
БЧ		6	А22В010.053	Рейка		
				Сосна ГОСТ 9685-61		
				25-1,3×50-1,6×1850-3,0	2	1,8кг
11		7	А22В010.054	Рейка	2	
БЧ		8	А22В010.055	Рейка		
				Сосна ГОСТ 9685-61		
				25-1,3×60-1,6×700-2,0	19	0,7кг
БЧ		9	А22В010.056	Шайба		
				Лист Б 5,0 ГОСТ 19903-74 / Ст.3 ГОСТ 14637-69		
				Ф45+1,0 × Ф80-1,2	2	0,09кг

Изм.	Лист	№ докум.	Подп.	Дата
Разраб.	Раева			
Пров.	Литвак			
Рук. гр.	Грановский			
Н. контр.	Мерзлякова			
Утв.	Вайнберг			

А22В010.020

Мостик перекидной

Лит.	Лист	Листов
Н	1	2

Госстрой СССР Сантехпроект г. Москва

Копировал: Дзино

Формат: 11

Подп. и дата | Инв. № подл. | Взам. инв. № | Инв. № дубл. | Подп. и дата

Формат	Зона	Поз.	Обозначение	Наименование	Кол.	Примечание
БЧ		10	А22В010.057	Косынка		
				Ст.3 ГОСТ 380-71	4	0,77кг
БЧ		11	А22В010.058	Плита		
				Ст.3 ГОСТ 380-71	2	1,88кг
БЧ		12	А22В010.059	Труба		
				Труба 57×5 ГОСТ 8732-70 / Д ГОСТ 8731-74		
				L=130-1,0	1	0,84кг
БЧ		13	А22В010.061	Лист		
				Сталь листовая		
				рифлёная ГОСТ 8568-57		
				5×110-2,2×570-4,5	1	2,65кг
				Стандартные изделия		
		14		Болт М12×40.36		
				ГОСТ 7798-70	8	
		15		Гайка М12.4		
				ГОСТ 5915-70	8	
		16		Шайба 12		
				ГОСТ 11371-65	8	
		17		Шплинт 5×60		
				ГОСТ 397-66	2	
		18		Гвозди 3-70		
				ГОСТ 4028-63	38	
		19		Гвозди 3-45		
				ГОСТ 4028-63	38	

Изм.	Лист	№ докум.	Подп.	Дата

А22В010.020

Лист 2

Копировал: Дзино

Формат: 11

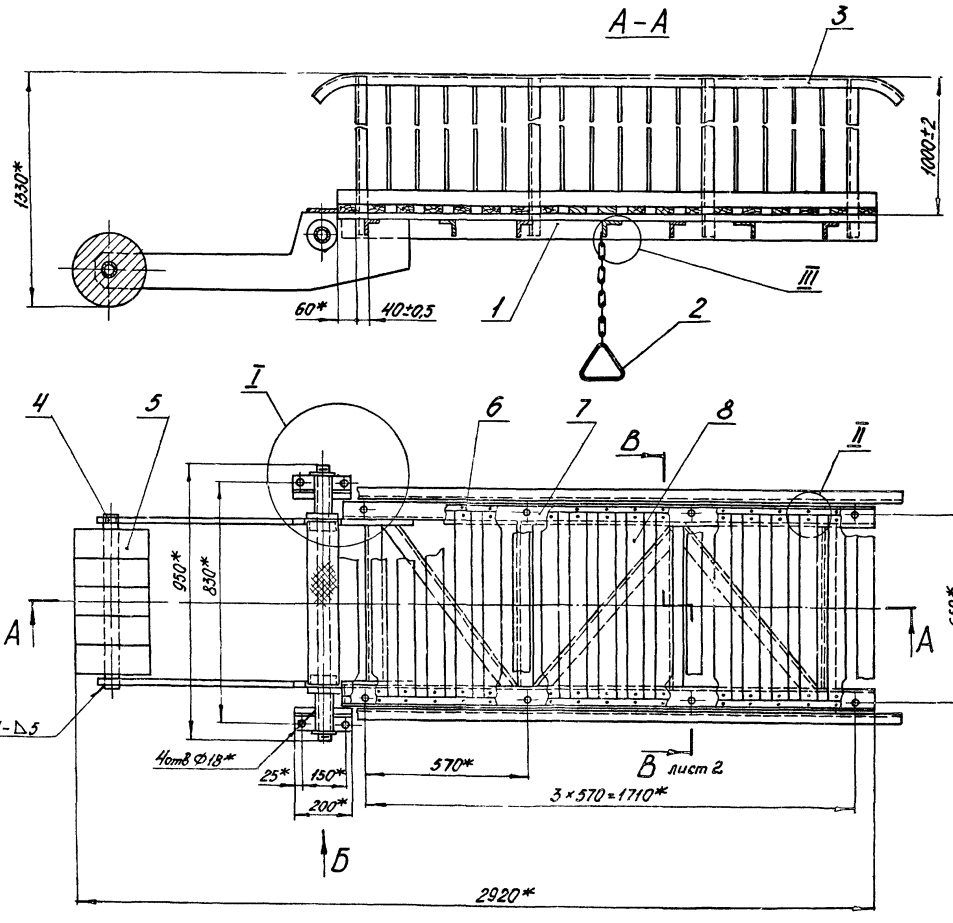

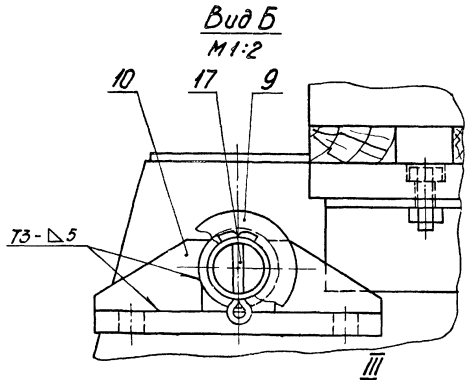

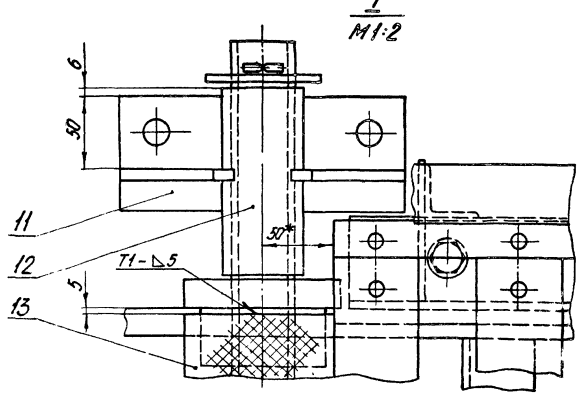

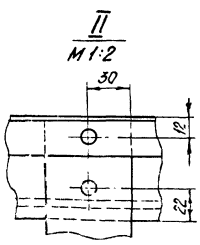

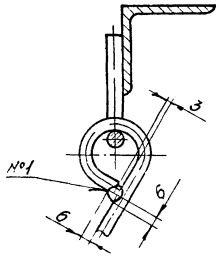

1. Неуказанные предельные отклонения размеров по СМ9.
2. * Размеры для справок.
3. Сварные швы Т1 и Т3 по ГОСТ 5264-69.
4. Сварные швы №1 и №2 - сварка ручная электродуговая.

				А22В010.020СБ	
Изм.	Лист	№докум.	Подп.	Дата	Мостик перекидной сварочный чертеж
Разраб.		Раева			
Пров.		Литвак			
Рук.гр.		Граловский			
Гл.спец.		Заинберг			
Н.контр.		Мерзлякова			
Утв.		Стивак			

Лит.	Масса	Масштаб
И	331,7	1:10
Лист 1	Листов 2	
Госстрой СССР Сантехпроект г. Москва		

Копировал: Дзино

Формат: А2

Серия 4.903-13 Выпуск 1-1

Инв.№ подл. | Подп. и дата | Взам.инв.№ | Инв.№ дубл. | Подп. и дата

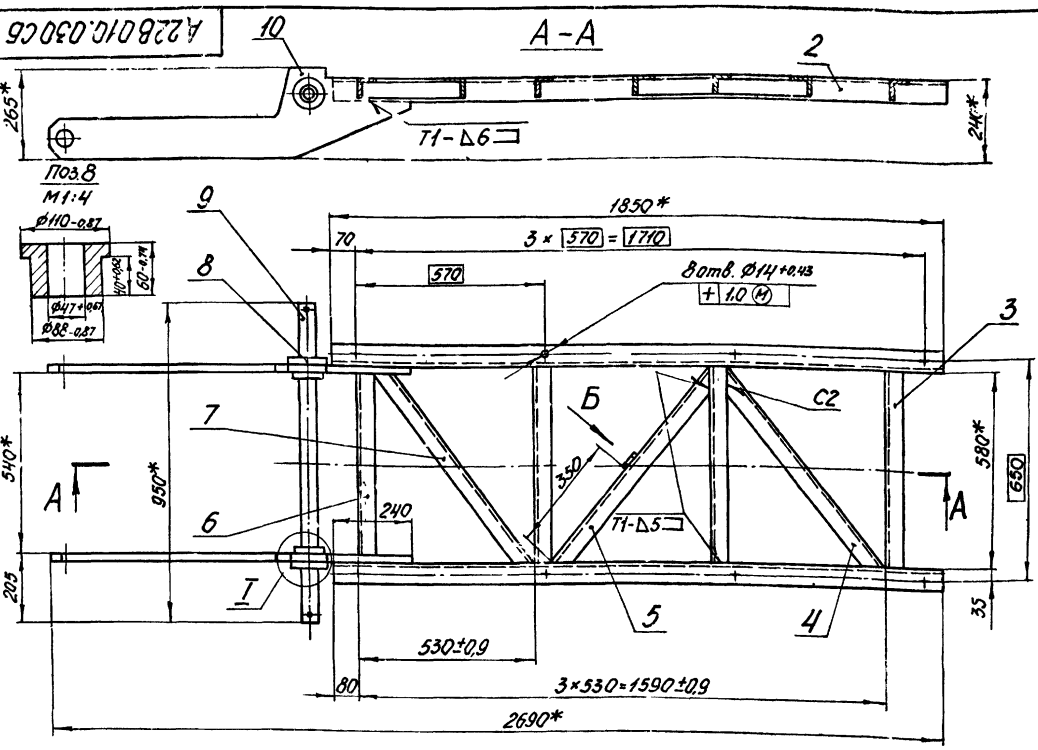

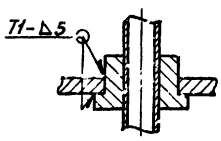

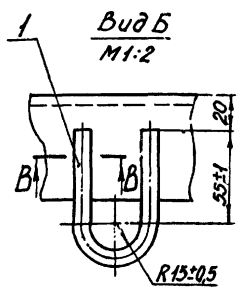

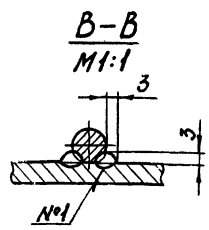

1. Неуказанные предельные отклонения размеров по СМ1.
2. * Размеры для справок.
3. Сварные швы Т1 и С2 по ГОСТ 5264-69.
4. Сварной шов №1 - сварка ручная электродуговая.

Изм.	Лист	№ докум.	Подп.	Дата
Разраб.		Митехина		
Пров.		Литвак		
Рук. гр.		Грановский		
Гл. спец.		Вайнберг		
Н. контр.		Мерзлякова		
Утв.		Спивак		

А22В010.030СБ

Каркас сварочный чертеж

Лит.	Масса	Масштаб
И	71,26	1:10

Лист | Листов 1

Госстрой СССР. Сантехпроект г. Москва

Копировал: Дзино Формат: 12

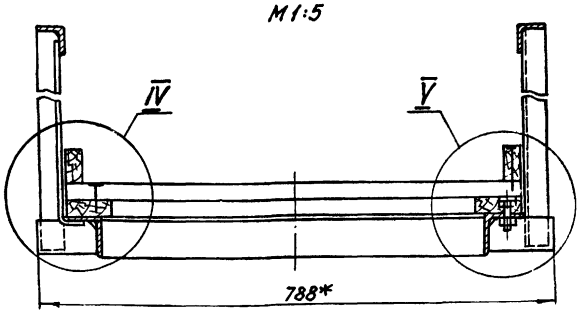

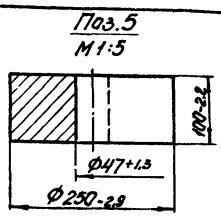

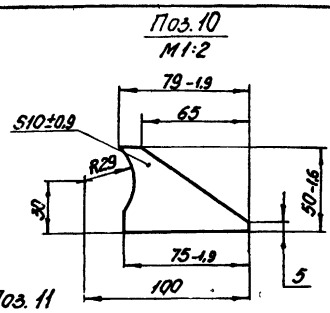

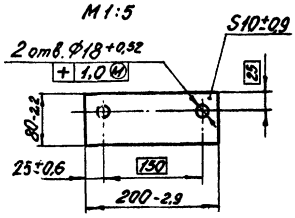

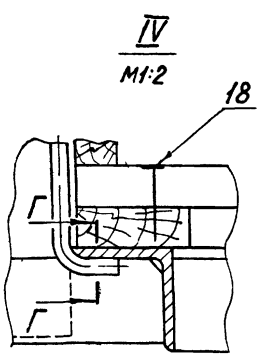

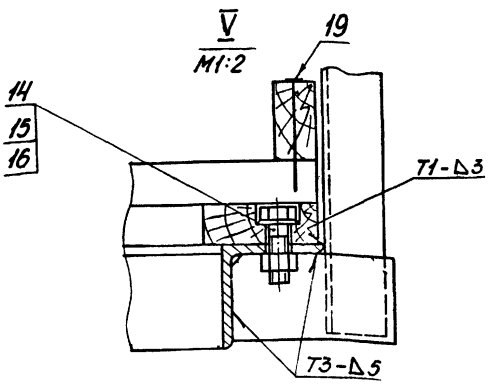

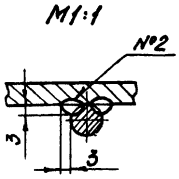

Изм.	Лист	№ докум.	Подп.	Дата

А22В010.020СБ

Лист 2

Копировал: Дзино Формат: 12

Серия 4.903-13 выпуск 1-1

Инв. № подл. | Подп. и дата | Взам. инв. № | Инв. № дубл. | Подп. и дата

А22В010.066

А22В010.066 – изображено

А22В010.066-01 – зеркальное отражение

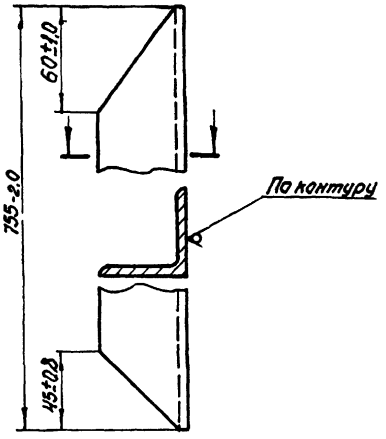

Изм.	Лист	№ докум.	Подп.	Дата	А22В010.066
Разраб.		Раева			Уголок
Пров.		Литвак			
Рук. гр.		Грановский			
Н. контр.		Мерзлякова			Уголок Б-50×50×5 ГОСТ 8509-72 / Ст.3 ГОСТ 535-58
Утв.		Вайнберг			

Лит.	Масса	Масштаб
И	2,8	1:2

Лист | Листов 1

Госстрой СССР Сантехпроект г. Москва

Копировал: Дзино Формат: А1

А22В010.068

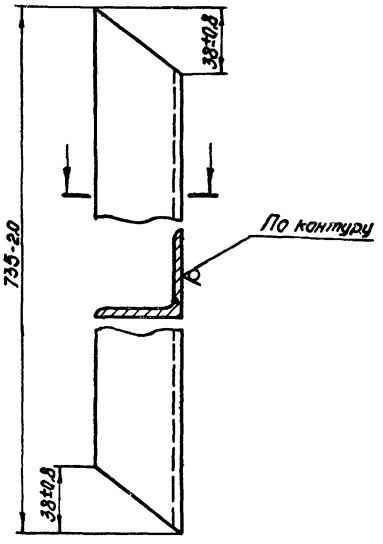

Изм.	Лист	№ докум.	Подп.	Дата	А22В010.068
Разраб.		Раева			Уголок
Пров.		Литвак			
Рук. гр.		Грановский			
Н. контр.		Мерзлякова			Уголок Б-50×50×5 ГОСТ 8509-72 / Ст.3 ГОСТ 535-58
Утв.		Вайнберг			

Лит.	Масса	Масштаб
И	2,7	1:2

Лист | Листов 1

Госстрой СССР Сантехпроект г. Москва

Копировал: Дзино Формат: А1

А22В010.076

Серия 4.903-13. Выпуск 1-1

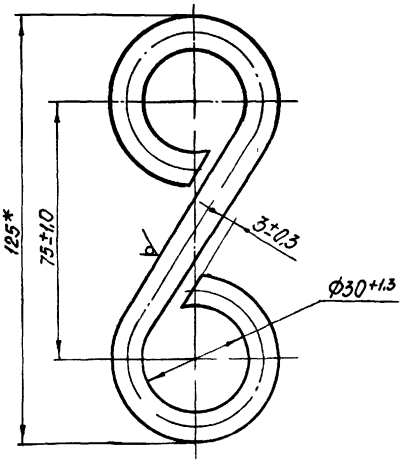

*Размер для справок.

Изм.	Лист	№ докум.	Подп.	Дата	А22В010.076
Разраб.		Раева			Серьга
Пров.		Литвак			
Рук. гр.		Грановский			
Н. контр.		Мерзлякова			Круг В10 ГОСТ 2590-71 / Ст.3 ГОСТ 535-58
Утв.		Вайнберг			

Лит.	Масса	Масштаб
И	0,15	1:1

Лист | Листов 1

Госстрой СССР Сантехпроект г. Москва

Копировал: Дзино Формат: А1

А22В010.040

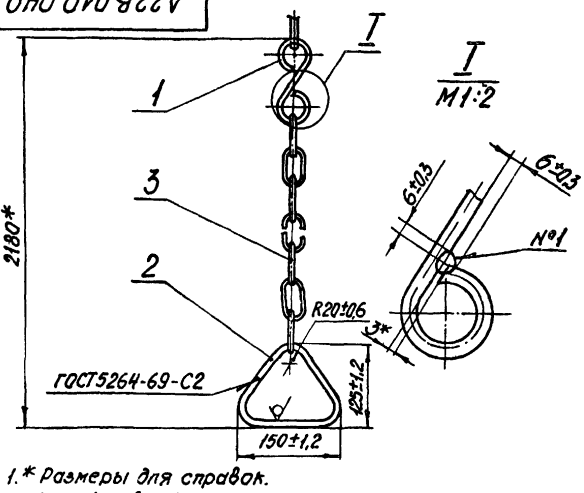

1.* Размеры для справок.

2. Сварной шов №1 – сварка ручная, электродуговая

Формат	Зона	Поз.	Обозначение	Наименование		Примечание
				Детали		
А1		1	А22В010.076	Серьга	1	
Б4		2	А22В010.077	Скоба		
				Круг В10 ГОСТ 2590-71 / Ст.3 ГОСТ 535-58	1	0,25 кг
Б4		3	А22В010.078	Цепь Т-11-А9 ГОСТ 7070-64; L=2000-7,0	1	3,8 кг

Изм.	Лист	№ докум.	Подп.	Дата	А22В010.040
Разраб.		Митекина			Цепь
Пров.		Литвак			
Рук. гр.		Грановский			
Гл. спец.		Вайнберг			
Н. контр.		Мерзлякова			
Утв.		Спивак			

Лит.	Масса	Масштаб
И	4,18	1:5

Лист | Листов 1

Госстрой СССР Сантехпроект г. Москва

Копировал: Дзино Формат: А1

А22В010.072

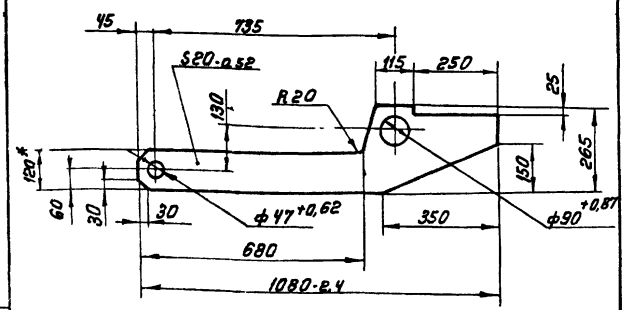

1. Неуказанные предельные отклонения размеров по СМ9
2* Размер для справок

Изм.	Лист	N докум.	Подп.	Дата
Разраб.		Митехина		
Пров.		Литвак		
Рук. гр.		Романовский		
Н. контр.		Нерзлякова		
Утв.		Вайнберг		

А22В010.072

Рычаг

Лит.	Масса	Масштаб
И	23,85	1:10

Лист | Листов 1

Госстрой СССР Сантехпроект г. Москва

Ст.3 ГОСТ 380-71

Формат 11

Инв. N подл. | Подп. и дата | Взам. инв. N | Инв. N дубл. | Подп. и дата

Формат	Зона	Поз.	Обозначение	Наименование	Кол.	Примечание
				Документация		
12			А22В010.050СБ	Сборочный чертеж		
				Детали		
Б4		1	А22В010.081	Пруток		
				Круг В40 ГОСТ 2590-71 / Ст3 ГОСТ 535-58	14	0,65кг
Б4		2	А22В010.082	Уголок		
				Уголок Б-36х36х4 ГОСТ 8509-72 / Ст3 ГОСТ 535-58		
				L=1076-6,0	4	2,32кг
Б4		3	А22В010.083	Поручень		
				Уголок Б-40х40х4 ГОСТ 8509-72 / Ст3 ГОСТ 535-58	1	3,9кг
Б4		4	А22В010.084	Косынка		
				Лист Б5,0 ГОСТ 19903-74 / Ст3 ГОСТ 14637-69		
				52-1,9х98-2,2	4	0,2кг

Инв. N подл. | Подп. и дата | Взам. инв. N | Инв. N дубл. | Подп. и дата

Изм.	Лист	N докум.	Подп.	Дата
Разраб.		Митехина		
Пров.		Литвак		
Рук. гр.		Романовский		
Н. контр.		Нерзлякова		
Утв.		Вайнберг		

А22В010.050

Поручень

Лит.	Лист	Листов
И		1

Госстрой СССР Сантехпроект г. Москва

Формат 11

А22В010.050СБ

Серия 4.903-13 Выпуск 1-1

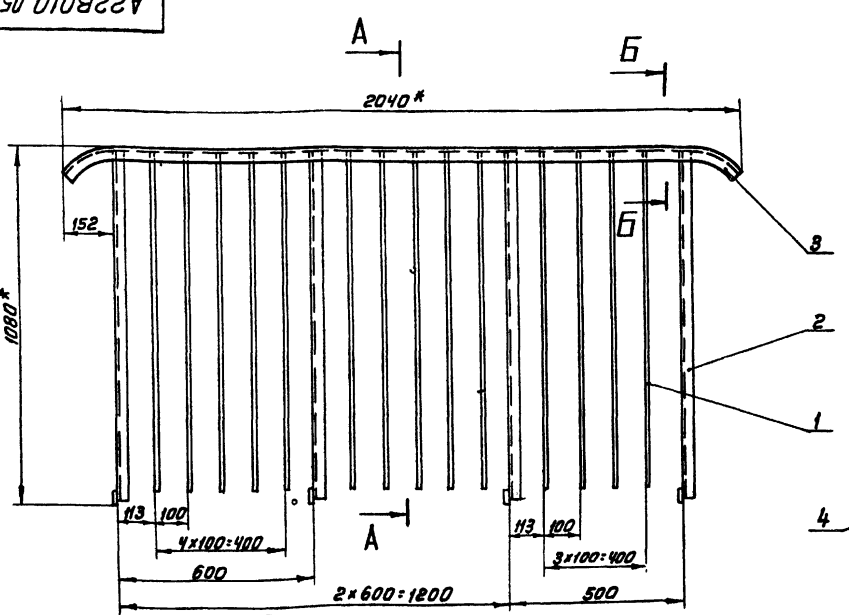

А-А
М1:1

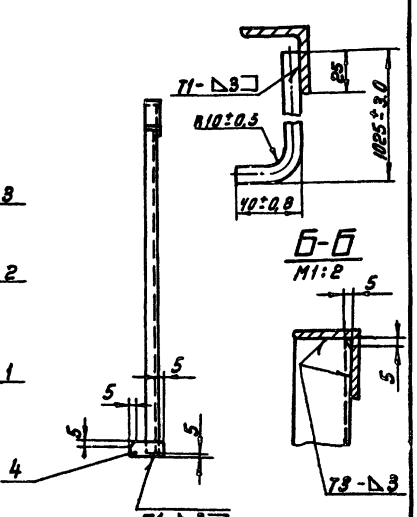

Б-Б
М1:2

Поз.3
М1:2

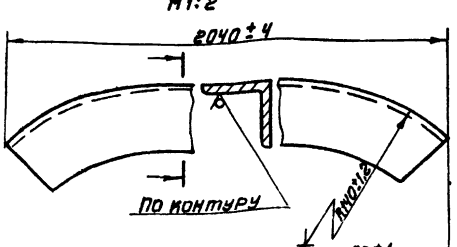

1. Предельные отклонения размеров по СМ9
2* Размеры для справок
3. Сварные швы по ГОСТ 5264-69

Изм.	Лист	N докум.	Подп.	Дата
Разраб.		Раева		
Пров.		Литвак		
Рук. гр.		Романовский		
Гл. спец.		Вайнберг		
Н. контр.		Нерзлякова		
Утв.		Спивак		

А22В010.050СБ

Поручень сборочный чертеж.

Лит.	Масса	Масштаб
И	27,0	1:10

Лист | Листов 1

Госстрой СССР Сантехпроект г. Москва

Копировал: Терентьева

Формат 12

А22В010.070

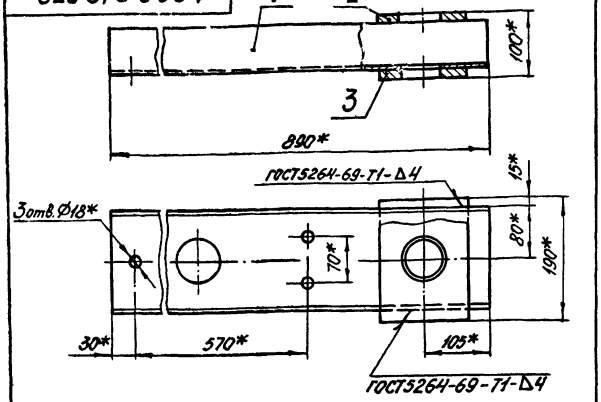

1. Несоосность деталей поз. 1; 2; 3 не более 0,1 мм.
2. * Размеры для справок

Формат	Зона	Поз.	Обозначение	Наименование	Кол.	Примечание
				Детали		
А1		1	А22В010.094	Балка	1	
А1		2	А22В010.095	Пластина	1	
		3	-01	Пластина	1	

А22В010.070

Изм.	Лист	№ докум.	Подп.	Дата
Разраб.		Митехина		
Пров.		Литвак		
Рук. гр.		Грановский		
Гл. спец.		Вайнберг		
Н. контр.		Нерлякова		
Утв.		Спивак		

Балка

Лит.	Масса	Масштаб
И	19,5	1:5
Лист	Листов 1	

Госстрой СССР Сантехпроект г. Москва

Копировал: Дзино Формат: А1

А22В010.087

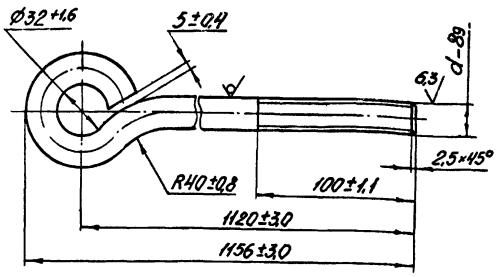

Обозначение	d, мм
А22В010.087	М20 левая
-01	М20 правая

А22В010.087

Изм.	Лист	№ докум.	Подп.	Дата
Разраб.		Раева		
Пров.		Литвак		
Рук. гр.		Грановский		
Н. контр.		Нерлякова		
Утв.		Вайнберг		

Тяга

Круг В 20 ГОСТ 2590-71 Ст.3 ГОСТ 535-58

Лит.	Масса	Масштаб
И	3,2	1:2
Лист	Листов 1	

Госстрой СССР Сантехпроект г. Москва

Копировал: Дзино Формат: А1

Серия 4.903-13 Выпуск 1-1

Формат	Зона	Поз.	Обозначение	Наименование	Кол.	Примечание
				Документация		
А2			А22В010.060 СБ	Сборочный чертеж		
				Сборочные единицы		
А1		1	А22В010.040	Цепь	1	
А1		2	А22В010.070	Балка	1	
А1		3	А22В010.080	Труба	1	
А1		4	А22В010.090	Гайка стяжная	1	
А1		5	А22В010.100	Гусак поворотный	1	
А1		6	А22В010.110	Винт	1	
А1		7	А22В010.120	Скоба	1	
А1		8	А22В010.130	Труба подвесная	1	
А1		9	А22В010.150	Кронштейн сальниковый	1	
				Детали		
А1		10	А22В010.087	Тяга	1	
А1		11	-01	Тяга	1	
А1		12	А22В010.088	Винт	2	
Б4		13	А22В010.089	Прокладка Паронит ПОН-Б ГОСТ 481-71 Ф109+0,87 × Ф142-1,0	1	0,002 кг
А1		14	А22В010.091	Палец направляющий	1	

А22В010.060

Изм.	Лист	№ докум.	Подп.	Дата
Разраб.		Раева		
Пров.		Литвак		
Рук. гр.		Грановский		
Н. контр.		Нерлякова		
Утв.		Вайнберг		

Устройство поворотное

Лит.	Лист	Листов
И	1	2

Госстрой СССР Сантехпроект г. Москва

Копировал: Дзино Формат: А1

Формат	Зона	Поз.	Обозначение	Наименование	Кол.	Примечание
Б4		15	А22В010.092	Шайба Б3,0 ГОСТ 19903-74 Лист 1-IV-Ст.3 ГОСТ 16523-70		
				Ф45+0,62 × Ф100-0,87	2	0,3 кг
А1		16	А22В010.093	Крышка	2	
				Стандартные изделия		
		17		Болт М8×16.36 ГОСТ 7798-70	4	
		18		Гайка М8.4 ГОСТ 5915-70	4	
		19		Гайка М42.4 ГОСТ 5915-70	1	
		20		Шплинт 8×60 ГОСТ 397-66	1	

А22В010.060 Лист 2

Копировал: Дзино Формат: А1

А22В010.060СБ

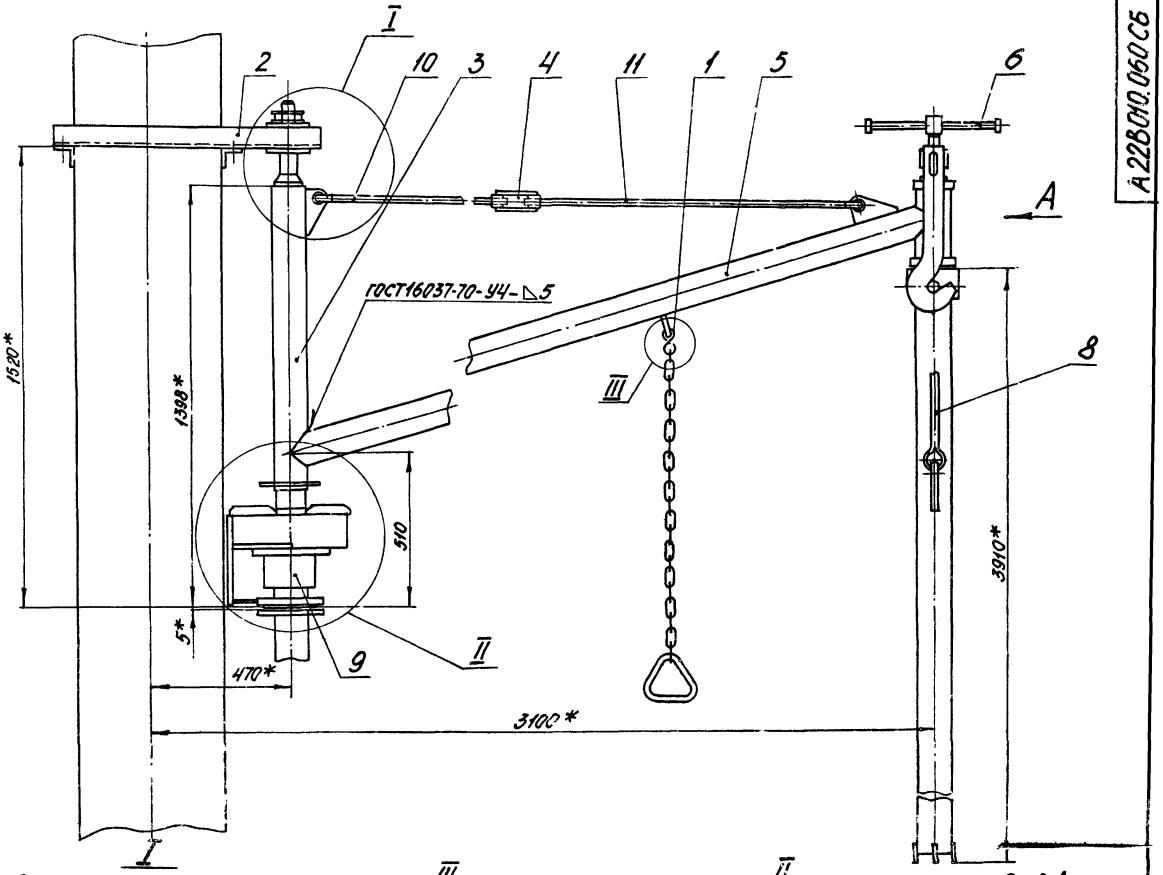

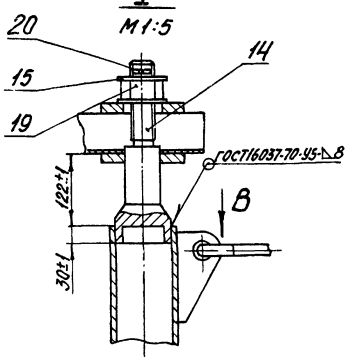

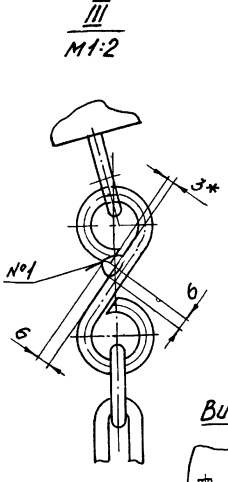

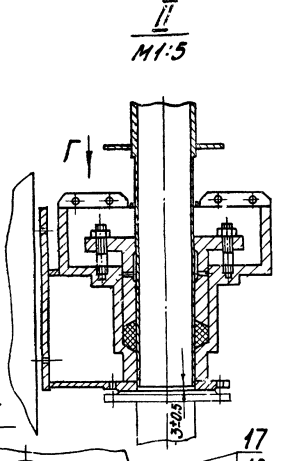

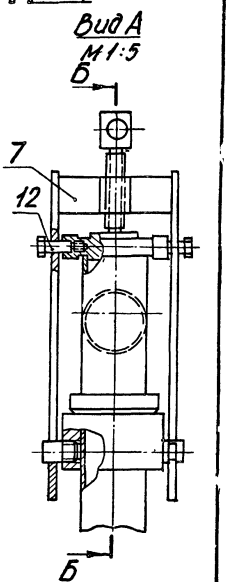

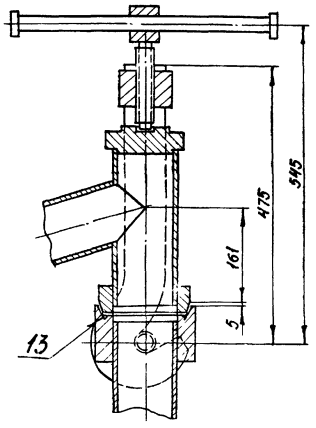

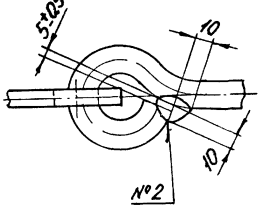

1. Неуказанные предельные отклонения размеров по СМ1.
2. * Размеры для справок.
3. Сварные швы №1 и №2 - сварка ручная электродуговая.

Изм.	Лист	№ докум.	Подп.	Дата	А22В 010.060 СБ		
Разраб.		Раева			Устройство поворотное Сварочный чертеж	Лит	Масса	Масштаб
Пров.		Литвак				Н	222,0	1:10
Рук. гр.		Грановский				Лист	Листов 1	
Гл. спец.		Вайнберг				Госстрой СССР Сантехпроект г. Москва		
Н. контр.		Нерьянова						
Утв.		Спивак						

Копировал: Лузина

Формат 22

Серия 4.903-13 Выпуск 1-1

Инв.№ подл. | Подп. и дата | Взам. инв.№ | Инв.№ дубл. | Подп. и дата

А22В010.094

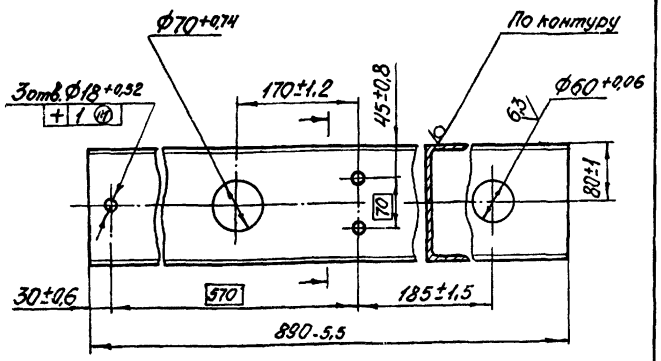

Изм.	Лист	№ докум.	Подп.	Дата
Разраб.		Митехина		
Пров.		Литвак		
Рук. гр.		Грановский		
Н. контр.		Мерзлякова		
Утв.		Вайнберг		

А22В010.094

Балка

Лит.	Масса	Масштаб
И	13,5	1:5

Швеллер 16 ГОСТ 8240-72 / Ст. 3 ГОСТ 535-58

Лист | Листов 1

Госстрой СССР, Сантехпроект, г. Москва

Копировал: Дзино Формат: А1

А22В010.095

Рис. 1

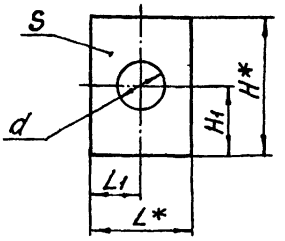

Рис. 2

Остальное см. - Рис.1

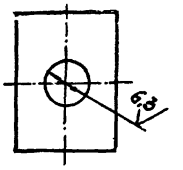

Обозначение	Рис.	Размеры, мм						Масса, кг
		L	L1	H	H1	d	S	
А22В010.095	1	140	70±1,0	190	95±1,1	65+0,74	16±1,1	2,95
-01	2					60+0,06		3,0
-02	1	80	40±0,8	280	140±1,2	32+0,62	10±0,9	1,7

*Размеры для справок.

Изм.	Лист	№ докум.	Подп.	Дата
Разраб.		Митехина		
Пров.		Литвак		
Рук. гр.		Грановский		
Н. контр.		Мерзлякова		
Утв.		Вайнберг		

А22В010.095

Пластина

Лит.	Масса	Масштаб
И	см. табл.	—

Ст. 3 ГОСТ 380-71

Лист | Листов 1

Госстрой СССР, Сантехпроект, г. Москва

Копировал: Дзино Формат: А4

Серия 4.903-13 Выпуск 1-1

А22В010.071

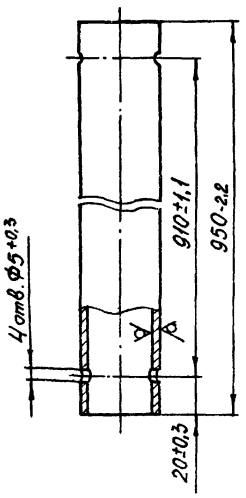

Изм.	Лист	№ докум.	Подп.	Дата
Разраб.		Митехина		
Пров.		Литвак		
Рук. гр.		Грановский		
Н. контр.		Мерзлякова		
Утв.		Вайнберг		

А22В010 071

Труба

Лит.	Масса	Масштаб
И	4,3	1:2

Трубы 45×4,5 ГОСТ 8732-70 / Д ГОСТ 8731-74

Лист | Листов 1

Госстрой СССР, Сантехпроект, г. Москва

Копировал: Дзино Формат: А1

А22В010.080

Вид А

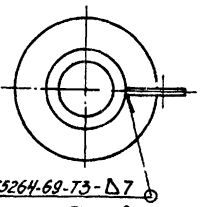

Поз. 2

М 1:5

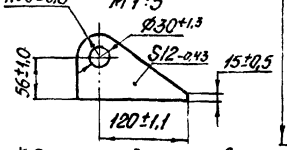

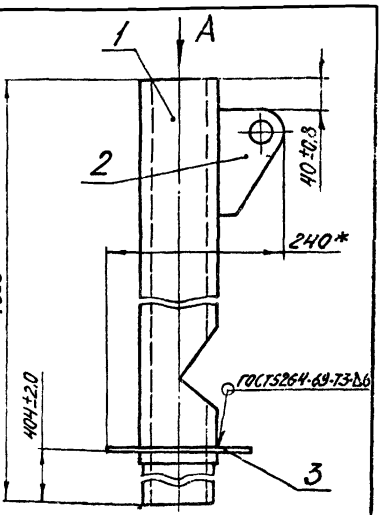

*Размеры для справок.

Формат	Зона	Поз.	Обозначение	Наименование	Кол.	Примечание
				Детали		
А1		1	А22В010.097	Труба	1	
Б4		2	А22В010.098	Ушко		
				Ст.3 ГОСТ 380-71	1	0,65 кг
Б4		3	А22В010.099	Шайба		
				Лист 6,0 ГОСТ 19903-74 / Ст.3 ГОСТ 14637-89		
				Ф110+0,87 × Ф200-1,11	1	0,5 кг

Изм.	Лист	№ докум.	Подп.	Дата
Разраб.		Митехина		
Пров.		Литвак		
Рук. ер.		Грановский		
Гл. спец.		Вайнберг		
Н. контр.		Мерзлякова		
Утв.		Спивак		

А22В010.080

Труба

Лит.	Масса	Масштаб
И	28,2	1:5

Лист | Листов 1

Госстрой СССР, Сантехпроект, г. Москва

Копировал: Дзино Формат: А1

А22В010.088

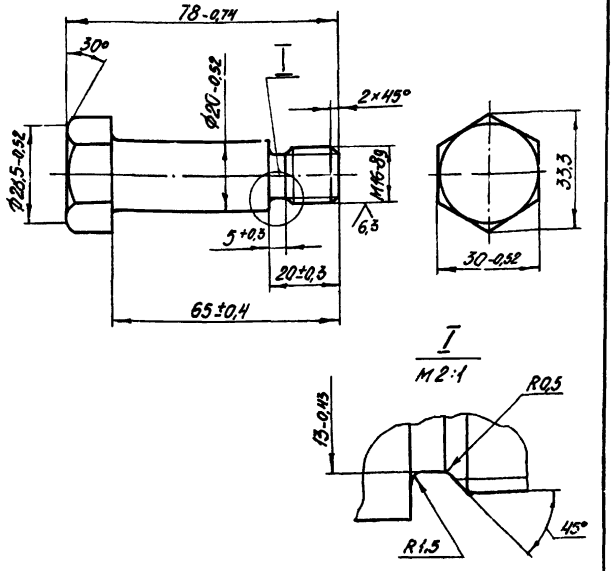

Неуказанные предельные отклонения размеров по СМ7.

Изм.	Лист	№ докум.	Подп.	Дата
Разраб.		Раева		
Пров.		Литвак		
Рук. гр.		Грановский		
Н. контр.		Мерзлякова		
Утв.		Вайнберг		

А22В010.088

Винт

Лит.	Масса	Масштаб
И	0,2	1:1
Лист	Листов 1	

Ст.3 ГОСТ 380-71

Госстрой СССР Сантехпроект г. Москва

Копировал: Дзино Формат: А1

А22В010.097

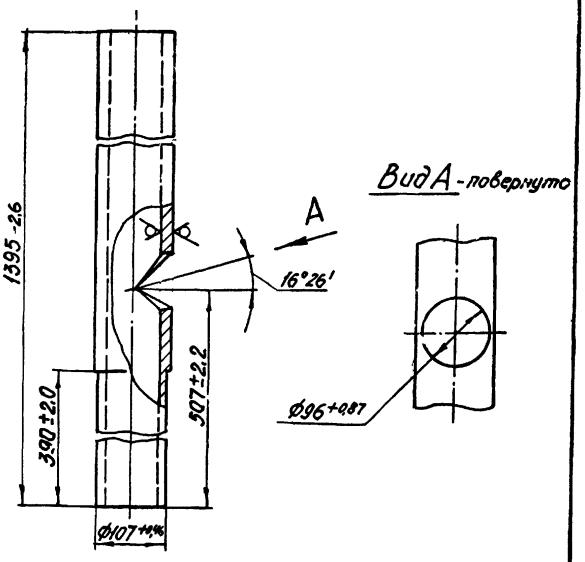

Изм.	Лист	№ докум.	Подп.	Дата
Разраб.		Раева		
Пров.		Литвак		
Рук. гр.		Грановский		
Н. контр.		Мерзлякова		
Утв.		Вайнберг		

А22В010.097

Труба

Лит.	Масса	Масштаб
И	27,0	1:5
Лист	Листов 1	

Труба 108×8 ГОСТ 8732-70 / Д ГОСТ 8731-74

Госстрой СССР Сантехпроект г. Москва

Копировал: Дзино Формат: А1

Серия 4.903-13 Выпуск 1-1

А22В010.102

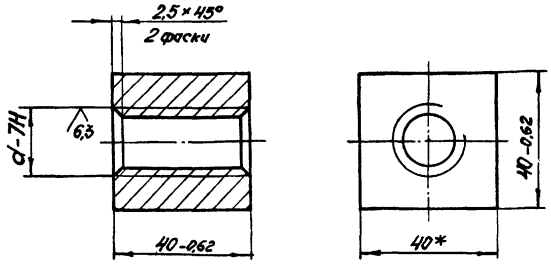

Обозначение	d, мм
А22В010.102	М20 левая
-01	М20 правая

Изм.	Лист	№ докум.	Подп.	Дата
Разраб.		Раева		
Пров.		Литвак		
Рук. гр.		Грановский		
Н. контр.		Мерзлякова		
Утв.		Вайнберг		

А22В010.102

Гайка

Лит.	Масса	Масштаб
И	0,45	1:1
Лист	Листов 1	

Ст.3 ГОСТ 380-71

Госстрой СССР Сантехпроект г. Москва

Копировал: Дзино Формат: А1

А22В010.090

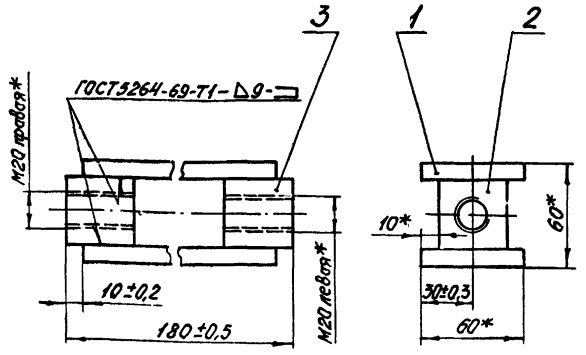

* Размеры для справок

Формат	Зона	Поз.	Обозначение	Наименование	Кол.	Примечание
				Детали		
БУ		1	А22В010.101	Лист Б10,0 ГОСТ 19903-74 / Лист Ст.3 ГОСТ 14637-69		
				60-0,74×160-1,0	2	0,75 кг
11		2	А22В010.102	Гайка	1	
			-01	Гайка	1	

Изм.	Лист	№ докум.	Подп.	Дата
Разраб.		Митехина		
Пров.		Литвак		
Рук. гр.		Грановский		
Н. контр.		Мерзлякова		
Утв.		Вайнберг		

А22В010.090

Гайка стяжная

Лит.	Масса	Масштаб
И	2,4	1:2
Лист	Листов 1	

Госстрой СССР Сантехпроект г. Москва

Копировал: Дзино Формат: А1

А22В010.107

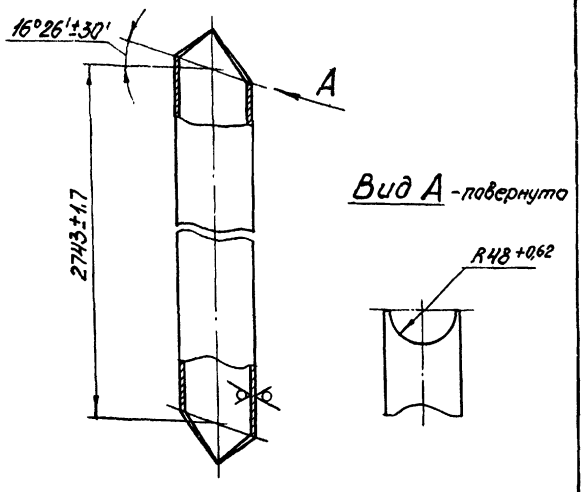

				А22В010.107		
Изм.	Лист	№ докум.	Подп.	Дата		
Разраб.		Раева			Труба	Лит. И; Масса 41,3; Масштаб 1:5
Пров.		Литвак				Лист; Листов 1
Рук. гр.		Грановский				Госстрой СССР
Н. контр.		Мерзлякова			Труба 108×6 ГОСТ 8732-70 / Д ГОСТ 8731-74	Сантехпроект г. Москва
Утв.		Вайнберг				

Копировал: Дзино Формат: А1

А22В010.108

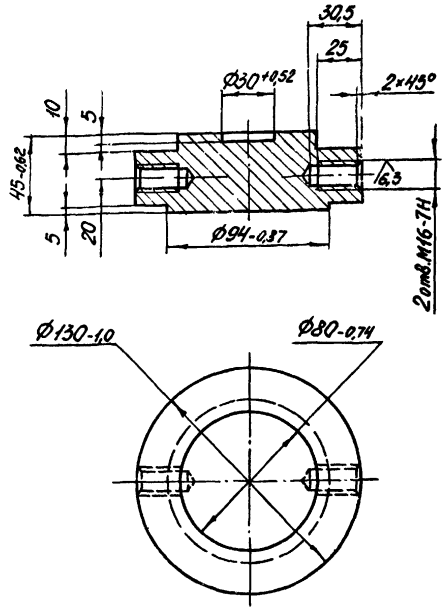

Неуказанные предельные отклонения размеров по СМ7.

				А22В010.108		
Изм.	Лист	№ докум.	Подп.	Дата		
Разраб.		Раева			Фланец	Лит. И; Масса 3,76; Масштаб 1:2
Пров.		Литвак				Лист; Листов 1
Рук. гр.		Грановский				Госстрой СССР
Н. контр.		Мерзлякова			Ст.3 ГОСТ 380-71	Сантехпроект г. Москва
Утв.		Вайнберг				

Копировал: Дзино Формат: А1

А22В010.091

Серия 4.903-13 Выпуск 1-1

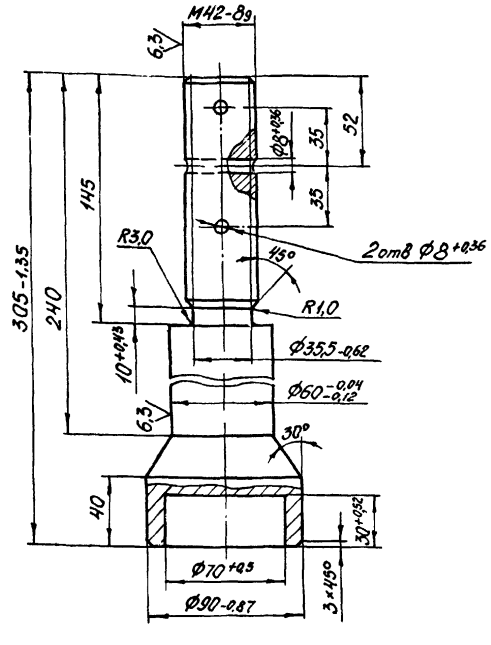

Неуказанные предельные отклонения размеров по СМ7.

				А22В010.091		
Изм.	Лист	№ докум.	Подп.	Дата		
Разраб.		Раева			Палец направляющий	Лит. И; Масса 5,8; Масштаб 1:2
Пров.		Литвак				Лист; Листов 7
Рук. гр.		Грановский				Госстрой СССР
Н. контр.		Мерзлякова			Ст.3 ГОСТ 380-71	Сантехпроект г. Москва
Утв.		Вайнберг				

Копировал: Дзино Формат: А1

Формат	Зона	Поз.	Обозначение	Наименование	Кол.	Примечание
				Документация		
12			А22В010.100 СБ	Сборочный чертеж		
				Детали		
Б4		1	А22В.010.194	Кольцо		
				Ст.3 ГОСТ 380-71	2	0,17 кг
Б4		2	А22В010.105	Скоба		
				круг В8 ГОСТ 2590-71 / Ст.3 ГОСТ 535-58	1	0,034 кг
Б4		3	А22В010.106	Ушко		
				Ст.3 ГОСТ 380-71	1	0,65 кг
11		4	А22В010.107	Труба	1	
11		5	А22В010.108	Фланец	1	
11		6	А22В010.109	Труба	1	
11		7	А22В010.111	Фланец	1	

				А22В010.100		
Изм.	Лист	№ докум.	Подп.	Дата		
Разраб.		Митехина			Гусак поворотный	Лит. И; Лист; Листов 1
Пров.		Литвак				Госстрой СССР
Рук. гр.		Грановский				Сантехпроект г. Москва
Н. контр.		Мерзлякова				
Утв.		Вайнберг				

Копировал: Дзино Формат: А1

А22В010.100СБ

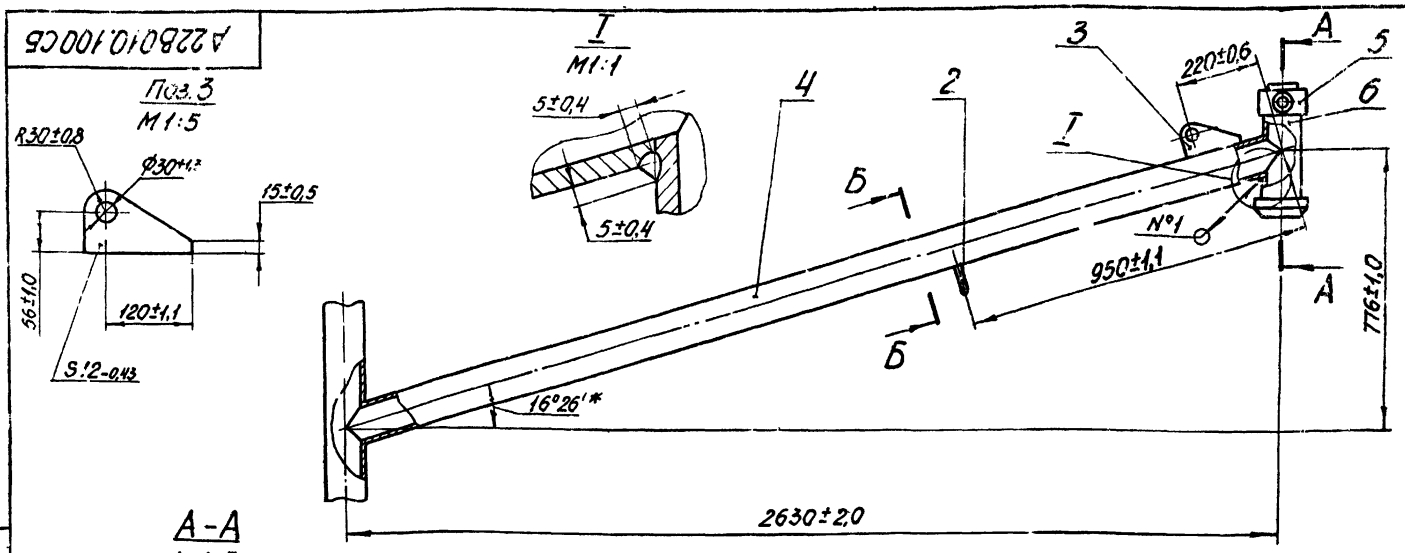

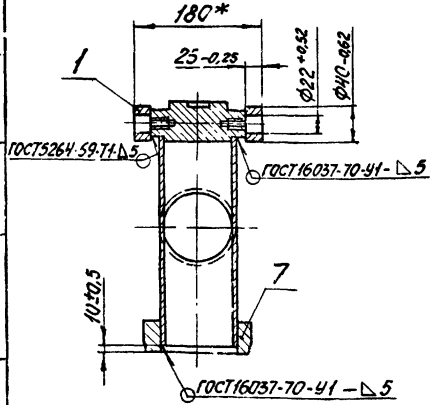

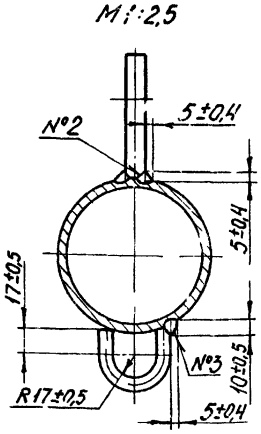

1.* Размеры для справок.

2.Сварные швы №1, №2 и №3 – сварка ручная электродуговая.

Изм.	Лист	№ докум.	Подп.	Дата	А22В010.100СБ			
Разраб.		Митехина			Гусак поворотный сборочный чертеж	Лит.	Масса	Масштаб
Пров.		Литвак				И	49,36	1:10
Рук.гр.		Грановский				Лист	Листов 1	
Гл.спец.		Вайнберг				Госстрой СССР Сантехпроект г.Москва		
Н.контр.		Мерзлякова						
Утв.		Спивак						

Копировал: Дзино Формат: 12

Инв.№ подл. | Подп. и дата | Взам.инв.№ | Инв.№ дубл. | Подп. и дата

Серия 4.903-13 Выпуск 1-1

А22В010.113

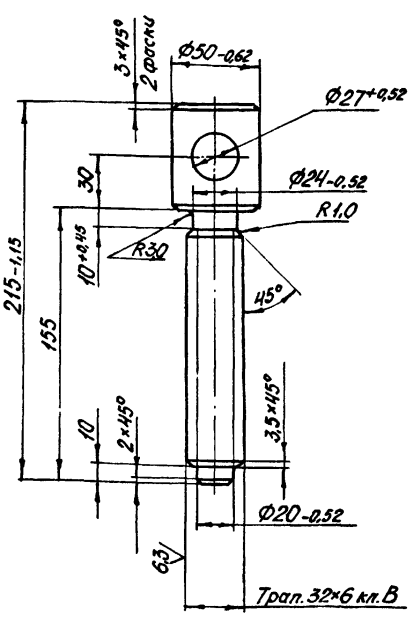

Неуказанные предельные отклонения размеров по СМ1.

Изм.	Лист	№ докум.	Подп.	Дата	А22В010.113			
Разраб.		Митехина			Винт	Лит.	Масса	Масштаб
Пров.		Литвак				И	1,8	1:2
Рук.гр.		Грановский				Лист	Листов 1	
Н.контр.		Мерзлякова			Ст.3 ГОСТ380-71	Госстрой СССР г.Москва		
Утв.		Вайнберг						

Копировал: Дзино Формат: 11

А22В010.110

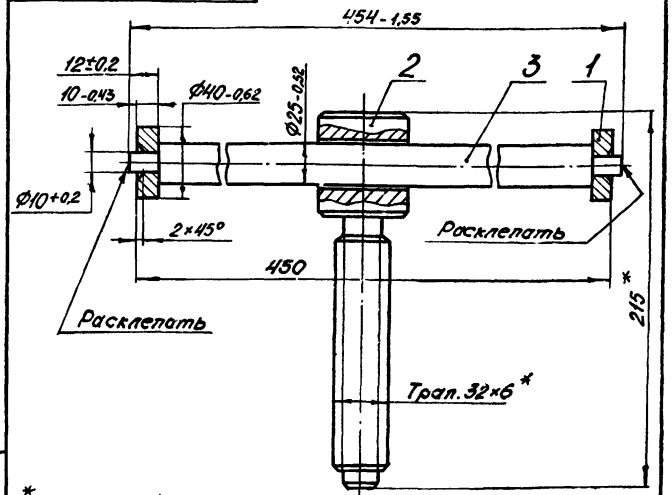

* Размеры для справок

Формат	Зона	Поз.	Обозначение	Наименование	Кол.	Примечание
				Детали		
Б4		1	А22В010.112	Кольцо		
				Ст.3 ГОСТ380-71	2	0,1 кг
11		2	А22В010.113	Винт	1	
Б4		3	А22В010.114	Ось	1	
				Ст.3 ГОСТ380-71	1	1,65 кг

Изм.	Лист	№ докум.	Подп.	Дата	А22В010.110			
Разраб.		Митехина			Винт	Лит.	Масса	Масштаб
Пров.		Литвак				И	1,83	1:2
Рук.гр.		Грановский				Лист	Листов 1	
Гл.спец.		Вайнберг				Госстрой СССР Сантехпроект г.Москва		
Н.контр.		Мерзлякова						
Утв.		Спивак						

Копировал: Дзино Формат: 11

Инв.№ подл. | Подп. и дата | Взам.инв.№ | Инв.№ дубл. | Подп. и дата

А22В010.111

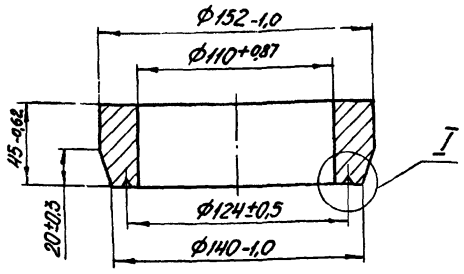

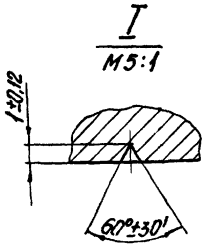

Изм.	Лист	№ докум.	Подп.	Дата	А22В010.111	Лит.	Масса	Масштаб
Разраб.		Раева			Фланец	И	3,0	1:2
Пров.		Литвак				Лист	Листов 1	
Рук.гр.		Грановский			Ст.3 ГОСТ 380-71	Госстрой СССР Сантехпроект г.Москва		
Н.контр.		Мерзлякова						
Утв.		Байнберг						

Копировал: Дзино Формат: А1

А22В010.120

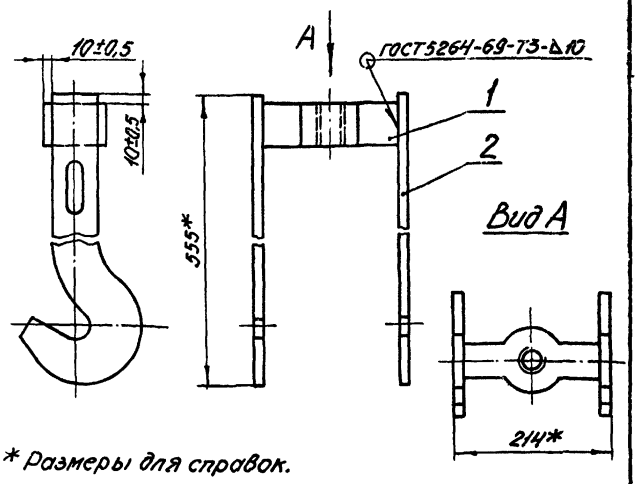

* Размеры для справок.

Формат	Зона	Поз.	Обозначение	Наименование		Примечание
				Детали		
А1		1	А22В010.115	Перемычка	1	
А1		2	А22В010.116	Крюк	2	

Изм.	Лист	№ докум.	Подп.	Дата	А22В010.120	Лит.	Масса	Масштаб
Разраб.		Митехина			Скоба	И	15,3	1:5
Пров.		Литвак				Лист	Листов 1	
Рук.гр.		Грановский				Госстрой СССР Сантехпроект г.Москва		
Н.контр.		Мерзлякова						
Утв.		Байнберг						

Копировал: Дзино Формат: А1

А22В010.093

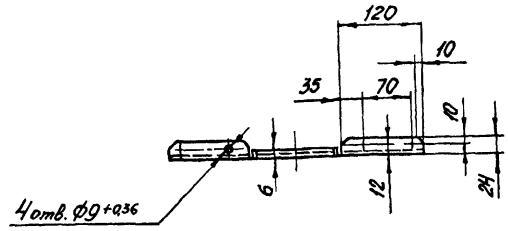

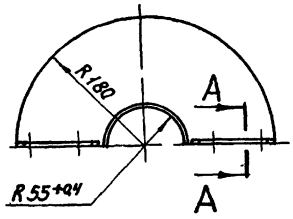

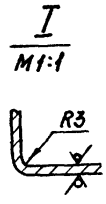

Неуказанные предельные отклонения размеров по СМ1.

Изм.	Лист	№ докум.	Подп.	Дата	А22В010.093	Лит.	Масса	Масштаб
Разраб.		Митехина			Крышка	Н	1,0	1:5
Пров.		Литвак				Лист	Листов 1	
Рук.гр.		Грановский			Б2.0 ГОСТ 19903-74 Лист 1-IV Ст.3 ГОСТ 16523-70	Госстрой СССР Сантехпроект г.Москва		
Н.контр.		Мерзлякова						
Утв.		Байнберг						

Копировал: Дзино Формат: А1

Серия 4.903-13 Выпуск 1-1

А22В010.109

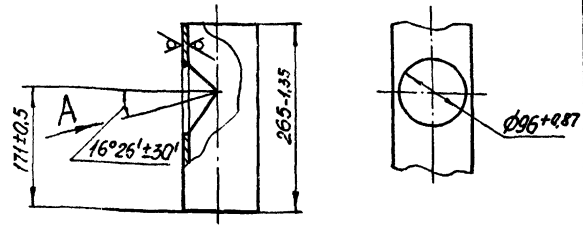

Изм.	Лист	№ докум.	Подп.	Дата	А22В010.109	Лит.	Масса	Масштаб
Разраб.		Раева			Труба	И	4,0	1:5
Пров.		Литвак				Лист	Листов 1	
Рук.гр.		Грановский			Трубы 108×6 ГОСТ 8732-70 / II ГОСТ 8731-74	Госстрой СССР Сантехпроект г.Москва		
Н.контр.		Мерзлякова						
Утв.		Байнберг						

Копировал: Дзино Формат: А1

Формат	Зона	Поз.	Обозначение	Наименование	Кол.	Примечание
				Документация		
12			А22В010.130 СБ	Сборочный чертеж		
				Сборочные единицы		
11		1	А22В010.140	Зажим	4	
				Детали		
Б4		2	А22В010.121	Скоба		
				Круг В8 ГОСТ 2590-71		
				Ст.3 ГОСТ 535-58	1	0,03 кг
Б4		3	А22В010.122	Ушко		
				Ст.3 ГОСТ 380-71	2	0,8 кг
Б4		4	А22В010.123	Дуга		
				Труба 15 ГОСТ 3262-77	1	0,25 кг
11		5	А22В010.124	Фланец	2	
Б4		6	А22В010.125	Шпилька		
				Ст.3 ГОСТ 380-71	2	0,55 кг
Б4		7	А22В010.126	Труба; L=3600-4.5		
				Труба 108×4 ГОСТ 8732-70		
				Д ГОСТ 8731-74	1	39,4 кг
Б4		8	А22В010.127	Упор; L=80-0.87		
				Круг В12 ГОСТ 2590-71		
				Ст.3 ГОСТ 535-58	4	0,07 кг
				Стандартные изделия		
		9		Кругш 8.1 ГОСТ 19030-73		
		10		Канат 6.4-Г-I-Л-Н-180		
				ГОСТ 3077-69; L=5000-10	1	

Изм.	Лист	№ докум.	Подп.	Дата
Разраб.	Митехина			
Пров.	Литвак			
Рук. гр.	Грановский			
Н. контр.	Мерзлякова			
Утв.	Вайнберг			

А22В010.130

Труба подвесная

Лит.	Лист	Листов
И		1

Госстрой СССР Сантехпроект г. Москва

Копировал Формат: 11

Инв. № подл. | Подп. и дата | Взам. инв. № | Инв. № дубл. | Подп. и дата

А22В010.115

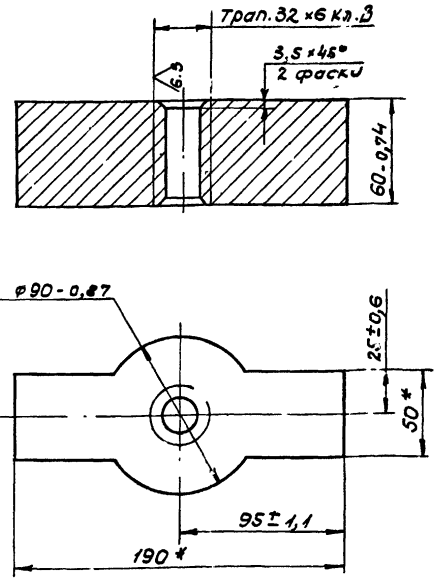

*Размеры для справок.

Изм.	Лист	№ докум.	Подп.	Дата
Разраб.	Раева			
Пров.	Литвак			
Рук. гр.	Грановский			
Н. контр.	Мерзлякова			
Утв.	Вайнберг			

А22В010.115

Перемычка

Ст.3 ГОСТ 380-71

Лит.	Масса	Масшт.
И	5,3	1:2

Лист | Листов 1

Госстрой СССР Сантехпроект г. Москва

Копировал Формат: 11

Инв. № подл. | Подп. и дата | Взам. инв. № | Инв. № дубл. | Подп. и дата

А22В010.130СБ

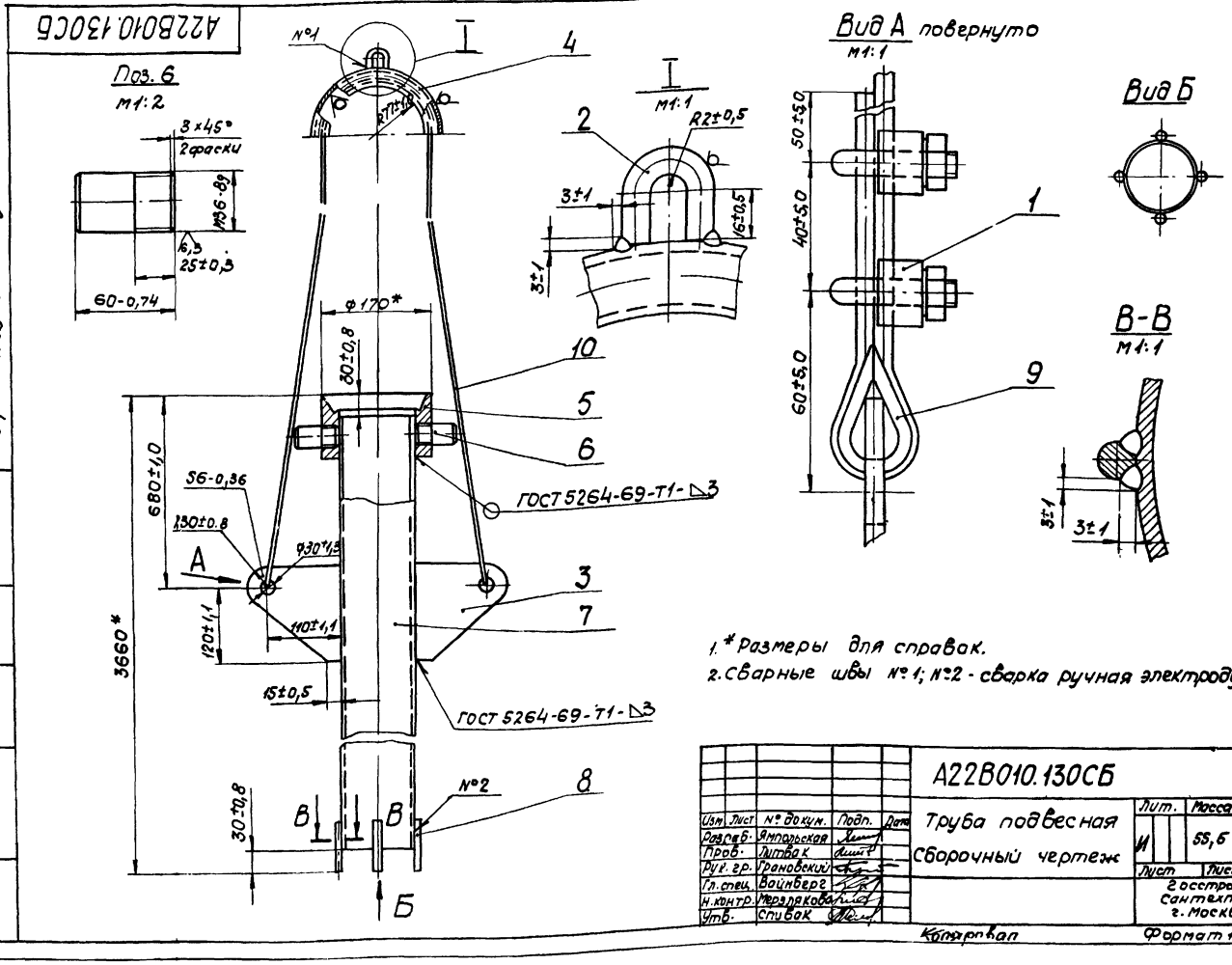

1. *Размеры для справок.
2. Сварные швы №1; №2 - сварка ручная электродуговая.

Изм.	Лист	№ докум.	Подп.	Дата
Разраб.	Ямпольская			
Пров.	Литвак			
Рук. гр.	Грановский			
Гл. спец.	Вайнберг			
Н. контр.	Мерзлякова			
Утв.	Спивак			

А22В010.130СБ

Труба подвесная

Сборочный чертеж

Лит.	Масса	Масштаб
И	55,6	1:6

Лист | Листов 1

Госстрой СССР Сантехпроект г. Москва

Копировал Формат 12

Серия 4.903-13 Выпуск 1-1

Инв. № подл. | Подп. и дата | Взам. инв. № | Инв. № дубл. | Подп. и дата

А22В010.128

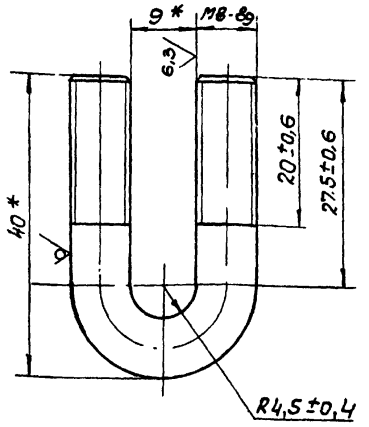

* Размеры для справок

Изм.	Лист	№ докум.	Подп.	Дата	А22В010.128			
Разраб.		Митехина			Скоба	Лит	Масса	Масштаб
Пров.		Литвак				И	0,029	2:1
Рук. гр.		Грановский				Лист	Листов 1	
Н. контр.		Мерзлякова			Круг В8 ГОСТ 2590-71 / Ст.3 ГОСТ 535-58	Госстрой СССР Сантехпроект г. Москва		
Утв.		Вайнберг						

Копировал Формат А4

А22В010.116

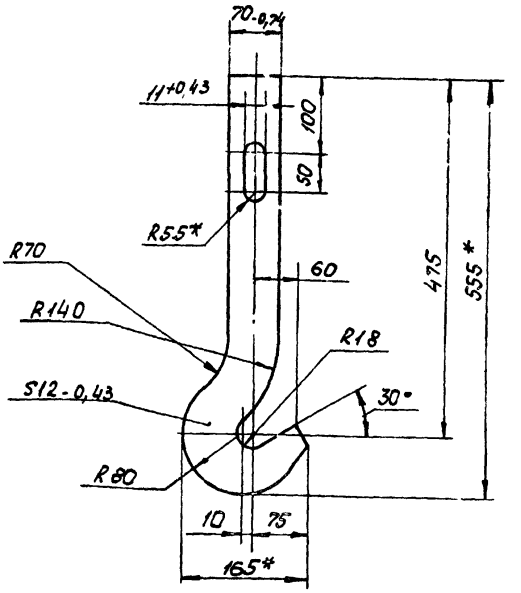

1. Неуказанные предельные отклонения размеров по ст.
2. * Размеры для справок.

Изм.	Лист	№ докум.	Подп.	Дата	А22В010.116			
Разраб.		Митехина			Крюк	Лит	Масса	Масштаб
Пров.		Литвак				И	5,0	1:5
Рук. гр.		Грановский				Лист	Листов 1	
Н. контр.		Мерзлякова			Ст.3 ГОСТ 380-71	Госстрой СССР Сантехпроект г. Москва		
Утв.		Вайнберг						

Копировал Формат А4

Серия 4.903-13 выпуск 1-1

А22В010.129

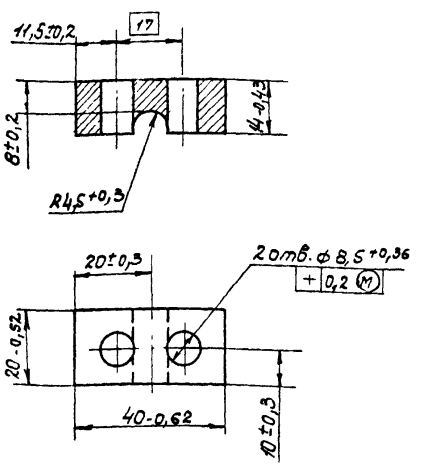

Изм.	Лист	№ докум.	Подп.	Дата	А22В010.129			
Разраб.		Митехина			Планка	Лит	Масса	Масштаб
Пров.		Литвак				И	0,07	1:1
Рук. гр.		Грановский				Лист	Листов	
Н. контр.		Мерзлякова			Ст. 3 ГОСТ 380-71	Госстрой СССР Сантехпроект г. Москва		
Утв.		Вайнберг						

Копировал Формат А4

А22В010.140

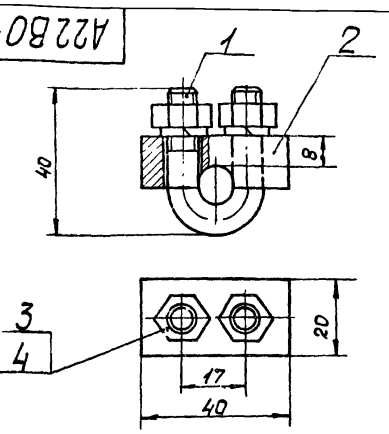

Размеры для справок

Формат	Зона	Поз.	Обозначение	Наименование	Кол.	Примечание
				Детали		
А4		1	А22В010.128	Скоба	1	
А4		2	А22В010.129	Планка	1	
				Стандартные изделия		
		3		Гайка М8.4 ГОСТ 5915-70	2	
		4		Шайба 8.65Г ГОСТ 6402-70	2	

Изм.	Лист	№ докум.	Подп.	Дата	А22В010.140			
Разраб.		Митехина			Зажим	Лит	Масса	Масштаб
Пров.		Литвак				И	0,1	1:1
Рук. гр.		Грановский				Лист	Листов 1	
Н. контр.		Мерзлякова				Госстрой СССР Сантехпроект г. Москва		
Утв.		Вайнберг						

Копировал Формат А4

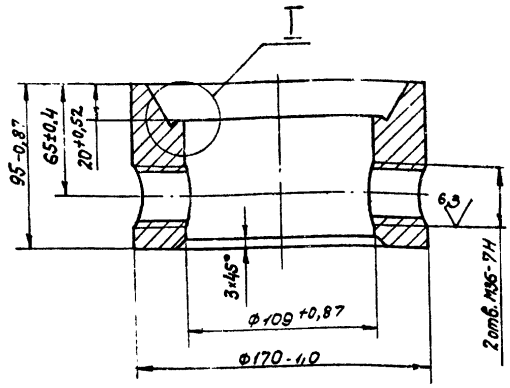

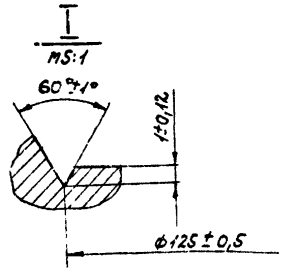

Изм.	Лист	№ докум.	Подп.	Дата
Разраб.		Митехина		
Пров.		Литвак		
Рук. гр.		Грановский		
Н. контр.		Мерзлякова		
Утв.		Войнберг		

А22В010.124

Фланец

Лит.	Масса	Масшт.
И	9,5	1:2
Лист	Листов 1	

Ст.3 ГОСТ 380-71

Госстрой СССР Сантехпроект г. Москва

Копировал Формат А1

Формат	Зона	Поз.	Обозначение	Наименование	Кол.	Примечание
				Документация		
А1			А22В010.150СБ	Сборочный чертеж		
				Сборочные единицы		
А1		1	А22В010.160	Опора	1	
				Детали		
А1		2	А22В010.136	Корпус	1	
А1		3	А22В010.137	Крышка сальника	1	
БЧ		4	А22В010.138	Набивка сальниковая		
				Войлок ПС-10 ГОСТ 6309-71		
				Ф145 × Ф110	2	0,002 кг
А1		5	А22В010.139	Фланец	1	
БЧ		6	А22В010.141	Прокладка. Паронит ПОН Э		
				ГОСТ 481-71: Ф20 +0,52 × Ф32 -0,62	1	0,005 кг
А1		7	А22В010.142	Пробка	1	
				Стандартные изделия		
		8		Гайка М16.4		
				ГОСТ 5915-70	4	
		9		Шпилька М16×65 16/58 58		
				ГОСТ 11765-66	4	
				Фланец 100-10		
				ГОСТ 1255-67		
				Заготовка для		
				А22В010.139		

Изм.	Лист	№ докум.	Подп.	Дата
Разраб.		Митехина		
Пров.		Литвак		
Рук. гр.		Грановский		
Н. контр.		Мерзлякова		
Утв.		Войнберг		

А22В010.150

Кронштейн сальниковый

Лит.	Лист	Листов
И		1

Госстрой СССР Сантехпроект г. Москва

Копировал Формат А4

Серия 4.903-13 Выпуск 1-1

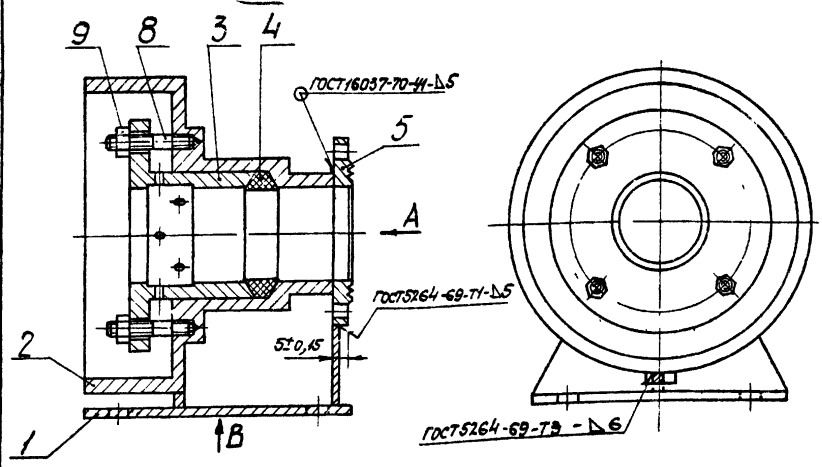

Вид А

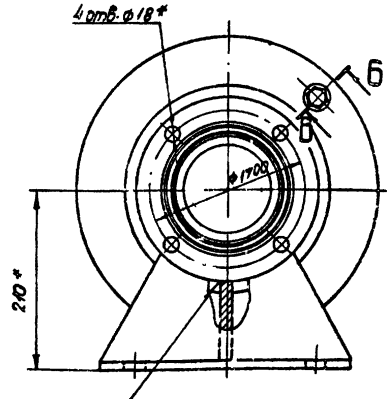

Вид В
М1:5

Б - Б Повернуто
М1:1

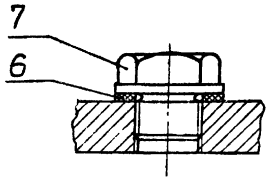

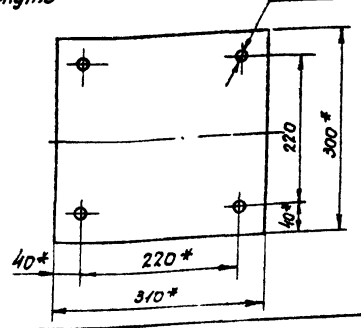

* Размеры для справок.

Изм.	Лист	№ докум.	Подп.	Дата
Разраб.		Митехина		
Пров.		Литвак		
Рук. гр.		Грановский		
Гл. спец.		Войнберг		
Н. контр.		Мерзлякова		
Утв.		Спивак		

А22В010.150СБ

Кронштейн сальниковый сборочный чертеж

Лит.	Масса	Масшт.
И	70,0	1:4
Лист	Листов 1	

Госстрой СССР Сантехпроект г. Москва

Копировал Формат А2

Инв. № подл. | Подп. и дата | Инв. № дубл. | Взам. инв. № | Подп. и дата

А22В010.142

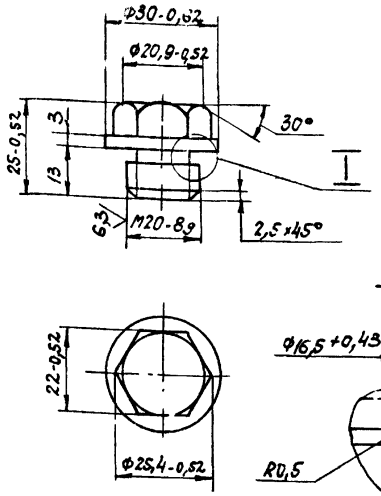

Неуказанные предельные отклонения размеров по СМ7

Изм.	Лист	№ докум.	Подп.	Дата	А22В010.142			
Разраб.		Митехина			Пробка	Лит.	Масса	Масшт.
Пров.		Литвак				И	0,07	1:1
Рук. гр.		Грановский				Лист	Листов 1	
Н. контр.		Мерзлякова			Ст.3 ГОСТ 380-71	Госстрой СССР Сантехпроект г. Москва		
Утв.		Войнберг						

Копировал Формат А1

А22В010.139

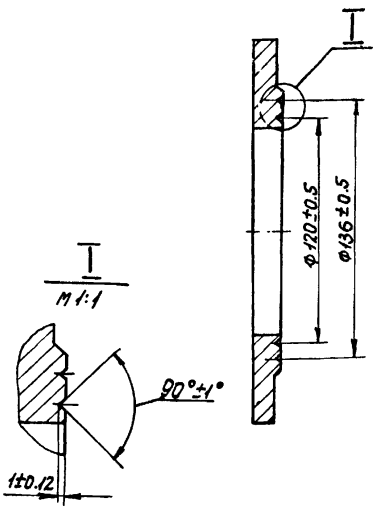

Изм.	Лист	№ докум.	Подп.	Дата	А22В010.139			
Разраб.		Митехина			Фланец	Лит.	Масса	Масшт.
Пров.		Литвак				И	2,85	1:2
Рук. гр.		Грановский				Лист	Листов 1	
Н. контр.		Мерзлякова			Заготовка Фланец 100-10 ГОСТ 1255-67	Госстрой СССР Сантехпроект г. Москва		
Утв.		Войнберг						

Копировал Формат А1

А22В010.137

Серия 4.903-13 Выпуск 1-1

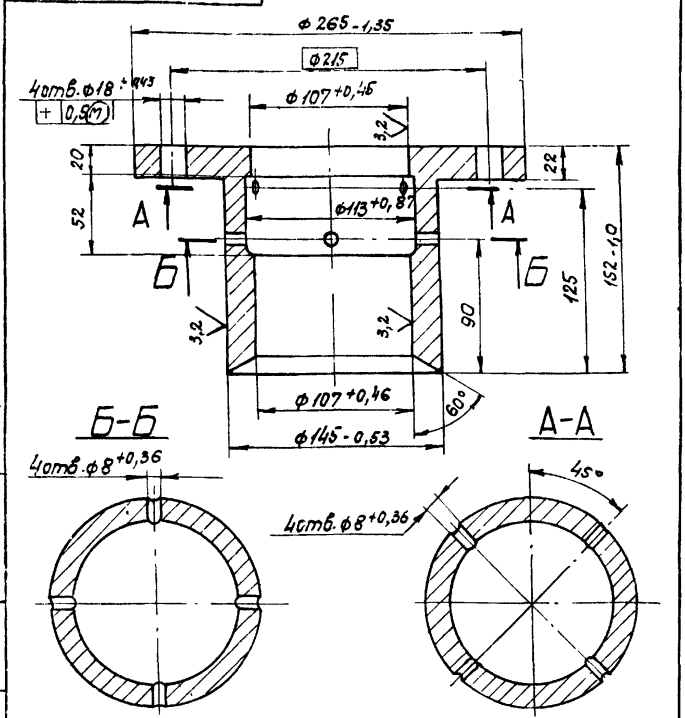

Неуказанные предельные отклонения размеров по СМ7

Изм.	Лист	№ докум.	Подп.	Дата	А22В010.137			
Разраб.		Митехина			Крышка сальника	Лит.	Масса	Масшт.
Пров.		Литвак				И	15,3	1:2,5
Рук. гр.		Грановский				Лист	Листов 1	
Н. контр.		Мерзлякова			Ст.3 ГОСТ 380-71	Госстрой СССР Сантехпроект г. Москва		
Утв.		Войнберг						

Формат А1

А22В010.136

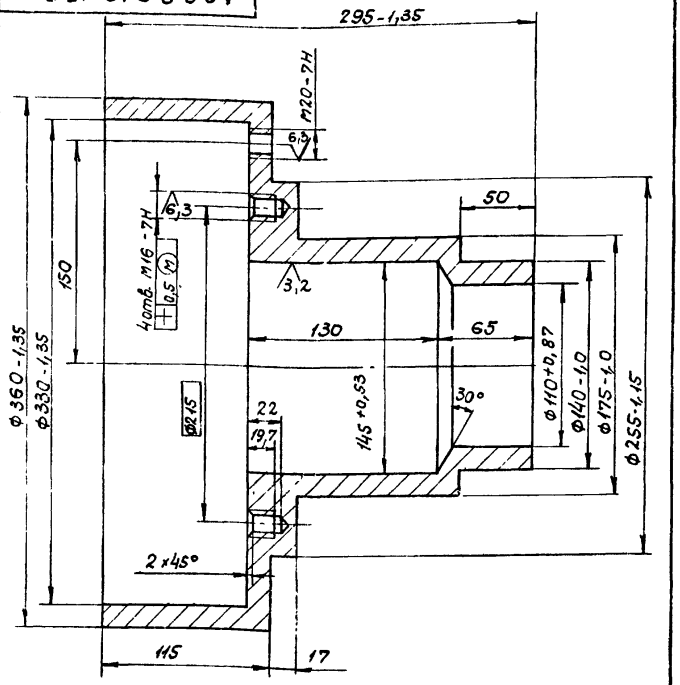

Неуказанные предельные отклонения размеров по СМ7.

Изм.	Лист	№ докум.	Подп.	Дата	А22В010.136			
Разраб.		Митехина			Корпус	Лит.	Масса	Масшт.
Пров.		Литвак				И	38,6	1:2,5
Рук. гр.		Грановский				Лист	Листов 1	
Н. контр.		Мерзлякова			Ст.3 ГОСТ 380-71	Госстрой СССР Сантехпроект г. Москва		
Утв.		Войнберг						

Копировал Формат А1

А22В010.143

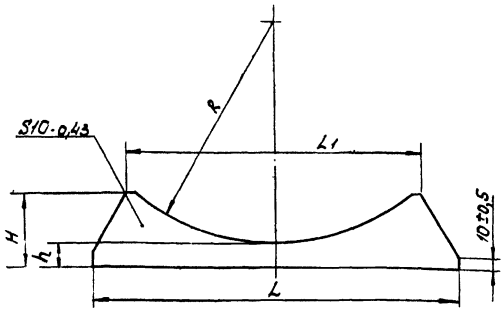

Обозначение	Размеры, мм					Масса, кг
	L	L1	H	h	R	
А22В010.143	300	122	60	19	181	1.4
-01		85	125	97	103	3.0
-02	140	60	90	70	25	0.8

Неуказанные предельные отклонения размеров по СТ9.

Изм. Лист	№ докум.	Подп.	Дата	А22В010.143	
Разраб.	Митехина			Стойка	Лит. / Масса: см. табл. / Масштаб: 1:2,5
Пров.	Литвак				Лист / Листов 1
Рук. гр.	Гранковский				Госстрой СССР Сантехпроект г. Москва
Н. контр.	Мерзлякова			Ст.3 ГОСТ 380-71	
Утв.	Гайнберг				

Копировал Формат А1

Инв. № подл. | Подп. и дата | Взам. инв. № | Инв. № дубл. | Подп. и дата

Формат	Зона	Поз.	Обозначение	Наименование	Кол.	Примечание
				Документация		
А2			А22В010.160СБ	Сборочный чертеж		
				Детали		
А1		1	А22В010.143	Стойка	1	
		2	-01	Стойка	1	
Бч		3	А22В010.144	Ребро	1	
				Ст.3 ГОСТ 380-71	1	1,14 кг
Бч		4	А22В010.145	Плита		
				Ст.3 ГОСТ 380-71	1	1,65 кг

Изм. Лист	№ докум.	Подп.	Дата	А22В010.160	
Разраб.	Раева			Опора	Лит. / Лист / Листов: И / 1 / 1
Пров.	Литвак				Госстрой СССР Сантехпроект г. Москва
Рук. гр.	Гранковский				
Н. контр.	Мерзлякова				
Утв.	Войнберг				

Копировал Формат А1

Инв. № подл. | Подп. и дата | Взам. инв. № | Инв. № дубл. | Подп. и дата

А22В010.160 СБ

Серия 4.903-13 Выпуск 1-1

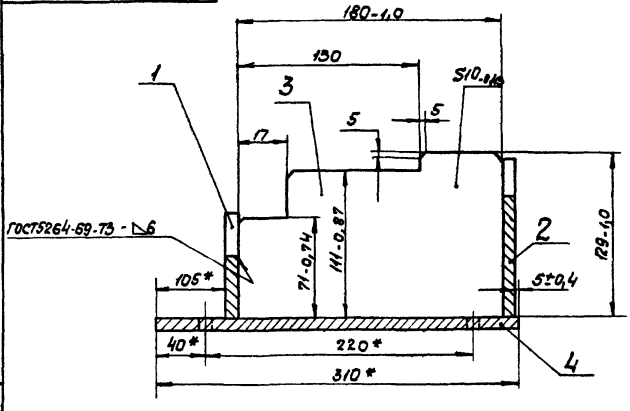

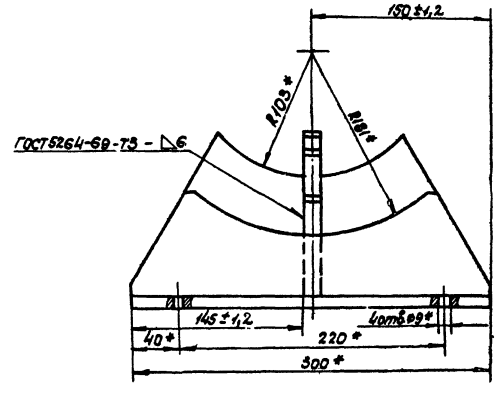

Поз. 4
М1:5

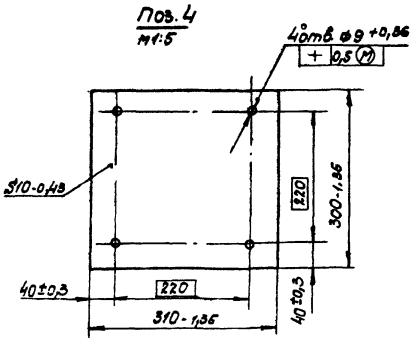

1. Неуказанные предельные отклонения размеров по СТ9.
2* Размеры для справок

Изм. Лист	№ докум.	Подп.	Дата	А22В010.160 СБ	
Разраб.	Митехина			Опора. Сборочный чертеж	Лит. / Масса / Масштаб: И / 13,16 / 1:2,5
Пров.	Литвак				Лист / Листов 1
Рук. гр.	Гранковский				Госстрой СССР Сантехпроект г. Москва
Гл. спец.	Войнберг				
Н. контр.	Мерзлякова				
Утв.	Спивак				

Копировал Формат А2

Инв. № подл. | Подп. и дата | Взам. инв. № | Инв. № дубл. | Подп. и дата

Формат	Зона	Поз.	Обозначение	Наименование	Кол.	Примечание
				Документация		
22			А22В010.170 СБ	Сборочный чертеж		
				Сборочные единицы		
11		1	А22В010.180	Рукоятка		
				Детали		
11		2	А22В010.151	Вал	1	
11		3	А22В010.152	Колесо храповое	1	
12		4	А22В010.153	Крышка	1	
12		5	А22В010.154	Шестерня	1	
12		6	А22В010.154-01	Шестерня	1	
12		7	А22В010.156	Барабан	1	
11		8	А22В010.157	Обойма	1	
11		9	А22В010.158	Прижим	1	
12		10	А22В010.159	Дно	1	
БЧ		11	А22В010.161	Фланец		
				Ст.3 ГОСТ 380-71	1	0,025 кг
БЧ		12	А22В010.162	Прокладка		
				Резина-пластина		
				3Т-М ГОСТ 7338-77	1	0,01 кг
11		13	А22В010.163	Валик	1	
11		14	А22В010.164	Палец собачки	1	

Изм	Лист	№ докум.	Подп	Дата
Разраб.	Митехина			
Пров.	Литвак			
Рук. гр.	Грановский			
Н. контр.	Мерзлякова			
Утв.	Вайнберг			

А22В010.170

Лебедка ручная

Лит.	Лист	Листов
И	1	2

Госстрой СССР Сантехпроект г. Москва

Копировал: Дзино Формат: 11

Формат	Зона	Поз.	Обозначение	Наименование	Кол.	Примечание
11		15	А22В010.165	Собачка	1	
11		16	А22В010.166	Шайба стопорная	1	
БЧ		17	А22В010.167	Втулка		
				Пруток БрКМц-3-1-т-		
				Кр50 ГОСТ 1628-70	1	0,35 кг
БЧ		18	А22В010.168	Канат 6,4-Г-I-СС-О-Н-180		
				ГОСТ 3077-69		
				L=9000-1,0	1	
				Стандартные изделия		
				Болты ГОСТ 7798-70		
		19		М8×14.36	4	
		20		М8×30.36	1	
		21		М10×10.36	8	
		22		М12×14.36	1	
		23		Винт М6×20.36		
				ГОСТ 1478-75	1	
				Гайки ГОСТ 5915-70		
		24		М12.4	1	
		25		М24.4	1	
		26		Кольцо СП-50-34-9		
				ГОСТ 6308-71	1	
		27		Кольцо СП-59-39-9		
				ГОСТ 6308-71	1	
		28		Шплинт 6×30-001		
				ГОСТ 397-66	1	
		29		Шайба 20 ГОСТ 11371-68	1	
		30		Шпонка 10×8-50		
				ГОСТ 8789-68	2	

Изм	Лист	№ докум.	Подп.	Дата

А22В010.170 Лист 2

Копировал: Дзино Формат: 11

Серия 4.903-13 выпуск 1-1

А22В010.152

12,5 √(√)

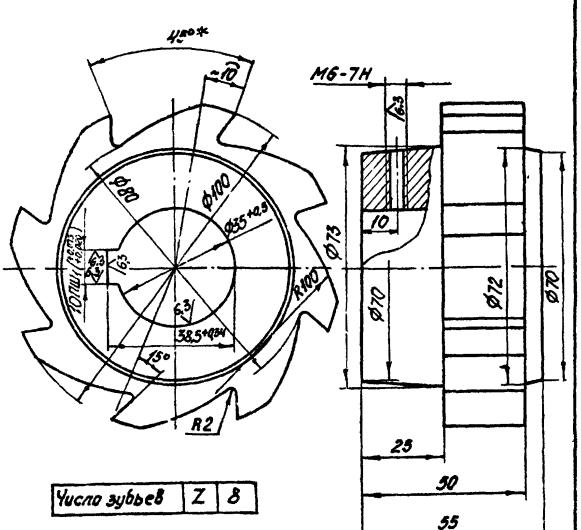

Число зубьев	Z	8

1* Размер для справок.
2. Литейные радиусы 2 мм.
3. Неуказанные предельные отклонения размеров по СМ7.

Изм	Лист	№ докум.	Подп.	Дата
Разраб.	Митехина			
Пров.	Литвак			
Рук. гр.	Грановский			
Н. контр.	Мерзлякова			
Утв.	Вайнберг			

А22В010.152

Колесо храповое

Лит	Масса	Масштаб
И	2.25	1:1

Лист Листов 1

СЧ18-36 ГОСТ 1412-70

Госстрой СССР Сантехпроект г. Москва

Копировал: Дзино Формат: 11

А22В010.151

12,5 √(√)

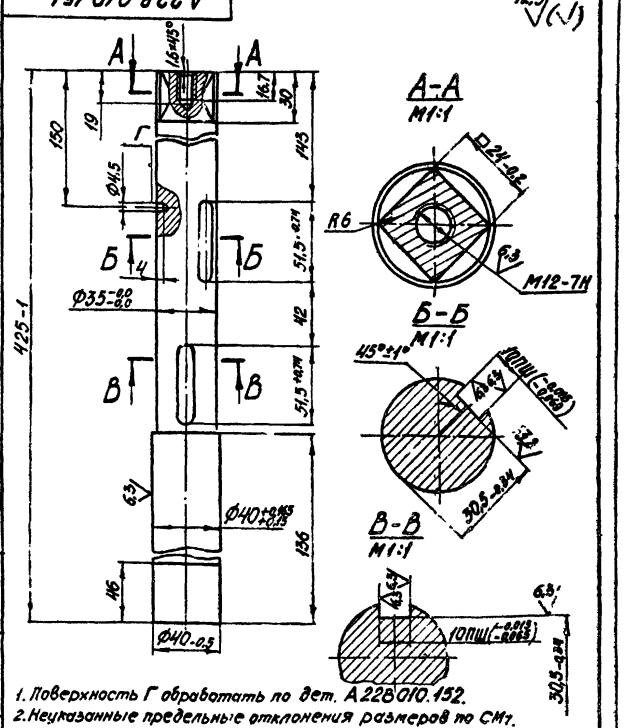

1. Поверхность Г обработать по дет. А22В010.152.
2. Неуказанные предельные отклонения размеров по СМ7.

Изм	Лист	№ докум.	Подп.	Дата
Разраб.	Митехина			
Пров.	Литвак			
Рук. гр.	Грановский			
Н. контр.	Мерзлякова			
Утв.	Вайнберг			

А22В010.151

Вал

Лит.	Масса	Масштаб
И	2,6	1:2

Лист Листов 1

Круг В45 ГОСТ 2590-71 / Ст.3 ГОСТ 535-58

Госстрой СССР Сантехпроект г. Москва

Копировал: Дзино Формат: 11

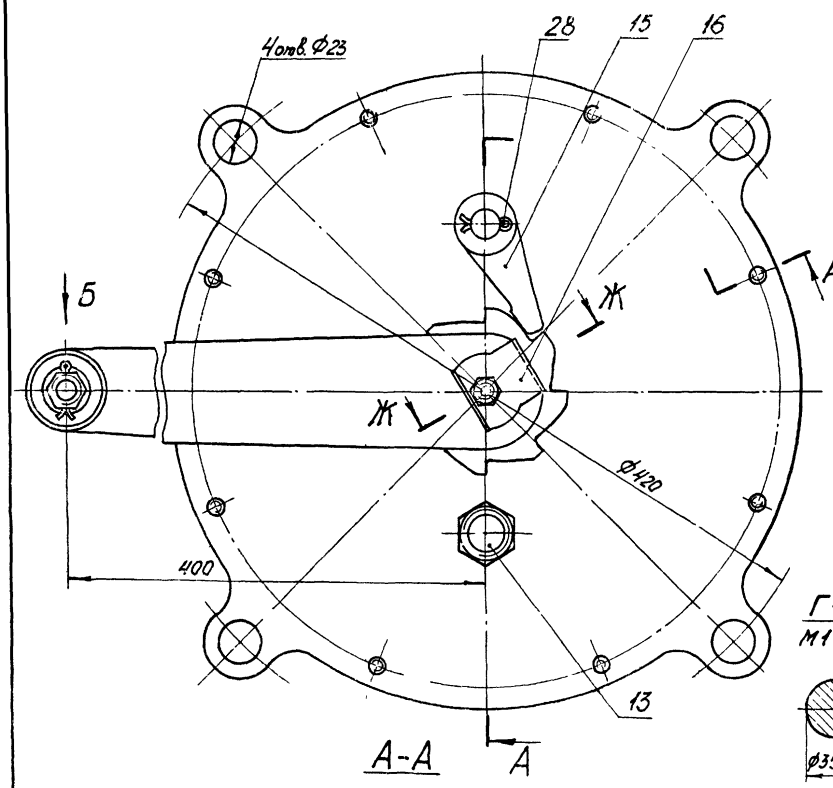

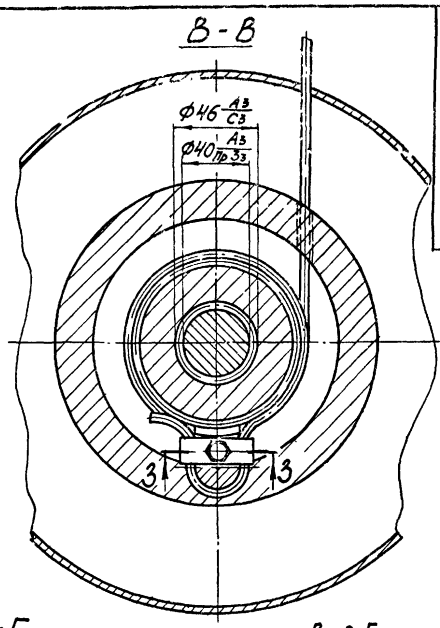

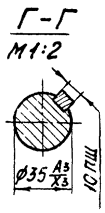

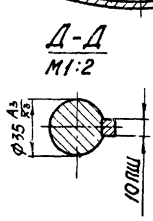

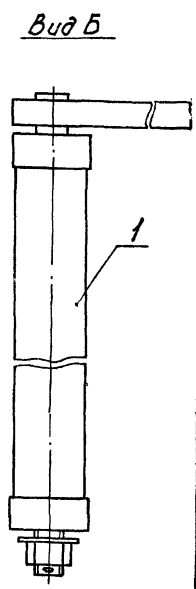

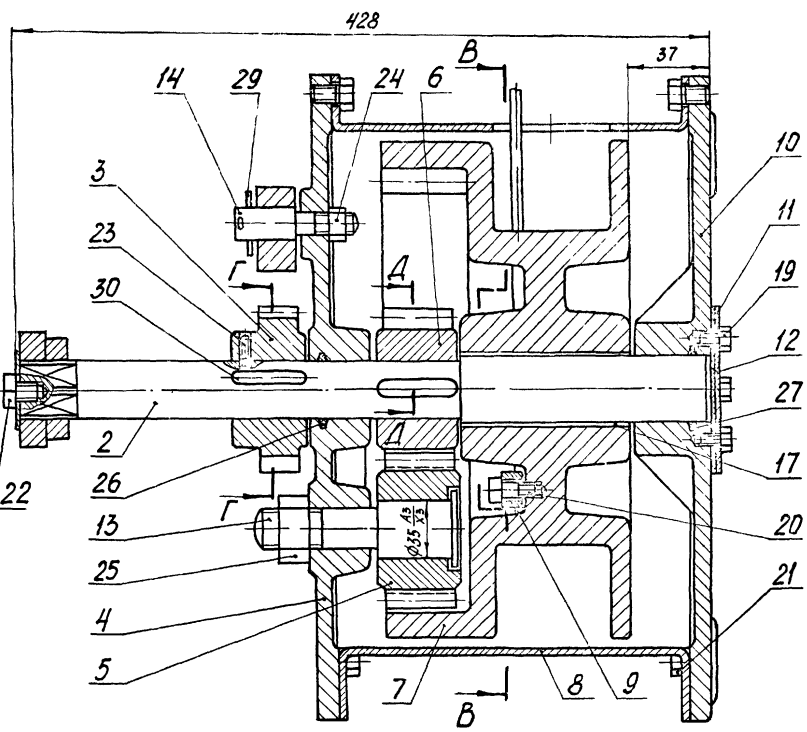

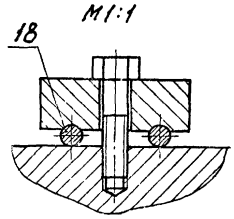

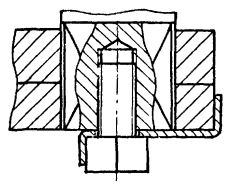

Грузоподъёмность лебедки – 250кг.

Поз. 11
М1:2

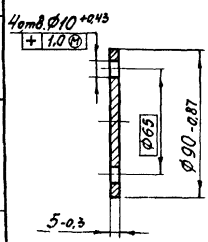

Поз. 12
М1:2

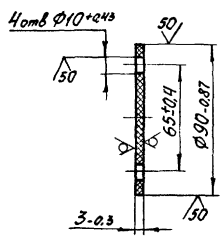

Поз. 17
М1:2

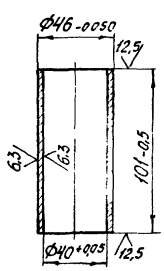

1. Размеры для справок.
2. Все трущиеся части смазать смазкой УС ГОСТ 1033-73.

Изм.	Лист	№ докум.	Подп.	Дата	А22В010.170СБ	
Разраб.		Литекина			Лебедка ручная	Лит. / Масса / Масштаб
Пров.		Литвак			Сборочный чертеж	А / 87,5 / 1:2
Рук. гр.		Грановский				Лист / Листов 1
Гл. спец.		Байбурс				Госстрой СССР Сантехпроект г. Москва
Н. контр.		Чарахтакова				
Утв.		Спибок				

Копировал: Дзино

Формат А2

Серия 4.903-13 Выпуск 1-1

Инв. № подл. | Подп. и дата | Взам. инв. № | Инв. № дубл. | Подп. и дата

А22В010.154

Рис. 1

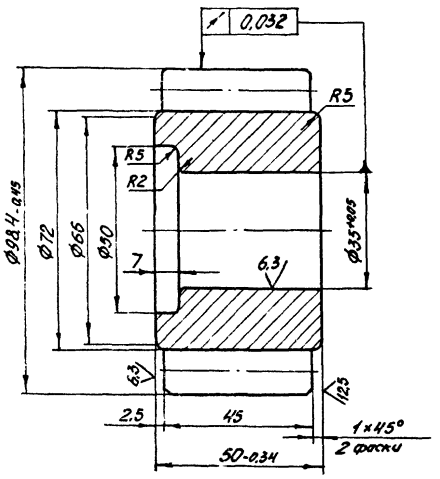

Модуль		m	6
Число зубьев		z	14
Исходный контур	Угол профиля	$\alpha_д$	20°
	Коэффициент высоты головки	f_o	1
	Коэффициент радиального зазора	c_o	0,25
	Радиус закругления	r_1	2,28
Коэффициент смещения исходного контура		ξ	0
Степень точности по ГОСТ 1643-72		—	Ст.8-7-7-Х
Длина общей нормали		L	27,74-0,28
Допуск на радиальное биение зубчатого венца		F_o	0,050
Допуск на колебание длины общей нормали		$t_{o}L$	0,025
Основной шаг	Номинальное значение	t_o	18,85
	Предельные отклонения	$\frac{\Delta t_o}{\Delta m t_o}$	±0,024
Допуск на разность окружных шагов		f_t	0,060
Допуск на направление зуба		f_{B_o}	±0,021

Рис. 2

Остальное - см. рис. 1

М 1:2

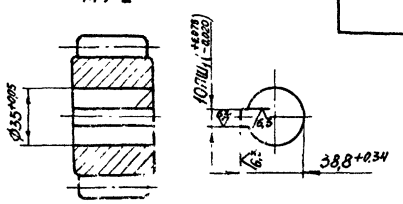

Обозначение	Рис.
А22В010.154	1
-01	2

1. Литейные радиусы 2 мм.

2. Неуказанные предельные отклонения размеров по СМ7.

Изм.	Лист	№ докум.	Подп.	Дата	А22В010.154			
Разраб.		Рубинская			Шестерня	Лит.	Масса	Масштаб
Пров.		Литвак				Н	1,65	1:1
Рук. гр.		Грановский				Лист	Листов 1	
Н. контр.		Мерзлякова			СЧ18-36 ГОСТ 1412-70	Госстрой СССР Сантехпроект г. Москва		
Утв.		Баймберг						

Копировал: Дзино Формат: 12

А22В010.156

Серия 4.903-13 выпуск 1-1

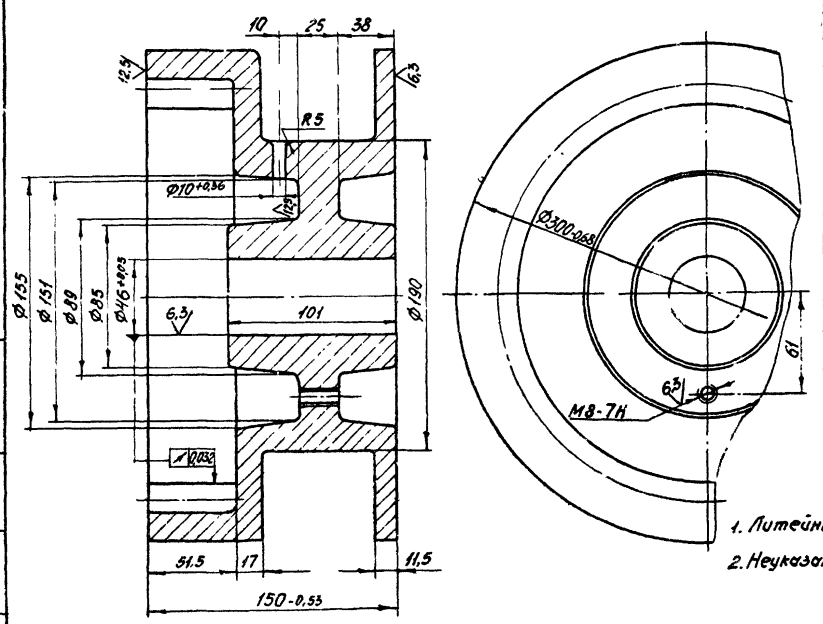

Модуль		m	6
Число зубьев		z	42
Исходный контур	Угол профиля	$\alpha_д$	20°
	Коэффициент высоты головки	f_o	1
	Коэффициент радиального зазора	c_o	0,25
	Радиус закругления	r_1	2,28
Коэффициент смещения исходного контура		ξ	0
Степень точности по ГОСТ 1643-72			Ст. 8-7-7-Х
Длина общей нормали		L	8323-0,46
Допуск на радиальное биение зубчатого венца		F_o	0,050
Допуск на колебание длины общей нормали		$t_{o}L$	0,026
Основной шаг	Номинальное значение	t_o	18,85
	Предельные отклонения	$\frac{\Delta t_o}{\Delta m t_o}$	±0,024
Допуск на разность окружных шагов		f_t	0,060
Допуск на направление зуба		f_{B_o}	0,021

1. Литейные радиусы 2 мм.

2. Неуказанные предельные отклонения размеров по СМ7.

Изм.	Лист	№ докум.	Подп.	Дата	А22В010.156			
Разраб.		Рубинская			Барабан	Лит.	Масса	Масштаб
Пров.		Литвак				Н	31,4	1:2
Рук. гр.		Грановский				Лист	Листов 1	
Н. контр.		Мерзлякова			СЧ18-36 ГОСТ 1412-70	Госстрой СССР Сантехпроект г. Москва		
Утв.		Гольтбергер						

Копировал: Дзино Формат: 12

Инв. № подл. | Подп. и дата | Взам. инв. № | Инв. № дубл. | Подп. и дата

А22В010.159

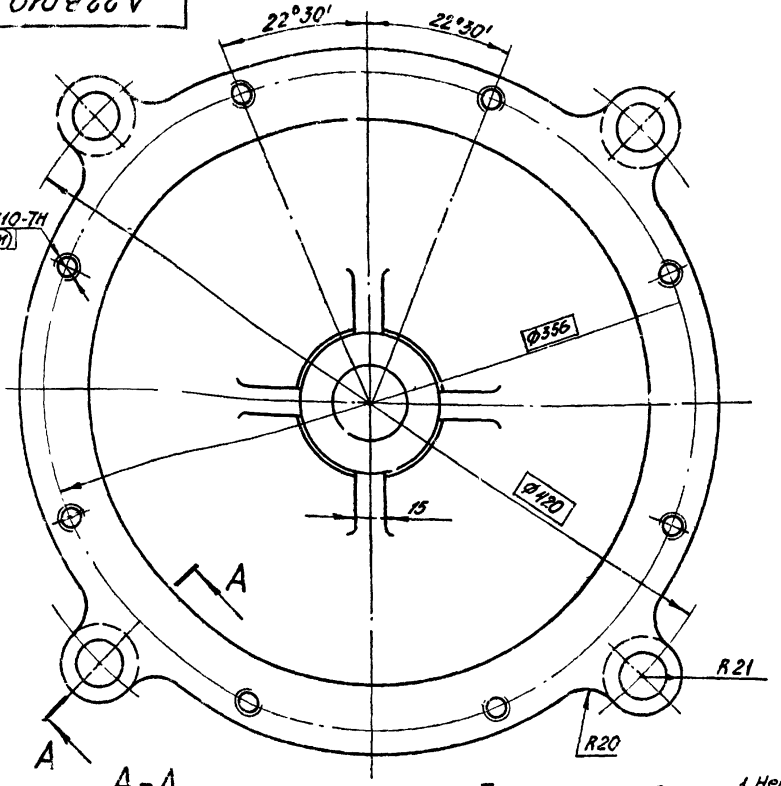

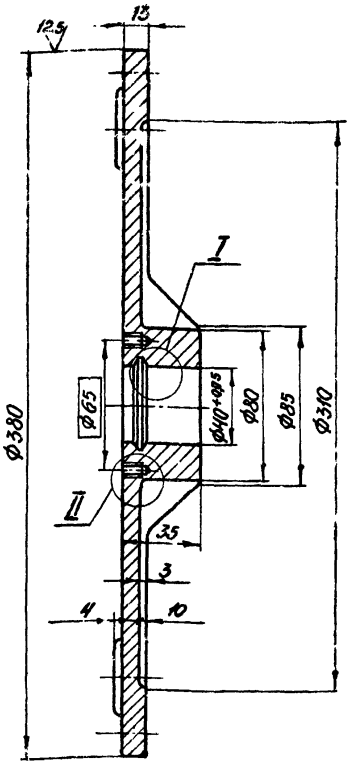

6,3 (√)

A–A повернуто

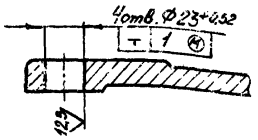

I
M1:1

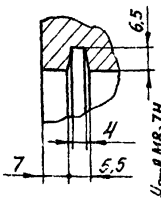

II
M1:1

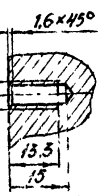

1. Неуказанные предельные отклонения размеров по СМ7.
2. Литейные радиусы 2мм.

Изм.	Лист	№докум.	Подп.	Дата	А22В010.159		
Разраб.		Рубинская			Дно	Лит.	Масса	Масштаб
Пров.		Литвак				И	14,2	1:2
Рук.гр.		Грановский				Лист	Листов 1
Н.контр.		Мерзлякова			СЧ18-36 ГОСТ 1412-70	Госстрой СССР Сантехпроект г.Москва	
Утв.		Вайнберг					

Копировал: Дзино Формат: А2

Серия 4.903-13 выпуск 1-1

А22В010.158

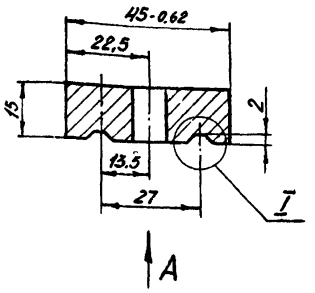

I
M2:1

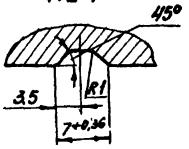

Вид А

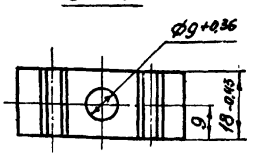

Неуказанные предельные отклонения размеров по СМ7.

Изм.	Лист	№докум.	Подп.	Дата	А22В010.158		
Разраб.		Рубинская			Прижим	Лит.	Масса	Масштаб
Пров.		Литвак				И	0,1	1:1
Рук.гр.		Грановский				Лист	Листов 1
Н.контр.		Мерзлякова			Ст.3 ГОСТ 380-71	Госстрой СССР Сантехпроект г.Москва	
Утв.		Вайнберг					

Копировал: Дзино Формат: А4

А22В010.157

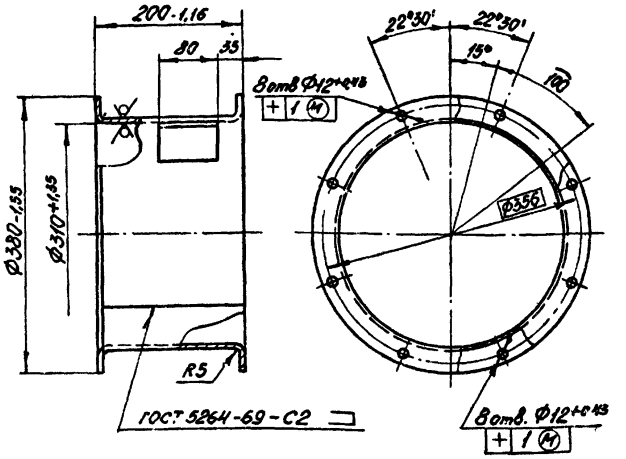

Неуказанные предельные отклонения размеров по СМ7.

Изм.	Лист	№докум.	Подп.	Дата	А22В010.157		
Разраб.		Раева			Обойма	Лит.	Масса	Масштаб
Пров.		Литвак				И	10,3	1:5
Рук.гр.		Грановский				Лист	Листов 1
Н.контр.		Мерзлякова			Лист 5 ГОСТ 19903-74 Ст 3 ГОСТ 14637-69	Госстрой СССР Сантехпроект г.Москва	
Утв.		Вайнберг					

Копировал: Дзино Формат А4

А22В010.165

12,5

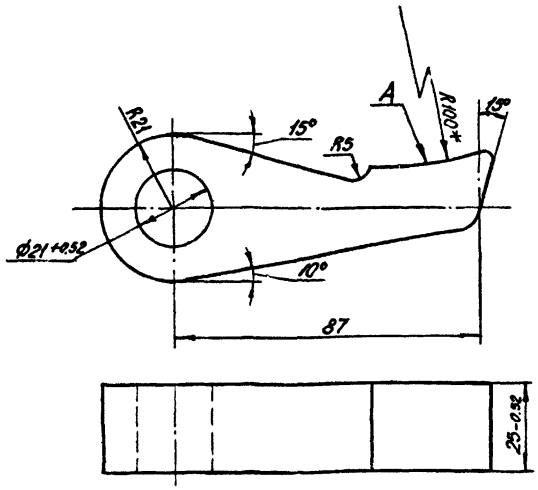

1.* Размер для справок.

2. Неуказанные предельные отклонения размеров по СМ7.

3. Поверхность А обработать по дет. А22В010.152.

Изм.	Лист	№ докум.	Подп.	Дата	А22В010.165			
Разраб.		Рубинская			Собачка	Лит.	Масса	Масштаб
Пров.		Литвак				И	0,6	1:1
Рук. гр.		Грановский				Лист	Листов 1	
Н. контр.		Мерзлякова			Ст.3 ГОСТ 380-71	Госстрой СССР Сантехпроект г. Москва		
Утв.		Вайнберг						

Копировал: Дзино Формат: А1

А22В010.166

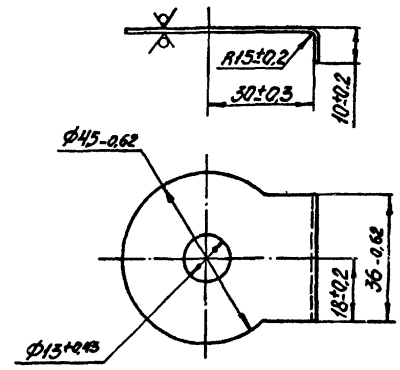

Изм.	Лист	№ докум.	Подп.	Дата	А22В010.166			
Разраб.		Рубинская			Шайба стопорная	Лит.	Масса	Масштаб
Пров.		Литвак				И	0,005	1:1
Рук. гр.		Грановский				Лист	Листов 1	
Н. контр.		Мерзлякова			Лист Б1,0 ГОСТ 19907-74 / 1-IV-Ст.3 ГОСТ 16523-70	Госстрой СССР Сантехпроект г. Москва		
Утв.		Вайнберг						

Копировал: Дзино Формат: А1

Серия 4.903-13 выпуск 1-1

А22В010.160

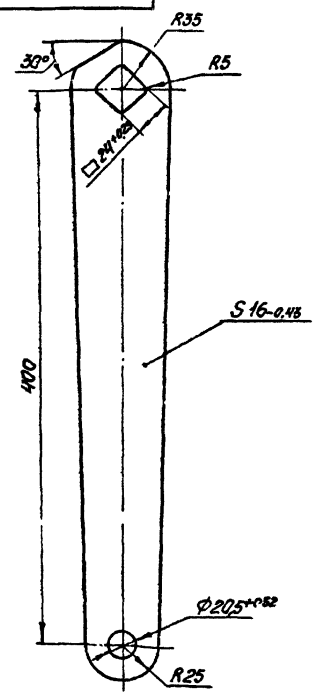

Неуказанные предельные отклонения размеров по СМ7.

Изм.	Лист	№ докум.	Подп.	Дата	А22В010.169			
Разраб.		Рубинская			Рычаг	Лит.	Масса	Масштаб
Пров.		Литвак				И	1,73	1:2,5
Рук. гр.		Грановский				Лист	Листов 1	
Н. контр.		Мерзлякова			Ст.3 ГОСТ 380-71	Госстрой СССР Сантехпроект г. Москва		
Утв.		Вайнберг						

Копировал: Дзино Формат: А1

А22В010.165

12,5

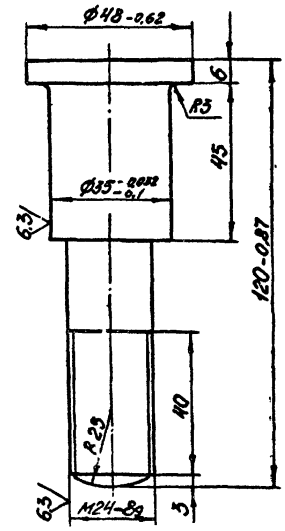

Неуказанные предельные отклонения размеров по СМ7.

Изм.	Лист	№ докум.	Подп.	Дата	А22В010.165			
Разраб.		Рубинская			Валик	Лит.	Масса	Масштаб
Пров.		Литвак				И	0,65	1:1
Рук. гр.		Грановский				Лист	Листов	
Н. контр.		Мерзлякова			Ст.3 ГОСТ 380-71	Госстрой СССР Сантехпроект г. Москва		
Утв.		Вайнберг						

Копировал: Дзино Формат: А1

Формат	Зона	Поз.	Обозначение	Наименование	Кол.	Примечание
				Документация		
А2			А22В010.180СБ	Сборочный чертеж		
				Детали		
А1		1	А22В010.169	Рычаг	1	
А1		2	А22В010.171	Втулка	2	
		3	-01	Втулка	2	
Б4		4	А22В010.172	Ось		
				Ст.3 ГОСТ380-71	1	0,85кг
Б4		5	А22В010.173	Рукоятка		
				Сосна ГОСТ9685-61	1	0,23кг
А1		6	А22В010.174	Шайба	1	
				Стандартные изделия		
		7		Гайка М16-4 ГОСТ5915-70	1	
		8		Шайба 16 ГОСТ11371-68	1	
		9		Шплинт 6×35-001 ГОСТ397-66	1	

Инв.№подл. | Подп. и дата | Взам.инв.№ | Инв.№дубл. | Подп. и дата

Изм.	Лист	№докум.	Подп.	Дата
Разраб.		Митехина		
Пров.		Литвак		
Рук.гр.		Грановский		
Н.контр.		Мерзлякова		
Утв.		Баймберг		

А22В010.180

Рукоятка

Лит.	Лист	Листов
Н		1

Госстрой СССР Сантехпроект г.Москва

Копировал: Дзино Формат: А1

Формат	Зона	Поз.	Обозначение	Наименование	Кол.	Примечание
				Документация		
А2			А22В010.190СБ	Сборочный чертеж		
				Детали		
Б4		1	А22В010.181	Стержень Круг В20 ГОСТ2590-71 Ст.3 ГОСТ535-58	7	3,0кг
Б4		2	А22В010.182	Стержень Круг В20 ГОСТ2590-71 Ст.3 ГОСТ535-58 L=1000-2	1	2,47кг
Б4		3	А22В010.183	Стержень Круг В20 ГОСТ2590-71 Ст.3 ГОСТ535-58 L=1165-2	2	2,8кг
Б4		4	А22В010.184	Скоба Круг В20 ГОСТ2590-71 Ст.3 ГОСТ535-58	1	1,43кг

Инв.№подл. | Подп. и дата | Взам.инв.№ | Инв.№дубл. | Подп. и дата

Изм.	Лист	№докум.	Подп.	Дата
Разраб.		Митехина		
Пров.		Литвак		
Рук.гр.		Грановский		
Н.контр.		Мерзлякова		
Утв.		Баймберг		

А22В010.190

Ограждение

Лит.	Лист	Листов
Н		1

Госстрой СССР Сантехпроект г.Москва

Копировал: Дзино Формат: А1

Серия 4.903.13 Выпуск 1-1

А22В010.180СБ

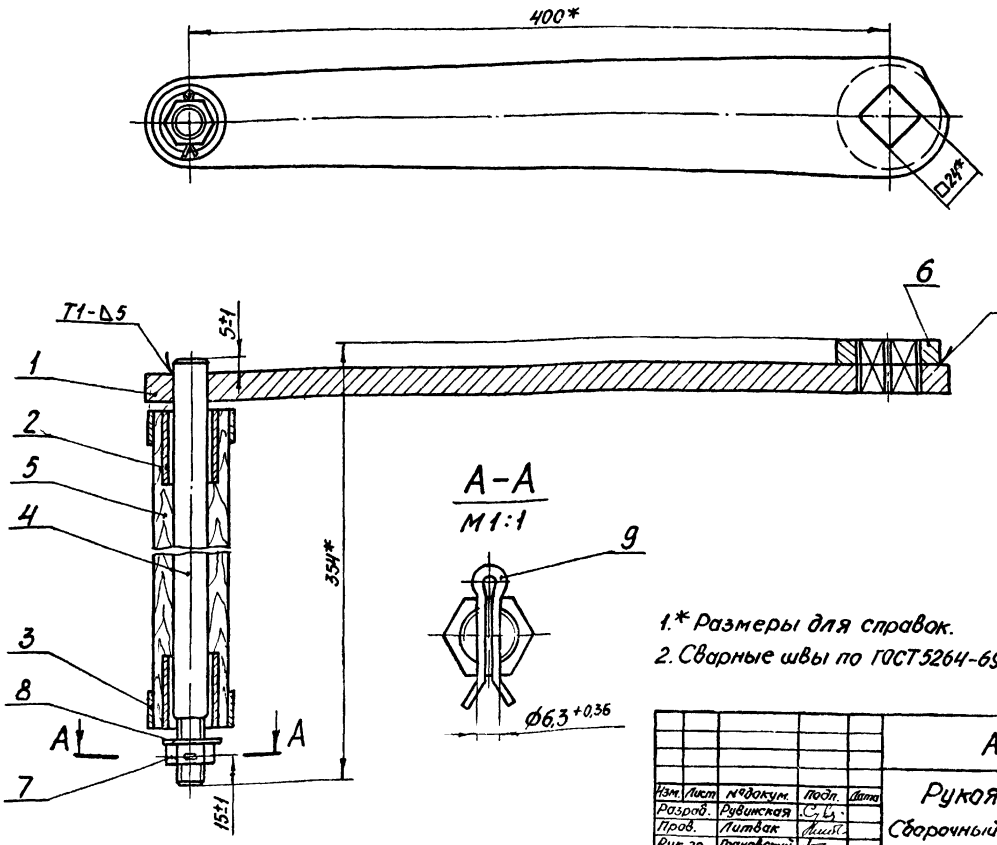

Изм.	Лист	№докум.	Подп.	Дата
Разраб.		Рувинская		
Пров.		Литвак		
Рук.гр.		Грановский		
Гл.спец.		Баймберг		
Н.контр.		Мерзлякова		
Утв.		Столбак		

А22В010.180СБ

Рукоятка

Сборочный чертеж

Лит.	Масса	Масштаб
Н	3,0	1:2
Лист	Листов: 1	

Госстрой СССР Сантехпроект г.Москва

Копировал: Дзино Формат: А2

Формат	Зона	Поз.	Обозначение	Наименование	Кол.	Примечание
				Документация		
12			А22В010.200 СБ	Сборочный чертеж		
				Сборочные единицы		
11		1	А22В010.210	Щиток	1	
11		2	А22В010.220	Стойка	1	
				Детали		
12		3	А22В010.191	Ролик	1	
11		4	А22В010.192	Ось	1	
				Стандартные изделия		
		5		Гайка М16.4		
				ГОСТ 5915-70	1	
		6		Шайба 16.01		
				ГОСТ 11371-68	1	
		7		Шплинт 4×32		
				ГОСТ 397-66	1	
		8		Масленка IV-А-50		
				ГОСТ 1303-56	1	

Инв.№подл. | Подп. и дата | Взам.инв.№ | Инв.№дубл. | Подп. и дата

Изм.	Лист	№ докум.	Подп.	Дата
Разраб.		Митехина		
Пров.		Литвак		
Рук. гр.		Грановский		
Н.контр.		Мерзлякова		
Утв.		Гольтяпгер		

А22В010.200

Блок

Лит.	Лист	Листов
И1		1

Госстрой СССР Сантехпроект г.Москва

Копировал: Дзино Формат: 11

А22В010.171

12.5

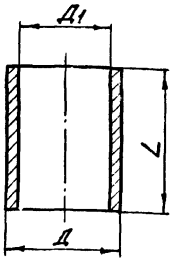

Обозначение	Размеры, мм			Масса, кг
	Д	Д1	L	
А22В010.171	$32^{+0.8}_{+0.6}$	$22^{+0.52}$	40-0,3	0,06
-01	$48^{+0.4}_{-0.7}$	$44^{+0.2}$	20-0,52	0,02
-02	36-0,62	$27^{+0.52}$	123-1,0	0,47

Инв.№подл. | Подп. и дата | Взам.инв.№ | Инв.№дубл. | Подп. и дата

Изм.	Лист	№ докум.	Подп.	Дата
Разраб.		Раева		
Пров.		Литвак		
Рук. гр.		Грановский		
Н.контр.		Мерзлякова		
Утв.		Гольтяпгер		

А22В010.171

Втулка

Лит.	Масса	Масштаб
И	см. табл.	—

Лист	Листов 1

Госстрой СССР Сантехпроект г.Москва

Ст.3 ГОСТ 380-71

Копировал: Дзино Формат: 11

А22В010.164

12.5 (√)

Серия 4.903-13 Выпуск 1-1

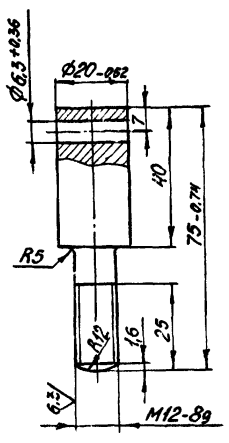

Неукозанные предельные отклонения размеров по СМ1.

Инв.№подл. | Подп. и дата | Взам.инв.№ | Инв.№дубл. | Подп. и дата

Изм.	Лист	№ докум.	Подп.	Дата
Разраб.		Рубинская		
Пр.ов.		Литвак		
Рук. гр.		Грановский		
Н.контр.		Мерзлякова		
Утв.		Вайнберг		

А22В010.164

Палец собачки

Лит.	Масса	Масштаб
И	0,13	1:1

Лист	Листов 1

Госстрой СССР Сантехпроект г.Москва

Ст.3 ГОСТ 380-71

Копировал: Дзино Формат: 11

А22В010.174

6.3 (√)

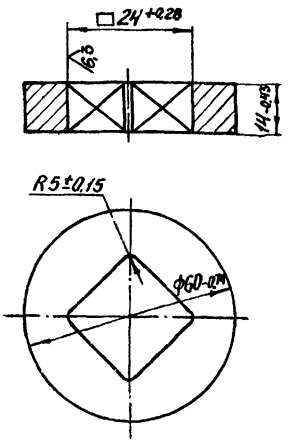

* Размеры для справил.

Инв.№подл. | Подп. и дата | Взам.инв.№ | Инв.№дубл. | Подп. и дата

Изм.	Лист	№ докум.	Подп.	Дата
Разраб.		Рубинская		
Пров.		Литвак		
Рук. гр.		Грановский		
Н.контр.		Мерзлякова		
Утв.		Вайнберг		

А22В010.174

Шайба

Лит.	Масса	Масштаб
И	0,025	1:1

Лист	Листов 1

Госстрой СССР Сантехпроект г.Москва

Ст.3 ГОСТ 380-71

Копировал: Дзино Формат: 11

А22В010.190СБ

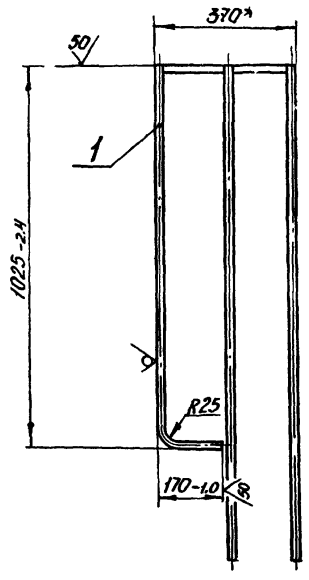

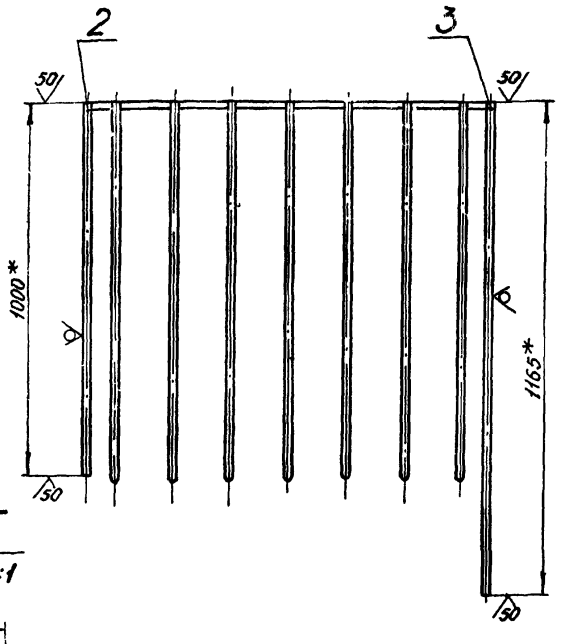

I
М1:1

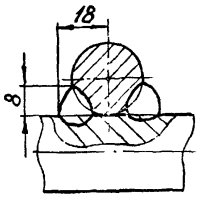

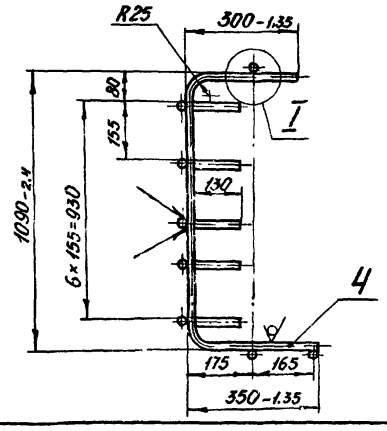

1. Предельные отклонения размеров по СМ7.
2. * Размеры для справок.
3. Сварка ручная электродуговая.

				А22В010.190СБ			
Изм.	Лист	№ докум.	Подп.	Дата	Ограждение. Сборочный чертеж	Лит.	Масса 33,5	Масштаб 1:10
Разраб.		Митекина				М		
Пров.		Литвак				Лист	Листов 1	
Рук.гр.		Грановский				Госстрой СССР Сантехпроект г. Москва		
Гл.спец.		Вайнберг						
Н.контр.		Черлякова						
Утв.		Спивак						

Копировал: Дзино Формат: 12

Инв.№ подл. | Подп. и дата | Взам.инв.№ | Инв.№ дубл. | Подп. и дата

А22В010.200СБ

Серия 4.903-13 выпуск 1-1

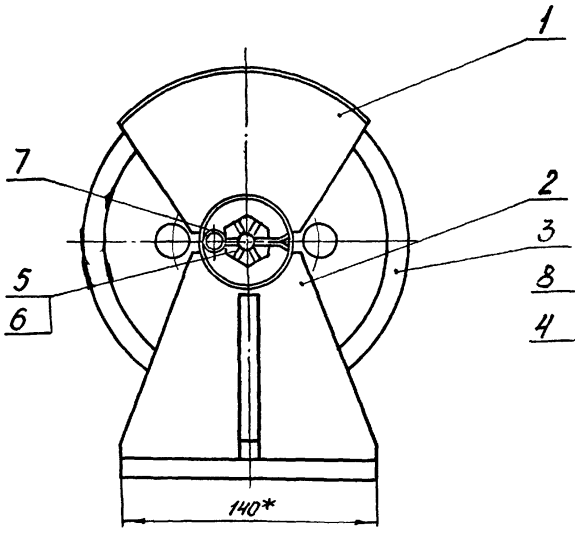

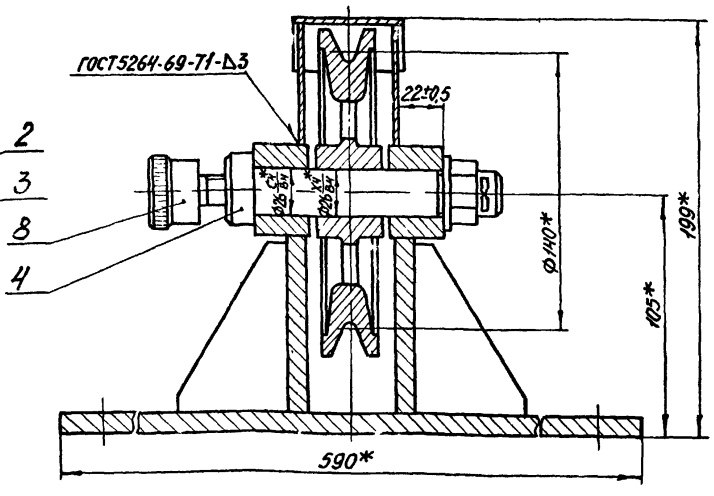

* Размеры для справок.

				А22В010.200СБ			
Изм.	Лист	№ докум.	Подп.	Дата	Блок. Сборочный чертеж	Лит.	Масса 13,0	Масштаб 1:2
Разраб.		Раева				И		
Пров.		Литвак				Лист	Листов 1	
Рук.гр.		Грановский				Госстрой СССР Сантехпроект г. Москва		
Гл.спец.		Вайнберг						
Н.контр.		Черлякова						
Утв.		Спивак						

Копировал: Дзино Формат: 12

Инв.№ подл. | Подп. и дата | Взам.инв.№ | Инв.№ дубл. | Подп. и дата

Формат	Зона	Поз.	Обозначение	Наименование	Кол.	Примечание
				Документация		
12			А22В010.220 СБ	Сборочный чертеж		
				Детали		
11		1	А22В010.143-02	Ребро	2	
БЧ		2	А22В010.196	Бобышка		
				Ст.3 ГОСТ 380-71	2	0,35
БЧ		3	А22В010.197	Косынка		
				Ст.3 ГОСТ 380-71	2	0,3 кг
БЧ		4	А22В010.198	Плита		
				Ст.3 ГОСТ 380-71	1	6,4 кг

Инв.№ подл. | Подп. и дата | Взам.инв.№ | Инв.№ дубл. | Подп. и дата

Изм.	Лист	№ докум.	Подп.	Дата
Разраб.		Митехина		
Пров.		Литвак		
Рук.гр.		Грановский		
Н.контр.		Керзлякова		
Утв.		Байтерер		

А22В010.220

Стойка

Лит.	Лист	Листов
	1	

Госстрой СССР
Сантехпроект
г. Москва

Копировал: Дзино Формат: А4

А22В010.210

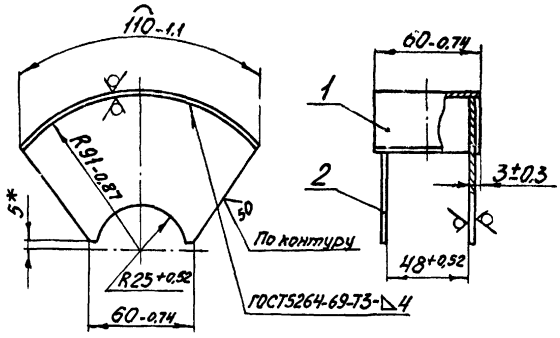

*Размер для справок.

Формат	Зона	Поз.	Обозначение	Наименование	Кол.	Примечание
				Детали		
БЧ		1	А22В010.193	Лист		
				Лист Б3,0 ГОСТ 19903-74 / I-IV Ст.3 ГОСТ 16523-70	1	0,15 кг
БЧ		2	А22В010.194	Лист		
				Лист Б3,0 ГОСТ 19903-74 / I-IV Ст.3 ГОСТ 16523-70	2	0,16 кг

Инв.№ подл. | Подп. и дата | Взам.инв.№ | Инв.№ дубл. | Подп. и дата

Изм.	Лист	№ докум.	Подп.	Дата
Разраб.		Митехина		
Пров.		Литвак		
Рук.гр.		Грановский		
Н.контр.		Керзлякова		
Утв.		Спивак		

А22В010.210

Щиток

Лит.	Масса	Масштаб
Н	0,47	1:2
Лист	Листов 1	

Госстрой СССР
Сантехпроект
г. Москва

Копировал: Дзино Формат: А4

Серия 4.903-13 Выпуск 1-1

А22В010.220СБ

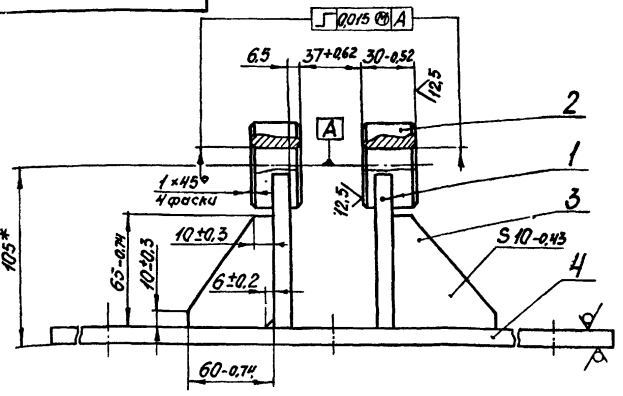

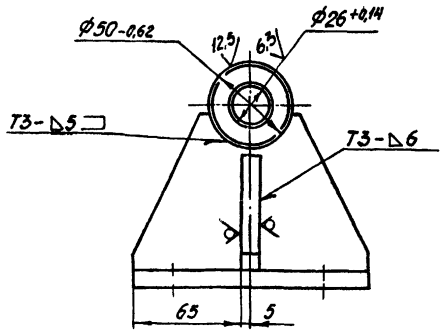

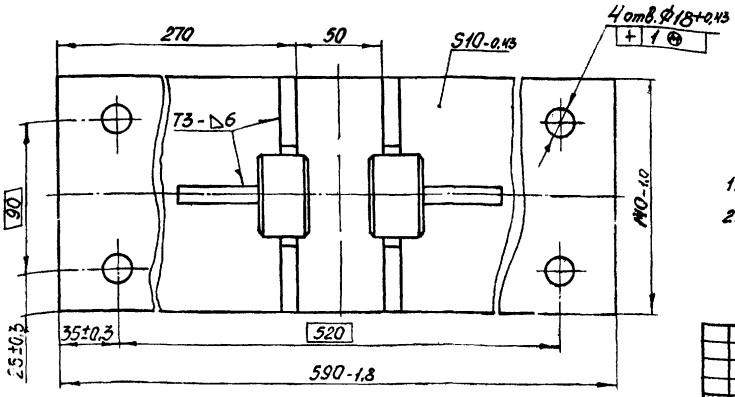

1. Неуказанные предельные отклонения размеров по СМ7.
2. Сварные швы по ГОСТ 5264-69.

Инв.№ подл. | Подп. и дата | Взам.инв.№ | Инв.№ дубл. | Подп. и дата

Изм.	Лист	№ докум.	Подп.	Дата
Разраб.		Митехина		
Пров.		Литвак		
Рук.гр.		Грановский		
Гл.спец.		Байтерер		
Н.контр.		Керзлякова		
Утв.		Спивак		

А22В010.220 СБ

Стойка
Сварочный чертеж

Лит.	Масса	Масштаб
Н	9,3	1:2
Лист	Листов 1	

Госстрой СССР
Сантехпроект
г. Москва

Копировал: Дзино Формат: А2

А22В010.191

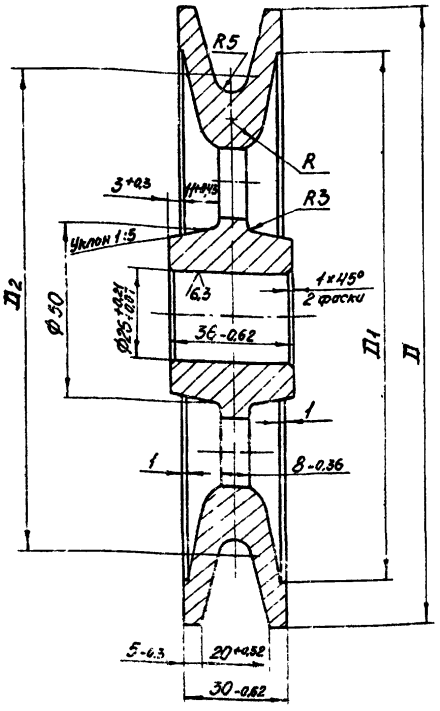

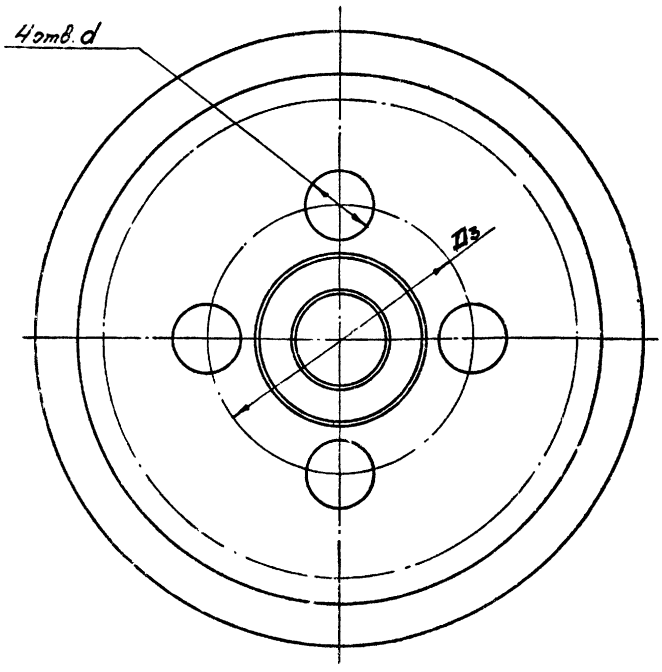

Неуказанные предельные отклонения размеров по СМ7.

Обозначение	Размеры, мм						Масса, кг
	D	D1	D2	D3	d	R	
А22В010.191	180-1.0	155+1.0	140	78	20+0.52	10	2.0
-01	200-1.0	175+1.0	160	90	30+0.52	14	2.2

Изм. Лист	№ докум.	Подп.	Дата	А22В010.191			
Разраб.				Ролик	Лит.	Масса	Масштаб
Пров.	Литвак				И	2,0	1:1
Рук. гр.	Романовский				Лист		
Н. контр.	Мерзлякова			Ст.3 ГОСТ 1412-70	Госстрой СССР Сантехпроект г. Москва		
Утв.	Вайнберг						

Копировал: Дзино Формат: А2

Серия 4.903-13 Выпуск 1-1

А22В010.192

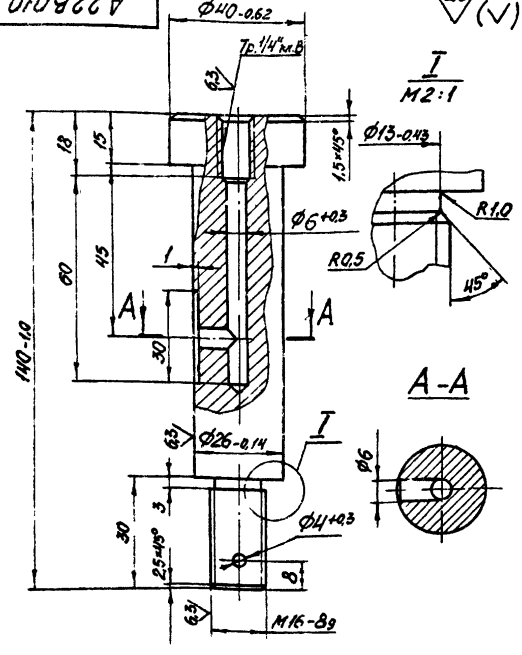

Неуказанные предельные отклонения размеров по СМ7.

Изм. Лист	№ докум.	Подп.	Дата	А22В010.192			
Разраб.	Раева			Ось	Лит.	Масса	Масштаб
Пров.	Литвак				И	0,57	1:1
Рук. гр.	Романовский				Лист	Листов 1	
Н. контр.	Мерзлякова			Ст.3 ГОСТ 380-71	Госстрой СССР Сантехпроект г. Москва		
Утв.	Вайнберг						

Копировал: Дзино Формат: А1

А22В010.022

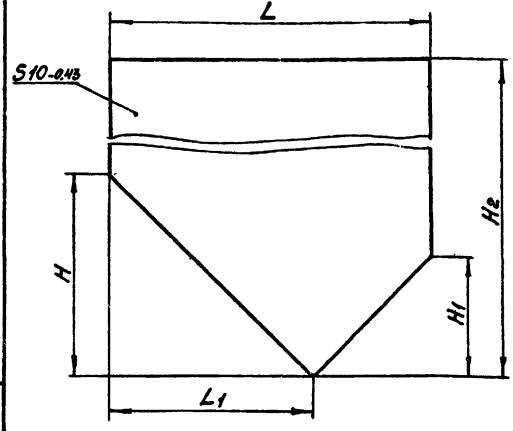

Обозначение	Размеры, мм					Масса, кг
	L	L1	H	H1	H2	
А22В010.022	230-1.15	150±0.5	160±0.5	80±0.4	230-1.15	3,2
-01	200-1.15	100±0.4	55±0.4	175±0.5	260-1.15	3,34
-02	190-1.15	70±0.4	120±0.4	70±0.4	260-1.15	2.0

Изм. Лист	№ докум.	Подп.	Дата	А22В010.022			
Разраб.	Раева			Косынка	Лит.	Масса	Масштаб
Пров.	Литвак				И	см. табл.	—
Рук. гр.	Романовский				Лист	Листов 1	
Н. контр.	Мерзлякова			Ст.3 ГОСТ 380-71	Госстрой СССР Сантехпроект г. Москва		
Утв.	Вайнберг						

Копировал: Дзино Формат: А1

Инв. № подл. | Подп. и дата | Взам. инв. № | Инв. № дубл. | Подп. и дата

Формат	Зона	Поз.	Обозначение	Наименование	Кол.	Примечание
				Документация		
12			А22В010.230СБ	Сборочный чертеж		
				Детали		
Бч		1	А22В010.204	Косынка		
				Ст.3 ГОСТ 380-71	2	1,9 кг
Бч		2	А22В010.205	Лист		
				Лист Б10.0 ГОСТ 19903-74		
				Ст.3 ГОСТ 14637-69		
				240-1,35×440-1,86	1	8,3 кг
Бч		3	А22В010.206	Лист		
				Ст.3 ГОСТ 380-71	1	5,0 кг

Инв.№ подл. | Подп. и дата | Взам. инв.№ | Инв.№ дубл. | Подп. и дата

Изм.	Лист	№ докум.	Подп.	Дата
Разраб.		Раева		
Пров.		Литвак		
Рук. гр.		Грановский		
Н. контр.		Мерзлякова		
Утв.		Войнберг		

А22В010.230

Кронштейн

Лит.	Лист	Листов
И		1

Госстрой СССР Сантехпроект г. Москва

Копировал Формат: 11

А22В010.217

А22В010.217 - изображено

А22В010.217-01 - зеркальное отражение

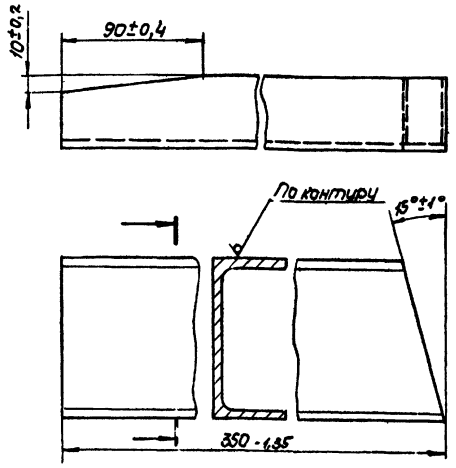

Изм.	Лист	№ докум.	Подп.	Дата
Разраб.		Раева		
Пров.		Литвак		
Рук. гр.		Грановский		
Н. контр.		Мерзлякова		
Утв.		Войнберг		

Швеллер

Швеллер 10 ГОСТ 8240-72 / Ст.3 ГОСТ 535-58

Лит.	Масса	Масштаб
И	3,0	1:2
Лист	Листов 1	

Госстрой СССР Сантехпроект г. Москва

Копировал Формат: 11

А22В010.230СБ

Серия 4.903-13 выпуск 1-1

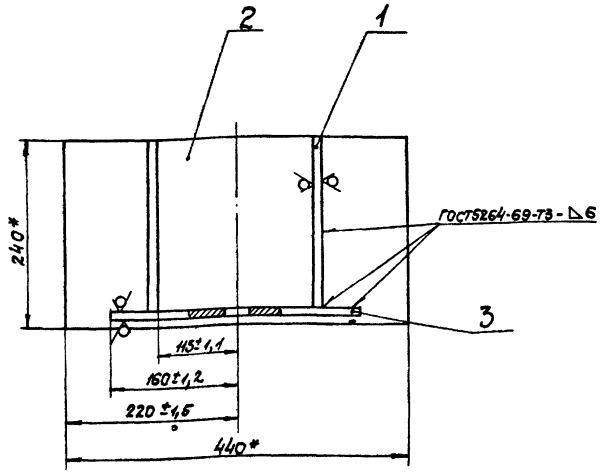

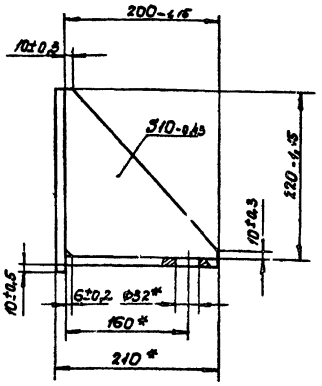

Поз. 3

м 1:6

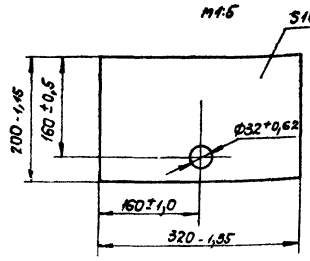

1.* Размеры для справок.

А22В010.230СБ

Кронштейн

Сборочный чертеж

Изм.	Лист	№ докум.	Подп.	Дата
Разраб.		Раева		
Пров.		Литвак		
Рук. гр.		Грановский		
Гл. спец.		Войнберг		
Н. контр.		Мерзлякова		
Утв.		Спивак		

Лит.	Масса	Масштаб
И	17,1	1:4
Лист	Листов 1	

Госстрой СССР Сантехпроект г. Москва

Копировал Формат: 12

Формат	Зона	Поз.	Обозначение	Наименование	Кол.	Примечание
				Документация		
22			А22В010.240СБ	Сборочный чертеж		
				Детали		
11		1	А22В010.022-01	Косынка	2	
11		2	-02	Косынка	2	
11		3	А22В010.076	Серьга	1	
11		4	А22В010.095-02	Пластина	2	
Бч		5	А22В010.209	Скоба		
				Круг В10 ГОСТ 2590-71 Ст.3 ГОСТ 535-58	1	0,11кг
Бч		6	А22В010.212	Лист		
				Полоса 10×80 ГОСТ 103-57 Ст.3 ГОСТ 535-58		
				L=280-1,85	3	1,76кг
Бч		7	А22В010.213	Швеллер		
				Швеллер 10 ГОСТ 8240-72 Ст.3 ГОСТ 535-58		
				L=1070-2,4	2	9,2кг
Бч		8	А22В010.214	Косынка		
				Ст.3 ГОСТ 380-71	2	7,2кг

Изм. Лист № докум. Подп. Дата

Разраб. Митехина
Пров. Литвак
Рук.гр. Грановская
Н.контр. Мерзлякова
Утв. Вайнберг

А22В010.240

Кронштейн

Лит. | Лист | Листов
И | 1 | 2

Госстрой СССР Сантехпроект г. Москва

Копировал Формат А1

Формат	Зона	Поз.	Обозначение	Наименование	Кол.	Примечание
Бч		9	А22В010.215	Швеллер		
				Швеллер 10 ГОСТ 8240-72 Ст.3 ГОСТ 535-58		
				L=1234-2,4	2	10,6кг
Бч		10	А22В010.216	Косынка		
				Ст.3 ГОСТ 380-71	2	2,35кг
11		11	А22В010.217	Швеллер	1	
		12	-01	Швеллер	1	
11		13	А22В010.218	Швеллер	1	
		14	-01	Швеллер	1	
11		15	А22В010.219	Швеллер	1	
		16	-01	Швеллер	1	
11		17	А22010.221	Швеллер	1	
				Стандартные изделия		
		18		Цепь Т-11-А9 ГОСТ 7070-75 L=5000	1	

Изм. Лист № докум. Подп. Дата

А22В010.240

Лист 2

Копировал Формат А1

Формат	Зона	Поз.	Обозначение	Наименование	Кол.	Примечание
				Документация		
12			А22В010.250СБ	Сборочный чертеж		
				Сборочные единицы		
11		1	А22В010.260	Стойка	1	
				Детали		
11		2	А22В010.171-02	Втулка	1	
12		3	А22В010.191-01	Ролик	2	
11		4	А22В010.227	Ось	1	
				Стандартные изделия		
		5		Гайка М18.4 ГОСТ 5915-70	1	
		6		Шайба 18.65Г ГОСТ 6402-70	1	
		7		Масленка П-В-60 ГОСТ 20905-75	2	

Серия 4.903-13 Выпуск 1-1

Изм. Лист № докум. Подп. Дата

Разраб. Баева
Пров. Литвак
Рук.гр. Грановская
Н.контр. Мерзлякова
Утв. Вайнберг

А22В010.250

Блок сдвоенный

Лит. | Лист | Листов
И | 1

Госстрой СССР Сантехпроект г. Москва

Копировал Формат А1

Формат	Зона	Поз.	Обозначение	Наименование	Кол.	Примечание
				Документация		
12			А22В010.260СБ	Сборочный чертеж		
				Детали		
Бч		1	А22В010.228	Бобышка		
				Ст.3 ГОСТ 380-71	2	0,35кг
Бч		2	А22В010.229	Косынка		
				Ст.3 ГОСТ 380-71	2	0,2кг
Бч		3	А22В010 231	Плита		
				Ст.3 ГОСТ 380-71	1	6,4кг
11		4	А22В010.232	Стойка	2	
Бч		5	А22В010.233	Труба		
				Труба 15 ГОСТ 3262-77		
				L=240-1,15	1	0,28кг

Изм. Лист № докум. Подп. Дата

Разраб. Митехина
Пров. Литвак
Рук.гр. Грановская
Н.контр. Мерзлякова
Утв. Вайнберг

А22В010.260

Стойка

Лит. | Лист | Листов
И | 1

Госстрой СССР Сантехпроект г. Москва

Копировал Формат А1

А22В010.240СБ

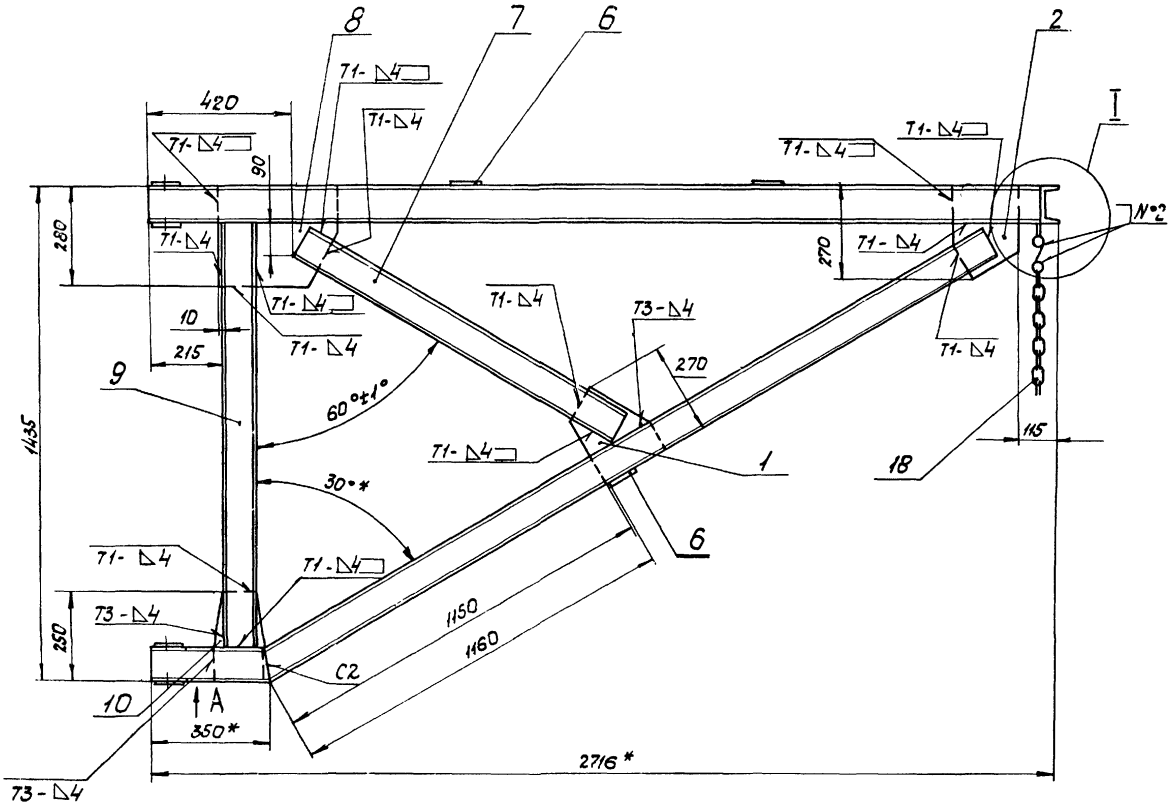

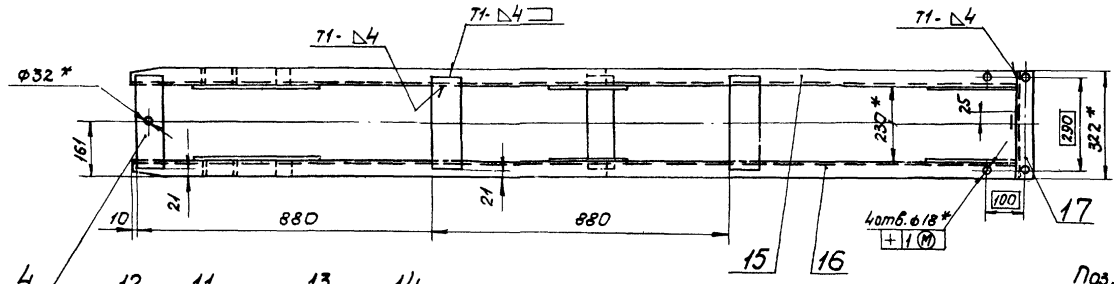

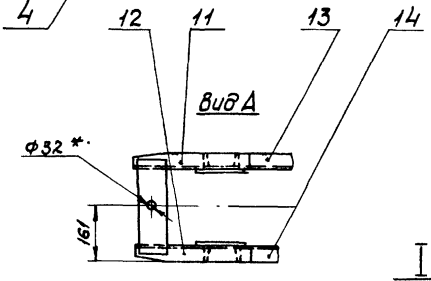

I
М1:2

Поз.5
М1:2

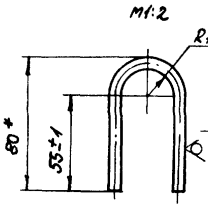

Поз.8
М1:10

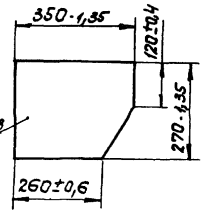

Поз.10
М1:10

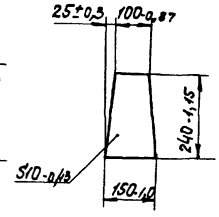

Б-Б
М1:1

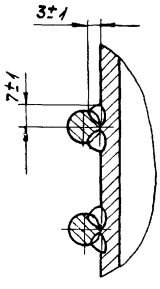

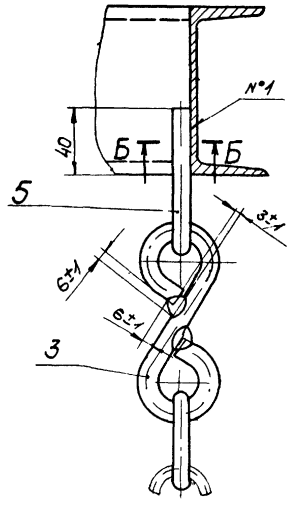

1. Неуказанные предельные отклонения размеров по СМ7.
2. * Размеры для справок.
3. Несоосность отверстий ф32 относительно общей оси не более 0,5мм.
4. Сварные швы Т1, Т3, С2 по ГОСТ 5264-69.
   Сварные швы №1, №2 – сварка ручная электродуговая.

Изм.	Лист	№ докум.	Подп.	Дата	А22В010.240СБ		
Разраб.		Ямпольская			Кронштейн. Сборочный чертеж	Лит.	Масса	Масшт.
Пров.		Литвак				А1	160,2	1:10
Рук. гр.		Грановский				Лист	Листов 1
Гл. спец.		Вайнберг				Госстрои СССР Сантехпроект г. Москва	
Н. контр.		Перьякова					
Утв.		Спивак					

Копировал

Формат: А2

Серия 4.903-13 Выпуск 1-1

Инв. № подл. | Подп. и дата | Взам. инв. № | Инв. № дубл. | Подп. и дата

А22В010.218

А22В010.218 - изображено
А22В010.218-01 - зеркальное отражение

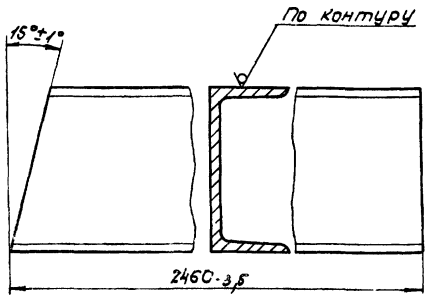

		А22В010.218			
Изм. Лист № докум. Подп. Дата			Лит.	Масса	Масшт.
Разраб. Раева	Швеллер		И	21,0	1:2
Пров. Литвак			Лист	Листов 1	
Рук.гр. Грановская	Швеллер 10 ГОСТ 8240-72 Ст.3 ГОСТ 535-58		Госстрой СССР Сантехпроект г. Москва		
Н.контр. Терзлякова					
Утв. Вайнберг					

Копировал Формат А4

А22В010.219

А22В010.219 - изображено
А22В010.219-01 - зеркальное отражение

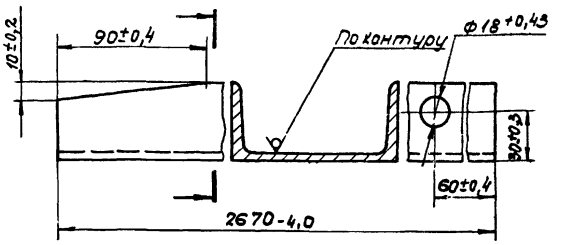

		А22В010.219			
Изм. Лист № докум. Подп. Дата			Лит.	Масса	Масшт.
Разраб. Раева	Швеллер		И	22,8	1:2
Пров. Литвак			Лист	Листов 1	
Рук.гр. Грановская	Швеллер 10 ГОСТ 8240-72 Ст.3 ГОСТ 535-58		Госстрой СССР Сантехпроект г. Москва		
Н.контр. Терзлякова					
Утв. Вайнберг					

Копировал Формат А4

А22В010.250СБ

Серия 4.903-13 Выпуск 1-1

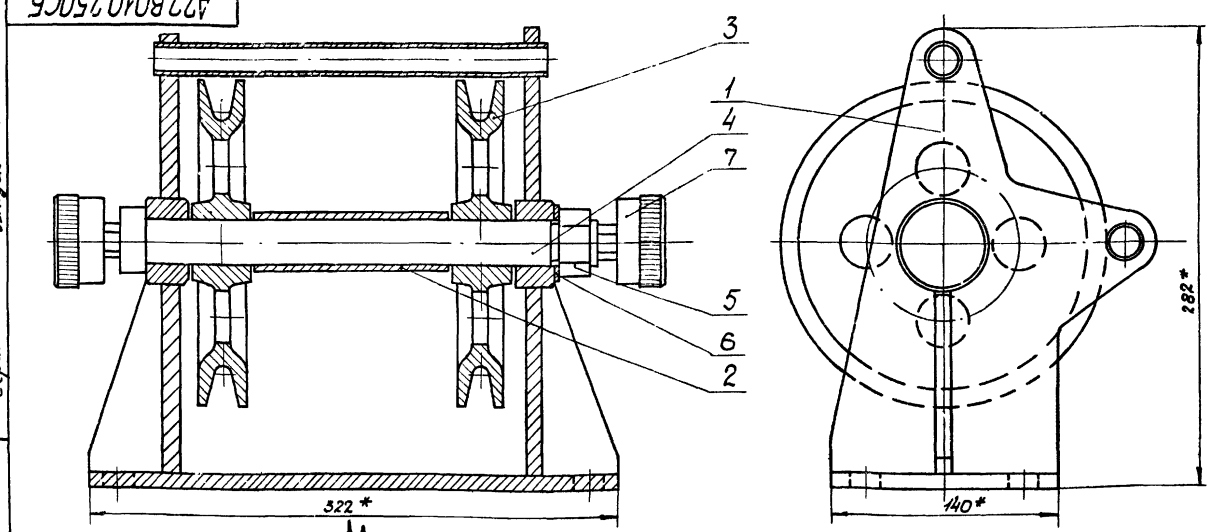

Вид А

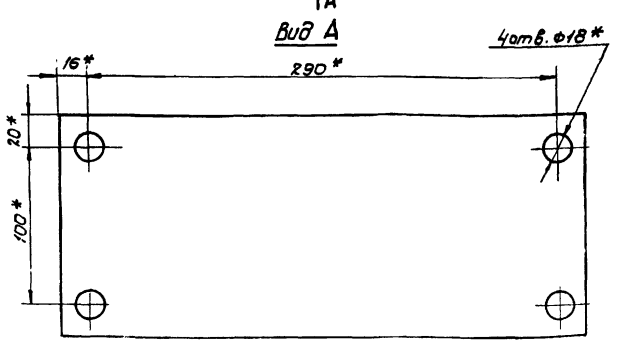

* Размеры для справок

		А22В010.250СБ			
Изм. Лист № докум. Подп. Дата			Лит.	Масса	Масшт.
Разраб. Ягодинская	Блок сдвоенный сборочный чертеж		И	13,4	1:2
Пров. Литвак			Лист	Листов 1	
Рук.гр. Грановская			Госстрой СССР Сантехпроект г. Москва		
Гл.спец. Вайнберг					
Н.контр. Терзлякова					
Утв. Спивак					

Копировал Формат А2

А22В010.227

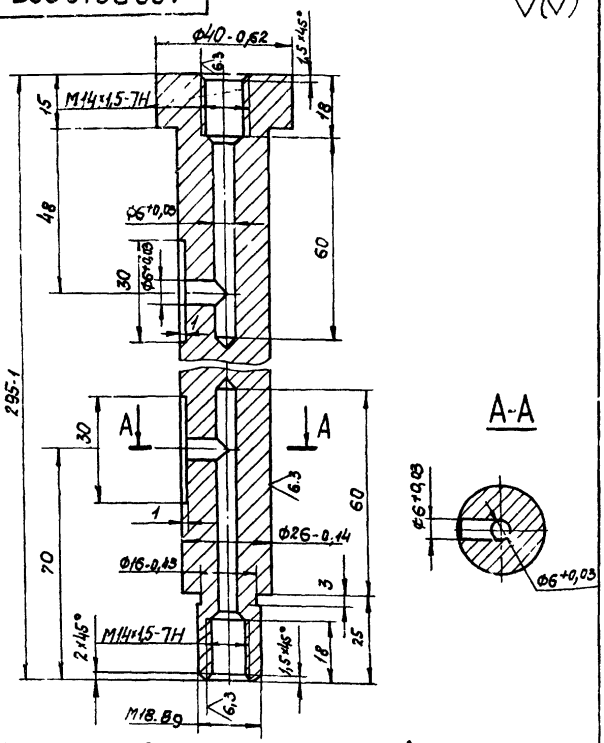

Неуказанные предельные отклонения размеров по СМ7

Изм.	Лист	№ докум.	Подп.	Дата
Разраб.		Ямпольская		
Пров.		Литвак		
Рук. гр.		Грановский		
Н. контр.		Мерзлякова		
Утв.		Вайнберг		

А22В010.227

Ось

Лит.	Масса	Масшт.
И	1,0	1:1

Лист | Листов 1

Ст.3 ГОСТ 380-71

Госстрой СССР Сантехпроект г. Москва

Копировал | Формат: 11

А22В010.221

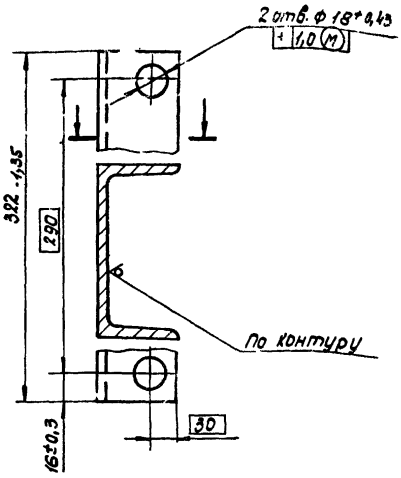

Изм.	Лист	№ докум.	Подп.	Дата
Разраб.		Раева		
Пров.		Литвак		
Рук. гр.		Грановский		
Н. контр.		Мерзлякова		
Утв.		Вайнберг		

А22В010.221

Швеллер

Лит.	Масса	Масшт.
И	2,76	1:2

Лист | Листов 1

Швеллер 10 ГОСТ 8240-72
Ст.3 ГОСТ 535-58

Госстрой СССР Сантехпроект г. Москва

Копировал | Формат: 11

А22В010.260СБ

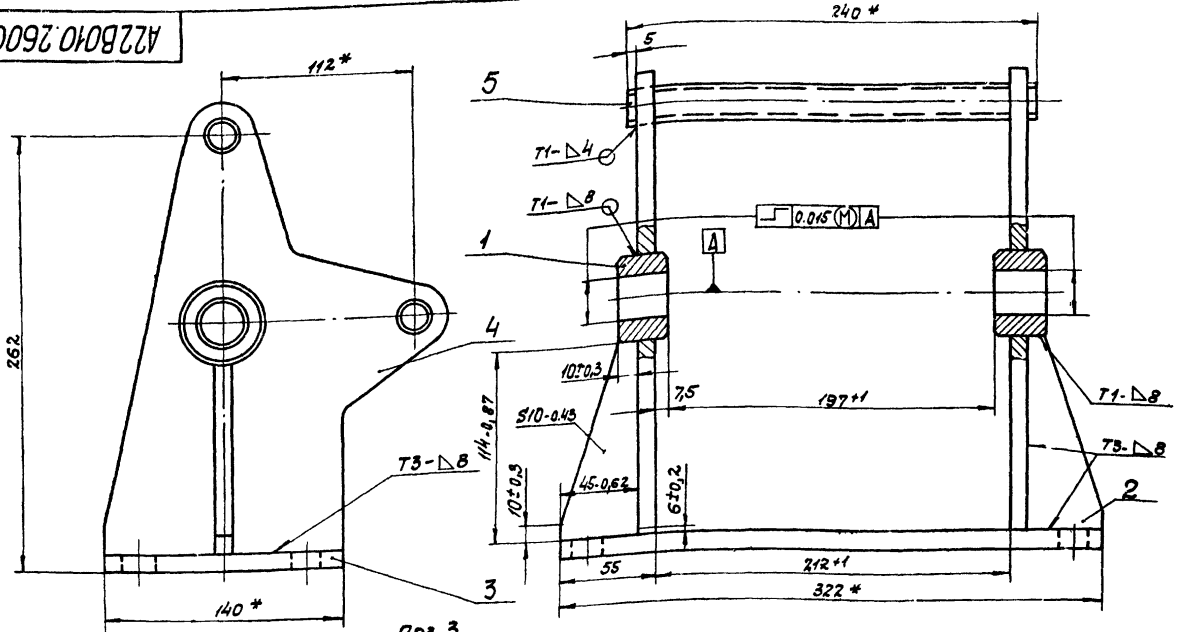

Поз. 1
м 1:2

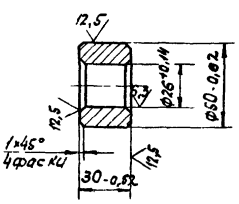

Поз. 3
м 1:5

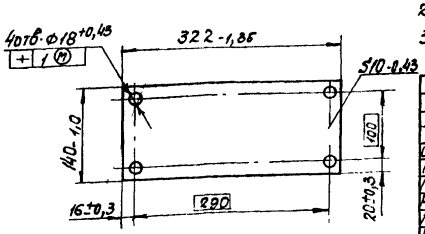

1. Неуказанные предельные отклонения размеров по СМ7.
2. * Размеры для справок.
3. Сварные швы по ГОСТ 5264-69.

Изм.	Лист	№ докум.	Подп.	Дата
Разраб.		Ямпольская		
Пров.		Литвак		
Рук. гр.		Грановский		
Гл. спец.		Вайнберг		
Н. контр.		Мерзлякова		
Утв.		Спивак		

А22В010.260СБ

Стойка
Сборочный чертеж

Лит.	Масса	Масшт.
И	7,45	1:2

Лист | Листов 1

Госстрой СССР Сантехпроект г. Москва

Копировал | Формат: 12

Серия 4.903-13 выпуск 1-1

Инв. № подл. | Подп. и дата | Взам. инв. № | Инв. № дубл. | Подп. и дата

А22В010.239

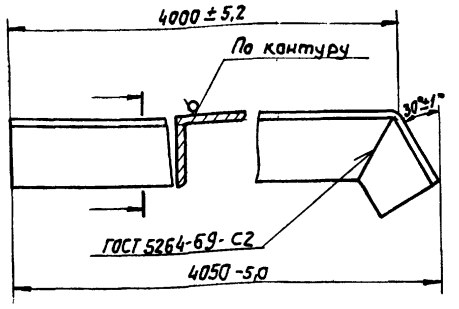

Изм.	Лист	N докум.	Подп.	Дата	
Разраб		Раева			А22В010.239
Пров.		Литвак			Поручень
Рук. груп.		Грановский			
Н. контр.		Мерзлякова			Лит. И — Масса 9,7 — Масшт. 1:2
Утв.		Вайндерг			Лист — Листов 1

Уголок Б·40×40×4 ГОСТ 8509-72 / Ст3 ГОСТ 535-58

Госстрой СССР Сантехпроект г. Москва

Копировал: Раева — Формат 11

А22В010.232

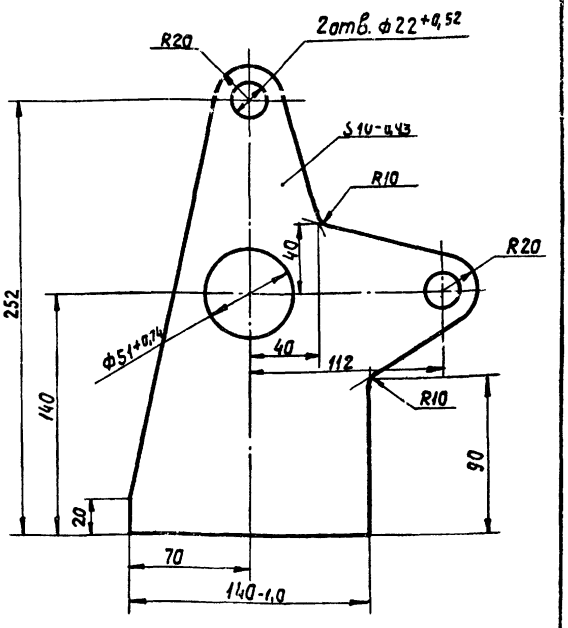

Неуказанные предельные отклонения размеров по СМ1

Изм.	Лист	N докум.	Подп.	Дата	
Разраб		Раева			А22В010.232
Пров.		Литвак			Стойка
Рук. груп.		Грановский			
Н. контр.		Мерзлякова			Лит. И — Масса 1,21 — Масшт. 1:2
Утв.		Вайндерг			Лист — Листов 1

Ст. 3 ГОСТ 380-71

Госстрой СССР Сантехпроект г. Москва

Копировал: Раева — Формат 11

А22В010.238

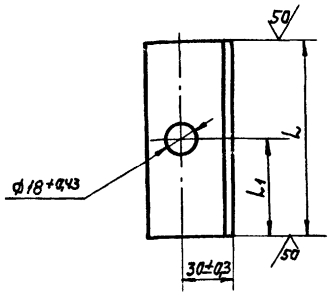

Обозначение	Размеры, мм		Масса, кг
	L	L1	
А22В010.238	160-10	80±0,4	0,49
-01	116-0,37	58±0,4	0,35

Изм.	Лист	N докум.	Подп.	Дата	
Разраб		Раева			А22В010.238
Пров.		Литвак			Уголок
Рук. груп.		Грановский			
Н. контр.		Мерзлякова			Лит. И — Масса Ст, табл — Масшт. —
Утв.		Вайндерг			Лист — Листов 1

Уголок Б·50×50×4 ГОСТ 8509-72 / Ст3 ГОСТ 535-58

Госстрой СССР Сантехпроект г. Москва

Копировал: Раева — Формат 11

Серия 4.903-13 Выпуск 1-1

Формат	Зона	Поз.	Обозначение	Наименование	Кол.	Примечание
				Документация		
22			А22В010.270.СБ	Сборочный чертеж		
				Детали		
11		1	А22В010.238	Уголок	2	
		2	-01	Уголок	2	
11		3	А22В010.239	Поручень	1	
64		4	А22В010.241	Пруток Круг В16 ГОСТ 2590-71 / Ст3 ГОСТ 535-58 L=900-2,2	8	1,42 кг
64		5	А22В010.242	Ступенька Сталь листовая рифленая б=5 ГОСТ 8568-57 240-1,15×600-1,8	15	6,1 кг
54		6	А22В010.243	Тетива Полоса 10×100 ГОСТ 103-57 / Ст3 ГОСТ 535-58	2	34,5 кг
64		7	А22В010.244	Лист Полоса 6×50 ГОСТ 103-57 / Ст3 ГОСТ 535-58 L=600-1,55	15	1,4 кг

Изм.	Лист	N докум.	Подп.	Дата	
Разраб		Раева			А22В010.270
Пров.		Литвак			Лестница
Рук. груп.		Грановский			
Н. контр.		Мерзлякова			Лит. Л — Лист 1 — Листов 1
Утв.		Вайндерг			

Госстрой СССР Сантехпроект г. Москва

Копировал: Раева — Формат 11

Формат	Зона	Поз.	Обозначение	Наименование	Кол.	Примечание
				Документация		
12			А23В035.000СБ	Сборочный чертеж		
				Детали		
БЧ		1	А23В035.001	Патрубок		
				Труба 15 ГОСТ3262-75	2	0,05кг
БЧ		2	А23В035.002	Опора 40-0,62×50-0,74		
				Лист Б5 ГОСТ19903-74		
				Ст.3 ГОСТ14637-69	3	0,08кг
БЧ		3	А23В035.003	Уголок L=670-2,0		
				Уголок Б-25×25×4 ГОСТ8509-72		
				Ст.3 ГОСТ535-58	3	0,98кг
			Переменные данные для исполнений:			
				А23В035.000		
				Детали		
11		4	А23В035.004	Крышка	1	
		5	-09	Крышка	1	
11		6	А23В035.005	Корпус	1	
БЧ		7	А23В035.006	Патрубок L=37-0,62		
				Труба 8 ГОСТ3262-75	2	0,02кг
				А23В035.000-01		
				Детали		
11		4	А23В035.004-01	Крышка	1	
		5	-10	Крышка	1	

Подп. и дата | Инв. № дубл. | Взам. инв. № | Подп. и дата | Инв. № подл.

Изм.	Лист	№ докум.	Подп.	Дата
Разраб.		Ямпольская		
Пров.		Литвак		
Рук. гр.		Грановский		
Н. контр.		Мерзлякова		
Утв.		Вайнберг		

А23В035.000

Коллак воздушный

Лит.	Лист	Листов
И	1	3

Госстрой СССР Сантехпроект г. Москва

Копировал: Дзино Формат: 11

Формат	Зона	Поз.	Обозначение	Наименование	Кол.	Примечание
11		6	А23В035.005-01	Корпус		
БЧ		7	А23В035.007	Патрубок L=37-0,62		
				Труба 8 ГОСТ3262-75	2	0,02кг
				А23В035.000-02		
				Детали		
11		4	А23В035.004-01	Крышка	1	
		5	-10	Крышка	1	
11		6	А23В035.005-01	Корпус	1	
БЧ		7	А23В035.008	Патрубок L=37-0,62		
				Труба 8 ГОСТ3262-75	2	0,02кг
				А23В035.000-03		
				Детали		
11		4	А23В035.004-02	Крышка	1	
		5	-11	Крышка	1	
11		6	А23В035.005-02	Корпус	1	
БЧ		7	А23В035.009	Патрубок L=37-0,62		
				Труба 8 ГОСТ3262-75	2	0,02кг
				А23В035.000-04		
				Детали		
11		4	А23В035.004-03	Крышка	1	
		5	-12	Крышка	1	
11		6	А23В035.005-03	Корпус	1	
БЧ		7	А23В035.011	Патрубок L=37-0,62		
				Труба 10 ГОСТ3262-75	2	0,03кг
				А23В035.000-05		
				Детали		
11		4	А23В035.004-04	Крышка	1	
		5	А23В035.004-13	Крышка	1	
11		6	А23В035.005-04	Корпус	1	
БЧ		7	А23В035.012	Патрубок L=37-0,62		
				Труба 25 ГОСТ3262-75	2	0,08кг

Подп. и дата | Инв. № дубл. | Взам. инв. № | Подп. и дата | Инв. № подл.

Изм.	Лист	№ докум.	Подп.	Дата

А23В035.000 Лист 2

Копировал: Дзино Формат: 11

Серия 4.903-13 выпуск 1-1

Формат	Зона	Поз.	Обозначение	Наименование	Кол.	Примечание
				А23В035.000-06		
				Детали		
11		4	А23В035.004-05	Крышка	1	
		5	-14	Крышка	1	
11		6	А23В035.005-05	Корпус	1	
БЧ		7	А23В035.013	Патрубок L=37-0,62		
				Труба 25 ГОСТ3262-75	2	0,08кг
				А23В035.000-07		
				Детали		
11		4	А23В035.004-06	Крышка	1	
		5	-15	Крышка	1	
11		6	А23В035.005-06	Корпус	1	
БЧ		7	А23В035.014	Патрубок L=37-0,62		
				Труба 32 ГОСТ3262-75	2	0,1кг
				А23В035.000-08		
				Детали		
11		4	А23В035.004-07	Крышка	1	
		5	-16	Крышка	1	
11		6	А23В035.005-07	Корпус	1	
БЧ		7	А23В035.015	Патрубок L=37-0,62		
				Труба 32 ГОСТ3262-75	2	0,1кг
				А23В035.000-09		
				Детали		
11		4	А23В035.004-08	Крышка	1	
		5	-17	Крышка	1	
11		6	А23В035.005-08	Корпус		
БЧ		7	А23В035.016	Патрубок		
				Труба 40 ГОСТ3262-75		
				L=37-0,62	2	0,16кг

Подп. и дата | Инв. № дубл. | Взам. инв. № | Подп. и дата | Инв. № подл.

Изм.	Лист	№ докум.	Подп.	Дата

А23В035.000 Лист 3

Копировал: Дзино Формат: 11

А23В035.005

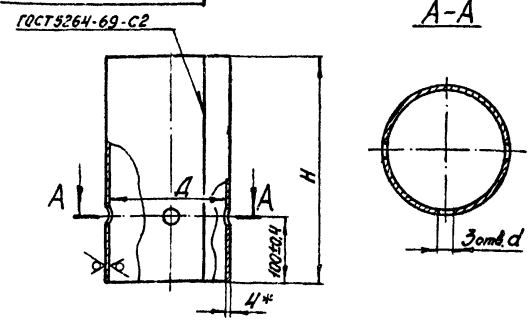

Обозначение	Размеры, мм Д	d	Н	Масса, кг
А23В035.005	120+0,87	14+0,43	358-1,35	4,1
-01			360-1,35	4,1
-02			362-1,35	4,2
-03	200+1,15	18+0,43	484-1,35	6,4
-04	250+1,15	34+0,62	482-1,35	11,9
-05			486-1,35	11,9
-06	300+1,35	43+0,62	484-1,35	6,3
-07	350+1,35		582-1,8	20,0
-08	450+1,55	49+0,62	578-1,8	25,7

*Размер для справок

Подп. и дата | Инв. № дубл. | Взам. инв. № | Подп. и дата | Инв. № подл.

Изм.	Лист	№ докум.	Подп.	Дата
Разраб.		Митехина		
Пров.		Литвак		
Рук. гр.		Грановский		
Н. контр.		Мерзлякова		
Утв.		Вайнберг		

А23В035.005

Корпус

Лит.	Масса	Масштаб
И	См. табл.	—

Лист Б4,0 ГОСТ19903-74 Ст.3 ГОСТ14637-69

Лист Листов 1

Госстрой СССР Сантехпроект г. Москва

Копировал: Дзино Формат: 11

А23В035.000СБ

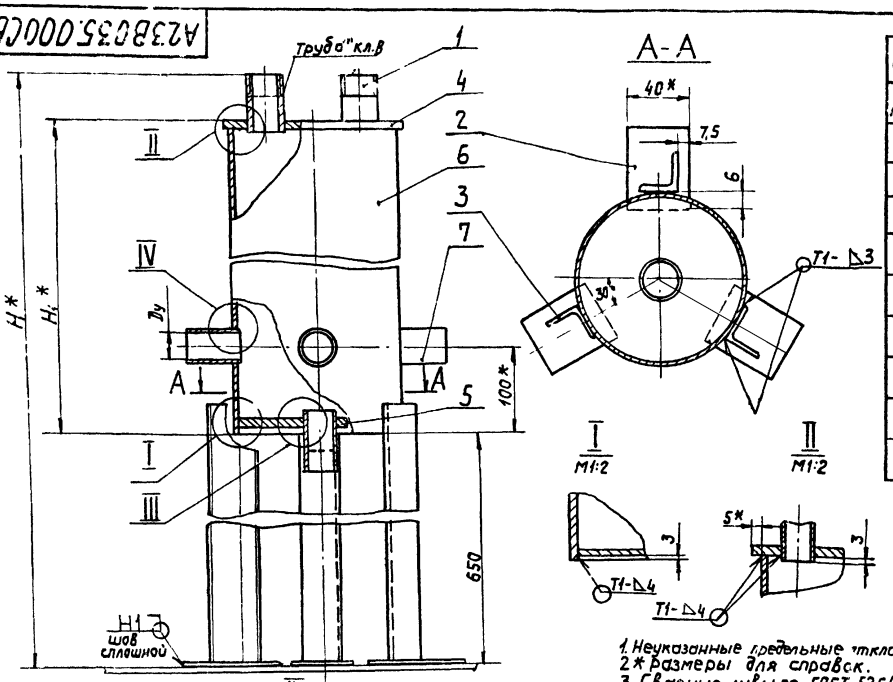

Обозначение	Марка насоса	Размеры мм D	Ду	Н1	Н	а	Масса кг
А23В035.000	НД 25/40	120	8	370	1070	1/4	9,75
-01	НД 40/26						9,22
-02	НД 63/16						9,22
-03	НД 100/10						9,12
-04	НД 160/25	200	10	500	1200	3/8	18,64
-05	НД 400/16	250	25			1	30,08
-06	НД 630/10						16,94
-07	НД 1000/10	300	32			1 1/4	28,38
-08	НД 1600/10	350		500	1300		48,88
-09	НД 2500/10	450	40			1 1/2	61,08

1. Неуказанные предельные отклонения размеров по СМ9.
2. * Размеры для справок.
3. Сварные швы по ГОСТ 5264-69
4. Покрытие колпака осуществлять по проекту водоподготовки.

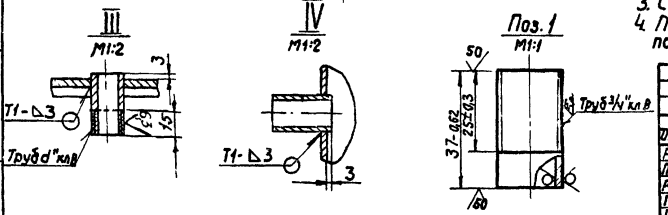

Изм.	Лист	№ докум.	Подп.	Дата
Разраб.		Митехина		
Пров.		Литвак		
Рук. груп.		Грановский		
Гл. спец.		Вайндерг		
Н. контр.		Мерзляковa		
Утв.		Спивак		

А23В035.000СБ

Колпак воздушный
Сборочный чертеж

Лит.	Масса	Масшт.
И	Смотри табл.	1:2

Лист | Листов 1

Госстрой СССР
Сантехпроект
г. Москва

Копировал: Фармат: 12

А22В010.270СБ

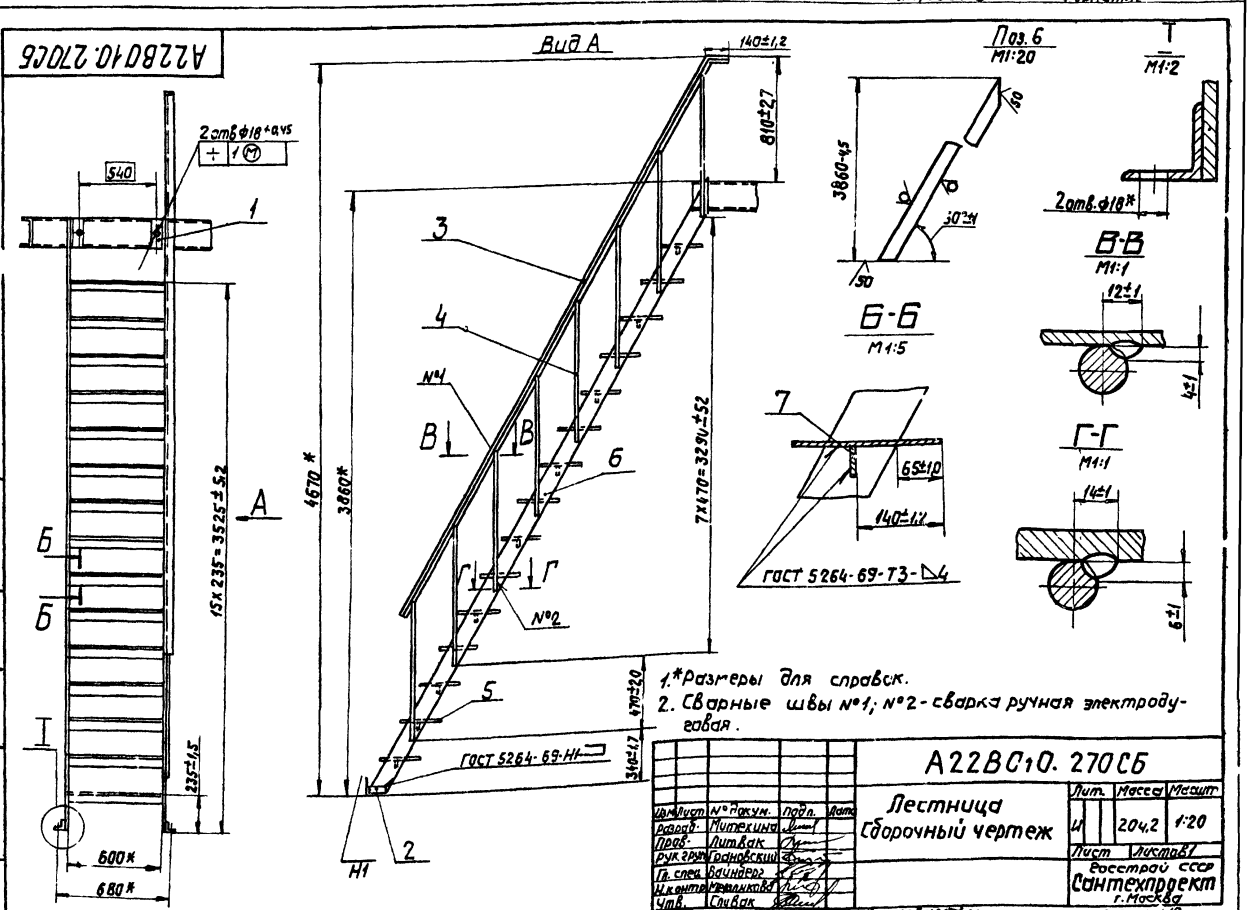

1. * Размеры для справок.
2. Сварные швы №1; №2 - сварка ручная электродуговая.

Изм.	Лист	№ докум.	Подп.	Дата
Разраб.		Митехина		
Пров.		Литвак		
Рук. груп.		Грановский		
Гл. спец.		Вайндерг		
Н. контр.		Мерзляковa		
Утв.		Спивак		

А22В010.270СБ

Лестница
Сборочный чертеж

Лит.	Масса	Масшт.
И	204,2	1:20

Лист | Листов 1

Госстрой СССР
Сантехпроект
г. Москва

Копировал: Фармат: 12

Серия 4.903-13 Выпуск 1-1

Инв. № подл. | Подп. и дата | Взам. инв. № | Инв. № дубл. | Подп. и дата

А23В035.004

Рис.1

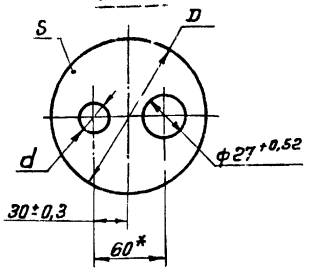

Рис.2

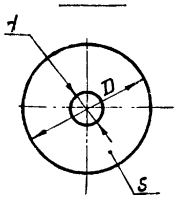

Продолжение

Обозначение	Рис	Размеры, мм D	d	S	Масса кг
А23В035.004	1			12-0,43	1,3
-01		138-1,0	14 +0,43	10-0,36	1,0
-02				8-0,36	0,9
-03		218-1,15	18 +0,43	16-0,43	4,6
-04		268-1,35	34 +0,62	18-0,43	8,0
-05				14-0,43	6,2
-06		318-1,35	43 +0,62	16-0,43	10,0
-07		368-1,55		18-0,43	15,0
-08		418-1,55	49 +0,62	22-0,52	16,0
-09	2	118-0,87	14 +0,43	12-0,43	1,05
-10				10-0,36	0,9
-11				8-0,36	0,7
-12		198-1,15	18 +0,43	16-0,43	4,3
-13		248-1,15	34 +0,62	18-0,43	6,9
-14				14-0,43	5,4
-15		298-1,32	43 +0,62	16-0,43	8,8
-16		348-1,35		18-0,43	13,4
-17		448-1,85	49 +0,62	22-0,52	15,8

* Размер для справок

Изм.	Лист	№ докум.	Подп.	Дата
Разраб.		Митехина		
Пров.		Литвак		
Рук. гр.		Гроновский		
Н. контр.		Мерзлякова		
Утв.		Вайнберг		

А23В035.004

Крышка

Лит	Масса	Масштаб
И	смотри табл.	—
Лист	Листов 1	

Ст.3 ГОСТ 380-71

Госстрой СССР Сантехпроект г. Москва

Формат 11

Инв. № подл. | Подп. и дата | Взам. инв. № | Инв. № дубл. | Подп. и дата

Формат	Зона	Поз	Обозначение	Наименование	Кол	Примечание
				Документация		
22			А23В037.000СБ	Сборочный чертеж		
				Сборочные единицы		
11		1	А23В037.010	Крышка	1	
11		2	А23В037.020	Корпус	1	
11		3	А23В037.030	Крышка	1	
11		4	А23В037.040	Стакан	1	
11		5	А23В037.050	Патрубок	2	
				Детали		
Б4		6	А23В037.001	Прокладка		
				Резина-пластина ЗТ-М ГОСТ 7338-77 ф268-1,35х ф222 +1,15	1	0,003 кг
11		7	А23В037.002	Опора	4	
		8	-01	Опора	4	
Б4		9	А23В037.003	Пластина Лист 5 ГОСТ 19903-74 Ст.3 ГОСТ 14637-69		
				400-0,8 Х 350-0,8	1	5,5 кг

Изм.	Лист	№ докум.	Подп.	Дата
Разраб.		Митехина		
Пров.		Литвак		
Рук. гр.		Гроновский		
Н. контр.		Мерзлякова		
Утв.		Вайнберг		

А23В037.000

Осушитель воздуха

Лит	Лист	Листов
И	1	2

Госстрой СССР Сантехпроект г. Москва

Формат 11

Инв. № подл. | Подп. и дата | Взам. инв. № | Инв. № дубл. | Подп. и дата

Серия 4.903-13 выпуск 1-1

Формат	Зона	Поз	Обозначение	Наименование	Кол	Примечание
Б4		10	А23В037.004	Прокладка		
				Резина-пластина ЗТ-М ГОСТ 7338-77		
				Ф30-0,52 Х Ф20-0,52		
				Стандартные изделия		
		11		Болт М20х60.36 ГОСТ 7798-70	8	
		12		Гайка М20.4 ГОСТ 5915-70	8	
		13		Кран пробно-спускной 10Б19бк Ду 1/2" ГОСТ 8730-67	1	

Изм.	Лист	№ докум.	Подп.	Дата

А23В037.000

Лист 2

Формат 11

Инв. № подл. | Подп. и дата | Взам. инв. № | Инв. № дубл. | Подп. и дата

А23В037.010

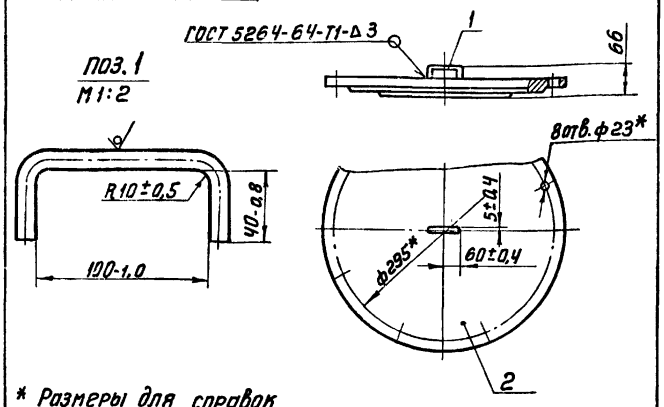

* Размеры для справок

Формат	Зона	Поз	Обозначение	Наименование	Кол	Примечание
				Детали		
Б4		1	А23В037.006	Ручка Круг В10 ГОСТ 2590-71 Ст3 ГОСТ 535-58	1	0,1 кг
				Стандартные изделия		
		2		Заглушка 200-10 ГОСТ 12836-67	1	

А23В037.010

Изм.	Лист	№ докум.	Подп.	Дата
Разраб.		Митехина		
Пров.		Литвак		
Рук. гр.		Гроновский		
Н. контр.		Мерзлякова		
Утв.		Вайнберг		

Крышка

Лит.	Масса	Масштаб
И	9,19	1:5
Лист	Листов 1	

Госстрой СССР Сантехпроект г. Москва

Копировал Терехин

Формат 11

А23В037.020СБ

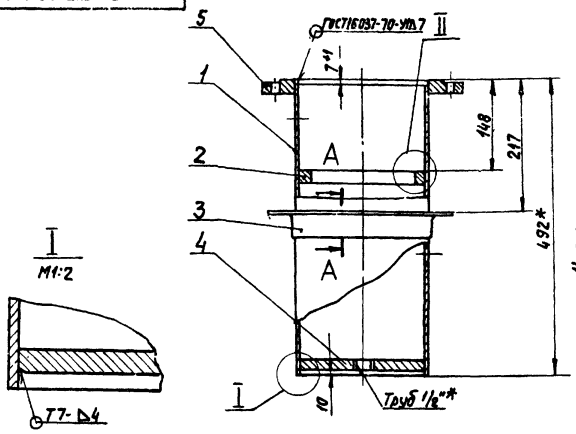

Поз. 1
М1:10

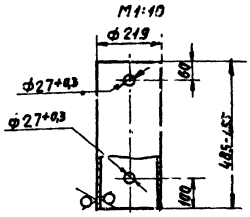

Поз 2
М1:2

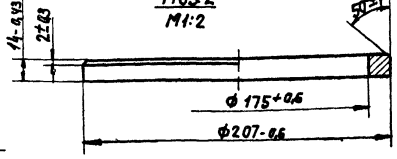

А-А
М1:2

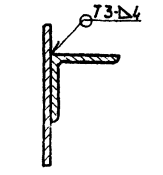

Поз. 4
М1:2

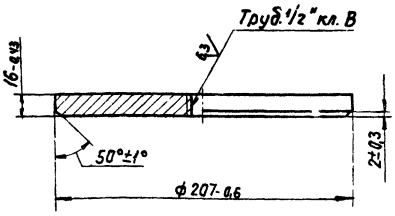

1. Неуказанные предельные отклонения размеров по СМ9
2. * Размеры для справок.
3. Сварные швы Т3, Т7 по ГОСТ 5264-69

Изм.	Лист	№ докум.	Подп.	Дата
Разраб.		Митехина		
Пров.		Литвак		
Рук. груп.		Романовский		
Гл. спец.		Вайнберг		
Н. контр.		Мерзлякова		
Утв.		Сливак		

А23В037.020СБ

Корпус. Сварочный чертеж

Лит.	Масса	Масшт.
И	31,03	1:5

Лист | Листов 1

Госстрой СССР Сантехпроект г. Москва

Копировал

Формат А2

Инв. № подл. | Подп. и дата | Взам. инв. № | Инв. № дубл. | Подп. и дата

А23В037.000СБ

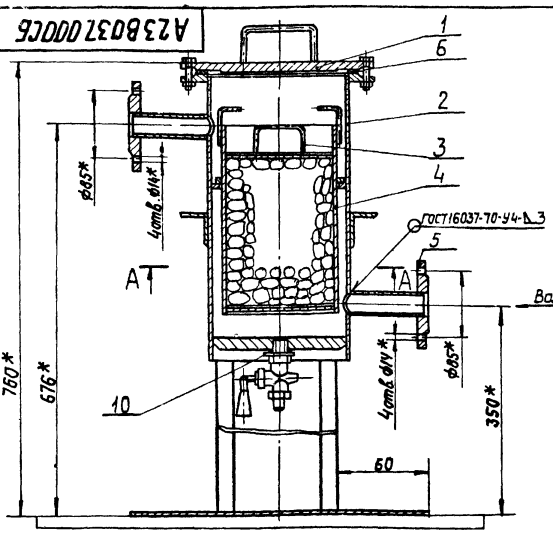

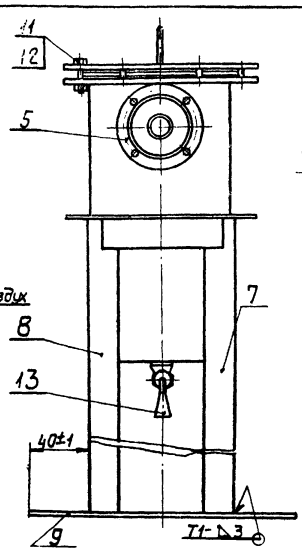

А-А

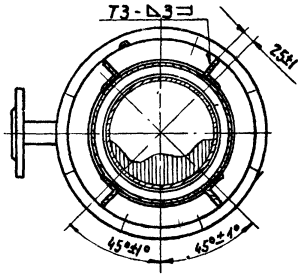

Серия 4.903-13 Выпуск 1-1

Инв. № подл. | Подп. и дата | Взам. инв. № | Инв. № дубл. | Подп. и дата

Техническая характеристика

1. Осушитель предназначается для очистки воздуха от остатков воды.
2. Стакан фильтра наполняется алюмогелем или силикагелем.
3. Осушитель работает под давлением 6 кг/см².
4. Осушитель подлежит действию правил Госгортехнадзора СССР.

Технические требования:

1* Размеры для справок.
2. Сварные швы Т1; Т3 - по ГОСТ 5264-69
3. Покрытие осушителя осуществлять по проекту водоподготовки
4. Осушитель испытать гидравлическим давлением 9 кг/см².

Изм.	Лист	№ докум.	Подп.	Дата
Разраб.		Митехина		
Пров.		Литвак		
Рук. груп.		Романовский		
Гл. спец.		Вайнберг		
Н. контр.		Мерзлякова		
Утв.		Сливак		

А23В037.000СБ

Осушитель воздуха. Сварочный чертеж.

Лит.	Масса	Масшт.
И	54,0	1:2

Лист | Листов 1

Госстрой СССР Сантехпроект г. Москва

Копировал

Формат А2

Формат	Зона	Поз.	Обозначение	Наименование	Кол.	Примечание
				Документация		
А2			А23В037.020 СБ	Сборочный чертеж		
				Детали		
Б4		1	А23В037.008	Труба		
				Труба 219х6 ГОСТ 8732-70 / Д ГОСТ 8731-74	1	15,3 кг
Б4		2	А23В037.009	Опора		
				Ст.3 ГОСТ 380-71	1	1,0 кг
И		3	А23В037.011	Кольцо	1	
Б4		4	А23В037.012	Дно		
				Ст.3 ГОСТ 380-71	1	4,0 кг
				Стандартные изделия		
		5		Фланец 200-10		
				ГОСТ 1255-67	1	

Инв.№ подл. | Подп. и дата | Взам. инв.№ | Инв.№ дубл. | Подп. и дата

Изм.	Лист	№ докум.	Подп.	Дата
Разраб.		Митехина		
Пров.		Литвак		
Рук. груп.		Грановский		
Н. контр.		Мерзлякова		
Утв.		Вайндерг		

А23В037.020

Корпус

Лит.	Лист	Листов
И		

Госстрой СССР Сантехпроект г. Москва

Копировал: Формат А1

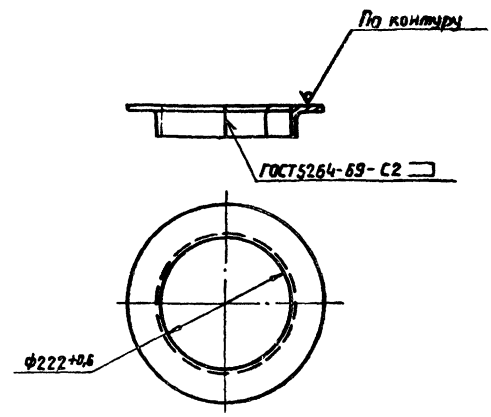

А23В037.011

Кольцо

Лит.	Масса	Масштаб
И	2,73	1:5

Лист | Листов 1

Уголок Б-45х45х5 ГОСТ 8509-72 / Ст.3 ГОСТ 535-58

Госстрой СССР Сантехпроект г. Москва

Копировал: Формат А1

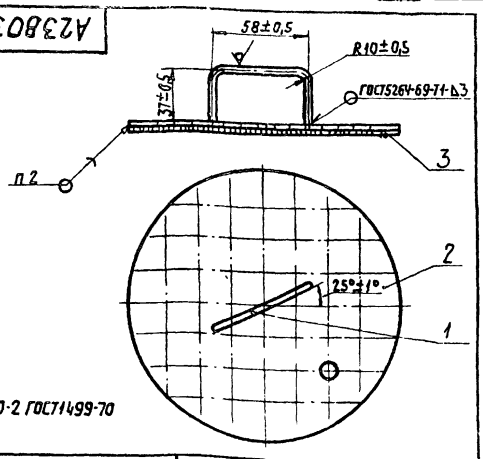

Припой ПОСС-40-2 ГОСТ 1499-70

Серия 4.903-13 Выпуск 1-1

Формат	Зона	Поз.	Обозначение	Наименование	Кол.	Примечание
				Детали		
Б4		1	А23В037.013	Ручка		
				Круг В6 ГОСТ 2590-71 / Ст.3 ГОСТ 535-58	1	0,02 кг
11		2	А23В037.014	Диск		
Б4		3	А23В037.015	Сетка латунная №05 ГОСТ 6613-73		
				ф 165-1	1	0,01 кг

Инв.№ подл. | Подп. и дата | Взам. инв.№ | Инв.№ дубл. | Подп. и дата

Изм.	Лист	№ докум.	Подп.	Дата
Разраб.		Рубинская		
Пров.		Литвак		
Рук. груп.		Грановский		
Гл. спец.		Вайндерг		
Н. контр.		Мерзлякова		
Утв.		Сливак		

А23В037.030

Крышка

Лит.	Масса	Масштаб
И	0,43	1:2

Лист | Листов 1

Госстрой СССР Сантехпроект г. Москва

Копировал Формат А1

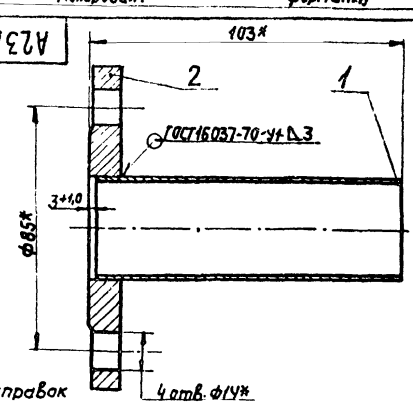

*Размеры для справок

Формат	Зона	Поз.	Обозначение	Наименование	Кол.	Примечание
				Детали		
Б4		1	А23В037.022	Труба 32х2,5 ГОСТ 8732-70 / Д ГОСТ 8731-74 / L=100-0,87	1	0,153 кг
				Стандартные изделия		
		2		Фланец 25-10 ГОСТ 1255-67	1	

Инв.№ подл. | Подп. и дата | Взам. инв.№ | Инв.№ дубл. | Подп. и дата

Изм.	Лист	№ докум.	Подп.	Дата
Разраб.		Рубинская		
Пров.		Литвак		
Рук. груп.		Грановский		
Гл. спец.		Вайндерг		
Н. контр.		Мерзлякова		
Утв.		Сливак		

А23В037.050

Патрубок

Лит.	Масса	Масштаб
И	1,55	1:1

Лист | Листов 1

Госстрой СССР Сантехпроект г. Москва

Копировал: Формат А1

Формат	Зона	Поз.	Обозначение	Наименование	Кол	Примечание
				Документация		
12			А238037.040.СБ	Сборочный чертеж		
				Детали		
11		1	А238037.014	Диск	1	
64		2	А238037.017	Сетка латунная № 05 ГОСТ 6613-73. Ф165-1	1	0,01 кг
11		3	А238037.018	Стакан	1	
64		4	А238037.019	Кольцо Ст3 ГОСТ 380-71	1	
64		5	А238037.021	Ручка Круг В6 ГОСТ 2590-71 Ст3 ГОСТ 380-71	2	0,02 кг

Изм.	Лист	№ докум.	Подп.	Дата
Разраб.		Раева		
Пров.		Литвак		
Рук. груп.		Гранавский		
Н. контр.		Мерзлякова		
Утв.		Вайнберг		

А238037.040

Стакан

Лит. | Лист | Листов 1

Госстрой СССР Сантехпроект г. Москва

Копировал. Формат А4

Инв. № подл. | Подп. и дата | Взам. инв. № | Инв. № дубл. | Подп. и дата

А238037.002

А238037.032 - изображена

А238037.002-01 - зеркальное отражение

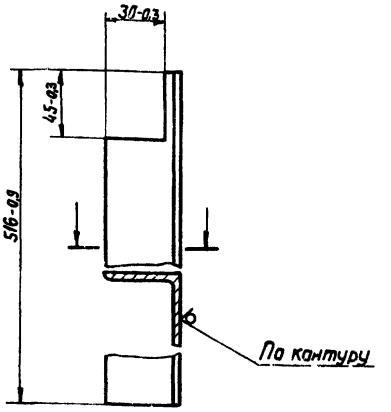

Изм.	Лист	№ докум.	Подп.	Дата
Разраб.		Митехина		
Пров.		Литвак		
Рук. груп.		Гранавский		
Н. контр.		Мерзлякова		
Утв.		Вайнберг		

А238037.002

Уголок опорный

Лит. | Масса | Масшт.
И | 1,65 | 1:2

Лист | Листов 1

Уголок Б-45х45х5 ХЛ ГОСТ 8509-72 Ст. 3 ГОСТ 535-58

Госстрой СССР Сантехпроект г. Москва

Копировал. Формат А4

Инв. № подл. | Подп. и дата | Взам. инв. № | Инв. № дубл. | Подп. и дата

А238037.040СБ

Серия 4.903-13 Выпуск 1-1

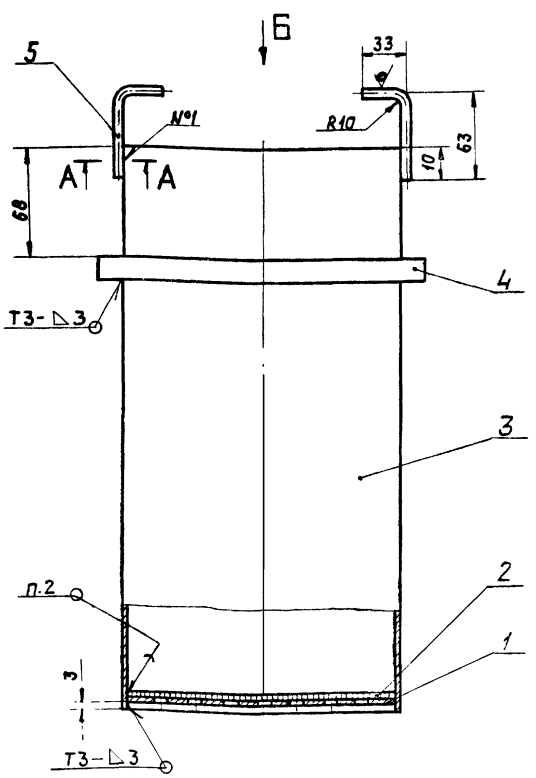

Вид Б

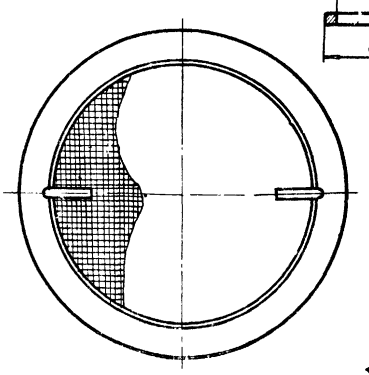

Поз. 4 М1:4

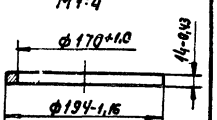

А-А повернуто М1:1

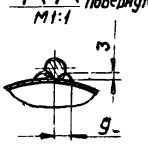

1. Неуказанные предельные отклонения размеров по СМ 9.
2. Припой ПОСС-40-2 ГОСТ 1499-70.
3. Сварной шов №1 - сварка ручная электродуговая.
4. Сварные швы по ГОСТ 5264-69.

Изм.	Лист	№ докум.	Подп.	Дата
Разраб.		Раева		
Пров.		Литвак		
Рук. груп.		Гранавский		
Гл. спец.		Вайнберг		
Н. контр.		Мерзлякова		
Утв.		Спивак		

А238037.040СБ

Стакан Сборочный чертеж

Лит. | Масса | Масшт.
И | 4,2 | 1:2

Лист | Листов 1

Госстрой СССР Сантехпроект г. Москва

Копировал. Формат А2

Инв. № подл. | Подп. и дата | Взам. инв. № | Инв. № дубл. | Подп. и дата

Формат	Зона	Поз.	Обозначение	Наименование	Кол.	Примечание
				Документация		
22			А23А015.000СБ	Сборочный чертеж		
				Сборочные единицы		
11		1	А23А015.010	Камера приемная	1	
11		2	А23А015.020	Камера смешения	1	
11		3	А23А015.030	Опора	1	
		4	-01	Опора	1	
				Детали		
64		5	А23А015.001	Патрубок		
				Труба 18х2 ГОСТ 8734-70 / Д ГОСТ 8733-74		
				L = 80 -0,74	1	0,06 кг
11		6	А23А015.002	Фланец	1	
11		7	А23А015.003	Прокладка	1	
		8	-01	Прокладка	3	
11		9	А23А015.004	Трубка	1	
11		10	А23А015.005	Держатель сопла	1	
11		11	А23А015.006	Сопло	1	
11		12	А23А015.007	Диффузор	1	
64		13	А23А015.008	Труба		
				Труба 45х2,5 ГОСТ 8732-70 / Д ГОСТ 8731-74		
				L = 50 -0,62	1	0,13 кг

Изм.	Лист	№ докум.	Подп.	Дата
Разраб.	Ямпольская			
Пров.	Литвак			
Рук.груп.	Грановский			
Н.контр.	Мерзлякова			
Утв.	Баимберг			

А23А015.000

Эжектор воздушный

Лит.	Лист	Листов
И	1	2

Госстрой СССР Сантехпроект г. Москва

Копировал: Формат: 11

Формат	Зона	Поз.	Обозначение	Наименование	Кол.	Примечание
11		14	А23А015.009	Фланец	2	
11		15	А23А015.011	Фланец	2	
64		16	А23А015.012	Труба		
				Труба 45х2,5 ГОСТ 8732-70 / Д ГОСТ 8731-74		
				L = 136-1	1	0,36 кг
				Стандартные изделия		
				Болты ГОСТ 7798-70		
		17		М12х50.36	4	
		18		М16х60.36	12	
				Гайки ГОСТ 5915-70		
		19		М12.4	4	
		20		М16.4	12	

Изм.	Лист	№ докум.	Подп.	Дата

А23А015.000

Лист 2

Копировал: Формат: 11

А23В037.014

Серия 4.903-13 Выпуск 1-1

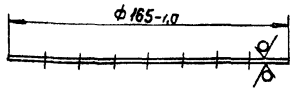

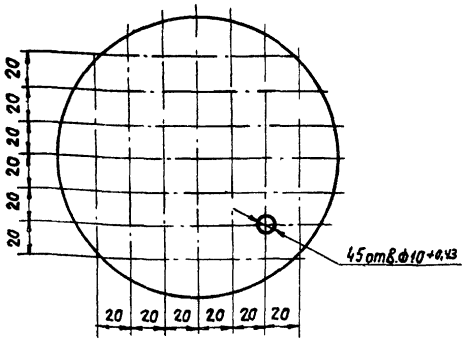

Неуказанные предельные отклонения размеров по СМ3

Изм.	Лист	№ докум.	Подп.	Дата
Разраб.	Митрахина			
Пров.	Литвак			
Рук.груп.	Грановский			
Н.контр.	Мерзлякова			
Утв.	Баимберг			

А23В037.014

Диск

Лит.	Масса	Масшт.
И	0,4	1:2

Лист Листов 1

Лист 63,0 ГОСТ 19903-74 / 1-IV Ст.3 ГОСТ 16523-70

Госстрой СССР Сантехпроект г. Москва

Копировал: Формат: 11

А23В037.018

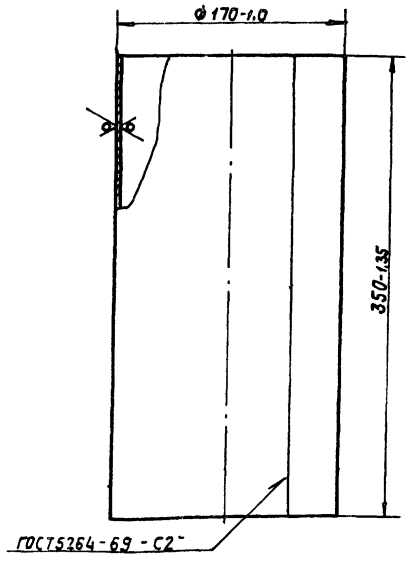

Изм.	Лист	№ докум.	Подп.	Дата
Разраб.	Рубинская			
Пров.	Литвак			
Рук.груп.	Грановский			
Н.контр.	Мерзлякова			
Утв.	Баимберг			

А23В037.018

Стакан

Лит.	Масса	Масшт.
И	2,9	1:2,5

Лист Листов 1

Лист 620 ГОСТ 19903-74 / 1-IV · Ст3 ГОСТ 16523-70

Госстрой СССР Сантехпроект г. Москва

Копировал: Формат 11

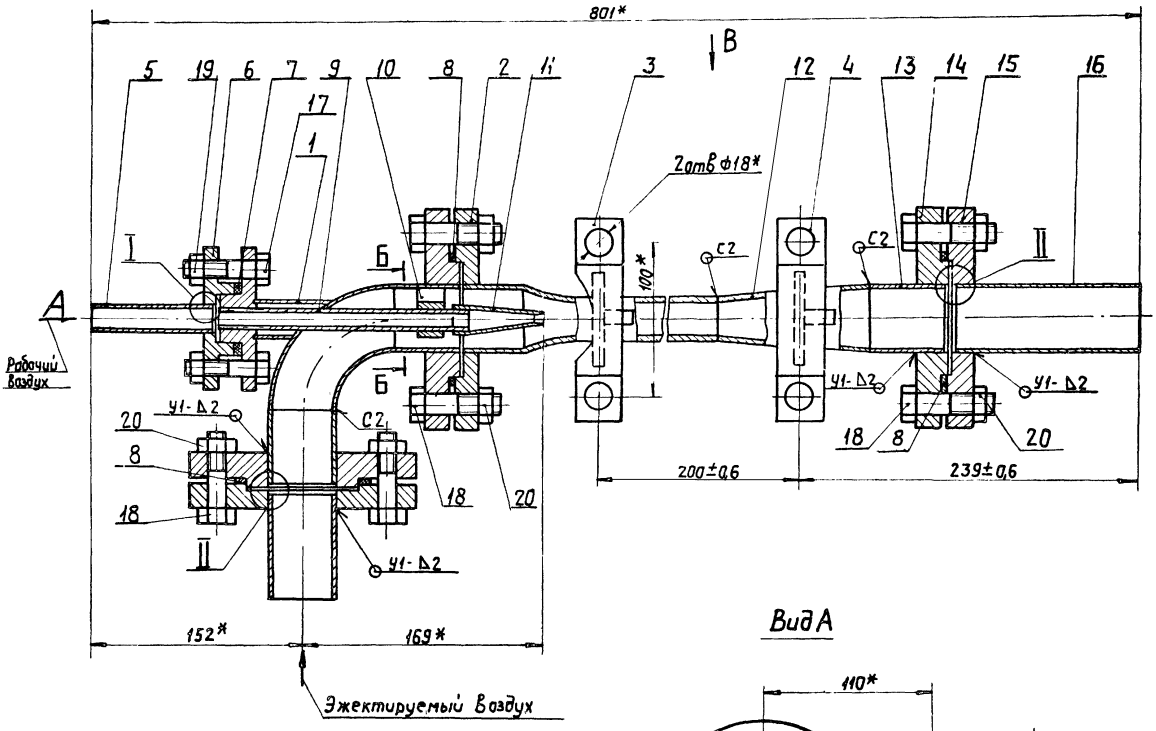

Вид А

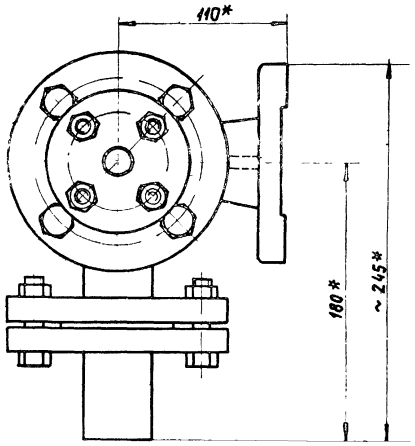

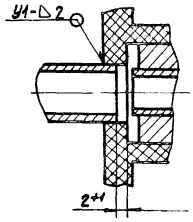

Б-Б
М1:1

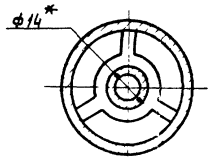

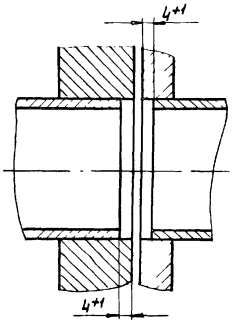

Вид В

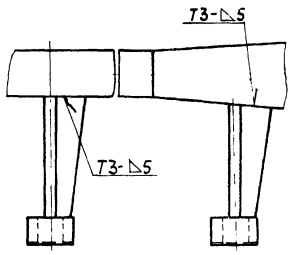

Техническая характеристика

1. Производительность	– 0,6 м³/мин.
2. Давление рабочего воздуха	– 8 кгс/см²
3. Температура рабочего воздуха	– 30°С
4. Давление эжектируемого воздуха	– 0,65 кгс/см²
5. Коэффициент эжекций	– ~1,5

Технические требования.

1. * Размеры для справок.
2. Сварные швы: Т3-С2 по ГОСТ 5264-69, У1 по ГОСТ 16037-70.
3. Эжектор в сборе испытать воздухом давлением 10 кгс/см².
4. Покрытие эжектора осуществлять по проекту водоподготовки.

Изм.	Лист	№ докум.	Подп.	Дата
Разраб.		Ямпольская		
Пров.		Литвак		
Рук. груп.		Грановский		
Гл. спец.		Вайнберг		
Н. контр.		Медзякова		
Утв.		Спивак		

А23А015.000СБ

Эжектор воздушный. Сварочный чертеж.

Лит.	Масса	Масшт.
И	36,8	1:2

Лист | Листов 1

Госстрой СССР Сантехпроект г. Москва

Копировал

Формат А2

Серия 4.903-13 Выпуск 1-1

Инв. № подл. | Подп. и дата | Взам. инв. № | Инв. № дубл. | Подп. и дата

А23А015.020

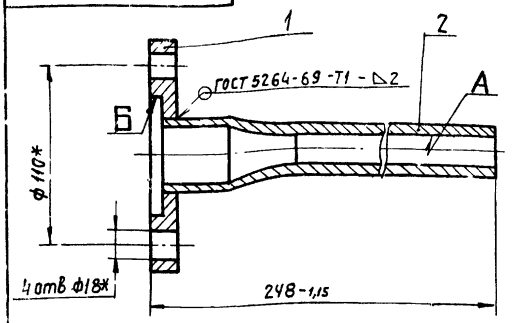

1* Размеры для справок
2. Несоосность поверхностей А и Б не более 0,05мм (допуск зависимый)

Формат	Зона	Поз.	Обозначение	Наименование	Кол.	Примечание
				Детали		
11		1	А23А015.011-01	Фланец	1	
11		2	А23А015.017	Камера смешения	1	

Изм.	Лист	№ докум.	Подп.	Дата
Разраб.		Митехина		
Пров.		Литвак		
Рук.груп.		Романовский		
Н.контр.		Мерзлякова		
Утв.		Вайндерг		

А23А015.020

Камера смешения

Лит.	Масса	Масштаб
И	2,1	1:1

Лист | Листов 1

Госстрой СССР Сантехпроект г. Москва

Копировал | Формат А4

Формат	Зона	Поз.	Обозначение	Наименование	Кол.	Примечание
				Документация		
12			А23А015.010 СБ	Сборочный чертеж		
				Детали		
11		1	А23А015.009-01	Фланец		
64		2	А23А015.013	Труба	1	
				Ст. 3 ГОСТ 380-71	1	
11		3	А23А015.014	Отвод	1	
11		4	А23А015.015	Труба	1	
11		5	А23А015.016	Фланец	1	
				Стандартные изделия		
				Отвод 45° ЧОС 60 ГОСТ 17375-72 (заготовка для А23А015.014)		

Изм.	Лист	№ докум.	Подп.	Дата
Разраб.		Ямпольская		
Пров.		Литвак		
Рук.груп.		Грановский		
Н.контр.		Мерзлякова		
Утв.		Вайндерг		

А23А015.010

Камера приемная

Лит.	Лист	Листов
И		1

Госстрой СССР Сантехпроект г. Москва

Копировал | Формат А4

А23А015.010СБ

Серия 4.903-13 выпуск 1-1

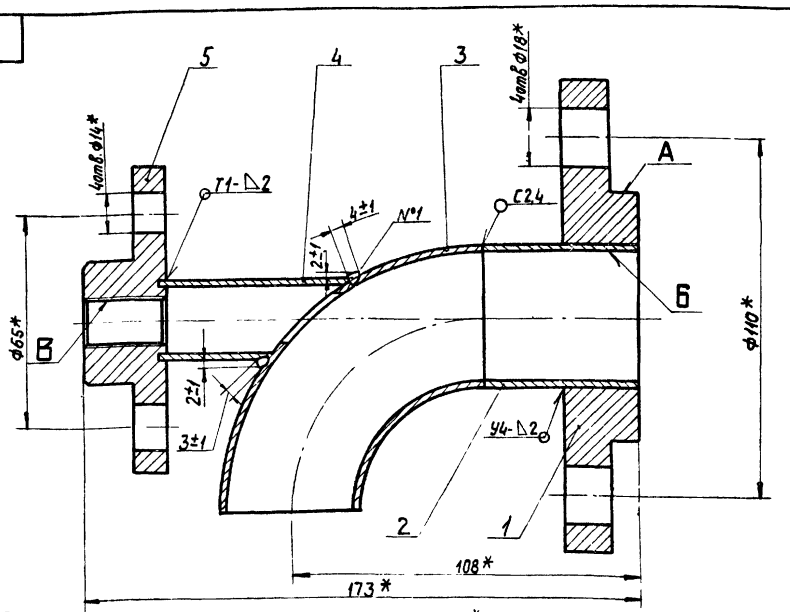

Поз. 2
М1:1

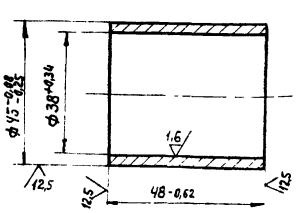

1*Размеры для справок
2. Несоосность поверхностей А, Б и В не более 0,05мм (допуск зависимый)
3. Сварные швы Т1- по ГОСТ 5264-69; С24, У4 по ГОСТ 16037-70;
4. Сварной шов №1- сварка ручная электродуговая.

Изм.	Лист	№ докум.	Подп.	Дата
Разраб.		Ямпольская		
Пров.		Литвак		
Рук.груп.		Грановский		
Гл.спец.		Вайндерг		
Н.контр.		Мерзлякова		
Утв.		Спивак		

А23А015.010СБ

Камера приемная. Сборочный чертеж.

Лит.	Масса	Масштаб
И	2,81	1:1

Лист | Листов 1

Госстрой СССР Сантехпроект г. Москва

Копировал | Формат А2

Формат	Зона	Поз.	Обозначение	Наименование	Кол.	Примечание
				Документация		
12			А23А015.030СБ	Сборочный чертеж		
				Детали		
11		1	А23А015.018	Плита	1	
				Переменные данные для исполнений		
				А23А015.030		
				Детали		
11		2	А23А015.015	Стойка	1	
11		3	А23А015.021	Косынка	1	
				А23А015.030-01		
				Детали		
11		2	А23А015.019-01	Стойка	1	
11		3	А23А015.021-01	Косынка	1	

Инв.№ подл. | Подп. и дата | Взам. инв.№ | Инв.№ дубл. | Подп. и дата

Изм.	Лист	№ докум.	Подп.	Дата
Разраб.		Ямпольская		
Пров.		Литвак		
Рук. груп.		Грановский		
Н. контр.		Мерзлякова		
Утв.		Вайндерг		

А23А015.030

Опора

Лит. И | Лист | Листов 1

Госстрой СССР Сантехпроект г. Москва

Копировал | Формат А1

А23А015.005

6,3 (V)

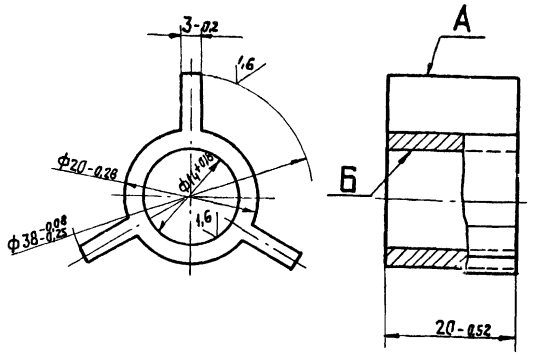

Несоосность поверхностей А, Б не более 0,05 (допуск зависимый)

Изм.	Лист	№ докум.	Подп.	Дата
Разраб.		Ямпольская		
Пров.		Литвак		
Рук. груп.		Грановский		
Н. контр.		Мерзлякова		
Утв.		Вайндерг		

А23А015.005

Держатель сопла

Лит. | Масса | Масштаб
И | 0,029 | 2:1

Лист | Листов 1

Госстрой СССР Сантехпроект г. Москва

Ст3 ГОСТ 380-71

Копировал | Формат А1

А23А015.030СБ

Серия 4.903-13 Выпуск 1-1

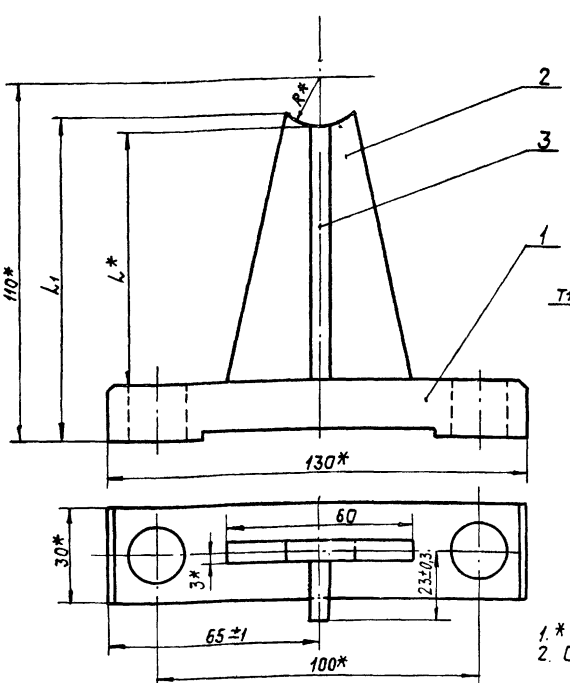

Обозначение	Размеры, мм			Масса, кг
	L1	L	R	
А23А015.030	102-0,87	77	15	5,58
-01	100-0,87	72	20	5,62

1. * Размеры для справок
2. Сварные швы по ГОСТ 5264-69

Изм.	Лист	№ докум.	Подп.	Дата
Разраб.		Ямпольская		
Пров.		Литвак		
Рук. груп.		Грановский		
Гл. спец.		Вайндерг		
Н. контр.		Мерзлякова		
Утв.		Спивак		

А23А015.030СБ

Опора

Сборочный чертеж

Лит. | Масса | Масштаб
И | Смотри таблицу | —

Лист | Листов 1

Госстрой СССР Сантехпроект г. Москва

Копировал | Формат А2

А23А015.002

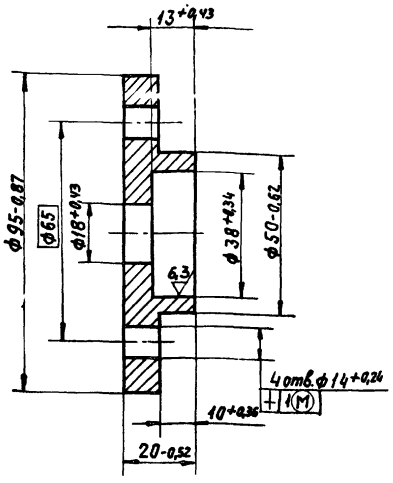

Изм.	Лист	№ докум.	Подп.	Дата	
Разраб.		Митехина			
Пров.		Литвак			
Рук. груп.		Грановский			
Н. контр.		Мерзлякова			
Утв.		Вайндерг			

А23А015.002

Фланец

Лит.	Масса	Масшт.
И	0,53	1:1
Лист	Листов 1	

Ст 3 ГОСТ 380-71

Госстрой СССР Сантехпроект г. Москва

Копировал: Дел Формат: 11

Инв. № подл. | Подп. и дата | Взам. инв. № | Инв. № дубл. | Подп. и дата

А23А015.004

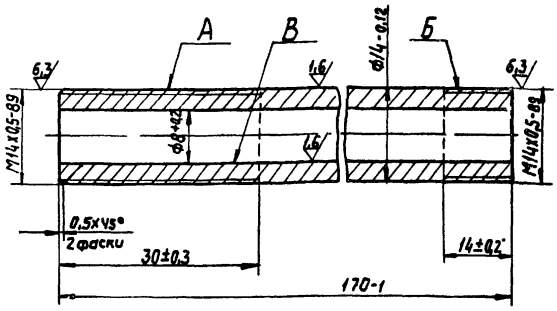

Несоосность поверхностей А, Б, В не более 0,05мм (допуск зависимый)

Изм.	Лист	№ докум.	Подп.	Дата	
Разраб.		Митехина			
Пров.		Литвак			
Рук. груп.		Грановский			
Н. контр.		Мерзлякова			
Утв.		Вайндерг			

А23А015.004

Трубка

Лит.	Масса	Масшт.
И	0,138	2:1
Лист	Листов 1	

Ст 3 ГОСТ 380-71

Госстрой СССР Сантехпроект г. Москва

Копировал: Дел Формат: 11

Инв. № подл. | Подп. и дата | Взам. инв. № | Инв. № дубл. | Подп. и дата

А23А015.006

Серия 4.903-13 Выпуск 1-1

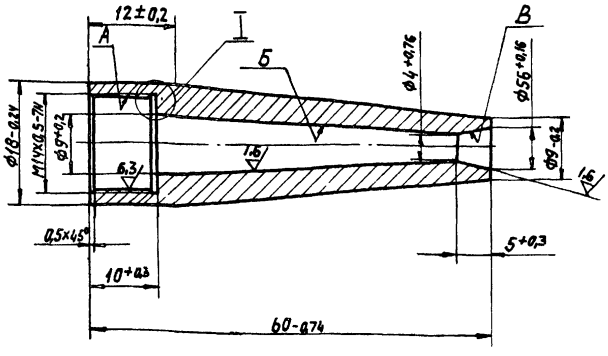

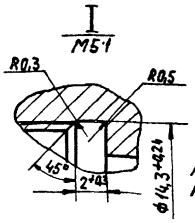

Несоосность поверхностей А, Б, В не более 0,05мм (допуск зависимый)

Изм.	Лист	№ докум.	Подп.	Дата	
Разраб.		Митехина			
Пров.		Литвак			
Рук. груп.		Грановский			
Н. контр.		Мерзлякова			
Утв.		Вайндерг			

А23А015.006

Сопло

Лит.	Масса	Масшт.
И	0,06	2:1
Лист	Листов 1	

Ст. 3 ГОСТ 380-71

Госстрой СССР Сантехпроект г. Москва

Копировал: Дел Формат: 11

Инв. № подл. | Подп. и дата | Взам. инв. № | Инв. № дубл. | Подп. и дата

А23А015.009

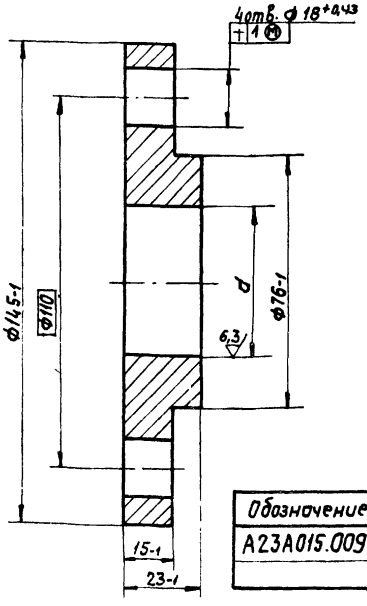

Обозначение	d, мм
А23А015.009	46+0,34
-01	45+0,17

Изм.	Лист	№ докум.	Подп.	Дата	
Разраб.		Митехина			
Пров.		Литвак			
Рук. груп.		Грановский			
Н. контр.		Мерзлякова			
Утв.		Вайндерг			

А23А015.009

Фланец

Лит.	Масса	Масшт.
И	1,74	1:1
Лист	Листов 1	

Ст. 3 ГОСТ 380-71

Госстрой СССР Сантехпроект г. Москва

Копировал: Дел Формат: 11

Инв. № подл. | Подп. и дата | Взам. инв. № | Инв. № дубл. | Подп. и дата

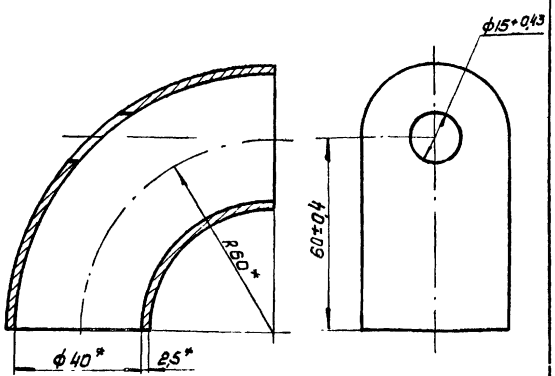

* Размеры для справок

Изм.	Лист	N докум.	Подп.	дата
Разр.		Ямпольская		
Пров.		Литвак		
Рук. гр.		Грановский		
Н. контр.		Мерзлякова		
Утв.		Вайнберг		

А23А015.014

Отвод

Заготовка
Отвод 45° 40 С60 ГОСТ 17375-72

Лит.	Масса	Масшт.
Н	0,246	1:1
Лист	Листов 1	

Госстрой СССР
Сантехпроект
г. Москва

Копировал Формат: 11

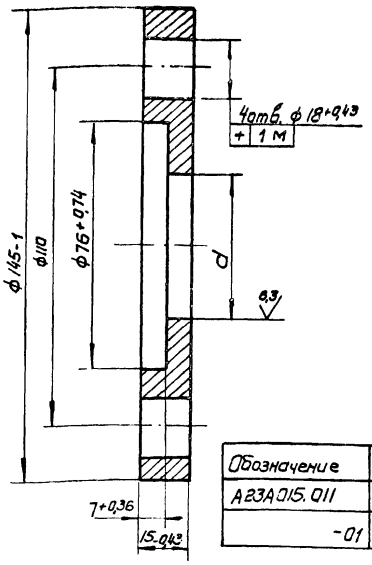

Обозначение	d, мм
А23А015.011	46+0,34
-01	45+0,17

Изм.	Лист	N докум.	Подп.	дата
Разраб.		Ямпольская		
Пров.		Литвак		
Рук. гр.		Грановский		
Н. контр.		Мерзлякова		
Утв.		Вайнберг		

А23А015.011

Фланец

Ст. 3 ГОСТ 380-71

Лит.	Масса	Масшт.
Н	1,34	-
Лист	Листов 1	

Госстрой СССР
Сантехпроект
г. Москва

Копировал Формат: 11

Серия 4.903-13 Выпуск 1-1

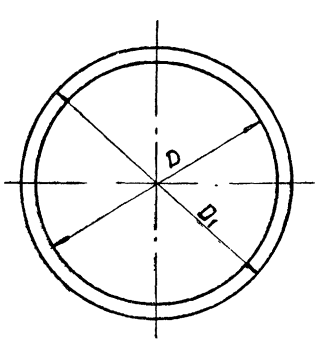

Обозначение	Размеры, мм D	Размеры, мм D1	Масса, кг
А23А015.003	38+0,62	48-0,62	0,004
-01	76+0,74	86-0,87	0,008

Изм.	Лист	N докум.	Подп.	дата
Разр.		Ямпольская		
Пров.		Литвак		
Рук. гр.		Грановский		
Н. контр.		Мерзлякова		
Утв.		Вайнберг		

А23А015.003

Прокладка

Резина-пластина 4Т-М
ГОСТ 7338-77

Лит.	Масса	Масшт.
Н	см. табл.	-
Лист	Листов 1	

Госстрой СССР
Сантехпроект
г. Москва

Копировал Формат: 11

Рис. 1

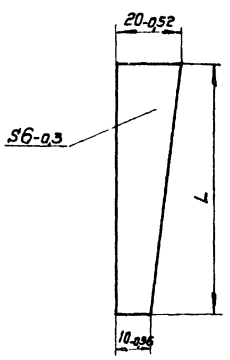

Рис. 2
Остальное - см. рис. 1

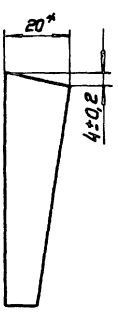

Обозначение	L, мм	Масса, кг
А23А015.021	77-0,74	0,05
-01	72-0,74	0,045

Изм.	Лист	N докум.	Подп.	дата
Разр.		Роева		
Пров.		Литвак		
Рук. гр.		Грановский		
Н. контр.		Мерзлякова		
Утв.		Вайнберг		

А23А015.021

Косынка

Ст. 3 ГОСТ 380-71

Лит.	Масса	Масшт.
Н	см. табл.	-
Лист	Листов 1	

Госстрой СССР
Сантехпроект
г. Москва

Формат 11

Инв. N подл. | Подп. и дата | Взам. инв. N | Инв. N дубл. | Подп. и дата

А23А015.017

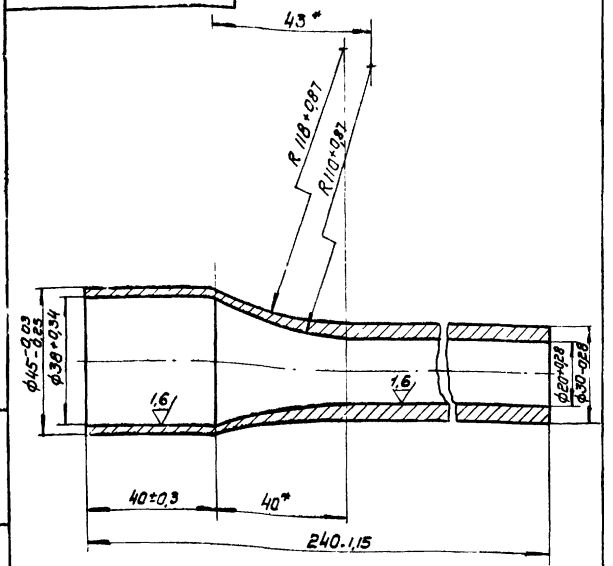

* Размеры для справок

Изм.	Лист	N докум.	Подп.	Дата	А23А015.017 Камера смещения	Лит.	Масса	Масшт.
Разраб.		Ямпольская				И	0,76	1:1
Пров.		Литвак				Лист	Листов 1	
Рук. гр.		Грановский						
Н. контр.		Грановский			Ст.3 ГОСТ 380-71	Госстрой СССР Сантехпроект г. Москва		
Утв.		Вайнберг						

Копировал Формат: 11

А23А015.007

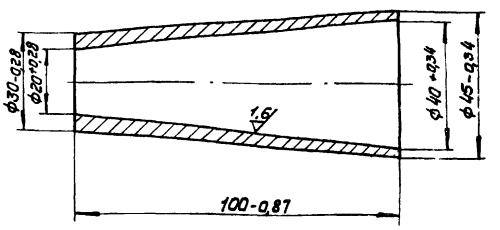

Изм.	Лист	N докум.	Подп.	Дата	А23А015.007 Диффузор	Лит.	Масса	Масшт.
Разр.		Ямпольская				И	0,35	1:1
Пров.		Литвак				Лист	Листов 1	
Рук. гр.		Грановский						
Н. контр.		Грановский			Ст.3 ГОСТ 380-71	Госстрой СССР Сантехпроект г. Москва		
Утв.		Вайнберг						

Копировал Формат: 11

А23А015.018

Серия 4.903-13 Выпуск 1-1

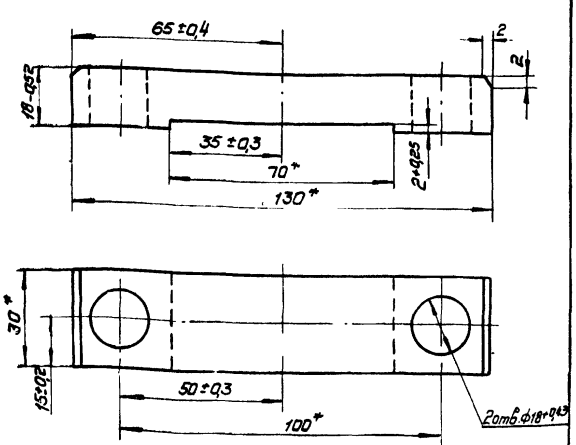

* Размеры для справок

Изм.	Лист	N докум.	Подп.	Дата	А23А015.018 Плита	Лит.	Масса	Масшт.
Разраб.		Ямпольская				И	54	1:1
Пров.		Литвак				Лист	Листов 1	
Рук. гр.		Грановский						
Н. контр.		Мерзлякова			Ст.3 ГОСТ 380-71	Госстрой СССР Сантехпроект г. Москва		
Утв.		Вайнберг						

Копировал Формат 11

А23А015.019

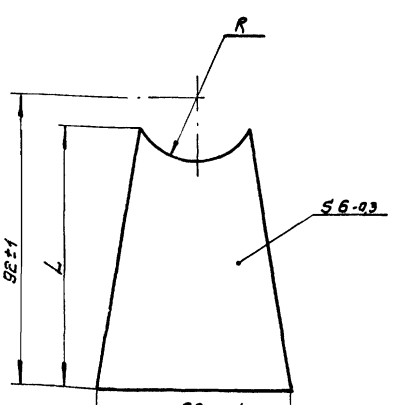

Обозначение	Размеры, мм R	L	Масса, кг
А23А015.019	15+0,43	84-0,87	0,14
-01	20+0,52	82-0,87	0,18

Изм.	Лист	N докум.	Подп.	Дата	А23А015.019 Стойка	Лит.	Масса	Масшт.
Разраб.		Ямпольская				И	см. табл.	-
Пров.		Литвак				Лист	Листов 1	
Рук. гр.		Грановский						
Н. контр.		Мерзлякова			Ст.3 ГОСТ 380-71	Госстрой СССР Сантехпроект г. Москва		
Утв.		Вайнберг						

Копировал Формат 11

А23А015.015

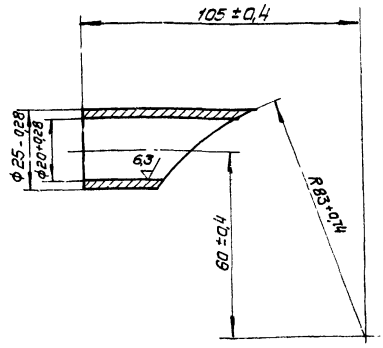

Изм.	Лист	N докум.	Подп.	Дата
Разр.	Ямпольская			
Пров.	Литвак			
Рук. гр.	Грановский			
Н. контр.	Грановский			
Утв.	Вайнберг			

А23А015.015

Труба

Лит	Масса	Масшт.
И	0,049	1:1

Лист | Листов 1

Ст.3 ГОСТ 380-71

Госстрой СССР Сантехпроект г. Москва

Копировал | Формат: 11

А23А015.016

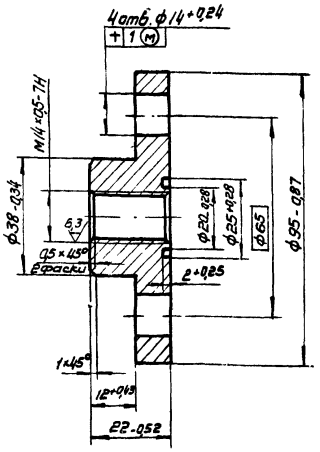

Изм.	Лист	N докум.	Подп.	Дата
Разр.	Ямпольская			
Пров.	Литвак			
Рук. гр.	Грановский			
Н. контр.	Грановский			
Утв.	Вайнберг			

А23А015.016

Фланец

Лит.	Масса	Масшт.
Н	0,61	1:1

Лист | Листов 1

Ст.3 ГОСТ 380-71

Госстрой СССР Сантехпроект г. Москва

Копировал | Формат: 11

Серия 4.903-13 Выпуск 1-1

Форм.	Зона	Поз.	Обозначение	Наименование	Кол.	Примечание
				Документация		
22			А23В034.000 СБ	Сборочный чертеж		
				Сборочные единицы		
11		1	А23В034.010	Корпус	1	
11		2	А23В034.020	Тележка	1	
11		3	А23В034.030	Сопло		
11		4	А23В034.040	Патрубок	1	
		5	-01	Патрубок	1	
11		6	А23В034.050	Смеситель	1	
				Детали		
11		7	А23В034.001	Стойка	1	
11		8	А23В034.002	Хомут	1	
11		9	А23В034.003	Гайка	1	
Б4		10	А23В034.004	Прокладка		
				Резина-пластина		
				ЗТ-м ГОСТ 7338-77		
				ф138-1,0×ф91+0,87	1	0,043 кг
Б4		11	А23В034.005	Прокладка		
				Резина-пластина		
				ЗТ-м ГОСТ 7338-77		
				ф158-1,0×ф110+0,87	1	0,052 кг

Изм.	Лист	N докум.	Подп.	Дата
Разраб.	Раева			
Пров.	Литвак			
Рук. гр.	Грановский			
Н. контр.	Мерзляков			
Утв.	Вайнберг			

А23В034.000

Гидротранспортер передвижной

Лит	Лист	Листов
И	1	2

Госстрой СССР Сантехпроект г. Москва

Копировал | Формат: 11

Форм.	Зона	Поз.	Обозначение	Наименование	Кол.	Примечание
Б4		12	А23В034.006	Прокладка		
				Резина-пластина		
				ЗТ-м ГОСТ 7338-77		
				ф188-1,15×ф135+1,0	1	0,068 кг
				Стандартные изделия		
				Болты ГОСТ 7798-70		
		13		М8×20.36	2	
		14		М16×70.36	20	
				Гайки ГОСТ 5915-70		
		15		М6.4	2	
		16		М8.4	2	
		17		М16.4	20	
				Шайбы ГОСТ 6402-70		
		18		6.65Г	2	
		19		8.65Г	2	
		20		16.65Г	20	

Изм.	Лист	N докум.	Подп.	Дата

А23В034.000

Лист 2

Копировал | Формат: 11

А23В034.000СБ

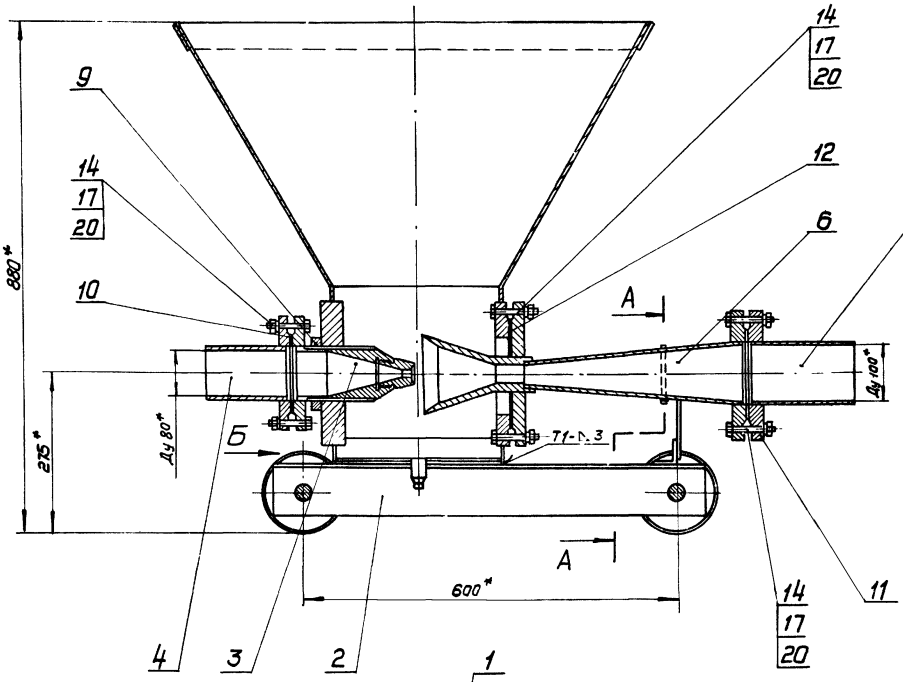

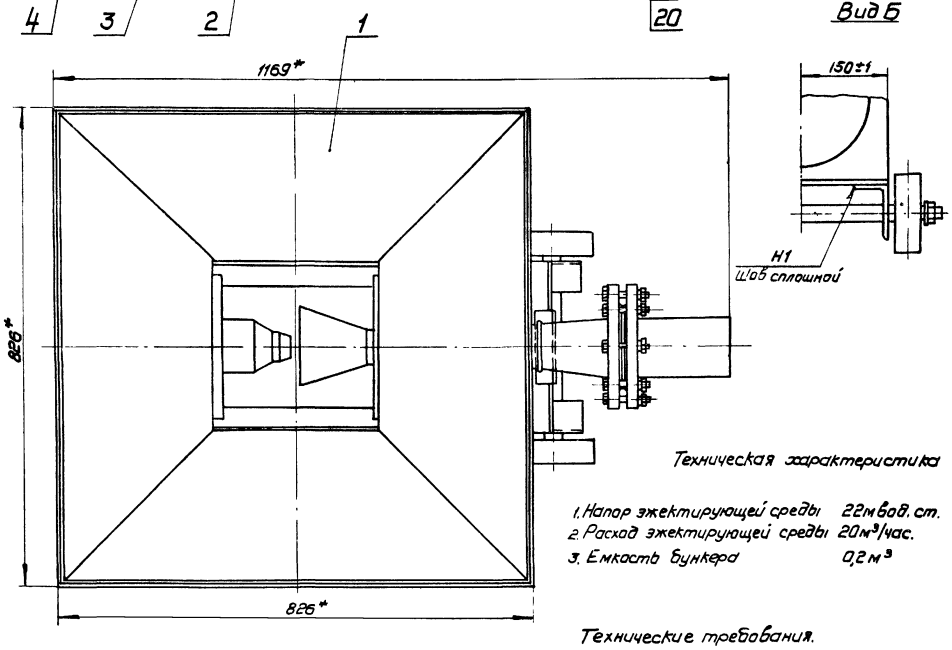

Техническая характеристика

1. Напор эжектирующей среды 22м вод. ст.
2. Расход эжектирующей среды 20м³/час.
3. Емкость бункера 0,2м³

Технические требования.

1. *Размеры для справок
2. Сварные швы по ГОСТ 5264-69
3. Покрытие гидротранспортера осуществлять по проекту водоподготовки.

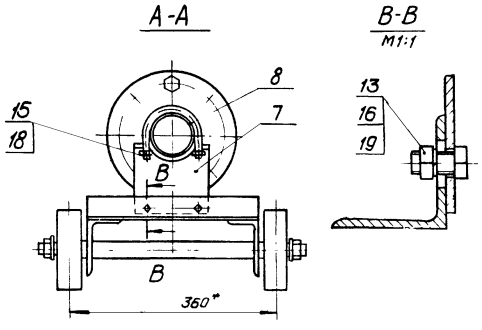

					А23В034.000СБ			
Изм	Лист	N докум.	Подп.	дата	Гидротранспортер передвижной	Лит.	Масса	Масшт.
Разраб.		Раева				И	137,0	1:5
Пров.		Литвак			Сборочный чертеж	Лист	Листов 1	
Рук. гр.		Грановский				Госстрой СССР Сантехпроект г. Москва		
Гл. спец.		Вайнберг						
Н. контр.		Мерзлякова						
Утв.		Спивак						

Серия 4.903-13 выпуск 1-1

Инв. N подл. | Подп. и дата | Взам. инв. N | Инв. N дубл. | Подп. и дата

копир. Формат: 22

Формат	Зона	Поз.	Обозначение	Наименование	Кол.	Примечание
				Документация		
22			А23В034.010СБ	Сборочный чертеж		
				Детали		
Б4		1	А23В034.007	Бобышка Ст.3 ГОСТ 380-71	1	
11		2	А23В034.008	Стенка	2	
		3	-01	Стенка	1	
11		4	А23В034.009	Стенка	2	
		5	-01	Стенка	2	
Б4		6	А23В034.011	Полоса		
				Лист В3 ГОСТ 19903-74 1-Н-Ст.3 ГОСТ 16523-70		
Б4		7	А23В034.012	Стенка 294-1,35 х302-1,35		
				Лист В3 ГОСТ 19903-74 1-Н-Ст.3 ГОСТ 16603-70	2	2,0 кг
Б4		8	А23В034.013	Уголок L = 294 - 1,35		
				Уголок Б50х50х5 ГОСТ 8509-72 Ст.3 ГОСТ 535-58	2	1,1 кг
				Стандартные изделия		
		9		Муфта короткая 25 ст. ГОСТ 8966-59	1	
		10		Пробка 25 ГОСТ 8963-59	1	
		11		Фланец 125-10 ГОСТ 1255-67	1	

Изм.	Лист	№ докум.	Подп.	Дата
Разраб.		Рогова		
Пров.		Литвак		
Рук. гр.		Урановский		
Н. контр.		Мерзлякова		
Утв.		Вайнберг		

А23В034.010

Корпус

Лит	Лист	Листов
И		1

Госстрой СССР Сантехпроект г. Москва

Копировал Формат А1

А23В034.001

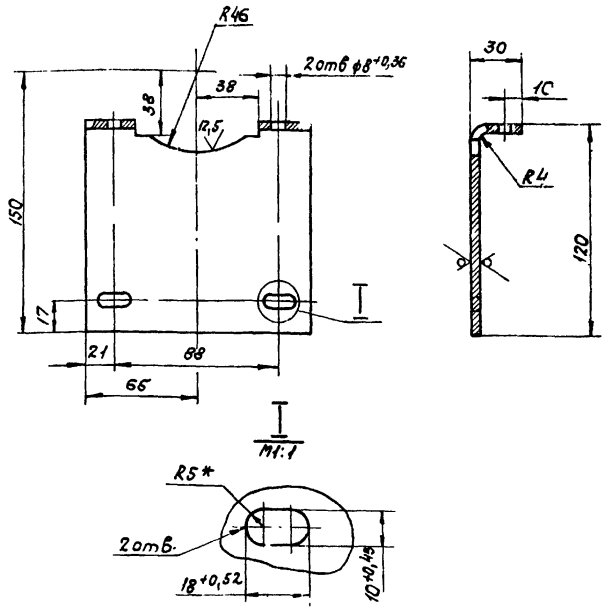

1. Неуказанные предельные отклонения размеров по Ст7.
2. * Размер для справок.

Изм.	Лист	№ докум.	Подп.	Дата
Разраб.		Литехина		
Пров.		Литвак		
Рук. гр.		Урановский		
Н. контр.		Мерзлякова		
Утв.		Вайнберг		

А23В034.001

Стойка

Лит.	Масса	Масштаб
И	0,52	1:2

Лист Листов 1

Лист Б4.0 ГОСТ 19903-74 Ст 3 ГОСТ 14637-69

Госстрой СССР Сантехпроект г. Москва

Копировал Формат А1

А23В034.002

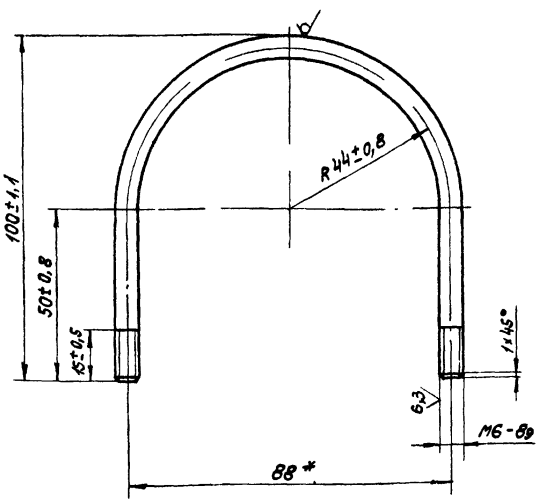

*Размер для справок.

Изм.	Лист	№ докум.	Подп.	Дата
Разраб.		Литехина		
Пров.		Литвак		
Рук. гр.		Романовский		
Н. контр.		Мерзлякова		
Утв.		Вайнберг		

А23В034.002

Хомут

Лит.	Масса	Масштаб
И	0,06	1:1

Лист Листов 1

Круг В6 ГОСТ 2590-71 Ст.3 ГОСТ 535-58

Госстрой СССР Сантехпроект г. Москва

Копировал Формат А1

А23В034.015

12,5 (√)

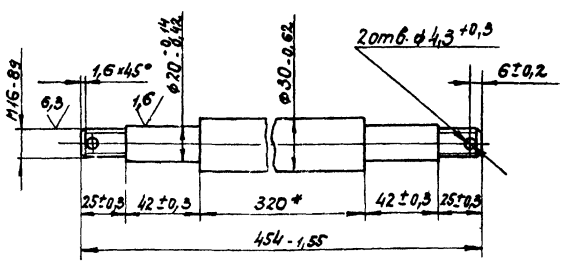

*Размер для справок

Изм.	Лист	№ докум.	Подп.	Дата
Разраб.		Литехина		
Пров.		Литвак		
Рук. гр.		Романовский		
Н. контр.		Мерзлякова		
Утв.		Вайнберг		

А23В034.015

Ось

Лит.	Масса	Масштаб
И	1,94	1:2

Лист Листов 1

Ст. 3 ГОСТ 380-71

Госстрой СССР Сантехпроект г. Москва

Копировал Формат А1

Серия 4.903-13 выпуск 1-1

Инв. № подл. | Подп. и дата | Взам. инв. № | Инв. № дубл. | Подп. и дата

А23В034.010СБ

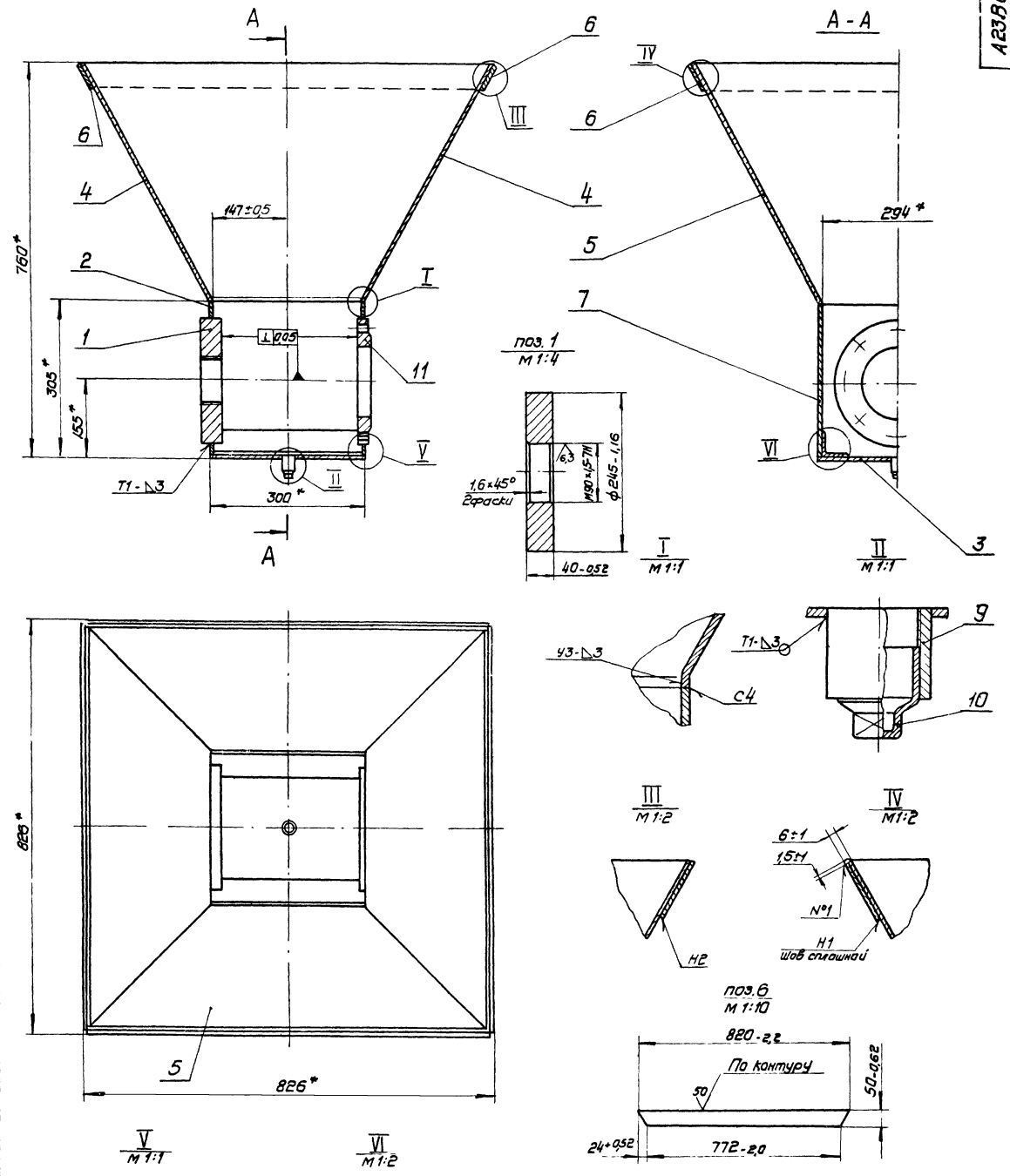

1* Размеры для справок
2. Сварные швы по ГОСТ 5264-69
3. Сварной шов №1 - сварка ручная электродуговая.

					А23В 034.010 СБ			
Изм.	Лист	N докум.	Подп.	Дата	Корпус	Лит.	Масса	Масшт.
Разр.		Литвак			Сборочный чертеж	Н	55,2	1:5
Пров.		Грановский				Лист	Листов 1	
Рук. гр.		Грановский				Госстрой СССР Сантехпроект г. Москва		
Гл. спец.		Вайнберг						
Н. контр.		Мерзлякова						
Утв.		Спивак						

Копир. Формат: 22

Серия 4.903-13 выпуск 1-1

Инв. N подл. | Подп. и дата | Взам. инв. N | Инв. N дубл. | Подп. и дата

Формат	Зона	Поз.	Обозначение	Наименование	Кол.	Примечание
				Документация		
А2			А23В034.020СБ	Сборочный чертеж		
				Детали		
А1		1	А23В034.015	Ось	2	
А1		2	А23В034.016	Уголок	1	
Б4		3	А23В034.017	Колесо		
				Лист Б5 ГОСТ 19903-74		
				Ст.3 ГОСТ 14634-69	4	
А1		4	А23В034.018	Уголок	2	
Б4		5	А23В034.019	Диск Ст.3 ГОСТ 380-71	4	
А1		6	А23В034.021	Втулка	4	
		7	-01	Втулка	4	
Б4		8	А23В034.022	Шайба		
				Лист Б5.0 ГОСТ 19903-74		
				1-Н-Ст. ГОСТ 16523-70		
				$\phi 35-0,62 \times \phi 17^{+0,43}$	4	0,019 кг
				Стандартные изделия		
		9		Гайка М16.4		
				ГОСТ 5915-70	4	
		10		Шплинт 4×28.001		
				ГОСТ 397-66	4	

Инв.№ подл. | Подп. и дата | Взам. инв.№ | Инв.№ дубл. | Подп. и дата

Изм.	Лист	№ докум.	Подп.	Дата
Разраб.		Раева		
Пров.		Литвак		
Рук. гр.		Грановский		
Н. контр.		Мерзлякова		
Утв.		Воинберг		

А23В034.020

Тележка

Лит.	Лист	Листов
И		1

Госстрой СССР Сантехпроект г. Москва

Копировал Формат: 11

А23В034.016

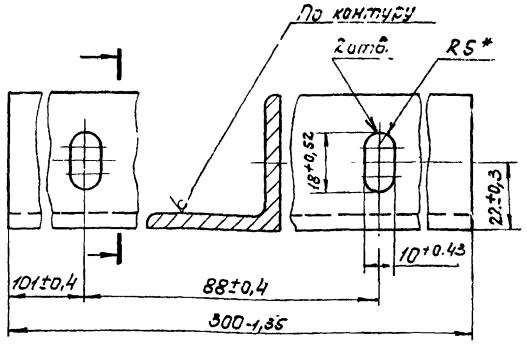

*Размер для справок.

Изм.	Лист	№ докум.	Подп.	Дата
Разраб.		Раева		
Пров.		Литвак		
Рук. гр.		Грановский		
Н. контр.		Мерзлякова		
Утв.		Воинберг		

А23В034.016

Уголок

Уголок Б-40×40×4 ГОСТ 8509-72 Ст.3 ГОСТ 535-58

Лит.	Масса	Масштаб
И	0,73	1:1

Лист Листов 1

Госстрой СССР Сантехпроект г. Москва

Копировал Формат: 11

А23В034.020СБ

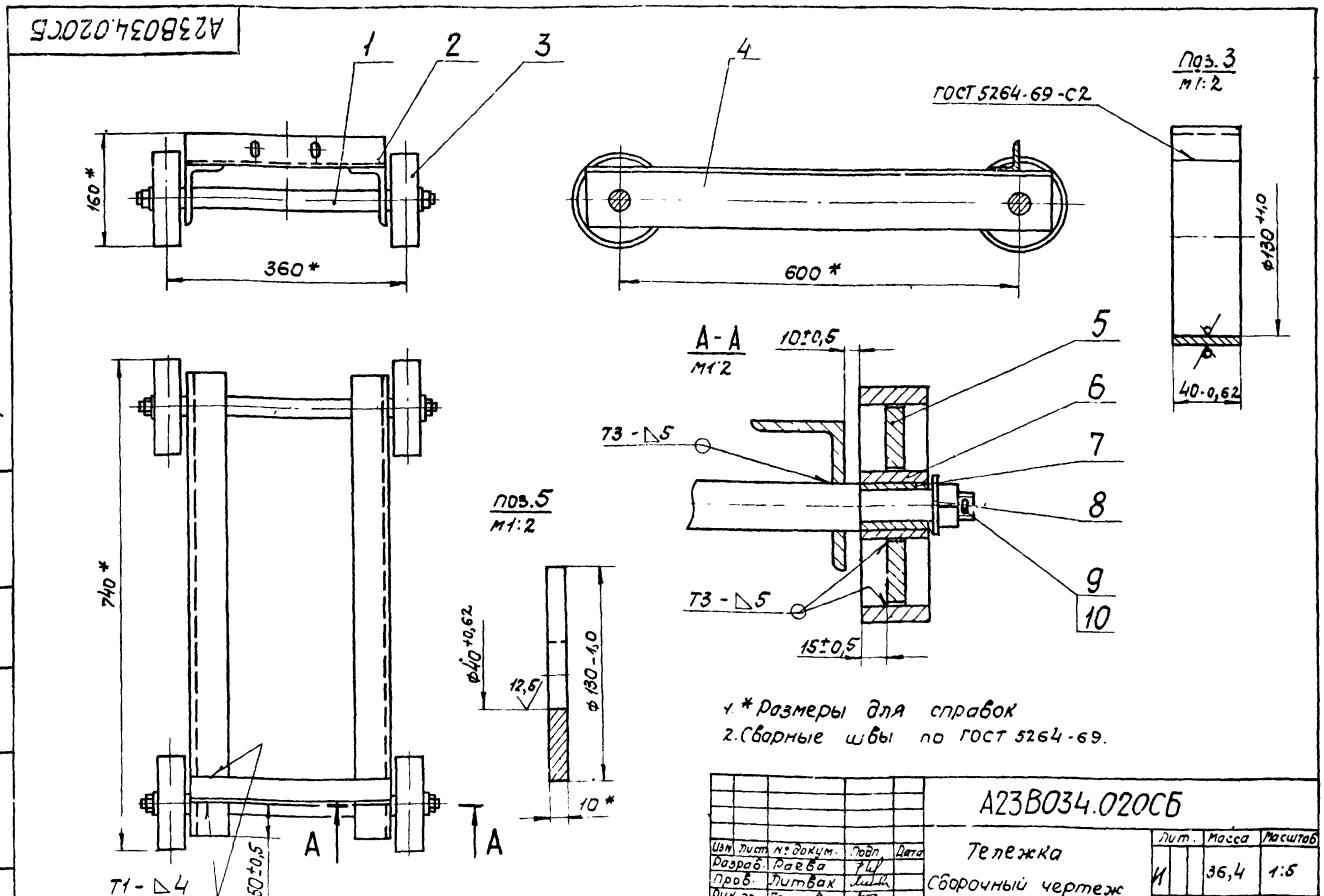

1. *Размеры для справок
2. Сварные швы по ГОСТ 5264-69.

Изм.	Лист	№ докум.	Подп.	Дата
Разраб.		Раева		
Пров.		Литвак		
Рук. гр.		Грановский		
Н. спец.		Воинберг		
Н. контр.		Мерзлякова		
Утв.		Спивак		

А23В034.020СБ

Тележка
Сборочный чертеж

Лит.	Масса	Масштаб
И	36,4	1:5

Лист Листов 1

Госстрой СССР Сантехпроект г. Москва

Копировал Формат: 12

Серия 4.903-13 Выпуск 1-1

Инв.№ подл. | Подп. и дата | Взам. инв.№ | Инв.№ дубл. | Подп. и дата

Формат	Зона	Поз.	Обозначение	Наименование	Кол.	Примечание
				Документация		
11			А23В034.040СБ	Сборочный чертеж		
				Переменные данные для исполнений:		
				А23В034.040		
				Детали		
Б4		1	А23В034.026	Труба; L = 141 - 1,0		
				Труба 89х4,5 ГОСТ 8732-70 / Д ГОСТ 8731-74	1	1,3 кг
				Стандартные изделия		
		2		Фланец 80-10 ГОСТ 1255-67	1	
				А23В034.040-01		
				Детали		
Б4		2	А23В034.027	Труба; L = 181 - 1,0		
				Труба 108х4 ГОСТ 8732-70 / Д ГОСТ 8731 - 74	1	1,84 кг
				Стандартные изделия		
		3		Фланец 100-10 ГОСТ 1255-67	1	

Инв.№ подл. | Подп. и дата | Взам. инв.№ | Инв.№ дубл. | Подп. и дата

Изм.	Лист	№ докум.	Подп.	Дата
Разраб.		Раева		
Пров.		Литвак		
Рук. гр.		Грановский		
Н. контр.		Терзлякова		
Утв.		Вайнберг		

А23В034.040

Патрубок.

Лит.	Лист	Листов
И		1

Госстрой СССР Сантехпроект г. Москва

Копировал Формат А1

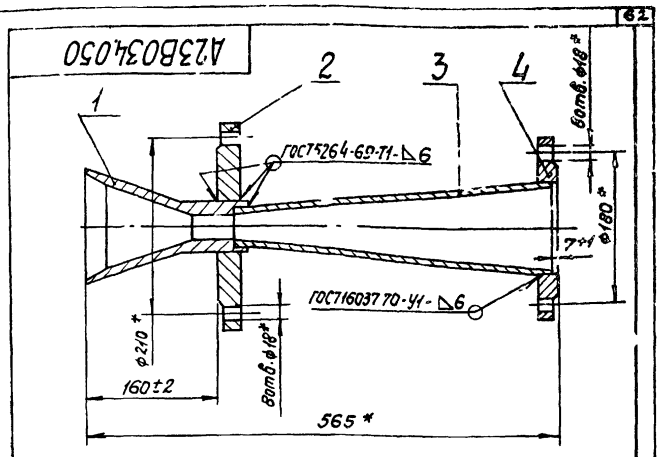

*Размеры для справок.

Формат	Зона	Поз.	Обозначение	Наименование	Кол.	Примечание
				Детали		
11		1	А23В034.028	Сопло	1	
11		2	А23В034.029	Фланец	1	
11		3	А23В034.031	Патрубок	1	
				Стандартные изделия		
		4		Фланец 100-10 ГОСТ 1255-67	1	

Инв.№ подл. | Подп. и дата | Взам. инв.№ | Инв.№ дубл. | Подп. и дата

Изм.	Лист	№ докум.	Подп.	Дата
Разраб.		Литвак		
Пров.		Грановский		
Рук. гр.		Грановский		
Гл. спец.		Вайнберг		
Н. контр.		Терзлякова		
Утв.		Спивак		

А23В034.050

Смеситель.

Лит.	Масса	Масшт.
И	21,96	1:1

Лист | Листов 1

Госстрой СССР Сантехпроект г. Москва.

Копировал Формат А1

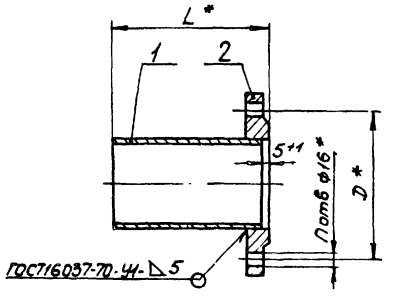

Обозначение	Размеры, мм D	Размеры, мм L	Кол. отв. n	Масса, кг
А23В034.040	160	146	4	4,5
-01	180	186	8	5,8

*Размеры для справок.

Серия 4.903-13 Выпуск 1-1

Инв.№ подл. | Подп. и дата | Взам. инв.№ | Инв.№ дубл. | Подп. и дата

Изм.	Лист	№ докум.	Подп.	Дата
Разраб.		Раева		
Пров.		Литвак		
Рук. гр.		Грановский		
Гл. спец.		Вайнберг		
Н. контр.		Терзлякова		
Утв.		Спивак		

А23В034.040СБ

Патрубок сборочный чертеж.

Лит.	Масса	Масшт.
И	смотр. табл.	—

Лист | Листов 1

Госстрой СССР Сантехпроект г. Москва

Копировал Формат А1

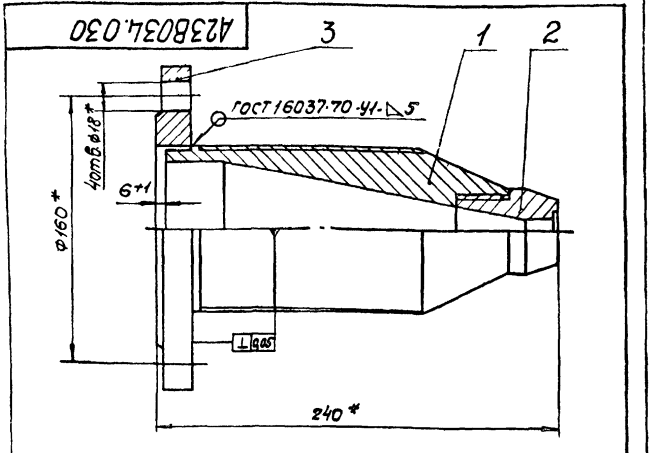

Формат	Зона	Поз.	Обозначение	Наименование	Кол.	Примечание
				Детали		
11		1	А23В034.024	Сопло	1	
11		2	А23В034.025	Насадка	1	
				Стандартные изделия		
		3		Фланец 80-10 ГОСТ 1255-67	1	

Инв.№ подл. | Подп. и дата | Взам. инв.№ | Инв.№ дубл. | Подп. и дата

Изм.	Лист	№ докум.	Подп.	Дата
Разраб.		Литвак		
Пров.		Грановский		
Рук. гр.		Грановский		
Гл. спец.		Вайнберг		
Н. контр.		Терзлякова		
Утв.		Спивак		

А23В034.030

Сопло

Лит.	Масса	Масшт.
И	9,7	1:2

Лист | Листов 1

Госстрой СССР Сантехпроект г. Москва

Копировал Формат А1

Серия 4.903-13 Выпуск 1-1

А23В034.008

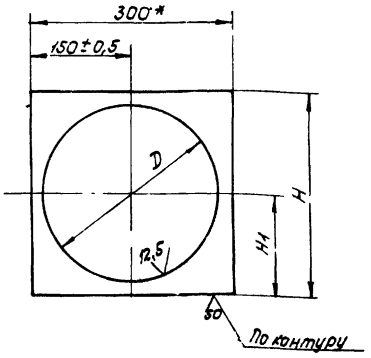

Обозначение	Размеры, мм			Масса, кг
	H	H1	D	
А23В034.008	302 -1,85	152±0,5	245 +1,45	0,9
-01	300	150±0,5	43 +0,62	0,8

*Размер для справок.

Изм.	Лист	№ докум.	Подп.	Дата	А23В034.008			
Разраб.		Митехина			Стенка	Лит.	Масса	Масшт.
Пров.		Литвак				И	Смотри таблицу	—
Рук. гр.		Грановский				Лист	Листов 1	
Н. контр.		Мерзлякова			Лист Б3,0 ГОСТ 19903-74 1-IV ст.3 ГОСТ 16523-70	Госстрой СССР Сантехпроект г. Москва		
Утв.		Вайнберг						

Копировал Формат А1

А23В034.009

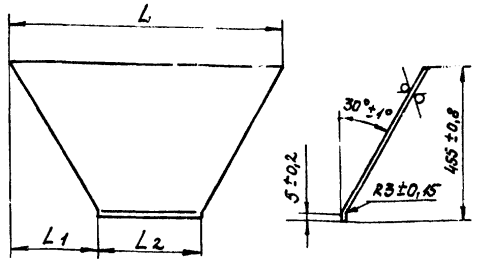

Обозначение	Размеры, мм			Масса, кг
	L	L1	L2	
А23В034.009	813-2,2	295,5 +1,85	222-1,15	5,5
-01	820-2,2	260 +1,15	300-1,25	6,0

Изм.	Лист	№ докум.	Подп.	Дата	А23В034.009			
Разраб.		Митехина			Стенка	Лит.	Масса	Масшт.
Пров.		Литвак				И	Смотри таблицу	—
Рук. гр.		Грановский				Лист	Листов 1	
Н. контр.		Мерзлякова			Лист Б3,0 ГОСТ 19903-74 1-IV ст.3 ГОСТ 16523-70	Госстрой СССР Сантехпроект г. Москва		
Утв.		Вайнберг						

Копировал Формат А1

А23В034.018

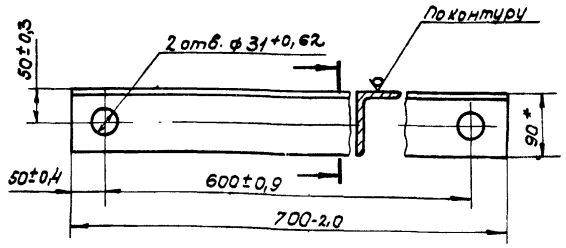

*Размер для справок.

Изм.	Лист	№ докум.	Подп.	Дата	А23В034.018			
Разраб.		Митехина			Уголок	Лит.	Масса	Масшт.
Пров.		Литвак				И	4,7	1:5
Рук. гр.		Грановский				Лист	Листов 1	
Н. контр.		Мерзлякова			Уголок Б-90×56×6 ГОСТ 8510-72 ст.3 ГОСТ 535-58	Госстрой СССР Сантехпроект г. Москва		
Утв.		Вайнберг						

Копировал Формат А1

А23В034.021

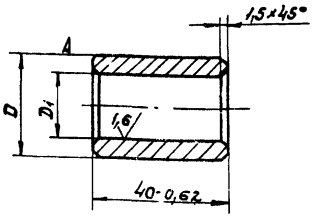

Обозначение	Размеры, мм		A	Материалы	Масса, кг
	D	D1			
А22В034 021	40-0,62	30 +0,05	12,5	Ст.3 ГОСТ 380-71	0,15
-01	30 +0,16 +0,13	20 +0,28	1,6	БрАЖ9-4 ГОСТ 493-54	0,12

Изм.	Лист	№ докум.	Подп.	Дата	А23В034.021			
Разраб.		Митехина			Втулка	Лит.	Масса	Масшт.
Пров.		Литвак				И	Смотри таблицу	—
Рук. гр.		Грановский				Лист	Листов 1	
Н. контр.		Мерзлякова			См. таблицу	Госстрой СССР Сантехпроект г. Москва		
Утв.		Вайнберг						

Копировал Формат А1

А23В034.003

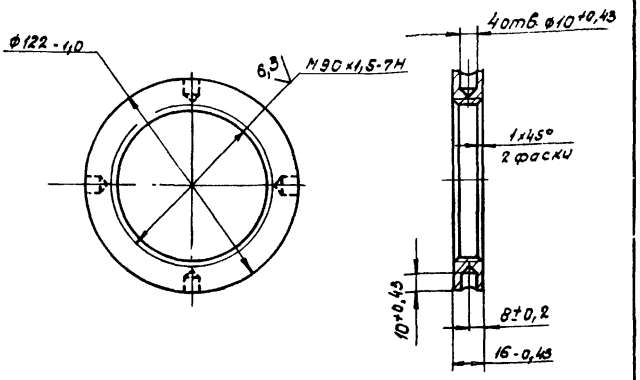

Изм.	Лист	№ докум.	Подп.	Дата	
Разраб.		Митехина			А23В034.003
Пров.		Литвак			Гайка
Рук. гр.		Грановский			
Н. контр.		Мерзлякова			Ст.3 ГОСТ 380-71
Утв.		Ваинберг			

Лит.	Масса	Масшт.
И	0,72	1:2
Лист	Листов 1	

Госстрой СССР Сантехпроект г. Москва

Копировал Формат А1

А23В034.024

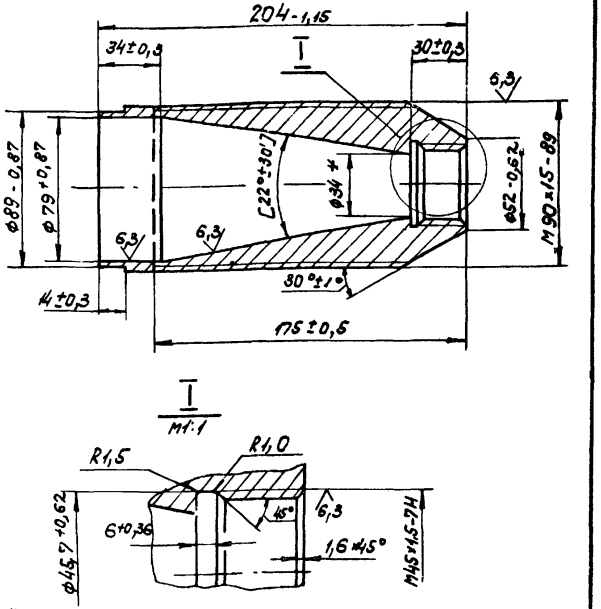

1.* Размер для справок.
2. Обработку по размерам в квадратных скобках производить совместно с деталью А23В034.025.
3. Детали применять совместно.

Изм.	Лист	№ докум.	Подп.	Дата	
Разраб.		Митехина			А23В034.024
Пров.		Литвак			Сопло
Рук. гр.		Грановский			
Н. контр.		Мерзлякова			Сталь 08Х18Н10Т ГОСТ 5632-72
Утв.		Ваинберг			

Лит.	Масса	Масшт.
И	5,9	1:2
Лист	Листов 1	

Госстрой СССР Сантехпроект г. Москва

Копировал Формат А1

А23В034.025

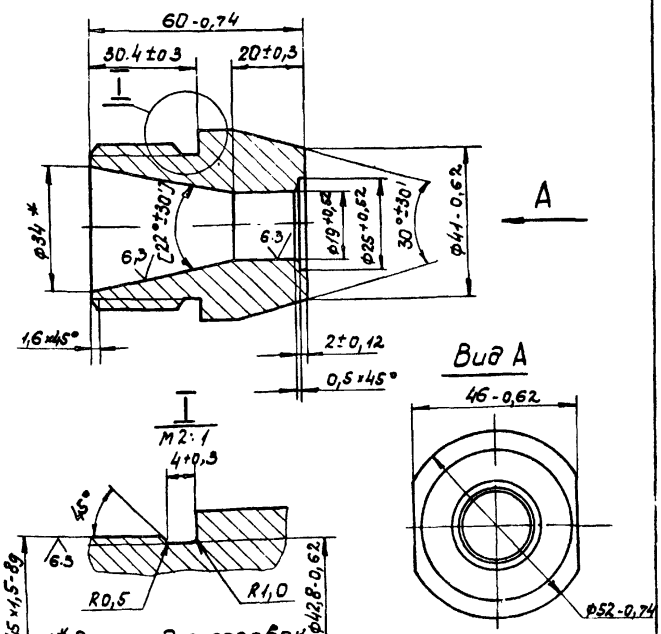

1.* Размер для справок.
2. Обработку по размерам в квадратных скобках производить совместно с деталью А23В034.024.
3. Детали применять совместно.

Кол.	Лист	№ докум.	Подп.	Дата	
Разраб.		Митехина			А23В034.025
Пров.		Литвак			Насадка
Рук. гр.		Грановский			
Н. контр.		Мерзлякова			Сталь 08Х18Н10Т ГОСТ 5632-72
Утв.		Ваинберг			

Лит.	Масса	Масшт.
И	0,6	1:1
Лист	Листов 1	

Госстрой СССР Сантехпроект г. Москва

Копировал Формат А1

А23В034.028

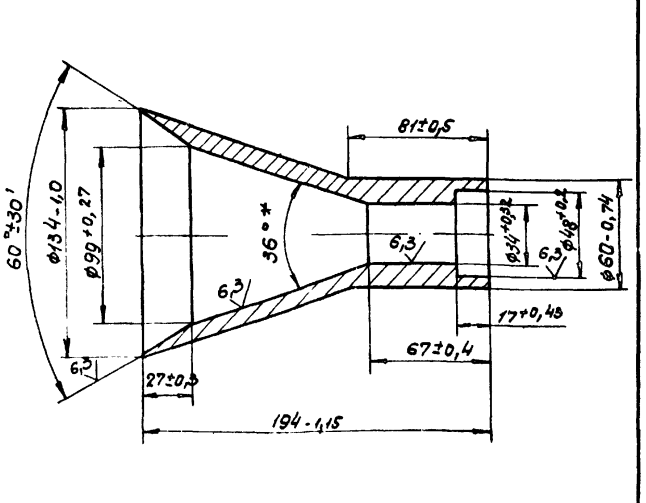

* Размер для справок.

Изм.	Лист	№ докум.	Подп.	Дата	
Разраб.		Митехина			А23В034.028
Пров.		Литвак			Сопло
Рук. гр.		Грановский			
Н. контр.		Мерзлякова			Ст.3 ГОСТ 380-71
Утв.		Ваинберг			

Лит.	Масса	Масшт.
И	5,5	1:2
Лист	Листов 1	

Госстрой СССР Сантехпроект г. Москва

Копировал Формат А1

Серия 4.903-13 Выпуск 1-1

Инв.№ подл. | Подп. и дата | Взам. инв.№ | Инв.№ дубл. | Подп. и дата

А23В034.029

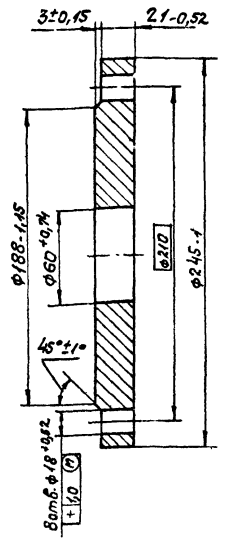

Изм.	Лист	№ докум.	Подп.	Дата	А23В034.029	Лит.	Масса	Масшт.
Разраб.		Раева			Фланец	И	8,0	1:2
Пров.		Литвак				Лист	Листов 1	
Рук. гр.		Грановский						
Н. контр.		Мерзлякова			Ст.3 ГОСТ 380-71	Госстрой СССР Сантехпроект г. Москва		
Утв.		Вайнберг						

Копировал Формат: 11

А23В034.031

12,5 (√)

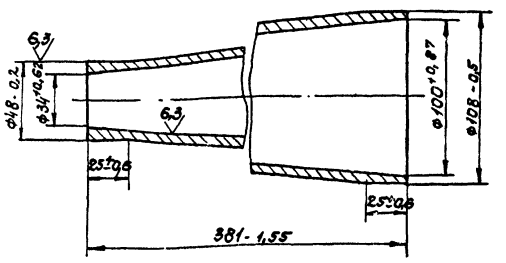

Изм.	Лист	№ докум.	Подп.	Дата	А23В034.031	Лит.	Масса	Масштаб
Разраб.		Раева			Патрубок	И	4,5	1:2
Пров.		Литвак				Лист	Листов 1	
Рук. гр.		Грановский						
Н. контр.		Мерзлякова			Ст.3 ГОСТ 380-71	Госстрой СССР Сантехпроект г. Москва		
Утв.		Вайнберг						

Копировал Формат: 11

Серия 4.903-13 выпуск 1-1

Формат	Зона	Поз.	Обозначение	Наименование	Кол.	Примечание
				Документация		
22			А23В048.000 СБ	Сборочный чертеж		
				Сборочные единицы		
11		1	А23В048.010	Поплавок	1	
11		2	А23В048.020	Указатель уровня	1	
				Детали		
БЧ		3	А23В048.001	Рейка; L=1200-4		
				Заготовка 10×50 ГОСТ 7897-71	2	0,1 кг
БЧ		4	А23В048.002	Проволока III-0,5; L=350-1,35		
				ГОСТ 9389-75		0,54 кг
				Стандартные изделия		
		5		Болт М20×45.36		
				ГОСТ 7798-70	24	
		6		Винт М6×20.36		
				ГОСТ 17473-72		
		7		Гайка М20.4		
				ГОСТ 5915-70	24	
			Переменные данные для исполнений:			
				А23В048.000		
				Сборочные единицы		
11		8	А23В048.030	Корпус бака	1	

Изм.	Лист	№ докум.	Подп.	Дата	А23В048.000	Лит.	Лист	Листов
Разраб.		Митехина			Мерник крепкой серной кислоты	И	1	2
Пров.		Литвак				Госстрой СССР Сантехпроект г. Москва		
Рук. гр.		Грановский						
Н. контр.		Мерзлякова						
Утв.		Вайнберг						

Копировал Формат 11

Формат	Зона	Поз.	Обозначение	Наименование	Кол.	Примечание
11		9	А23В048.040	Крышка бака	1	
11		10	А23В048.050	Узел крепления блоков	1	
11		11	А23В048.060	Кронштейн.	2	
				Детали		
11		12	А23В048.003	Профиль		
БЧ		13	А23В048.004	Прокладка		
				Лист С1-Н-2,0 ГОСТ 9559-75		
				Ф810+5×Ф886-5,5	1	1,8 кг
БЧ		14	А23В048.005	Канат Ф2.1 ГОСТ 3062-69		
				L=4200-12	1	0,11 кг
				А23В048.000-01		
				Сборочные единицы		
		8	А23В048.030-01	Корпус бака	1	
		9	А23В048.040-01	Крышка бака	1	
		10	А23В048.050-01	Узел крепления блоков	1	
		11	А23В048.060-01	Кронштейн	2	
				Детали		
		12	А23В048.003-01	Профиль	2	
БЧ		13	А23В048.006	Прокладка		
				Лист С1-Н-2,0		
				ГОСТ 9559-75		
				Ф1053+6×Ф1130-6	1	1,9 кг
БЧ		14	А23В048.007	Канат Ф2,1 ГОСТ 3062-69		
				L=4500-12	1	0,12 кг

Изм.	Лист	№ докум.	Подп.	Дата	А23В048.000	Лист
						2

Копировал Формат: 11

А23В048.000СБ

Серия 4.903-13 Выпуск 1-1

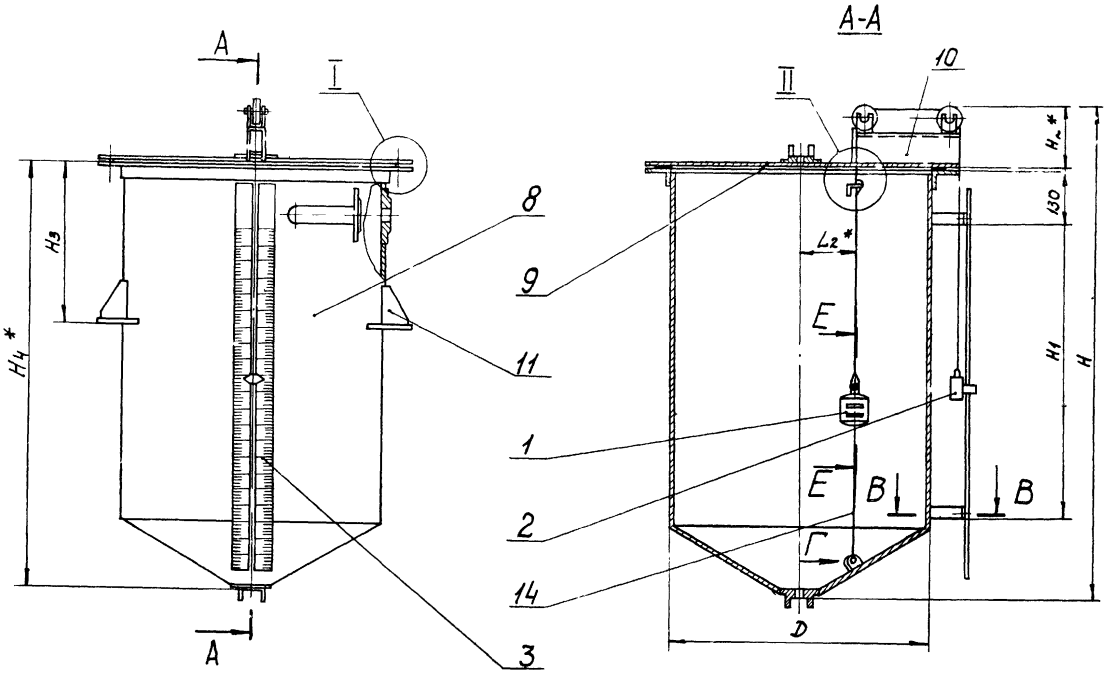

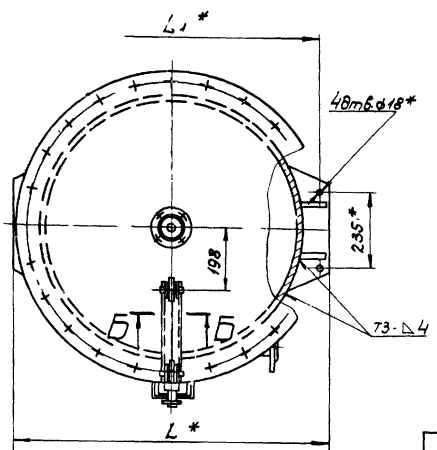

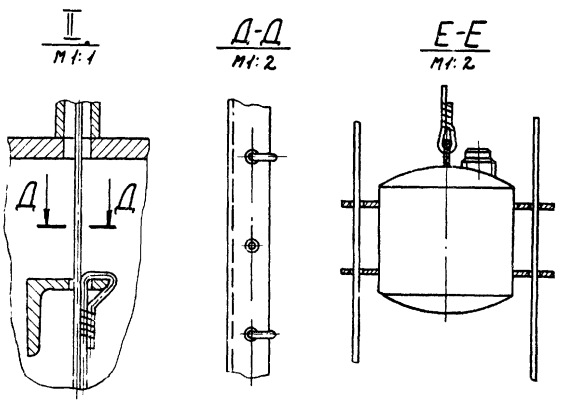

Обозначение	Емкость м3	Размеры, мм									Масса, кг
		D	L	L1	L2	H	H1	H2	H3	H4	
А23В048 000	0,5	810	970	920	159	1483	900	169	500	1312	210,2
-01	1	1050	1210	1160	169	1688	1100	174	712	1512	280,7

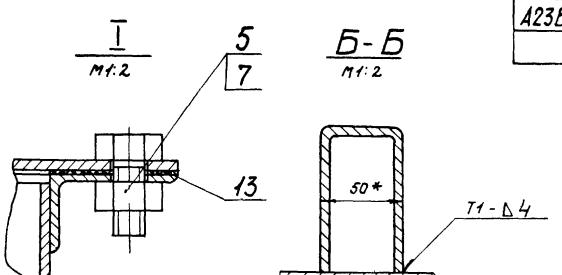

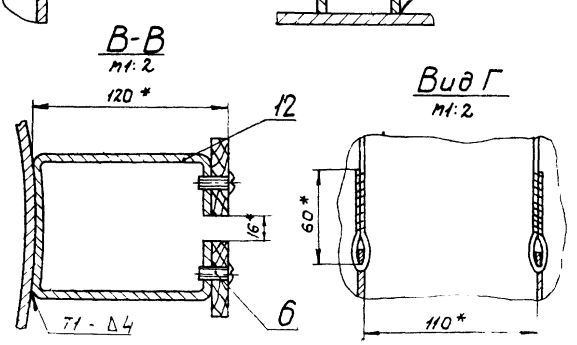

1. Предельные отклонения размеров по СМ9.
2. * Размеры для справок.
3. Бак испытывается на плотность под наливом.
4. Шкала градуируется наливом воды в бак после выверки ее по уровню.
5. Одно деление соответствует 10 литрам. На монтаже градуировка шкалы должна быть проверена. Высота деления 12 мм.
6. Шкалу выкрасить белой эмалью, деления нанести черной эмалью, стрелку красить красной эмалью марки ХВ-10 ГОСТ 18374-73.
7. Сварные швы по ГОСТ 5264-69 производить электродом типа Э42 ГОСТ 9467-60.
8. Покрытие бака осуществлять по проекту водоподготовки.

Изм.	Лист	№ докум.	Подп.	Дата
Разраб.		Митехина		
Пров.		Литвак		
Рук. гр.		Грановский		
Гл. спец.		Вайнберг		
Н. контр.		Передрякова		
Утв.		Спивак		

А23В048.000СБ

Мерник крепкой серной кислоты. Сборочный чертеж

Лит.	Масса	Масштаб
И	смотри табл.	—
Лист	Листов 1	

Госстрои СССР Сантехпроект г. Москва

Копировал

Формат А2

Инв. № подл. | Подп. и дата | Взам. инв. № | Инв. № дубл. | Подп. и дата

Формат	Зона	Поз.	Обозначение	Наименование	Кол.	Примечание
				Документация		
12			А23В048.010 СБ	Сборочный чертеж		
				Детали		
Б4		1	А23В048.008	Ушко		
				Лист Б2,0 ГОСТ 19903-74 1-IV Ст.3 ГОСТ 16523-70	1	0,002кг
Б4		2	А23В048.009	Пробка		
				Дерево ГОСТ 7897-71	1	0,001кг
Б4		3	А23.В048.011	Патрубок		
				Лист Б2,0 ГОСТ 19903-74 1-IV Ст.3 ГОСТ 16523-70	1	0,007кг
Б4		4	А23В048.012	Ушко		
				Лист Б2,0 ГОСТ 19903-74 1-IV Ст.3 ГОСТ 16523-70	4	0,007кг
11		5	А23В048.013	Днище	1	
		6	-01	Днище	1	

Инв.№ подл. | Подп. и дата | Взам. инв.№ | Инв.№ дубл. | Подп. и дата

Изм.	Лист	№ докум.	Подп.	Дата
Разраб.		Митехина		
Пров.		Литвак		
Рук. гр.		Грановский		
Н. контр.		Терлякова		
Утв.		Воинберг		

А23В048.010

Поплавок

Лит.	Лист	Листов
И		1

Госстрой СССР Сантехпроект г. Москва

Копировал Формат А4

А23В048.013

Рис. 1

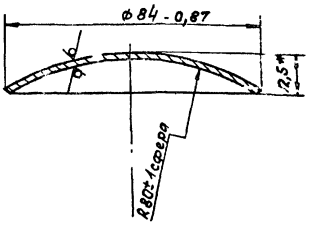

Рис. 2

Остальное см. Рис. 1

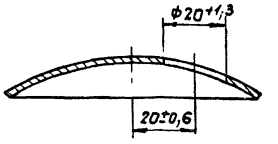

Обозначение	Рис.	Масса, кг
А23В048.013	1	0,014
-01	2	0,015

*Размер для справок.

Изм.	Лист	№ докум.	Подп.	Дата
Разраб.		Раева		
Пров.		Литвак		
Рук. гр.		Грановский		
Н. контр.		Терлякова		
Утв.		Воинберг		

А23В048.013

Днище

Лит.	Масса	Масшт.
И	См. табл.	—

Лист | Листов 1

Госстрой СССР Сантехпроект г. Москва

Копировал Формат А4

А23В048.010СБ

Серия 4.903-13 Выпуск 1-1

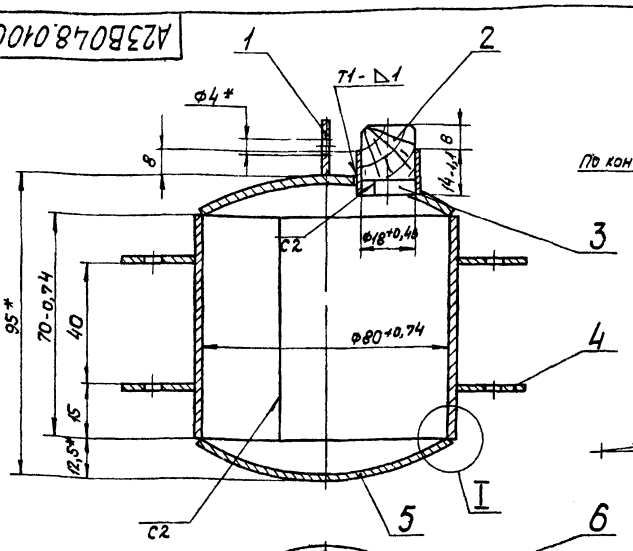

Поз. 1 м 2:1

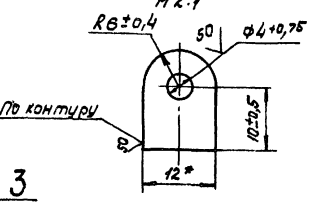

Поз. 2 м 2:1

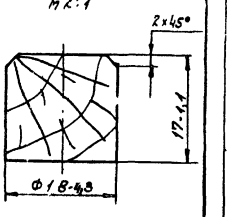

Поз. 4 м 1:1

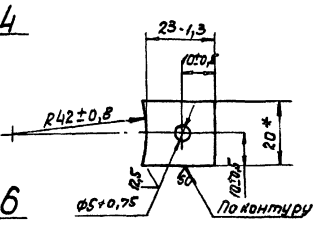

I м 2:1

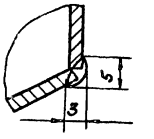

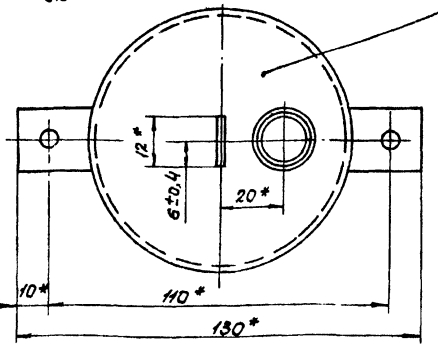

1. Неуказанные предельные отклонения размеров по ст3
2*Размеры для справок.
3. Сварные швы по ГОСТ 5264-69.

Изм.	Лист	№ докум.	Подп.	Дата
Разраб.		Митехина		
Пров.		Литвак		
Рук. гр.		Грановский		
Т. контр.		Воинберг		
Н. контр.		Терлякова		
Утв.		Спивак		

А23В048.010 СБ

Поплавок
Сборочный чертеж

Лит.	Масса	Масшт.
И	0,067	1:1

Лист | Листов 1

Госстрой СССР Сантехпроект г. Москва

Копировал Формат А4

Формат	Зона	Поз.	Обозначение	Наименование	Кол.	Примечание
				Документация		
12			А23В048.020СБ	Сборочный чертеж		
				Детали		
Б4		1	А23В048.014	Ушко		
				Лист Б2,0 ГОСТ 19903-74		
				1-IV Ст.3 ГОСТ 16523-70	1	0,002 кг
Б4		2	А23В048.015	Стрелка		
				Лист Б2,0 ГОСТ 19903-74		
				1-IV Ст.3 ГОСТ 16523-70	1	0,0003 кг
Б4		3	А23В048.016	Стенка		
				Лист Б2,0 ГОСТ 19903-74		
				1-IV Ст.3 ГОСТ 16523-70	1	0,003 кг
Б4		4	А23В048.017	Стенка; 34-0,62 × 70-0,74		
				Лист Б2,0 ГОСТ 19903-74		
				1-IV Ст.3 ГОСТ 16523-70	1	0,003 кг
Б4		5	А23В048.018	Лист 26-0,62 × 26-0,62		
				Лист Б2,0 ГОСТ 19903-74		
				1-IV Ст.3 ГОСТ 16523-70	2	0,001 кг
Б4		6	А23В048.019	Стенка		
				Лист Б2,0 ГОСТ 19903-74		
				1-IV Ст.3 ГОСТ 16523-70		
				26-0,62 × 70-0,62	1	0,0025 кг
11		7	А23В048.021	Профиль		
				Стандартные изделия		
		8		Винт М5 × 6.36 ГОСТ 17473-72	1	

Инв. № подл. | Подп. и дата | Взам. инв. № | Инв. № дубл. | Подп. и дата

Изм.	Лист	№ докум.	Подп.	Дата
Разраб.		Митехина		
Пров.		Литвак К.		
Рук. гр.		Гранковский		
Н. контр.		Перзлякова		
Утв.		Байнберг		

А23В048.020

Указатель уровня

Лит.	Лист	Листов
		1

Госстрой СССР Сантехпроект г. Москва

Копировал Формат А1

А23В048.003

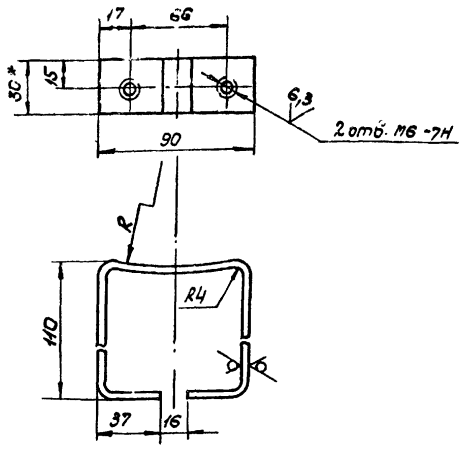

Обозначение	R, мм	Масса, кг
А23В048.003	405	0,36
-01	525	0,36

1. Предельные отклонения размеров по СМ9.
2* Размер для справок.

Инв. № подл. | Подп. и дата | Взам. инв. № | Инв. № дубл. | Подп. и дата

Изм.	Лист	№ докум.	Подп.	Дата
Разраб.		Раева		
Пров.		Литвак		
Рук. гр.		Гранковский		
Н. контр.		Перзлякова		
Утв.		Байнберг		

А23В048.003

Профиль

Лит.	Масса	Масшт.
11	См. табл.	—
Лист	Листов 1	

Госстрой СССР Сантехпроект г. Москва

Лист Б4 ГОСТ 19903-74 / Ст.3 ГОСТ 14637-69

Копировал Формат А1

А23В048.020СБ

Серия 4.903-13 выпуск 1-1

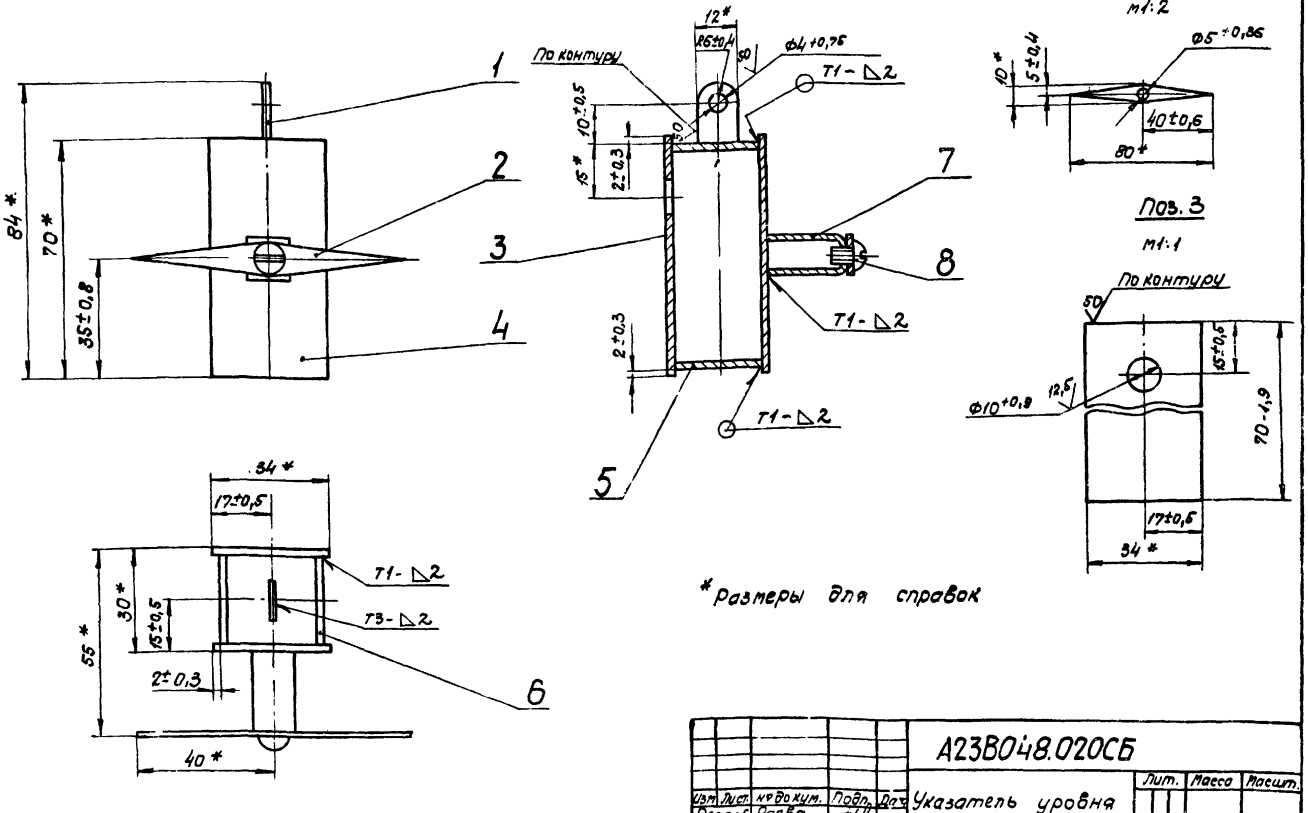

*размеры для справок

Инв. № подл. | Подп. и дата | Взам. инв. № | Инв. № дубл. | Подп. и дата

Изм.	Лист	№ докум.	Подп.	Дата
Разраб.		Раева		
Пров.		Литвак		
Рук. гр.		Гранковский		
Гл. спец.		Байнберг		
Н. контр.		Перзлякова		
Утв.		Спивак		

А23В048.020СБ

Указатель уровня сборочный чертеж.

Лит.	Масса	Масшт.
11	0,2	1:1
Лист	Листов 1	

Госстрой СССР Сантехпроект г. Москва

Копировал Формат А2

Формат	Зона	Поз.	Обозначение	Наименование	Кол.	Примечание
				Документация		
22			А23В048.030 СБ	Сборочный чертеж		
				Детали		
Б4		1	А23В048.022	Ушко		
				Лист Б2,0 ГОСТ 19903-74 1-IV Ст.3 ГОСТ 16523-70	2	0,003 кг
11		2	А23В048 023	Фланец	1	
Б4		3	А23В048024	Труба; L = 290-3,3		
				Труба 57х3,5 ГОСТ 8732-70 Д ГОСТ 8731-74	1	1,34 кг
				Стандартные изделия		
		4		Шпилька М16х40 $\frac{16}{30}$ 58 ГОСТ 11765-66	4	
		5		Фланец 50-10 ГОСТ 1255-67	1	
				Переменные данные для исполнений:		
				А23В048.130		
				Детали		
11		6	А23В048.023-01	Фланец	1	

Инв. № подл. | Подп. и дата | Взам. инв. № | Инв. № дубл. | Подп. и дата

Изм.	Лист	№ докум.	Подп.	Дата
Разраб.		Литехина		
Пров.		Литвак		
Рук. гр.		Грановский		
Н. контр.		Терлякова		
Утв.		Баинберг		

А23В048.030

Корпус бака

Лит.	Лист	Листов
	1	2

Госстрой СССР Сантехпроект г. Москва

Копировал Формат А1

Формат	Зона	Поз.	Обозначение	Наименование	Кол.	Примечание
11		7	А23В048.025	Днище	1	
11		8	А23В048 026	Фланец	1	
11		9	А23В048.027	Уголок	1	
11		10	А23В048.028	Обечайка	1	
				Стандартные изделия		
		11		Шпилька М12х30 $\frac{23}{30}$ 58 ГОСТ 11765-66	4	
				А23В048.030-01		
				Детали		
		6	А23В048.023-01	Фланец	1	
		7	А23В048.025-01	Днище	1	
		8	А23В048.026-01	Фланец	1	
		9	А23В048.027-01	Уголок	1	
		10	А23В048.028-01	Обечайка	1	
				Стандартные изделия		
		11		Шпилька М16х40 $\frac{16}{30}$ 58 ГОСТ 11765-66	4	

Инв. № подл. | Подп. и дата | Взам. инв. № | Инв. № дубл. | Подп. и дата

Изм.	Лист	№ докум.	Подп.	Дата

А23В048.030

Лист 2.

Копировал Формат А1

Серия 4.903-13 Выпуск 1-1

Формат	Зона	Поз.	Обозначение	Наименование	Кол.	Примечание
				Документация		
11			А23В048.040 СБ	Сборочный чертеж		
				Переменные данные для исполнений		
				А23В048.040		
				Детали		
		1	А23В048.023-01	Фланец	1	
11		2	А23В048.029	Крышка	1	
				Стандартные изделия		
		3		Шпилька М12х30 $\frac{12}{22}$ 58 ГОСТ 11765-66	4	
				А23В048.040-01		
				Детали		
		1	А23В048.023-02	Фланец	1	
		2	А23В048.029-01	Крышка	2	
				Стандартные изделия		
		3		Шпилька М16х40 $\frac{16}{30}$ 58 ГОСТ 11765-66	4	

Инв. № подл. | Подп. и дата | Взам. инв. № | Инв. № дубл. | Подп. и дата

Изм.	Лист	№ докум.	Подп.	Дата
Разраб.		Литехина		
Пров.		Литвак		
Рук. гр.		Грановский		
Н. контр.		Терлякова		
Утв.		Баинберг		

А23В048.040

Крышка бака

Лит.	Лист	Листов
	1	1

Госстрой СССР Сантехпроект г. Москва

Копировал Формат А1

Формат	Зона	Поз.	Обозначение	Наименование	Кол.	Примечание
				Документация		
12			А23В048.050 СБ	Сборочный чертеж		
				Детали		
11		1	А23В048.031	Блок	2	
Б4		2	А23В048.032	Оседержатель		
				Лист Б2,0 ГОСТ 19903-74 1-IV Ст.3 ГОСТ 16523-70	4	0,01 кг
11		3	А23В048.033	Опорное ребро	4	
Б4		4	А23В048.034	Труба, L=105-2,2		
				Труба ГОСТ 3262-75	1	0,065 кг
Б4		5	А23В048.035	Ось		
				Ст. 3 ГОСТ 380-71	2	0,001 кг
				Стандартные изделия		
		6		Винт 2М16х36 ГОСТ 17473-72	8	
				Переменные данные для исполнений:		
				А23В048.050		
				Детали		
11		7	А23В048.036	Опора блока	1	
				А23В048.050-01		
				Детали		
		7	А23В048.036-01	Опора блока	1	

Инв. № подл. | Подп. и дата | Взам. инв. № | Инв. № дубл. | Подп. и дата

Изм.	Лист	№ докум.	Подп.	Дата
Разраб.		Литехина		
Пров.		Литвак		
Рук. гр.		Грановский		
Н. контр.		Терлякова		
Утв.		Баинберг		

А23В048.050

Узел крепления блоков

Лит.	Лист	Листов
	1	1

Госстрой СССР Сантехпроект г. Москва

Копировал Формат А1

А23В048.030СБ

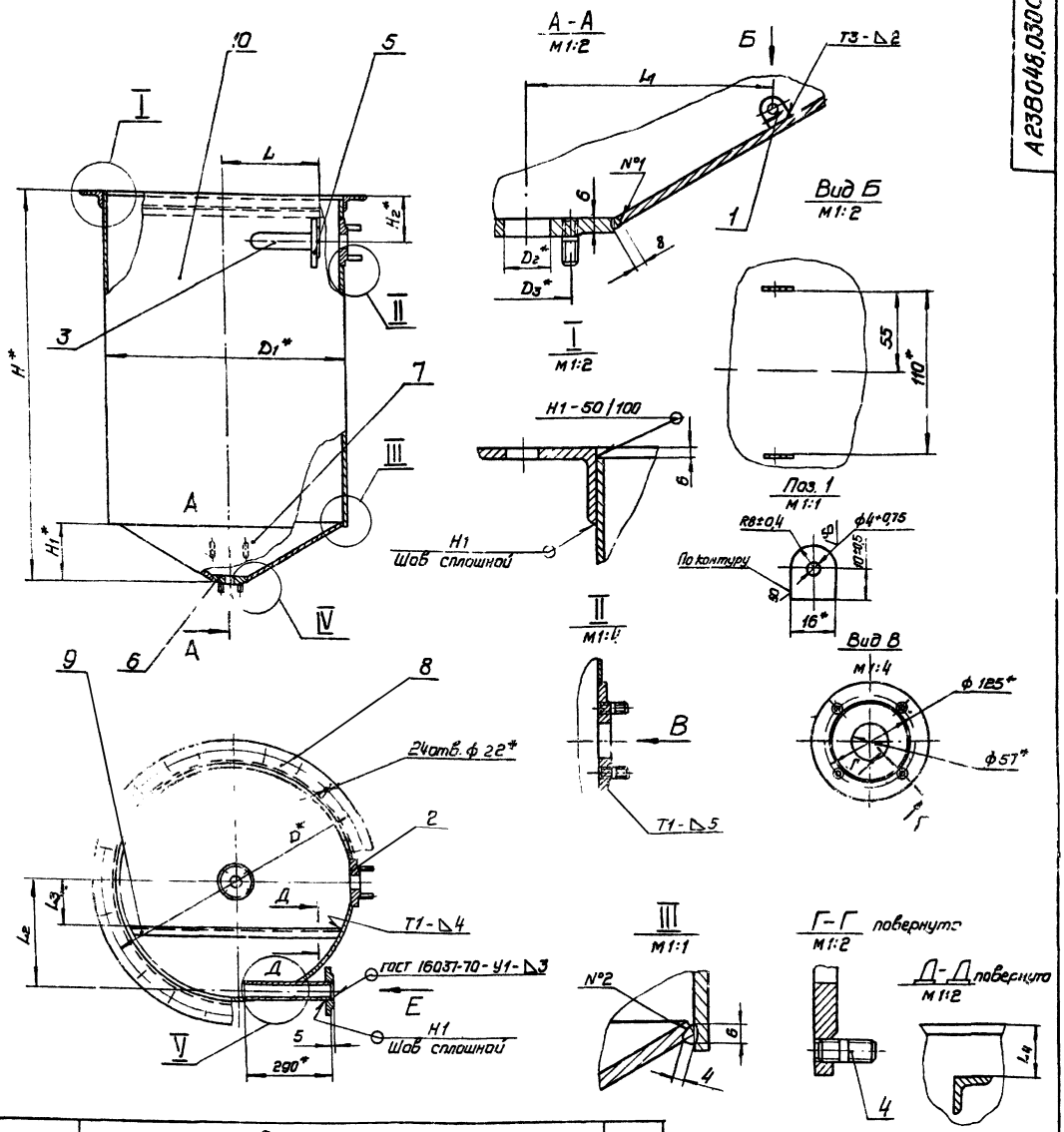

Обозначение	Размеры, мм												Масса, кг
	D*	D1*	D2	D3*	H*	H1*	H2	L	L1	L2	L3	L4	
А23В048.030	910	810	32	85	1312	212	150	340	169	365	154	36	158,33
-01	1110	1050	45	110	1512	205	156	388	170	480	145	46	223,65

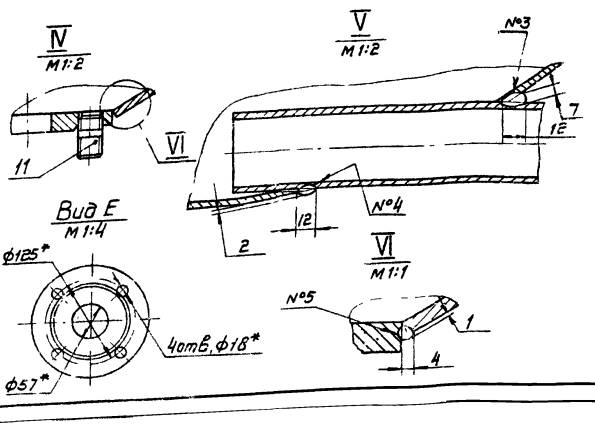

1. Предельные отклонения размеров по СМ9
2. * Размеры для справок
3. Отверстие ф57 в корпусе поз. 10 под трубу поз. 3 изготовить при монтаже.
4. Сварные швы по ГОСТ 5264-69.
5. Сварные швы №1; №2, №3, №4 и №5 - сварка ручная электродуговая.

Изм.	Лист	N докум.	Подп.	Дата
Разр.		Раева		
Пров.		Литвак		
Рук. гр.		Грановский		
Гл. спец.		Вайнберг		
Н. конт.		Мерзлякова		
Утв.		Спивак		

А23В048.030СБ

Корпус бака
Сборочный чертеж

Лит.	Масса	Масшт.
И	см. табл.	—

Лист | Листов 1

Госстрой СССР
Сантехпроект
г. Москва

копир. [signature] формат: 22

Серия 4.903-13 выпуск 1-1

Инв. N подл. | Подп. и дата | Взам. инв. N | Инв. N дубл. | Подп. и дата

А23В048.023

Рис.1

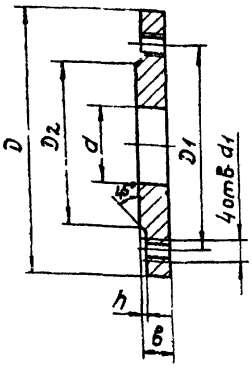

Рис.2
Остальное см. рис.1

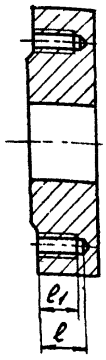

Обозначение	Рис.	Размеры, мм										Масса, кг
А23В048.023	1	160-1,0	125±0,5	102-0,87	45$^{+0,74}$	М16-7Н	20+0,52	3+0,3	—	—		2,6
-01		145-0,87	85±0,4	68-0,74	32$^{+0,62}$	М12-7Н	15-0,43	2+0,25	—	—		1,1
-02		∅145-1,0	110±0,4	88-0,87	45$^{+0,62}$	М16-7Н	20-0,52	3+0,3	—	—		2,2
-03	2	145-0,87	85±0,4	68-0,74	32$^{+0,62}$	М12-7Н	27-0,52	2+0,25	19$^{+0,52}$	16$^{+0,43}$		1,98
-04		∅145-1,0	110±0,4	88-0,87	45$^{+0,62}$	М16-7Н	32 0,62	3+0,3	24$^{+0,52}$	21,5$^{+0,52}$		3,62

Изм.	Лист	№ докум.	Подп.	Дата
Разраб.		Раева		
Пров.		Литвак		
Рук. гр.		Грановский		
Н. контр.		Мерзлякова		
Утв.		Вайнберг		

А23В048.023

Фланец

Лит.	Масса	Масшт.
И	См. таб.	—
Лист	Листов 1	

Ст.3 ГОСТ 380-71

Госстрой СССР Сантехпроект г. Москва

Формат А1

Инв.№ подл. | Подп. и дата | Взам. инв.№ | Инв.№ дубл. | Подп. и дата

А23В048.021

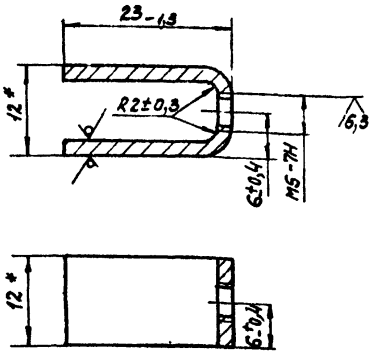

* Размеры для справок.

Изм.	Лист	№ докум.	Подп.	Дата
Разраб.		Раева		
Пров.		Литвак		
Рук. гр.		Грановский		
Н. контр.		Мерзлякова		
Утв.		Вайнберг		

А23В048.021

Профиль

Лит.	Масса	Масшт.
И	0,002	2:1
Лист	Листов 1	

Лист Б2 ГОСТ 19903-74 / 1-Н-Ст.3 ГОСТ 16523-70

Госстрой СССР Сантехпроект г. Москва

Формат А1

Инв.№ подл. | Подп. и дата | Взам. инв.№ | Инв.№ дубл. | Подп. и дата

А23В048.029

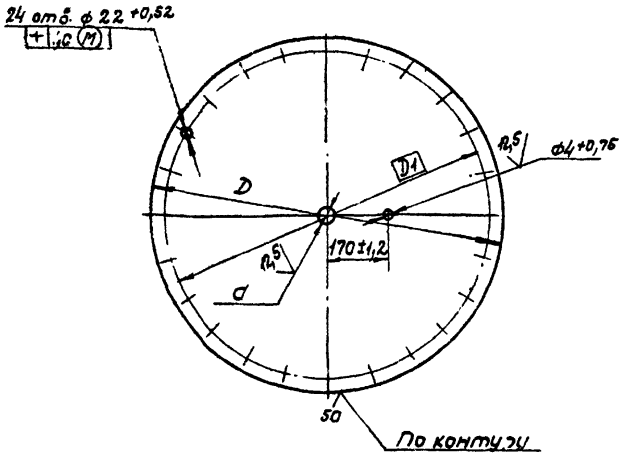

Обозначение	Размеры, мм			Масса, кг
	D	D1	d	
А23В048.029	970-2,2	910±1,1	32$^{+0,62}$	34,8
-01	1050-2,4	1050±1,2	45$^{+0,62}$	36,5

Изм.	Лист	№ докум.	Подп.	Дата
Разраб.		Мутехина		
Пров.		Литвак		
Рук. гр.		Грановский		
Н. контр.		Мерзлякова		
Утв.		Вайнберг		

А23В048.029

Крышка

Лит.	Масса	Масшт.
И	См. табл.	—
Лист	Листов 1	

Лист Б4.0 ГОСТ 19903-74 / Ст.3 ГОСТ 14637-69

Госстрой СССР Сантехпроект г. Москва

Формат А1

Серия 4.903-13 Выпуск 1-1

Инв.№ подл. | Подп. и дата | Взам. инв.№ | Инв.№ дубл. | Подп. и дата

А23В048.031

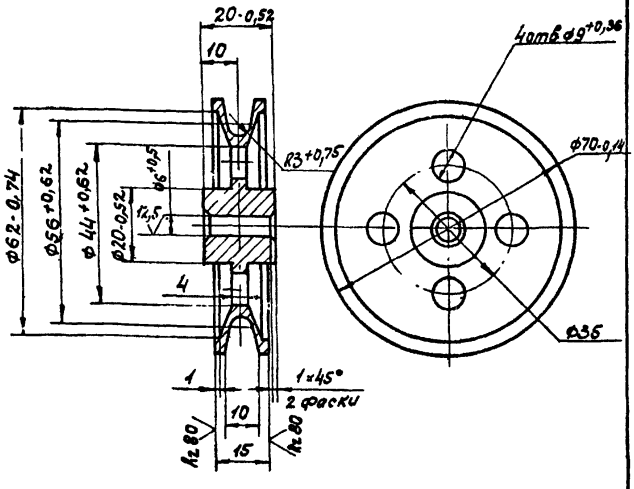

Неуказанные предельные отклонения размеров по Ст9.

Изм.	Лист	№ докум.	Подп.	Дата
Разраб.		Мутехина		
Пров.		Литвак		
Рук. гр.		Грановский		
Н. контр.		Мерзлякова		
Утв.		Вайнберг		

А23В048.031

Блок

Лит.	Масса	Масшт.
И	0,22	1:1
Лист	Листов 1	

Ст.3 ГОСТ 380-71.

Госстрой СССР Сантехпроект г. Москва

Копировал: Сычева

Формат А1

Инв.№ подл. | Подп. и дата | Взам. инв.№ | Инв.№ дубл. | Подп. и дата

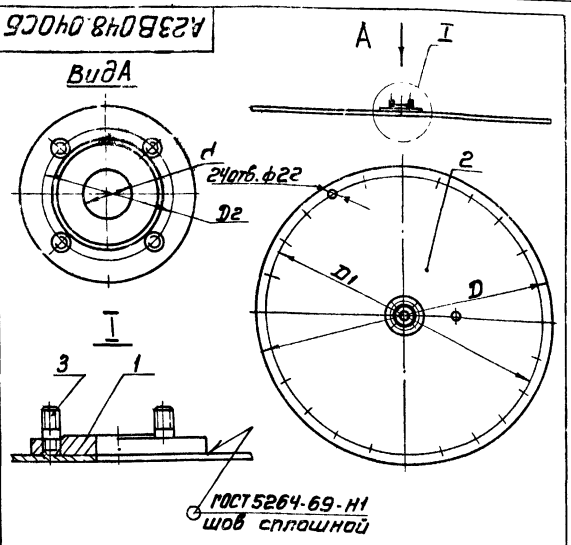

Обозначение	Размеры, мм				Масса, кг
	D	D1	D2	d	
А23В048.040	970	910	85	32	36,03
-01	1050	1110	110	45	39,0

Размеры для справок

Изм.	Лист	№ докум.	Подп.	Дата	А23В048.040 СБ
Разраб.		Митехина			Крышка бака. Сборочный чертеж
Пров.		Литвак			
Рук. гр.		Грановский			
Гл. спец.		Войнберг			
Н. контр.		Мерзлякова			
Утв.		Спивак			

Лит.	Масса	Масштаб
У	см. табл.	—
Лист	Листов 1	

Госстрой СССР Сантехпроект г. Москва

Формат А1

Инв. № подл. | Подп. и дата | Взам. инв. № | Инв. № дубл. | Подп. и дата

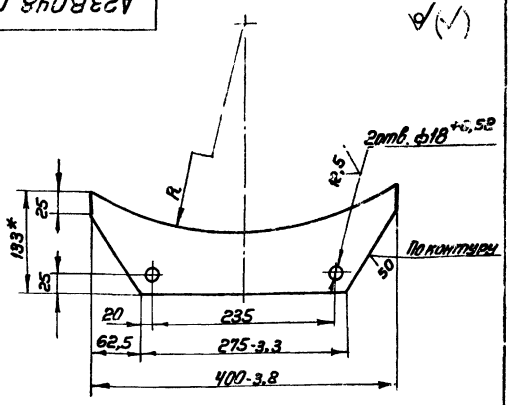

Обозначение	R, мм	Масса, кг
А23В048.038	405±2,0	2,88
-01	525±2,2	2,87

1. Неуказанные предельные отклонения размеров по СМ 9.
2* Размер для справок.

Изм.	Лист	№ докум.	Подп.	Дата	А23В048.038
Разраб.		Митехина			Лист
Пров.		Литвак			
Рук. гр.		Грановский			
Н. контр.		Мерзлякова			Лист Б10.0 ГОСТ 19903-74
Утв.		Войнберг			Ст.3 ГОСТ 14637-69

Лит.	Масса	Масштаб
И	см. табл.	—
Лист	Листов 1	

Госстрой СССР Сантехпроект г. Москва

Формат А1

Инв. № подл. | Подп. и дата | Взам. инв. № | Инв. № дубл. | Подп. и дата

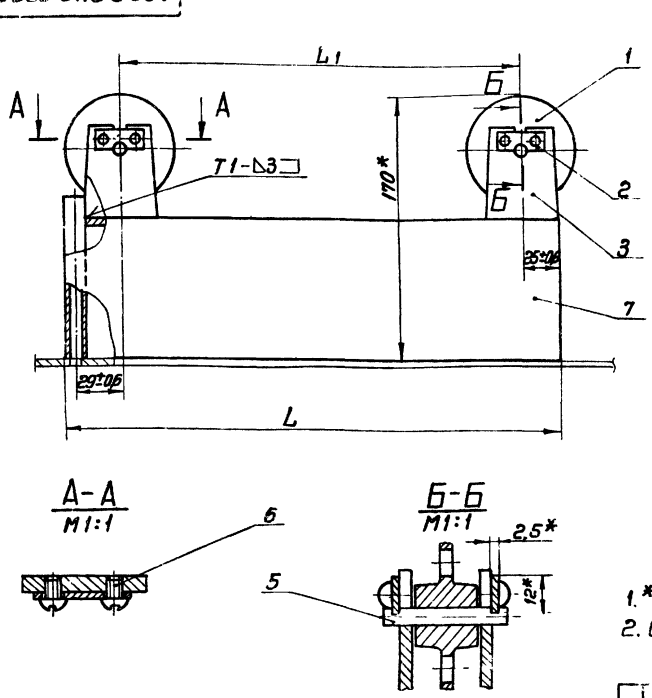

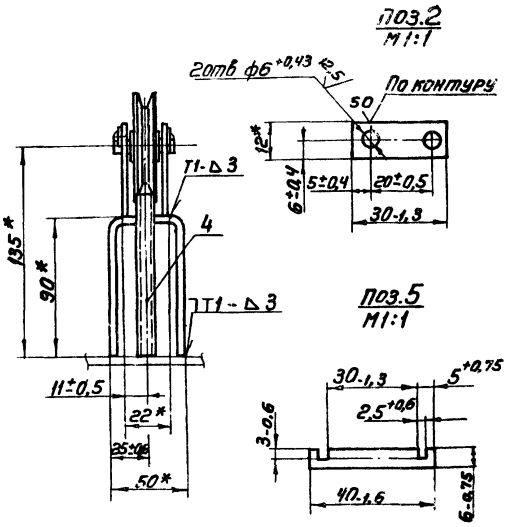

Обозначение	Размеры, мм		Масса, кг
	L	L1	
А23В048.050	329-3,3	263±1,7	3,55
-01	446-3,6	380±2,0	4,64

1.* Размеры для справок.
2. Сварные швы по ГОСТ 5264-69

Изм.	Лист	№ докум.	Подп.	Дата	А23В048.050СБ
Разраб.		Раева			Узел крепления блоков. Сборочный чертеж
Пров.		Литвак			
Рук. гр.		Грановский			
Гл. спец.		Войнберг			
Н. контр.		Мерзлякова			
Утв.		Спивак			

Лит.	Масса	Масштаб
И	см. табл.	—
Лист	Листов 1	

Госстрой СССР Сантехпроект г. Москва

Кол. Терентьева

Формат А2

Серия 4.903-13 выпуск 1-1

Инв. № подл. | Подп. и дата | Взам. инв. № | Инв. № дубл. | Подп. и дата

А23В048.026

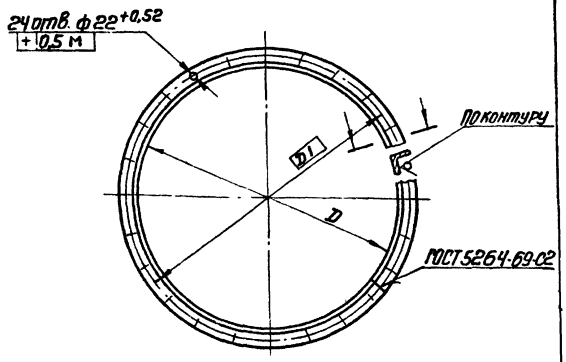

Обозначение	Размеры, мм D	Размеры, мм D	Сортамент	Масса, кг
А23В048.026	810 +2,2	910±1,1	Уголок Б-80×50×5 ГОСТ 8510-72 Ст3 ГОСТ 535-58	16,1
—01	1050 +2,4	1110±1,2	Уголок Б-50×50×5 ГОСТ 8509-72 Ст3 ГОСТ 535-58	13,0

Изм.	Лист	№ докум.	Подп.	Дат.	А23В048.026	Лит	Масса	Масшт
Разраб.		Раева			Фланец	И	см. табл.	—
Пров.		Литвак				Лист	Листов 1	
Рук. гр.		Грановский			См. таблицу	Госстрой СССР сантехпроект г. Москва		
Н. контр.		Мерзлякова						
Утв.		Вайнберг						

Инв. № подл. | Подп. и дата | Взам. инв. № | Инв. № дубл. | Подп. и дата

Формат А1

А23В048.027

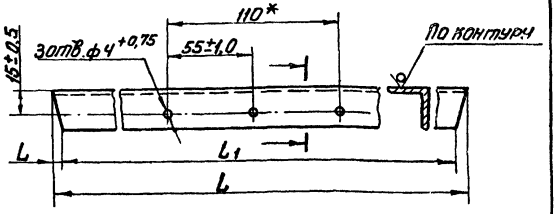

Обозначение	Размеры, мм L	Размеры, мм L1	Размеры, мм l	Масса, кг
А23В048.027	732-2,0	708-2,2	12±0,5	1,1
—01	1008-2,4	992-2,8	8±0,5	1,43

Изм.	Лист	№ докум.	Подп.	Дат.	А23В048.027	Лит	Масса	Масшт
Разраб.		Раева			Уголок	И	см. табл.	—
Пров.		Литвак				Лист	Листов 1	
Рук. гр.		Грановский			Уголок Б-85×25×3 ГОСТ 8509-72* Ст3 ГОСТ 535-58	Госстрой СССР сантехпроект г. Москва		
Н. контр.		Мерзлякова						
Утв.		Вайнберг						

Инв. № подл. | Подп. и дата | Взам. инв. № | Инв. № дубл. | Подп. и дата

Формат А1

А23В048.025

Серия 4.903-13 Выпуск 1-1

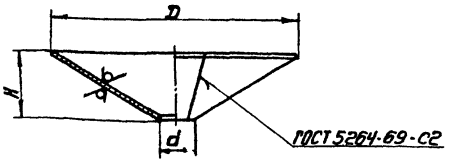

Обозначение	Размеры, мм D	Размеры, мм d	Размеры, мм H	Масса, кг
А23В048.025	798-2,0	116 +0,87	285±1,15	22,5
—01	1038-2,4	146 +1,0	195±1,15	35,0

Изм.	Лист	№ докум.	Подп.	Дат.	А23В048.025	Лит	Масса	Масшт
Разраб.		Раева			Днище	И	см. табл.	—
Пров.		Литвак				Лист	Листов 1	
Рук. гр.		Грановский			Лист Б5 ГОСТ 19903-74 Ст.3 ГОСТ 14637-69	Госстрой СССР сантехпроект г. Москва		
Н. контр.		Мерзлякова						
Утв.		Вайнберг						

Инв. № подл. | Подп. и дата | Взам. инв. № | Инв. № дубл. | Подп. и дата

Формат А1

А23В048.028

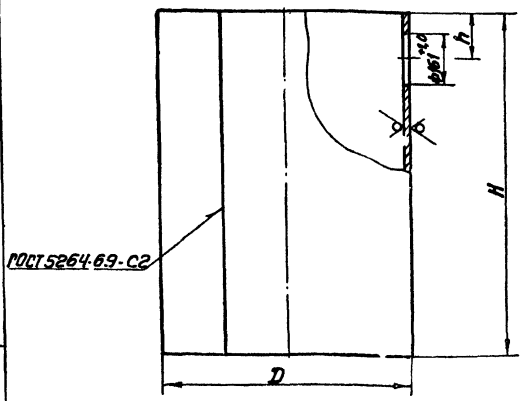

Обозначение	Размеры, мм D	Размеры, мм H	Размеры, мм h	Масса, кг
А23В048.028	810-2,2	1094 +2,4	144±0,5	108,5
—01	1050 +2,4	1301 +2,6	150±0,5	166,0

Изм.	Лист	№ докум.	Подп.	Дат.	А23В048.028	Лит	Масса	Масшт
Разраб.		Раева			Обечайка	И	см. табл.	—
Пров.		Литвак				Лист	Листов 1	
Рук. гр.		Грановский			Лист Б5 ГОСТ 19903-74 Ст.3 ГОСТ 14637-69	Госстрой СССР сантехпроект г. Москва		
Н. контр.		Мерзлякова						
Утв.		Вайнберг						

Инв. № подл. | Подп. и дата | Взам. инв. № | Инв. № дубл. | Подп. и дата

Формат А1

Формат	Зона	Поз	Обозначение	Наименование	Кол	Примечание
				Документация		
11			А23В048.060СБ	Сборочный чертеж		
				Детали		
Б4		1	А23В048.037	Ребро		
				Лист Б10,0 ГОСТ 19903-74 Ст3 ГОСТ 14637-69	2	0,5кг
			Переменные данные для исполнений:			
				А23В048 060		
				Детали		
11		2	А23В048 038	Лист	1	
				А23В048 060-01		
				Детали		
		2	А23В048 038-01	Лист	1	

Изм	Лист	Н докум	Подп	Дата	А23В048.060	Лит	Лист	Листов
Разраб.		Митехина			Кронштейн	И		1
Пров.		Литвак				Госстрой СССР Сантехпроект г. Москва		
Рук. гр.		Грановский						
Н.контр.		Мерзлякова						

Инв.№ подл. | Подп. и дата | Взам.инв.№ | Инв.№ дубл. | Подп. и дата

Формат 11

А23В048.060СБ

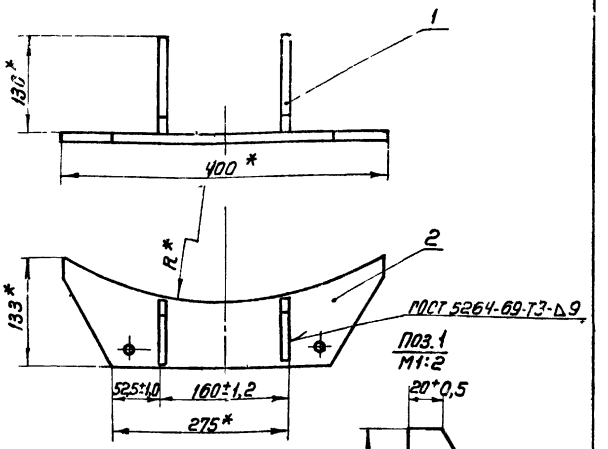

Обозначение	R, мм	Масса, кг
А23В048.060	410	3,71
-01	525	4,8

* Размеры для справок

Изм	Лист	Н докум.	Подп	Дата	А23В048.060СБ	Лит	Масса	Масшт
		Раева			Кронштейн Сборочный чертеж	И	см. табл.	
		Литвак				Лист	Листов 1	
Рук. гр.		Грановский				Госстрой СССР Сантехпроект г. Москва		
		Вайнберг						

Инв.№ подл. | Подп. и дата | Взам.инв.№ | Инв.№ дубл. | Подп. и дата

Формат 11

А23В048.038

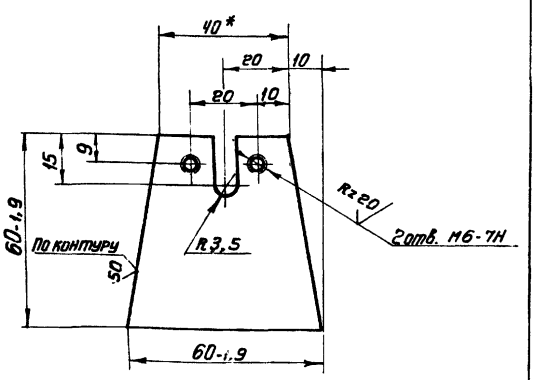

1. Неуказанные предельные отклонения размеров по СМ 9

Изм	Лист	Н докум	Подп	Дата	А23В048.033	Лит	Масса	Масшт
Разраб.		Митехина			Опорное ребро	И	0,07	1:1
Пров.		Литвак				Лист	Листов 1	
Рук. гр.		Грановский				Госстрой СССР Сантехпроект г. Москва		
Н.контр.		Мерзлякова			Лист Б4,0 ГОСТ 19903-74 Ст.3 ГОСТ 14637-69			
Утв.		Вайнберг						

Инв.№ подл. | Подп. и дата | Взам.инв.№ | Инв.№ дубл. | Подп. и дата

Формат 11

А23В048.036

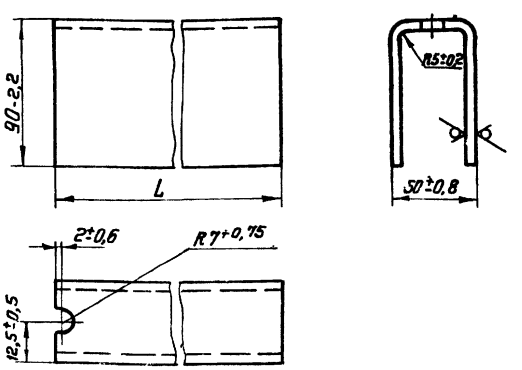

Обозначение	L, мм	Масса, кг
А23В048 036	323-2,9	2,71
-01	440-3,8	3,8

Изм	Лист	Н докум	Подп	Дата	А23В048.036	Лит	Масса	Масшт.
Разраб.		Митехина			Опора блока	И	см. табл	—
Пров.		Литвак				Лист	Листов 1	
Рук. гр.		Грановский				Госстрой СССР Сантехпроект г. Москва		
Н.контр.		Мерзлякова			Лист Б5,0 ГОСТ 19903-74 Ст3. ГОСТ 14637-69			
Утв.		Вайнберг						

Инв.№ подл. | Подп. и дата | Взам.инв.№ | Инв.№ дубл. | Подп. и дата

Формат 11

Серия 4.903-13 Выпуск 1-1

Формат	Зона	Поз.	Обозначение	Наименование	Кол.	Примечание
				Документация		
22			А23В050.000СБ	Сборочный чертеж	1	
				Сборочные единицы		
11		1	А23В050.010	Патрубок	1	
11		2	А23В050.020	Патрубок	1	
		3	-01	Патрубок	1	
		4	-02	Патрубок	1	
				Детали		
Б4		5	А23В050.001	Ось Ст3 ГОСТ 380-70	1	0,44кг
				Стандартные изделия		
		6		Шплинт 3,2×32-01 ГОСТ 397-66	1	
			Переменные данные для исполнений:			
				А23В050.000		
				Сборочные единицы		
11		7	А23В050.030	Крышка	1	
11		8	А23В050.040	Крышка	1	

Инв.№ подл. | Подп. и дата | Взам. инв.№ | Инв.№ дубл. | Подп. и дата

Изм.	Лист	№ докум.	Подп.	Дата
Разраб.		Митехина		
Пров.		Литвак		
Рук. гр.		Громовенко		
Н. контр.		Мерзлякова		
Утв.		Вайнберг		

А23В050.000

Расходный бак крепкого раствора соли

Лит.	Лист	Листов
И	1	3

Госстрой СССР Сантехпроект г. Москва

Копировал: Терентьева Формат 11

Формат	Зона	Поз.	Обозначение	Наименование	Кол.	Примечание
11		9	А23В050.050	Корпус	1	
11		10	А23В050.060	Лестница	1	
11		11	А23В050.070	Опора под бак	1	
11		12	А23В050.80	Указатель уровня	1	
				А23В050.000-01		
				Сборочные единицы		
11		7	А23В050.030-01	Крышка	1	
11		8	А23В050.040-01	Крышка	1	
11		9	А23В050.050-01	Корпус	1	
11		10	А23В050.060	Лестница	1	
11		11	А23В050.070	Опора под бак	1	
11		12	А23В050.080	Указатель уровня	1	
				А23В050.000-02		
				Сборочные единицы		
11		7	А23В050.030-01	Крышка	1	
11		8	А23В050.040-01	Крышка	1	
11		9	А23В050.050-02	Корпус	1	
11		10	А23В050.060	Лестница	1	
11		11	А23В050.070	Опора под бак	1	
11		12	А23В050.080	Указатель уровня	1	
				А23В050.000-03		
				Сборочные единицы		
11		7	А23В050.030-02	Крышка	1	
11		8	А23В050.040-02	Крышка	1	
11		9	А23В050.050-03	Корпус	1	

Инв.№ подл. | Подп. и дата | Взам. инв.№ | Инв.№ дубл. | Подп. и дата

Изм.	Лист	№ докум.	Подп.	Дата

А23В050.000

Лист 2

Формат 11

Серия 4.903-13 Выпуск 1-1

Формат	Зона	Поз.	Обозначение	Наименование	Кол.	Примечание
11		10	А23В050.060-01	Лестница	1	
11		11	А23В050.070	Опора под бак	1	
11		12	А23В050.080	Указатель уровня	1	
				А23Б050.000-04		
				Сборочные единицы		
11		7	А23В050.030-03	Крышка	1	
11		8	А23В050.040-03	Крышка	1	
11		9	А23В050.050-04	Корпус	1	
11		10	А23В050.060-02	Лестница	1	
11		11	А23В050.070-01	Опора под бак	1	
11		12	А23В050.080-01	Указатель уровня	1	

Инв.№ подл. | Подп. и дата | Взам. инв.№ | Инв.№ дубл. | Подп. и дата

Изм.	Лист	№ док.	Эм.	Подп.	Дата

А23В050.000

Лист 3

Формат 11

Формат	Зона	Поз.	Обозначение	Наименование	Кол.	Примечание
				Документация		
11			А23В050.010СБ	Сборочный чертеж		
				Детали		
Б4		1	А23В050.002	Труба		
				Труба 57×3 ГОСТ 8732-70		
				Д ГОСТ 8731-74		
				L = 45-0,62	1	0,12кг
Б4		2	А23В050.003	Труба		
				Труба 57×3 ГОСТ 8732-70		
				Д ГОСТ 8731-74		
				L = 166-1,0	1	0,66кг
				Стандартные изделия		
		3		Отвод 90° 50 С 60 ГОСТ 17375-72	1	
		4		Фланец 50-10 ГОСТ 1255-67	1	

Инв.№ подл. | Подп. и дата | Взам. инв.№ | Инв.№ дубл. | Подп. и дата

Изм.	Лист	№ докум.	Подп.	Дата
Разраб.		Раева		
Пров.		Литвак		
Рук. гр.		Громовенко		
Н. контр.		Мерзлякова		
Утв.		Вайнберг		

А23В050.010

Патрубок

Лит.	Лист	Листов
И	1	3

Госстрой СССР Сантехпроект г. Москва

К. Терентьева Формат 11

Формат	Зона	Поз.	Обозначение	Наименование	Кол.	Примечание
				Документация		
11			А23В050.030СБ	Сборочный чертеж		
				Детали		
64		1	А23В050.007	Петля Ст3 ГОСТ 3810-71	2	0,16кг
				Переменные данные для исполнений:		
				А23В050.030		
				Детали		
11		2	А23В050.008	Крышка	1	
				А23В050.030-01		
				Детали		
11		2	А23В050.008-01	Крышка	1	
				А23В050.030-02		
				Детали		
11		2	А23В050.008-02	Крышка	1	
				А23В050.030-03		
				Детали		
11		2	А23В050.008-03	Крышка	1	

Инв.№ подл. | Подп. и дата | Взам. инв.№ | Инв.№ дубл. | Подп. и дата

Изм.	Лист	№ докум.	Подп.	Дата	А23В050.030			
Разраб.		Митехина			Крышка	Лит.	Лист	Листов
Пров.		Литвак					1	
Рук. гр.		Гроновский				Госстрой СССР сантехпроект г. Москва		
Н. контр.		Мерзлякова						
Утв.		Вайнберг						

Формат: 11

Формат	Зона	Поз.	Обозначение	Наименование	Кол.	Примечание
				Документация		
11			А23В050.040СБ	Сборочный чертеж		
				Детали		
64		1	А23В050.009	Петля Ст3 ГОСТ 3810-71	2	0,16кг
64		2	А23В050.011	Ручка		
				Круг В12 ГОСТ 2590-71 Ст3 ГОСТ 535-58	1	0,51кг
				Переменные данные для исполнений:		
				А23В050.040		
				Детали		
11		3	А23В050.012	Крышка	1	
				А23В050.040-01		
				Детали		
11		3	А23В050.012-01	Крышка	1	
				А23В050.040-02		
				Детали		
11		3	А23В050.012-02	Крышка		
				А23В050.040-03		
				Детали		
11		3	А23В050.012-03	Крышка	1	

Инв.№ подл. | Подп. и дата | Взам. инв.№ | Инв.№ дубл. | Подп. и дата

Изм.	Лист	№ докум.	Подп.	Дата	А23В050.040			
Разраб.		Митехина			Крышка	Лит.	Лист	Листов
Пров.		Литвак					1	
Рук. гр.		Гроновский				Госстрой СССР сантехпроект г. Москва		
Н. контр.		Мерзлякова						
Утв.		Вайнберг						

Формат: 11

Серия 4.903-13 Выпуск 1-1

Формат	Зона	Поз.	Обозначение	Наименование	Кол.	Примечание
				Документация		
12			А23В050.050СБ	Сборочный чертеж		
				Переменные данные для исполнений:		
				А23В050.050		
				Детали		
12		1	А23В050.013	Обечайка	1	
11		2	А23В050.014	Дно	1	
11		3	А23В050.015	Уголок	1	
11		4	А23В050.016	Фланец	1	
				А23В050.050-01		
				Детали		
12		1	А23В050.013-01	Обечайка	1	
11		2	А23В050.014-01	Дно	1	
11		3	А23В050.015-01	Уголок	1	
11		4	А23В050.016-01	Фланец	1	
				А23В050.050-02		
				Детали		
12		1	А23В050.013-02	Обечайка	1	

Инв.№ подл. | Подп. и дата | Взам. инв.№ | Инв.№ дубл. | Подп. и дата

Изм.	Лист	№ докум.	Подп.	Дата	А23В050.050			
Разраб.		Митехина			Корпус	Лит.	Лист	Листов
Пров.		Литвак					1	2
Рук. гр.		Гроновский				Госстрой СССР сантехпроект г. Москва		
Н. контр.		Мерзлякова						
Утв.		Вайнберг						

Формат: 11

Формат	Зона	Поз.	Обозначение	Наименование	Кол.	Примечание
11		2	А23В050.014-02	Дно	1	
11		3	А23В050.015-02	Уголок	1	
11		4	А23В050.016-02	Фланец	1	
				А23В050.050-03		
				Детали		
12		1	А23В050.013-03	Обечайка	1	
11		2	А23В050.014-03	Дно	1	
11		3	А23В050.015-03	Уголок	1	
11		4	А23В050.016-03	Фланец	1	
				А23В050.050-04		
				Детали		
12		1	А23В050.013-04	Обечайка	1	
11		2	А23В050.014-03	Дно	1	
11		3	А23В050.015-04	Уголок	1	
11		4	А23В050.016-04	Фланец	1	

Инв.№ подл. | Подп. и дата | Взам. инв.№ | Инв.№ дубл. | Подп. и дата

Изм.	Лист	№ докум.	Подп.	Дата	А23В050.050	Лист 2

Кол. Терентьева

Формат: 11

Рис. 1

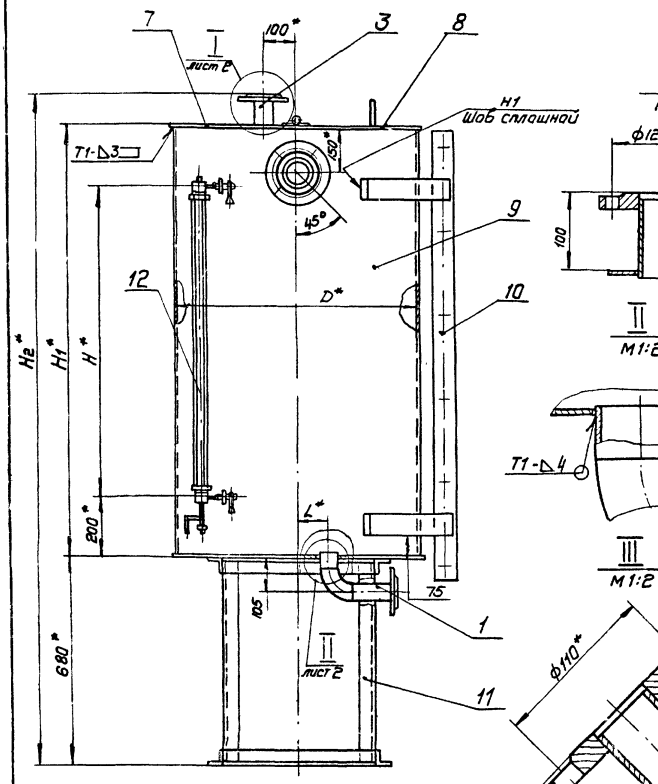

Рис. 2

Остальное-см. рис. 1

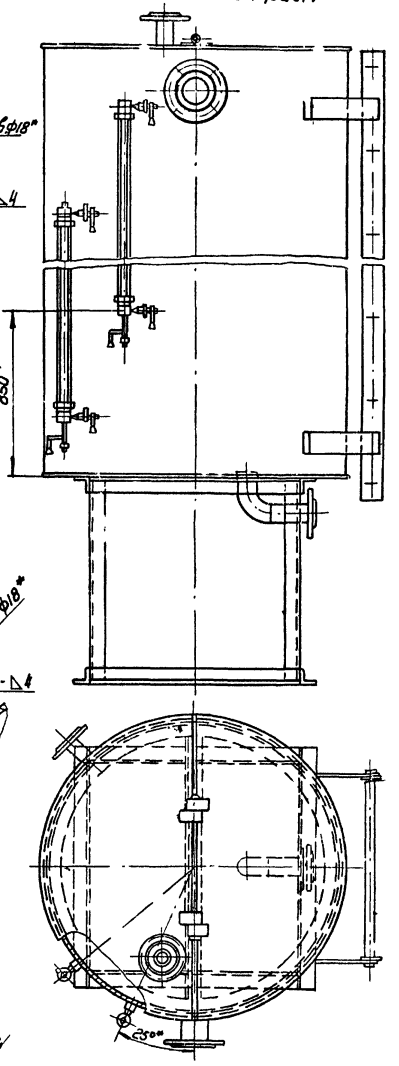

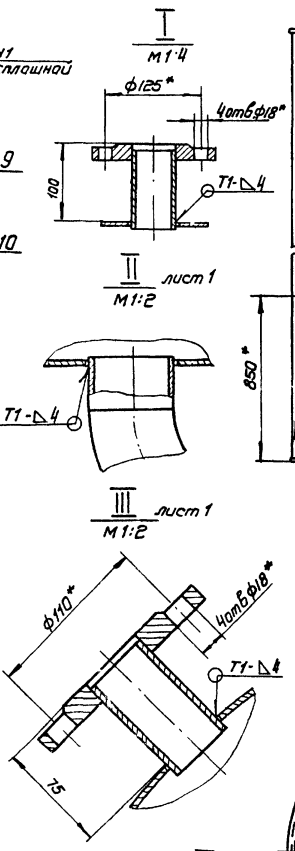

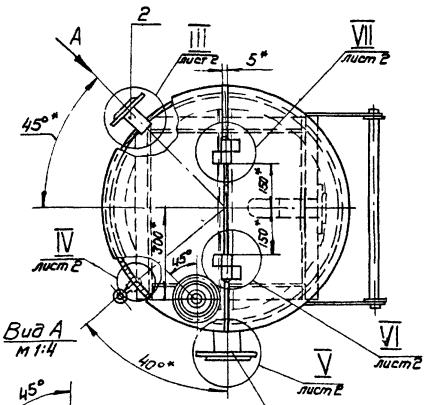

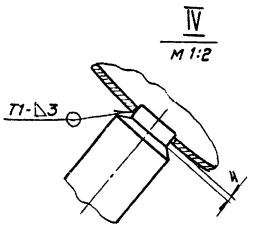

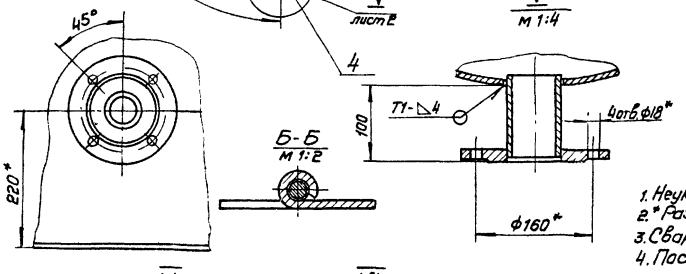

Обозначение	V, м³	Размеры, мм			Масса кг
		D	H1	H	
А23В050.000	0,7	800	1500	1020	167,73
-01	1,2	1000			209,02
-02	2				210,48
-03	3	1200	2600	1520	245,14
-04	4,4	1400	2900		298,92

1. Неуказанные предельные отклонения размеров по СМ1
2. * Размеры для справок
3. Сварные швы У1 по ГОСТ 16037-70; Т1 и С2 по ГОСТ 5264-69.
4. После сварки бак подвергнуть гидравлическому испытанию посредством налива воды на полную высоту с выдержкой в течение двух часов. Все швы бака, наполненного водой, проверить простукиванием Течи не допускаются.
5. Покрытие бака осуществляется по проекту водопидготовки.

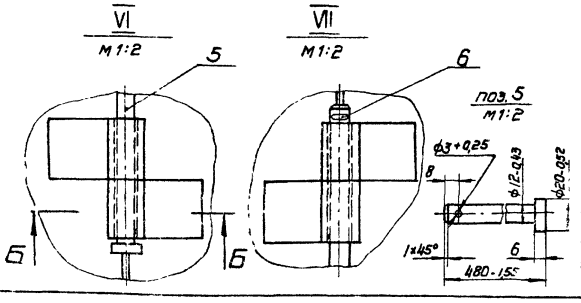

Изм.	Лист	N докум.	Подп.	Дата
Разр.		Раева		
Пров.		Литвак		
Рук. гр.		Грановский		
Гл. спец.		Вайнберг		
Н. контр.		Мерзляков		
Утв.		Спивак		

А23В050.000СБ

Расходный бак крепкого раствора соли
Сборочный чертеж

Лит.	Масса	Масшт.
И	см. табл.	—

Лист | Листов 1

Госстрой СССР
Сантехпроект
г. Москва

Инв. N подл. | Подп. и дата | Взам. инв. N | Инв. N дубл. | Подп. и дата

Серия 4.903-13 Выпуск 1-1

Формат 22

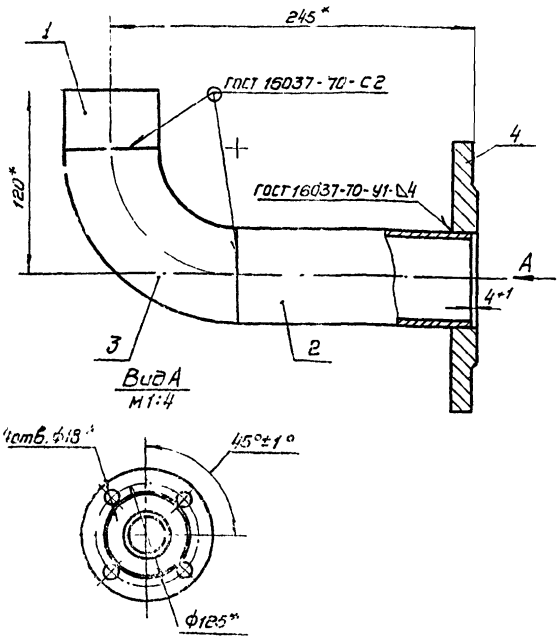

Изм.	Лист	N докум.	Подп.	Дата
Разр.		Жилкина		
Пров.		Литвак		
Рук.гр.		Романовский		
Н.контр.		Мезенцева		
Утв.		Шайнберг		

А23В050.010СБ

Патрубок
Сборочный чертеж

Лит	Масса	Масштаб
И	3,21	1:2

Лист | Листов 1

Госстрой СССР
Сантехпроект
г. Москва

Инв.№ подл. | Подп. и дата | Взам. инв.№ | Инв.№ дубл. | Подп. и дата

Зона	Поз.	Обозначение	Наименование	Кол.	Примечание
			Документация		
11		А23В050.020СБ	Сборочный чертеж		
			Переменные данные для исполнений		
			А23В050.020		
			Детали		
64	1	А23В050.004	Труба, L=81-0,87		
			Труба 45×3 ГОСТ 8732-70		
			Д ГОСТ 8731-74	1	0,21кг
			Стандартные изделия		
	2		Фланец 40-10 ГОСТ 1255-67	1	
			А23В050.020-01		
			Детали		
64	1	А23В050.005	Труба, L=105-0,87		
			Труба 57×3 ГОСТ 8732-70		
			Д ГОСТ 8731-74	1	0,42кг
			Стандартные изделия		
	2		Фланец 50-10 ГОСТ 1255-67	1	
			А23В050.020-02		
			Детали		
64	1	А23В050.006	Труба, L=105-0,87		
			Труба 89×3,5 ГОСТ 8732-70		
			Д ГОСТ 8731-74	1	0,77кг
			Стандартные изделия		
	2		Фланец 80-10 ГОСТ 1255-67	1	

Изм.	Лист	N докум.	Подп.	Дата
Разраб.		Литекина		
Пров.		Литвак		
Рук.гр.		Романовский		
Н.контр.		Мезенцева		
Утв.		Войнов		

А23В050.020

Патрубок

Лит.	Лист	Листов
И		1

Госстрой СССР
Сантехпроект
г. Москва

Формат 11

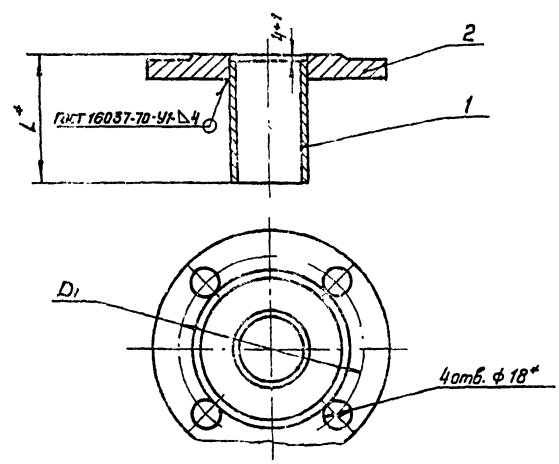

Обозначение	Размеры, мм D1*	L*	Масса, кг
А23В050.020	110	85	1,92
-01	125	109	2,48
-02	160	109	3,96

*Размеры для справок

Изм.	Лист	N докум.	Подп.	Дата
Разраб.		Раева		
Пров.		Литвак		
Рук.гр.		Романовский		
Гл.спец.		Шайнберг		
Н.контр.		Мезенцева		
Утв.		Спивак		

А23В050.020СБ

Патрубок
Сборочный чертеж

Лит	Масса	Масштаб
И	См. табл.	—

Лист | Листов 1

Госстрой СССР
Сантехпроект
г. Москва

Серия 4.903-13 Выпуск 1-1

Инв.№ подл. | Подп. и дата | Взам. инв.№ | Инв.№ дубл. | Подп. и дата

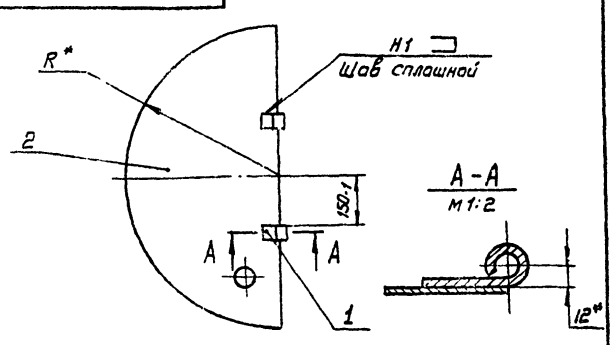

Обозначение	R, мм	Масса, кг
А23В050.030	408	3,33
-01	508	4,08
-02	608	4,81
-03	708	5,42

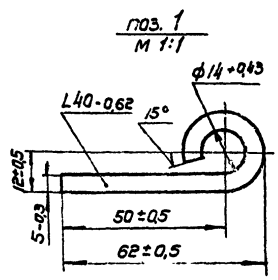

*Размеры для справок

Изм.	Лист	N докум.	Подп.	Дата
Разр.		Раева		
Пров.		Литвак		
Рук.гр.		Романовский		
Гл.спец.		Шайнберг		
Н.контр.		Мезенцева		
Утв.		Спивак		

А23В050.030СБ

Крышка
Сборочный чертеж

Лит.	Масса	Масштаб
И	См. табл.	—

Лист | Листов 1

Госстрой СССР
Сантехпроект
г. Москва

Копир. Гайдай

Формат 11

Инв.№ подл. | Подп. и дата | Взам. инв.№ | Инв.№ дубл. | Подп. и дата

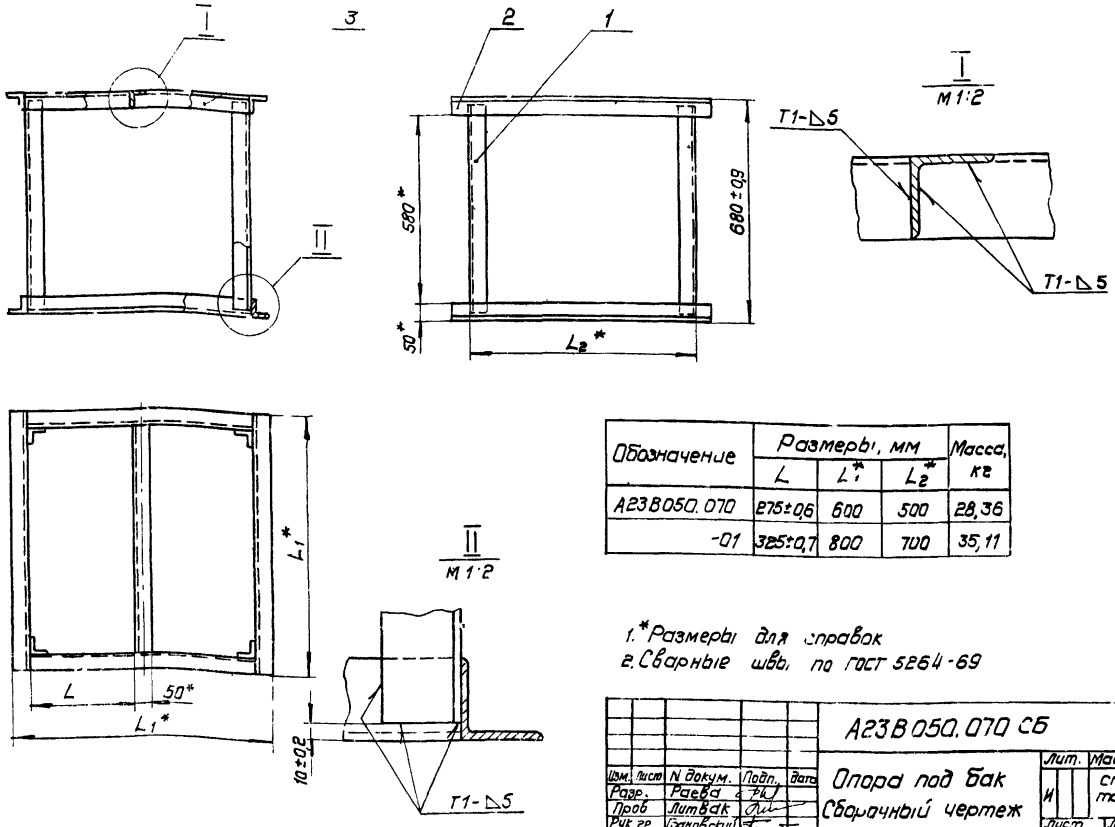

Обозначение	Размеры, мм			Масса, кг
	L	L_1*	L_2*	
А238050.070	275±0,6	600	500	28,36
-01	325±0,7	800	700	35,11

1.* Размеры для справок
2. Сварные швы по ГОСТ 5264-69

Изм.	Лист	N докум.	Подп.	Дата
Разр.		Раева		
Пров.		Литвак		
Рук. гр.		Романовский		
Гл. спец.		Вайнберг		
Н. контр.		Медякова		
Утв.		Спивак		

А238050.070СБ

Опора под бак
Сварочный чертеж

Лит.	Масса	Масшт.
И	см. табл.	—

Лист | Листов 1

Госстрой СССР
Сантехпроект
г. Москва

Формат А2

Инв.№ подл. | Подп. и дата | Взам. инв.№ | Инв.№ дубл. | Подп. и дата

Серия 4.903-13 Выпуск 1-1

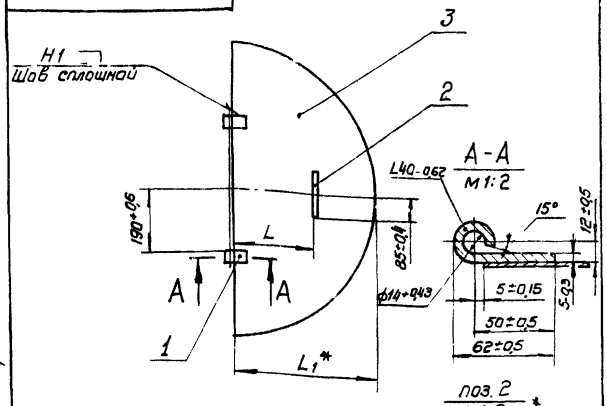

Обозначение	Размеры, мм		Масса, кг
	L	L_1	
А238050.040	383±0,8	403	3,73
-01	483±0,8	503	4,54
-02	583±0,9	603	5,27
-03	683±1,0	703	5,83

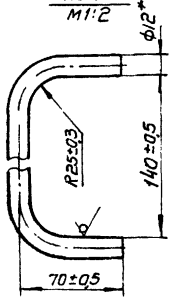

* Размеры для справок

Изм.	Лист	N докум.	Подп.	Дата
Разраб.		Раева		
Пров.		Литвак		
Рук. гр.		Романовский		
Гл. спец.		Вайнберг		
Н. контр.		Медякова		
Утв.		Спивак		

А238050.040СБ

Крышка
Сварочный чертеж

Лит.	Масса	Масшт.
И	см. табл.	—

Лист | Листов 1

Госстрой СССР
Сантехпроект
г. Москва

Формат А1

Сборн.	Зона	Поз.	Обозначение	Наименование	Кол.	Примечание
				Документация		
12			А238050.060СБ	Сборочный чертеж		
				Переменные данные для исполнений:		
				А238050.060		
				Детали		
11		1	А238050.017	Кронштейн	6	
Бч		2	А238050.018	Труба; L=632-1,8		
				Труба 32×3,5 ГОСТ 8732-70 Д ГОСТ 8731-74	6	1,55 кг
11		3	А238050.019	Тетива	2	
				А238050.060-01		
				Детали		
11		1	А238050.017-01	Кронштейн	6	
Бч		2	А238050.018	Труба; L=632-1,8		
				Труба 32×3,5 ГОСТ 8732-70 Д ГОСТ 8731-74	6	1,55 кг
11		3	А238050.019	Тетива	2	
				А238050.060-02		
				Детали		
11		1	А238.050.017-02	Кронштейн	5	
Бч		2	А238050.018	Труба; L=632-1,8		
				Труба 32×3,5 ГОСТ 8732-70 Д ГОСТ 8731-74	10	1,55 кг
11		3	А238050.019-01	Тетива	2	

Изм.	Лист	N докум.	Подп.	Дата
Разраб.		Раева		
Пров.		Литвак		
Рук. гр.		Романовский		
Н. контр.		Медякова		
Утв.		Вайнберг		

А238050.060

Лестница

Лит.	Лист	Листов
И		1

Госстрой СССР
Сантехпроект
г. Москва

Копир Раева

Формат А1

Инв.№ подл. | Подп. и дата | Взам. инв.№ | Инв.№ дубл. | Подп. и дата

А23В 050.060СБ

А-А
М1:2

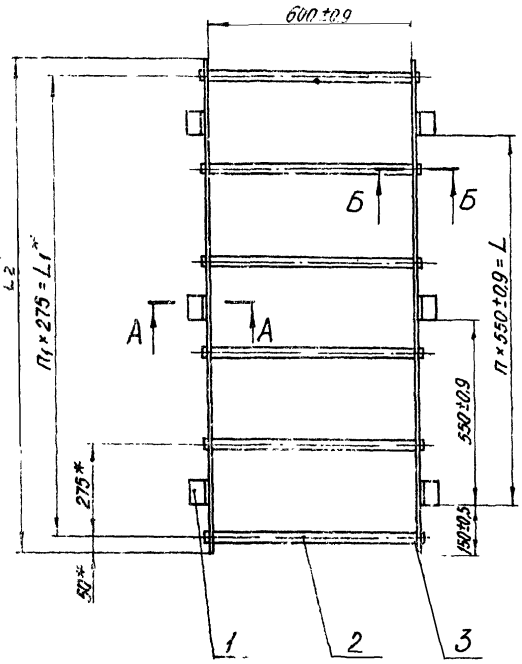

Б-Б
М1:2

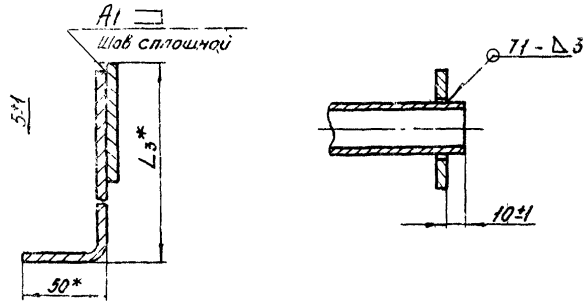

Обозначение	Размеры, мм				Кол.		Масса, кг
	L	L1*	L2*	L3*	П	П1	
А23В 050.060	1100±0,9	1375	1475	265	2	5	22,13
-01				190			22,03
-02	2200±1,7	2475	2575	225	4	9	28,5

1. * Размеры для справок.
2. Сварные швы по ГОСТ 5264-69.

Изм.	Лист	№ докум.	Подп.	Дата
Разраб.		Раева		
Пров.		Литвак		
Рук. гр.		Грановский		
Гл. спец.		Воинберг		
Н. контр.		Мерзлякова		
Утв.		Спивак		

А23В 050.060СБ

Лестница
Сборочный чертеж

Лит.	Масса	Масштаб
Н	См. табл.	—
Лист	Листов 1	

Госстрой СССР
Сантехпроект
г. Москва

Копировал: Двина
Формат: 12

Инв. № подл. | Подп. и дата | Взам. инв. № | Инв. № дубл. | Подп. и дата

А23В 050.050СБ

Серия 4.903-13 Выпуск 1-1

Рис. 1

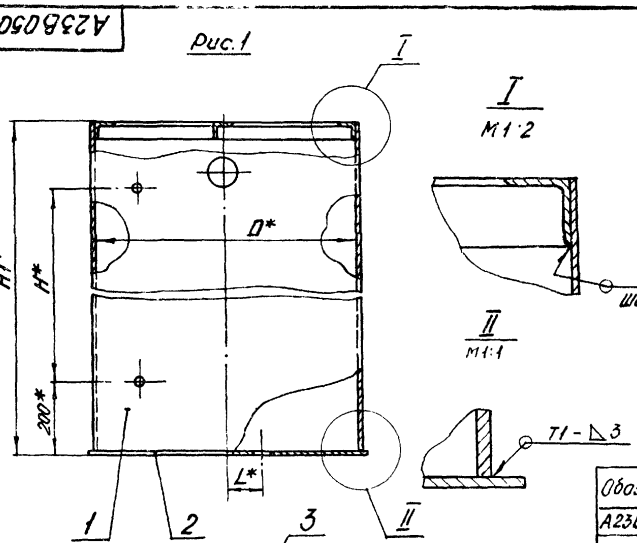

I
М1:2

II
М1:1

А-А
М1:2

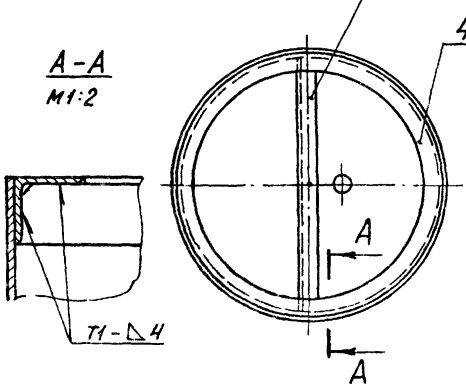

Рис. 2

Остальное - см. Рис. 1

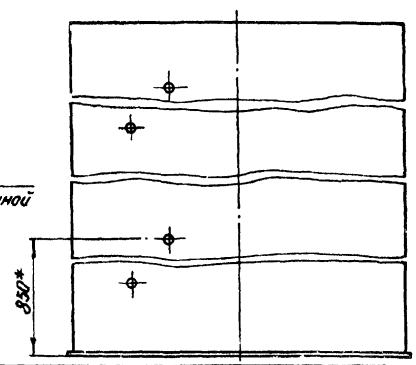

Обозначение	Рис	Размеры, мм				Масса, кг
		П	Н	Н1	L	
А23В 050 050	1	800	1020	1497	125	93,07
-01		1000				132,8
-02	2		1520	2597	175	134,26
-03		1200				166,66
-04		1400		2797		206 65

1. * Размеры для справок.
2. Сварные швы по ГОСТ 5264-69.

Изм.	Лист	№ докум.	Подп.	Дата
Разраб.		Раева		
Пров.		Литвак		
Рук. гр.		Грановский		
Гл. спец.		Воинберг		
Н. контр.		Мерзлякова		
Утв.		Спивак		

А23В 050.050СБ

Корпус
Сборочный чертеж

Лит.	Масса	Масштаб
Н	См. табл.	—
Лист	Листов 1	

Госстрой СССР
Сантехпроект
г. Москва

Копировал: Двина
Формат: 12

Инв. № подл. | Подп. и дата | Взам. инв. № | Инв. № дубл. | Подп. и дата

Формат	Зона	Поз.	Обозначение	Наименование	Кол.	Примечание
				Документация		
12			А23В050.080 СБ	Сборочный чертеж		
				Детали		
БЧ		1	А23В050.028	Прокладка Резина-пластина 2МБ-А-М ГОСТ7338-77 $\Phi 25^{+0.52} \times \Phi 45_{-0.62}$	2	0,01 кг
11		2	А23В050.029	Бобышка	2	
				Стандартные изделия		
		3		Устройство запорное указателя уровня жидкостей тип I, исполнение А (Гайки накидные с буртиками) ГОСТ 9652-68	2	

Изм.	Лист	№ докум.	Подп.	Дата
Разраб.	Раева			
Пров.	Литвак			
Рук. гр.	Грановский			
Н. контр.	Мерзлякова			
Утв.	Вайнберг			

А23В050.080

Указатель уровня

Лит.	Лист	Листов
И	1	2

Госстрой СССР
Сантехпроект
г. Москва

Копировал: Дзино Формат: А1

Формат	Зона	Поз.	Обозначение	Наименование	Кол.	Примечание
				Переменные данные для исполнений:		
				А23В050.080		
				Детали		
11		4	А23В050.031	Кожух защитный	1	
				Стандартные изделия		
		5		Трубка стеклянная для определения уровня жидкостей Трубка 20-2,5-1000 ГОСТ 8446-74	1	
				А23В050.080-01		
				Детали		
11		4	А23В050.031-01	Кожух защитный	1	
				Стандартные изделия		
		5		Трубка стеклянная для определения уровня жидкостей Трубка 20-2,5-1500 ГОСТ 8446-74	1	

Инв. № подл. | Подп. и дата | Взам. инв. № | Инв. № дубл. | Подп. и дата

Изм.	Лист	№ докум.	Подп.	Дата

А23В050.080 Лист 2

Копировал: Дзино Формат: А1

Серия 4.903-13 Выпуск 1-1

Формат	Зона	Поз.	Обозначение	Наименование	Кол.	Примечание
				Документация		
12			А23В050.070 СБ	Сборочный чертеж		
				Детали		
Б1		1	А23В050.023	Уголок; L=660-2,0 Уголок 50×50×5 ГОСТ 8509-70 Ст.3 ГОСТ 535-58	4	2,48 кг
				Переменные данные для исполнений:		
				А23В050.070		
				Детали		
БЧ		2	А23В050.024	Уголок; L=600-2,0 Уголок Б-50×50×5 ГОСТ 8509-70 Ст.3 ГОСТ 535-58	4	2,26 кг
БЧ		3	А23В050.025	Уголок; L=500-1,8 Уголок Б-50×50×5 ГОСТ 8509-70 Ст.3 ГОСТ 535-58	5	1,38 кг
				А23В050.070-01		
				Детали		
БЧ		2	А23В050.026	Уголок; L=800-2,2 Уголок Б-50×50×5 ГОСТ 8509-70 Ст.3 ГОСТ 535-58	4	3,01 кг
БЧ		3	А23В050.027	Уголок; L=700-2,0 Уголок Б-50×50×5 ГОСТ 8509-70 Ст.3 ГОСТ 535-58	5	2,63 кг

Инв. № подл. | Подп. и дата | Взам. инв. № | Инв. № дубл. | Подп. и дата

Изм.	Лист	№ докум.	Подп.	Дата
Разраб.	Раева			
Пров.	Литвак			
Рук. гр.	Грановский			
Н. контр.	Мерзлякова			
Утв.	Вайнберг			

А23В050.070

Опора под бак

Лит.	Лист	Листов
И		1

Госстрой СССР
Сантехпроект
г. Москва

Копировал: Дзино Формат: А1

А23В050.008

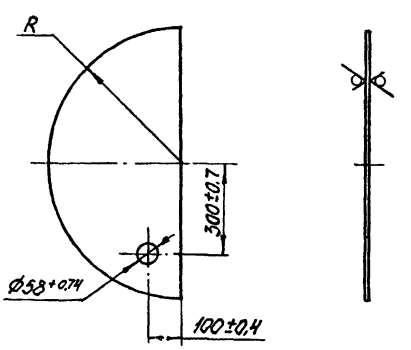

Обозначение	R, мм	Масса, кг
А23В050.008	408-1,55	3,01
-01	508-1,8	3,76
-02	608-1,8	4,49
-03	708-2,0	5,1

Инв. № подл. | Подп. и дата | Взам. инв. № | Инв. № дубл. | Подп. и дата

Изм.	Лист	№ докум.	Подп.	Дата
Разраб.	Раева			
Пров.	Литвак			
Рук. гр.	Грановский			
Н. контр.	Мерзлякова			
Утв.	Вайнберг			

А23В050.008

Крышка

Лит.	Масса	Масштаб
И	См. табл.	—

Лист | Листов: 1

Лист Б30 ГОСТ 19903-74 Ст.3 ГОСТ 535-58

Госстрой СССР
Сантехпроект
г. Москва

Копировал: Дзино Формат: А1

А23В050.031

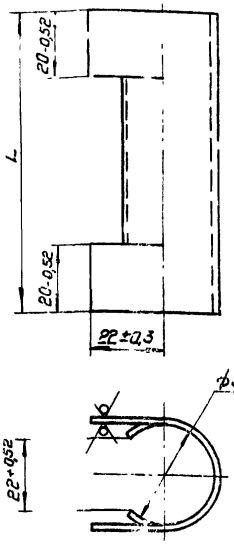

Обозначение	L мм	Масса кг
А23А050.031	900-2	0,9
-01	1400-2б	1,2

Изм.	Лист	N докум.	Подп.	Дата
Разр.		Рамда		
Пров.		Литвак		
Рук. гр.		Романовский		
Н. контр.		Меркулова		
Утв.		Вайнберг		

А23В050.031

Кожух защитный

Лит	Масса	Масштаб
И	см. табл.	–

Лист 51,5 ГОСТ 19903-74
1-IV-Ст.3 ГОСТ 16523-70

Лист Листов 1

Госстрой СССР
Сантехпроект
г. Москва

Формат А1

А23В050.029

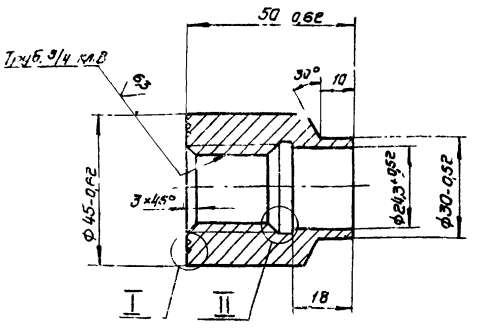

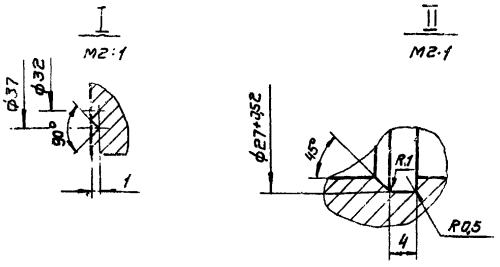

Неуказанные предельные отклонения размеров по СМ1

Изм.	Лист	N докум.	Подп.	Дата
Разр.		Митехина		
Пров.		Литвак		
Рук. гр.		Вайнберг		
Н. контр.		Меркулова		
Утв.		Вайнберг		

А23В050.029

Бобышка

Лит.	Масса	Масштаб
И	0,35	1:1

Ст.3 ГОСТ 380-71

Лист Листов 1

Госстрой СССР
Сантехпроект
г. Москва

Формат А1

А23В050.080СБ

Серия 4.903.13 Выпуск 1-1

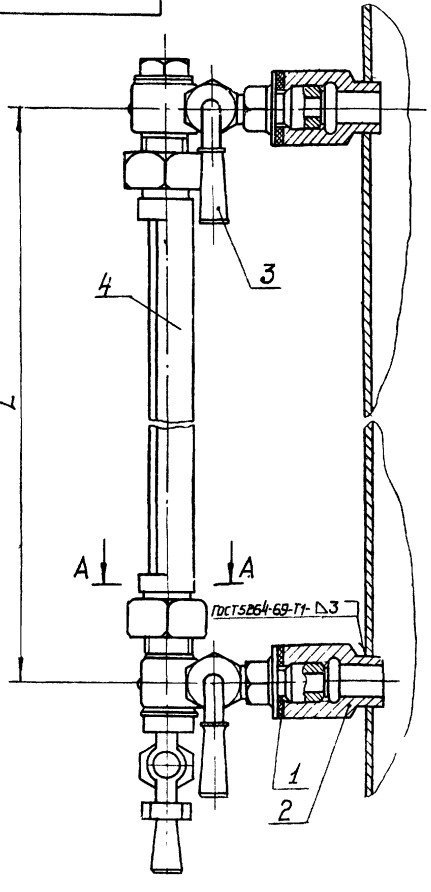

А-А
м 1:1

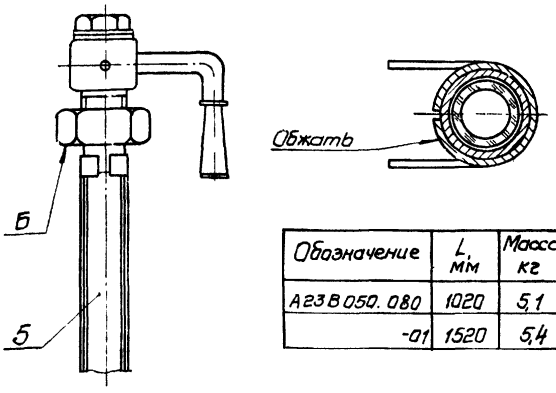

Обозначение	L мм	Масса кг
А23В050.080	1020	5,1
-01	1520	5,4

1. Размер для справок
2. Гайка накидная запорного устройства (дет. Б) должна быть выполнена с цилиндрическим выступом для крепления защитного кожуха

Изм.	Лист	N докум.	Подп.	Дата
Разр.		Митехина		
Пров.		Литвак		
Рук. гр.		Романовский		
Гл. спец.		Вайнберг		
Н. контр.		Меркулова		
Утв.		Спибак		

А23В050.080СБ

Указатель уровня
Сварочный чертеж

Лит	Масса	Масштаб
И	см. табл.	–

Лист Листов 1

Госстрой СССР
Сантехпроект
г. Москва

Копир. Формат А2

А23В050.013

Рис 1

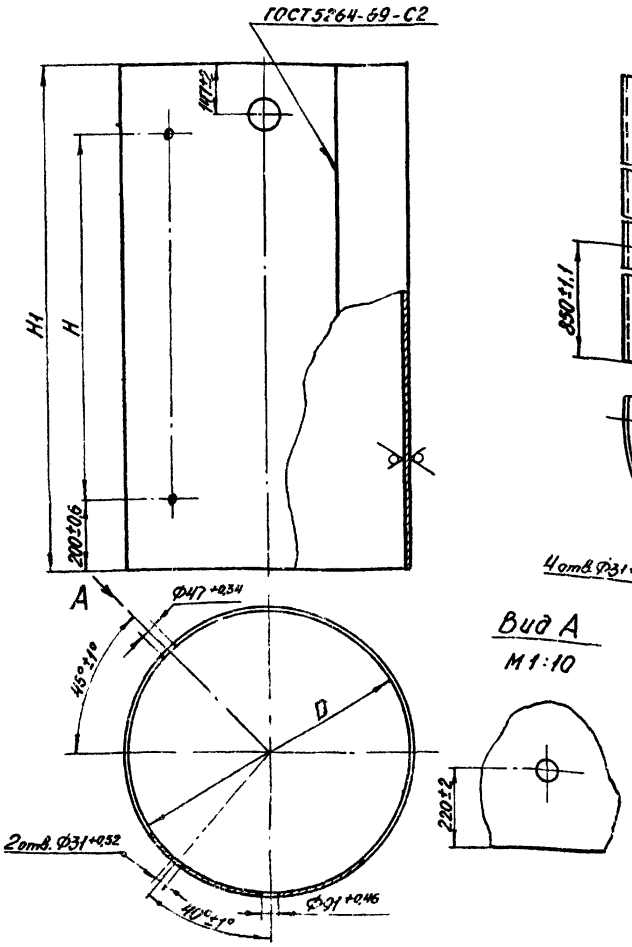

Рис. 2

Остальное - см. Рис. 1

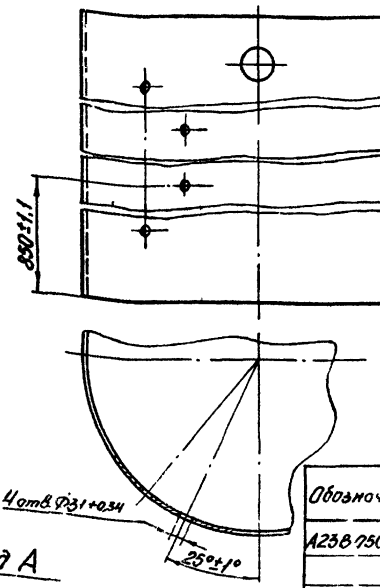

Обозначение	Рис.	Размеры, мм			Масса, кг
		D	H	H1	
А23В050.013	1	800 +2,0	1020±1,2	1493-2,5	83,13
-01		1000 +2,2			120,5
-02	2	1200 +2,4	1520±1,5	2593-4,0	150,7
-03		1400 +2,6		2793-4,0	189,7
-04					

Изм.	Лист	№ докум.	Подп.	Дата	А23В050.013	Лит.	Масса	Масштаб
Разраб.		Раева			Обечайка	Н	см. табл.	—
Пров.		Литвак				Лист	Листов 1	
Рук. гр.		Грановский			Лист Б3.0 ГОСТ 19903-74 1-IV-Ст.3 ГОСТ16523-70	Госстрой СССР Сантехпроект г. Москва		
Н. контр.		Мерзлякова						
Утв.		Вайнберг						

Копировал: Дзино Формат: 12

Серия 4.908-13 выпуск 1-1

А23В050.014

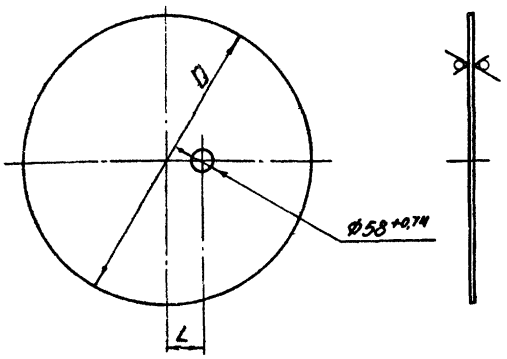

Обозначение	Размеры, мм		Масса, кг
	D	L	
А23В050.014	816-2,2	125±0,5	6,04
-01	1016-2,4	175±0,5	7,52
-02	1216-2,4		8,98
-03	1416-2,8		10,2

Изм.	Лист	№ докум.	Подп.	Дата	А23В050.014	Лит.	Масса	Масштаб
Разраб.		Раева			Дно	Н	см. табл.	—
Пров.		Литвак				Лист	Листов 1	
Рук. гр.		Грановский			Лист Б4.0 ГОСТ 19903-74 Ст. ГОСТ 14637-69	Госстрой СССР Сантехпроект г. Москва		
Н. контр.		Мерзлякова						
Утв.		Вайнберг						

Формат: 11

А23В050.012

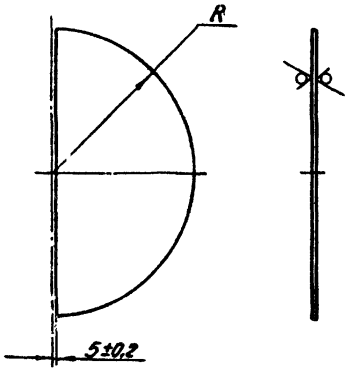

Обозначение	R, мм	Масса, кг
А23В050.012	408-1,55	2,9
-01	508-1,8	3,71
-02	608-1,8	4,44
-03	708-2,0	5,0

Изм.	Лист	№ докум.	Подп.	Дата	А23В050.012	Лит.	Масса	Масштаб
Разраб.		Раева			Крышка	Н	см. табл.	—
Пров.		Литвак				Лист	Листов 1	
Рук. гр.		Грановский			Лист Б3.0 ГОСТ 19903-74 1-IV-Ст.3 ГОСТ16523-70	Госстрой СССР Сантехпроект г. Москва		
Н. контр.		Мерзлякова						
Утв.		Вайнберг						

Копировал: Дзино Формат: 11

Серия 4.903-13 Выпуск 1-1

А23В050.017

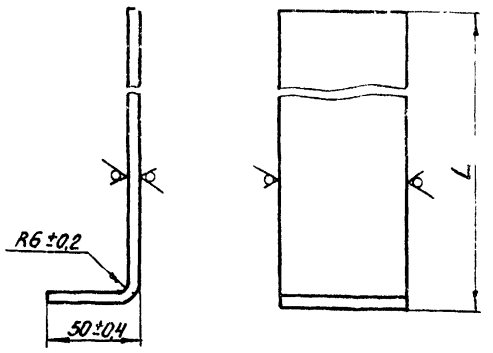

Обозначение	L, мм	Масса, кг
А23В050.017	260±0,7	1,03
-01	185±0,6	0,78
-02	220±0,6	0,9

Изм.	Лист	№докум.	Подп.	Дата
Разраб.		Раева		
Пров.		Литвак		
Рук.гр.		Грановский		
Н.контр.		Мерзлякова		
Утв.		Вайнберг		

А23В050.017 — Кронштейн

Лит.	Масса	Масштаб
Н	см. табл.	—
Лист	Листов: 1	

Полоса 6×70 ГОСТ 103-57 / Ст.3 ГОСТ 535-58

Госстрой СССР Сантехпроект г. Москва

Копировал: Дзино Формат: А1

А23В050.019

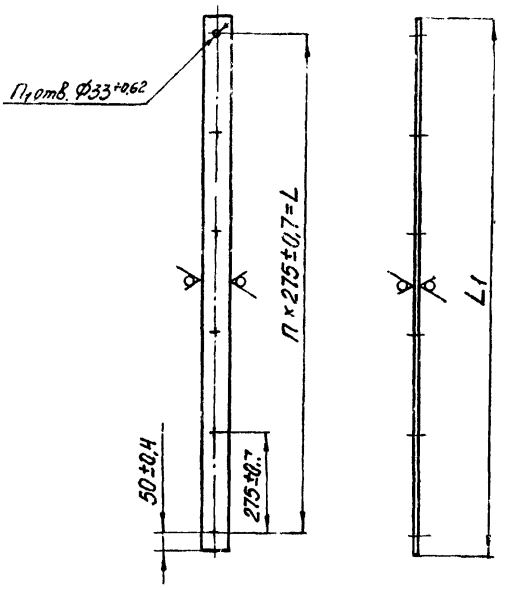

Обозначение	Размеры, мм		Количество		Масса, кг
	L	L1	n	n1	
А23В050.019	1375-2,6	1415±0,7	5	6	4,87
-01	2475-4,0	2515±0,7	9	10	8,5

Изм.	Лист	№докум.	Подп.	Дата
Разраб.		Раева		
Пров.		Литвак		
Рук.гр.		Грановский		
Н.контр.		Мерзлякова		
Утв.		Вайнберг		

А23В050.019 — Тетива

Лит.	Масса	Масштаб
Н	см. табл.	—
Лист	Листов: 1	

Полоса 6×70 ГОСТ 103-57 / Ст.3 ГОСТ 535-58

Госстрой СССР Сантехпроект г. Москва

Копировал: Дзино Формат: А1

А23В050.015

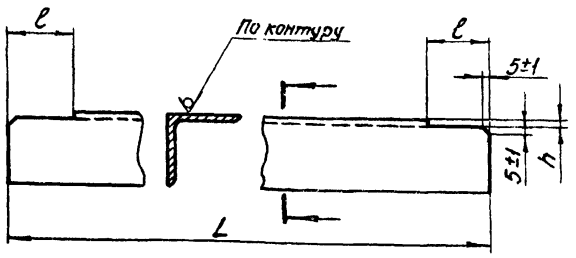

Обозначение	Размеры, мм			Сортамент	Масса, кг
	L	h	c		
А23В050.015	785-2,0	5±1	36±1	Уголок 5-40×40×4 ГОСТ 8509-72 / Ст.3 ГОСТ 535-58	1,9
-01	985-2,2				2,38
-02					
-03	1183-2,4	6±1	45±1	Уголок 5-50×50×5 ГОСТ 8509-72 / Ст.3 ГОСТ 535-58	2,86
-04	1383-2,6				3,35

Изм.	Лист	№докум.	Подп.	Дата
Разраб.		Митекина		
Пров.		Литвак		
Рук.гр.		Грановский		
Н.контр.		Мерзлякова		
Утв.		Вайнберг		

А23В050.015 — Уголок

Лит.	Масса	Масштаб
Н	см. табл.	—
Лист	Листов: 1	

См. таблицу

Госстрой СССР Сантехпроект г. Москва

Копировал: Дзино Формат: А1

А23В050.016

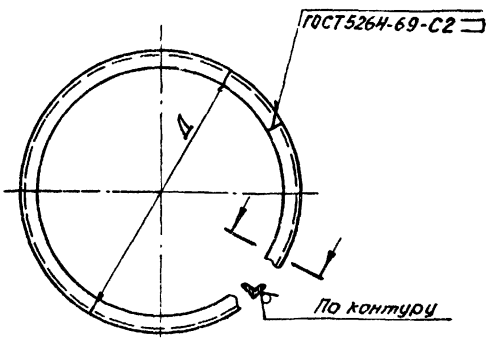

Обозначение	Д, мм	Сортамент	Масса, кг
А23В050.016	794-2,0	Уголок 5-40×40×4 ГОСТ 8509-72 / Ст.3 ГОСТ 535-58	2,0
-01	994-2,2		2,4
-02			
-03	1194-2,4	Уголок 5-50×50×5 ГОСТ 8509-72 / Ст.3 ГОСТ 535-58	2,9
-04	1394-2,6		3,4

Изм.	Лист	№докум.	Подп.	Дата
Разраб.		Митекина		
Пров.		Литвак		
Рук.гр.		Грановский		
Н.контр.		Мерзлякова		
Утв.		Вайнберг		

А23В050.016 — Фланец

Лит.	Масса	Масштаб
Н	см. табл.	
Лист	Листов: 1	

См. таблицу

Госстрой СССР Сантехпроект г. Москва

Копировал: Дзино Формат: А1

Инв.№подл. | Подп. и дата | Взам.инв.№ | Инв.№дубл. | Подп. и дата

А23А014.003

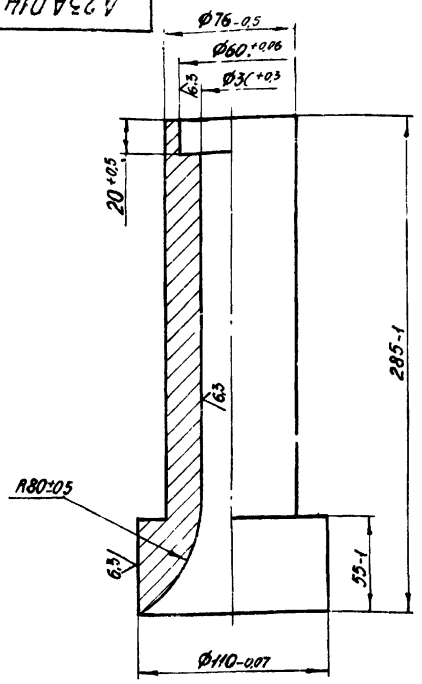

Изм.	Лист	№ докум.	Подп.	Дата	А23А014.003	Лит.	Масса	Масштаб
Разраб.		Литвак			Диффузор	Н	9,3	1:2
Пров.		Грановский				Лист	Листов: 1	
Рук. гр.		Грановский				Госстрой СССР Сантехпроект г. Москва		
Н. контр.		Мерзлякова			Ст.3 ГОСТ 380-71			
Утв.		Баинберг						

Копировал: Дзино Формат: А1

А23А014.004

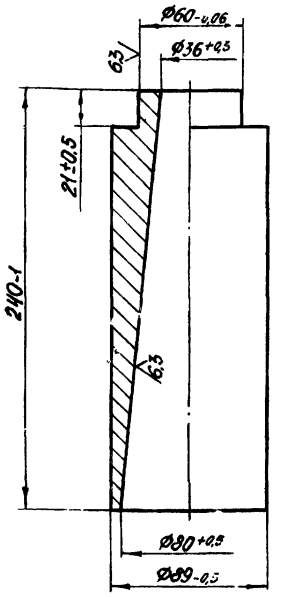

Изм.	Лист	№ докум.	Подп.	Дата	А23А014.004	Лит.	Масса	Масштаб
Разраб.		Литвак			Диффузор	Н	6,54	1:2
Пров.		Грановский				Лист	Листов: 1	
Рук. гр.		Грановский				Госстрой СССР Сантехпроект г. Москва		
Н. контр.		Мерзлякова			Ст.3 ГОСТ 380-71			
Утв.		Баинберг						

Копировал: Дзино Формат: А1

А23А014.007

Серия 4.903.13 Выпуск 1-1

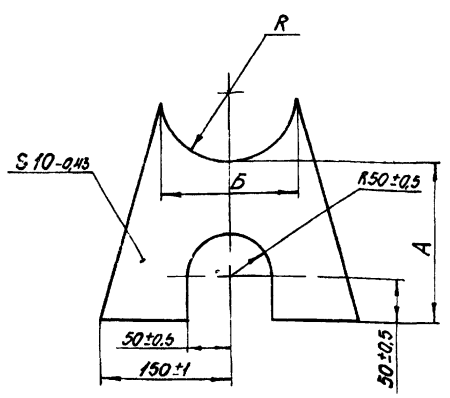

Обозначение	Размеры, мм			Масса, кг
	А	Б	R	
А23А014.007	1825±0,2	190±1	97,5+0,5	3,5
-01	200±0,2	170±1	80+0,5	3,9

Изм.	Лист	№ докум.	Подп.	Дата	А23А014.007	Лит.	Масса	Масштаб
Разраб.		Литвак			Стойка	Н	см. табл.	–
Пров.		Грановский				Лист	Листов: 1	
Рук. гр.		Грановский				Госстрой СССР Сантехпроект г. Москва		
Н. контр.		Мерзлякова			Ст.3 ГОСТ 380-71			
Утв.		Баинберг						

Копировал: Дзино Формат: А1

Формат	Зона	Поз.	Обозначение	Наименование	Кол.	Примечание
				Документация		
А2			А23А014.000СБ	Сборочный чертеж		
				Детали		
А1		1	А23А014.001	Корпус	1	
А1		2	А23А014.002	Сопло	1	
А1		3	А23А014.003	Диффузор	1	
А1		4	А23А014.004	Диффузор	1	
Б4		5	А23А014.005	Штуцер	1	
				Труба 70 ГОСТ 3262-75	1	0,83 кг
А1		6	А23А014.006	Фланец	1	
А1		7	А23А014.007	Стойка	1	
		8	-01	Стойка	1	
Б4		9	А23А014.008	Плита		
				Ст 3 ГОСТ 380-71	1	11,1 кг
				Стандартные изделия		
		10		Фланец 80-10 ГОСТ 1255-67	1	

Изм.	Лист	№ докум.	Подп.	Дата	А23А014.000	Лит.	Лист	Листов
Разраб.		Литвак			Насос водоструйный	Н		1
Пров.		Грановский				Госстрой СССР Сантехпроект г. Москва		
Рук. гр.		Грановский						
Н. контр.		Мерзлякова						
Утв.		Баинберг						

Копировал: Дзино Формат: А1

А23А014.000СБ

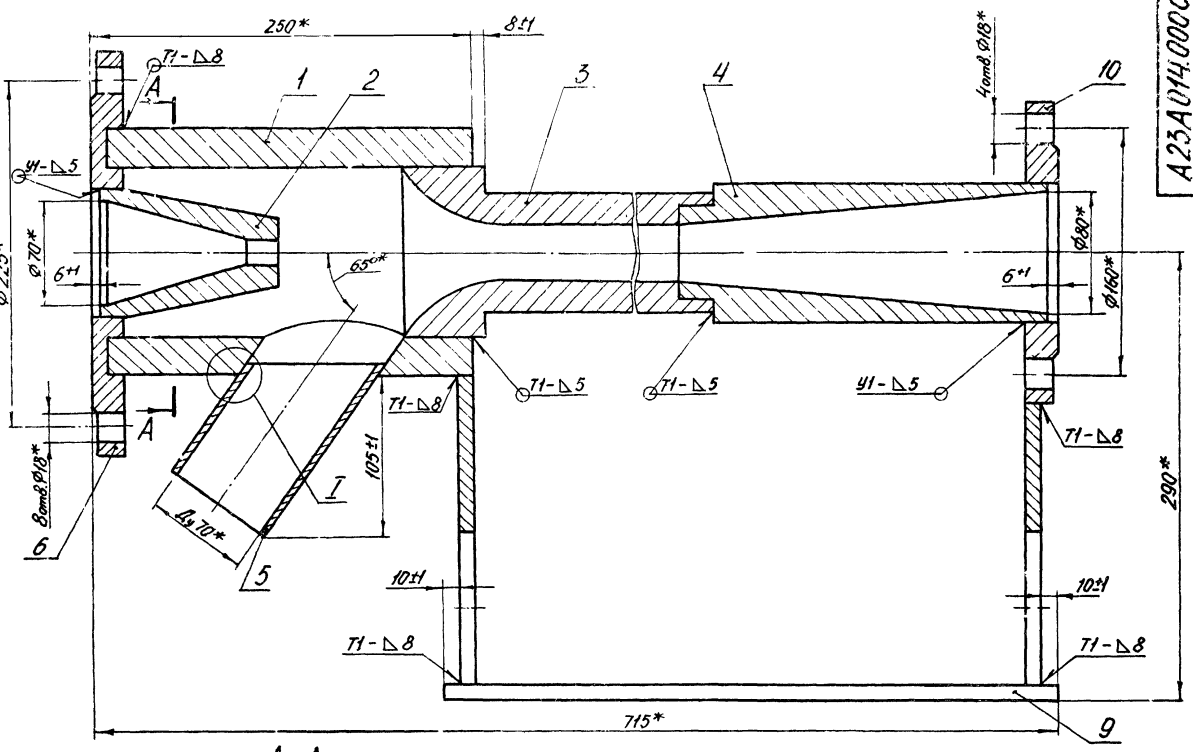

А-А
М1:2,5

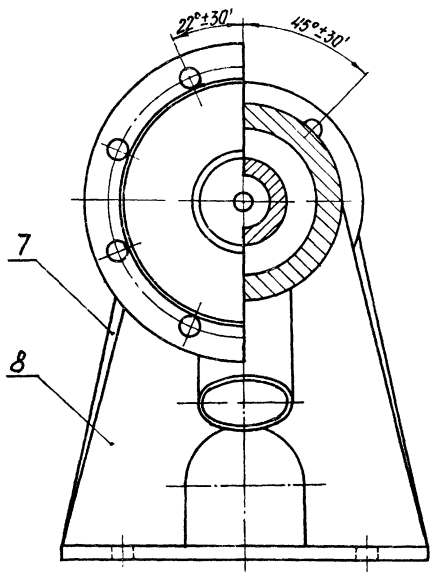

I
М1:1

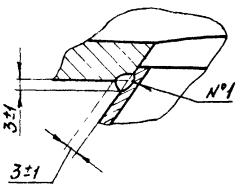

Поз.5
М1:2

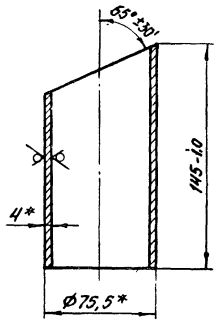

Поз.9
М1:5

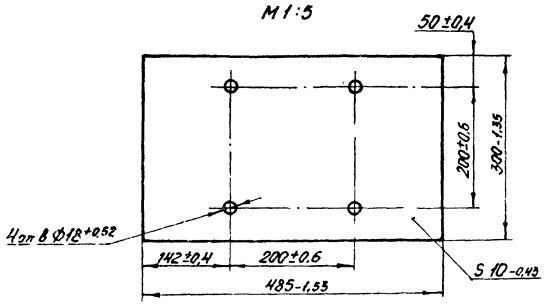

Техническая характеристика

1. Давление на входе 6 кгс/см²
2. Давление на выходе 1 кгс/см²

Технические требования

1. *Размеры для справок.
2. Сварной шов №1 - сварка ручная электродуговая. Сварные швы У1 - по ГОСТ 16037-70, Т1 - по ГОСТ 5264-69.
3. Покрытие насоса осуществляется по проекту водоподготовки.
4. Насос испытать гидравлическим давлением 9 кгс/см²

Изм.	Лист	№ докум.	Подп.	Дата	А23А014.000СБ		
Разраб.		Митекина			Насос Водоструйный Сварочный чертеж	Лит.	Масса	Масштаб
Пров.		Литвак				И	67	1:2
Рук.гр.		Грановский				Лист	Листов 1	
Гл.спец.		Вайнберг				Госстрой СССР Сантехпроект г.Москва		
Н.контр.		Музякова						
Утв.		Сливак						

Копировал 1зино

Формат: 22

Серия 4.903-13 Выпуск 1-1

Инв.№ подл. | Подп. и дата | Взам.инв.№ | Инв.№ дубл. | Подп. и дата

А23А 014.001

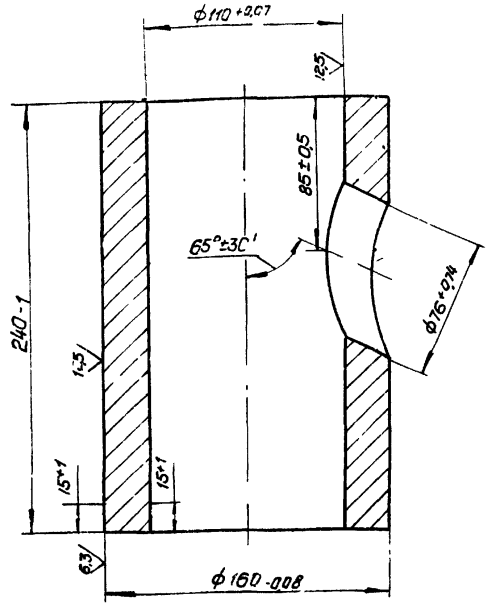

Изм.	Лист	N докум.	Подп.	Дата	
Разр.		Литвак			
Пров.		Гановский			
Рук. гр.		Гановский			
Н. контр.		Мерзлякова			
Утв.		Вайнберг			

А23А 014.001

Корпус

Лит.	Масса	Масшт.
	19,3	1:2
Лист	Листов 1	

Госстрой СССР Сантехпроект г. Москва

Ст.3 ГОСТ 380-71

Формат: 11

А23А 014.002

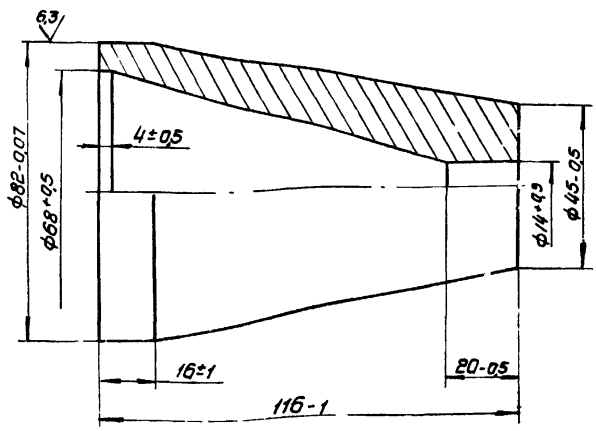

Изм.	Лист	N докум.	Подп.	Дата	
Разр.		Литвак			
Пров.		Гановский			
Рук. гр.		Гановский			
Н. контр.		Мерзлякова			
Утв.		Вайнберг			

А23А 014.002

Сопло

Лит.	Масса	Масшт.
И	1,3	1:1
Лист	Листов 1	

Госстрой СССР Сантехпроект г. Москва

Ст.3 ГОСТ 380-71

Формат: 11

Серия 4.903-13 Выпуск 1-1

А23Г 008.002

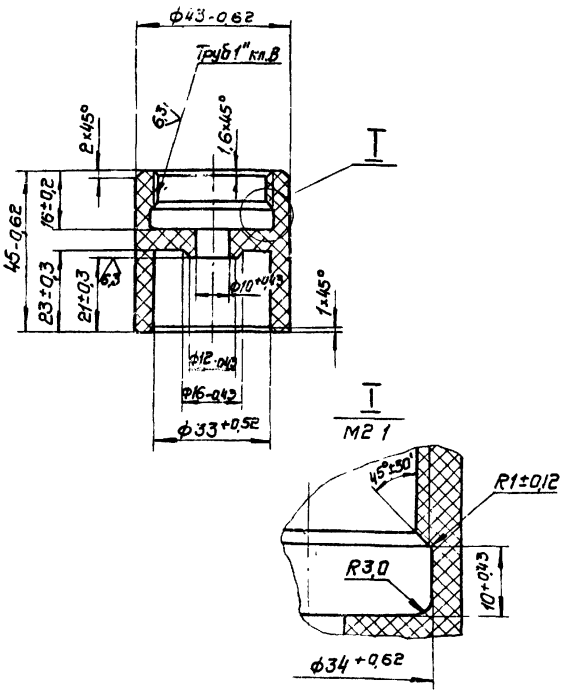

Изм.	Лист	N докум.	Подп.	Дата	
Разр.		Раевс			
Пров.		Литвак			
Рук. гр.		Гановский			
Н. контр.		Мерзлякова			
Утв.		Вайнберг			

А23Г-008.002

Гнездо клапана

Лит.	Масса	Масшт.
И	008	1:1
Лист	Листов 1	

Госстрой СССР Сантехпроект г. Москва

Полиэтилен 111, сорт 2 ГОСТ 16337-70

Формат: 11

А23А 014.006

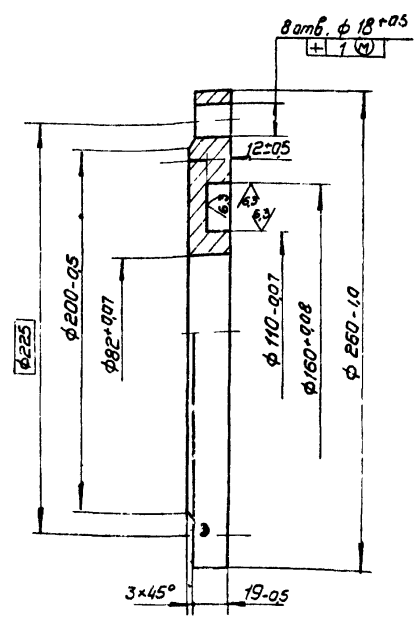

Изм.	Лист	N докум.	Подп.	Дата	
Разраб.		Литвак			
Пров.		Гановский			
Рук. гр.		Гановский			
Н. контр.		Мерзлякова			
Утв.		Вайнберг			

А23А 014.006

Фланец

Лит.	Масса	Масшт.
И	7,1	1:2
Лист	Листов 1	

Госстрой СССР Сантехпроект г. Москва

Ст.3 ГОСТ 380-71

Формат: 11

Копир

А23Г008.000СБ

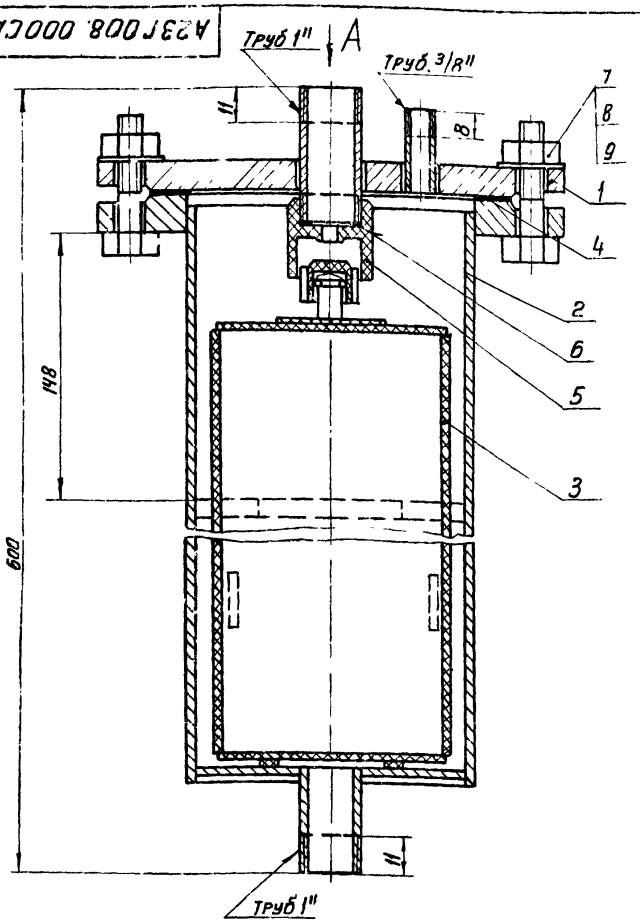

Вид А

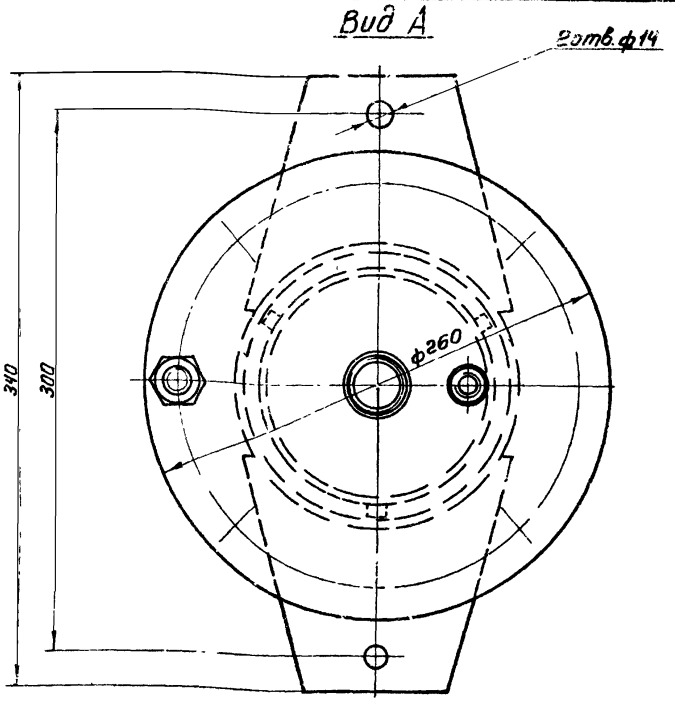

1. Размеры для справок.
2. Покрытие регулятора осуществлять по проекту водоподготовки.

Изм.	Лист	N докум.	Подп.	Дата	
Разраб.		Нитехина			
Пров.		Литвак			
Рук. гр.		Грановский			
Гл. спец.		Вайнберг			
Н. контр.		Мерзлякова			
Утв.		Сливак			

А23Г008.000СБ

Регулятор постоянного уровня раствора кислоты
Сборочный чертеж

Лит.	Масса	Масштаб
И	21,71	1:2

Лист | Листов 1

Госстрой СССР Сантехпроект г. Москва

Инв.№подл. | Подп. и дата | Взам.инв.№ | Инв.№дубл. | Подп. и дата

Серия 4.903-13 Выпуск 1-1

А23Г008.010

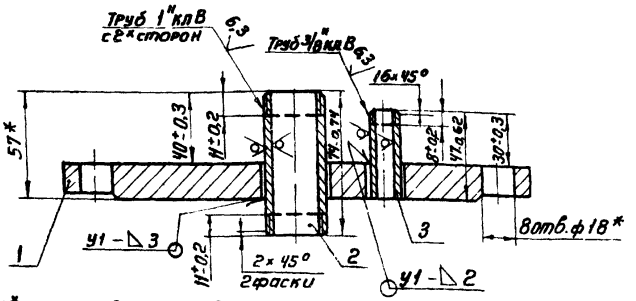

1.* Размер для справок.
2. Сварные швы по ГОСТ 16037-70.

Формат	Зона	Поз.	Обозначение	Наименование	Кол.	Примечание
				Детали		
11		1	А23Г008.004	Заглушка	1	
Б4		2	А23Г008.005	Патрубок		
				Труба 25 ГОСТ 3262-75	1	0,17кг
Б4		3	А23Г008 006	Патрубок		
				Труба 10 ГОСТ 3262-75	1	0,04кг

А23Г008.010

Заглушка

Изм.	Лист	N докум.	Подп.	Дата
Разраб.		Раева		
Пров.		Литвак		
Рук. гр.		Грановский		
Н. контр.		Мерзлякова		
Утв.		Вайнберг		

Лит.	Масса	Масштаб
И	5,21	1:2

Лист | Листов 1

Госстрой СССР Сантехпроект г. Москва

Копировал | Формат А1

Формат А2

Формат	Зона	Поз.	Обозначение	Наименование	Кол.	Примечание
				Документация		
22			А23Г008.000СБ	Сборочный чертеж		
				Сборочные единицы		
11		1	А23Г008.010	Заглушка	1	
11		2	А23Г008 020	Корпус регулятора	1	
11		3	А23Г008.030	Поплавок	1	
				Детали		
Б4		4	А23Г008.001	Прокладка		
				Паронит ПОН2 ГОСТ 481-71		
				ф202$_{-1,35}$ х ф161$^{+1,0}$	1	0,02кг
11		5	А23Г008. 002	Гнездо клапана	1	
Б4		6	А23Г008. 003	Прокладка		
				Резина-пластина		
				2КЩ-с ГОСТ 7338-77		
				ф34$_{-0,62}$ х ф27$^{+0,52}$	1	0,01кг
				Стандартные изделия		
		7		Болт М16х65 36 ГОСТ 7798-70	8	
		8		Гайка М16 4 ГОСТ 5915-70	8	
		9		Шайба 16 01 ГОСТ 11371 68	8	

А23Г008.000

Регулятор постоянного уровня раствора кислоты

Изм.	Лист	N докум.	Подп.	Дата
Разраб.		Раева		
Пров.		Литвак		
Рук. гр.		Грановский		
Н. контр.		Мерзлякова		
Утв.		Вайнберг		

Лит.	Лист	Листов
И		1

Госстрой СССР Сантехпроект г. Москва

Копировал | Формат А1

Формат	Зона	Поз.	Обозначение	Наименование	Кол.	Примечание
				Документация		
12			А23Г008.030СБ	Сборочный чертеж		
				Детали		
БЧ		1	А23Г008.012	Дно		
				Полиэтилен 111, сорт 2		
				ГОСТ 16337-70	1	0,55кг
11		2	А23Г008.013	Стержень	1	
БЧ		3	А23Г008.014	Донышко		
				Полиэтилен 111, сорт 2		
				ГОСТ 16337-70	1	0,012кг
БЧ		4	А23Г008.015	Донышко		
				Полиэтилен 111, сорт 2		
				ГОСТ 16337-70	2	0,07кг
БЧ		5	А23Г008.016	Упор		
				Полиэтилен 111, сорт 2		
				ГОСТ 16337-70	3	0,003кг
БЧ		5	А23Г008.017	Поплавок		
				Полиэтилен 111, сорт 2		
				ГОСТ 16337-70	1	0,8кг
11		7	А23Г008.018	Клапан	1	
				Стандартные изделия		
		8		Штифт цилиндрический		
				НСч×25 ГОСТ 3128-70	2	

Инв.№ подл. | Подп. и дата | Взам. инв.№ | Инв.№ дубл. | Подп. и дата

Изм.	Лист	№ докум.	Подп.	Дата
Разраб.		Митекина		
Пров.		Литвак		
Рук. гр.		Грановский		
Н. контр.		Мерзлякова		
Утв.		Вайнберг		

А23Г008.030

Поплавок

Лит.	Лист	Листов
Н		1

Госстрой СССР Сантехпроект г. Москва

Копировал: Дзино Формат: А4

А23Г008.013

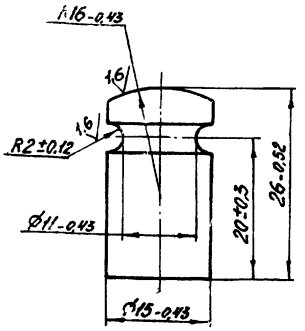

Изм.	Лист	№ докум.	Подп.	Дата
Разраб.		Митекина		
Пров.		Литвак		
Рук. гр.		Грановский		
Н. контр.		Мерзлякова		
Утв.		Вайнберг		

А23Г008.013

Стержень

Полиэтилен 111, сорт 2 ГОСТ 16337-70

Лит.	Масса	Масштаб
Н	0,08	2:1

Лист | Листов

Госстрой СССР Сантехпроект г. Москва

Копировал Формат: А4

Серия 4.903-13 Выпуск 1-1

Формат	Зона	Поз.	Обозначение	Наименование	Кол.	Примечание
				Документация		
11			А23Г008.020СБ	Сборочный чертеж		
				Детали		
БЧ		1	А23Г008.007	Патрубок		
				Труба 25 ГОСТ 3262-75	1	0,14кг
БЧ		2	А23Г008.008	Труба		
				Труба 159×4,5 ГОСТ 8734-75 / Д ГОСТ 8733-74		
				L = 486-1,55	1	8,35кг
БЧ		3	А23Г008.009	Дно		
				Ст.3 ГОСТ 380-71	1	0,55кг
11		4	А23Г008.011	Опора	2	
				Стандартные изделия		
		5		Фланец 150-6		
				ГОСТ 1255-67	1	

Инв.№ подл. | Подп. и дата | Взам. инв.№ | Инв.№ дубл. | Подп. и дата

Изм.	Лист	№ докум.	Подп.	Дата
Разраб.		Митекина		
Пров.		Литвак		
Рук. гр.		Лачковский		
Н. контр.		Мерзлякова		
Утв.		Сапожков		

А23Г008.020

Корпус регулятора

Лит.	Лист	Листов
Н		1

Госстрой СССР Сантехпроект г. Москва

Копировал: Дзино Формат: А4

А23Г008.020СБ

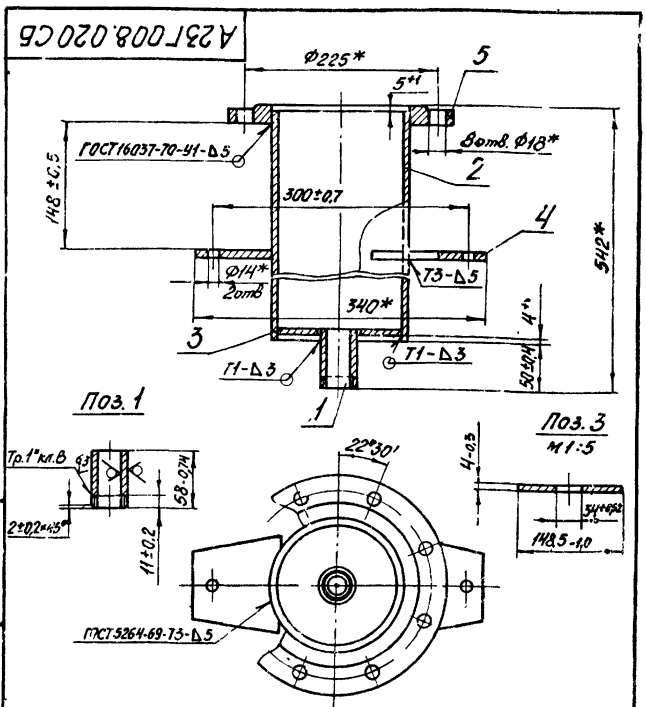

1. * Размеры для справок
2. Сварные швы по ГОСТ 5264-69

Изм.	Лист	№ докум.	Подп.	Дата
Разраб.		Митекина		
Пров.		Литвак		
Рук. гр.		Грановский		
Гл. спец.		Вайнберг		
Н. контр.		Мерзлякова		
Утв.		Стивак		

А23Г008.020СБ

Корпус регулятора

Лит.	Масса	Масштаб
Н	17,46	1:4

Лист | Листов: 1

Госстрой СССР Сантехпроект г. Москва

Копировал: Дзино Формат: А1

А23Г008.030СБ

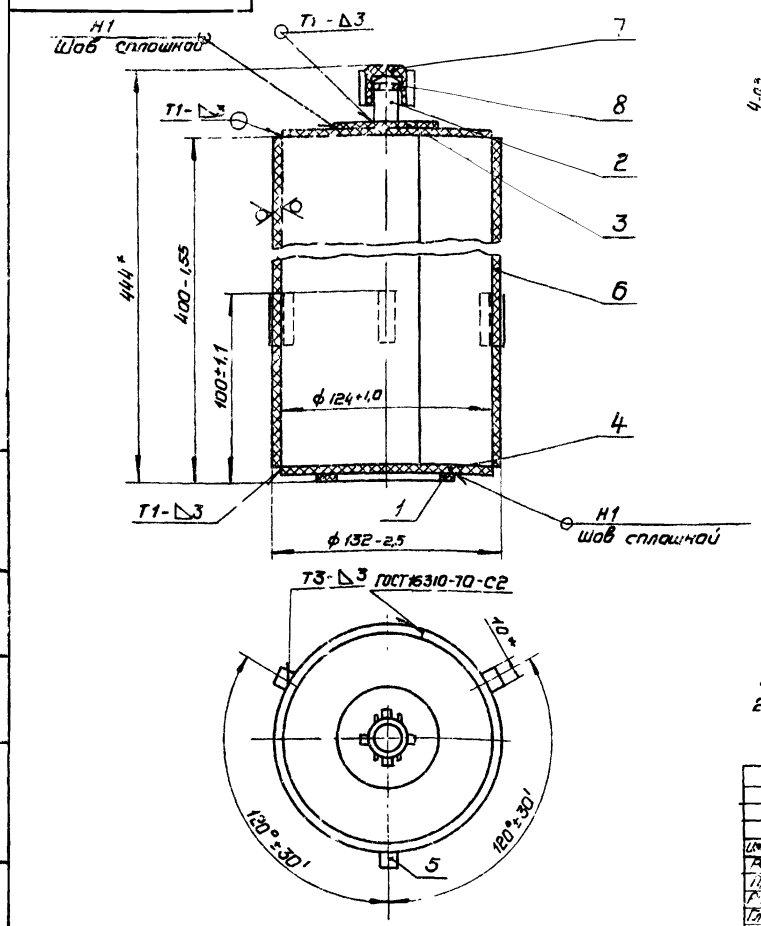

Поз. 1
м 1:2

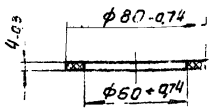

Поз. 3
м 1:2

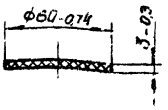

Поз. 4
м 1:2

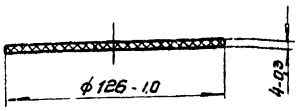

Поз. 5
м 1:1

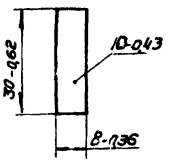

1. * Размеры для справок.
2. Сварные швы по ГОСТ 16310-70

Изм.	Лист	N докум.	Подп.	Дата
Разр.		Раева		
Пров.		Литвак		
Рук. гр.		Грановский		
Гл. спец.		Вайнберг		
Н. конт.		Мерзлякова		
Утв.		Спивак		

А23Г008.030СБ

Поплавок
Сборочный чертеж

Лит.	Масса	Масшт.
И	1,17	1:2

Лист | Листов 1

Госстрой СССР
Сантехпроект
г. Москва

Формат 11

Инв.№ подл. | Подп. и дата | Взам. инв.№ | Инв.№ дубл. | Подп. и дата

А23Г008.004

Серия 4.903-13 Выпуск 1-1

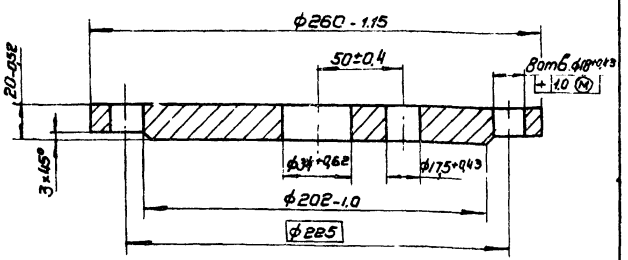

Изм.	Лист	N докум.	Подп.	Дата
Разр.		Раева		
Пров.		Литвак		
Рук. гр.		Грановский		
Н. контр.		Мерзлякова		
Утв.		Вайнберг		

А23Г008.004

Заглушка

Лит	Масса	Масшт.
И	5,0	1:2

Лист | Листов 1

Ст 3 ГОСТ 380-71

Госстрой СССР
Сантехпроект
г. Москва

Формат 11

Инв.№ подл. | Подп. и дата | Взам. инв.№ | Инв.№ дубл. | Подп. и дата

А23Г008.018

12,5 (√)

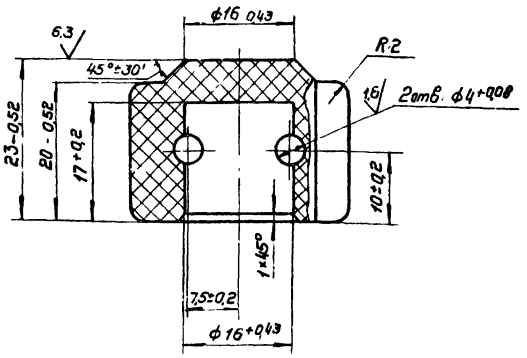

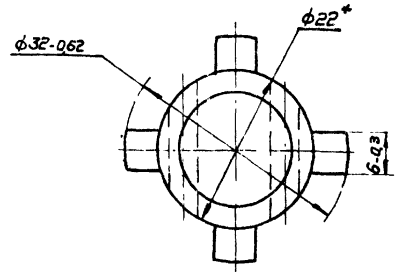

* Размер для справок.

Изм.	Лист	N докум.	Подп.	Дата
Разр.		Раева		
Пров.		Литвак		
Рук. гр.		Грановский		
Н. контр.		Мерзлякова		
Утв.		Вайнберг		

А23Г008.018

Клапан

Лит	Масса	Масшт.
И	0,015	2:1

Лист | Листов 1

Полиэтилен 111, сорт 2
ГОСТ 16337-70

Госстрой СССР
Сантехпроект
г. Москва

копир. Раева

Формат 11

Инв.№ подл. | Подп. и дата | Взам. инв.№ | Инв.№ дубл. | Подп. и дата

Формат	Зона	Поз.	Обозначение	Наименование	Кол.	Примечание
				Документация		
12			А23Г009.000СБ	Сборочный чертеж		
				Сборочные единицы		
11		1	А23Г009.010	Патрубок с крышкой	1	
11		2	А23Г009.020	Корпус	1	
11		3	А23Г009.030	Поплавок	1	
11		4	А23Г009.040	Клапан	1	
				Детали		
64		5	А23Г009.001	Прокладка		
				Паронит ПОН2		
				ГОСТ 481-71		
				$\phi 202_{-1} \times \phi 160^{+1}$	1	0,015 кг
				Стандартные изделия		
		6		Болт М16×55.36		
				ГОСТ 7798-70	8	
		7		Гайка М16.4		
				ГОСТ 5915-70	8	
		8		Шпилька М12×50 $\frac{12}{30}$ 58		
				ГОСТ 11765-66	4	

Изм.	Лист	№ докум.	Подп.	Дата	А23Г009.000			
Разраб.		Раева			Регулятор постоянного уровня раствора соли	Лит.	Лист	Листов 1
Пров.		Литвак						
Рук. гр.		Грановский				Госстрой СССР Сантехпроект г. Москва		
Н. контр.		Мерзлякова						
Утв.		Вайнберг						

Копировал: Дзино Формат: А4

Инв. № подл. | Подп. и дата | Взам. инв. № | Инв. № дубл. | Подп. и дата

А23Г008.011

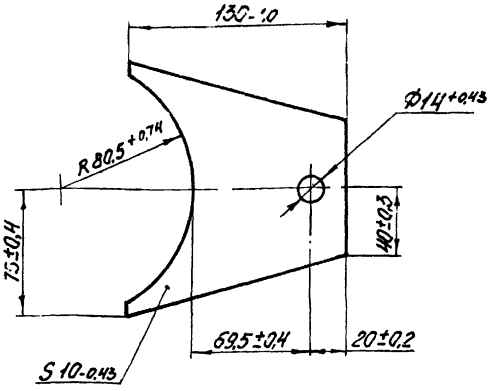

Изм.	Лист	№ докум.	Подп.	Дата	А23Г008.011			
Разраб.		Раева			Опора	Лит.	Масса	Масштаб
Пров.		Литвак					0,95	1:2
Рук. гр.		Грановский				Лист	Листов 1	
Н. контр.		Мерзлякова			Ст.3 ГОСТ 380-71	Госстрой СССР Сантехпроект г. Москва		
Утв.		Вайнберг						

Копировал: Дзино Формат: А4

Инв. № подл. | Подп. и дата | Взам. инв. № | Инв. № дубл. | Подп. и дата

Серия 4.903-13 выпуск 1-1

А23Г009.000СБ

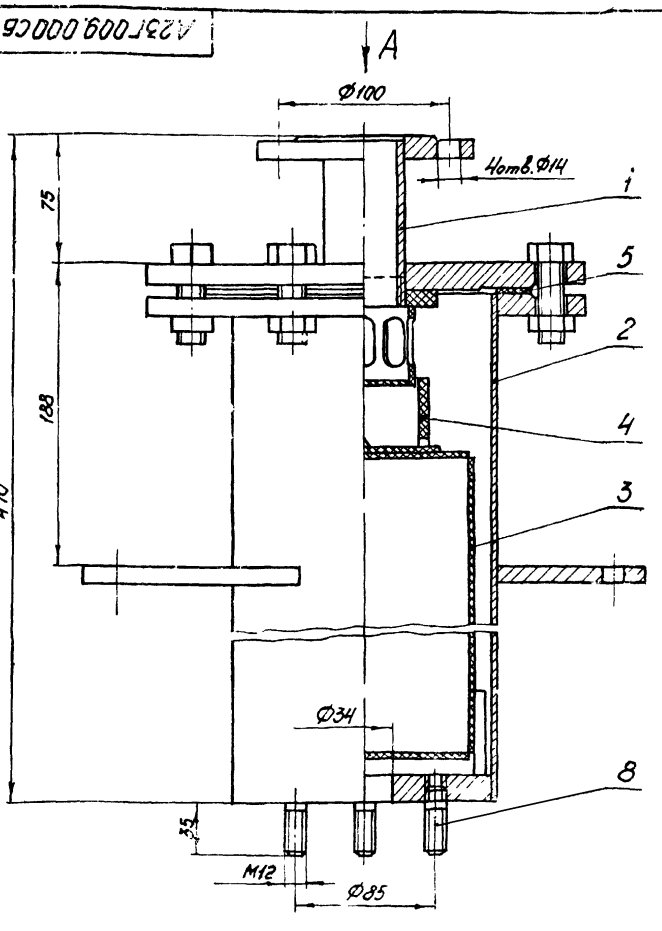

Вид А

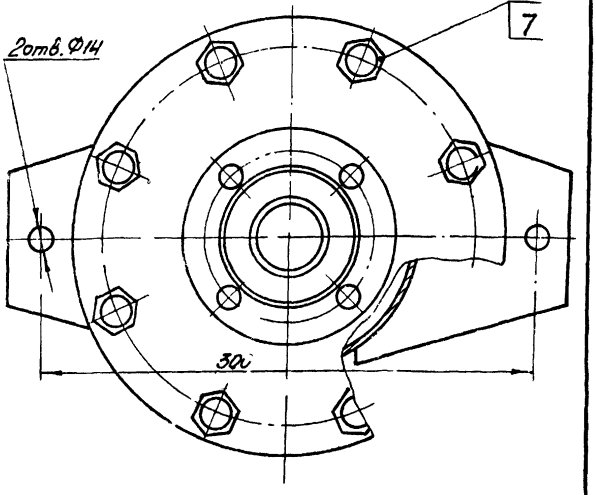

1. Размеры для справок.
2. Покрытие регулятора осуществляется по проекту водоподготовки.

Изм.	Лист	№ докум.	Подп.	Дата	А23Г009.000СБ			
Разраб.		Сувинская			Регулятор постоянного уровня раствора соли Сборочный чертеж	Лит.	Масса	Масштаб
Пров.		Литвак					22,4	1:2
Рук. гр.		Грановский				Лист	Листов 1	
Гл. к.-к.		Вайнберг				Госстрой СССР Сантехпроект г. Москва		
Н. контр.		Мерзлякова						
Утв.		Сливак						

Копировал: Дзино Формат: А2

Инв. № подл. | Подп. и дата | Взам. инв. № | Инв. № дубл. | Подп. и дата

Формат	Зона	Поз.	Обозначение	Наименование	Кол.	Примечание
				Документация		
А4			А23Г009.010 СБ	Сборочный чертеж		
				Детали		
Б4		1	А23Г009.002	Патрубок Труба 40 ГОСТ 3262-75	1	
А1		2	А23Г009.003	Фланец	1	
А1		3	А23Г009.004	Крышка	1	
				Стандартные изделия		
				Фланец 40-6 ГОСТ 1256-67 (заготовка для А23Г009.002)		
				Заглушка 150-6 ГОСТ 12836-67 (заготовка для А23Г009.003)		

Инв. № подл. | Подп. и дата | Взам. инв. № | Инв. № дубл. | Подп. и дата

Изм.	Лист	№ докум.	Подп.	Дата
Разраб.		Раева		
Пров.		Литвак		
Рук. гр.		Грановский		
Н. контр.		Мерзлякова		
Утв.		Вайнберг		

А23Г009.010

Патрубок с крышкой

Лит.	Лист	Листов
И		1

Госстрой СССР Сантехпроект г. Москва

Копировал: Дзино Формат: А4

А23Г009.010 СБ

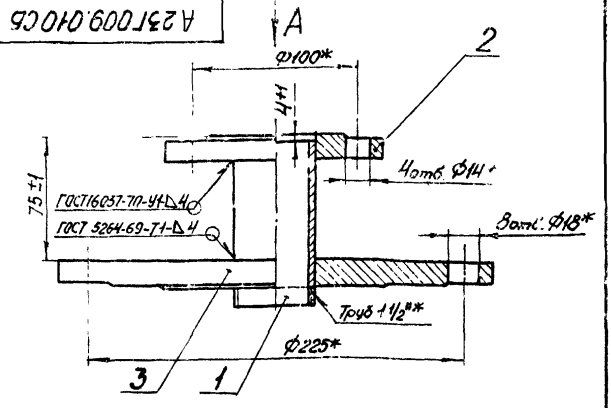

Вид А
М1:4

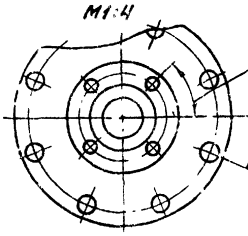

Поз. 1
М1:2

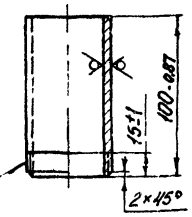

Труб. 1 1/2"**

*Размеры для справок

Изм.	Лист	№ докум.	Подп.	Дата
Разраб.		Рубинская		
Пров.		Литвак		
Рук. гр.		Грановский		
Гл. спец.		Вайнберг		
Н. контр.		Мерзлякова		
Утв.		Спивак		

А23Г009.010 СБ

Патрубок с крышкой сборочный чертеж

Лит.	Масса	Масштаб
И	6.71	1:2

Лист	Листов 1

Госстрой СССР Сантехпроект г. Москва

Копировал: Дзино Формат: А4

А23Г009.003

Серия 4-903-13 Выпуск 1-1

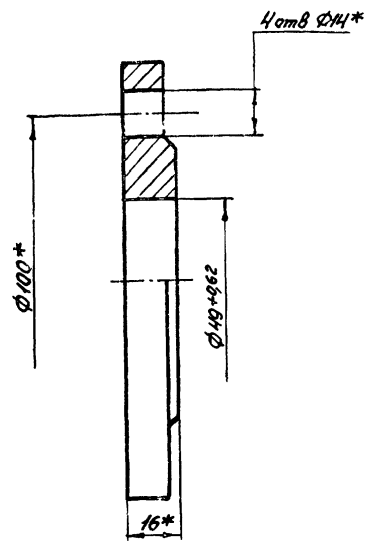

*Размеры для справок.

Изм.	Лист	№ докум.	Подп.	Дата
Разраб.		Рубинская		
Пров.		Литвак		
Рук. гр.		Грановский		
Н. контр.		Мерзлякова		
Утв.		Вайнберг		

А23Г009.003

Фланец

Лит.	Масса	Масштаб
И	1,18	1:1

Лист	Листов 1

Заготовка Фланец 40-6 ГОСТ 1255-67

Госстрой СССР Сантехпроект г. Москва

Копировал: Дзино Формат: А4

А23Г009.004

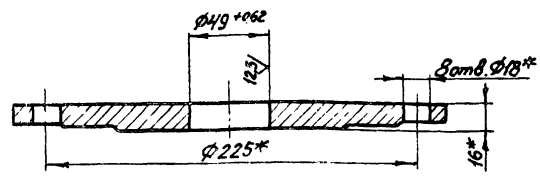

*Размеры для справок.

Изм.	Лист	№ докум.	Подп.	Дата
Разраб.		Рубинская		
Пров.		Литвак		
Рук. гр.		Грановский		
Н. контр.		Мерзлякова		
Утв.		Вайнберг		

А23Г009.004

Крышка

Лит.	Масса	Масштаб
И	5,1	1:2

Лист	Листов 1

Заготовка Заглушка 150-6 ГОСТ 12836-67

Госстрой СССР Сантехпроект г. Москва

Копировал: Дзино Формат: А4

Формат	Зона	Поз.	Обозначение	Наименование	Кол.	Примечание
				Документация		
12			А23Г009.020СБ	Сборочный чертеж		
				Детали		
11	1		А23Г008.011	Опора	2	
Б4	2		А23Г009.005	Труба		
				Труба 159×4,5 ГОСТ 8732-70 / Д ГОСТ 8731-74		
				L=372-1,55	1	6,4 кг
11	3		А23Г009.006	Дно	1	
				Стандартные изделия		
	4			Фланец 150-6 ГОСТ 1255-67	1	

Инв.№ подл. | Подп. и дата | Взам. инв.№ | Инв.№ дубл. | Подп. и дата

Изм.	Лист	№ докум.	Подп.	Дата
Разраб.		Раева		
Пров.		Литвак		
Рук. гр.		Грановский		
Н. контр.		Мерзлякова		
Утв.		Вайнберг		

А23Г009.020

Корпус

Лит	Лист	Листов
		1

Госстрой СССР Сантехпроект г. Москва

Формат 11

А23Г009.020СБ

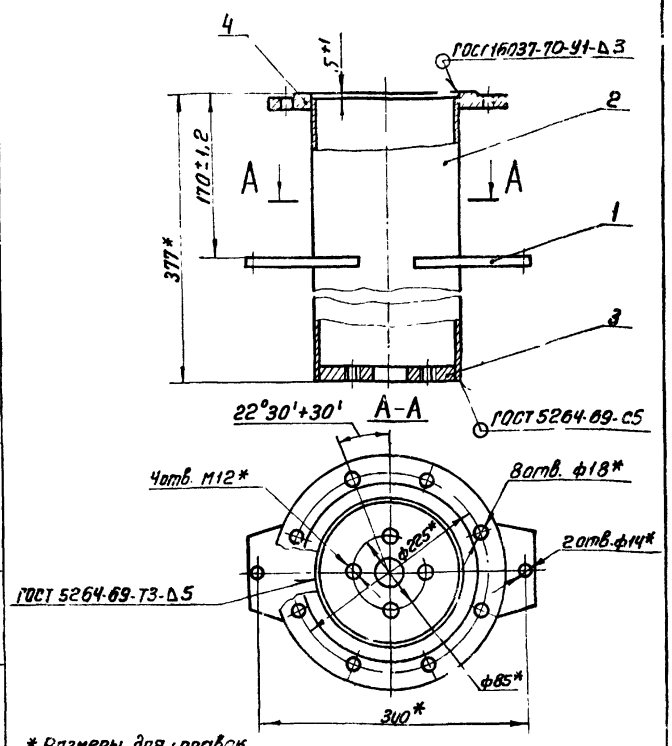

* Размеры для справок

Инв.№ подл. | Подп. и дата | Взам. инв.№ | Инв.№ дубл. | Подп. и дата

Изм.	Лист	№ докум.	Подп.	Дата
Разраб.		Рубинская		
Пров.		Литвак		
Рук. гр.		Грановский		
Гл. спец.		Вайнберг		
Н. контр.		Мерзлякова		
Утв.		Спивак		

Корпус
Сборочный чертеж

Лит	Масса	Масштаб
И	14,6	1:4
Лист	Листов 1	

Госстрой СССР Сантехпроект г. Москва

Формат 11

Серия 4.903-13 Выпуск 1-1

Формат	Зона	Поз.	Обозначение	Наименование	Кол.	Примечание
				Документация		
12			А23Г009.030СБ	Сборочный чертеж		
				Детали		
Б4	1		А23Г009.007	Донышко		
				Полиэтилен 111, сорт 2		
				ГОСТ 16337-70	2	0,07 кг
Б4	2		А23Г009.008	Донышко		
				Полиэтилен 111, сорт 2		
				ГОСТ 16337-70	1	0,02 кг
Б4	3		А23Г009.009	Поплавок		
				Полиэтилен 111, сорт 2		
				ГОСТ 16337-70	1	0,4 кг
Б4	4		А23Г009.011	Упор		
				Полиэтилен 111, сорт 2		
				ГОСТ 16337-70	3	0,003 кг
11	5		А23Г009.012	Гнездо клапана	1	

Инв.№ подл. | Подп. и дата | Взам. инв.№ | Инв.№ дубл. | Подп. и дата

Изм.	Лист	№ докум.	Подп.	Дата
Разраб.		Раева		
Пров.		Литвак		
Рук. гр.		Грановский		
Н. контр.		Мерзлякова		
Утв.		Вайнберг		

А23Г009.030

Поплавок

Лит	Лист	Листов
		1

Госстрой СССР Сантехпроект г. Москва

Формат 11

А23Г009.030СБ

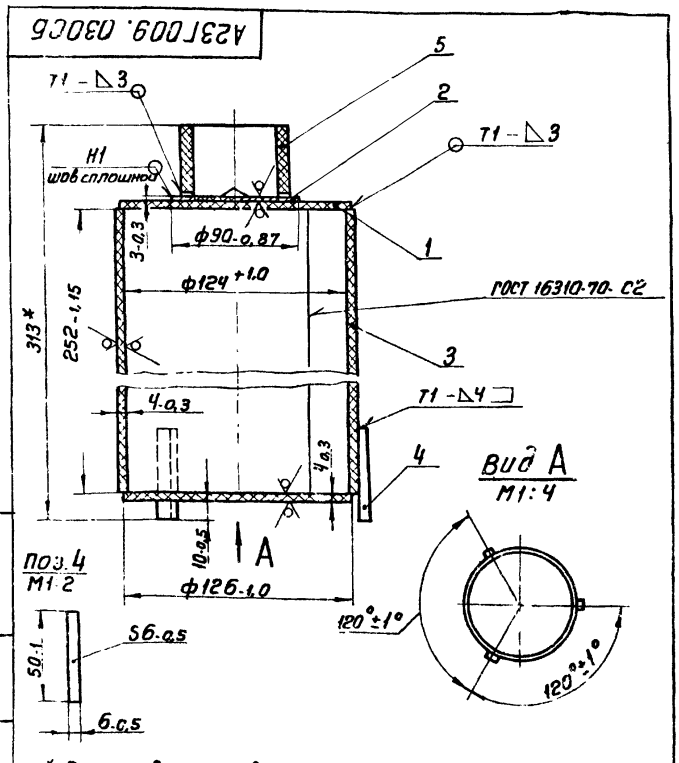

1* Размер для справок

2. Сварные швы по ГОСТ 16310-70.

Инв.№ подл. | Подп. и дата | Взам. инв.№ | Инв.№ дубл. | Подп. и дата

Изм.	Лист	№ докум.	Подп.	Дата
Разраб.		Раева		
Пров.		Литвак		
Рук. гр.		Грановский		
Гл. спец.		Вайнберг		
Н. контр.		Мерзлякова		
Утв.		Спивак		

Поплавок
Сборочный чертеж

Лит	Масса	Масштаб
И	0,92	1:2
Лист	Листов 1	

Госстрой СССР Сантехпроект г. Москва

Формат 11

А23Г009.012

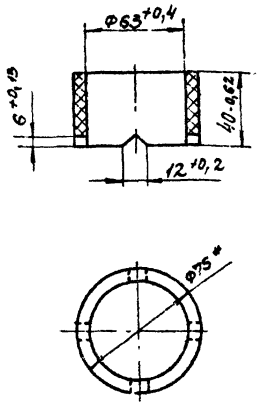

*Размер для справок.

Изм.	Лист	№ докум.	Подп.	Дата
Разраб.		Раева		
Пров.		Литвак		
Рук. гр.		Грановский		
Н. контр.		Мерзлякова		
Утв.		Вайнберг		

А23Г009.012

Гнездо клапана

Лит.	Масса	Масшт.
И	0.06	1:2

Полиэтилен 111, сорт 2 ГОСТ 16337-70

Госстрой СССР Сантехпроект г. Москва

Формат: 11

А23Г009.013

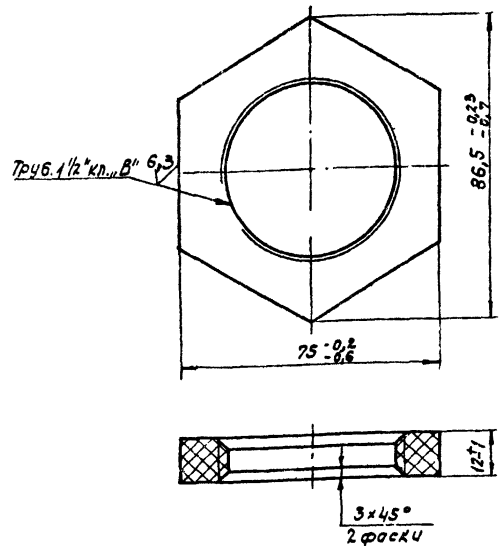

Изм.	Лист	№ докум.	Подп.	Дата
Разраб.		Раева		
Пров.		Литвак		
Рук. гр.		Грановский		
Н. контр.		Мерзлякова		
Утв.		Вайнберг		

А23Г009.013

Гайка*

Лит.	Масса	Масшт.
И	0,08	1:1

Полиэтилен 111, сорт 2 ГОСТ 16337-70

Госстрой СССР Сантехпроект г. Москва

Формат 11

А23Г009.006

Серия 4.903-13 Выпуск 1-1

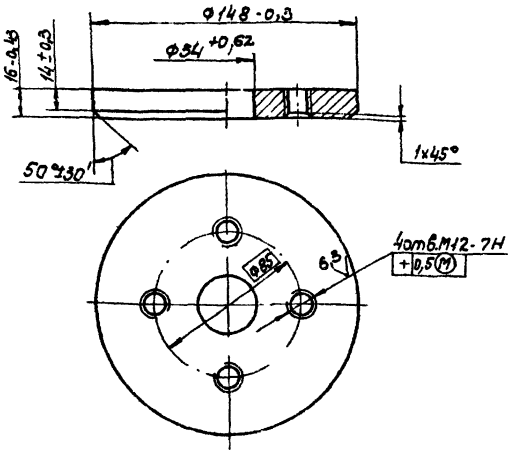

Изм.	Лист	№ докум.	Подп.	Дата
Разраб.		Рубинская		
Пров.		Литвак		
Рук. гр.		Грановский		
Н. контр.		Мерзлякова		
Утв.		Вайнберг		

А23Г009.006

Дно

Лит.	Масса	Масшт.
И	2,1	1:2

Ст3 ГОСТ 380-71

Госстрои СССР Сантехпроект г. Москва

Формат: 11

А23Г009.040

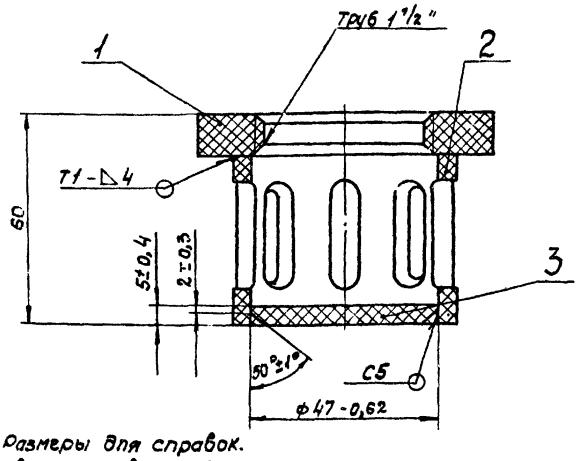

1. Размеры для справок.
2. Сварные швы по ГОСТ 16310-70.

Формат	Зона	Поз.	Обозначение	Наименование	Кол.	Примечание
				Детали		
А1		1	А23Г009.013	Гайка	1	
А1		2	А23Г009.014	Труба	1	
Б4		3	А23Г009.015	Дно		
				Полиэтилен 111, сорт 2 ГОСТ 16337-70	1	0,08 кг

Изм.	Лист	№ докум.	Подп.	Дата
Разраб.		Раева		
Пров.		Литвак		
Рук. гр.		Грановский		
Т. контр.		Вайнберг		
Н. контр.		Мерзлякова		
Утв.		Спивак		

А23Г009.040

Клапан

Лит.	Масса	Масшт.
И	0,14	1:1

Госстрой СССР Сантехпроект г. Москва

Кол. ровал: Сычева

Формат: 11

Инв. № подл. | Подп. и дата | Взам. инв. № | Инв. № дубл. | Подп. и дата

Формат	Зона	Поз.	Обозначение	Наименование	Кол.	Примечание
				Документация		
22			А23В036.000СБ	Сборочный чертеж		
				Детали		
11		1	А23В036.001	Фланец	1	
Б4		2	А23В036.002	Стенка		
				Лист Б3,0 ГОСТ 19903-74		
				1-IV ст.3 ГОСТ 16523-70	1	6,37кг
11		3	А23В036 003	Крышка	1	
Б4		4	А23В036 004	Ручка		
				Круг В12 ГОСТ 2590-71		
				Ст.3 ГОСТ 535-58	2	0,51кг
11		5	А23В036.005	Скоба	4	
Б4		6	А23В036 006	Стенка		
				Лист Б3,0 ГОСТ 19903-74		
				1-IV ст 3 ГОСТ 16523-70	1	6,66кг
Б4		7	А23В036. 007	Патрубок L=110-0,87		
				Труба 57х3,5 ГОСТ 8732-70		
				Д ГОСТ 8731-74	2	0,51кг
Б4		8	А23В036 008	Д чо; 470-1,65 х546-1,8		
				Лист Б3.0 ГОСТ 19903-74		
				1-IV Ст 3 ГОСТ 16523-70	1	6,1кг
Б4		9	А23В036.009	Прокладка		
				Паронит ПОН2		
				ГОСТ 481-71		
				ф212-1,15 х ф149+1,0	1	0,03кг

А23В036.000

Бачок постоянного уровня в бункере соли.

Изм.	Лист	№ докум.	Подп.	Дата
Разраб.		Литехина		
Пров.		Литвак		
Рук.гр.		Грановский		
Н.контр.		Мерзлякова		
Утв.		Вайнберг		

Лит.	Лист	Листов
И	1	2

Госстрой СССР Сантехпроект г. Москва

Инв.№ подл. | Подп. и дата | Взам. инв.№ | Инв.№ дубл. | Подп. и дата

Формат: 11

Формат	Зона	Поз.	Обозначение	Наименование	Кол.	Примечание
11		10	А23В036. 011	Уголок	2	
		11	-01	Уголок	2	
Б4		12	А23В036.012	Стенка		
				Лист Б3,0 ГОСТ 19903-74		
				1-IV ст. 3 ГОСТ 16523-70		
				526-1,8 х650-2,0	2	8,1кг
Б4		13	А23В036.013	Уголок		
				Лист Б3,0 ГОСТ 19903-74		
				1-IV ст. 3 ГОСТ 16523-70		
				120-0,87 х ф58 +0,74	2	0,26кг
				Ось		
Б4		14	А23В036.014	Ст. 3 ГОСТ 380-71	4	0,03кг
				Стандартные изделия		
		15		Болт откидной М12х60.36		
				ГОСТ 3033-73	4	
		16		Гайка М12 8 ГОСТ 3032-66	4	
		17		Гайка М20.4 ГОСТ 5915-70	8	
		18		Шайба 10.02 ГОСТ 11371-68	8	
		19		Шайба 12.02 ГОСТ 11371-68	4	
		20		Шайба 20 Н65 ГОСТ 6402-70	8	
		21		Шпилька М20х55 20/22 -36		
				ГОСТ 11765-66	8	
		22		Шплинт 2.5х20 ГОСТ 397-66	8	
		23		Фланец 50 10		
				ГОСТ 1255-67	2	
				Прочие изделия		
		24		Регулятор уровня		
				Dy50; Ру 10; Т-39		
				ТУ-188-63	1	

А23В036.000

Инв.№ подл. | Подп. и дата | Взам. инв.№ | Инв.№ дубл. | Подп. и дата

Изм. | Лист | № докум. | Подп. | Дата

Лит. А

Лист 2

Формат 11

Серия 4.903-13 Выпуск 1-1

А23Г009.014

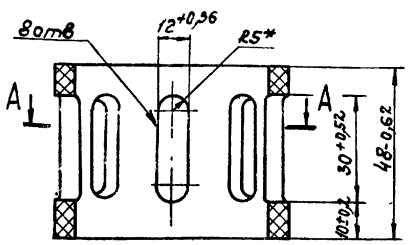

А-А

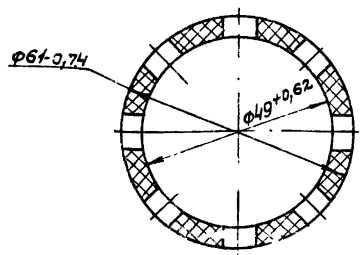

1.* Размер для справок.

Изм.	Лист	№ докум.	Подп.	Дата
Разраб.		Раева		
Пров.		Литвак		
Рук.гр.		Грановский		
Н.контр.		Мерзлякова		
Утв.		Вайнберг		

А23Г009014

Труба

Лит.	Масса	Масшт.
И	0,05	1:1

Лист | Листов 1

Полиэтилен 111, сорт 2 ГОСТ 16337-70.

Госстрой СССР Сантехпроект г. Москва

Инв.№ подл. | Подп. и дата | Взам. инв.№ | Инв.№ дубл. | Подп. и дата

Формат: 11

А23В051.016

(V)

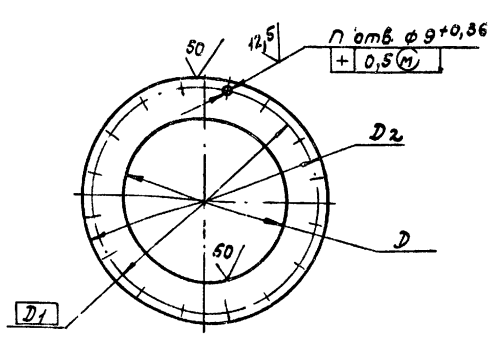

Обозначение	Размеры, мм D	D1	D2	Кол. n	Масса, кг
А23В051.016	456+1,56	646	678-2,0	8	4,7
-01	606+1,8	846	878-2,2	16	7,45
-02	806+2,2	1046	1078-2,4		9,5

Изм.	Лист	№ докум.	Подп.	Дата
Разраб.		Раева		
Пров.		Литвак		
Рук.гр.		Грановский		
Н.контр.		Мерзлякова		
Утв.		Вайнберг		

А23В051.016

Фланец

Лит.	Масса	Масштаб
И	см. табл.	—

Лист | Листов 1

Лист Б3,0 ГОСТ 19903-74 1-IV-Ст.3 ГОСТ 16523-70

Госстрой СССР Сантехпроект г. Москва

Копировал Сычева

Инв.№ подл. | Подп. и дата | Взам. инв.№ | Инв.№ дубл. | Подп. и дата

Формат: 11

А23В036.000 СБ

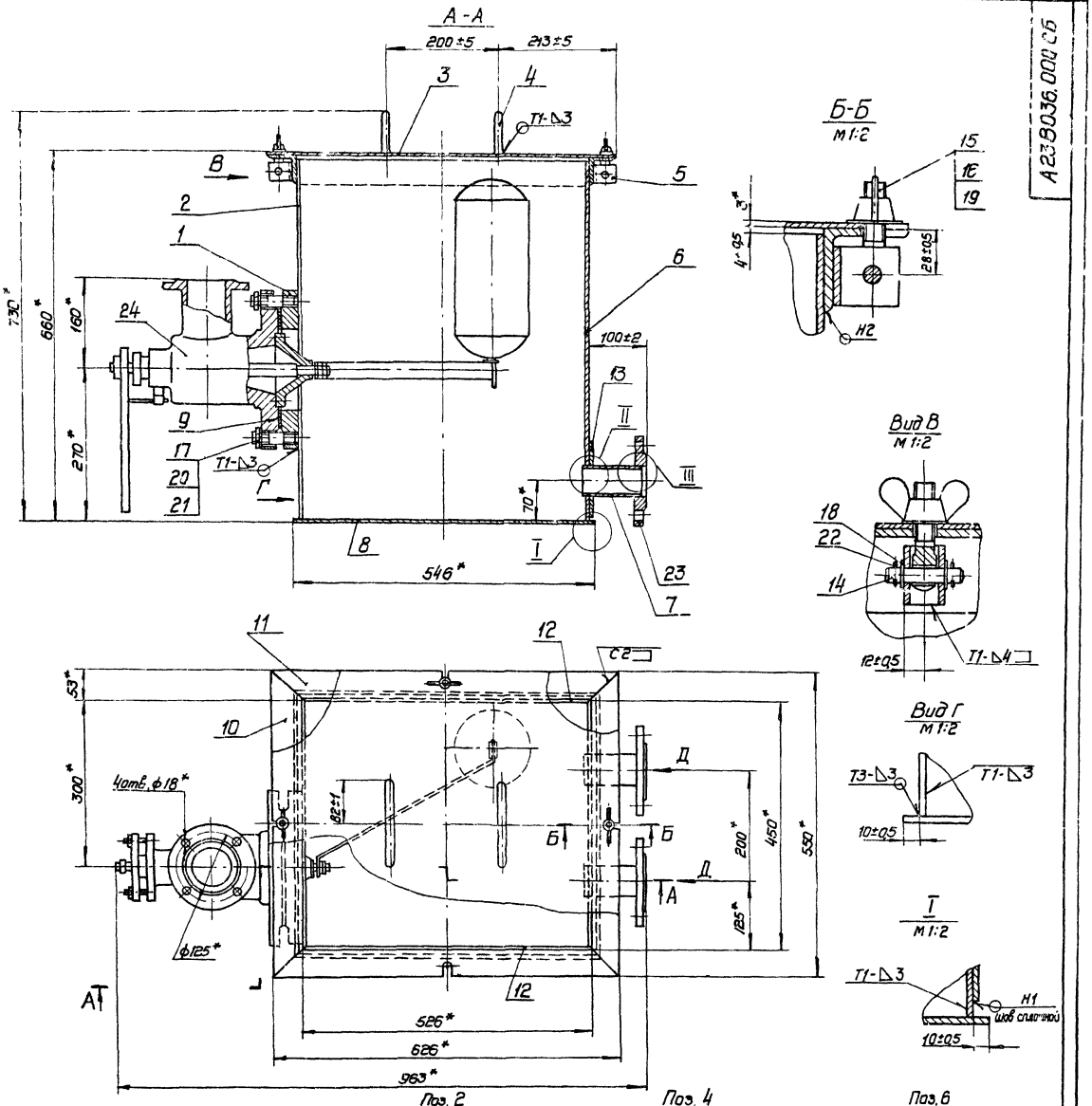

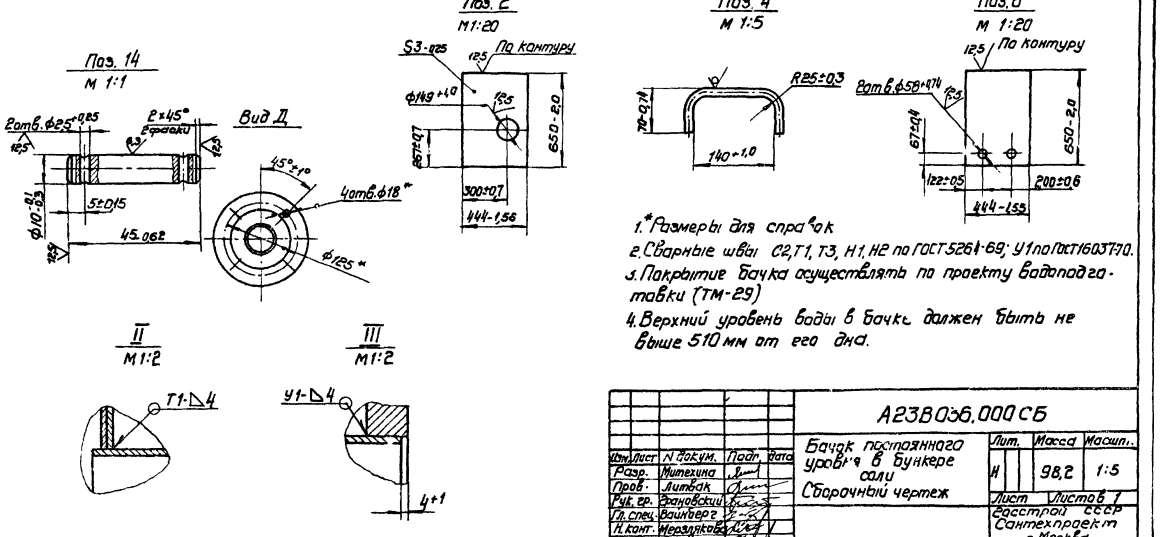

1.* Размеры для справок
2. Сварные швы С2, Т1, Т3, Н1, Н2 по ГОСТ 5264-69; У1 по ГОСТ 16037-70.
3. Покрытие бачка осуществлять по проекту водоподготовки (ТМ-29)
4. Верхний уровень воды в бачке должен быть не выше 510 мм от его дна.

Изм.	Лист	N докум.	Подп.	Дата	А23В036.000 СБ		
Разр.		Митехина			Бачок постоянного уровня в бункере соли. Сборочный чертеж	Лит.	Масса	Масшт.
Пров.		Литвак				Н	98,2	1:5
Рук. гр.		Грановский				Лист	Листов 1
Гл. спец.		Вайнберг				Госстрой СССР Сантехпроект г. Москва	
Н. конт.		Мерзляков					
Утв.		Спивак					

Инв. N подл. | Подп. и дата | Взам. инв. N | Инв. N дубл. | Подп. и дата

Серия 4.903-13 Выпуск 1-1

Копир. Формат: 22

А23В036.003

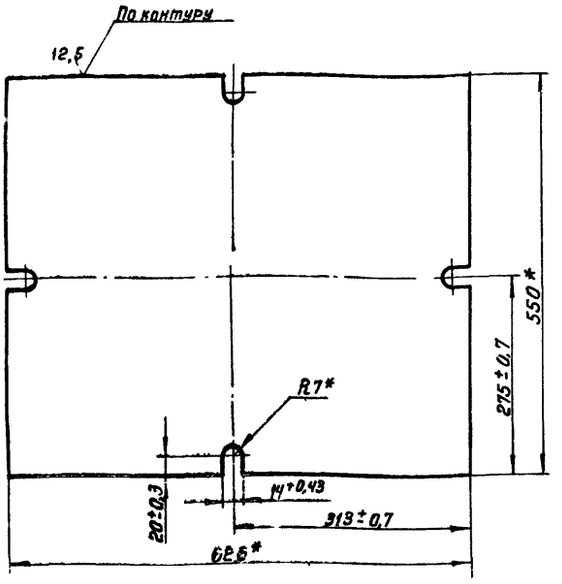

* Размеры для справок

Изм.	Лист	N докум.	Подп.	Дата
Разраб.		Ямпольская		
Пров.		Литвак		
Рук. гр.		Грановский		
Н. контр.		Мерзлякова		
Утв.		Войнберг		

А23В036.003 — Крышка

Лит.	Масса	Масштаб
И	8,15	1:5

Лист | Листов 1

Листы бэ,0 ГОСТ 19903-74
1-IV-Ст3 ГОСТ 16523-70

Госстрой СССР сантехпроект г. Москва

Копировал — Формат А1

А23В036.001

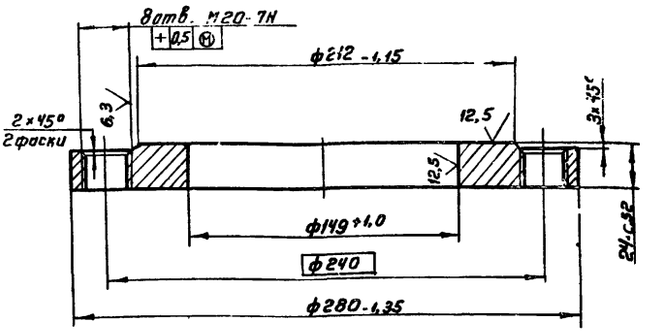

Изм.	Лист	N докум.	Подп.	Дата
Разраб.		Ямпольская		
Пров.		Литвак		
Рук. гр.		Грановский		
Н. контр.		Мерзлякова		
Утв.		Войнберг		

А23В036.001 — Фланец

Лит.	Масса	Масштаб
И	15,3	1:2

Лист | Листов 1

Ст.3 ГОСТ 380-71

Госстрой СССР сантехпроект г. Москва

Копировал — Формат А1

А23В036.005

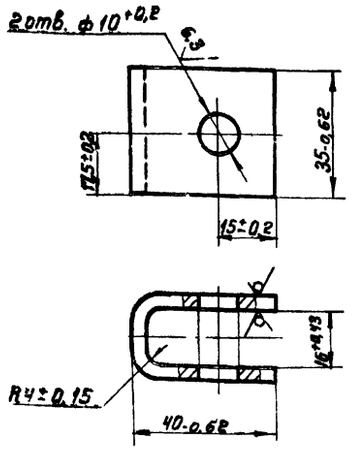

Изм.	Лист	N докум.	Подп.	Дата
Разраб.		Ямпольская		
Пров.		Литвак		
Рук. гр.		Грановский		
Н. контр.		Мерзлякова		
Утв.		Войнберг		

А23В036.005 — Скоба

Лит.	Масса	Масштаб
И	0,11	1:1

Лист | Листов 1

Лист Б4 ГОСТ 19903-74
Ст3 ГОСТ 14637-69

Госстрой СССР сантехпроект г. Москва

Копировал — Формат А1

А23В036.011

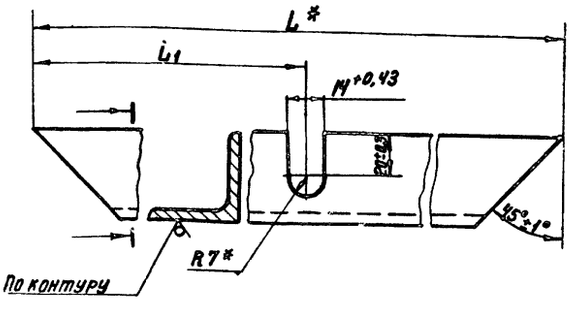

Обозначение	Размеры, мм L*	Размеры, мм L1	Масса, кг
А23В036.011	550	215±0,7	2,0
-01	626	313±0,7	2,2

* Размеры для справок.

Изм.	Лист	N докум.	Подп.	Дата
Разраб.		Ямпольская		
Пров.		Литвак		
Рук. гр.		Грановский		
Н. контр.		Мерзлякова		
Утв.		Войнберг		

А23В036.011 — Уголок

Лит.	Масса	Масштаб
И	см. табл.	1:2

Лист | Листов 1

Уголок Б-50×50×5 ГОСТ 8509-72
Ст3 ГОСТ 535-58

Госстрой СССР сантехпроект г. Москва

Копировал — Формат А1

Серия 4.903-13 Выпуск 1-1

Инв. № подл. | Подп. и дата | Взам. инв. № | Инв. № дубл. | Подп. и дата

Фор.	Зона	Поз.	Обозначение	Наименование	Кол.	Примечание
				Документация		
12			А23В051.000СБ	Сборочный чертеж		
				Детали		
БЧ		1	А23В051.001	Пластина 100-0,87×100-0,87		
				Лист Б10,0 ГОСТ19903-74		
				Ст3 ГОСТ14637-69	3	0,79кг
БЧ		2	А23В051.002	Штуцер		
				Труба 50 ГОСТ3262-75	1	0,28кг
			Переменные данные для исполнений:			
				А23В051.000		
				Сборочные единицы		
11		3	А23В051.010	Крышка	1	
				Детали		
11		4	А23В051.003	Фланец	1	
11		5	А23В051.003-03	Фланец	1	
11		6	А23В051.004	Обечайка	1	
11		7	А23В051.005	Перегородка	1	
БЧ		8	А23В051.006	Уголок; L=1020-24		
				Уголок Б-36×36×4 ГОСТ8509-72		
				Ст.3 ГОСТ535-58	3	2,2кг
11		9	А23В051.007	Днище	1	
11		10	А23В051.008	Патрубок	1	
БЧ		11	А23В051.009	Прокладка Ф672-2×Ф600$^{+1,8}$		
				Резина-пластина ЗТ-М		
				ГОСТ7338-75	1	0,11кг
				Стандартные изделия		
		12		Болт М8×25.36 ГОСТ7798-70	16	

Изм.	Лист	№ докум.	Подп.	Дата
Разраб.		Раева		
Пров.		Литвак		
Рук. гр.		Грановский		
Н. контр.		Мерзлякова		
Утв.		Байбеков		

А23В051.000

Брызгоотделитель

Лит	Лист	Листов
И	1	3

Госстрой СССР Сантехпроект г. Москва

Копировал: Дзино Формат: 11

Формат	Зона	Поз.	Обозначение	Наименование	Кол.	Примечание
		13		Гайка М8.4 ГОСТ5915-70	16	
				А23В051.000-01		
				Сборочные единицы		
11			А23В051.010-01	Крышка	1	
				Детали		
11		4	А23В051.003-01	Фланец	1	
11		5	А23В051.003	Фланец	1	
11		6	А23В051.004-01	Обечайка	1	
11		7	А23В051.005-01	Перегородка	1	
БЧ		8	А23В051.011	Уголок; L=1100-24		
				Уголок Б-36×36×4 ГОСТ8509-72		
				Ст.3 ГОСТ535-58	3	2,4кг
11		9	А23В051.007-01	Днище	1	
11		10	А23В051.008-01	Патрубок	1	
БЧ		11	А23В051.012	Прокладка Ф872-2,2×Ф800^{+2}		
				Резина-пластина ЗТ-М		
				ГОСТ7338-75	1	0,16кг
				Стандартные изделия		
		12		Болт М8×25.36		
				ГОСТ7798-70	16	
		13		Гайка М8.4		
				ГОСТ5915-70	16	

А23В051.000

Лист 2

Копировал: Дзино Формат: 11

Серия 4.903-13 Выпуск 1-1

Формат	Зона	Поз.	Обозначение	Наименование	Кол.	Примечание
				А23В051.000-02		
				Сборочные единицы		
11		3	А23В051.010-02	Крышка	1	
				Детали		
11		4	А23В051.003-02	Фланец	1	
11		5	А23В051.003-01	Фланец	1	
11		6	А23В051.004-02	Обечайка	1	
11		7	А23В051.005-02	Перегородка	1	
БЧ		8	А23В051.013	Уголок L=1410-26		
				Уголок Б-36×36×4 ГОСТ8509-72		
				Ст3 ГОСТ535-58	3	3,1кг
11		9	А23В051.007-02	Днище	1	
11		10	А23В051.008-02	Патрубок	1	
БЧ		11	А23В051.014	Прокладка		
				Резина-пластина		
				ЗТ-М ГОСТ7338-75		
				Ф1072-2,4×Ф1000$^{+2,2}$	1	0,2кг
				Стандартные изделия		
		12		Болт М8×25.36		
				ГОСТ7798-70	20	
		13		Гайка М8.4		
				ГОСТ5915-70	20	

А23В051.000

Лист 3

Копировал: Дзино Формат: 11

Формат	Зона	Поз.	Обозначение	Наименование	Кол.	Примечание
				Документация		
11			А23В051.010СБ	Сборочный чертеж		
			Переменные данные для исполнений			
				А23В051.010		
				Детали		
		1	А23В051.003-03	Фланец		
БЧ		2	А23В051.015	Патрубок Ф450$^{+1,55}$		
				Лист Б3,0 ГОСТ19903-74		
				1-IV-Ст3 ГОСТ16523-70	1	5,1кг
11		3	А23В051.016	Фланец	1	
				А23В051.010-01		
				Детали		
11		1	А23В051.003	Фланец	1	
БЧ		2	А23В051.017	Патрубок Ф600$^{+1,8}$		
				Лист Б3,0 ГОСТ19903-74		
				1-IV-Ст3 ГОСТ16523-70	1	9,0кг
11		3	А23В051.016-01	Фланец	1	
				А23В051.010-02		
				Детали		
11		1	А23В051.003-01	Фланец	1	
БЧ		2	А23В051.018	Патрубок Ф800$^{+2,2}$		
				Лист Б3,0 ГОСТ19903-74		
				1-IV-Ст3 ГОСТ16523-70	1	12,2кг
11		3	А23В051.016-02	Фланец	1	

Изм.	Лист	№ докум.	Подп.	Дата
Разраб.		Раева		
Пров.		Литвак		
Рук. гр.		Грановский		
Н. контр.		Мерзлякова		
Утв.		Байбеков		

А23В051.010

Крышка

Лит	Лист	Листов
И	1	1

Госстрой СССР Сантехпроект г. Москва

Копировал: Дзино Формат: 11

А23В051.010СБ

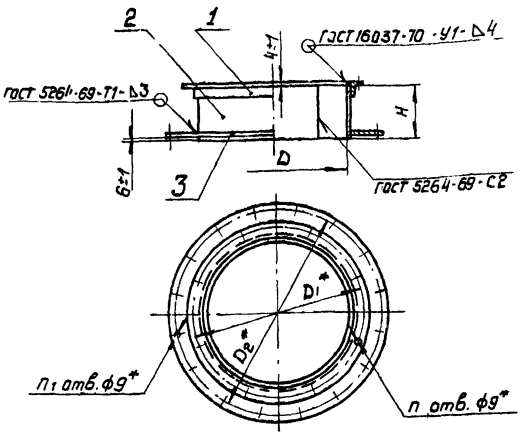

Обозначение	Размеры, мм				Кол.		Масса, кг
	D	D1	D2	H	n	n1	
А23В051.010	450+1,55	496	646	152-1	8	16	42,1
-01	600+1,8	646	846	202-1,15	16		58,95
-02	800+2,2	846	1046	206-1,15		20	77,7

* Размеры для справок

Изм.	Лист	N докум.	Подп.	Дата
Разр.		Раева		
Пров.		Литвак		
Рук. гр.		Грановский		
Гл. сп.		Вайнберг		
Н. контр.		Мерзлякова		
Утв.		Спивак		

А23В051.010 СБ

Крышка
Сборочный чертеж

Лит.	Масса	Масшт.
Н	см. табл.	—
Лист	Листов 1	

Госстрой СССР
Сантехпроект
г. Москва

Формат: 11

Инв. N подл. | Подп. и дата | Взам. инв. N | Инв. N дубл. | Подп. и дата

А23В051.003

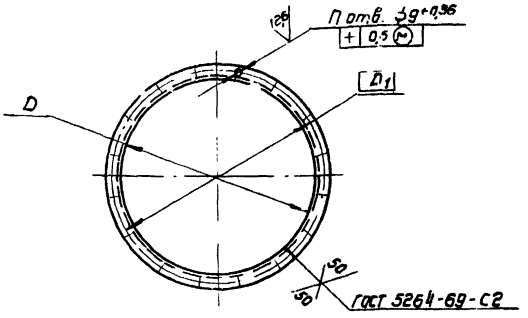

Обозначение	Размеры, мм		Кол.	Масса, кг
	D	D1	n	
А23В051.003	606+1,8	646	16	42,5
-01	806+2,2	846		56,0
-02	1006+2,4	1046	20	69,6
-03	456+1,55	496	8	32,3

Изм.	Лист	N докум.	Подп.	Дата
Разр.		Раева		
Пров.		Литвак		
Рук. гр.		Грановский		
Н. контр.		Мерзлякова		
Утв.		Вайнберг		

А23В051.003

Фланец

Уголок 36х36х4-Б ГОСТ 8509-72
Ст.3 ГОСТ 535-58

Лит.	Масса	Масшт.
Н	см. табл.	—
Лист	Листов 1	

Госстрой СССР
Сантехпроект
г. Москва

Формат: 11

Инв. N подл. | Подп. и дата | Взам. инв. N | Инв. N дубл. | Подп. и дата

А23В051.000СБ

Серия 4.903-13 Выпуск 1-1

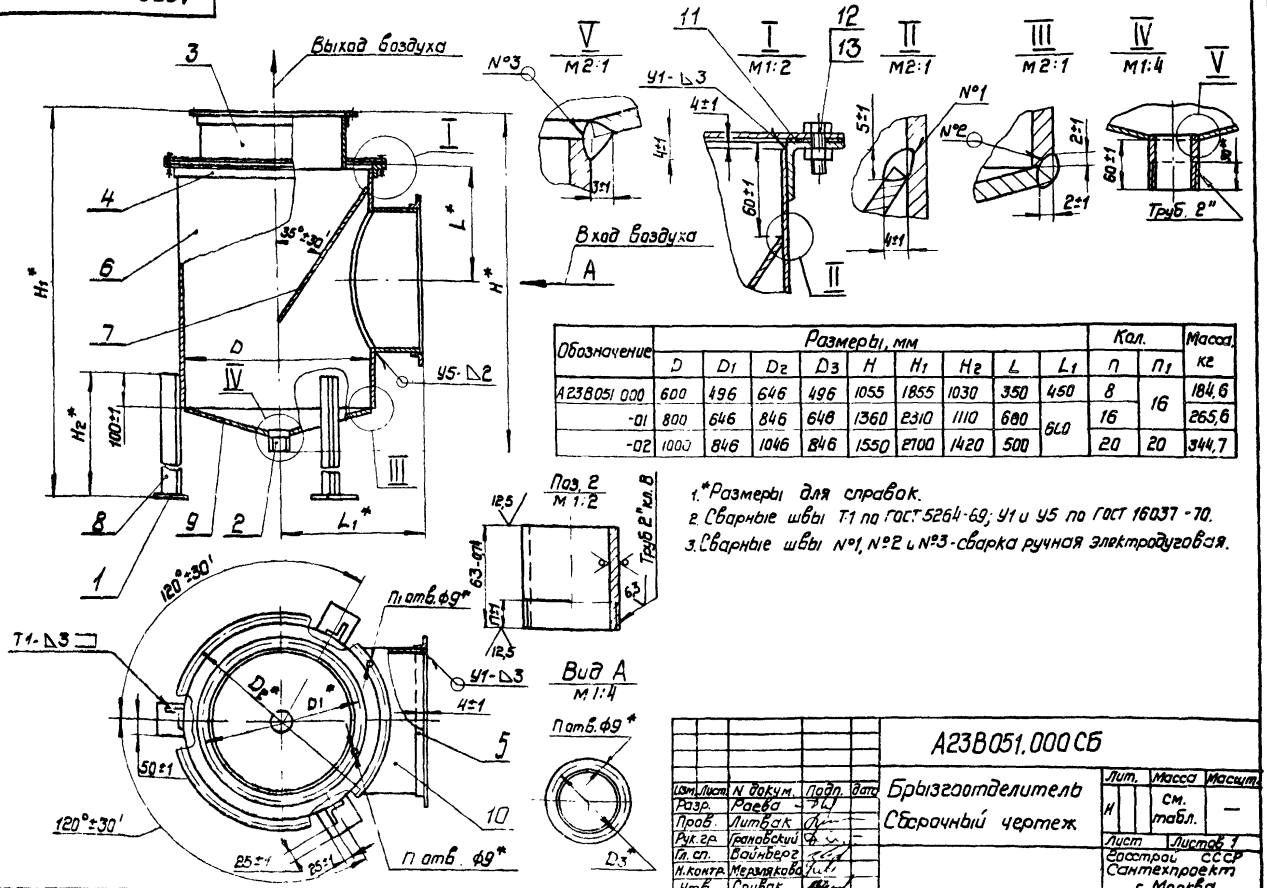

Обозначение	Размеры, мм									Кол.		Масса, кг
	D	D1	D2	D3	H	H1	H2	L	L1	n	n1	
А23В051.000	600	496	646	496	1055	1855	1030	350	450	8	16	184,6
-01	800	646	846	648	1360	2310	1110	680	600	16		265,6
-02	1000	846	1046	846	1550	2700	1420	500		20	20	344,7

1. *Размеры для справок.
2. Сварные швы Т1 по ГОСТ 5264-69; У1 и У5 по ГОСТ 16037-70.
3. Сварные швы N°1, N°2 и N°3 - сварка ручная электродуговая.

Изм.	Лист	N докум.	Подп.	Дата
Разр.		Раева		
Пров.		Литвак		
Рук. гр.		Грановский		
Гл. сп.		Вайнберг		
Н. контр.		Мерзлякова		
Утв.		Спивак		

А23В051.000 СБ

Брызгоотделитель
Сборочный чертеж

Лит.	Масса	Масшт.
Н	см. табл.	—
Лист	Листов 1	

Госстрой СССР
Сантехпроект
г. Москва

Копир. Формат: 12

Инв. N подл. | Подп. и дата | Взам. инв. N | Инв. N дубл. | Подп. и дата

А23В051.004

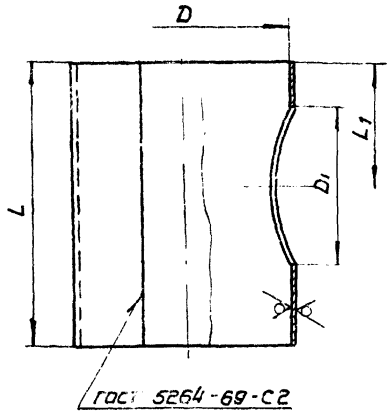

Обозначение	Размеры, мм				Масса, кг
	D	D1	L	L1	
А23В051.004	600 +1,8	450 +1,55	766 -2,0	346±0,7	34,2
-01	800 +2,0	600 +1,8	996 -2,2	596±0,9	59,1
-02	1000 +2,2	800 +2,0		796±0,8	73,9

Изм.	Лист	N докум.	Подп.	Дата
Разраб.		Раева		
Пров.		Литвак		
Рук. гр.		Грановский		
Н. контр.		Мерзлякова		
Утв.		Вайнберг		

А23В 051.004

Обечайка

Лит	Масса	Масшт.
И	см. табл.	—
Лист	Листов 1	

Лист 630 ГОСТ 19903-74
1-IV-Ст.3 ГОСТ 16523-70

Госстрой СССР Сантехпроект г. Москва

Формат: 11

А23В051.005

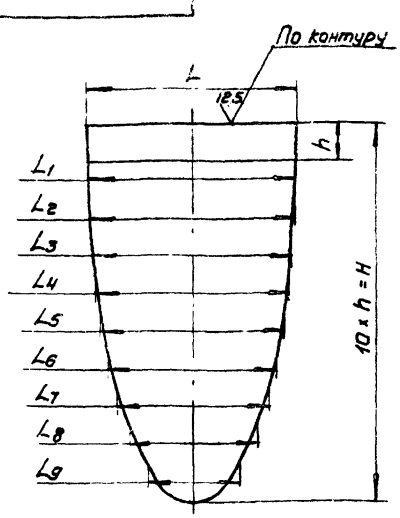

Обозначен.	Размеры, мм												Масса, кг
	H	h	L	L1	L2	L3	L4	L5	L6	L7	L8	L9	
А23В051.005	523 ±1,6	52,3±0,4	800 -1,55	238 ±1,35	294 -1,35	336 ±1,85	376 -1,85	410 -1,55	440 -1,55	466 -1,55	480 -1,0	487 -1,0	7,1
-01	697 ±2,0	69,7±0,4	1000 -1,55	318 ±1,53	392 ±1,85	452 -1,85	506 -1,85	546 -1,35	586 -1,35	620 -1,35	640 -1,5	649 -1,0	10,2
-02	871 -1,8	87,1±0,4	1200 -1,55	398 +1,53 -1,50	490 -1,55	565 -1,85	633 -1,85	683 -1,55	733 -1,35	775 -1,35	800 -1,35	812 -1,5	14,1

Изм.	Лист	N докум.	Подп.	Дата
Разр.		Раева		
Пров.		Литвак		
Рук. гр.		Грановский		
Н. контр.		Мерзлякова		
Утв.		Вайнберг		

А23В 051.005

Перегородка

Лит	Масса	Масшт.
И	см. табл.	—
Лист	Листов 1	

Лист 630 ГОСТ 19903-74
1-IV Ст.3 ГОСТ 16523-70

Госстрой СССР Сантехпроект г. Москва

Формат: 11

А23В051.008

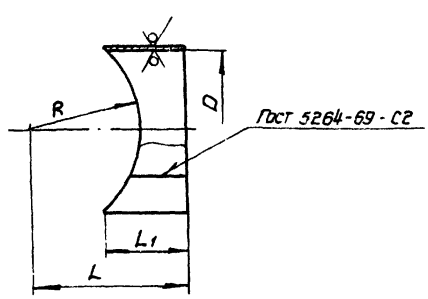

Обозначение	Размеры, мм				Масса, кг
	D	L	L1	R	
А23В051.008	450 +1,55	446±0,8	170 -1,0	303±0,7	9,7
-01	600 +1,8	596±0,9	290 -1,35	403±0,8	18,0
-02	800 +2,0		110 -0,87	503±0,9	29,9

Изм.	Лист	N докум.	Подп.	Дата
Разр.		Раева		
Пров.		Литвак		
Рук. гр.		Грановский		
Н. контр.		Мерзлякова		
Утв.		Вайнберг		

А23В051.008

Патрубок

Лит	Масса	Масшт.
И	см. табл.	—
Лист	Листов 1	

Лист 630 ГОСТ 19903-74
1-IV-Ст.3 ГОСТ 16523

Госстрой СССР Сантехпроект г. Москва

Формат: 11

А23В051.007

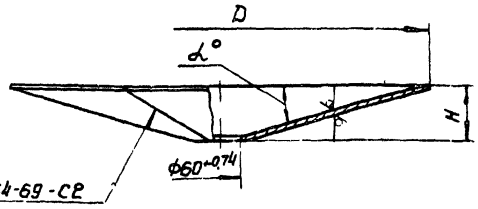

Обозначение	Размеры, мм		α	Масса, кг
	D	H		
А23В051.007	600 +1,8	72 -0,74	15° ±30'	7,2
-01	800 +2,0	100 -0,87		10,7
-02	1000 +2,2	272 -1,35	30° ±30'	21,2

Изм.	Лист	N докум.	Подп.	Дата
Разр.		Раева		
Пров.		Литвак		
Рук. гр.		Грановский		
Н. контр.		Мерзлякова		
Утв.		Вайнберг		

А23В051.007

Днище

Лит.	Масса	Масшт.
И	см. табл.	—
Лист	Листов 1	

Лист 630 ГОСТ 19903-74
1-IV-Ст.3 ГОСТ 16523-70

Госстрой СССР Сантехпроект г. Москва

Формат 11

Серия 4.903-13 Выпуск 1-1

Инв. N подл. | Подп. и дата | Взам. инв. N | Инв. N дубл. | Подп. и дата

копир. [illegible]

gost.e-ecolog.ru