ГОСУДАРСТВЕННЫЙ КОМИТЕТ СОВЕТА МИНИСТРОВ СССР ПО ДЕЛАМ СТРОИТЕЛЬСТВА/ГОССТРОЙ СССР/

ТИПОВЫЕ КОНСТРУКЦИИ И ДЕТАЛИ ЗДАНИЙ И СООРУЖЕНИЙ

СЕРИЯ 4.903-13

# ВСПОМОГАТЕЛЬНОЕ ОБОРУДОВАНИЕ ДЛЯ КОТЕЛЬНЫХ УСТАНОВОК

ВЫПУСК 1-1

РАБОЧИЕ ЧЕРТЕЖИ

# ВСПОМОГАТЕЛЬНОЕ ОБОРУДОВАНИЕ СИСТЕМ ВОДОПОДГОТОВКИ

ИНВ. №15309-02
Цена: ~~5-12~~ 7-75

gost.e-ecolog.ru

Госстрой СССР
Тбилисский филиал
ЦИТП
Типовой проект (серия)
№ 4-903-[illegible] 81-1
Заказ № 275
Цена 7 руб. 75 коп.
Тираж 330
Дата 18 42 1989 г.

ГОСУДАРСТВЕННЫЙ КОМИТЕТ СОВЕТА МИНИСТРОВ СССР ПО ДЕЛАМ СТРОИТЕЛЬСТВА /ГОССТРОЙ СССР/

ТИПОВЫЕ КОНСТРУКЦИИ И ДЕТАЛИ ЗДАНИЙ И СООРУЖЕНИЙ

СЕРИЯ 4.903-13

# ВСПОМОГАТЕЛЬНОЕ ОБОРУДОВАНИЕ ДЛЯ КОТЕЛЬНЫХ УСТАНОВОК

ВЫПУСК 1-1

РАБОЧИЕ ЧЕРТЕЖИ

# ВСПОМОГАТЕЛЬНОЕ ОБОРУДОВАНИЕ СИСТЕМ ВОДОПОДГОТОВКИ

Главный инженер института Шиллер ЮИ
Главный инженер проекта Спивак ВА

РАЗРАБОТАНЫ
ГПИ САНТЕХПРОЕКТ
ГОССТРОЯ СССР

УТВЕРЖДЕНЫ
И ВВЕДЕНЫ В ДЕЙСТВИЕ
С 15 мая 1978 г
ГПИ САНТЕХПРОЕКТ ГОССТРОЯ СССР
ПРИКАЗ №59 ОТ 24 апреля 1978 г

| Обозначение | Наименование | Стр. |
|---|---|---|
| | Содержание | 2-4 |
| А22В10.000 | Разгрузчик серной кислоты. | 5 |
| А22В010.010 | Колонна. | 5;8 |
| А22В010.000СБ | Разгрузчик серной кислоты. Сборочный чертеж. | 6;7 |
| А22В010.153 | Крышка. | 8 |
| А22В010.010СБ | Колонна. Сборочный чертеж. | 9;10 |
| А22В010.017<br>А22В010.054 | Косынка.<br>Рейка. | 10 |
| А22В010.020<br>А22В010.030<br>А22В010.033 | Мостик перекидной.<br>Каркас.<br>Косынка. | 11 |
| А22В010.020СБ | Мостик перекидной. Сборочный чертеж. | 12;13 |
| А22В010.030СБ | Каркас. Сборочный чертеж. | 13 |
| А22В010.040<br>А22В010.066<br>А22В010.068<br>А22В010.76 | Цепь.<br>Уголок.<br>Уголок.<br>Серьга. | 14 |
| А22В010.050<br>А22В010.050СБ<br>А22В010.72 | Поручень.<br>Поручень. Сборочный чертеж.<br>Рычаг. | 15 |
| А22В010.060<br>А22В010.070<br>А22В010.087 | Устройство поворотное.<br>Балка.<br>Тяга. | 16 |
| А22В010.060СБ | Устройство поворотное. Сборочный чертеж. | 17 |
| А22В010.080<br>А22В010.071<br>А22В010.094<br>А22В010.095 | Труба.<br>Труба.<br>Балка.<br>Пластина | 18 |
| А22В010.090<br>А22В010.088<br>А22В010.097<br>А22В010.102 | Гайка стяжная.<br>Винт.<br>Труба.<br>Гайка. | 19 |
| А22В010.100<br>А22В010.091<br>А22В010.107<br>А22В010.108 | Гусак поворотный.<br>Палец направляющий.<br>Труба.<br>Фланец. | 20 |
| А22В010.100СБ<br><br>А22В010.110<br>А22В010.113 | Гусак поворотный. Сборочный чертеж.<br>Винт.<br>Винт. | 21 |
| А22В010.120<br>А22В010.093<br>А22В010.109<br>А22В010.111 | Скоба.<br>Крышка.<br>Труба.<br>Фланец. | 22 |
| А22В010.130<br>А22010.130СБ<br>А22В010.115 | Труба подвесная.<br>Труба подвесная. Сборочный чертеж.<br>Перемычка. | 23 |
| А22В010.140<br>А22В010.116<br>А22В010.128<br>А22В010.129 | Зажим.<br>Крюк.<br>Скоба.<br>Планка. | 24 |
| А22В010.150<br>А22В10.150.СБ<br><br>А22В010.124 | Кронштейн сальниковый.<br>Кронштейн сальниковый. Сборочный чертеж.<br>Фланец. | 25 |
| А22В010.136<br>А22В010.137<br>А22В010.139<br>А22В010.142 | Корпус.<br>Крышка сальника.<br>Фланец.<br>Пробка. | 26 |

| Обозначение | Наименование | Стр. |
|---|---|---|
| А22В010.160<br>А22В010.160СБ<br>А22В010.143 | Опора.<br>Опора. Сборочный чертеж.<br>Стойка. | 27 |
| А22В010.170<br>А22В010.151<br>А22В010.152 | Лебедка ручная.<br>Вал.<br>Колеса храповое. | 28 |
| А22В010.170СБ | Лебедка ручная. Сборочный чертеж. | 29 |
| А22В010.154<br>А22В010.156 | Шестерня.<br>Барабан. | 30 |
| А22В010.157<br>А22В010.158<br>А22В010.159 | Обойма.<br>Прижим.<br>Дно. | 31 |
| А22В010.163<br>А22В010.165<br>А22В010.166<br>А22В010.169 | Валик.<br>Собачка.<br>Шайба стопорная.<br>Рычаг. | 32 |
| А22В010.180<br>А22В010.180.СБ<br>А22В010.190 | Рукоятка.<br>Рукоятка. Сборочный чертеж.<br>Ограждение. | 33 |
| А22В010.200<br>А22В010.164<br>А22В010.171<br>А22В010.174 | Блок.<br>Палец собачки.<br>Втулка.<br>Шайба. | 34 |
| А22В010.190.СБ<br>А22В010.200.СБ | Ограждение. Сборочный чертеж.<br>Блок. Сборочный чертеж | 35 |
| А22В010.210<br>А22В010.220<br>А22В010.220СБ | Щиток.<br>Стойка.<br>Стойка. Сборочный чертеж. | 36 |
| А22В010.191<br>А22В010.192<br>А22В010.022 | Ролик.<br>Ось.<br>Косынка. | 37 |
| А22В010.230<br>А22В010.230СБ<br>А22В010.217 | Кронштейн.<br>Кронштейн Сборочный чертеж<br>Швеллер. | 38 |
| А22В010.240<br>А22В010.250<br>А22В010.260 | Кронштейн.<br>Блок сдвоенный.<br>Стойка. | 39 |
| А22В010.240СБ | Кронштейн. Сборочный чертеж. | 40 |
| А22В010.250СБ<br>А22В010.218<br>А22В010.219 | Блок сдвоенный. Сборочный чертеж.<br>Швеллер.<br>Швеллер. | 41 |
| А22В010.260СБ<br>А22В010.221<br>А22В010.227 | Стойка. Сборочный чертеж.<br>Швеллер.<br>Ось. | 42 |
| А22В010.270<br>А22В010.232<br>А22В010.238<br>А22В010.239 | Лестница.<br>Стойка.<br>Уголок.<br>Поручень. | 43 |
| А23В.035.000<br>А23В035.005 | Колпак воздушный.<br>Корпус. | 44 |
| А22В010.270СБ<br>А23В035.000.СБ | Лестница Сборочный чертеж.<br>Колпак воздушный Сборочный чертеж. | 45 |
| А23В035.004<br>А23В037.000<br>А23В037.010 | Крышка.<br>Осушитель воздуха<br>Крышка. | 46 |
| А23В037.000СБ<br><br>А23В037.020СБ | Осушитель воздуха. Сборочный чертеж.<br>Корпус Сборочный чертеж. | 47 |
| А23В037.020<br>А23В037.030<br>А23В037.050<br>А23В037.011 | Корпус.<br>Крышка.<br>Патрубок.<br>Кольцо. | 48 |


Серия 4.903-13 выпуск 1-1

Инв.№ подл. | Подп. и дата | Взам.инв.№ | Инв.№ дубл. | Подп. и дата

| Изм | Лист | N докум. | Подп. | Дата | Содержание | Лист 1 |
|---|---|---|---|---|---|---|

Копировал: [illegible] формат 22

| Обозначение | Наименование | Стр. |
|---|---|---|
| А23В 037.040 | Стакан | 49 |
| А23В 037.040 СБ | Стакан. Сборочный чертеж | |
| А23В 037.002 | Уголок опорный | |
| А23В 037.014 | Диск | 50 |
| А23В 037.018 | Стакан | |
| А23А 015.000 | Эжектор воздушный | 51 |
| А23А 015.000 СБ | Эжектор воздушный. Сборочный чертеж | |
| А23А 015.010 | Камера приёмная | 52 |
| А23А 015.010 СБ | Камера приёмная. Сборочный чертеж | |
| А23А 015.020 | Камера смешения | |
| А23А 015.030 | Опора | 53 |
| А23А 015.030 СБ | Опора. Сборочный чертеж | |
| А23А 015.005 | Держатель сопла | |
| А23А 015.002 | Фланец | 54 |
| А23А 015.004 | Трубка | |
| А23А 015.006 | Сопло | |
| А23А 015.009 | Фланец | |
| А23А 015.003 | Прокладка | 55 |
| А23А 015.011 | Фланец | |
| А23А 015.014 | Отвод | |
| А23А 015.021 | Косынка | |
| А23А 015.007 | Диффузор | 56 |
| А23А 015.017 | Камера смешения | |
| А23А 015.018 | Плита | |
| А23А 015.019 | Стойка | |
| А23А 015.015 | Труба | 57 |
| А23А 015.016 | Фланец | |
| А23В 034.000 | Гидротранспортер передвижной | |
| А23В 034.000 СБ | Гидротранспортер передвижной. Сборочный чертеж | 58 |
| А23В 034.010 | Корпус | 59 |
| А23В 034.001 | Стойка | |
| А23В 034.002 | Хомут | |
| А23В 034.015 | Ось | |
| А23В 034.010 СБ | Корпус. Сборочный чертеж | 60 |
| А23В 034.020 | Тележка | 61 |
| А23В 034.020 СБ | Тележка. Сборочный чертеж | |
| А23В 034.016 | Уголок | |
| А23В 034.030 | Сопло | 62 |
| А23В 034.040 | Патрубок | |
| А23В 034.040 СБ | Патрубок. Сборочный чертеж | |
| А23В 034.050 | Смесутель | |
| А23В 034.008 | Стенка | 63 |
| А23В 034.009 | Стенка | |
| А23В 034.018 | Уголок | |
| А23В 034.021 | Втулка | |
| А23В 034.003 | Гайка | 64 |
| А23В 034.024 | Сопло | |
| А23В 034.025 | Насадка | |
| А23В 034.028 | Сопло | |
| А23В 034.029 | Фланец | 65 |
| А23В 034.031 | Патрубок | |
| А23В 048.000 | Мерник крепкой серной кислоты | |
| А23В 048.000 СБ | Мерник крепкой серной кислоты. Сборочный чертеж | 66 |
| А23В 048.010 | Поплавок | 67 |
| А23В 048.010 СБ | Поплавок. Сборочный чертеж | |
| А23В 048.013 | Днище | |
| А23В 048.020 | Указатель уровня | 68 |
| А23В 048.020 СБ | Указатель уровня. Сборочный чертеж | |
| А23В 048.003 | Профиль | |
| А23В 048.030 | Корпус бака | 69 |
| А23В 048.040 | Крышка бака | |
| А23В 048.050 | Узел крепления блоков | |

| Обозначение | Наименование | Стр. |
|---|---|---|
| А23В 048.030 СБ | Корпус бака. Сборочный чертеж | 70 |
| А23В 048.021 | Профиль | 71 |
| А23В 048.023 | Флянец | |
| А23В 048.029 | Крышка | |
| А23В 048.031 | Блок | |
| А23В 048.040 СБ | Крышка бака. Сборочный чертеж | 72 |
| А23В 048.050 СБ | Узел крепления блоков. Сборочный чертеж | |
| А23В 048.038 | Лист | |
| А23В 048.025 | Днище | 73 |
| А23В 048.026 | Фланец | |
| А23В 048.027 | Уголок | |
| А23В 048.028 | Обечайка | |
| А23В 048.033 | Опорное ребро | 74 |
| А23В 048.036 | Опора блока | |
| А23В 048.060 | Кронштейн | |
| А23В 048.060 СБ | Кронштейн. Сборочный чертеж | |
| А23В 050.000 | Расходный бак крепкого раствора соли | 75 |
| А23В 050.010 | Патрубок | |
| А23В 050.030 | Крышка | 76 |
| А23В 050.040 | Крышка | |
| А23В 050.050 | Корпус | |
| А23В 050.000 СБ | Расходный бак крепкого раствора соли. Сборочный чертеж | 77 |
| А23В 050.010 СБ | Патрубок. Сборочный чертеж | 78 |
| А23В 050.020 | Патрубок | |
| А23В 050.020 СБ | Патрубок. Сборочный чертеж | |
| А23В 050.030 СБ | Крышка. Сборочный чертеж | |
| А23В 050.040 СБ | Крышка. Сборочный чертеж | 79 |
| А23В 050.060 | Лестница | |
| А23В 050.070 СБ | Опора под бак. Сборочный чертеж | |
| А23В 050.050 СБ | Корпус. Сборочный чертеж | 80 |
| А23В 050.060 СБ | Лестница. Сборочный чертеж | |
| А23В 050.070 | Опора под бак | 81 |
| А23В 050.080 | Указатель уровня | |
| А23В 050.008 | Крышка | |
| А23В 050.080 СБ | Указатель уровня Сборочный чертеж | 82 |
| А23В 050.029 | Бабышка | |
| А23В 050.031 | Кожух защитный | |
| А23В 050.012 | Крышка | 83 |
| А23В 050.013 | Обечайка | |
| А23В 050.014 | Дно | |
| А23В 050.015 | Уголок | 84 |
| А23В 050.016 | Фланец | |
| А23В 050.017 | Кронштейн | |
| А23В 050.019 | Тетива | |
| А23А 014.000 | Насос водоструйный | 85 |
| А23А 014.003 | Диффузор | |
| А23А 014.004 | Диффузор | |
| А23А 014.007 | Стойка | |
| А23А 014.000 СБ | Насос водоструйный. Сборочный чертеж | 86 |
| А23А 014.001 | Корпус | 87 |
| А23А 014.002 | Сопло | |
| А23А 014.006 | Фланец | |
| А23П 008.002 | Гнездо клапана | |
| А23Г 008.000 | Регулятор постоянного уровня раствора кислоты | 88 |
| А23Г 008.000 СБ | Регулятор постоянного уровня раствора кислоты. Сборочный чертеж | |
| А23Г 008.010 | Заглушка | |




Изм. Лист № докум. Подп. Дата

Содержание

Лист 2

Формат: 22

| Обозначение | Наименование | Стр |
|---|---|---|
| А23Г008.020 | Корпус регулятора. | 89 |
| А23Г008.020СБ | Корпус регулятора. Сборочный чертеж. | |
| А23Г008.030 | Поплавок. | |
| А23Г008.013 | Стержень. | |
| А23Г008.030СБ | Поплавок. Сборочный чертеж. | 90 |
| А23Г008.004 | Заглушка. | |
| А23Г008.018 | Клапан. | |
| А23Г009.000 | Регулятор постоянного уровня раствора соли. | 91 |
| А23Г009.000СБ | Регулятор постоянного уровня раствора соли. Сборочный чертеж | |
| А23Г008.011 | Опора. | |
| А23Г009.010 | Патрубок с крышкой. | 92 |
| А23Г009.010СБ | Патрубок с крышкой. Сборочный чертеж. | |
| А23Г009.003 | Фланец. | |
| А23Г009.004 | Крышка. | |
| А23Г009.020 | Корпус. | 93 |
| А23Г009.020СБ | Корпус. Сборочный чертеж. | |
| А23Г009.030 | Поплавок. | |
| А23Г009.030СБ | Поплавок. Сборочный чертеж. | |
| А23Г009.040 | Клапан. | 94 |
| А23Г009.006 | Дно. | |
| А23Г009.012 | Гнезда клапана | |
| А23Г009.013 | Гайка. | |
| А23Г009.014 | Труба. | |
| А23В036.000 | Бачок постоянного уровня в бункере соли. | 95 |

| Обозначение | Наименование | Стр. |
|---|---|---|
| А23В051.016 | Фланец | 95 |
| А23В036.000СБ | Бочок постоянного уровня в бункере соли. Сборочный чертеж. | 96 |
| А23В036.001 | Фланец. | 97 |
| А23В0036.003 | Крышка. | |
| А23В036.005 | Скоба. | |
| А23В036.011 | Уголок. | |
| А23В051.000 | Брызгоотделитель. | 98 |
| А23В051.010 | Крышка. | |
| А23В051.000СБ | Брызгоотделитель сборочный чертеж. | 99 |
| А23В051.010СБ | Крышка. Сборочный чертеж. | |
| А23В051.003 | Фланец. | |
| А23В.051.004 | Обечайка. | 100 |
| А23В051.005 | Перегородка. | |
| А23В.051.007 | Днище. | |
| А23В051.008 | Патрубок. | |


В настоящем выпуске приведены рабочие чертежи следующего вспомогательного оборудования, наиболее часто применяемого в системах водоподготовки:

1. Разгрузчик серной кислоты,
2. Колпак воздушный;
3. Осушитель воздуха;
4. Эжектор воздушный;
5. Гидротранспортер передвижной;
6. Мерник крепкой серной кислоты;
7. Расходный бак крепкого раствора соли,
8. Насос водоструйный;
9. Регулятор постоянного уровня раствора кислоты;
10. Регулятор постоянного уровня раствора соли;
11. Бачок постоянного уровня в бункере соли;
12. Брызгоотделитель.

Типоразмеры и конструкция оборудования, приведенного в настоящем выпуске, не зависят в основном, от мощности котельных.

Разгрузчик серной кислоты предназначен для разгрузки кислоты из железнодорожных вагонов или автоцистерн, подающихся на склад серной кислоты. Лебедка и система блоков разгрузчика позволяют опускать в цистерну трубопровод, который служит сифоном для перегрузки кислоты в бак для хранения.

Эжектор воздушный используется для создания вакуума в баке для хранения серной кислоты и обеспечивает зарядку сифона, разгрузчика

Колпак воздушный применяется в различных схемах осветления, коагуляции и известкования воды совместно с насосом-дозатором.

Осушитель воздуха предназначен для удаления влаги из воздуха, подаваемого компрессором.

Гидротранспортер передвижной применяют для перевозки соли и последующей ее гидроперегрузки на складах мокрого хранения соли, а также при первоначальной загрузке фильтров фильтрующим материалом.

Расходный бак крепкого раствора соли применяется на складах мокрого хранения соли, а также при приготовлении регенерационного раствора соли.

Для приготовления регенерационных растворов кислоты и соли используют регуляторы постоянного уровня раствора кислоты и соли, мерник крепкого раствора серной кислоты.

Бачок постоянного уровня в бункере соли применяется на складах мокрого хранения соли.

Водоструйный насос предназначен для перемещения фильтрующего материала при его гидроперегрузке, а также выгрузки шлама на складах мокрого хранения соли и коагулянта.

Брызгоотделитель служит для отделения влаги, содержащейся в потоке воздуха, выходящем из декарбонизатора и устанавливается непосредственно после него.

В Выпуске 0 „Технические характеристики и данные для подбора" помещены габаритные чертежи вышеописанного оборудования с присоединительными и установочными размерами.

| Формат | Зона | Поз. | Обозначение | Наименование | Кол. | Примечание |
|---|---|---|---|---|---|---|
| | | | | Документация | | |
| 22 | | | А22В010.000СБ | Сборочный чертеж | | |
| | | | | Сборочные единицы | | |
| 11 | | 1 | А22В010.010 | Колонна | 1 | |
| 11 | | 2 | А22В010.020 | Мостик перекидной | 1 | |
| 11 | | 3 | А22В010.060 | Устройство поворотное | 1 | |
| 11 | | 4 | А22В010.140 | Зажим | 2 | |
| 11 | | 5 | А22В010.170 | Лебедка ручная | 1 | |
| 11 | | 6 | А22В010.190 | Ограждение | 1 | |
| 11 | | 7 | А22В010.200 | Блок | 1 | |
| 11 | | 8 | А22В010.230 | Кронштейн | 4 | |
| 11 | | 9 | А22В010.240 | Кронштейн | 1 | |
| 11 | | 10 | А22В010.250 | Блок сдвоенный | 1 | |
| 11 | | 11 | А22В010.270 | Лестница | 1 | |
| | | | | Детали | | |
| Б4 | | 15 | А22В010.001 | Палец | | |
| | | | | Ст.3 ГОСТ 380-71 | 2 | 1,0 кг |
| Б4 | | 16 | А22В010.002 | Кольцо | | |
| | | | | Ст.3 ГОСТ 380-71 | 2 | 0,09 кг |
| Б4 | | 17 | А22В010.003 | Скоба | | |
| | | | | Круг В10 ГОСТ 2590-71 Ст.3 ГОСТ 535-58 | 1 | 0,11 кг |

Инв.№ подл. | Подп. и дата | Взам. инв.№ | Инв.№ дубл. | Подп. и дата

| Изм. | Лист | № докум. | Подп. | Дата |
|---|---|---|---|---|
| Разраб. | | Хлева | | |
| Пров. | | Литвак | | |
| Рук. гр. | | Гранковский | | |
| Н. контр. | | Терлякова | | |
| Утв. | | Баинберг | | |

А22В010.000

Разгрузчик серной кислоты

| Лит. | Лист | Листов |
|---|---|---|
| И | 1 | 2 |

Госстрой СССР Сантехпроект г. Москва

Копировал Формат А4

| Формат | Зона | Поз. | Обозначение | Наименование | Кол. | Примечание |
|---|---|---|---|---|---|---|
| Б4 | | 18 | А22В010.004 | Болт | | |
| | | | | Круг В17 ГОСТ 2590-71 Ст.3 ГОСТ 535-58 | 2 | 0,6 кг |
| Б4 | | 19 | А22ВС10.005 | Болт | | |
| | | | | Круг В37 ГОСТ 2590-71 Ст.3 ГОСТ 535-56 | 4 | 5,6 кг |
| | | | | Стандартные изделия | | |
| | | | | Болты ГОСТ 7798-70 | | |
| | | 25 | | М16×40.36 | 17 | |
| | | 26 | | М20×60.36 | 8 | |
| | | | | Гайки ГОСТ 5915-70 | | |
| | | 27 | | М16.4 | 19 | |
| | | 28 | | М20.4 | 8 | |
| | | 29 | | М36.4 | 4 | |
| | | | | Шайбы ГОСТ 6402-70 | | |
| | | 30 | | 16Б5Г | 19 | |
| | | 31 | | 20Б5Г | 8 | |
| | | 32 | | 36Б5Г | 4 | |
| | | 33 | | Шайба 16.01 ГОСТ 11371-68 | 4 | |
| | | 34 | | Шайба 16.01 ГОСТ 11371-68 | 3 | |
| | | 35 | | Кольцо 8.1 ГОСТ 10030-73 | 1 | |

Инв.№ подл. | Подп. и дата | Взам. инв.№ | Инв.№ дубл. | Подп. и дата

| Изм. | Лист | № докум. | Подп. | Дата |
|---|---|---|---|---|

А22В010.000

Лист 2

Копировал Формат А4

Серия 4.903-13 Выпуск 1-1

| Формат | Зона | Поз. | Обозначение | Наименование | Кол. | Примечание |
|---|---|---|---|---|---|---|
| | | | | Документация | | |
| 22 | | | А22В010.010СБ | Сборочный чертеж | | *12; 22 |
| | | | | Детали | | |
| Б4 | | 1 | А22В010.012 | Уголок; L=8190-10 | | |
| | | | | Уголок Б-70×70×8 ГОСТ 8509-72 Ст.3 ГОСТ 535-58 | 1 | 68,35 кг |
| Б4 | | 2 | А22В010.013 | Уголок; L=8190-10 | | |
| | | | | Уголок Б-70×70×8 ГОСТ 8509-72 Ст.3 ГОСТ 535-58 | 1 | 68,35 кг |
| Б4 | | 3 | А22В010.014 | Уголок; L=8190-10 | | |
| | | | | Уголок Б-70×70×8 ГОСТ 8509-72 Ст.3 ГОСТ 535-58 | 2 | 68,35 кг |
| Б4 | | 4 | А22В010.015 | Лист Сталь листовая рифленая 5×950-2×1070-2 ГОСТ 8568-57 | 1 | 45,0 кг |
| Б4 | | 5 | А22В010.016 | Ребро Ст.3 ГОСТ 380-71 | 2 | 10,5 кг |
| 11 | | 6 | А22В010.017 | Косынка | 13 | |
| Б4 | | 7 | А22В010.018 | Пластина Лист Б10, В ГОСТ 19903-74 Ст.3 ГОСТ 14637-69 200-1×260-1 | 2 | 4,1 |

Инв.№ подл. | Подп. и дата | Взам. инв.№ | Инв.№ дубл. | Подп. и дата

| Изм. | Лист | № докум. | Подп. | Дата |
|---|---|---|---|---|
| Разраб. | | Митецина | | |
| Пров. | | Литвак | | |
| Рук. гр. | | Гранковский | | |
| Н. контр. | | Терлякова | | |
| Утв. | | Баинберг | | |

А22В010.010

Колонна

| Лит. | Лист | Листов |
|---|---|---|
| И | 1 | 4 |

Госстрой СССР Сантехпроект г. Москва

Копировал Формат А4

| Формат | Зона | Поз. | Обозначение | Наименование | Кол. | Примечание |
|---|---|---|---|---|---|---|
| Б4 | | 8 | А22В010.019 | Швеллер Швеллер 16а ГОСТ 8240-70 Ст.3 ГОСТ 535-58 L=1055-2 | 2 | 16,1 кг |
| Б4 | | 9 | А22В010.021 | Швеллер Швеллер 16а ГОСТ 8240-72 Ст.3 ГОСТ 535-58 L=1620-3 | 1 | 24,8 кг |
| 11 | | 10 | А22В010.022 | Косынка | 1 | |
| Б4 | | 11 | А22В010.023 | Уголок Уголок Б-70×70×8 ГОСТ 8509-72 Ст.3 ГОСТ 535-58 L=1560-3 | 1 | 13,62 кг |
| Б4 | | 12 | А22В010.024 | Швеллер Швеллер 12 ГОСТ 8240-72 Ст.3 ГОСТ 535-58 L=1210-2 | 1 | 12,6 кг |
| Б4 | | 13 | А22В010.025 | Пластина Лист Б10, В ГОСТ 19903-74 Ст.3 ГОСТ 14637-69 70-1×140-1 | 1 | 0,77 кг |
| Б4 | | 14 | А22В010.026 | Швеллер Швеллер 12 ГОСТ 8240-72 Ст.3 ГОСТ 535-58 L=1620-3 | 1 | 16,85 кг |
| Б4 | | 15 | А22В010.027 | Косынка Ст.3 ГОСТ 380-71 | 4 | |
| Б4 | | 16 | А22В010.028 | Пластина Полоса 10×200 ГОСТ 103-57 Ст.3 ГОСТ 535-58 L=400-1 | 2 | 6,28 кг |

Инв.№ подл. | Подп. и дата | Взам. инв.№ | Инв.№ дубл. | Подп. и дата

| Изм. | Лист | № докум. | Подп. | Дата |
|---|---|---|---|---|

А22В010.010

Лист 2

Копировал Формат А4

А22В010.000СБ

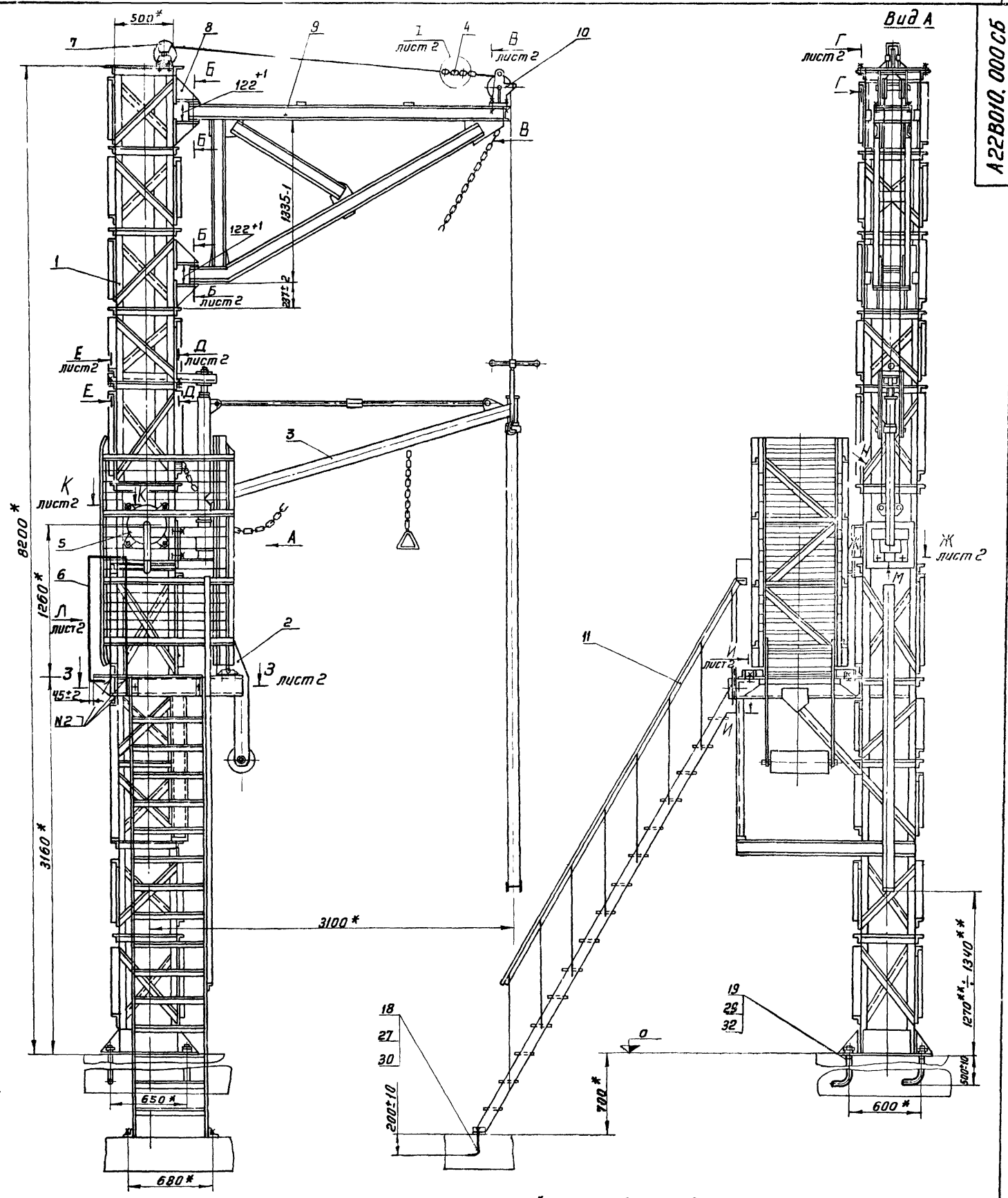


Вид М
М1:5

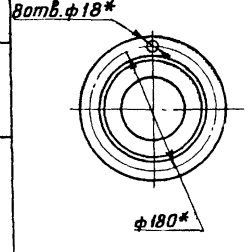


Вид Н повернуто
М1:2,5

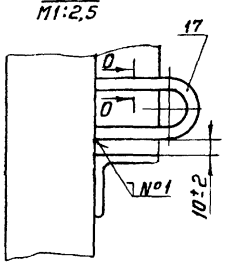


О-О
М1:2

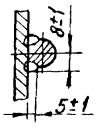


1* Размеры для справок
2** Размеры 1270÷1340 устанавливаются при помощи гайки поз.16 чертеж А22010.050СБ
3 Сварные швы Т1 по ГОСТ 5264-69; №1, №2 сварка ручная электродуговая
4 Мостик поз.2 в рабочем положении крепить цепью поз.3 чертеж А22В010.040СБ к колонне поз.1
5 Покрытие разгрузчика осуществлять по проекту водоподготовки
6 Разгрузчик подлежит действию правил ГОСГОРТЕХНАДЗОРа

| Изм | Лист | N докум. | Подп | Дата |
|---|---|---|---|---|
| Разраб | | Митехина | | |
| Пров | | Литвак | | |
| Рук.гр. | | Грановский | | |
| Гл.спец | | Вайнберг | | |
| Н.контр | | Мерзлякова | | |
| Утв. | | Спивак | | |

А22В010.000СБ

Разгрузчик серной кислоты
Сборочный чертеж

| Лит. | Масса | Масшт |
|---|---|---|
| И | 1900 | 1:20 |

Лист 1 | Листов 2

Госстрой СССР
Сантехпроект
г. Москва

Коп. Терентьева

Формат 22

Серия 4.903-13 Выпуск 1-1

| Инв.N подл. | Подп.и дата | Взам.инв.N | Инв.N дубл. | Подп.и дата |
|---|---|---|---|---|

Б – Б лист 1
М1:5

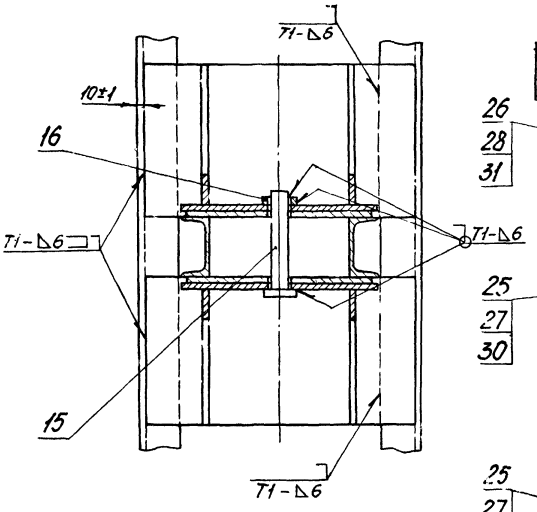


Ж – Ж лист 1
М1:4

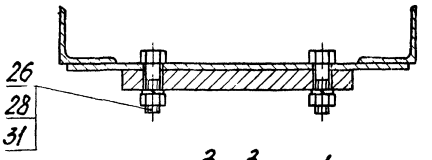


З – З лист 1
М1:2

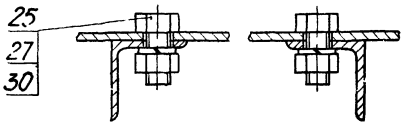


И – И лист 1
М1:2

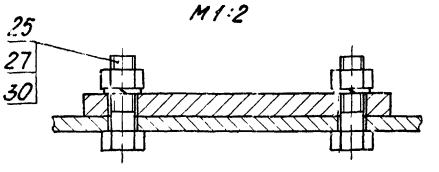


В – В лист 1
М1:2

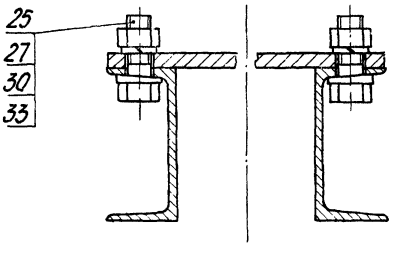


К – К лист 1
М1:1

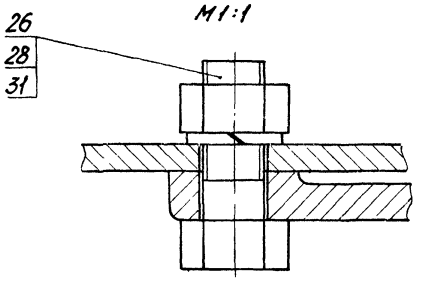


Г – Г лист 1
М1:2

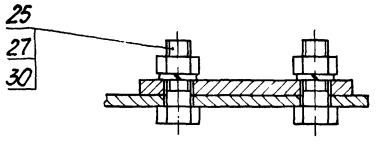


Д – Д лист 1
М1:2

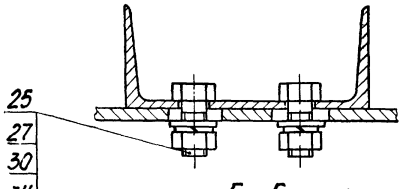


Е – Е лист 1
М1:2

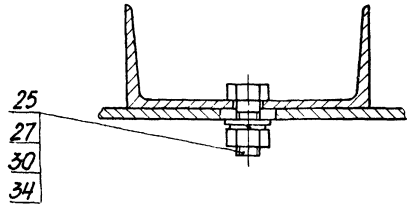


Т лист 1
М1:1

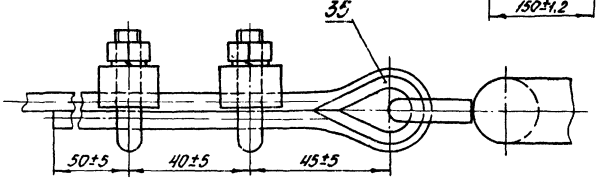


Вид Л лист 1
М1:10

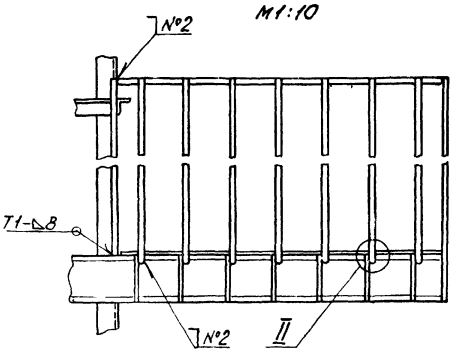


Поз. 16
М1:2

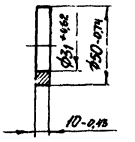


Поз. 17
М1:2

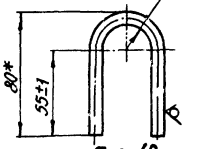


Поз. 18
М1:2

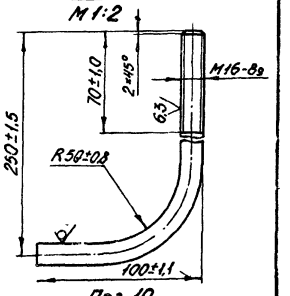


Поз. 19
М1:5

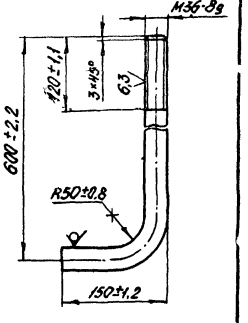


II
М1:2

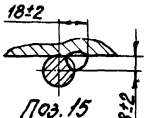


Поз. 15
М1:5

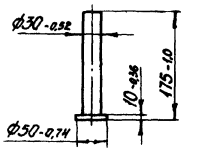


Серия 4.903-13 Выпуск 1-1

| Инв.№ подл. | Подп. и дата | Взам. инв.№ | Инв.№ дубл. | Подп. и дата |
|---|---|---|---|---|
| | | | | |

| Формат | Зона | Поз. | Обозначение | Наименование | Кол. | Примечание |
|---|---|---|---|---|---|---|
| БЧ | | 17 | А22В010.029 | Лист<br>Лист Б10,0 ГОСТ19903-74<br>Ст.3 ГОСТ14637-69<br>750-1 × 800-1 | 1 | 47,1 кг |
| БЧ | | 18 | А22В010.031 | Уголок<br>Уголок Б·70×70×8 ГОСТ8509-72<br>Ст.3 ГОСТ 535-58<br>L = 460-1 | 1 | 4,0 кг |
| БЧ | | 19 | А22В010.032 | Уголок<br>Уголок Б·70×70×8 ГОСТ8509-72<br>Ст.3 ГОСТ 535-58<br>L = 460-1 | 1 | 4,0 кг |
| И | | 20 | А22В010.033 | Косынка | 8 | |
| БЧ | | 21 | А22В010.034 | Лист<br>Лист Б10,0 ГОСТ19903-74<br>Ст.3 ГОСТ14637-69<br>400-1 × 440-1 | 1 | 13,8 кг |
| БЧ | | 22 | А22В010.035 | Уголок<br>Уголок Б·70×70×8 ГОСТ8509-72<br>Ст.3 ГОСТ 535-58<br>L = 550-1 | 4 | 4,81 кг |
| БЧ | | 23 | А22В010.036 | Уголок<br>Уголок Б·70×70×8 ГОСТ8509-72<br>Ст.3 ГОСТ 535-58<br>L = 500-1 | 2 | 4,35 кг |
| БЧ | | 24 | А22В010.037 | Уголок<br>Уголок Б·70×70×8 ГОСТ8509-72<br>Ст.3 ГОСТ 535-58<br>L = 500-1 | 1 | 4,35 кг |

Инв.№ подл. | Подп. и дата | Взам. инв.№ | Инв.№ дубл. | Подп. и дата | Инв.№ подл.

Изм. Лист № докум. Подп. Дата

А22В010.010 — Лист 3

Копировал: Дзино — Формат: А4

| Формат | Зона | Поз. | Обозначение | Наименование | Кол. | Примечание |
|---|---|---|---|---|---|---|
| БЧ | | 25 | А22В010.038 | Уголок<br>Уголок Б·70×70×8 ГОСТ8509-72<br>Ст.3 ГОСТ 535-58<br>L = 500-1 | 1 | 4,37 кг |
| БЧ | | 26 | А22В010.039 | Уголок<br>Уголок Б·70×70×8 ГОСТ8509-72<br>Ст.3 ГОСТ 535-58<br>L = 460-1 | 2 | 4,03 кг |
| БЧ | | 27 | А22В010.041 | Уголок<br>Уголок Б·70×70×8 ГОСТ8509-72<br>Ст.3 ГОСТ 535-58<br>L = 460-1 | 2 | 4,03 кг |
| БЧ | | 28 | А22В010.042 | Уголок<br>Уголок Б·70×70×8 ГОСТ8509-72<br>Ст.3 ГОСТ 535-58<br>L = 562-1 | 2 | 4,9 кг |
| БЧ | | 29 | А22В010.043 | Уголок<br>Уголок Б·70×70×8 ГОСТ8509-72<br>Ст.3 ГОСТ 535-58<br>L = 400-1 | 2 | 3,49 кг |
| БЧ | | 30 | А22В010.044 | Ребро<br>Полоса 10×40 ГОСТ103-57<br>Ст.3 ГОСТ 535-58<br>L = 954-2 | 2 | 3,0 кг |
| | | | | Материалы | | |
| | | 35 | | Уголок Б·50×50×5 ГОСТ8509-72<br>Ст.3 ГОСТ 535-58 | 35 п | |

Инв.№ подл. | Подп. и дата | Взам. инв.№ | Инв.№ дубл. | Подп. и дата

Изм. Лист № докум. Подп. Дата

А22В010.010 — Лист 4

Копировал: Дзино — Формат: А4

А22В010.153

Серия 4.903-13 выпуск 1-1

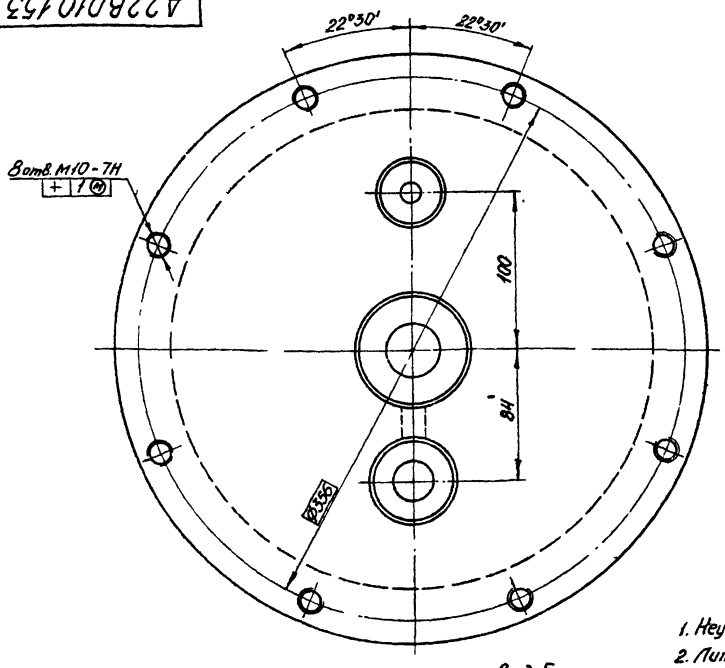


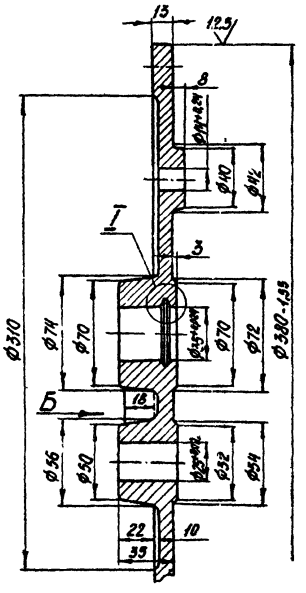


I
М 1:1

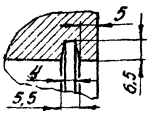


Вид Б
М 1:5

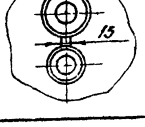


1. Неуказанные предельные отклонения размеров по СМ7.
2. Литейные радиусы 2 мм.

| Изм. | Лист | № докум. | Подп. | Дата |
|---|---|---|---|---|
| Разраб. | | Рубинская | | |
| Пров. | | Литвак | | |
| Рук.гр. | | Грановский | | |
| Н.контр. | | Мерзлякова | | |
| Утв. | | Вайнберг | | |

А22В010.153

Крышка

| Лит. | Масса | Масштаб |
|---|---|---|
| И | 13,5 | 1:2 |

СЧ18-36 ГОСТ1412-70

Лист | Листов 1

Госстрой СССР Сантехпроект г. Москва

Копировал: Дзино — Формат: А2

А22В010.010СБ

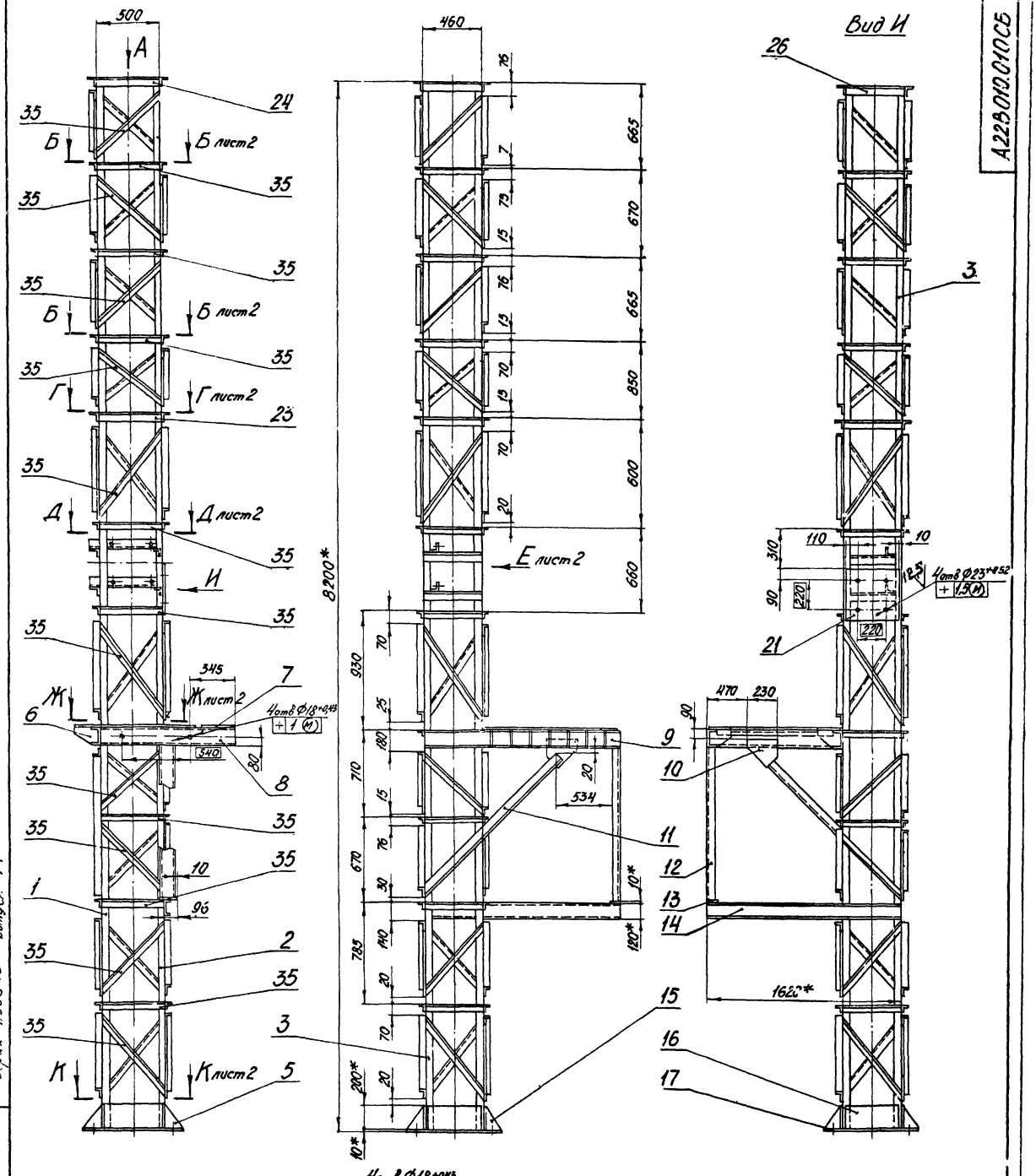


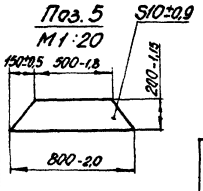


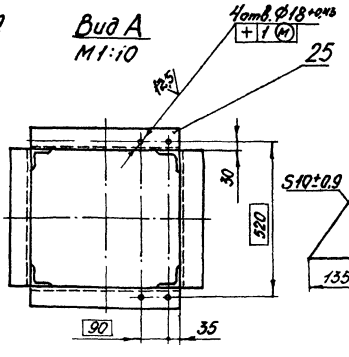


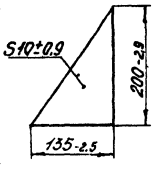


1. Неуказанные предельные отклонения размеров по СМ9.
2. * Размеры для справок.
4. Сварку производить по контуру прилегания деталей. Сварные швы Т1; Н1 по ГОСТ 5264-69.

| | | | | | | | | |
|---|---|---|---|---|---|---|---|---|
| | | | | | А22В010.010СБ | | | |
| Изм. | Лист | № докум. | Подп. | Дата | Колонна<br>Сварочный чертеж | Лит. | Масса | Масштаб |
| Разраб. | | Литвак | | | | И | 756,0 | 1:20 |
| Пров. | | Грановский | | | | Лист 1 | Листов 2 | |
| Рук. гр. | | Грановский | | | | Госстрой СССР<br>Сантехпроект<br>г. Москва | | |
| Гл. спец. | | Вайнберг | | | | | | |
| Н. контр. | | Мерзлякова | | | | | | |
| Утв. | | Спивак | | | | | | |

Копировал: Дзино

Формат: 22

Серия 4.903-13 Выпуск 1-1

Инв. № подл. | Подп. и дата | Взам. инв. № | Инв. № дубл. | Подп. и дата

А22В010.010СБ

## Д-Д лист 1
М1:10

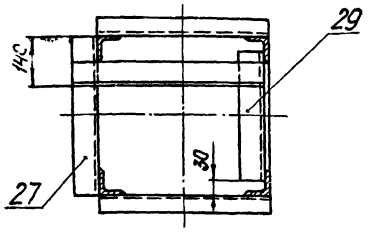


## Ж-Ж лист 1

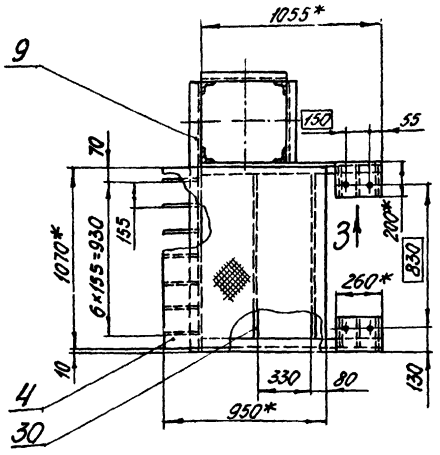


## Вид Е лист 1
М1:10

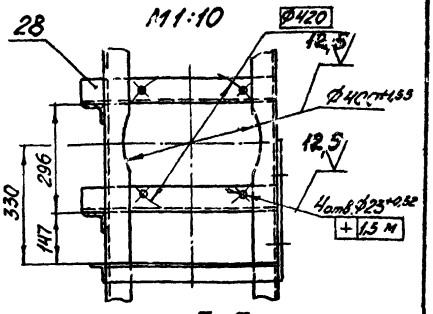


## К-К лист 1

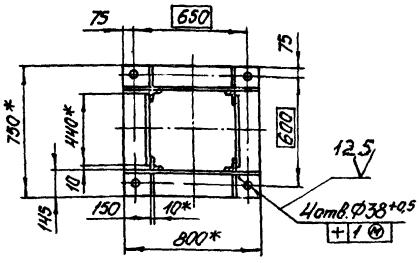


## Г-Г лист 1
М1:10

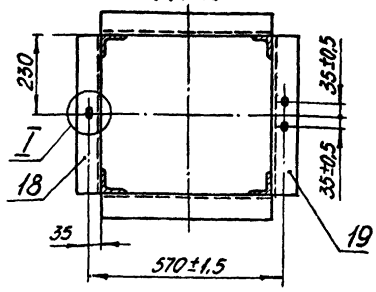


## Б-Б лист 1

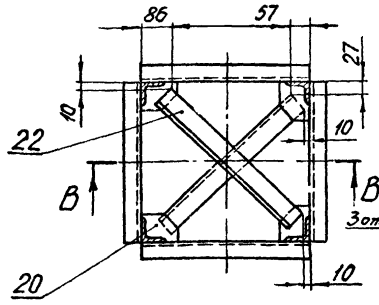


## I
М1:2

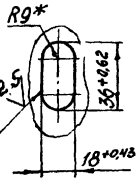


## В-В
М1:10

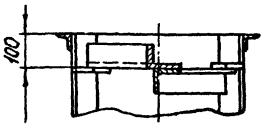


## Вид З
М1:10

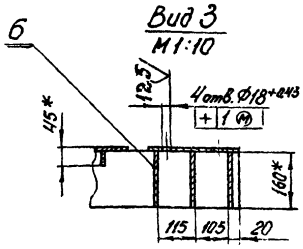


| Изм. | Лист | № докум. | Подп. | Дата |
|---|---|---|---|---|

А22В010.010СБ — Лист 2

Копировал: Дзино — Формат: А1

А22В010.054

Серия 4.903-13 Выпуск 1-1

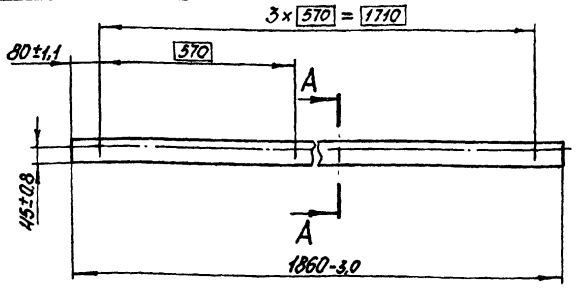


## А-А повернуто
М1:1

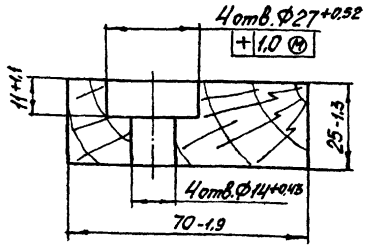


| Изм. | Лист | № докум. | Подп. | Дата |
|---|---|---|---|---|
| Разраб. | Раева | | | |
| Пров. | Литвак | | | |
| Рук.гр. | Грановский | | | |
| Н.контр. | Мерзлякова | | | |
| Утв. | Баинберг | | | |

А22В010.054 — Рейка

| Лит. | Масса | Масштаб |
|---|---|---|
| И | 2,5 | 1:10 |

Лист | Листов 1

Госстрой СССР Сантехпроект г.Москва

Сосна ГОСТ 9685-61

Копировал: Дзино — Формат: А1

А22В010.017

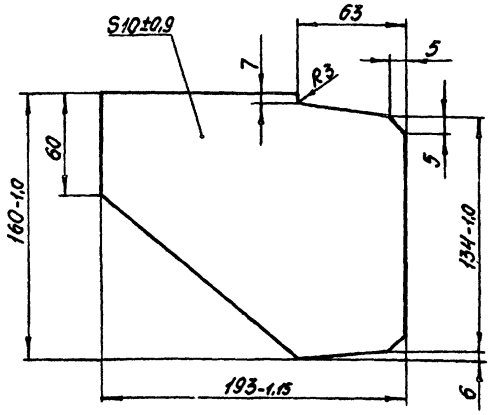


Неуказанные предельные отклонения размеров по СМ9.

| Изм. | Лист | № докум. | Подп. | Дата |
|---|---|---|---|---|
| Разраб. | Раева | | | |
| Пров. | Литвак | | | |
| Рук.гр. | Грановский | | | |
| Н.контр. | Мерзлякова | | | |
| Утв. | Баинберг | | | |

А22В010.017 — Косынка

| Лит. | Масса | Масштаб |
|---|---|---|
| И | 1,8 | 1:2 |

Лист | Листов 1

Госстрой СССР Сантехпроект г.Москва

Ст.3 ГОСТ 380-71

Копировал: Дзино — Формат: А1

| Формат | Зона | Поз. | Обозначение | Наименование | Кол. | Примечание |
|---|---|---|---|---|---|---|
| | | | | Документация | | |
| 12 | | | А22В010.030СБ | Сборочный чертеж | | |
| | | | | Детали | | |
| БЧ | | 1 | А22В010.063 | Скоба | | |
| | | | | Круг В10 ГОСТ2590-71 / Ст.3 ГОСТ 535-58 | 1 | 0,11кг |
| БЧ | | 2 | А22В010.064 | Уголок L=1850-3,0 | | |
| | | | | Уголок Б-63×63×6 ГОСТ8509-72 / Ст.3 ГОСТ 535-58 | 2 | 10,6кг |
| БЧ | | 3 | А22В010.065 | Уголок L=580-1,8 | | |
| | | | | Уголок Б-50×50×5 ГОСТ8509-72 / Ст.3 ГОСТ 535-58 | 3 | 2,2кг |
| 11 | | 4 | А22В010.066 | Уголок | 1 | |
| | | 5 | -01 | Уголок | 1 | |
| БЧ | | 6 | А22В010.067 | Уголок | | |
| | | | | Уголок Б-50×50×5 ГОСТ8509-72 / Ст.3 ГОСТ 535-58 | | |
| | | | | L=540-1,8 | 1 | 2,03кг |
| 11 | | 7 | А22В010.068 | Уголок | 1 | |
| БЧ | | 8 | А22В010.069 | Втулка | | |
| | | | | Ст.3 ГОСТ 380-71 | 2 | |
| 11 | | 9 | А22В010.071 | Труба | 1 | |
| 11 | | 10 | А22В010.072 | Рычаг | 2 | |

| Изм. | Лист | № докум. | Подп. | Дата |
|---|---|---|---|---|
| Разраб. | Раева | | | |
| Пров. | Литвак | | | |
| Рук. гр. | Грановский | | | |
| Н. контр. | Мерзлякова | | | |
| Утв. | Вайнберг | | | |

А22В010.030

Каркас

| Лит. | Лист | Листов |
|---|---|---|
| Н | | 1 |

Госстрой СССР Сантехпроект г. Москва

Копировал

Формат: 11

Подп. и дата | Инв. № подл. | Взам. инв. № | Инв. № дубл. | Подп. и дата

А22В010.033

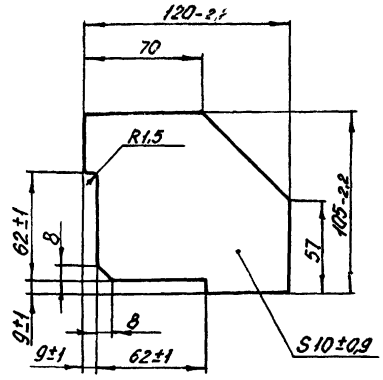


Неуказанные предельные отклонения размеров по СМ9.

| Изм. | Лист | № докум. | Подп. | Дата |
|---|---|---|---|---|
| Разраб. | Раева | | | |
| Пров. | Литвак | | | |
| Рук. гр. | Грановский | | | |
| Н. контр. | Мерзлякова | | | |
| Утв. | Вайнберг | | | |

А22В010.033

Косынка

| Лит. | Масса | Масштаб |
|---|---|---|
| Н | 0,8 | 1:2 |

| Лист | Листов 1 |
|---|---|

Госстрой СССР г. Москва

Ст.3 ГОСТ 380-71

Копировал: Дзино

Формат: 11

Подп. и дата | Инв. № подл. | Взам. инв. № | Инв. № дубл. | Подп. и дата

Серия 4.903-13 Выпуск 1-1

| Формат | Зона | Поз. | Обозначение | Наименование | Кол. | Примечание |
|---|---|---|---|---|---|---|
| | | | | Документация | | |
| * | | | А22В010.020СБ | Сборочный чертеж | | *) 12,22 |
| | | | | Сборочные единицы | | |
| 11 | | 1 | А22В010.030 | Каркас | 1 | |
| 11 | | 2 | А22В010.040 | Цепь | 1 | |
| 11 | | 3 | А22В010.050 | Поручень | 2 | |
| | | | | Детали | | |
| БЧ | | 4 | А22В010.051 | Труба L=610-1,8 | | |
| | | | | Труба 45×4,5 ГОСТ 8732-70 / Д ГОСТ 8731-74 | 1 | 2,74кг |
| БЧ | | 5 | А22В010.052 | Контргруз | | |
| | | | | Ст.3 ГОСТ 380-71 | 5 | 38,5кг |
| БЧ | | 6 | А22В010.053 | Рейка | | |
| | | | | Сосна ГОСТ 9685-61 | | |
| | | | | 25-1,3×50-1,6×1850-3,0 | 2 | 1,8кг |
| 11 | | 7 | А22В010.054 | Рейка | 2 | |
| БЧ | | 8 | А22В010.055 | Рейка | | |
| | | | | Сосна ГОСТ 9685-61 | | |
| | | | | 25-1,3×60-1,6×700-2,0 | 19 | 0,7кг |
| БЧ | | 9 | А22В010.056 | Шайба | | |
| | | | | Лист Б 5,0 ГОСТ 19903-74 / Ст.3 ГОСТ 14637-69 | | |
| | | | | Ф45+1,0 × Ф80-1,2 | 2 | 0,09кг |

| Изм. | Лист | № докум. | Подп. | Дата |
|---|---|---|---|---|
| Разраб. | Раева | | | |
| Пров. | Литвак | | | |
| Рук. гр. | Грановский | | | |
| Н. контр. | Мерзлякова | | | |
| Утв. | Вайнберг | | | |

А22В010.020

Мостик перекидной

| Лит. | Лист | Листов |
|---|---|---|
| Н | 1 | 2 |

Госстрой СССР Сантехпроект г. Москва

Копировал: Дзино

Формат: 11

Подп. и дата | Инв. № подл. | Взам. инв. № | Инв. № дубл. | Подп. и дата

| Формат | Зона | Поз. | Обозначение | Наименование | Кол. | Примечание |
|---|---|---|---|---|---|---|
| БЧ | | 10 | А22В010.057 | Косынка | | |
| | | | | Ст.3 ГОСТ 380-71 | 4 | 0,77кг |
| БЧ | | 11 | А22В010.058 | Плита | | |
| | | | | Ст.3 ГОСТ 380-71 | 2 | 1,88кг |
| БЧ | | 12 | А22В010.059 | Труба | | |
| | | | | Труба 57×5 ГОСТ 8732-70 / Д ГОСТ 8731-74 | | |
| | | | | L=130-1,0 | 1 | 0,84кг |
| БЧ | | 13 | А22В010.061 | Лист | | |
| | | | | Сталь листовая | | |
| | | | | рифлёная ГОСТ 8568-57 | | |
| | | | | 5×110-2,2×570-4,5 | 1 | 2,65кг |
| | | | | Стандартные изделия | | |
| | | 14 | | Болт М12×40.36 | | |
| | | | | ГОСТ 7798-70 | 8 | |
| | | 15 | | Гайка М12.4 | | |
| | | | | ГОСТ 5915-70 | 8 | |
| | | 16 | | Шайба 12 | | |
| | | | | ГОСТ 11371-65 | 8 | |
| | | 17 | | Шплинт 5×60 | | |
| | | | | ГОСТ 397-66 | 2 | |
| | | 18 | | Гвозди 3-70 | | |
| | | | | ГОСТ 4028-63 | 38 | |
| | | 19 | | Гвозди 3-45 | | |
| | | | | ГОСТ 4028-63 | 38 | |

| Изм. | Лист | № докум. | Подп. | Дата |
|---|---|---|---|---|

А22В010.020

Лист 2

Копировал: Дзино

Формат: 11

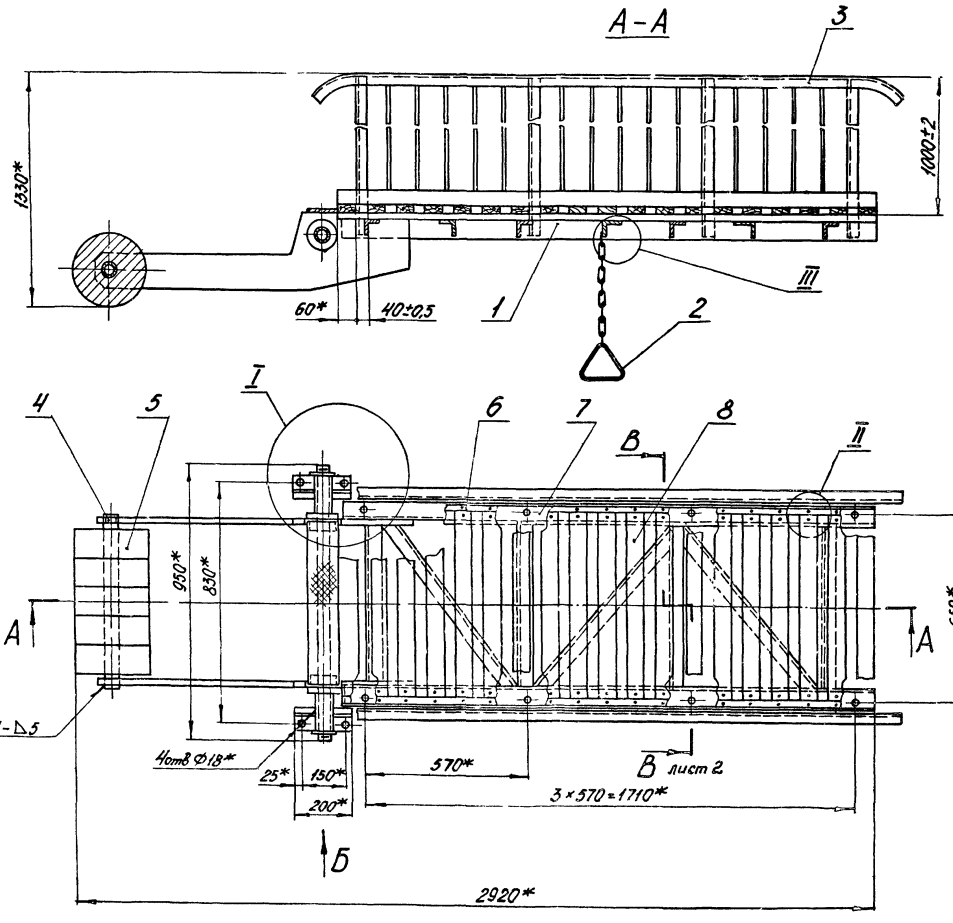


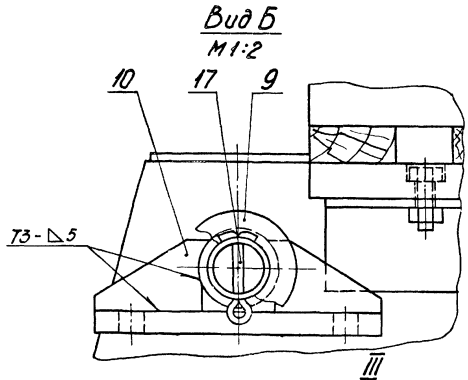


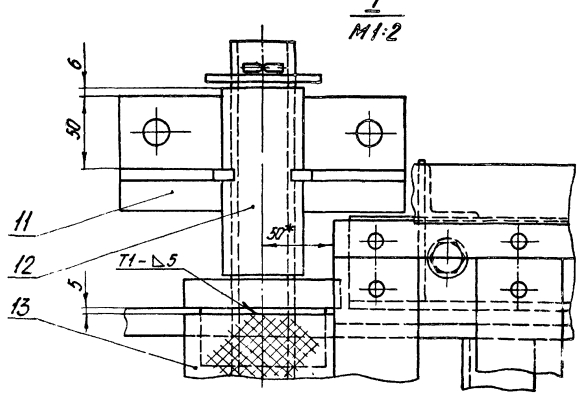


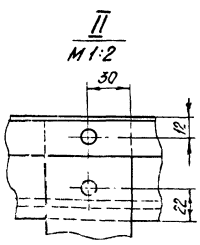


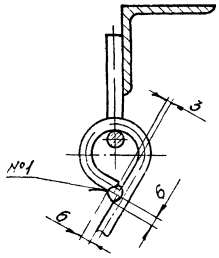


1. Неуказанные предельные отклонения размеров по СМ9.
2. * Размеры для справок.
3. Сварные швы Т1 и Т3 по ГОСТ 5264-69.
4. Сварные швы №1 и №2 - сварка ручная электродуговая.

| | | | | | |
|---|---|---|---|---|---|
| | | | | А22В010.020СБ | |
| Изм. | Лист | №докум. | Подп. | Дата | Мостик перекидной сварочный чертеж |
| Разраб. | | Раева | | | |
| Пров. | | Литвак | | | |
| Рук.гр. | | Граловский | | | |
| Гл.спец. | | Заинберг | | | |
| Н.контр. | | Мерзлякова | | | |
| Утв. | | Стивак | | | |

| Лит. | Масса | Масштаб |
|---|---|---|
| И | 331,7 | 1:10 |
| Лист 1 | Листов 2 | |
| Госстрой СССР Сантехпроект г. Москва | | |

Копировал: Дзино

Формат: А2

Серия 4.903-13 Выпуск 1-1

Инв.№ подл. | Подп. и дата | Взам.инв.№ | Инв.№ дубл. | Подп. и дата

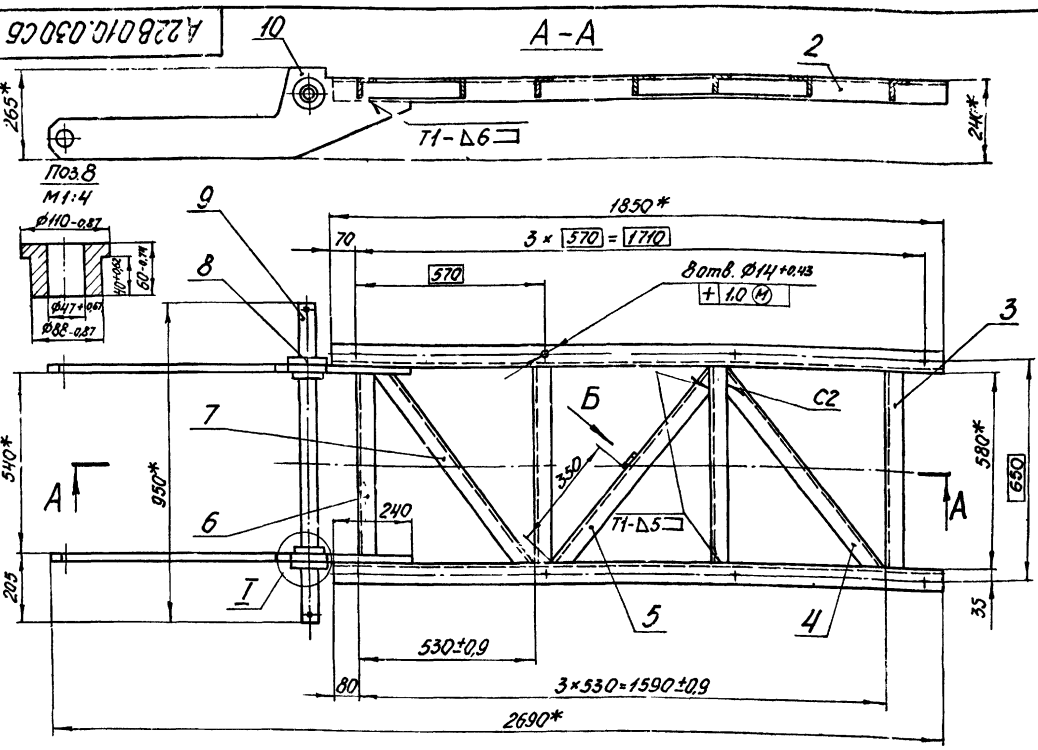


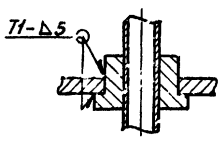


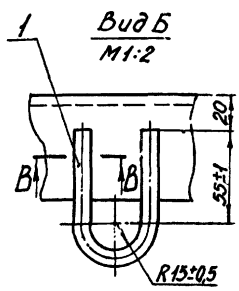


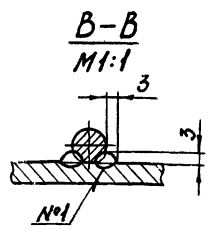


1. Неуказанные предельные отклонения размеров по СМ1.
2. * Размеры для справок.
3. Сварные швы Т1 и С2 по ГОСТ 5264-69.
4. Сварной шов №1 - сварка ручная электродуговая.

| Изм. | Лист | № докум. | Подп. | Дата |
|---|---|---|---|---|
| Разраб. | | Митехина | | |
| Пров. | | Литвак | | |
| Рук. гр. | | Грановский | | |
| Гл. спец. | | Вайнберг | | |
| Н. контр. | | Мерзлякова | | |
| Утв. | | Спивак | | |

А22В010.030СБ

Каркас сварочный чертеж

| Лит. | Масса | Масштаб |
|---|---|---|
| И | 71,26 | 1:10 |

Лист | Листов 1

Госстрой СССР. Сантехпроект г. Москва

Копировал: Дзино Формат: 12



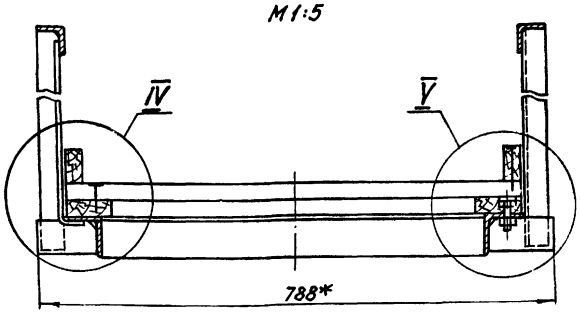


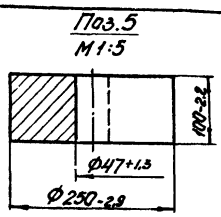


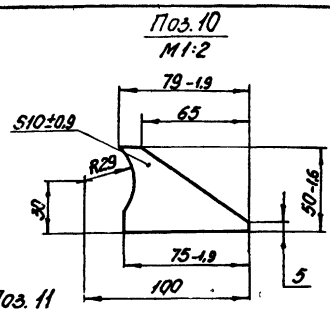


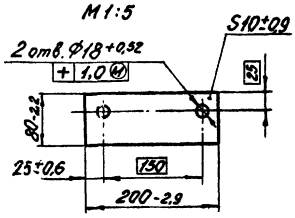


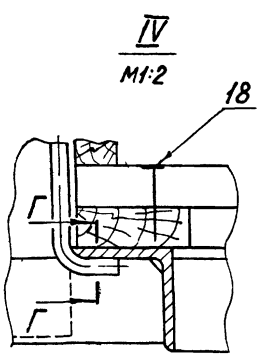


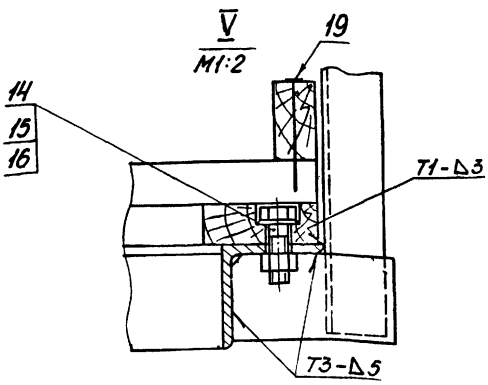


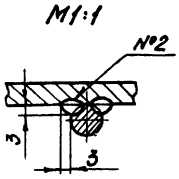


| Изм. | Лист | № докум. | Подп. | Дата |
|---|---|---|---|---|

А22В010.020СБ

Лист 2

Копировал: Дзино Формат: 12

Серия 4.903-13 выпуск 1-1

Инв. № подл. | Подп. и дата | Взам. инв. № | Инв. № дубл. | Подп. и дата

А22В010.066

А22В010.066 – изображено

А22В010.066-01 – зеркальное отражение

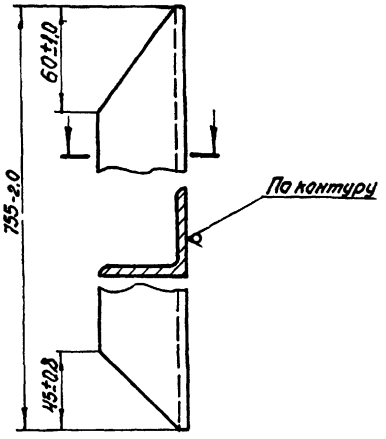


| | | | | | |
|---|---|---|---|---|---|
| Изм. | Лист | № докум. | Подп. | Дата | А22В010.066 |
| Разраб. | | Раева | | | Уголок |
| Пров. | | Литвак | | | |
| Рук. гр. | | Грановский | | | |
| Н. контр. | | Мерзлякова | | | Уголок Б-50×50×5 ГОСТ 8509-72 / Ст.3 ГОСТ 535-58 |
| Утв. | | Вайнберг | | | |

| Лит. | Масса | Масштаб |
|---|---|---|
| И | 2,8 | 1:2 |

Лист | Листов 1

Госстрой СССР Сантехпроект г. Москва

Копировал: Дзино Формат: А1

А22В010.068

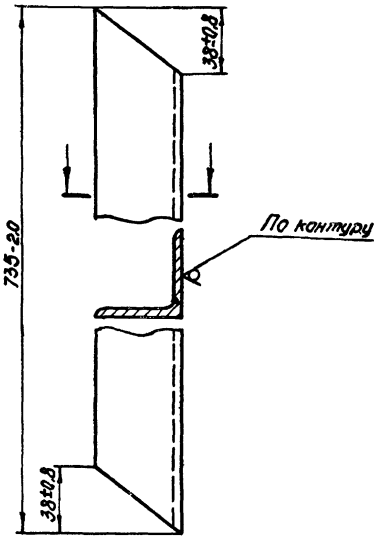


| | | | | | |
|---|---|---|---|---|---|
| Изм. | Лист | № докум. | Подп. | Дата | А22В010.068 |
| Разраб. | | Раева | | | Уголок |
| Пров. | | Литвак | | | |
| Рук. гр. | | Грановский | | | |
| Н. контр. | | Мерзлякова | | | Уголок Б-50×50×5 ГОСТ 8509-72 / Ст.3 ГОСТ 535-58 |
| Утв. | | Вайнберг | | | |

| Лит. | Масса | Масштаб |
|---|---|---|
| И | 2,7 | 1:2 |

Лист | Листов 1

Госстрой СССР Сантехпроект г. Москва

Копировал: Дзино Формат: А1

А22В010.076

Серия 4.903-13. Выпуск 1-1

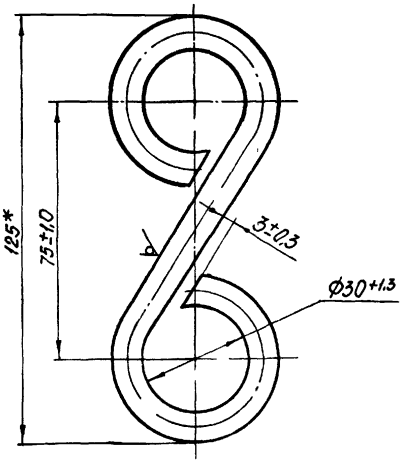


*Размер для справок.

| | | | | | |
|---|---|---|---|---|---|
| Изм. | Лист | № докум. | Подп. | Дата | А22В010.076 |
| Разраб. | | Раева | | | Серьга |
| Пров. | | Литвак | | | |
| Рук. гр. | | Грановский | | | |
| Н. контр. | | Мерзлякова | | | Круг В10 ГОСТ 2590-71 / Ст.3 ГОСТ 535-58 |
| Утв. | | Вайнберг | | | |

| Лит. | Масса | Масштаб |
|---|---|---|
| И | 0,15 | 1:1 |

Лист | Листов 1

Госстрой СССР Сантехпроект г. Москва

Копировал: Дзино Формат: А1

А22В010.040

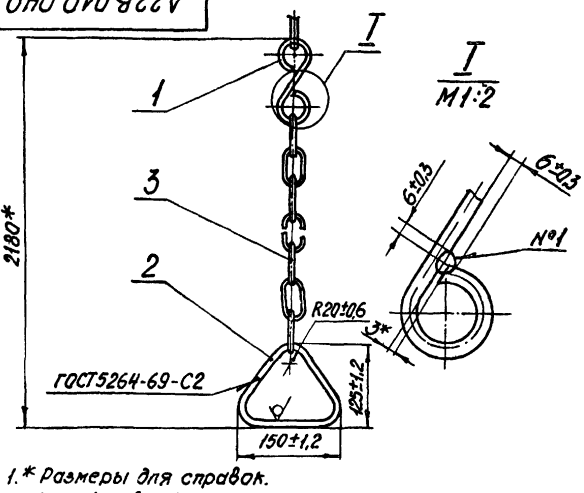


1.* Размеры для справок.

2. Сварной шов №1 – сварка ручная, электродуговая

| Формат | Зона | Поз. | Обозначение | Наименование | | Примечание |
|---|---|---|---|---|---|---|
| | | | | Детали | | |
| А1 | | 1 | А22В010.076 | Серьга | 1 | |
| Б4 | | 2 | А22В010.077 | Скоба | | |
| | | | | Круг В10 ГОСТ 2590-71 / Ст.3 ГОСТ 535-58 | 1 | 0,25 кг |
| Б4 | | 3 | А22В010.078 | Цепь Т-11-А9 ГОСТ 7070-64; L=2000-7,0 | 1 | 3,8 кг |

| | | | | | |
|---|---|---|---|---|---|
| Изм. | Лист | № докум. | Подп. | Дата | А22В010.040 |
| Разраб. | | Митекина | | | Цепь |
| Пров. | | Литвак | | | |
| Рук. гр. | | Грановский | | | |
| Гл. спец. | | Вайнберг | | | |
| Н. контр. | | Мерзлякова | | | |
| Утв. | | Спивак | | | |

| Лит. | Масса | Масштаб |
|---|---|---|
| И | 4,18 | 1:5 |

Лист | Листов 1

Госстрой СССР Сантехпроект г. Москва

Копировал: Дзино Формат: А1

А22В010.072

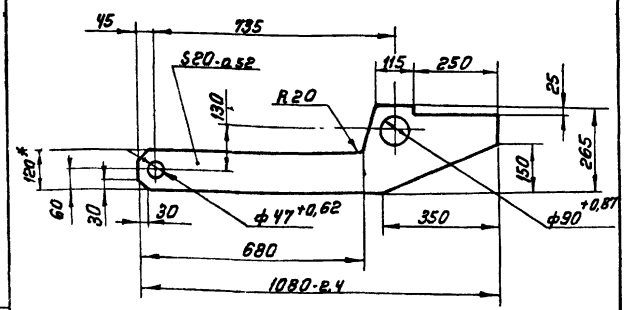


1. Неуказанные предельные отклонения размеров по СМ9
2* Размер для справок

| Изм. | Лист | N докум. | Подп. | Дата |
|---|---|---|---|---|
| Разраб. | | Митехина | | |
| Пров. | | Литвак | | |
| Рук. гр. | | Романовский | | |
| Н. контр. | | Нерзлякова | | |
| Утв. | | Вайнберг | | |

А22В010.072

Рычаг

| Лит. | Масса | Масштаб |
|---|---|---|
| И | 23,85 | 1:10 |

Лист | Листов 1

Госстрой СССР Сантехпроект г. Москва

Ст.3 ГОСТ 380-71

Формат 11

Инв. N подл. | Подп. и дата | Взам. инв. N | Инв. N дубл. | Подп. и дата

| Формат | Зона | Поз. | Обозначение | Наименование | Кол. | Примечание |
|---|---|---|---|---|---|---|
| | | | | Документация | | |
| 12 | | | А22В010.050СБ | Сборочный чертеж | | |
| | | | | Детали | | |
| Б4 | | 1 | А22В010.081 | Пруток | | |
| | | | | Круг В40 ГОСТ 2590-71 / Ст3 ГОСТ 535-58 | 14 | 0,65кг |
| Б4 | | 2 | А22В010.082 | Уголок | | |
| | | | | Уголок Б-36х36х4 ГОСТ 8509-72 / Ст3 ГОСТ 535-58 | | |
| | | | | L=1076-6,0 | 4 | 2,32кг |
| Б4 | | 3 | А22В010.083 | Поручень | | |
| | | | | Уголок Б-40х40х4 ГОСТ 8509-72 / Ст3 ГОСТ 535-58 | 1 | 3,9кг |
| Б4 | | 4 | А22В010.084 | Косынка | | |
| | | | | Лист Б5,0 ГОСТ 19903-74 / Ст3 ГОСТ 14637-69 | | |
| | | | | 52-1,9х98-2,2 | 4 | 0,2кг |

Инв. N подл. | Подп. и дата | Взам. инв. N | Инв. N дубл. | Подп. и дата

| Изм. | Лист | N докум. | Подп. | Дата |
|---|---|---|---|---|
| Разраб. | | Митехина | | |
| Пров. | | Литвак | | |
| Рук. гр. | | Романовский | | |
| Н. контр. | | Нерзлякова | | |
| Утв. | | Вайнберг | | |

А22В010.050

Поручень

| Лит. | Лист | Листов |
|---|---|---|
| И | | 1 |

Госстрой СССР Сантехпроект г. Москва

Формат 11

А22В010.050СБ

Серия 4.903-13 Выпуск 1-1

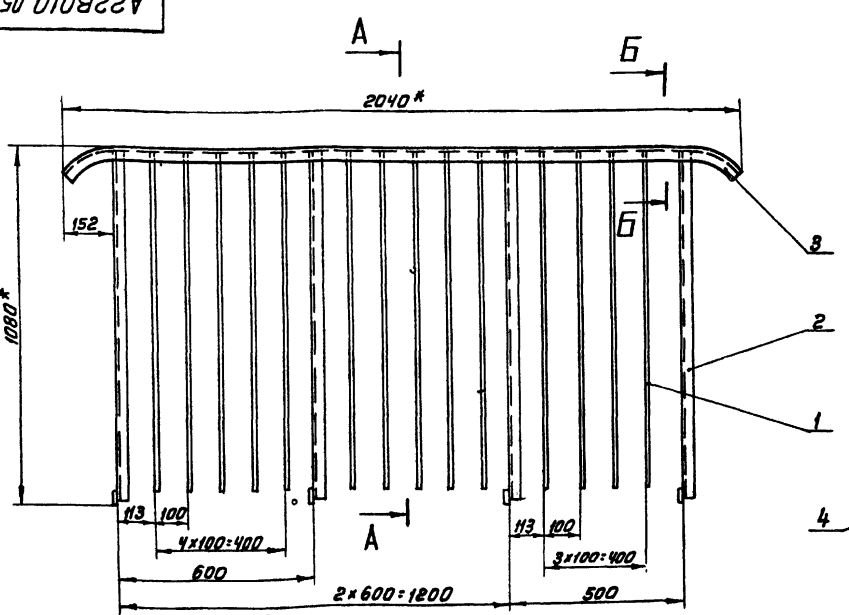


А-А
М1:1

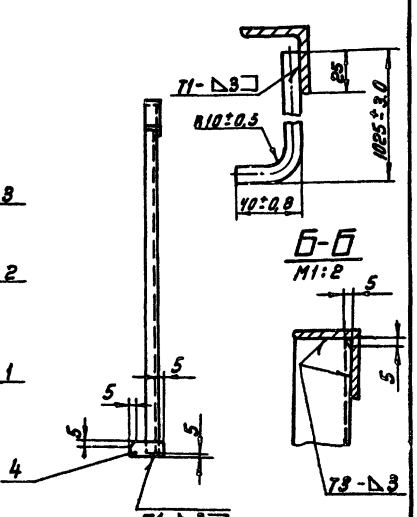


Б-Б
М1:2




Поз.3
М1:2

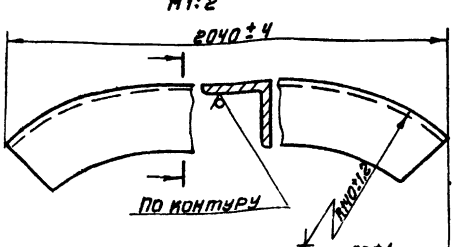


1. Предельные отклонения размеров по СМ9
2* Размеры для справок
3. Сварные швы по ГОСТ 5264-69

| Изм. | Лист | N докум. | Подп. | Дата |
|---|---|---|---|---|
| Разраб. | | Раева | | |
| Пров. | | Литвак | | |
| Рук. гр. | | Романовский | | |
| Гл. спец. | | Вайнберг | | |
| Н. контр. | | Нерзлякова | | |
| Утв. | | Спивак | | |

А22В010.050СБ

Поручень сборочный чертеж.

| Лит. | Масса | Масштаб |
|---|---|---|
| И | 27,0 | 1:10 |

Лист | Листов 1

Госстрой СССР Сантехпроект г. Москва

Копировал: Терентьева

Формат 12

А22В010.070

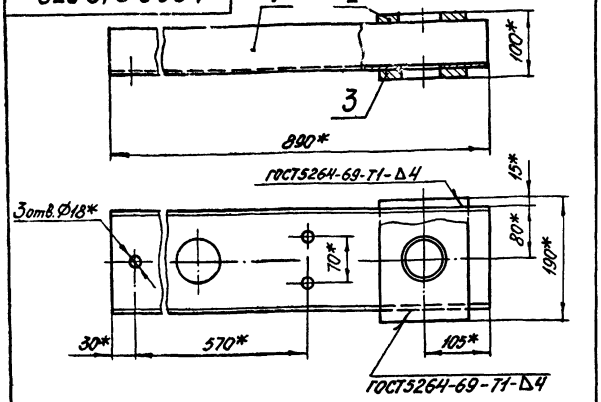


1. Несоосность деталей поз. 1; 2; 3 не более 0,1 мм.
2. * Размеры для справок

| Формат | Зона | Поз. | Обозначение | Наименование | Кол. | Примечание |
|---|---|---|---|---|---|---|
| | | | | Детали | | |
| А1 | | 1 | А22В010.094 | Балка | 1 | |
| А1 | | 2 | А22В010.095 | Пластина | 1 | |
| | | 3 | -01 | Пластина | 1 | |

А22В010.070

| Изм. | Лист | № докум. | Подп. | Дата |
|---|---|---|---|---|
| Разраб. | | Митехина | | |
| Пров. | | Литвак | | |
| Рук. гр. | | Грановский | | |
| Гл. спец. | | Вайнберг | | |
| Н. контр. | | Нерлякова | | |
| Утв. | | Спивак | | |

Балка

| Лит. | Масса | Масштаб |
|---|---|---|
| И | 19,5 | 1:5 |
| Лист | Листов 1 | |

Госстрой СССР Сантехпроект г. Москва

Копировал: Дзино Формат: А1

А22В010.087

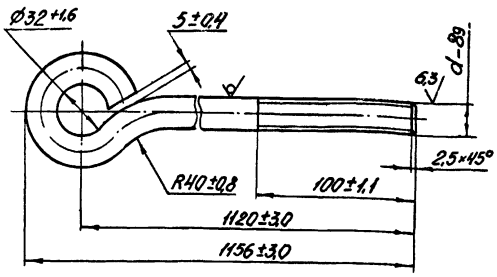


| Обозначение | d, мм |
|---|---|
| А22В010.087 | М20 левая |
| -01 | М20 правая |

А22В010.087

| Изм. | Лист | № докум. | Подп. | Дата |
|---|---|---|---|---|
| Разраб. | | Раева | | |
| Пров. | | Литвак | | |
| Рук. гр. | | Грановский | | |
| Н. контр. | | Нерлякова | | |
| Утв. | | Вайнберг | | |

Тяга

Круг В 20 ГОСТ 2590-71 Ст.3 ГОСТ 535-58

| Лит. | Масса | Масштаб |
|---|---|---|
| И | 3,2 | 1:2 |
| Лист | Листов 1 | |

Госстрой СССР Сантехпроект г. Москва

Копировал: Дзино Формат: А1

Серия 4.903-13 Выпуск 1-1

| Формат | Зона | Поз. | Обозначение | Наименование | Кол. | Примечание |
|---|---|---|---|---|---|---|
| | | | | Документация | | |
| А2 | | | А22В010.060 СБ | Сборочный чертеж | | |
| | | | | Сборочные единицы | | |
| А1 | | 1 | А22В010.040 | Цепь | 1 | |
| А1 | | 2 | А22В010.070 | Балка | 1 | |
| А1 | | 3 | А22В010.080 | Труба | 1 | |
| А1 | | 4 | А22В010.090 | Гайка стяжная | 1 | |
| А1 | | 5 | А22В010.100 | Гусак поворотный | 1 | |
| А1 | | 6 | А22В010.110 | Винт | 1 | |
| А1 | | 7 | А22В010.120 | Скоба | 1 | |
| А1 | | 8 | А22В010.130 | Труба подвесная | 1 | |
| А1 | | 9 | А22В010.150 | Кронштейн сальниковый | 1 | |
| | | | | Детали | | |
| А1 | | 10 | А22В010.087 | Тяга | 1 | |
| А1 | | 11 | -01 | Тяга | 1 | |
| А1 | | 12 | А22В010.088 | Винт | 2 | |
| Б4 | | 13 | А22В010.089 | Прокладка Паронит ПОН-Б ГОСТ 481-71 Ф109+0,87 × Ф142-1,0 | 1 | 0,002 кг |
| А1 | | 14 | А22В010.091 | Палец направляющий | 1 | |

А22В010.060

| Изм. | Лист | № докум. | Подп. | Дата |
|---|---|---|---|---|
| Разраб. | | Раева | | |
| Пров. | | Литвак | | |
| Рук. гр. | | Грановский | | |
| Н. контр. | | Нерлякова | | |
| Утв. | | Вайнберг | | |

Устройство поворотное

| Лит. | Лист | Листов |
|---|---|---|
| И | 1 | 2 |

Госстрой СССР Сантехпроект г. Москва

Копировал: Дзино Формат: А1

| Формат | Зона | Поз. | Обозначение | Наименование | Кол. | Примечание |
|---|---|---|---|---|---|---|
| Б4 | | 15 | А22В010.092 | Шайба Б3,0 ГОСТ 19903-74 Лист 1-IV-Ст.3 ГОСТ 16523-70 | | |
| | | | | Ф45+0,62 × Ф100-0,87 | 2 | 0,3 кг |
| А1 | | 16 | А22В010.093 | Крышка | 2 | |
| | | | | Стандартные изделия | | |
| | | 17 | | Болт М8×16.36 ГОСТ 7798-70 | 4 | |
| | | 18 | | Гайка М8.4 ГОСТ 5915-70 | 4 | |
| | | 19 | | Гайка М42.4 ГОСТ 5915-70 | 1 | |
| | | 20 | | Шплинт 8×60 ГОСТ 397-66 | 1 | |

А22В010.060 Лист 2

Копировал: Дзино Формат: А1

А22В010.060СБ

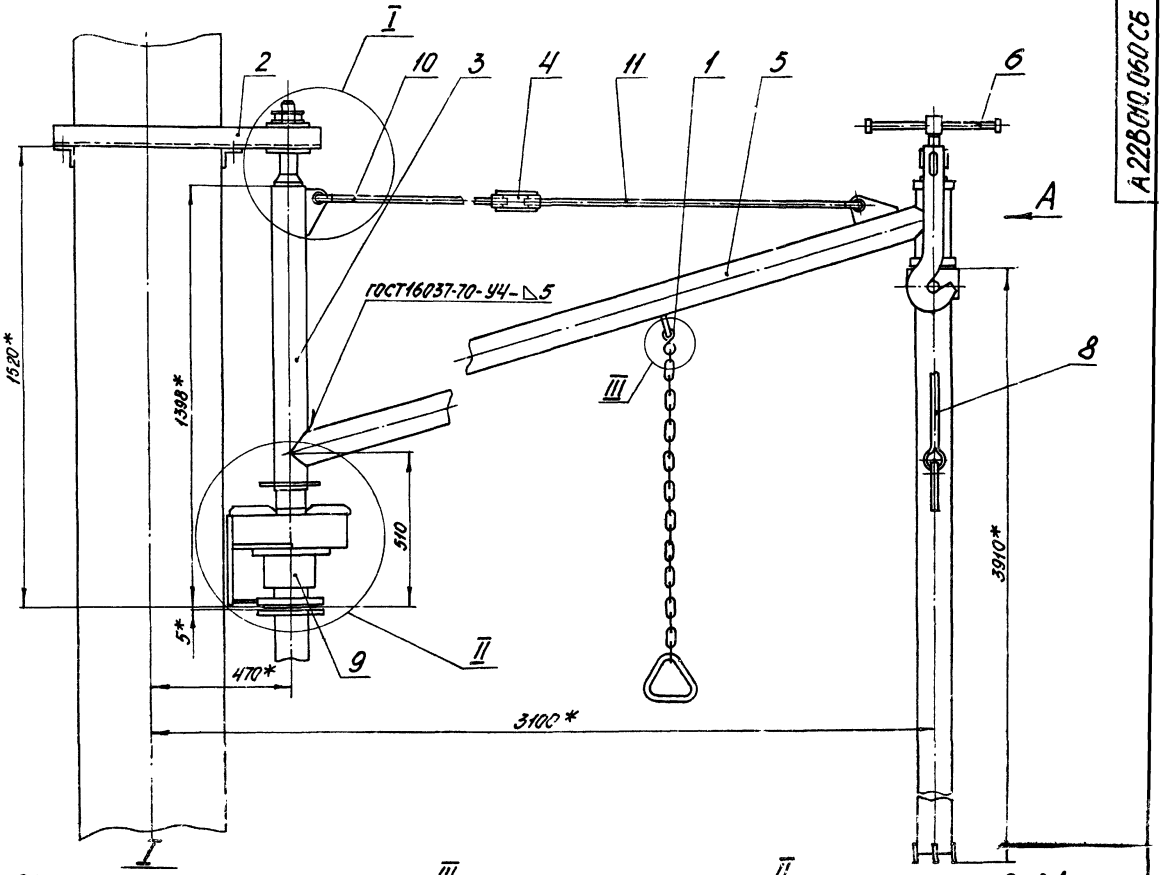


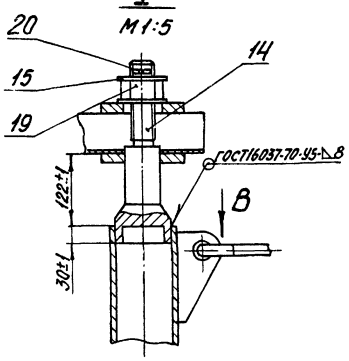


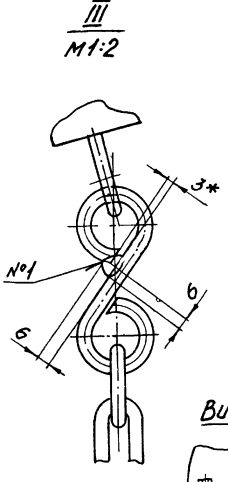


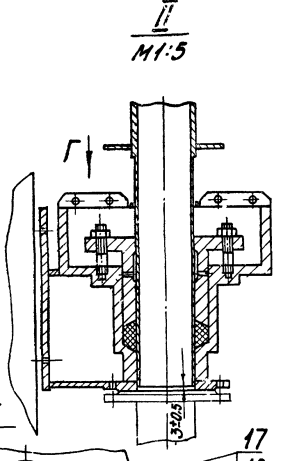


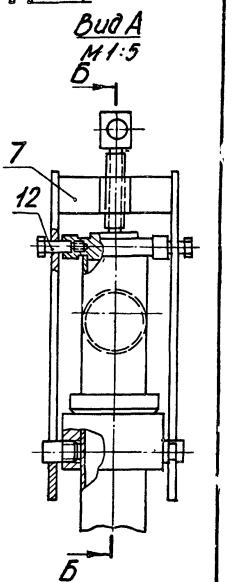


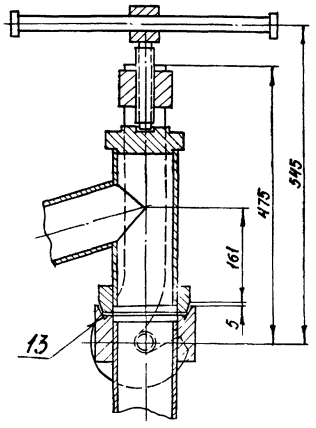


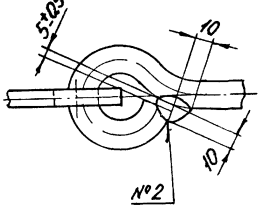


1. Неуказанные предельные отклонения размеров по СМ1.
2. * Размеры для справок.
3. Сварные швы №1 и №2 - сварка ручная электродуговая.

| | | | | | | | |
|---|---|---|---|---|---|---|---|
| Изм. | Лист | № докум. | Подп. | Дата | А22В 010.060 СБ | | |
| Разраб. | | Раева | | | Устройство поворотное Сварочный чертеж | Лит | Масса | Масштаб |
| Пров. | | Литвак | | | | Н | 222,0 | 1:10 |
| Рук. гр. | | Грановский | | | | Лист | Листов 1 | |
| Гл. спец. | | Вайнберг | | | | Госстрой СССР Сантехпроект г. Москва | | |
| Н. контр. | | Нерьянова | | | | | | |
| Утв. | | Спивак | | | | | | |

Копировал: Лузина

Формат 22

Серия 4.903-13 Выпуск 1-1

Инв.№ подл. | Подп. и дата | Взам. инв.№ | Инв.№ дубл. | Подп. и дата

А22В010.094

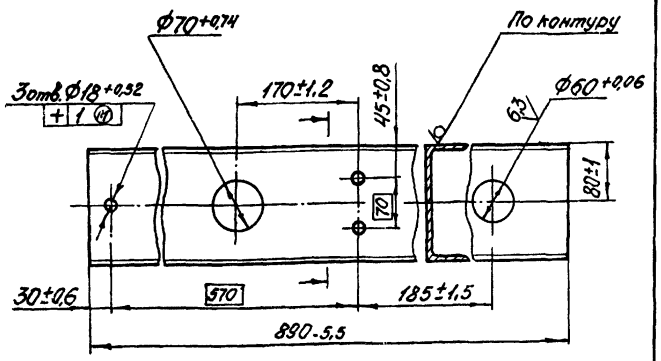


| Изм. | Лист | № докум. | Подп. | Дата |
|---|---|---|---|---|
| Разраб. | | Митехина | | |
| Пров. | | Литвак | | |
| Рук. гр. | | Грановский | | |
| Н. контр. | | Мерзлякова | | |
| Утв. | | Вайнберг | | |

**А22В010.094**

Балка

| Лит. | Масса | Масштаб |
|---|---|---|
| И | 13,5 | 1:5 |

Швеллер 16 ГОСТ 8240-72 / Ст. 3 ГОСТ 535-58

Лист | Листов 1

Госстрой СССР, Сантехпроект, г. Москва

Копировал: Дзино Формат: А1

А22В010.095

Рис. 1

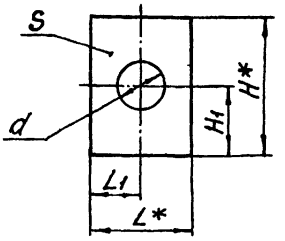


Рис. 2

Остальное см. - Рис.1

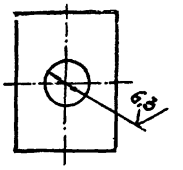


| Обозначение | Рис. | Размеры, мм | | | | | | Масса, кг |
|---|---|---|---|---|---|---|---|---|
| | | L | L1 | H | H1 | d | S | |
| А22В010.095 | 1 | 140 | 70±1,0 | 190 | 95±1,1 | 65+0,74 | 16±1,1 | 2,95 |
| -01 | 2 | | | | | 60+0,06 | | 3,0 |
| -02 | 1 | 80 | 40±0,8 | 280 | 140±1,2 | 32+0,62 | 10±0,9 | 1,7 |

*Размеры для справок.

| Изм. | Лист | № докум. | Подп. | Дата |
|---|---|---|---|---|
| Разраб. | | Митехина | | |
| Пров. | | Литвак | | |
| Рук. гр. | | Грановский | | |
| Н. контр. | | Мерзлякова | | |
| Утв. | | Вайнберг | | |

**А22В010.095**

Пластина

| Лит. | Масса | Масштаб |
|---|---|---|
| И | см. табл. | — |

Ст. 3 ГОСТ 380-71

Лист | Листов 1

Госстрой СССР, Сантехпроект, г. Москва

Копировал: Дзино Формат: А4

Серия 4.903-13 Выпуск 1-1

А22В010.071

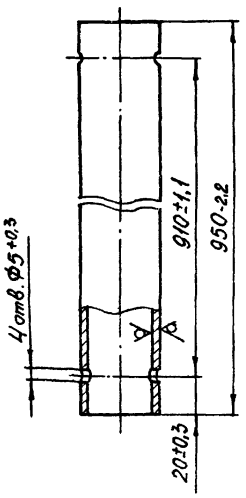


| Изм. | Лист | № докум. | Подп. | Дата |
|---|---|---|---|---|
| Разраб. | | Митехина | | |
| Пров. | | Литвак | | |
| Рук. гр. | | Грановский | | |
| Н. контр. | | Мерзлякова | | |
| Утв. | | Вайнберг | | |

**А22В010 071**

Труба

| Лит. | Масса | Масштаб |
|---|---|---|
| И | 4,3 | 1:2 |

Трубы 45×4,5 ГОСТ 8732-70 / Д ГОСТ 8731-74

Лист | Листов 1

Госстрой СССР, Сантехпроект, г. Москва

Копировал: Дзино Формат: А1

А22В010.080

Вид А

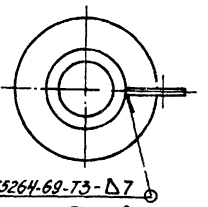


Поз. 2

М 1:5

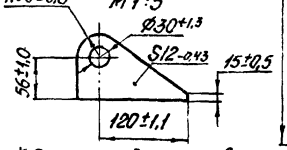


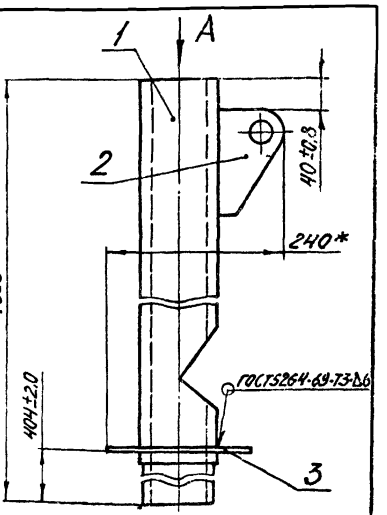


*Размеры для справок.

| Формат | Зона | Поз. | Обозначение | Наименование | Кол. | Примечание |
|---|---|---|---|---|---|---|
| | | | | Детали | | |
| А1 | | 1 | А22В010.097 | Труба | 1 | |
| Б4 | | 2 | А22В010.098 | Ушко | | |
| | | | | Ст.3 ГОСТ 380-71 | 1 | 0,65 кг |
| Б4 | | 3 | А22В010.099 | Шайба | | |
| | | | | Лист 6,0 ГОСТ 19903-74 / Ст.3 ГОСТ 14637-89 | | |
| | | | | Ф110+0,87 × Ф200-1,11 | 1 | 0,5 кг |

| Изм. | Лист | № докум. | Подп. | Дата |
|---|---|---|---|---|
| Разраб. | | Митехина | | |
| Пров. | | Литвак | | |
| Рук. ер. | | Грановский | | |
| Гл. спец. | | Вайнберг | | |
| Н. контр. | | Мерзлякова | | |
| Утв. | | Спивак | | |

**А22В010.080**

Труба

| Лит. | Масса | Масштаб |
|---|---|---|
| И | 28,2 | 1:5 |

Лист | Листов 1

Госстрой СССР, Сантехпроект, г. Москва

Копировал: Дзино Формат: А1

А22В010.088

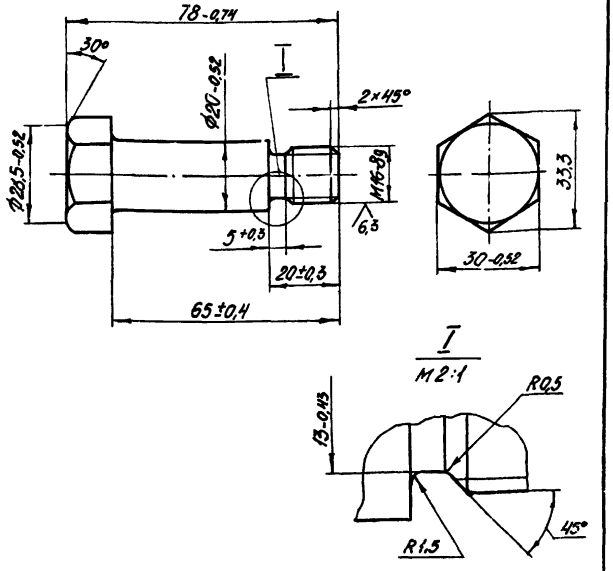


Неуказанные предельные отклонения размеров по СМ7.

| Изм. | Лист | № докум. | Подп. | Дата |
|---|---|---|---|---|
| Разраб. | | Раева | | |
| Пров. | | Литвак | | |
| Рук. гр. | | Грановский | | |
| Н. контр. | | Мерзлякова | | |
| Утв. | | Вайнберг | | |

А22В010.088

Винт

| Лит. | Масса | Масштаб |
|---|---|---|
| И | 0,2 | 1:1 |
| Лист | Листов 1 | |

Ст.3 ГОСТ 380-71

Госстрой СССР Сантехпроект г. Москва

Копировал: Дзино Формат: А1

А22В010.097

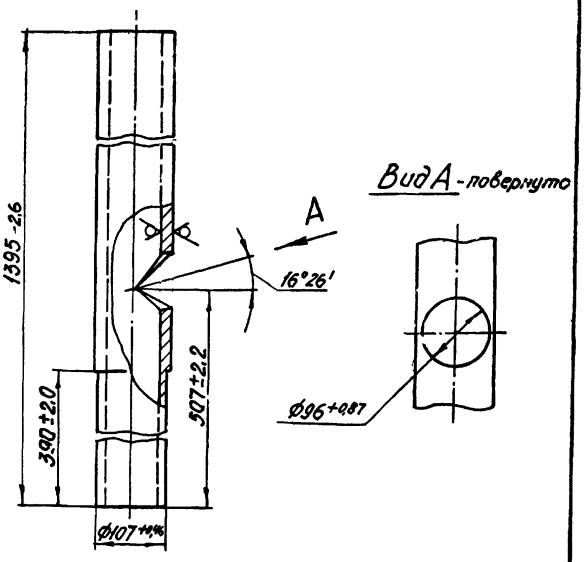


| Изм. | Лист | № докум. | Подп. | Дата |
|---|---|---|---|---|
| Разраб. | | Раева | | |
| Пров. | | Литвак | | |
| Рук. гр. | | Грановский | | |
| Н. контр. | | Мерзлякова | | |
| Утв. | | Вайнберг | | |

А22В010.097

Труба

| Лит. | Масса | Масштаб |
|---|---|---|
| И | 27,0 | 1:5 |
| Лист | Листов 1 | |

Труба 108×8 ГОСТ 8732-70 / Д ГОСТ 8731-74

Госстрой СССР Сантехпроект г. Москва

Копировал: Дзино Формат: А1

Серия 4.903-13 Выпуск 1-1

А22В010.102

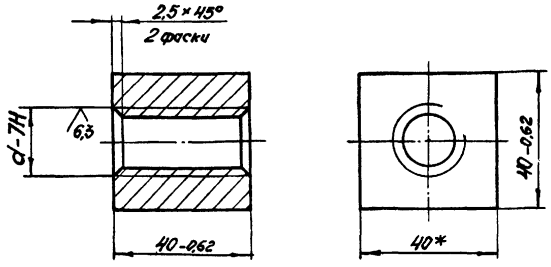


| Обозначение | d, мм |
|---|---|
| А22В010.102 | М20 левая |
| -01 | М20 правая |

| Изм. | Лист | № докум. | Подп. | Дата |
|---|---|---|---|---|
| Разраб. | | Раева | | |
| Пров. | | Литвак | | |
| Рук. гр. | | Грановский | | |
| Н. контр. | | Мерзлякова | | |
| Утв. | | Вайнберг | | |

А22В010.102

Гайка

| Лит. | Масса | Масштаб |
|---|---|---|
| И | 0,45 | 1:1 |
| Лист | Листов 1 | |

Ст.3 ГОСТ 380-71

Госстрой СССР Сантехпроект г. Москва

Копировал: Дзино Формат: А1

А22В010.090

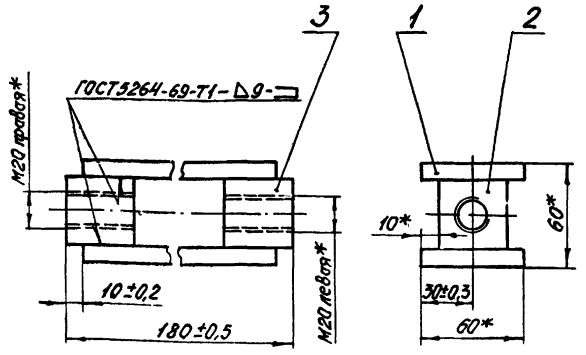


* Размеры для справок

| Формат | Зона | Поз. | Обозначение | Наименование | Кол. | Примечание |
|---|---|---|---|---|---|---|
| | | | | Детали | | |
| БУ | | 1 | А22В010.101 | Лист Б10,0 ГОСТ 19903-74 / Лист Ст.3 ГОСТ 14637-69 | | |
| | | | | 60-0,74×160-1,0 | 2 | 0,75 кг |
| 11 | | 2 | А22В010.102 | Гайка | 1 | |
| | | | -01 | Гайка | 1 | |

| Изм. | Лист | № докум. | Подп. | Дата |
|---|---|---|---|---|
| Разраб. | | Митехина | | |
| Пров. | | Литвак | | |
| Рук. гр. | | Грановский | | |
| Н. контр. | | Мерзлякова | | |
| Утв. | | Вайнберг | | |

А22В010.090

Гайка стяжная

| Лит. | Масса | Масштаб |
|---|---|---|
| И | 2,4 | 1:2 |
| Лист | Листов 1 | |

Госстрой СССР Сантехпроект г. Москва

Копировал: Дзино Формат: А1

А22В010.107

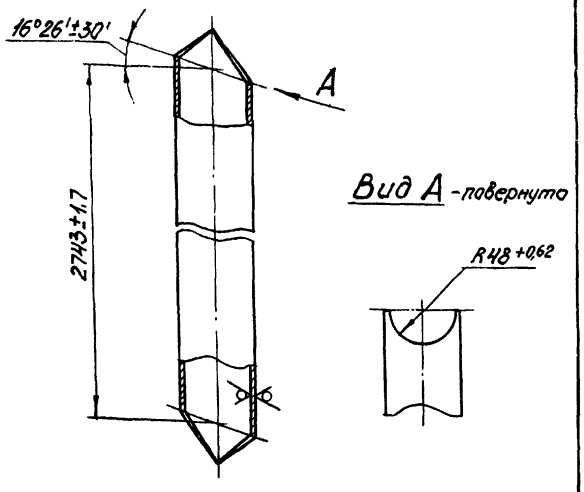


| | | | | | | |
|---|---|---|---|---|---|---|
| | | | | А22В010.107 | | |
| Изм. | Лист | № докум. | Подп. | Дата | | |
| Разраб. | | Раева | | | Труба | Лит. И; Масса 41,3; Масштаб 1:5 |
| Пров. | | Литвак | | | | Лист; Листов 1 |
| Рук. гр. | | Грановский | | | | Госстрой СССР |
| Н. контр. | | Мерзлякова | | | Труба 108×6 ГОСТ 8732-70 / Д ГОСТ 8731-74 | Сантехпроект г. Москва |
| Утв. | | Вайнберг | | | | |

Копировал: Дзино Формат: А1

А22В010.108

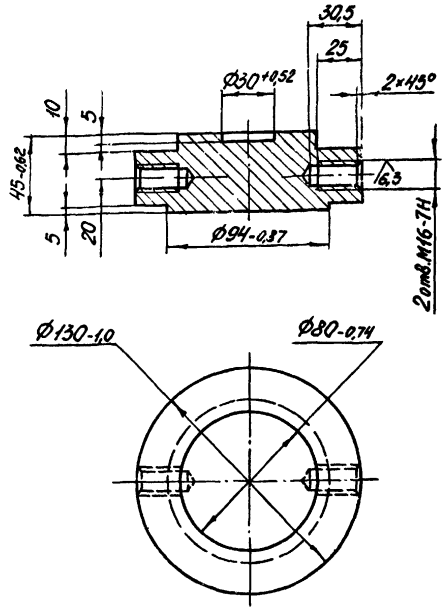


Неуказанные предельные отклонения размеров по СМ7.

| | | | | | | |
|---|---|---|---|---|---|---|
| | | | | А22В010.108 | | |
| Изм. | Лист | № докум. | Подп. | Дата | | |
| Разраб. | | Раева | | | Фланец | Лит. И; Масса 3,76; Масштаб 1:2 |
| Пров. | | Литвак | | | | Лист; Листов 1 |
| Рук. гр. | | Грановский | | | | Госстрой СССР |
| Н. контр. | | Мерзлякова | | | Ст.3 ГОСТ 380-71 | Сантехпроект г. Москва |
| Утв. | | Вайнберг | | | | |

Копировал: Дзино Формат: А1

А22В010.091

Серия 4.903-13 Выпуск 1-1

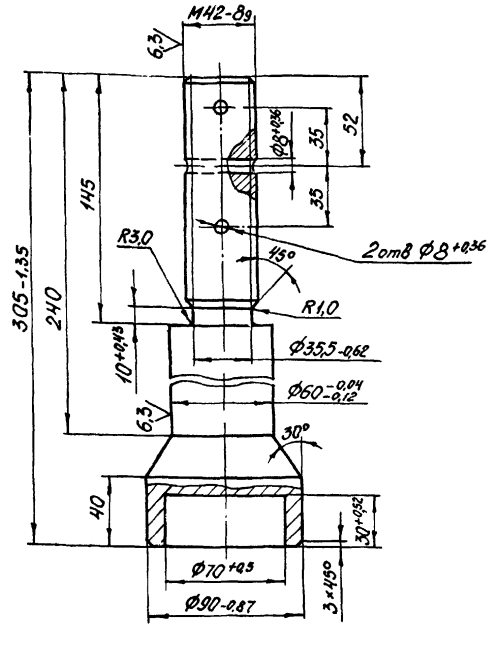


Неуказанные предельные отклонения размеров по СМ7.

| | | | | | | |
|---|---|---|---|---|---|---|
| | | | | А22В010.091 | | |
| Изм. | Лист | № докум. | Подп. | Дата | | |
| Разраб. | | Раева | | | Палец направляющий | Лит. И; Масса 5,8; Масштаб 1:2 |
| Пров. | | Литвак | | | | Лист; Листов 7 |
| Рук. гр. | | Грановский | | | | Госстрой СССР |
| Н. контр. | | Мерзлякова | | | Ст.3 ГОСТ 380-71 | Сантехпроект г. Москва |
| Утв. | | Вайнберг | | | | |

Копировал: Дзино Формат: А1

| Формат | Зона | Поз. | Обозначение | Наименование | Кол. | Примечание |
|---|---|---|---|---|---|---|
| | | | | Документация | | |
| 12 | | | А22В010.100 СБ | Сборочный чертеж | | |
| | | | | Детали | | |
| Б4 | | 1 | А22В.010.194 | Кольцо | | |
| | | | | Ст.3 ГОСТ 380-71 | 2 | 0,17 кг |
| Б4 | | 2 | А22В010.105 | Скоба | | |
| | | | | круг В8 ГОСТ 2590-71 / Ст.3 ГОСТ 535-58 | 1 | 0,034 кг |
| Б4 | | 3 | А22В010.106 | Ушко | | |
| | | | | Ст.3 ГОСТ 380-71 | 1 | 0,65 кг |
| 11 | | 4 | А22В010.107 | Труба | 1 | |
| 11 | | 5 | А22В010.108 | Фланец | 1 | |
| 11 | | 6 | А22В010.109 | Труба | 1 | |
| 11 | | 7 | А22В010.111 | Фланец | 1 | |

| | | | | | | |
|---|---|---|---|---|---|---|
| | | | | А22В010.100 | | |
| Изм. | Лист | № докум. | Подп. | Дата | | |
| Разраб. | | Митехина | | | Гусак поворотный | Лит. И; Лист; Листов 1 |
| Пров. | | Литвак | | | | Госстрой СССР |
| Рук. гр. | | Грановский | | | | Сантехпроект г. Москва |
| Н. контр. | | Мерзлякова | | | | |
| Утв. | | Вайнберг | | | | |

Копировал: Дзино Формат: А1

А22В010.100СБ

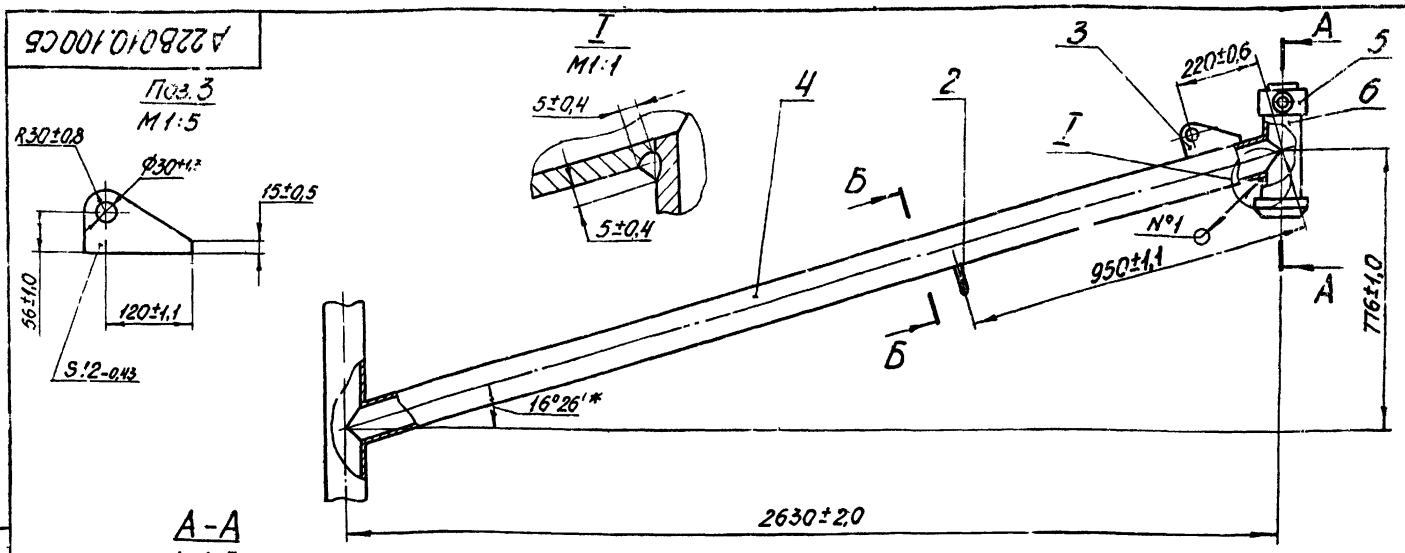


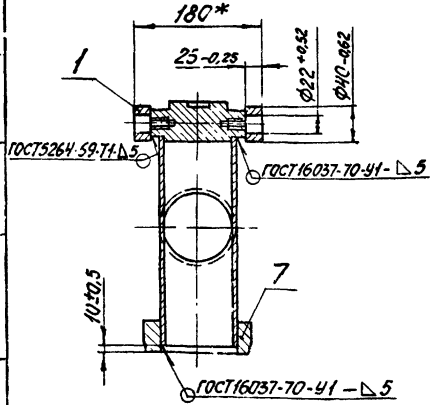


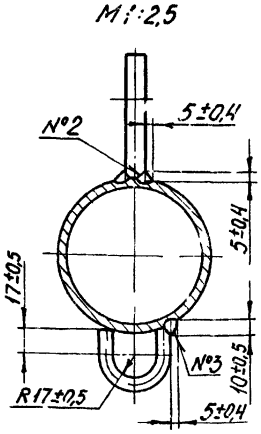


1.* Размеры для справок.

2.Сварные швы №1, №2 и №3 – сварка ручная электродуговая.

| Изм. | Лист | № докум. | Подп. | Дата | А22В010.100СБ | | | |
|---|---|---|---|---|---|---|---|---|
| Разраб. | | Митехина | | | Гусак поворотный сборочный чертеж | Лит. | Масса | Масштаб |
| Пров. | | Литвак | | | | И | 49,36 | 1:10 |
| Рук.гр. | | Грановский | | | | Лист | Листов 1 | |
| Гл.спец. | | Вайнберг | | | | Госстрой СССР Сантехпроект г.Москва | | |
| Н.контр. | | Мерзлякова | | | | | | |
| Утв. | | Спивак | | | | | | |

Копировал: Дзино Формат: 12

Инв.№ подл. | Подп. и дата | Взам.инв.№ | Инв.№ дубл. | Подп. и дата

Серия 4.903-13 Выпуск 1-1

А22В010.113

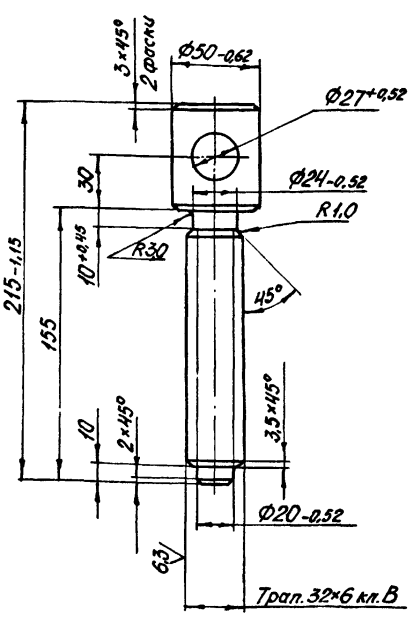


Неуказанные предельные отклонения размеров по СМ1.

| Изм. | Лист | № докум. | Подп. | Дата | А22В010.113 | | | |
|---|---|---|---|---|---|---|---|---|
| Разраб. | | Митехина | | | Винт | Лит. | Масса | Масштаб |
| Пров. | | Литвак | | | | И | 1,8 | 1:2 |
| Рук.гр. | | Грановский | | | | Лист | Листов 1 | |
| Н.контр. | | Мерзлякова | | | Ст.3 ГОСТ380-71 | Госстрой СССР г.Москва | | |
| Утв. | | Вайнберг | | | | | | |

Копировал: Дзино Формат: 11

А22В010.110

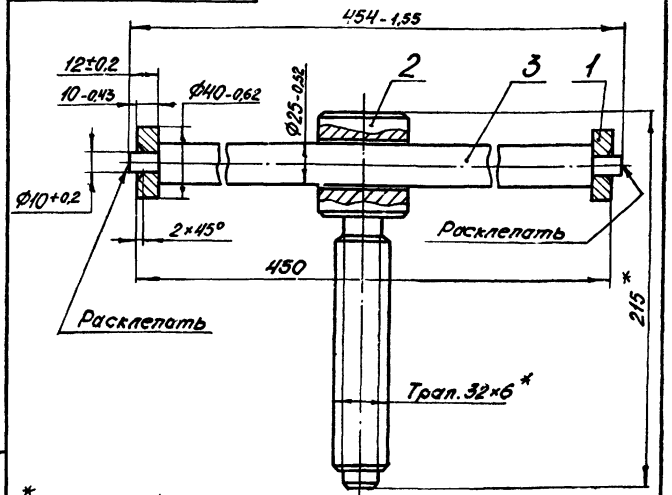


* Размеры для справок

| Формат | Зона | Поз. | Обозначение | Наименование | Кол. | Примечание |
|---|---|---|---|---|---|---|
| | | | | Детали | | |
| Б4 | | 1 | А22В010.112 | Кольцо | | |
| | | | | Ст.3 ГОСТ380-71 | 2 | 0,1 кг |
| 11 | | 2 | А22В010.113 | Винт | 1 | |
| Б4 | | 3 | А22В010.114 | Ось | 1 | |
| | | | | Ст.3 ГОСТ380-71 | 1 | 1,65 кг |

| Изм. | Лист | № докум. | Подп. | Дата | А22В010.110 | | | |
|---|---|---|---|---|---|---|---|---|
| Разраб. | | Митехина | | | Винт | Лит. | Масса | Масштаб |
| Пров. | | Литвак | | | | И | 1,83 | 1:2 |
| Рук.гр. | | Грановский | | | | Лист | Листов 1 | |
| Гл.спец. | | Вайнберг | | | | Госстрой СССР Сантехпроект г.Москва | | |
| Н.контр. | | Мерзлякова | | | | | | |
| Утв. | | Спивак | | | | | | |

Копировал: Дзино Формат: 11

Инв.№ подл. | Подп. и дата | Взам.инв.№ | Инв.№ дубл. | Подп. и дата

## А22В010.111

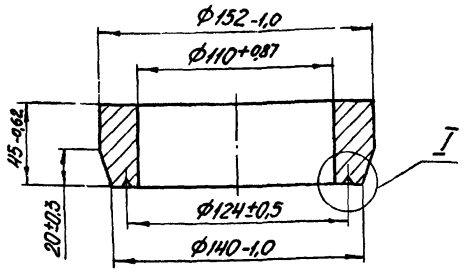


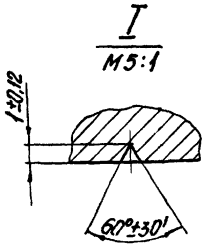


| Изм. | Лист | № докум. | Подп. | Дата | А22В010.111 | Лит. | Масса | Масштаб |
|---|---|---|---|---|---|---|---|---|
| Разраб. | | Раева | | | Фланец | И | 3,0 | 1:2 |
| Пров. | | Литвак | | | | Лист | Листов 1 | |
| Рук.гр. | | Грановский | | | Ст.3 ГОСТ 380-71 | Госстрой СССР Сантехпроект г.Москва | | |
| Н.контр. | | Мерзлякова | | | | | | |
| Утв. | | Байнберг | | | | | | |

Копировал: Дзино Формат: А1

## А22В010.120

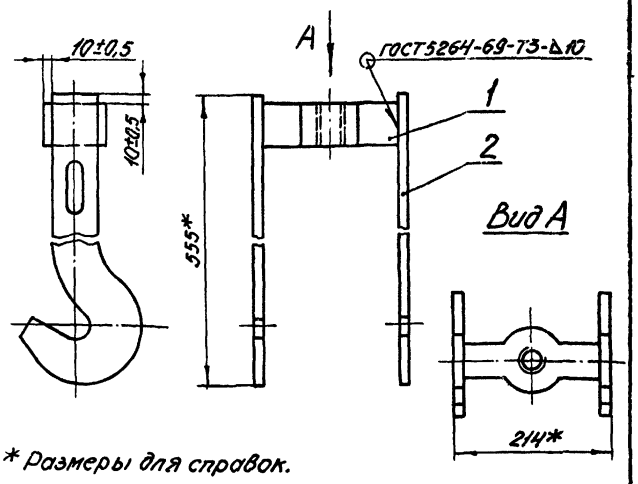


* Размеры для справок.

| Формат | Зона | Поз. | Обозначение | Наименование | | Примечание |
|---|---|---|---|---|---|---|
| | | | | Детали | | |
| А1 | | 1 | А22В010.115 | Перемычка | 1 | |
| А1 | | 2 | А22В010.116 | Крюк | 2 | |

| Изм. | Лист | № докум. | Подп. | Дата | А22В010.120 | Лит. | Масса | Масштаб |
|---|---|---|---|---|---|---|---|---|
| Разраб. | | Митехина | | | Скоба | И | 15,3 | 1:5 |
| Пров. | | Литвак | | | | Лист | Листов 1 | |
| Рук.гр. | | Грановский | | | | Госстрой СССР Сантехпроект г.Москва | | |
| Н.контр. | | Мерзлякова | | | | | | |
| Утв. | | Байнберг | | | | | | |

Копировал: Дзино Формат: А1

## А22В010.093

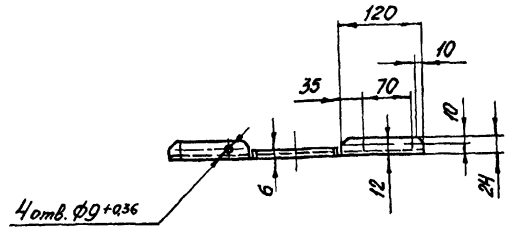


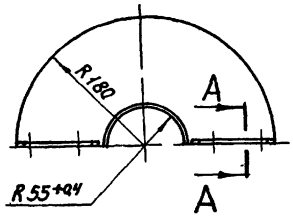


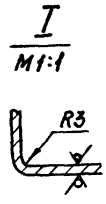


Неуказанные предельные отклонения размеров по СМ1.

| Изм. | Лист | № докум. | Подп. | Дата | А22В010.093 | Лит. | Масса | Масштаб |
|---|---|---|---|---|---|---|---|---|
| Разраб. | | Митехина | | | Крышка | Н | 1,0 | 1:5 |
| Пров. | | Литвак | | | | Лист | Листов 1 | |
| Рук.гр. | | Грановский | | | Б2.0 ГОСТ 19903-74 Лист 1-IV Ст.3 ГОСТ 16523-70 | Госстрой СССР Сантехпроект г.Москва | | |
| Н.контр. | | Мерзлякова | | | | | | |
| Утв. | | Байнберг | | | | | | |

Копировал: Дзино Формат: А1

Серия 4.903-13 Выпуск 1-1

## А22В010.109

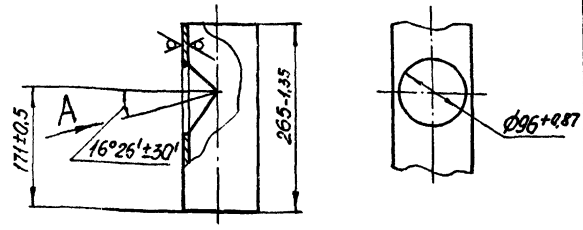


| Изм. | Лист | № докум. | Подп. | Дата | А22В010.109 | Лит. | Масса | Масштаб |
|---|---|---|---|---|---|---|---|---|
| Разраб. | | Раева | | | Труба | И | 4,0 | 1:5 |
| Пров. | | Литвак | | | | Лист | Листов 1 | |
| Рук.гр. | | Грановский | | | Трубы 108×6 ГОСТ 8732-70 / II ГОСТ 8731-74 | Госстрой СССР Сантехпроект г.Москва | | |
| Н.контр. | | Мерзлякова | | | | | | |
| Утв. | | Байнберг | | | | | | |

Копировал: Дзино Формат: А1

| Формат | Зона | Поз. | Обозначение | Наименование | Кол. | Примечание |
|---|---|---|---|---|---|---|
| | | | | Документация | | |
| 12 | | | А22В010.130 СБ | Сборочный чертеж | | |
| | | | | Сборочные единицы | | |
| 11 | | 1 | А22В010.140 | Зажим | 4 | |
| | | | | Детали | | |
| Б4 | | 2 | А22В010.121 | Скоба | | |
| | | | | Круг В8 ГОСТ 2590-71 | | |
| | | | | Ст.3 ГОСТ 535-58 | 1 | 0,03 кг |
| Б4 | | 3 | А22В010.122 | Ушко | | |
| | | | | Ст.3 ГОСТ 380-71 | 2 | 0,8 кг |
| Б4 | | 4 | А22В010.123 | Дуга | | |
| | | | | Труба 15 ГОСТ 3262-77 | 1 | 0,25 кг |
| 11 | | 5 | А22В010.124 | Фланец | 2 | |
| Б4 | | 6 | А22В010.125 | Шпилька | | |
| | | | | Ст.3 ГОСТ 380-71 | 2 | 0,55 кг |
| Б4 | | 7 | А22В010.126 | Труба; L=3600-4.5 | | |
| | | | | Труба 108×4 ГОСТ 8732-70 | | |
| | | | | Д ГОСТ 8731-74 | 1 | 39,4 кг |
| Б4 | | 8 | А22В010.127 | Упор; L=80-0.87 | | |
| | | | | Круг В12 ГОСТ 2590-71 | | |
| | | | | Ст.3 ГОСТ 535-58 | 4 | 0,07 кг |
| | | | | Стандартные изделия | | |
| | | 9 | | Кругш 8.1 ГОСТ 19030-73 | | |
| | | 10 | | Канат 6.4-Г-I-Л-Н-180 | | |
| | | | | ГОСТ 3077-69; L=5000-10 | 1 | |

| Изм. | Лист | № докум. | Подп. | Дата |
|---|---|---|---|---|
| Разраб. | Митехина | | | |
| Пров. | Литвак | | | |
| Рук. гр. | Грановский | | | |
| Н. контр. | Мерзлякова | | | |
| Утв. | Вайнберг | | | |

А22В010.130

Труба подвесная

| Лит. | Лист | Листов |
|---|---|---|
| И | | 1 |

Госстрой СССР Сантехпроект г. Москва

Копировал Формат: 11

Инв. № подл. | Подп. и дата | Взам. инв. № | Инв. № дубл. | Подп. и дата

А22В010.115

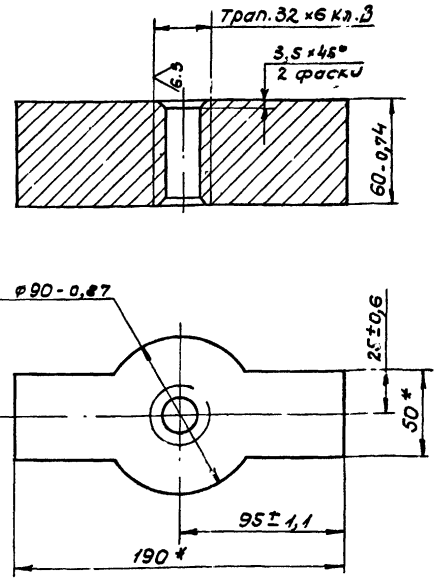


*Размеры для справок.

| Изм. | Лист | № докум. | Подп. | Дата |
|---|---|---|---|---|
| Разраб. | Раева | | | |
| Пров. | Литвак | | | |
| Рук. гр. | Грановский | | | |
| Н. контр. | Мерзлякова | | | |
| Утв. | Вайнберг | | | |

А22В010.115

Перемычка

Ст.3 ГОСТ 380-71

| Лит. | Масса | Масшт. |
|---|---|---|
| И | 5,3 | 1:2 |

Лист | Листов 1

Госстрой СССР Сантехпроект г. Москва

Копировал Формат: 11

Инв. № подл. | Подп. и дата | Взам. инв. № | Инв. № дубл. | Подп. и дата

А22В010.130СБ

Серия 4903-13 выпуск 1-1

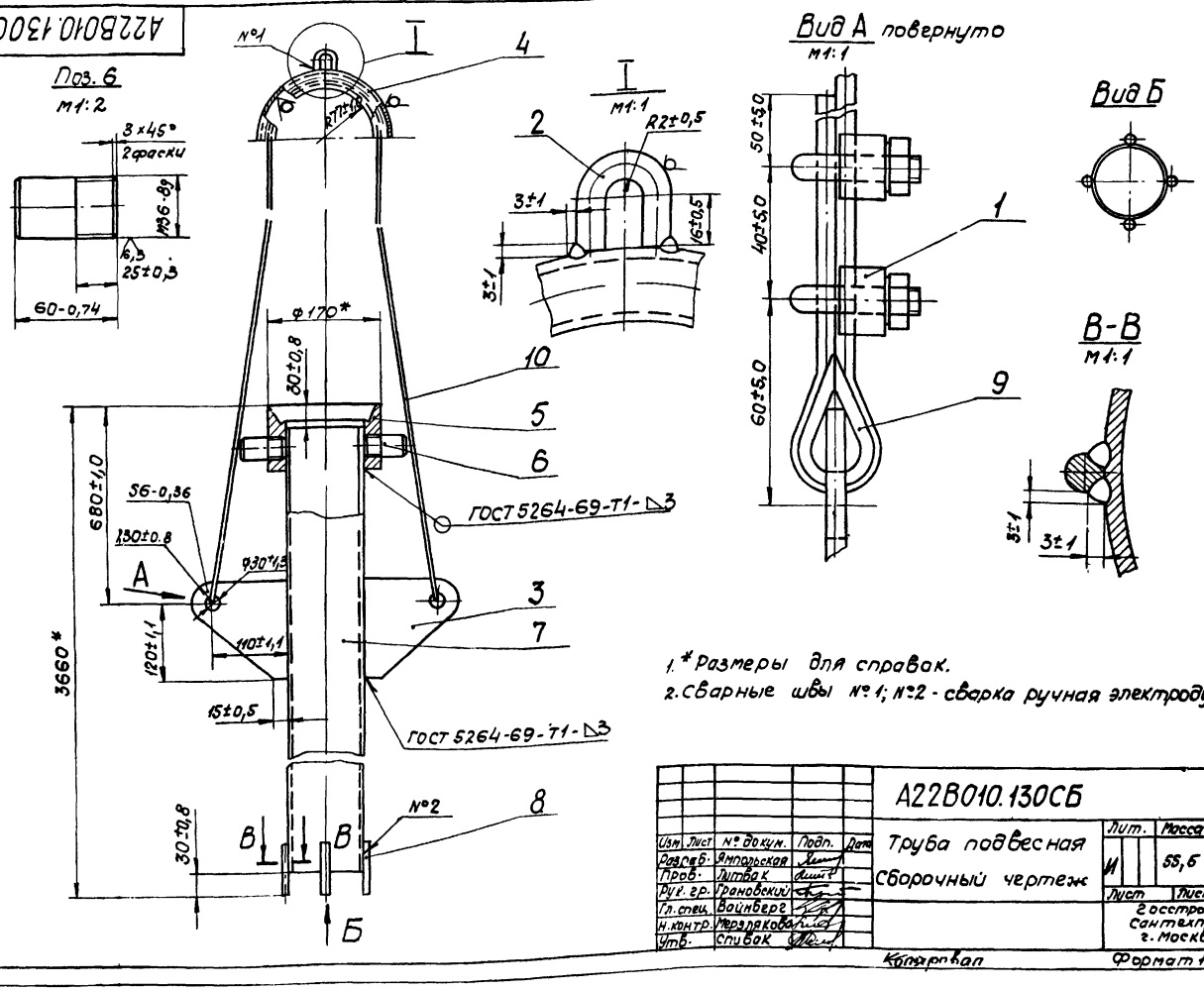


1. *Размеры для справок.
2. Сварные швы №1; №2 - сварка ручная электродуговая.

| Изм. | Лист | № докум. | Подп. | Дата |
|---|---|---|---|---|
| Разраб. | Ямпольская | | | |
| Пров. | Литвак | | | |
| Рук. гр. | Грановский | | | |
| Гл. спец. | Вайнберг | | | |
| Н. контр. | Мерзлякова | | | |
| Утв. | Спивак | | | |

А22В010.130СБ

Труба подвесная

Сборочный чертеж

| Лит. | Масса | Масштаб |
|---|---|---|
| И | 55,6 | 1:6 |

Лист | Листов 1

Госстрой СССР Сантехпроект г. Москва

Копировал Формат 12

Инв. № подл. | Подп. и дата | Взам. инв. № | Инв. № дубл. | Подп. и дата

## А22В010.128

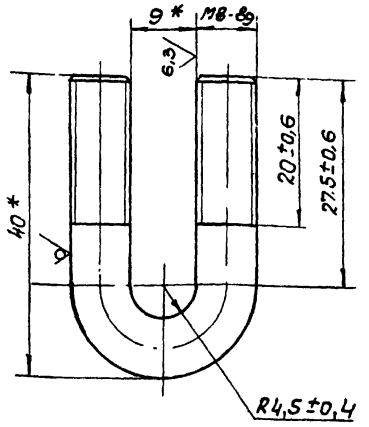


* Размеры для справок

| Изм. | Лист | № докум. | Подп. | Дата | А22В010.128 | | | |
|---|---|---|---|---|---|---|---|---|
| Разраб. | | Митехина | | | Скоба | Лит | Масса | Масштаб |
| Пров. | | Литвак | | | | И | 0,029 | 2:1 |
| Рук. гр. | | Грановский | | | | Лист | Листов 1 | |
| Н. контр. | | Мерзлякова | | | Круг В8 ГОСТ 2590-71 / Ст.3 ГОСТ 535-58 | Госстрой СССР Сантехпроект г. Москва | | |
| Утв. | | Вайнберг | | | | | | |

Копировал Формат А4

## А22В010.116

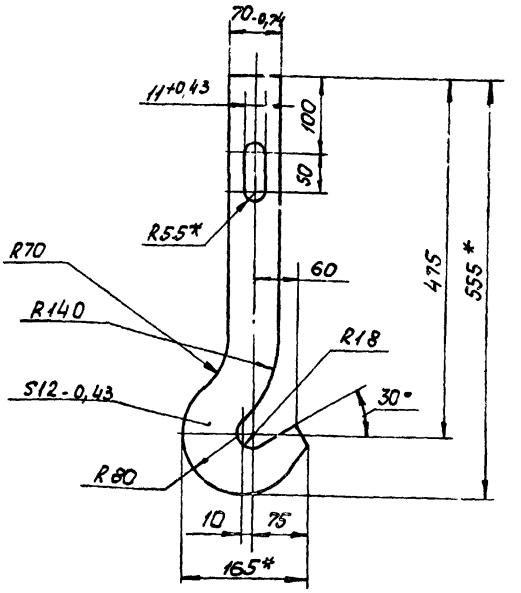


1. Неуказанные предельные отклонения размеров по ст.
2. * Размеры для справок.

| Изм. | Лист | № докум. | Подп. | Дата | А22В010.116 | | | |
|---|---|---|---|---|---|---|---|---|
| Разраб. | | Митехина | | | Крюк | Лит | Масса | Масштаб |
| Пров. | | Литвак | | | | И | 5,0 | 1:5 |
| Рук. гр. | | Грановский | | | | Лист | Листов 1 | |
| Н. контр. | | Мерзлякова | | | Ст.3 ГОСТ 380-71 | Госстрой СССР Сантехпроект г. Москва | | |
| Утв. | | Вайнберг | | | | | | |

Копировал Формат А4

Серия 4.903-13 выпуск 1-1

## А22В010.129

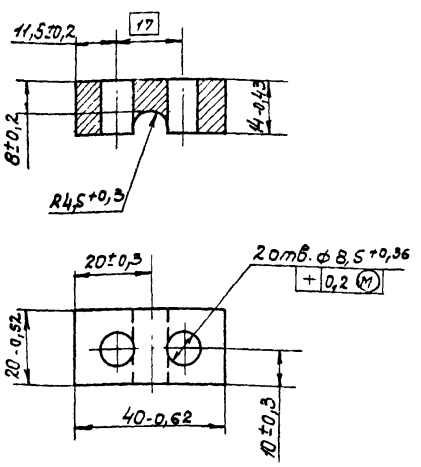


| Изм. | Лист | № докум. | Подп. | Дата | А22В010.129 | | | |
|---|---|---|---|---|---|---|---|---|
| Разраб. | | Митехина | | | Планка | Лит | Масса | Масштаб |
| Пров. | | Литвак | | | | И | 0,07 | 1:1 |
| Рук. гр. | | Грановский | | | | Лист | Листов | |
| Н. контр. | | Мерзлякова | | | Ст. 3 ГОСТ 380-71 | Госстрой СССР Сантехпроект г. Москва | | |
| Утв. | | Вайнберг | | | | | | |

Копировал Формат А4

## А22В010.140

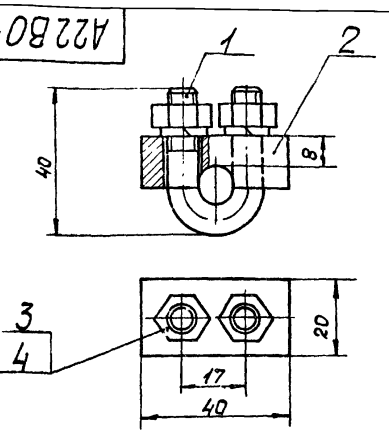


Размеры для справок

| Формат | Зона | Поз. | Обозначение | Наименование | Кол. | Примечание |
|---|---|---|---|---|---|---|
| | | | | Детали | | |
| А4 | | 1 | А22В010.128 | Скоба | 1 | |
| А4 | | 2 | А22В010.129 | Планка | 1 | |
| | | | | Стандартные изделия | | |
| | | 3 | | Гайка М8.4 ГОСТ 5915-70 | 2 | |
| | | 4 | | Шайба 8.65Г ГОСТ 6402-70 | 2 | |

| Изм. | Лист | № докум. | Подп. | Дата | А22В010.140 | | | |
|---|---|---|---|---|---|---|---|---|
| Разраб. | | Митехина | | | Зажим | Лит | Масса | Масштаб |
| Пров. | | Литвак | | | | И | 0,1 | 1:1 |
| Рук. гр. | | Грановский | | | | Лист | Листов 1 | |
| Н. контр. | | Мерзлякова | | | | Госстрой СССР Сантехпроект г. Москва | | |
| Утв. | | Вайнберг | | | | | | |

Копировал Формат А4

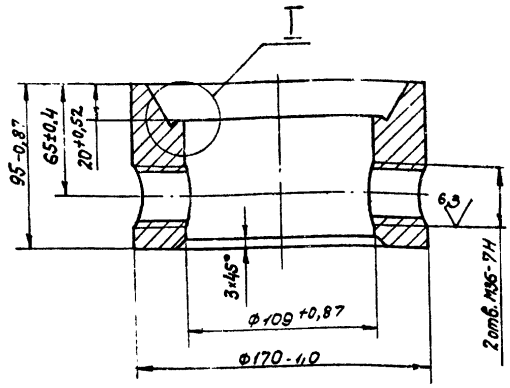


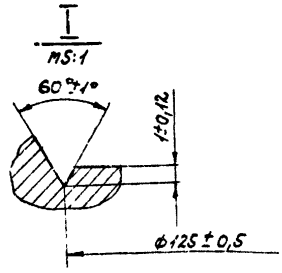


| Изм. | Лист | № докум. | Подп. | Дата |
|---|---|---|---|---|
| Разраб. | | Митехина | | |
| Пров. | | Литвак | | |
| Рук. гр. | | Грановский | | |
| Н. контр. | | Мерзлякова | | |
| Утв. | | Войнберг | | |

А22В010.124

Фланец

| Лит. | Масса | Масшт. |
|---|---|---|
| И | 9,5 | 1:2 |
| Лист | Листов 1 | |

Ст.3 ГОСТ 380-71

Госстрой СССР Сантехпроект г. Москва

Копировал Формат А1

| Формат | Зона | Поз. | Обозначение | Наименование | Кол. | Примечание |
|---|---|---|---|---|---|---|
| | | | | Документация | | |
| А1 | | | А22В010.150СБ | Сборочный чертеж | | |
| | | | | Сборочные единицы | | |
| А1 | | 1 | А22В010.160 | Опора | 1 | |
| | | | | Детали | | |
| А1 | | 2 | А22В010.136 | Корпус | 1 | |
| А1 | | 3 | А22В010.137 | Крышка сальника | 1 | |
| БЧ | | 4 | А22В010.138 | Набивка сальниковая | | |
| | | | | Войлок ПС-10 ГОСТ 6309-71 | | |
| | | | | Ф145 × Ф110 | 2 | 0,002 кг |
| А1 | | 5 | А22В010.139 | Фланец | 1 | |
| БЧ | | 6 | А22В010.141 | Прокладка. Паронит ПОН Э | | |
| | | | | ГОСТ 481-71: Ф20 +0,52 × Ф32 -0,62 | 1 | 0,005 кг |
| А1 | | 7 | А22В010.142 | Пробка | 1 | |
| | | | | Стандартные изделия | | |
| | | 8 | | Гайка М16.4 | | |
| | | | | ГОСТ 5915-70 | 4 | |
| | | 9 | | Шпилька М16×65 16/58 58 | | |
| | | | | ГОСТ 11765-66 | 4 | |
| | | | | Фланец 100-10 | | |
| | | | | ГОСТ 1255-67 | | |
| | | | | Заготовка для | | |
| | | | | А22В010.139 | | |

| Изм. | Лист | № докум. | Подп. | Дата |
|---|---|---|---|---|
| Разраб. | | Митехина | | |
| Пров. | | Литвак | | |
| Рук. гр. | | Грановский | | |
| Н. контр. | | Мерзлякова | | |
| Утв. | | Войнберг | | |

А22В010.150

Кронштейн сальниковый

| Лит. | Лист | Листов |
|---|---|---|
| И | | 1 |

Госстрой СССР Сантехпроект г. Москва

Копировал Формат А4



Серия 4.903-13 Выпуск 1-1

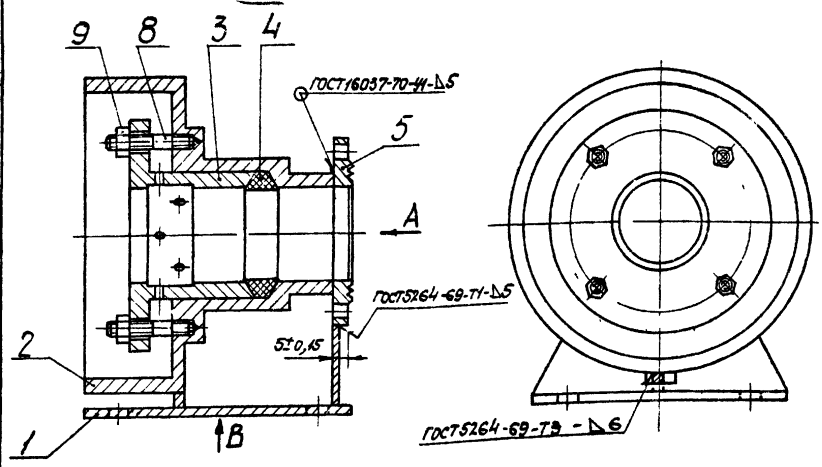


Вид А

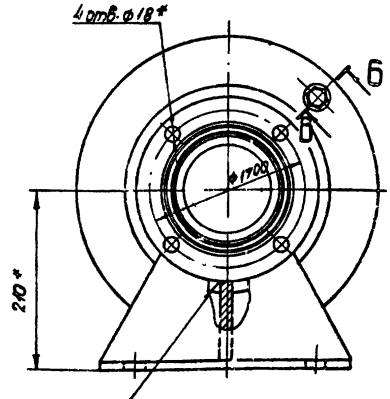


Вид В
М1:5

Б - Б Повернуто
М1:1

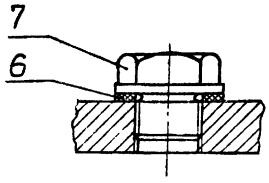


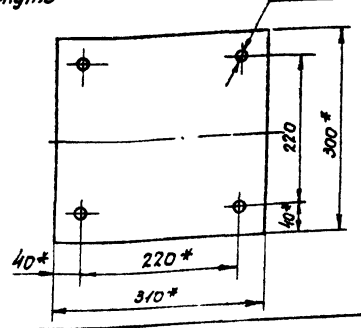


* Размеры для справок.

| Изм. | Лист | № докум. | Подп. | Дата |
|---|---|---|---|---|
| Разраб. | | Митехина | | |
| Пров. | | Литвак | | |
| Рук. гр. | | Грановский | | |
| Гл. спец. | | Войнберг | | |
| Н. контр. | | Мерзлякова | | |
| Утв. | | Спивак | | |

А22В010.150СБ

Кронштейн сальниковый сборочный чертеж

| Лит. | Масса | Масшт. |
|---|---|---|
| И | 70,0 | 1:4 |
| Лист | Листов 1 | |

Госстрой СССР Сантехпроект г. Москва

Копировал Формат А2

Инв. № подл. | Подп. и дата | Инв. № дубл. | Взам. инв. № | Подп. и дата

А22В010.142

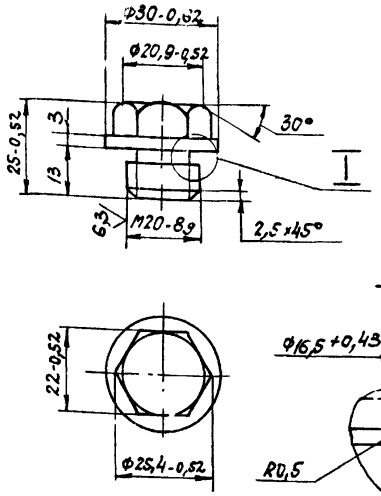


Неуказанные предельные отклонения размеров по СМ7

| Изм. | Лист | № докум. | Подп. | Дата | А22В010.142 | | | |
|---|---|---|---|---|---|---|---|---|
| Разраб. | | Митехина | | | Пробка | Лит. | Масса | Масшт. |
| Пров. | | Литвак | | | | И | 0,07 | 1:1 |
| Рук. гр. | | Грановский | | | | Лист | Листов 1 | |
| Н. контр. | | Мерзлякова | | | Ст.3 ГОСТ 380-71 | Госстрой СССР Сантехпроект г. Москва | | |
| Утв. | | Войнберг | | | | | | |

Копировал Формат А1

А22В010.139

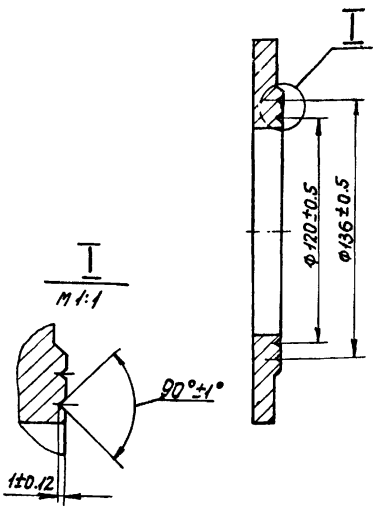


| Изм. | Лист | № докум. | Подп. | Дата | А22В010.139 | | | |
|---|---|---|---|---|---|---|---|---|
| Разраб. | | Митехина | | | Фланец | Лит. | Масса | Масшт. |
| Пров. | | Литвак | | | | И | 2,85 | 1:2 |
| Рук. гр. | | Грановский | | | | Лист | Листов 1 | |
| Н. контр. | | Мерзлякова | | | Заготовка Фланец 100-10 ГОСТ 1255-67 | Госстрой СССР Сантехпроект г. Москва | | |
| Утв. | | Войнберг | | | | | | |

Копировал Формат А1

А22В010.137

Серия 4.903-13 Выпуск 1-1

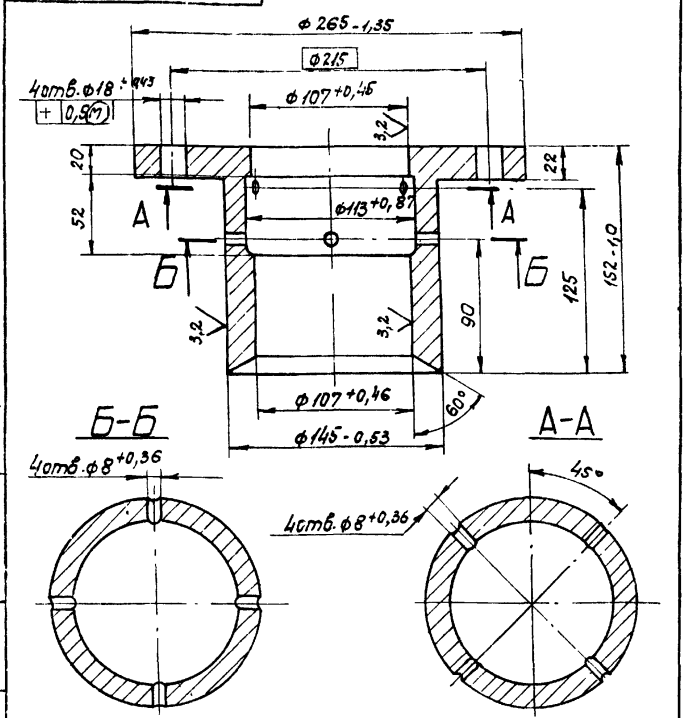


Неуказанные предельные отклонения размеров по СМ7

| Изм. | Лист | № докум. | Подп. | Дата | А22В010.137 | | | |
|---|---|---|---|---|---|---|---|---|
| Разраб. | | Митехина | | | Крышка сальника | Лит. | Масса | Масшт. |
| Пров. | | Литвак | | | | И | 15,3 | 1:2,5 |
| Рук. гр. | | Грановский | | | | Лист | Листов 1 | |
| Н. контр. | | Мерзлякова | | | Ст.3 ГОСТ 380-71 | Госстрой СССР Сантехпроект г. Москва | | |
| Утв. | | Войнберг | | | | | | |

Формат А1

А22В010.136

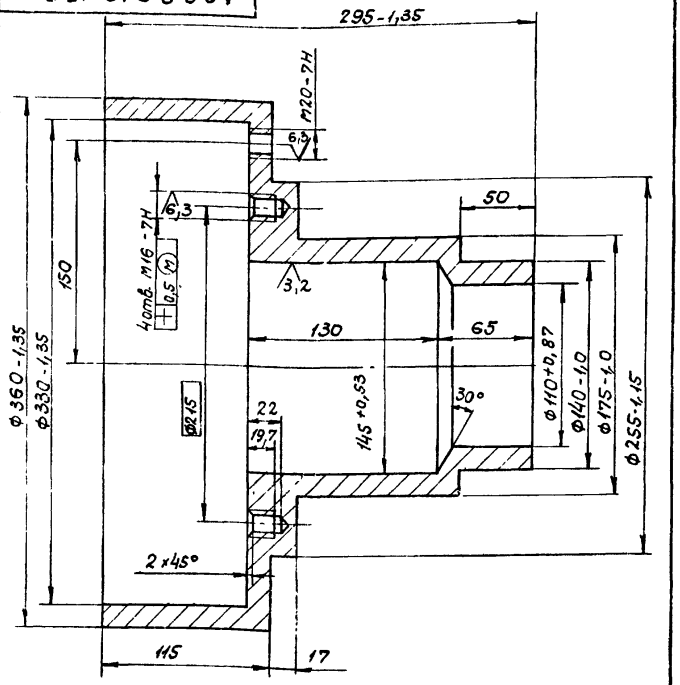


Неуказанные предельные отклонения размеров по СМ7.

| Изм. | Лист | № докум. | Подп. | Дата | А22В010.136 | | | |
|---|---|---|---|---|---|---|---|---|
| Разраб. | | Митехина | | | Корпус | Лит. | Масса | Масшт. |
| Пров. | | Литвак | | | | И | 38,6 | 1:2,5 |
| Рук. гр. | | Грановский | | | | Лист | Листов 1 | |
| Н. контр. | | Мерзлякова | | | Ст.3 ГОСТ 380-71 | Госстрой СССР Сантехпроект г. Москва | | |
| Утв. | | Войнберг | | | | | | |

Копировал Формат А1

А22В010.143

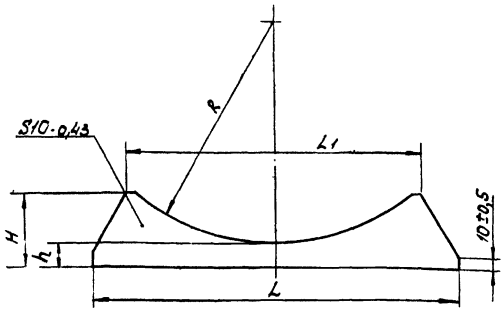


| Обозначение | Размеры, мм | | | | | Масса, кг |
|---|---|---|---|---|---|---|
| | L | L1 | H | h | R | |
| А22В010.143 | 300 | 122 | 60 | 19 | 181 | 1.4 |
| -01 | | 85 | 125 | 97 | 103 | 3.0 |
| -02 | 140 | 60 | 90 | 70 | 25 | 0.8 |

Неуказанные предельные отклонения размеров по СТ9.

| | | | | | |
|---|---|---|---|---|---|
| Изм. Лист | № докум. | Подп. | Дата | А22В010.143 | |
| Разраб. | Митехина | | | Стойка | Лит. / Масса: см. табл. / Масштаб: 1:2,5 |
| Пров. | Литвак | | | | Лист / Листов 1 |
| Рук. гр. | Гранковский | | | | Госстрой СССР Сантехпроект г. Москва |
| Н. контр. | Мерзлякова | | | Ст.3 ГОСТ 380-71 | |
| Утв. | Гайнберг | | | | |

Копировал Формат А1

Инв. № подл. | Подп. и дата | Взам. инв. № | Инв. № дубл. | Подп. и дата

| Формат | Зона | Поз. | Обозначение | Наименование | Кол. | Примечание |
|---|---|---|---|---|---|---|
| | | | | Документация | | |
| А2 | | | А22В010.160СБ | Сборочный чертеж | | |
| | | | | Детали | | |
| А1 | | 1 | А22В010.143 | Стойка | 1 | |
| | | 2 | -01 | Стойка | 1 | |
| Бч | | 3 | А22В010.144 | Ребро | 1 | |
| | | | | Ст.3 ГОСТ 380-71 | 1 | 1,14 кг |
| Бч | | 4 | А22В010.145 | Плита | | |
| | | | | Ст.3 ГОСТ 380-71 | 1 | 1,65 кг |

| | | | | | |
|---|---|---|---|---|---|
| Изм. Лист | № докум. | Подп. | Дата | А22В010.160 | |
| Разраб. | Раева | | | Опора | Лит. / Лист / Листов: И / 1 / 1 |
| Пров. | Литвак | | | | Госстрой СССР Сантехпроект г. Москва |
| Рук. гр. | Гранковский | | | | |
| Н. контр. | Мерзлякова | | | | |
| Утв. | Войнберг | | | | |

Копировал Формат А1

Инв. № подл. | Подп. и дата | Взам. инв. № | Инв. № дубл. | Подп. и дата

А22В010.160 СБ

Серия 4.903-13 Выпуск 1-1

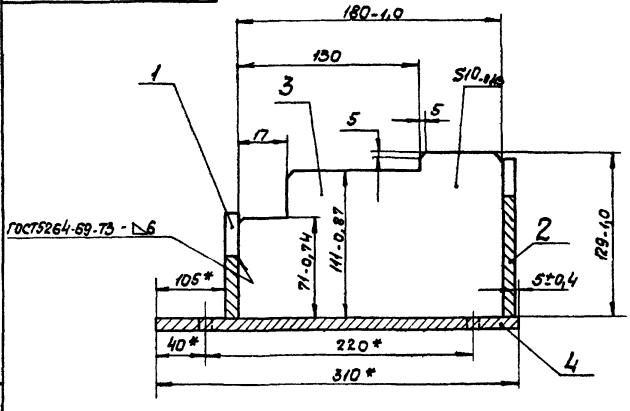


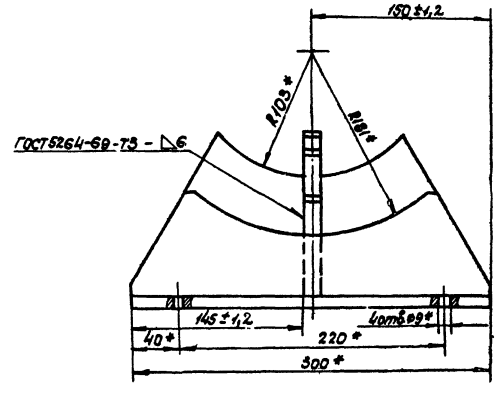


Поз. 4
М1:5

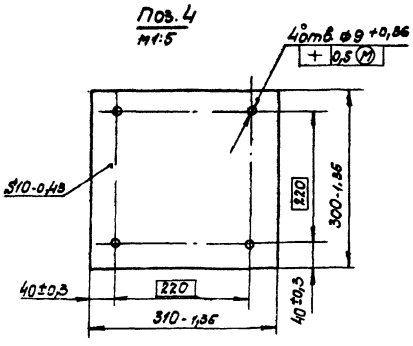


1. Неуказанные предельные отклонения размеров по СТ9.
2* Размеры для справок

| | | | | | |
|---|---|---|---|---|---|
| Изм. Лист | № докум. | Подп. | Дата | А22В010.160 СБ | |
| Разраб. | Митехина | | | Опора. Сборочный чертеж | Лит. / Масса / Масштаб: И / 13,16 / 1:2,5 |
| Пров. | Литвак | | | | Лист / Листов 1 |
| Рук. гр. | Гранковский | | | | Госстрой СССР Сантехпроект г. Москва |
| Гл. спец. | Войнберг | | | | |
| Н. контр. | Мерзлякова | | | | |
| Утв. | Спивак | | | | |

Копировал Формат А2

Инв. № подл. | Подп. и дата | Взам. инв. № | Инв. № дубл. | Подп. и дата

| Формат | Зона | Поз. | Обозначение | Наименование | Кол. | Примечание |
|---|---|---|---|---|---|---|
| | | | | Документация | | |
| 22 | | | А22В010.170 СБ | Сборочный чертеж | | |
| | | | | Сборочные единицы | | |
| 11 | | 1 | А22В010.180 | Рукоятка | | |
| | | | | Детали | | |
| 11 | | 2 | А22В010.151 | Вал | 1 | |
| 11 | | 3 | А22В010.152 | Колесо храповое | 1 | |
| 12 | | 4 | А22В010.153 | Крышка | 1 | |
| 12 | | 5 | А22В010.154 | Шестерня | 1 | |
| 12 | | 6 | А22В010.154-01 | Шестерня | 1 | |
| 12 | | 7 | А22В010.156 | Барабан | 1 | |
| 11 | | 8 | А22В010.157 | Обойма | 1 | |
| 11 | | 9 | А22В010.158 | Прижим | 1 | |
| 12 | | 10 | А22В010.159 | Дно | 1 | |
| БЧ | | 11 | А22В010.161 | Фланец | | |
| | | | | Ст.3 ГОСТ 380-71 | 1 | 0,025 кг |
| БЧ | | 12 | А22В010.162 | Прокладка | | |
| | | | | Резина-пластина | | |
| | | | | 3Т-М ГОСТ 7338-77 | 1 | 0,01 кг |
| 11 | | 13 | А22В010.163 | Валик | 1 | |
| 11 | | 14 | А22В010.164 | Палец собачки | 1 | |

| Изм | Лист | № докум. | Подп | Дата |
|---|---|---|---|---|
| Разраб. | Митехина | | | |
| Пров. | Литвак | | | |
| Рук. гр. | Грановский | | | |
| Н. контр. | Мерзлякова | | | |
| Утв. | Вайнберг | | | |

А22В010.170

Лебедка ручная

| Лит. | Лист | Листов |
|---|---|---|
| И | 1 | 2 |

Госстрой СССР Сантехпроект г. Москва

Копировал: Дзино Формат: 11

| Формат | Зона | Поз. | Обозначение | Наименование | Кол. | Примечание |
|---|---|---|---|---|---|---|
| 11 | | 15 | А22В010.165 | Собачка | 1 | |
| 11 | | 16 | А22В010.166 | Шайба стопорная | 1 | |
| БЧ | | 17 | А22В010.167 | Втулка | | |
| | | | | Пруток БрКМц-3-1-т- | | |
| | | | | Кр50 ГОСТ 1628-70 | 1 | 0,35 кг |
| БЧ | | 18 | А22В010.168 | Канат 6,4-Г-I-СС-О-Н-180 | | |
| | | | | ГОСТ 3077-69 | | |
| | | | | L=9000-1,0 | 1 | |
| | | | | Стандартные изделия | | |
| | | | | Болты ГОСТ 7798-70 | | |
| | | 19 | | М8×14.36 | 4 | |
| | | 20 | | М8×30.36 | 1 | |
| | | 21 | | М10×10.36 | 8 | |
| | | 22 | | М12×14.36 | 1 | |
| | | 23 | | Винт М6×20.36 | | |
| | | | | ГОСТ 1478-75 | 1 | |
| | | | | Гайки ГОСТ 5915-70 | | |
| | | 24 | | М12.4 | 1 | |
| | | 25 | | М24.4 | 1 | |
| | | 26 | | Кольцо СП-50-34-9 | | |
| | | | | ГОСТ 6308-71 | 1 | |
| | | 27 | | Кольцо СП-59-39-9 | | |
| | | | | ГОСТ 6308-71 | 1 | |
| | | 28 | | Шплинт 6×30-001 | | |
| | | | | ГОСТ 397-66 | 1 | |
| | | 29 | | Шайба 20 ГОСТ 11371-68 | 1 | |
| | | 30 | | Шпонка 10×8-50 | | |
| | | | | ГОСТ 8789-68 | 2 | |

| Изм | Лист | № докум. | Подп. | Дата |
|---|---|---|---|---|

А22В010.170 Лист 2

Копировал: Дзино Формат: 11

Серия 4.903-13 выпуск 1-1

А22В010.152

12,5 √(√)

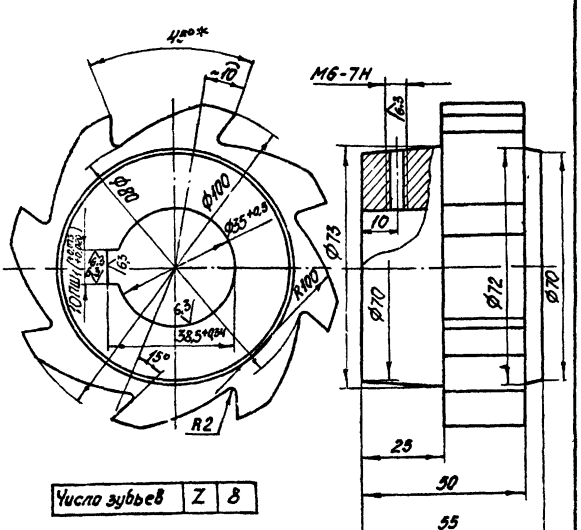


| Число зубьев | Z | 8 |
|---|---|---|

1* Размер для справок.
2. Литейные радиусы 2 мм.
3. Неуказанные предельные отклонения размеров по СМ7.

| Изм | Лист | № докум. | Подп. | Дата |
|---|---|---|---|---|
| Разраб. | Митехина | | | |
| Пров. | Литвак | | | |
| Рук. гр. | Грановский | | | |
| Н. контр. | Мерзлякова | | | |
| Утв. | Вайнберг | | | |

А22В010.152

Колесо храповое

| Лит | Масса | Масштаб |
|---|---|---|
| И | 2.25 | 1:1 |

Лист Листов 1

СЧ18-36 ГОСТ 1412-70

Госстрой СССР Сантехпроект г. Москва

Копировал: Дзино Формат: 11

А22В010.151

12,5 √(√)

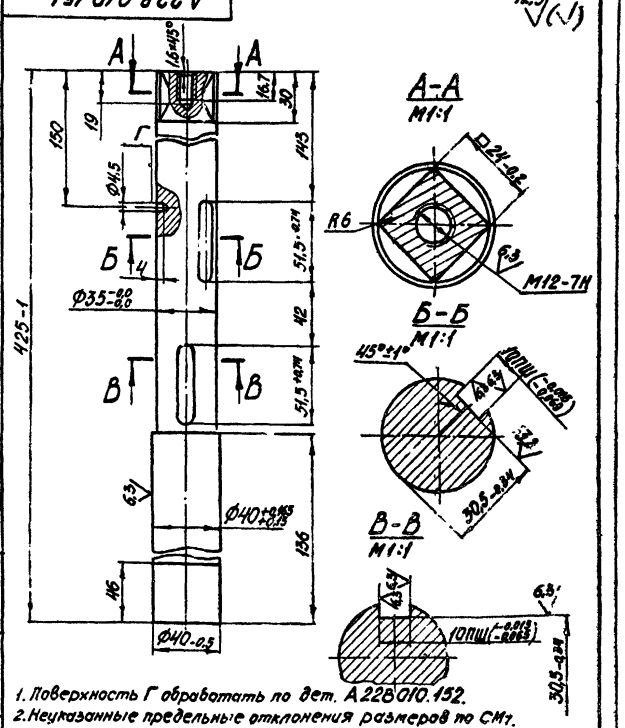


1. Поверхность Г обработать по дет. А22В010.152.
2. Неуказанные предельные отклонения размеров по СМ7.

| Изм | Лист | № докум. | Подп. | Дата |
|---|---|---|---|---|
| Разраб. | Митехина | | | |
| Пров. | Литвак | | | |
| Рук. гр. | Грановский | | | |
| Н. контр. | Мерзлякова | | | |
| Утв. | Вайнберг | | | |

А22В010.151

Вал

| Лит. | Масса | Масштаб |
|---|---|---|
| И | 2,6 | 1:2 |

Лист Листов 1

Круг В45 ГОСТ 2590-71 / Ст.3 ГОСТ 535-58

Госстрой СССР Сантехпроект г. Москва

Копировал: Дзино Формат: 11

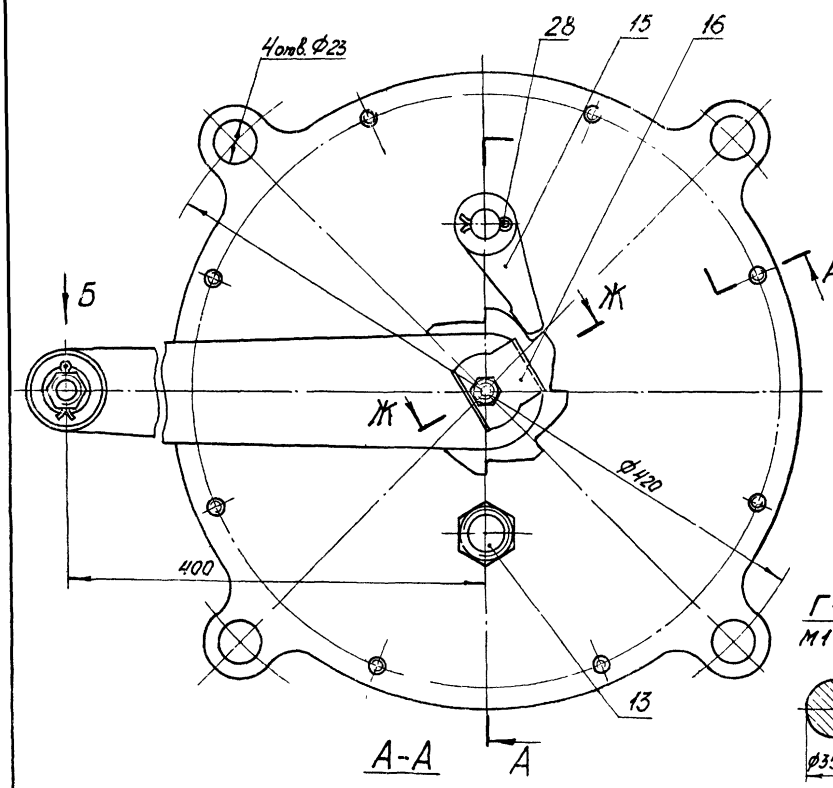


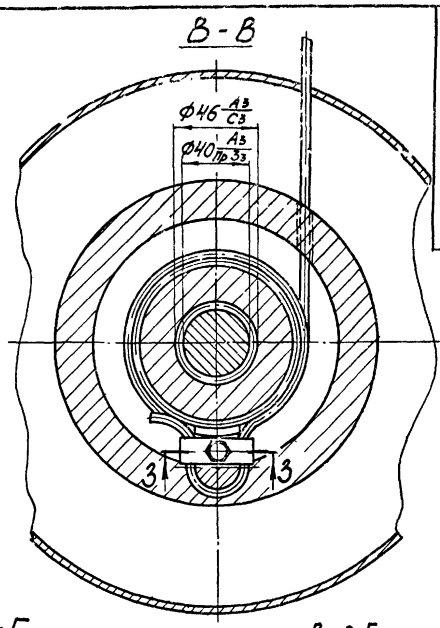


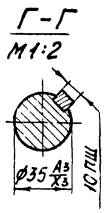


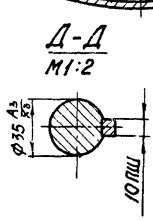


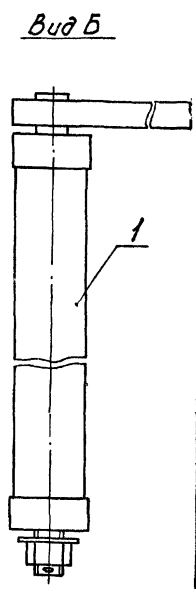


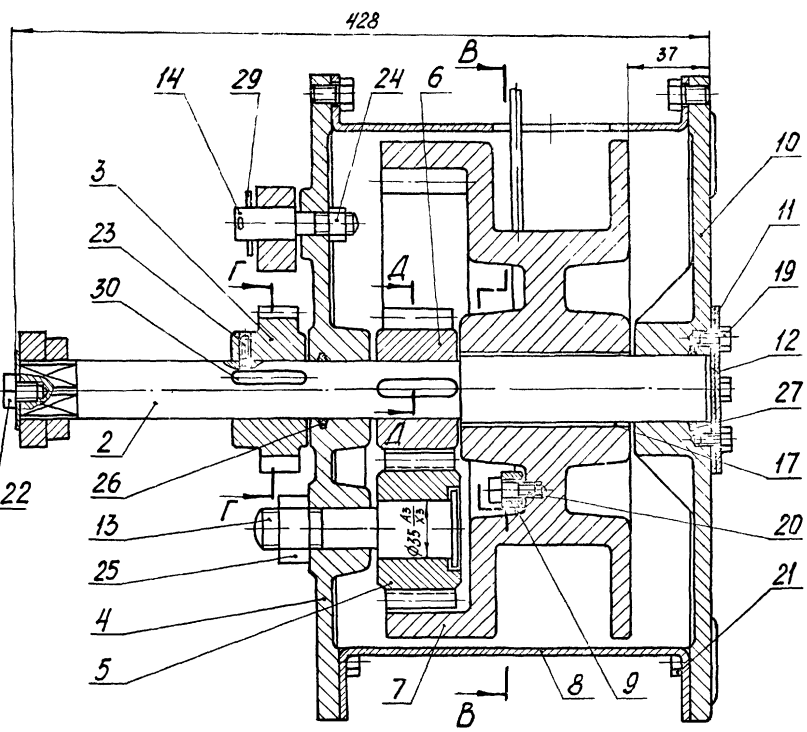


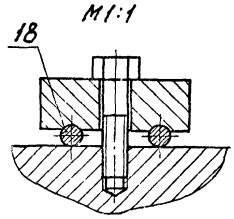


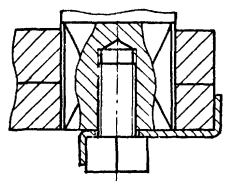


Грузоподъёмность лебедки – 250кг.

Поз. 11
М1:2

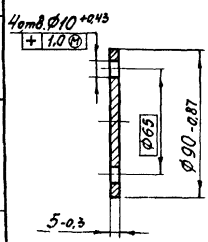


Поз. 12
М1:2

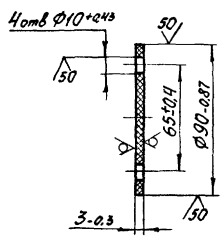


Поз. 17
М1:2

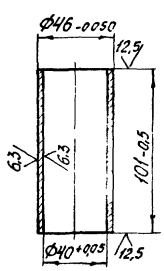


1. Размеры для справок.
2. Все трущиеся части смазать смазкой УС ГОСТ 1033-73.

| | | | | | | |
|---|---|---|---|---|---|---|
| Изм. | Лист | № докум. | Подп. | Дата | А22В010.170СБ | |
| Разраб. | | Литекина | | | Лебедка ручная | Лит. / Масса / Масштаб |
| Пров. | | Литвак | | | Сборочный чертеж | А / 87,5 / 1:2 |
| Рук. гр. | | Грановский | | | | Лист / Листов 1 |
| Гл. спец. | | Байбурс | | | | Госстрой СССР Сантехпроект г. Москва |
| Н. контр. | | Чарахтакова | | | | |
| Утв. | | Спибок | | | | |

Копировал: Дзино

Формат А2

Серия 4.903-13 Выпуск 1-1

Инв. № подл. | Подп. и дата | Взам. инв. № | Инв. № дубл. | Подп. и дата

А22В010.154

## Рис. 1

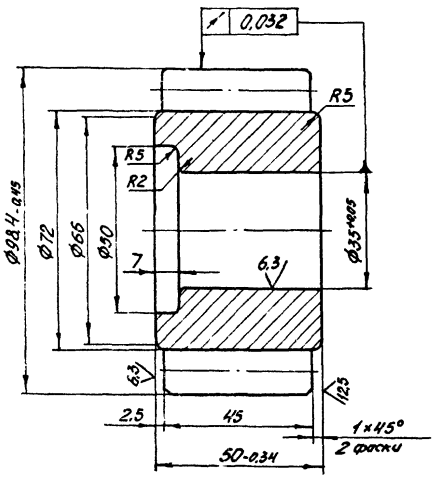


| Модуль | | m | 6 |
|---|---|---|---|
| Число зубьев | | z | 14 |
| Исходный контур | Угол профиля | $\alpha_д$ | 20° |
| | Коэффициент высоты головки | $f_o$ | 1 |
| | Коэффициент радиального зазора | $c_o$ | 0,25 |
| | Радиус закругления | $r_1$ | 2,28 |
| Коэффициент смещения исходного контура | | $\xi$ | 0 |
| Степень точности по ГОСТ 1643-72 | | — | Ст.8-7-7-Х |
| Длина общей нормали | | L | 27,74-0,28 |
| Допуск на радиальное биение зубчатого венца | | $F_o$ | 0,050 |
| Допуск на колебание длины общей нормали | | $t_{o}L$ | 0,025 |
| Основной шаг | Номинальное значение | $t_o$ | 18,85 |
| | Предельные отклонения | $\frac{\Delta t_o}{\Delta m t_o}$ | ±0,024 |
| Допуск на разность окружных шагов | | $f_t$ | 0,060 |
| Допуск на направление зуба | | $f_{B_o}$ | ±0,021 |

## Рис. 2

Остальное - см. рис. 1

М 1:2

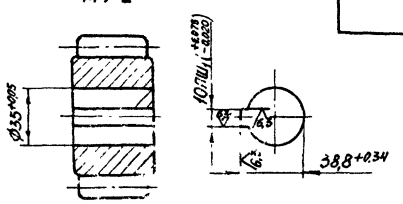


| Обозначение | Рис. |
|---|---|
| А22В010.154 | 1 |
| -01 | 2 |

1. Литейные радиусы 2 мм.

2. Неуказанные предельные отклонения размеров по СМ7.

| Изм. | Лист | № докум. | Подп. | Дата | А22В010.154 | | | |
|---|---|---|---|---|---|---|---|---|
| Разраб. | | Рубинская | | | Шестерня | Лит. | Масса | Масштаб |
| Пров. | | Литвак | | | | Н | 1,65 | 1:1 |
| Рук. гр. | | Грановский | | | | Лист | Листов 1 | |
| Н. контр. | | Мерзлякова | | | СЧ18-36 ГОСТ 1412-70 | Госстрой СССР Сантехпроект г. Москва | | |
| Утв. | | Баймберг | | | | | | |

Копировал: Дзино Формат: 12

А22В010.156

Серия 4.903-13 выпуск 1-1

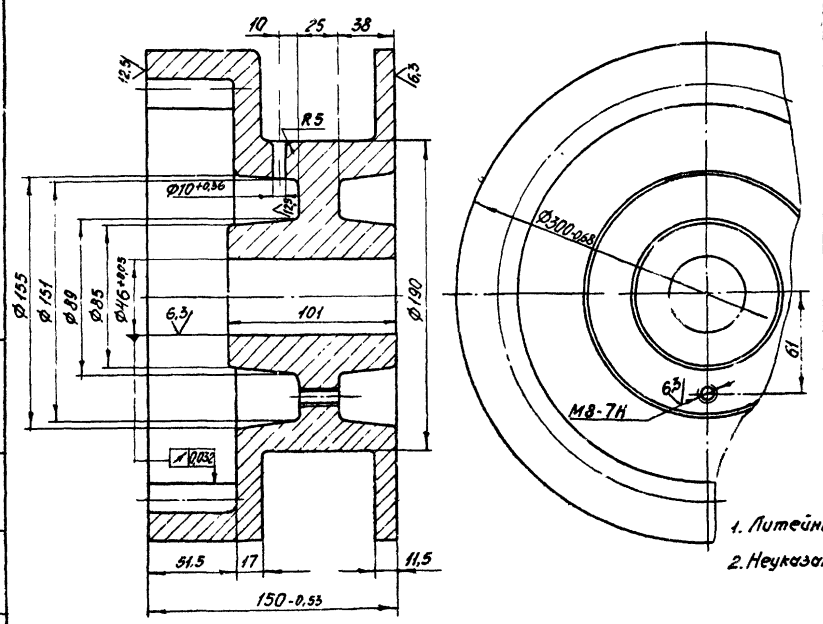


| Модуль | | m | 6 |
|---|---|---|---|
| Число зубьев | | z | 42 |
| Исходный контур | Угол профиля | $\alpha_д$ | 20° |
| | Коэффициент высоты головки | $f_o$ | 1 |
| | Коэффициент радиального зазора | $c_o$ | 0,25 |
| | Радиус закругления | $r_1$ | 2,28 |
| Коэффициент смещения исходного контура | | $\xi$ | 0 |
| Степень точности по ГОСТ 1643-72 | | | Ст. 8-7-7-Х |
| Длина общей нормали | | L | 8323-0,46 |
| Допуск на радиальное биение зубчатого венца | | $F_o$ | 0,050 |
| Допуск на колебание длины общей нормали | | $t_{o}L$ | 0,026 |
| Основной шаг | Номинальное значение | $t_o$ | 18,85 |
| | Предельные отклонения | $\frac{\Delta t_o}{\Delta m t_o}$ | ±0,024 |
| Допуск на разность окружных шагов | | $f_t$ | 0,060 |
| Допуск на направление зуба | | $f_{B_o}$ | 0,021 |

1. Литейные радиусы 2 мм.

2. Неуказанные предельные отклонения размеров по СМ7.

| Изм. | Лист | № докум. | Подп. | Дата | А22В010.156 | | | |
|---|---|---|---|---|---|---|---|---|
| Разраб. | | Рубинская | | | Барабан | Лит. | Масса | Масштаб |
| Пров. | | Литвак | | | | Н | 31,4 | 1:2 |
| Рук. гр. | | Грановский | | | | Лист | Листов 1 | |
| Н. контр. | | Мерзлякова | | | СЧ18-36 ГОСТ 1412-70 | Госстрой СССР Сантехпроект г. Москва | | |
| Утв. | | Гольтбергер | | | | | | |

Копировал: Дзино Формат: 12

Инв. № подл. | Подп. и дата | Взам. инв. № | Инв. № дубл. | Подп. и дата

А22В010.159

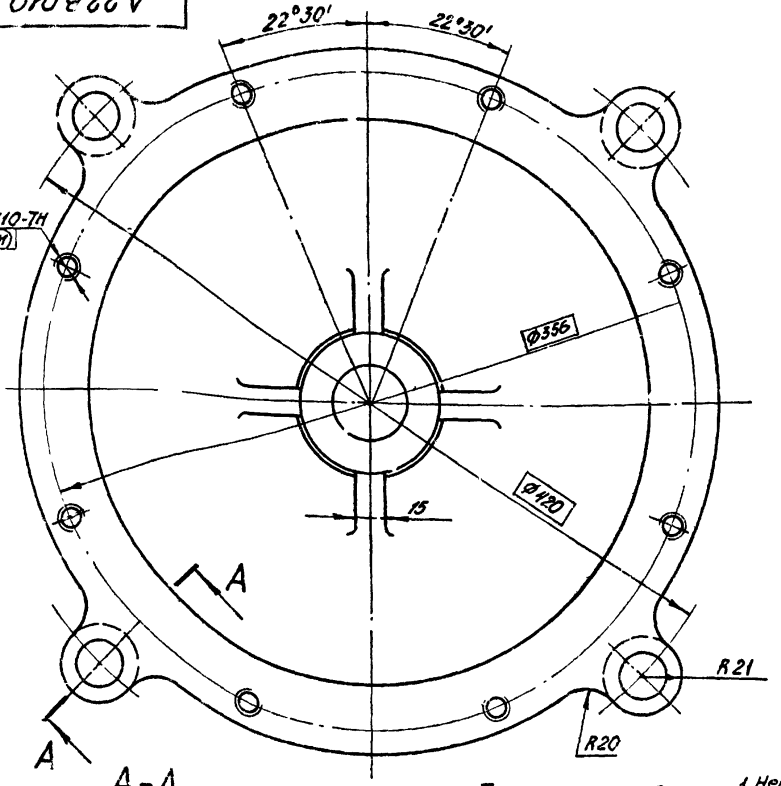


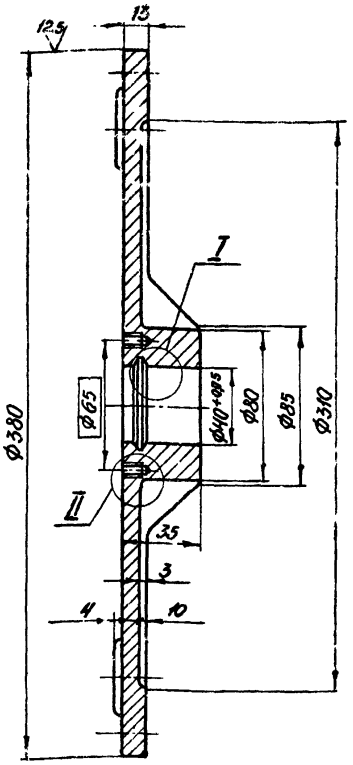


6,3 (√)

A–A повернуто

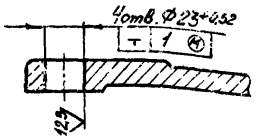


I
M1:1

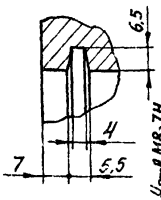


II
M1:1

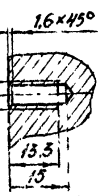


1. Неуказанные предельные отклонения размеров по СМ7.
2. Литейные радиусы 2мм.

| | | | | | | | |
|---|---|---|---|---|---|---|---|
| Изм. | Лист | №докум. | Подп. | Дата | А22В010.159 | | |
| Разраб. | | Рубинская | | | Дно | Лит. | Масса | Масштаб |
| Пров. | | Литвак | | | | И | 14,2 | 1:2 |
| Рук.гр. | | Грановский | | | | Лист | Листов 1 |
| Н.контр. | | Мерзлякова | | | СЧ18-36 ГОСТ 1412-70 | Госстрой СССР Сантехпроект г.Москва | |
| Утв. | | Вайнберг | | | | | |

Копировал: Дзино Формат: А2

Серия 4.903-13 выпуск 1-1

А22В010.158

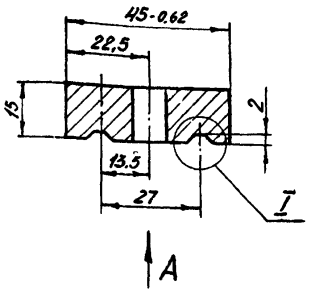


I
M2:1

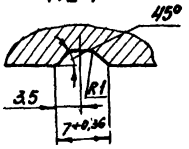


Вид А

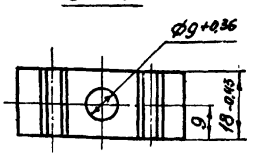


Неуказанные предельные отклонения размеров по СМ7.

| | | | | | | | |
|---|---|---|---|---|---|---|---|
| Изм. | Лист | №докум. | Подп. | Дата | А22В010.158 | | |
| Разраб. | | Рубинская | | | Прижим | Лит. | Масса | Масштаб |
| Пров. | | Литвак | | | | И | 0,1 | 1:1 |
| Рук.гр. | | Грановский | | | | Лист | Листов 1 |
| Н.контр. | | Мерзлякова | | | Ст.3 ГОСТ 380-71 | Госстрой СССР Сантехпроект г.Москва | |
| Утв. | | Вайнберг | | | | | |

Копировал: Дзино Формат: А4

А22В010.157

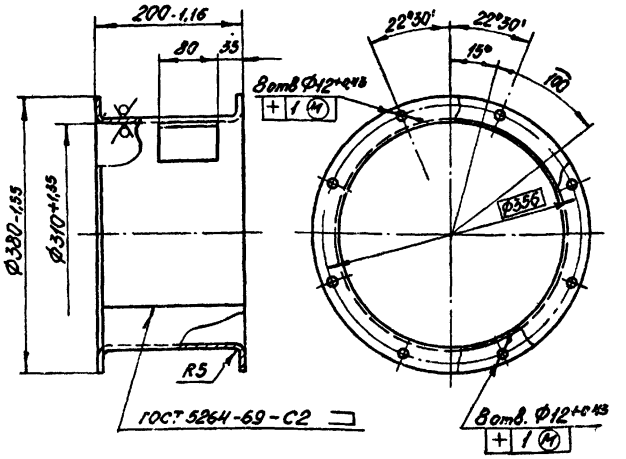


Неуказанные предельные отклонения размеров по СМ7.

| | | | | | | | |
|---|---|---|---|---|---|---|---|
| Изм. | Лист | №докум. | Подп. | Дата | А22В010.157 | | |
| Разраб. | | Раева | | | Обойма | Лит. | Масса | Масштаб |
| Пров. | | Литвак | | | | И | 10,3 | 1:5 |
| Рук.гр. | | Грановский | | | | Лист | Листов 1 |
| Н.контр. | | Мерзлякова | | | Лист 5 ГОСТ 19903-74 Ст 3 ГОСТ 14637-69 | Госстрой СССР Сантехпроект г.Москва | |
| Утв. | | Вайнберг | | | | | |

Копировал: Дзино Формат А4

А22В010.165

12,5

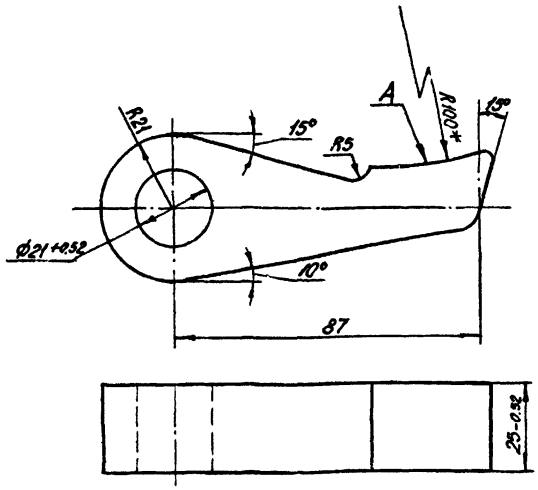


1.* Размер для справок.

2. Неуказанные предельные отклонения размеров по СМ7.

3. Поверхность А обработать по дет. А22В010.152.

| Изм. | Лист | № докум. | Подп. | Дата | А22В010.165 | | | |
|---|---|---|---|---|---|---|---|---|
| Разраб. | | Рубинская | | | Собачка | Лит. | Масса | Масштаб |
| Пров. | | Литвак | | | | И | 0,6 | 1:1 |
| Рук. гр. | | Грановский | | | | Лист | Листов 1 | |
| Н. контр. | | Мерзлякова | | | Ст.3 ГОСТ 380-71 | Госстрой СССР Сантехпроект г. Москва | | |
| Утв. | | Вайнберг | | | | | | |

Копировал: Дзино Формат: А1

А22В010.166

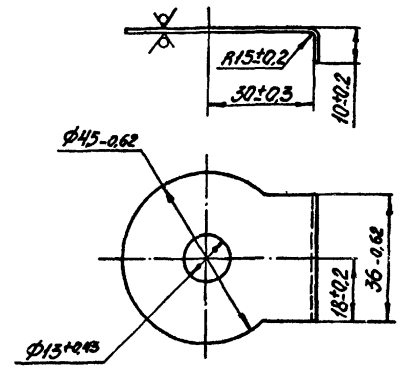


| Изм. | Лист | № докум. | Подп. | Дата | А22В010.166 | | | |
|---|---|---|---|---|---|---|---|---|
| Разраб. | | Рубинская | | | Шайба стопорная | Лит. | Масса | Масштаб |
| Пров. | | Литвак | | | | И | 0,005 | 1:1 |
| Рук. гр. | | Грановский | | | | Лист | Листов 1 | |
| Н. контр. | | Мерзлякова | | | Лист Б1,0 ГОСТ 19907-74 / 1-IV-Ст.3 ГОСТ 16523-70 | Госстрой СССР Сантехпроект г. Москва | | |
| Утв. | | Вайнберг | | | | | | |

Копировал: Дзино Формат: А1

Серия 4.903-13 выпуск 1-1

А22В010.160

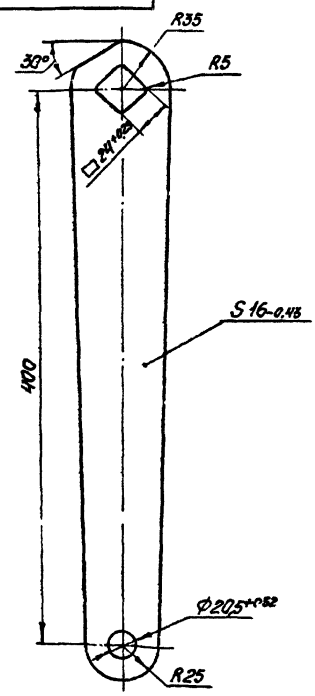


Неуказанные предельные отклонения размеров по СМ7.

| Изм. | Лист | № докум. | Подп. | Дата | А22В010.169 | | | |
|---|---|---|---|---|---|---|---|---|
| Разраб. | | Рубинская | | | Рычаг | Лит. | Масса | Масштаб |
| Пров. | | Литвак | | | | И | 1,73 | 1:2,5 |
| Рук. гр. | | Грановский | | | | Лист | Листов 1 | |
| Н. контр. | | Мерзлякова | | | Ст.3 ГОСТ 380-71 | Госстрой СССР Сантехпроект г. Москва | | |
| Утв. | | Вайнберг | | | | | | |

Копировал: Дзино Формат: А1

А22В010.165

12,5

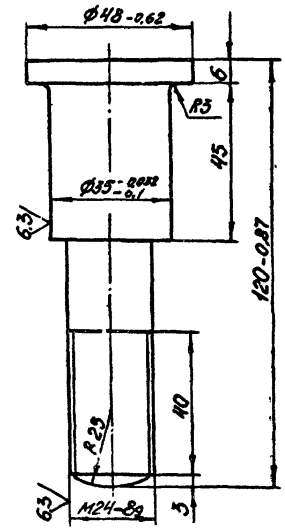


Неуказанные предельные отклонения размеров по СМ7.

| Изм. | Лист | № докум. | Подп. | Дата | А22В010.165 | | | |
|---|---|---|---|---|---|---|---|---|
| Разраб. | | Рубинская | | | Валик | Лит. | Масса | Масштаб |
| Пров. | | Литвак | | | | И | 0,65 | 1:1 |
| Рук. гр. | | Грановский | | | | Лист | Листов | |
| Н. контр. | | Мерзлякова | | | Ст.3 ГОСТ 380-71 | Госстрой СССР Сантехпроект г. Москва | | |
| Утв. | | Вайнберг | | | | | | |

Копировал: Дзино Формат: А1

| Формат | Зона | Поз. | Обозначение | Наименование | Кол. | Примечание |
|---|---|---|---|---|---|---|
| | | | | Документация | | |
| А2 | | | А22В010.180СБ | Сборочный чертеж | | |
| | | | | Детали | | |
| А1 | | 1 | А22В010.169 | Рычаг | 1 | |
| А1 | | 2 | А22В010.171 | Втулка | 2 | |
| | | 3 | -01 | Втулка | 2 | |
| Б4 | | 4 | А22В010.172 | Ось | | |
| | | | | Ст.3 ГОСТ380-71 | 1 | 0,85кг |
| Б4 | | 5 | А22В010.173 | Рукоятка | | |
| | | | | Сосна ГОСТ9685-61 | 1 | 0,23кг |
| А1 | | 6 | А22В010.174 | Шайба | 1 | |
| | | | | Стандартные изделия | | |
| | | 7 | | Гайка М16-4 ГОСТ5915-70 | 1 | |
| | | 8 | | Шайба 16 ГОСТ11371-68 | 1 | |
| | | 9 | | Шплинт 6×35-001 ГОСТ397-66 | 1 | |

Инв.№подл. | Подп. и дата | Взам.инв.№ | Инв.№дубл. | Подп. и дата

| Изм. | Лист | №докум. | Подп. | Дата |
|---|---|---|---|---|
| Разраб. | | Митехина | | |
| Пров. | | Литвак | | |
| Рук.гр. | | Грановский | | |
| Н.контр. | | Мерзлякова | | |
| Утв. | | Баймберг | | |

А22В010.180

Рукоятка

| Лит. | Лист | Листов |
|---|---|---|
| Н | | 1 |

Госстрой СССР Сантехпроект г.Москва

Копировал: Дзино Формат: А1

| Формат | Зона | Поз. | Обозначение | Наименование | Кол. | Примечание |
|---|---|---|---|---|---|---|
| | | | | Документация | | |
| А2 | | | А22В010.190СБ | Сборочный чертеж | | |
| | | | | Детали | | |
| Б4 | | 1 | А22В010.181 | Стержень Круг В20 ГОСТ2590-71 Ст.3 ГОСТ535-58 | 7 | 3,0кг |
| Б4 | | 2 | А22В010.182 | Стержень Круг В20 ГОСТ2590-71 Ст.3 ГОСТ535-58 L=1000-2 | 1 | 2,47кг |
| Б4 | | 3 | А22В010.183 | Стержень Круг В20 ГОСТ2590-71 Ст.3 ГОСТ535-58 L=1165-2 | 2 | 2,8кг |
| Б4 | | 4 | А22В010.184 | Скоба Круг В20 ГОСТ2590-71 Ст.3 ГОСТ535-58 | 1 | 1,43кг |

Инв.№подл. | Подп. и дата | Взам.инв.№ | Инв.№дубл. | Подп. и дата

| Изм. | Лист | №докум. | Подп. | Дата |
|---|---|---|---|---|
| Разраб. | | Митехина | | |
| Пров. | | Литвак | | |
| Рук.гр. | | Грановский | | |
| Н.контр. | | Мерзлякова | | |
| Утв. | | Баймберг | | |

А22В010.190

Ограждение

| Лит. | Лист | Листов |
|---|---|---|
| Н | | 1 |

Госстрой СССР Сантехпроект г.Москва

Копировал: Дзино Формат: А1

Серия 4.903.13 Выпуск 1-1

А22В010.180СБ

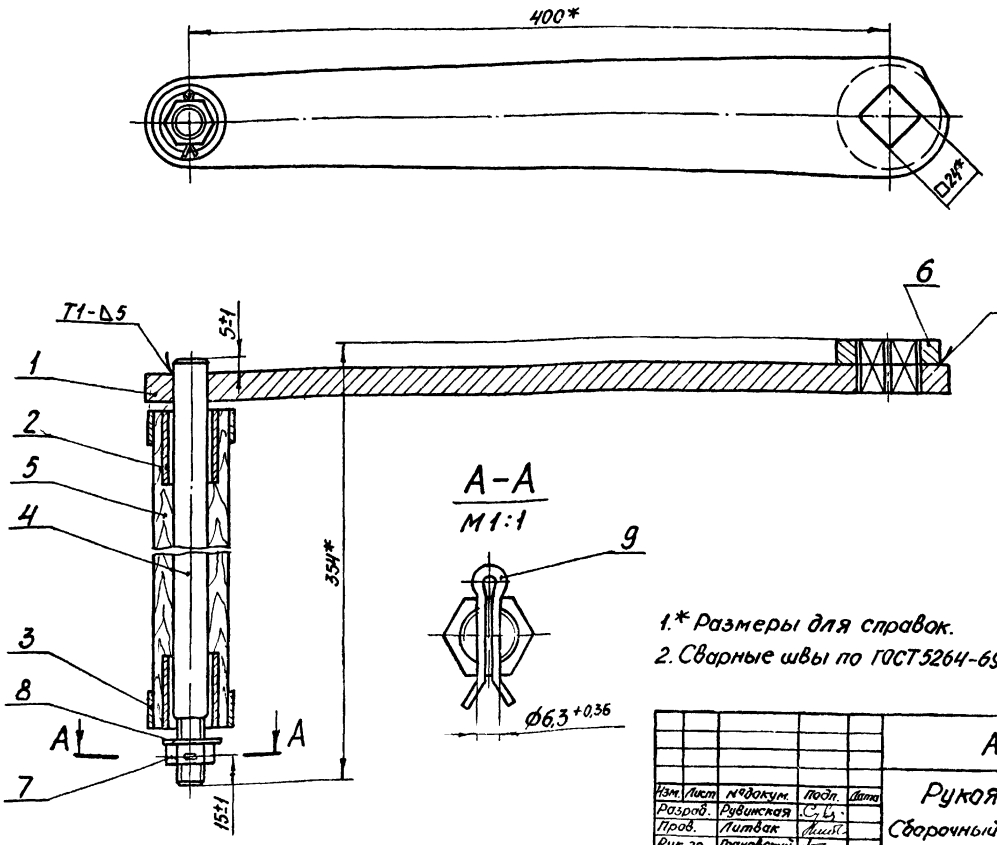


| Изм. | Лист | №докум. | Подп. | Дата |
|---|---|---|---|---|
| Разраб. | | Рувинская | | |
| Пров. | | Литвак | | |
| Рук.гр. | | Грановский | | |
| Гл.спец. | | Баймберг | | |
| Н.контр. | | Мерзлякова | | |
| Утв. | | Столбак | | |

А22В010.180СБ

Рукоятка

Сборочный чертеж

| Лит. | Масса | Масштаб |
|---|---|---|
| Н | 3,0 | 1:2 |
| Лист | Листов: 1 | |

Госстрой СССР Сантехпроект г.Москва

Копировал: Дзино Формат: А2

| Формат | Зона | Поз. | Обозначение | Наименование | Кол. | Примечание |
|---|---|---|---|---|---|---|
| | | | | Документация | | |
| 12 | | | А22В010.200 СБ | Сборочный чертеж | | |
| | | | | Сборочные единицы | | |
| 11 | | 1 | А22В010.210 | Щиток | 1 | |
| 11 | | 2 | А22В010.220 | Стойка | 1 | |
| | | | | Детали | | |
| 12 | | 3 | А22В010.191 | Ролик | 1 | |
| 11 | | 4 | А22В010.192 | Ось | 1 | |
| | | | | Стандартные изделия | | |
| | | 5 | | Гайка М16.4 | | |
| | | | | ГОСТ 5915-70 | 1 | |
| | | 6 | | Шайба 16.01 | | |
| | | | | ГОСТ 11371-68 | 1 | |
| | | 7 | | Шплинт 4×32 | | |
| | | | | ГОСТ 397-66 | 1 | |
| | | 8 | | Масленка IV-А-50 | | |
| | | | | ГОСТ 1303-56 | 1 | |

Инв.№подл. | Подп. и дата | Взам.инв.№ | Инв.№дубл. | Подп. и дата

| Изм. | Лист | № докум. | Подп. | Дата |
|---|---|---|---|---|
| Разраб. | | Митехина | | |
| Пров. | | Литвак | | |
| Рук. гр. | | Грановский | | |
| Н.контр. | | Мерзлякова | | |
| Утв. | | Гольтяпгер | | |

А22В010.200

Блок

| Лит. | Лист | Листов |
|---|---|---|
| И1 | | 1 |

Госстрой СССР Сантехпроект г.Москва

Копировал: Дзино Формат: 11

---

А22В010.171

12.5

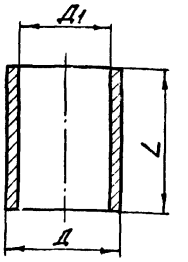


| Обозначение | Размеры, мм | | | Масса, кг |
|---|---|---|---|---|
| | Д | Д1 | L | |
| А22В010.171 | $32^{+0.8}_{+0.6}$ | $22^{+0.52}$ | 40-0,3 | 0,06 |
| -01 | $48^{+0.4}_{-0.7}$ | $44^{+0.2}$ | 20-0,52 | 0,02 |
| -02 | 36-0,62 | $27^{+0.52}$ | 123-1,0 | 0,47 |

Инв.№подл. | Подп. и дата | Взам.инв.№ | Инв.№дубл. | Подп. и дата

| Изм. | Лист | № докум. | Подп. | Дата |
|---|---|---|---|---|
| Разраб. | | Раева | | |
| Пров. | | Литвак | | |
| Рук. гр. | | Грановский | | |
| Н.контр. | | Мерзлякова | | |
| Утв. | | Гольтяпгер | | |

А22В010.171

Втулка

| Лит. | Масса | Масштаб |
|---|---|---|
| И | см. табл. | — |

| Лист | Листов 1 |
|---|---|

Госстрой СССР Сантехпроект г.Москва

Ст.3 ГОСТ 380-71

Копировал: Дзино Формат: 11

---

А22В010.164

12.5 (√)

Серия 4.903-13 Выпуск 1-1

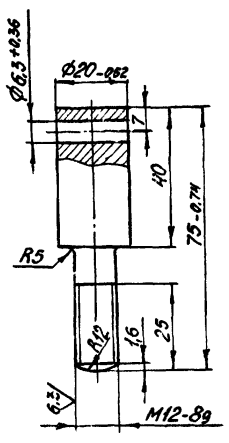


Неукозанные предельные отклонения размеров по СМ1.

Инв.№подл. | Подп. и дата | Взам.инв.№ | Инв.№дубл. | Подп. и дата

| Изм. | Лист | № докум. | Подп. | Дата |
|---|---|---|---|---|
| Разраб. | | Рубинская | | |
| Пр.ов. | | Литвак | | |
| Рук. гр. | | Грановский | | |
| Н.контр. | | Мерзлякова | | |
| Утв. | | Вайнберг | | |

А22В010.164

Палец собачки

| Лит. | Масса | Масштаб |
|---|---|---|
| И | 0,13 | 1:1 |

| Лист | Листов 1 |
|---|---|

Госстрой СССР Сантехпроект г.Москва

Ст.3 ГОСТ 380-71

Копировал: Дзино Формат: 11

---

А22В010.174

6.3 (√)

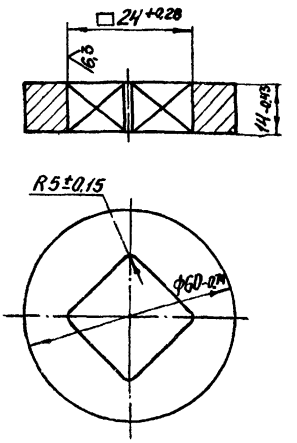


* Размеры для справил.

Инв.№подл. | Подп. и дата | Взам.инв.№ | Инв.№дубл. | Подп. и дата

| Изм. | Лист | № докум. | Подп. | Дата |
|---|---|---|---|---|
| Разраб. | | Рубинская | | |
| Пров. | | Литвак | | |
| Рук. гр. | | Грановский | | |
| Н.контр. | | Мерзлякова | | |
| Утв. | | Вайнберг | | |

А22В010.174

Шайба

| Лит. | Масса | Масштаб |
|---|---|---|
| И | 0,025 | 1:1 |

| Лист | Листов 1 |
|---|---|

Госстрой СССР Сантехпроект г.Москва

Ст.3 ГОСТ 380-71

Копировал: Дзино Формат: 11

А22В010.190СБ

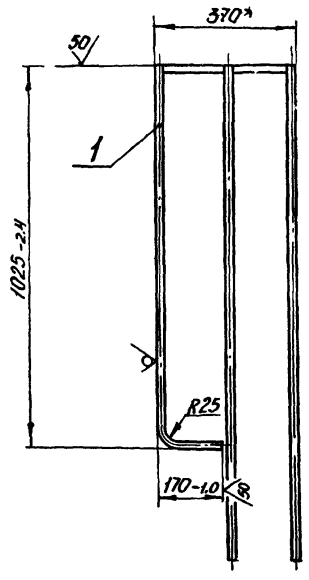


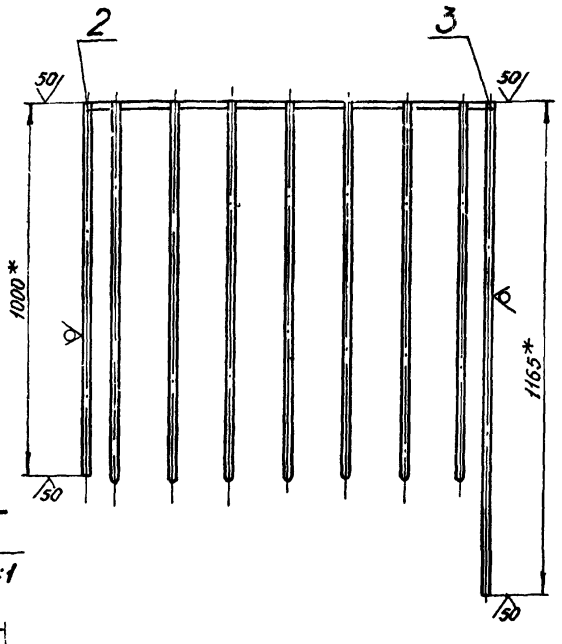


I
М1:1

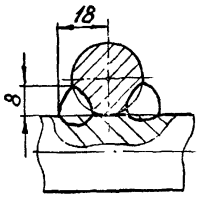


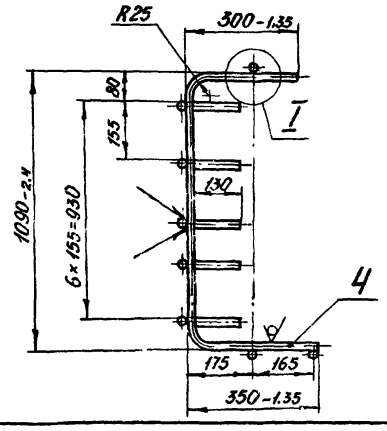


1. Предельные отклонения размеров по СМ7.
2. * Размеры для справок.
3. Сварка ручная электродуговая.

| | | | | | | | |
|---|---|---|---|---|---|---|---|
| | | | | А22В010.190СБ | | | |
| Изм. | Лист | № докум. | Подп. | Дата | Ограждение. Сборочный чертеж | Лит. | Масса 33,5 | Масштаб 1:10 |
| Разраб. | | Митекина | | | | М | | |
| Пров. | | Литвак | | | | Лист | Листов 1 | |
| Рук.гр. | | Грановский | | | | Госстрой СССР Сантехпроект г. Москва | | |
| Гл.спец. | | Вайнберг | | | | | | |
| Н.контр. | | Черлякова | | | | | | |
| Утв. | | Спивак | | | | | | |

Копировал: Дзино Формат: 12

Инв.№ подл. | Подп. и дата | Взам.инв.№ | Инв.№ дубл. | Подп. и дата

А22В010.200СБ

Серия 4.903-13 выпуск 1-1

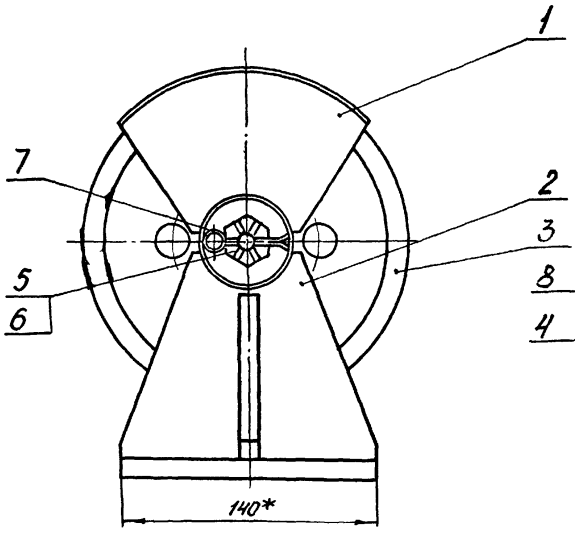


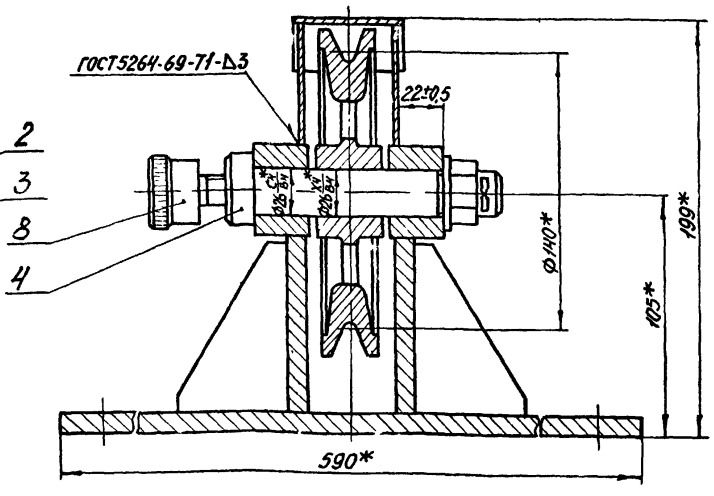


* Размеры для справок.

| | | | | | | | |
|---|---|---|---|---|---|---|---|
| | | | | А22В010.200СБ | | | |
| Изм. | Лист | № докум. | Подп. | Дата | Блок. Сборочный чертеж | Лит. | Масса 13,0 | Масштаб 1:2 |
| Разраб. | | Раева | | | | И | | |
| Пров. | | Литвак | | | | Лист | Листов 1 | |
| Рук.гр. | | Грановский | | | | Госстрой СССР Сантехпроект г. Москва | | |
| Гл.спец. | | Вайнберг | | | | | | |
| Н.контр. | | Черлякова | | | | | | |
| Утв. | | Спивак | | | | | | |

Копировал: Дзино Формат: 12

Инв.№ подл. | Подп. и дата | Взам.инв.№ | Инв.№ дубл. | Подп. и дата

| Формат | Зона | Поз. | Обозначение | Наименование | Кол. | Примечание |
|---|---|---|---|---|---|---|
| | | | | **Документация** | | |
| 12 | | | А22В010.220 СБ | Сборочный чертеж | | |
| | | | | **Детали** | | |
| 11 | | 1 | А22В010.143-02 | Ребро | 2 | |
| БЧ | | 2 | А22В010.196 | Бобышка | | |
| | | | | Ст.3 ГОСТ 380-71 | 2 | 0,35 |
| БЧ | | 3 | А22В010.197 | Косынка | | |
| | | | | Ст.3 ГОСТ 380-71 | 2 | 0,3 кг |
| БЧ | | 4 | А22В010.198 | Плита | | |
| | | | | Ст.3 ГОСТ 380-71 | 1 | 6,4 кг |

Инв.№ подл. | Подп. и дата | Взам.инв.№ | Инв.№ дубл. | Подп. и дата

| Изм. | Лист | № докум. | Подп. | Дата |
|---|---|---|---|---|
| Разраб. | | Митехина | | |
| Пров. | | Литвак | | |
| Рук.гр. | | Грановский | | |
| Н.контр. | | Керзлякова | | |
| Утв. | | Байтерер | | |

А22В010.220

Стойка

| Лит. | Лист | Листов |
|---|---|---|
| | 1 | |

Госстрой СССР
Сантехпроект
г. Москва

Копировал: Дзино Формат: А4

А22В010.210

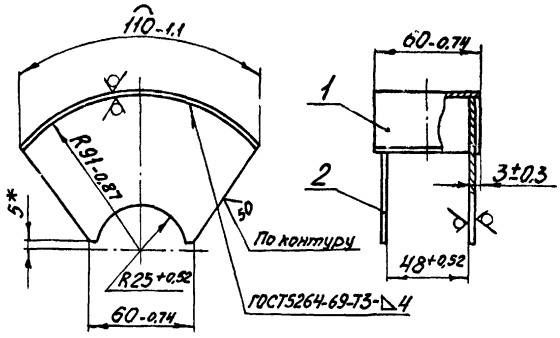


*Размер для справок.

| Формат | Зона | Поз. | Обозначение | Наименование | Кол. | Примечание |
|---|---|---|---|---|---|---|
| | | | | **Детали** | | |
| БЧ | | 1 | А22В010.193 | Лист | | |
| | | | | Лист Б3,0 ГОСТ 19903-74 / I-IV Ст.3 ГОСТ 16523-70 | 1 | 0,15 кг |
| БЧ | | 2 | А22В010.194 | Лист | | |
| | | | | Лист Б3,0 ГОСТ 19903-74 / I-IV Ст.3 ГОСТ 16523-70 | 2 | 0,16 кг |

Инв.№ подл. | Подп. и дата | Взам.инв.№ | Инв.№ дубл. | Подп. и дата

| Изм. | Лист | № докум. | Подп. | Дата |
|---|---|---|---|---|
| Разраб. | | Митехина | | |
| Пров. | | Литвак | | |
| Рук.гр. | | Грановский | | |
| Н.контр. | | Керзлякова | | |
| Утв. | | Спивак | | |

А22В010.210

Щиток

| Лит. | Масса | Масштаб |
|---|---|---|
| Н | 0,47 | 1:2 |
| Лист | Листов 1 | |

Госстрой СССР
Сантехпроект
г. Москва

Копировал: Дзино Формат: А4

Серия 4.903-13 Выпуск 1-1

А22В010.220СБ

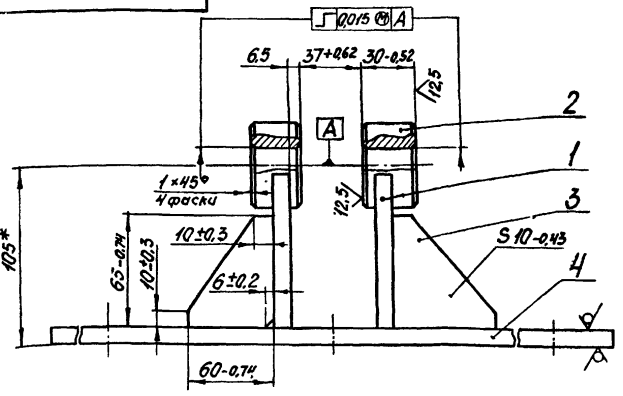


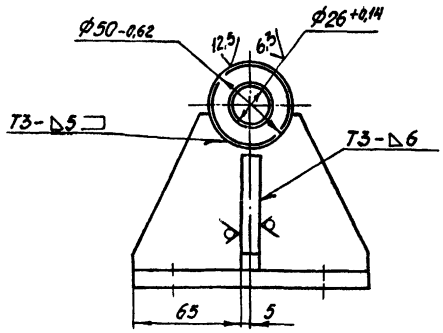


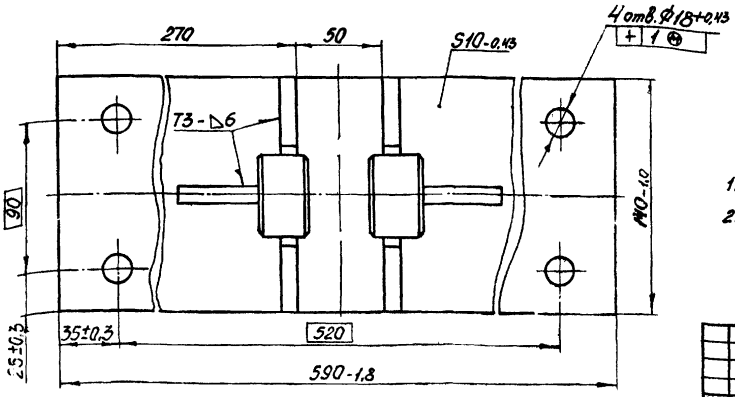


1. Неуказанные предельные отклонения размеров по СМ7.
2. Сварные швы по ГОСТ 5264-69.

Инв.№ подл. | Подп. и дата | Взам.инв.№ | Инв.№ дубл. | Подп. и дата

| Изм. | Лист | № докум. | Подп. | Дата |
|---|---|---|---|---|
| Разраб. | | Митехина | | |
| Пров. | | Литвак | | |
| Рук.гр. | | Грановский | | |
| Гл.спец. | | Байтерер | | |
| Н.контр. | | Керзлякова | | |
| Утв. | | Спивак | | |

А22В010.220 СБ

Стойка
Сварочный чертеж

| Лит. | Масса | Масштаб |
|---|---|---|
| Н | 9,3 | 1:2 |
| Лист | Листов 1 | |

Госстрой СССР
Сантехпроект
г. Москва

Копировал: Дзино Формат: А2

А22В010.191

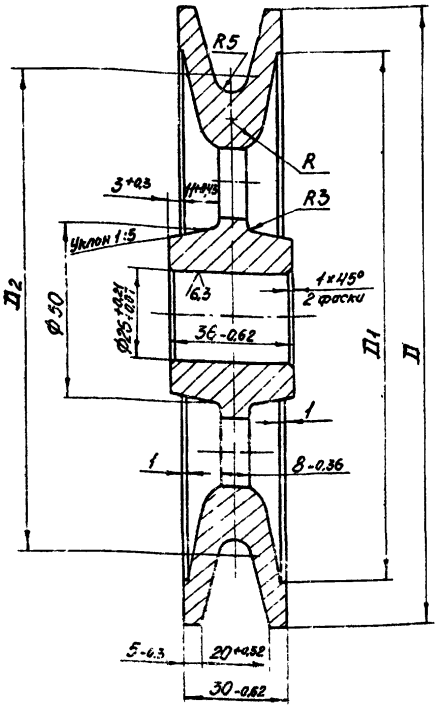


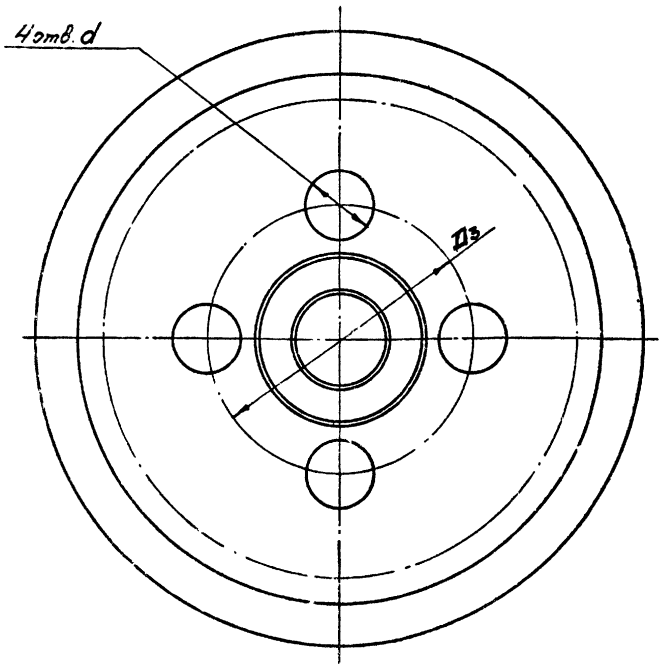


Неуказанные предельные отклонения размеров по СМ7.

| Обозначение | Размеры, мм | | | | | | Масса, кг |
|---|---|---|---|---|---|---|---|
| | D | D1 | D2 | D3 | d | R | |
| А22В010.191 | 180-1.0 | 155+1.0 | 140 | 78 | 20+0.52 | 10 | 2.0 |
| -01 | 200-1.0 | 175+1.0 | 160 | 90 | 30+0.52 | 14 | 2.2 |

| Изм. Лист | № докум. | Подп. | Дата | А22В010.191 | | | |
|---|---|---|---|---|---|---|---|
| Разраб. | | | | Ролик | Лит. | Масса | Масштаб |
| Пров. | Литвак | | | | И | 2,0 | 1:1 |
| Рук. гр. | Романовский | | | | Лист | | |
| Н. контр. | Мерзлякова | | | Ст.3 ГОСТ 1412-70 | Госстрой СССР Сантехпроект г. Москва | | |
| Утв. | Вайнберг | | | | | | |

Копировал: Дзино Формат: А2

Серия 4.903-13 Выпуск 1-1

А22В010.192

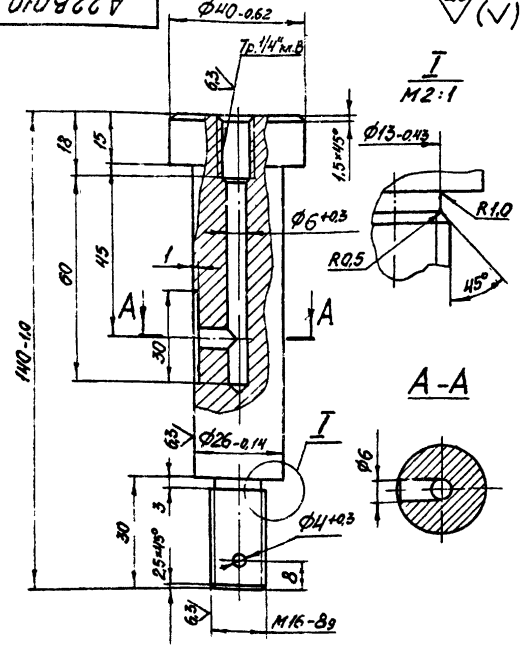


Неуказанные предельные отклонения размеров по СМ7.

| Изм. Лист | № докум. | Подп. | Дата | А22В010.192 | | | |
|---|---|---|---|---|---|---|---|
| Разраб. | Раева | | | Ось | Лит. | Масса | Масштаб |
| Пров. | Литвак | | | | И | 0,57 | 1:1 |
| Рук. гр. | Романовский | | | | Лист | Листов 1 | |
| Н. контр. | Мерзлякова | | | Ст.3 ГОСТ 380-71 | Госстрой СССР Сантехпроект г. Москва | | |
| Утв. | Вайнберг | | | | | | |

Копировал: Дзино Формат: А1

А22В010.022

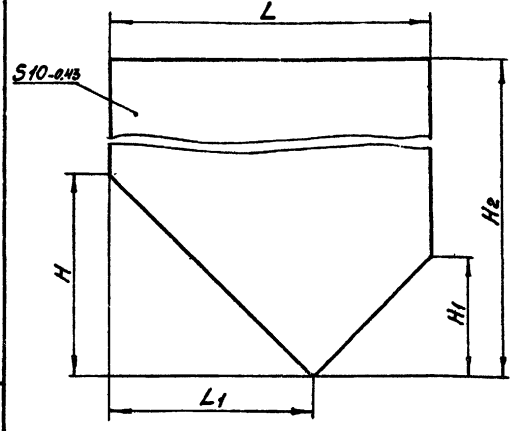


| Обозначение | Размеры, мм | | | | | Масса, кг |
|---|---|---|---|---|---|---|
| | L | L1 | H | H1 | H2 | |
| А22В010.022 | 230-1.15 | 150±0.5 | 160±0.5 | 80±0.4 | 230-1.15 | 3,2 |
| -01 | 200-1.15 | 100±0.4 | 55±0.4 | 175±0.5 | 260-1.15 | 3,34 |
| -02 | 190-1.15 | 70±0.4 | 120±0.4 | 70±0.4 | 260-1.15 | 2.0 |

| Изм. Лист | № докум. | Подп. | Дата | А22В010.022 | | | |
|---|---|---|---|---|---|---|---|
| Разраб. | Раева | | | Косынка | Лит. | Масса | Масштаб |
| Пров. | Литвак | | | | И | см. табл. | — |
| Рук. гр. | Романовский | | | | Лист | Листов 1 | |
| Н. контр. | Мерзлякова | | | Ст.3 ГОСТ 380-71 | Госстрой СССР Сантехпроект г. Москва | | |
| Утв. | Вайнберг | | | | | | |

Копировал: Дзино Формат: А1

Инв. № подл. | Подп. и дата | Взам. инв. № | Инв. № дубл. | Подп. и дата

| Формат | Зона | Поз. | Обозначение | Наименование | Кол. | Примечание |
|---|---|---|---|---|---|---|
| | | | | Документация | | |
| 12 | | | А22В010.230СБ | Сборочный чертеж | | |
| | | | | Детали | | |
| Бч | | 1 | А22В010.204 | Косынка | | |
| | | | | Ст.3 ГОСТ 380-71 | 2 | 1,9 кг |
| Бч | | 2 | А22В010.205 | Лист | | |
| | | | | Лист Б10.0 ГОСТ 19903-74 | | |
| | | | | Ст.3 ГОСТ 14637-69 | | |
| | | | | 240-1,35×440-1,86 | 1 | 8,3 кг |
| Бч | | 3 | А22В010.206 | Лист | | |
| | | | | Ст.3 ГОСТ 380-71 | 1 | 5,0 кг |

Инв.№ подл. | Подп. и дата | Взам. инв.№ | Инв.№ дубл. | Подп. и дата

| Изм. | Лист | № докум. | Подп. | Дата |
|---|---|---|---|---|
| Разраб. | | Раева | | |
| Пров. | | Литвак | | |
| Рук. гр. | | Грановский | | |
| Н. контр. | | Мерзлякова | | |
| Утв. | | Войнберг | | |

А22В010.230

Кронштейн

| Лит. | Лист | Листов |
|---|---|---|
| И | | 1 |

Госстрой СССР Сантехпроект г. Москва

Копировал Формат: 11

А22В010.217

А22В010.217 - изображено

А22В010.217-01 - зеркальное отражение

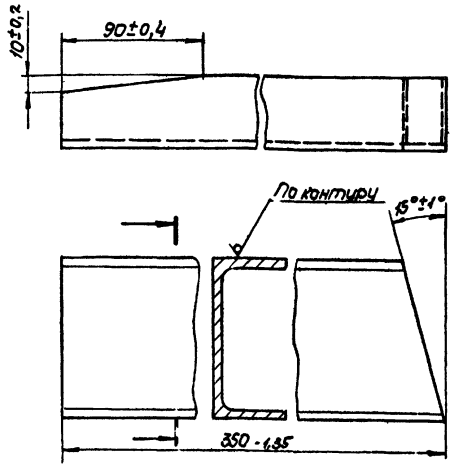


| Изм. | Лист | № докум. | Подп. | Дата |
|---|---|---|---|---|
| Разраб. | | Раева | | |
| Пров. | | Литвак | | |
| Рук. гр. | | Грановский | | |
| Н. контр. | | Мерзлякова | | |
| Утв. | | Войнберг | | |

Швеллер

Швеллер 10 ГОСТ 8240-72 / Ст.3 ГОСТ 535-58

| Лит. | Масса | Масштаб |
|---|---|---|
| И | 3,0 | 1:2 |
| Лист | Листов 1 | |

Госстрой СССР Сантехпроект г. Москва

Копировал Формат: 11

А22В010.230СБ

Серия 4.903-13 выпуск 1-1

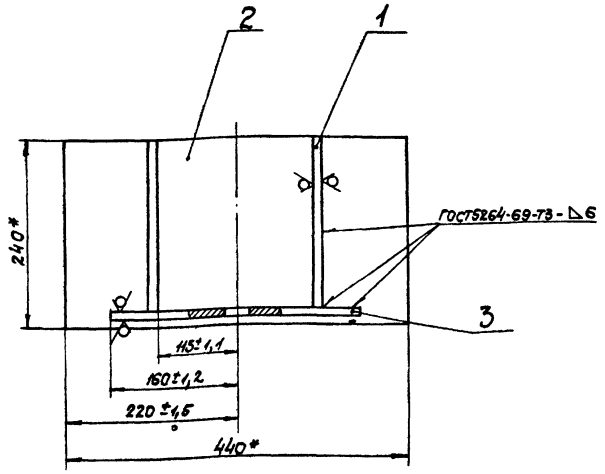


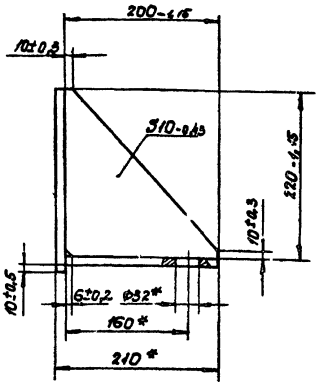


Поз. 3

м 1:6

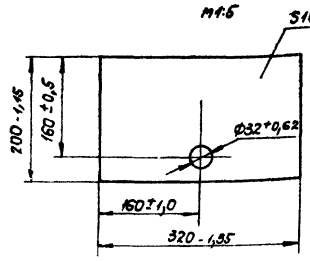


1.* Размеры для справок.

А22В010.230СБ

Кронштейн

Сборочный чертеж

| Изм. | Лист | № докум. | Подп. | Дата |
|---|---|---|---|---|
| Разраб. | | Раева | | |
| Пров. | | Литвак | | |
| Рук. гр. | | Грановский | | |
| Гл. спец. | | Войнберг | | |
| Н. контр. | | Мерзлякова | | |
| Утв. | | Спивак | | |

| Лит. | Масса | Масштаб |
|---|---|---|
| И | 17,1 | 1:4 |
| Лист | Листов 1 | |

Госстрой СССР Сантехпроект г. Москва

Копировал Формат: 12

| Формат | Зона | Поз. | Обозначение | Наименование | Кол. | Примечание |
|---|---|---|---|---|---|---|
| | | | | Документация | | |
| 22 | | | А22В010.240СБ | Сборочный чертеж | | |
| | | | | Детали | | |
| 11 | | 1 | А22В010.022-01 | Косынка | 2 | |
| 11 | | 2 | -02 | Косынка | 2 | |
| 11 | | 3 | А22В010.076 | Серьга | 1 | |
| 11 | | 4 | А22В010.095-02 | Пластина | 2 | |
| Бч | | 5 | А22В010.209 | Скоба | | |
| | | | | Круг В10 ГОСТ 2590-71 Ст.3 ГОСТ 535-58 | 1 | 0,11кг |
| Бч | | 6 | А22В010.212 | Лист | | |
| | | | | Полоса 10×80 ГОСТ 103-57 Ст.3 ГОСТ 535-58 | | |
| | | | | L=280-1,85 | 3 | 1,76кг |
| Бч | | 7 | А22В010.213 | Швеллер | | |
| | | | | Швеллер 10 ГОСТ 8240-72 Ст.3 ГОСТ 535-58 | | |
| | | | | L=1070-2,4 | 2 | 9,2кг |
| Бч | | 8 | А22В010.214 | Косынка | | |
| | | | | Ст.3 ГОСТ 380-71 | 2 | 7,2кг |

Изм. Лист № докум. Подп. Дата

Разраб. Митехина
Пров. Литвак
Рук.гр. Грановская
Н.контр. Мерзлякова
Утв. Вайнберг

А22В010.240

Кронштейн

Лит. | Лист | Листов
И | 1 | 2

Госстрой СССР Сантехпроект г. Москва

Копировал Формат А1

| Формат | Зона | Поз. | Обозначение | Наименование | Кол. | Примечание |
|---|---|---|---|---|---|---|
| Бч | | 9 | А22В010.215 | Швеллер | | |
| | | | | Швеллер 10 ГОСТ 8240-72 Ст.3 ГОСТ 535-58 | | |
| | | | | L=1234-2,4 | 2 | 10,6кг |
| Бч | | 10 | А22В010.216 | Косынка | | |
| | | | | Ст.3 ГОСТ 380-71 | 2 | 2,35кг |
| 11 | | 11 | А22В010.217 | Швеллер | 1 | |
| | | 12 | -01 | Швеллер | 1 | |
| 11 | | 13 | А22В010.218 | Швеллер | 1 | |
| | | 14 | -01 | Швеллер | 1 | |
| 11 | | 15 | А22В010.219 | Швеллер | 1 | |
| | | 16 | -01 | Швеллер | 1 | |
| 11 | | 17 | А22010.221 | Швеллер | 1 | |
| | | | | Стандартные изделия | | |
| | | 18 | | Цепь Т-11-А9 ГОСТ 7070-75 L=5000 | 1 | |

Изм. Лист № докум. Подп. Дата

А22В010.240

Лист 2

Копировал Формат А1

| Формат | Зона | Поз. | Обозначение | Наименование | Кол. | Примечание |
|---|---|---|---|---|---|---|
| | | | | Документация | | |
| 12 | | | А22В010.250СБ | Сборочный чертеж | | |
| | | | | Сборочные единицы | | |
| 11 | | 1 | А22В010.260 | Стойка | 1 | |
| | | | | Детали | | |
| 11 | | 2 | А22В010.171-02 | Втулка | 1 | |
| 12 | | 3 | А22В010.191-01 | Ролик | 2 | |
| 11 | | 4 | А22В010.227 | Ось | 1 | |
| | | | | Стандартные изделия | | |
| | | 5 | | Гайка М18.4 ГОСТ 5915-70 | 1 | |
| | | 6 | | Шайба 18.65Г ГОСТ 6402-70 | 1 | |
| | | 7 | | Масленка П-В-60 ГОСТ 20905-75 | 2 | |

Серия 4.903-13 Выпуск 1-1

Изм. Лист № докум. Подп. Дата

Разраб. Баева
Пров. Литвак
Рук.гр. Грановская
Н.контр. Мерзлякова
Утв. Вайнберг

А22В010.250

Блок сдвоенный

Лит. | Лист | Листов
И | 1

Госстрой СССР Сантехпроект г. Москва

Копировал Формат А1

| Формат | Зона | Поз. | Обозначение | Наименование | Кол. | Примечание |
|---|---|---|---|---|---|---|
| | | | | Документация | | |
| 12 | | | А22В010.260СБ | Сборочный чертеж | | |
| | | | | Детали | | |
| Бч | | 1 | А22В010.228 | Бобышка | | |
| | | | | Ст.3 ГОСТ 380-71 | 2 | 0,35кг |
| Бч | | 2 | А22В010.229 | Косынка | | |
| | | | | Ст.3 ГОСТ 380-71 | 2 | 0,2кг |
| Бч | | 3 | А22В010 231 | Плита | | |
| | | | | Ст.3 ГОСТ 380-71 | 1 | 6,4кг |
| 11 | | 4 | А22В010.232 | Стойка | 2 | |
| Бч | | 5 | А22В010.233 | Труба | | |
| | | | | Труба 15 ГОСТ 3262-77 | | |
| | | | | L=240-1,15 | 1 | 0,28кг |

Изм. Лист № докум. Подп. Дата

Разраб. Митехина
Пров. Литвак
Рук.гр. Грановская
Н.контр. Мерзлякова
Утв. Вайнберг

А22В010.260

Стойка

Лит. | Лист | Листов
И | 1

Госстрой СССР Сантехпроект г. Москва

Копировал Формат А1

А22В010.240СБ

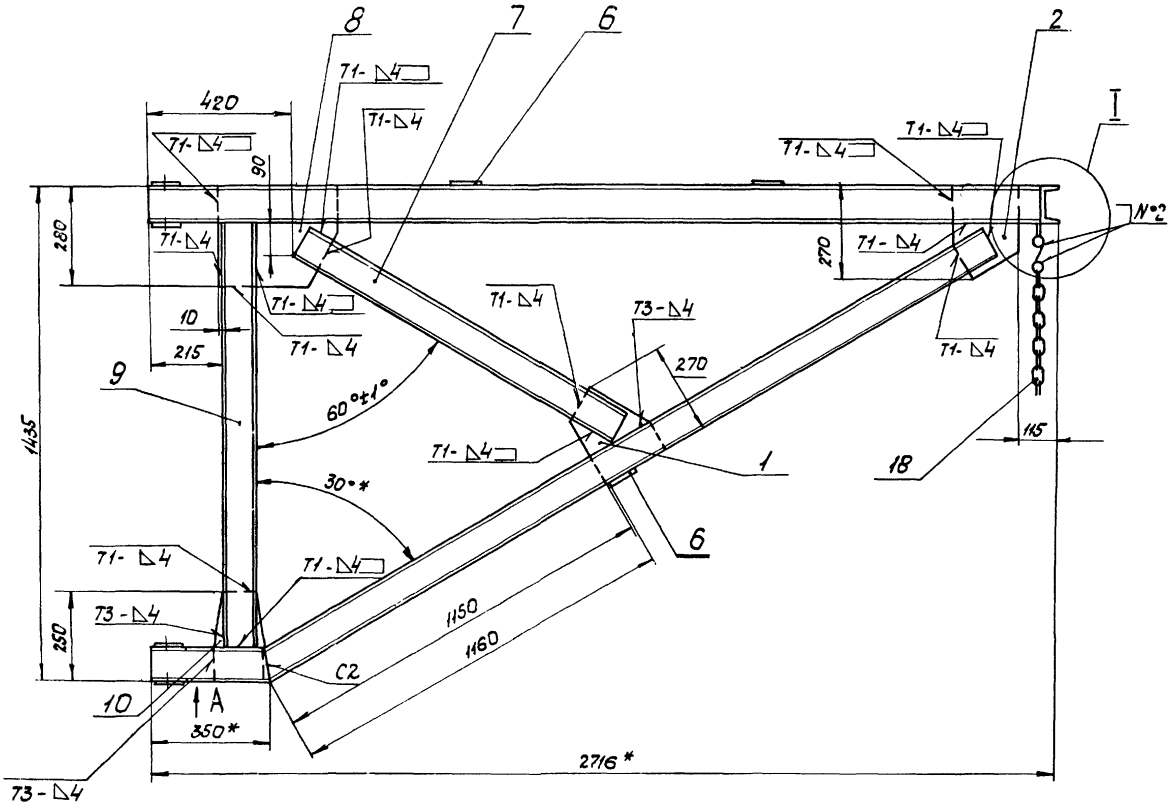


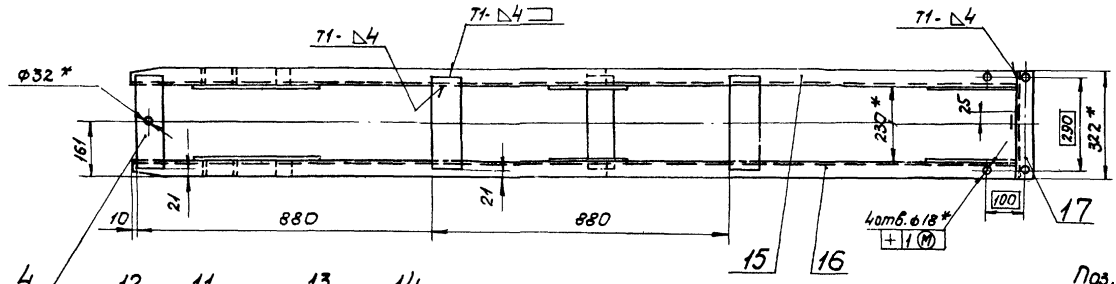


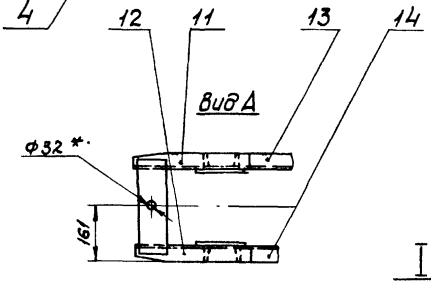


I
М1:2

Поз.5
М1:2

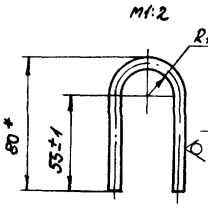


Поз.8
М1:10

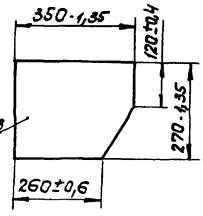


Поз.10
М1:10

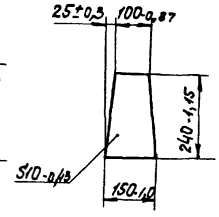


Б-Б
М1:1

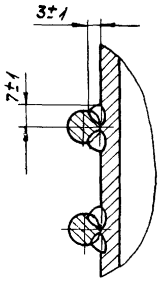


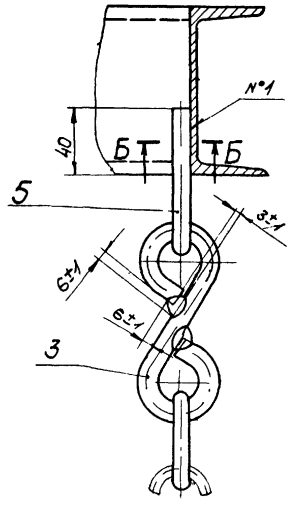


1. Неуказанные предельные отклонения размеров по СМ7.
2. * Размеры для справок.
3. Несоосность отверстий ф32 относительно общей оси не более 0,5мм.
4. Сварные швы Т1, Т3, С2 по ГОСТ 5264-69.
   Сварные швы №1, №2 – сварка ручная электродуговая.

| | | | | | | | |
|---|---|---|---|---|---|---|---|
| Изм. | Лист | № докум. | Подп. | Дата | А22В010.240СБ | | |
| Разраб. | | Ямпольская | | | Кронштейн. Сборочный чертеж | Лит. | Масса | Масшт. |
| Пров. | | Литвак | | | | А1 | 160,2 | 1:10 |
| Рук. гр. | | Грановский | | | | Лист | Листов 1 |
| Гл. спец. | | Вайнберг | | | | Госстрои СССР Сантехпроект г. Москва | |
| Н. контр. | | Перьякова | | | | | |
| Утв. | | Спивак | | | | | |

Копировал

Формат: А2

Серия 4.903-13 Выпуск 1-1

Инв. № подл. | Подп. и дата | Взам. инв. № | Инв. № дубл. | Подп. и дата

А22В010.218

**А22В010.218** - изображено
**А22В010.218-01** - зеркальное отражение

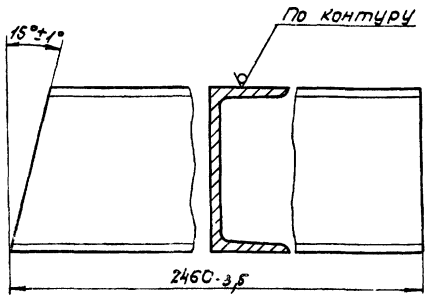


| | | | | | |
|---|---|---|---|---|---|
| | | А22В010.218 | | | |
| Изм. Лист № докум. Подп. Дата | | | Лит. | Масса | Масшт. |
| Разраб. Раева | Швеллер | | И | 21,0 | 1:2 |
| Пров. Литвак | | | Лист | Листов 1 | |
| Рук.гр. Грановская | Швеллер 10 ГОСТ 8240-72 Ст.3 ГОСТ 535-58 | | Госстрой СССР Сантехпроект г. Москва | | |
| Н.контр. Терзлякова | | | | | |
| Утв. Вайнберг | | | | | |

Копировал Формат А4

А22В010.219

**А22В010.219** - изображено
**А22В010.219-01** - зеркальное отражение

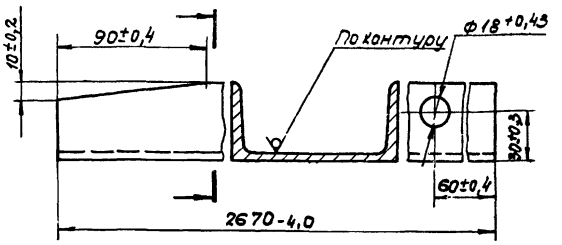


| | | | | | |
|---|---|---|---|---|---|
| | | А22В010.219 | | | |
| Изм. Лист № докум. Подп. Дата | | | Лит. | Масса | Масшт. |
| Разраб. Раева | Швеллер | | И | 22,8 | 1:2 |
| Пров. Литвак | | | Лист | Листов 1 | |
| Рук.гр. Грановская | Швеллер 10 ГОСТ 8240-72 Ст.3 ГОСТ 535-58 | | Госстрой СССР Сантехпроект г. Москва | | |
| Н.контр. Терзлякова | | | | | |
| Утв. Вайнберг | | | | | |

Копировал Формат А4

А22В010.250СБ

Серия 4.903-13 Выпуск 1-1

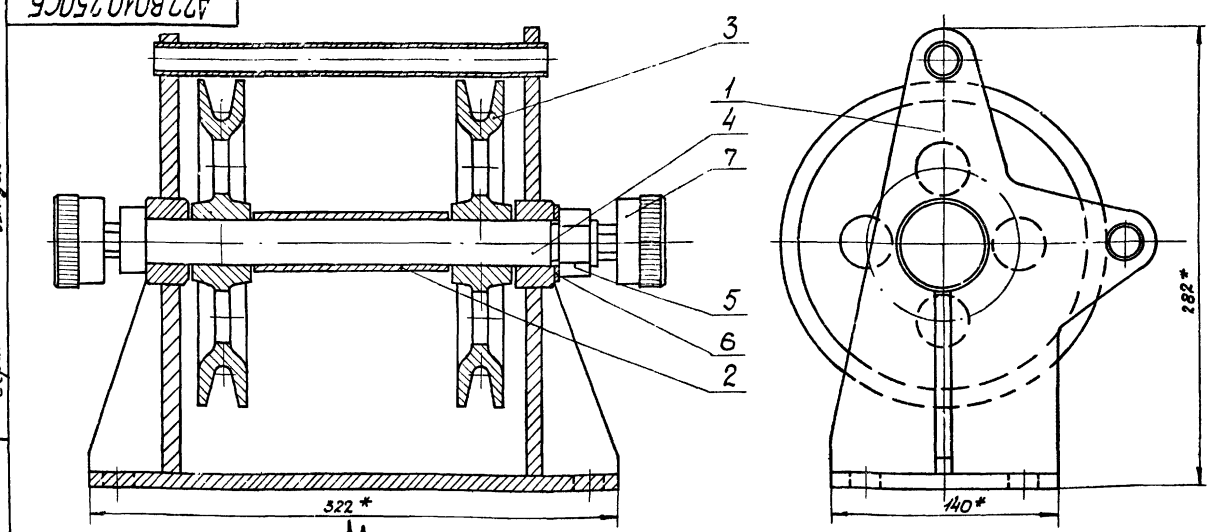


Вид А

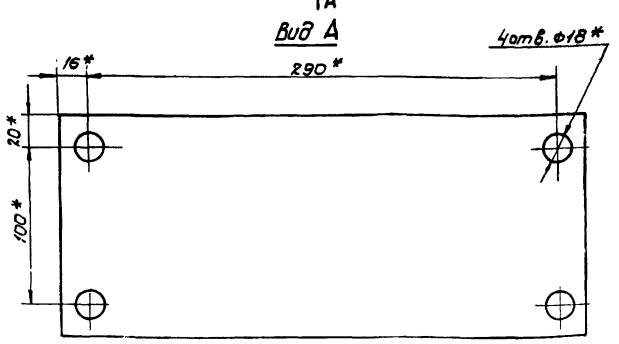


* Размеры для справок

| | | | | | |
|---|---|---|---|---|---|
| | | А22В010.250СБ | | | |
| Изм. Лист № докум. Подп. Дата | | | Лит. | Масса | Масшт. |
| Разраб. Ягодинская | Блок сдвоенный сборочный чертеж | | И | 13,4 | 1:2 |
| Пров. Литвак | | | Лист | Листов 1 | |
| Рук.гр. Грановская | | | Госстрой СССР Сантехпроект г. Москва | | |
| Гл.спец. Вайнберг | | | | | |
| Н.контр. Терзлякова | | | | | |
| Утв. Спивак | | | | | |

Копировал Формат А2

## А22В010.227

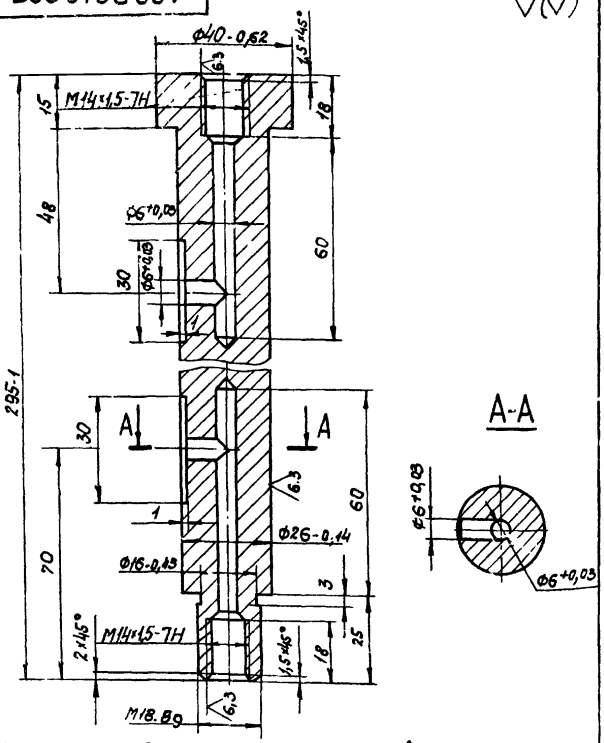


Неуказанные предельные отклонения размеров по СМ7

| Изм. | Лист | № докум. | Подп. | Дата |
|---|---|---|---|---|
| Разраб. | | Ямпольская | | |
| Пров. | | Литвак | | |
| Рук. гр. | | Грановский | | |
| Н. контр. | | Мерзлякова | | |
| Утв. | | Вайнберг | | |

**А22В010.227**

Ось

| Лит. | Масса | Масшт. |
|---|---|---|
| И | 1,0 | 1:1 |

Лист | Листов 1

Ст.3 ГОСТ 380-71

Госстрой СССР Сантехпроект г. Москва

Копировал | Формат: 11

## А22В010.221

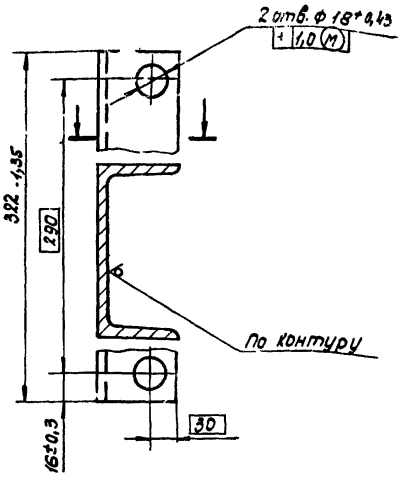


| Изм. | Лист | № докум. | Подп. | Дата |
|---|---|---|---|---|
| Разраб. | | Раева | | |
| Пров. | | Литвак | | |
| Рук. гр. | | Грановский | | |
| Н. контр. | | Мерзлякова | | |
| Утв. | | Вайнберг | | |

**А22В010.221**

Швеллер

| Лит. | Масса | Масшт. |
|---|---|---|
| И | 2,76 | 1:2 |

Лист | Листов 1

Швеллер 10 ГОСТ 8240-72
Ст.3 ГОСТ 535-58

Госстрой СССР Сантехпроект г. Москва

Копировал | Формат: 11

## А22В010.260СБ

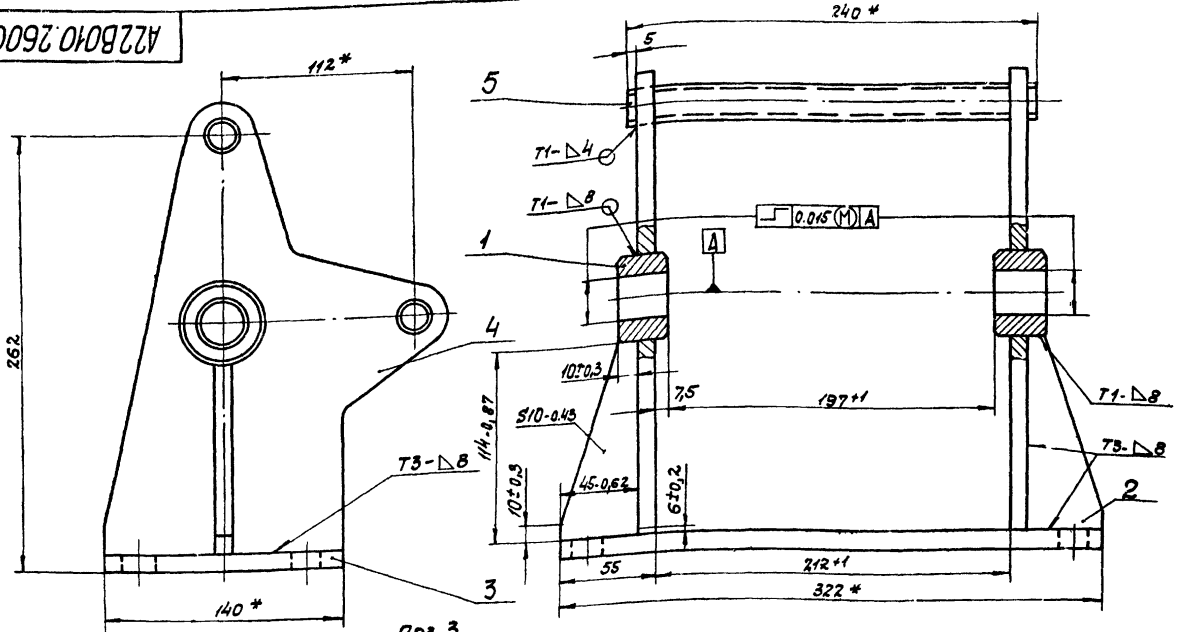


Поз. 1
м 1:2

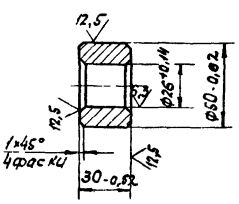


Поз. 3
м 1:5

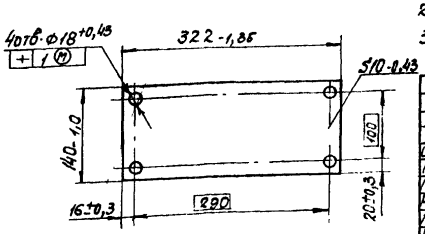


1. Неуказанные предельные отклонения размеров по СМ7.
2. * Размеры для справок.
3. Сварные швы по ГОСТ 5264-69.

| Изм. | Лист | № докум. | Подп. | Дата |
|---|---|---|---|---|
| Разраб. | | Ямпольская | | |
| Пров. | | Литвак | | |
| Рук. гр. | | Грановский | | |
| Гл. спец. | | Вайнберг | | |
| Н. контр. | | Мерзлякова | | |
| Утв. | | Спивак | | |

**А22В010.260СБ**

Стойка
Сборочный чертеж

| Лит. | Масса | Масшт. |
|---|---|---|
| И | 7,45 | 1:2 |

Лист | Листов 1

Госстрой СССР Сантехпроект г. Москва

Копировал | Формат: 12

Серия 4.903-13 выпуск 1-1

Инв. № подл. | Подп. и дата | Взам. инв. № | Инв. № дубл. | Подп. и дата

А22В010.239

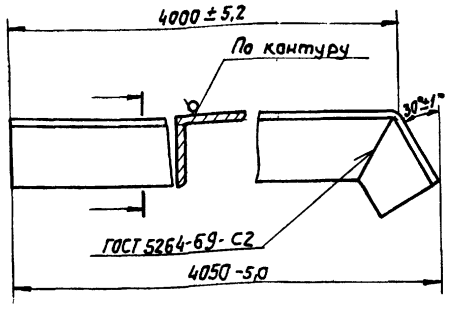


| | | | | | |
|---|---|---|---|---|---|
| Изм. | Лист | N докум. | Подп. | Дата | |
| Разраб | | Раева | | | А22В010.239 |
| Пров. | | Литвак | | | Поручень |
| Рук. груп. | | Грановский | | | |
| Н. контр. | | Мерзлякова | | | Лит. И — Масса 9,7 — Масшт. 1:2 |
| Утв. | | Вайндерг | | | Лист — Листов 1 |

Уголок Б·40×40×4 ГОСТ 8509-72 / Ст3 ГОСТ 535-58

Госстрой СССР Сантехпроект г. Москва

Копировал: Раева — Формат 11

А22В010.232

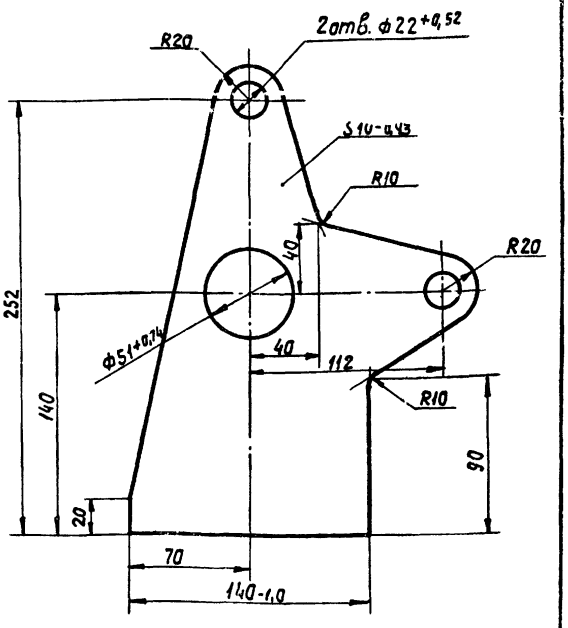


Неуказанные предельные отклонения размеров по СМ1

| | | | | | |
|---|---|---|---|---|---|
| Изм. | Лист | N докум. | Подп. | Дата | |
| Разраб | | Раева | | | А22В010.232 |
| Пров. | | Литвак | | | Стойка |
| Рук. груп. | | Грановский | | | |
| Н. контр. | | Мерзлякова | | | Лит. И — Масса 1,21 — Масшт. 1:2 |
| Утв. | | Вайндерг | | | Лист — Листов 1 |

Ст. 3 ГОСТ 380-71

Госстрой СССР Сантехпроект г. Москва

Копировал: Раева — Формат 11

А22В010.238

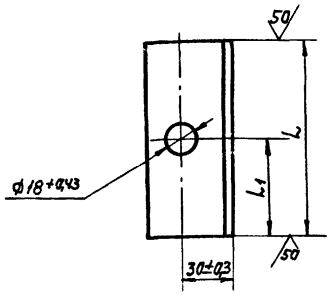


| Обозначение | Размеры, мм | | Масса, кг |
|---|---|---|---|
| | L | L1 | |
| А22В010.238 | 160-10 | 80±0,4 | 0,49 |
| -01 | 116-0,37 | 58±0,4 | 0,35 |

| | | | | | |
|---|---|---|---|---|---|
| Изм. | Лист | N докум. | Подп. | Дата | |
| Разраб | | Раева | | | А22В010.238 |
| Пров. | | Литвак | | | Уголок |
| Рук. груп. | | Грановский | | | |
| Н. контр. | | Мерзлякова | | | Лит. И — Масса Ст, табл — Масшт. — |
| Утв. | | Вайндерг | | | Лист — Листов 1 |

Уголок Б·50×50×4 ГОСТ 8509-72 / Ст3 ГОСТ 535-58

Госстрой СССР Сантехпроект г. Москва

Копировал: Раева — Формат 11

Серия 4.903-13 Выпуск 1-1

| Формат | Зона | Поз. | Обозначение | Наименование | Кол. | Примечание |
|---|---|---|---|---|---|---|
| | | | | Документация | | |
| 22 | | | А22В010.270.СБ | Сборочный чертеж | | |
| | | | | Детали | | |
| 11 | | 1 | А22В010.238 | Уголок | 2 | |
| | | 2 | -01 | Уголок | 2 | |
| 11 | | 3 | А22В010.239 | Поручень | 1 | |
| 64 | | 4 | А22В010.241 | Пруток Круг В16 ГОСТ 2590-71 / Ст3 ГОСТ 535-58 L=900-2,2 | 8 | 1,42 кг |
| 64 | | 5 | А22В010.242 | Ступенька Сталь листовая рифленая б=5 ГОСТ 8568-57 240-1,15×600-1,8 | 15 | 6,1 кг |
| 54 | | 6 | А22В010.243 | Тетива Полоса 10×100 ГОСТ 103-57 / Ст3 ГОСТ 535-58 | 2 | 34,5 кг |
| 64 | | 7 | А22В010.244 | Лист Полоса 6×50 ГОСТ 103-57 / Ст3 ГОСТ 535-58 L=600-1,55 | 15 | 1,4 кг |

| | | | | | |
|---|---|---|---|---|---|
| Изм. | Лист | N докум. | Подп. | Дата | |
| Разраб | | Раева | | | А22В010.270 |
| Пров. | | Литвак | | | Лестница |
| Рук. груп. | | Грановский | | | |
| Н. контр. | | Мерзлякова | | | Лит. Л — Лист 1 — Листов 1 |
| Утв. | | Вайндерг | | | |

Госстрой СССР Сантехпроект г. Москва

Копировал: Раева — Формат 11

| Формат | Зона | Поз. | Обозначение | Наименование | Кол. | Примечание |
|---|---|---|---|---|---|---|
| | | | | Документация | | |
| 12 | | | А23В035.000СБ | Сборочный чертеж | | |
| | | | | Детали | | |
| БЧ | | 1 | А23В035.001 | Патрубок | | |
| | | | | Труба 15 ГОСТ3262-75 | 2 | 0,05кг |
| БЧ | | 2 | А23В035.002 | Опора 40-0,62×50-0,74 | | |
| | | | | Лист Б5 ГОСТ19903-74 | | |
| | | | | Ст.3 ГОСТ14637-69 | 3 | 0,08кг |
| БЧ | | 3 | А23В035.003 | Уголок L=670-2,0 | | |
| | | | | Уголок Б-25×25×4 ГОСТ8509-72 | | |
| | | | | Ст.3 ГОСТ535-58 | 3 | 0,98кг |
| | | | Переменные данные для исполнений: | | | |
| | | | | А23В035.000 | | |
| | | | | Детали | | |
| 11 | | 4 | А23В035.004 | Крышка | 1 | |
| | | 5 | -09 | Крышка | 1 | |
| 11 | | 6 | А23В035.005 | Корпус | 1 | |
| БЧ | | 7 | А23В035.006 | Патрубок L=37-0,62 | | |
| | | | | Труба 8 ГОСТ3262-75 | 2 | 0,02кг |
| | | | | А23В035.000-01 | | |
| | | | | Детали | | |
| 11 | | 4 | А23В035.004-01 | Крышка | 1 | |
| | | 5 | -10 | Крышка | 1 | |

Подп. и дата | Инв. № дубл. | Взам. инв. № | Подп. и дата | Инв. № подл.

| Изм. | Лист | № докум. | Подп. | Дата |
|---|---|---|---|---|
| Разраб. | | Ямпольская | | |
| Пров. | | Литвак | | |
| Рук. гр. | | Грановский | | |
| Н. контр. | | Мерзлякова | | |
| Утв. | | Вайнберг | | |

А23В035.000

Коллак воздушный

| Лит. | Лист | Листов |
|---|---|---|
| И | 1 | 3 |

Госстрой СССР Сантехпроект г. Москва

Копировал: Дзино Формат: 11

| Формат | Зона | Поз. | Обозначение | Наименование | Кол. | Примечание |
|---|---|---|---|---|---|---|
| 11 | | 6 | А23В035.005-01 | Корпус | | |
| БЧ | | 7 | А23В035.007 | Патрубок L=37-0,62 | | |
| | | | | Труба 8 ГОСТ3262-75 | 2 | 0,02кг |
| | | | | А23В035.000-02 | | |
| | | | | Детали | | |
| 11 | | 4 | А23В035.004-01 | Крышка | 1 | |
| | | 5 | -10 | Крышка | 1 | |
| 11 | | 6 | А23В035.005-01 | Корпус | 1 | |
| БЧ | | 7 | А23В035.008 | Патрубок L=37-0,62 | | |
| | | | | Труба 8 ГОСТ3262-75 | 2 | 0,02кг |
| | | | | А23В035.000-03 | | |
| | | | | Детали | | |
| 11 | | 4 | А23В035.004-02 | Крышка | 1 | |
| | | 5 | -11 | Крышка | 1 | |
| 11 | | 6 | А23В035.005-02 | Корпус | 1 | |
| БЧ | | 7 | А23В035.009 | Патрубок L=37-0,62 | | |
| | | | | Труба 8 ГОСТ3262-75 | 2 | 0,02кг |
| | | | | А23В035.000-04 | | |
| | | | | Детали | | |
| 11 | | 4 | А23В035.004-03 | Крышка | 1 | |
| | | 5 | -12 | Крышка | 1 | |
| 11 | | 6 | А23В035.005-03 | Корпус | 1 | |
| БЧ | | 7 | А23В035.011 | Патрубок L=37-0,62 | | |
| | | | | Труба 10 ГОСТ3262-75 | 2 | 0,03кг |
| | | | | А23В035.000-05 | | |
| | | | | Детали | | |
| 11 | | 4 | А23В035.004-04 | Крышка | 1 | |
| | | 5 | А23В035.004-13 | Крышка | 1 | |
| 11 | | 6 | А23В035.005-04 | Корпус | 1 | |
| БЧ | | 7 | А23В035.012 | Патрубок L=37-0,62 | | |
| | | | | Труба 25 ГОСТ3262-75 | 2 | 0,08кг |

Подп. и дата | Инв. № дубл. | Взам. инв. № | Подп. и дата | Инв. № подл.

| Изм. | Лист | № докум. | Подп. | Дата |
|---|---|---|---|---|

А23В035.000 Лист 2

Копировал: Дзино Формат: 11

Серия 4.903-13 выпуск 1-1

| Формат | Зона | Поз. | Обозначение | Наименование | Кол. | Примечание |
|---|---|---|---|---|---|---|
| | | | | А23В035.000-06 | | |
| | | | | Детали | | |
| 11 | | 4 | А23В035.004-05 | Крышка | 1 | |
| | | 5 | -14 | Крышка | 1 | |
| 11 | | 6 | А23В035.005-05 | Корпус | 1 | |
| БЧ | | 7 | А23В035.013 | Патрубок L=37-0,62 | | |
| | | | | Труба 25 ГОСТ3262-75 | 2 | 0,08кг |
| | | | | А23В035.000-07 | | |
| | | | | Детали | | |
| 11 | | 4 | А23В035.004-06 | Крышка | 1 | |
| | | 5 | -15 | Крышка | 1 | |
| 11 | | 6 | А23В035.005-06 | Корпус | 1 | |
| БЧ | | 7 | А23В035.014 | Патрубок L=37-0,62 | | |
| | | | | Труба 32 ГОСТ3262-75 | 2 | 0,1кг |
| | | | | А23В035.000-08 | | |
| | | | | Детали | | |
| 11 | | 4 | А23В035.004-07 | Крышка | 1 | |
| | | 5 | -16 | Крышка | 1 | |
| 11 | | 6 | А23В035.005-07 | Корпус | 1 | |
| БЧ | | 7 | А23В035.015 | Патрубок L=37-0,62 | | |
| | | | | Труба 32 ГОСТ3262-75 | 2 | 0,1кг |
| | | | | А23В035.000-09 | | |
| | | | | Детали | | |
| 11 | | 4 | А23В035.004-08 | Крышка | 1 | |
| | | 5 | -17 | Крышка | 1 | |
| 11 | | 6 | А23В035.005-08 | Корпус | | |
| БЧ | | 7 | А23В035.016 | Патрубок | | |
| | | | | Труба 40 ГОСТ3262-75 | | |
| | | | | L=37-0,62 | 2 | 0,16кг |

Подп. и дата | Инв. № дубл. | Взам. инв. № | Подп. и дата | Инв. № подл.

| Изм. | Лист | № докум. | Подп. | Дата |
|---|---|---|---|---|

А23В035.000 Лист 3

Копировал: Дзино Формат: 11

А23В035.005

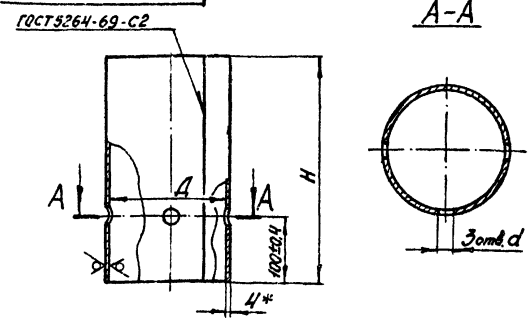


| Обозначение | Размеры, мм Д | d | Н | Масса, кг |
|---|---|---|---|---|
| А23В035.005 | 120+0,87 | 14+0,43 | 358-1,35 | 4,1 |
| -01 | | | 360-1,35 | 4,1 |
| -02 | | | 362-1,35 | 4,2 |
| -03 | 200+1,15 | 18+0,43 | 484-1,35 | 6,4 |
| -04 | 250+1,15 | 34+0,62 | 482-1,35 | 11,9 |
| -05 | | | 486-1,35 | 11,9 |
| -06 | 300+1,35 | 43+0,62 | 484-1,35 | 6,3 |
| -07 | 350+1,35 | | 582-1,8 | 20,0 |
| -08 | 450+1,55 | 49+0,62 | 578-1,8 | 25,7 |

*Размер для справок

Подп. и дата | Инв. № дубл. | Взам. инв. № | Подп. и дата | Инв. № подл.

| Изм. | Лист | № докум. | Подп. | Дата |
|---|---|---|---|---|
| Разраб. | | Митехина | | |
| Пров. | | Литвак | | |
| Рук. гр. | | Грановский | | |
| Н. контр. | | Мерзлякова | | |
| Утв. | | Вайнберг | | |

А23В035.005

Корпус

| Лит. | Масса | Масштаб |
|---|---|---|
| И | См. табл. | — |

Лист Листов 1

Лист Б4,0 ГОСТ19903-74 Ст.3 ГОСТ14637-69

Госстрой СССР Сантехпроект г. Москва

Копировал: Дзино Формат: 11

## А23В035.000СБ

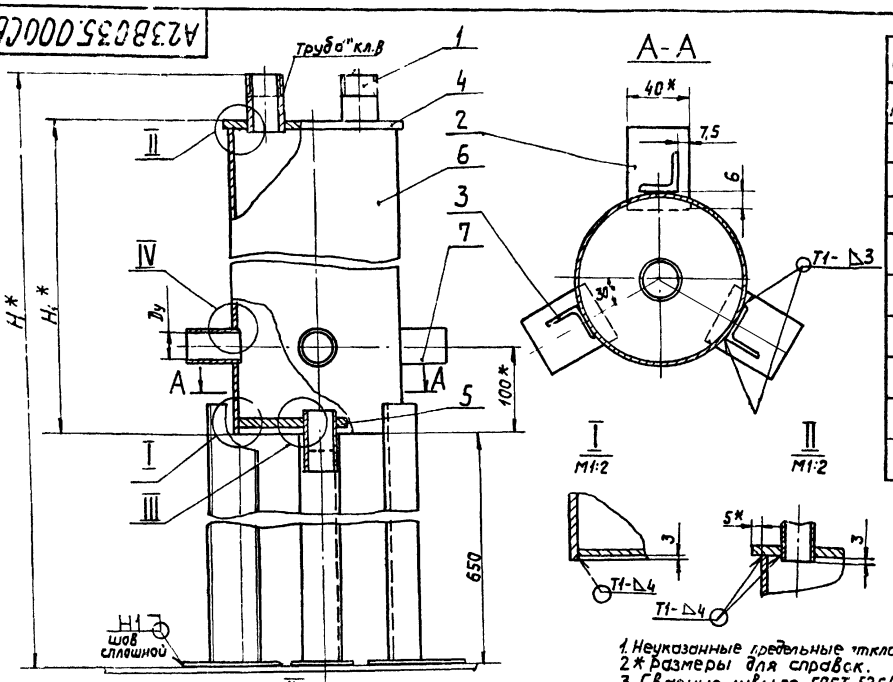


| Обозначение | Марка насоса | Размеры мм D | Ду | Н1 | Н | а | Масса кг |
|---|---|---|---|---|---|---|---|
| А23В035.000 | НД 25/40 | 120 | 8 | 370 | 1070 | 1/4 | 9,75 |
| -01 | НД 40/26 | | | | | | 9,22 |
| -02 | НД 63/16 | | | | | | 9,22 |
| -03 | НД 100/10 | | | | | | 9,12 |
| -04 | НД 160/25 | 200 | 10 | 500 | 1200 | 3/8 | 18,64 |
| -05 | НД 400/16 | 250 | 25 | | | 1 | 30,08 |
| -06 | НД 630/10 | | | | | | 16,94 |
| -07 | НД 1000/10 | 300 | 32 | | | 1 1/4 | 28,38 |
| -08 | НД 1600/10 | 350 | | 500 | 1300 | | 48,88 |
| -09 | НД 2500/10 | 450 | 40 | | | 1 1/2 | 61,08 |

1. Неуказанные предельные отклонения размеров по СМ9.
2. * Размеры для справок.
3. Сварные швы по ГОСТ 5264-69
4. Покрытие колпака осуществлять по проекту водоподготовки.

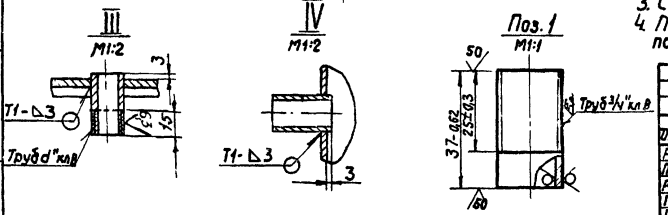


| Изм. | Лист | № докум. | Подп. | Дата |
|---|---|---|---|---|
| Разраб. | | Митехина | | |
| Пров. | | Литвак | | |
| Рук. груп. | | Грановский | | |
| Гл. спец. | | Вайндерг | | |
| Н. контр. | | Мерзляковa | | |
| Утв. | | Спивак | | |

**А23В035.000СБ**

Колпак воздушный
Сборочный чертеж

| Лит. | Масса | Масшт. |
|---|---|---|
| И | Смотри табл. | 1:2 |

Лист | Листов 1

Госстрой СССР
Сантехпроект
г. Москва

Копировал: Фа- Формат: 12

## А22В010.270СБ

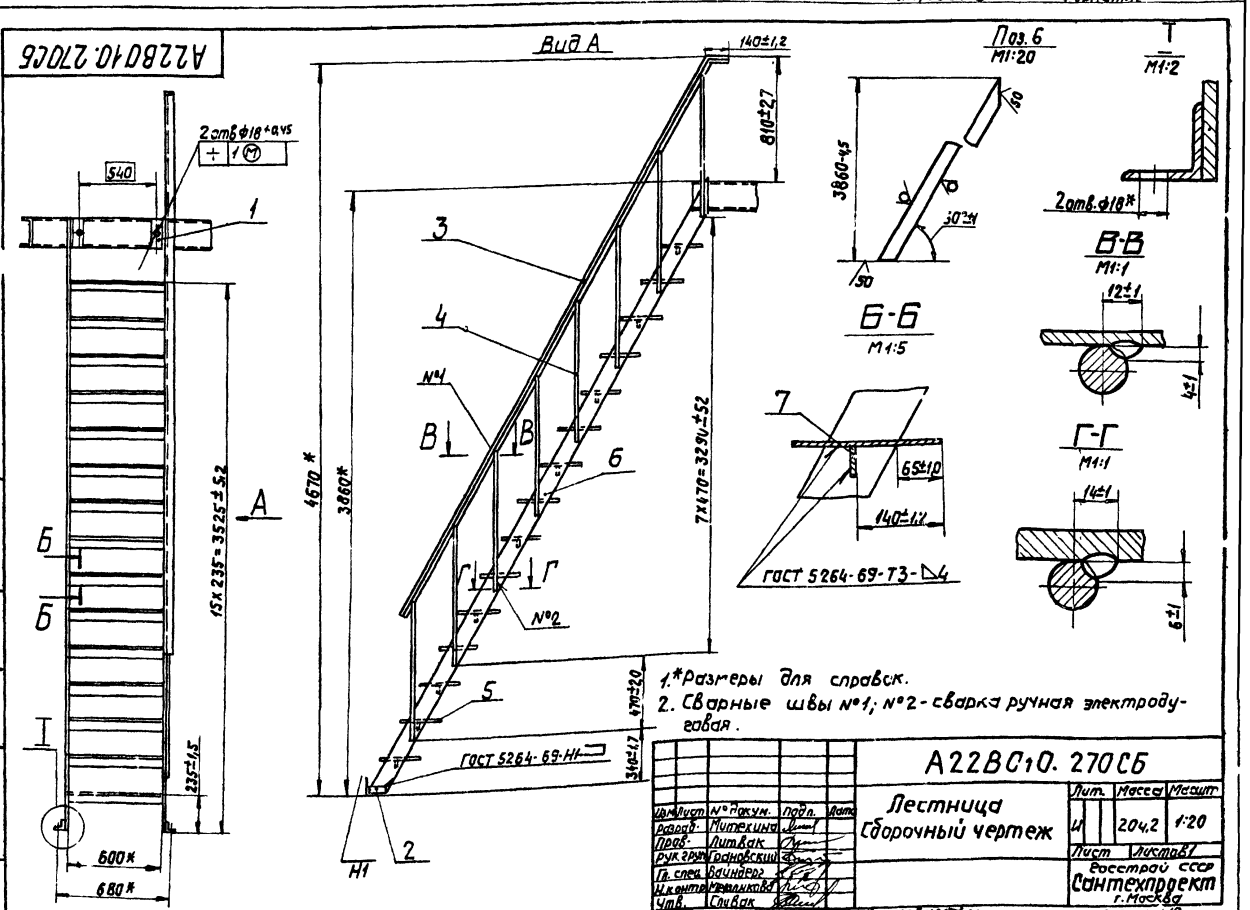


1. * Размеры для справок.
2. Сварные швы №1; №2 - сварка ручная электродуговая.

| Изм. | Лист | № докум. | Подп. | Дата |
|---|---|---|---|---|
| Разраб. | | Митехина | | |
| Пров. | | Литвак | | |
| Рук. груп. | | Грановский | | |
| Гл. спец. | | Вайндерг | | |
| Н. контр. | | Мерзляковa | | |
| Утв. | | Спивак | | |

**А22В010.270СБ**

Лестница
Сборочный чертеж

| Лит. | Масса | Масшт. |
|---|---|---|
| И | 204,2 | 1:20 |

Лист | Листов 1

Госстрой СССР
Сантехпроект
г. Москва

Копировал: Фа- Формат: 12

Выпуск 1-1
Серия 4.903-13

Инв. № подл. | Подп. и дата | Взам. инв. № | Инв. № дубл. | Подп. и дата

А23В035.004

Рис.1

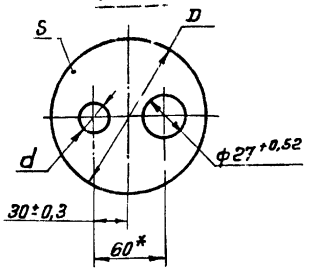


Рис.2

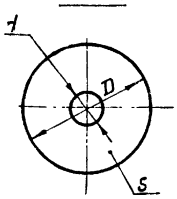


Продолжение

| Обозначение | Рис | Размеры, мм D | d | S | Масса кг |
|---|---|---|---|---|---|
| А23В035.004 | 1 | | | 12-0,43 | 1,3 |
| -01 | | 138-1,0 | 14 +0,43 | 10-0,36 | 1,0 |
| -02 | | | | 8-0,36 | 0,9 |
| -03 | | 218-1,15 | 18 +0,43 | 16-0,43 | 4,6 |
| -04 | | 268-1,35 | 34 +0,62 | 18-0,43 | 8,0 |
| -05 | | | | 14-0,43 | 6,2 |
| -06 | | 318-1,35 | 43 +0,62 | 16-0,43 | 10,0 |
| -07 | | 368-1,55 | | 18-0,43 | 15,0 |
| -08 | | 418-1,55 | 49 +0,62 | 22-0,52 | 16,0 |
| -09 | 2 | 118-0,87 | 14 +0,43 | 12-0,43 | 1,05 |
| -10 | | | | 10-0,36 | 0,9 |
| -11 | | | | 8-0,36 | 0,7 |
| -12 | | 198-1,15 | 18 +0,43 | 16-0,43 | 4,3 |
| -13 | | 248-1,15 | 34 +0,62 | 18-0,43 | 6,9 |
| -14 | | | | 14-0,43 | 5,4 |
| -15 | | 298-1,32 | 43 +0,62 | 16-0,43 | 8,8 |
| -16 | | 348-1,35 | | 18-0,43 | 13,4 |
| -17 | | 448-1,85 | 49 +0,62 | 22-0,52 | 15,8 |

* Размер для справок

| Изм. | Лист | № докум. | Подп. | Дата |
|---|---|---|---|---|
| Разраб. | | Митехина | | |
| Пров. | | Литвак | | |
| Рук. гр. | | Гроновский | | |
| Н. контр. | | Мерзлякова | | |
| Утв. | | Вайнберг | | |

А23В035.004

Крышка

| Лит | Масса | Масштаб |
|---|---|---|
| И | смотри табл. | — |
| Лист | Листов 1 | |

Ст.3 ГОСТ 380-71

Госстрой СССР Сантехпроект г. Москва

Формат 11

Инв. № подл. | Подп. и дата | Взам. инв. № | Инв. № дубл. | Подп. и дата

| Формат | Зона | Поз | Обозначение | Наименование | Кол | Примечание |
|---|---|---|---|---|---|---|
| | | | | Документация | | |
| 22 | | | А23В037.000СБ | Сборочный чертеж | | |
| | | | | Сборочные единицы | | |
| 11 | | 1 | А23В037.010 | Крышка | 1 | |
| 11 | | 2 | А23В037.020 | Корпус | 1 | |
| 11 | | 3 | А23В037.030 | Крышка | 1 | |
| 11 | | 4 | А23В037.040 | Стакан | 1 | |
| 11 | | 5 | А23В037.050 | Патрубок | 2 | |
| | | | | Детали | | |
| Б4 | | 6 | А23В037.001 | Прокладка | | |
| | | | | Резина-пластина ЗТ-М ГОСТ 7338-77 ф268-1,35х ф222 +1,15 | 1 | 0,003 кг |
| 11 | | 7 | А23В037.002 | Опора | 4 | |
| | | 8 | -01 | Опора | 4 | |
| Б4 | | 9 | А23В037.003 | Пластина Лист 5 ГОСТ 19903-74 Ст.3 ГОСТ 14637-69 | | |
| | | | | 400-0,8 Х 350-0,8 | 1 | 5,5 кг |

| Изм. | Лист | № докум. | Подп. | Дата |
|---|---|---|---|---|
| Разраб. | | Митехина | | |
| Пров. | | Литвак | | |
| Рук. гр. | | Гроновский | | |
| Н. контр. | | Мерзлякова | | |
| Утв. | | Вайнберг | | |

А23В037.000

Осушитель воздуха

| Лит | Лист | Листов |
|---|---|---|
| И | 1 | 2 |

Госстрой СССР Сантехпроект г. Москва

Формат 11

Инв. № подл. | Подп. и дата | Взам. инв. № | Инв. № дубл. | Подп. и дата

Серия 4.903-13 выпуск 1-1

| Формат | Зона | Поз | Обозначение | Наименование | Кол | Примечание |
|---|---|---|---|---|---|---|
| Б4 | | 10 | А23В037.004 | Прокладка | | |
| | | | | Резина-пластина ЗТ-М ГОСТ 7338-77 | | |
| | | | | Ф30-0,52 Х Ф20-0,52 | | |
| | | | | Стандартные изделия | | |
| | | 11 | | Болт М20х60.36 ГОСТ 7798-70 | 8 | |
| | | 12 | | Гайка М20.4 ГОСТ 5915-70 | 8 | |
| | | 13 | | Кран пробно-спускной 10Б19бк Ду 1/2" ГОСТ 8730-67 | 1 | |

| Изм. | Лист | № докум. | Подп. | Дата |
|---|---|---|---|---|

А23В037.000

Лист 2

Формат 11

Инв. № подл. | Подп. и дата | Взам. инв. № | Инв. № дубл. | Подп. и дата

А23В037.010

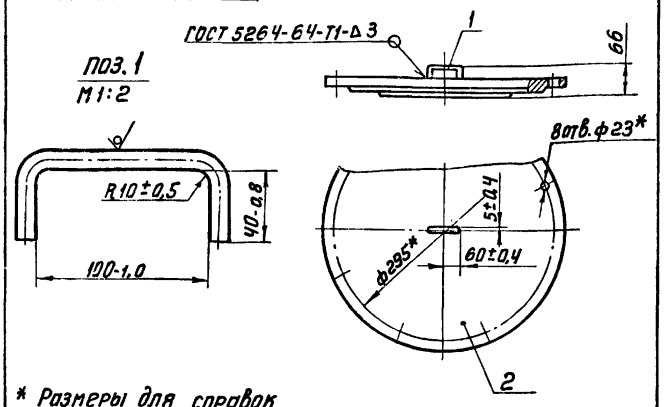


* Размеры для справок

| Формат | Зона | Поз | Обозначение | Наименование | Кол | Примечание |
|---|---|---|---|---|---|---|
| | | | | Детали | | |
| Б4 | | 1 | А23В037.006 | Ручка Круг В10 ГОСТ 2590-71 Ст3 ГОСТ 535-58 | 1 | 0,1 кг |
| | | | | Стандартные изделия | | |
| | | 2 | | Заглушка 200-10 ГОСТ 12836-67 | 1 | |

А23В037.010

| Изм. | Лист | № докум. | Подп. | Дата |
|---|---|---|---|---|
| Разраб. | | Митехина | | |
| Пров. | | Литвак | | |
| Рук. гр. | | Гроновский | | |
| Н. контр. | | Мерзлякова | | |
| Утв. | | Вайнберг | | |

Крышка

| Лит. | Масса | Масштаб |
|---|---|---|
| И | 9,19 | 1:5 |
| Лист | Листов 1 | |

Госстрой СССР Сантехпроект г. Москва

Копировал Терехин

Формат 11

А23В037.020СБ

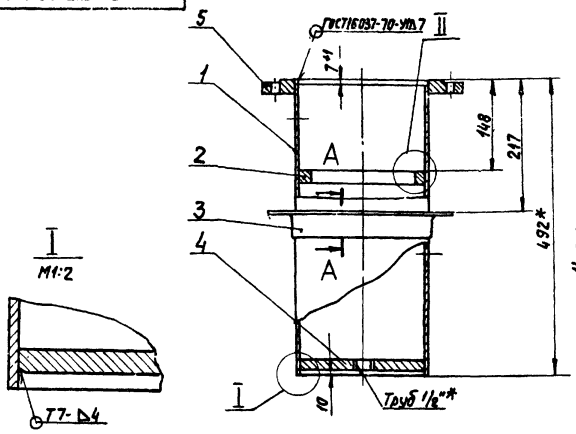


Поз. 1
М1:10

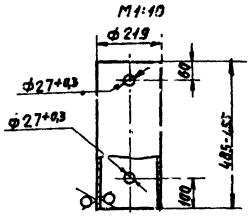


Поз 2
М1:2

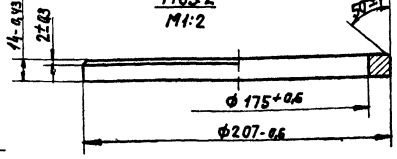


А-А
М1:2

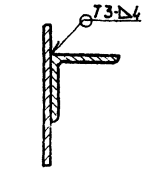


Поз. 4
М1:2

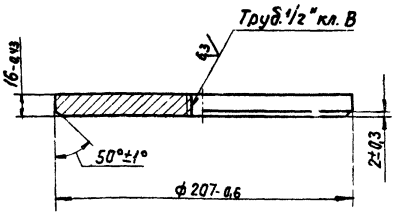


1. Неуказанные предельные отклонения размеров по СМ9
2. * Размеры для справок.
3. Сварные швы Т3, Т7 по ГОСТ 5264-69

| Изм. | Лист | № докум. | Подп. | Дата |
|---|---|---|---|---|
| Разраб. | | Митехина | | |
| Пров. | | Литвак | | |
| Рук. груп. | | Романовский | | |
| Гл. спец. | | Вайнберг | | |
| Н. контр. | | Мерзлякова | | |
| Утв. | | Сливак | | |

А23В037.020СБ

Корпус. Сварочный чертеж

| Лит. | Масса | Масшт. |
|---|---|---|
| И | 31,03 | 1:5 |

Лист | Листов 1

Госстрой СССР Сантехпроект г. Москва

Копировал

Формат А2

Инв. № подл. | Подп. и дата | Взам. инв. № | Инв. № дубл. | Подп. и дата

А23В037.000СБ

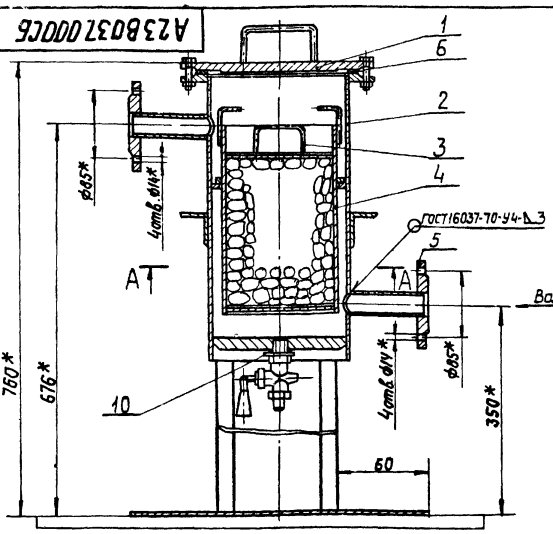


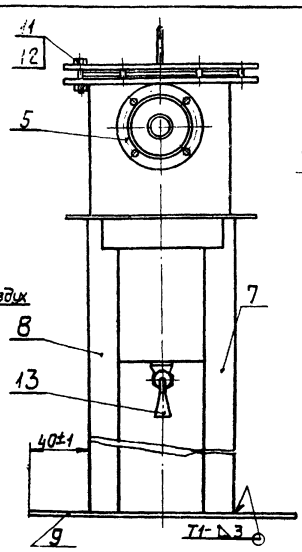


А-А

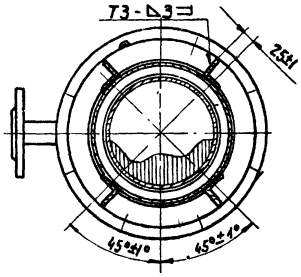


Серия 4.903-13 Выпуск 1-1

Инв. № подл. | Подп. и дата | Взам. инв. № | Инв. № дубл. | Подп. и дата

## Техническая характеристика

1. Осушитель предназначается для очистки воздуха от остатков воды.
2. Стакан фильтра наполняется алюмогелем или силикагелем.
3. Осушитель работает под давлением 6 кг/см².
4. Осушитель подлежит действию правил Госгортехнадзора СССР.

## Технические требования:

1* Размеры для справок.
2. Сварные швы Т1; Т3 - по ГОСТ 5264-69
3. Покрытие осушителя осуществлять по проекту водоподготовки
4. Осушитель испытать гидравлическим давлением 9 кг/см².

| Изм. | Лист | № докум. | Подп. | Дата |
|---|---|---|---|---|
| Разраб. | | Митехина | | |
| Пров. | | Литвак | | |
| Рук. груп. | | Романовский | | |
| Гл. спец. | | Вайнберг | | |
| Н. контр. | | Мерзлякова | | |
| Утв. | | Сливак | | |

А23В037.000СБ

Осушитель воздуха. Сварочный чертеж.

| Лит. | Масса | Масшт. |
|---|---|---|
| И | 54,0 | 1:2 |

Лист | Листов 1

Госстрой СССР Сантехпроект г. Москва

Копировал

Формат А2

| Формат | Зона | Поз. | Обозначение | Наименование | Кол. | Примечание |
|---|---|---|---|---|---|---|
| | | | | Документация | | |
| А2 | | | А23В037.020 СБ | Сборочный чертеж | | |
| | | | | Детали | | |
| Б4 | | 1 | А23В037.008 | Труба | | |
| | | | | Труба 219х6 ГОСТ 8732-70 / Д ГОСТ 8731-74 | 1 | 15,3 кг |
| Б4 | | 2 | А23В037.009 | Опора | | |
| | | | | Ст.3 ГОСТ 380-71 | 1 | 1,0 кг |
| И | | 3 | А23В037.011 | Кольцо | 1 | |
| Б4 | | 4 | А23В037.012 | Дно | | |
| | | | | Ст.3 ГОСТ 380-71 | 1 | 4,0 кг |
| | | | | Стандартные изделия | | |
| | | 5 | | Фланец 200-10 | | |
| | | | | ГОСТ 1255-67 | 1 | |

Инв.№ подл. | Подп. и дата | Взам. инв.№ | Инв.№ дубл. | Подп. и дата

| Изм. | Лист | № докум. | Подп. | Дата |
|---|---|---|---|---|
| Разраб. | | Митехина | | |
| Пров. | | Литвак | | |
| Рук. груп. | | Грановский | | |
| Н. контр. | | Мерзлякова | | |
| Утв. | | Вайндерг | | |

А23В037.020

Корпус

| Лит. | Лист | Листов |
|---|---|---|
| И | | |

Госстрой СССР Сантехпроект г. Москва

Копировал: Формат А1

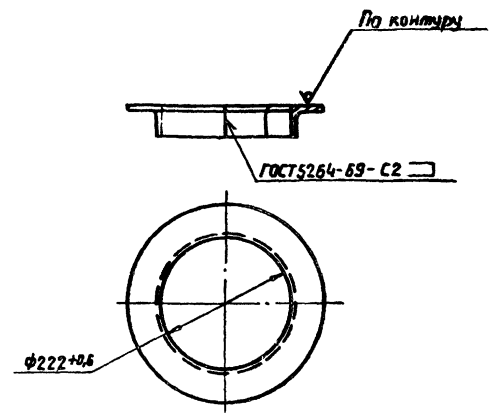


А23В037.011

Кольцо

| Лит. | Масса | Масштаб |
|---|---|---|
| И | 2,73 | 1:5 |

Лист | Листов 1

Уголок Б-45х45х5 ГОСТ 8509-72 / Ст.3 ГОСТ 535-58

Госстрой СССР Сантехпроект г. Москва

Копировал: Формат А1

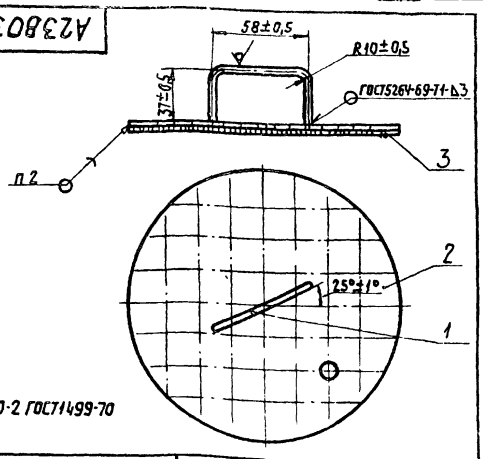


Припой ПОСС-40-2 ГОСТ 1499-70

Серия 4.903-13 Выпуск 1-1

| Формат | Зона | Поз. | Обозначение | Наименование | Кол. | Примечание |
|---|---|---|---|---|---|---|
| | | | | Детали | | |
| Б4 | | 1 | А23В037.013 | Ручка | | |
| | | | | Круг В6 ГОСТ 2590-71 / Ст.3 ГОСТ 535-58 | 1 | 0,02 кг |
| 11 | | 2 | А23В037.014 | Диск | | |
| Б4 | | 3 | А23В037.015 | Сетка латунная №05 ГОСТ 6613-73 | | |
| | | | | ф 165-1 | 1 | 0,01 кг |

Инв.№ подл. | Подп. и дата | Взам. инв.№ | Инв.№ дубл. | Подп. и дата

| Изм. | Лист | № докум. | Подп. | Дата |
|---|---|---|---|---|
| Разраб. | | Рубинская | | |
| Пров. | | Литвак | | |
| Рук. груп. | | Грановский | | |
| Гл. спец. | | Вайндерг | | |
| Н. контр. | | Мерзлякова | | |
| Утв. | | Сливак | | |

А23В037.030

Крышка

| Лит. | Масса | Масштаб |
|---|---|---|
| И | 0,43 | 1:2 |

Лист | Листов 1

Госстрой СССР Сантехпроект г. Москва

Копировал Формат А1

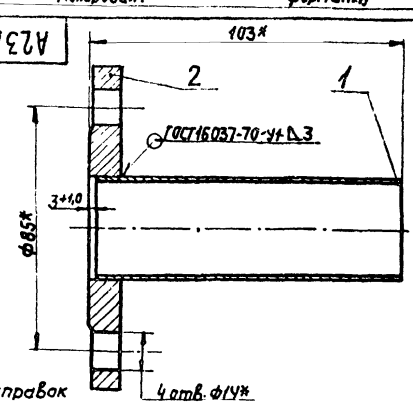


*Размеры для справок

| Формат | Зона | Поз. | Обозначение | Наименование | Кол. | Примечание |
|---|---|---|---|---|---|---|
| | | | | Детали | | |
| Б4 | | 1 | А23В037.022 | Труба 32х2,5 ГОСТ 8732-70 / Д ГОСТ 8731-74 / L=100-0,87 | 1 | 0,153 кг |
| | | | | Стандартные изделия | | |
| | | 2 | | Фланец 25-10 ГОСТ 1255-67 | 1 | |

Инв.№ подл. | Подп. и дата | Взам. инв.№ | Инв.№ дубл. | Подп. и дата

| Изм. | Лист | № докум. | Подп. | Дата |
|---|---|---|---|---|
| Разраб. | | Рубинская | | |
| Пров. | | Литвак | | |
| Рук. груп. | | Грановский | | |
| Гл. спец. | | Вайндерг | | |
| Н. контр. | | Мерзлякова | | |
| Утв. | | Сливак | | |

А23В037.050

Патрубок

| Лит. | Масса | Масштаб |
|---|---|---|
| И | 1,55 | 1:1 |

Лист | Листов 1

Госстрой СССР Сантехпроект г. Москва

Копировал: Формат А1

| Формат | Зона | Поз. | Обозначение | Наименование | Кол | Примечание |
|---|---|---|---|---|---|---|
| | | | | **Документация** | | |
| 12 | | | А238037.040.СБ | Сборочный чертеж | | |
| | | | | **Детали** | | |
| 11 | | 1 | А238037.014 | Диск | 1 | |
| 64 | | 2 | А238037.017 | Сетка латунная № 05 ГОСТ 6613-73. Ф165-1 | 1 | 0,01 кг |
| 11 | | 3 | А238037.018 | Стакан | 1 | |
| 64 | | 4 | А238037.019 | Кольцо Ст3 ГОСТ 380-71 | 1 | |
| 64 | | 5 | А238037.021 | Ручка Круг В6 ГОСТ 2590-71 Ст3 ГОСТ 380-71 | 2 | 0,02 кг |

| Изм. | Лист | № докум. | Подп. | Дата |
|---|---|---|---|---|
| Разраб. | | Раева | | |
| Пров. | | Литвак | | |
| Рук. груп. | | Гранавский | | |
| Н. контр. | | Мерзлякова | | |
| Утв. | | Вайнберг | | |

А238037.040

Стакан

Лит. | Лист | Листов 1

Госстрой СССР Сантехпроект г. Москва

Копировал. Формат А4

Инв. № подл. | Подп. и дата | Взам. инв. № | Инв. № дубл. | Подп. и дата

---

А238037.002

А238037.032 - изображена

А238037.002-01 - зеркальное отражение

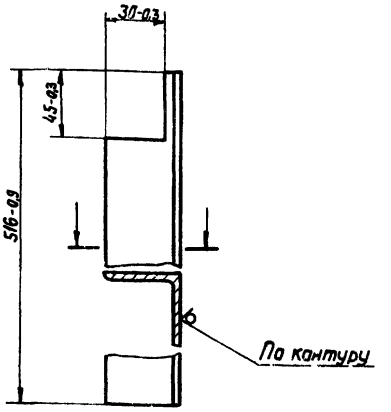


| Изм. | Лист | № докум. | Подп. | Дата |
|---|---|---|---|---|
| Разраб. | | Митехина | | |
| Пров. | | Литвак | | |
| Рук. груп. | | Гранавский | | |
| Н. контр. | | Мерзлякова | | |
| Утв. | | Вайнберг | | |

А238037.002

Уголок опорный

Лит. | Масса | Масшт.
И | 1,65 | 1:2

Лист | Листов 1

Уголок Б-45х45х5 ХЛ ГОСТ 8509-72 Ст. 3 ГОСТ 535-58

Госстрой СССР Сантехпроект г. Москва

Копировал. Формат А4

Инв. № подл. | Подп. и дата | Взам. инв. № | Инв. № дубл. | Подп. и дата

---

А238037.040СБ

Серия 4.903-13 Выпуск 1-1

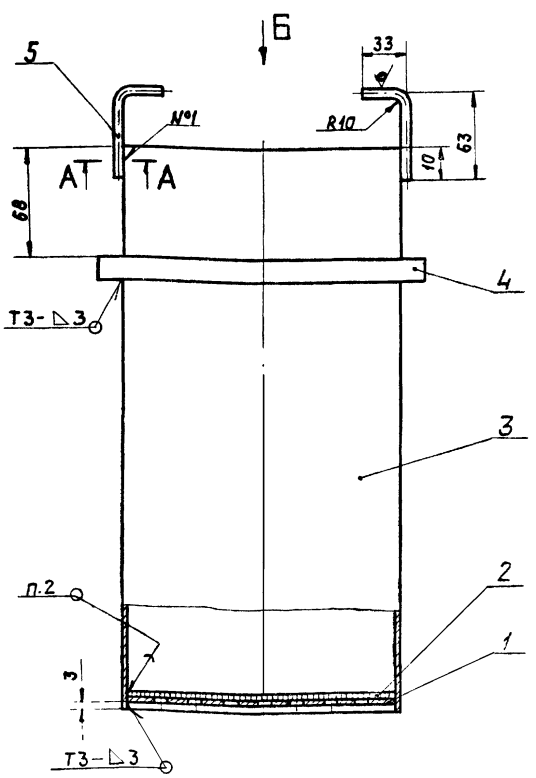


Вид Б

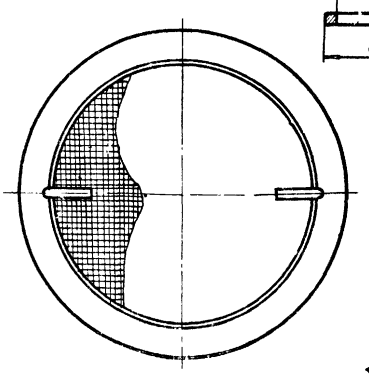

Поз. 4 М1:4

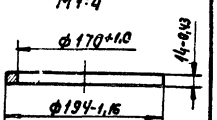


А-А повернуто М1:1

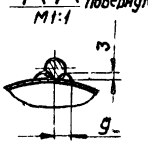


1. Неуказанные предельные отклонения размеров по СМ 9.
2. Припой ПОСС-40-2 ГОСТ 1499-70.
3. Сварной шов №1 - сварка ручная электродуговая.
4. Сварные швы по ГОСТ 5264-69.

| Изм. | Лист | № докум. | Подп. | Дата |
|---|---|---|---|---|
| Разраб. | | Раева | | |
| Пров. | | Литвак | | |
| Рук. груп. | | Гранавский | | |
| Гл. спец. | | Вайнберг | | |
| Н. контр. | | Мерзлякова | | |
| Утв. | | Спивак | | |

А238037.040СБ

Стакан Сборочный чертеж

Лит. | Масса | Масшт.
И | 4,2 | 1:2

Лист | Листов 1

Госстрой СССР Сантехпроект г. Москва

Копировал. Формат А2

Инв. № подл. | Подп. и дата | Взам. инв. № | Инв. № дубл. | Подп. и дата

| Формат | Зона | Поз. | Обозначение | Наименование | Кол. | Примечание |
|---|---|---|---|---|---|---|
| | | | | Документация | | |
| 22 | | | А23А015.000СБ | Сборочный чертеж | | |
| | | | | Сборочные единицы | | |
| 11 | | 1 | А23А015.010 | Камера приемная | 1 | |
| 11 | | 2 | А23А015.020 | Камера смешения | 1 | |
| 11 | | 3 | А23А015.030 | Опора | 1 | |
| | | 4 | -01 | Опора | 1 | |
| | | | | Детали | | |
| 64 | | 5 | А23А015.001 | Патрубок | | |
| | | | | Труба 18х2 ГОСТ 8734-70 / Д ГОСТ 8733-74 | | |
| | | | | L = 80 -0,74 | 1 | 0,06 кг |
| 11 | | 6 | А23А015.002 | Фланец | 1 | |
| 11 | | 7 | А23А015.003 | Прокладка | 1 | |
| | | 8 | -01 | Прокладка | 3 | |
| 11 | | 9 | А23А015.004 | Трубка | 1 | |
| 11 | | 10 | А23А015.005 | Держатель сопла | 1 | |
| 11 | | 11 | А23А015.006 | Сопло | 1 | |
| 11 | | 12 | А23А015.007 | Диффузор | 1 | |
| 64 | | 13 | А23А015.008 | Труба | | |
| | | | | Труба 45х2,5 ГОСТ 8732-70 / Д ГОСТ 8731-74 | | |
| | | | | L = 50 -0,62 | 1 | 0,13 кг |

| Изм. | Лист | № докум. | Подп. | Дата |
|---|---|---|---|---|
| Разраб. | Ямпольская | | | |
| Пров. | Литвак | | | |
| Рук.груп. | Грановский | | | |
| Н.контр. | Мерзлякова | | | |
| Утв. | Баимберг | | | |

А23А015.000

Эжектор воздушный

| Лит. | Лист | Листов |
|---|---|---|
| И | 1 | 2 |

Госстрой СССР Сантехпроект г. Москва

Копировал: Формат: 11

| Формат | Зона | Поз. | Обозначение | Наименование | Кол. | Примечание |
|---|---|---|---|---|---|---|
| 11 | | 14 | А23А015.009 | Фланец | 2 | |
| 11 | | 15 | А23А015.011 | Фланец | 2 | |
| 64 | | 16 | А23А015.012 | Труба | | |
| | | | | Труба 45х2,5 ГОСТ 8732-70 / Д ГОСТ 8731-74 | | |
| | | | | L = 136-1 | 1 | 0,36 кг |
| | | | | Стандартные изделия | | |
| | | | | Болты ГОСТ 7798-70 | | |
| | | 17 | | М12х50.36 | 4 | |
| | | 18 | | М16х60.36 | 12 | |
| | | | | Гайки ГОСТ 5915-70 | | |
| | | 19 | | М12.4 | 4 | |
| | | 20 | | М16.4 | 12 | |

| Изм. | Лист | № докум. | Подп. | Дата |
|---|---|---|---|---|

А23А015.000

Лист 2

Копировал: Формат: 11

А23В037.014

Серия 4.903-13 Выпуск 1-1

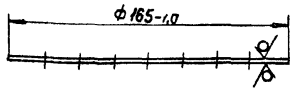


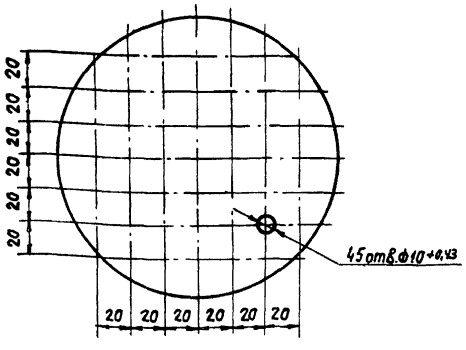


Неуказанные предельные отклонения размеров по СМ3

| Изм. | Лист | № докум. | Подп. | Дата |
|---|---|---|---|---|
| Разраб. | Митрахина | | | |
| Пров. | Литвак | | | |
| Рук.груп. | Грановский | | | |
| Н.контр. | Мерзлякова | | | |
| Утв. | Баимберг | | | |

А23В037.014

Диск

| Лит. | Масса | Масшт. |
|---|---|---|
| И | 0,4 | 1:2 |

Лист Листов 1

Лист 63,0 ГОСТ 19903-74 / 1-IV Ст.3 ГОСТ 16523-70

Госстрой СССР Сантехпроект г. Москва

Копировал: Формат: 11

А23В037.018

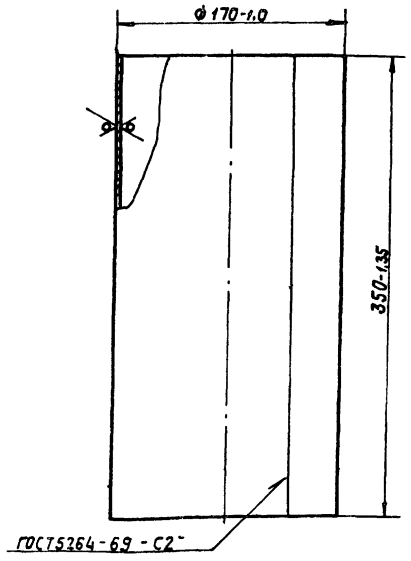


| Изм. | Лист | № докум. | Подп. | Дата |
|---|---|---|---|---|
| Разраб. | Рубинская | | | |
| Пров. | Литвак | | | |
| Рук.груп. | Грановский | | | |
| Н.контр. | Мерзлякова | | | |
| Утв. | Баимберг | | | |

А23В037.018

Стакан

| Лит. | Масса | Масшт. |
|---|---|---|
| И | 2,9 | 1:2,5 |

Лист Листов 1

Лист 620 ГОСТ 19903-74 / 1-IV · Ст3 ГОСТ 16523-70

Госстрой СССР Сантехпроект г. Москва

Копировал: Формат 11

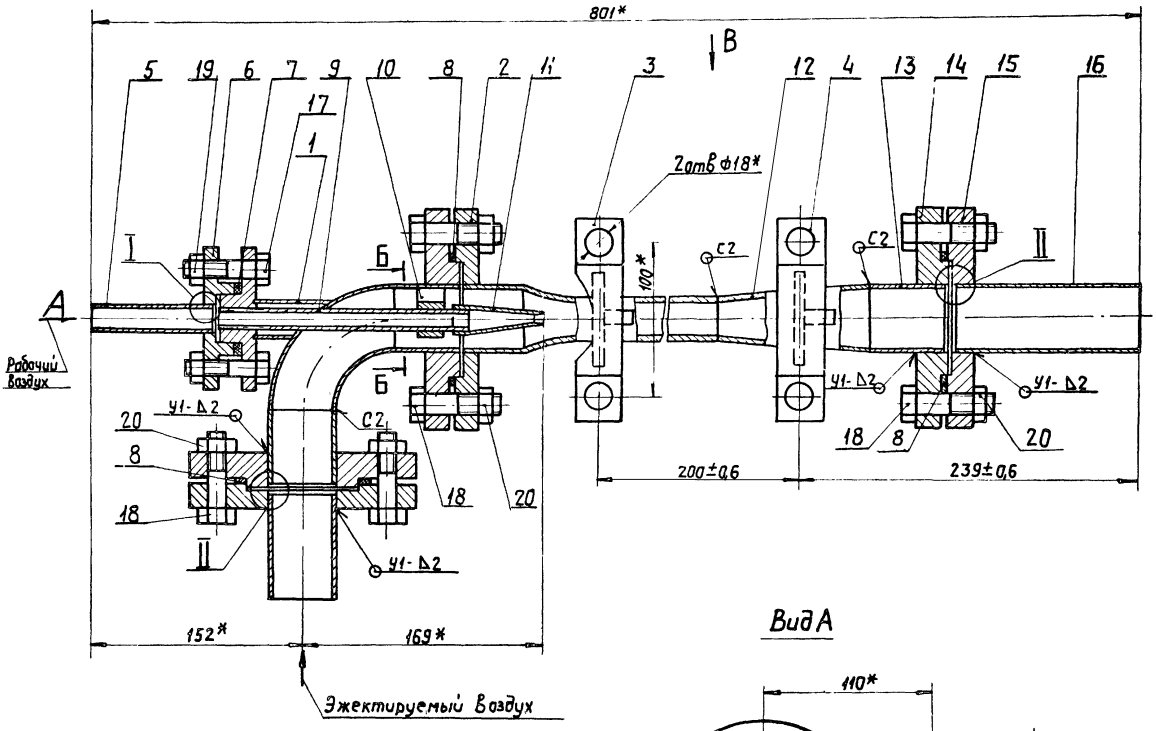


Вид А

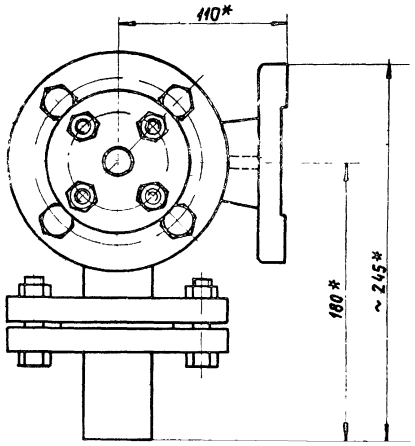


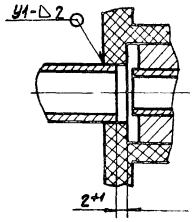


Б-Б
М1:1

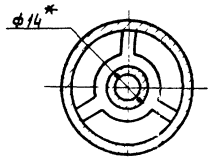


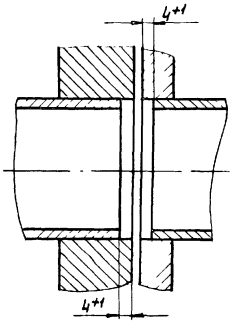


Вид В

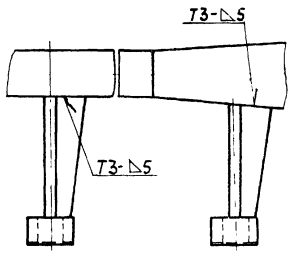


## Техническая характеристика

| | |
|---|---|
| 1. Производительность | – 0,6 м³/мин. |
| 2. Давление рабочего воздуха | – 8 кгс/см² |
| 3. Температура рабочего воздуха | – 30°С |
| 4. Давление эжектируемого воздуха | – 0,65 кгс/см² |
| 5. Коэффициент эжекций | – ~1,5 |

## Технические требования.

1. * Размеры для справок.
2. Сварные швы: Т3-С2 по ГОСТ 5264-69, У1 по ГОСТ 16037-70.
3. Эжектор в сборе испытать воздухом давлением 10 кгс/см².
4. Покрытие эжектора осуществлять по проекту водоподготовки.

| Изм. | Лист | № докум. | Подп. | Дата |
|---|---|---|---|---|
| Разраб. | | Ямпольская | | |
| Пров. | | Литвак | | |
| Рук. груп. | | Грановский | | |
| Гл. спец. | | Вайнберг | | |
| Н. контр. | | Медзякова | | |
| Утв. | | Спивак | | |

А23А015.000СБ

Эжектор воздушный. Сварочный чертеж.

| Лит. | Масса | Масшт. |
|---|---|---|
| И | 36,8 | 1:2 |

Лист | Листов 1

Госстрой СССР Сантехпроект г. Москва

Копировал

Формат А2

Серия 4.903-13 Выпуск 1-1

Инв. № подл. | Подп. и дата | Взам. инв. № | Инв. № дубл. | Подп. и дата

А23А015.020

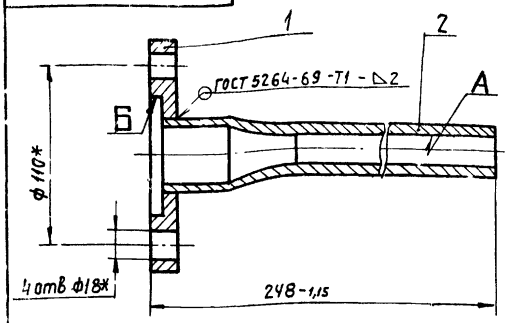


1* Размеры для справок
2. Несоосность поверхностей А и Б не более 0,05мм (допуск зависимый)

| Формат | Зона | Поз. | Обозначение | Наименование | Кол. | Примечание |
|---|---|---|---|---|---|---|
| | | | | Детали | | |
| 11 | | 1 | А23А015.011-01 | Фланец | 1 | |
| 11 | | 2 | А23А015.017 | Камера смешения | 1 | |

| Изм. | Лист | № докум. | Подп. | Дата |
|---|---|---|---|---|
| Разраб. | | Митехина | | |
| Пров. | | Литвак | | |
| Рук.груп. | | Романовский | | |
| Н.контр. | | Мерзлякова | | |
| Утв. | | Вайндерг | | |

А23А015.020

Камера смешения

| Лит. | Масса | Масштаб |
|---|---|---|
| И | 2,1 | 1:1 |

Лист | Листов 1

Госстрой СССР Сантехпроект г. Москва

Копировал | Формат А4

| Формат | Зона | Поз. | Обозначение | Наименование | Кол. | Примечание |
|---|---|---|---|---|---|---|
| | | | | Документация | | |
| 12 | | | А23А015.010 СБ | Сборочный чертеж | | |
| | | | | Детали | | |
| 11 | | 1 | А23А015.009-01 | Фланец | | |
| 64 | | 2 | А23А015.013 | Труба | 1 | |
| | | | | Ст. 3 ГОСТ 380-71 | 1 | |
| 11 | | 3 | А23А015.014 | Отвод | 1 | |
| 11 | | 4 | А23А015.015 | Труба | 1 | |
| 11 | | 5 | А23А015.016 | Фланец | 1 | |
| | | | | Стандартные изделия | | |
| | | | | Отвод 45° ЧОС 60 ГОСТ 17375-72 (заготовка для А23А015.014) | | |

| Изм. | Лист | № докум. | Подп. | Дата |
|---|---|---|---|---|
| Разраб. | | Ямпольская | | |
| Пров. | | Литвак | | |
| Рук.груп. | | Грановский | | |
| Н.контр. | | Мерзлякова | | |
| Утв. | | Вайндерг | | |

А23А015.010

Камера приемная

| Лит. | Лист | Листов |
|---|---|---|
| И | | 1 |

Госстрой СССР Сантехпроект г. Москва

Копировал | Формат А4

А23А015.010СБ

Серия 4.903-13 выпуск 1-1

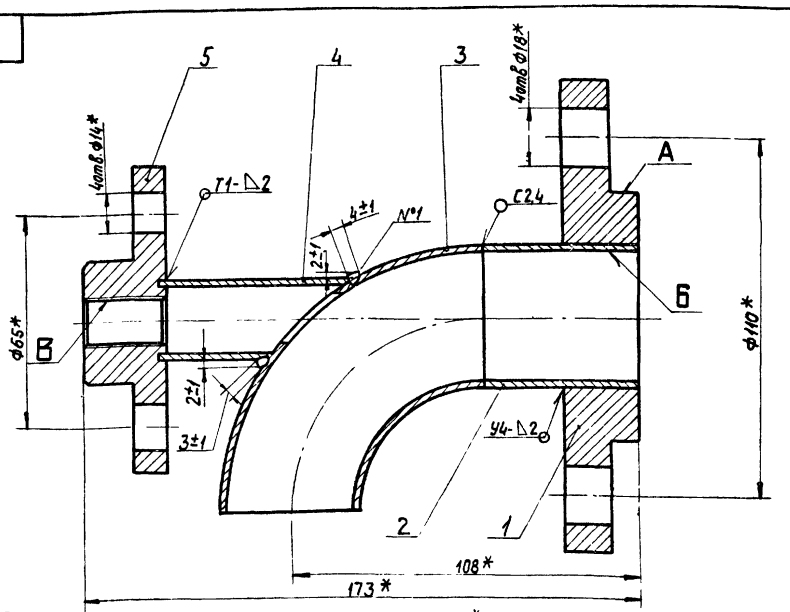


Поз. 2
М1:1

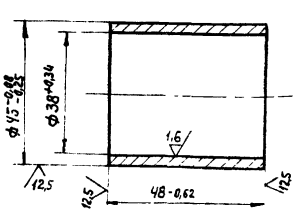


1*Размеры для справок
2. Несоосность поверхностей А, Б и В не более 0,05мм (допуск зависимый)
3. Сварные швы Т1- по ГОСТ 5264-69; С24, У4 по ГОСТ 16037-70;
4. Сварной шов №1- сварка ручная электродуговая.

| Изм. | Лист | № докум. | Подп. | Дата |
|---|---|---|---|---|
| Разраб. | | Ямпольская | | |
| Пров. | | Литвак | | |
| Рук.груп. | | Грановский | | |
| Гл.спец. | | Вайндерг | | |
| Н.контр. | | Мерзлякова | | |
| Утв. | | Спивак | | |

А23А015.010СБ

Камера приемная. Сборочный чертеж.

| Лит. | Масса | Масштаб |
|---|---|---|
| И | 2,81 | 1:1 |

Лист | Листов 1

Госстрой СССР Сантехпроект г. Москва

Копировал | Формат А2

| Формат | Зона | Поз. | Обозначение | Наименование | Кол. | Примечание |
|---|---|---|---|---|---|---|
| | | | | Документация | | |
| 12 | | | А23А015.030СБ | Сборочный чертеж | | |
| | | | | Детали | | |
| 11 | | 1 | А23А015.018 | Плита | 1 | |
| | | | | Переменные данные для исполнений | | |
| | | | | А23А015.030 | | |
| | | | | Детали | | |
| 11 | | 2 | А23А015.015 | Стойка | 1 | |
| 11 | | 3 | А23А015.021 | Косынка | 1 | |
| | | | | А23А015.030-01 | | |
| | | | | Детали | | |
| 11 | | 2 | А23А015.019-01 | Стойка | 1 | |
| 11 | | 3 | А23А015.021-01 | Косынка | 1 | |

Инв.№ подл. | Подп. и дата | Взам. инв.№ | Инв.№ дубл. | Подп. и дата

| Изм. | Лист | № докум. | Подп. | Дата |
|---|---|---|---|---|
| Разраб. | | Ямпольская | | |
| Пров. | | Литвак | | |
| Рук. груп. | | Грановский | | |
| Н. контр. | | Мерзлякова | | |
| Утв. | | Вайндерг | | |

А23А015.030

Опора

Лит. И | Лист | Листов 1

Госстрой СССР Сантехпроект г. Москва

Копировал | Формат А1

А23А015.005

6,3 (V)

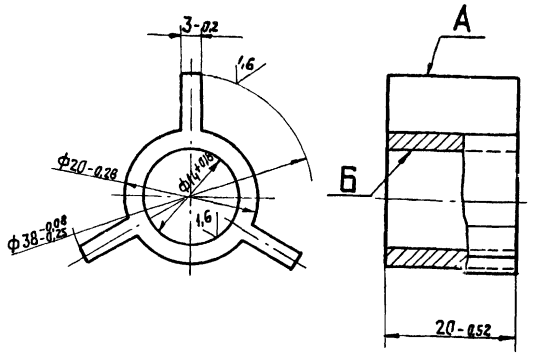


Несоосность поверхностей А, Б не более 0,05 (допуск зависимый)

| Изм. | Лист | № докум. | Подп. | Дата |
|---|---|---|---|---|
| Разраб. | | Ямпольская | | |
| Пров. | | Литвак | | |
| Рук. груп. | | Грановский | | |
| Н. контр. | | Мерзлякова | | |
| Утв. | | Вайндерг | | |

А23А015.005

Держатель сопла

Лит. | Масса | Масштаб
И | 0,029 | 2:1

Лист | Листов 1

Госстрой СССР Сантехпроект г. Москва

Ст3 ГОСТ 380-71

Копировал | Формат А1

А23А015.030СБ

Серия 4.903-13 Выпуск 1-1

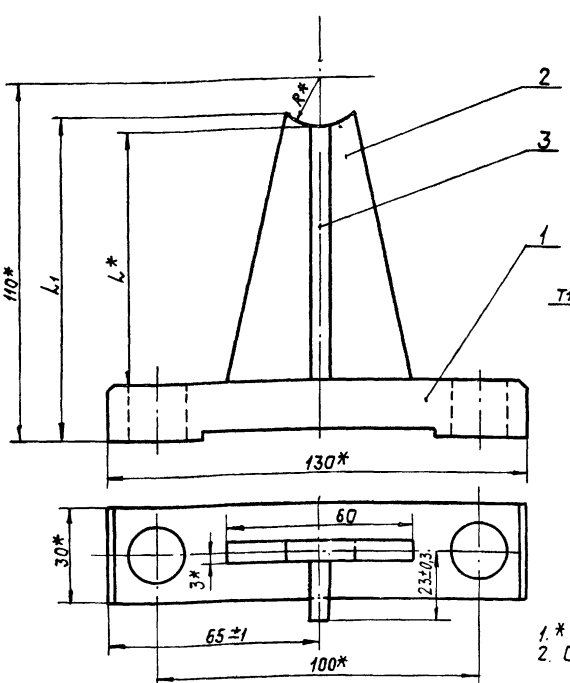


| Обозначение | Размеры, мм | | | Масса, кг |
|---|---|---|---|---|
| | L1 | L | R | |
| А23А015.030 | 102-0,87 | 77 | 15 | 5,58 |
| -01 | 100-0,87 | 72 | 20 | 5,62 |

1. * Размеры для справок
2. Сварные швы по ГОСТ 5264-69

| Изм. | Лист | № докум. | Подп. | Дата |
|---|---|---|---|---|
| Разраб. | | Ямпольская | | |
| Пров. | | Литвак | | |
| Рук. груп. | | Грановский | | |
| Гл. спец. | | Вайндерг | | |
| Н. контр. | | Мерзлякова | | |
| Утв. | | Спивак | | |

А23А015.030СБ

Опора

Сборочный чертеж

Лит. | Масса | Масштаб
И | Смотри таблицу | —

Лист | Листов 1

Госстрой СССР Сантехпроект г. Москва

Копировал | Формат А2

## А23А015.002

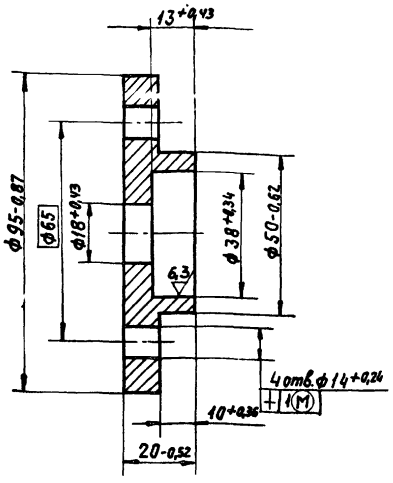


| | | | | | |
|---|---|---|---|---|---|
| Изм. | Лист | № докум. | Подп. | Дата | |
| Разраб. | | Митехина | | | |
| Пров. | | Литвак | | | |
| Рук. груп. | | Грановский | | | |
| Н. контр. | | Мерзлякова | | | |
| Утв. | | Вайндерг | | | |

А23А015.002

Фланец

| Лит. | Масса | Масшт. |
|---|---|---|
| И | 0,53 | 1:1 |
| Лист | Листов 1 | |

Ст 3 ГОСТ 380-71

Госстрой СССР Сантехпроект г. Москва

Копировал: Дел Формат: 11

Инв. № подл. | Подп. и дата | Взам. инв. № | Инв. № дубл. | Подп. и дата

## А23А015.004

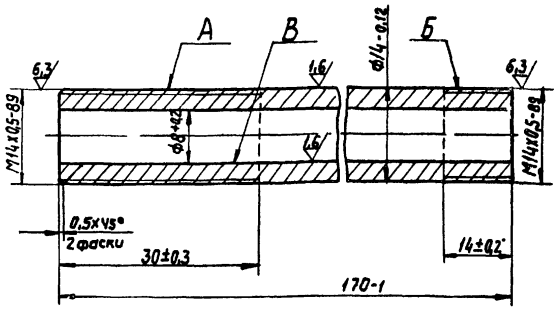


Несоосность поверхностей А, Б, В не более 0,05мм (допуск зависимый)

| | | | | | |
|---|---|---|---|---|---|
| Изм. | Лист | № докум. | Подп. | Дата | |
| Разраб. | | Митехина | | | |
| Пров. | | Литвак | | | |
| Рук. груп. | | Грановский | | | |
| Н. контр. | | Мерзлякова | | | |
| Утв. | | Вайндерг | | | |

А23А015.004

Трубка

| Лит. | Масса | Масшт. |
|---|---|---|
| И | 0,138 | 2:1 |
| Лист | Листов 1 | |

Ст 3 ГОСТ 380-71

Госстрой СССР Сантехпроект г. Москва

Копировал: Дел Формат: 11

Инв. № подл. | Подп. и дата | Взам. инв. № | Инв. № дубл. | Подп. и дата

## А23А015.006

Серия 4.903-13 Выпуск 1-1

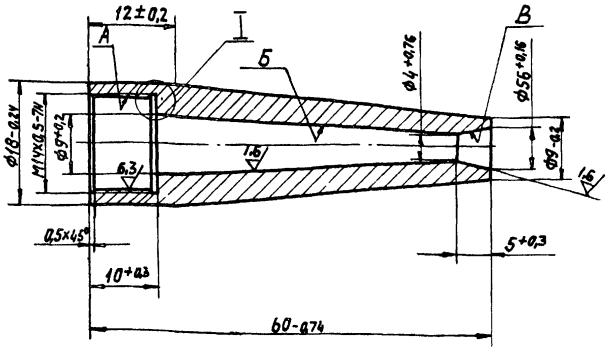


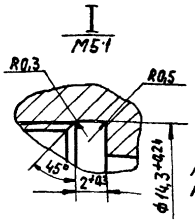


Несоосность поверхностей А, Б, В не более 0,05мм (допуск зависимый)

| | | | | | |
|---|---|---|---|---|---|
| Изм. | Лист | № докум. | Подп. | Дата | |
| Разраб. | | Митехина | | | |
| Пров. | | Литвак | | | |
| Рук. груп. | | Грановский | | | |
| Н. контр. | | Мерзлякова | | | |
| Утв. | | Вайндерг | | | |

А23А015.006

Сопло

| Лит. | Масса | Масшт. |
|---|---|---|
| И | 0,06 | 2:1 |
| Лист | Листов 1 | |

Ст. 3 ГОСТ 380-71

Госстрой СССР Сантехпроект г. Москва

Копировал: Дел Формат: 11

Инв. № подл. | Подп. и дата | Взам. инв. № | Инв. № дубл. | Подп. и дата

## А23А015.009

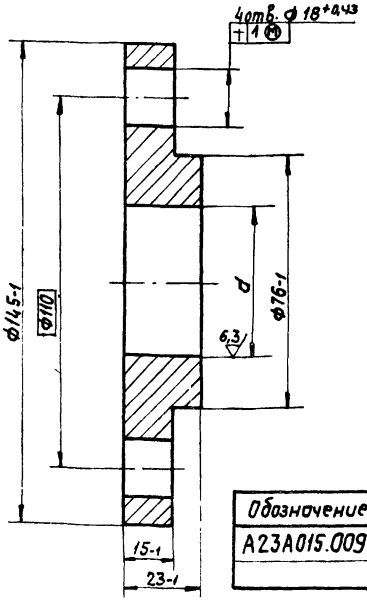


| Обозначение | d, мм |
|---|---|
| А23А015.009 | 46+0,34 |
| -01 | 45+0,17 |

| | | | | | |
|---|---|---|---|---|---|
| Изм. | Лист | № докум. | Подп. | Дата | |
| Разраб. | | Митехина | | | |
| Пров. | | Литвак | | | |
| Рук. груп. | | Грановский | | | |
| Н. контр. | | Мерзлякова | | | |
| Утв. | | Вайндерг | | | |

А23А015.009

Фланец

| Лит. | Масса | Масшт. |
|---|---|---|
| И | 1,74 | 1:1 |
| Лист | Листов 1 | |

Ст. 3 ГОСТ 380-71

Госстрой СССР Сантехпроект г. Москва

Копировал: Дел Формат: 11

Инв. № подл. | Подп. и дата | Взам. инв. № | Инв. № дубл. | Подп. и дата

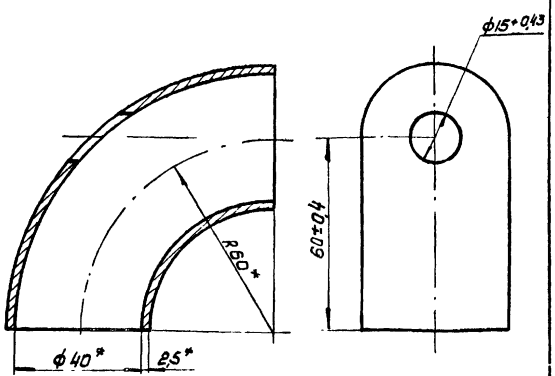


* Размеры для справок

| Изм. | Лист | N докум. | Подп. | дата |
|---|---|---|---|---|
| Разр. | | Ямпольская | | |
| Пров. | | Литвак | | |
| Рук. гр. | | Грановский | | |
| Н. контр. | | Мерзлякова | | |
| Утв. | | Вайнберг | | |

**А23А015.014**

Отвод

Заготовка
Отвод 45° 40 С60 ГОСТ 17375-72

| Лит. | Масса | Масшт. |
|---|---|---|
| Н | 0,246 | 1:1 |
| Лист | Листов 1 | |

Госстрой СССР
Сантехпроект
г. Москва

Копировал Формат: 11



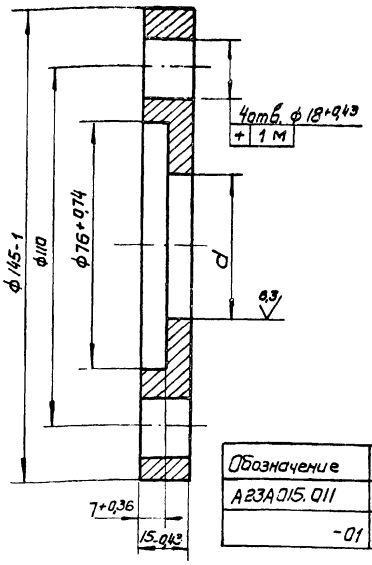


| Обозначение | d, мм |
|---|---|
| А23А015.011 | 46+0,34 |
| -01 | 45+0,17 |

| Изм. | Лист | N докум. | Подп. | дата |
|---|---|---|---|---|
| Разраб. | | Ямпольская | | |
| Пров. | | Литвак | | |
| Рук. гр. | | Грановский | | |
| Н. контр. | | Мерзлякова | | |
| Утв. | | Вайнберг | | |

**А23А015.011**

Фланец

Ст. 3 ГОСТ 380-71

| Лит. | Масса | Масшт. |
|---|---|---|
| Н | 1,34 | - |
| Лист | Листов 1 | |

Госстрой СССР
Сантехпроект
г. Москва

Копировал Формат: 11



Серия 4.903-13 Выпуск 1-1

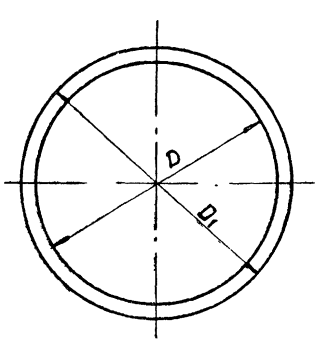


| Обозначение | Размеры, мм D | Размеры, мм D1 | Масса, кг |
|---|---|---|---|
| А23А015.003 | 38+0,62 | 48-0,62 | 0,004 |
| -01 | 76+0,74 | 86-0,87 | 0,008 |

| Изм. | Лист | N докум. | Подп. | дата |
|---|---|---|---|---|
| Разр. | | Ямпольская | | |
| Пров. | | Литвак | | |
| Рук. гр. | | Грановский | | |
| Н. контр. | | Мерзлякова | | |
| Утв. | | Вайнберг | | |

**А23А015.003**

Прокладка

Резина-пластина 4Т-М
ГОСТ 7338-77

| Лит. | Масса | Масшт. |
|---|---|---|
| Н | см. табл. | - |
| Лист | Листов 1 | |

Госстрой СССР
Сантехпроект
г. Москва

Копировал Формат: 11



Рис. 1

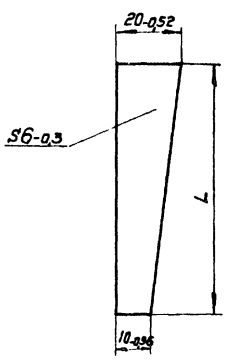


Рис. 2
Остальное - см. рис. 1

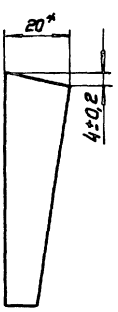


| Обозначение | L, мм | Масса, кг |
|---|---|---|
| А23А015.021 | 77-0,74 | 0,05 |
| -01 | 72-0,74 | 0,045 |

| Изм. | Лист | N докум. | Подп. | дата |
|---|---|---|---|---|
| Разр. | | Роева | | |
| Пров. | | Литвак | | |
| Рук. гр. | | Грановский | | |
| Н. контр. | | Мерзлякова | | |
| Утв. | | Вайнберг | | |

**А23А015.021**

Косынка

Ст. 3 ГОСТ 380-71

| Лит. | Масса | Масшт. |
|---|---|---|
| Н | см. табл. | - |
| Лист | Листов 1 | |

Госстрой СССР
Сантехпроект
г. Москва

Формат 11

Инв. N подл. | Подп. и дата | Взам. инв. N | Инв. N дубл. | Подп. и дата

## А23А015.017

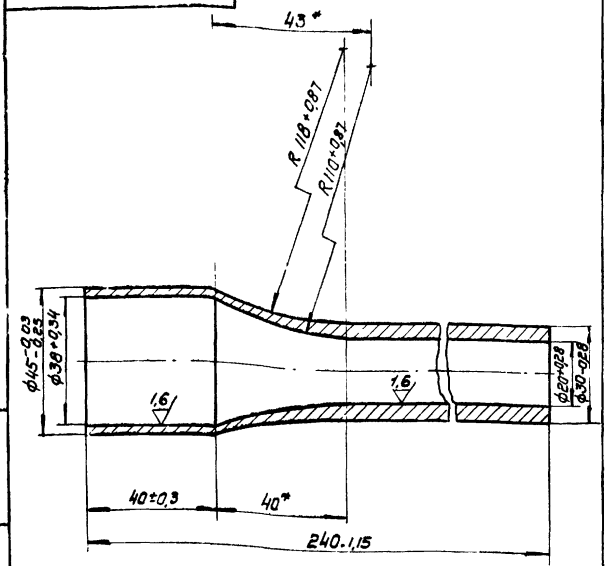


* Размеры для справок

| Изм. | Лист | N докум. | Подп. | Дата | А23А015.017 Камера смещения | Лит. | Масса | Масшт. |
|---|---|---|---|---|---|---|---|---|
| Разраб. | | Ямпольская | | | | И | 0,76 | 1:1 |
| Пров. | | Литвак | | | | Лист | Листов 1 | |
| Рук. гр. | | Грановский | | | | | | |
| Н. контр. | | Грановский | | | Ст.3 ГОСТ 380-71 | Госстрой СССР Сантехпроект г. Москва | | |
| Утв. | | Вайнберг | | | | | | |

Копировал Формат: 11

## А23А015.007

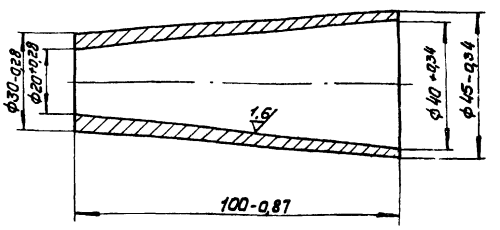


| Изм. | Лист | N докум. | Подп. | Дата | А23А015.007 Диффузор | Лит. | Масса | Масшт. |
|---|---|---|---|---|---|---|---|---|
| Разр. | | Ямпольская | | | | И | 0,35 | 1:1 |
| Пров. | | Литвак | | | | Лист | Листов 1 | |
| Рук. гр. | | Грановский | | | | | | |
| Н. контр. | | Грановский | | | Ст.3 ГОСТ 380-71 | Госстрой СССР Сантехпроект г. Москва | | |
| Утв. | | Вайнберг | | | | | | |

Копировал Формат: 11

## А23А015.018

Серия 4.903-13 Выпуск 1-1

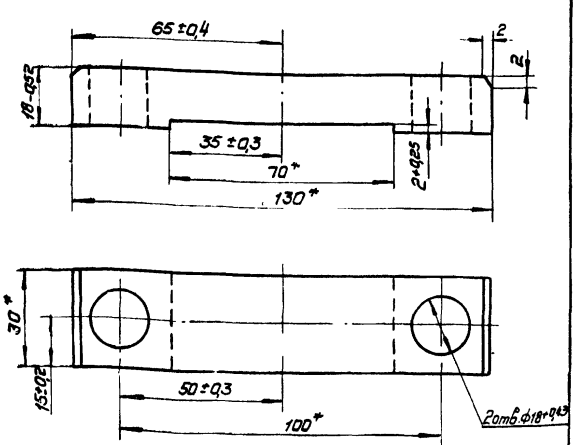


* Размеры для справок

| Изм. | Лист | N докум. | Подп. | Дата | А23А015.018 Плита | Лит. | Масса | Масшт. |
|---|---|---|---|---|---|---|---|---|
| Разраб. | | Ямпольская | | | | И | 54 | 1:1 |
| Пров. | | Литвак | | | | Лист | Листов 1 | |
| Рук. гр. | | Грановский | | | | | | |
| Н. контр. | | Мерзлякова | | | Ст.3 ГОСТ 380-71 | Госстрой СССР Сантехпроект г. Москва | | |
| Утв. | | Вайнберг | | | | | | |

Копировал Формат 11

## А23А015.019

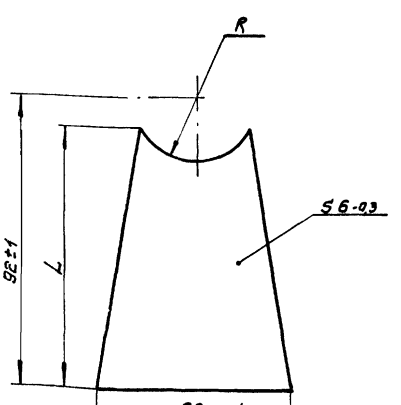


| Обозначение | Размеры, мм R | L | Масса, кг |
|---|---|---|---|
| А23А015.019 | 15+0,43 | 84-0,87 | 0,14 |
| -01 | 20+0,52 | 82-0,87 | 0,18 |

| Изм. | Лист | N докум. | Подп. | Дата | А23А015.019 Стойка | Лит. | Масса | Масшт. |
|---|---|---|---|---|---|---|---|---|
| Разраб. | | Ямпольская | | | | И | см. табл. | - |
| Пров. | | Литвак | | | | Лист | Листов 1 | |
| Рук. гр. | | Грановский | | | | | | |
| Н. контр. | | Мерзлякова | | | Ст.3 ГОСТ 380-71 | Госстрой СССР Сантехпроект г. Москва | | |
| Утв. | | Вайнберг | | | | | | |

Копировал Формат 11

А23А015.015

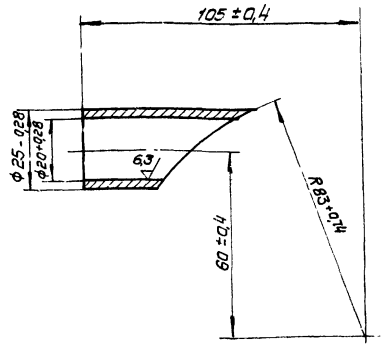


| Изм. | Лист | N докум. | Подп. | Дата |
|---|---|---|---|---|
| Разр. | Ямпольская | | | |
| Пров. | Литвак | | | |
| Рук. гр. | Грановский | | | |
| Н. контр. | Грановский | | | |
| Утв. | Вайнберг | | | |

А23А015.015

Труба

| Лит | Масса | Масшт. |
|---|---|---|
| И | 0,049 | 1:1 |

Лист | Листов 1

Ст.3 ГОСТ 380-71

Госстрой СССР Сантехпроект г. Москва

Копировал | Формат: 11

А23А015.016

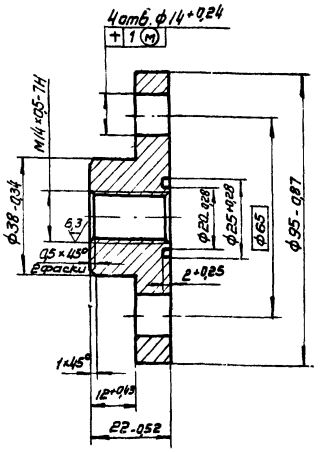


| Изм. | Лист | N докум. | Подп. | Дата |
|---|---|---|---|---|
| Разр. | Ямпольская | | | |
| Пров. | Литвак | | | |
| Рук. гр. | Грановский | | | |
| Н. контр. | Грановский | | | |
| Утв. | Вайнберг | | | |

А23А015.016

Фланец

| Лит. | Масса | Масшт. |
|---|---|---|
| Н | 0,61 | 1:1 |

Лист | Листов 1

Ст.3 ГОСТ 380-71

Госстрой СССР Сантехпроект г. Москва

Копировал | Формат: 11

Серия 4.903-13 Выпуск 1-1

| Форм. | Зона | Поз. | Обозначение | Наименование | Кол. | Примечание |
|---|---|---|---|---|---|---|
| | | | | Документация | | |
| 22 | | | А23В034.000 СБ | Сборочный чертеж | | |
| | | | | Сборочные единицы | | |
| 11 | | 1 | А23В034.010 | Корпус | 1 | |
| 11 | | 2 | А23В034.020 | Тележка | 1 | |
| 11 | | 3 | А23В034.030 | Сопло | | |
| 11 | | 4 | А23В034.040 | Патрубок | 1 | |
| | | 5 | -01 | Патрубок | 1 | |
| 11 | | 6 | А23В034.050 | Смеситель | 1 | |
| | | | | Детали | | |
| 11 | | 7 | А23В034.001 | Стойка | 1 | |
| 11 | | 8 | А23В034.002 | Хомут | 1 | |
| 11 | | 9 | А23В034.003 | Гайка | 1 | |
| Б4 | | 10 | А23В034.004 | Прокладка | | |
| | | | | Резина-пластина | | |
| | | | | ЗТ-м ГОСТ 7338-77 | | |
| | | | | ф138-1,0×ф91+0,87 | 1 | 0,043 кг |
| Б4 | | 11 | А23В034.005 | Прокладка | | |
| | | | | Резина-пластина | | |
| | | | | ЗТ-м ГОСТ 7338-77 | | |
| | | | | ф158-1,0×ф110+0,87 | 1 | 0,052 кг |

| Изм. | Лист | N докум. | Подп. | Дата |
|---|---|---|---|---|
| Разраб. | Раева | | | |
| Пров. | Литвак | | | |
| Рук. гр. | Грановский | | | |
| Н. контр. | Мерзляков | | | |
| Утв. | Вайнберг | | | |

А23В034.000

Гидротранспортер передвижной

| Лит | Лист | Листов |
|---|---|---|
| И | 1 | 2 |

Госстрой СССР Сантехпроект г. Москва

Копировал | Формат: 11

| Форм. | Зона | Поз. | Обозначение | Наименование | Кол. | Примечание |
|---|---|---|---|---|---|---|
| Б4 | | 12 | А23В034.006 | Прокладка | | |
| | | | | Резина-пластина | | |
| | | | | ЗТ-м ГОСТ 7338-77 | | |
| | | | | ф188-1,15×ф135+1,0 | 1 | 0,068 кг |
| | | | | Стандартные изделия | | |
| | | | | Болты ГОСТ 7798-70 | | |
| | | 13 | | М8×20.36 | 2 | |
| | | 14 | | М16×70.36 | 20 | |
| | | | | Гайки ГОСТ 5915-70 | | |
| | | 15 | | М6.4 | 2 | |
| | | 16 | | М8.4 | 2 | |
| | | 17 | | М16.4 | 20 | |
| | | | | Шайбы ГОСТ 6402-70 | | |
| | | 18 | | 6.65Г | 2 | |
| | | 19 | | 8.65Г | 2 | |
| | | 20 | | 16.65Г | 20 | |

| Изм. | Лист | N докум. | Подп. | Дата |
|---|---|---|---|---|

А23В034.000

Лист 2

Копировал | Формат: 11

А23В034.000СБ

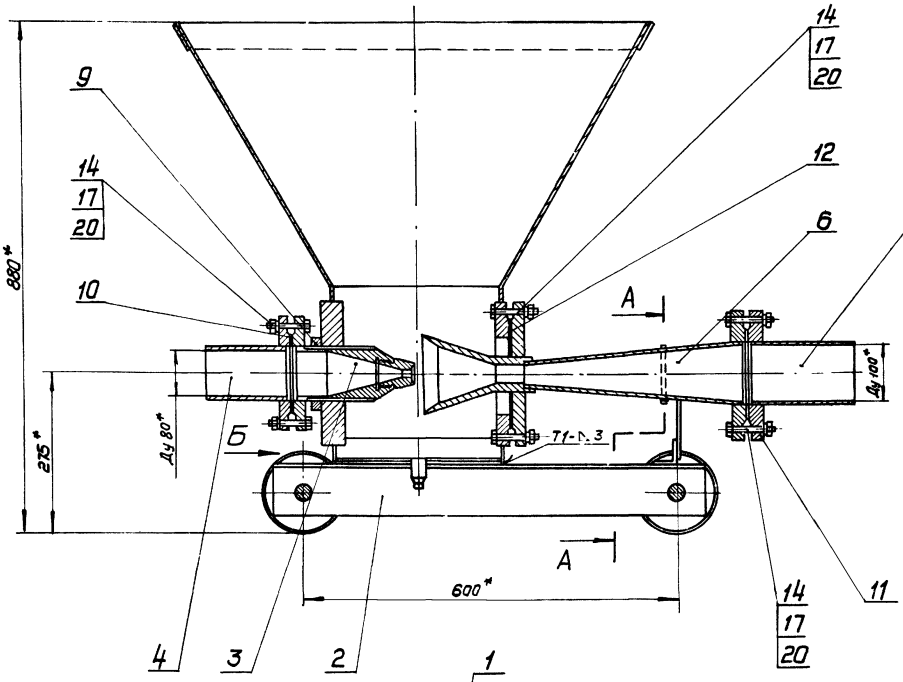


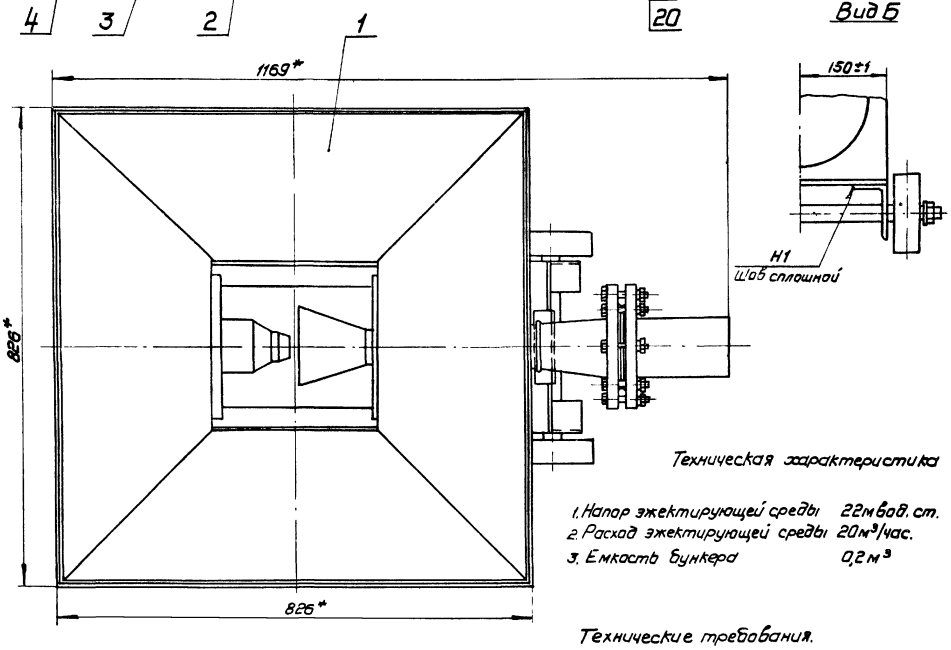


Техническая характеристика

1. Напор эжектирующей среды 22м вод. ст.
2. Расход эжектирующей среды 20м³/час.
3. Емкость бункера 0,2м³

Технические требования.

1. *Размеры для справок
2. Сварные швы по ГОСТ 5264-69
3. Покрытие гидротранспортера осуществлять по проекту водоподготовки.

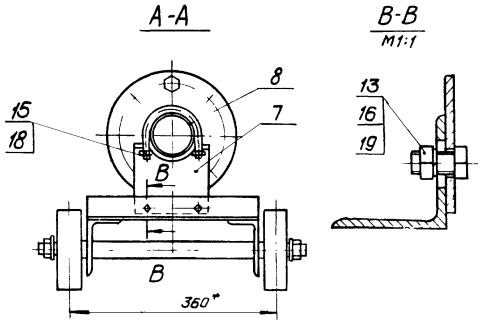


| | | | | | | | | |
|---|---|---|---|---|---|---|---|---|
| | | | | | А23В034.000СБ | | | |
| Изм | Лист | N докум. | Подп. | дата | Гидротранспортер передвижной | Лит. | Масса | Масшт. |
| Разраб. | | Раева | | | | И | 137,0 | 1:5 |
| Пров. | | Литвак | | | Сборочный чертеж | Лист | Листов 1 | |
| Рук. гр. | | Грановский | | | | Госстрой СССР Сантехпроект г. Москва | | |
| Гл. спец. | | Вайнберг | | | | | | |
| Н. контр. | | Мерзлякова | | | | | | |
| Утв. | | Спивак | | | | | | |

Серия 4.903-13 выпуск 1-1

Инв. N подл. | Подп. и дата | Взам. инв. N | Инв. N дубл. | Подп. и дата

Копир Фабкин Формат: 22

| Формат | Зона | Поз. | Обозначение | Наименование | Кол. | Примечание |
|---|---|---|---|---|---|---|
| | | | | Документация | | |
| 22 | | | А23В034.010СБ | Сборочный чертеж | | |
| | | | | Детали | | |
| Б4 | | 1 | А23В034.007 | Бобышка Ст.3 ГОСТ 380-71 | 1 | |
| 11 | | 2 | А23В034.008 | Стенка | 2 | |
| | | 3 | -01 | Стенка | 1 | |
| 11 | | 4 | А23В034.009 | Стенка | 2 | |
| | | 5 | -01 | Стенка | 2 | |
| Б4 | | 6 | А23В034.011 | Полоса | | |
| | | | | Лист В3 ГОСТ 19903-74 1-Н-Ст.3 ГОСТ 16523-70 | | |
| Б4 | | 7 | А23В034.012 | Стенка 294-1,35 х302-1,35 | | |
| | | | | Лист В3 ГОСТ 19903-74 1-Н-Ст.3 ГОСТ 16603-70 | 2 | 2,0 кг |
| Б4 | | 8 | А23В034.013 | Уголок L = 294 - 1,35 | | |
| | | | | Уголок Б50х50х5 ГОСТ 8509-72 Ст.3 ГОСТ 535-58 | 2 | 1,1 кг |
| | | | | Стандартные изделия | | |
| | | 9 | | Муфта короткая 25 ст. ГОСТ 8966-59 | 1 | |
| | | 10 | | Пробка 25 ГОСТ 8963-59 | 1 | |
| | | 11 | | Фланец 125-10 ГОСТ 1255-67 | 1 | |

| Изм. | Лист | № докум. | Подп. | Дата |
|---|---|---|---|---|
| Разраб. | | Рогова | | |
| Пров. | | Литвак | | |
| Рук. гр. | | Урановский | | |
| Н. контр. | | Мерзлякова | | |
| Утв. | | Вайнберг | | |

А23В034.010

Корпус

| Лит | Лист | Листов |
|---|---|---|
| И | | 1 |

Госстрой СССР Сантехпроект г. Москва

Копировал Формат А1

А23В034.001

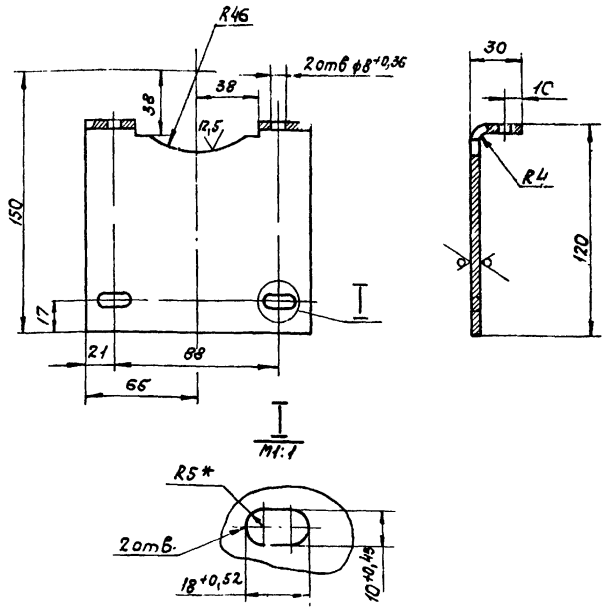


1. Неуказанные предельные отклонения размеров по Ст7.
2. * Размер для справок.

| Изм. | Лист | № докум. | Подп. | Дата |
|---|---|---|---|---|
| Разраб. | | Литехина | | |
| Пров. | | Литвак | | |
| Рук. гр. | | Урановский | | |
| Н. контр. | | Мерзлякова | | |
| Утв. | | Вайнберг | | |

А23В034.001

Стойка

| Лит. | Масса | Масштаб |
|---|---|---|
| И | 0,52 | 1:2 |

Лист Листов 1

Лист Б4.0 ГОСТ 19903-74 Ст 3 ГОСТ 14637-69

Госстрой СССР Сантехпроект г. Москва

Копировал Формат А1

А23В034.002

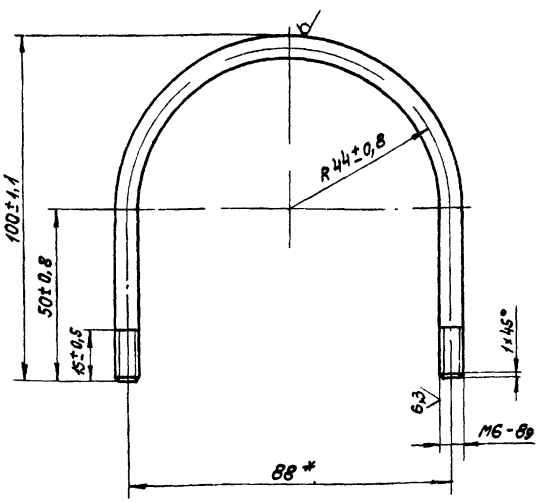


*Размер для справок.

| Изм. | Лист | № докум. | Подп. | Дата |
|---|---|---|---|---|
| Разраб. | | Литехина | | |
| Пров. | | Литвак | | |
| Рук. гр. | | Романовский | | |
| Н. контр. | | Мерзлякова | | |
| Утв. | | Вайнберг | | |

А23В034.002

Хомут

| Лит. | Масса | Масштаб |
|---|---|---|
| И | 0,06 | 1:1 |

Лист Листов 1

Круг В6 ГОСТ 2590-71 Ст.3 ГОСТ 535-58

Госстрой СССР Сантехпроект г. Москва

Копировал Формат А1

А23В034.015

12,5 (√)

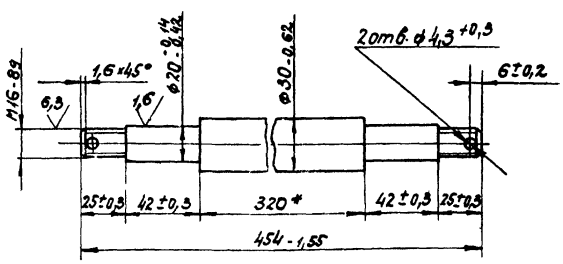


*Размер для справок

| Изм. | Лист | № докум. | Подп. | Дата |
|---|---|---|---|---|
| Разраб. | | Литехина | | |
| Пров. | | Литвак | | |
| Рук. гр. | | Романовский | | |
| Н. контр. | | Мерзлякова | | |
| Утв. | | Вайнберг | | |

А23В034.015

Ось

| Лит. | Масса | Масштаб |
|---|---|---|
| И | 1,94 | 1:2 |

Лист Листов 1

Ст. 3 ГОСТ 380-71

Госстрой СССР Сантехпроект г. Москва

Копировал Формат А1

Серия 4.903-13 выпуск 1-1

Инв. № подл. | Подп. и дата | Взам. инв. № | Инв. № дубл. | Подп. и дата

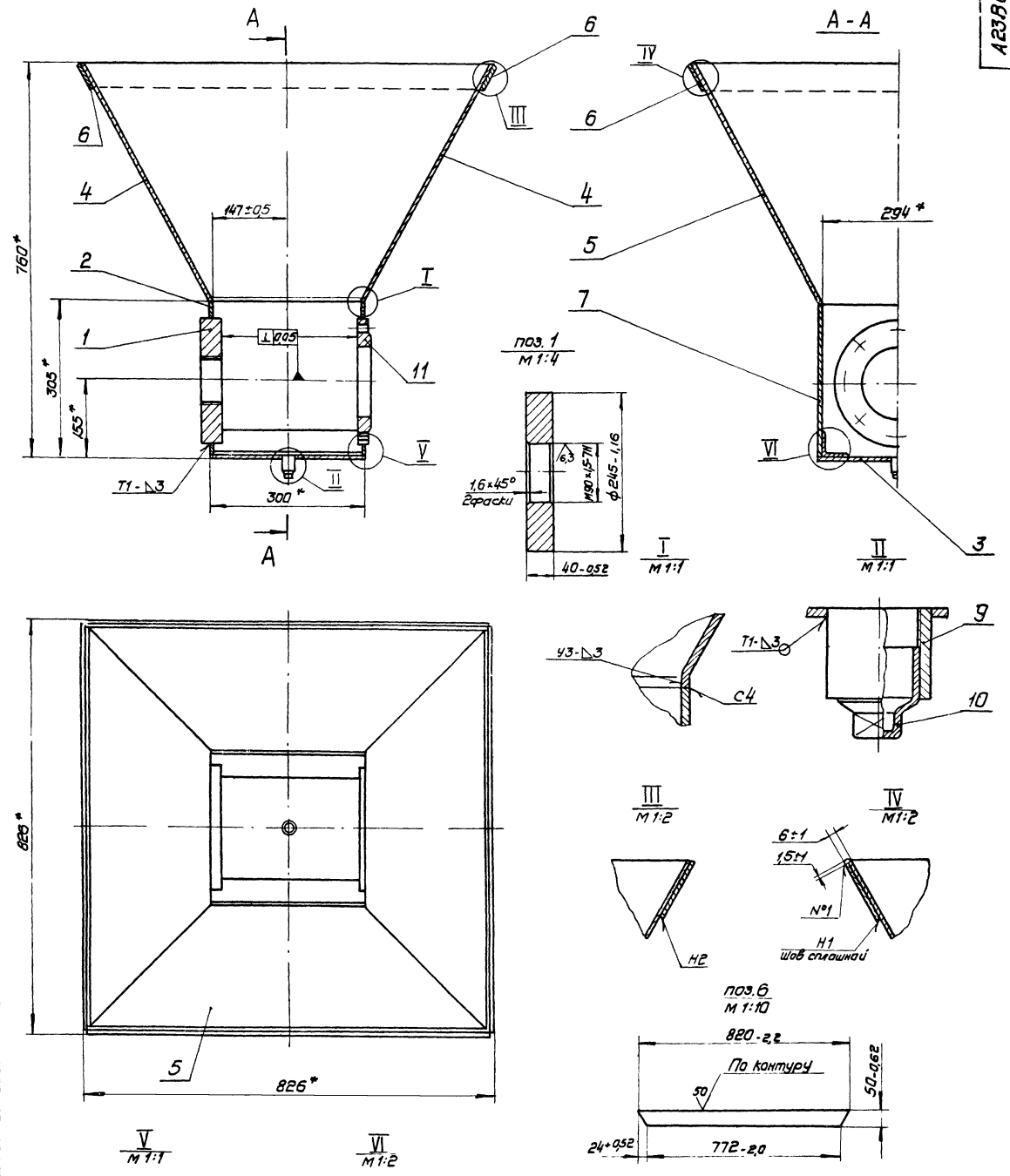


1* Размеры для справок
2. Сварные швы по ГОСТ 5264-69
3. Сварной шов №1 - сварка ручная электродуговая.

| | | | | | | | | |
|---|---|---|---|---|---|---|---|---|
| Изм. | Лист | N докум. | Подп. | Дата | А23В 034.010 СБ | | | |
| Разр. | | Литвак | | | Корпус | Лит. | Масса | Масшт. |
| Пров. | | Грановский | | | Сборочный чертеж | Н | 55,2 | 1:5 |
| Рук. гр. | | Грановский | | | | Лист | Листов 1 | |
| Гл. спец. | | Вайнберг | | | | Госстрой СССР Сантехпроект г. Москва | | |
| Н. контр. | | Мерзлякова | | | | | | |
| Утв. | | Спивак | | | | | | |

Копир. Формат: 22

Серия 4.903-13 выпуск 1-1

| Инв. N подл. | Подп. и дата | Взам. инв. N | Инв. N дубл. | Подп. и дата |
|---|---|---|---|---|

| Формат | Зона | Поз. | Обозначение | Наименование | Кол. | Примечание |
|---|---|---|---|---|---|---|
| | | | | **Документация** | | |
| А2 | | | А23В034.020СБ | Сборочный чертеж | | |
| | | | | **Детали** | | |
| А1 | | 1 | А23В034.015 | Ось | 2 | |
| А1 | | 2 | А23В034.016 | Уголок | 1 | |
| Б4 | | 3 | А23В034.017 | Колесо | | |
| | | | | Лист Б5 ГОСТ 19903-74 | | |
| | | | | Ст.3 ГОСТ 14634-69 | 4 | |
| А1 | | 4 | А23В034.018 | Уголок | 2 | |
| Б4 | | 5 | А23В034.019 | Диск Ст.3 ГОСТ 380-71 | 4 | |
| А1 | | 6 | А23В034.021 | Втулка | 4 | |
| | | 7 | -01 | Втулка | 4 | |
| Б4 | | 8 | А23В034.022 | Шайба | | |
| | | | | Лист Б5.0 ГОСТ 19903-74 | | |
| | | | | 1-Н-Ст. ГОСТ 16523-70 | | |
| | | | | $\phi 35-0,62 \times \phi 17^{+0,43}$ | 4 | 0,019 кг |
| | | | | **Стандартные изделия** | | |
| | | 9 | | Гайка М16.4 | | |
| | | | | ГОСТ 5915-70 | 4 | |
| | | 10 | | Шплинт 4×28.001 | | |
| | | | | ГОСТ 397-66 | 4 | |

Инв.№ подл. | Подп. и дата | Взам. инв.№ | Инв.№ дубл. | Подп. и дата

| Изм. | Лист | № докум. | Подп. | Дата |
|---|---|---|---|---|
| Разраб. | | Раева | | |
| Пров. | | Литвак | | |
| Рук. гр. | | Грановский | | |
| Н. контр. | | Мерзлякова | | |
| Утв. | | Воинберг | | |

**А23В034.020**

Тележка

| Лит. | Лист | Листов |
|---|---|---|
| И | | 1 |

Госстрой СССР Сантехпроект г. Москва

Копировал Формат: 11

**А23В034.016**

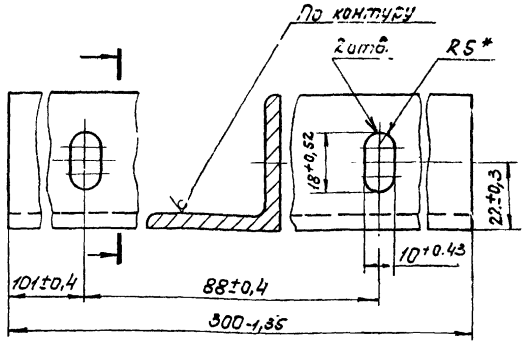


*Размер для справок.

| Изм. | Лист | № докум. | Подп. | Дата |
|---|---|---|---|---|
| Разраб. | | Раева | | |
| Пров. | | Литвак | | |
| Рук. гр. | | Грановский | | |
| Н. контр. | | Мерзлякова | | |
| Утв. | | Воинберг | | |

**А23В034.016**

Уголок

Уголок Б-40×40×4 ГОСТ 8509-72 Ст.3 ГОСТ 535-58

| Лит. | Масса | Масштаб |
|---|---|---|
| И | 0,73 | 1:1 |

Лист Листов 1

Госстрой СССР Сантехпроект г. Москва

Копировал Формат: 11

**А23В034.020СБ**

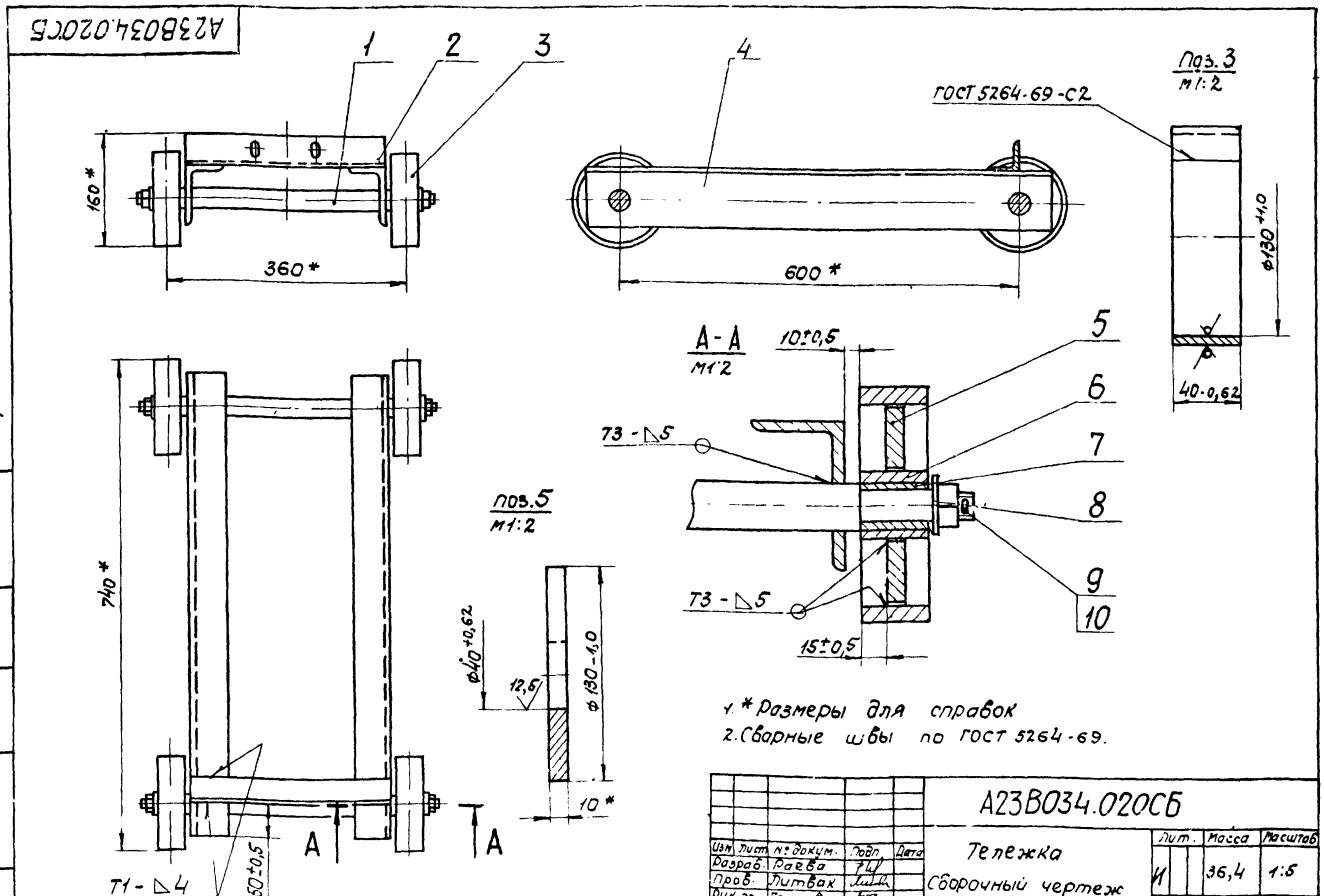


1. *Размеры для справок
2. Сварные швы по ГОСТ 5264-69.

| Изм. | Лист | № докум. | Подп. | Дата |
|---|---|---|---|---|
| Разраб. | | Раева | | |
| Пров. | | Литвак | | |
| Рук. гр. | | Грановский | | |
| Н. спец. | | Воинберг | | |
| Н. контр. | | Мерзлякова | | |
| Утв. | | Спивак | | |

**А23В034.020СБ**

Тележка
Сборочный чертеж

| Лит. | Масса | Масштаб |
|---|---|---|
| И | 36,4 | 1:5 |

Лист Листов 1

Госстрой СССР Сантехпроект г. Москва

Копировал Формат: 12

Серия 4.903-13 Выпуск 1-1

Инв.№ подл. | Подп. и дата | Взам. инв.№ | Инв.№ дубл. | Подп. и дата

| Формат | Зона | Поз. | Обозначение | Наименование | Кол. | Примечание |
|---|---|---|---|---|---|---|
| | | | | Документация | | |
| 11 | | | А23В034.040СБ | Сборочный чертеж | | |
| | | | | Переменные данные для исполнений: | | |
| | | | | А23В034.040 | | |
| | | | | Детали | | |
| Б4 | | 1 | А23В034.026 | Труба; L = 141 - 1,0 | | |
| | | | | Труба 89х4,5 ГОСТ 8732-70 / Д ГОСТ 8731-74 | 1 | 1,3 кг |
| | | | | Стандартные изделия | | |
| | | 2 | | Фланец 80-10 ГОСТ 1255-67 | 1 | |
| | | | | А23В034.040-01 | | |
| | | | | Детали | | |
| Б4 | | 2 | А23В034.027 | Труба; L = 181 - 1,0 | | |
| | | | | Труба 108х4 ГОСТ 8732-70 / Д ГОСТ 8731 - 74 | 1 | 1,84 кг |
| | | | | Стандартные изделия | | |
| | | 3 | | Фланец 100-10 ГОСТ 1255-67 | 1 | |

Инв.№ подл. | Подп. и дата | Взам. инв.№ | Инв.№ дубл. | Подп. и дата

| Изм. | Лист | № докум. | Подп. | Дата |
|---|---|---|---|---|
| Разраб. | | Раева | | |
| Пров. | | Литвак | | |
| Рук. гр. | | Грановский | | |
| Н. контр. | | Терзлякова | | |
| Утв. | | Вайнберг | | |

А23В034.040

Патрубок.

| Лит. | Лист | Листов |
|---|---|---|
| И | | 1 |

Госстрой СССР Сантехпроект г. Москва

Копировал Формат А1

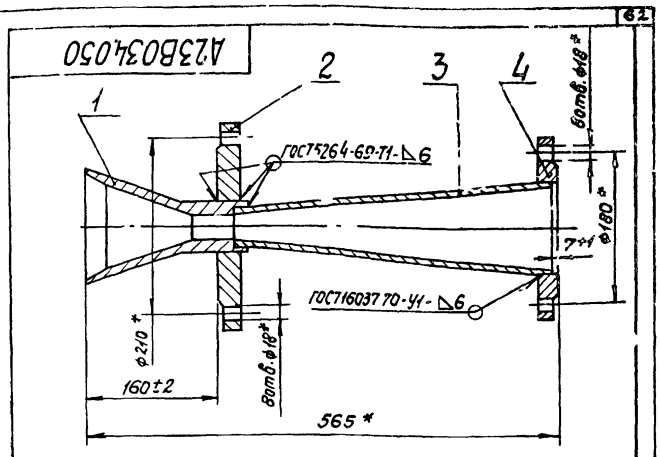


*Размеры для справок.

| Формат | Зона | Поз. | Обозначение | Наименование | Кол. | Примечание |
|---|---|---|---|---|---|---|
| | | | | Детали | | |
| 11 | | 1 | А23В034.028 | Сопло | 1 | |
| 11 | | 2 | А23В034.029 | Фланец | 1 | |
| 11 | | 3 | А23В034.031 | Патрубок | 1 | |
| | | | | Стандартные изделия | | |
| | | 4 | | Фланец 100-10 ГОСТ 1255-67 | 1 | |

Инв.№ подл. | Подп. и дата | Взам. инв.№ | Инв.№ дубл. | Подп. и дата

| Изм. | Лист | № докум. | Подп. | Дата |
|---|---|---|---|---|
| Разраб. | | Литвак | | |
| Пров. | | Грановский | | |
| Рук. гр. | | Грановский | | |
| Гл. спец. | | Вайнберг | | |
| Н. контр. | | Терзлякова | | |
| Утв. | | Спивак | | |

А23В034.050

Смеситель.

| Лит. | Масса | Масшт. |
|---|---|---|
| И | 21,96 | 1:1 |

Лист | Листов 1

Госстрой СССР Сантехпроект г. Москва.

Копировал Формат А1

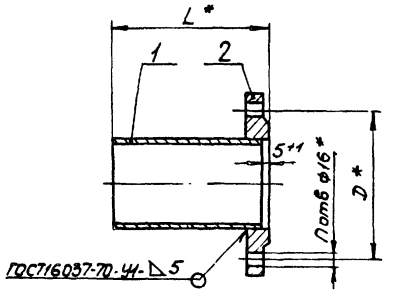


| Обозначение | Размеры, мм D | Размеры, мм L | Кол. отв. n | Масса, кг |
|---|---|---|---|---|
| А23В034.040 | 160 | 146 | 4 | 4,5 |
| -01 | 180 | 186 | 8 | 5,8 |

*Размеры для справок.

Серия 4.903-13 Выпуск 1-1

Инв.№ подл. | Подп. и дата | Взам. инв.№ | Инв.№ дубл. | Подп. и дата

| Изм. | Лист | № докум. | Подп. | Дата |
|---|---|---|---|---|
| Разраб. | | Раева | | |
| Пров. | | Литвак | | |
| Рук. гр. | | Грановский | | |
| Гл. спец. | | Вайнберг | | |
| Н. контр. | | Терзлякова | | |
| Утв. | | Спивак | | |

А23В034.040СБ

Патрубок сборочный чертеж.

| Лит. | Масса | Масшт. |
|---|---|---|
| И | смотр. табл. | — |

Лист | Листов 1

Госстрой СССР Сантехпроект г. Москва

Копировал Формат А1

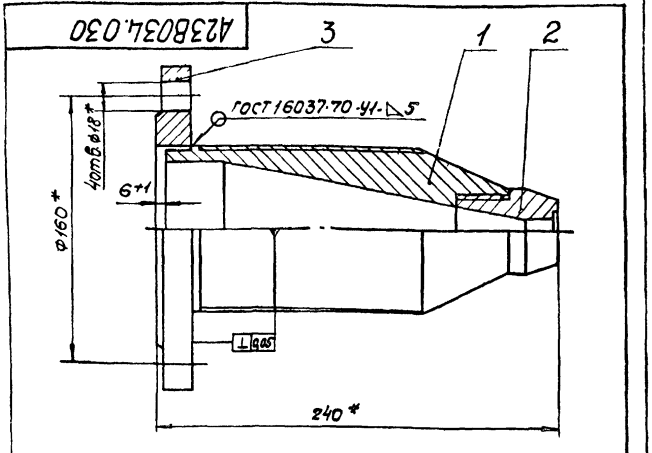


| Формат | Зона | Поз. | Обозначение | Наименование | Кол. | Примечание |
|---|---|---|---|---|---|---|
| | | | | Детали | | |
| 11 | | 1 | А23В034.024 | Сопло | 1 | |
| 11 | | 2 | А23В034.025 | Насадка | 1 | |
| | | | | Стандартные изделия | | |
| | | 3 | | Фланец 80-10 ГОСТ 1255-67 | 1 | |

Инв.№ подл. | Подп. и дата | Взам. инв.№ | Инв.№ дубл. | Подп. и дата

| Изм. | Лист | № докум. | Подп. | Дата |
|---|---|---|---|---|
| Разраб. | | Литвак | | |
| Пров. | | Грановский | | |
| Рук. гр. | | Грановский | | |
| Гл. спец. | | Вайнберг | | |
| Н. контр. | | Терзлякова | | |
| Утв. | | Спивак | | |

А23В034.030

Сопло

| Лит. | Масса | Масшт. |
|---|---|---|
| И | 9,7 | 1:2 |

Лист | Листов 1

Госстрой СССР Сантехпроект г. Москва

Копировал Формат А1

Серия 4.903-13 Выпуск 1-1

## А23В034.008

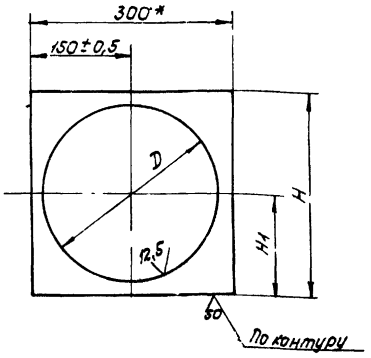


| Обозначение | Размеры, мм | | | Масса, кг |
|---|---|---|---|---|
| | H | H1 | D | |
| А23В034.008 | 302 -1,85 | 152±0,5 | 245 +1,45 | 0,9 |
| -01 | 300 | 150±0,5 | 43 +0,62 | 0,8 |

*Размер для справок.

| Изм. | Лист | № докум. | Подп. | Дата | А23В034.008 | | | |
|---|---|---|---|---|---|---|---|---|
| Разраб. | | Митехина | | | Стенка | Лит. | Масса | Масшт. |
| Пров. | | Литвак | | | | И | Смотри таблицу | — |
| Рук. гр. | | Грановский | | | | Лист | Листов 1 | |
| Н. контр. | | Мерзлякова | | | Лист Б3,0 ГОСТ 19903-74 1-IV ст.3 ГОСТ 16523-70 | Госстрой СССР Сантехпроект г. Москва | | |
| Утв. | | Вайнберг | | | | | | |

Копировал Формат А1

## А23В034.009

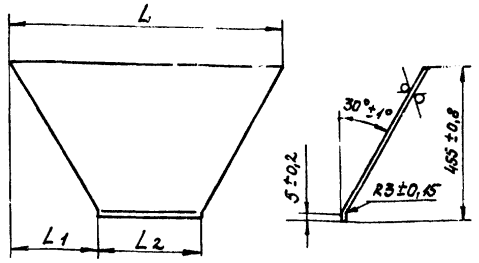


| Обозначение | Размеры, мм | | | Масса, кг |
|---|---|---|---|---|
| | L | L1 | L2 | |
| А23В034.009 | 813-2,2 | 295,5 +1,85 | 222-1,15 | 5,5 |
| -01 | 820-2,2 | 260 +1,15 | 300-1,25 | 6,0 |

| Изм. | Лист | № докум. | Подп. | Дата | А23В034.009 | | | |
|---|---|---|---|---|---|---|---|---|
| Разраб. | | Митехина | | | Стенка | Лит. | Масса | Масшт. |
| Пров. | | Литвак | | | | И | Смотри таблицу | — |
| Рук. гр. | | Грановский | | | | Лист | Листов 1 | |
| Н. контр. | | Мерзлякова | | | Лист Б3,0 ГОСТ 19903-74 1-IV ст.3 ГОСТ 16523-70 | Госстрой СССР Сантехпроект г. Москва | | |
| Утв. | | Вайнберг | | | | | | |

Копировал Формат А1

## А23В034.018

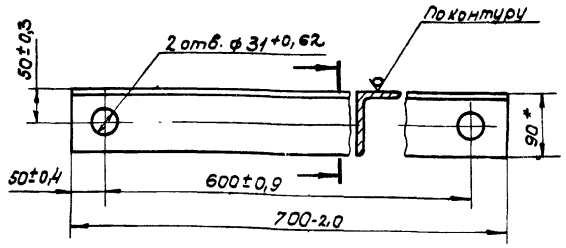


*Размер для справок.

| Изм. | Лист | № докум. | Подп. | Дата | А23В034.018 | | | |
|---|---|---|---|---|---|---|---|---|
| Разраб. | | Митехина | | | Уголок | Лит. | Масса | Масшт. |
| Пров. | | Литвак | | | | И | 4,7 | 1:5 |
| Рук. гр. | | Грановский | | | | Лист | Листов 1 | |
| Н. контр. | | Мерзлякова | | | Уголок Б-90×56×6 ГОСТ 8510-72 ст.3 ГОСТ 535-58 | Госстрой СССР Сантехпроект г. Москва | | |
| Утв. | | Вайнберг | | | | | | |

Копировал Формат А1

## А23В034.021

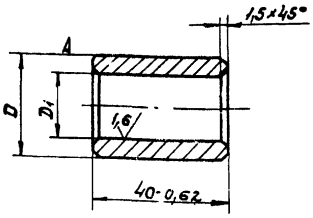


| Обозначение | Размеры, мм | | A | Материалы | Масса, кг |
|---|---|---|---|---|---|
| | D | D1 | | | |
| А22В034 021 | 40-0,62 | 30 +0,05 | 12,5 | Ст.3 ГОСТ 380-71 | 0,15 |
| -01 | 30 +0,16 +0,13 | 20 +0,28 | 1,6 | БрАЖ9-4 ГОСТ 493-54 | 0,12 |

| Изм. | Лист | № докум. | Подп. | Дата | А23В034.021 | | | |
|---|---|---|---|---|---|---|---|---|
| Разраб. | | Митехина | | | Втулка | Лит. | Масса | Масшт. |
| Пров. | | Литвак | | | | И | Смотри таблицу | — |
| Рук. гр. | | Грановский | | | | Лист | Листов 1 | |
| Н. контр. | | Мерзлякова | | | См. таблицу | Госстрой СССР Сантехпроект г. Москва | | |
| Утв. | | Вайнберг | | | | | | |

Копировал Формат А1

## А23В034.003

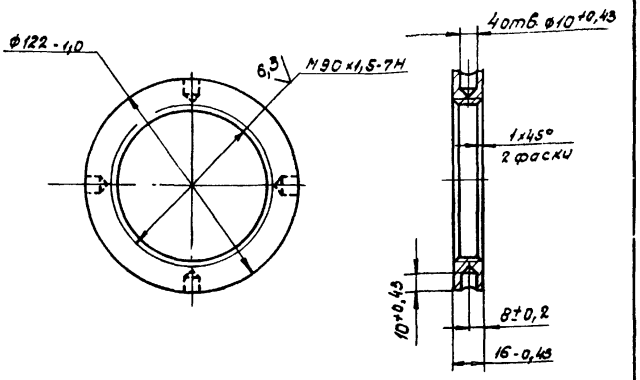


| | | | | | |
|---|---|---|---|---|---|
| Изм. | Лист | № докум. | Подп. | Дата | |
| Разраб. | | Митехина | | | А23В034.003 |
| Пров. | | Литвак | | | Гайка |
| Рук. гр. | | Грановский | | | |
| Н. контр. | | Мерзлякова | | | Ст.3 ГОСТ 380-71 |
| Утв. | | Ваинберг | | | |

| Лит. | Масса | Масшт. |
|---|---|---|
| И | 0,72 | 1:2 |
| Лист | Листов 1 | |

Госстрой СССР Сантехпроект г. Москва

Копировал Формат А1

## А23В034.024

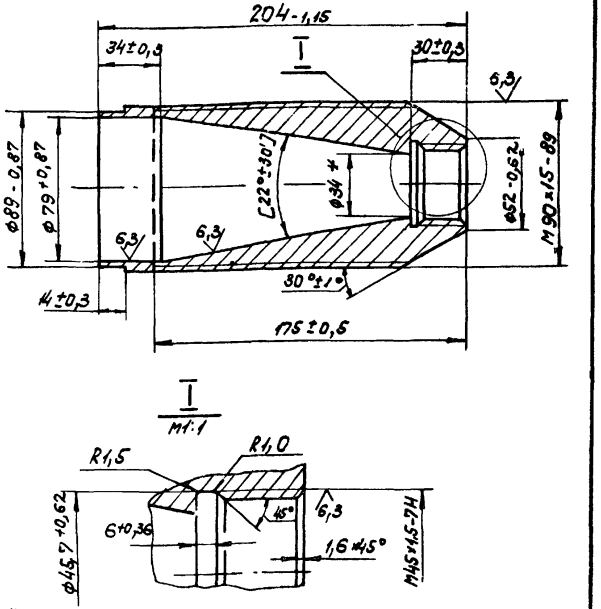


1.* Размер для справок.
2. Обработку по размерам в квадратных скобках производить совместно с деталью А23В034.025.
3. Детали применять совместно.

| | | | | | |
|---|---|---|---|---|---|
| Изм. | Лист | № докум. | Подп. | Дата | |
| Разраб. | | Митехина | | | А23В034.024 |
| Пров. | | Литвак | | | Сопло |
| Рук. гр. | | Грановский | | | |
| Н. контр. | | Мерзлякова | | | Сталь 08Х18Н10Т ГОСТ 5632-72 |
| Утв. | | Ваинберг | | | |

| Лит. | Масса | Масшт. |
|---|---|---|
| И | 5,9 | 1:2 |
| Лист | Листов 1 | |

Госстрой СССР Сантехпроект г. Москва

Копировал Формат А1

## А23В034.025

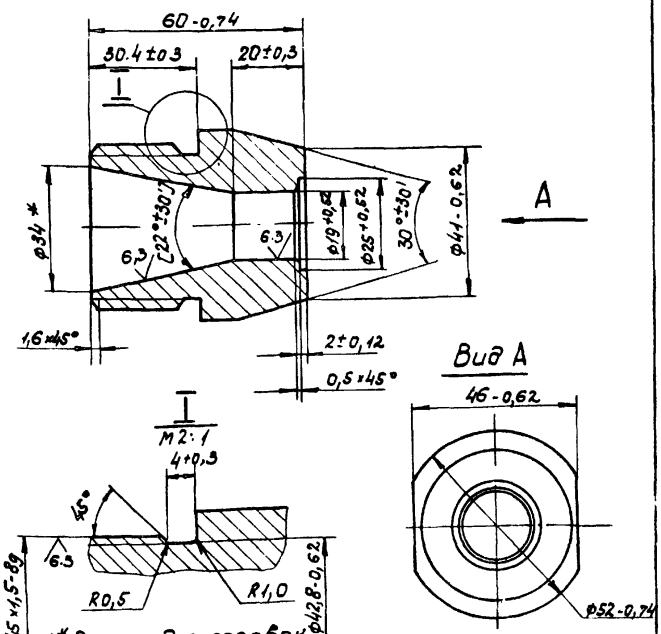


1.* Размер для справок.
2. Обработку по размерам в квадратных скобках производить совместно с деталью А23В034.024.
3. Детали применять совместно.

| | | | | | |
|---|---|---|---|---|---|
| Кол. | Лист | № докум. | Подп. | Дата | |
| Разраб. | | Митехина | | | А23В034.025 |
| Пров. | | Литвак | | | Насадка |
| Рук. гр. | | Грановский | | | |
| Н. контр. | | Мерзлякова | | | Сталь 08Х18Н10Т ГОСТ 5632-72 |
| Утв. | | Ваинберг | | | |

| Лит. | Масса | Масшт. |
|---|---|---|
| И | 0,6 | 1:1 |
| Лист | Листов 1 | |

Госстрой СССР Сантехпроект г. Москва

Копировал Формат А1

## А23В034.028

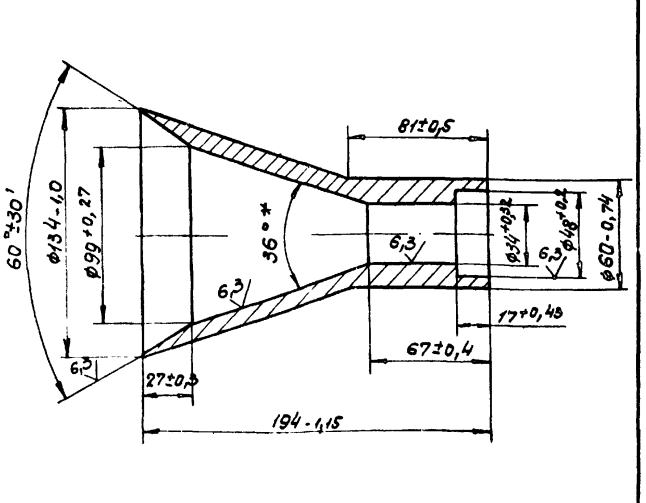


* Размер для справок.

| | | | | | |
|---|---|---|---|---|---|
| Изм. | Лист | № докум. | Подп. | Дата | |
| Разраб. | | Митехина | | | А23В034.028 |
| Пров. | | Литвак | | | Сопло |
| Рук. гр. | | Грановский | | | |
| Н. контр. | | Мерзлякова | | | Ст.3 ГОСТ 380-71 |
| Утв. | | Ваинберг | | | |

| Лит. | Масса | Масшт. |
|---|---|---|
| И | 5,5 | 1:2 |
| Лист | Листов 1 | |

Госстрой СССР Сантехпроект г. Москва

Копировал Формат А1

Серия 4.903-13 Выпуск 1-1

Инв.№ подл. | Подп. и дата | Взам. инв.№ | Инв.№ дубл. | Подп. и дата

## А23В034.029

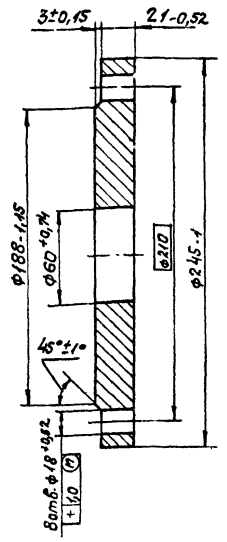


| Изм. | Лист | № докум. | Подп. | Дата | А23В034.029 | Лит. | Масса | Масшт. |
|---|---|---|---|---|---|---|---|---|
| Разраб. | | Раева | | | Фланец | И | 8,0 | 1:2 |
| Пров. | | Литвак | | | | Лист | Листов 1 | |
| Рук. гр. | | Грановский | | | | | | |
| Н. контр. | | Мерзлякова | | | Ст.3 ГОСТ 380-71 | Госстрой СССР Сантехпроект г. Москва | | |
| Утв. | | Вайнберг | | | | | | |

Копировал Формат: 11

## А23В034.031

12,5 (√)

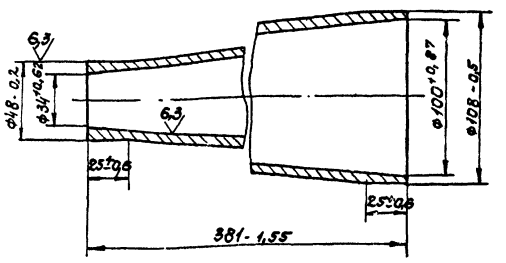


| Изм. | Лист | № докум. | Подп. | Дата | А23В034.031 | Лит. | Масса | Масштаб |
|---|---|---|---|---|---|---|---|---|
| Разраб. | | Раева | | | Патрубок | И | 4,5 | 1:2 |
| Пров. | | Литвак | | | | Лист | Листов 1 | |
| Рук. гр. | | Грановский | | | | | | |
| Н. контр. | | Мерзлякова | | | Ст.3 ГОСТ 380-71 | Госстрой СССР Сантехпроект г. Москва | | |
| Утв. | | Вайнберг | | | | | | |

Копировал Формат: 11

Серия 4.903-13 выпуск 1-1

| Формат | Зона | Поз. | Обозначение | Наименование | Кол. | Примечание |
|---|---|---|---|---|---|---|
| | | | | Документация | | |
| 22 | | | А23В048.000 СБ | Сборочный чертеж | | |
| | | | | Сборочные единицы | | |
| 11 | | 1 | А23В048.010 | Поплавок | 1 | |
| 11 | | 2 | А23В048.020 | Указатель уровня | 1 | |
| | | | | Детали | | |
| БЧ | | 3 | А23В048.001 | Рейка; L=1200-4 | | |
| | | | | Заготовка 10×50 ГОСТ 7897-71 | 2 | 0,1 кг |
| БЧ | | 4 | А23В048.002 | Проволока III-0,5; L=350-1,35 | | |
| | | | | ГОСТ 9389-75 | | 0,54 кг |
| | | | | Стандартные изделия | | |
| | | 5 | | Болт М20×45.36 | | |
| | | | | ГОСТ 7798-70 | 24 | |
| | | 6 | | Винт М6×20.36 | | |
| | | | | ГОСТ 17473-72 | | |
| | | 7 | | Гайка М20.4 | | |
| | | | | ГОСТ 5915-70 | 24 | |
| | | | Переменные данные для исполнений: | | | |
| | | | | А23В048.000 | | |
| | | | | Сборочные единицы | | |
| 11 | | 8 | А23В048.030 | Корпус бака | 1 | |

| Изм. | Лист | № докум. | Подп. | Дата | А23В048.000 | Лит. | Лист | Листов |
|---|---|---|---|---|---|---|---|---|
| Разраб. | | Митехина | | | Мерник крепкой серной кислоты | И | 1 | 2 |
| Пров. | | Литвак | | | | Госстрой СССР Сантехпроект г. Москва | | |
| Рук. гр. | | Грановский | | | | | | |
| Н. контр. | | Мерзлякова | | | | | | |
| Утв. | | Вайнберг | | | | | | |

Копировал Формат 11

| Формат | Зона | Поз. | Обозначение | Наименование | Кол. | Примечание |
|---|---|---|---|---|---|---|
| 11 | | 9 | А23В048.040 | Крышка бака | 1 | |
| 11 | | 10 | А23В048.050 | Узел крепления блоков | 1 | |
| 11 | | 11 | А23В048.060 | Кронштейн. | 2 | |
| | | | | Детали | | |
| 11 | | 12 | А23В048.003 | Профиль | | |
| БЧ | | 13 | А23В048.004 | Прокладка | | |
| | | | | Лист С1-Н-2,0 ГОСТ 9559-75 | | |
| | | | | Ф810+5×Ф886-5,5 | 1 | 1,8 кг |
| БЧ | | 14 | А23В048.005 | Канат Ф2.1 ГОСТ 3062-69 | | |
| | | | | L=4200-12 | 1 | 0,11 кг |
| | | | | А23В048.000-01 | | |
| | | | | Сборочные единицы | | |
| | | 8 | А23В048.030-01 | Корпус бака | 1 | |
| | | 9 | А23В048.040-01 | Крышка бака | 1 | |
| | | 10 | А23В048.050-01 | Узел крепления блоков | 1 | |
| | | 11 | А23В048.060-01 | Кронштейн | 2 | |
| | | | | Детали | | |
| | | 12 | А23В048.003-01 | Профиль | 2 | |
| БЧ | | 13 | А23В048.006 | Прокладка | | |
| | | | | Лист С1-Н-2,0 | | |
| | | | | ГОСТ 9559-75 | | |
| | | | | Ф1053+6×Ф1130-6 | 1 | 1,9 кг |
| БЧ | | 14 | А23В048.007 | Канат Ф2,1 ГОСТ 3062-69 | | |
| | | | | L=4500-12 | 1 | 0,12 кг |

| Изм. | Лист | № докум. | Подп. | Дата | А23В048.000 | Лист |
|---|---|---|---|---|---|---|
| | | | | | | 2 |

Копировал Формат: 11

А23В048.000СБ

Серия 4.903-13 Выпуск 1-1

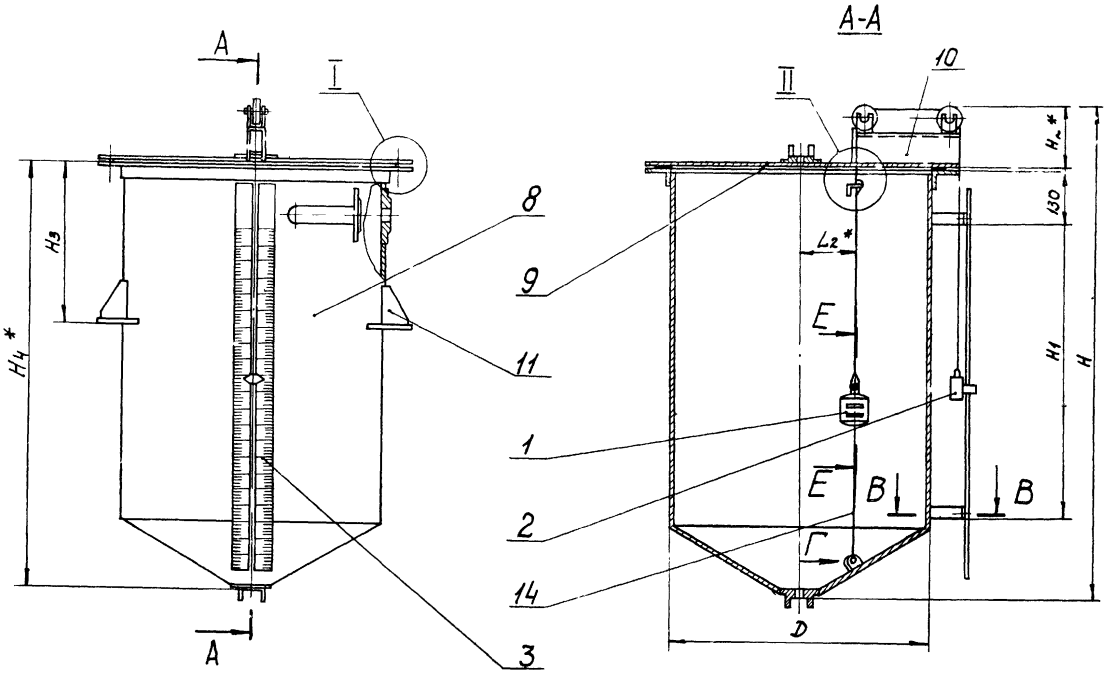


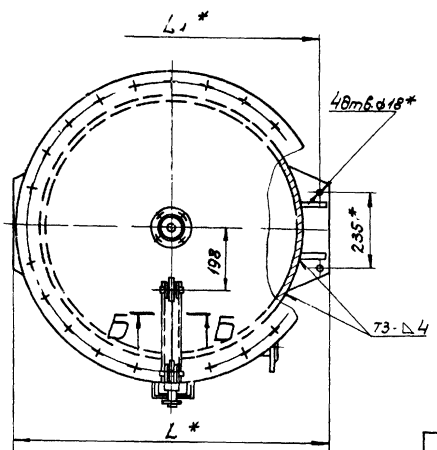


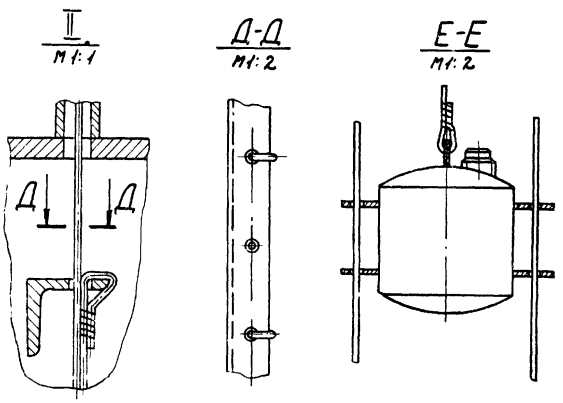


| Обозначение | Емкость м3 | Размеры, мм | | | | | | | | | Масса, кг |
|---|---|---|---|---|---|---|---|---|---|---|---|
| | | D | L | L1 | L2 | H | H1 | H2 | H3 | H4 | |
| А23В048 000 | 0,5 | 810 | 970 | 920 | 159 | 1483 | 900 | 169 | 500 | 1312 | 210,2 |
| -01 | 1 | 1050 | 1210 | 1160 | 169 | 1688 | 1100 | 174 | 712 | 1512 | 280,7 |

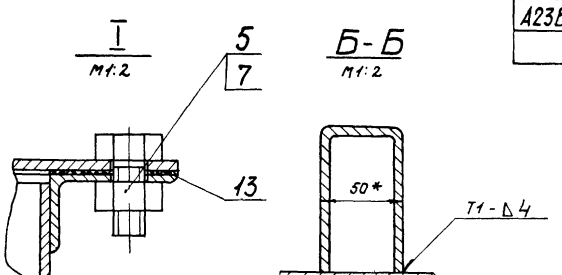


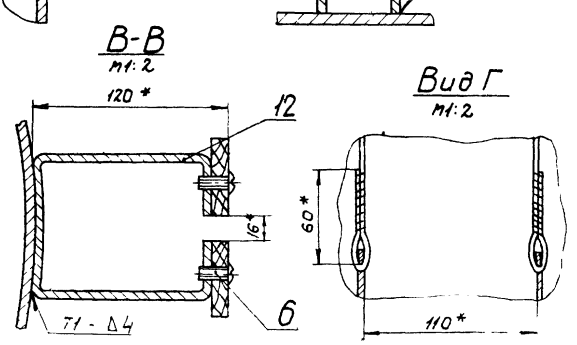


1. Предельные отклонения размеров по СМ9.
2. * Размеры для справок.
3. Бак испытывается на плотность под наливом.
4. Шкала градуируется наливом воды в бак после выверки ее по уровню.
5. Одно деление соответствует 10 литрам. На монтаже градуировка шкалы должна быть проверена. Высота деления 12 мм.
6. Шкалу выкрасить белой эмалью, деления нанести черной эмалью, стрелку красить красной эмалью марки ХВ-10 ГОСТ 18374-73.
7. Сварные швы по ГОСТ 5264-69 производить электродом типа Э42 ГОСТ 9467-60.
8. Покрытие бака осуществлять по проекту водоподготовки.

| | | | | |
|---|---|---|---|---|
| Изм. | Лист | № докум. | Подп. | Дата |
| Разраб. | | Митехина | | |
| Пров. | | Литвак | | |
| Рук. гр. | | Грановский | | |
| Гл. спец. | | Вайнберг | | |
| Н. контр. | | Передрякова | | |
| Утв. | | Спивак | | |

А23В048.000СБ

Мерник крепкой серной кислоты. Сборочный чертеж

| Лит. | Масса | Масштаб |
|---|---|---|
| И | смотри табл. | — |
| Лист | Листов 1 | |

Госстрои СССР Сантехпроект г. Москва

Копировал

Формат А2

Инв. № подл. | Подп. и дата | Взам. инв. № | Инв. № дубл. | Подп. и дата

| Формат | Зона | Поз. | Обозначение | Наименование | Кол. | Примечание |
|---|---|---|---|---|---|---|
| | | | | Документация | | |
| 12 | | | А23В048.010 СБ | Сборочный чертеж | | |
| | | | | Детали | | |
| Б4 | | 1 | А23В048.008 | Ушко | | |
| | | | | Лист Б2,0 ГОСТ 19903-74 1-IV Ст.3 ГОСТ 16523-70 | 1 | 0,002кг |
| Б4 | | 2 | А23В048.009 | Пробка | | |
| | | | | Дерево ГОСТ 7897-71 | 1 | 0,001кг |
| Б4 | | 3 | А23.В048.011 | Патрубок | | |
| | | | | Лист Б2,0 ГОСТ 19903-74 1-IV Ст.3 ГОСТ 16523-70 | 1 | 0,007кг |
| Б4 | | 4 | А23В048.012 | Ушко | | |
| | | | | Лист Б2,0 ГОСТ 19903-74 1-IV Ст.3 ГОСТ 16523-70 | 4 | 0,007кг |
| 11 | | 5 | А23В048.013 | Днище | 1 | |
| | | 6 | -01 | Днище | 1 | |

Инв.№ подл. | Подп. и дата | Взам. инв.№ | Инв.№ дубл. | Подп. и дата

| Изм. | Лист | № докум. | Подп. | Дата |
|---|---|---|---|---|
| Разраб. | | Митехина | | |
| Пров. | | Литвак | | |
| Рук. гр. | | Грановский | | |
| Н. контр. | | Терлякова | | |
| Утв. | | Воинберг | | |

А23В048.010

Поплавок

| Лит. | Лист | Листов |
|---|---|---|
| И | | 1 |

Госстрой СССР Сантехпроект г. Москва

Копировал Формат А4

## А23В048.013

Рис. 1

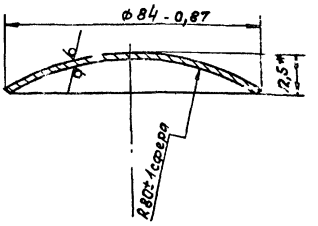


Рис. 2

Остальное см. Рис. 1

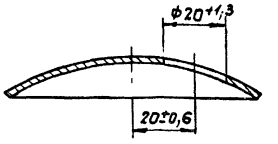


| Обозначение | Рис. | Масса, кг |
|---|---|---|
| А23В048.013 | 1 | 0,014 |
| -01 | 2 | 0,015 |

*Размер для справок.

| Изм. | Лист | № докум. | Подп. | Дата |
|---|---|---|---|---|
| Разраб. | | Раева | | |
| Пров. | | Литвак | | |
| Рук. гр. | | Грановский | | |
| Н. контр. | | Терлякова | | |
| Утв. | | Воинберг | | |

А23В048.013

Днище

| Лит. | Масса | Масшт. |
|---|---|---|
| И | См. табл. | — |

Лист | Листов 1

Госстрой СССР Сантехпроект г. Москва

Копировал Формат А4

## А23В048.010СБ

Серия 4.903-13 Выпуск 1-1

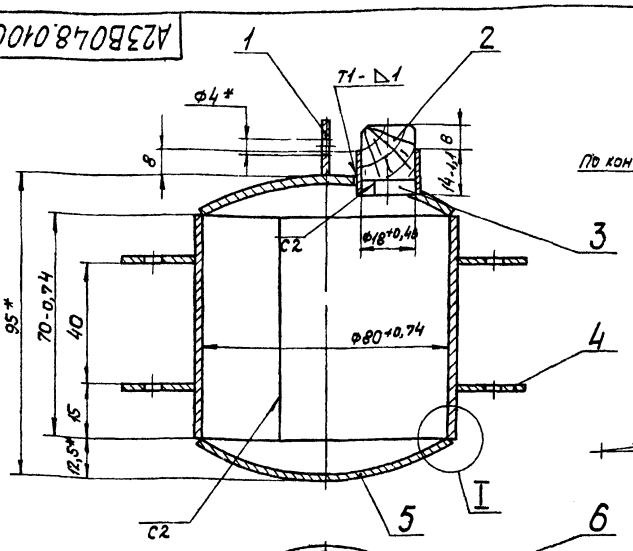


Поз. 1 м 2:1

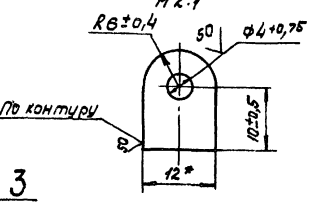


Поз. 2 м 2:1

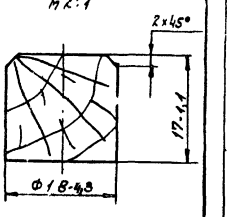


Поз. 4 м 1:1

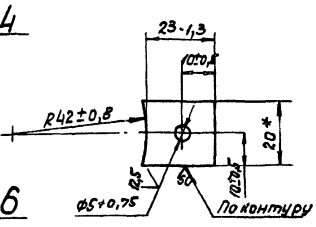


I м 2:1

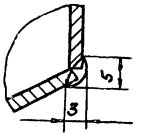


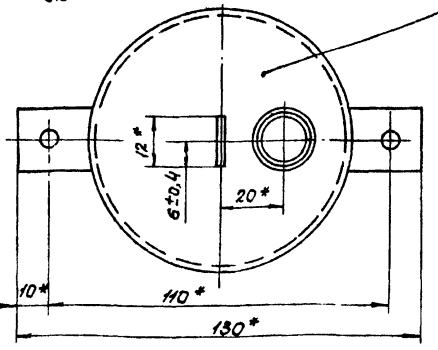


1. Неуказанные предельные отклонения размеров по ст3
2*Размеры для справок.
3. Сварные швы по ГОСТ 5264-69.

| Изм. | Лист | № докум. | Подп. | Дата |
|---|---|---|---|---|
| Разраб. | | Митехина | | |
| Пров. | | Литвак | | |
| Рук. гр. | | Грановский | | |
| Т. контр. | | Воинберг | | |
| Н. контр. | | Терлякова | | |
| Утв. | | Спивак | | |

А23В048.010 СБ

Поплавок
Сборочный чертеж

| Лит. | Масса | Масшт. |
|---|---|---|
| И | 0,067 | 1:1 |

Лист | Листов 1

Госстрой СССР Сантехпроект г. Москва

Копировал Формат А4

| Формат | Зона | Поз. | Обозначение | Наименование | Кол. | Примечание |
|---|---|---|---|---|---|---|
| | | | | Документация | | |
| 12 | | | А23В048.020СБ | Сборочный чертеж | | |
| | | | | Детали | | |
| Б4 | | 1 | А23В048.014 | Ушко | | |
| | | | | Лист Б2,0 ГОСТ 19903-74 | | |
| | | | | 1-IV Ст.3 ГОСТ 16523-70 | 1 | 0,002 кг |
| Б4 | | 2 | А23В048.015 | Стрелка | | |
| | | | | Лист Б2,0 ГОСТ 19903-74 | | |
| | | | | 1-IV Ст.3 ГОСТ 16523-70 | 1 | 0,0003 кг |
| Б4 | | 3 | А23В048.016 | Стенка | | |
| | | | | Лист Б2,0 ГОСТ 19903-74 | | |
| | | | | 1-IV Ст.3 ГОСТ 16523-70 | 1 | 0,003 кг |
| Б4 | | 4 | А23В048.017 | Стенка; 34-0,62 × 70-0,74 | | |
| | | | | Лист Б2,0 ГОСТ 19903-74 | | |
| | | | | 1-IV Ст.3 ГОСТ 16523-70 | 1 | 0,003 кг |
| Б4 | | 5 | А23В048.018 | Лист 26-0,62 × 26-0,62 | | |
| | | | | Лист Б2,0 ГОСТ 19903-74 | | |
| | | | | 1-IV Ст.3 ГОСТ 16523-70 | 2 | 0,001 кг |
| Б4 | | 6 | А23В048.019 | Стенка | | |
| | | | | Лист Б2,0 ГОСТ 19903-74 | | |
| | | | | 1-IV Ст.3 ГОСТ 16523-70 | | |
| | | | | 26-0,62 × 70-0,62 | 1 | 0,0025 кг |
| 11 | | 7 | А23В048.021 | Профиль | | |
| | | | | Стандартные изделия | | |
| | | 8 | | Винт М5 × 6.36 ГОСТ 17473-72 | 1 | |

Инв. № подл. | Подп. и дата | Взам. инв. № | Инв. № дубл. | Подп. и дата

| Изм. | Лист | № докум. | Подп. | Дата |
|---|---|---|---|---|
| Разраб. | | Митехина | | |
| Пров. | | Литвак К. | | |
| Рук. гр. | | Гранковский | | |
| Н. контр. | | Перзлякова | | |
| Утв. | | Байнберг | | |

**А23В048.020**

Указатель уровня

| Лит. | Лист | Листов |
|---|---|---|
| | | 1 |

Госстрой СССР Сантехпроект г. Москва

Копировал Формат А1

А23В048.003

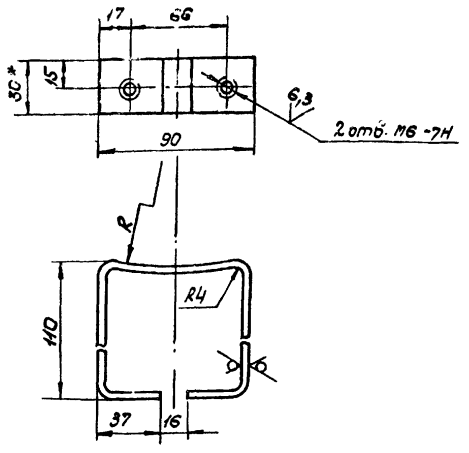


| Обозначение | R, мм | Масса, кг |
|---|---|---|
| А23В048.003 | 405 | 0,36 |
| -01 | 525 | 0,36 |

1. Предельные отклонения размеров по СМ9.
2* Размер для справок.

Инв. № подл. | Подп. и дата | Взам. инв. № | Инв. № дубл. | Подп. и дата

| Изм. | Лист | № докум. | Подп. | Дата |
|---|---|---|---|---|
| Разраб. | | Раева | | |
| Пров. | | Литвак | | |
| Рук. гр. | | Гранковский | | |
| Н. контр. | | Перзлякова | | |
| Утв. | | Байнберг | | |

**А23В048.003**

Профиль

| Лит. | Масса | Масшт. |
|---|---|---|
| 11 | См. табл. | — |
| Лист | Листов 1 | |

Госстрой СССР Сантехпроект г. Москва

Лист Б4 ГОСТ 19903-74 / Ст.3 ГОСТ 14637-69

Копировал Формат А1

А23В048.020СБ

Серия 4.903-13 выпуск 1-1

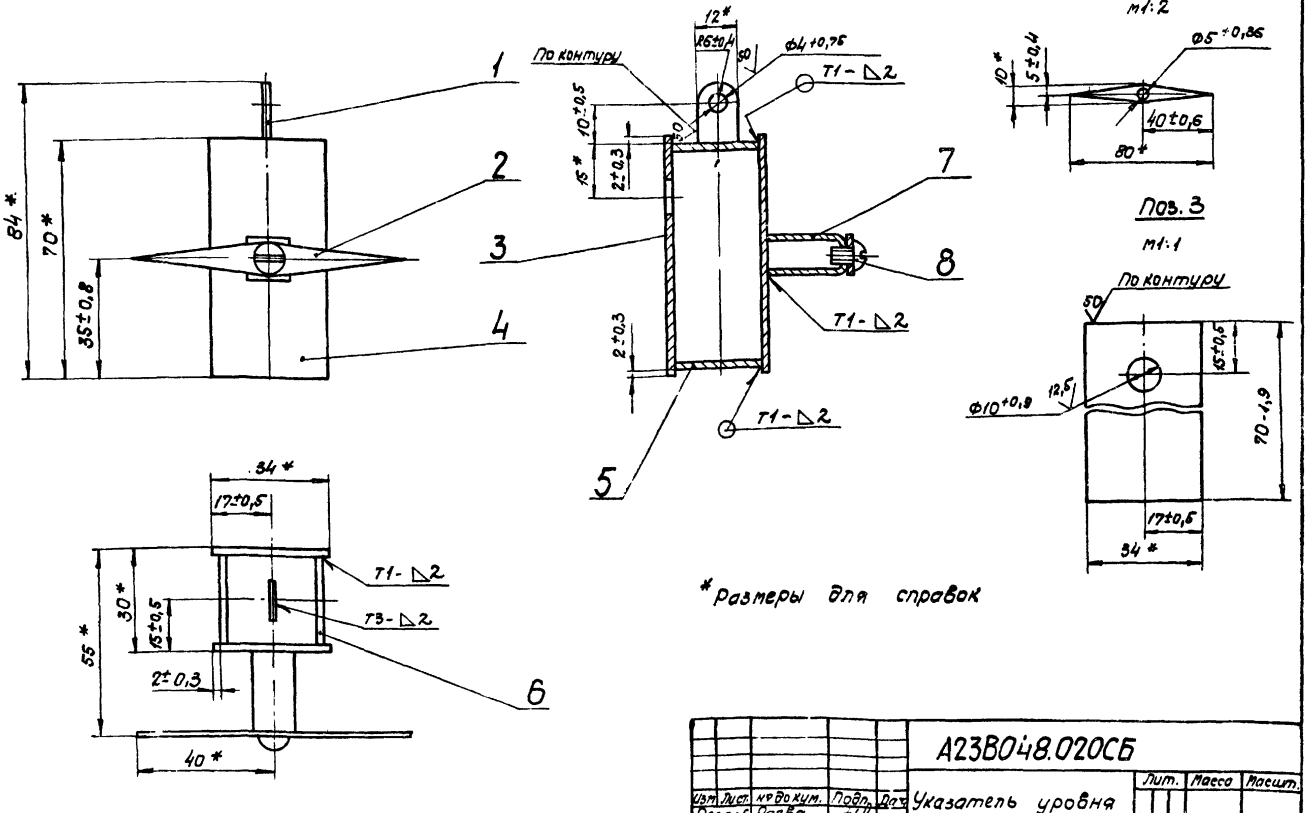


*размеры для справок

Инв. № подл. | Подп. и дата | Взам. инв. № | Инв. № дубл. | Подп. и дата

| Изм. | Лист | № докум. | Подп. | Дата |
|---|---|---|---|---|
| Разраб. | | Раева | | |
| Пров. | | Литвак | | |
| Рук. гр. | | Гранковский | | |
| Гл. спец. | | Байнберг | | |
| Н. контр. | | Перзлякова | | |
| Утв. | | Спивак | | |

**А23В048.020СБ**

Указатель уровня сборочный чертеж.

| Лит. | Масса | Масшт. |
|---|---|---|
| 11 | 0,2 | 1:1 |
| Лист | Листов 1 | |

Госстрой СССР Сантехпроект г. Москва

Копировал Формат А2

| Формат | Зона | Поз. | Обозначение | Наименование | Кол. | Примечание |
|---|---|---|---|---|---|---|
| | | | | Документация | | |
| 22 | | | А23В048.030 СБ | Сборочный чертеж | | |
| | | | | Детали | | |
| Б4 | | 1 | А23В048.022 | Ушко | | |
| | | | | Лист Б2,0 ГОСТ 19903-74 1-IV Ст.3 ГОСТ 16523-70 | 2 | 0,003 кг |
| 11 | | 2 | А23В048 023 | Фланец | 1 | |
| Б4 | | 3 | А23В048024 | Труба; L = 290-3,3 | | |
| | | | | Труба 57х3,5 ГОСТ 8732-70 Д ГОСТ 8731-74 | 1 | 1,34 кг |
| | | | | Стандартные изделия | | |
| | | 4 | | Шпилька М16х40 $\frac{16}{30}$ 58 ГОСТ 11765-66 | 4 | |
| | | 5 | | Фланец 50-10 ГОСТ 1255-67 | 1 | |
| | | | | Переменные данные для исполнений: | | |
| | | | | А23В048.130 | | |
| | | | | Детали | | |
| 11 | | 6 | А23В048.023-01 | Фланец | 1 | |

Инв. № подл. | Подп. и дата | Взам. инв. № | Инв. № дубл. | Подп. и дата

| Изм. | Лист | № докум. | Подп. | Дата |
|---|---|---|---|---|
| Разраб. | | Литехина | | |
| Пров. | | Литвак | | |
| Рук. гр. | | Грановский | | |
| Н. контр. | | Терлякова | | |
| Утв. | | Баинберг | | |

А23В048.030

Корпус бака

| Лит. | Лист | Листов |
|---|---|---|
| | 1 | 2 |

Госстрой СССР Сантехпроект г. Москва

Копировал Формат А1

| Формат | Зона | Поз. | Обозначение | Наименование | Кол. | Примечание |
|---|---|---|---|---|---|---|
| 11 | | 7 | А23В048.025 | Днище | 1 | |
| 11 | | 8 | А23В048 026 | Фланец | 1 | |
| 11 | | 9 | А23В048.027 | Уголок | 1 | |
| 11 | | 10 | А23В048.028 | Обечайка | 1 | |
| | | | | Стандартные изделия | | |
| | | 11 | | Шпилька М12х30 $\frac{23}{30}$ 58 ГОСТ 11765-66 | 4 | |
| | | | | А23В048.030-01 | | |
| | | | | Детали | | |
| | | 6 | А23В048.023-01 | Фланец | 1 | |
| | | 7 | А23В048.025-01 | Днище | 1 | |
| | | 8 | А23В048.026-01 | Фланец | 1 | |
| | | 9 | А23В048.027-01 | Уголок | 1 | |
| | | 10 | А23В048.028-01 | Обечайка | 1 | |
| | | | | Стандартные изделия | | |
| | | 11 | | Шпилька М16х40 $\frac{16}{30}$ 58 ГОСТ 11765-66 | 4 | |

Инв. № подл. | Подп. и дата | Взам. инв. № | Инв. № дубл. | Подп. и дата

| Изм. | Лист | № докум. | Подп. | Дата |
|---|---|---|---|---|

А23В048.030

Лист 2.

Копировал Формат А1

Серия 4.903-13 Выпуск 1-1

| Формат | Зона | Поз. | Обозначение | Наименование | Кол. | Примечание |
|---|---|---|---|---|---|---|
| | | | | Документация | | |
| 11 | | | А23В048.040 СБ | Сборочный чертеж | | |
| | | | | Переменные данные для исполнений | | |
| | | | | А23В048.040 | | |
| | | | | Детали | | |
| | | 1 | А23В048.023-01 | Фланец | 1 | |
| 11 | | 2 | А23В048.029 | Крышка | 1 | |
| | | | | Стандартные изделия | | |
| | | 3 | | Шпилька М12х30 $\frac{12}{22}$ 58 ГОСТ 11765-66 | 4 | |
| | | | | А23В048.040-01 | | |
| | | | | Детали | | |
| | | 1 | А23В048.023-02 | Фланец | 1 | |
| | | 2 | А23В048.029-01 | Крышка | 2 | |
| | | | | Стандартные изделия | | |
| | | 3 | | Шпилька М16х40 $\frac{16}{30}$ 58 ГОСТ 11765-66 | 4 | |

Инв. № подл. | Подп. и дата | Взам. инв. № | Инв. № дубл. | Подп. и дата

| Изм. | Лист | № докум. | Подп. | Дата |
|---|---|---|---|---|
| Разраб. | | Литехина | | |
| Пров. | | Литвак | | |
| Рук. гр. | | Грановский | | |
| Н. контр. | | Терлякова | | |
| Утв. | | Баинберг | | |

А23В048.040

Крышка бака

| Лит. | Лист | Листов |
|---|---|---|
| | 1 | 1 |

Госстрой СССР Сантехпроект г. Москва

Копировал Формат А1

| Формат | Зона | Поз. | Обозначение | Наименование | Кол. | Примечание |
|---|---|---|---|---|---|---|
| | | | | Документация | | |
| 12 | | | А23В048.050 СБ | Сборочный чертеж | | |
| | | | | Детали | | |
| 11 | | 1 | А23В048.031 | Блок | 2 | |
| Б4 | | 2 | А23В048.032 | Оседержатель | | |
| | | | | Лист Б2,0 ГОСТ 19903-74 1-IV Ст.3 ГОСТ 16523-70 | 4 | 0,01 кг |
| 11 | | 3 | А23В048.033 | Опорное ребро | 4 | |
| Б4 | | 4 | А23В048.034 | Труба, L=105-2,2 | | |
| | | | | Труба ГОСТ 3262-75 | 1 | 0,065 кг |
| Б4 | | 5 | А23В048.035 | Ось | | |
| | | | | Ст. 3 ГОСТ 380-71 | 2 | 0,001 кг |
| | | | | Стандартные изделия | | |
| | | 6 | | Винт 2М16х36 ГОСТ 17473-72 | 8 | |
| | | | | Переменные данные для исполнений: | | |
| | | | | А23В048.050 | | |
| | | | | Детали | | |
| 11 | | 7 | А23В048.036 | Опора блока | 1 | |
| | | | | А23В048.050-01 | | |
| | | | | Детали | | |
| | | 7 | А23В048.036-01 | Опора блока | 1 | |

Инв. № подл. | Подп. и дата | Взам. инв. № | Инв. № дубл. | Подп. и дата

| Изм. | Лист | № докум. | Подп. | Дата |
|---|---|---|---|---|
| Разраб. | | Литехина | | |
| Пров. | | Литвак | | |
| Рук. гр. | | Грановский | | |
| Н. контр. | | Терлякова | | |
| Утв. | | Баинберг | | |

А23В048.050

Узел крепления блоков

| Лит. | Лист | Листов |
|---|---|---|
| | 1 | 1 |

Госстрой СССР Сантехпроект г. Москва

Копировал Формат А1

А23В048.030СБ

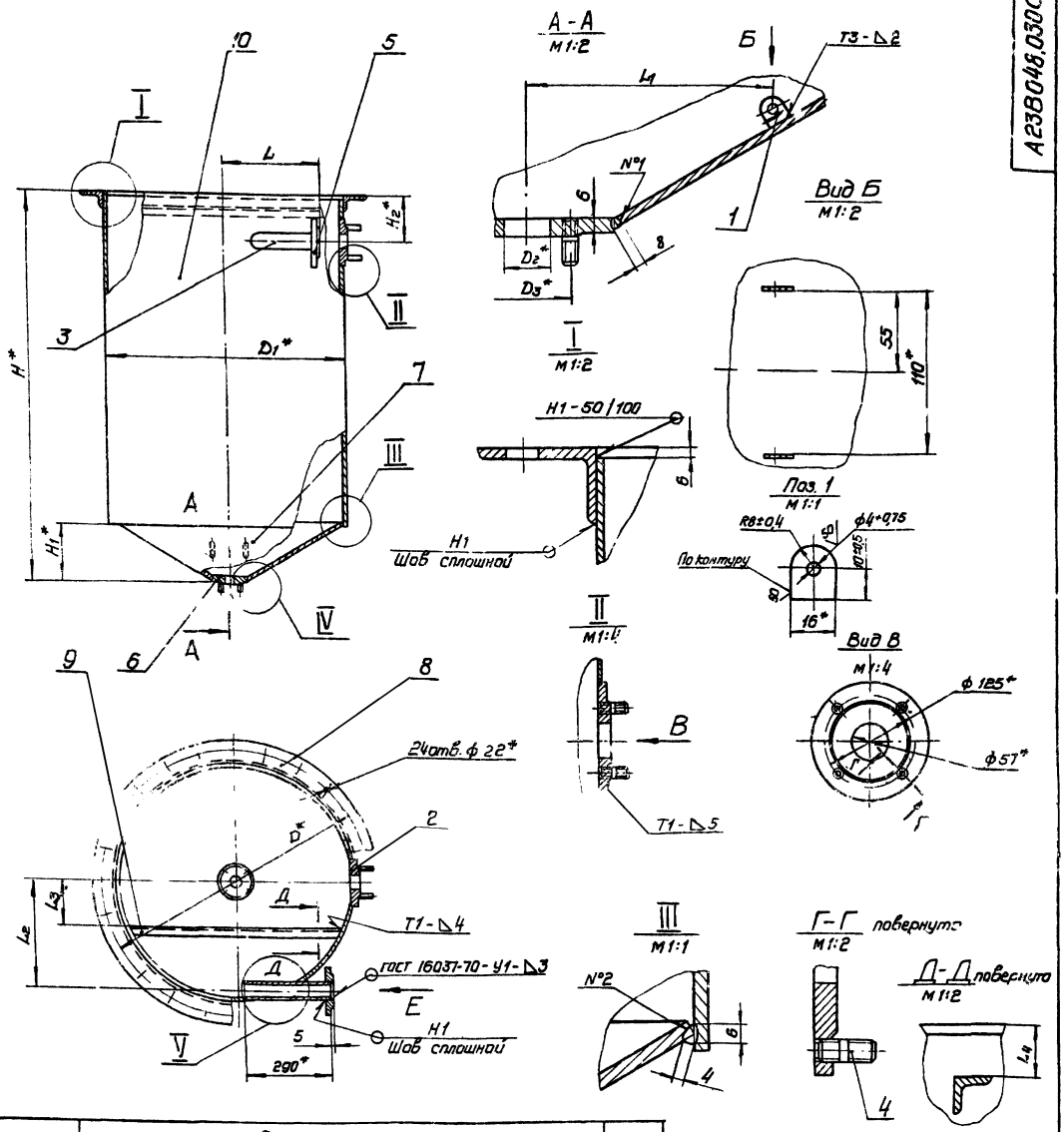


| Обозначение | Размеры, мм | | | | | | | | | | | | Масса, кг |
|---|---|---|---|---|---|---|---|---|---|---|---|---|---|
| | D* | D1* | D2 | D3* | H* | H1* | H2 | L | L1 | L2 | L3 | L4 | |
| А23В048.030 | 910 | 810 | 32 | 85 | 1312 | 212 | 150 | 340 | 169 | 365 | 154 | 36 | 158,33 |
| -01 | 1110 | 1050 | 45 | 110 | 1512 | 205 | 156 | 388 | 170 | 480 | 145 | 46 | 223,65 |

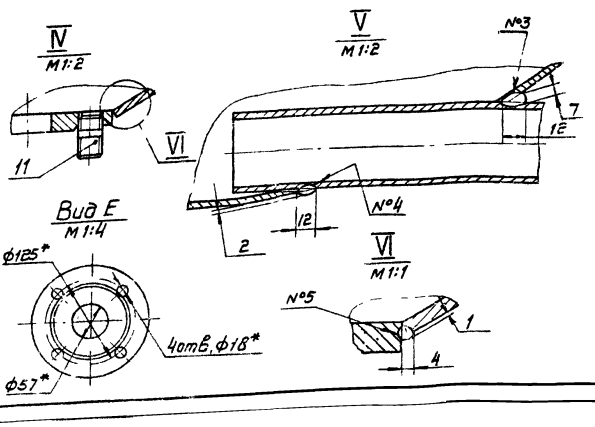


1. Предельные отклонения размеров по СМ9
2. * Размеры для справок
3. Отверстие ф57 в корпусе поз. 10 под трубу поз. 3 изготовить при монтаже.
4. Сварные швы по ГОСТ 5264-69.
5. Сварные швы №1; №2, №3, №4 и №5 - сварка ручная электродуговая.

| Изм. | Лист | N докум. | Подп. | Дата |
|---|---|---|---|---|
| Разр. | | Раева | | |
| Пров. | | Литвак | | |
| Рук. гр. | | Грановский | | |
| Гл. спец. | | Вайнберг | | |
| Н. конт. | | Мерзлякова | | |
| Утв. | | Спивак | | |

А23В048.030СБ

Корпус бака
Сборочный чертеж

| Лит. | Масса | Масшт. |
|---|---|---|
| И | см. табл. | — |

Лист | Листов 1

Госстрой СССР
Сантехпроект
г. Москва

копир. [signature] формат: 22

Серия 4.903-13 выпуск 1-1

Инв. N подл. | Подп. и дата | Взам. инв. N | Инв. N дубл. | Подп. и дата

## А23В048.023

Рис.1

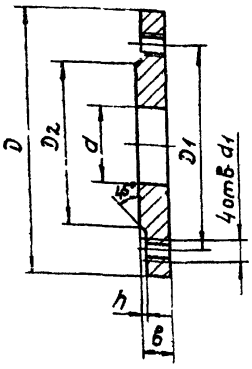


Рис.2
Остальное см. рис.1

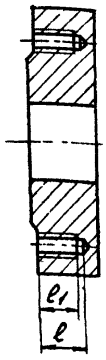


| Обозначение | Рис. | Размеры, мм | | | | | | | | | | Масса, кг |
|---|---|---|---|---|---|---|---|---|---|---|---|---|
| А23В048.023 | 1 | 160-1,0 | 125±0,5 | 102-0,87 | 45$^{+0,74}$ | М16-7Н | 20+0,52 | 3+0,3 | — | — | | 2,6 |
| -01 | | 145-0,87 | 85±0,4 | 68-0,74 | 32$^{+0,62}$ | М12-7Н | 15-0,43 | 2+0,25 | — | — | | 1,1 |
| -02 | | ∅145-1,0 | 110±0,4 | 88-0,87 | 45$^{+0,62}$ | М16-7Н | 20-0,52 | 3+0,3 | — | — | | 2,2 |
| -03 | 2 | 145-0,87 | 85±0,4 | 68-0,74 | 32$^{+0,62}$ | М12-7Н | 27-0,52 | 2+0,25 | 19$^{+0,52}$ | 16$^{+0,43}$ | | 1,98 |
| -04 | | ∅145-1,0 | 110±0,4 | 88-0,87 | 45$^{+0,62}$ | М16-7Н | 32 0,62 | 3+0,3 | 24$^{+0,52}$ | 21,5$^{+0,52}$ | | 3,62 |

| Изм. | Лист | № докум. | Подп. | Дата |
|---|---|---|---|---|
| Разраб. | | Раева | | |
| Пров. | | Литвак | | |
| Рук. гр. | | Грановский | | |
| Н. контр. | | Мерзлякова | | |
| Утв. | | Вайнберг | | |

А23В048.023

Фланец

| Лит. | Масса | Масшт. |
|---|---|---|
| И | См. таб. | — |
| Лист | Листов 1 | |

Ст.3 ГОСТ 380-71

Госстрой СССР Сантехпроект г. Москва

Формат А1

Инв.№ подл. | Подп. и дата | Взам. инв.№ | Инв.№ дубл. | Подп. и дата

## А23В048.021

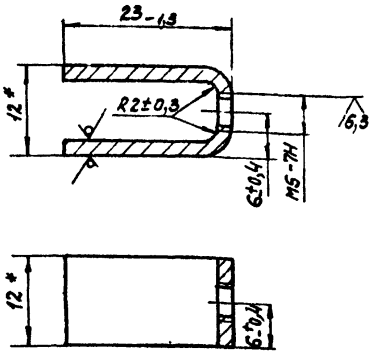


* Размеры для справок.

| Изм. | Лист | № докум. | Подп. | Дата |
|---|---|---|---|---|
| Разраб. | | Раева | | |
| Пров. | | Литвак | | |
| Рук. гр. | | Грановский | | |
| Н. контр. | | Мерзлякова | | |
| Утв. | | Вайнберг | | |

А23В048.021

Профиль

| Лит. | Масса | Масшт. |
|---|---|---|
| И | 0,002 | 2:1 |
| Лист | Листов 1 | |

Лист Б2 ГОСТ 19903-74 / 1-Н-Ст.3 ГОСТ 16523-70

Госстрой СССР Сантехпроект г. Москва

Формат А1

Инв.№ подл. | Подп. и дата | Взам. инв.№ | Инв.№ дубл. | Подп. и дата

## А23В048.029

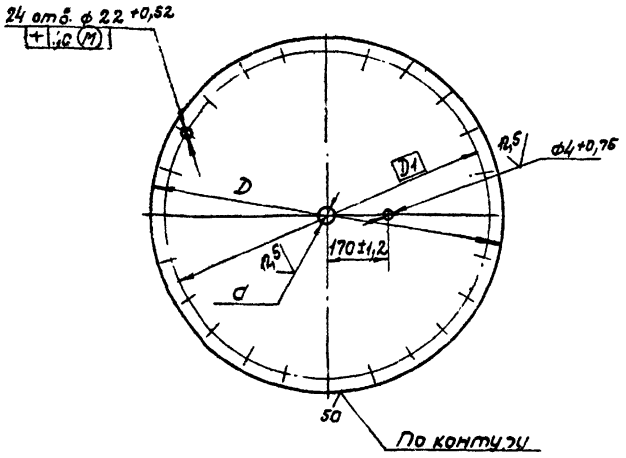


| Обозначение | Размеры, мм | | | Масса, кг |
|---|---|---|---|---|
| | D | D1 | d | |
| А23В048.029 | 970-2,2 | 910±1,1 | 32$^{+0,62}$ | 34,8 |
| -01 | 1050-2,4 | 1050±1,2 | 45$^{+0,62}$ | 36,5 |

| Изм. | Лист | № докум. | Подп. | Дата |
|---|---|---|---|---|
| Разраб. | | Мутехина | | |
| Пров. | | Литвак | | |
| Рук. гр. | | Грановский | | |
| Н. контр. | | Мерзлякова | | |
| Утв. | | Вайнберг | | |

А23В048.029

Крышка

| Лит. | Масса | Масшт. |
|---|---|---|
| И | См. табл. | — |
| Лист | Листов 1 | |

Лист Б4.0 ГОСТ 19903-74 / Ст.3 ГОСТ 14637-69

Госстрой СССР Сантехпроект г. Москва

Формат А1

Серия 4.903-13 Выпуск 1-1

Инв.№ подл. | Подп. и дата | Взам. инв.№ | Инв.№ дубл. | Подп. и дата

## А23В048.031

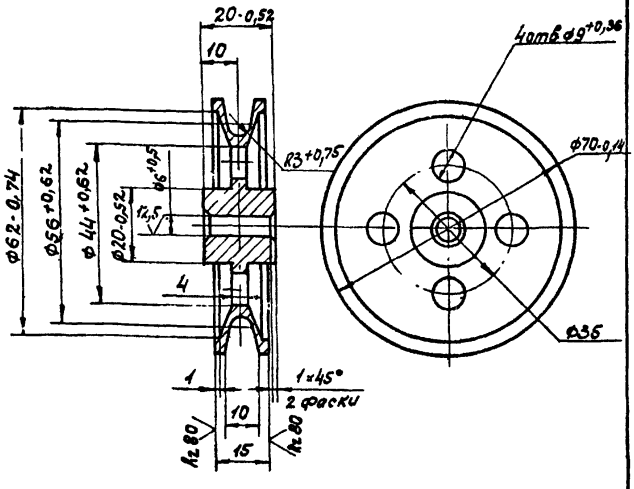


Неуказанные предельные отклонения размеров по Ст9.

| Изм. | Лист | № докум. | Подп. | Дата |
|---|---|---|---|---|
| Разраб. | | Мутехина | | |
| Пров. | | Литвак | | |
| Рук. гр. | | Грановский | | |
| Н. контр. | | Мерзлякова | | |
| Утв. | | Вайнберг | | |

А23В048.031

Блок

| Лит. | Масса | Масшт. |
|---|---|---|
| И | 0,22 | 1:1 |
| Лист | Листов 1 | |

Ст.3 ГОСТ 380-71.

Госстрой СССР Сантехпроект г. Москва

Копировал: Сычева

Формат А1

Инв.№ подл. | Подп. и дата | Взам. инв.№ | Инв.№ дубл. | Подп. и дата

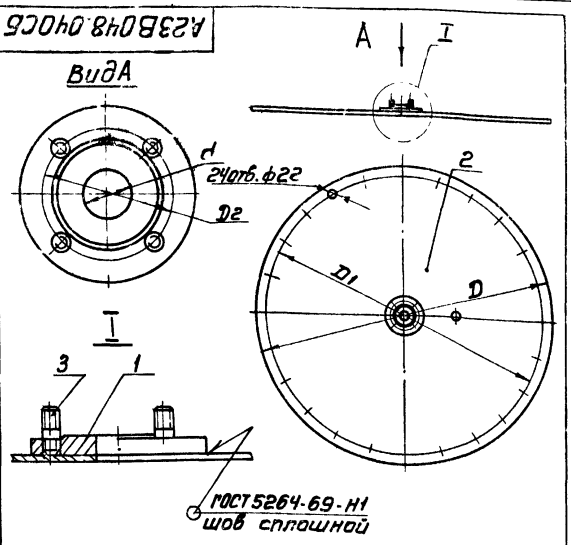


| Обозначение | Размеры, мм | | | | Масса, кг |
|---|---|---|---|---|---|
| | D | D1 | D2 | d | |
| А23В048.040 | 970 | 910 | 85 | 32 | 36,03 |
| -01 | 1050 | 1110 | 110 | 45 | 39,0 |

Размеры для справок

| | | | | | |
|---|---|---|---|---|---|
| Изм. | Лист | № докум. | Подп. | Дата | А23В048.040 СБ |
| Разраб. | | Митехина | | | Крышка бака. Сборочный чертеж |
| Пров. | | Литвак | | | |
| Рук. гр. | | Грановский | | | |
| Гл. спец. | | Войнберг | | | |
| Н. контр. | | Мерзлякова | | | |
| Утв. | | Спивак | | | |

| Лит. | Масса | Масштаб |
|---|---|---|
| У | см. табл. | — |
| Лист | Листов 1 | |

Госстрой СССР Сантехпроект г. Москва

Формат А1

Инв. № подл. | Подп. и дата | Взам. инв. № | Инв. № дубл. | Подп. и дата



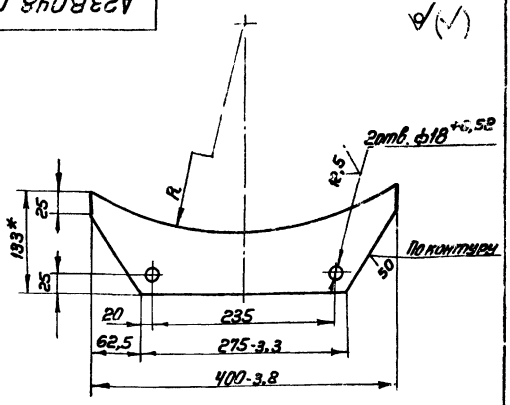


| Обозначение | R, мм | Масса, кг |
|---|---|---|
| А23В048.038 | 405±2,0 | 2,88 |
| -01 | 525±2,2 | 2,87 |

1. Неуказанные предельные отклонения размеров по СМ 9.
2* Размер для справок.

| | | | | | |
|---|---|---|---|---|---|
| Изм. | Лист | № докум. | Подп. | Дата | А23В048.038 |
| Разраб. | | Митехина | | | Лист |
| Пров. | | Литвак | | | |
| Рук. гр. | | Грановский | | | |
| Н. контр. | | Мерзлякова | | | Лист Б10.0 ГОСТ 19903-74 |
| Утв. | | Войнберг | | | Ст.3 ГОСТ 14637-69 |

| Лит. | Масса | Масштаб |
|---|---|---|
| И | см. табл. | — |
| Лист | Листов 1 | |

Госстрой СССР Сантехпроект г. Москва

Формат А1

Инв. № подл. | Подп. и дата | Взам. инв. № | Инв. № дубл. | Подп. и дата



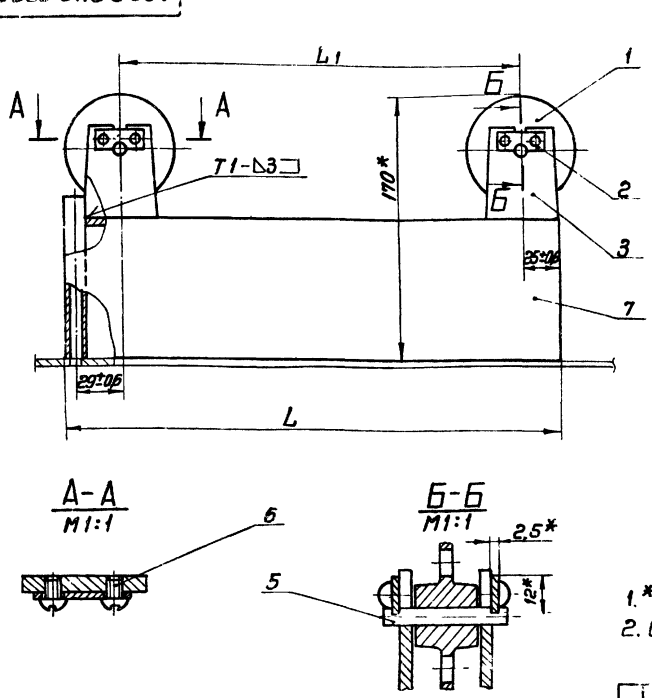


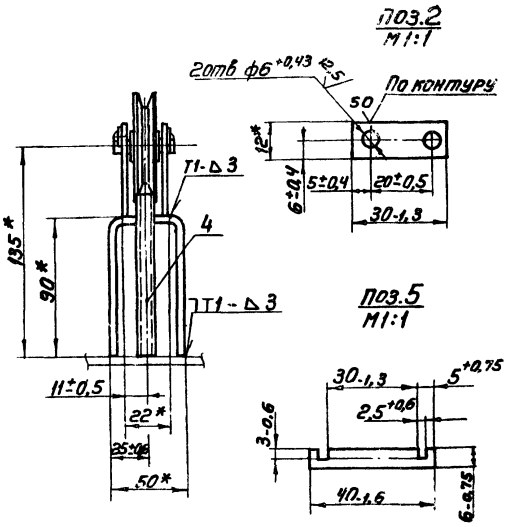


| Обозначение | Размеры, мм | | Масса, кг |
|---|---|---|---|
| | L | L1 | |
| А23В048.050 | 329-3,3 | 263±1,7 | 3,55 |
| -01 | 446-3,6 | 380±2,0 | 4,64 |

1.* Размеры для справок.
2. Сварные швы по ГОСТ 5264-69

| | | | | | |
|---|---|---|---|---|---|
| Изм. | Лист | № докум. | Подп. | Дата | А23В048.050СБ |
| Разраб. | | Раева | | | Узел крепления блоков. Сборочный чертеж |
| Пров. | | Литвак | | | |
| Рук. гр. | | Грановский | | | |
| Гл. спец. | | Войнберг | | | |
| Н. контр. | | Мерзлякова | | | |
| Утв. | | Спивак | | | |

| Лит. | Масса | Масштаб |
|---|---|---|
| И | см. табл. | — |
| Лист | Листов 1 | |

Госстрой СССР Сантехпроект г. Москва

Кол. Терентьева

Формат А2

Серия 4.903-13 выпуск 1-1

Инв. № подл. | Подп. и дата | Взам. инв. № | Инв. № дубл. | Подп. и дата

## А23В048.026

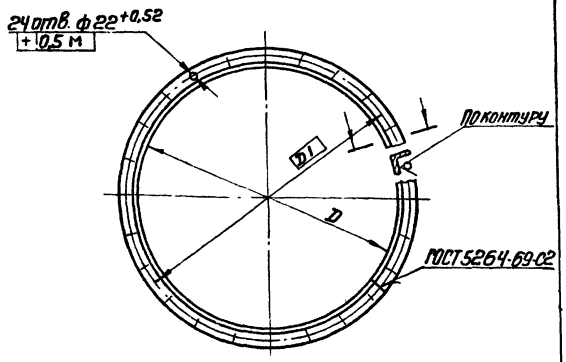


| Обозначение | Размеры, мм D | Размеры, мм D | Сортамент | Масса, кг |
|---|---|---|---|---|
| А23В048.026 | 810 +2,2 | 910±1,1 | Уголок Б-80×50×5 ГОСТ 8510-72 Ст3 ГОСТ 535-58 | 16,1 |
| —01 | 1050 +2,4 | 1110±1,2 | Уголок Б-50×50×5 ГОСТ 8509-72 Ст3 ГОСТ 535-58 | 13,0 |

| Изм. | Лист | № докум. | Подп. | Дат. | А23В048.026 | Лит | Масса | Масшт |
|---|---|---|---|---|---|---|---|---|
| Разраб. | | Раева | | | Фланец | И | см. табл. | — |
| Пров. | | Литвак | | | | Лист | Листов 1 | |
| Рук. гр. | | Грановский | | | См. таблицу | Госстрой СССР сантехпроект г. Москва | | |
| Н. контр. | | Мерзлякова | | | | | | |
| Утв. | | Вайнберг | | | | | | |

Инв. № подл. | Подп. и дата | Взам. инв. № | Инв. № дубл. | Подп. и дата

Формат А1

## А23В048.027

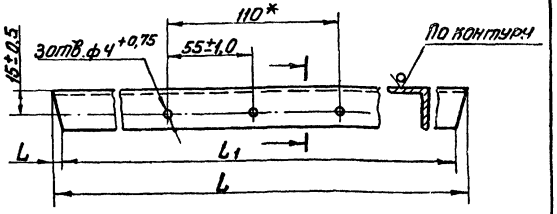


| Обозначение | Размеры, мм L | Размеры, мм L1 | Размеры, мм l | Масса, кг |
|---|---|---|---|---|
| А23В048.027 | 732-2,0 | 708-2,2 | 12±0,5 | 1,1 |
| —01 | 1008-2,4 | 992-2,8 | 8±0,5 | 1,43 |

| Изм. | Лист | № докум. | Подп. | Дат. | А23В048.027 | Лит | Масса | Масшт |
|---|---|---|---|---|---|---|---|---|
| Разраб. | | Раева | | | Уголок | И | см. табл. | — |
| Пров. | | Литвак | | | | Лист | Листов 1 | |
| Рук. гр. | | Грановский | | | Уголок Б-85×25×3 ГОСТ 8509-72* Ст3 ГОСТ 535-58 | Госстрой СССР сантехпроект г. Москва | | |
| Н. контр. | | Мерзлякова | | | | | | |
| Утв. | | Вайнберг | | | | | | |

Инв. № подл. | Подп. и дата | Взам. инв. № | Инв. № дубл. | Подп. и дата

Формат А1

## А23В048.025

Серия 4.903-13 Выпуск 1-1

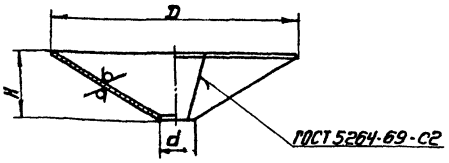


| Обозначение | Размеры, мм D | Размеры, мм d | Размеры, мм H | Масса, кг |
|---|---|---|---|---|
| А23В048.025 | 798-2,0 | 116 +0,87 | 285±1,15 | 22,5 |
| —01 | 1038-2,4 | 146 +1,0 | 195±1,15 | 35,0 |

| Изм. | Лист | № докум. | Подп. | Дат. | А23В048.025 | Лит | Масса | Масшт |
|---|---|---|---|---|---|---|---|---|
| Разраб. | | Раева | | | Днище | И | см. табл. | — |
| Пров. | | Литвак | | | | Лист | Листов 1 | |
| Рук. гр. | | Грановский | | | Лист Б5 ГОСТ 19903-74 Ст.3 ГОСТ 14637-69 | Госстрой СССР сантехпроект г. Москва | | |
| Н. контр. | | Мерзлякова | | | | | | |
| Утв. | | Вайнберг | | | | | | |

Инв. № подл. | Подп. и дата | Взам. инв. № | Инв. № дубл. | Подп. и дата

Формат А1

## А23В048.028

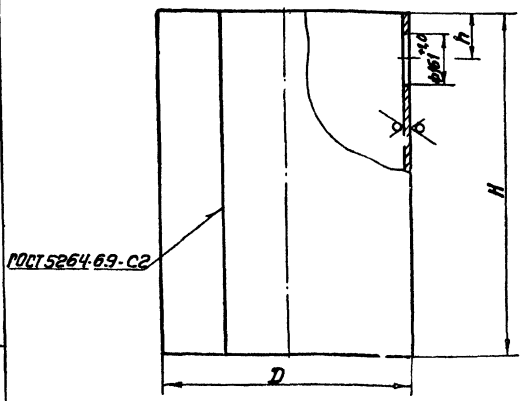


| Обозначение | Размеры, мм D | Размеры, мм H | Размеры, мм h | Масса, кг |
|---|---|---|---|---|
| А23В048.028 | 810-2,2 | 1094 +2,4 | 144±0,5 | 108,5 |
| —01 | 1050 +2,4 | 1301 +2,6 | 150±0,5 | 166,0 |

| Изм. | Лист | № докум. | Подп. | Дат. | А23В048.028 | Лит | Масса | Масшт |
|---|---|---|---|---|---|---|---|---|
| Разраб. | | Раева | | | Обечайка | И | см. табл. | — |
| Пров. | | Литвак | | | | Лист | Листов 1 | |
| Рук. гр. | | Грановский | | | Лист Б5 ГОСТ 19903-74 Ст.3 ГОСТ 14637-69 | Госстрой СССР сантехпроект г. Москва | | |
| Н. контр. | | Мерзлякова | | | | | | |
| Утв. | | Вайнберг | | | | | | |

Инв. № подл. | Подп. и дата | Взам. инв. № | Инв. № дубл. | Подп. и дата

Формат А1

| Формат | Зона | Поз | Обозначение | Наименование | Кол | Примечание |
|---|---|---|---|---|---|---|
| | | | | Документация | | |
| 11 | | | А23В048.060СБ | Сборочный чертеж | | |
| | | | | Детали | | |
| Б4 | | 1 | А23В048.037 | Ребро | | |
| | | | | Лист Б10,0 ГОСТ 19903-74 Ст3 ГОСТ 14637-69 | 2 | 0,5кг |
| | | | Переменные данные для исполнений: | | | |
| | | | | А23В048 060 | | |
| | | | | Детали | | |
| 11 | | 2 | А23В048 038 | Лист | 1 | |
| | | | | А23В048 060-01 | | |
| | | | | Детали | | |
| | | 2 | А23В048 038-01 | Лист | 1 | |

| Изм | Лист | Н докум | Подп | Дата | А23В048.060 | Лит | Лист | Листов |
|---|---|---|---|---|---|---|---|---|
| Разраб. | | Митехина | | | Кронштейн | И | | 1 |
| Пров. | | Литвак | | | | Госстрой СССР Сантехпроект г. Москва | | |
| Рук. гр. | | Грановский | | | | | | |
| Н.контр. | | Мерзлякова | | | | | | |

Инв.№ подл. | Подп. и дата | Взам.инв.№ | Инв.№ дубл. | Подп. и дата

Формат 11

## А23В048.060СБ

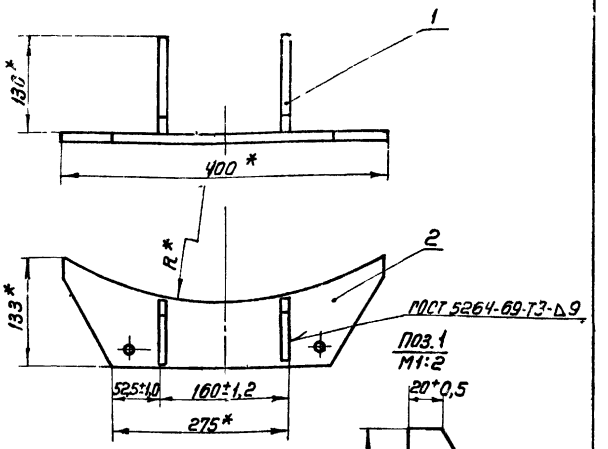


| Обозначение | R, мм | Масса, кг |
|---|---|---|
| А23В048.060 | 410 | 3,71 |
| -01 | 525 | 4,8 |

* Размеры для справок

| Изм | Лист | Н докум. | Подп | Дата | А23В048.060СБ | Лит | Масса | Масшт |
|---|---|---|---|---|---|---|---|---|
| | | Раева | | | Кронштейн Сборочный чертеж | И | см. табл. | |
| | | Литвак | | | | Лист | Листов 1 | |
| Рук. гр. | | Грановский | | | | Госстрой СССР Сантехпроект г. Москва | | |
| | | Вайнберг | | | | | | |

Инв.№ подл. | Подп. и дата | Взам.инв.№ | Инв.№ дубл. | Подп. и дата

Формат 11

## А23В048.038

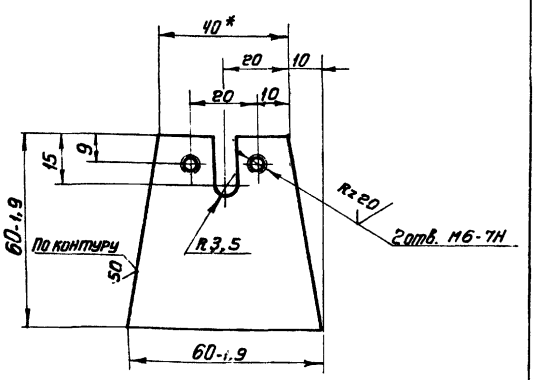


1. Неуказанные предельные отклонения размеров по СМ 9

| Изм | Лист | Н докум | Подп | Дата | А23В048.033 | Лит | Масса | Масшт |
|---|---|---|---|---|---|---|---|---|
| Разраб. | | Митехина | | | Опорное ребро | И | 0,07 | 1:1 |
| Пров. | | Литвак | | | | Лист | Листов 1 | |
| Рук. гр. | | Грановский | | | | Госстрой СССР Сантехпроект г. Москва | | |
| Н.контр. | | Мерзлякова | | | Лист Б4,0 ГОСТ 19903-74 Ст.3 ГОСТ 14637-69 | | | |
| Утв. | | Вайнберг | | | | | | |

Инв.№ подл. | Подп. и дата | Взам.инв.№ | Инв.№ дубл. | Подп. и дата

Формат 11

## А23В048.036

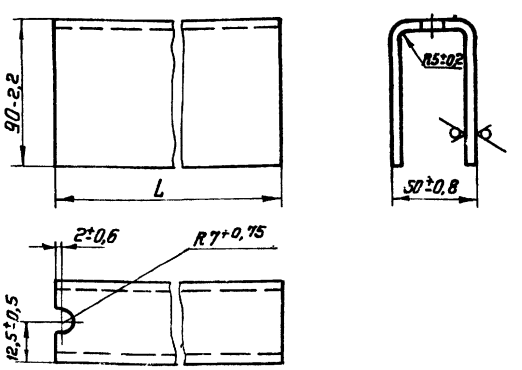


| Обозначение | L, мм | Масса, кг |
|---|---|---|
| А23В048 036 | 323-2,9 | 2,71 |
| -01 | 440-3,8 | 3,8 |

| Изм | Лист | Н докум | Подп | Дата | А23В048.036 | Лит | Масса | Масшт. |
|---|---|---|---|---|---|---|---|---|
| Разраб. | | Митехина | | | Опора блока | И | см. табл | — |
| Пров. | | Литвак | | | | Лист | Листов 1 | |
| Рук. гр. | | Грановский | | | | Госстрой СССР Сантехпроект г. Москва | | |
| Н.контр. | | Мерзлякова | | | Лист Б5,0 ГОСТ 19903-74 Ст3. ГОСТ 14637-69 | | | |
| Утв. | | Вайнберг | | | | | | |

Инв.№ подл. | Подп. и дата | Взам.инв.№ | Инв.№ дубл. | Подп. и дата

Формат 11

Серия 4.903-13 Выпуск 1-1

| Формат | Зона | Поз. | Обозначение | Наименование | Кол. | Примечание |
|---|---|---|---|---|---|---|
| | | | | Документация | | |
| 22 | | | А23В050.000СБ | Сборочный чертеж | 1 | |
| | | | | Сборочные единицы | | |
| 11 | | 1 | А23В050.010 | Патрубок | 1 | |
| 11 | | 2 | А23В050.020 | Патрубок | 1 | |
| | | 3 | -01 | Патрубок | 1 | |
| | | 4 | -02 | Патрубок | 1 | |
| | | | | Детали | | |
| Б4 | | 5 | А23В050.001 | Ось Ст3 ГОСТ 380-70 | 1 | 0,44кг |
| | | | | Стандартные изделия | | |
| | | 6 | | Шплинт 3,2×32-01 ГОСТ 397-66 | 1 | |
| | | | Переменные данные для исполнений: | | | |
| | | | | А23В050.000 | | |
| | | | | Сборочные единицы | | |
| 11 | | 7 | А23В050.030 | Крышка | 1 | |
| 11 | | 8 | А23В050.040 | Крышка | 1 | |

Инв.№ подл. | Подп. и дата | Взам. инв.№ | Инв.№ дубл. | Подп. и дата

| Изм. | Лист | № докум. | Подп. | Дата |
|---|---|---|---|---|
| Разраб. | | Митехина | | |
| Пров. | | Литвак | | |
| Рук. гр. | | Громовенко | | |
| Н. контр. | | Мерзлякова | | |
| Утв. | | Вайнберг | | |

А23В050.000

Расходный бак крепкого раствора соли

| Лит. | Лист | Листов |
|---|---|---|
| И | 1 | 3 |

Госстрой СССР Сантехпроект г. Москва

Копировал: Терентьева Формат 11



| Формат | Зона | Поз. | Обозначение | Наименование | Кол. | Примечание |
|---|---|---|---|---|---|---|
| 11 | | 9 | А23В050.050 | Корпус | 1 | |
| 11 | | 10 | А23В050.060 | Лестница | 1 | |
| 11 | | 11 | А23В050.070 | Опора под бак | 1 | |
| 11 | | 12 | А23В050.80 | Указатель уровня | 1 | |
| | | | | А23В050.000-01 | | |
| | | | | Сборочные единицы | | |
| 11 | | 7 | А23В050.030-01 | Крышка | 1 | |
| 11 | | 8 | А23В050.040-01 | Крышка | 1 | |
| 11 | | 9 | А23В050.050-01 | Корпус | 1 | |
| 11 | | 10 | А23В050.060 | Лестница | 1 | |
| 11 | | 11 | А23В050.070 | Опора под бак | 1 | |
| 11 | | 12 | А23В050.080 | Указатель уровня | 1 | |
| | | | | А23В050.000-02 | | |
| | | | | Сборочные единицы | | |
| 11 | | 7 | А23В050.030-01 | Крышка | 1 | |
| 11 | | 8 | А23В050.040-01 | Крышка | 1 | |
| 11 | | 9 | А23В050.050-02 | Корпус | 1 | |
| 11 | | 10 | А23В050.060 | Лестница | 1 | |
| 11 | | 11 | А23В050.070 | Опора под бак | 1 | |
| 11 | | 12 | А23В050.080 | Указатель уровня | 1 | |
| | | | | А23В050.000-03 | | |
| | | | | Сборочные единицы | | |
| 11 | | 7 | А23В050.030-02 | Крышка | 1 | |
| 11 | | 8 | А23В050.040-02 | Крышка | 1 | |
| 11 | | 9 | А23В050.050-03 | Корпус | 1 | |

Инв.№ подл. | Подп. и дата | Взам. инв.№ | Инв.№ дубл. | Подп. и дата

| Изм. | Лист | № докум. | Подп. | Дата |
|---|---|---|---|---|

А23В050.000

Лист 2

Формат 11

Серия 4.903-13 Выпуск 1-1

| Формат | Зона | Поз. | Обозначение | Наименование | Кол. | Примечание |
|---|---|---|---|---|---|---|
| 11 | | 10 | А23В050.060-01 | Лестница | 1 | |
| 11 | | 11 | А23В050.070 | Опора под бак | 1 | |
| 11 | | 12 | А23В050.080 | Указатель уровня | 1 | |
| | | | | А23Б050.000-04 | | |
| | | | | Сборочные единицы | | |
| 11 | | 7 | А23В050.030-03 | Крышка | 1 | |
| 11 | | 8 | А23В050.040-03 | Крышка | 1 | |
| 11 | | 9 | А23В050.050-04 | Корпус | 1 | |
| 11 | | 10 | А23В050.060-02 | Лестница | 1 | |
| 11 | | 11 | А23В050.070-01 | Опора под бак | 1 | |
| 11 | | 12 | А23В050.080-01 | Указатель уровня | 1 | |

Инв.№ подл. | Подп. и дата | Взам. инв.№ | Инв.№ дубл. | Подп. и дата

| Изм. | Лист | № док. | Эм. | Подп. | Дата |
|---|---|---|---|---|---|

А23В050.000

Лист 3

Формат 11

| Формат | Зона | Поз. | Обозначение | Наименование | Кол. | Примечание |
|---|---|---|---|---|---|---|
| | | | | Документация | | |
| 11 | | | А23В050.010СБ | Сборочный чертеж | | |
| | | | | Детали | | |
| Б4 | | 1 | А23В050.002 | Труба | | |
| | | | | Труба 57×3 ГОСТ 8732-70 | | |
| | | | | Д ГОСТ 8731-74 | | |
| | | | | L = 45-0,62 | 1 | 0,12кг |
| Б4 | | 2 | А23В050.003 | Труба | | |
| | | | | Труба 57×3 ГОСТ 8732-70 | | |
| | | | | Д ГОСТ 8731-74 | | |
| | | | | L = 166-1,0 | 1 | 0,66кг |
| | | | | Стандартные изделия | | |
| | | 3 | | Отвод 90° 50 С 60 ГОСТ 17375-72 | 1 | |
| | | 4 | | Фланец 50-10 ГОСТ 1255-67 | 1 | |

Инв.№ подл. | Подп. и дата | Взам. инв.№ | Инв.№ дубл. | Подп. и дата

| Изм. | Лист | № докум. | Подп. | Дата |
|---|---|---|---|---|
| Разраб. | | Раева | | |
| Пров. | | Литвак | | |
| Рук. гр. | | Громовенко | | |
| Н. контр. | | Мерзлякова | | |
| Утв. | | Вайнберг | | |

А23В050.010

Патрубок

| Лит. | Лист | Листов |
|---|---|---|
| И | 1 | 3 |

Госстрой СССР Сантехпроект г. Москва

К. Терентьева Формат 11

| Формат | Зона | Поз. | Обозначение | Наименование | Кол. | Примечание |
|---|---|---|---|---|---|---|
| | | | | Документация | | |
| 11 | | | А23В050.030СБ | Сборочный чертеж | | |
| | | | | Детали | | |
| 64 | | 1 | А23В050.007 | Петля Ст3 ГОСТ 3810-71 | 2 | 0,16кг |
| | | | | Переменные данные для исполнений: | | |
| | | | | А23В050.030 | | |
| | | | | Детали | | |
| 11 | | 2 | А23В050.008 | Крышка | 1 | |
| | | | | А23В050.030-01 | | |
| | | | | Детали | | |
| 11 | | 2 | А23В050.008-01 | Крышка | 1 | |
| | | | | А23В050.030-02 | | |
| | | | | Детали | | |
| 11 | | 2 | А23В050.008-02 | Крышка | 1 | |
| | | | | А23В050.030-03 | | |
| | | | | Детали | | |
| 11 | | 2 | А23В050.008-03 | Крышка | 1 | |

Инв.№ подл. | Подп. и дата | Взам. инв.№ | Инв.№ дубл. | Подп. и дата

| Изм. | Лист | № докум. | Подп. | Дата | А23В050.030 | | | |
|---|---|---|---|---|---|---|---|---|
| Разраб. | | Митехина | | | Крышка | Лит. | Лист | Листов |
| Пров. | | Литвак | | | | | 1 | |
| Рук. гр. | | Гроновский | | | | Госстрой СССР сантехпроект г. Москва | | |
| Н. контр. | | Мерзлякова | | | | | | |
| Утв. | | Вайнберг | | | | | | |

Формат: 11

| Формат | Зона | Поз. | Обозначение | Наименование | Кол. | Примечание |
|---|---|---|---|---|---|---|
| | | | | Документация | | |
| 11 | | | А23В050.040СБ | Сборочный чертеж | | |
| | | | | Детали | | |
| 64 | | 1 | А23В050.009 | Петля Ст3 ГОСТ 3810-71 | 2 | 0,16кг |
| 64 | | 2 | А23В050.011 | Ручка | | |
| | | | | Круг В12 ГОСТ 2590-71 Ст3 ГОСТ 535-58 | 1 | 0,51кг |
| | | | | Переменные данные для исполнений: | | |
| | | | | А23В050.040 | | |
| | | | | Детали | | |
| 11 | | 3 | А23В050.012 | Крышка | 1 | |
| | | | | А23В050.040-01 | | |
| | | | | Детали | | |
| 11 | | 3 | А23В050.012-01 | Крышка | 1 | |
| | | | | А23В050.040-02 | | |
| | | | | Детали | | |
| 11 | | 3 | А23В050.012-02 | Крышка | | |
| | | | | А23В050.040-03 | | |
| | | | | Детали | | |
| 11 | | 3 | А23В050.012-03 | Крышка | 1 | |

Инв.№ подл. | Подп. и дата | Взам. инв.№ | Инв.№ дубл. | Подп. и дата

| Изм. | Лист | № докум. | Подп. | Дата | А23В050.040 | | | |
|---|---|---|---|---|---|---|---|---|
| Разраб. | | Митехина | | | Крышка | Лит. | Лист | Листов |
| Пров. | | Литвак | | | | | 1 | |
| Рук. гр. | | Гроновский | | | | Госстрой СССР сантехпроект г. Москва | | |
| Н. контр. | | Мерзлякова | | | | | | |
| Утв. | | Вайнберг | | | | | | |

Формат: 11

Серия 4.903-13 Выпуск 1-1

| Формат | Зона | Поз. | Обозначение | Наименование | Кол. | Примечание |
|---|---|---|---|---|---|---|
| | | | | Документация | | |
| 12 | | | А23В050.050СБ | Сборочный чертеж | | |
| | | | | Переменные данные для исполнений: | | |
| | | | | А23В050.050 | | |
| | | | | Детали | | |
| 12 | | 1 | А23В050.013 | Обечайка | 1 | |
| 11 | | 2 | А23В050.014 | Дно | 1 | |
| 11 | | 3 | А23В050.015 | Уголок | 1 | |
| 11 | | 4 | А23В050.016 | Фланец | 1 | |
| | | | | А23В050.050-01 | | |
| | | | | Детали | | |
| 12 | | 1 | А23В050.013-01 | Обечайка | 1 | |
| 11 | | 2 | А23В050.014-01 | Дно | 1 | |
| 11 | | 3 | А23В050.015-01 | Уголок | 1 | |
| 11 | | 4 | А23В050.016-01 | Фланец | 1 | |
| | | | | А23В050.050-02 | | |
| | | | | Детали | | |
| 12 | | 1 | А23В050.013-02 | Обечайка | 1 | |

Инв.№ подл. | Подп. и дата | Взам. инв.№ | Инв.№ дубл. | Подп. и дата

| Изм. | Лист | № докум. | Подп. | Дата | А23В050.050 | | | |
|---|---|---|---|---|---|---|---|---|
| Разраб. | | Митехина | | | Корпус | Лит. | Лист | Листов |
| Пров. | | Литвак | | | | | 1 | 2 |
| Рук. гр. | | Гроновский | | | | Госстрой СССР сантехпроект г. Москва | | |
| Н. контр. | | Мерзлякова | | | | | | |
| Утв. | | Вайнберг | | | | | | |

Формат: 11

| Формат | Зона | Поз. | Обозначение | Наименование | Кол. | Примечание |
|---|---|---|---|---|---|---|
| 11 | | 2 | А23В050.014-02 | Дно | 1 | |
| 11 | | 3 | А23В050.015-02 | Уголок | 1 | |
| 11 | | 4 | А23В050.016-02 | Фланец | 1 | |
| | | | | А23В050.050-03 | | |
| | | | | Детали | | |
| 12 | | 1 | А23В050.013-03 | Обечайка | 1 | |
| 11 | | 2 | А23В050.014-03 | Дно | 1 | |
| 11 | | 3 | А23В050.015-03 | Уголок | 1 | |
| 11 | | 4 | А23В050.016-03 | Фланец | 1 | |
| | | | | А23В050.050-04 | | |
| | | | | Детали | | |
| 12 | | 1 | А23В050.013-04 | Обечайка | 1 | |
| 11 | | 2 | А23В050.014-03 | Дно | 1 | |
| 11 | | 3 | А23В050.015-04 | Уголок | 1 | |
| 11 | | 4 | А23В050.016-04 | Фланец | 1 | |

Инв.№ подл. | Подп. и дата | Взам. инв.№ | Инв.№ дубл. | Подп. и дата

| Изм. | Лист | № докум. | Подп. | Дата | А23В050.050 | Лист 2 |
|---|---|---|---|---|---|---|

Кол. Терентьева

Формат: 11

Рис. 1

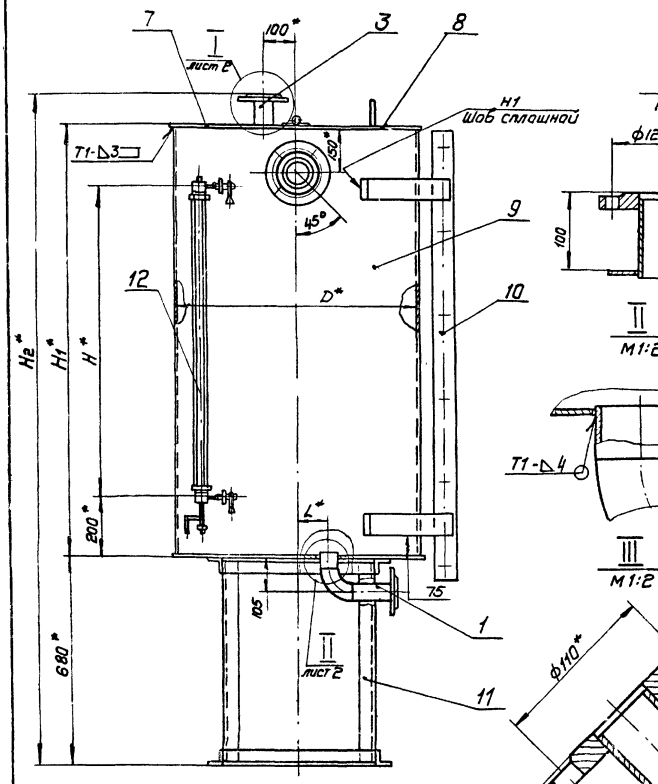


Рис. 2

Остальное-см. рис. 1

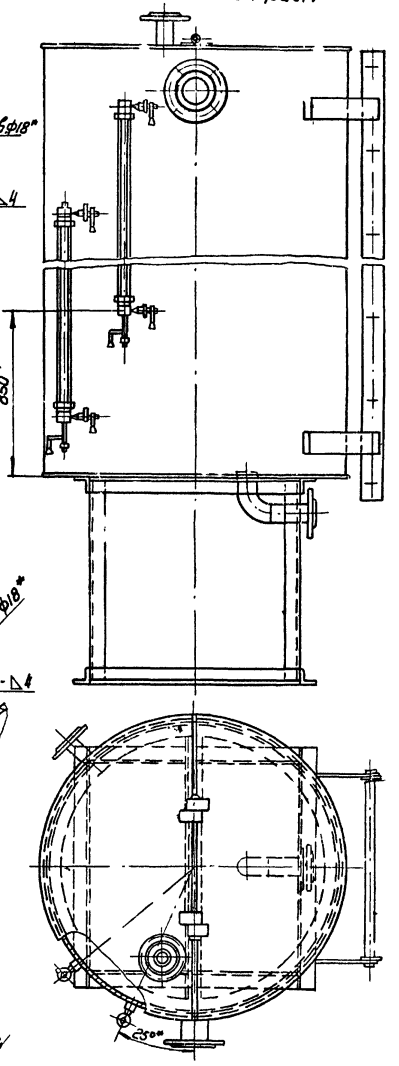


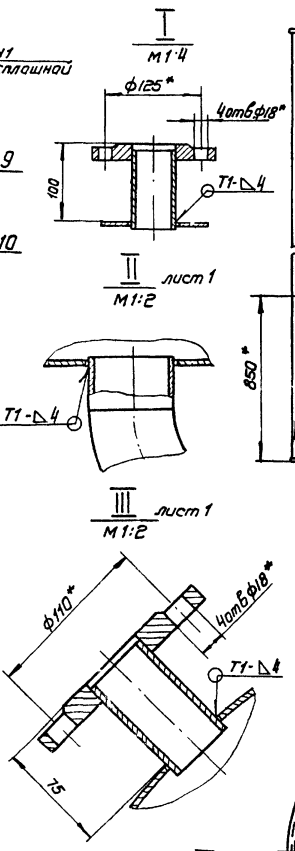


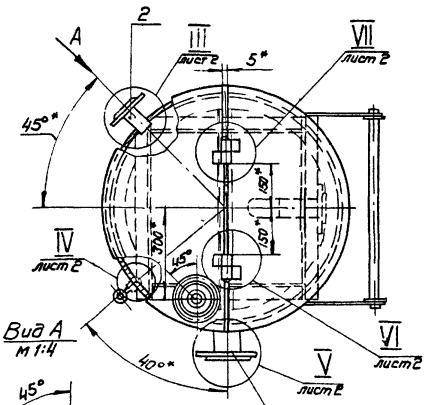


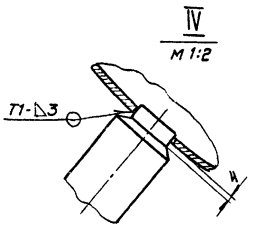


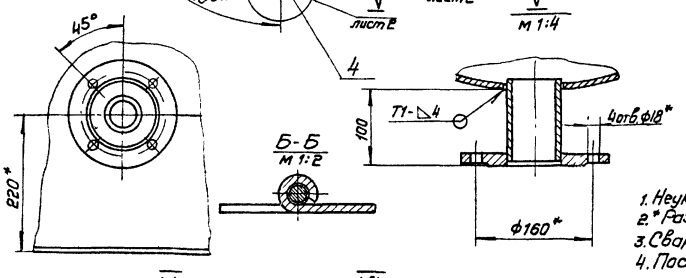


| Обозначение | V, м³ | Размеры, мм | | | Масса кг |
|---|---|---|---|---|---|
| | | D | H1 | H | |
| А23В050.000 | 0,7 | 800 | 1500 | 1020 | 167,73 |
| -01 | 1,2 | 1000 | | | 209,02 |
| -02 | 2 | | | | 210,48 |
| -03 | 3 | 1200 | 2600 | 1520 | 245,14 |
| -04 | 4,4 | 1400 | 2900 | | 298,92 |

1. Неуказанные предельные отклонения размеров по СМ1
2. * Размеры для справок
3. Сварные швы У1 по ГОСТ 16037-70; Т1 и С2 по ГОСТ 5264-69.
4. После сварки бак подвергнуть гидравлическому испытанию посредством налива воды на полную высоту с выдержкой в течение двух часов. Все швы бака, наполненного водой, проверить простукиванием Течи не допускаются.
5. Покрытие бака осуществляется по проекту водопидготовки.

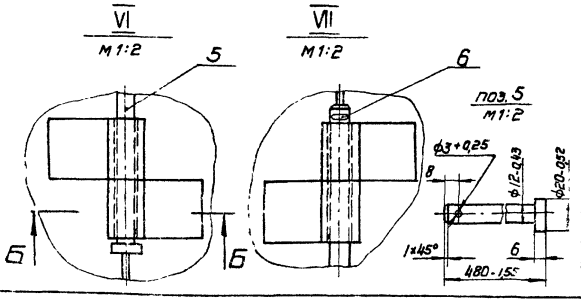


| Изм. | Лист | N докум. | Подп. | Дата |
|---|---|---|---|---|
| Разр. | | Раева | | |
| Пров. | | Литвак | | |
| Рук. гр. | | Грановский | | |
| Гл. спец. | | Вайнберг | | |
| Н. контр. | | Мерзляков | | |
| Утв. | | Спивак | | |

А23В050.000СБ

Расходный бак крепкого раствора соли
Сборочный чертеж

| Лит. | Масса | Масшт. |
|---|---|---|
| И | см. табл. | — |

Лист | Листов 1

Госстрой СССР
Сантехпроект
г. Москва

Инв. N подл. | Подп. и дата | Взам. инв. N | Инв. N дубл. | Подп. и дата

Серия 4.903-13 Выпуск 1-1

Формат 22

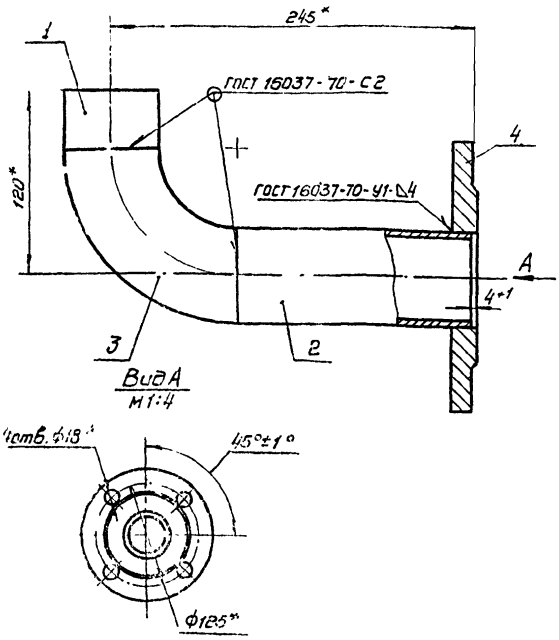


| Изм. | Лист | N докум. | Подп. | Дата |
|---|---|---|---|---|
| Разр. | | Жилкина | | |
| Пров. | | Литвак | | |
| Рук.гр. | | Романовский | | |
| Н.контр. | | Мезенцева | | |
| Утв. | | Шайнберг | | |

**А23В050.010СБ**

Патрубок
Сборочный чертеж

| Лит | Масса | Масштаб |
|---|---|---|
| И | 3,21 | 1:2 |

Лист | Листов 1

Госстрой СССР
Сантехпроект
г. Москва

Инв.№ подл. | Подп. и дата | Взам. инв.№ | Инв.№ дубл. | Подп. и дата

| Зона | Поз. | Обозначение | Наименование | Кол. | Примечание |
|---|---|---|---|---|---|
| | | | Документация | | |
| 11 | | А23В050.020СБ | Сборочный чертеж | | |
| | | | Переменные данные для исполнений | | |
| | | | А23В050.020 | | |
| | | | Детали | | |
| 64 | 1 | А23В050.004 | Труба, L=81-0,87 | | |
| | | | Труба 45×3 ГОСТ 8732-70 | | |
| | | | Д ГОСТ 8731-74 | 1 | 0,21кг |
| | | | Стандартные изделия | | |
| | 2 | | Фланец 40-10 ГОСТ 1255-67 | 1 | |
| | | | А23В050.020-01 | | |
| | | | Детали | | |
| 64 | 1 | А23В050.005 | Труба, L=105-0,87 | | |
| | | | Труба 57×3 ГОСТ 8732-70 | | |
| | | | Д ГОСТ 8731-74 | 1 | 0,42кг |
| | | | Стандартные изделия | | |
| | 2 | | Фланец 50-10 ГОСТ 1255-67 | 1 | |
| | | | А23В050.020-02 | | |
| | | | Детали | | |
| 64 | 1 | А23В050.006 | Труба, L=105-0,87 | | |
| | | | Труба 89×3,5 ГОСТ 8732-70 | | |
| | | | Д ГОСТ 8731-74 | 1 | 0,77кг |
| | | | Стандартные изделия | | |
| | 2 | | Фланец 80-10 ГОСТ 1255-67 | 1 | |

| Изм. | Лист | N докум. | Подп. | Дата |
|---|---|---|---|---|
| Разраб. | | Литекина | | |
| Пров. | | Литвак | | |
| Рук.гр. | | Романовский | | |
| Н.контр. | | Мезенцева | | |
| Утв. | | Войнов | | |

**А23В050.020**

Патрубок

| Лит. | Лист | Листов |
|---|---|---|
| И | | 1 |

Госстрой СССР
Сантехпроект
г. Москва

Формат 11



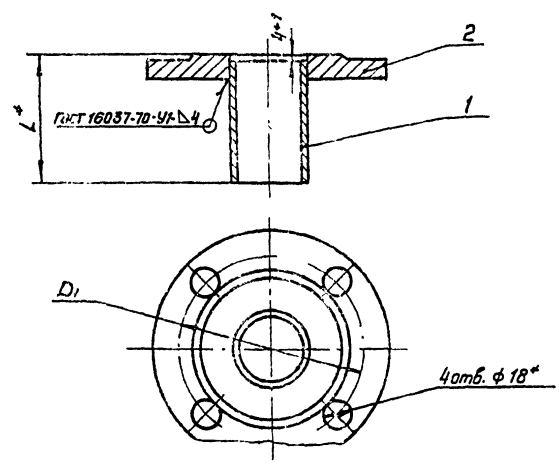


| Обозначение | Размеры, мм D1* | L* | Масса, кг |
|---|---|---|---|
| А23В050.020 | 110 | 85 | 1,92 |
| -01 | 125 | 109 | 2,48 |
| -02 | 160 | 109 | 3,96 |

*Размеры для справок

| Изм. | Лист | N докум. | Подп. | Дата |
|---|---|---|---|---|
| Разраб. | | Раева | | |
| Пров. | | Литвак | | |
| Рук.гр. | | Романовский | | |
| Гл.спец. | | Шайнберг | | |
| Н.контр. | | Мезенцева | | |
| Утв. | | Спивак | | |

**А23В050.020СБ**

Патрубок
Сборочный чертеж

| Лит | Масса | Масштаб |
|---|---|---|
| И | См. табл. | — |

Лист | Листов 1

Госстрой СССР
Сантехпроект
г. Москва

Серия 4.903-13 Выпуск 1-1

Инв.№ подл. | Подп. и дата | Взам. инв.№ | Инв.№ дубл. | Подп. и дата



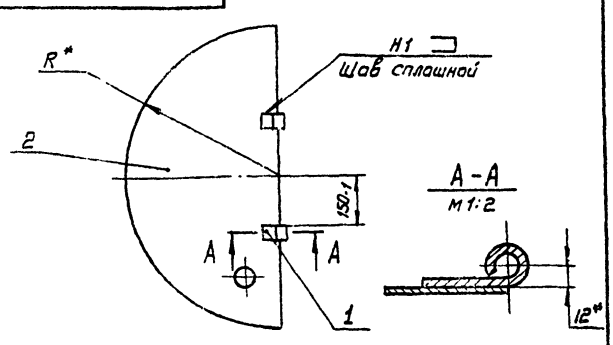


| Обозначение | R, мм | Масса, кг |
|---|---|---|
| А23В050.030 | 408 | 3,33 |
| -01 | 508 | 4,08 |
| -02 | 608 | 4,81 |
| -03 | 708 | 5,42 |

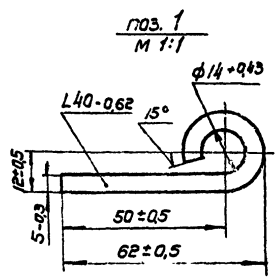


*Размеры для справок

| Изм. | Лист | N докум. | Подп. | Дата |
|---|---|---|---|---|
| Разр. | | Раева | | |
| Пров. | | Литвак | | |
| Рук.гр. | | Романовский | | |
| Гл.спец. | | Шайнберг | | |
| Н.контр. | | Мезенцева | | |
| Утв. | | Спивак | | |

**А23В050.030СБ**

Крышка
Сборочный чертеж

| Лит. | Масса | Масштаб |
|---|---|---|
| И | См. табл. | — |

Лист | Листов 1

Госстрой СССР
Сантехпроект
г. Москва

Копир. Гайдай

Формат 11

Инв.№ подл. | Подп. и дата | Взам. инв.№ | Инв.№ дубл. | Подп. и дата

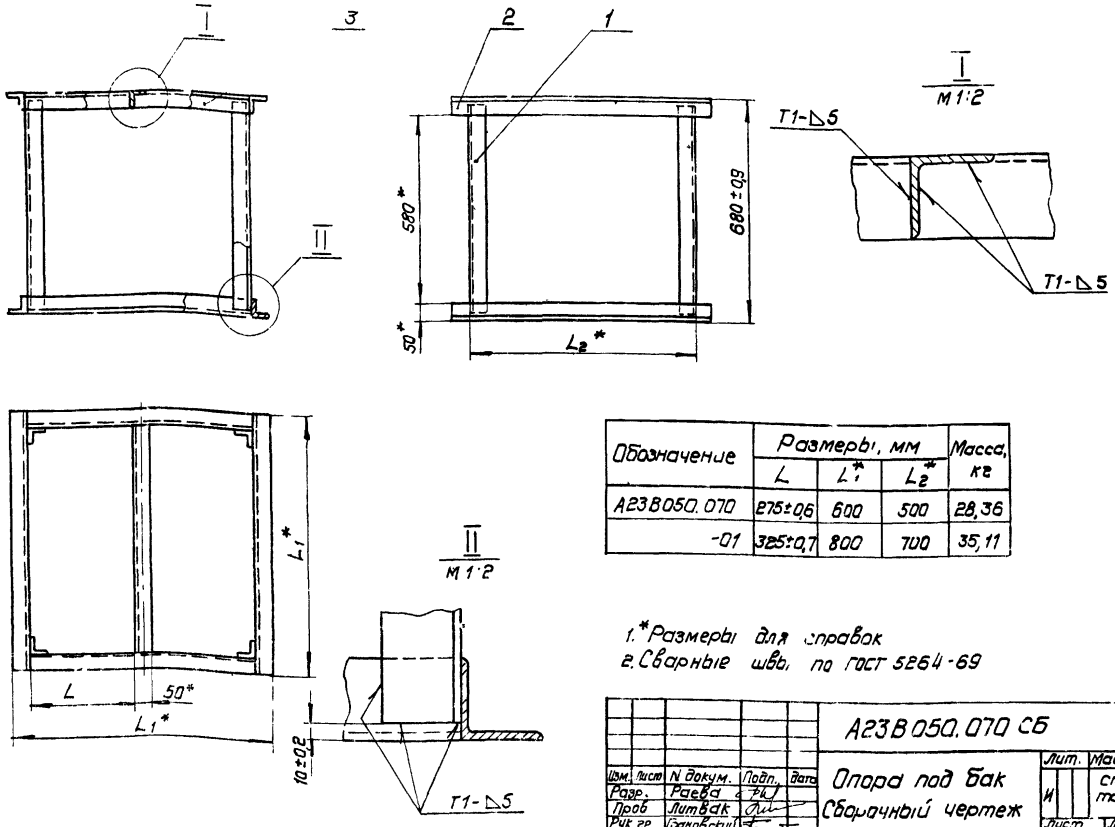


| Обозначение | Размеры, мм | | | Масса, кг |
|---|---|---|---|---|
| | L | $L_1$* | $L_2$* | |
| А238050.070 | 275±0,6 | 600 | 500 | 28,36 |
| -01 | 325±0,7 | 800 | 700 | 35,11 |

1.* Размеры для справок
2. Сварные швы по ГОСТ 5264-69

| Изм. | Лист | N докум. | Подп. | Дата |
|---|---|---|---|---|
| Разр. | | Раева | | |
| Пров. | | Литвак | | |
| Рук. гр. | | Романовский | | |
| Гл. спец. | | Вайнберг | | |
| Н. контр. | | Медякова | | |
| Утв. | | Спивак | | |

А238050.070СБ

Опора под бак
Сварочный чертеж

| Лит. | Масса | Масшт. |
|---|---|---|
| И | см. табл. | — |

Лист | Листов 1

Госстрой СССР
Сантехпроект
г. Москва

Формат А2

Инв.№ подл. | Подп. и дата | Взам. инв.№ | Инв.№ дубл. | Подп. и дата



Серия 4.903-13 Выпуск 1-1

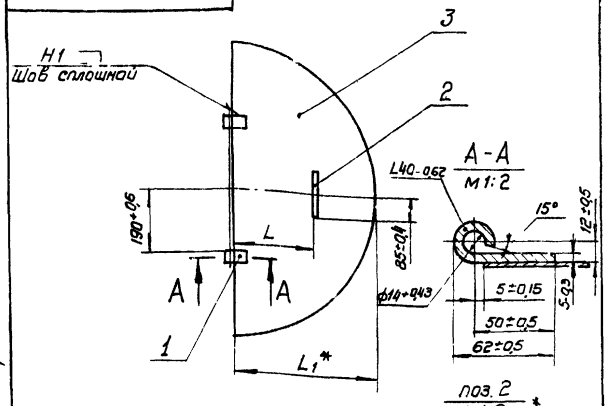


| Обозначение | Размеры, мм | | Масса, кг |
|---|---|---|---|
| | L | $L_1$ | |
| А238050.040 | 383±0,8 | 403 | 3,73 |
| -01 | 483±0,8 | 503 | 4,54 |
| -02 | 583±0,9 | 603 | 5,27 |
| -03 | 683±1,0 | 703 | 5,83 |

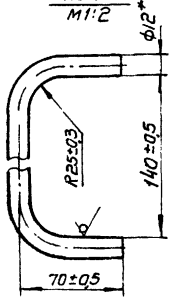


* Размеры для справок

| Изм. | Лист | N докум. | Подп. | Дата |
|---|---|---|---|---|
| Разраб. | | Раева | | |
| Пров. | | Литвак | | |
| Рук. гр. | | Романовский | | |
| Гл. спец. | | Вайнберг | | |
| Н. контр. | | Медякова | | |
| Утв. | | Спивак | | |

А238050.040СБ

Крышка
Сварочный чертеж

| Лит. | Масса | Масшт. |
|---|---|---|
| И | см. табл. | — |

Лист | Листов 1

Госстрой СССР
Сантехпроект
г. Москва

Формат А1

| Сборн. | Зона | Поз. | Обозначение | Наименование | Кол. | Примечание |
|---|---|---|---|---|---|---|
| | | | | Документация | | |
| 12 | | | А238050.060СБ | Сборочный чертеж | | |
| | | | | Переменные данные для исполнений: | | |
| | | | | А238050.060 | | |
| | | | | Детали | | |
| 11 | | 1 | А238050.017 | Кронштейн | 6 | |
| Бч | | 2 | А238050.018 | Труба; L=632-1,8 | | |
| | | | | Труба 32×3,5 ГОСТ 8732-70 Д ГОСТ 8731-74 | 6 | 1,55 кг |
| 11 | | 3 | А238050.019 | Тетива | 2 | |
| | | | | А238050.060-01 | | |
| | | | | Детали | | |
| 11 | | 1 | А238050.017-01 | Кронштейн | 6 | |
| Бч | | 2 | А238050.018 | Труба; L=632-1,8 | | |
| | | | | Труба 32×3,5 ГОСТ 8732-70 Д ГОСТ 8731-74 | 6 | 1,55 кг |
| 11 | | 3 | А238050.019 | Тетива | 2 | |
| | | | | А238050.060-02 | | |
| | | | | Детали | | |
| 11 | | 1 | А238.050.017-02 | Кронштейн | 5 | |
| Бч | | 2 | А238050.018 | Труба; L=632-1,8 | | |
| | | | | Труба 32×3,5 ГОСТ 8732-70 Д ГОСТ 8731-74 | 10 | 1,55 кг |
| 11 | | 3 | А238050.019-01 | Тетива | 2 | |

| Изм. | Лист | N докум. | Подп. | Дата |
|---|---|---|---|---|
| Разраб. | | Раева | | |
| Пров. | | Литвак | | |
| Рук. гр. | | Романовский | | |
| Н. контр. | | Медякова | | |
| Утв. | | Вайнберг | | |

А238050.060

Лестница

| Лит. | Лист | Листов |
|---|---|---|
| И | | 1 |

Госстрой СССР
Сантехпроект
г. Москва

Копир Раева

Формат А1

Инв.№ подл. | Подп. и дата | Взам. инв.№ | Инв.№ дубл. | Подп. и дата

А23В 050.060СБ

## А-А
М1:2

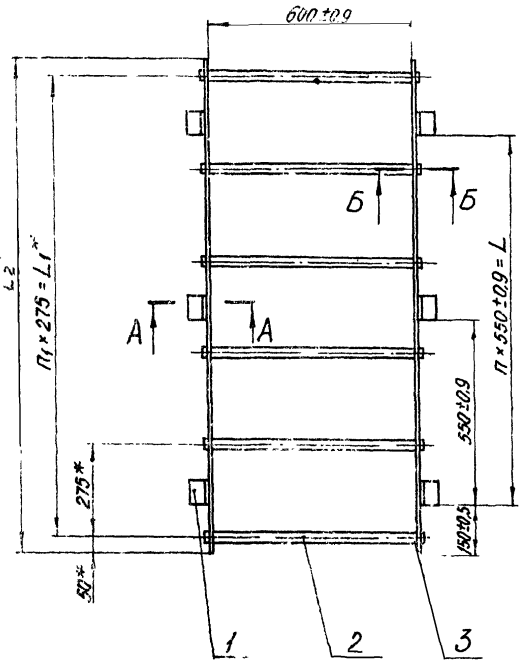


## Б-Б
М1:2

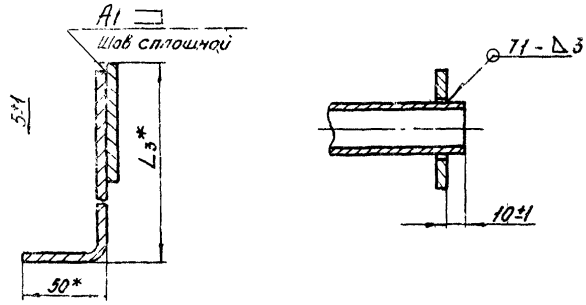


| Обозначение | Размеры, мм | | | | Кол. | | Масса, кг |
|---|---|---|---|---|---|---|---|
| | L | L1* | L2* | L3* | П | П1 | |
| А23В 050.060 | 1100±0,9 | 1375 | 1475 | 265 | 2 | 5 | 22,13 |
| -01 | | | | 190 | | | 22,03 |
| -02 | 2200±1,7 | 2475 | 2575 | 225 | 4 | 9 | 28,5 |

1. * Размеры для справок.
2. Сварные швы по ГОСТ 5264-69.

| Изм. | Лист | № докум. | Подп. | Дата |
|---|---|---|---|---|
| Разраб. | | Раева | | |
| Пров. | | Литвак | | |
| Рук. гр. | | Грановский | | |
| Гл. спец. | | Воинберг | | |
| Н. контр. | | Мерзлякова | | |
| Утв. | | Спивак | | |

А23В 050.060СБ

Лестница
Сборочный чертеж

| Лит. | Масса | Масштаб |
|---|---|---|
| Н | См. табл. | — |
| Лист | Листов 1 | |

Госстрой СССР
Сантехпроект
г. Москва

Копировал: Двина
Формат: 12

Инв. № подл. | Подп. и дата | Взам. инв. № | Инв. № дубл. | Подп. и дата

А23В 050.050СБ

Серия 4.903-13 Выпуск 1-1

Рис. 1

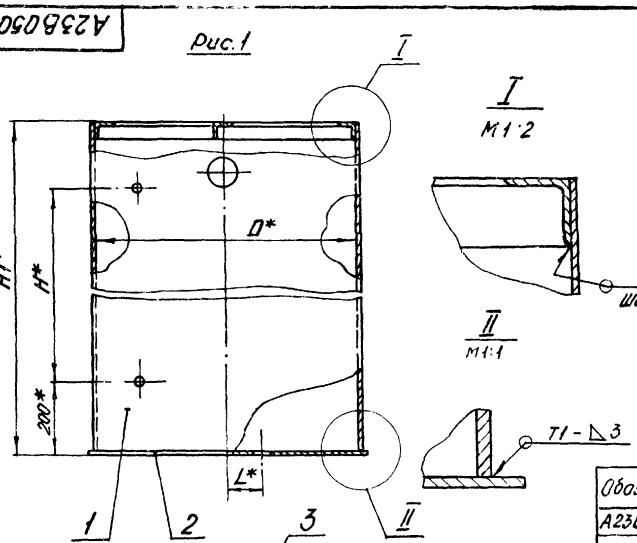


## I
М1:2




## II
М1:1




## А-А
М1:2

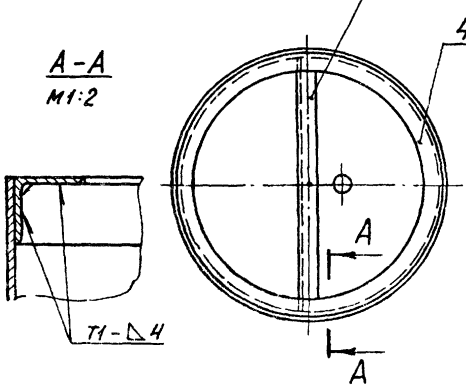


Рис. 2

Остальное - см. Рис. 1

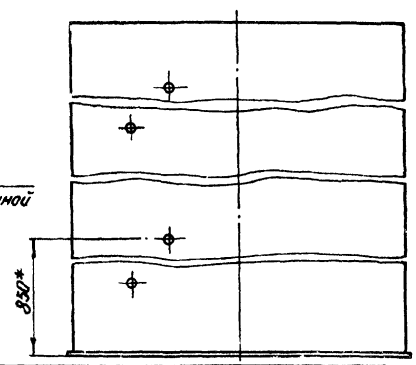


| Обозначение | Рис | Размеры, мм | | | | Масса, кг |
|---|---|---|---|---|---|---|
| | | П | Н | Н1 | L | |
| А23В 050 050 | 1 | 800 | 1020 | 1497 | 125 | 93,07 |
| -01 | | 1000 | | | | 132,8 |
| -02 | 2 | | 1520 | 2597 | 175 | 134,26 |
| -03 | | 1200 | | | | 166,66 |
| -04 | | 1400 | | 2797 | | 206 65 |

1. * Размеры для справок.
2. Сварные швы по ГОСТ 5264-69.

| Изм. | Лист | № докум. | Подп. | Дата |
|---|---|---|---|---|
| Разраб. | | Раева | | |
| Пров. | | Литвак | | |
| Рук. гр. | | Грановский | | |
| Гл. спец. | | Воинберг | | |
| Н. контр. | | Мерзлякова | | |
| Утв. | | Спивак | | |

А23В 050.050СБ

Корпус
Сборочный чертеж

| Лит. | Масса | Масштаб |
|---|---|---|
| Н | См. табл. | — |
| Лист | Листов 1 | |

Госстрой СССР
Сантехпроект
г. Москва

Копировал: Двина
Формат: 12

Инв. № подл. | Подп. и дата | Взам. инв. № | Инв. № дубл. | Подп. и дата

| Формат | Зона | Поз. | Обозначение | Наименование | Кол. | Примечание |
|---|---|---|---|---|---|---|
| | | | | Документация | | |
| 12 | | | А23В050.080 СБ | Сборочный чертеж | | |
| | | | | Детали | | |
| БЧ | | 1 | А23В050.028 | Прокладка<br>Резина-пластина<br>2МБ-А-М ГОСТ7338-77<br>$\Phi 25^{+0.52} \times \Phi 45_{-0.62}$ | 2 | 0,01 кг |
| 11 | | 2 | А23В050.029 | Бобышка | 2 | |
| | | | | Стандартные изделия | | |
| | | 3 | | Устройство запорное указателя уровня жидкостей тип I, исполнение А (Гайки накидные с буртиками)<br>ГОСТ 9652-68 | 2 | |

| Изм. | Лист | № докум. | Подп. | Дата |
|---|---|---|---|---|
| Разраб. | Раева | | | |
| Пров. | Литвак | | | |
| Рук. гр. | Грановский | | | |
| Н. контр. | Мерзлякова | | | |
| Утв. | Вайнберг | | | |

А23В050.080

Указатель уровня

| Лит. | Лист | Листов |
|---|---|---|
| И | 1 | 2 |

Госстрой СССР
Сантехпроект
г. Москва

Копировал: Дзино Формат: А1



| Формат | Зона | Поз. | Обозначение | Наименование | Кол. | Примечание |
|---|---|---|---|---|---|---|
| | | | | Переменные данные для исполнений: | | |
| | | | | А23В050.080 | | |
| | | | | Детали | | |
| 11 | | 4 | А23В050.031 | Кожух защитный | 1 | |
| | | | | Стандартные изделия | | |
| | | 5 | | Трубка стеклянная для определения уровня жидкостей Трубка 20-2,5-1000 ГОСТ 8446-74 | 1 | |
| | | | | А23В050.080-01 | | |
| | | | | Детали | | |
| 11 | | 4 | А23В050.031-01 | Кожух защитный | 1 | |
| | | | | Стандартные изделия | | |
| | | 5 | | Трубка стеклянная для определения уровня жидкостей Трубка 20-2,5-1500 ГОСТ 8446-74 | 1 | |

Инв. № подл. | Подп. и дата | Взам. инв. № | Инв. № дубл. | Подп. и дата

| Изм. | Лист | № докум. | Подп. | Дата |
|---|---|---|---|---|

А23В050.080 Лист 2

Копировал: Дзино Формат: А1

Серия 4.903-13 Выпуск 1-1

| Формат | Зона | Поз. | Обозначение | Наименование | Кол. | Примечание |
|---|---|---|---|---|---|---|
| | | | | Документация | | |
| 12 | | | А23В050.070 СБ | Сборочный чертеж | | |
| | | | | Детали | | |
| Б1 | | 1 | А23В050.023 | Уголок; L=660-2,0<br>Уголок 50×50×5 ГОСТ 8509-70 Ст.3 ГОСТ 535-58 | 4 | 2,48 кг |
| | | | | Переменные данные для исполнений: | | |
| | | | | А23В050.070 | | |
| | | | | Детали | | |
| БЧ | | 2 | А23В050.024 | Уголок; L=600-2,0<br>Уголок Б-50×50×5 ГОСТ 8509-70 Ст.3 ГОСТ 535-58 | 4 | 2,26 кг |
| БЧ | | 3 | А23В050.025 | Уголок; L=500-1,8<br>Уголок Б-50×50×5 ГОСТ 8509-70 Ст.3 ГОСТ 535-58 | 5 | 1,38 кг |
| | | | | А23В050.070-01 | | |
| | | | | Детали | | |
| БЧ | | 2 | А23В050.026 | Уголок; L=800-2,2<br>Уголок Б-50×50×5 ГОСТ 8509-70 Ст.3 ГОСТ 535-58 | 4 | 3,01 кг |
| БЧ | | 3 | А23В050.027 | Уголок; L=700-2,0<br>Уголок Б-50×50×5 ГОСТ 8509-70 Ст.3 ГОСТ 535-58 | 5 | 2,63 кг |

Инв. № подл. | Подп. и дата | Взам. инв. № | Инв. № дубл. | Подп. и дата

| Изм. | Лист | № докум. | Подп. | Дата |
|---|---|---|---|---|
| Разраб. | Раева | | | |
| Пров. | Литвак | | | |
| Рук. гр. | Грановский | | | |
| Н. контр. | Мерзлякова | | | |
| Утв. | Вайнберг | | | |

А23В050.070

Опора под бак

| Лит. | Лист | Листов |
|---|---|---|
| И | | 1 |

Госстрой СССР
Сантехпроект
г. Москва

Копировал: Дзино Формат: А1

А23В050.008

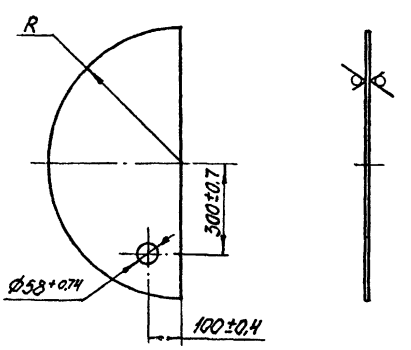


| Обозначение | R, мм | Масса, кг |
|---|---|---|
| А23В050.008 | 408-1,55 | 3,01 |
| -01 | 508-1,8 | 3,76 |
| -02 | 608-1,8 | 4,49 |
| -03 | 708-2,0 | 5,1 |

Инв. № подл. | Подп. и дата | Взам. инв. № | Инв. № дубл. | Подп. и дата

| Изм. | Лист | № докум. | Подп. | Дата |
|---|---|---|---|---|
| Разраб. | Раева | | | |
| Пров. | Литвак | | | |
| Рук. гр. | Грановский | | | |
| Н. контр. | Мерзлякова | | | |
| Утв. | Вайнберг | | | |

А23В050.008

Крышка

| Лит. | Масса | Масштаб |
|---|---|---|
| И | См. табл. | — |

Лист | Листов: 1

Лист Б30 ГОСТ 19903-74 Ст.3 ГОСТ 535-58

Госстрой СССР
Сантехпроект
г. Москва

Копировал: Дзино Формат: А1

## А23В050.031

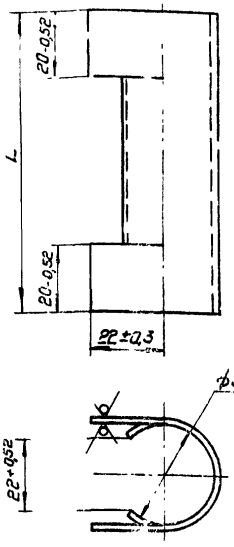


| Обозначение | L мм | Масса кг |
|---|---|---|
| А23А050.031 | 900-2 | 0,9 |
| -01 | 1400-2б | 1,2 |

| Изм. | Лист | N докум. | Подп. | Дата |
|---|---|---|---|---|
| Разр. | | Рамда | | |
| Пров. | | Литвак | | |
| Рук. гр. | | Романовский | | |
| Н. контр. | | Меркулова | | |
| Утв. | | Вайнберг | | |

**А23В050.031**

Кожух защитный

| Лит | Масса | Масштаб |
|---|---|---|
| И | см. табл. | – |

Лист 51,5 ГОСТ 19903-74
1-IV-Ст.3 ГОСТ 16523-70

Лист Листов 1

Госстрой СССР
Сантехпроект
г. Москва

Формат А1

## А23В050.029

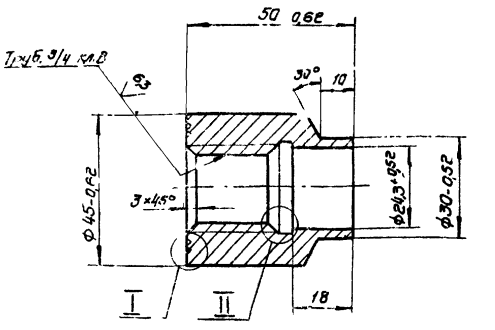


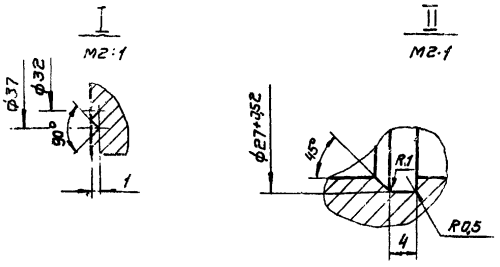


Неуказанные предельные отклонения размеров по СМ1

| Изм. | Лист | N докум. | Подп. | Дата |
|---|---|---|---|---|
| Разр. | | Митехина | | |
| Пров. | | Литвак | | |
| Рук. гр. | | Вайнберг | | |
| Н. контр. | | Меркулова | | |
| Утв. | | Вайнберг | | |

**А23В050.029**

Бобышка

| Лит. | Масса | Масштаб |
|---|---|---|
| И | 0,35 | 1:1 |

Ст.3 ГОСТ 380-71

Лист Листов 1

Госстрой СССР
Сантехпроект
г. Москва

Формат А1

## А23В050.080СБ

Серия 4.903.13 Выпуск 1-1

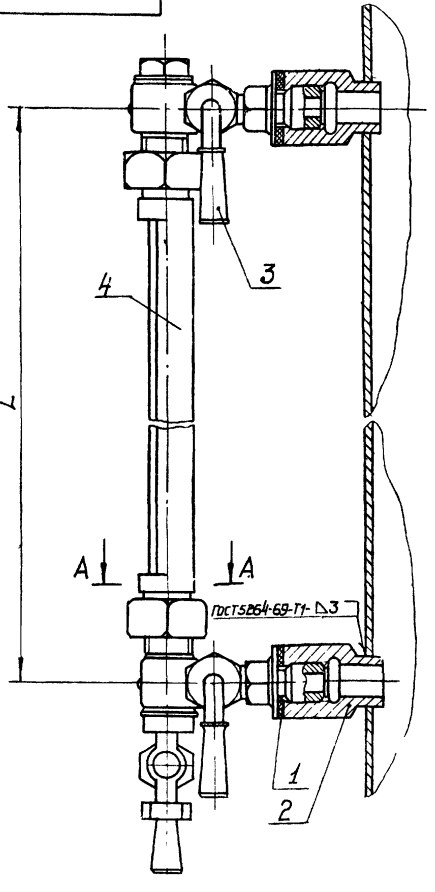


А-А
м 1:1

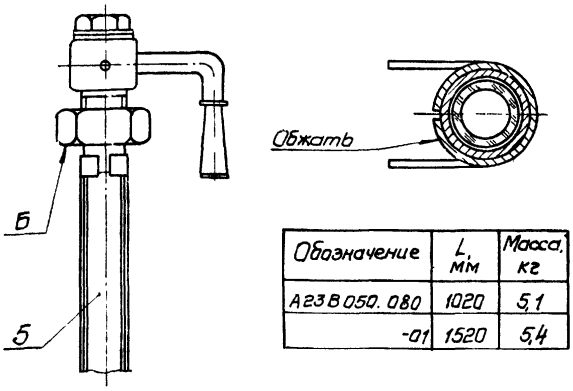


| Обозначение | L мм | Масса кг |
|---|---|---|
| А23В050.080 | 1020 | 5,1 |
| -01 | 1520 | 5,4 |

1. Размер для справок
2. Гайка накидная запорного устройства (дет. Б) должна быть выполнена с цилиндрическим выступом для крепления защитного кожуха

| Изм. | Лист | N докум. | Подп. | Дата |
|---|---|---|---|---|
| Разр. | | Митехина | | |
| Пров. | | Литвак | | |
| Рук. гр. | | Романовский | | |
| Гл. спец. | | Вайнберг | | |
| Н. контр. | | Меркулова | | |
| Утв. | | Спибак | | |

**А23В050.080СБ**

Указатель уровня
Сварочный чертеж

| Лит | Масса | Масштаб |
|---|---|---|
| И | см. табл. | – |

Лист Листов 1

Госстрой СССР
Сантехпроект
г. Москва

Копир. Формат А2

## А23В050.013

Рис 1

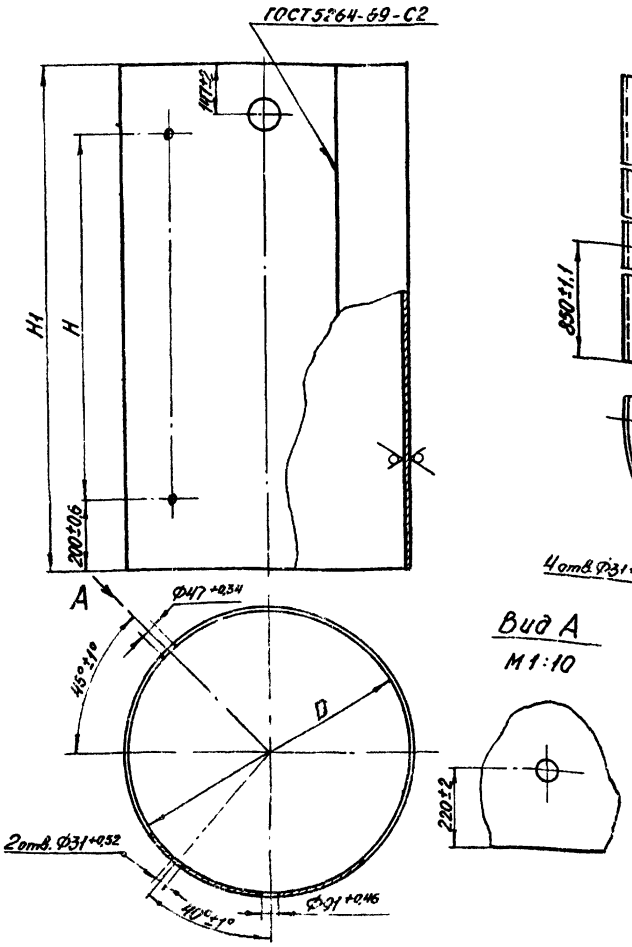


Рис. 2

Остальное - см. Рис. 1

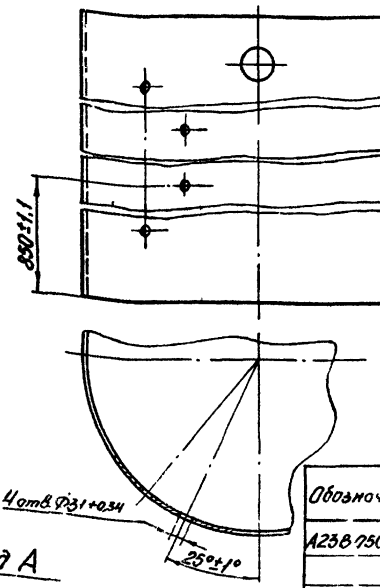


| Обозначение | Рис. | Размеры, мм | | | Масса, кг |
|---|---|---|---|---|---|
| | | D | H | H1 | |
| А23В050.013 | 1 | 800 +2,0 | 1020±1,2 | 1493-2,5 | 83,13 |
| -01 | | 1000 +2,2 | | | 120,5 |
| -02 | 2 | 1200 +2,4 | 1520±1,5 | 2593-4,0 | 150,7 |
| -03 | | 1400 +2,6 | | 2793-4,0 | 189,7 |
| -04 | | | | | |

| Изм. | Лист | № докум. | Подп. | Дата | А23В050.013 | Лит. | Масса | Масштаб |
|---|---|---|---|---|---|---|---|---|
| Разраб. | | Раева | | | Обечайка | Н | см. табл. | — |
| Пров. | | Литвак | | | | Лист | Листов 1 | |
| Рук. гр. | | Грановский | | | Лист Б3.0 ГОСТ 19903-74 1-IV-Ст.3 ГОСТ16523-70 | Госстрой СССР Сантехпроект г. Москва | | |
| Н. контр. | | Мерзлякова | | | | | | |
| Утв. | | Вайнберг | | | | | | |

Копировал: Дзино Формат: 12

Серия 4.908-13 выпуск 1-1

## А23В050.014

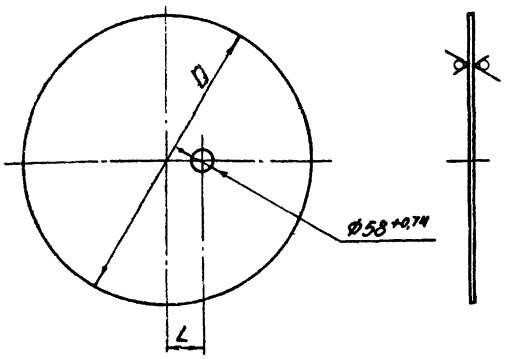


| Обозначение | Размеры, мм | | Масса, кг |
|---|---|---|---|
| | D | L | |
| А23В050.014 | 816-2,2 | 125±0,5 | 6,04 |
| -01 | 1016-2,4 | 175±0,5 | 7,52 |
| -02 | 1216-2,4 | | 8,98 |
| -03 | 1416-2,8 | | 10,2 |

| Изм. | Лист | № докум. | Подп. | Дата | А23В050.014 | Лит. | Масса | Масштаб |
|---|---|---|---|---|---|---|---|---|
| Разраб. | | Раева | | | Дно | Н | см. табл. | — |
| Пров. | | Литвак | | | | Лист | Листов 1 | |
| Рук. гр. | | Грановский | | | Лист Б4.0 ГОСТ 19903-74 Ст. ГОСТ 14637-69 | Госстрой СССР Сантехпроект г. Москва | | |
| Н. контр. | | Мерзлякова | | | | | | |
| Утв. | | Вайнберг | | | | | | |

Формат: 11

## А23В050.012

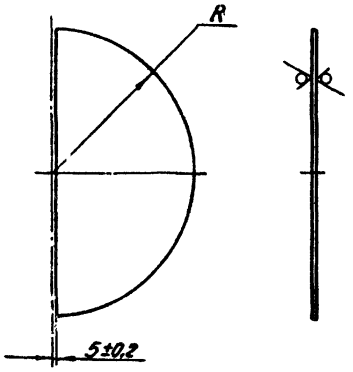


| Обозначение | R, мм | Масса, кг |
|---|---|---|
| А23В050.012 | 408-1,55 | 2,9 |
| -01 | 508-1,8 | 3,71 |
| -02 | 608-1,8 | 4,44 |
| -03 | 708-2,0 | 5,0 |

| Изм. | Лист | № докум. | Подп. | Дата | А23В050.012 | Лит. | Масса | Масштаб |
|---|---|---|---|---|---|---|---|---|
| Разраб. | | Раева | | | Крышка | Н | см. табл. | — |
| Пров. | | Литвак | | | | Лист | Листов 1 | |
| Рук. гр. | | Грановский | | | Лист Б3.0 ГОСТ 19903-74 1-IV-Ст.3 ГОСТ16523-70 | Госстрой СССР Сантехпроект г. Москва | | |
| Н. контр. | | Мерзлякова | | | | | | |
| Утв. | | Вайнберг | | | | | | |

Копировал: Дзино Формат: 11

Серия 4.903-13 Выпуск 1-1

## А23В050.017

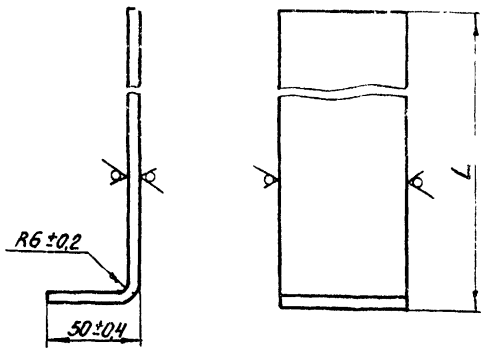


| Обозначение | L, мм | Масса, кг |
|---|---|---|
| А23В050.017 | 260±0,7 | 1,03 |
| -01 | 185±0,6 | 0,78 |
| -02 | 220±0,6 | 0,9 |

| Изм. | Лист | №докум. | Подп. | Дата |
|---|---|---|---|---|
| Разраб. | | Раева | | |
| Пров. | | Литвак | | |
| Рук.гр. | | Грановский | | |
| Н.контр. | | Мерзлякова | | |
| Утв. | | Вайнберг | | |

А23В050.017 — Кронштейн

| Лит. | Масса | Масштаб |
|---|---|---|
| Н | см. табл. | — |
| Лист | Листов: 1 | |

Полоса 6×70 ГОСТ 103-57 / Ст.3 ГОСТ 535-58

Госстрой СССР Сантехпроект г. Москва

Копировал: Дзино Формат: А1

## А23В050.019

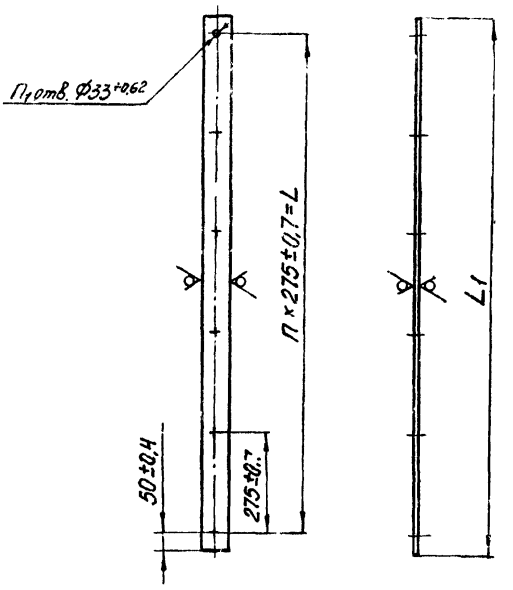


| Обозначение | Размеры, мм | | Количество | | Масса, кг |
|---|---|---|---|---|---|
| | L | L1 | n | n1 | |
| А23В050.019 | 1375-2,6 | 1415±0,7 | 5 | 6 | 4,87 |
| -01 | 2475-4,0 | 2515±0,7 | 9 | 10 | 8,5 |

| Изм. | Лист | №докум. | Подп. | Дата |
|---|---|---|---|---|
| Разраб. | | Раева | | |
| Пров. | | Литвак | | |
| Рук.гр. | | Грановский | | |
| Н.контр. | | Мерзлякова | | |
| Утв. | | Вайнберг | | |

А23В050.019 — Тетива

| Лит. | Масса | Масштаб |
|---|---|---|
| Н | см. табл. | — |
| Лист | Листов: 1 | |

Полоса 6×70 ГОСТ 103-57 / Ст.3 ГОСТ 535-58

Госстрой СССР Сантехпроект г. Москва

Копировал: Дзино Формат: А1

## А23В050.015

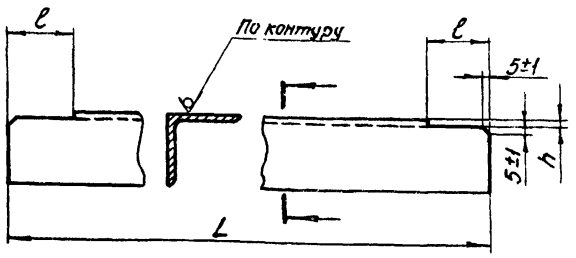


| Обозначение | Размеры, мм | | | Сортамент | Масса, кг |
|---|---|---|---|---|---|
| | L | h | c | | |
| А23В050.015 | 785-2,0 | 5±1 | 36±1 | Уголок 5-40×40×4 ГОСТ 8509-72 / Ст.3 ГОСТ 535-58 | 1,9 |
| -01 | 985-2,2 | | | | 2,38 |
| -02 | | | | | |
| -03 | 1183-2,4 | 6±1 | 45±1 | Уголок 5-50×50×5 ГОСТ 8509-72 / Ст.3 ГОСТ 535-58 | 2,86 |
| -04 | 1383-2,6 | | | | 3,35 |

| Изм. | Лист | №докум. | Подп. | Дата |
|---|---|---|---|---|
| Разраб. | | Митекина | | |
| Пров. | | Литвак | | |
| Рук.гр. | | Грановский | | |
| Н.контр. | | Мерзлякова | | |
| Утв. | | Вайнберг | | |

А23В050.015 — Уголок

| Лит. | Масса | Масштаб |
|---|---|---|
| Н | см. табл. | — |
| Лист | Листов: 1 | |

См. таблицу

Госстрой СССР Сантехпроект г. Москва

Копировал: Дзино Формат: А1

## А23В050.016

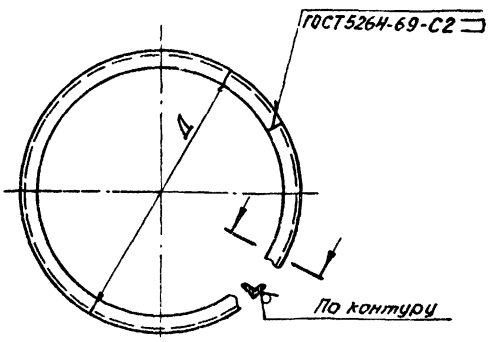


| Обозначение | Д, мм | Сортамент | Масса, кг |
|---|---|---|---|
| А23В050.016 | 794-2,0 | Уголок 5-40×40×4 ГОСТ 8509-72 / Ст.3 ГОСТ 535-58 | 2,0 |
| -01 | 994-2,2 | | 2,4 |
| -02 | | | |
| -03 | 1194-2,4 | Уголок 5-50×50×5 ГОСТ 8509-72 / Ст.3 ГОСТ 535-58 | 2,9 |
| -04 | 1394-2,6 | | 3,4 |

| Изм. | Лист | №докум. | Подп. | Дата |
|---|---|---|---|---|
| Разраб. | | Митекина | | |
| Пров. | | Литвак | | |
| Рук.гр. | | Грановский | | |
| Н.контр. | | Мерзлякова | | |
| Утв. | | Вайнберг | | |

А23В050.016 — Фланец

| Лит. | Масса | Масштаб |
|---|---|---|
| Н | см. табл. | |
| Лист | Листов: 1 | |

См. таблицу

Госстрой СССР Сантехпроект г. Москва

Копировал: Дзино Формат: А1

Инв.№подл. | Подп. и дата | Взам.инв.№ | Инв.№дубл. | Подп. и дата

А23А014.003

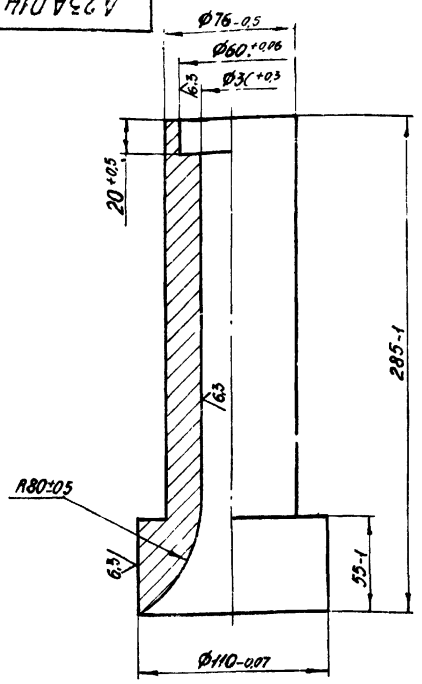


| Изм. | Лист | № докум. | Подп. | Дата | А23А014.003 | Лит. | Масса | Масштаб |
|---|---|---|---|---|---|---|---|---|
| Разраб. | | Литвак | | | Диффузор | Н | 9,3 | 1:2 |
| Пров. | | Грановский | | | | Лист | Листов: 1 | |
| Рук. гр. | | Грановский | | | | Госстрой СССР Сантехпроект г. Москва | | |
| Н. контр. | | Мерзлякова | | | Ст.3 ГОСТ 380-71 | | | |
| Утв. | | Баинберг | | | | | | |

Копировал: Дзино Формат: А1

А23А014.004

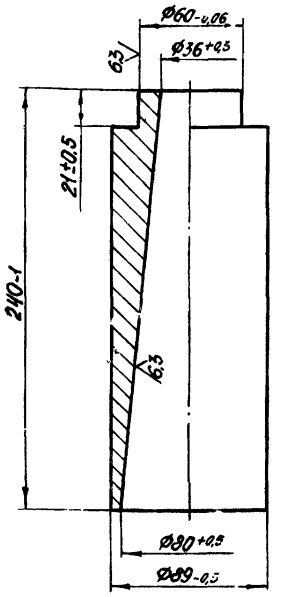


| Изм. | Лист | № докум. | Подп. | Дата | А23А014.004 | Лит. | Масса | Масштаб |
|---|---|---|---|---|---|---|---|---|
| Разраб. | | Литвак | | | Диффузор | Н | 6,54 | 1:2 |
| Пров. | | Грановский | | | | Лист | Листов: 1 | |
| Рук. гр. | | Грановский | | | | Госстрой СССР Сантехпроект г. Москва | | |
| Н. контр. | | Мерзлякова | | | Ст.3 ГОСТ 380-71 | | | |
| Утв. | | Баинберг | | | | | | |

Копировал: Дзино Формат: А1

А23А014.007

Серия 4.903.13 Выпуск 1-1

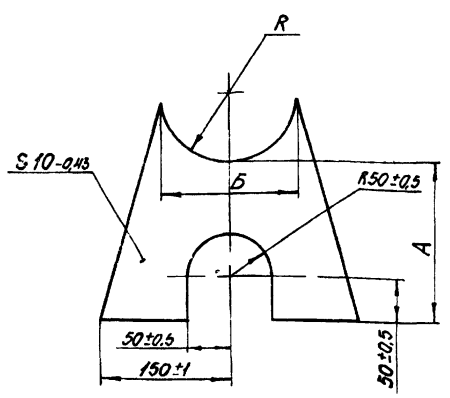


| Обозначение | Размеры, мм | | | Масса, кг |
|---|---|---|---|---|
| | А | Б | R | |
| А23А014.007 | 1825±0,2 | 190±1 | 97,5+0,5 | 3,5 |
| -01 | 200±0,2 | 170±1 | 80+0,5 | 3,9 |

| Изм. | Лист | № докум. | Подп. | Дата | А23А014.007 | Лит. | Масса | Масштаб |
|---|---|---|---|---|---|---|---|---|
| Разраб. | | Литвак | | | Стойка | Н | см. табл. | – |
| Пров. | | Грановский | | | | Лист | Листов: 1 | |
| Рук. гр. | | Грановский | | | | Госстрой СССР Сантехпроект г. Москва | | |
| Н. контр. | | Мерзлякова | | | Ст.3 ГОСТ 380-71 | | | |
| Утв. | | Баинберг | | | | | | |

Копировал: Дзино Формат: А1

| Формат | Зона | Поз. | Обозначение | Наименование | Кол. | Примечание |
|---|---|---|---|---|---|---|
| | | | | Документация | | |
| А2 | | | А23А014.000СБ | Сборочный чертеж | | |
| | | | | Детали | | |
| А1 | | 1 | А23А014.001 | Корпус | 1 | |
| А1 | | 2 | А23А014.002 | Сопло | 1 | |
| А1 | | 3 | А23А014.003 | Диффузор | 1 | |
| А1 | | 4 | А23А014.004 | Диффузор | 1 | |
| Б4 | | 5 | А23А014.005 | Штуцер | 1 | |
| | | | | Труба 70 ГОСТ 3262-75 | 1 | 0,83 кг |
| А1 | | 6 | А23А014.006 | Фланец | 1 | |
| А1 | | 7 | А23А014.007 | Стойка | 1 | |
| | | 8 | -01 | Стойка | 1 | |
| Б4 | | 9 | А23А014.008 | Плита | | |
| | | | | Ст 3 ГОСТ 380-71 | 1 | 11,1 кг |
| | | | | Стандартные изделия | | |
| | | 10 | | Фланец 80-10 ГОСТ 1255-67 | 1 | |

| Изм. | Лист | № докум. | Подп. | Дата | А23А014.000 | Лит. | Лист | Листов |
|---|---|---|---|---|---|---|---|---|
| Разраб. | | Литвак | | | Насос водоструйный | Н | | 1 |
| Пров. | | Грановский | | | | Госстрой СССР Сантехпроект г. Москва | | |
| Рук. гр. | | Грановский | | | | | | |
| Н. контр. | | Мерзлякова | | | | | | |
| Утв. | | Баинберг | | | | | | |

Копировал: Дзино Формат: А1

А23А014.000СБ

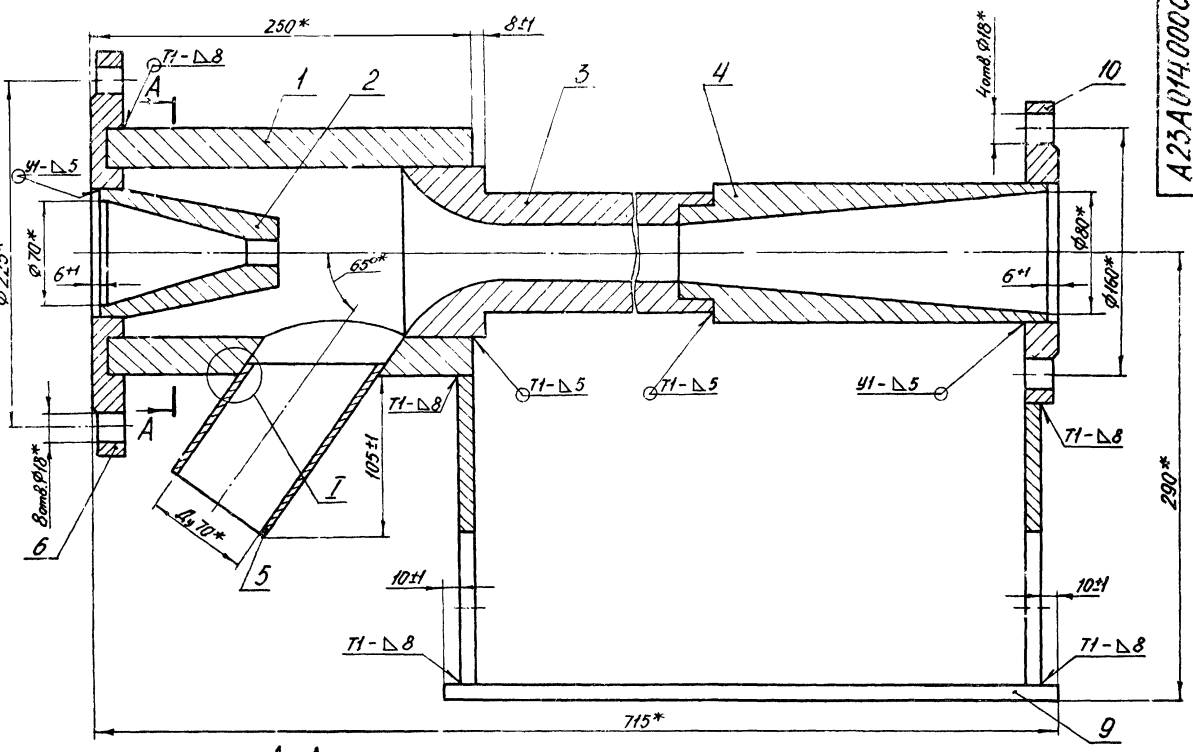


## А-А
М1:2,5

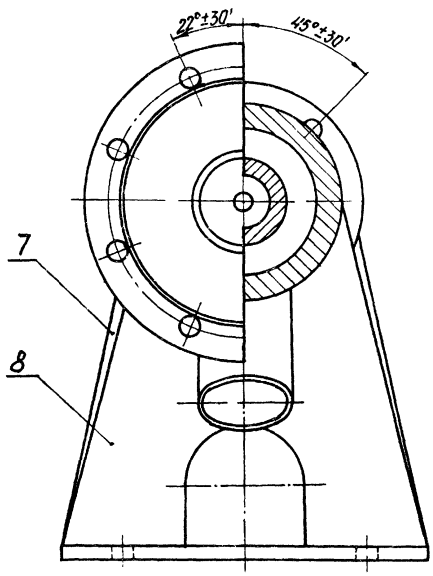


## I
М1:1

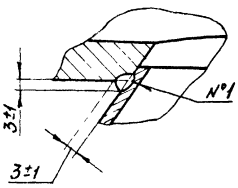


## Поз.5
М1:2

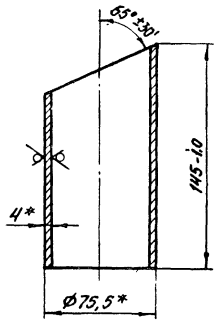


## Поз.9
М1:5

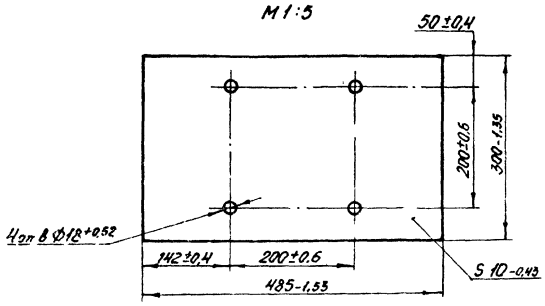


### Техническая характеристика

1. Давление на входе 6 кгс/см²
2. Давление на выходе 1 кгс/см²

### Технические требования

1. *Размеры для справок.
2. Сварной шов №1 - сварка ручная электродуговая. Сварные швы У1 - по ГОСТ 16037-70, Т1 - по ГОСТ 5264-69.
3. Покрытие насоса осуществляется по проекту водоподготовки.
4. Насос испытать гидравлическим давлением 9 кгс/см²

| | | | | | | | |
|---|---|---|---|---|---|---|---|
| Изм. | Лист | № докум. | Подп. | Дата | А23А014.000СБ | | |
| Разраб. | | Митекина | | | Насос Водоструйный Сварочный чертеж | Лит. | Масса | Масштаб |
| Пров. | | Литвак | | | | И | 67 | 1:2 |
| Рук.гр. | | Грановский | | | | Лист | Листов 1 | |
| Гл.спец. | | Вайнберг | | | | Госстрой СССР Сантехпроект г.Москва | | |
| Н.контр. | | Музякова | | | | | | |
| Утв. | | Сливак | | | | | | |

Копировал 1зино

Формат: 22

Серия 4.903-13 Выпуск 1-1

Инв.№ подл. | Подп. и дата | Взам.инв.№ | Инв.№ дубл. | Подп. и дата

А23А 014.001

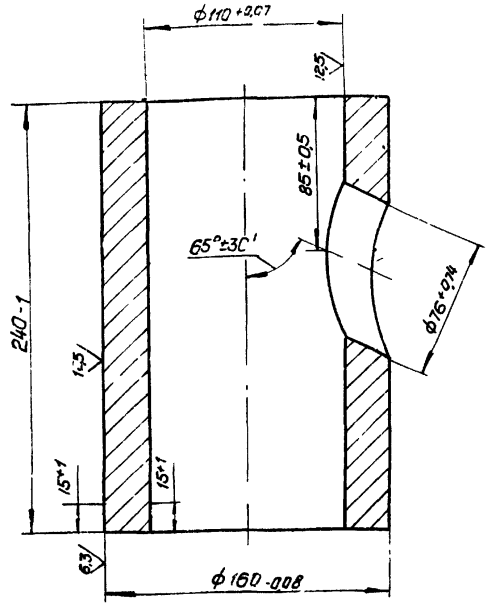


| | | | | | |
|---|---|---|---|---|---|
| Изм. | Лист | N докум. | Подп. | Дата | |
| Разр. | | Литвак | | | |
| Пров. | | Гановский | | | |
| Рук. гр. | | Гановский | | | |
| Н. контр. | | Мерзлякова | | | |
| Утв. | | Вайнберг | | | |

**А23А 014.001**

**Корпус**

| Лит. | Масса | Масшт. |
|---|---|---|
| | 19,3 | 1:2 |
| Лист | Листов 1 | |

Госстрой СССР Сантехпроект г. Москва

Ст.3 ГОСТ 380-71

Формат: 11

А23А 014.002

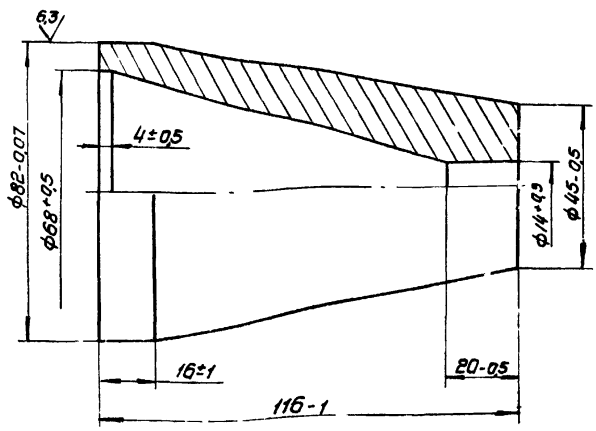


| | | | | | |
|---|---|---|---|---|---|
| Изм. | Лист | N докум. | Подп. | Дата | |
| Разр. | | Литвак | | | |
| Пров. | | Гановский | | | |
| Рук. гр. | | Гановский | | | |
| Н. контр. | | Мерзлякова | | | |
| Утв. | | Вайнберг | | | |

**А23А 014.002**

**Сопло**

| Лит. | Масса | Масшт. |
|---|---|---|
| И | 1,3 | 1:1 |
| Лист | Листов 1 | |

Госстрой СССР Сантехпроект г. Москва

Ст.3 ГОСТ 380-71

Формат: 11

Серия 4.903-13 Выпуск 1-1

А23Г 008.002

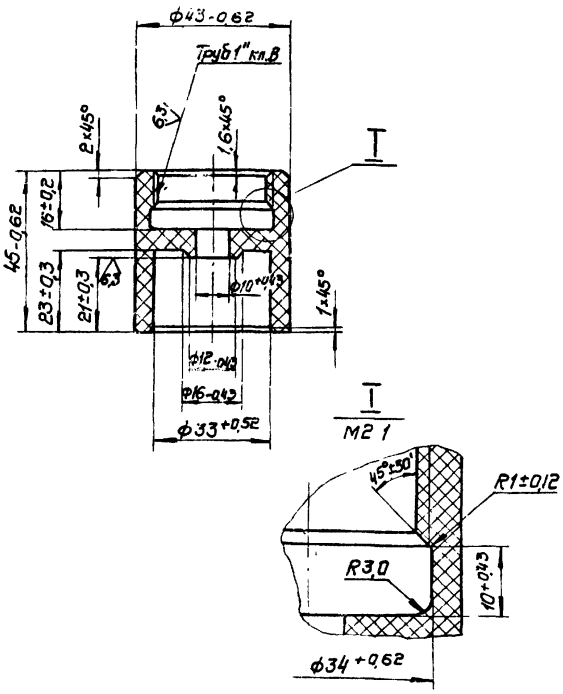


| | | | | | |
|---|---|---|---|---|---|
| Изм. | Лист | N докум. | Подп. | Дата | |
| Разр. | | Раевс | | | |
| Пров. | | Литвак | | | |
| Рук. гр. | | Гановский | | | |
| Н. контр. | | Мерзлякова | | | |
| Утв. | | Вайнберг | | | |

**А23Г-008.002**

**Гнездо клапана**

| Лит. | Масса | Масшт. |
|---|---|---|
| И | 008 | 1:1 |
| Лист | Листов 1 | |

Госстрой СССР Сантехпроект г. Москва

Полиэтилен 111, сорт 2 ГОСТ 16337-70

Формат: 11

А23А 014.006

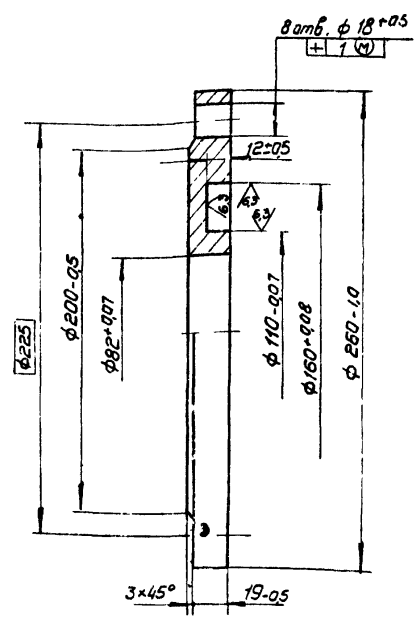


| | | | | | |
|---|---|---|---|---|---|
| Изм. | Лист | N докум. | Подп. | Дата | |
| Разраб. | | Литвак | | | |
| Пров. | | Гановский | | | |
| Рук. гр. | | Гановский | | | |
| Н. контр. | | Мерзлякова | | | |
| Утв. | | Вайнберг | | | |

**А23А 014.006**

**Фланец**

| Лит. | Масса | Масшт. |
|---|---|---|
| И | 7,1 | 1:2 |
| Лист | Листов 1 | |

Госстрой СССР Сантехпроект г. Москва

Ст.3 ГОСТ 380-71

Формат: 11

Копир

А23Г008.000СБ

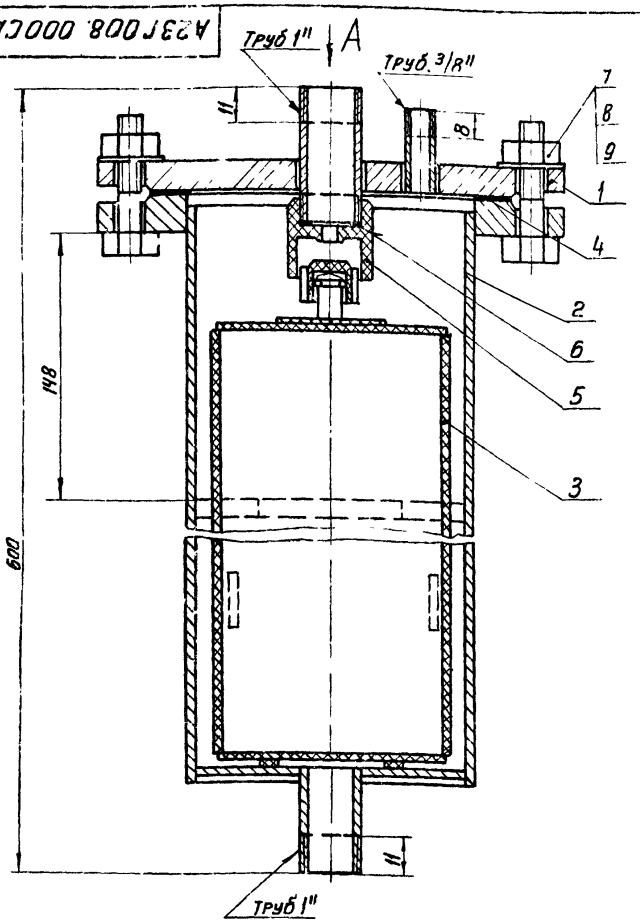


Вид А

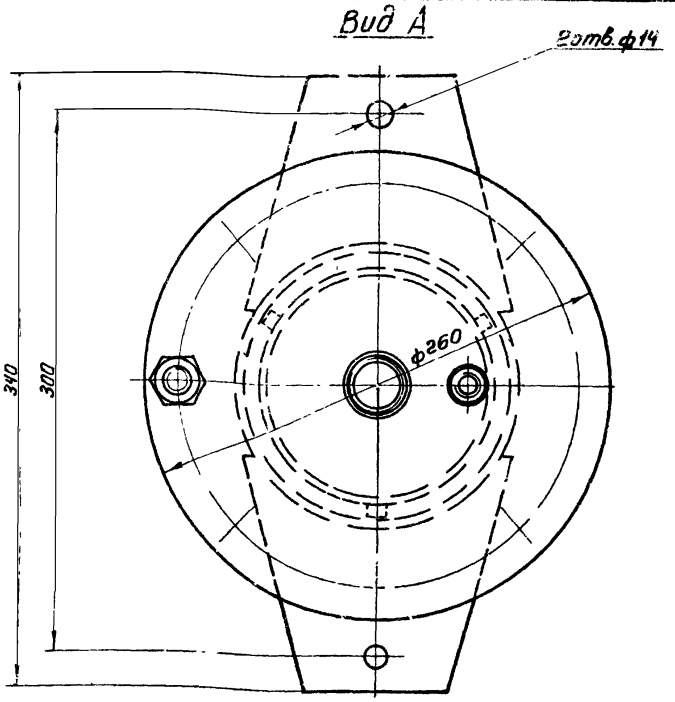


1. Размеры для справок.
2. Покрытие регулятора осуществлять по проекту водоподготовки.

| | | | | | |
|---|---|---|---|---|---|
| Изм. | Лист | N докум. | Подп. | Дата | |
| Разраб. | | Нитехина | | | |
| Пров. | | Литвак | | | |
| Рук. гр. | | Грановский | | | |
| Гл. спец. | | Вайнберг | | | |
| Н. контр. | | Мерзлякова | | | |
| Утв. | | Сливак | | | |

**А23Г008.000СБ**

Регулятор постоянного уровня раствора кислоты
Сборочный чертеж

| Лит. | Масса | Масштаб |
|---|---|---|
| И | 21,71 | 1:2 |

Лист | Листов 1

Госстрой СССР Сантехпроект г. Москва

Инв.№подл. | Подп. и дата | Взам.инв.№ | Инв.№дубл. | Подп. и дата

Серия 4.903-13 Выпуск 1-1

А23Г008.010

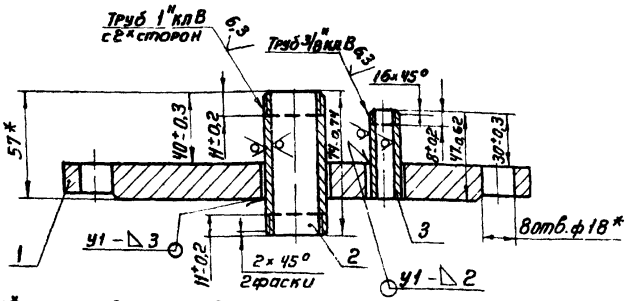


1.* Размер для справок.
2. Сварные швы по ГОСТ 16037-70.

| Формат | Зона | Поз. | Обозначение | Наименование | Кол. | Примечание |
|---|---|---|---|---|---|---|
| | | | | Детали | | |
| 11 | | 1 | А23Г008.004 | Заглушка | 1 | |
| Б4 | | 2 | А23Г008.005 | Патрубок | | |
| | | | | Труба 25 ГОСТ 3262-75 | 1 | 0,17кг |
| Б4 | | 3 | А23Г008 006 | Патрубок | | |
| | | | | Труба 10 ГОСТ 3262-75 | 1 | 0,04кг |

**А23Г008.010**

Заглушка

| Изм. | Лист | N докум. | Подп. | Дата |
|---|---|---|---|---|
| Разраб. | | Раева | | |
| Пров. | | Литвак | | |
| Рук. гр. | | Грановский | | |
| Н. контр. | | Мерзлякова | | |
| Утв. | | Вайнберг | | |

| Лит. | Масса | Масштаб |
|---|---|---|
| И | 5,21 | 1:2 |

Лист | Листов 1

Госстрой СССР Сантехпроект г. Москва

Копировал | Формат А1

Формат А2

| Формат | Зона | Поз. | Обозначение | Наименование | Кол. | Примечание |
|---|---|---|---|---|---|---|
| | | | | Документация | | |
| 22 | | | А23Г008.000СБ | Сборочный чертеж | | |
| | | | | Сборочные единицы | | |
| 11 | | 1 | А23Г008.010 | Заглушка | 1 | |
| 11 | | 2 | А23Г008 020 | Корпус регулятора | 1 | |
| 11 | | 3 | А23Г008.030 | Поплавок | 1 | |
| | | | | Детали | | |
| Б4 | | 4 | А23Г008.001 | Прокладка | | |
| | | | | Паронит ПОН2 ГОСТ 481-71 | | |
| | | | | ф202$_{-1,35}$ х ф161$^{+1,0}$ | 1 | 0,02кг |
| 11 | | 5 | А23Г008. 002 | Гнездо клапана | 1 | |
| Б4 | | 6 | А23Г008. 003 | Прокладка | | |
| | | | | Резина-пластина | | |
| | | | | 2КЩ-с ГОСТ 7338-77 | | |
| | | | | ф34$_{-0,62}$ х ф27$^{+0,52}$ | 1 | 0,01кг |
| | | | | Стандартные изделия | | |
| | | 7 | | Болт М16х65 36 ГОСТ 7798-70 | 8 | |
| | | 8 | | Гайка М16 4 ГОСТ 5915-70 | 8 | |
| | | 9 | | Шайба 16 01 ГОСТ 11371 68 | 8 | |

**А23Г008.000**

Регулятор постоянного уровня раствора кислоты

| Изм. | Лист | N докум. | Подп. | Дата |
|---|---|---|---|---|
| Разраб. | | Раева | | |
| Пров. | | Литвак | | |
| Рук. гр. | | Грановский | | |
| Н. контр. | | Мерзлякова | | |
| Утв. | | Вайнберг | | |

| Лит. | Лист | Листов |
|---|---|---|
| И | | 1 |

Госстрой СССР Сантехпроект г. Москва

Копировал | Формат А1

| Формат | Зона | Поз. | Обозначение | Наименование | Кол. | Примечание |
|---|---|---|---|---|---|---|
| | | | | Документация | | |
| 12 | | | А23Г008.030СБ | Сборочный чертеж | | |
| | | | | Детали | | |
| БЧ | | 1 | А23Г008.012 | Дно | | |
| | | | | Полиэтилен 111, сорт 2 | | |
| | | | | ГОСТ 16337-70 | 1 | 0,55кг |
| 11 | | 2 | А23Г008.013 | Стержень | 1 | |
| БЧ | | 3 | А23Г008.014 | Донышко | | |
| | | | | Полиэтилен 111, сорт 2 | | |
| | | | | ГОСТ 16337-70 | 1 | 0,012кг |
| БЧ | | 4 | А23Г008.015 | Донышко | | |
| | | | | Полиэтилен 111, сорт 2 | | |
| | | | | ГОСТ 16337-70 | 2 | 0,07кг |
| БЧ | | 5 | А23Г008.016 | Упор | | |
| | | | | Полиэтилен 111, сорт 2 | | |
| | | | | ГОСТ 16337-70 | 3 | 0,003кг |
| БЧ | | 5 | А23Г008.017 | Поплавок | | |
| | | | | Полиэтилен 111, сорт 2 | | |
| | | | | ГОСТ 16337-70 | 1 | 0,8кг |
| 11 | | 7 | А23Г008.018 | Клапан | 1 | |
| | | | | Стандартные изделия | | |
| | | 8 | | Штифт цилиндрический | | |
| | | | | НСч×25 ГОСТ 3128-70 | 2 | |

Инв.№ подл. | Подп. и дата | Взам. инв.№ | Инв.№ дубл. | Подп. и дата

| Изм. | Лист | № докум. | Подп. | Дата |
|---|---|---|---|---|
| Разраб. | | Митекина | | |
| Пров. | | Литвак | | |
| Рук. гр. | | Грановский | | |
| Н. контр. | | Мерзлякова | | |
| Утв. | | Вайнберг | | |

А23Г008.030

Поплавок

| Лит. | Лист | Листов |
|---|---|---|
| Н | | 1 |

Госстрой СССР Сантехпроект г. Москва

Копировал: Дзино Формат: А4

А23Г008.013

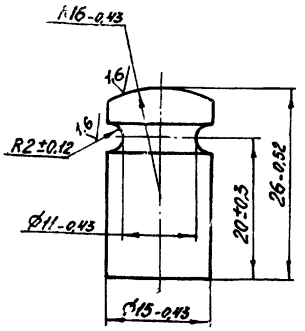


| Изм. | Лист | № докум. | Подп. | Дата |
|---|---|---|---|---|
| Разраб. | | Митекина | | |
| Пров. | | Литвак | | |
| Рук. гр. | | Грановский | | |
| Н. контр. | | Мерзлякова | | |
| Утв. | | Вайнберг | | |

А23Г008.013

Стержень

Полиэтилен 111, сорт 2 ГОСТ 16337-70

| Лит. | Масса | Масштаб |
|---|---|---|
| Н | 0,08 | 2:1 |

Лист | Листов

Госстрой СССР Сантехпроект г. Москва

Копировал Формат: А4

Серия 4.903-13 Выпуск 1-1

| Формат | Зона | Поз. | Обозначение | Наименование | Кол. | Примечание |
|---|---|---|---|---|---|---|
| | | | | Документация | | |
| 11 | | | А23Г008.020СБ | Сборочный чертеж | | |
| | | | | Детали | | |
| БЧ | | 1 | А23Г008.007 | Патрубок | | |
| | | | | Труба 25 ГОСТ 3262-75 | 1 | 0,14кг |
| БЧ | | 2 | А23Г008.008 | Труба | | |
| | | | | Труба 159×4,5 ГОСТ 8734-75 / Д ГОСТ 8733-74 | | |
| | | | | L = 486-1,55 | 1 | 8,35кг |
| БЧ | | 3 | А23Г008.009 | Дно | | |
| | | | | Ст.3 ГОСТ 380-71 | 1 | 0,55кг |
| 11 | | 4 | А23Г008.011 | Опора | 2 | |
| | | | | Стандартные изделия | | |
| | | 5 | | Фланец 150-6 | | |
| | | | | ГОСТ 1255-67 | 1 | |

Инв.№ подл. | Подп. и дата | Взам. инв.№ | Инв.№ дубл. | Подп. и дата

| Изм. | Лист | № докум. | Подп. | Дата |
|---|---|---|---|---|
| Разраб. | | Митекина | | |
| Пров. | | Литвак | | |
| Рук. гр. | | Лачковский | | |
| Н. контр. | | Мерзлякова | | |
| Утв. | | Сапожков | | |

А23Г008.020

Корпус регулятора

| Лит. | Лист | Листов |
|---|---|---|
| Н | | 1 |

Госстрой СССР Сантехпроект г. Москва

Копировал: Дзино Формат: А4

А23Г008.020СБ

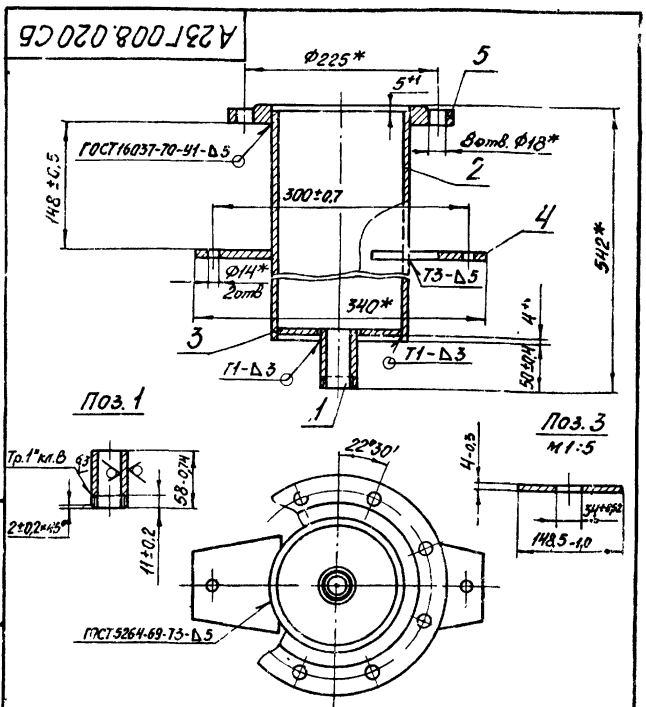


1. * Размеры для справок
2. Сварные швы по ГОСТ 5264-69

| Изм. | Лист | № докум. | Подп. | Дата |
|---|---|---|---|---|
| Разраб. | | Митекина | | |
| Пров. | | Литвак | | |
| Рук. гр. | | Грановский | | |
| Гл. спец. | | Вайнберг | | |
| Н. контр. | | Мерзлякова | | |
| Утв. | | Стивак | | |

А23Г008.020СБ

Корпус регулятора

| Лит. | Масса | Масштаб |
|---|---|---|
| Н | 17,46 | 1:4 |

Лист | Листов: 1

Госстрой СССР Сантехпроект г. Москва

Копировал: Дзино Формат: А1

А23Г008.030СБ

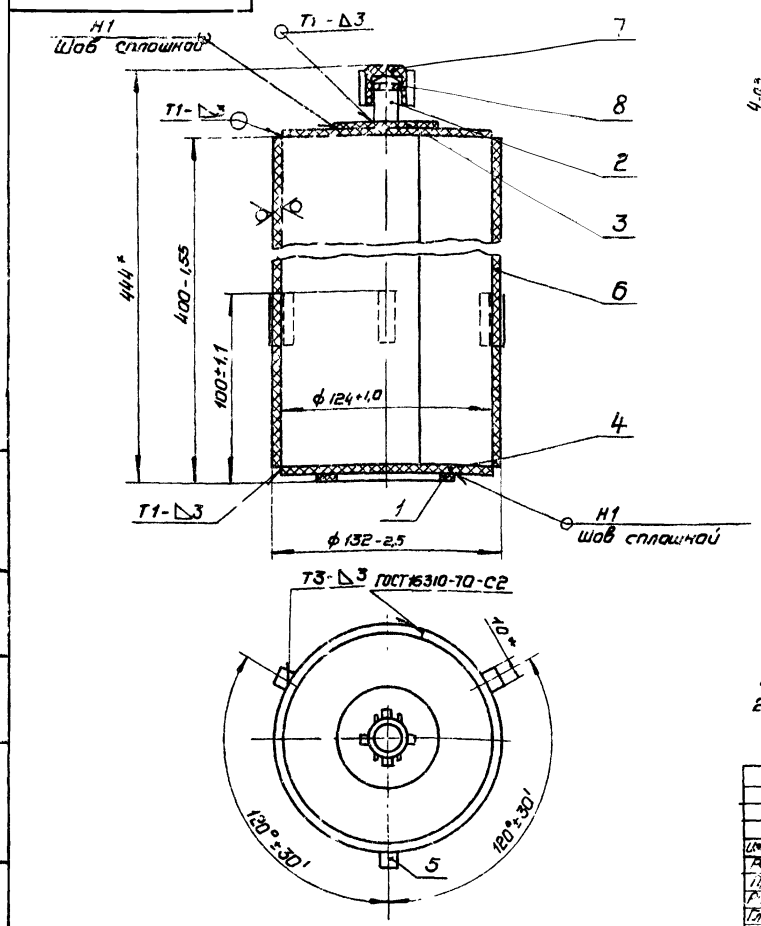


Поз. 1
м 1:2

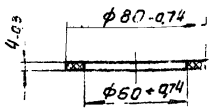


Поз. 3
м 1:2

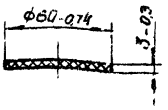


Поз. 4
м 1:2

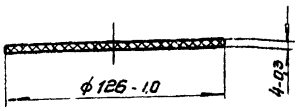


Поз. 5
м 1:1

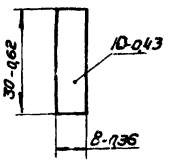


1. * Размеры для справок.
2. Сварные швы по ГОСТ 16310-70

| Изм. | Лист | N докум. | Подп. | Дата |
|---|---|---|---|---|
| Разр. | | Раева | | |
| Пров. | | Литвак | | |
| Рук. гр. | | Грановский | | |
| Гл. спец. | | Вайнберг | | |
| Н. конт. | | Мерзлякова | | |
| Утв. | | Спивак | | |

**А23Г008.030СБ**

Поплавок
Сборочный чертеж

| Лит. | Масса | Масшт. |
|---|---|---|
| И | 1,17 | 1:2 |

Лист | Листов 1

Госстрой СССР
Сантехпроект
г. Москва

Формат 11

Инв.№ подл. | Подп. и дата | Взам. инв.№ | Инв.№ дубл. | Подп. и дата

А23Г008.004

Серия 4.903-13 Выпуск 1-1

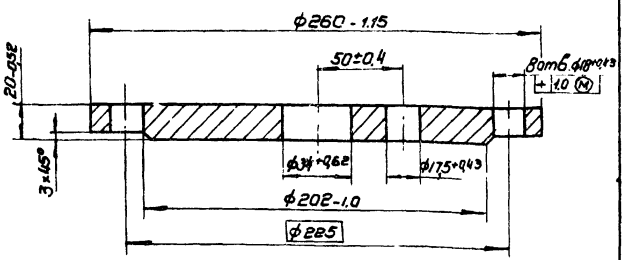


| Изм. | Лист | N докум. | Подп. | Дата |
|---|---|---|---|---|
| Разр. | | Раева | | |
| Пров. | | Литвак | | |
| Рук. гр. | | Грановский | | |
| Н. контр. | | Мерзлякова | | |
| Утв. | | Вайнберг | | |

**А23Г008.004**

Заглушка

| Лит | Масса | Масшт. |
|---|---|---|
| И | 5,0 | 1:2 |

Лист | Листов 1

Ст 3 ГОСТ 380-71

Госстрой СССР
Сантехпроект
г. Москва

Формат 11

Инв.№ подл. | Подп. и дата | Взам. инв.№ | Инв.№ дубл. | Подп. и дата

А23Г008.018

12,5 (√)

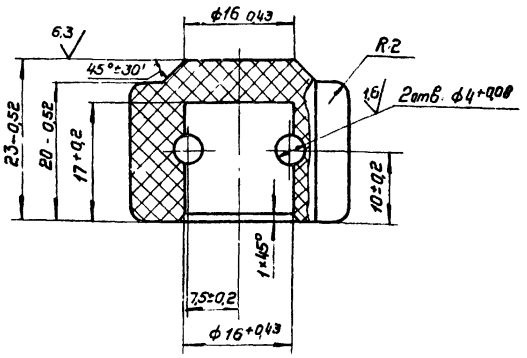


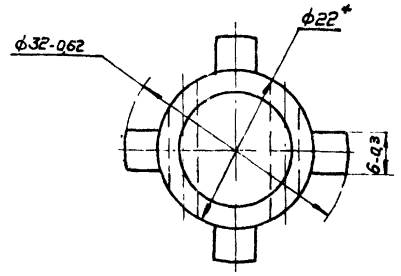


* Размер для справок.

| Изм. | Лист | N докум. | Подп. | Дата |
|---|---|---|---|---|
| Разр. | | Раева | | |
| Пров. | | Литвак | | |
| Рук. гр. | | Грановский | | |
| Н. контр. | | Мерзлякова | | |
| Утв. | | Вайнберг | | |

**А23Г008.018**

Клапан

| Лит | Масса | Масшт. |
|---|---|---|
| И | 0,015 | 2:1 |

Лист | Листов 1

Полиэтилен 111, сорт 2
ГОСТ 16337-70

Госстрой СССР
Сантехпроект
г. Москва

копир. Раева

Формат 11

Инв.№ подл. | Подп. и дата | Взам. инв.№ | Инв.№ дубл. | Подп. и дата

| Формат | Зона | Поз. | Обозначение | Наименование | Кол. | Примечание |
|---|---|---|---|---|---|---|
| | | | | Документация | | |
| 12 | | | А23Г009.000СБ | Сборочный чертеж | | |
| | | | | Сборочные единицы | | |
| 11 | | 1 | А23Г009.010 | Патрубок с крышкой | 1 | |
| 11 | | 2 | А23Г009.020 | Корпус | 1 | |
| 11 | | 3 | А23Г009.030 | Поплавок | 1 | |
| 11 | | 4 | А23Г009.040 | Клапан | 1 | |
| | | | | Детали | | |
| 64 | | 5 | А23Г009.001 | Прокладка | | |
| | | | | Паронит ПОН2 | | |
| | | | | ГОСТ 481-71 | | |
| | | | | $\phi 202_{-1} \times \phi 160^{+1}$ | 1 | 0,015 кг |
| | | | | Стандартные изделия | | |
| | | 6 | | Болт М16×55.36 | | |
| | | | | ГОСТ 7798-70 | 8 | |
| | | 7 | | Гайка М16.4 | | |
| | | | | ГОСТ 5915-70 | 8 | |
| | | 8 | | Шпилька М12×50 $\frac{12}{30}$ 58 | | |
| | | | | ГОСТ 11765-66 | 4 | |

| Изм. | Лист | № докум. | Подп. | Дата | А23Г009.000 | | | |
|---|---|---|---|---|---|---|---|---|
| Разраб. | | Раева | | | Регулятор постоянного уровня раствора соли | Лит. | Лист | Листов 1 |
| Пров. | | Литвак | | | | | | |
| Рук. гр. | | Грановский | | | | Госстрой СССР Сантехпроект г. Москва | | |
| Н. контр. | | Мерзлякова | | | | | | |
| Утв. | | Вайнберг | | | | | | |

Копировал: Дзино Формат: А4

Инв. № подл. | Подп. и дата | Взам. инв. № | Инв. № дубл. | Подп. и дата

А23Г008.011

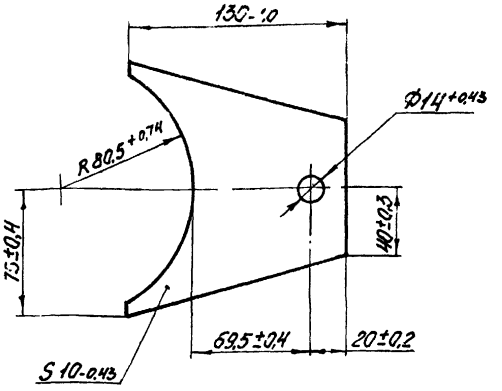


| Изм. | Лист | № докум. | Подп. | Дата | А23Г008.011 | | | |
|---|---|---|---|---|---|---|---|---|
| Разраб. | | Раева | | | Опора | Лит. | Масса | Масштаб |
| Пров. | | Литвак | | | | | 0,95 | 1:2 |
| Рук. гр. | | Грановский | | | | Лист | Листов 1 | |
| Н. контр. | | Мерзлякова | | | Ст.3 ГОСТ 380-71 | Госстрой СССР Сантехпроект г. Москва | | |
| Утв. | | Вайнберг | | | | | | |

Копировал: Дзино Формат: А4

Инв. № подл. | Подп. и дата | Взам. инв. № | Инв. № дубл. | Подп. и дата

Серия 4.903-13 выпуск 1-1

А23Г009.000СБ

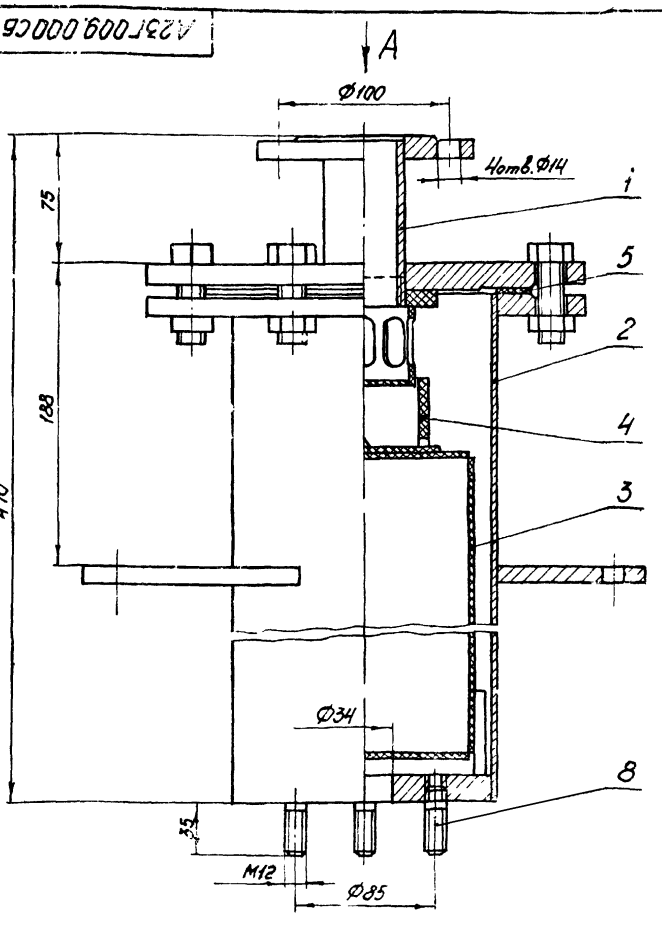


Вид А

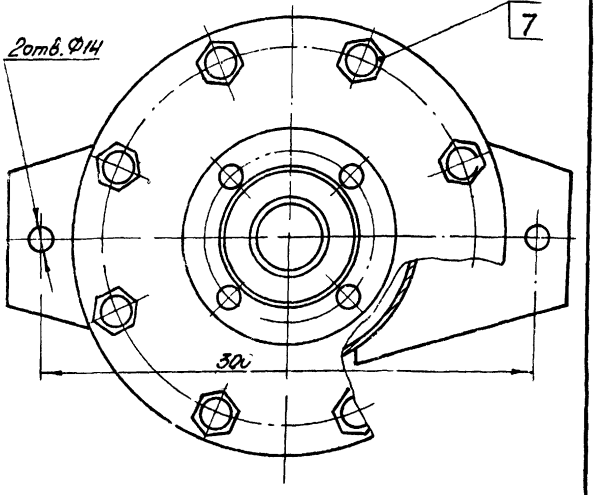


1. Размеры для справок.
2. Покрытие регулятора осуществляется по проекту водоподготовки.

| Изм. | Лист | № докум. | Подп. | Дата | А23Г009.000СБ | | | |
|---|---|---|---|---|---|---|---|---|
| Разраб. | | Сувинская | | | Регулятор постоянного уровня раствора соли Сборочный чертеж | Лит. | Масса | Масштаб |
| Пров. | | Литвак | | | | | 22,4 | 1:2 |
| Рук. гр. | | Грановский | | | | Лист | Листов 1 | |
| Гл. к.-к. | | Вайнберг | | | | Госстрой СССР Сантехпроект г. Москва | | |
| Н. контр. | | Мерзлякова | | | | | | |
| Утв. | | Сливак | | | | | | |

Копировал: Дзино Формат: А2

Инв. № подл. | Подп. и дата | Взам. инв. № | Инв. № дубл. | Подп. и дата

| Формат | Зона | Поз. | Обозначение | Наименование | Кол. | Примечание |
|---|---|---|---|---|---|---|
| | | | | Документация | | |
| А4 | | | А23Г009.010 СБ | Сборочный чертеж | | |
| | | | | Детали | | |
| Б4 | | 1 | А23Г009.002 | Патрубок Труба 40 ГОСТ 3262-75 | 1 | |
| А1 | | 2 | А23Г009.003 | Фланец | 1 | |
| А1 | | 3 | А23Г009.004 | Крышка | 1 | |
| | | | | Стандартные изделия | | |
| | | | | Фланец 40-6 ГОСТ 1256-67 (заготовка для А23Г009.002) | | |
| | | | | Заглушка 150-6 ГОСТ 12836-67 (заготовка для А23Г009.003) | | |

Инв. № подл. | Подп. и дата | Взам. инв. № | Инв. № дубл. | Подп. и дата

| Изм. | Лист | № докум. | Подп. | Дата |
|---|---|---|---|---|
| Разраб. | | Раева | | |
| Пров. | | Литвак | | |
| Рук. гр. | | Грановский | | |
| Н. контр. | | Мерзлякова | | |
| Утв. | | Вайнберг | | |

А23Г009.010

Патрубок с крышкой

| Лит. | Лист | Листов |
|---|---|---|
| И | | 1 |

Госстрой СССР Сантехпроект г. Москва

Копировал: Дзино Формат: А4

А23Г009.010 СБ

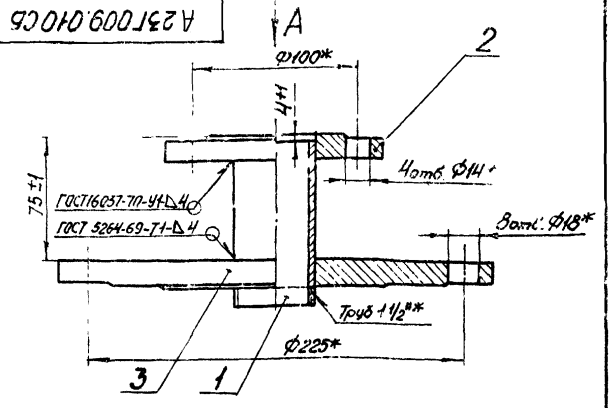


Вид А
М1:4

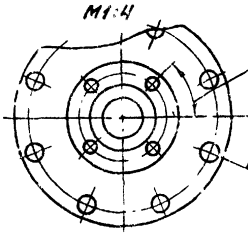


Поз. 1
М1:2

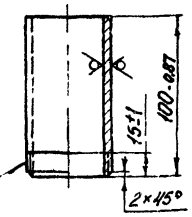


Труб. 1 1/2"**

*Размеры для справок

| Изм. | Лист | № докум. | Подп. | Дата |
|---|---|---|---|---|
| Разраб. | | Рубинская | | |
| Пров. | | Литвак | | |
| Рук. гр. | | Грановский | | |
| Гл. спец. | | Вайнберг | | |
| Н. контр. | | Мерзлякова | | |
| Утв. | | Спивак | | |

А23Г009.010 СБ

Патрубок с крышкой сборочный чертеж

| Лит. | Масса | Масштаб |
|---|---|---|
| И | 6.71 | 1:2 |

| Лист | Листов 1 |
|---|---|

Госстрой СССР Сантехпроект г. Москва

Копировал: Дзино Формат: А4

А23Г009.003

Серия 4-903-13 Выпуск 1-1

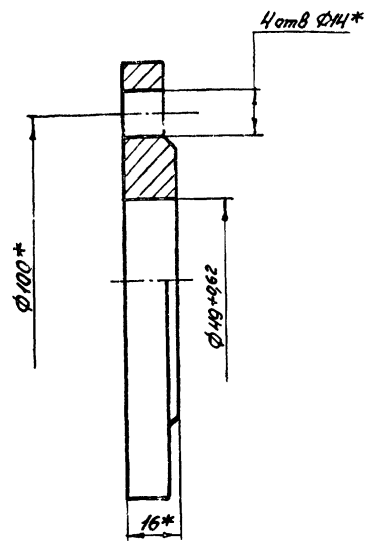


*Размеры для справок.

| Изм. | Лист | № докум. | Подп. | Дата |
|---|---|---|---|---|
| Разраб. | | Рубинская | | |
| Пров. | | Литвак | | |
| Рук. гр. | | Грановский | | |
| Н. контр. | | Мерзлякова | | |
| Утв. | | Вайнберг | | |

А23Г009.003

Фланец

| Лит. | Масса | Масштаб |
|---|---|---|
| И | 1,18 | 1:1 |

| Лист | Листов 1 |
|---|---|

Заготовка Фланец 40-6 ГОСТ 1255-67

Госстрой СССР Сантехпроект г. Москва

Копировал: Дзино Формат: А4

А23Г009.004

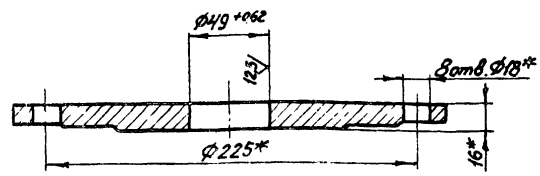


*Размеры для справок.

| Изм. | Лист | № докум. | Подп. | Дата |
|---|---|---|---|---|
| Разраб. | | Рубинская | | |
| Пров. | | Литвак | | |
| Рук. гр. | | Грановский | | |
| Н. контр. | | Мерзлякова | | |
| Утв. | | Вайнберг | | |

А23Г009.004

Крышка

| Лит. | Масса | Масштаб |
|---|---|---|
| И | 5,1 | 1:2 |

| Лист | Листов 1 |
|---|---|

Заготовка Заглушка 150-6 ГОСТ 12836-67

Госстрой СССР Сантехпроект г. Москва

Копировал: Дзино Формат: А4

| Формат | Зона | Поз. | Обозначение | Наименование | Кол. | Примечание |
|---|---|---|---|---|---|---|
| | | | | Документация | | |
| 12 | | | А23Г009.020СБ | Сборочный чертеж | | |
| | | | | Детали | | |
| 11 | 1 | | А23Г008.011 | Опора | 2 | |
| Б4 | 2 | | А23Г009.005 | Труба | | |
| | | | | Труба 159×4,5 ГОСТ 8732-70 / Д ГОСТ 8731-74 | | |
| | | | | L=372-1,55 | 1 | 6,4 кг |
| 11 | 3 | | А23Г009.006 | Дно | 1 | |
| | | | | Стандартные изделия | | |
| | 4 | | | Фланец 150-6 ГОСТ 1255-67 | 1 | |

Инв.№ подл. | Подп. и дата | Взам. инв.№ | Инв.№ дубл. | Подп. и дата

| Изм. | Лист | № докум. | Подп. | Дата |
|---|---|---|---|---|
| Разраб. | | Раева | | |
| Пров. | | Литвак | | |
| Рук. гр. | | Грановский | | |
| Н. контр. | | Мерзлякова | | |
| Утв. | | Вайнберг | | |

А23Г009.020

Корпус

| Лит | Лист | Листов |
|---|---|---|
| | | 1 |

Госстрой СССР Сантехпроект г. Москва

Формат 11

А23Г009.020СБ

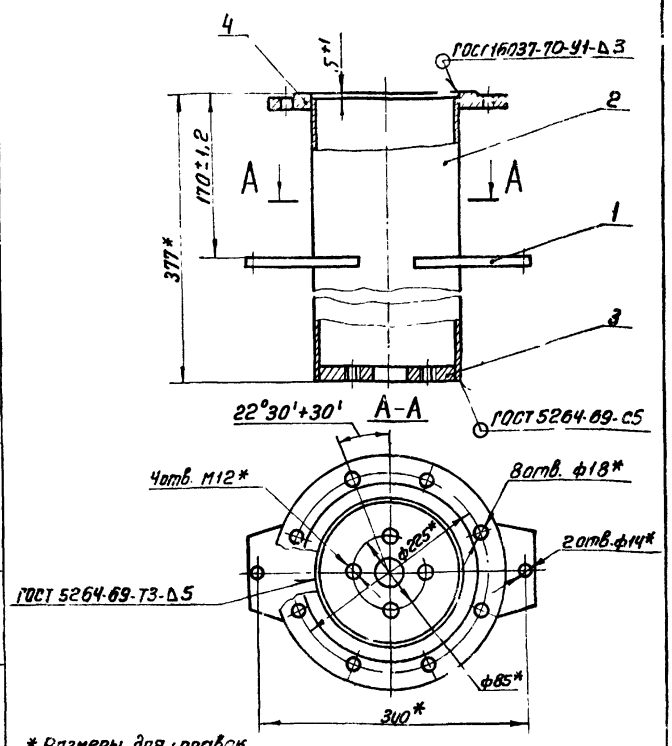


* Размеры для справок

Инв.№ подл. | Подп. и дата | Взам. инв.№ | Инв.№ дубл. | Подп. и дата

| Изм. | Лист | № докум. | Подп. | Дата |
|---|---|---|---|---|
| Разраб. | | Рубинская | | |
| Пров. | | Литвак | | |
| Рук. гр. | | Грановский | | |
| Гл. спец. | | Вайнберг | | |
| Н. контр. | | Мерзлякова | | |
| Утв. | | Спивак | | |

Корпус
Сборочный чертеж

| Лит | Масса | Масштаб |
|---|---|---|
| И | 14,6 | 1:4 |
| Лист | Листов 1 | |

Госстрой СССР Сантехпроект г. Москва

Формат 11

Серия 4.903-13 Выпуск 1-1

| Формат | Зона | Поз. | Обозначение | Наименование | Кол. | Примечание |
|---|---|---|---|---|---|---|
| | | | | Документация | | |
| 12 | | | А23Г009.030СБ | Сборочный чертеж | | |
| | | | | Детали | | |
| Б4 | 1 | | А23Г009.007 | Донышко | | |
| | | | | Полиэтилен 111, сорт 2 | | |
| | | | | ГОСТ 16337-70 | 2 | 0,07 кг |
| Б4 | 2 | | А23Г009.008 | Донышко | | |
| | | | | Полиэтилен 111, сорт 2 | | |
| | | | | ГОСТ 16337-70 | 1 | 0,02 кг |
| Б4 | 3 | | А23Г009.009 | Поплавок | | |
| | | | | Полиэтилен 111, сорт 2 | | |
| | | | | ГОСТ 16337-70 | 1 | 0,4 кг |
| Б4 | 4 | | А23Г009.011 | Упор | | |
| | | | | Полиэтилен 111, сорт 2 | | |
| | | | | ГОСТ 16337-70 | 3 | 0,003 кг |
| 11 | 5 | | А23Г009.012 | Гнездо клапана | 1 | |

Инв.№ подл. | Подп. и дата | Взам. инв.№ | Инв.№ дубл. | Подп. и дата

| Изм. | Лист | № докум. | Подп. | Дата |
|---|---|---|---|---|
| Разраб. | | Раева | | |
| Пров. | | Литвак | | |
| Рук. гр. | | Грановский | | |
| Н. контр. | | Мерзлякова | | |
| Утв. | | Вайнберг | | |

А23Г009.030

Поплавок

| Лит | Лист | Листов |
|---|---|---|
| | | 1 |

Госстрой СССР Сантехпроект г. Москва

Формат 11

А23Г009.030СБ

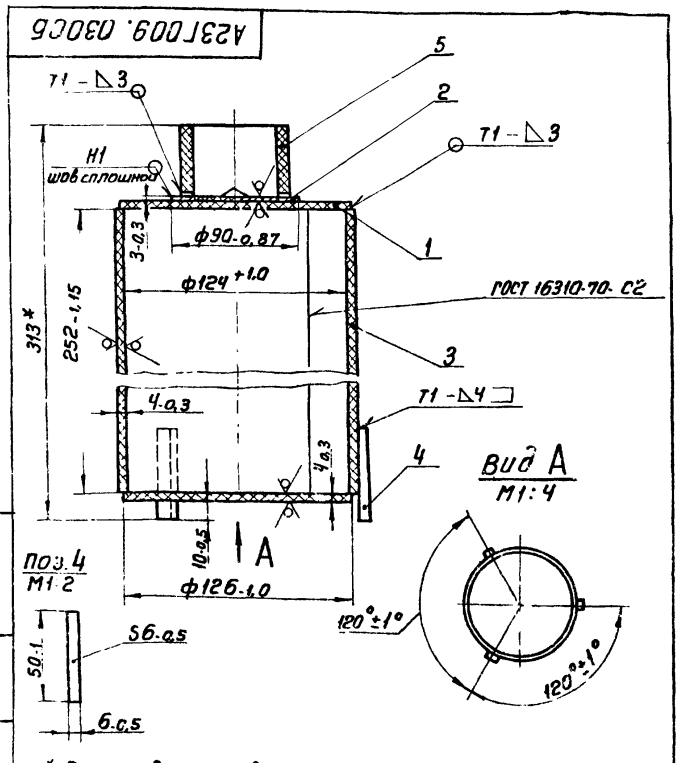


1* Размер для справок

2. Сварные швы по ГОСТ 16310-70.

Инв.№ подл. | Подп. и дата | Взам. инв.№ | Инв.№ дубл. | Подп. и дата

| Изм. | Лист | № докум. | Подп. | Дата |
|---|---|---|---|---|
| Разраб. | | Раева | | |
| Пров. | | Литвак | | |
| Рук. гр. | | Грановский | | |
| Гл. спец. | | Вайнберг | | |
| Н. контр. | | Мерзлякова | | |
| Утв. | | Спивак | | |

Поплавок
Сборочный чертеж

| Лит | Масса | Масштаб |
|---|---|---|
| И | 0,92 | 1:2 |
| Лист | Листов 1 | |

Госстрой СССР Сантехпроект г. Москва

Формат 11

## А23Г009.012

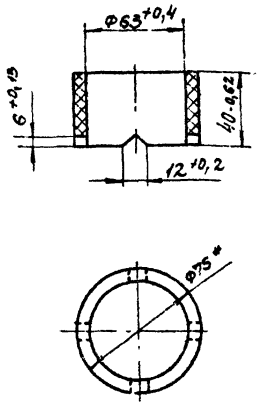


*Размер для справок.

| Изм. | Лист | № докум. | Подп. | Дата |
|---|---|---|---|---|
| Разраб. | | Раева | | |
| Пров. | | Литвак | | |
| Рук. гр. | | Грановский | | |
| Н. контр. | | Мерзлякова | | |
| Утв. | | Вайнберг | | |

А23Г009.012

Гнездо клапана

| Лит. | Масса | Масшт. |
|---|---|---|
| И | 0.06 | 1:2 |

Полиэтилен 111, сорт 2 ГОСТ 16337-70

Госстрой СССР Сантехпроект г. Москва

Формат: 11

## А23Г009.013

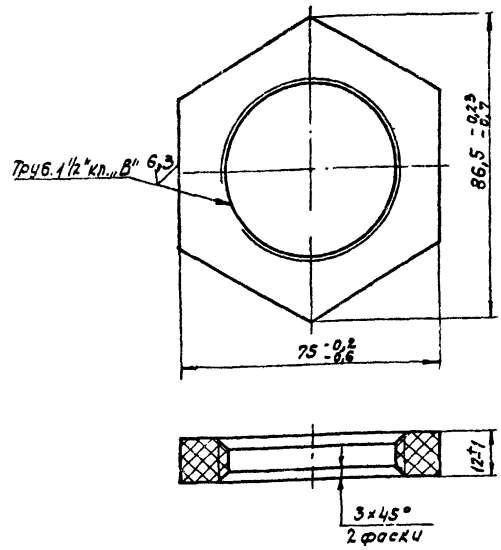


| Изм. | Лист | № докум. | Подп. | Дата |
|---|---|---|---|---|
| Разраб. | | Раева | | |
| Пров. | | Литвак | | |
| Рук. гр. | | Грановский | | |
| Н. контр. | | Мерзлякова | | |
| Утв. | | Вайнберг | | |

А23Г009.013

Гайка*

| Лит. | Масса | Масшт. |
|---|---|---|
| И | 0,08 | 1:1 |

Полиэтилен 111, сорт 2 ГОСТ 16337-70

Госстрой СССР Сантехпроект г. Москва

Формат 11

## А23Г009.006

Серия 4.903-13 Выпуск 1-1

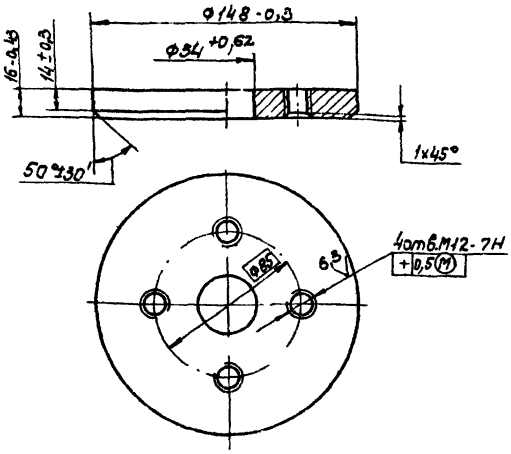


| Изм. | Лист | № докум. | Подп. | Дата |
|---|---|---|---|---|
| Разраб. | | Рубинская | | |
| Пров. | | Литвак | | |
| Рук. гр. | | Грановский | | |
| Н. контр. | | Мерзлякова | | |
| Утв. | | Вайнберг | | |

А23Г009.006

Дно

| Лит. | Масса | Масшт. |
|---|---|---|
| И | 2,1 | 1:2 |

Ст3 ГОСТ 380-71

Госстрои СССР Сантехпроект г. Москва

Формат: 11

## А23Г009.040

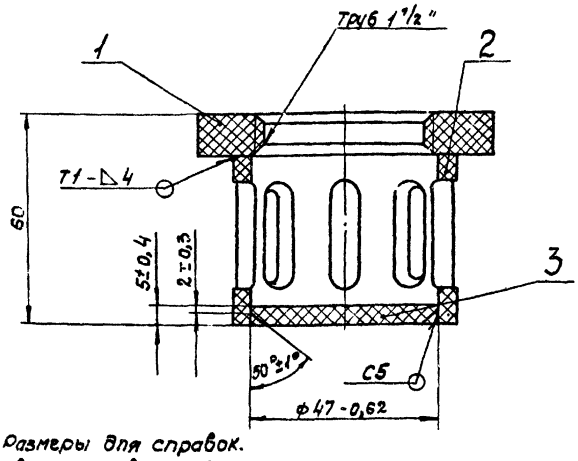


1. Размеры для справок.
2. Сварные швы по ГОСТ 16310-70.

| Формат | Зона | Поз. | Обозначение | Наименование | Кол. | Примечание |
|---|---|---|---|---|---|---|
| | | | | Детали | | |
| А1 | | 1 | А23Г009.013 | Гайка | 1 | |
| А1 | | 2 | А23Г009.014 | Труба | 1 | |
| Б4 | | 3 | А23Г009.015 | Дно | | |
| | | | | Полиэтилен 111, сорт 2 ГОСТ 16337-70 | 1 | 0,08 кг |

| Изм. | Лист | № докум. | Подп. | Дата |
|---|---|---|---|---|
| Разраб. | | Раева | | |
| Пров. | | Литвак | | |
| Рук. гр. | | Грановский | | |
| Т. контр. | | Вайнберг | | |
| Н. контр. | | Мерзлякова | | |
| Утв. | | Спивак | | |

А23Г009.040

Клапан

| Лит. | Масса | Масшт. |
|---|---|---|
| И | 0,14 | 1:1 |

Госстрой СССР Сантехпроект г. Москва

Кол. ровал: Сычева

Формат: 11

Инв. № подл. | Подп. и дата | Взам. инв. № | Инв. № дубл. | Подп. и дата

| Формат | Зона | Поз. | Обозначение | Наименование | Кол. | Примечание |
|---|---|---|---|---|---|---|
| | | | | Документация | | |
| | | | | | | |
| 22 | | | А23В036.000СБ | Сборочный чертеж | | |
| | | | | | | |
| | | | | Детали | | |
| | | | | | | |
| 11 | | 1 | А23В036.001 | Фланец | 1 | |
| Б4 | | 2 | А23В036.002 | Стенка | | |
| | | | | Лист Б3,0 ГОСТ 19903-74 | | |
| | | | | 1-IV ст.3 ГОСТ 16523-70 | 1 | 6,37кг |
| 11 | | 3 | А23В036 003 | Крышка | 1 | |
| Б4 | | 4 | А23В036 004 | Ручка | | |
| | | | | Круг В12 ГОСТ 2590-71 | | |
| | | | | Ст.3 ГОСТ 535-58 | 2 | 0,51кг |
| 11 | | 5 | А23В036.005 | Скоба | 4 | |
| Б4 | | 6 | А23В036 006 | Стенка | | |
| | | | | Лист Б3,0 ГОСТ 19903-74 | | |
| | | | | 1-IV ст 3 ГОСТ 16523-70 | 1 | 6,66кг |
| Б4 | | 7 | А23В036. 007 | Патрубок L=110-0,87 | | |
| | | | | Труба 57х3,5 ГОСТ 8732-70 | | |
| | | | | Д ГОСТ 8731-74 | 2 | 0,51кг |
| Б4 | | 8 | А23В036 008 | Д чо; 470-1,65 х546-1,8 | | |
| | | | | Лист Б3.0 ГОСТ 19903-74 | | |
| | | | | 1-IV Ст 3 ГОСТ 16523-70 | 1 | 6,1кг |
| Б4 | | 9 | А23В036.009 | Прокладка | | |
| | | | | Паронит ПОН2 | | |
| | | | | ГОСТ 481-71 | | |
| | | | | ф212-1,15 х ф149+1,0 | 1 | 0,03кг |

А23В036.000

Бачок постоянного уровня в бункере соли.

| Изм. | Лист | № докум. | Подп. | Дата |
|---|---|---|---|---|
| Разраб. | | Литехина | | |
| Пров. | | Литвак | | |
| Рук.гр. | | Грановский | | |
| Н.контр. | | Мерзлякова | | |
| Утв. | | Вайнберг | | |

| Лит. | Лист | Листов |
|---|---|---|
| И | 1 | 2 |

Госстрой СССР Сантехпроект г. Москва

Инв.№ подл. | Подп. и дата | Взам. инв.№ | Инв.№ дубл. | Подп. и дата

Формат: 11

| Формат | Зона | Поз. | Обозначение | Наименование | Кол. | Примечание |
|---|---|---|---|---|---|---|
| 11 | | 10 | А23В036. 011 | Уголок | 2 | |
| | | 11 | -01 | Уголок | 2 | |
| Б4 | | 12 | А23В036.012 | Стенка | | |
| | | | | Лист Б3,0 ГОСТ 19903-74 | | |
| | | | | 1-IV ст. 3 ГОСТ 16523-70 | | |
| | | | | 526-1,8 х650-2,0 | 2 | 8,1кг |
| Б4 | | 13 | А23В036.013 | Уголок | | |
| | | | | Лист Б3,0 ГОСТ 19903-74 | | |
| | | | | 1-IV ст. 3 ГОСТ 16523-70 | | |
| | | | | 120-0,87 х ф58 +0,74 | 2 | 0,26кг |
| | | | | Ось | | |
| Б4 | | 14 | А23В036.014 | Ст. 3 ГОСТ 380-71 | 4 | 0,03кг |
| | | | | Стандартные изделия | | |
| | | | | | | |
| | | 15 | | Болт откидной М12х60.36 | | |
| | | | | ГОСТ 3033-73 | 4 | |
| | | 16 | | Гайка М12 8 ГОСТ 3032-66 | 4 | |
| | | 17 | | Гайка М20.4 ГОСТ 5915-70 | 8 | |
| | | 18 | | Шайба 10.02 ГОСТ 11371-68 | 8 | |
| | | 19 | | Шайба 12.02 ГОСТ 11371-68 | 4 | |
| | | 20 | | Шайба 20 Н65 ГОСТ 6402-70 | 8 | |
| | | 21 | | Шпилька М20х55 20/22 -36 | | |
| | | | | ГОСТ 11765-66 | 8 | |
| | | 22 | | Шплинт 2.5х20 ГОСТ 397-66 | 8 | |
| | | 23 | | Фланец 50 10 | | |
| | | | | ГОСТ 1255-67 | 2 | |
| | | | | | | |
| | | | | Прочие изделия | | |
| | | | | | | |
| | | 24 | | Регулятор уровня | | |
| | | | | Dy50; Ру 10; Т-39 | | |
| | | | | ТУ-188-63 | 1 | |

А23В036.000

Инв.№ подл. | Подп. и дата | Взам. инв.№ | Инв.№ дубл. | Подп. и дата

Изм. | Лист | № докум. | Подп. | Дата

Лит. А

Лист 2

Формат 11

Серия 4.903-13 Выпуск 1-1

А23Г009.014

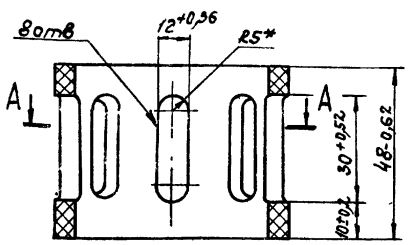


А-А

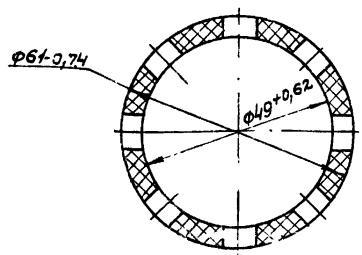


1.* Размер для справок.

| Изм. | Лист | № докум. | Подп. | Дата |
|---|---|---|---|---|
| Разраб. | | Раева | | |
| Пров. | | Литвак | | |
| Рук.гр. | | Грановский | | |
| Н.контр. | | Мерзлякова | | |
| Утв. | | Вайнберг | | |

А23Г009014

Труба

| Лит. | Масса | Масшт. |
|---|---|---|
| И | 0,05 | 1:1 |

Лист | Листов 1

Полиэтилен 111, сорт 2 ГОСТ 16337-70.

Госстрой СССР Сантехпроект г. Москва

Инв.№ подл. | Подп. и дата | Взам. инв.№ | Инв.№ дубл. | Подп. и дата

Формат: 11

А23В051.016

(V)

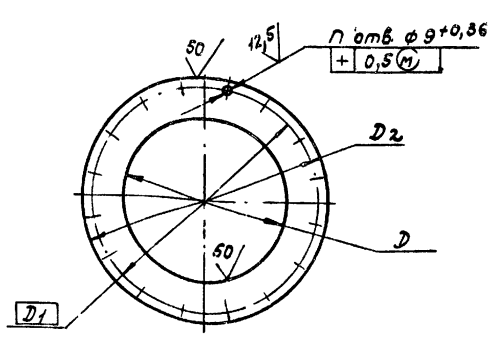


| Обозначение | Размеры, мм D | D1 | D2 | Кол. n | Масса, кг |
|---|---|---|---|---|---|
| А23В051.016 | 456+1,56 | 646 | 678-2,0 | 8 | 4,7 |
| -01 | 606+1,8 | 846 | 878-2,2 | 16 | 7,45 |
| -02 | 806+2,2 | 1046 | 1078-2,4 | | 9,5 |

| Изм. | Лист | № докум. | Подп. | Дата |
|---|---|---|---|---|
| Разраб. | | Раева | | |
| Пров. | | Литвак | | |
| Рук.гр. | | Грановский | | |
| Н.контр. | | Мерзлякова | | |
| Утв. | | Вайнберг | | |

А23В051.016

Фланец

| Лит. | Масса | Масштаб |
|---|---|---|
| И | см. табл. | — |

Лист | Листов 1

Лист Б3,0 ГОСТ 19903-74 1-IV-Ст.3 ГОСТ 16523-70

Госстрой СССР Сантехпроект г. Москва

Копировал Сычева

Инв.№ подл. | Подп. и дата | Взам. инв.№ | Инв.№ дубл. | Подп. и дата

Формат: 11

А23В036.000 СБ

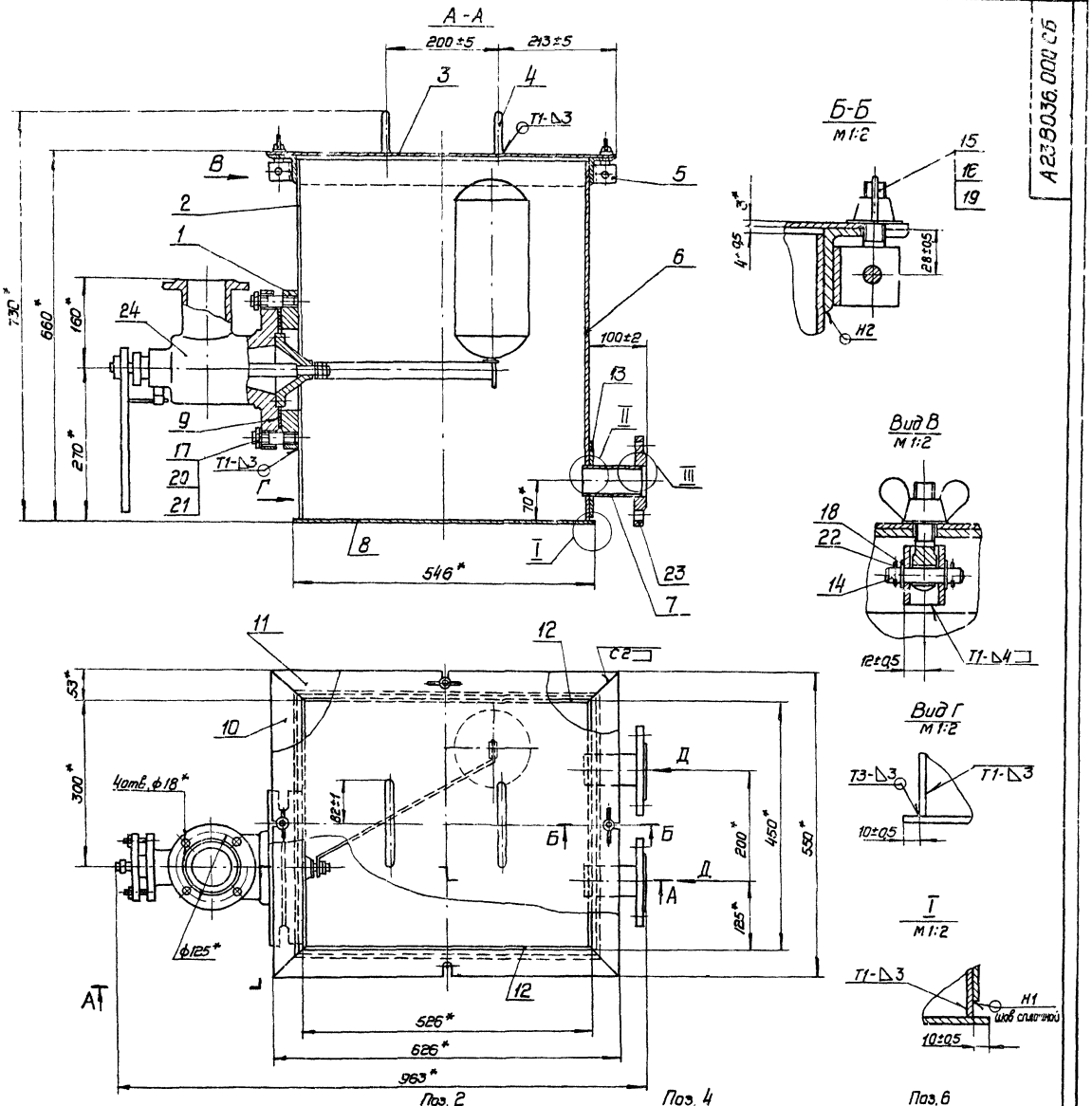


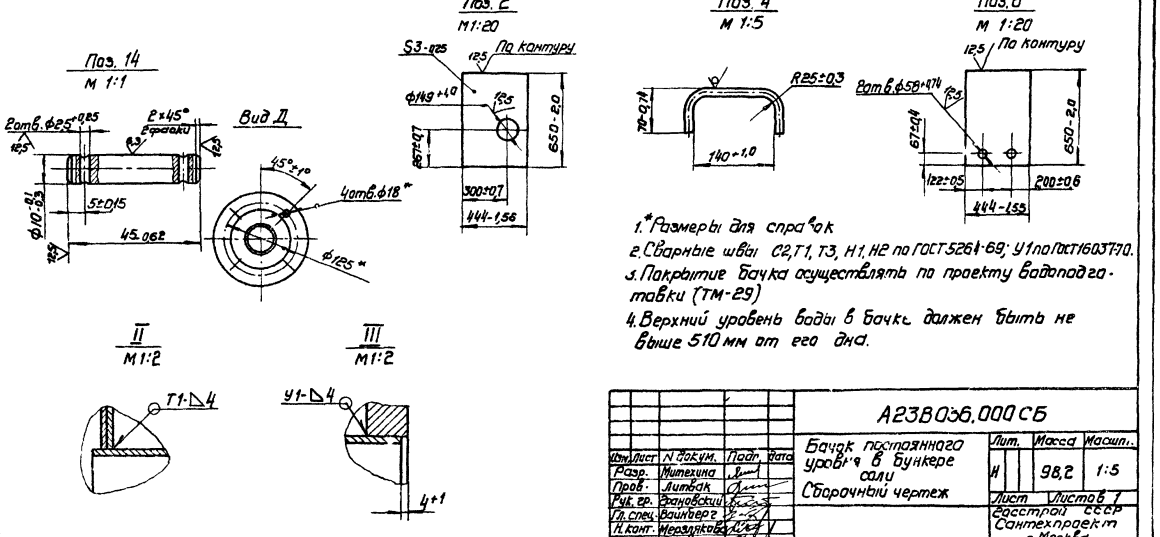


1.* Размеры для справок
2. Сварные швы С2, Т1, Т3, Н1, Н2 по ГОСТ 5264-69; У1 по ГОСТ 16037-70.
3. Покрытие бачка осуществлять по проекту водоподготовки (ТМ-29)
4. Верхний уровень воды в бачке должен быть не выше 510 мм от его дна.

| | | | | | | | |
|---|---|---|---|---|---|---|---|
| Изм. | Лист | N докум. | Подп. | Дата | А23В036.000 СБ | | |
| Разр. | | Митехина | | | Бачок постоянного уровня в бункере соли. Сборочный чертеж | Лит. | Масса | Масшт. |
| Пров. | | Литвак | | | | Н | 98,2 | 1:5 |
| Рук. гр. | | Грановский | | | | Лист | Листов 1 |
| Гл. спец. | | Вайнберг | | | | Госстрой СССР Сантехпроект г. Москва | |
| Н. конт. | | Мерзляков | | | | | |
| Утв. | | Спивак | | | | | |

Инв. N подл. | Подп. и дата | Взам. инв. N | Инв. N дубл. | Подп. и дата

Серия 4.903-13 Выпуск 1-1

Копир. Формат: 22

## А23В036.003

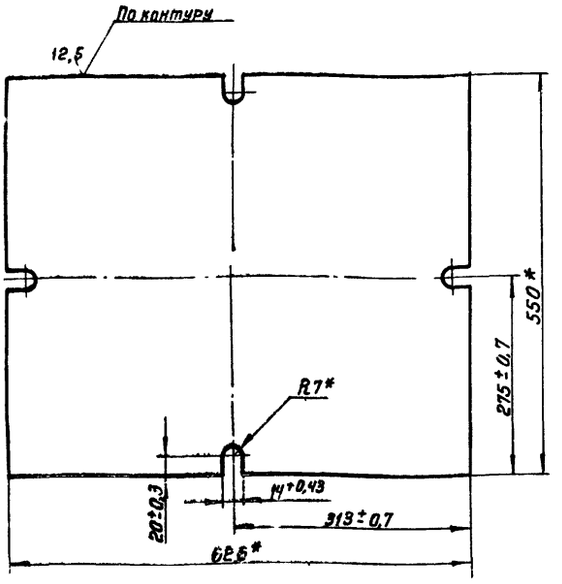


* Размеры для справок

| Изм. | Лист | N докум. | Подп. | Дата |
|---|---|---|---|---|
| Разраб. | | Ямпольская | | |
| Пров. | | Литвак | | |
| Рук. гр. | | Грановский | | |
| Н. контр. | | Мерзлякова | | |
| Утв. | | Войнберг | | |

А23В036.003 — Крышка

| Лит. | Масса | Масштаб |
|---|---|---|
| И | 8,15 | 1:5 |

Лист | Листов 1

Листы бэ,0 ГОСТ 19903-74
1-IV-Ст3 ГОСТ 16523-70

Госстрой СССР сантехпроект г. Москва

Копировал — Формат А1

## А23В036.001

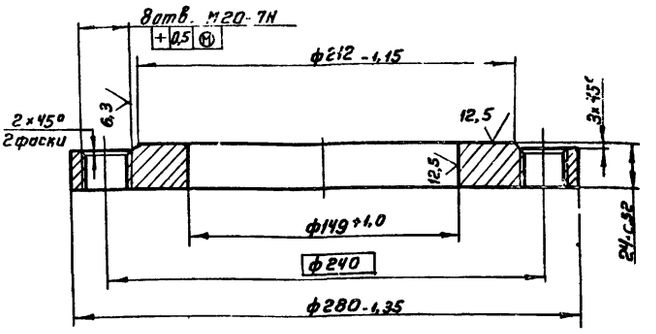


| Изм. | Лист | N докум. | Подп. | Дата |
|---|---|---|---|---|
| Разраб. | | Ямпольская | | |
| Пров. | | Литвак | | |
| Рук. гр. | | Грановский | | |
| Н. контр. | | Мерзлякова | | |
| Утв. | | Войнберг | | |

А23В036.001 — Фланец

| Лит. | Масса | Масштаб |
|---|---|---|
| И | 15,3 | 1:2 |

Лист | Листов 1

Ст.3 ГОСТ 380-71

Госстрой СССР сантехпроект г. Москва

Копировал — Формат А1

## А23В036.005

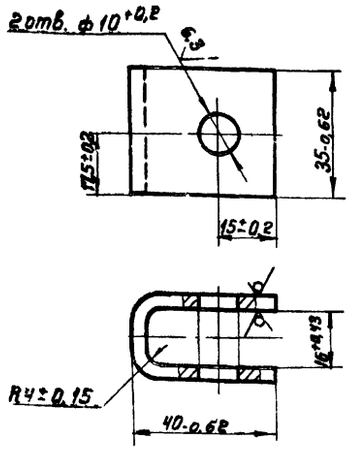


| Изм. | Лист | N докум. | Подп. | Дата |
|---|---|---|---|---|
| Разраб. | | Ямпольская | | |
| Пров. | | Литвак | | |
| Рук. гр. | | Грановский | | |
| Н. контр. | | Мерзлякова | | |
| Утв. | | Войнберг | | |

А23В036.005 — Скоба

| Лит. | Масса | Масштаб |
|---|---|---|
| И | 0,11 | 1:1 |

Лист | Листов 1

Лист Б4 ГОСТ 19903-74
Ст3 ГОСТ 14637-69

Госстрой СССР сантехпроект г. Москва

Копировал — Формат А1

## А23В036.011

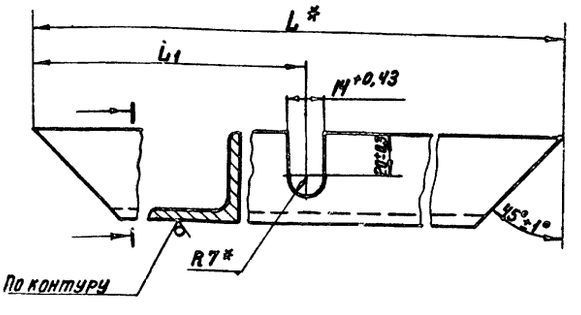


| Обозначение | Размеры, мм L* | Размеры, мм L1 | Масса, кг |
|---|---|---|---|
| А23В036.011 | 550 | 215±0,7 | 2,0 |
| -01 | 626 | 313±0,7 | 2,2 |

* Размеры для справок.

| Изм. | Лист | N докум. | Подп. | Дата |
|---|---|---|---|---|
| Разраб. | | Ямпольская | | |
| Пров. | | Литвак | | |
| Рук. гр. | | Грановский | | |
| Н. контр. | | Мерзлякова | | |
| Утв. | | Войнберг | | |

А23В036.011 — Уголок

| Лит. | Масса | Масштаб |
|---|---|---|
| И | см. табл. | 1:2 |

Лист | Листов 1

Уголок Б-50×50×5 ГОСТ 8509-72
Ст3 ГОСТ 535-58

Госстрой СССР сантехпроект г. Москва

Копировал — Формат А1

Серия 4.903-13 Выпуск 1-1

Инв. № подл. | Подп. и дата | Взам. инв. № | Инв. № дубл. | Подп. и дата

| Фор. | Зона | Поз. | Обозначение | Наименование | Кол. | Примечание |
|---|---|---|---|---|---|---|
| | | | | Документация | | |
| 12 | | | А23В051.000СБ | Сборочный чертеж | | |
| | | | | Детали | | |
| БЧ | | 1 | А23В051.001 | Пластина 100-0,87×100-0,87 | | |
| | | | | Лист Б10,0 ГОСТ19903-74 | | |
| | | | | Ст3 ГОСТ14637-69 | 3 | 0,79кг |
| БЧ | | 2 | А23В051.002 | Штуцер | | |
| | | | | Труба 50 ГОСТ3262-75 | 1 | 0,28кг |
| | | | Переменные данные для исполнений: | | | |
| | | | | А23В051.000 | | |
| | | | | Сборочные единицы | | |
| 11 | | 3 | А23В051.010 | Крышка | 1 | |
| | | | | Детали | | |
| 11 | | 4 | А23В051.003 | Фланец | 1 | |
| 11 | | 5 | А23В051.003-03 | Фланец | 1 | |
| 11 | | 6 | А23В051.004 | Обечайка | 1 | |
| 11 | | 7 | А23В051.005 | Перегородка | 1 | |
| БЧ | | 8 | А23В051.006 | Уголок; L=1020-24 | | |
| | | | | Уголок Б-36×36×4 ГОСТ8509-72 | | |
| | | | | Ст.3 ГОСТ535-58 | 3 | 2,2кг |
| 11 | | 9 | А23В051.007 | Днище | 1 | |
| 11 | | 10 | А23В051.008 | Патрубок | 1 | |
| БЧ | | 11 | А23В051.009 | Прокладка Ф672-2×Ф600$^{+1,8}$ | | |
| | | | | Резина-пластина ЗТ-М | | |
| | | | | ГОСТ7338-75 | 1 | 0,11кг |
| | | | | Стандартные изделия | | |
| | | 12 | | Болт М8×25.36 ГОСТ7798-70 | 16 | |

| Изм. | Лист | № докум. | Подп. | Дата |
|---|---|---|---|---|
| Разраб. | | Раева | | |
| Пров. | | Литвак | | |
| Рук. гр. | | Грановский | | |
| Н. контр. | | Мерзлякова | | |
| Утв. | | Байбеков | | |

А23В051.000

Брызгоотделитель

| Лит | Лист | Листов |
|---|---|---|
| И | 1 | 3 |

Госстрой СССР Сантехпроект г. Москва

Копировал: Дзино Формат: 11

| Формат | Зона | Поз. | Обозначение | Наименование | Кол. | Примечание |
|---|---|---|---|---|---|---|
| | | 13 | | Гайка М8.4 ГОСТ5915-70 | 16 | |
| | | | | А23В051.000-01 | | |
| | | | | Сборочные единицы | | |
| 11 | | | А23В051.010-01 | Крышка | 1 | |
| | | | | Детали | | |
| 11 | | 4 | А23В051.003-01 | Фланец | 1 | |
| 11 | | 5 | А23В051.003 | Фланец | 1 | |
| 11 | | 6 | А23В051.004-01 | Обечайка | 1 | |
| 11 | | 7 | А23В051.005-01 | Перегородка | 1 | |
| БЧ | | 8 | А23В051.011 | Уголок; L=1100-24 | | |
| | | | | Уголок Б-36×36×4 ГОСТ8509-72 | | |
| | | | | Ст.3 ГОСТ535-58 | 3 | 2,4кг |
| 11 | | 9 | А23В051.007-01 | Днище | 1 | |
| 11 | | 10 | А23В051.008-01 | Патрубок | 1 | |
| БЧ | | 11 | А23В051.012 | Прокладка Ф872-2,2×Ф800$^{+2}$ | | |
| | | | | Резина-пластина ЗТ-М | | |
| | | | | ГОСТ7338-75 | 1 | 0,16кг |
| | | | | Стандартные изделия | | |
| | | 12 | | Болт М8×25.36 | | |
| | | | | ГОСТ7798-70 | 16 | |
| | | 13 | | Гайка М8.4 | | |
| | | | | ГОСТ5915-70 | 16 | |

А23В051.000

Лист 2

Копировал: Дзино Формат: 11

Серия 4.903-13 Выпуск 1-1

| Формат | Зона | Поз. | Обозначение | Наименование | Кол. | Примечание |
|---|---|---|---|---|---|---|
| | | | | А23В051.000-02 | | |
| | | | | Сборочные единицы | | |
| 11 | | 3 | А23В051.010-02 | Крышка | 1 | |
| | | | | Детали | | |
| 11 | | 4 | А23В051.003-02 | Фланец | 1 | |
| 11 | | 5 | А23В051.003-01 | Фланец | 1 | |
| 11 | | 6 | А23В051.004-02 | Обечайка | 1 | |
| 11 | | 7 | А23В051.005-02 | Перегородка | 1 | |
| БЧ | | 8 | А23В051.013 | Уголок L=1410-26 | | |
| | | | | Уголок Б-36×36×4 ГОСТ8509-72 | | |
| | | | | Ст3 ГОСТ535-58 | 3 | 3,1кг |
| 11 | | 9 | А23В051.007-02 | Днище | 1 | |
| 11 | | 10 | А23В051.008-02 | Патрубок | 1 | |
| БЧ | | 11 | А23В051.014 | Прокладка | | |
| | | | | Резина-пластина | | |
| | | | | ЗТ-М ГОСТ7338-75 | | |
| | | | | Ф1072-2,4×Ф1000$^{+2,2}$ | 1 | 0,2кг |
| | | | | Стандартные изделия | | |
| | | 12 | | Болт М8×25.36 | | |
| | | | | ГОСТ7798-70 | 20 | |
| | | 13 | | Гайка М8.4 | | |
| | | | | ГОСТ5915-70 | 20 | |

А23В051.000

Лист 3

Копировал: Дзино Формат: 11

| Формат | Зона | Поз. | Обозначение | Наименование | Кол. | Примечание |
|---|---|---|---|---|---|---|
| | | | | Документация | | |
| 11 | | | А23В051.010СБ | Сборочный чертеж | | |
| | | | Переменные данные для исполнений | | | |
| | | | | А23В051.010 | | |
| | | | | Детали | | |
| | | 1 | А23В051.003-03 | Фланец | | |
| БЧ | | 2 | А23В051.015 | Патрубок Ф450$^{+1,55}$ | | |
| | | | | Лист Б3,0 ГОСТ19903-74 | | |
| | | | | 1-IV-Ст3 ГОСТ16523-70 | 1 | 5,1кг |
| 11 | | 3 | А23В051.016 | Фланец | 1 | |
| | | | | А23В051.010-01 | | |
| | | | | Детали | | |
| 11 | | 1 | А23В051.003 | Фланец | 1 | |
| БЧ | | 2 | А23В051.017 | Патрубок Ф600$^{+1,8}$ | | |
| | | | | Лист Б3,0 ГОСТ19903-74 | | |
| | | | | 1-IV-Ст3 ГОСТ16523-70 | 1 | 9,0кг |
| 11 | | 3 | А23В051.016-01 | Фланец | 1 | |
| | | | | А23В051.010-02 | | |
| | | | | Детали | | |
| 11 | | 1 | А23В051.003-01 | Фланец | 1 | |
| БЧ | | 2 | А23В051.018 | Патрубок Ф800$^{+2,2}$ | | |
| | | | | Лист Б3,0 ГОСТ19903-74 | | |
| | | | | 1-IV-Ст3 ГОСТ16523-70 | 1 | 12,2кг |
| 11 | | 3 | А23В051.016-02 | Фланец | 1 | |

| Изм. | Лист | № докум. | Подп. | Дата |
|---|---|---|---|---|
| Разраб. | | Раева | | |
| Пров. | | Литвак | | |
| Рук. гр. | | Грановский | | |
| Н. контр. | | Мерзлякова | | |
| Утв. | | Байбеков | | |

А23В051.010

Крышка

| Лит | Лист | Листов |
|---|---|---|
| И | 1 | 1 |

Госстрой СССР Сантехпроект г. Москва

Копировал: Дзино Формат: 11

## А23В051.010СБ

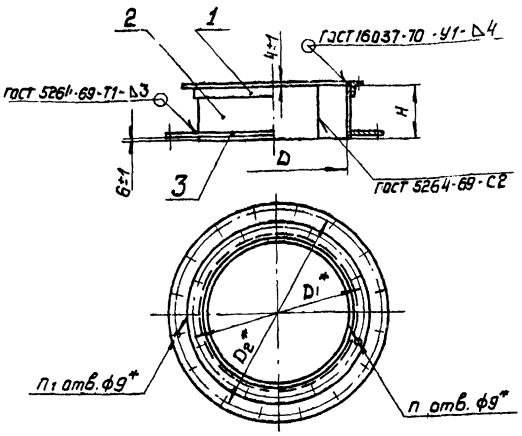


| Обозначение | Размеры, мм | | | | Кол. | | Масса, кг |
|---|---|---|---|---|---|---|---|
| | D | D1 | D2 | H | n | n1 | |
| А23В051.010 | 450+1,55 | 496 | 646 | 152-1 | 8 | 16 | 42,1 |
| -01 | 600+1,8 | 646 | 846 | 202-1,15 | 16 | | 58,95 |
| -02 | 800+2,2 | 846 | 1046 | 206-1,15 | | 20 | 77,7 |

* Размеры для справок

| Изм. | Лист | N докум. | Подп. | Дата |
|---|---|---|---|---|
| Разр. | | Раева | | |
| Пров. | | Литвак | | |
| Рук. гр. | | Грановский | | |
| Гл. сп. | | Вайнберг | | |
| Н. контр. | | Мерзлякова | | |
| Утв. | | Спивак | | |

А23В051.010 СБ

Крышка
Сборочный чертеж

| Лит. | Масса | Масшт. |
|---|---|---|
| Н | см. табл. | — |
| Лист | Листов 1 | |

Госстрой СССР
Сантехпроект
г. Москва

Формат: 11

Инв. N подл. | Подп. и дата | Взам. инв. N | Инв. N дубл. | Подп. и дата

## А23В051.003

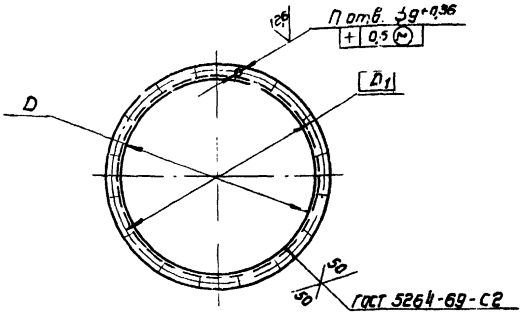


| Обозначение | Размеры, мм | | Кол. | Масса, кг |
|---|---|---|---|---|
| | D | D1 | n | |
| А23В051.003 | 606+1,8 | 646 | 16 | 42,5 |
| -01 | 806+2,2 | 846 | | 56,0 |
| -02 | 1006+2,4 | 1046 | 20 | 69,6 |
| -03 | 456+1,55 | 496 | 8 | 32,3 |

| Изм. | Лист | N докум. | Подп. | Дата |
|---|---|---|---|---|
| Разр. | | Раева | | |
| Пров. | | Литвак | | |
| Рук. гр. | | Грановский | | |
| Н. контр. | | Мерзлякова | | |
| Утв. | | Вайнберг | | |

А23В051.003

Фланец

Уголок 36х36х4-Б ГОСТ 8509-72
Ст.3 ГОСТ 535-58

| Лит. | Масса | Масшт. |
|---|---|---|
| Н | см. табл. | — |
| Лист | Листов 1 | |

Госстрой СССР
Сантехпроект
г. Москва

Формат: 11

Инв. N подл. | Подп. и дата | Взам. инв. N | Инв. N дубл. | Подп. и дата

## А23В051.000СБ

Серия 4.903-13 Выпуск 1-1

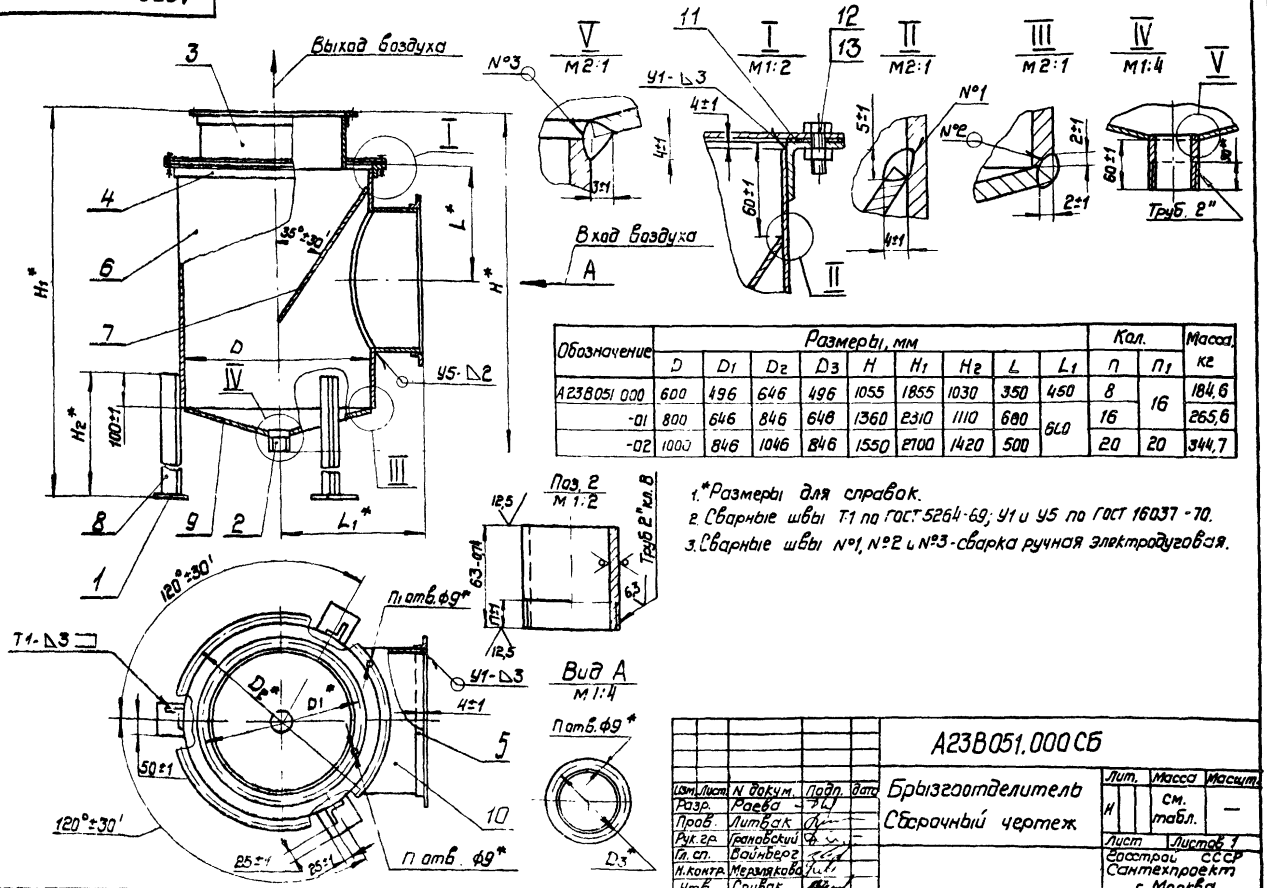


| Обозначение | Размеры, мм | | | | | | | | | Кол. | | Масса, кг |
|---|---|---|---|---|---|---|---|---|---|---|---|---|
| | D | D1 | D2 | D3 | H | H1 | H2 | L | L1 | n | n1 | |
| А23В051.000 | 600 | 496 | 646 | 496 | 1055 | 1855 | 1030 | 350 | 450 | 8 | 16 | 184,6 |
| -01 | 800 | 646 | 846 | 648 | 1360 | 2310 | 1110 | 680 | 600 | 16 | | 265,6 |
| -02 | 1000 | 846 | 1046 | 846 | 1550 | 2700 | 1420 | 500 | | 20 | 20 | 344,7 |

1. *Размеры для справок.
2. Сварные швы Т1 по ГОСТ 5264-69; У1 и У5 по ГОСТ 16037-70.
3. Сварные швы N°1, N°2 и N°3 - сварка ручная электродуговая.

| Изм. | Лист | N докум. | Подп. | Дата |
|---|---|---|---|---|
| Разр. | | Раева | | |
| Пров. | | Литвак | | |
| Рук. гр. | | Грановский | | |
| Гл. сп. | | Вайнберг | | |
| Н. контр. | | Мерзлякова | | |
| Утв. | | Спивак | | |

А23В051.000 СБ

Брызгоотделитель
Сборочный чертеж

| Лит. | Масса | Масшт. |
|---|---|---|
| Н | см. табл. | — |
| Лист | Листов 1 | |

Госстрой СССР
Сантехпроект
г. Москва

Копир. Формат: 12

Инв. N подл. | Подп. и дата | Взам. инв. N | Инв. N дубл. | Подп. и дата

## А23В051.004

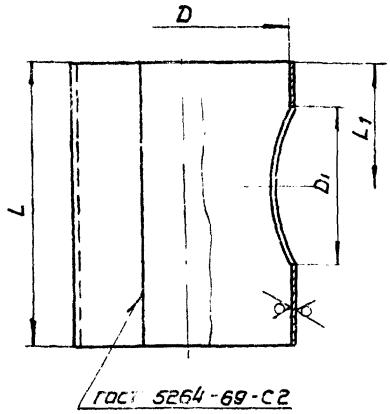


| Обозначение | Размеры, мм | | | | Масса, кг |
|---|---|---|---|---|---|
| | D | D1 | L | L1 | |
| А23В051.004 | 600 +1,8 | 450 +1,55 | 766 -2,0 | 346±0,7 | 34,2 |
| -01 | 800 +2,0 | 600 +1,8 | 996 -2,2 | 596±0,9 | 59,1 |
| -02 | 1000 +2,2 | 800 +2,0 | | 796±0,8 | 73,9 |

| Изм. | Лист | N докум. | Подп. | Дата |
|---|---|---|---|---|
| Разраб. | | Раева | | |
| Пров. | | Литвак | | |
| Рук. гр. | | Грановский | | |
| Н. контр. | | Мерзлякова | | |
| Утв. | | Вайнберг | | |

**А23В 051.004**

**Обечайка**

| Лит | Масса | Масшт. |
|---|---|---|
| И | см. табл. | — |
| Лист | Листов 1 | |

Лист 630 ГОСТ 19903-74
1-IV-Ст.3 ГОСТ 16523-70

Госстрой СССР Сантехпроект г. Москва

Формат: 11

## А23В051.005

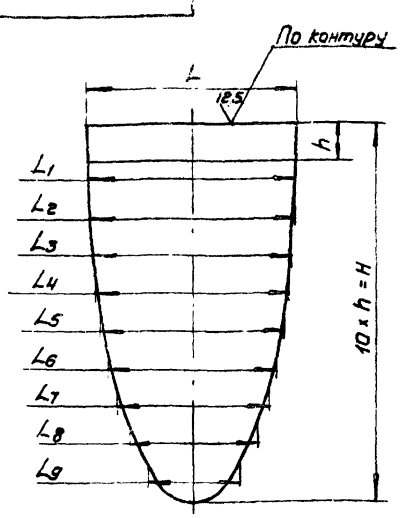


| Обозначен. | Размеры, мм | | | | | | | | | | | | Масса, кг |
|---|---|---|---|---|---|---|---|---|---|---|---|---|---|
| | H | h | L | L1 | L2 | L3 | L4 | L5 | L6 | L7 | L8 | L9 | |
| А23В051.005 | 523 ±1,6 | 52,3±0,4 | 800 -1,55 | 238 ±1,35 | 294 -1,35 | 336 ±1,85 | 376 -1,85 | 410 -1,55 | 440 -1,55 | 466 -1,55 | 480 -1,0 | 487 -1,0 | 7,1 |
| -01 | 697 ±2,0 | 69,7±0,4 | 1000 -1,55 | 318 ±1,53 | 392 ±1,85 | 452 -1,85 | 506 -1,85 | 546 -1,35 | 586 -1,35 | 620 -1,35 | 640 -1,5 | 649 -1,0 | 10,2 |
| -02 | 871 -1,8 | 87,1±0,4 | 1200 -1,55 | 398 +1,53 -1,50 | 490 -1,55 | 565 -1,85 | 633 -1,85 | 683 -1,55 | 733 -1,35 | 775 -1,35 | 800 -1,35 | 812 -1,5 | 14,1 |

| Изм. | Лист | N докум. | Подп. | Дата |
|---|---|---|---|---|
| Разр. | | Раева | | |
| Пров. | | Литвак | | |
| Рук. гр. | | Грановский | | |
| Н. контр. | | Мерзлякова | | |
| Утв. | | Вайнберг | | |

**А23В 051.005**

**Перегородка**

| Лит | Масса | Масшт. |
|---|---|---|
| И | см. табл. | — |
| Лист | Листов 1 | |

Лист 630 ГОСТ 19903-74
1-IV Ст.3 ГОСТ 16523-70

Госстрой СССР Сантехпроект г. Москва

Формат: 11

## А23В051.008

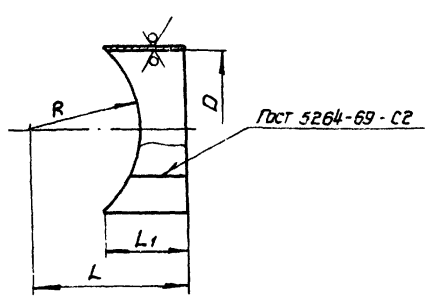


| Обозначение | Размеры, мм | | | | Масса, кг |
|---|---|---|---|---|---|
| | D | L | L1 | R | |
| А23В051.008 | 450 +1,55 | 446±0,8 | 170 -1,0 | 303±0,7 | 9,7 |
| -01 | 600 +1,8 | 596±0,9 | 290 -1,35 | 403±0,8 | 18,0 |
| -02 | 800 +2,0 | | 110 -0,87 | 503±0,9 | 29,9 |

| Изм. | Лист | N докум. | Подп. | Дата |
|---|---|---|---|---|
| Разр. | | Раева | | |
| Пров. | | Литвак | | |
| Рук. гр. | | Грановский | | |
| Н. контр. | | Мерзлякова | | |
| Утв. | | Вайнберг | | |

**А23В051.008**

**Патрубок**

| Лит | Масса | Масшт. |
|---|---|---|
| И | см. табл. | — |
| Лист | Листов 1 | |

Лист 630 ГОСТ 19903-74
1-IV-Ст.3 ГОСТ 16523

Госстрой СССР Сантехпроект г. Москва

Формат: 11

## А23В051.007

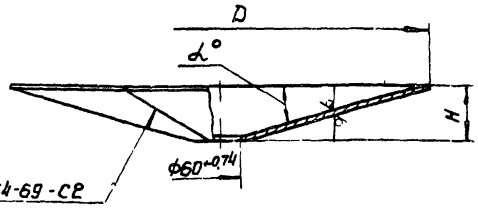


| Обозначение | Размеры, мм | | α | Масса, кг |
|---|---|---|---|---|
| | D | H | | |
| А23В051.007 | 600 +1,8 | 72 -0,74 | 15° ±30' | 7,2 |
| -01 | 800 +2,0 | 100 -0,87 | | 10,7 |
| -02 | 1000 +2,2 | 272 -1,35 | 30° ±30' | 21,2 |

| Изм. | Лист | N докум. | Подп. | Дата |
|---|---|---|---|---|
| Разр. | | Раева | | |
| Пров. | | Литвак | | |
| Рук. гр. | | Грановский | | |
| Н. контр. | | Мерзлякова | | |
| Утв. | | Вайнберг | | |

**А23В051.007**

**Днище**

| Лит. | Масса | Масшт. |
|---|---|---|
| И | см. табл. | — |
| Лист | Листов 1 | |

Лист 630 ГОСТ 19903-74
1-IV-Ст.3 ГОСТ 16523-70

Госстрой СССР Сантехпроект г. Москва

Формат 11

Серия 4.903-13 Выпуск 1-1

Инв. N подл. | Подп. и дата | Взам. инв. N | Инв. N дубл. | Подп. и дата

копир. [illegible]

gost.e-ecolog.ru