ТИПОВАЯ ДОКУМЕНТАЦИЯ НА КОНСТРУКЦИИ, ИЗДЕЛИЯ
И УЗЛЫ ЗДАНИЙ И СООРУЖЕНИЙ

СЕРИЯ 4.903—11

КОТЕЛЬНЫЕ УСТАНОВКИ

ВСПОМОГАТЕЛЬНОЕ ОБОРУДОВАНИЕ И БЛОКИ

ВЫПУСК 8

ВСПОМОГАТЕЛЬНОЕ ОБОРУДОВАНИЕ К КОТЕЛЬНЫМ С КОТЛАМИ ТИПА Е-1/9-1 И БРАТСК-1

gost.e-ecolog.ru

ТИПОВАЯ ДОКУМЕНТАЦИЯ НА КОНСТРУКЦИИ, ИЗДЕЛИЯ
И УЗЛЫ ЗДАНИЙ И СООРУЖЕНИЙ

СЕРИЯ 4.903–11

КОТЕЛЬНЫЕ УСТАНОВКИ
ВСПОМОГАТЕЛЬНОЕ ОБОРУДОВАНИЕ И БЛОКИ

ВЫПУСК 8

ВСПОМОГАТЕЛЬНОЕ ОБОРУДОВАНИЕ К КОТЕЛЬНЫМ С КОТЛАМИ ТИПА Е-1/9-1 И БРАТСК-1

РАЗРАБОТАН В
ГОСУДАРСТВЕННОМ ПРОЕКТНОМ ИНСТИТУТЕ
ГОРЬКОВСКИЙ САНТЕХПРОЕКТ
ГЛАВПРОМСТРОЙПРОЕКТА
ГОССТРОЯ СССР

УТВЕРЖДЁН
МИНСЕЛЬХОЗОМ СССР
ПРИКАЗ № 52-3Г ОТ 3.07.84г.
И ВВЕДЁН В ДЕЙСТВИЕ
ГПИ ГОРЬКОВСКИЙ САНТЕХПРОЕКТ
ПРИКАЗ № 97 ОТ 14.09.84г.

ГЛАВНЫЙ ИНЖЕНЕР подп. Ю.П. ФАЛАЛЕЕВ
ГЛАВНЫЙ ИНЖЕНЕР ПРОЕКТА В.П. СОЛОВЬЁВ

Содержание альбома

Обозначение	Наименование	Стр.
	Содержание	2,3
Д22Д.031.070СБ	Опора	4
Д22Г.033.001	Фиксатор	
Д22Г.033.036	Ушко	
Д22Г.033.000	Контейнер для угля $V=0,7\ м^3$	5
Д22Г.033.002	Замок	
Д22Г.033.006	Серьга	
Д22Г.033.000СБ	Контейнер для угля $V=0,7\ м^3$	6,7
Д22Г.033.010	Корпус контейнера	8
Д22Г.033.008	Петля	
Д22Г.033.009	Лист	
Д22Г.033.010СБ	Корпус контейнера	9,10
Д22Г.033.011	Ушко	11
Д22Г.033.012	Уголок	
Д22Г.033.014	Уголок	
Д22Г.033.015	Ушко	
Д22Г.033.017	Уголок	12
Д22Г.033.018	Уголок	
Д22Г.033.021	Петля	
Д22Г.033.022	Уголок	
Д22Г.033.023	Уголок	13
Д22Г.033.024	Уголок	
Д22Г.033.025	Болт	
Д22Г.033.026	Уголок	
Д22Г.033.020	Дверка	14
Д22Г.033.031	Уголок	
Д22Г.033.033	Кулачок	
Д22Г.033.034	Рукоятка	
Д22Г.033.020СБ	Дверка	15
Д22Г.033.037	Уголок	16
Д22Г.033.030	Дверка	
Д22Г.033.030СБ	Дверка	
Д22Г.033.039	Ручка	17
Д22Г.034.000ВС	Контейнер для золы $V=0,3\ м^3$	
	Ведомость спецификаций	
Д22Г.034.064	Косынка	
Д22Г.034.000ВП	Контейнер для золы $V=0,3\ м^3$	18
	Ведомость покупных изделий	
Д22Г.034.000	Контейнер для золы $V=0,3\ м^3$	
Д22Г.034.001	Крючок	
Д22Г.034.000СБ	Контейнер для золы $V=0,3\ м^3$	19
Д22Г.034.010	Бункер	20
Д22Г.034.002	Пружина	
Д22Г.034.003	Ось	
Д22Г.034.010СБ	Бункер	21
Д22Г.034.020	Корпус бункера	22
Д22Г.034.004	Крышка	
Д22Г.034.005	Стенка	
Д22Г.034.020СБ	Корпус бункера	23,24
Д22Г.034.006	Стенка	25

Обозначение	Наименование	Стр.
Д22Г.034.012	Петля	25
Д22Г.034.013	Штырь	
Д22Г.034.014	Ухо	
Д22Г.034.016	Уголок	26
Д22Г.034.017	Ухо	
Д22Г.034.021	Планка	
Д22Г.034.030	Фильтр	
Д22Г.034.030СБ	Фильтр	27
Д22Г.034.040СБ	Рама	
Д22Г.034.040	Рама	28
Д22Г.034.022	Уголок	
Д22Г.034.024	Упор	
Д22Г.034.050	Рамка	
Д22Г.034.050СБ	Рамка	29
Д22Г.034.060	Затвор	
Д22Г.034.060СБ	Затвор	
Д22Г.034.029	Ухо	30
Д22Г.034.070	Тележка	
Д22Г.034.031	Прокладка	
Д22Г.034.070СБ	Тележка	31
Д22Г.034.080	Колесо	32
Д22Г.034.032	Крышка	
Д22Г.034.033	Ось	
Д22Г.034.034	Шайба	
Д22Г.034.080СБ	Колесо	33
Д22Г.034.036	Ступица	
Д22Г.034.037	Диск	
Д22Г.034.038	Обод	34
Д22Г.034.090	Колесо с вилкой	
Д22Г.034.041	Ось	
Д22Г.034.090СБ	Колесо с вилкой	35
Д22Г.034.042	Планка	
Д22Г.034.100	Вилка	
Д22Г.034.100СБ	Вилка	36
Д22Г034.043	Ось	
Д22Г.034.044	Сухарь	
Д22Г.034.045	Щека левая	
Д22Г.034.110	Колесо	37
Д22Г.034.046	Щека правая	
Д22Г.034.110СБ	Колесо	
Д22Г.034.048	Диск	38
Д22Г.034.120	Рама	
Д22Г.034.052	Косынка	
Д22Г.034.120СБ	Рама	39
Д22Г.034.053	Ручка	40
Д22Г.034.054	Скоба	
Д22Г.034.055	Планка	
Д22Г.034.056	Швеллер	
Д22Г034.130	Кронштейн	41
Д22Г.034.063	Планка	

Содержание альбома

Обозначение	Наименование	Стр.
Д22Г.034.130СБ	Кронштейн	41
Д22Г.034.065	Лист	42
Д22Г.034.000	Тележка для контейнера V=0,7м³	
Д22Г.037.001	Прокладка	
Д22Г.036.000ВС	Тележка для контейнера V=0,7м³	43
	Ведомость спецификаций	
Д22Г.036.000ВП	Тележка для контейнера V=0,7м³	
	Ведомость покупных изделий	
Д22Г.036.000СБ	Тележка для контейнера V=0,7м³	44
Д22Г.036.010СБ	Рама	45
Д22Г.036.010	Рама	46
Д22Г.037.000	Затвор шиберный 200х200мм	
Д22Г.037.000СБ	Затвор шиберный 200х200мм	47
Д22Г.037.000ВС	Затвор шиберный 200х200мм	48
	Ведомость спецификаций	
Д22Г.037.002	Стенка	
Д22Г.037.019	Втулка	
Д22Г.037.010	Затвор шиберный	49
Д22Г.037.003	Прокладка	
Д22Г.037.010СБ	Затвор шиберный	50,51
Д22Г.037.004	Вал	52
Д22Г.037.006	Колесо зубчатое	
Д22Г.037.005	Втулка	53
Д22Г.037.007	Ролик	
Д22Г.037.008	Рейка	
Д22Г.037.009	Ось	54
Д22Г.037.014	Бабышка	
Д22Г.037.020	Рама	
Д22Г.037.020СБ	Рама	55
Д22Г.037.015	Щека	56
Д22Г.037.030	Маховик	
Д22Г.037.030СБ	Маховик	
Д22Г.037.021	Диск	57
Д22Г.037.040	Шибер	
Д22Г.037.040СБ	Шибер	
Д22Г.037.022	Кольцо	58
Д23В.030.000	Бак-газоотделитель V=1,6м³	
Д23В.030.003	Лист верхний	
Д23В.030.022	Прокладка	
Д23В.030.000СБ	Бак-газоотделитель V=1,6м³	59
Д23В.030.010	Бак	60
Д23В.030.004	Лист боковой	
Д23В.030.010СБ	Бак	61
Д23В.030.007	Накладка	62
Д23В.030.011	Скоба	
Д23В.030.020	Люк	
Д23В.030.015	Крышка	63
Д23В.030.016	Ручка	
Д23В.030.020СБ	Люк	
Д23В.030.017	Корпус	64

Обозначение	Наименование	Стр.
Д23В.030.018	Кронштейн правый	64
Д23В.030.019	Проушина	
Д23В.030.021	Ось	
Д23В.030.023	Кронштейн левый	65
Д23В.035.000	Бак взрыхляющей промывки V=3м³	
Д23В.035.001	Прокладка	
Д23В.035.008	Дно	
Д23В.035.000СБ	Бак взрыхляющей промывки V=3м³	66
Д23В.035.010	Бак	67
Д23В.035.007	Цилиндр	
Д23В.035.010СБ	Бак	68
Д23В.035.003	Фланец	69
Д23В.035.004	Патрубок	
Д23В.035.005	Накладка	
Д23В.035.006	Крышка	
Д23В.035.020	Крышка люка	70
Д23В.035.020СБ	Крышка люка	
Д23В.035.012	Крышка	
Д23В.035.022	Ось	
Д23В.037.000	Кюбель для угля	71
Д23В.037.001	Планка	
Д23В.037.002	Планка	
Д23В.037.000СБ	Кюбель для угля	72
Д23В.037.000ВС	Кюбель для угля	73
	Ведомость спецификаций	
Д23В.037.003	Шайба	
Д23В.037.004	Упор	
Д23В.037.010	Корпус	74
Д23В.037.007	Лист	
Д23В.037.008	Уголок	
Д23В.037.023	Кольцо	
Д23В.037.010СБ	Корпус	75
Д23В.037.009	Скоба	76
Д23В.037.013	Уголок	
Д23В.037.020	Дверка	
Д23В.037.016	Ребро	
Д23В.037.000СБ	Дверка	77
Д23В.037.018	Планка	
Д23В.037.030	Рейка	
Д23В.037.021	Рейка	78
Д23В.037.030СБ	Рейка	
Д23В.037.040	Ось	
Д23В.037.040СБ	Ось	

Серия 4 903-11 Вып 8 Альбом III

Д 22Г. 033. 036

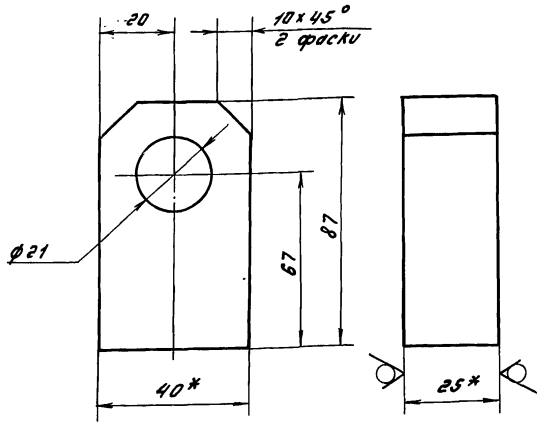

1.* Размеры для справок
2. Неуказанные предельные отклонения размеров: Н16; ± $\frac{IT16}{2}$

Изм.	Лист	№ докум.	Подп.	Дата	Д 22Г. 033. 036			
Разраб.		Прыткова		5.12.83	Ушко	Лит.	Масса	Масштаб
Пров.		Казина				И	0,21	1:1
Т. контр.						Лист	Листов 1	
Н. контр.		Мюнтер			Лист Б-ПН-25 ГОСТ 19903-74 / В Ст3сп ГОСТ 14637-79	Госстрой СССР ГПИ Горьковский Сантехпроект		
Утв.								

Копировал: Формат А4

Д 22Г. 033. 001

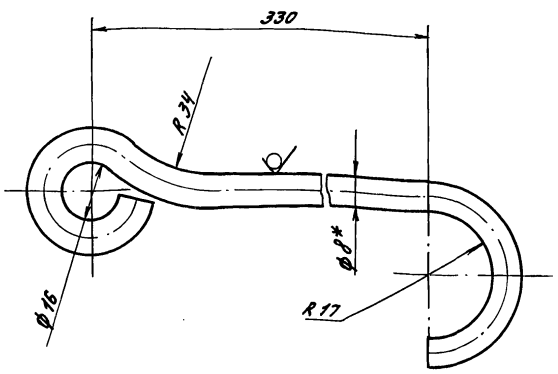

1.* Размеры для справок
2. Неуказанные предельные отклонения размеров: Н16; ± $\frac{IT16}{2}$

Изм.	Лист	№ докум.	Подп.	Дата	Д 22Г. 033. 001			
Разраб.		Прыткова		5.12.83	Фиксатор	Лит.	Масса	Масштаб
Пров.		Казина				И	0,2	1:1
Т. контр.						Лист	Листов 1	
Н. контр.		Мюнтер			Круг В8 ГОСТ 2590-71 / В Ст3сп ГОСТ 535-79	Госстрой СССР ГПИ Горьковский Сантехпроект		
Утв.								

Копировал: Формат А4

Д 22Д. 031. 070 СБ

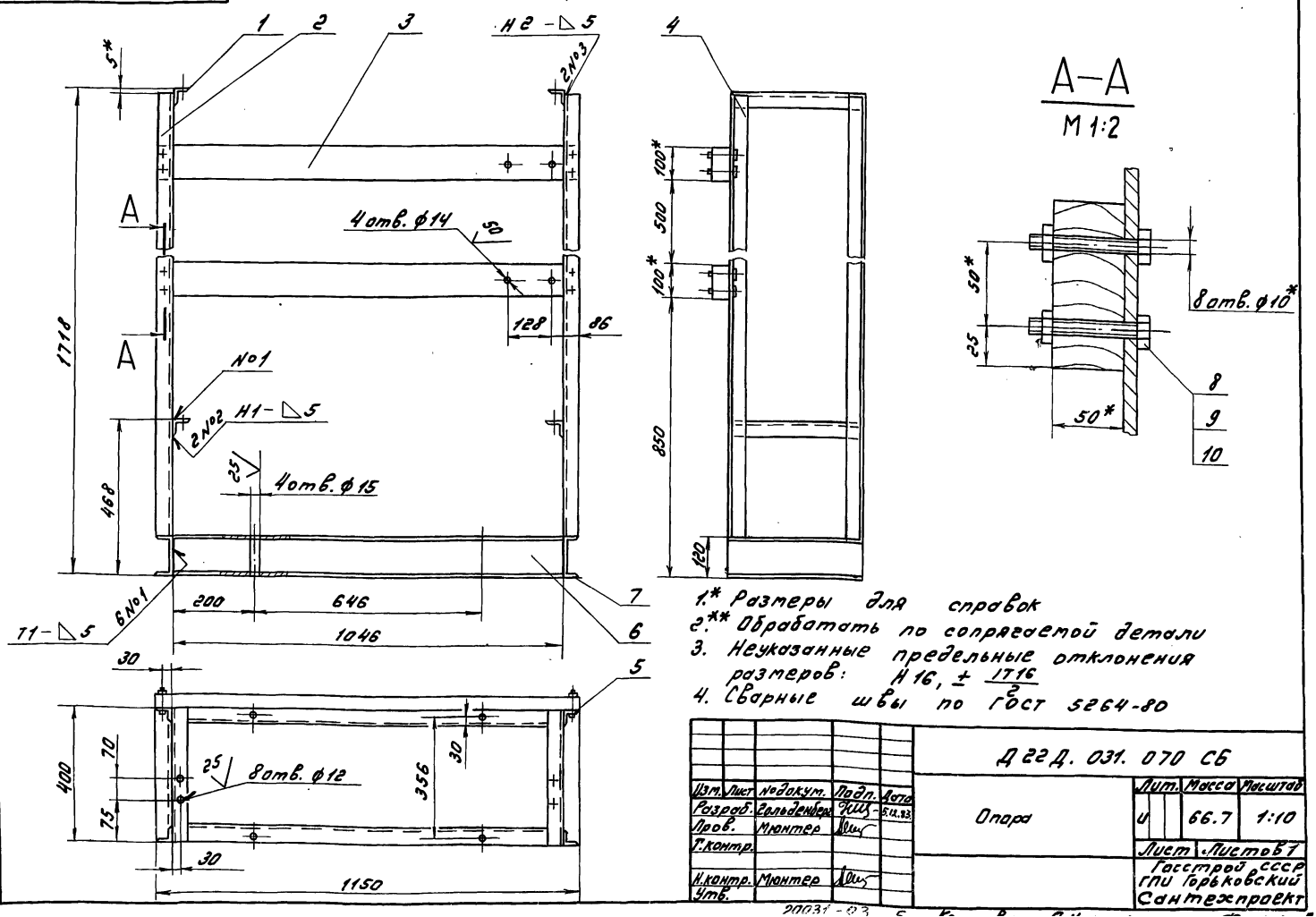

1.* Размеры для справок
2.** Обрабатать по сопрягаемой детали
3. Неуказанные предельные отклонения размеров: Н16, ± $\frac{IT16}{2}$
4. Сварные швы по ГОСТ 5264-80

Изм.	Лист	№ докум.	Подп.	Дата	Д 22Д. 031. 070 СБ			
Разраб.		Гольденберг		5.12.83	Опора	Лит.	Масса	Масштаб
Пров.		Мюнтер				И	66.7	1:10
Т. контр.						Лист	Листов 1	
Н. контр.		Мюнтер				Госстрой СССР ГПИ Горьковский Сантехпроект		
Утв.								

20031-03

Серия 4.903-11 Вып. 3 Альбом III

Д 22Г. 033. 006

25 (√)

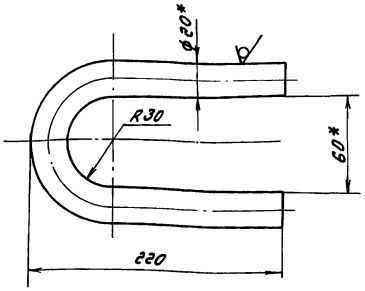

1.* Размеры для справок
2. Неуказанные предельные отклонения размеров $\pm \frac{IT16}{2}$

Изм.	Лист	№ докум.	Подп.	Дата	Серьга	Лит.	Масса	Масштаб
Разраб.		Прыткова		7.12.83		И	0,85	1:2
Пров.		Козина				Лист	Листов 1	
Т. контр.						Госстрой СССР ГПИ Горьковский Сантехпроект		
Н. контр.		Мюнтер			Круг В20 ГОСТ 2590-71 / В Ст3сп ГОСТ 535-79			
Утв.								

Копировал [signature] Формат А4

Д 22Г. 033. 002

12,5 (√)

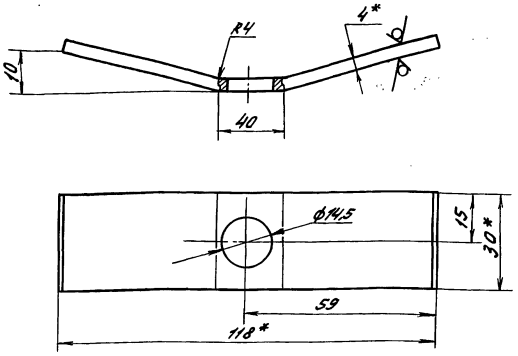

1.* Размеры для справок
2. Неуказанные предельные отклонения размеров: $H16, \pm \frac{IT16}{2}$

Изм.	Лист	№ докум.	Подп.	Дата	Замок	Лит.	Масса	Масштаб
Разраб.		Прыткова		7.12.83		И	0,13	1:1
Пров.		Козина				Лист	Листов 1	
Т. контр.						Госстрой СССР ГПИ Горьковский Сантехпроект		
Н. контр.		Мюнтер			Лист Б-ПН-4.0 ГОСТ 19903-74 / В Ст3сп ГОСТ 14637-79			
Утв.								

Копировал: [signature] Формат А4

Формат	Зона	Поз.	Обозначение	Наименование	Кол.	Примечание
		9		Гайка М 12.4		
				ГОСТ 5915-70	2	
		10		Шайба 1265Г		
				ГОСТ 6402-70	2	
				Шайба ГОСТ 9649-78		
		11		12.01	18	
		12		16.01	16	
				Шплинт ГОСТ 397-79		
		13		3,2х20	16	
		14		4х25	16	

Изм.	Лист	№ докум.	Подп.	Дата	Д 22Г. 033. 000	Лист 2

Копировал [signature] Формат А4

Формат	Зона	Поз.	Обозначение	Наименование	Кол.	Примечание
				Документация		
А2			Д 22Г. 033.000 СБ	Сборочный чертеж		
				Сборочные единицы		
А4		1	Д 22Г. 033. 010	Корпус контейнера	1	
А4		2	Д 22Г. 033. 020	Дверка	2	
А4		3	Д 22Г. 033. 030	Дверка	2	
				Детали		
А4		4	Д 22Г. 033. 001	Фиксатор	2	
А4		5	Д 22Г. 033. 002	Замок	2	
				Стандартные изделия		
				Ось ГОСТ 9650-80		
		6		2-12h 11х40 Ст3сп	2	
		7		2-12h 11х120 Ст3сп	6	
		8		2-16h 11х120 Ст3сп	8	

Изм.	Лист	№ докум.	Подп.	Дата	Д 22Г. 033. 000	Лит.	Лист	Листов
Разраб.		Козина		7.12.83	Контейнер для угля V-0,7 м³	И	1	2
Пров.		Козина				Госстрой СССР ГПИ Горьковский Сантехпроект		
Нач. отд.		Вольский						
Н. контр.		Мюнтер						
Утв.								

20031-03 6

Д22Г.033.000 СБ

Серия 4.903-11 Вып. 8

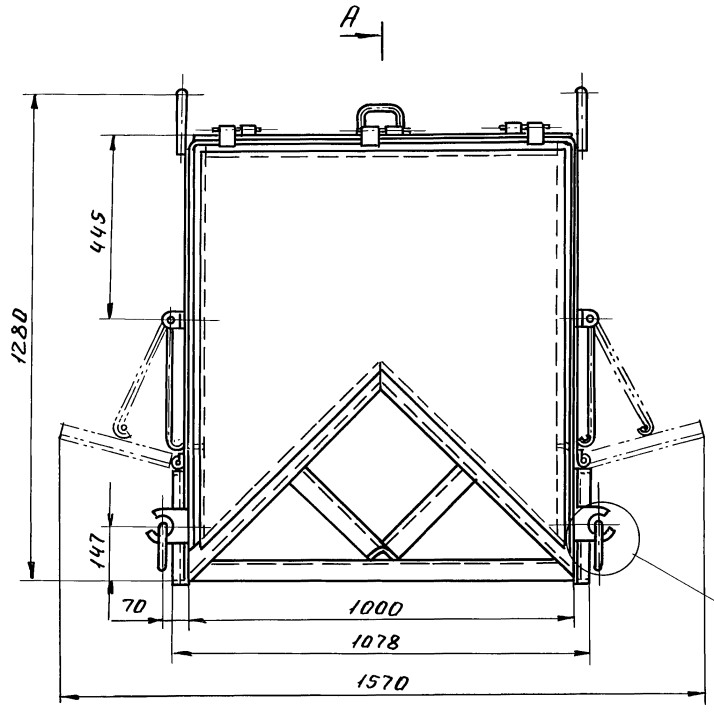

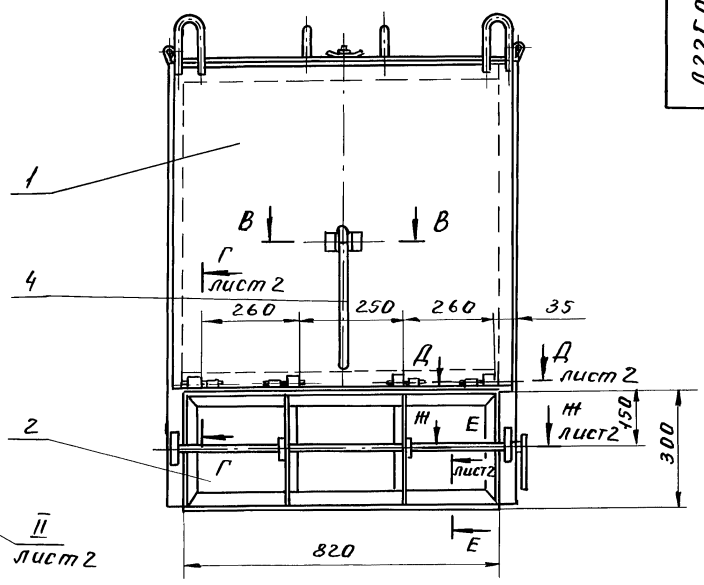

Б – Б
М 1:2 повернуто

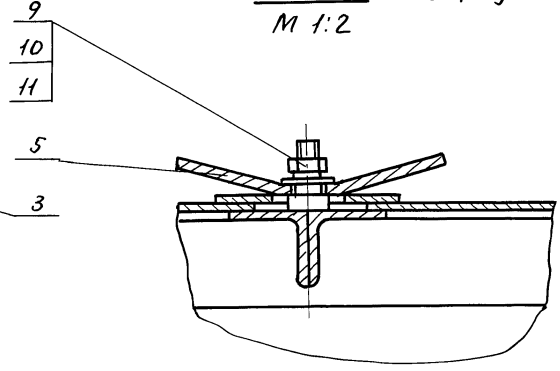

В – В
М 1:1

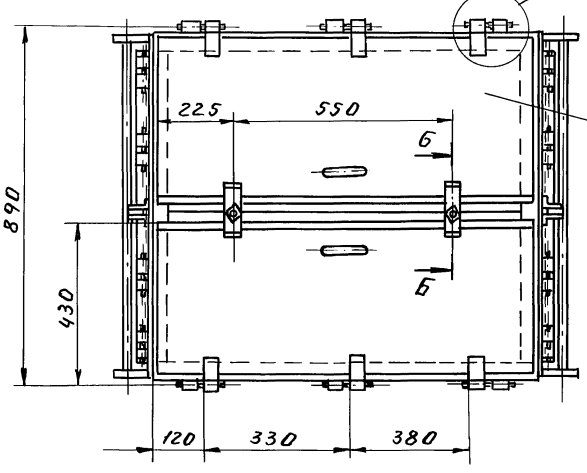

А – А

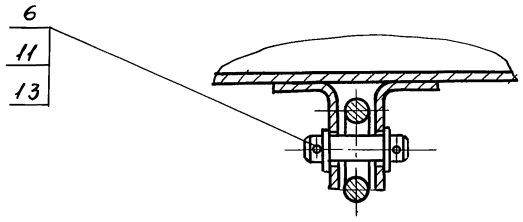

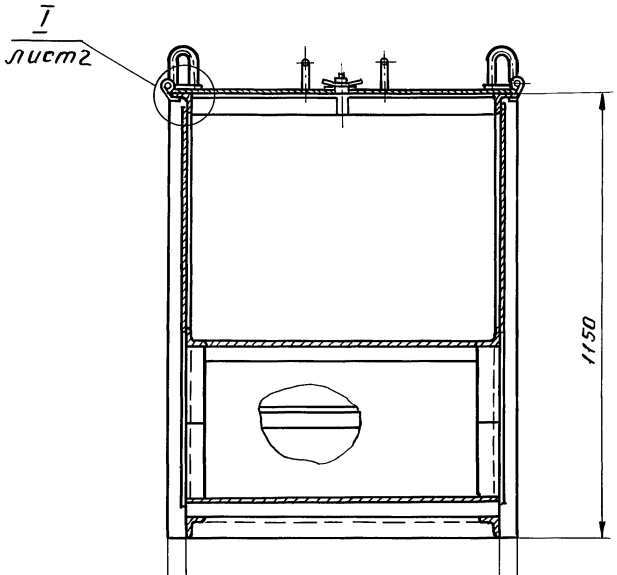

1. *Размеры для справок.
2. Покрытие: Эмаль Эм.ГФ-230, черный, II, п, ГОСТ 64-77, грунт ФЛ-03К ГОСТ 9109-81.

Изм.	Лист	№ докум.	Подп.	Дата	Д22Г.033.000 СБ			
Разраб.		Козина	подп.		Контейнер для угля V = 0,7 м³	Лит.	Масса	Масшт.
Пров.		"	"			И	407	1:10
Т.контр.						Лист 1	Листов 2	
Нач.отд.		Вольский	"			Госстрой СССР ГПИ Горьковский Сантехпроект		
Н.контр.		Мюнтер	"					
Утв.								

Инв.№ подл. | Подп. и дата | Взам. инв.№ | Инв.№ дубл. | Подп. и дата

Пров. Петрик 23.9.91г Коп. Петрик

Д22Г.033.000 СБ

Серия 4.903-11 Вып. 8

Г - Г / М 1:1 лист 1

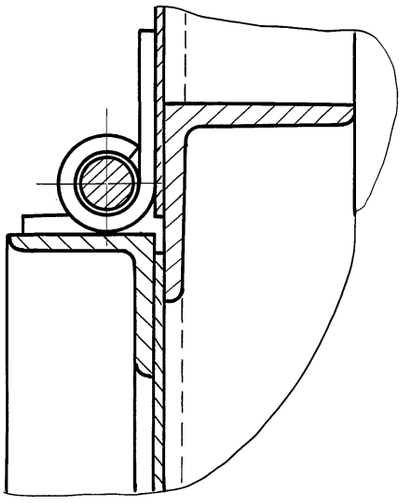

Д - Д / М 1:1 лист 1

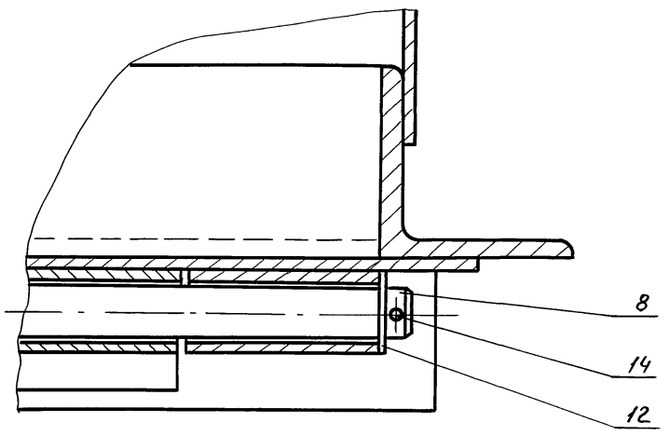

I / М 1:1 лист 1

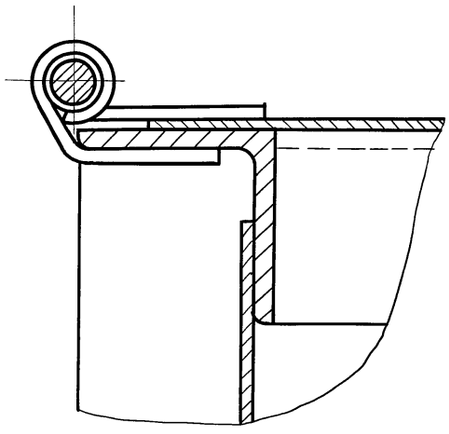

II / М 1:2 лист 1

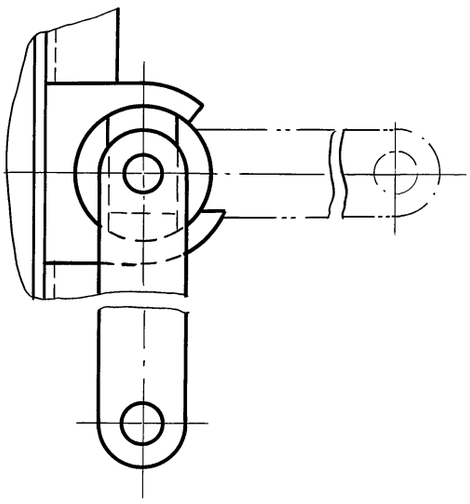

Ш - Ш / М 1:2 лист 1

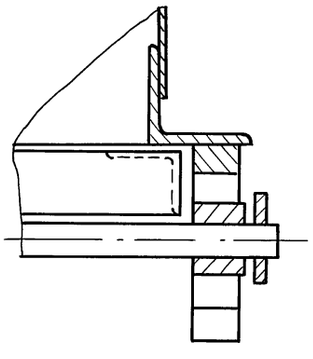

Е - Е / М 1:1 лист 1

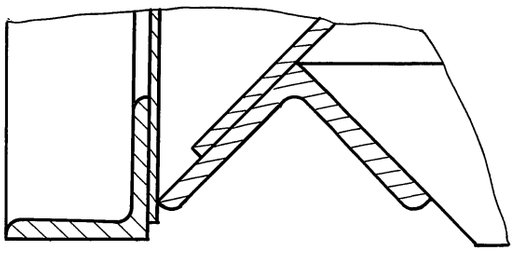

III / М 1:2 лист 1

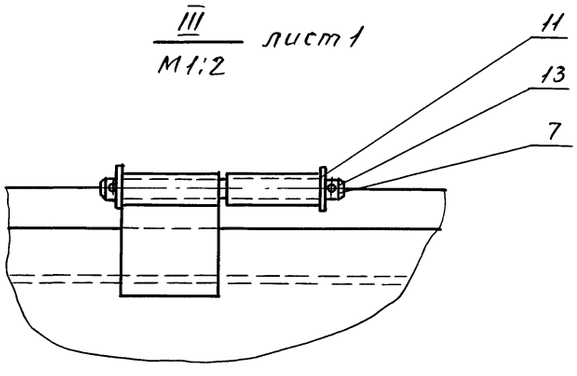

Изм.	Лист	№ докум.	Подп.	Дата	Д22Г.033.000 СБ	Лист 2

Инв. № подл. | Подп. и дата | Взам. инв. № | Инв. № дубл. | Подп. и дата

Пров. Нач. 13.9.91г. Кор. Петрук

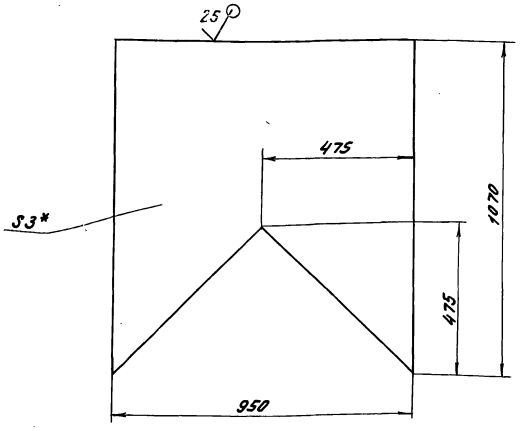

1.* Размеры для справок

2. Неуказанные предельные отклонения размеров $\pm \frac{IT16}{2}$

Изм.	Лист	№ докум.	Подп.	Дата	Д 22Г. 033. 009			
Разраб.		Прытковец		21.12.83	Лист	Лит.	Масса	Масштаб
Пров.		Козина				У	18,84	1:10
Т.контр.						Лист	Листов 1	
Н.контр.		Мюнтер			Лист Б-ЛН-3,0 ГОСТ 19903-74 5-Ш-Н-ВСт3сп ГОСТ 16523-70	Госстрой СССР ГПИ Горьковский Сантехпроект		
Утв.								

Копировал Формат А4

Вид А

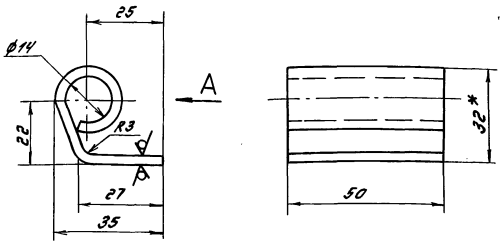

Неуказанные предельные отклонения размеров $\pm \frac{IT16}{2}$

Изм.	Лист	№ докум.	Подп.	Дата	Д 22Г. 033. 008			
Разраб.		Прытковец		21.12.83	Петля	Лит.	Масса	Масштаб
Пров.		Козина				У	0,1	1:1
Т.контр.						Лист	Листов 1	
Н.контр.		Мюнтер			Лист Б-ЛН-3,0 ГОСТ 19903-74 5-Ш-Н-ВСт3сп ГОСТ 16523-70	Госстрой СССР ГПИ Горьковский Сантехпроект		
Утв.								

Копировал Формат А4

Формат	Зона	Поз.	Обозначение	Наименование	Кол.	Примечание
А4		9	Д 22Г. 033. 016	Ушко	4	
Б4		10	Д 22Г. 033. 016	Лист		
				Лист Б-ЛН-3,0 ГОСТ 19903-74 5-Ш-Н-ВСт3сп ГОСТ 16523-70		
				(750х655) h16	2	10,9кг
А4		11	Д 22Г. 033. 017	Уголок	2	
А4		12	Д 22Г. 033. 018	Уголок	2	
Б4		13	Д 22Г. 033. 019	Уголок		
				Уголок Б-50х50х5 ГОСТ 8509-72 ВСт3сп ГОСТ 535-79		
				L = 790 h 16	4	2,9кг
А4		14	Д 22Г. 033. 021	Петля	8	
А4		15	Д 22Г. 033. 022	Уголок	2	
А4		16	Д 22Г. 033. 023	Уголок	2	
А4		17	Д 22Г. 033. 024	Уголок	2	
А4		18	Д 22Г. 033. 025	Болт	2	
А4		19	Д 22Г. 033. 026	Уголок	2	
Б4		20	Д 22Г. 033. 027	Уголок		
				Уголок Б-50х50х5 ГОСТ 8509-72 ВСт3сп ГОСТ 535-79		
				L = 285 h 16	4	1,1кг
Б4		21	Д 22Г. 033. 028	Уголок		
				Уголок Б-50х50х5 ГОСТ 8509-72 ВСт3сп ГОСТ 535-79		
				L = 800 h 16	1	3,0кг

Изм.	Лист	№ докум.	Подп.	Дата	Д 22Г. 033. 010	Лист 2

Копировал Формат А4

Формат	Зона	Поз.	Обозначение	Наименование	Кол.	Примечание
				Документация		
А2			Д 22Г. 033. 010 СБ	Сборочный чертеж		
				Детали		
А4		1	Д 22Г. 033. 006	Серьга	4	
Б4		2	Д 22Г. 033. 007	Лист		
				Лист Б-ЛН-3,0 ГОСТ 19903-74 5-Ш-Н-ВСт3сп ГОСТ 16523-70		
				(820х840) h16	2	15,7кг
А4		3	Д 22Г. 033. 008	Петля	6	
А4		4	Д 22Г. 033. 009	Лист	2	
А4		5	Д 22Г. 033. 011	Ушко	4	
А4		6	Д 22Г. 033. 012	Уголок	2	
Б4		7	Д 22Г. 033. 013	Уголок		
				Уголок Б-50х50х5 ГОСТ 8509-72 ВСт3сп ГОСТ 535-79		
				L = 700 h 16	1	2,6кг
А4		8	Д 22Г. 033. 014	Уголок	2	

Изм.	Лист	№ докум.	Подп.	Дата	Д 22Г. 033. 010			
Разраб.		Козина		21.12.83	Корпус контейнера	Лит.	Лист	Листов
Пров.		Козина				У	1	2
Нач.отд.						Госстрой СССР ГПИ Горьковский Сантехпроект		
Н.контр.		Мюнтер						
Утв.								

Копировал Формат А4

Д22Г.033.010 СБ

Серия 4.903-11 Вып. 8

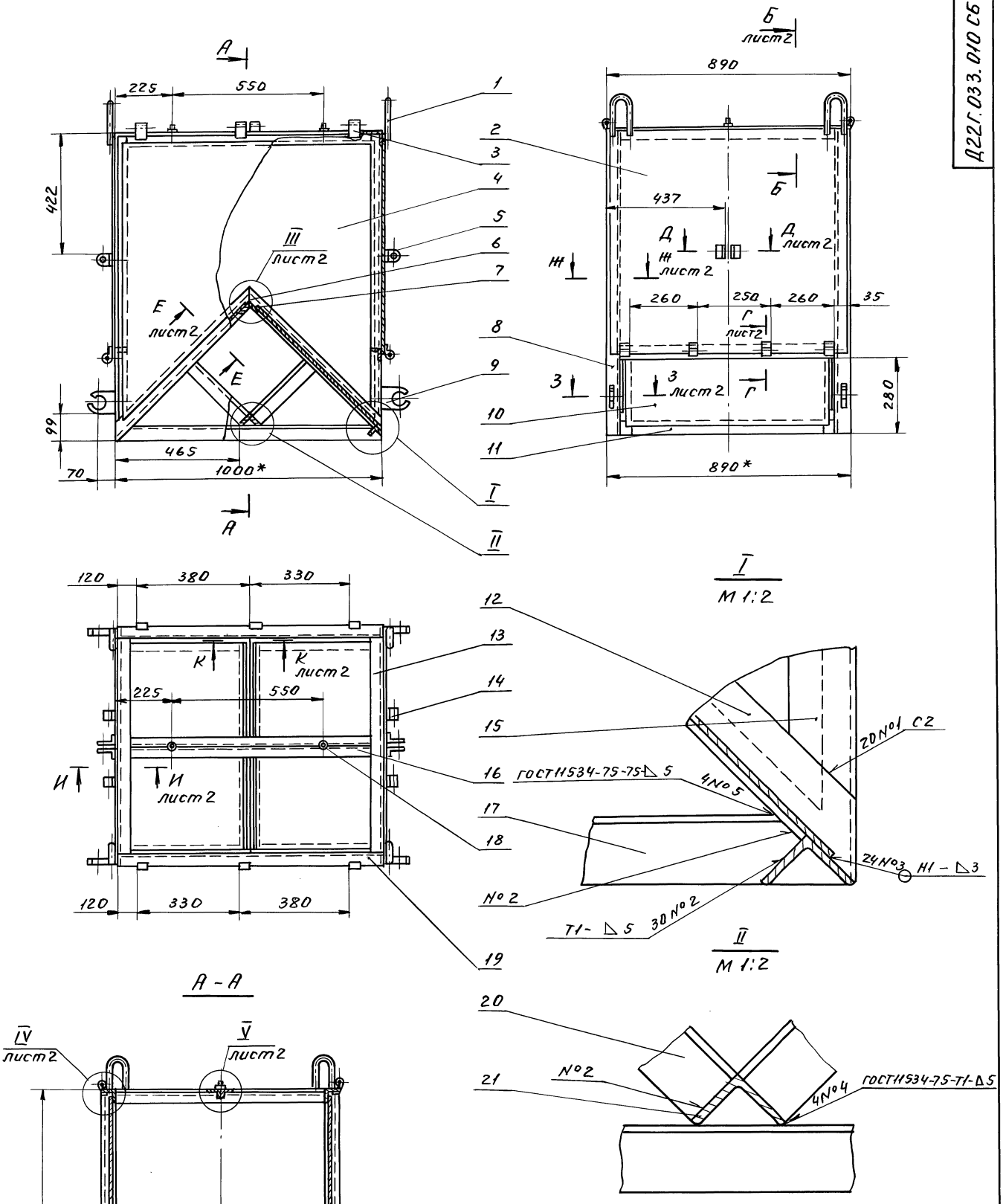

1. * Размеры для справок.
2. Неуказанные предельные отклонения размеров $\pm \frac{1T14}{2}$
3. Сварные швы по ГОСТ 5264-80, кроме указанных особо
4. Сварка ручная дуговая

Изм.	Лист	№ докум.	Подп.	Дата	Д22Г.033.010 СБ			
Разраб.		Козина	подп.		Корпус контейнера	Лит.	Масса	Масшт.
Пров.		Мюнтер	"			И	183.3	1:10
Т. контр.						Лист 1	Листов 2	
Н. контр.		Мюнтер.	"			Госстрой СССР ГПИ Горьковский Сантехпроект		
Утв.								

Инв. № подл. | Подп. и дата | Взам. инв. № | Инв. № дубл. | Подп. и дата

Пров. 20. 9. 91 Коп. Петрук

20031-03 10

Д22Г.033.010 СБ

Серия 4.903-11 Вып. 8

III лист 1
М 1:2

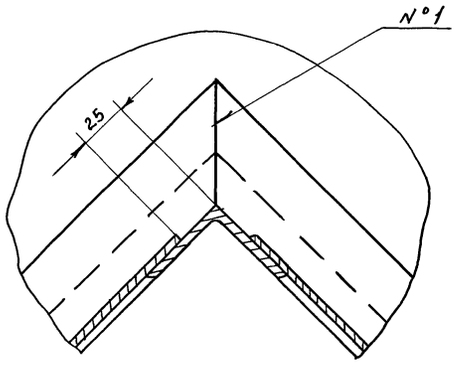

IV лист 1
М 1:2

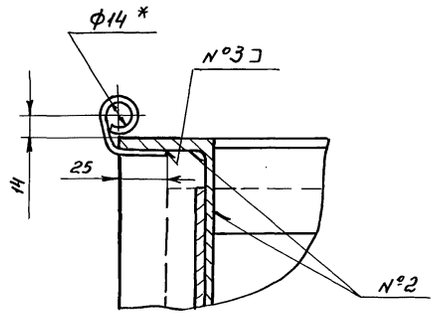

В - В
М 1:1

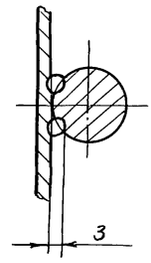

Б - Б лист 1
М 1:2

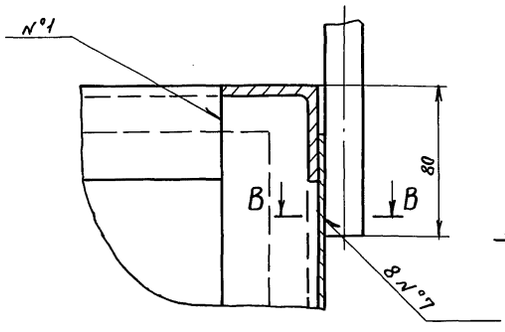

Г - Г лист 1
М 1:2

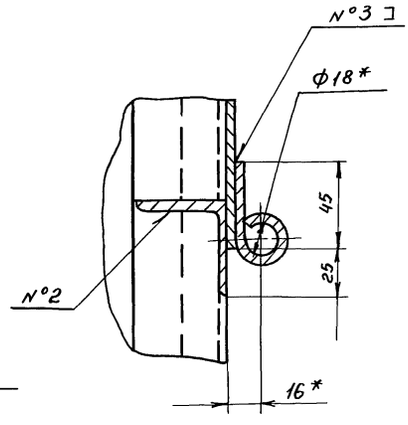

V лист 1
М 1:2

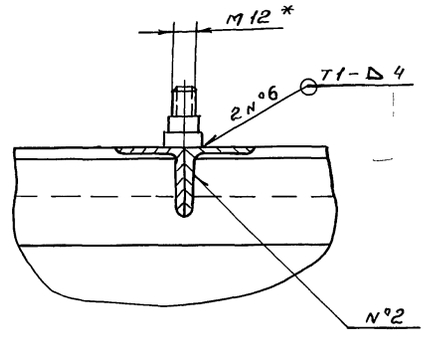

Д - Д лист 1
М 1:2

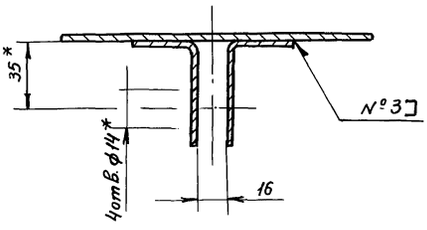

Ж - Ж лист 1
М 1:2

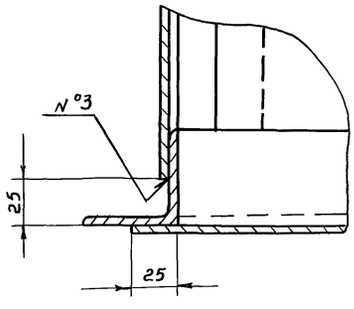

З - З лист 1
М 1:2

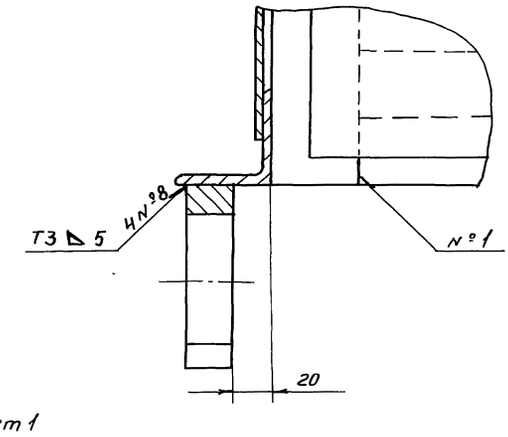

Е - Е повернуто, лист 1
М 1:2

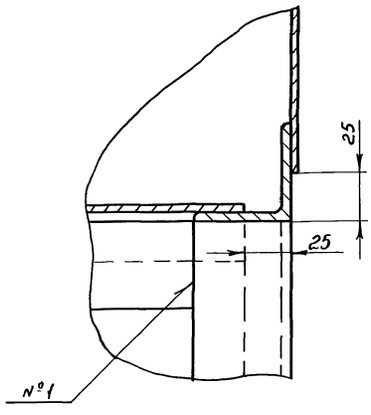

И - И лист 1
М 1:2

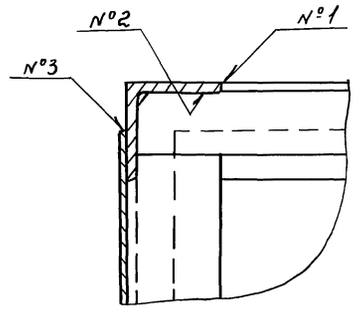

К - К лист 1
М 1:2

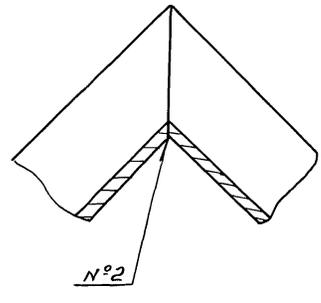

Изм	Лист	№ докум.	Подп.	Дата	Д22Г.033.010 СБ	Лист 2

Подпись и дата | Взам. инв. № | Инв. № дубл. | Подпись и дата

Пров. [illegible] 1.10.91г Кон. Фв.

Серия 4.903-11 Вып. 8

Д22Г. 033. 015

12,5 (√)

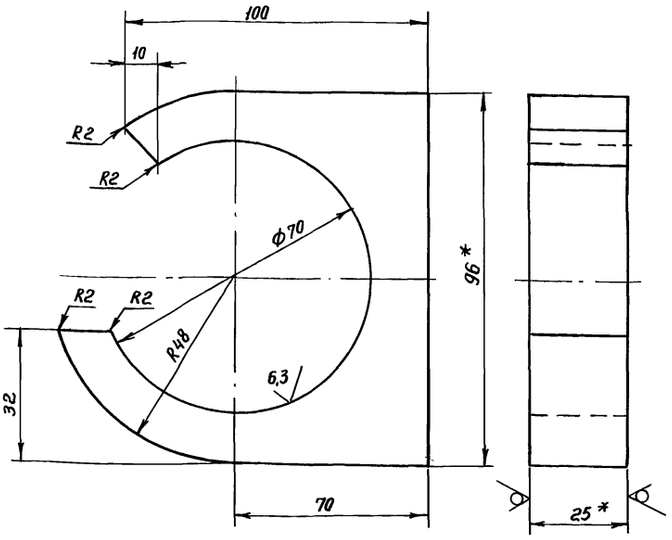

1.* Размеры для справок
2. Неуказанные предельные отклонения размеров $\pm \frac{IT14}{2}$

Изм.	Лист	№ докум.	Подп.	Дата	Д22Г. 033. 015			
Разраб.		Прыткова			Ушко	Лит.	Масса	Масшт.
Пров.		Козина				и	0.95	1:1
Т.контр.						Лист	Листов 1	
Н.контр.		Мюнтер			Лист Б-ПН-25.0 ГОСТ 19903-74 / ВСт3сп ГОСТ 14637-79	Госстрой СССР ГПИ Горьковский Сантехпроект		
Утв.								

Инв.№ подл. | Подп. и дата | Взам.инв.№ | Инв.№ дубл. | Подпись и дата

Д22Г. 033. 014

(√)

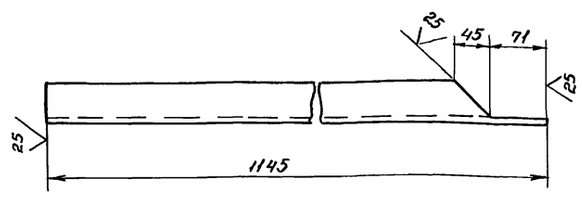

Неуказанные предельные отклонения размеров: $h16, \pm \frac{IT16}{2}$

Изм.	Лист	№ докум.	Подп.	Дата	Д22Г. 033. 014			
Разраб.		Прыткова			Уголок	Лит.	Масса	Масшт.
Пров.		Козина				и	4.4	1:5
Т.контр.						Лист	Листов 1	
Н.контр.		Мюнтер			Уголок Б-50х50х5 ГОСТ 8509-72 / ВСт3сп ГОСТ 535-79	Госстрой СССР ГПИ Горьковский Сантехпроект		
Утв.								

Инв.№ подл. | Подп. и дата | Взам.инв.№ | Инв.№ дубл. | Подпись и дата

Д22Г. 033. 012

(√)

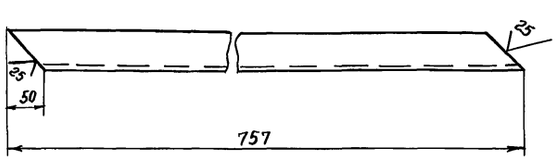

Неуказанные предельные отклонения размеров: $h16; \pm \frac{IT16}{2}$

Изм.	Лист	№ докум.	Подп.	Дата	Д22Г. 033. 012			
Разраб.		Прыткова			Уголок	Лит.	Масса	Масшт.
Пров.		Козина				и	2,65	1:5
Т.контр.						Лист	Листов	
Н.контр.		Мюнтер			Уголок Б-50х50х5 ГОСТ 8509-72 / ВСт3сп ГОСТ 535-79	Госстрой СССР ГПИ Горьковский Сантехпроект		
Утв.								

Инв.№ подл. | Подп. и дата | Взам.инв.№ | Инв.№ дубл. | Подпись и дата

Д22Г. 033. 011

25 (√)

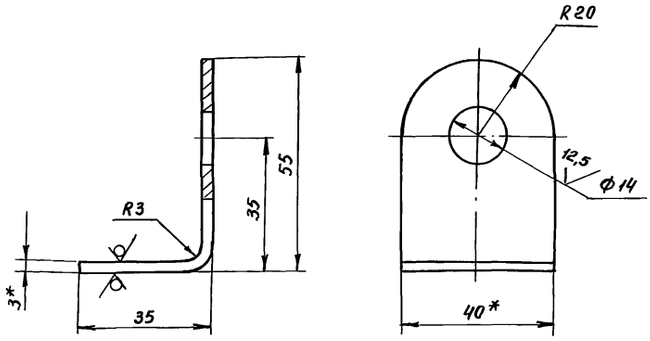

1.* Размеры для справок
2. Неуказанные предельные отклонения размеров: $H14, \pm \frac{IT14}{2}$

Изм.	Лист	№ докум.			Д22Г. 033. 011			
Разраб.		Прыткова			Ушко	Лит.	Масса	Масшт.
Пров.		Козина				и	0.08	1:1
Т.контр.						Лист	Листов 1	
Н.контр.		Мюнтер			Лист Б-ПН-3.0 ГОСТ 19903-74 / 5-IV-Н- ВСт3сп ГОСТ 16523-70	Госстрой СССР ГПИ Горьковский Сантехпроект		
Утв.								

Инв.№ подл. | Подп. и дата | Взам.инв.№ | Инв.№ дубл. | Подпись и дата

Пров. Маля 20.9.91 Коп. Фр.

Серия 4.903-11 Вып. 8

Д 22Г. 033. 022

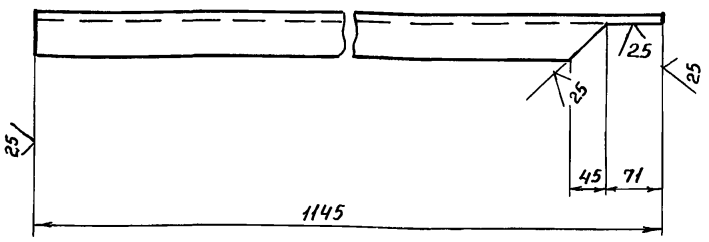

Неуказанные предельные отклонения размеров: h16, $\pm\frac{IT16}{2}$

Изм.	Лист	№ докум.	Подп.	Дата
Разраб.		Прыткова		
Пров.		Козина		
Т.контр.				
Н.контр.		Мюнтер		
Утв.				

Д 22Г. 033. 022

Уголок

Лит.	Масса	Масшт.
И	4,4	1:5
Лист	Листов 1	

Уголок Б-50х50х5 ГОСТ 8509-72 / ВСт3сп ГОСТ 535-79

Госстрой СССР ГПИ Горьковский Сантехпроект

Инв.№ подл. | Подпись и дата | Взам.инв.№ | Инв.№ дубл. | Подпись и дата

12

Д 22Г. 033. 021

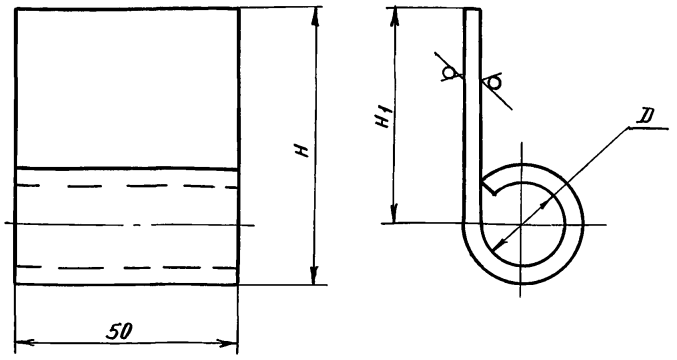

Обозначение	Размеры, мм			Масса,
	D	H	H1	кг
Д 22Г. 033. 021	18	53	40	0,16
-01		32	19	0,12
-02	14	66	55	0,2

Неуказанные предельные отклонения размеров $\pm\frac{IT14}{2}$

Изм.	Лист	N докум.	Подп.	Дата
Разраб.		Прыткова		
Пров.		Козина		
Т.контр.				
Н.контр.		Мюнтер		
Утв.				

Д 22Г. 033. 021

Петля

Лит.	Масса	Масшт.
И	см. табл.	-
Лист	Листов 1	

Лист Б-ПН-4.0 ГОСТ 19903-74 / ВСт3сп ГОСТ 14637-79

Госстрой СССР ГПИ Горьковский Сантехпроект

Инв.№ подл. | Подпись и дата | Взам.инв.№ | Инв.№ дубл. | Подпись и дата

Д 22Г. 033. 018

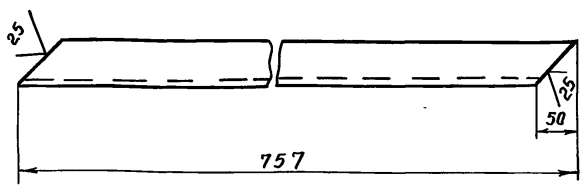

Неуказанные предельные отклонения размеров: h16, $\pm\frac{IT16}{2}$

Изм.	Лист	N докум.	Подп.	Дата
Разраб.		Прыткова		
Пров.		Козина		
Т.контр.				
Н.контр.		Мюнтер		
Утв.				

Д 22Г. 033. 018

Уголок

Лит.	Масса	Масшт.
И	2,65	1:5
Лист	Листов 1	

Уголок Б-50х50х5 ГОСТ 8509-72 / ВСт3сп ГОСТ 535-79

Госстрой СССР ГПИ Горьковский Сантехпроект

Пров. Инв.№ подл. | Подпись и дата | Взам.инв.№ | Инв.№ дубл. | Подпись и дата | Коп.

Д 22Г. 033. 017

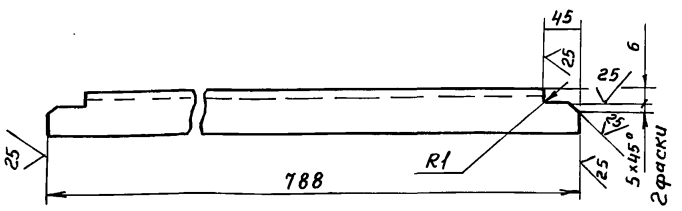

Неуказанные предельные отклонения размеров: h 16, $\pm\frac{IT16}{2}$

Изм.	Лист	№ докум.	Подп.	Дата
Разраб.		Прыткова		
Пров.		Козина		
Т. контр				
Н.контр.		Мюнтер		
Утв.				

Д 22Г. 033. 017

Уголок

Лит.	Масса	Масшт.
И	2,75	1:5
Лист	Листов 1	

Уголок Б-50х50х5 ГОСТ 8509-72 / ВСт3сп ГОСТ 535-79

Госстрой СССР ГПИ Горьковский Сантехпроект

Инв.№ подл. | Подпись и дата | Взам.инв.№ | Инв.№ дубл. | Подпись и дата

Д 22Г. 033. 026

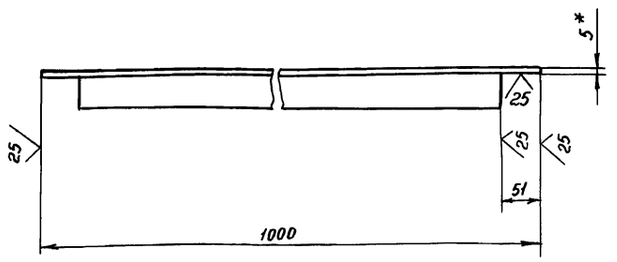

1.* Размеры для справок

2. Неуказанные предельные отклонения размеров: $h\,16, \pm \frac{IT16}{2}$

Изм.	Лист	№ докум.	Подп.	Дата
Разраб.		Прыткова		
Пров.		Козина		
Т.контр.				
Н.контр.		Мюнтер		
Утв.				

Д 22Г. 033. 026

Уголок

Лит.	Масса	Масшт.
И	8,6	1:5
Лист	Листов 1	

Уголок Б-50×50×5 ГОСТ 8509-72 / ВСт3сп ГОСТ 535-79

Госстрой СССР ГПИ Горьковский Сантехпроект

Д 22Г. 033. 025

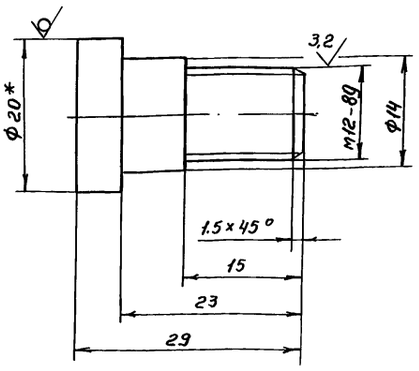

1.* Размеры для справок

2. Неуказанные предельные отклонения размеров: $h\,16, \pm \frac{IT16}{2}$

Изм.	Лист	№ докум.	Подп.	Дата
Разраб.		Прыткова		
Пров.		Козина		
Т.контр.				
Н.контр.		Мюнтер		
Утв.				

Д 22Г. 033. 025

Болт

Лит.	Масса	Масшт.
И	0.03	2:1
Лист	Листов 1	

Круг В-20 ГОСТ 2590-71 / ВСт3сп ГОСТ 535-79

Госстрой СССР ГПИ Горьковский Сантехпроект

Д 22Г. 033. 024



Неуказанные предельные отклонения размеров: $h\,16, \pm \frac{IT16}{2}$

Изм.	Лист	№ докум.	Подп.	Дата
Разраб.		Прыткова	"	
Пров.		Козина	"	
Т.контр.				
Н.контр.		Мюнтер		
Утв.				

Д 22Г. 033. 024

Уголок

Лит.	Масса	Масшт.
И	3,6	1:5
Лист	Листов 1	

Уголок Б-50×50×5 ГОСТ 8509-72 / ВСт3сп ГОСТ 535-79

Госстрой СССР ГПИ Горьковский Сантехпроект

Изм. Кол.уч. Лист № док. Подп. Дата

Д 22Г. 033. 023

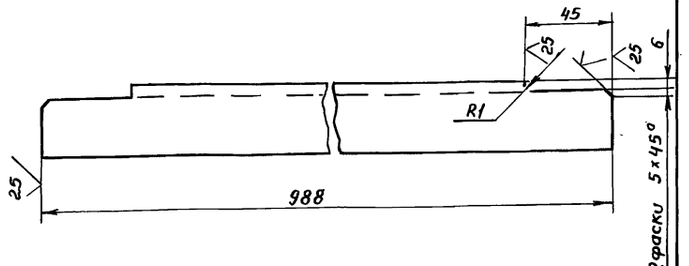

Неуказанные предельные отклонения размеров: $h\,16, \pm \frac{IT16}{2}$

Изм.	Лист	№ докум.	Подп.	Дата
Разраб.		Прыткова		
Пров.		Козина		
Т.контр.				
Н.контр.		Мюнтер		
Утв.				

Д 22Г. 033. 023

Уголок

Лит.	Масса	Масшт.
И	2,13	1:2
Лист	Листов 1	

Уголок Б-36×36×4 ГОСТ 8509-72 / ВСт3сп ГОСТ 535-79

Госстрой СССР ГПИ Горьковский Сантехпроект

Инв.№ подл. | Подп. и дата | Взам.инв.№ | Инв.№ дубл. | Подп. и дата

Серия 4.903-11 вып. 8

Д22Г.033.034

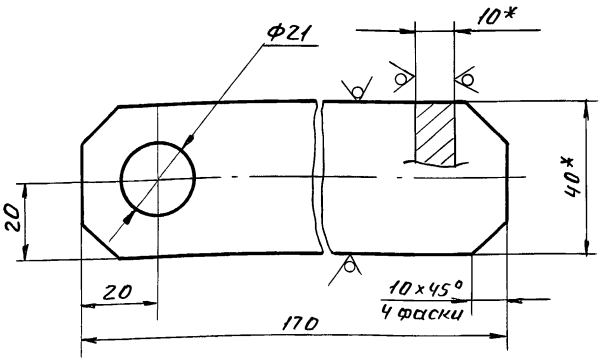

1. * Размеры для справок
2. Неуказанные предельные отклонения размеров: H16; $\pm \frac{IT16}{2}$

Изм.	Лист	№ докум.	Подп.	Дата	Д22Г.033.034			
Разраб.		Прыткова	"		Рукоятка	Лит. И	Масса 0,5	Масшт. 1:1
Пров.		Козина	"			Лист	Листов 1	
Т.контр.								
Н.контр.		Мюнтер	"		Полоса Б-2 10×40 ГОСТ103-76 / ВСт3сп ГОСТ535-79	Госстрой СССР ГПИ Горьковский Сантехпроект		
Утв.								

Д22Г.033.033

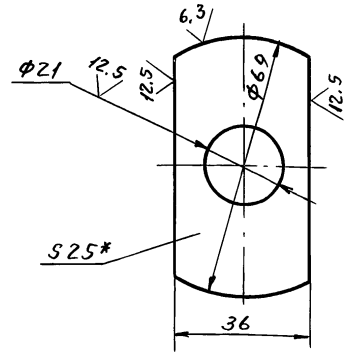

1. * Размеры для справок.
2. Неуказанные предельные отклонения размеров: H16; h16; $\pm \frac{IT16}{2}$

Изм.	Лист	№ докум.	Подп.	Дата	Д22Г.033.033			
Разраб.		Прыткова	подп.		Кулачок	Лит. И	Масса 0,45	Масшт. 1:1
Пров.		Козина	"			Лист	Листов 1	
Т.контр.								
Н.контр.		Мюнтер	"		Лист Б-ПН-25 ГОСТ19903-74 / Ст3сп ГОСТ14637-79	Госстрой СССР ГПИ Горьковский Сантехпроект		
Утв.								

Д22Г.033.031

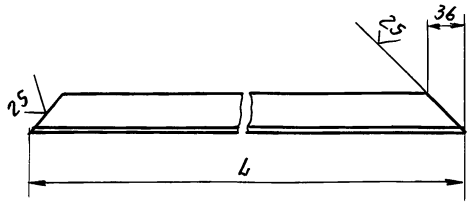

Обозначение	L, мм	Масса, кг
Д22Г.033.031	820	1,75
-01	300	0,60

Неуказанные предельные отклонения размеров: h16; $\pm \frac{IT16}{2}$

Изм.	Лист	№ докум.	Подп.	Дата	Д22Г.033.031			
Разраб.		Прытков	подп.		Уголок	Лит. И	Масса см. табл.	Масшт. —
Пров.		Козина	"			Лист	Листов 1	
Т.контр.								
Н.контр.		Мюнтер	"		Уголок Б-36×36×4 ГОСТ8509-72 / ВСт3сп ГОСТ535-79	Госстрой СССР ГПИ Горьковский Сантехпроект		
Утв.								

Форм.	Зона	Поз.	Обозначение	Наименование	Кол.	Прим.
				Документация		
А2			Д22Г.033.020 СБ	Сборочный чертеж		
				Детали		
А4		1	Д22Г.033.021-01	Петля	4	
А4		2	Д22Г.033.031	Уголок	2	
		3	-01	Уголок	2	
Б4		4	Д22Г.033.032	Ось		
				Круг В-20 ГОСТ2590-71 / ВСт3сп ГОСТ535-79		
				L = 930 h16 25√	1	2,3кг
А4		5	Д22Г.033.033	Кулачок	2	
А4		6	Д22Г.033.034	Рукоятка	1	
Б4		7	Д22Г.033.035	Лист		
				Лист Б-ПН-3.0 ГОСТ19903-74 / 5-IV-Н-ВСт3сп ГОСТ16523-70		
				(290×810) h16 25√	1	5,4кг
А4		8	Д22Г.033.036	Ушко	2	
А4		9	Д22Г.033.037	Уголок	2	

Изм.	Лист	№ докум.	Подп.	Дата	Д22Г.033.020			
Разраб.		Козина	подп.		Дверка	Лит. И	Лист	Листов 1
Пров.		"	"			Госстрой ССР ГПИ Горьковский Сантехпроект		
Нач.отд.								
Н.контр.		Мюнтер	"					
Утв.								

Инв. № подл. | Подп. и дата | Взам. инв. № | Инв. № дубл. | Подп. и дата

Пров. Жаев 20.9.91 г. Коп. Петрик

20031-03 15

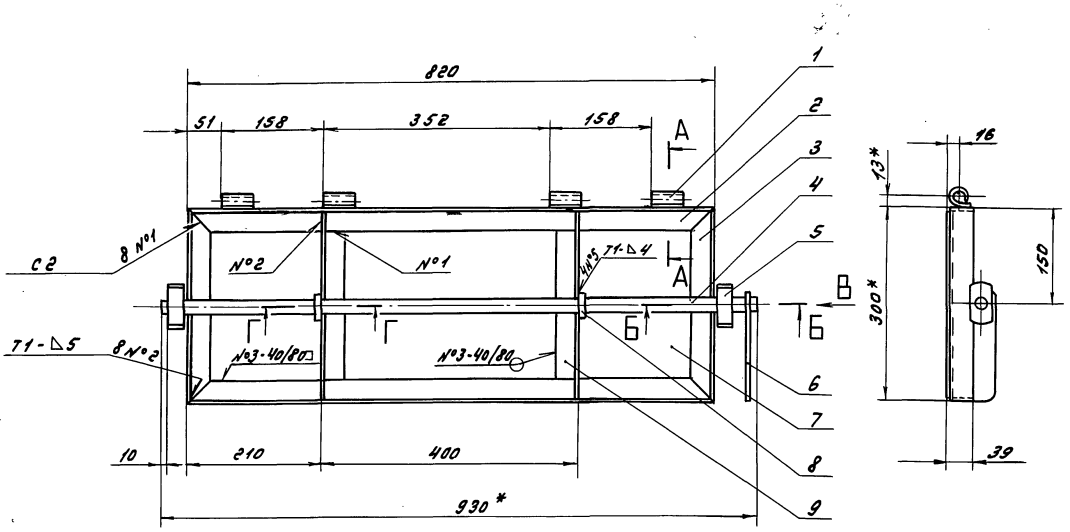

А-А
М1:1

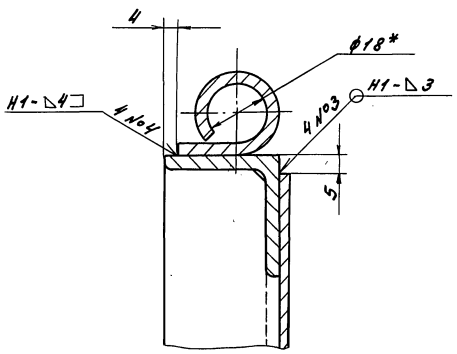

Б-Б
М1:1

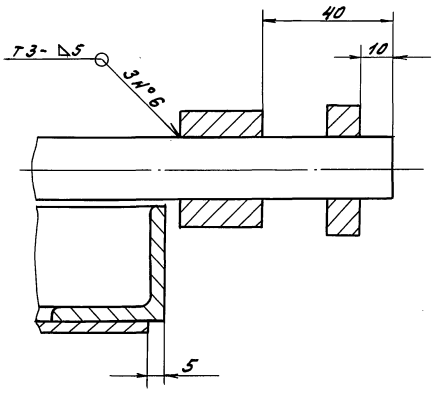

Вид В
М1:1

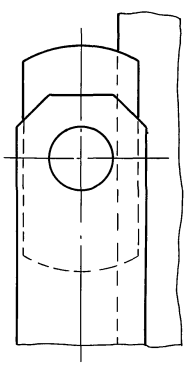

Г-Г
М 1:1

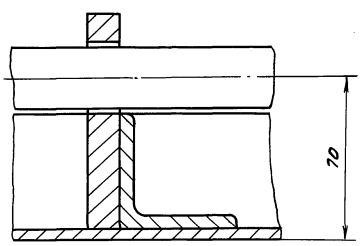

1. * Размеры для справок
2. Неуказанные предельные отклонения размеров $\pm \frac{IT14}{2}$
3. Сварные швы по ГОСТ 5264-80

					Д22Г.033.020 СБ		
Изм.	Лист	№ докум.	Подп.	Дата	Дверка	Лит.	Масса	Масштаб
Разраб.		Козина		7.12.82		У	15	1:5
Пров.		Козина				Лист	Листов 1	
Т.контр.						Госстрой СССР ГПИ Горьковский Сантехпроект		
Н.контр.								
Утв.								

Инв.№подл. | Подпись и дата | Взам.инв.№ | Инв.№дубл. | Подпись и дата

Д22Г.033.030 СБ

Серия 4.903-11 вып. 8 Альбом III

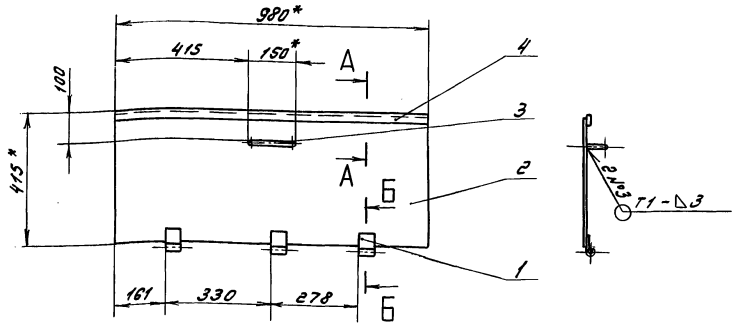

А-А
М 1:1

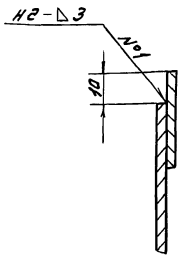

Б-Б
М 1:1

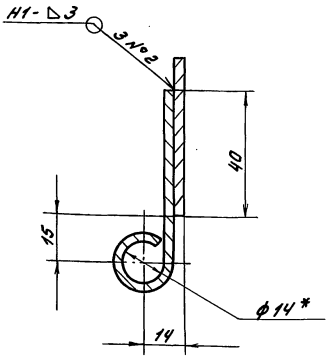

1.* Размеры для справок
2. Неуказанные предельные отклонения размеров $\pm \frac{IT16}{2}$
3. Сварные швы по ГОСТ 5264-80

Изм.	Лист	№ докум.	Подп.	Дата	Д22Г.033.030 СБ			
Разраб.		Козина		7.12.83	Дверка	Лит.	Масса	Масштаб
Пров.		Козина				и	11	1:10
Т.контр.						Лист	Листов 1	
Н.контр.		Мюнтер				Госстрой СССР ГПИ Горьковский Сантехпроект		
Утв.								

Инв. № подл. | Подпись и дата | Взам. инв. № | Инв. № дубл. | Подпись и дата

Копировал Маслов Формат А3

Формат	Зона	Поз.	Обозначение	Наименование	Кол.	Примечание
				Документация		
А3			Д22Г.033.030 СБ	Сборочный чертеж		
				Детали		
А4		1	Д22Г.033.021-02	Петля	3	
Б4		2	Д22Г.033.038	Лист		
				Лист Б-ПН-3,0 ГОСТ 19903-74 / 5-IV-Н-В Ст3сп ГОСТ 16523-70		
				(405×980) h16 25	1	9,3кг
А4		3	Д22Г.033.039	Ручка	1	
Б4		4	Д22Г.033.041	Полоса		
				Лист Б-ПН-3,0 ГОСТ 19903-74 / 5-IV-Н-В Ст3сп ГОСТ 16523-70		
				(980×30) h16 25	1	0,7кг

Изм.	Лист	№ докум.	Подп.	Дата	Д22Г.033.030			
Разраб.		Козина		7.12.83	Дверка	Лит.	Лист	Листов
Пров.		Козина				и		1
Нач.отд.						Госстрой СССР ГПИ Горьковский Сантехпроект		
Н.контр.		Мюнтер						
Утв.								

Инв. № подл. | Подпись и дата | Взам. инв. № | Инв. № дубл. | Подпись и дата

Копировал Маслов Формат А4

Д22Г.033.037

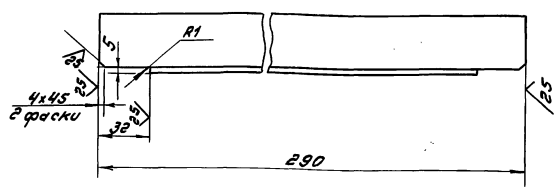

Неуказанные предельные отклонения размеров: h16, $\pm \frac{IT16}{2}$

Изм.	Лист	№ докум.	Подп.	Дата	Д22Г.033.037			
Разраб.		Прыткова		7.12.83	Уголок	Лит.	Масса	Масштаб
Пров.		Козина				и	0,58	1:2
Т.контр.						Лист	Листов 1	
Н.контр.		Мюнтер				Госстрой СССР ГПИ Горьковский Сантехпроект		
Утв.								

Уголок Б-36×36×4 ГОСТ 8509-72 / В Ст3сп ГОСТ 535-79

Инв. № подл. | Подпись и дата | Взам. инв. № | Инв. № дубл. | Подпись и дата

Серия 4.903-11 вып. 8

№ стр.	Обозначение	Наименование	Куда входит: Обозначение	Кол.	Общее количество	Примечание
1	Д22Г. 034.000	Контейнер для золы V=0,3 м³		1	1	
2						
3	Д22Г. 034. 010	Бункер			1	
4	Д22Г. 034. 020	Корпус бункера	Д22Г. 034. 010	1	1	
5	Д22Г. 034. 030	Фильтр	Д22Г. 034. 010	1	1	
6	Д22Г. 034. 040	Рама	Д22Г. 034. 030	1	1	
7	Д22Г. 034. 050	Рамка	Д22Г. 034. 050	1	1	
8	Д22Г. 034. 060	Затвор	Д22Г. 034. 010	1	1	
9	Д22Г. 034. 070	Тележка			1	
10	Д22Г. 034. 080	Колесо	Д22Г. 034. 070	1	2	
11	Д22Г. 034. 090	Колесо с вилкой	Д22Г. 034. 070	1	2	
12	Д22Г. 034. 100	Вилка	Д22Г. 034. 090	1	1	
13	Д22Г. 034. 110	Колесо	Д22Г. 034. 090	1	1	
14	Д22Г. 034. 120	Рама	Д22Г. 034. 070	1	1	
15	Д22Г. 034. 130	Кронштейн	Д22Г. 0.34. 120	2	2	
16						
17						
18						
19						

Изм	Лист	№ док.	Подп.	Дата
Разраб		Гольденберг	подп	
Пров.		Мюнтер	"	
Нач.отд		Вильский	"	
Н.контр.		Мюнтер	"	
Утв.				

Д22Г. 034.000 ВС

Контейнер для золы V=0,3 м³
Ведомость спецификаций

Лит.	Лист	Листов
И		

Госстрой СССР
ГПИ Горьковский
Сантехпроект

Д22Г. 034. 064

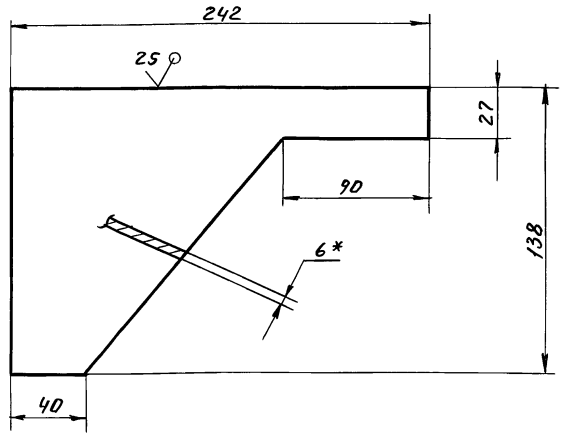

1. *Размеры для справок.
2. Неуказанные предельные отклонения размеров $\frac{1T16}{2}$

Изм	Лист	№ докум	Подп.	Дата
Разраб.		Шилина	подп	
Пров.		Мюнтер.	"	
Т.контр.				
Рук.гр.		Мюнтер	"	
Н.контр		"	"	
Утв.				

Д22Г. 034. 064

Косынка

Лит.	Масса	Масшт
И	1.0	1:2

Лист | Листов 1

Лист Б-ПН-6,0 ГОСТ19903-74 / ВСт3сп ГОСТ14637-79

Госстрой СССР
ГПИ Горьковский
Сантехпроект

Пров. 20. 9. 91г Коп. Петрук

Д22Г. 033. 039

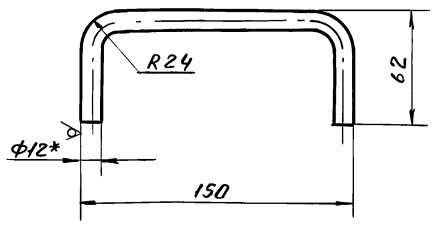

1. *Размеры для справок.
2. Неуказанные предельные отклонения размеров $\pm\frac{1T14}{2}$

Изм	Лист	№ докум	Подп.	Дата
Разраб.		Цимбалина	подп.	
Пров.		Козина	"	
Т.контр.				
Н.контр.		Мюнтер	"	
Утв.				

Д22Г. 033. 039

Ручка

Лит.	Масса	Масш.
И	0,22	1:2

Лист | Листов 1

Круг В12 ГОСТ2590-71 / ВСт3сп ГОСТ535-79

Госстрой СССР
ГПИ Горьковский
Сантехпроект

Инв. № подл. | Подп. и дата | Взам. инв. № | Инв. № дубл. | Подп. и дата

Серия 4.903-11 Вып. 8 Альбом III

Д22Г. 034.001

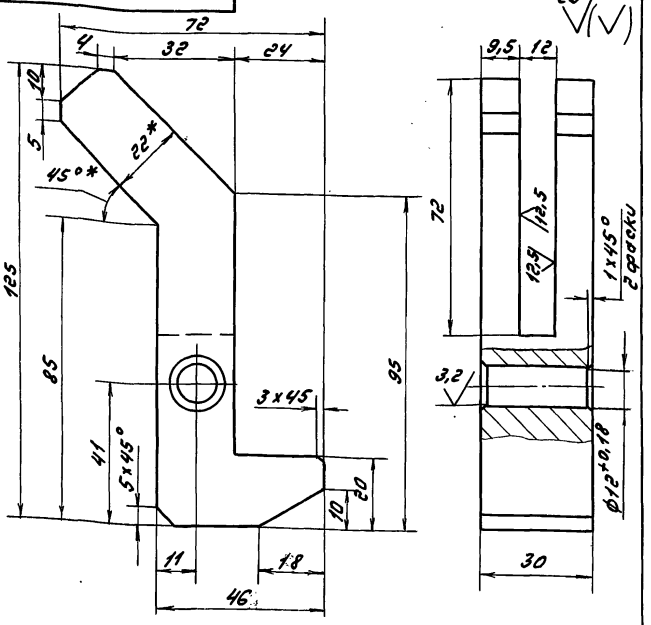

1.* Размеры для справок

2. Неуказанные предельные отклонения размеров: H16, h16, ± IT16/2

Изм.	Лист	№ докум.	Подп.	Дата
Разраб.		Гольденберг		5.12.83
Провер.		Мюнтер		
Т.контр.				
Н.контр.		Мюнтер		
Утв.				

Д22Г. 034.001

Крючок

Лит.	Масса	Масштаб
И	0,8	1:1

Лист | Листов 1

В Ст3сп ГОСТ 380-71

Госстрой СССР ГПИ Горьковский Сантехпроект

Копировал [signature] — Формат А4

Формат	Зона	Поз.	Обозначение	Наименование	Кол.	Примечание
				Документация		
А2			Д22Г. 034.000 СБ	Сборочный чертеж		
А3			Д22Г. 034.000 ВС	Ведомость спецификаций		
А3			Д22Г. 034.000 ВП	Ведомость покупных изделий		
				Сборочные единицы		
А4		1	Д22Г. 034.010	Бункер		
А4		2	Д22Г. 034.070	Тележка		

Изм.	Лист	№ докум.	Подп.	Дата
Разраб.		Гольденберг		5.12.83
Пров.		Мюнтер		
Нач.отд.				
Н.контр.		Мюнтер		
Утв.				

Д22Г. 034.000

Контейнер для золы V = 0,3 м³

Лит.	Лист	Листов
И		1

Госстрой СССР ГПИ Горьковский Сантехпроект

Копировал [signature] — Формат А4

№ строки	Наименование	Обозначение документа на поставку	Поставщик	Куда входит (обозначение)	Количество: На изделие	В комплекты	На регул.	Всего	Примечание
1	Ось 6-12 b 12×65 Ст3сп	ГОСТ 9650-80		Д22Г. 034.010	1			1	
2	Кольцо 1А25	ГОСТ 13940-68		Д22Г. 034.070	2			2	
3	Подшипник 305	ГОСТ 8338-75		Д22Г. 034.070	2			2	
4				Д22Г. 034.090	1			2	
5								4	
6	Кольцо СГ 30-19-3,5	ГОСТ 6418-81		Д22Г. 034.090	1			2	
7	СГ 44-31-5			Д22Г. 034.070	2			2	
8				Д22Г. 034.090	1			2	
9								4	
10	Крепежные изделия								
11									
12	Шайба 7019-0393	ГОСТ 13438-68		Д22Г. 034.010	1			1	
13	Болт М6×25.36	ГОСТ 7798-70		Д22Г. 034.010	2			2	
14	М8×16.36			Д22Г. 034.090	2			2	
15	Винт М6×16.36	ГОСТ 1491-80		Д22Г. 034.070	8			8	
16				Д22Г. 034.090	4			4	
17								12	
18	Винт М16×16.36	ГОСТ 17475-80		Д22Г. 034.030	12			12	
19	Гайка М6.4	ГОСТ 5915-70		Д22Г. 034.030	12			12	
20	М24.4	ГОСТ 5927-70		Д22Г. 034.070	2			2	
21	Шплинт 3,2×20	ГОСТ 397-79		Д22Г. 034.010	2			2	
22	5×60			Д22Г. 034.070	2			2	
23	Шайба 8.65Г	ГОСТ 6402-70		Д22Г. 034.090	2			2	
24	12.01	ГОСТ 9649-78		Д22Г. 034.010	2			2	
25	6.01	ГОСТ 11371-78		Д22Г. 034.030	12			12	
26	24.01			Д22Г. 034.070	2			2	

Изм.	Лист	№ докум.	Подп.	Дата
Разраб.		Гольденберг		5.12.83
Пров.		Мюнтер		
Нач.отд.		Вольский		
Н.контр.		Мюнтер		
Утв.				

Д22Г. 034.000 ВП

Контейнер для золы V = 0,3 Ведомость покупных изделий

Лит.	Лист	Листов
И		1

Госстрой СССР ГПИ Горьковский Сантехпроект

Инв. № подл. | Подпись и дата | Взам. инв. № | Инв. № дубл. | Подпись и дата

Серия 4.903-11 Вып 8 Альбом III

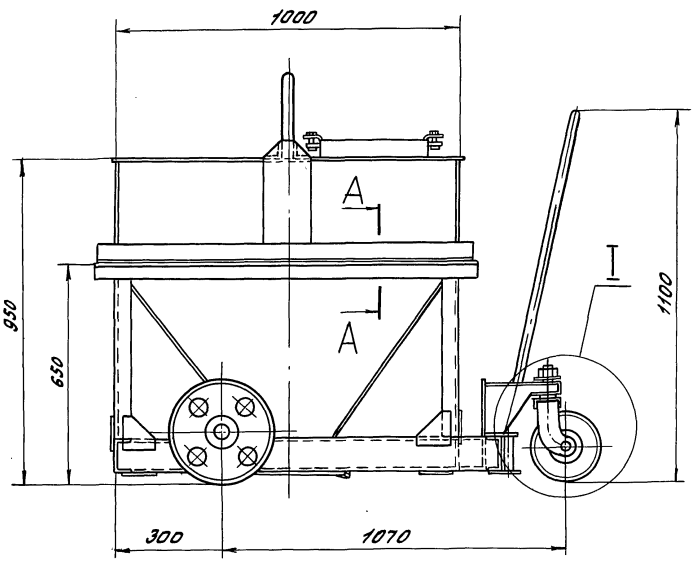

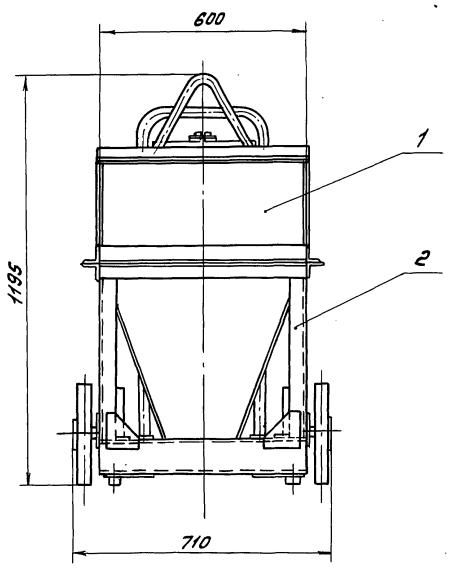

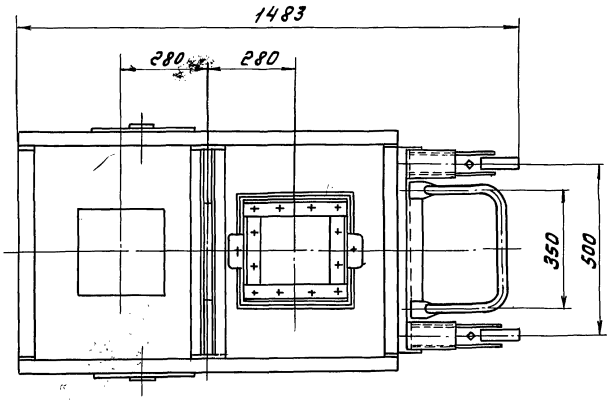

А-А
М1:2

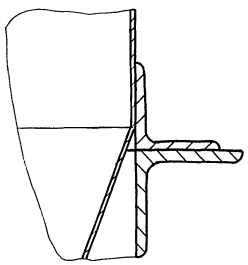

I
М1:4

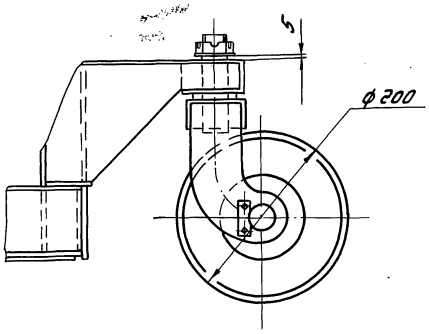

1. Размеры для справок
2. Покрытие: Эмаль КО-822-МРТУ6-10-848-69, черный.

				Д22Г. 034. 000 СБ			
Изм.	Лист	№ докум.	Подп.	Дата	Контейнер для золы V = 0,3 м³	Лит.	Масса	Масштаб
Разраб.		Гальбенберг		5.12.83		И	230	1:10
Пров.		Монтер				Лист	Листов 1	
Т.контр.						Госстрой СССР ГПИ Горьковский Сантехпроект		
Нач.отд.		Вольский						
Н.контр.		Монтер						
Утв.								

Инв. № подл. | Подпись и дата | Взам. инв. № | Инв. № дубл. | Подпись и дата

Серия 4.903-11 Вып. 8 Альбом III

Д22Г. 034. 003

3,2 (√)

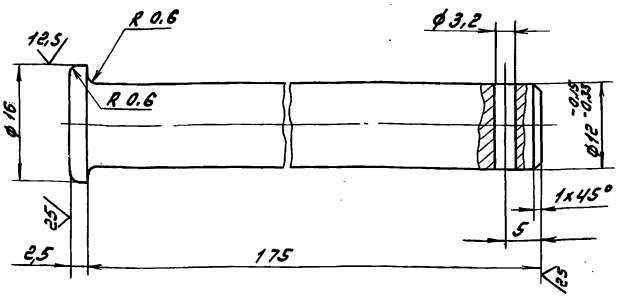

Неуказанные предельные отклонения размеров:
$H16,\ h16,\ \pm\frac{IT16}{2}$

Изм.	Лист	№ докум.	Подп.	Дата	Д22Г. 034. 003			
Разраб.		Шилина		5.12.83	Ось	Лит.	Масса	Масштаб
Пров.		Мюнтер				И	0,3	2:1
Т.контр.						Лист	Листов 1	
Рук. гр.		Мюнтер			Круг 8-17 ГОСТ 2590-71 / 8Ст3сп ГОСТ 535-79	Госстрой СССР ГПИ Горьковский Сантехпроект		
Н.контр.		Мюнтер						
Утв.								

Инв. № подл. | Подпись и дата | Взам. инв. № | Инв. № дубл. | Подпись и дата

Копировал А.Маслов — Формат А4

Д22Г. 034. 002

(√)

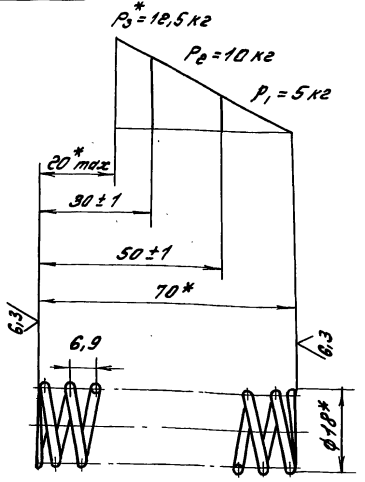

1. Пружина №329 ГОСТ 13770-68.
2. Направление навивки пружины - правое
3. Число рабочих витков n - 10
4. Число витков полное n_1 - 11,5
5. Покрытие - Хим. окс. прм.
6.* Размеры для справок

Изм.	Лист	№ докум.	Подп.	Дата	Д22Г. 034. 002			
Разраб.		Бердышева		5.12.83	Пружина	Лит.	Масса	Масштаб
Пров.		Мюнтер				И	0,005	1:1
Т.контр.						Лист	Листов 1	
Н.контр.		Мюнтер			Проволока II - 1,8 ГОСТ 9389-75	Госстрой СССР ГПИ Горьковский Сантехпроект		
Утв.								

Инв. № подл. | Подпись и дата | Взам. инв. № | Инв. № дубл. | Подпись и дата

Копировал А.Маслов — Формат А4

Формат	Зона	Поз.	Обозначение	Наименование	Кол.	Примечание
		8		Болт М6х25.36		
				ГОСТ 7798-70	2	
		9		Шайба 12.01		
				ГОСТ 9649-78	2	
		10		Шайба 7019-0393		
				ГОСТ 13438-68	1	
		11		Шплинт 3,2х20		
				ГОСТ 397-79	2	
				Материалы		
		12		Войлок ППр А5		
				ГОСТ 6308-71	0,1	кг

Изм.	Лист	№ докум.	Подп.	Дата	Д22Г. 034. 010	Лист 2

Инв. № подл. | Подпись и дата | Взам. инв. № | Инв. № дубл. | Подпись и дата

Копировал А.Маслов — Формат А4

Формат	Зона	Поз.	Обозначение	Наименование	Кол.	Примечание
				Документация		
А2			Д22Г. 034. 010 СБ	Сборочный чертеж		
				Сборочные единицы		
А4		1	Д22Г. 034. 020	Корпус бункера	1	
А4		2	Д22Г. 034. 030	Фильтр	1	
А4		3	Д22Г. 034. 060	Затвор	1	
				Детали		
А4		4	Д22Г. 034. 001	Крючок	1	
А4		5	Д22Г. 034. 002	Пружина	1	
А4		6	Д22Г. 034. 003	Ось	1	
				Стандартные изделия		
		7		Ось 6-12 б 12х65 Ст3сп		
				ГОСТ 9650-80	1	

Изм.	Лист	№ докум.	Подп.	Дата	Д22Г. 034. 010			
Разраб.		Гольденберг		5.12.83	Бункер	Лит.	Лист	Листов
Пров.		Мюнтер				И	1	2
Нач.отд.						Госстрой СССР ГПИ Горьковский Сантехпроект		
Н.контр.		Мюнтер						
Утв.								

Инв. № подл. | Подпись и дата | Взам. инв. № | Инв. № дубл. | Подпись и дата

20031-03 21

Копировал А.Маслов — Формат А4

Д 22Г. 034. 010 СБ

Серия 4.903-11 Вып. 8

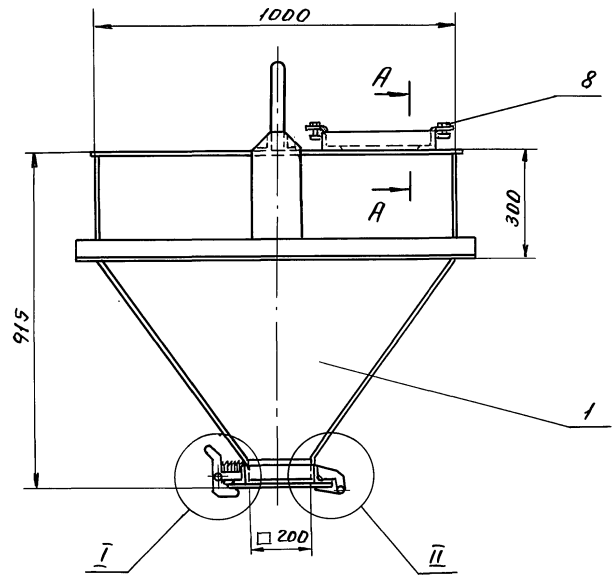

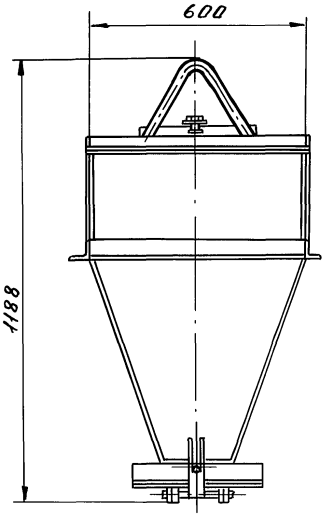

А-А
М1:2

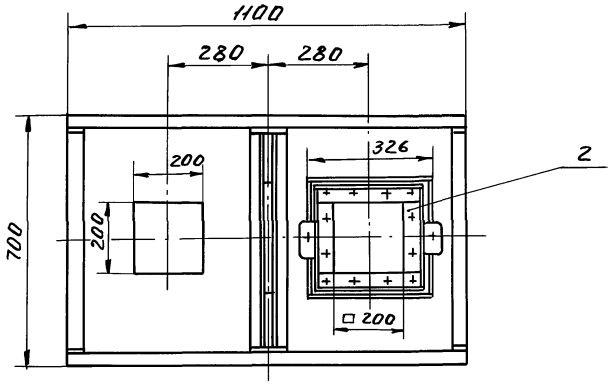

II
М1:1

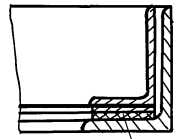

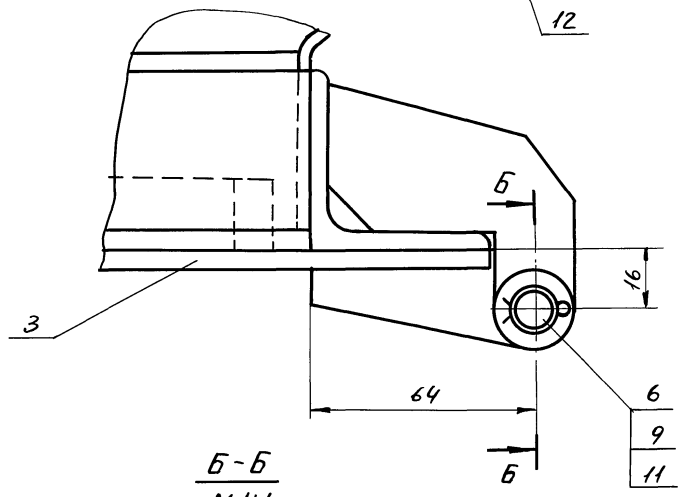

I
М1:1

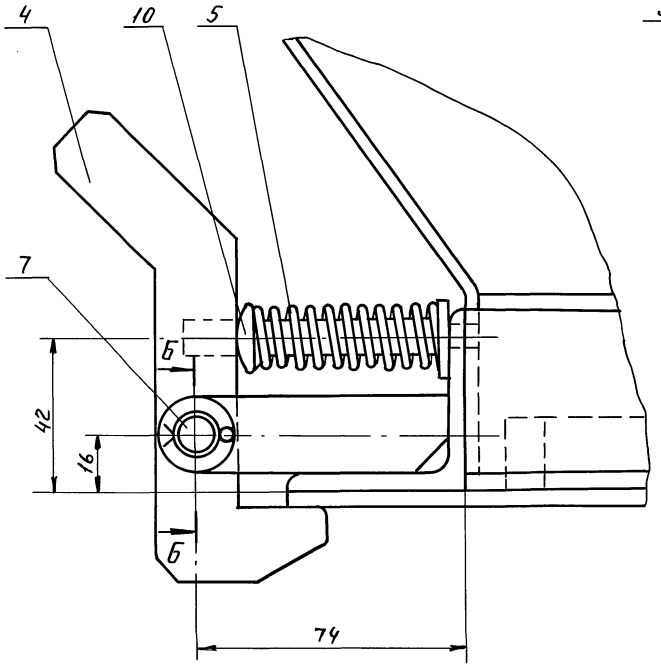

Б-Б
М1:1

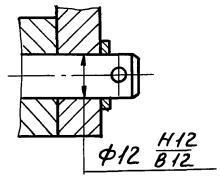

*Размеры для справок.

					Д 22Г. 034. 010 СБ		
Изм.	Лист	№ докум.	Подп.	Дата			
Разраб.		Гольденберг			Бункер	Лит.	Масса	Масшт.
Пров.		Корчков				И	140	1:10
Т. контр.						Лист	Листов 1	
Н. контр.		Мюнтер				Госстрой СССР ГПИ Горьковский Сантехпроект		
Утв.								

Инв. № подл. | Подп. и дата | Взам. инв. № | Инв. № дубл. | Подп. и дата

Пров. Жил 23.9.91г Коп. Петрук

20031-03 22

Д22г. 034.005

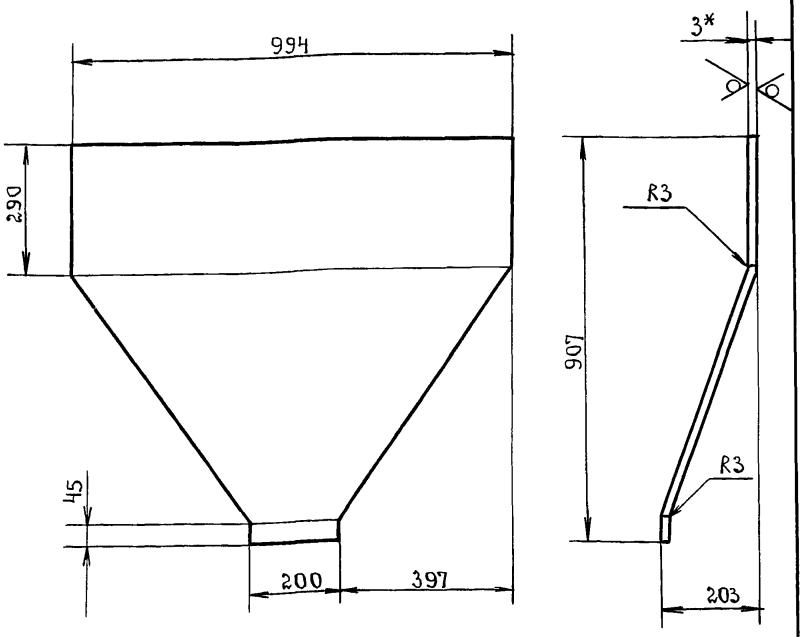

1.* Размеры для справок.

2. Неуказанные предельные отклонения размеров $\pm \frac{IT16}{2}$

Изм.	Лист	№ докум.	Подп.	Дата
Разраб.		Бердышева	"	5.12.83
Пров.		Корчков	"	
Т.контр.				
Н.контр.		Мюнтер	"	
Утв.				

Д22г. 034. 005

Стенка.

Лит.	Масса	Масштаб
И	18.5	1:10

Лист | Листов 1

Лист Б-ПН-3 ГОСТ 19903-74 / 5-IV-Н-В Ст.3сп ГОСТ 16523-70

Госстрой СССР, ГПИ Горьковский Сантехпроект

Серия 4.903-11 вып. 8

Инв. № подл. | Подпись и дата | Взам. инв. № | Инв. № дубл. | Подпись и дата

Д22г. 034.004

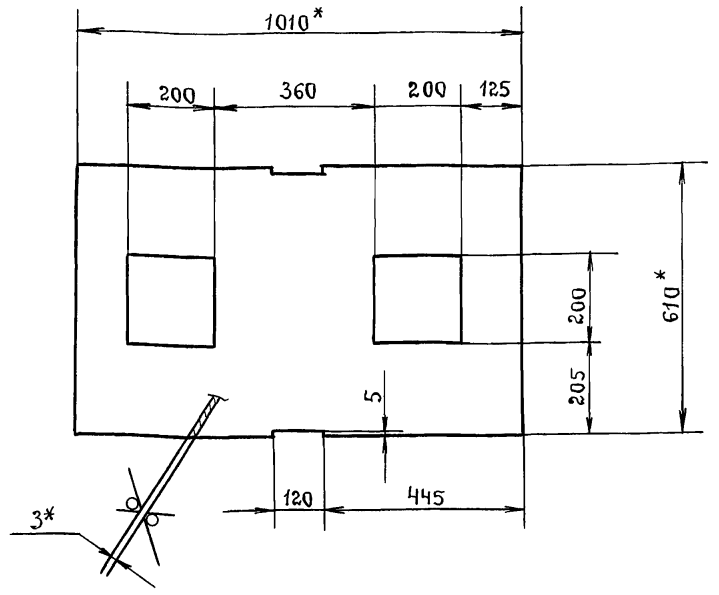

1.* Размеры для справок.

2. Неуказанные предельные отклонения размеров $\pm \frac{IT16}{2}$.

Изм.	Лист	№ докум.	Подп.	Дата
Разраб.		Бердышева	"	5.12.83
Пров.		Корчков	"	
Т.контр.				
Н.контр.		Мюнтер	"	
Утв.				

Д22г. 034. 004

Крышка.

Лит.	Масса	Масштаб
И	12.5	1:10

Лист | Листов 1

Лист Б-ПН-3.0 ГОСТ 19903-74 / 5-IV-Н-В.Ст.3сп ГОСТ 16523-70

Госстрой СССР, ГПИ Горьковский Сантехпроект.

Формат	Зона	Поз.	Обозначение.	Наименование.	Кол.	Примечание.
БЧ		7	Д22г. 034. 011	Уголок.		
				Уголок Б-50×50×5 ГОСТ 8509-72 / Вст.3сп. ГОСТ 535-79		
				∠ = 206 h16 25	2	0.78кг.
А4		8	Д22г. 034. 012	Петля	2	
А4		9	Д22г. 034. 013	Штырь	1	
А4		10	Д22г. 034. 014	Ухо	2	
БЧ		11	Д22г. 034. 015	Уголок		
				Уголок Б-75×50×5 ГОСТ 8510-72 / ВСт.3сп ГОСТ 535-79		
				∠ = 310 h16 25	2	1.48кг.
А4		12	Д22г. 034. 016	Уголок	2	
А4		13	Д22г. 034. 017	Ухо	1	
БЧ		14	Д22г. 034. 018	Уголок		
				Уголок Б-50×50×5 ГОСТ 8509-72 / Вст.3сп ГОСТ 535-79		
				∠ = 600 h16 25	2	2.3кг
БЧ		15	Д22г. 034. 019	Упор		
				Лист Б-ПН-10 ГОСТ 19903-74 / В.Ст.3сп ГОСТ 535-79		
				(16×40) h16 25	2	0.05кг
А4		16	Д22г. 034. 021	Планка	2	

Изм.	Лист	№ докум.	Подп.	Дата

Д22г. 034. 020 | Лист 2

Формат	Зона	Поз.	Обозначение.	Наименование.	Кол.	Примечание.
				Документация.		
А2			Д22г. 034. 020 СБ	Сборочный чертеж		
				Детали.		
А4		1	Д22г. 034. 004	Крышка	1	
А4		2	Д22г. 034. 005	Стенка	2	
А4		3	Д22г. 034. 006	Стенка	2	
БЧ		4	Д22г. 034. 007	Уголок		
				Уголок Б-50×50×5 ГОСТ 8509-72 / ВСт.3 сп ГОСТ 535-79		
				∠ = 600 h16 25	2	2.26кг.
БЧ		5	Д22г. 034. 008	Уголок		
				Уголок Б-50×50×5 ГОСТ 8509-72 / ВСт.3сп ГОСТ 535-79		
				∠ = 1100 h16 25	2	4.1кг.
БЧ		6	Д22г. 034. 009	Уголок		
				Уголок Б-50×50×5 ГОСТ 8509-72 / ВСт.3сп ГОСТ 535-79		
				∠ = 306 h16 25	2	1.15кг.

Изм.	Лист	№ докум.	Подп.	Дата
Разраб.		Гольденберг	Подп.	5.12.83
Пров.		Корчков	"	
Нач.отд.				
Н.контр.		Мюнтер	"	
Утв.				

Д22г. 034. 020

Корпус бункера.

Лит.	Лист	Листов
И	1	2

Госстрой СССР ГПИ Горьковский Сантехпроект

20031-03

Д22Г.034.020СБ

Серия 4.903-11, Вып.8 Альбом III

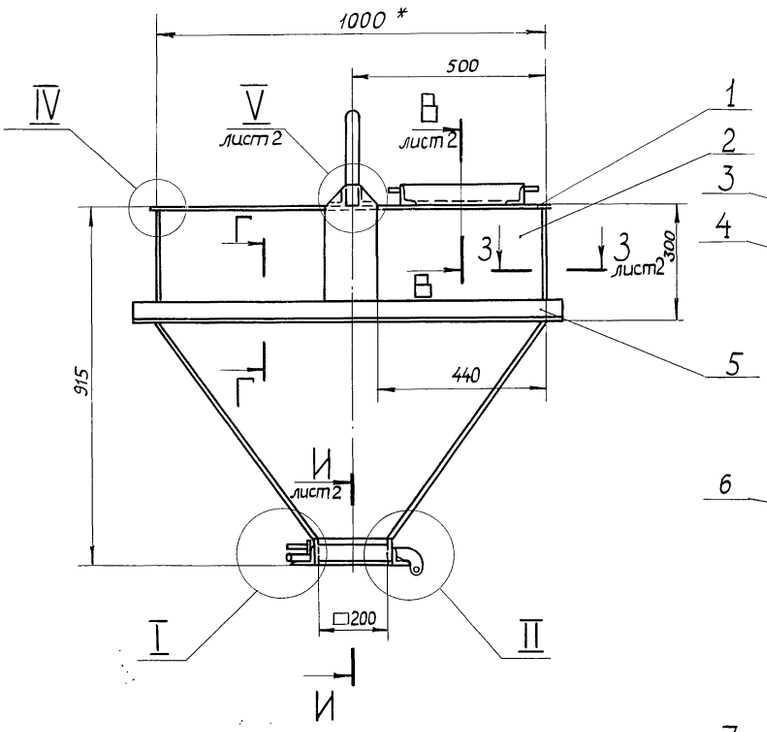

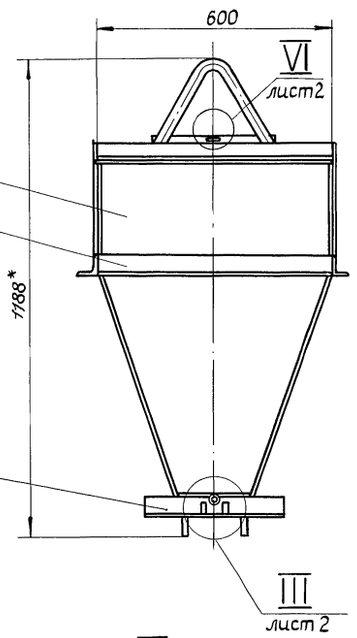

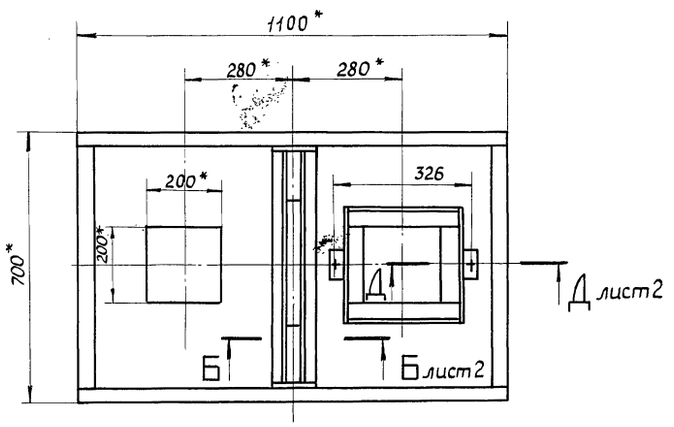

II
М1:1

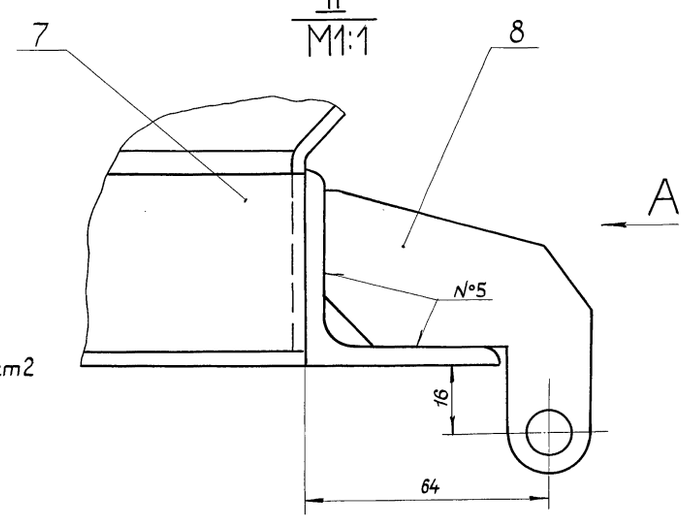

Вид А
М1:2

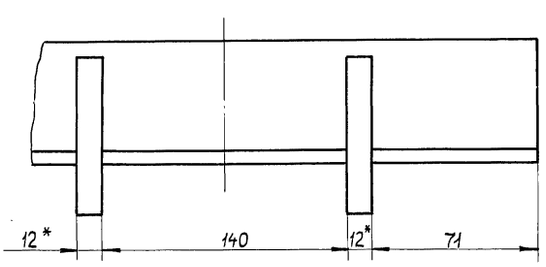

I
М1:1

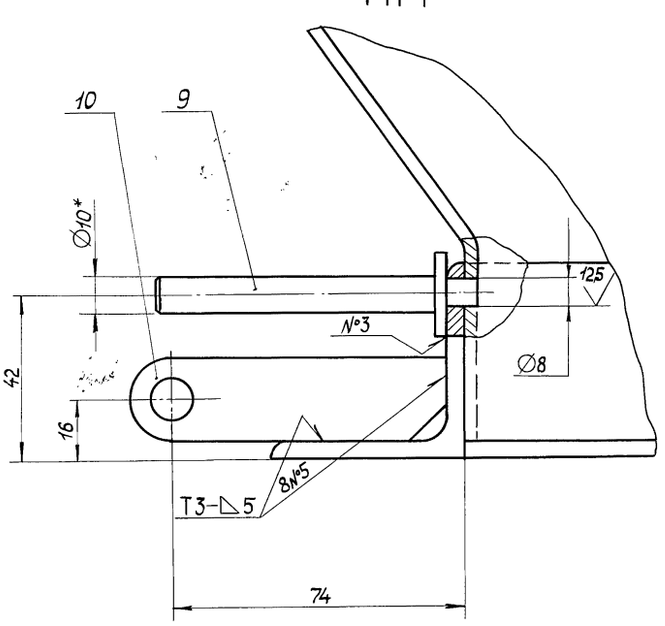

1.* Размеры для справок.
2.** Обработать по сопрягаемой детали
3. Неуказанные предельные отклонения размеров : H16, h16, ± IT16/2 .
4. Сварные швы по ГОСТ 5264-80.

Изм.	Лист	№ докум.	Подп.	Дата
Разраб.		Гольденберг		
Пров.		Корчков		
Т.контр.		Срань		
Н.контр.		Мюнтер		
Утв.				

Д 22 Г. 034. 020 СБ

Корпус бункера

Лит.	Масса	Масштаб
И	131	1:10

Лист 1 Листов 2

Госстрой СССР
ГПИ Горьковский
САНТЕХПРОЕКТ

Инв.№подл. | Подп. и дата | Взам. инв.№ | Инв.№дубл. | Подп. и дата

Д22Г.034.020 СБ

Серия 4.903-11 Вып. 6

III лист 1
М1:2

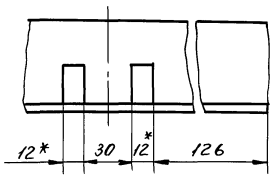

В-В лист 1
М1:2

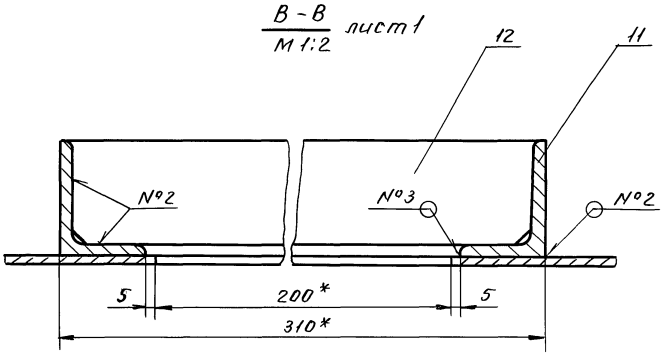

Г-Г лист 1
М1:1

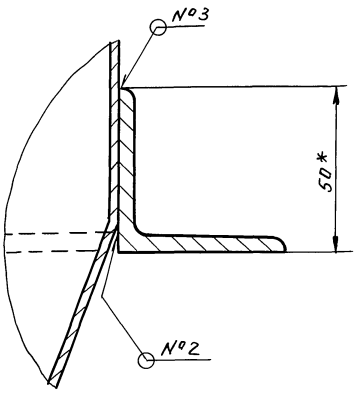

Б-Б лист 1
М1:2

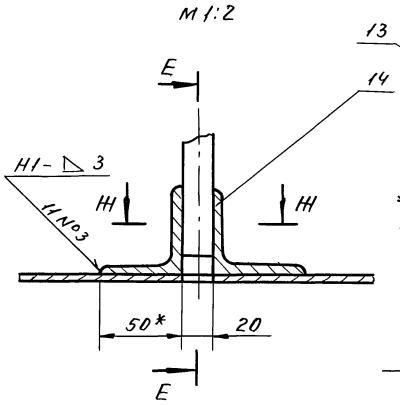

Е-Е
М1:5

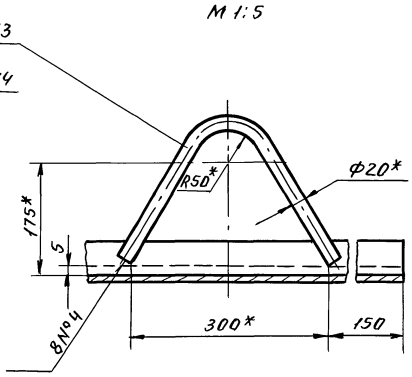

Д-Д лист 1
М1:1

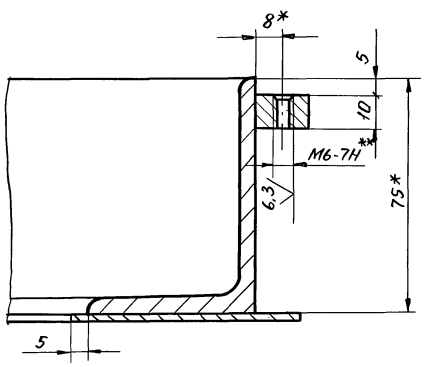

IV лист 1
М1:1

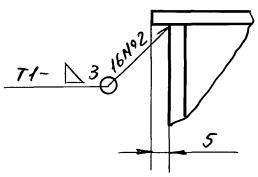

Ш-Ш
М1:1

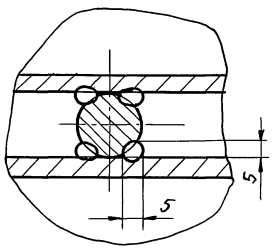

И-И лист 1
М1:1

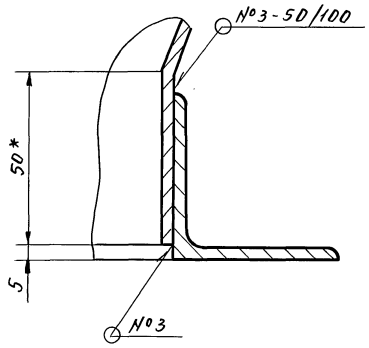

З-З лист 1
М1:1

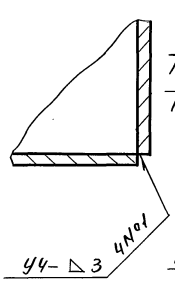

V лист 1
М1:2

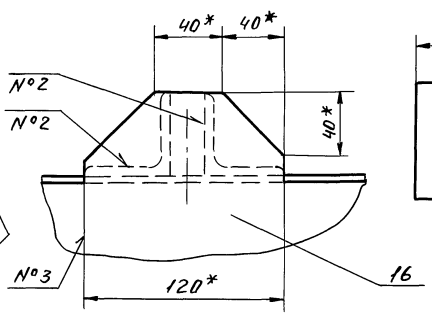

VI лист 1
М1:2

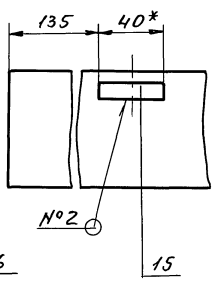

Изм	Лист	№ докум	Подп.	Дата	Д22Г.034.020 СБ	Лист 2

Инв. № подл. | Подп. и дата | Взам. инв. № | Инв. № дубл. | Подп. и дата

Пров. Жан 1.10.91г. Кор. Петрик

Д22Г. 034. 014

12.5

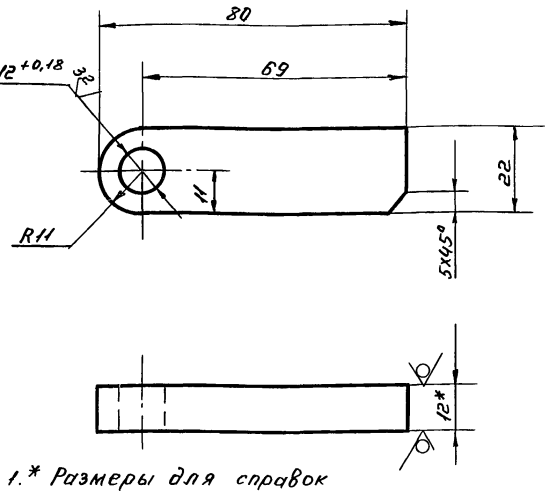

1.* Размеры для справок

2. Неуказанные предельные отклонения размеров: H16; h16; ± $\frac{IT16}{2}$

Изм.	Лист	№ докум.	Подп.	Дата	Д22Г. 034. 014	Лит.	Масса	Масшт.
Разраб.		Бердышева			Ухо	И	0,16	1:1
Пров.		Корчков				Лист	Листов 1	
Т.контр.						Госстрой СССР ГПИ Горьковский Сантехпроект		
Н.контр.		Мюнтер			Лист Б-ПН-12 ГОСТ19903-74 / В Ст3 сп ГОСТ14637-79			
Утв.								

серия 4.903-11 вып. 6

Д22Г. 034. 013

12.5

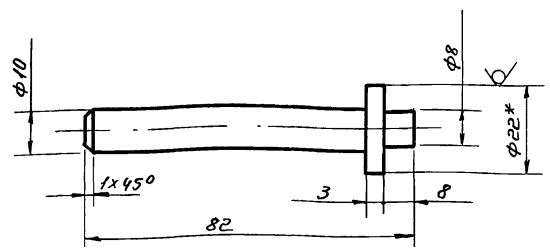

1.* Размеры для справок.

2. Неуказанные предельные отклонения размеров: H16; h16; ± $\frac{IT16}{2}$

Изм.	Лист	№ докум.	Подп.	Дата	Д22Г. 034. 013	Лит.	Масса	Масшт.
Разраб.		Бердышева			Штырь	И	0,1	1:1
Пров.		Корчков				Лист	Листов 1	
Т.контр.						Госстрой СССР ГПИ Горьковский Сантехпроект		
Н.контр.		Мюнтер			Круг В-22 ГОСТ 2590-71 / В Ст3 сп ГОСТ535-79			

Д22Г. 034. 012

12.5

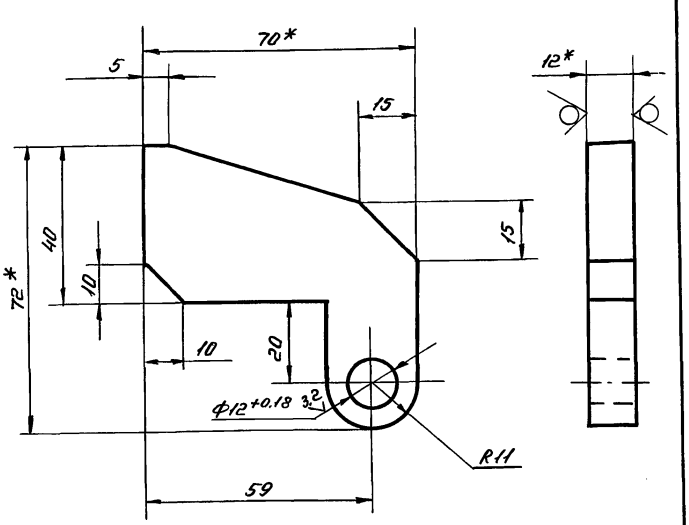

1.* Размеры для справок.

2. Неуказанные предельные отклонения размеров: h16; ± $\frac{IT16}{2}$

Изм.	Лист	№ докум.	Подп.	Дата	Д22Г. 034. 012	Лит.	Масса	Масш.
Разраб.		Бердышева			Петля	И	0,2	1:1
Пров.		Корчков				Лист	Листов 1	
Т.контр.						Госстрой СССР ГПИ Горьковский Сантехпроект		
Н.контр.		Мюнтер			Лист Б-ПН-12 ГОСТ19903-74 / В Ст3 сп ГОСТ14637-79			
Утв.								

Инв. № подл. | Подп. и дата | Взам. инв. № | Инв. № подл. | Подп. и дата

Д22Г. 034. 006

25

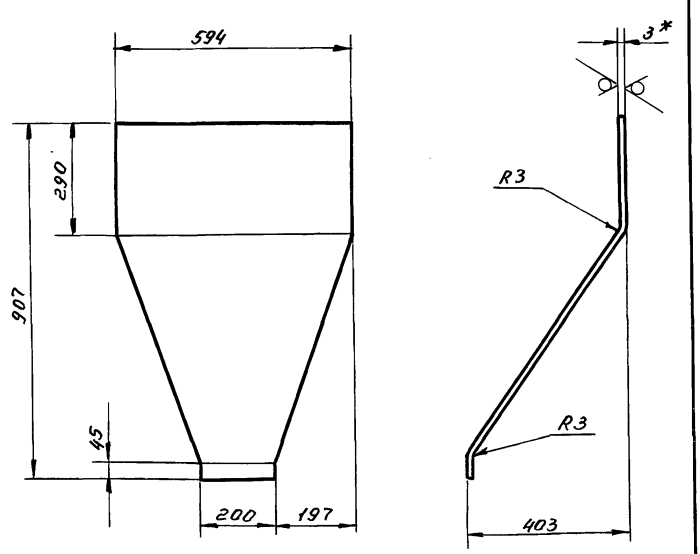

1.* Размеры для справок

2. Неуказанные предельные отклонения размеров ± $\frac{IT16}{2}$

Изм.	Лист	№ докум.	Подп.	Дата	Д22Г. 034. 006	Лит.	Масса	Масшт.
Разраб.		Бердышева			Стенка	И	14,8	1:10
Пров.		Корчков				Лист	Листов 1	
Т.контр.						Госстрой СССР ГПИ Горьковский Сантехпроект		
Н.контр.		Мюнтер			Лист Б-ПН-3 ГОСТ19903-74 / 5-IV-Н-В Ст3 сп ГОСТ16523-70			
Утв.								

Пров. Фискунов 07.09.87г. Коп. Петрук

20031-03 26

Формат	Зона	Поз.	Обозначение.	Наименование.	Кол.	Примечание.
				Документация.		
А3			Д22 Г. 034. 030 СБ	Сборочный чертеж.		
				Сборочные единицы		
А4		1	Д22Г. 034. 040	Рама	1	
А4		2	Д22Г. 034. 050	Рамка	1	
				Стандартные		
				изделия		
		3		Винт М6×16.36		
				ГОСТ 17475-72	12	
		4		Гайка М6.4		
				ГОСТ 5915-70	12	
		5		Шайба 6.01		
				ГОСТ 11371-78	12	
				Материалы		
		6		Сукно фильтровальное		
				№2 ГОСТ 6986-69	0.5	м²

Серия 4.903-11 в6ып.8

Подпись и дата | Инв.№ дубл. | Взам. инв.№ | Подпись и дата | Инв.№ подл.

Изм.	Лист	№ докум.	Подп.	Дата
Разраб.		Гольденберг	»	5.12.83
Пров.		Корчков	»	
Нач.отд.				
Н.контр.		Мюнтер	»	
Утв.				

Д22Г. 034. 030

Фильтр.

Лит.	Лист	Листов
И		1

Госстрой СССР ГПИ Горьковский Сантехпроект

Д22Г. 034. 021

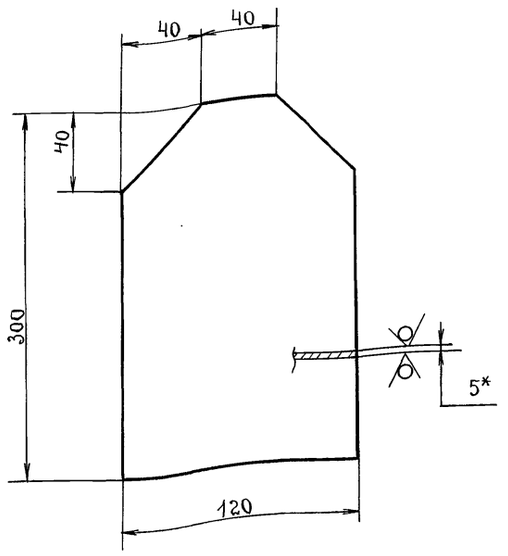

1* Размеры для справок.

2. Неуказанные предельные отклонения размеров $\pm \frac{IT16}{2}$

Изм.	Лист	№ докум.	Подп.	Дата
Разраб.		Бердышева	»	5.12.83
Пров.		Корчков	»	
Т.контр.				
Н.контр.		Мюнтер	»	
Утв.				

Планка.

Лит.	Масса	Масшт.
И	1.3	1:2
Лист	Листов 1	

Лист Б-ПН-5 ГОСТ 19903-74 / Вст.3сп ГОСТ 14637-79

Госстрой СССР, ГПИ Горьковский Сантехпроект.

Д22Г. 034. 017

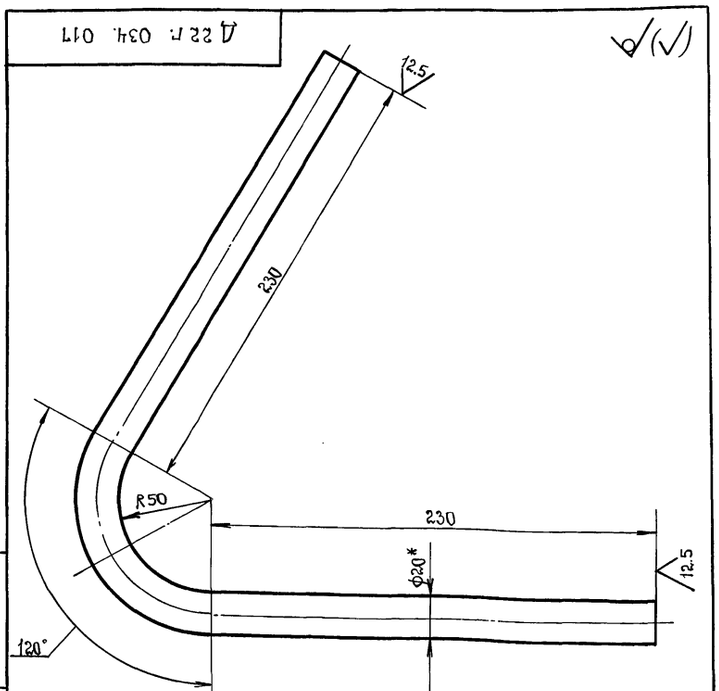

1* Размеры для справок.

2. Неуказанные предельные отклонения размеров $\pm \frac{IT16}{2}$.

Изм.	Лист	№ докум.	Подп.	Дата
Разраб.		Бердышева	подп.	5.12.83
Пров.		Корчков	»	
Т.контр.				
Н.контр.		Мюнтер	»	
Утв.				

Уго.

Лит.	Масса	Масштаб
И	1:5	1:2
Лист	Листов 1	

Круг В20 ГОСТ 2590-71 / Вст.3сп ГОСТ 535-79

Госстрой СССР ГПИ Горьковский Сантехпроект.

Инв. Сапунов 07.12.84 — Взам. Колесов

Д22Г. 034. 016

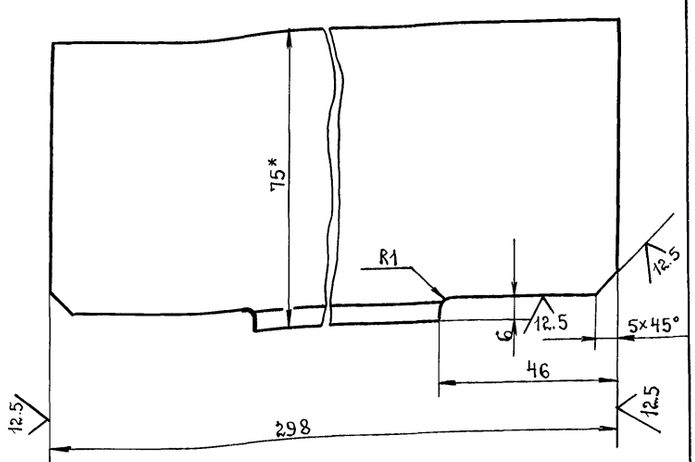

1* Размеры для справок.

2. Неуказанные предельные отклонения размеров $\pm \frac{IT16}{2}$.

Изм.	Лист	№ докум.	Подп.	Дата
Разраб.		Бердышева	подп.	5.12.83
Пров.		Корчков	»	
Т.контр.				
Н.контр.		Мюнтер	»	
Утв.				

Уголок.

Лит.	Масса	Масшт.
И	11.0	1:1
Лист	Листов 1	

Уголок Б-75×50×5 ГОСТ 8510-72 / В.Ст.3сп ГОСТ 535-79

Госстрой СССР ГПИ Горьковский Сантехпроект.

Серия 4.903-11 Вып. 8

Д22Г. 034.030 СБ

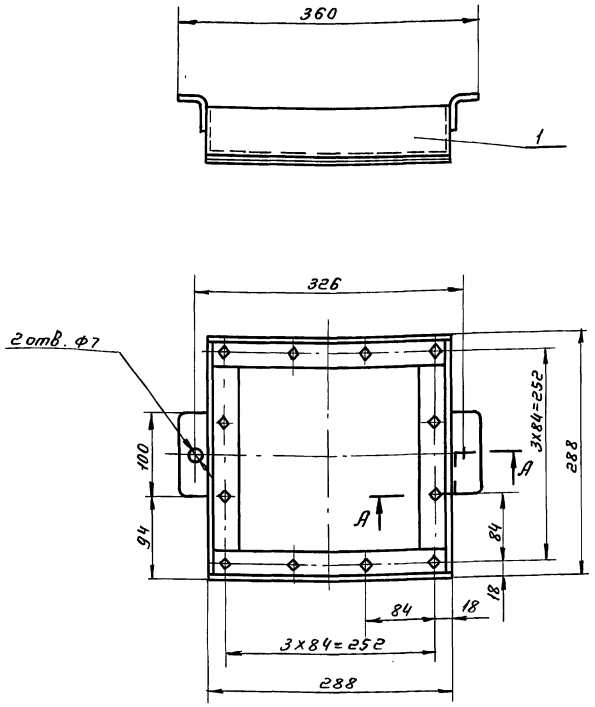

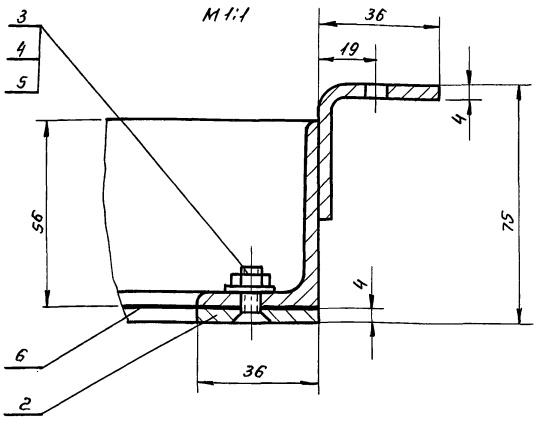

Размеры для справок

Изм.	Лист	№ докум.	Подп.	Дата	Д22Г. 034. 030 СБ			
Разраб.		Гольденберг			Фильтр	Лит.	Масса	Масшт.
Пров.		Корчков				И	5.0	1:4
Т. контр.						Лист	Листов 1	
Н. контр.		Мюнтер				Госстрой СССР ГПИ Горьковский Сантехпроект		
Утв.								

Д22Г. 034.040 СБ

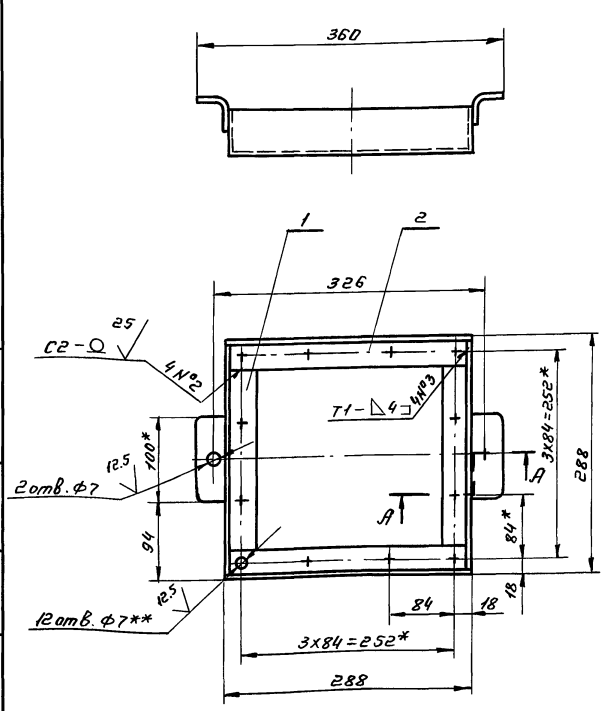

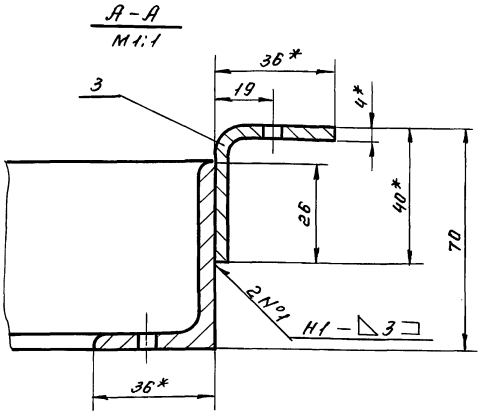

1.* Размеры для справок

2.** Обработать по сопрягаемой детали

3. Неуказанные предельные отклонения размеров: Н16, $\pm \frac{IT16}{2}$

4. Сварные швы по ГОСТ 5264-80

Изм.	Лист	№ докум.	Подп.	Дата	Д22Г. 034. 040 СБ			
Разраб.		Гольденберг			Рама	Лист.	Масса	Масшт.
Пров.		Корчков				И	3.6	1:4
Т. контр.						Лист	Листов 1	
Н. контр.		Мюнтер				Госстрой СССР ГПИ Горьковский Сантехпроект		
Утв.								

Инв. № подл. | Подп. и дата | Взам. инв. № | Инв. № дубл. | Подп. и дата

Пров. [illegible] Кор. Петрик

Серия 4.903-11 вып. 8 Альбом III

Формат	Зона	Поз.	Обозначение	Наименование	Кол.	Примечание
				Документация		
А4			Д22Г. 034.050 СБ	Сборочный чертеж		
				Детали		
Б4		1	Д22Г. 034.026	Планка		
				Полоса Б-2 4×36 ГОСТ 103-76		
				ВСт3сп ГОСТ 535-79		
				L = 288 h 16 25	2	0,33кг
Б4		2	Д22Г. 034.027	Планка		
				Полоса Б-2 4×36 ГОСТ 103-76		
				ВСт3сп ГОСТ 535-79		
				L = 216 h 16 25	2	0,25

Д22Г. 034.050

Изм.	Лист	№ докум.	Подп.	Дата
Разраб.		Гольденберг		5.12.83
Пров.		Корчков		
Нач. отд.				
Н. контр.		Мюнтер		
Утв.				

Рамка

Лит.	Лист	Листов
И		1

Госстрой СССР ГПИ Горьковский Сантехпроект

Копировал [illegible] Формат А4

Д22Г. 034.024

25 (√)

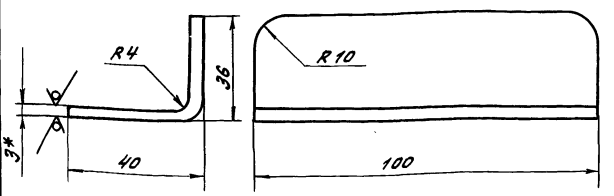

1.* Размеры для справок

2. Неуказанные предельные отклонения размеров $\pm \frac{IT16}{2}$

Д22Г. 034.024

Изм.	Лист	№ докум.	Подп.	Дата
Разраб.		Бердышева		5.12.83
Пров.		Корчков		
Т. контр.				
Н. контр.		Мюнтер		
Утв.				

Упор

Лит.	Масса	Масштаб
И	0,17	1:1

Лист | Листов 1

Лист Б-ПН-4.0 ГОСТ 19903-74 / ВСт3сп ГОСТ 14637-79

Госстрой СССР ГПИ Горьковский Сантехпроект

Копировал [illegible] Формат А4

Д22Г. 034.022

25 (√)

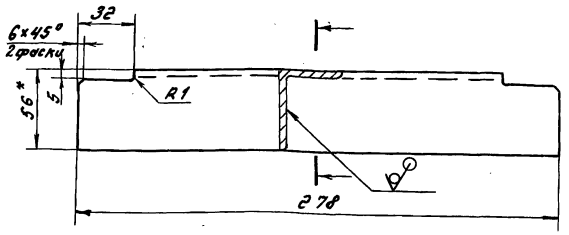

1.* Размеры для справок

2. Неуказанные предельные отклонения размеров $\pm \frac{IT16}{2}$

Д22Г. 034.022

Изм.	Лист	№ докум.	Подп.	Дата
Разраб.		Гольденберг		5.12.83
Пров.		Корчков		
Т. контр.				
Н. контр.		Мюнтер		
Утв.				

Уголок

Лит.	Масса	Масштаб
И	0,78	1:2

Лист | Листов 1

Уголок Б-56×36×4 ГОСТ 8510-72 / ВСт3сп ГОСТ 535-79

Госстрой СССР ГПИ Горьковский Сантехпроект

Копировал [illegible] Формат А4

Формат	Зона	Поз.	Обозначение	Наименование	Кол.	Примечание
				Документация		
А3			Д22Г. 034.040 СБ	Сборочный чертеж		
				Детали		
А4		1	Д22Г. 034.022	Уголок	2	
Б4		2	Д22Г. 034.023	Уголок		
				Уголок Б-56×36×4 ГОСТ 8510-72		
				ВСт3сп ГОСТ 535-79		
				L = 288 h 16 25	2	0,82кг
А4		3	Д22Г. 034.024	Упор	2	

Д22Г. 034.040

Изм.	Лист	№ докум.	Подп.	Дата
Разраб.		Гольденберг		5.12.83
Пров.		Корчков		
Нач. отд.				
Н. контр.		Мюнтер		
Утв.				

Рама

Лит.	Лист	Листов
И		1

Госстрой СССР ГПИ Горьковский Сантехпроект

Копировал [illegible]

Д22Г.034.060СБ

Серия 4.903-11 Вып.8

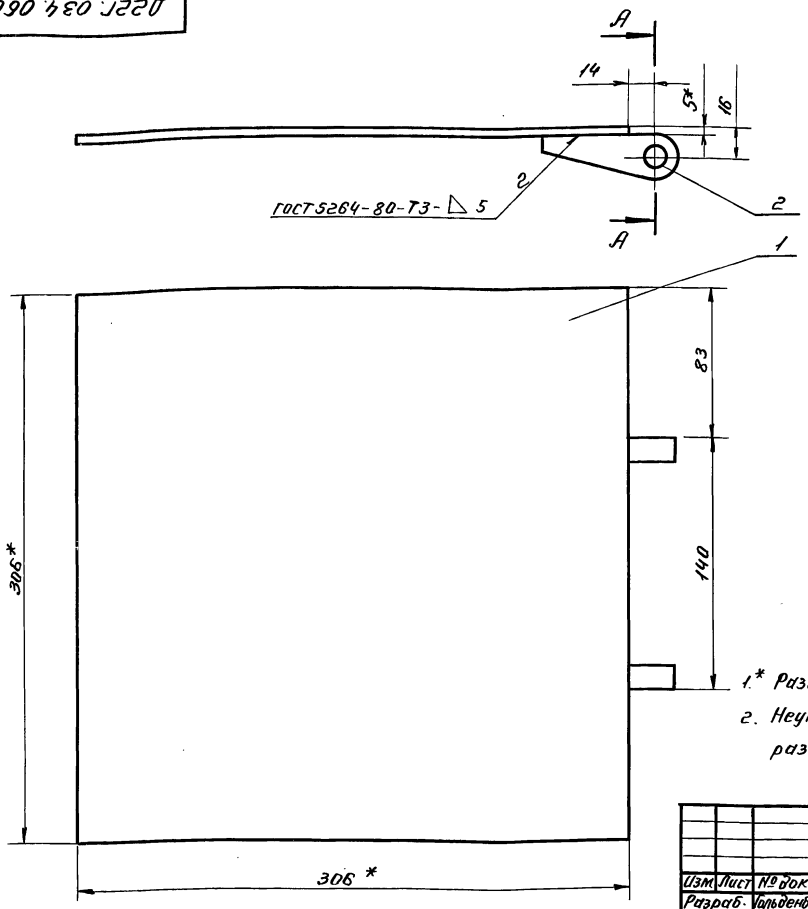

А-А
М 1:1

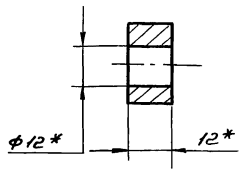

1.* Размеры для справок.

2. Неуказанные предельные отклонения размеров ± IT16/2

Изм.	Лист	№ докум.	Подп.	Дата	Д22Г.034.060 СБ			
Разраб.		Гольденберг			Затвор.	Лит.	Масса	Масшт.
Пров.		Мюнтер				У	4.0	1:2
Т.контр.						Лист	Листов 1	
Н.контр.		Мюнтер				Госстрой СССР ГПИ Горьковский Сантехпроект		
Утв.								

Формат	Зона	Поз.	Обозначение	Наименование		Примечание
				Документация		
А3			Д22Г.034.060 СБ	Сборочный чертеж		
				Детали		
Б4		1	Д22Г.034.028	Плита		
				Лист Б-ПН-5.0 ГОСТ 19903-74 / Вст3сп ГОСТ 14637-79		
				(306×306)/h16 25	1	3.6кг
А4		2	Д22Г.034.029	Ухо	2	

Изм.	Лист	№ докум.	Подп.	Дата	Д22Г.034.060			
Разраб.		Гольденберг			Затвор.	Лит.	Лист	Листов
Пров.		Мюнтер				У		1
Нач.отд.						Госстрой СССР ГПИ Горьковский Сантехпроект		
Н.контр.		Мюнтер						
Утв.								

Инв.№ подл. | Подп. и дата | Взам. инв.№ | Инв.№ дубл. | Подп. и дата

Д22Г.034.050СБ

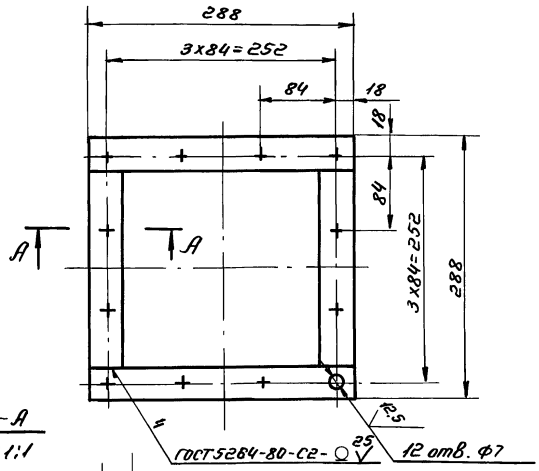

А-А
М 1:1

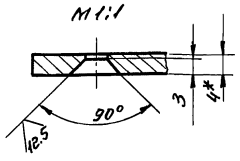

1.* Размеры для справок.

2. Неуказанные предельные отклонения размеров: H16; ± IT16/2

Изм.	Лист	№ докум.	Подп.	Дата	Д22Г.034.050 СБ			
Разраб.		Гольденберг			Рамка.	Лит.	Масса	Масшт.
Пров.		Корчков				У	1.2	1:4
Т.контр.						Лист	Листов 1	
Н.контр.		Мюнтер				Госстрой СССР ГПИ Горьковский Сантехпроект		
Утв.								

Серия 4.903-11 Вып. 8

Форм.	Зона	Поз.	Обозначение	Наименование	Кол.	Примечание
				Стандартные изделия		
		9		Кольцо 1А25 ГОСТ 13940-68	2	
		10		Подшипник 305 ГОСТ 8338-75	2	
		11		Винт М6х16.35 ГОСТ 1491-80	8	
		12		Гайка М24.4 ГОСТ 5927-70	2	
		13		Шайба 24.01 ГОСТ 11371-78	2	
		14		Шплинт 5х60 ГОСТ 397-70	2	
		15		Кольцо СГ44-31-5 ГОСТ 6418-81	2	

Изм.	Лист	№ докум.	Подп.	Дата	Д22Г. 034.070	Лист 2

Д22Г. 034.031

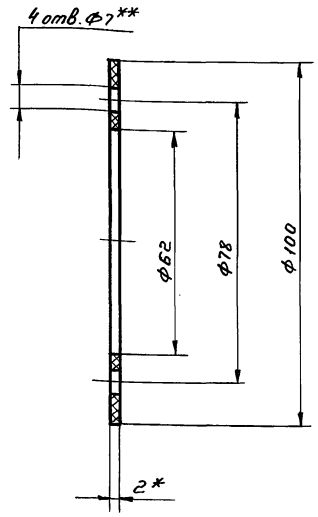

1.* Размеры для справок.

2.** Обработать по сопрягаемой детали.

Изм.	Лист	№ докум.	Подп.	Дата	Д22Г. 034.031	Лит.	Масса	Масшт.
Разраб.		Шилина			Прокладка.	И	0.001	1:1
Пров.		Мюнтер				Лист	Листов 1	
Т. контр.					Картон прокладочный марки А-2 ГОСТ 9347-74	Госстрой СССР ГПИ Горьковский Сантехпроект		
Рук. гр.		Мюнтер						
Н. контр.		Мюнтер						
Утв.								

Формат	Зона	Поз.	Обозначение	Наименование	Кол.	Примечание
				Документация		
А2			Д22Г. 034.070 СБ	Сборочный чертеж		
				Сборочные единицы		
А4		1	Д22Г. 034.080	Колесо	2	
А4		2	Д22Г. 034.090	Колесо с вилкой	2	
А4		3	Д22Г. 034.120	Рама	1	
				Детали		
А4		4	Д22Г. 034.031	Прокладка	2	
А4		5	Д22Г. 034.032	Крышка	2	
А4		6	Д22Г. 034.033	Ось	2	
А4		7	Д22Г. 034.034	Шайба	2	
Б4		8	Д22Г. 034.035	Пруток Круг В-10 ГОСТ 2590-71 ВСт3сп ГОСТ 535-79		
				L=45 h16 25	4	0.03кг

Подп. и дата | Инв. № дубл. | Взам. инв. № | Подп. и дата | Инв. № подл.

Изм.	Лист	№ докум.	Подп.	Дата	Д22Г. 034.070	Лит.	Лист	Листов
Разраб.		Гольденберг			Тележка.	И	1	2
Пров.		Мюнтер				Госстрой СССР ГПИ Горьковский Сантехпроект		
Нач. отд.								
Н. контр.		Мюнтер						
Утв.								

Пров. Сиверцев 07.09.87г. Коп. Петрик

Д22Г. 034.029

25 (√)

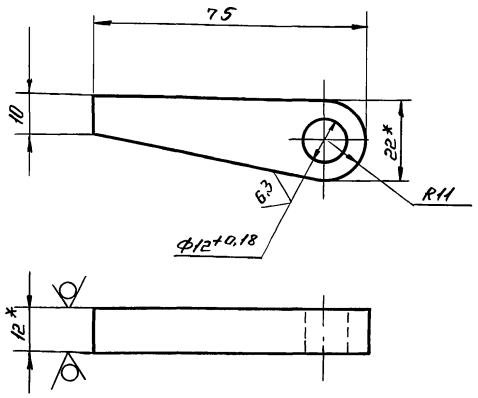

1.* Размеры для справок.

2. Неуказанные предельные отклонения размеров $\pm \frac{IT16}{2}$

Изм.	Лист	№ докум.	Подп.	Дата	Д22Г. 034.029	Лит.	Масса	Масшт.
Разраб.		Гольденберг			Ухо	И	0.11	1:1
Пров.		Мюнтер				Лист	Листов 1	
Т. контр.					Лист Б-ПН-12 ГОСТ 19903-74 ВСт3сп ГОСТ 14637-79	Госстрой СССР ГПИ Горьковский Сантехпроект		
Н. контр.		Мюнтер						
Утв.								

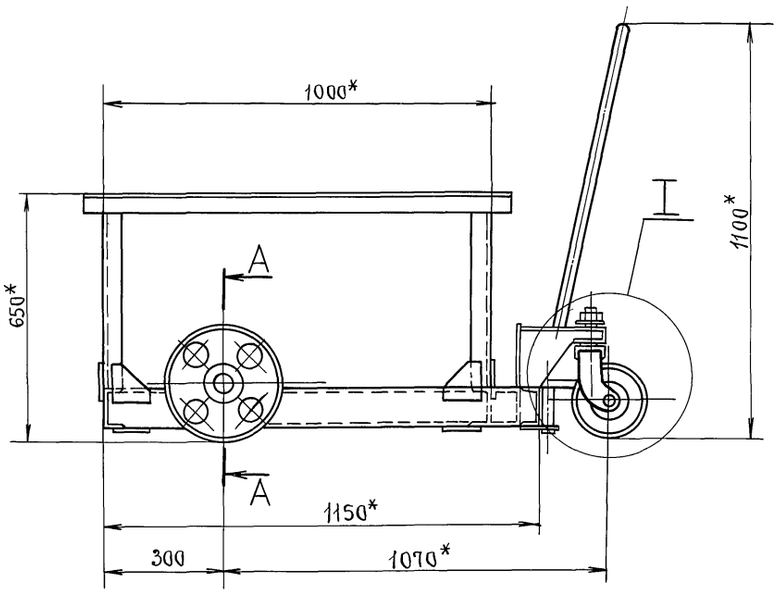

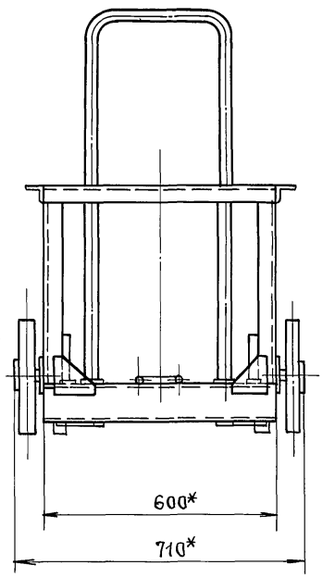

А-А
М1:2

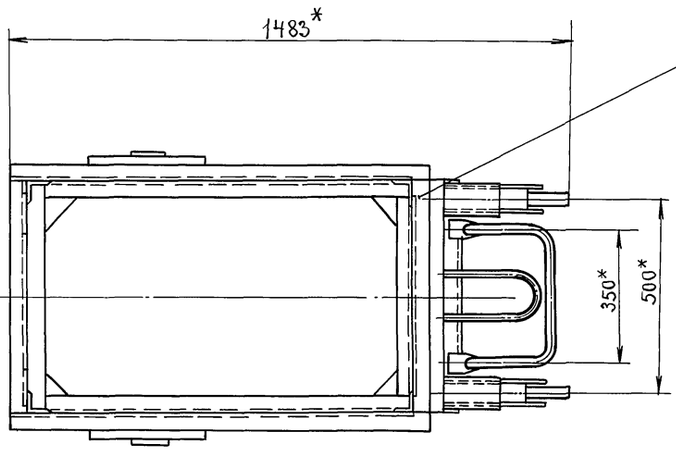

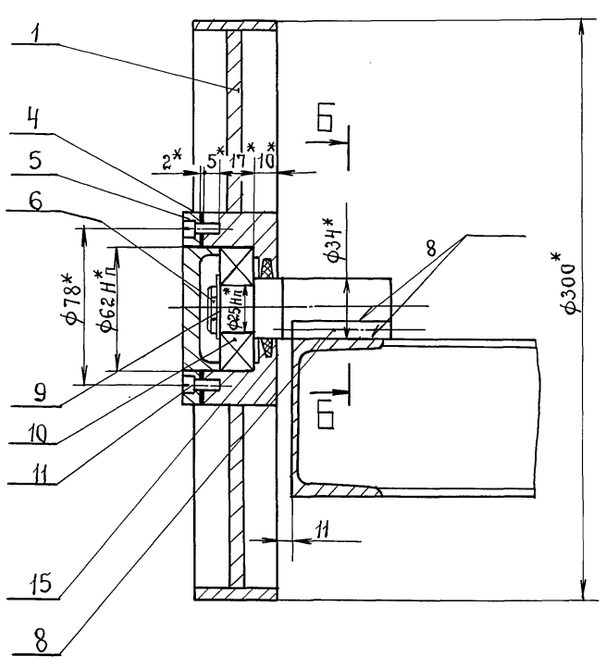

I
М1:4

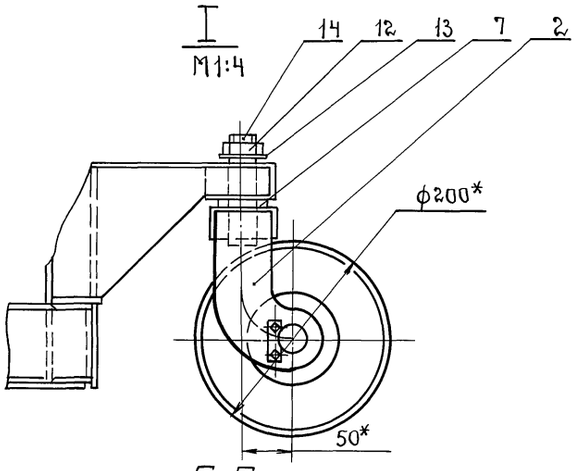

Б-Б
М1:1

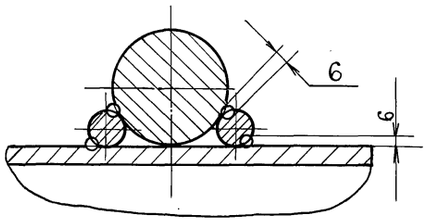

1.* Размеры для справок.

2. Неуказанные предельные отклонения размеров $\pm \frac{IT14}{2}$.

3. Сварка ручная дуговая.

4. Перед сборкой трущиеся поверхности покрыть смазкой ЦИАТИМ-221 ГОСТ 9433-80.

5. Покрытие: эмаль ЭМ, ГФ-230, черный, II п. ГОСТ 64-77.

					Д22 Г. 034. 070 СБ.		
Изм.	Лист	№ докум.	Подп.	Дата		Лит.	Масса	Масштаб
Разраб.		Гальденберг		5.12.83	Тележка.	И	86	1:10
Пров.		Мюнтер		»		Лист	Листов 1
Т.контр.						Госстрой СССР ГПИ Горьковский Сантехпроект.	
Н.контр.		Мюнтер		»			
Утв.							

Инв. № подл. | Подпись и дата | Взам. инв. № | Инв. № дубл. | Подпись и дата

Изм. Ольхина 07.1984г. Кон. Котлеева

Серия 4.903-11 Вып. 8

Д22Г.034.034

12,5 (V)

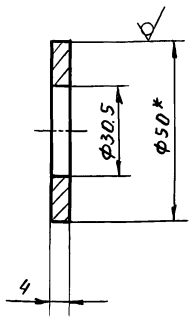

1.* Размеры для справок.

2. Неуказанные предельные отклонения размеров: H16, $\pm \frac{IT16}{2}$

Изм.	Лист	№ докум.	Подп.	Дата	Д22Г.034.034			
Разраб.		Шилина	подп.		Шайба	Лит.	Масса	Масшт
Пров.		Мюнтер	"			И	0,04	1:1
Т.контр.						Лист	Листов 1	
Рук.гр.								
Н.контр.		"	"		Пруток ГКР НП50 БрАЖ9-4 ГОСТ1628-78	Госстрой СССР ГПИ Горьковский Сантехпроект		
Утв.								

Д22Г.034.033

6,3 (V)

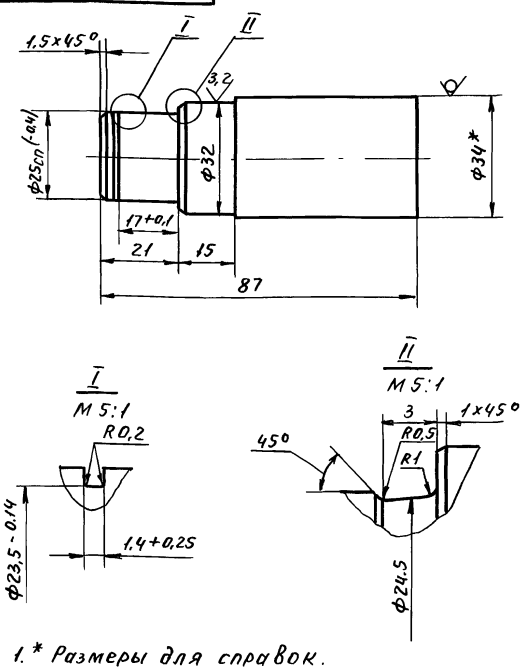

1.* Размеры для справок.

2. Неуказанные предельные отклонения размеров: H14; h14, $\pm \frac{IT14}{2}$.

Изм.	Лист	№ докум.	Подп.	Дата	Д22Г.034.033			
Разраб.		Шилина	подп.		Ось	Лит.	Масса	Масшт
Пров.		Мюнтер	"			И	0,33	1:1
Т.контр.						Лист	Листов 1	
Рук.гр.		Мюнтер	"					
Н.контр.		"	"		Круг В-34 ГОСТ2590-71 ВСт3сп ГОСТ535-79	Госстрой СССР ГПИ Горьковский Сантехпроект		
Утв.								

Д22Г.034.032

25 (V)

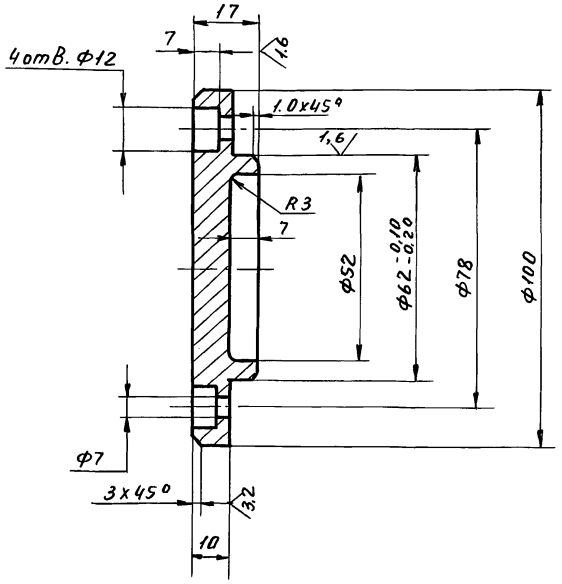

Неуказанные предельные отклонения размеров: H14; h14, $\pm \frac{IT14}{2}$.

Изм.	Лист	№ докум.	Подп.	Дата	Д22Г.034.032			
Разраб.		Шилина	подп.		Крышка	Лит.	Масса	Масшт
Пров.		Мюнтер	"			И	0,38	1:1
Т.контр.						Лист	Листов 1	
Рук.гр.		"	"		ВСт3сп ГОСТ380-71	Госстрой СССР ГПИ Горьковский Сантехпроект		
Н.контр.		"	"					
Утв.								

Пров. Клад 1.10.91г. Коп. Петрук

Инв.№ подл. | Подп. и дата | Взам.инв.№ | Инв.№ дубл. | Подп. и дата

Форм.	Зона	Поз.	Обозначение	Наименование	Кол.	Прим.
				Документация		
А3			Д22Г.034.080 СБ	Сборочный чертеж		
				Детали		
А4		1	Д22Г.034.036	Ступица	1	
А4		2	Д22Г.034.037	Диск	1	
А4		3	Д22Г.034.038	Обод	1	

Изм.	Лист	№ докум.	Подп.	Дата	Д22Г.034.080			
Разраб.		Гольденберг	подп.		Колесо	Лит.	Лист	Листов
Пров.		Мюнтер	"			И		1
Нач.отд.						Госстрой СССР ГПИ Горьковский Сантехпроект		
Н.контр.		"	"					
Утв.								

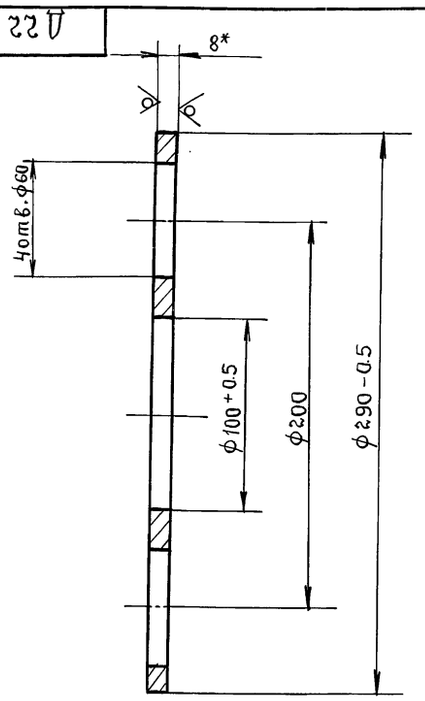

1.* Размеры для справок.

2. Неуказанные предельные отклонения размеров: H16, $\pm \frac{IT16}{2}$.

Изм.	Лист	№ докум.	Подп.	Дата
Разраб.	Шилина	»		1.12.83
Пров.	Мюнтер	»		
Т.контр.				
Н.контр.	Мюнтер	»		
Утв.				

Д 22 Г. 034. 037

Диск.

Лит.	Масса	Масштаб
И	2.9	1:2

Лист	Листов 1

Лист Б-ПН-80 ГОСТ 19903-74 / Вст3сп ГОСТ 14637-79

Госстрой СССР ГПИ Горьковский Сантехпроект

Инв.№ подл. | Подп. и дата | Взам. инв.№ | Инв.№ дубл. | Подп. и дата

Серия 4.903-11 Вып. 8

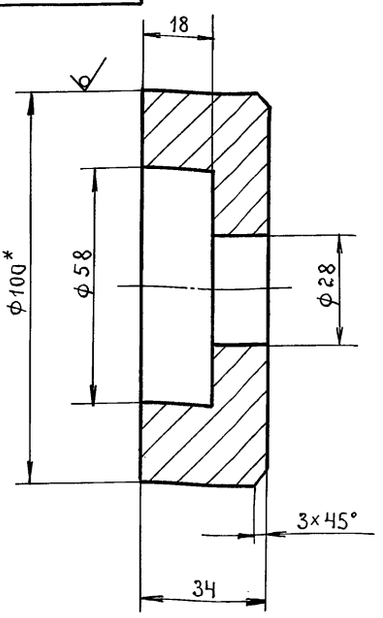

1.* Размеры для справок.

2. Неуказанные предельные отклонения размеров: H16, $\pm \frac{IT16}{2}$.

Изм.	Лист	№ докум.	Подп.	Дата
Разраб.	Шилина	»		1.12.83
Пров.	Мюнтер	»		
Т.контр.				
Н.контр.	Мюнтер	»		
Утв.				

Д 22 Г. 034. 036

Ступица.

Лит.	Масса	Масштаб
И	1.3	1:1

Лист	Листов 1

Круг В-100 ГОСТ 2590-71 / Вст3сп ГОСТ 535-79

Госстрой СССР ГПИ Горьковский Сантехпроект

Инв.№ подл. | Подп. и дата | Взам. инв.№ | Инв.№ дубл. | Подп. и дата

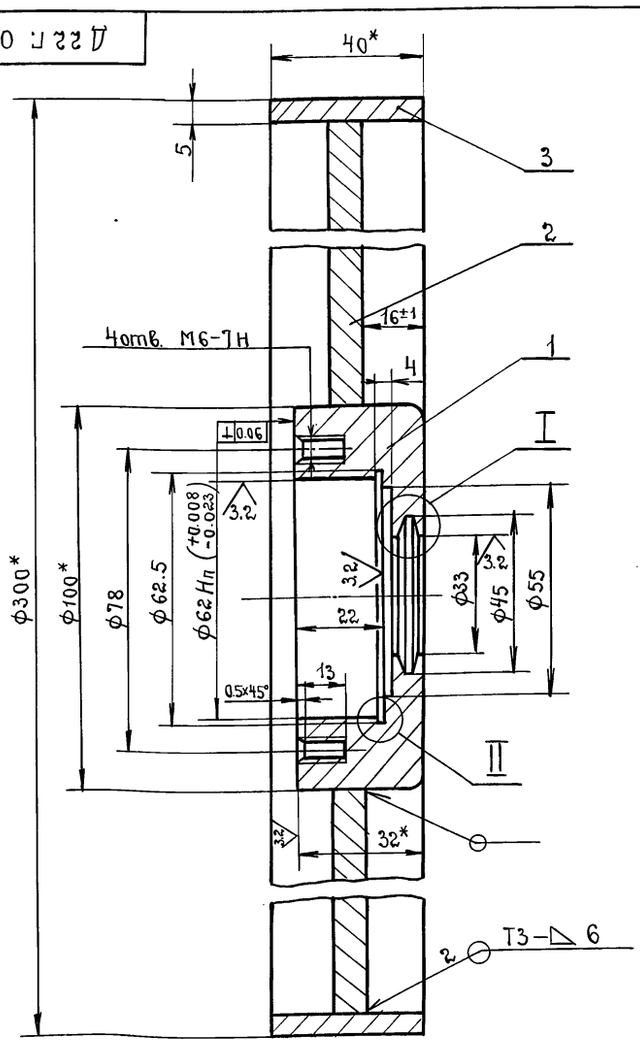

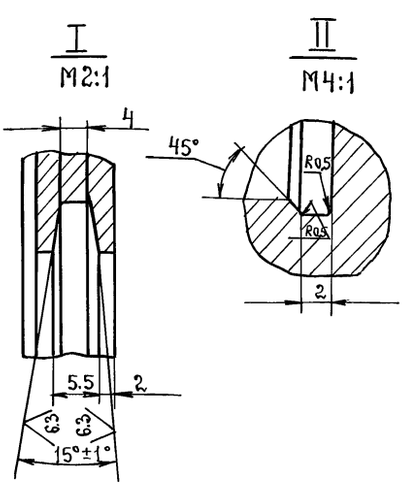

1.* Размеры для справок.

2. Неуказанные предельные отклонения размеров: H14, h14, $\pm \frac{IT14}{2}$.

3. Сварные швы по ГОСТ 5264-80.

Изм.	Лист	№ докум.	Подп.	Дата
Разраб.	Гольденберг	подп.		1.12.83
Пров.	Мюнтер	»		
Т.контр.				
Н.контр.	Мюнтер	»		
Утв.				

Д 22 Г. 034. 080 СБ

Колесо.

Лит.	Масса	Масштаб
И	6	1:1

Лист	Листов 1

Госстрой СССР ГПИ Горьковский Сантехпроект

Инв.№ подл. | Подп. и дата | Взам. инв.№ | Инв.№ дубл. | Подп. и дата

Инв.: Онищенко 07.12.84 Кон Котлярова

Д 22Г. 034. 041

63 V(V)

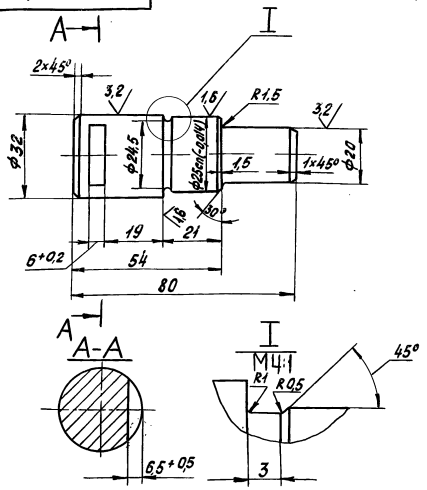

Неуказанные предельные отклонения размеров: H14, h14, $\pm \frac{IT14}{2}$.

Изм.	Лист	№докум.	Подп.	Дата
Разраб.		Шилина		1.12.83
Пров.		Мюнтер		
Т. контр.				
Н. контр.		Мюнтер		
Утв.				

Ось

Д 22Г. 034. 041

Лит.	Масса	Масштаб
И	2,35	1:1

Лист | Листов 1

Круг В34 ГОСТ 2590-71 / В Ст3сп ГОСТ 535-79

Госстрой СССР ГПИ Горьковский Сантехпроект

Формат А4

Инв.№подл. | Подп. и дата | Взам.инв.№ | Инв.№дубл. | Подп. и дата

Серия 4.903-11 Вып.8 Альбом III

Д 22Г. 034. 090

Формат	Зона	Поз.	Обозначение	Наименование	Кол.	Примечание
		7		Крышка 1×62×21		
				ГОСТ 11641-73	1	
		8		Болт М8×16.36		
				ГОСТ 7798-70	2	
		9		Винт М6×16.36		
				ГОСТ 1491-80	4	
		10		Шайба 8.65Г.		
				ГОСТ 6402-70	2	
		11		Кольцо СГ30-19-3,5		
				ГОСТ 6418-81	1	
		12		Кольцо СГ44-31-5		
				ГОСТ 6418-81	1	

Д 22Г. 034. 090

Лист 2

Формат А4

Инв.№подл. | Подп. и дата | Взам.инв.№ | Инв.№дубл. | Подп. и дата

Формат	Зона	Поз.	Обозначение	Наименование	Кол.	Примечание
				Документация		
А3			Д 22Г. 034. 090 СБ	Сборочный чертеж		
				Сборочные единицы		
А4		1	Д 22Г. 034. 100	Вилка	1	
А4		2	Д 22Г. 034. 110	Колесо	1	
				Детали		
А4		3	Д 22Г. 034. 031	Прокладка	1	
А4		4	Д 22Г. 034. 041	Ось	1	
А4		5	Д 22Г. 034. 042	Планка	1	
				Стандартные изделия		
		6		Подшипник 305 ГОСТ 8338-75	1	

Изм.	Лист	№докум.	Подп.	Дата
Разраб.		Гольдберг		1.12.83
Пров.		Мюнтер		
Вед. инж.				
Н. контр.		Мюнтер		
Утв.				

Д 22Г. 034. 090

Колесо с вилкой

Лит.	Лист	Листов
И	1	2

Госстрой СССР ГПИ Горьковский Сантехпроект

Формат А4

Инв.№подл. | Подп. и дата | Взам.инв.№ | Инв.№дубл. | Подп. и дата

Д 22Г. 034. 038

125 V(V)

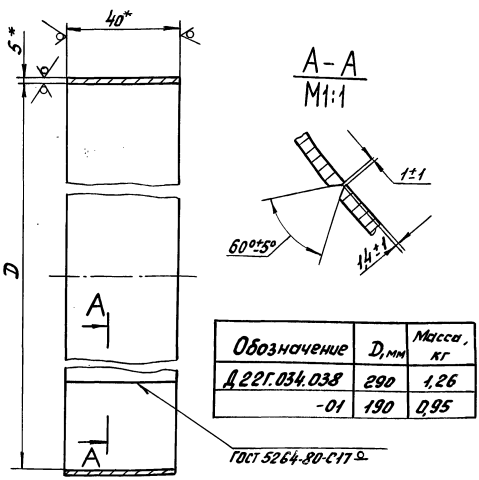

Обозначение	D, мм	Масса, кг
Д 22Г. 034. 038	290	1,26
-01	190	0,95

1.* Размеры для справок.

2. Неуказанные предельные отклонения размеров: H16, $\pm \frac{IT16}{2}$.

Изм.	Лист	№докум.	Подп.	Дата
Разраб.		Шилина		1.12.83
Пров.		Мюнтер		
Т. контр.				
Н. контр.		Мюнтер		
Утв.				

Обод

Д 22Г. 034. 038

Лит.	Масса	Масштаб
И	см. табл.	—

Лист | Листов 1

Полоса Б-2 5×40 ГОСТ 103-76 / В Ст3сп ГОСТ 535-79

Госстрой СССР ГПИ Горьковский Сантехпроект

Формат А4

Инв.№подл. | Подп. и дата | Взам.инв.№ | Инв.№дубл. | Подп. и дата

Формат	Зона	Поз.	Обозначение	Наименование	Кол.	Примечание
				Документация.		
А4			Д 22 Г. 034. 100 СБ	Сборочный чертеж		
				Детали.		
А4		1	Д 22 Г. 034. 043	Ось	1	
А4		2	Д 22 Г. 034. 044	Сухарь	1	
А4		3	Д 22 Г. 034. 045	Щека левая	1	
А4		4	Д 22 Г. 034. 046	Щека правая	1	

Серия 4.903-11 вып. 8

Подп. и дата | Инв. N дубл. | Взам. инв. N | Подп. и дата | Инв. N подл.

Изм.	Лист	N докум.	Подп.	Дата
Разраб.	Голодерберг			1.12.83
Пров.	Мюнтер			
Нач. отд.				
Н. контр.	Мюнтер			
Утв.				

Д 22 Г. 034. 100

Вилка.

Лит.	Лист	Листов
И		1

Госстрой СССР ГПИ Горьковский Сантехпроект

Д 22 Г. 034. 042

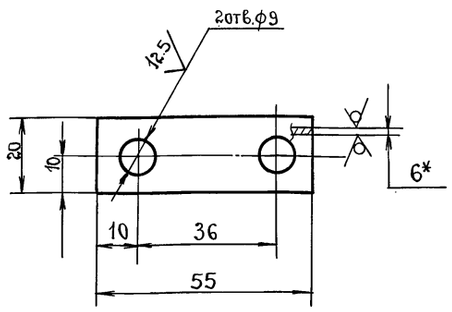

1.* Размеры для справок.

2. Неуказанные предельные отклонения размеров: $H16, \pm \frac{IT16}{2}$.

Подп. и дата | Инв. N дубл. | Взам. инв. N | Подп. и дата | Инв. N подл.

Изм.	Лист	N докум.	Подп.	Дата
Разраб.	Шилина			1.12.83
Пров.	Мюнтер			
Т. контр.				
Рук. гр.	Мюнтер			
Н. контр.	Мюнтер			
Утв.				

Планка.

Лит.	Масса	Масштаб
И	0.05	1:1

Лист	Листов 1

Полоса Б-2 6×20 ГОСТ 103-76 / Вст3сп ГОСТ 535-79

Госстрой СССР ГПИ Горьковский Сантехпроект.

Д 22 Г. 034. 090 СБ

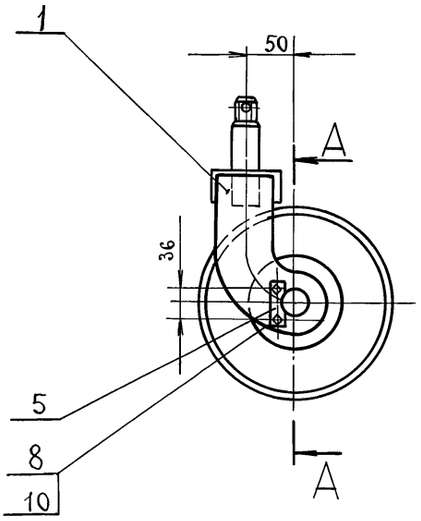

А-А
М1:1

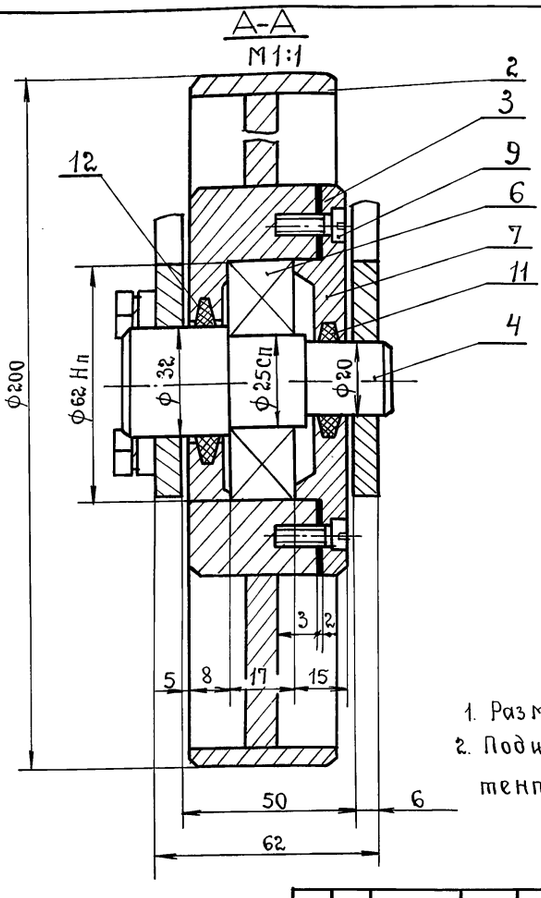

1. Размеры для справок.
2. Подшипниковый узел набить консистентной смазкой ЦИАТИМ-221 ГОСТ 9433-80.

Подп. и дата | Инв. N дубл. | Взам. инв. N | Подпись и дата | Инв. N дубл.

Изм.	Лист	N докум.	Подп.	Дата
Разраб.	Голодерберг		подп.	1.12.83
Пров.	Мюнтер			
Т. контр.				
Н. контр.	Мюнтер			
Утв.				

Колесо с вилкой.

Лит.	Масса	Масштаб
И	7	1:4

Лист	Листов 1

Госстрой СССР ГПИ Горьковский Сантехпроект.

Инв. Сканция 07.12.87г. Кн. Катсоло

Серия 4.903-11 Вып. 8 Альбом III

Д 22Г.034.045

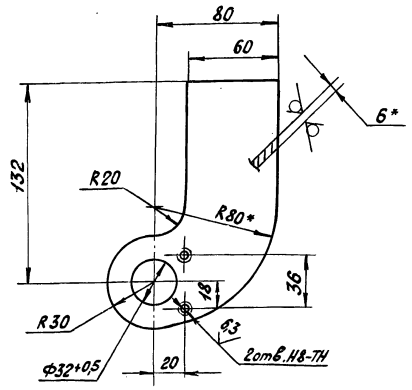

1.* Размеры для справок.

2. Неуказанные предельные отклонения размеров: H14, h14, $\pm \frac{IT14}{2}$.

Изм.	Лист	N докум.	Подп.	Дата
Разраб.		Шилина		12.83
Пров.		Мюнтер		
Т. контр.				
Нач. гр.		Мюнтер		
Н. контр.		Мюнтер		
Утв.				

Д 22Г.034.045

Щека левая

Лит.	Масса	Масштаб
И	0,38	1:2

Лист | Листов 1

Лист Б-ПН-6.0 ГОСТ 19903-74 / В Ст3сп ГОСТ 14637-79

Госстрой СССР ГПИ Горьковский Сантехпроект

Формат А4

Д 22Г.034.044

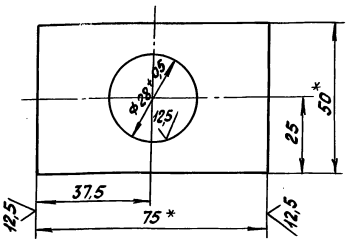

1.* Размеры для справок.

2. Неуказанные предельные отклонения размеров $\pm \frac{IT16}{2}$.

Изм.	Лист	N докум.	Подп.	Дата
Разраб.		Шилина		12.83
Пров.		Мюнтер		
Т. контр.				
Н. контр.		Мюнтер		
Утв.				

Д 22Г.034.044

Сухарь

Лит.	Масса	Масштаб
И	0,9	1:1

Лист | Листов 1

Полоса 5-2 40×50 ГОСТ 103-76 / В Ст3сп ГОСТ 535-79

Госстрой СССР ГПИ Горьковский Сантехпроект

Формат А4

Д 22Г.034.043

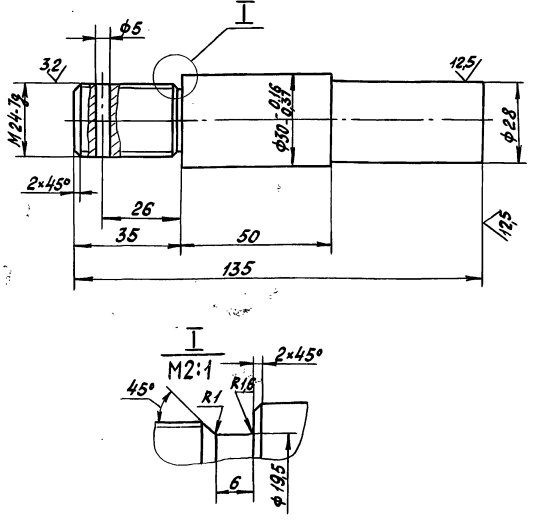

Неуказанные предельные отклонения размеров: H14, h14, $\pm \frac{IT14}{2}$.

Изм.	Лист	N докум.	Подп.	Дата
Разраб.		Шилина		12.83
Пров.		Мюнтер		
Т. контр.				
Н. контр.		Мюнтер		
Утв.				

Д 22Г.034.043

Ось

Лит.	Масса	Масштаб
И	0,75	1:1

Лист | Листов 1

Круг В32 ГОСТ 2590-71 / В Ст3сп ГОСТ 535-79

Госстрой СССР ГПИ Горьковский Сантехпроект

Формат А4

Д 22Г.034.100СБ

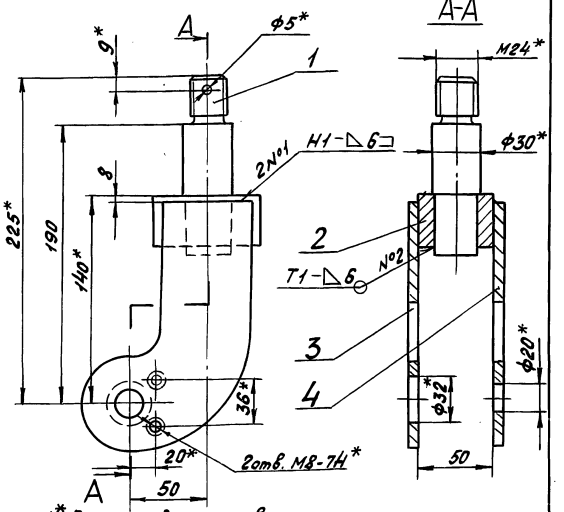

1.* Размеры для справок

2. Неуказанные предельные отклонения размеров $\pm \frac{IT16}{2}$.

3. Сварные швы по ГОСТ 5264-80.

Изм.	Лист	N докум.	Подп.	Дата
Разраб.		Гольденберг		12.83
Пров.		Мюнтер		
Т. контр.				
Н. контр.		Мюнтер		
Утв.				

Д 22Г.034.100СБ

Вилка

Лит.	Масса	Масштаб
И	2,5	1:2

Лист | Листов 1

Госстрой СССР ГПИ Горьковский Сантехпроект

Д 22 Г. 034. 110 СБ

Серия 4.903-11 Вып. 8.

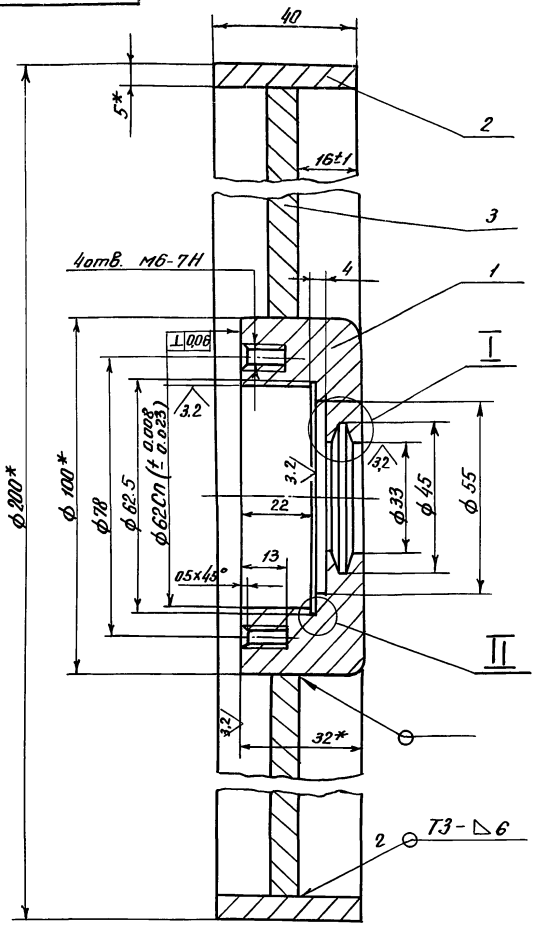

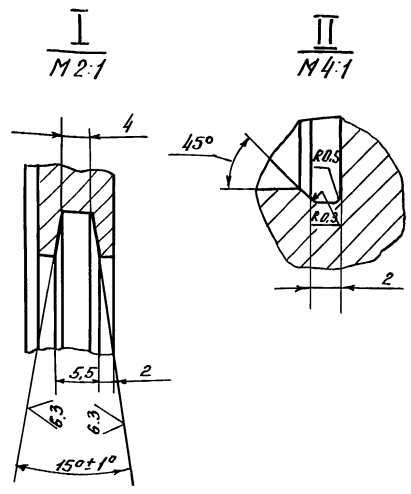

12,5 ∨(∨)

1.* Размеры для справок.

2. Неуказанные предельные отклонения размеров: H14, h14, ± IT14/2.

3. Сварные швы по ГОСТ 5264-80.

Изм.	Лист	№ докум.	Подп.	Дата	Д 22 Г. 034. 110 СБ			
Разраб.		Гольбендер			Колесо	Лит.	Масса	Масштаб
Пров.		Мюнтер				И	3.5	1:1
Т. контр.						Лист	Листов 1	
Н. контр.		Мюнтер				ГПИ Госстрой СССР Горьковский Сантехпроект		
Утв.								

Д 22 Г. 034. 046

12,5 ∨(∨)

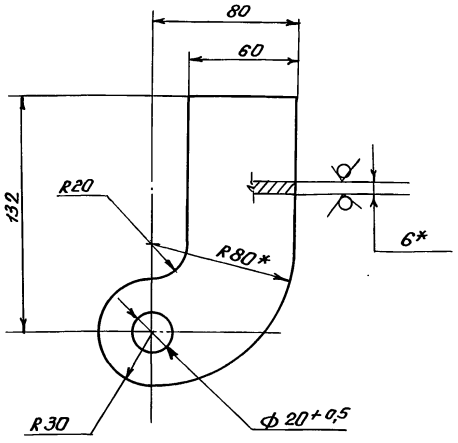

1.* Размеры для справок.

2. Неуказанные предельные отклонения размеров H14, h14, ± IT14/2.

Изм.	Лист	№ докум.	Подп.	Дата	Д 22 Г. 034. 046			
Разраб.		Шилина			Щека правая	Лит.	Масса	Масштаб
Пров.		Мюнтер				И	0.38	1:2
Т. контр.						Лист	Листов 1	
Н. контр.		Мюнтер			Лист Б-ПН-6.0 ГОСТ 19903-74	Госстрой СССР ГПИ Горьковский Сантехпроект		
Утв.					8 Ст 3Сп ГОСТ 14637-79			

Копировал

Формат | Зона | Поз. | Обозначение | Наименование | Кол. | Примечание

				Документация		
А3			Д 22 Г. 034. 110 СБ	Сборочный чертеж		
				Детали		
А4		1	Д 22 Г. 034. 036	Ступица	1	
А4		2	Д 22 Г. 034. 038-01	Обод	1	
А4		3	Д 22 Г. 034. 048	Диск	1	

Инв. № подл. | Подп. и дата | Взам. инв. № | Инв. № дубл. | Подп. и дата

Изм.	Лист	№ докум.	Подп.	Дата	Д 22 Г. 034. 110			
Разраб.		Гольбендер			Колесо	Лит.	Лист	Листов
Пров.		Мюнтер				И		1
Нач. отд.		Вольский				ГПИ Госстрой СССР Горьковский Сантехпроект		
Н. контр.		Мюнтер						
Утв.								

Серия 4.903-11. Вып. 8.

Д 22Г. 034. 052

25 (√)

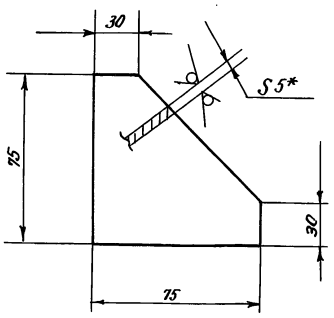

1.* Размеры для справок.

2. Неуказанные предельные отклонения размеров $\pm \frac{1T16}{2}$

Изм.	Лист	№ докум.	Подп.	Дата	Д 22Г. 034.052			
Разраб.		Шилина			Косынка.	Лит. И	Масса 0.25	Масштаб 1:2
Пров.		Мюнтер				Лист	Листов 1	
Т. контр.								
Н. контр.		Мюнтер			Лист Б-ПН-5.0 ГОСТ 19903-74 / В Ст 3СП ГОСТ 14637-79	Госстрой СССР, ГПИ Горьковский Сантехпроект		
Утв.								

Формат	Зона	Поз.	Обозначение	Наименование	Кол.	Примечание
Б4		9	Д 22Г. 034. 058	Уголок		
				Уголок Б-63×63×5 ГОСТ 8509-72		
				В Ст 3СП ГОСТ 535-79		
				L = 1126 h 16 25	2	5.4 кг
Б4		10	Д 22Г. 034. 059	Связь		
				Швеллер 8 ГОСТ 8240-72		
				В Ст 3СП ГОСТ 535-79		
				L = 600 h 16 25	2	4.2 кг
Б4		11	Д 22Г. 034. 061	Уголок		
				Уголок Б-63×63×5 ГОСТ 8509-72		
				В Ст 3СП ГОСТ 535-79		
				L = 600 h 16 25	2	2.9 кг

Изм.	Лист	№ докум.	Подп.	Дата	Д 22Г. 034.120	Лист 2

Формат	Зона	Поз.	Обозначение	Наименование	Кол.	Примечание
				Документация		
А2			Д 22Г. 034. 120СБ	Сборочный чертеж		
				Сборочные единицы		
А4		1	Д 22Г. 034. 130	Кронштейн	2	
				Детали		
А4		2	Д 22Г. 034. 052	Косынка	12	
А4		3	Д 22Г. 034. 053	Ручка	1	
А4		4	Д 22Г. 034. 054	Скоба	1	
А4		5	Д 22Г. 034. 055	Планка	4	
А4		6	Д 22Г. 034. 056	Швеллер	1	
А4		7	Д 22Г. 034. 056-01	Швеллер	2	
А4		8	Д 22Г. 034. 057	Стойка		
				Уголок Б-50×50×5 ГОСТ 8509-72		
				В Ст 3СП ГОСТ 535-79		
				L = 505 h 16 25	4	1.9 кг

Изм.	Лист	№ докум.	Подп.	Дата	Д 22Г. 034.120			
Разраб.		Гольденберг			Рама	Лит. И	Лист 1	Листов 2
Пров.		Мюнтер				Госстрой СССР ГПИ Горьковский Сантехпроект		
Нач. отд.		Вольский						
Н. контр.		Мюнтер						
Утв.								

Пров. Онекулов 02.09.86г. Коп. Фомин

Д 22Г. 034. 048

12.5 (√)

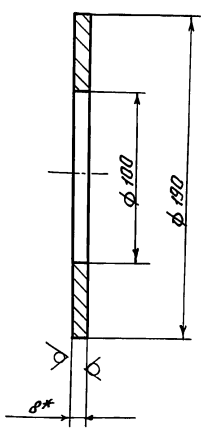

1.* Размеры для справок.

2. Неуказанные предельные отклонения размеров: H14, h14.

Изм.	Лист	№ докум.	Подп.	Дата	Д 22Г. 034.048			
Разраб.		Шилина			Диск	Лит. И	Масса 0.96	Масштаб 1:2
Пров.		Мюнтер				Лист	Листов 1	
Т. контр.								
Н. контр.		Мюнтер			Лист Б-ПН-8.0 ГОСТ 19903-74 / В Ст 3СП ГОСТ 14637-79	Госстрой СССР ГПИ Горьковский Сантехпроект		
Утв.								

Инв. № подл. | Подп. и дата | Взам. инв. № | Инв. № дубл. | Подп. и дата

Д22Г. 034. 120 СБ

Серия 4.903-11 вып. 8

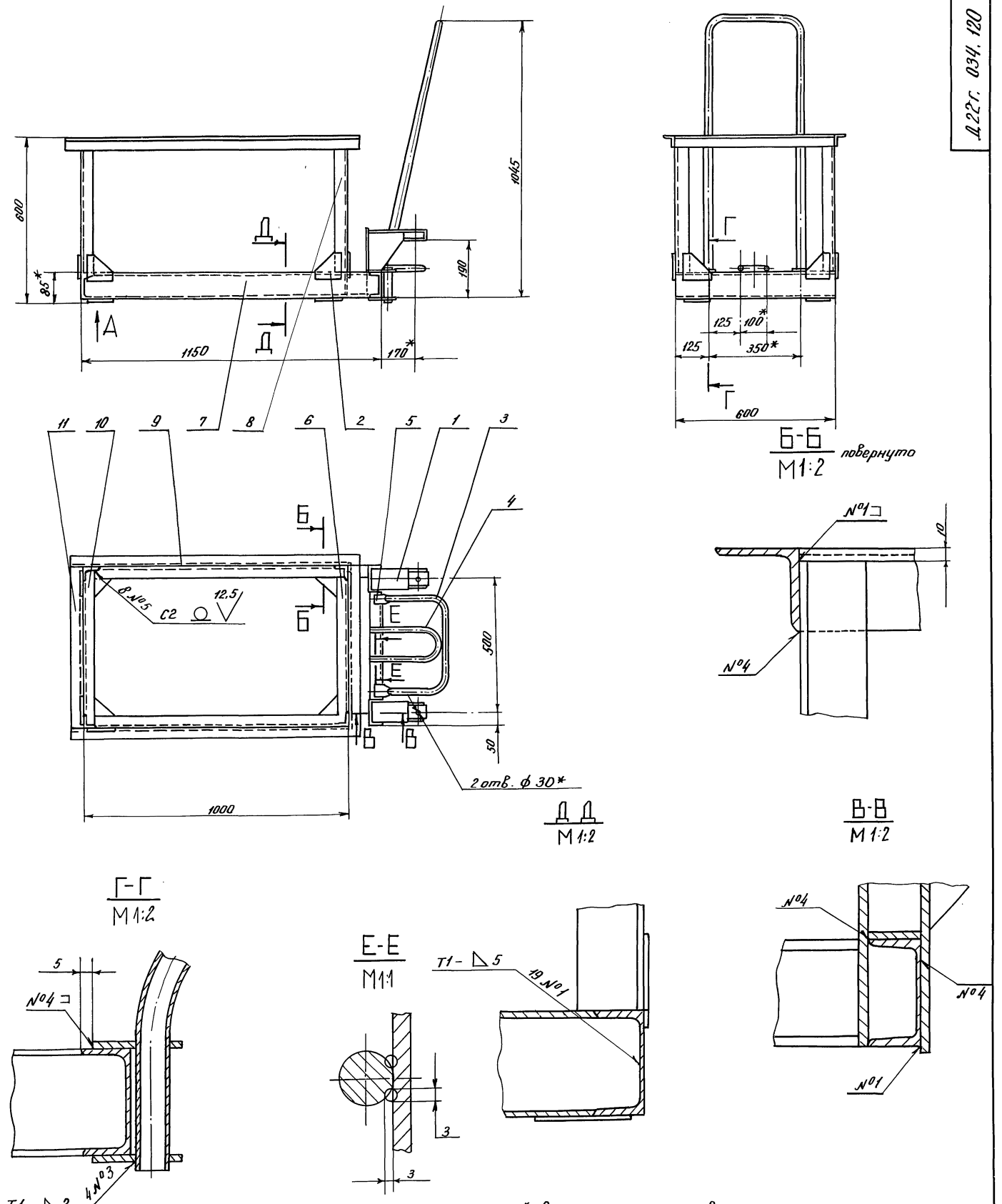

1.* Размеры для справок.

2. Неуказанные предельные отклонения размеров $\pm \frac{1T14}{2}$

3. Сварные швы по ГОСТ 5264-80

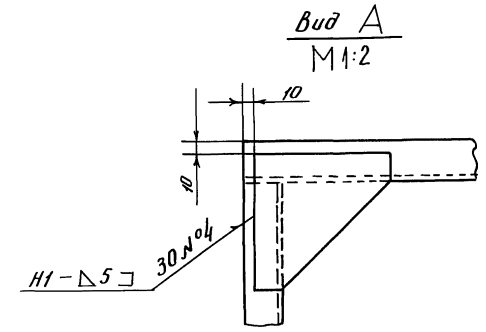

Изм.	Лист	№ докум.	Подп.	Дата	Д 22 Г. 034. 120 СБ			
Разраб.		Гольденберг			Рама	Лит.	Масса	Масштаб
Пров.		Мюнтер				И	60	1:10
Т.контр.						Лист	Листов 1	
Нач.отд.						Госстрой СССР ГПИ Горьковский Сантехпроект		
Н.контр.		Мюнтер						
Утв.								

Инв. № подл. | Подпись и дата | Взам. инв. № | Инв. № дубл. | Подпись и дата

Пров. Осипов 02.09.86г. Коп. Ф

20031-03 40

Д22Г. 034. 056

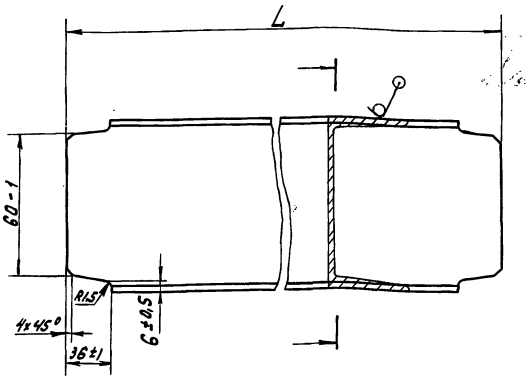

Обозначение	L, мм	Масса, кг
Д22Г. 034. 056	588	4,2
-01	1138	7,0

Неуказанные предельные отклонения размеров $\pm \frac{IT16}{2}$

Изм.	Лист	№ докум.	Подп.	Дата	Д22Г. 034. 056	Лит.	Масса	Масштаб
Разраб.		Шилина		1.12.83	Швеллер	У	см. табл.	—
Пров.		Мюнтер				Лист	Листов 1	
Т.контр.								
Рук. гр.		Мюнтер			Швеллер 8 ГОСТ 8240-72 / 8Ст3сп ГОСТ 535-79	Госстрой СССР ГПИ Горьковский Сантехпроект		
Н.контр.		Мюнтер						
Утв.								

Копировал Лиделева- Формат А4

Инв. № подл. | Подпись и дата | Взам. инв. № | Инв. № дубл. | Подпись и дата

Д22Г. 034. 055

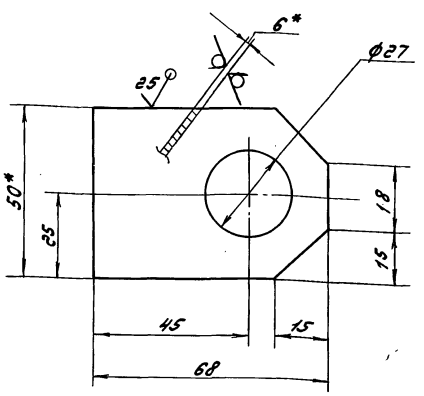

1.* Размеры для справок

2. Неуказанные предельные отклонения размеров: H16, $\pm \frac{IT16}{2}$

Изм.	Лист	№ докум.	Подп.	Дата	Д22Г. 034. 055	Лит.	Масса	Масштаб
Разраб.		Шилина		1.12.83	Планка	У	0,11	1:1
Пров.		Мюнтер				Лист	Листов 1	
Т.контр.								
Рук. гр.		Мюнтер			Лист Б-ПН-Б.0 ГОСТ 19903-74 / ВСт3сп ГОСТ 14637-79	Госстрой СССР ГПИ Горьковский Сантехпроект		
Н.контр.		Мюнтер						
Утв.								

Копировал Лиделева- Формат А4

Инв. № подл. | Подпись и дата | Взам. инв. № | Инв. № дубл. | Подпись и дата

Д22Г. 034. 054

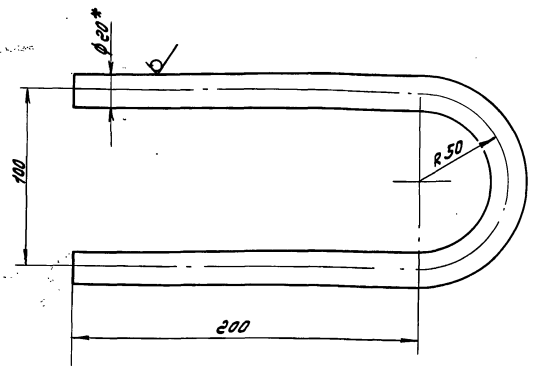

1.* Размеры для справок

2. Неуказанные предельные отклонения размеров $\pm \frac{IT16}{2}$

Изм.	Лист	№ докум.	Подп.	Дата	Д22Г. 034. 054	Лит.	Масса	Масштаб
Разраб.		Шилина		1.12.83	Скоба	У	1,4	1:2
Пров.		Мюнтер				Лист	Листов 1	
Т.контр.								
Рук. гр.					Круг 8-20 ГОСТ 2590-71 / ВСт3сп ГОСТ 535-79	Госстрой СССР ГПИ Горьковский Сантехпроект		
Н.контр.		Мюнтер						
Утв.								

Копировал Лиделева- Формат А4

Инв. № подл. | Подпись и дата | Взам. инв. № | Инв. № дубл. | Подпись и дата

Д22Г. 034. 053

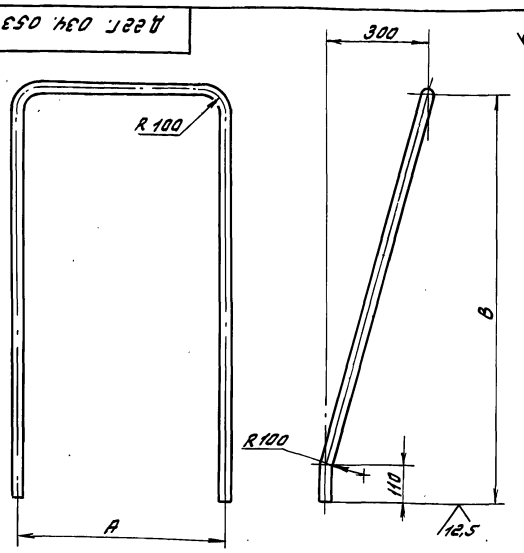

Обозначение	A, мм	B, мм	Масса, кг
Д22Г. 034. 053	350	1053	3,8
-01	600	1247	5,0

Неуказанные предельные отклонения размеров $\pm \frac{IT16}{2}$

Изм.	Лист	№ докум.	Подп.	Дата	Д22Г. 034. 053	Лит.	Масса	Масштаб
Разраб.		Шилина		1.12.83	Ручка	У	см. табл.	—
Пров.		Мюнтер				Лист	Листов 1	
Т.контр.								
Рук. гр.		Мюнтер			Труба 20х2,8 ГОСТ 3262-75	Госстрой СССР ГПИ Горьковский Сантехпроект		
Н.контр.		Мюнтер						
Утв.								

Копировал Лиделева- Формат А4

Инв. № подл. | Подпись и дата | Взам. инв. № | Инв. № дубл. | Подпись и дата

Д22Г. 034. 130 СБ

Серия 4.903-11 Вып. 8

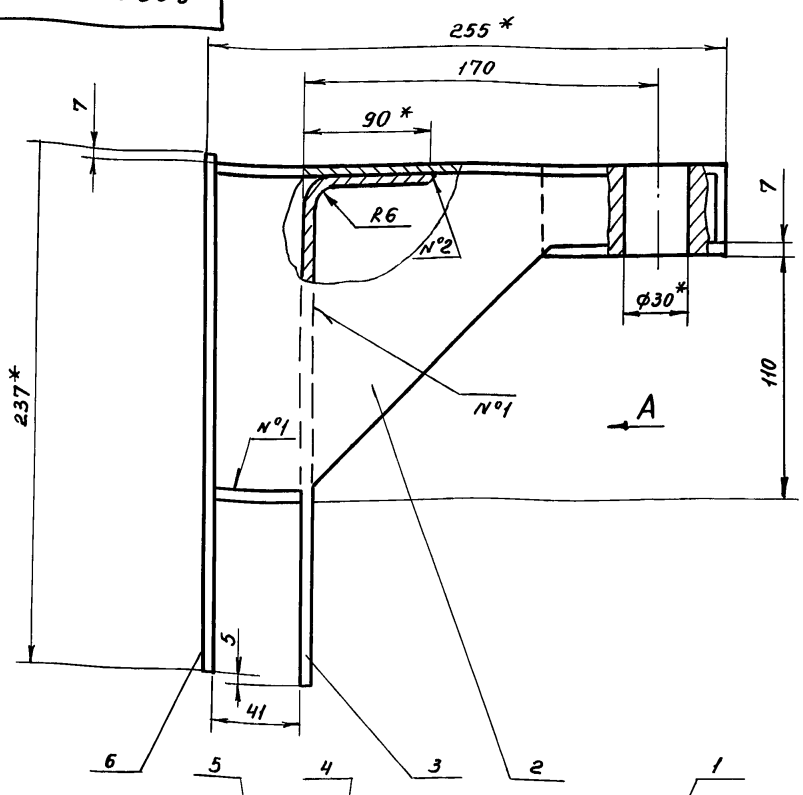

Вид А

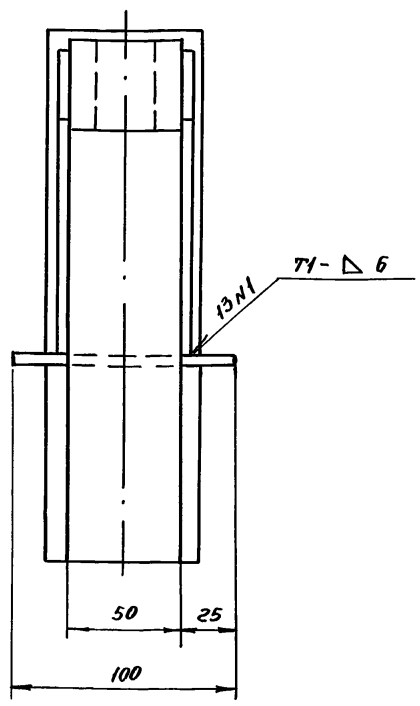

1.* Размеры для справок
2. Неуказанные предельные отклонения размеров: $\pm \frac{1T16}{2}$
3. Сварные швы по ГОСТ 5264-80

Изм.	Лист	№ докум.	Подп.	Дата	Д 22 Г. 034. 130 СБ			
Разраб.		Гольденберг			Кронштейн	Лит.	Масса	Масшт.
Пров.		Мюнтер				И	5.5	1:2
Т. контр.						Лист	Листов 1	
Н. контр.		Мюнтер				Госстрой СССР ГПИ Горьковский Сантехпроект		
Утв.								

Инв. № подл. | Подп. и дата | Взам. инв. № | Инв. № дубл. | Подп. и дата

Д22Г. 034. 063

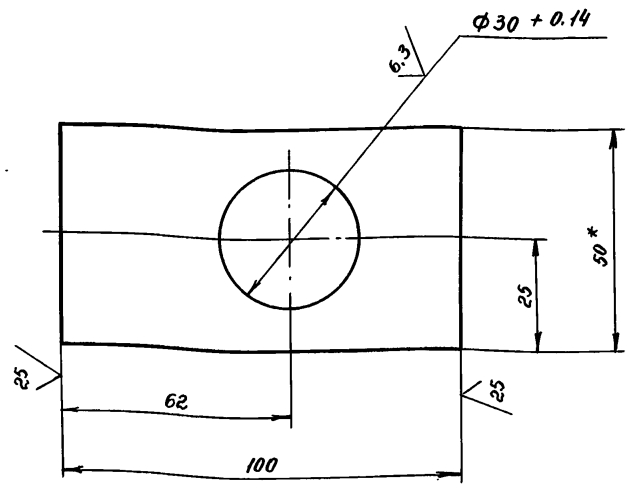

1.* Размеры для справок
2. Неуказанные предельные отклонения размеров $\pm \frac{1T16}{2}$

Изм.	Лист	№ докум.	Подп.	Дата	Д 22 Г. 034. 063			
Разраб.		Шилина			Планка	Лит.	Масса	Масшт.
Пров		Мюнтер				И	1,2	1:1
Т. контр.						Лист	Листов 1	
Рук. гр.		Мюнтер			Полоса Б-2 40х50 ГОСТ 103-76 / ВСт3сп ГОСТ 535-79	Госстрой СССР ГПИ Горьковский Сантехпроект		
Н. контр.		Мюнтер						
Утв.								

Инв. № подл. | Подп. и дата | Взам. инв. № | Инв. № дубл. | Подп. и дата

Пров. 23.10.91 Кон. ФВ

Формат	Зона	Поз.	Обозначение	Наименование	Кол.	Примечание
				Документация		
А3			Д22Г. 034. 130 СБ	Сборочный чертеж		
				Детали		
А4		1	Д22Г. 034. 063	Планка	1	
А4		2	Д22Г. 034. 064	Косынка	2	
А4		3	Д22Г. 034. 065	Лист	1	
Б4		4	Д22Г. 034. 066	Лист		
				Лист Б-ПН-5.0 ГОСТ 19903-74 / ВСт3сп ГОСТ 14637-79		
				(72 х 149) h16 25	1	0.5кг
Б4		5	Д22Г. 034. 067	Лист		
				Лист Б-ПН-5,0 ГОСТ 19903-74 / ВСт3сп ГОСТ 14637-79		
				(41х100) h16 25	1	0.16кг
Б4		6	Д22Г. 034. 068	Лист		
				Лист Б-ПН-6.0 ГОСТ 19903-74 / ВСт3сп ГОСТ 14637-79		
				(72х238) h16 25	1	0.82кг

Инв. № подл. | Подпись и дата | Взам. инв. № | Инв. № дубл. | Подп. и дата

Изм.	Лист	№ докум.	Подп.	Дата	Д 22 Г. 034. 130			
Разраб.		Гольденберг	"		Кронштейн	Лит.	Лист	Листов
Пров.		Мюнтер	"			И		1
Нач. отд.						Госстрой СССР ГПИ Горьковский Сантехпроект		
Н. контр.		Мюнтер	"					
Утв.								

20031-03 42

Серия 4.903-11 вып. 8 Альбом-IIA

Формат	Зона	Поз.	Обозначение	Наименование	Кол.	Примечание
64		8	Д22Г. 036. 001	Пруток		
				Круг В-10 ГОСТ 2590-71		
				В Ст3сп ГОСТ 535-79		
				L = 45 h16 25	4	0,03кг
				Стандартные изделия		
		9		Кольцо А25		
				ГОСТ 13940-68	2	
		10		Подшипник 305		
				ГОСТ 8338-75	2	
		11		Винт М6х16.36		
				ГОСТ 1491-80	8	
		12		Гайка М24.4		
				ГОСТ 5927-70	2	
		13		Шайба 24.01		
				ГОСТ 11371-78	2	
		14		Шплинт 5х60		
				ГОСТ 397-79	2	
		15		Кольцо СГ 44-31-5		
				ГОСТ 6418-81	2	

Изм.	Лист	№ докум.	Подп.	Дата	Д22Г. 036. 000	Лист 2

Копировал [signature] Формат А4

Формат	Зона	Поз.	Обозначение	Наименование	Кол.	Примечание
				Документация		
А2			Д22Г. 036. 000СБ	Сборочный чертеж		
А3			Д22Г. 036. 000 ВС	Ведомость спецификаций		
А3			Д22Г. 036. 000 ВП	Ведомость покупных изделий		
				Сборочные единицы		
А4		1	Д22Г. 034. 080	Колесо	2	
А4		2	Д22Г. 034. 090	Колесо с вилкой	2	
А4		3	Д22Г. 036. 010	Рама	1	
				Детали		
А4		4	Д22Г. 034. 031	Прокладка	2	
А4		5	Д22Г. 034. 032	Крышка	2	
А4		6	Д22Г. 034. 033	Ось	2	
А4		7	Д22Г. 034. 034	Шайба	2	

Изм.	Лист	№ докум.	Подп.	Дата	Д22Г. 036. 000	Лит.	Лист	Листов
Разраб.		Козина		1.12.83	Тележка для контейнера V = 0,7 м³	И	1	2
Пров.		Козина				Госстрой СССР ГПИ Горьковский Сантехпроект		
Нач. отд.		Вольский						
Н. контр.		Мюнтер						
Утв.								

Копировал [signature] Формат А4

Д22Г. 034. 065

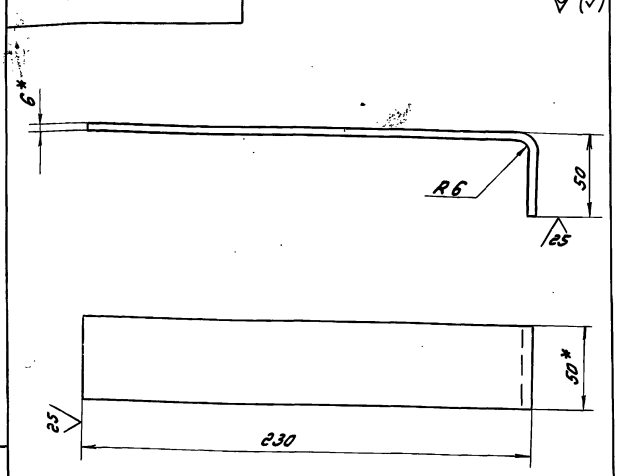

1.* Размеры для справок

2. Неуказанные предельные отклонения размеров $\pm \frac{IT16}{2}$

Изм.	Лист	№ докум.	Подп.	Дата	Д22Г. 034. 065	Лит.	Масса	Масштаб
Разраб.		Шилина		1.12.83	Лист	И	0,68	1:2
Пров.		Мюнтер				Лист	Листов 1	
Т. контр.								
Рук. гр.		Мюнтер			Полоса 6-2 6х50 ГОСТ 103-76	Госстрой СССР ГПИ Горьковский Сантехпроект		
Н. контр.		Мюнтер			В Ст3сп ГОСТ 535-79			
Утв.								

Копировал [signature] Формат А4

Д22Г. 037. 001

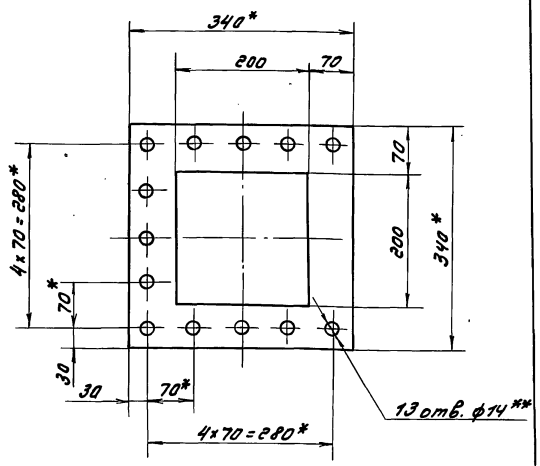

1.* Размеры для справок

2.** Обработать по сопрягаемой детали

Изм.	Лист	№ докум.	Подп.	Дата	Д22Г. 037. 001	Лит.	Масса	Масштаб
Разраб.		Лапин		1.12.83	Прокладка	И	0,25	1:5
Пров.		Лапин				Лист	Листов 1	
Т. контр.								
Рук. гр.		Лапин			Паронит ПОНЗ ГОСТ 481-80	Госстрой СССР ГПИ Горьковский Сантехпроект		
Н. контр.		Мюнтер						
Утв.								

Копировал [signature] Формат А4

20031-03 43

Серия 4.903-11 Зып 8 Альбом VII

№ строки	Наименование	Обозначение документа на поставку	Поставщик	Куда входит (обозначение)	Количество: На изделие	В компл.	На регул.	Всего	Примечание
1	Кольцо 1А25	ГОСТ 13940-68			2			2	
2	Подшипник 305	ГОСТ 8338-75			2			2	
3					2			2	
4				Д22Г.034.090	1			2	
5	Кольцо СГ30-19-35	ГОСТ 6418-81						4	
6	СГ44-31-5			Д22Г.034.090	1			2	
7					2			2	
8				Д22Г.034.090	1			2	
9								4	
10	Крепежные изделия								
11									
12	Болт М8х16.36	ГОСТ 7798-70		Д22Г.034.090	2			2	
13	Винт М6х16.36	ГОСТ 1491-80			8			8	
14				Д22Г.034.090	4			4	
15								12	
16	Гайка М24.4	ГОСТ 5927-70			2			2	
17	Шплинт 5х60	ГОСТ 397-79			2			2	
18	Шайба 8.65Г	ГОСТ 6402-70		Д22Г.034.090	2			2	
19	Шайба 24.01	ГОСТ 11371-78			2			2	
20									
21									
22									
23									
24									
25									

Инв.№ подл. | Подпись и дата | Взам.инв.№ | Инв.№ дубл. | Подпись и дата

Изм.	Лист	№ докум.	Подп.	Дата
Разраб.		Козина		1.12.83
Пров.		Козина		
Нач.отд.		Вольский		
Н.контр.		Мюнтер		
Утв.				

Д22Г.036.000 ВП

Тележка для контейнера V=0,7м³

Ведомость покупных изделий

Лит.	Лист	Листов
У		1

Госстрой СССР ГПИ Горьковский Сантехпроект

Копировал Формат А3

№ строки	Обозначение	Наименование	Куда входит: Обозначение	Кол.	Общее количество	Примечание
1	Д22Г.036.000	Тележка для контейнера V=0,7м³			1	
2	Д22Г.034.080	Колесо			2	
3	Д22Г.034.090	Колесо с вилкой			2	
4	Д22Г.036.010	Рама			1	
5	Д22Г.034.130	Кронштейн	Д22Г.036.010		2	
6						
7						
8						
9						
10						
11						
12						
13						
14						
15						
16						
17						
18						
19						
20						
21						
22						
23						
24						
25						

Инв.№ подл. | Подпись и дата | Взам.инв.№ | Инв.№ дубл. | Подпись и дата

Изм.	Лист	№ докум.	Подп.	Дата
Разраб.		Козина		1.12.83
Пров.		Козина		
Нач.отд.		Вольский		
Н.контр.		Мюнтер		
Утв.				

Д22Г.036.000 ВС

Тележка для контейнера V=0,7м³

Ведомость специфи-каций

Лит.	Лист	Листов
У		1

Госстрой СССР ГПИ Горьковский Сантехпроект

Д903-03

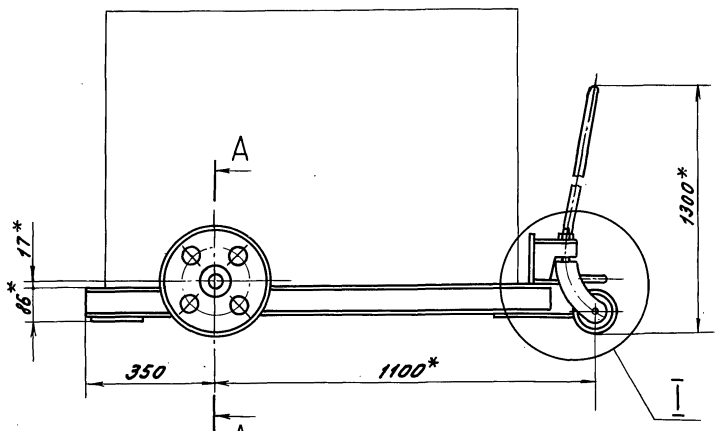

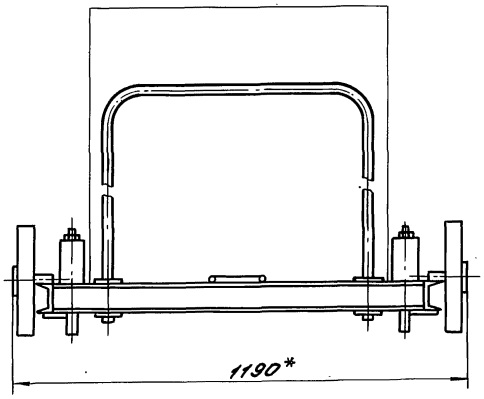

А – А
М 1:2

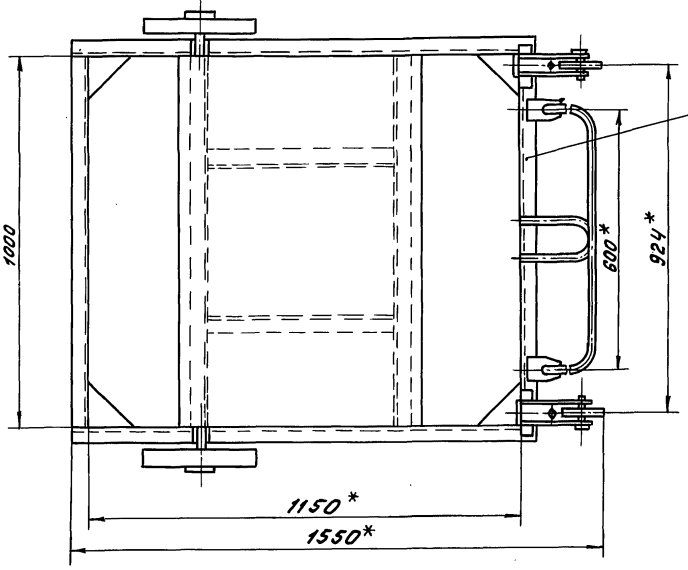

I
М 1:4

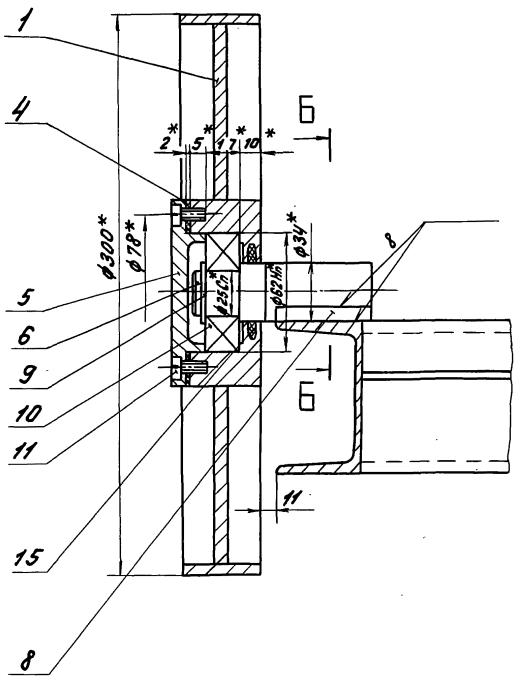

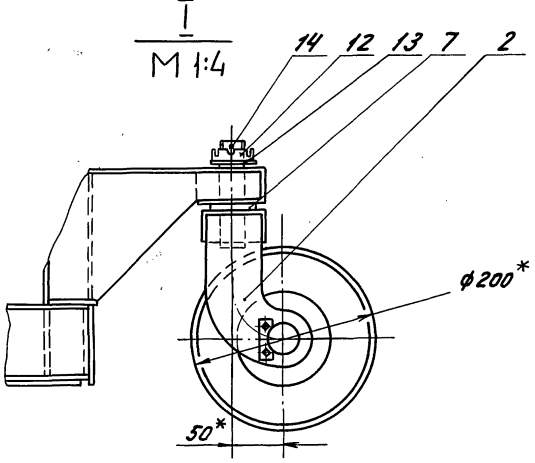

Б – Б
М 1:1

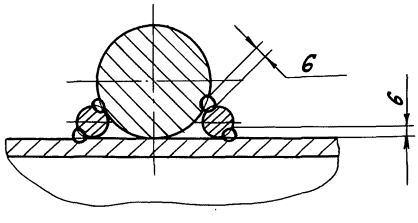

1. * Размеры для справок
2. Неуказанные предельные отклонения размеров $\pm \frac{IT14}{2}$
3. Сварка ручная дуговая
4. Перед сборкой трущиеся поверхности покрыть смазкой ЦИАТИМ-221 ГОСТ 9433-80
5. Покрытие: эмаль Эм. ГФ-230, черный, II, л ГОСТ 64-77; грунт ФЛ-03К ГОСТ 9109-81.

					Д 22 Г. 036. 000 СБ		
Изм.	Лист	№ док.	Подп.	Дата	Тележка для контейнера V = 0,7 м³	Лит.	Масса	Масштаб
Разраб.		Цитвалина		1.12.82		У	105	1:10
Пров.		Мюнтер				Лист	Листов 1
Т. контр.							
Нач. отд.		Вольский				Госстрой СССР ГПИ Горьковский Сантехпроект	
Н. контр.		Мюнтер					
Утв.							

Инв. № подл. | Подпись и дата | Взам. инв. № | Инв. № дубл. | Подпись и дата

20031-03 НБ Копировал Формат А3

Д22Г. 036. 010 СБ

Серия 4. 903-11 Вып. 8

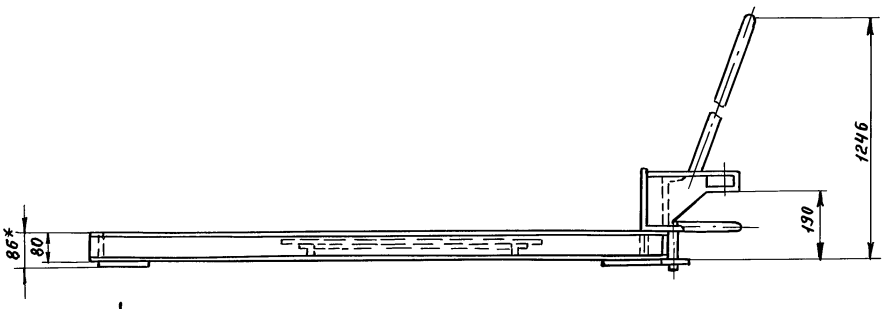

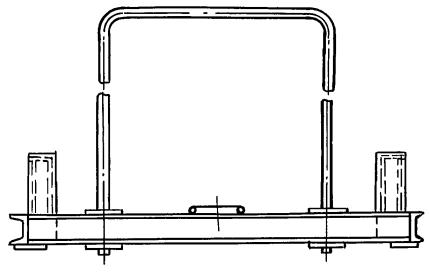

А - А
М 1:2

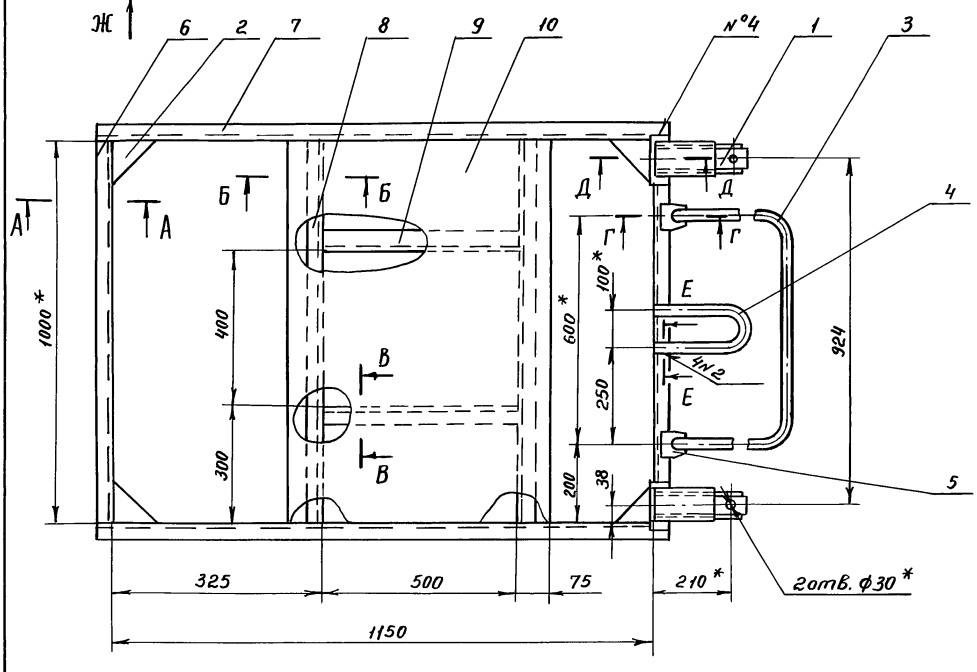

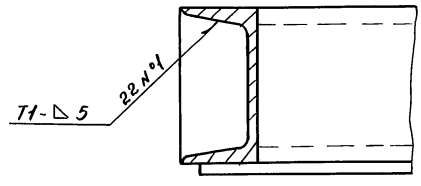

Б - Б
М 1:2

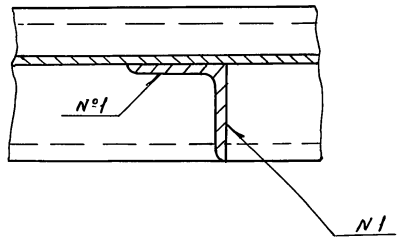

В - В повернуто
М 1:2

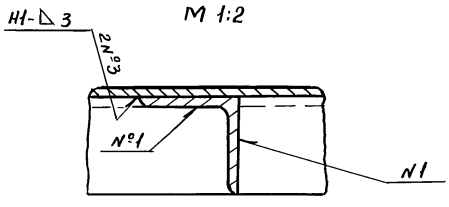

Г - Г
М 1:2

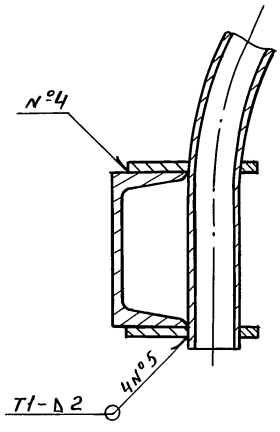

Е - Е
М 1:1

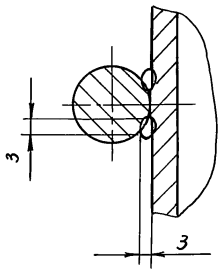

Д - Д
М 1:2

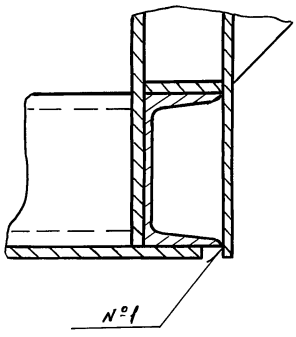

Вид Ж
М 1:2

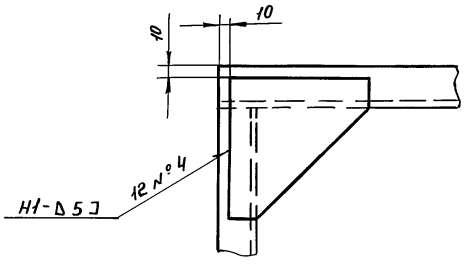

1.* Размеры для справок
2. Неуказанные предельные отклонения размеров $\pm \frac{IT14}{2}$
3. Сварные швы по ГОСТ 5264-80

					Д22Г. 036. 010 СБ			
Изм	Лист	N докум.	Подп.	Дата	Рама	Лит.	Масса	Масшт.
Разраб.		Козина	"			И	76	1:10
Пров.		Козина	"			Лист	Листов 1	
Т.контр.			"			Госстрой СССР ГПИ Горьковский Сантехпроект		
Н.контр.		Мюнтер	"					
Утв.			"					

Инв.№ подл. | Подп. и дата | Взам.инв.№ | Инв.№ дубл. | Подп. и дата

Пров. [illegible] 23.10.91г Кон. Фр.

Формат	Зона	Поз.	Обозначение	Наименование	Кол.	Примечание
		4		Гайка М12.4		
				ГОСТ 5915-70	13	
		5		Шайба 12.65Г		
				ГОСТ 6402-70	13	
		6		Шайба 12		
				ГОСТ 11371-78	13	

Инв.№ подл. | Подпись и дата | Взам.инв.№ | Инв.№ дубл. | Подпись и дата

Изм.	Лист	№ докум.	Подп.	Дата	Д 22Г. 037.000	Лист 2

Копировал Шаелов — Формат А4

Формат	Зона	Поз.	Обозначение	Наименование	Кол.	Примечание
				Документация		
А2			Д 22Г. 037.000 СБ	Сборочный чертеж		
А3			Д 22Г. 037.000 ВС	Ведомость спецификаций		
				Сборочные единицы		
А4		1	Д 22Г. 037. 010	Затвор шиберный	1	
				Детали		
А4		2	Д 22Г. 037. 001	Прокладка	1	
				Стандартные изделия		
		3		Болт М12 х 50.36		
				ГОСТ 7798-70	13	

Инв.№ подл. | Подпись и дата | Взам.инв.№ | Инв.№ дубл. | Подпись и дата

Изм.	Лист	№ докум.	Подп.	Дата	Д 22Г. 037.000		
Разраб.		Лапин		7.12.83	Затвор шиберный 200х200 мм	Лит.	Лист 1 / Листов 2
Пров.		Лапин					
Нач. отд.		Вельский				Госстрой СССР ГПИ Гарьковский Сантехпроект	
Н. контр.							
Утв.		Монтер					

Копировал Шаелов — Формат А4

Формат	Зона	Поз.	Обозначение	Наименование	Кол.	Примечание
Б4		8	Д 22Г. 036. 004	Уголок		
				Уголок Б-50х50х5 ГОСТ 8509-72		
				ВСт3сп ГОСТ 535-79		
				L = 1000 h16 (25)	2	3,77кг
Б4		9	Д 22Г. 036. 005	Уголок		
				Уголок Б-50х50х5 ГОСТ 8509-72		
				ВСт3сп ГОСТ 535-79		
				L = 500 h16 (25)	2	1,9кг
Б4		10	Д 22Г. 036. 006	Лист		
				Лист Б-ПН-3,0 ГОСТ 19903-74		
				5-IV-Н-ВСт3сп ГОСТ 16523-70		
				(1000х650) h16 (25)	1	15,0кг

Инв.№ подл. | Подпись и дата | Взам.инв.№ | Инв.№ дубл. | Подпись и дата

Изм.	Лист	№ докум.	Подп.	Дата	Д 22Г. 036. 010	Лист 2

Копировал Шаелов — Формат А4

Формат	Зона	Поз.	Обозначение	Наименование	Кол.	Примечание
				Документация		
А2			Д 22Г. 036. 010 СБ	Сборочный чертеж		
				Сборочные единицы		
А4		1	Д 22Г. 034. 130	Кронштейн	2	
				Детали		
А4		2	Д 22Г. 034. 052	Косынка	4	
А4		3	Д 22Г. 034. 053-01	Ручка	1	
А4		4	Д 22Г. 034. 054	Скоба	1	
А4		5	Д 22Г. 034. 055	Планка	4	
Б4		6	Д 22Г. 036. 002	Швеллер		
				Швеллер 8 ГОСТ 8240-72		
				ВСт3сп ГОСТ 535-79		
				L = 1000 h16 (25)	2	7,1кг
Б4		7	Д 22Г. 036. 003	Швеллер		
				Швеллер 8 ГОСТ 8240-72		
				ВСт3сп ГОСТ 535-79		
				L = 1230 h16 (25)	2	8,5кг

Инв.№ подл. | Подпись и дата | Взам.инв.№ | Инв.№ дубл. | Подпись и дата

Изм.	Лист	№ докум.	Подп.	Дата	Д 22Г. 036. 010		
Разраб.		Козина		7.12.83	Рама	Лит.	Лист 1 / Листов 2
Пров.		Козина					
Нач. отд.						Госстрой СССР ГПИ Гарьковский Сантехпроект	
Н. контр.							
Утв.		Монтер					

Копировал Шаелов — Формат А4

Д22Г.037.000 СБ

Серия 4.903-11 Вып 8 Альбом III

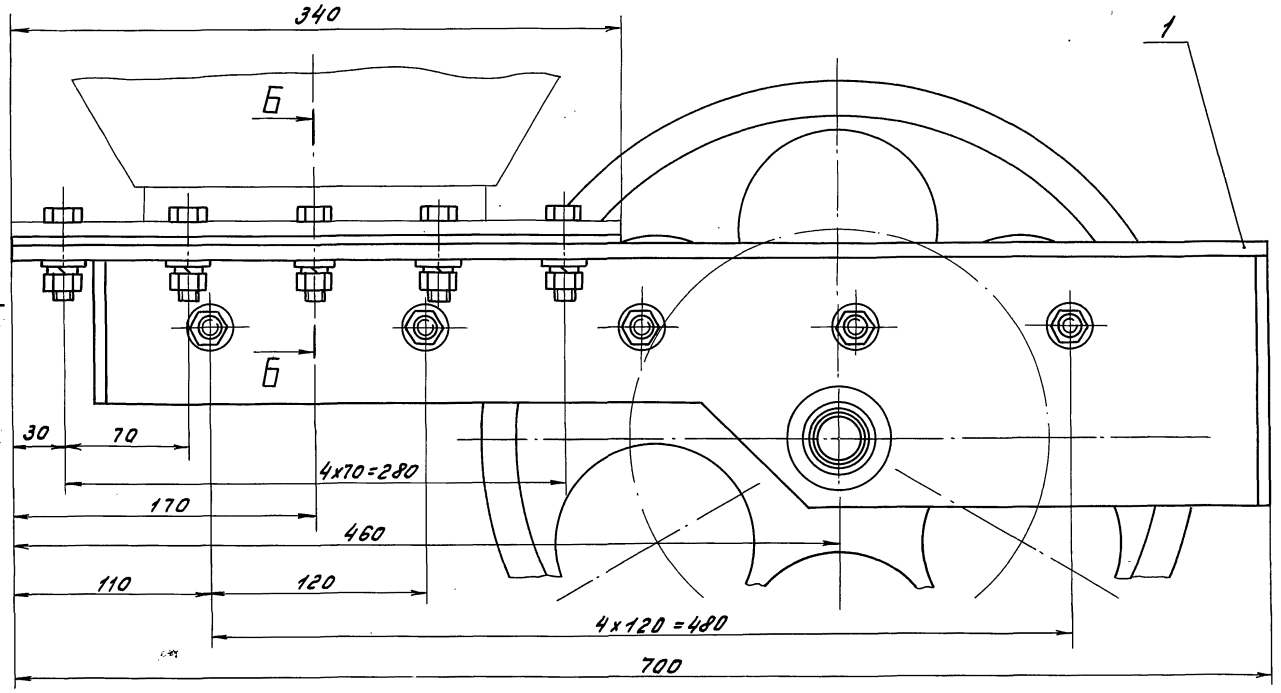

Вид А

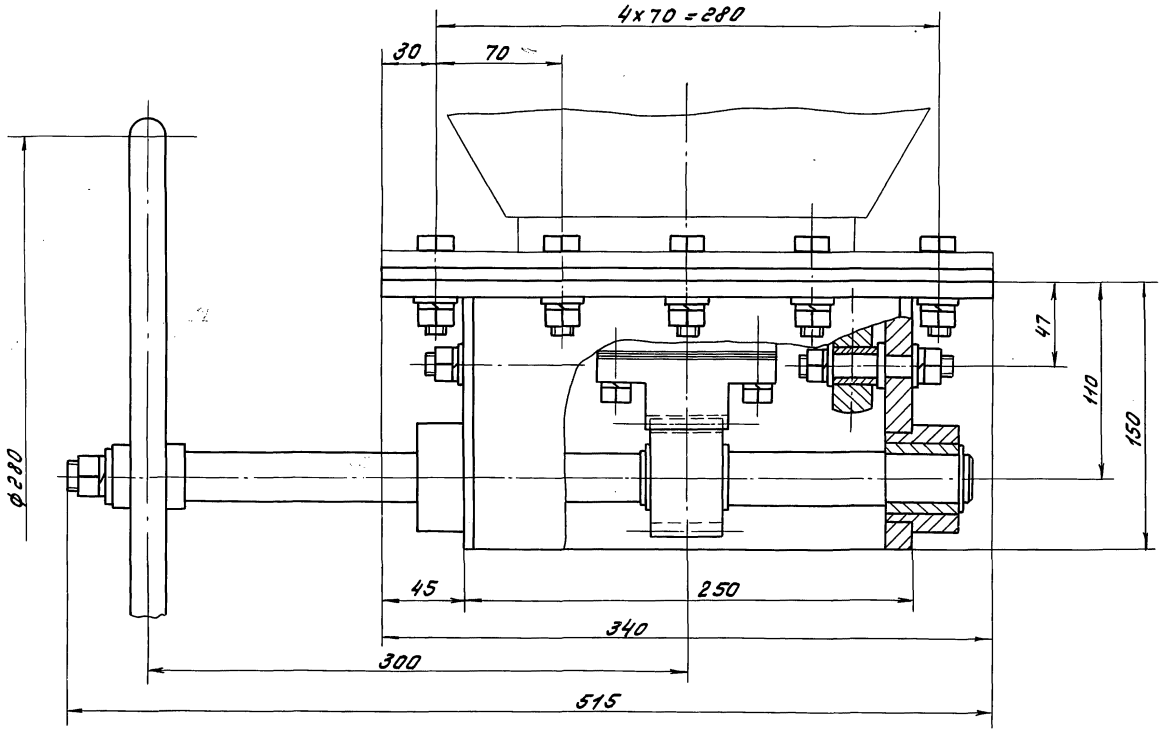

Б-Б

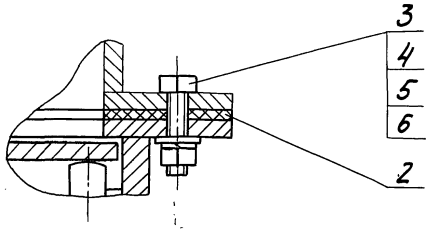

1. Размеры для справок
2. Покрытие: Эмаль КО-822-МРТУ6-10-848-69, черный.

Изм.	Лист	№ докум.	Подп.	Дата	Д22Г.037.000 СБ			
Разраб.		Ляпин		1.12.83	Затвор шиберный 200×200 мм	Лит.	Масса	Масштаб
Пров.		Ляпин				И	56	1:2
Т. контр.						Лист	Листов 1	
Нач. отд.		Вольский				Госстрой СССР ГПИ Горьковский Сантехпроект		
Н. контр.		Мюнтер						
Утв.								

Инв. № подл. | Подпись и дата | Взам. инв. № | Инв. № дубл. | Подпись и дата

Серия 4.903-11 Вып. 8

Д22Г.037.002

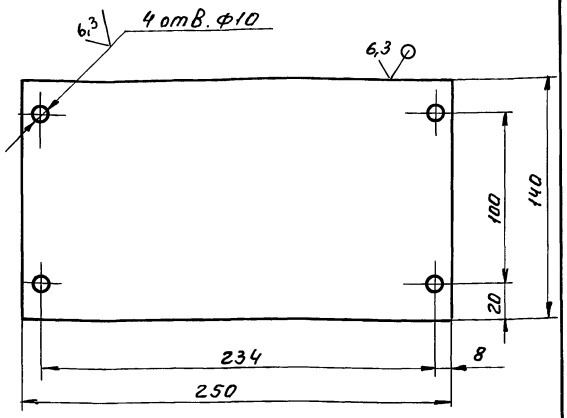

Неуказанные предельные отклонения размеров: $H14, h14, \pm \frac{IT14}{2}$.

Изм.	Лист	№ докум.	Подп.	Дата	Д22Г.037.002			
Разраб.		Ляпин	подп		Стенка	Лит.	Масса	Масшт.
Пров.		"	"			И	1,6	1:2
Т.контр.						Лист	Листов	
Рук.гр.		"	"		Лист Б-ПН-6,0 ГОСТ 19903-74	Госстрой СССР		
Н.контр.		Мюнтер	"		В Ст3сп ГОСТ 14637-79	ГПИ Горьковский Сантехпроект		
Утв.								

Д22Г.037.019

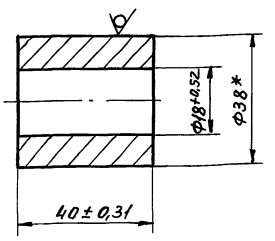

* Размер для справок.

Изм.	Лист	№ докум.	Подп.	Дата	Д22Г.037.019			
Разраб.		Ляпин	подп		Втулка	Лит.	Масса	Масшт.
Пров.		Ляпин	"			И	0,26	1:1
Т.контр.						Лист	Листов 1	
Рук.гр.					Круг В-38 ГОСТ 2590-71	Госстрой СССР		
Н.контр.		Мюнтер	"		В Ст3сп ГОСТ 535-79	ГПИ Горьковский Сантехпроект		
Утв.								

№ строки	Обозначение	Наименование	Куда входит: Обозначение	Куда входит: Кол.	Общее количество	Примечание
1	Д22Г. 037. 000	Затвор шиберный 200×200 мм				
2					1	
3	Д22Г. 037. 010	Затвор шиберный			1	
4	Д22Г. 037. 020	Рама	Д22Г. 037. 010	1	1	
5	Д22Г. 037. 030	Маховик	Д22Г. 037. 010	1	1	
6	Д22Г. 037. 040	Шибер	Д22Г. 037. 010	1	1	
7						
8						
9						
10						
11						
12						
13						
14						
15						
16						
17						
18						
19						
20						
21						
22						
23						
24						
25						

Инв. № подл. | Подп. и дата | Взам. инв. № | Инв. № дубл. | Подп. и дата

Изм.	Лист	№ докум.	Подп.	Дата	Д22Г.037.000 ВС			
Разраб.		Ляпин	подп		Затвор шиберный 200×200 мм	Лит.	Лист	Листов
Пров.		"	"			И		1
Нач.отд.		Вольский	"			Госстрой СССР		
Н.контр.		Мюнтер	"		Ведомость спецификаций	ГПИ Горьковский Сантехпроект		
Утв.								

Пров. Коп.Петрик 1.10.91г.

Д22Г.037.003

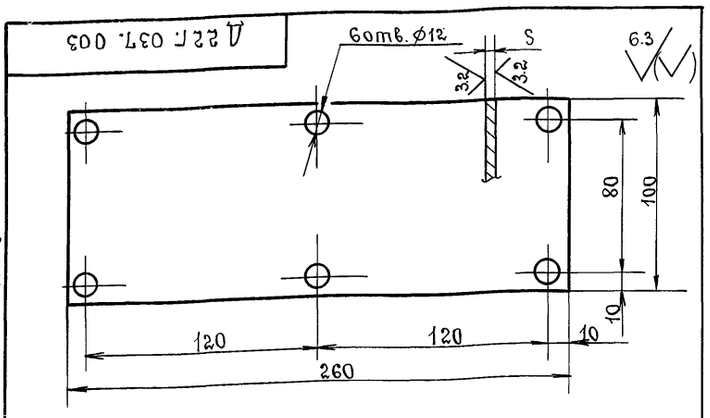

Обозначение	S, мм.	Масса, кг.
Д22Г.037.003	0.4	0.08
-01	0.5	0.10
-02	0.6	0.12

Неуказанные предельные отклонения размеров: H14, h14, $\pm \frac{IT14}{2}$

серия 4.903-11 вып.8

Инв.№подл. | Подпись и дата | Взам.инв.№ | Инв.№дубл. | Подпись и дата

Изм.	Лист	№ докум.	Подп.	Дата
Разраб.		Ляпин		1.12.83
Пров.		Ляпин		
Т.контр.				
Рук.гр.		Ляпин		
Н.контр.		Мюнтер		
Утв.				

Д22Г. 037. 003.

Прокладка.

Лит. И | Масса: см.табл. | Масштаб: 1:2

Лист | Листов 1

Сталь 35 ГОСТ 1050-74

Госстрой СССР, ГПИ Горьковский Сантехпроект.

Формат	Зона	Поз.	Обозначение.	Наименование.	Кол.	Примечание
		26		Шайба 16. 65Г		
				ГОСТ 6402-70	1	
		27		Шайба 12		
				ГОСТ 11371-78	20	
		28		Шайба 16		
				ГОСТ 11371-78	1	

Инв.№подл. | Подпись и дата | Взам.инв.№ | Инв.№дубл. | Подпись и дата

Изм. Лист № докум. Подп. Дата

Д22Г. 037. 010

Лист 3

Формат	Зона	Поз.	Обозначение.	Наименование.	Кол.	Примечание
А4		12	Д22Г.037.005-01	Втулка	1	
А4		13	Д22Г.037.008	Ролик	10	
А4		14	Д22Г.037.005-02	Втулка	10	
А4		15	Д22Г.037.009	Ось	10	
				Стандартные изделия.		
		16		Кольцо В30.65Г		
				ГОСТ 13942-80	2	
		17		Кольцо В32.65Г		
				ГОСТ 13942-80	2	
		18		Шпонка 6×6×30		
				ГОСТ 23360-78	2	
		19		Болт М8×16.36		
				ГОСТ 7798-70	4	
		20		Болт М10×35.36		
				ГОСТ 7798-70	6	
		21		Гайка М12.4		
				ГОСТ 5915-70	20	
		22		Гайка М16.4		
				ГОСТ 5915-70	1	
				Шайбы ГОСТ 6402-70		
		23		8.65Г	4	
		24		10.65Г	6	
		25		12.65Г	20	

Инв.№подл. | Подпись и дата | Взам.инв.№ | Инв.№дубл. | Подпись и дата

Изм. Лист № докум. Подп. Дата

Д22Г. 037. 010

Лист 2

Пров: Овсянкин 6.12.83 Кон. Кравцова

Формат	Зона	Поз.	Обозначение.	Наименование.	Кол.	Примечание
				Документация.		
А2			Д22Г.037.010 СБ	Сборочный чертеж.		
				Сборочные единицы.		
А4		1	Д22Г.037.020	Рама	1	
А4		2	Д22Г.037.030	Маховик	1	
А4		3	Д22Г.037.040	Шибер	1	
				Детали.		
А4		4	Д22Г.037.002	Стенка	1	
А4		5	Д22Г.037.003	Прокладка	1	
		6	-01	Прокладка	1	
		7	-02	Прокладка	1	
А3		8	Д22Г.037.004	Вал	1	
А4		9	Д22Г.037.005	Втулка	1	
А3		10	Д22Г.037.006	Колесо зубчатое	1	
А3		11	Д22Г.037.007	Рейка	1	

Инв.№подл. | Подпись и дата | Взам.инв.№ | Инв.№дубл. | Подпись и дата

Изм.	Лист	№ докум.	Подп.	Дата
Разраб.		Ляпин		1.12.83
Пров.		Ляпин		
Нач.отд				
Н.контр.		Мюнтер		
Утв.				

Д22Г. 037. 010

Затвор шиберный.

Лит. И | Лист 1 | Листов 3

Госстрой СССР ГПИ Горьковский Сантехпроект.

Серия 4.903-11 Вып. 8 Альбом VII

Д22Г.037.010 СБ

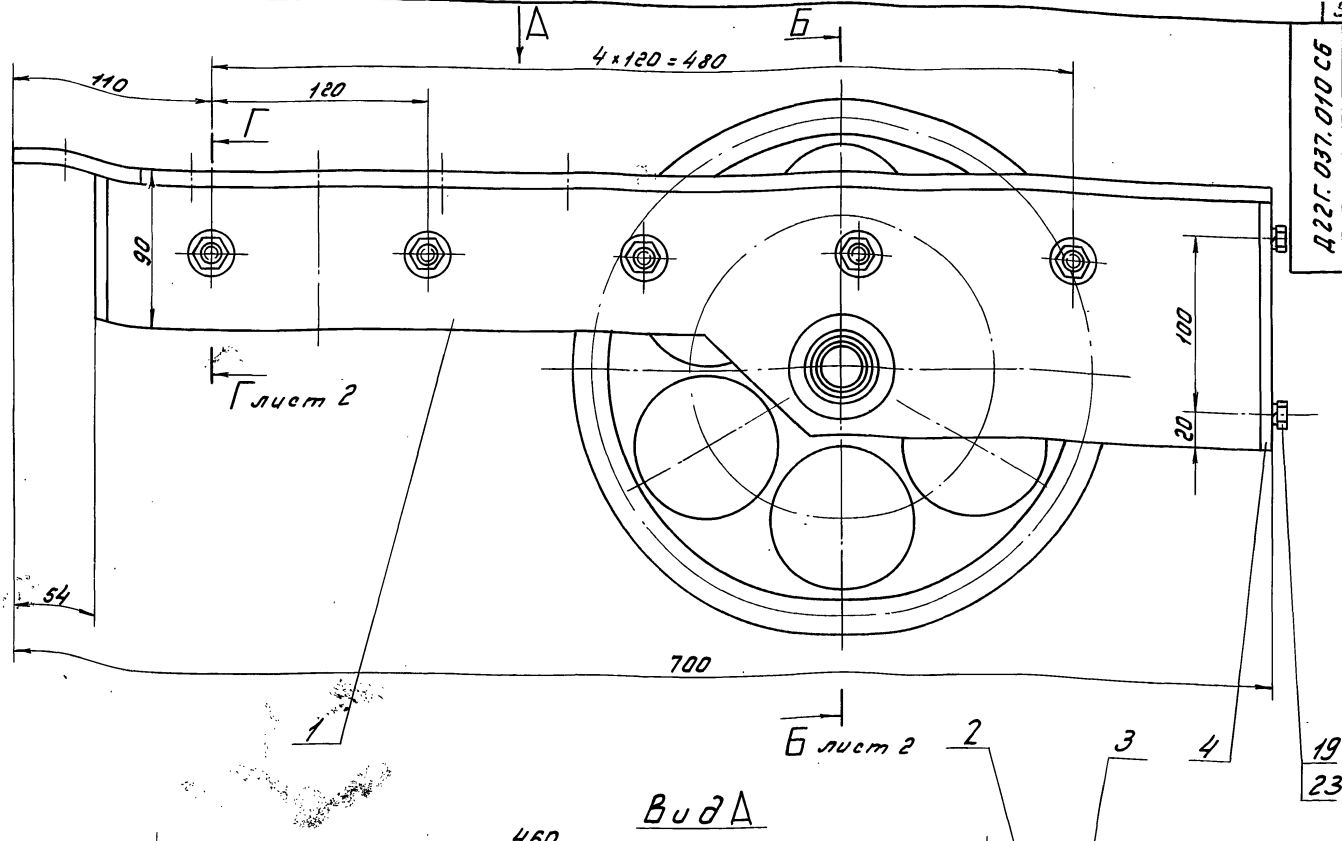

Вид А

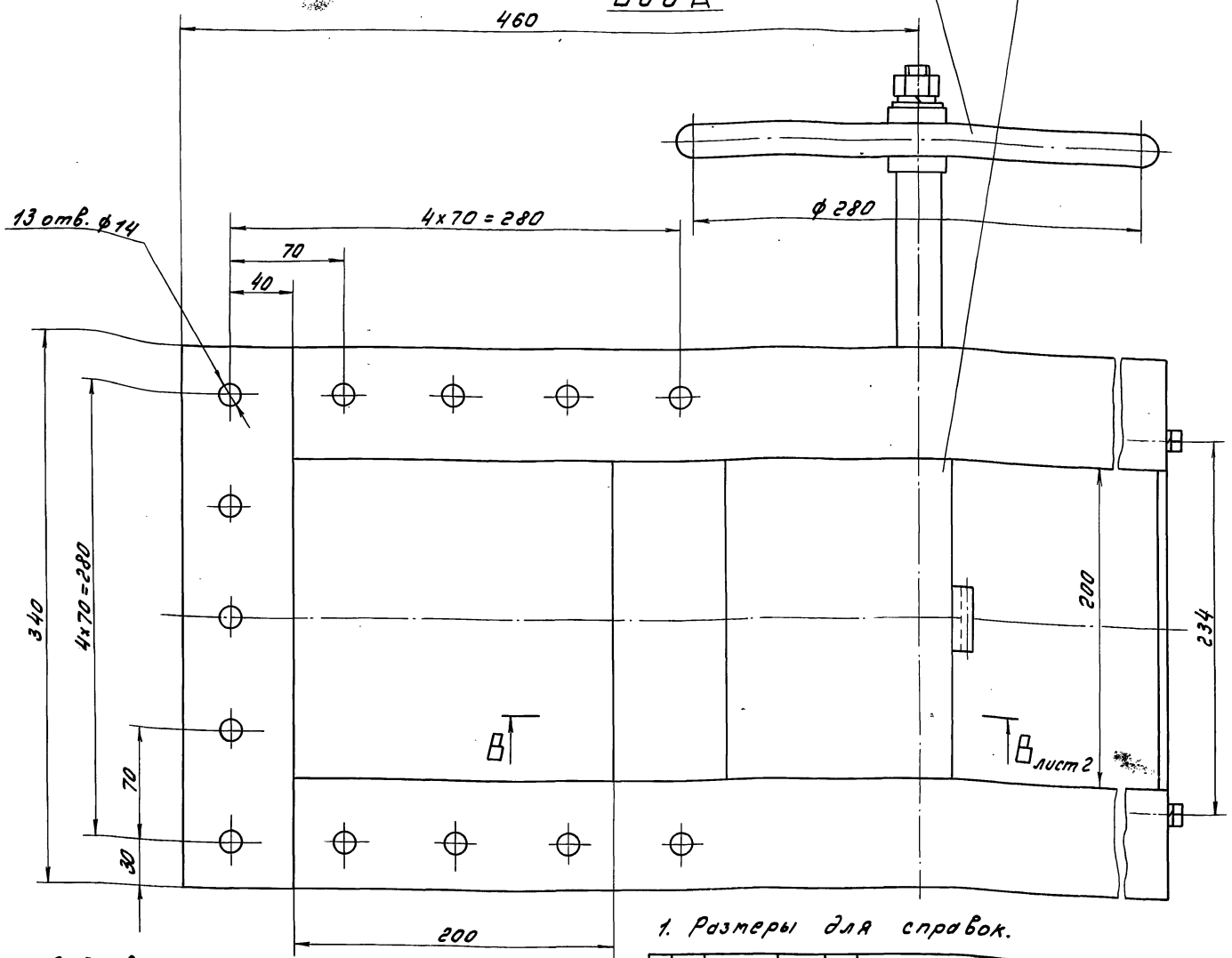

1. Размеры для справок.

2. Плавную работу зубчатого зацепления обеспечить подбором прокладок поз. 5; 6; 7.

3. Трущиеся поверхности перед сборкой смазать смазкой ЦИАТИМ-201 ГОСТ 6267-74

Изм.	Лист	№ докум.	Подп.	Дата
Разраб.		Лапин		1.12.83
Пров.		Лапин		
Т. контр.				
Рук. гр.		Лапин		
Н. контр.		Мюнтер		
Утв.				

Затвор шиберный

Д22Г.037.010 СБ

Лит.	Масса	Масштаб
У	54	1:2

Лист 1 Листов 2

Госстрой СССР ГПИ Горьковский Сантехпроект

Инв. № подл. | Подпись и дата | Взам. инв. № | Инв. № дубл. | Подпись и дата

Д22Г.037.010 СБ

серия 4.903 – 11 вып.8

Б – Б лист 1

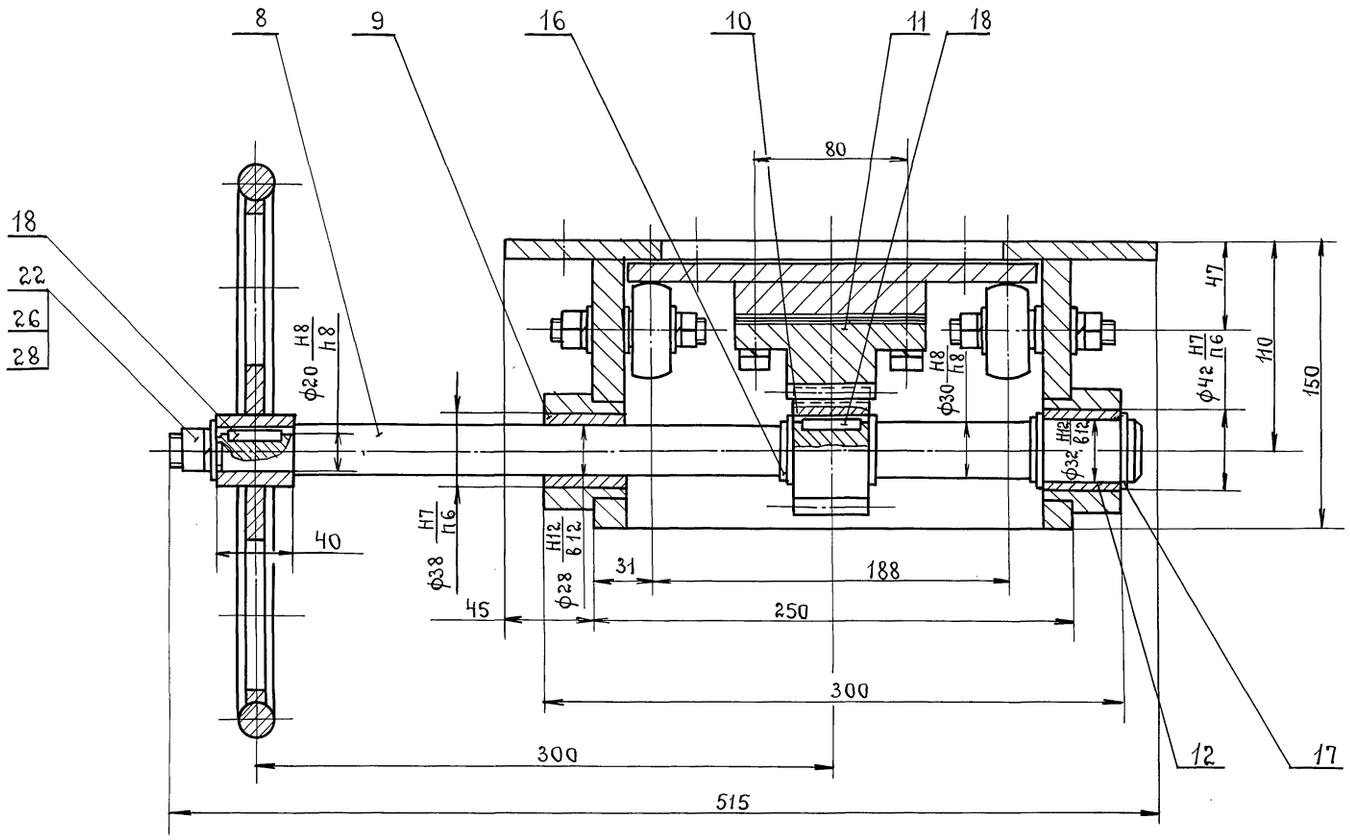

В – В лист 1

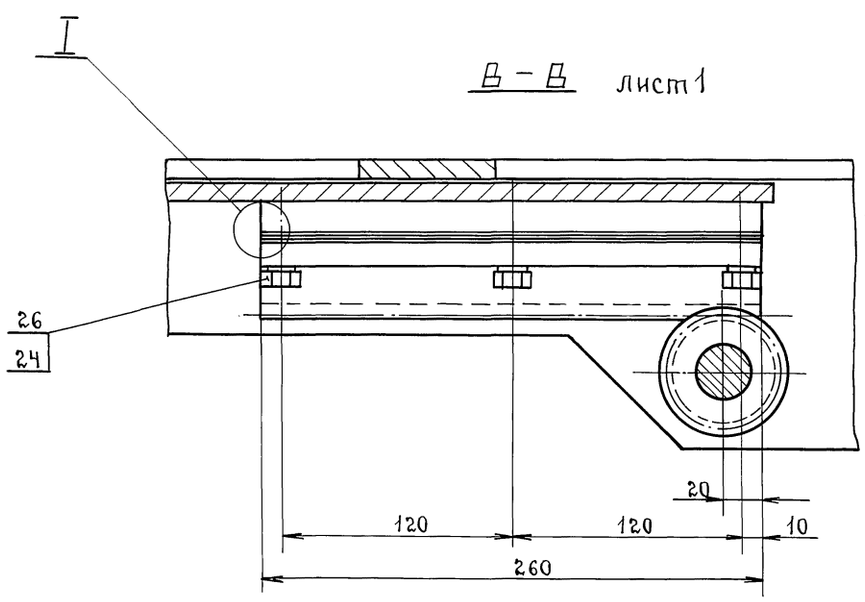

Г – Г лист 1
М1:1

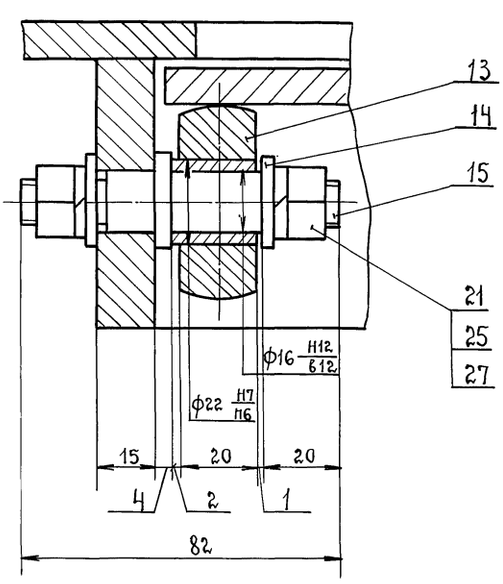

I
М5:1

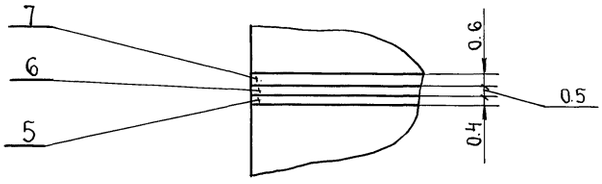

Изм	Лист	№ докум.	Подп.	Дата	Д22Г.037.010 СБ	Лист 2

Инв. № подл. | Подпись и дата | Взам. инв. № | Инв. № дубл. | Подпись и дата

Пров: Оленкина 07.12.87 Кон. Котлеева

Д22Г.037.006

6.3

Серия 4.903-11 вып. 8

Вид А
М 2:1

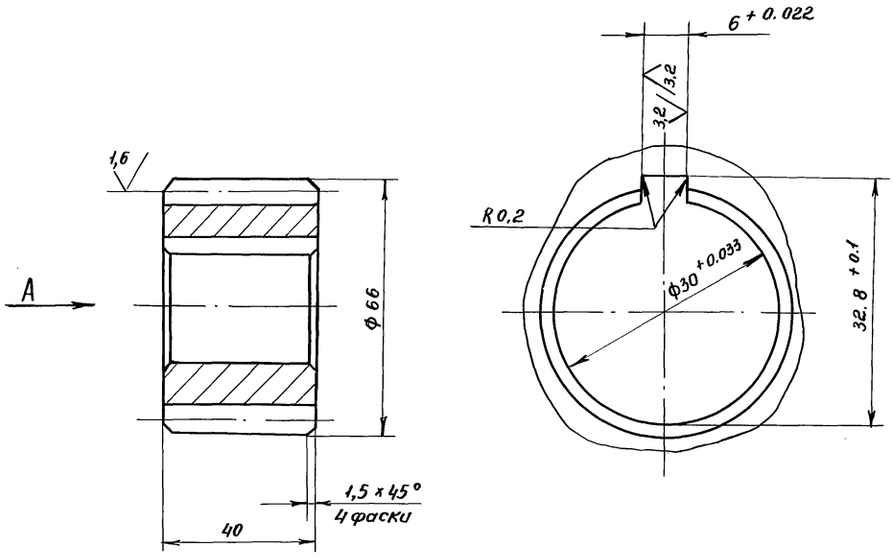

Модуль	m	3
Число зубьев	z	20
Нормальный исходный контур	–	20°
Коэффициент смещения	x	0
Степень точности		8-С ГОСТ 1643-72
Делительный диаметр	d	60

1. HRC 32...36
2. Неуказанные предельные отклонения размеров: $h14, \pm \frac{IT14}{2}$

Изм.	Лист	№ докум.	Подп.	Дата	Д 22 Г. 037. 006			
Разраб.		Ляпин			Колесо зубчатое	Лит.	Масса	Масшт.
Пров.		Ляпин				и	0.65	1:1
Т. контр.						Лист	Листов 1	
Рук. гр.		Ляпин			Сталь 45 ГОСТ 1050-74	Госстрой СССР ГПИ Горьковский Сантехпроект		
Н. контр.		Мюнтер						
Утв.								

Инв. № подл. | Подп. и дата | Взам. инв. № | Инв. № дубл. | Подп. и дата

Д22Г.037.004

6.3

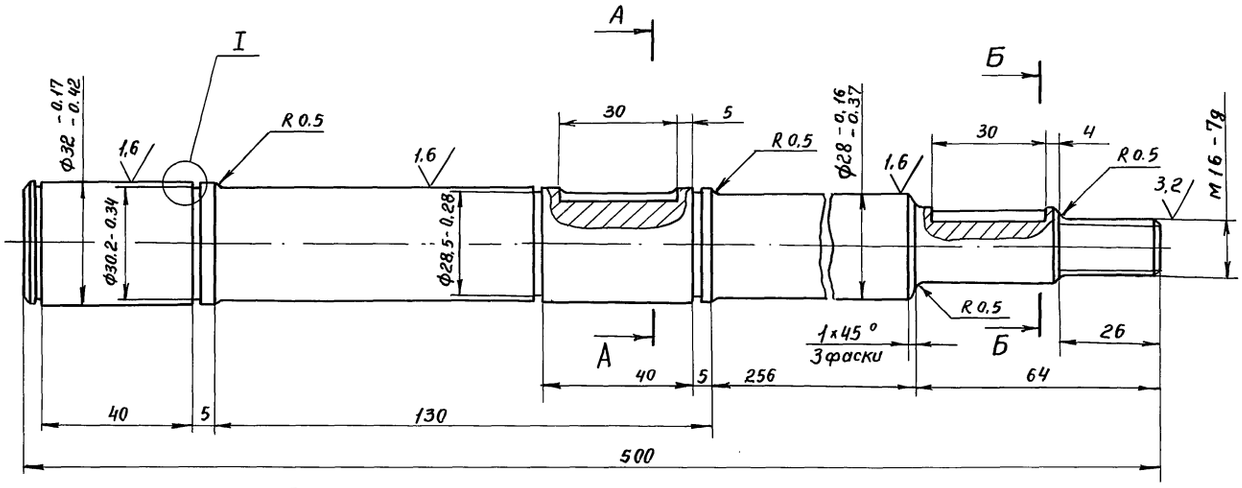

А – А
М 2:1

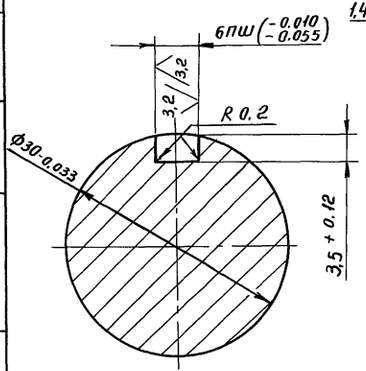

I
М 5:1

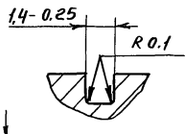

Б – Б
М 2:1

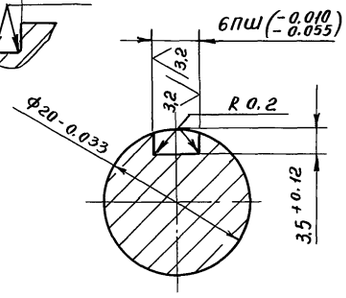

1. HRC 32...36 резьбу не калить.
2. Неуказанные предельные отклонения размеров: $h14, \pm \frac{IT14}{2}$

Изм.	Лист	№ докум.	Подп.	Дата	Д 22 Г. 037. 004			
Разраб.		Ляпин			Вал	Лит.	Масса	Масшт.
Пров.		Ляпин				и	2,1	1:1
Т. контр.						Лист	Листов 1	
Рук. гр.		Ляпин			Сталь 45 ГОСТ 1050-74	Госстрой СССР ГПИ Горьковский Сантехпроект		
Н. контр.		Мюнтер						
Утв.								

Инв. № подл. | Подпись и дата | Взам. инв. № | Инв. № дубл. | Подпись и дата

Пров. Жел. 23.10.9 – Коп. Фр.

Серия 4.903-11 Вып 8 Альбом III

Д22Г. 037. 007

6,3 (√)

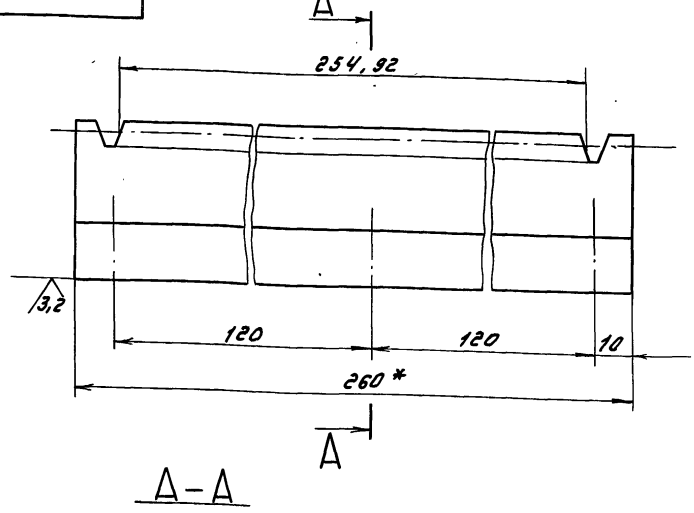

Модуль	m	3
Нормальный исходный контур	–	20°
Степень точности		8-С ГОСТ 10242-73
Число зубьев	z	27
Нормальный шаг	P_n	9,42

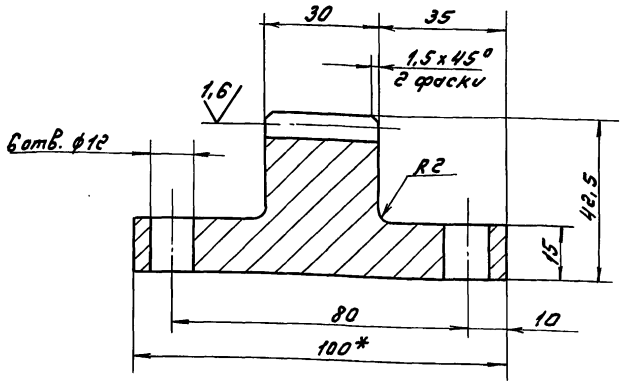

1. HRC 32... 36
2. Неуказанные предельные отклонения размеров: H14; h14, $\pm\frac{IT14}{2}$

Изм.	Лист	№ докум.	Подп.	Дата	Д22Г. 037. 007			
Разраб.		Ляпин		1.12.83	Рейка	Лит.	Масса	Масштаб
Пров.		Ляпин				U	4,7	1:1
Т.контр.						Лист	Листов 1	
Рук. гр.		Ляпин			Сталь 45 ГОСТ 1050-74	Госстрой СССР ГПИ Горьковский Сантехпроект		
Н.контр.		Мюнтер						
Утв.								

Копировал [signature] Формат А3

Д22Г. 037. 008

3,2 (√)

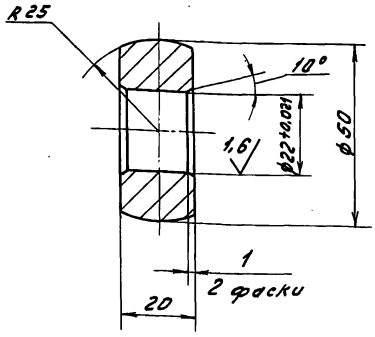

1. HRC 32... 36
2. Неуказанные предельные отклонения размеров: h14, $\pm\frac{IT14}{2}$

Изм.	Лист	№ докум.	Подп.	Дата	Д22Г. 037. 008			
Разраб.		Ляпин		1.12.83	Ролик	Лит.	Масса	Масштаб
Пров.		Ляпин				U	0,25	1:1
Т.контр.						Лист	Листов 1	
Рук. гр.		Ляпин			Сталь 45 ГОСТ 1050-74	Госстрой СССР ГПИ Горьковский Сантехпроект		
Н.контр.		Мюнтер						
Утв.								

Копировал [signature] Формат А4

Д22Г. 037. 005

3,2 (√)

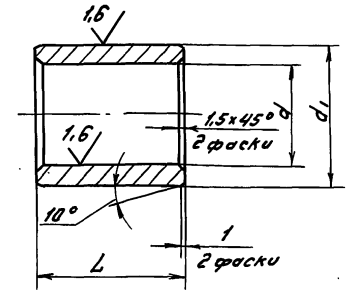

Обозначение	Размеры, мм			Масса, кг
	L	d	d_1	
Д22Г. 037. 005	40	$28^{+0,21}$	$38^{+0,033}_{+0,017}$	0,18
-01	40	$32^{+0,25}$	$42^{+0,033}_{+0,017}$	0,20
-02	22	$16^{+0,18}$	$22^{+0,028}_{+0,015}$	0,044

Неуказанные предельные отклонения размеров: h14, $\pm\frac{IT14}{2}$

Изм.	Лист	№ докум.	Подп.	Дата	Д22Г. 037. 005			
Разраб.		Ляпин		1.12.83	Втулка	Лит.	Масса	Масштаб
Пров.		Ляпин				U	см. табл.	–
Т.контр.						Лист	Листов 1	
Рук. гр.		Ляпин			Бр.АМц9-2Л ГОСТ 493-79	Госстрой СССР ГПИ Горьковский Сантехпроект		
Н.контр.		Мюнтер						
Утв.								

Инв. № подл. | Подпись и дата | Взам. инв. № | Инв. № дубл. | Подпись и дата

Серия 4.903-11 вып. 8 Альбом III

Формат	Зона	Поз.	Обозначение	Наименование	Кол.	Примечание
Б4		6	Д22Г.037.016	Стенка		
				Лист Б-ПН-6,0 ГОСТ 19903-74		
				В Ст3сп ГОСТ 14637-79		
				(80х234) h16 6,3	1	0,85кг
А4		7	Д22Г.037.014-01	Бобышка	1	
А4		8	Д22Г.037.015-01	Щека	1	

Изм.	Лист	№ докум.	Подп.	Дата	Д22Г.037.020	Лист 2

Инв. № подл. | Подпись и дата | Взам. инв. № | Инв. № дубл. | Подпись и дата

Копировал [signature] Формат А4

Формат	Зона	Поз.	Обозначение	Наименование	Кол.	Примечание
				Документация		
А2			Д22Г.037.020 СБ	Сборочный чертеж		
				Детали		
Б4		1	Д22Г.037.011	Платик		
				Полоса Б-2 70х10 ГОСТ 103-76		
				В Ст3сп ГОСТ 535-79		
				L=340 h16 6,3	1	2,2кг
Б4		2	Д22Г.037.012	Связь		
				Полоса Б-2 70х10 ГОСТ 7703-76		
				В Ст3сп ГОСТ 535-79		
				L=200 h16 6,3	1	1,3кг
Б4		3	Д22Г.037.013	Платик		
				Полоса Б-2 70х10 ГОСТ 103-76		
				В Ст3сп ГОСТ 535-79		
				L=630 h16 6,3	2	4,15кг
А4		4	Д22Г.037.014	Бобышка	1	
А4		5	Д22Г.037.015	Щека	1	

Изм.	Лист	№ докум.	Подп.	Дата	Д22Г.037.020			
Разраб.		Лапин	[signature]	1.12.83	Рама	Лит.	Лист	Листов
Пров.		Лапин				И	1	2
Нач.отд.						Госстрой СССР ГПИ Горьковский Сантехпроект		
Н.контр.		Мюнтер	[signature]					
Утв.								

Инв. № подл. | Подпись и дата | Взам. инв. № | Инв. № дубл. | Подпись и дата

Копировал [signature] Формат А4

Д22Г.037.014

6,3

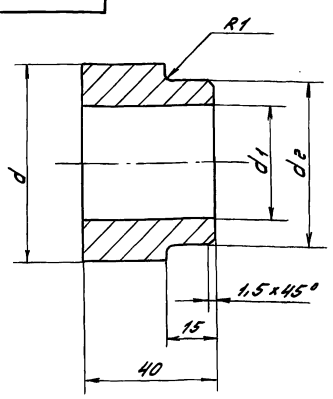

Обозначение	Размеры, мм			Масса кг
	d	d_1	d_2	
Д22Г.037.014	60	35	50	0,48
-01	65	38	55	0,56

Неуказанные предельные отклонения размеров: H14, h14, $\pm\frac{IT14}{2}$

Изм.	Лист	№ докум.	Подп.	Дата	Д22Г.037.014			
Разраб.		Лапин	[signature]	1.12.83	Бобышка	Лит.	Масса	Масштаб
Пров.		Лапин				И	см.табл.	–
Т.контр.						Лист	Листов 1	
Рук. гр.		Лапин	[signature]		Сталь 35 ГОСТ 1050-74	Госстрой СССР ГПИ Горьковский Сантехпроект		
Н.контр.		Мюнтер	[signature]					
Утв.								

Инв. № подл. | Подпись и дата | Взам. инв. № | Инв. № дубл. | Подпись и дата

Копировал [signature] Формат А4

Д22Г.037.009

3,2 (√)

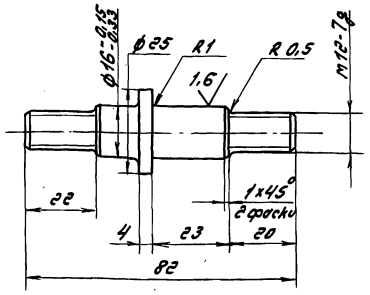

1. HRC 32...36 резьбу не калить
2. Неуказанные предельные отклонения размеров: h14, $\pm\frac{IT14}{2}$

Изм.	Лист	№ докум.	Подп.	Дата	Д22Г.037.009			
Разраб.		Лапин	[signature]	1.12.83	Ось	Лит.	Масса	Масштаб
Пров.		Лапин				И	0,13	1:1
Т.контр.						Лист	Листов 1	
Рук. гр.		Лапин	[signature]		Сталь 45 ГОСТ 1050-74	Госстрой СССР ГПИ Горьковский Сантехпроект		
Н.контр.		Мюнтер	[signature]					
Утв.								

Инв. № подл. | Подпись и дата | Взам. инв. № | Инв. № дубл. | Подпись и дата

Копировал [signature] Формат А4

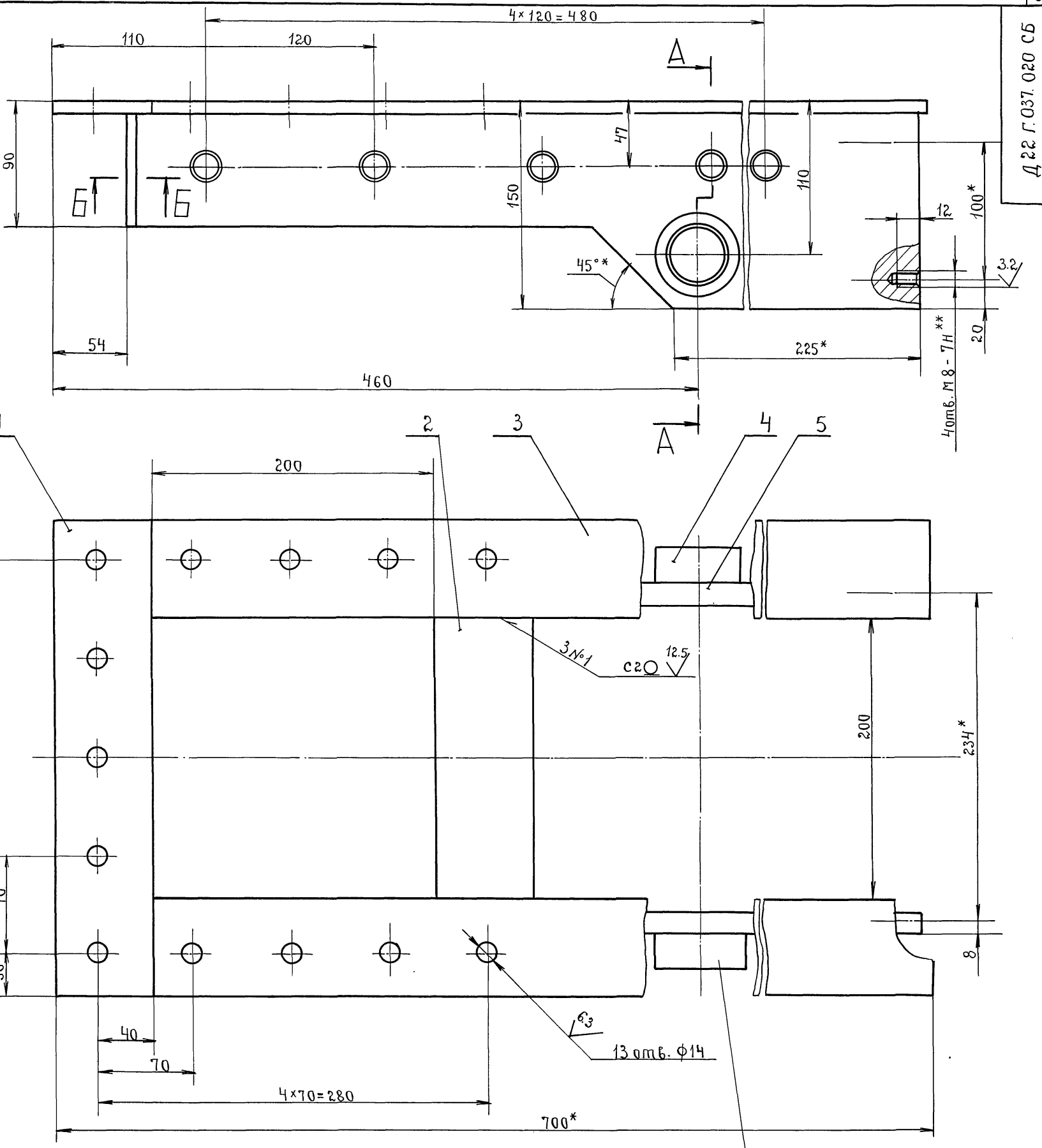

1* Размеры для справок.

2.** Обработать по сопрягаемой детали.

3. Неуказанные предельные отклонения размеров: $H14, \pm \frac{IT16}{2}$

4. Сварные швы по ГОСТ 5264-80.

Изм	Лист	№ докум.	Подп.	Дата
Разраб.		Ляпин	подп.	12.83
Пров.		Ляпин	»	
Т.контр.				
Рук.гр.		Ляпин	»	
Н.контр.		Мюнтер	»	
Утв.				

Д 22 Г.037. 020 СБ

Рама.

Лит.	Масса	Масштаб
И	27	1:2

Лист | Листов 1

Госстрой СССР, ГПИ Горьковский Сантехпроект

Инв.№ подл. | Подпись и дата | Взам. инв.№ | Инв.№ дубл. | Подпись и дата

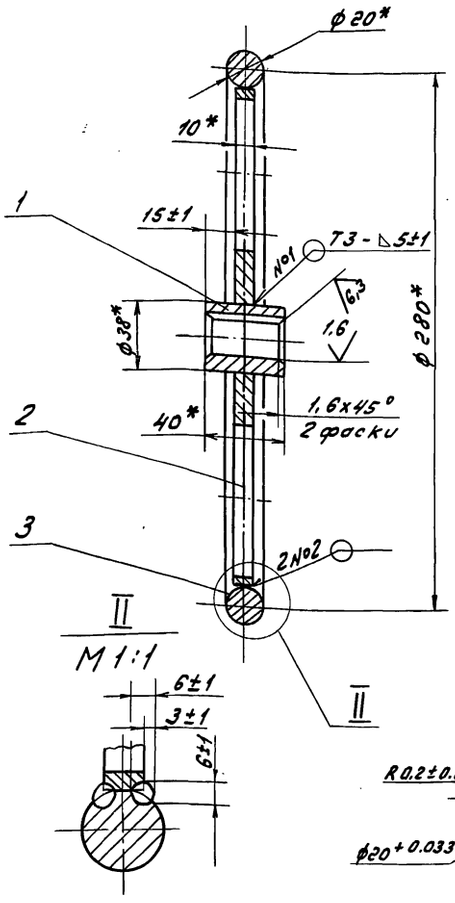

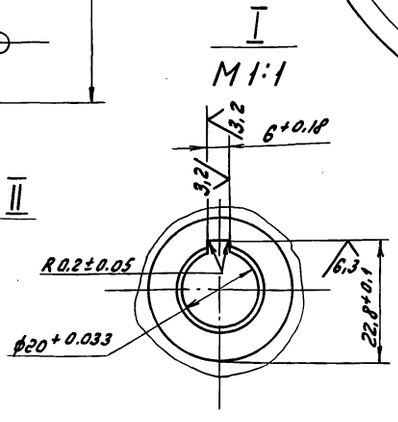

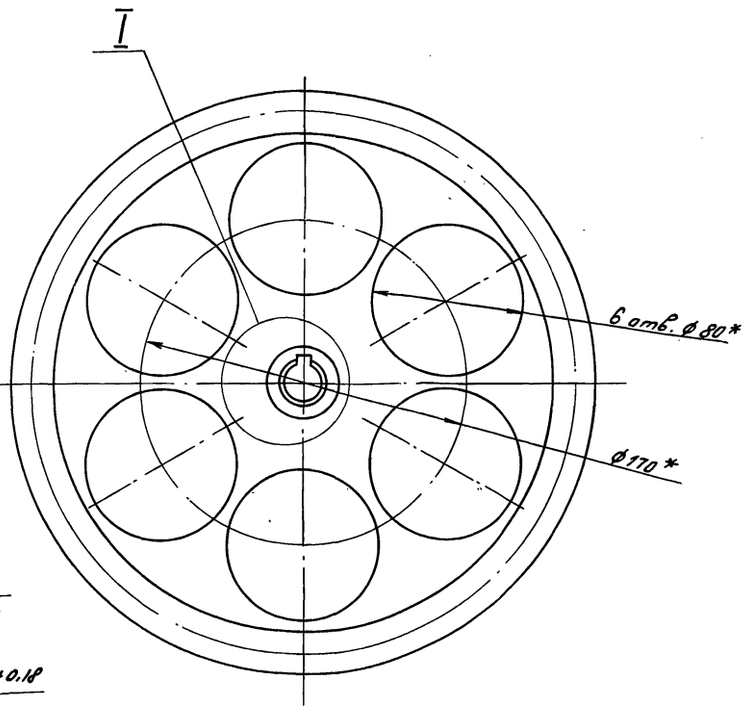

1.* Размеры для справок

2. Сварные швы по ГОСТ 5264-80

3. Сварка ручная дуговая

Изм.	Лист	№ докум.	Подп.	Дата
Разраб.		Лапин		1.12.83
Пров.		Лапин		
Т. контр.				
Рук. гр.		Лапин		
Н. контр.		Мюнтер		
Утв.				

Д22Г.037.030 СБ

Махович

Лит.	Масса	Масштаб
У	4,14	1:2

Лист | Листов 1

Госстрой СССР ГПИ Горьковский Сантехпроект

Копировал Лиаель- Формат А3

Формат	Зона	Поз.	Обозначение	Наименование	Кол.	Примечание
				Документация		
А3			Д22Г.037.030 СБ	Сборочный чертеж		
				Детали		
А4		1	Д22Г.037.019	Втулка	1	
А4		2	Д22Г.037.021	Диск	1	
А4		3	Д22Г.037.022	Кольцо	1	

Изм.	Лист	№ докум.	Подп.	Дата
Разраб.		Лапин		1.12.83
Пров.		Лапин		
Нач. отд.				
Н. контр.		Мюнтер		
Утв.				

Д22Г.037.030

Махович

Лит.	Лист	Листов
У		1

Госстрой СССР ГПИ Горьковский Сантехпроект

Копировал Лиаель- Формат А4

Д22Г.037.015

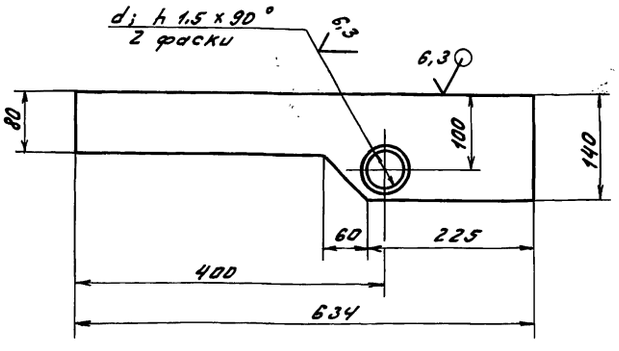

Обозначение	d, мм	Масса, кг
Д22Г.037.015	50	6,66
-01	55	6,62

Неуказанные предельные отклонения размеров: $H\,14,\ h\,14,\ \pm\frac{IT14}{2}$

Изм.	Лист	№ докум.	Подп.	Дата
Разраб.		Лапин		1.12.83
Пров.		Лапин		
Т. контр.				
Рук. гр.		Лапин		
Н. контр.		Мюнтер		
Утв.				

Д22Г.037.015

Щека

Лит.	Масса	Масштаб
У	Ст.табл.	-

Лист | Листов 1

Лист Б-ЛН-15,0 ГОСТ 19903-74 / ВСт3сп ГОСТ 14637-79

Госстрой СССР ГПИ Горьковский Сантехпроект

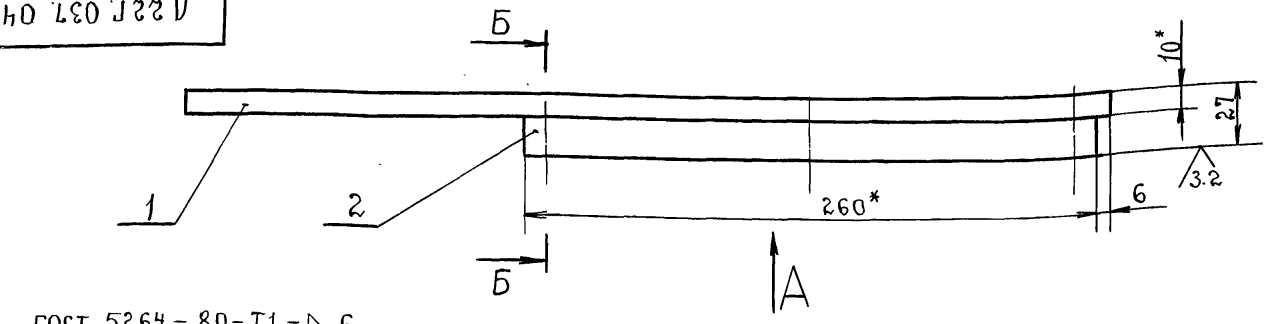

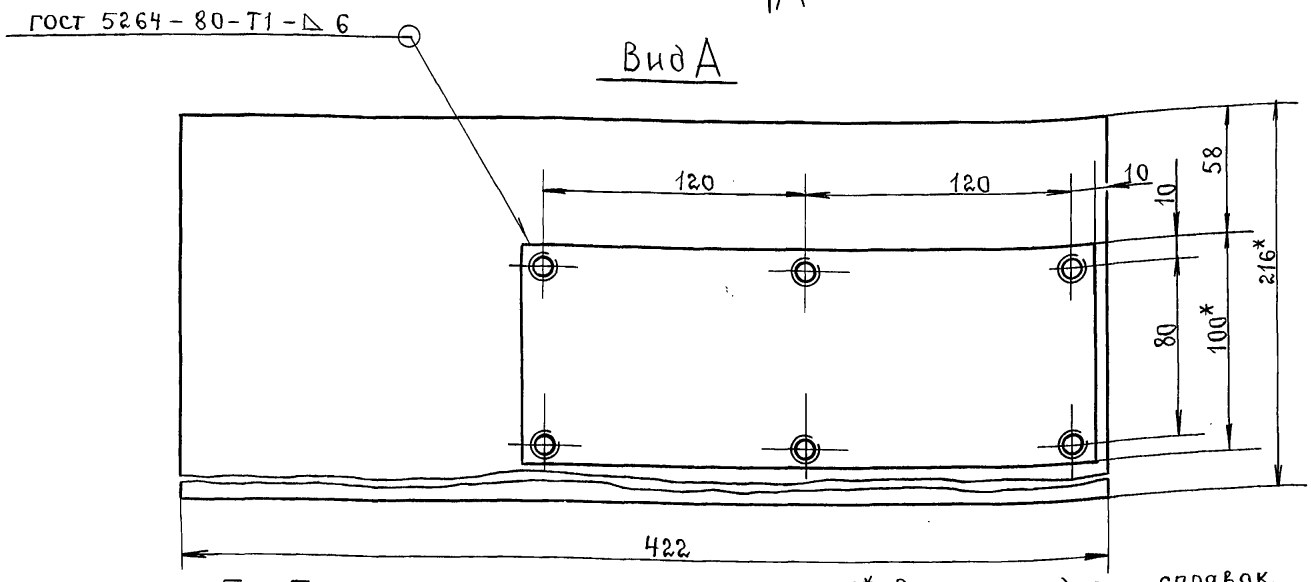

Б-Б

М1:1

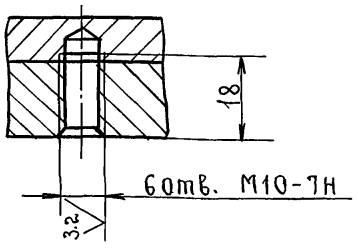

1.* Размеры для справок.

2. Неуказанные предельные отклонения размеров: $h14, \pm \frac{IT16}{2}$.

Изм.	Лист	№ докум.	Подп.	Дата
Разраб.		Ляпин	»	1.12.83
Пров.		Ляпин	»	
Т.контр.				
Рук. гр.		Ляпин	»	
Н.контр.		Мюнтер	»	
Утв.				

Д22Г. 037. 040 СБ

Шибер.

Лит.	Масса	Масштаб
И	11.1	1:2

Лист	Листов 1

Госстрой СССР ГПИ Горьковский Сантехпроект

Формат	Зона	Поз.	Обозначение	Наименование	Кол.	Примечание
				Документация		
А3			Д22Г. 037. 040 СБ	Сборочный чертеж		
				Детали.		
БЧ		1	Д22Г. 037. 025	Плита		
				Лист Б-ПН-10.0 ГОСТ 19903-74 / Вст.3сп ГОСТ 14637-79		
				(216×422) $h16, \frac{6.3}{}$	1	7.0кг
БЧ		2	Д22Г. 037. 026	Платик		
				Лист Б-ПН-20.0 ГОСТ 19903-74 / Вст.3сп ГОСТ 14637-79		
				(100×260) $h16, \frac{6.3}{}$	1	4.1кг

Изм.	Лист	№ докум.	Подп.	Дата
Разраб.		Ляпин	»	1.12.83
Пров.		Ляпин	»	
Нач.отд				
Н.контр		Мюнтер	»	
Утв.				

Д22Г. 037. 040

Шибер.

Лит.	Лист	Листов
И		1

Госстрой СССР ГПИ Горьковский Сантехпроект

6.3

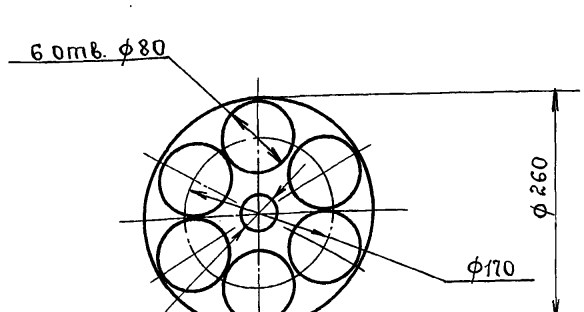

1.* Размер для справок.

2. Неуказанные предельные отклонения размеров: H14, $h14, \pm \frac{IT14}{2}$.

Изм.	Лист	№ докум.	Подп.	Дата
Разраб.		Ляпин	подп.	1.12.83
Пров.		Ляпин	»	
Т.контр.				
Рук.гр.		Ляпин	»	
Н.контр.		Мюнтер	»	
Утв.				

Д22Г. 037. 021

Диск.

Лит.	Масса	Масштаб
И	1.7	1:5

Лист	Листов 1

Лист Б-ПН-10.0 ГОСТ 19903-74 / Вст3сп ГОСТ 14637-79

Госстрой СССР, ГПИ Горьковский Сантехпроект.

Инв.№ подл. | Подпись и дата | Взам.инв.№ | Инв.№ дубл. | Подпись и дата

Д 23В. 030. 003

25

Серия 4.903-11 Вып. 8

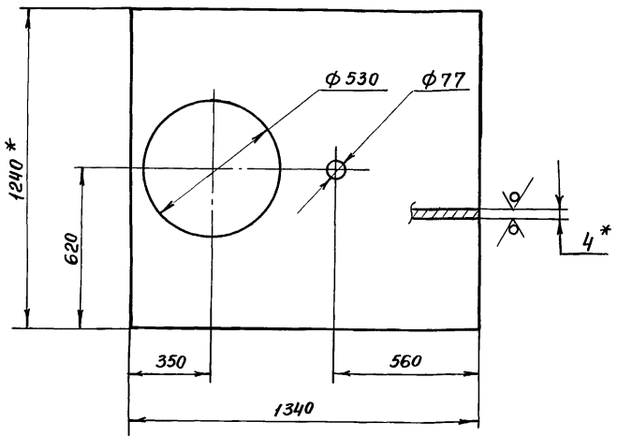

1.* Размеры для справок
2. Неуказанные предельные отклонения размеров: Н16, $\pm\frac{IT16}{2}$

Изм.	Лист	№ докум.	Подп.	Дата
Разраб.		Гольденберг	-"-	
Провер.		Гольденберг	-"-	
Т.контр.			-"-	
			-"-	
Н.контр.		Мюнтер	-"-	
Утв.			-"-	

Д 23В. 030. 003

Лист верхний

Лит.	Масса	Масшт.
и	44,8	1:15

Лист | Листов 1

Лист Б-ПН-4,0 ГОСТ 19903-74 / В Ст3сп ГОСТ 14637-79

Госстрой СССР ГПИ Горьковский Сантехпроект

Инв.№ подл. | Подп. и дата | Взам.инв.№ | Инв.№ дубл. | Подп. и дата

Формат	Зона	Поз.	Обозначение	Наименование	Кол.	Примечание
				Документация		
А2			Д 23В. 030. 000 СБ	Сборочный чертеж		
				Сборочные единицы		
А4		1	Д23В. 030. 010	Бак	1	
А4		2	Д23В. 030. 020	Люк	1	

Изм.	Лист	№ докум.	Подп.	Дата
Разраб.		Гольденберг	"	
Пров.		Гольденберг	"	
Нач.отд.		Вольский	"	
Н.контр.		Мюнтер	"	
Утв.			"	

Д 23В. 030. 000

Бак-газоотделитель $V = 1.6\ м^3$

Лит.	Лист	Листов
и		1

Госстрой СССР ГПИ Горьковский Сантехпроект

Инв.№ подл. | Подп. и дата | Взам.инв.№ | Инв.№ дубл. | Подп. и дата

Д 23В. 030. 022

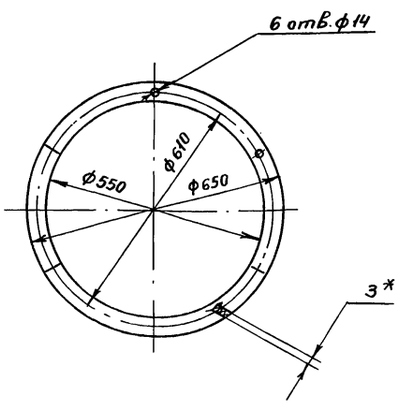

* Размеры для справок

Изм.	Лист	№ докум.	Подп.	Дата
Разраб.		Гольденберг	"	
Пров.		Гольденберг	"	
Т.контр.			"	
Н.контр.		Мюнтер	"	
Утв.			"	

Д 23 В. 030. 022

Прокладка

Лит.	Масса	Масшт.
и	0,3	1:10

Лист | Листов 1

Картон Т-1-3,0 ГОСТ 20376-74

Госстрой СССР ГПИ Горьковский Сантехпроект

Инв.№ подл. | Подп. и дата | Взам.инв.№ | Инв.№ дубл. | Подп. и дата

Д 22Г. 037. 022

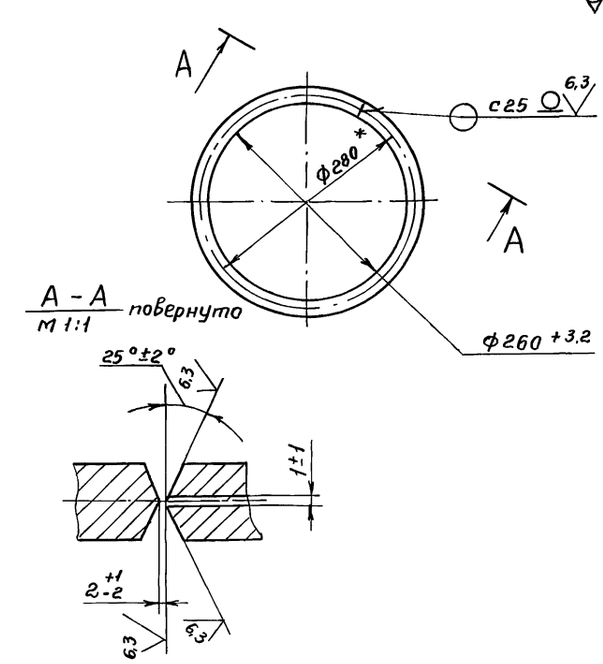

1.* Размеры для справок
2. Сварные швы по ГОСТ 5264-80

Изм.	Лист	№ докум.	Подп.	Дата
Разраб.		Ляпин	"	
Пров.		Ляпин	"	
Т.контр.			"	
Рук.гр.		Ляпин	"	
Н.контр.		Мюнтер	"	
Утв.			"	

Д 22 Г. 037. 022

Кольцо

Лит.	Масса	Масшт.
и	2,18	1:5

Лист | Листов 1

Круг В-20 ГОСТ 2590-71 / В Ст3сп ГОСТ 535-79

Госстрой СССР ГПИ Горьковский Сантехпроект

Инв.№ подл. | Подп. и дата | Взам.инв.№ | Инв.№ дубл. | Подп. и дата

Пров. 23.10.91г. Кон. Фр.

Д 23 В. 030. 000 СБ

серия 4.903-11 вып.8

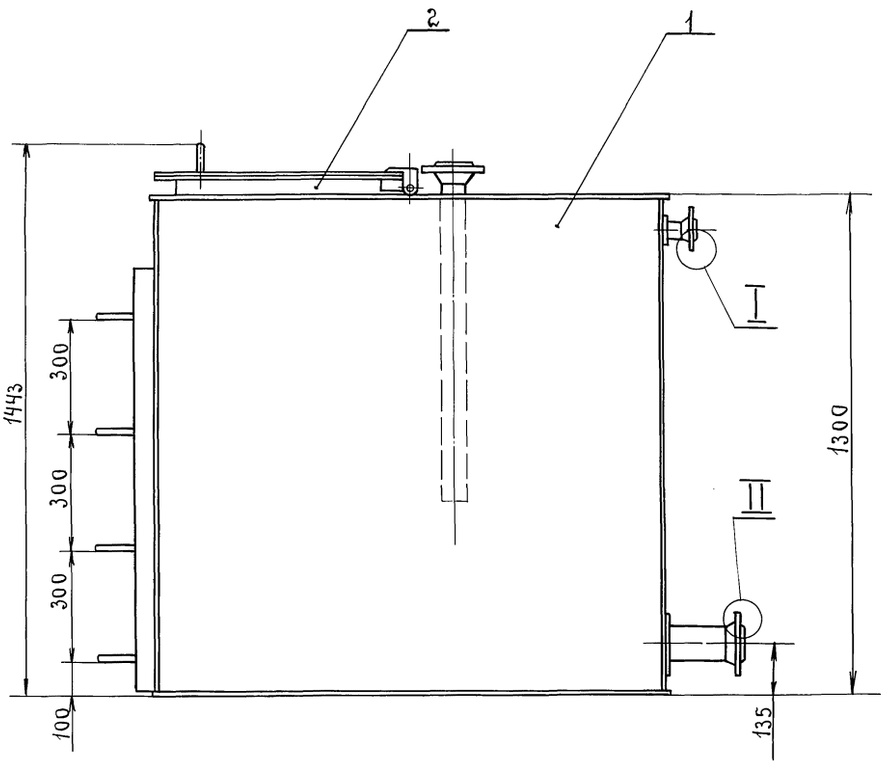

А-А повернуто
М1:2

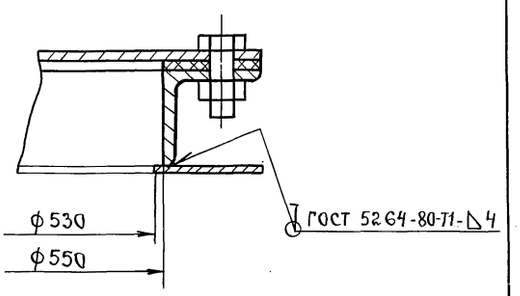

Б-Б повернуто
М1:2

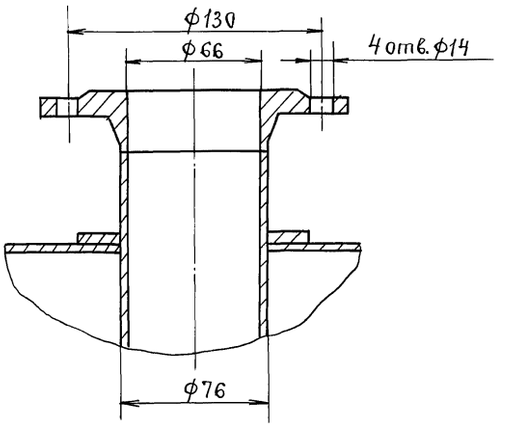

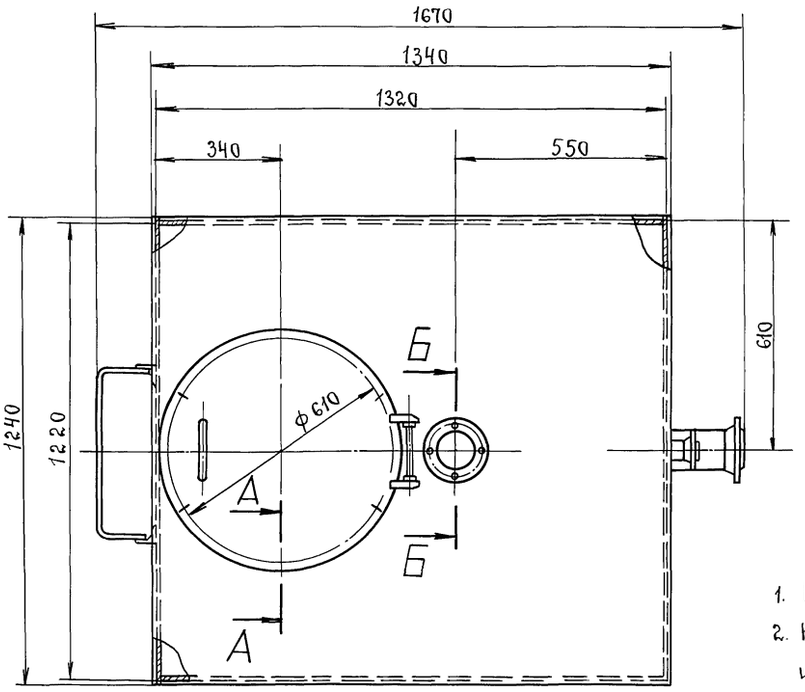

1. Размеры для справок.
2. Наружную поверхность красить под цвет имеющегося оборудования.
3. Сварные швы проверить на герметичность наливом воды на полную высоту по ГОСТ 3285-77.

Течь не допускается.

I повернуто
М1:2

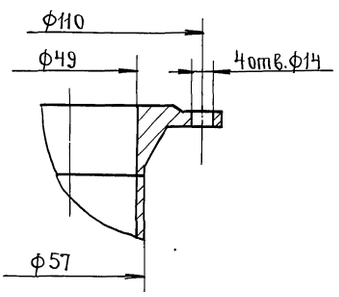

II повернуто
М1:2

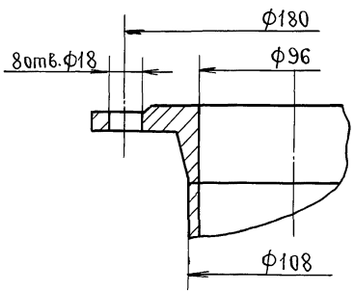

Изм.	Лист.	№ докум.	Подп.	Дата	Д 23 В. 030. 000 СБ			
Разраб.		Гольденберг	Подп.	1.12.83	Бак-газоотделитель V= 1.6 м³	Лит. И	Масса 360	Масштаб 1:10
Пров.		Гольденберг	"			Лист	Листов 1	
Т.контр.			-			Госстрой СССР ГПИ Горьковский Сантехпроект		
Нач.отд.		Вольский	"					
Н.контр.		Мюнтер	"					
Утв.								

Инв.№ подл. | Подпись и дата | Взам.инв.№ | Инв.№ дубл. | Подпись и дата

Пров: Слепцова 07.12.84г.

Серия 4.903-11 Вып. 8 Альбом III

Д 238. 030. 004

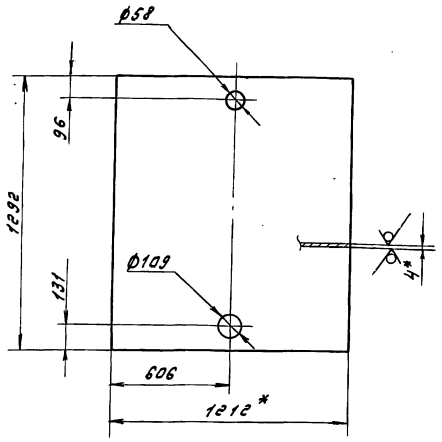

1.* Размеры для справок

2. Неуказанные предельные отклонения размеров: h16, ± 17/16 / 2

Д 238. 030. 004

Изм.	Лист	№ докум.	Подп.	Дата	Лист бокового	Лит.	Масса	Масштаб
Разраб.		Гольденберг		1.12.83		У	48.9	1:15
Пров.		Гольденберг		1.12.83		Лист	Листов 1	
Т. контр.								
Н. контр.		Тюнтер			Лист Б-ПН-4.0 ГОСТ 19903-74	Госстрой СССР ГПИ Горьковский Сантехпроект		
Утв.					В Ст3сп ГОСТ 14637-79			

Копировал Шаева- Формат А4

Инв. № подл. | Подпись и дата | Взам. инв. № | Инв. № дубл. | Подпись и дата

Формат	Зона	Поз.	Обозначение	Наименование	Кол.	Примечание
		15		Фланец 1-65-6 Ст25		
				ГОСТ 12821-80	1	1,97 кг
		16		Фланец 1-100-10 Ст25		
				ГОСТ 12821-80	1	4,7 кг

Д 238. 030. 010

Изм.	Лист	№ докум.	Подп.	Дата	Лист 3

Копировал Шаева- Формат А4

Инв. № подл. | Подпись и дата | Взам. инв. № | Инв. № дубл. | Подпись и дата

Формат	Зона	Поз.	Обозначение	Наименование	Кол.	Примечание
Б4		6	Д 238. 030. 006	Патрубок		
				Труба 108х35 ГОСТ 10704-76 / Д ГОСТ 10705-80		
				L = 153 h16 (25)	1	1,38 кг
Б4		7	Д 238. 030. 007	Накладка	1	
		8	-01	Накладка	1	
		9	-02	Накладка	1	
Б4		10	Д 238. 030. 008	Патрубок		
				Труба 76х3 ГОСТ 10704-76 / Д ГОСТ 10705-80		
				L = 800 h16 (25)	1	4,32 кг
Б4		11	Д 238. 030. 009	Патрубок		
				Труба 57х3 ГОСТ 10704-76 / Д ГОСТ 10705-80		
				L = 54 h16 (25)	1	0,22 кг
А4		12	Д 238. 030. 011	Скоба	4	
Б4		13	Д 238. 030. 012	Уголок Б-50х50х5 ГОСТ 8509-72 / В Ст3сп ГОСТ 535-79		
				L = 1096 h16 (25)	2	4,13 кг
				Стандартные изделия		
		14		Фланец 1-50-6 Ст25		
				ГОСТ 12821-80	1	1,53 кг

Д 238. 030. 010

Изм.	Лист	№ докум.	Подп.	Дата	Лист 2

Копировал Шаева- Формат А4

Инв. № подл. | Подпись и дата | Взам. инв. № | Инв. № дубл. | Подпись и дата

Формат	Зона	Поз.	Обозначение	Наименование	Кол.	Примечание
				Документация		
А2			Д 238. 030. 010 СБ	Сборочный чертеж		
				Детали		
Б4		1	Д 238. 030. 001	Лист боковой		
				Лист Б-ПН-4.0 ГОСТ 19903-74 / В Ст3сп ГОСТ 14637-79		
				(1240х1292) h16 (25)	1	50,3 кг
Б4		2	Д 238. 030. 002	Лист боковой		
				Лист Б-ПН-4.0 ГОСТ 19903-74 / В Ст3сп ГОСТ 14637-79		
				(1292х1312) h16 (25)	2	53,2 кг
А4		3	Д 238. 030. 003	Лист верхний	1	
А4		4	Д 238. 030. 004	Лист боковой	1	
Б4		5	Д 238. 030. 005	Лист нижний		
				Лист Б-ПН-4.0 ГОСТ 19903-74 / В Ст3сп ГОСТ 14637-79		
				(1240х1340) h16 (25)	1	52,2 кг

Д 238. 030. 010

Изм.	Лист	№ докум.	Подп.	Дата	Бак	Лит.	Лист 1	Листов 3
Разраб.		Гольденберг		1.12.83		У		
Пров.		Гольденберг		1.12.83		Госстрой СССР ГПИ Горьковский Сантехпроект		
Нач. отд.								
Н. контр.		Тюнтер						
Утв.								

Копировал Шаева- Формат А4

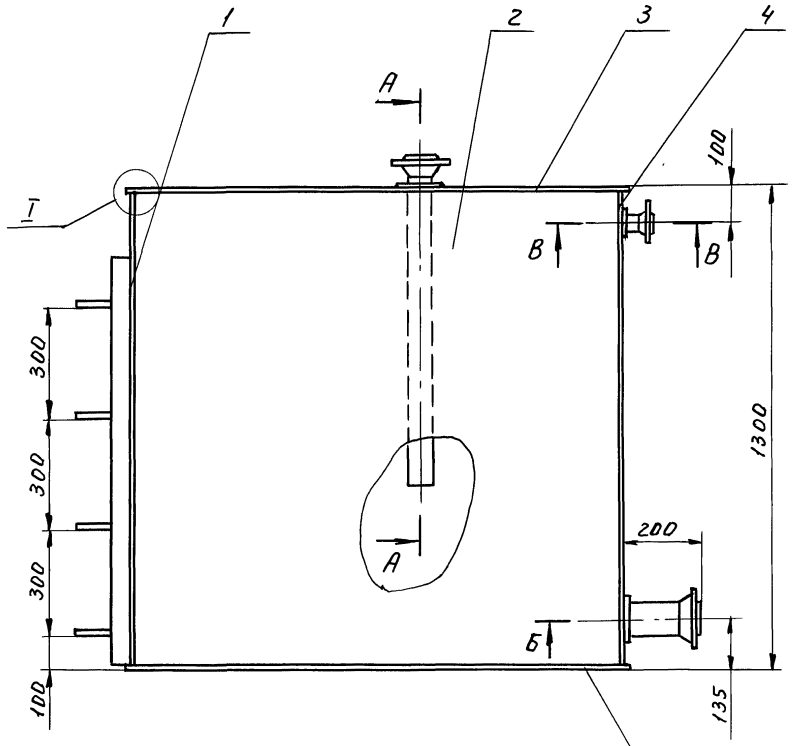

Б – Б
М1:4 повернуто

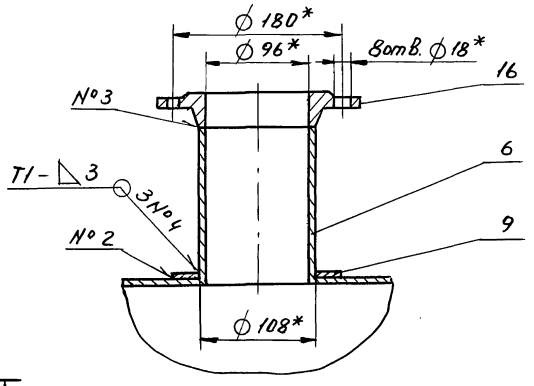

А – А
М1:2

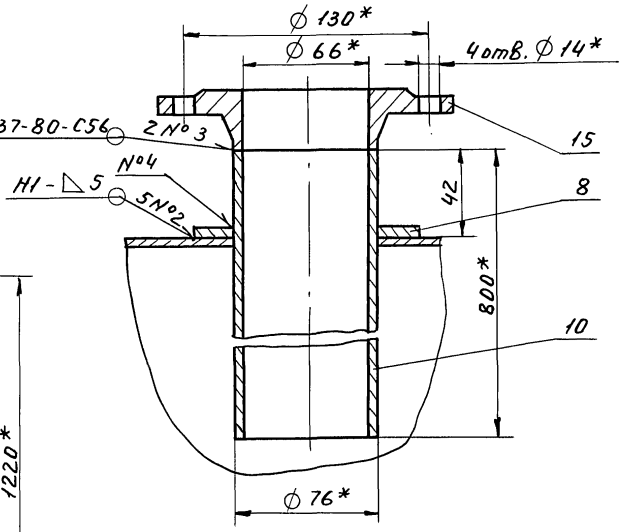

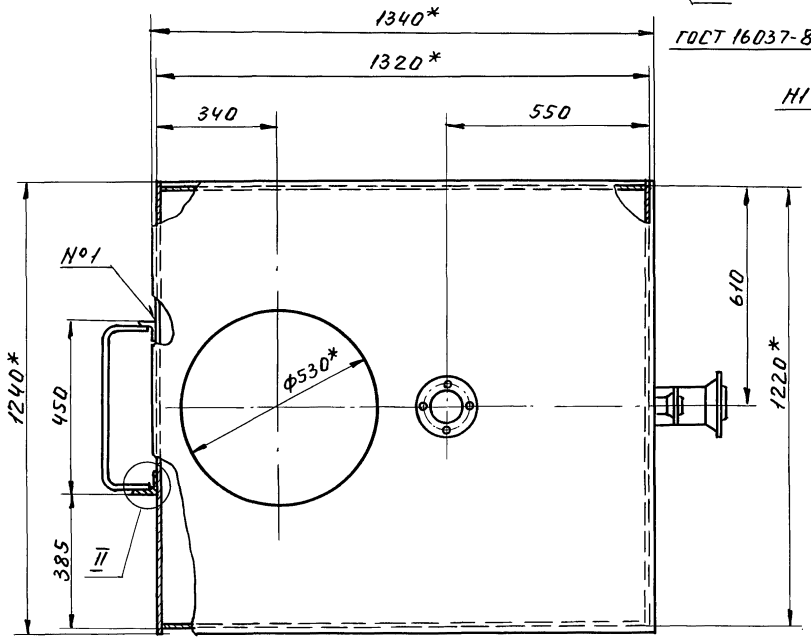

I
М1:1

Г – Г
М1:1

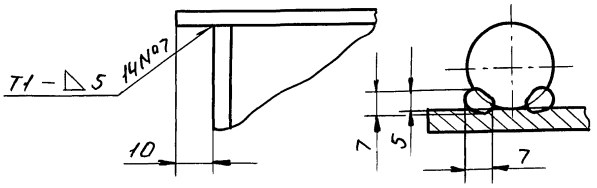

В – В
М1:2 повернуто

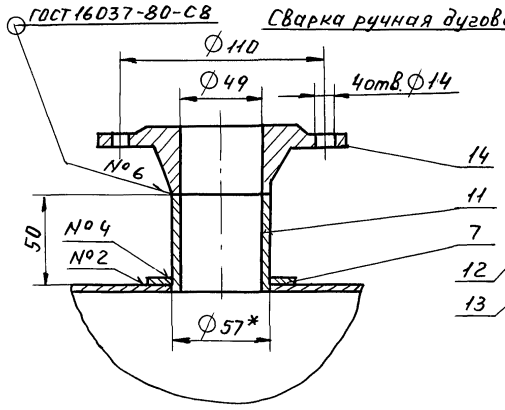

II
М1:2

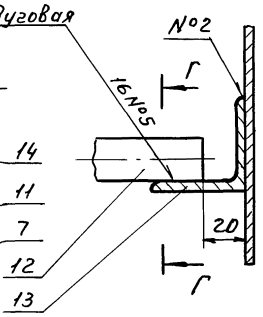

1.* Размеры для справок.

2. Неуказанные предельные отклонения размеров $\pm \frac{IT16}{2}$.

3. Фланцы поз. 14, 15, 16 должны быть изготовлены с учетом пункта 8 ГОСТ 12821-80.

4. Сварные швы по ГОСТ 5264-80, кроме указанных особо.

						Д23В.030.010 СБ	
Изм.	Лист	№ докум.	Подп.	Дата	Бак	Лит.	Масса	Масш.
Разраб.		Гольденберг	подп.			И	340	1:10
Пров.		"	"			Лист	Листов 1	
Т.контр.						Госстрой СССР ГПИ Горьковский Сантехпроект		
Н.контр.		Мюнтер	"					
Утв.								

Инв.№ подл. | Подп. и дата | Взам.инв.№ | Инв.№ дубл. | Подп. и дата

Пров. 3.10.91

Серия 4.903-11 вып. 6 Альбом-14

Формат	Зона	Поз.	Обозначение	Наименование	Кол.	Примечание
		10		Гайка М 12.4		
				ГОСТ 5915-70	6	
		11		Шайба 16 01.06		
				ГОСТ 11371-78	2	
		12		Шплинт 5×40-0 06		
				ГОСТ 397-79	2	

Изм. | Лист | № докум. | Подп. | Дата

Д 23В.030.020 — Лист 2

Копировал А.Маслов — Формат А4

Формат	Зона	Поз.	Обозначение	Наименование	Кол.	Примечание
				Документация		
А2			Д 23В.030.020 СБ	Сборочный чертеж		
				Детали		
А4		1	Д 23В.030.015	Крышка	1	
А4		2	Д 23В.030.016	Ручка	1	
А4		3	Д 23В.030.017	Корпус	1	
А4		4	Д 23В.030.018	Кронштейн правый	1	
А4		5	Д 23В.030.019	Проушина	2	
А4		6	Д 23В.030.021	Ось	1	
А4		7	Д 23В.030.022	Прокладка	1	
А4		8	Д 23В.030.023	Кронштейн левый	1	
				Стандартные изделия		
		9		Болт М12×25.36		
				ГОСТ 7798-70	6	

Изм. | Лист | № докум. | Подп. | Дата

Разраб. Гольденберг 5.12.83
Пров. Гольденберг
Нач. отд.
Н. контр. Мюнтер
Утв.

Д 23В.030.020

Люк — Лит. И | Лист 1 | Листов 2

Госстрой СССР ГПИ Горьковский Сантехпроект

Копировал А.Маслов — Формат А4

Д23В.030.011

25 √(√)

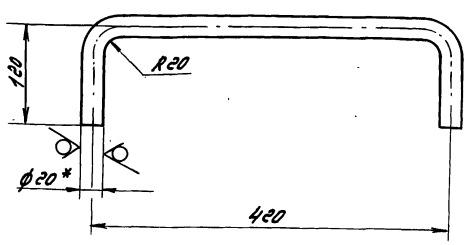

1.* Размеры для справок

2. Неуказанные предельные отклонения размеров $\pm \frac{IT16}{2}$

Д 23В.030.011

Изм. | Лист | № докум. | Подп. | Дата

Разраб. Гольденберг 5.12.83
Пров. Гольденберг
Т. контр.
Н. контр. Мюнтер
Утв.

Скоба — Лит. И | Масса 2,46 | Масштаб 1:4

Лист | Листов 1

Круг В-20 ГОСТ 2590-71 / В Ст3сп ГОСТ 535-79

Госстрой СССР ГПИ Горьковский Сантехпроект

Копировал А.Маслов — Формат А4

Д23В.030.007

25 √(√)

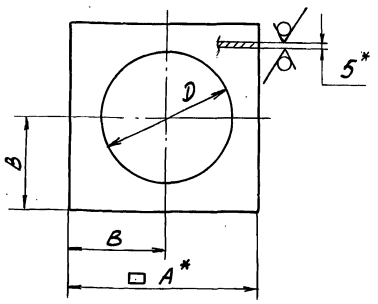

Размеры в мм.

Обозначение	D	A*	B	Масса кг
Д23В.030.007	57	110	55	0,37
-01	76	130	65	0,48
-02	108	160	80	0,66

1.* Размеры для справок

2. Неуказанные предельные отклонения размеров: Н16; $\pm \frac{IT16}{2}$

Д 23В.030.007

Изм. | Лист | № докум. | Подп. | Дата

Разраб. Гольденберг 5.12.83
Пров. Абашин
Т. контр.
Н. контр. Мюнтер
Утв.

Накладка — Лит. И | Масса ст.табл. | Масштаб –

Лист | Листов 1

Лист Б-ПН-5,0 ГОСТ 19903-74 / В Ст3сп ГОСТ 14637-79

Госстрой СССР ГПИ Горьковский Сантехпроект

20031-03 63

Копировал А.Маслов — Формат А4

А 23В. 030. 020 СБ

Серия 4.903-11 вып. 8

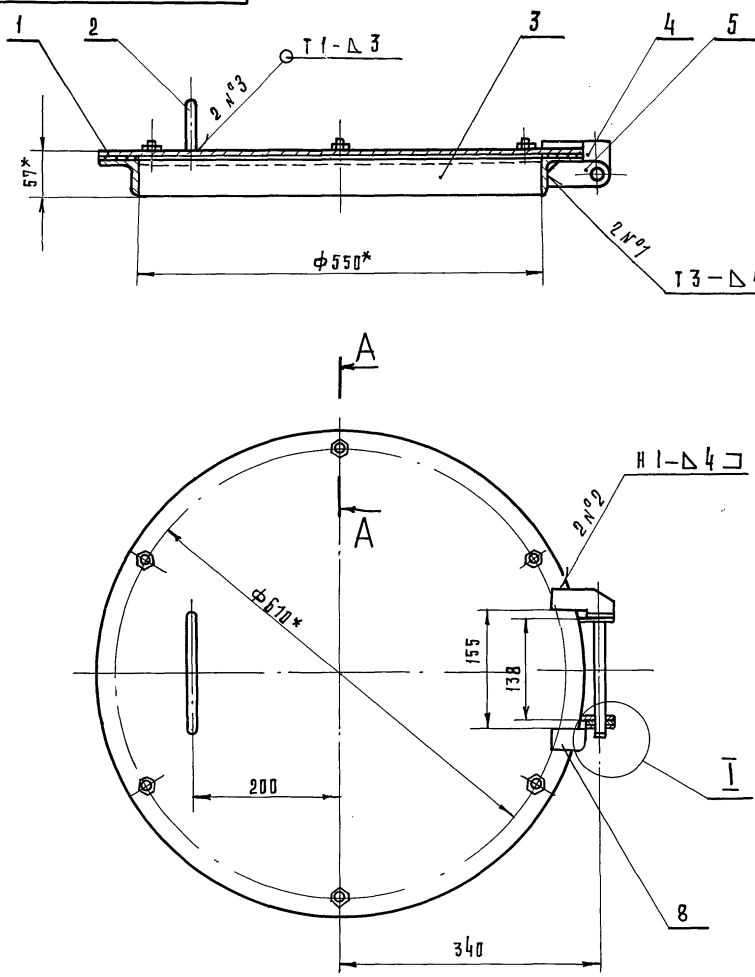

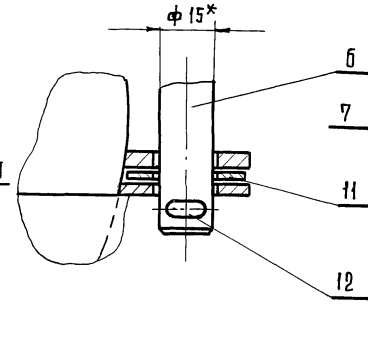

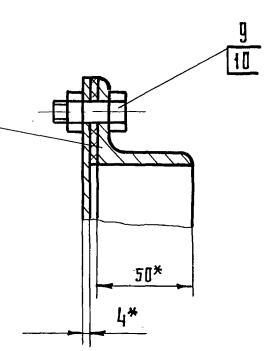

1* Размеры для справок

2 Неуказанные предельные отклонения размеров $\pm \frac{IT16}{2}$

3 Сварные швы по ГОСТ 5264-80

Изм.	Лист	№докум.	Подп.	Дата	Д 23 В. 030. 020 СБ		
Разраб.		Гольденберг			Люк	Лит.	Масса	Масшт.
Пров.		Гольденберг				И	19.0	1:5
Т. контр.						Лист	Листов 1	
Н. контр.		Мюнтер				Госстрой СССР ГПИ Горьковский Сантехпроект		
Утв.								

Инв. № подл. | Подпись и дата | Взам. инв. № | Инв. № дубл. | Подпись и дата

А 23В. 030. 015

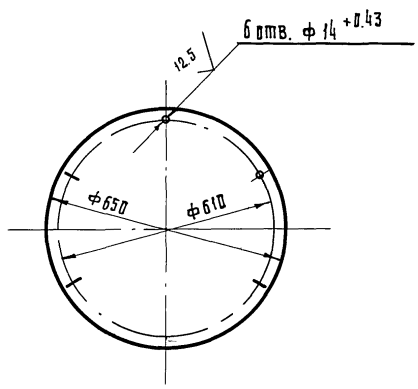

1* Размеры для справок

2 Неуказанные предельные отклонения размеров: h16, $\pm \frac{IT16}{2}$

Изм.	Лист	№докум.	Подп.	Дата	Д 23 В. 030. 015		
Разраб.		Гольденберг			Крышка	Лит.	Масса	Масштаб
Пров.		Гольденберг				И	10.3	1:10
Т. контр.						Лист	Листов 1	
Рук. гр.						Госстрой СССР ГПИ Горьковский Сантехпроект		
Н. контр.		Мюнтер						
Утв.								

Лист Б-ПН-4 ГОСТ 19903-74 / В ст 3 сп ГОСТ 14637-79

Копировал 12.03.85г. Код 2ябрь

Инв. № подл. | Подпись и дата | Взам. инв. № | Инв. № дубл. | Подпись и дата

А 23В. 030. 016

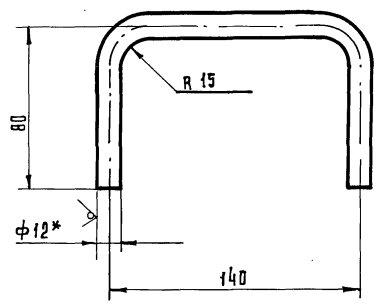

1* Размеры для справок.

2 Неуказанные предельные отклонения размеров $\pm \frac{IT16}{2}$

Изм.	Лист	№докум.	Подп.	Дата	Д 23 В. 030. 016		
Разраб.		Гольденберг			Ручка	Лит.	Масса	Масштаб
Пров.		Гольденберг				И	0.25	1:2
Т. контр.						Лист	Листов 1	
Рук. гр.						Госстрой СССР, ГПИ Горьковский Сантехпроект		
Н. контр.		Мюнтер						
Утв.								

Круг В-12 ГОСТ 2590-71 / В ст 3сп ГОСТ 535-79

Инв. № подл. | Подпись и дата | Взам. инв. № | Инв. № дубл. | Подпись и дата

Серия 4.903-11 Вып.8

Д23В.030.017

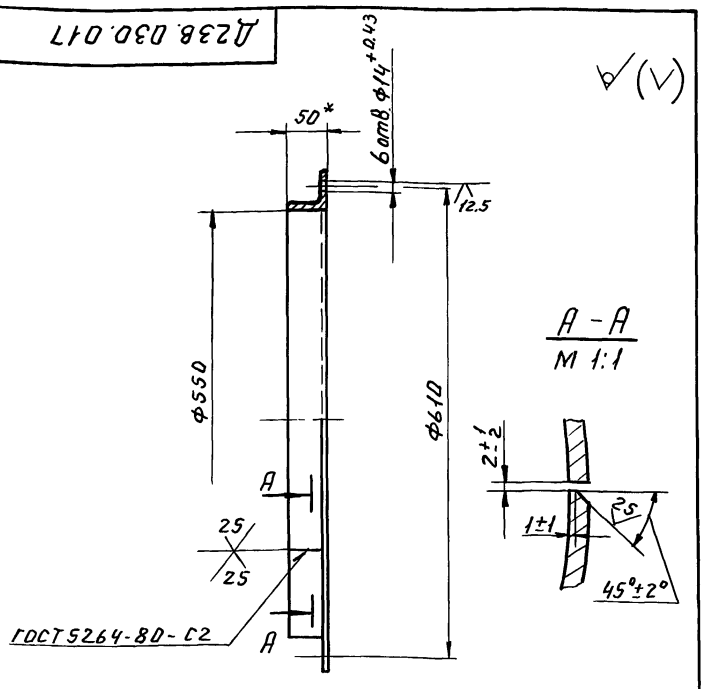

1. * Размеры для справок.
2. Неуказанные предельные отклонения размеров: Н16; $\pm \frac{IT16}{2}$.

Изм.	Лист	№ докум.	Подп.	Дата	Д23В.030.017			
Разраб.		Гольденберг	подп.		Корпус	Лит.	Масса	Масшт.
Пров.		"	"			И	7.6	1:5
Т. контр.						Лист	Листов 1	
Н. контр.		Мюнтер	"		Уголок Б-50х50х5 ГОСТ 8509-72 / ВСт3сп ГОСТ 535-79	Госстрой СССР ГПИ Горьковский Сантехпроект		
Утв.								

Д23В.030.018

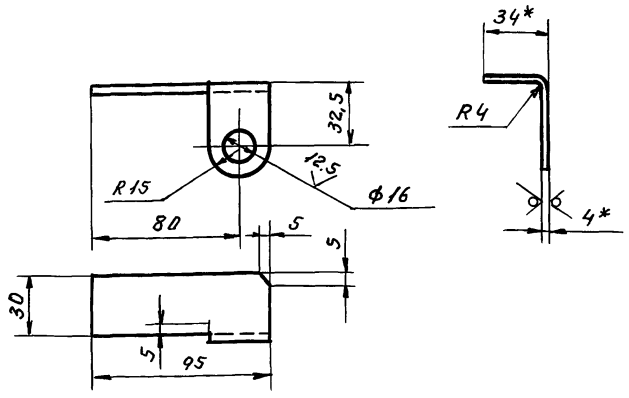

1. * Размеры для справок.
2. Неуказанные предельные отклонения размеров: Н16; $\pm \frac{IT16}{2}$.

Изм.	Лист	№ докум.	Подп.	Дата	Д23В.030.018			
Разраб.		Гольденберг	подп.		Кронштейн правый	Лит.	Масса	Масшт.
Пров.		"	"			И	0,13	1:2
Т. контр.						Лист	Листов 1	
Н. контр.		Мюнтер	"		Лист Б-ПН-4.0 ГОСТ 19903-74 / ВСт3сп ГОСТ 14637-79	Госстрой СССР ГПИ Горьковский Сантехпроект		
Утв.								

Д23В.030.019

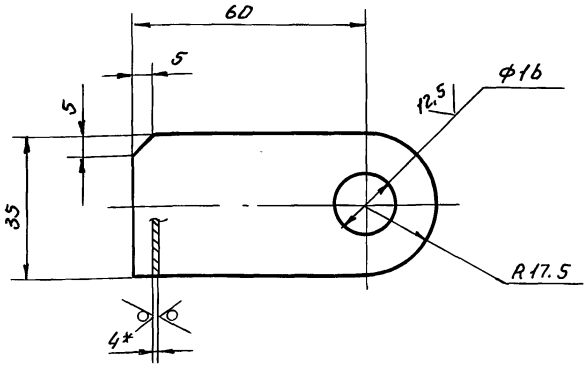

1. * Размеры для справок.
2. Неуказанные предельные отклонения размеров: Н16; $\pm \frac{IT16}{2}$.

Изм.	Лист	№ докум.	Подп.	Дата	Д23В.030.019			
Разраб.		Гольденберг	подп.		Проушина	Лит.	Масса	Масшт.
Пров.		"	"			И	0.09	1:1
Т. контр.						Лист	Листов 1	
Н. контр.		Мюнтер	"		Лист Б-ПН-4.0 ГОСТ 19903-74 / ВСт3сп ГОСТ 14637-79	Госстрой СССР ГПИ Горьковский Сантехпроект		
Утв.								

Инв. № подл. | Подп. и дата | Взам. инв. № | Инв. № дубл. | Подп. и дата

Пров. Жарл 24.9.91г Коп. Петрук

Д23В.030.021

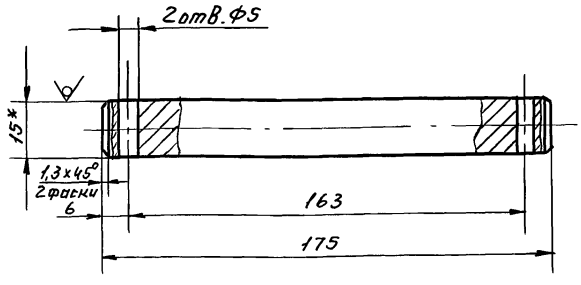

1. * Размеры для справок.
2. Неуказанные предельные отклонения размеров: Н16; $\pm \frac{IT16}{2}$.

Изм.	Лист	№ докум.	Подп.	Дата	Д23В.030.021			
Разраб.		Гольденберг	подп.		Ось	Лит.	Масса	Масшт.
Пров.		"	"			И	0.23	1:1
Т. контр.						Лист	Листов 1	
Н. контр.		Мюнтер	"		Круг В-15 ГОСТ 2590-71 / ВСт3сп ГОСТ 535-79	Госстрой СССР ГПИ Горьковский Сантехпроект		
Утв.								

Серия 4.903-11 Вып.8

Д23В.035.001

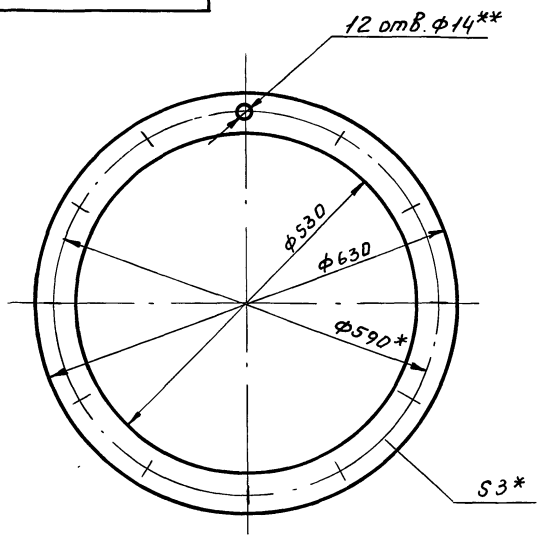

1. * Размеры для справок.
2. ** Обработать по сопрягаемой детали.

Изм.	Лист	№ докум.	Подп.	Дата	Д23В.035.001			
Разраб.		Гольденберг	подп.		Прокладка	Лит. И	Масса 0.21	Масшт 1:5
Пров.		"	"			Лист	Листов 1	
Т.контр.					Пластина I, лист Т МКЩ-С-3 ГОСТ 7338-77	Госстрой СССР ГПИ Горьковский Сантехпроект		
Н.контр.		Мюнтер	"					
Утв.								

Форм.	Зона	Поз.	Обозначение	Наименование	Кол.	Прим.
				Документация		
А2			Д23В.035.000 СБ	Сборочный чертеж		
				Сборочные единицы		
А4		1	Д23В.035.010	Бак	1	
А4		2	Д23В.035.020	Крышка люка	1	
				Детали		
А4		3	Д23В.035.001	Прокладка	1	
				Стандартные изделия		
		4		Болт М12х25.36 ГОСТ 7798-70	12	
		5		Гайка М12.4 ГОСТ 5915-70	12	

Изм.	Лист	№ докум.	Подп.	Дата	Д23В.035.000			
Разраб.		Гольденберг	подп.		Бак взрыхляющей промывки V=3 м³	Лит. И	Лист	Листов 1
Пров.		"	"			Госстрой СССР ГПИ Горьковский Сантехпроект		
Нач.отд.		Вольский	"					
Н.контр.		Мюнтер	"					
Утв.								

Д23В.030.023

25 (√)

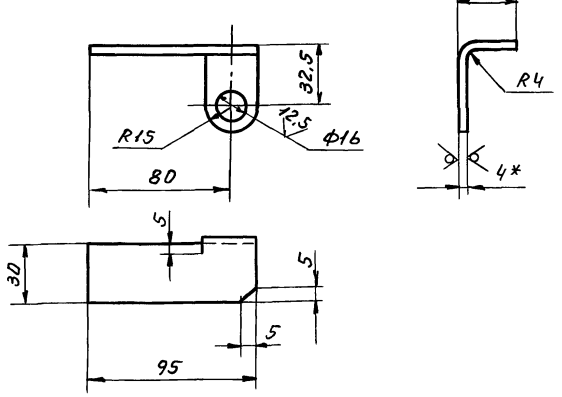

1 * Размеры для справок.
2. Неуказанные предельные отклонения размеров: Н16; $\pm \frac{IT16}{2}$.

Изм.	Лист	№ докум.	Подп.	Дата	Д23В.030.023			
Разраб.		Гольденберг	подп.		Кронштейн левый	Лит. И	Масса 0,13	Масшт 1:2
Пров.		"	"			Лист	Листов 1	
Т.контр.					Лист Б-ПН-4.0 ГОСТ 19903-74 / В Ст3сп ГОСТ 14637-79	Госстрой СССР ГПИ Горьковский Сантехпроект		
Н.контр.		Мюнтер	"					
Утв.								

Инв.№ подл. | Подп. и дата | Взам.инв.№ | Инв.№ дубл. | Подп. и дата

Д23В.035.008

25 (√)

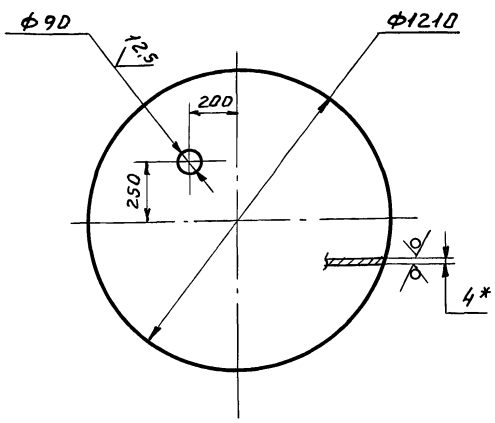

1. * Размеры для справок.
2. Неуказанные предельные отклонения размеров: Н16; h16; $\pm \frac{IT16}{2}$

Изм.	Лист	№ докум.	Подп.	Дата	Д23В.035.008			
Разраб.		Гольденберг	подп.		Дно	Лит. И	Масса 36,6	Масшт 1:15
Пров.		"	"			Лист	Листов 1	
Т.контр.					Лист Б-ПН-4.0 ГОСТ 19903-74 / В Ст3сп ГОСТ 14637-79	Госстрой СССР ГПИ Горьковский Сантехпроект		
Н.контр.		Мюнтер	"					
Утв.								

Пров. Жданова 27.9.91 г. Кон. Петрик

20031-03-66

Д 23В.035.000 СБ

Серия 4.903-11 Вып. 8

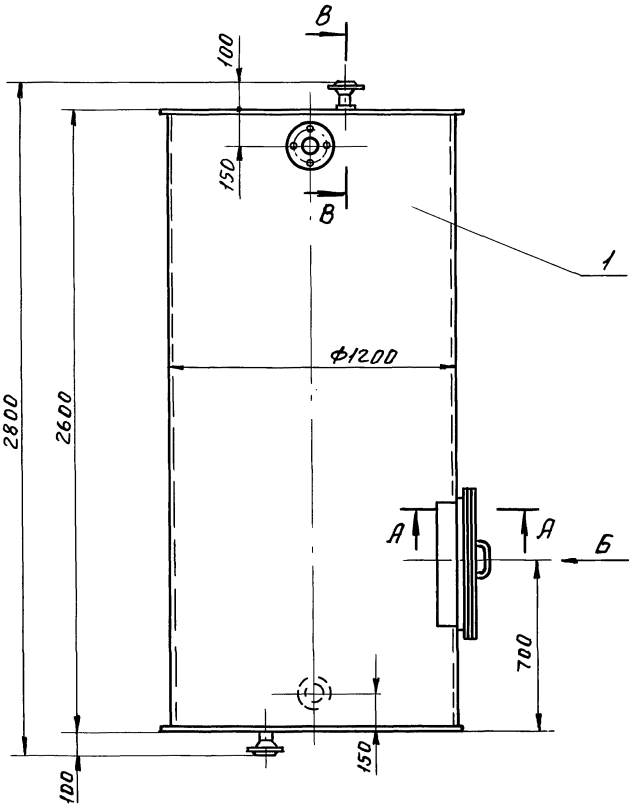

А-А
М 1:2

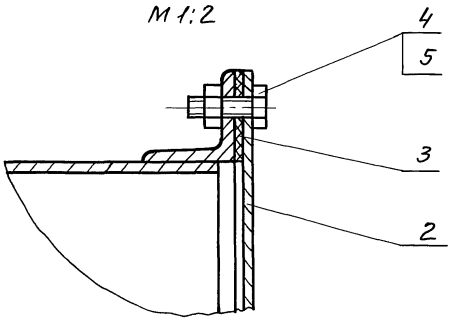

В-В
М 1:2

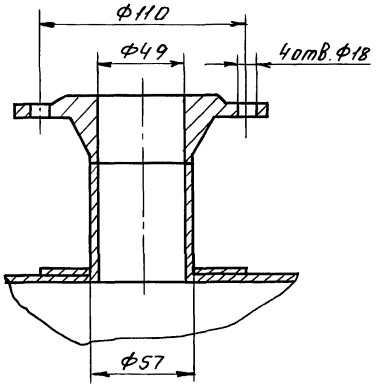

Вид Б
М 1:10

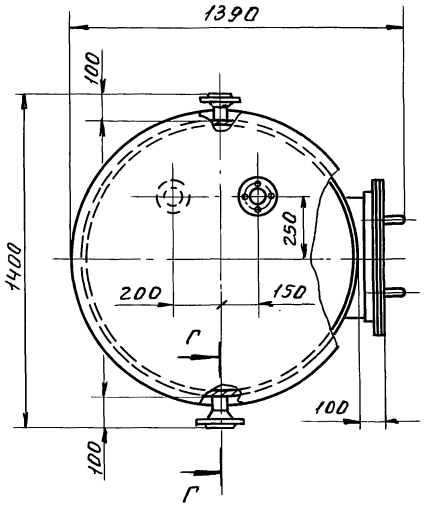

Г-Г
М 1:2,5

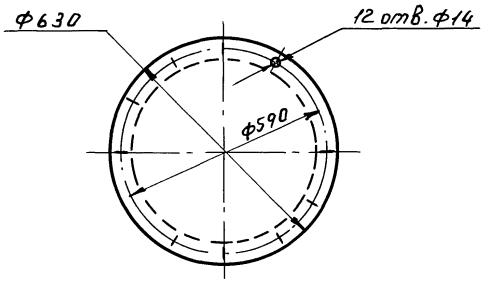

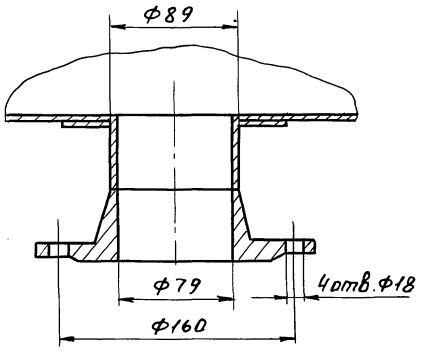

1. *Размеры для справок.
2. Наружную поверхность красить под цвет имеющегося оборудования.
3. Сварку проверить на герметичность наливом воды на полную высоту по гост 3285-77.
Течь не допускается.

					Д 23В.035.000 СБ			
Изм.	Лист	№ докум.	Подп.	Дата	Бак взрыхляющей промывки $V = 3 м^3$	Лит.	Масса	Масшт
Разраб.		Гольденберг	подп.			И	410	1:15
Пров.		"	"			Лист	Листов 1	
Т. контр.						Госстрой СССР ГПИ Горьковский Сантехпроект		
Нач. отд.		Вольский	"					
Н. контр.		Мюнтер	"					
Утв.								

Инв. № подл. | Подп. и дата | Взам. инв. № | Инв. № дубл. | Подп. и дата

Пров. Жилья 27.9.91 Коп. Петрик

Д23В.035.007

Серия 4.903-11 Вып. 8

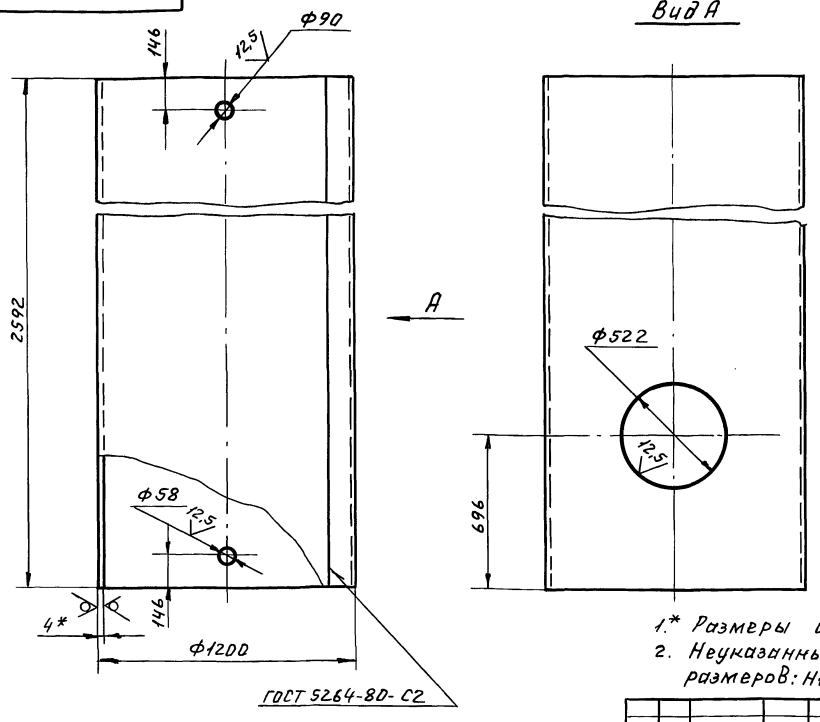

1.* Размеры для справок.
2. Неуказанные предельные отклонения размеров: H16; h16; ± $\frac{1T16}{2}$

Изм.	Лист	№ док.	Подп.	Дата	Д23В.035.007			
Разраб.		Гельденберг	подп.		Цилиндр	Лит. И	Масса 299	Масшт. 1:15
Пров.		"	"			Лист	Листов 1	
Т.контр.						Госстрой СССР ГПИ Горьковский Сантехпроект		
Н.контр.		Мюнтер	"		Лист Б-ПН-4.0 ГОСТ 19903-74 В Ст3 сп ГОСТ 14637-79			
Утв.								

Форм.	Зона	Поз.	Обозначение	Наименование	Кол.	Прим.
				Стандартные изделия		
		10		Фланец 1-50-10 Ст25 ГОСТ 12821-80	3	2,26кг
		11		Фланец 1-80-10 Ст25 ГОСТ 12821-80	1	3,67кг

Изм.	Лист	№ докум.	Подп.	Дата	Д23В.035.010	Лист 2

Пров. Жиля 24.9.91г Коп.Петрук

Форм.	Зона	Поз.	Обозначение	Наименование	Кол.	Прим.
				Документация		
А2			Д23В.035.010 СБ	Сборочный чертеж		
				Детали		
А4		1	Д23В.035.003	Фланец	1	
А4		2	Д23В.035.004	Патрубок	1	
А4		3	Д23В.035.005	Накладка	3	
А4		4	-01	Накладка	1	
А4		5	Д23В.035.006	Крышка	1	
А3		6	Д23В.035.007	Цилиндр	1	
А4		7	Д23В.035.008	Дно	1	
Б4		8	Д23В.035.009	Патрубок Труба 57х3 ГОСТ 10704-76 / Д ГОСТ 10705-80 L=59 h16 25	3	0,25кг
Б4		9	Д23В.035.011	Патрубок Труба 89х3 ГОСТ 10704-76 / Д ГОСТ 10705-80 L=54 h16 25	1	0,34кг

Изм.	Лист	№ докум.	Подп.	Дата	Д23В.035.010			
Разраб.		Гельденберг	подп.		Бак	Лит. И	Лист 1	Листов 2
Пров.		"	"			Госстрой СССР ГПИ Горьковский Сантехпроект		
Нач. отд.								
Н.контр.		Мюнтер	"					
Утв.								

20031-03 68

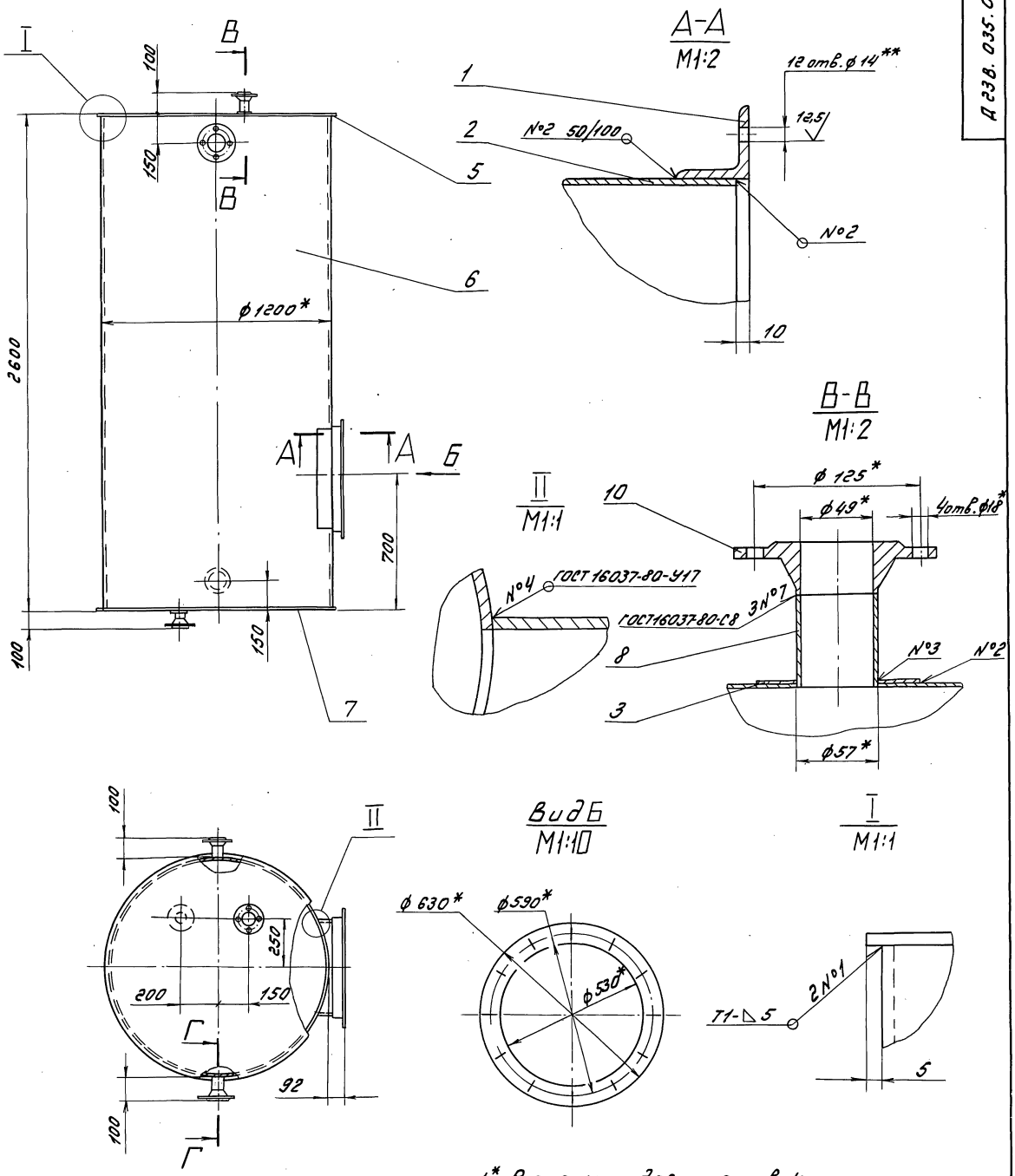

1.* Размеры для справок

2.** Обработать по сопрягаемой детали

3. Неуказанные предельные отклонения размеров: Н16, $\pm \frac{IT16}{2}$

4. Фланцы поз. 10,11 должны быть изготовлены с учетом пункта 8 ГОСТ 12821-80

5. Сварные швы по ГОСТ 5264-80, кроме указанных особо

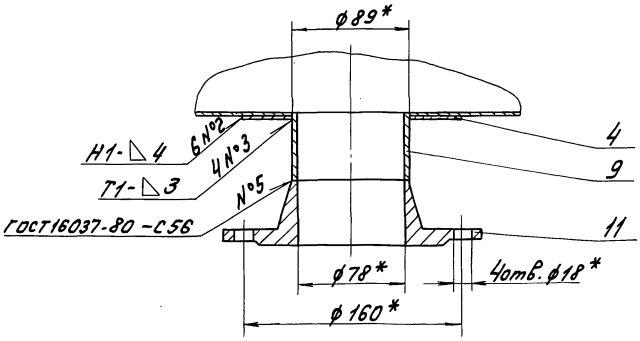

					Д 23В.035.010 СБ			
Изм.	Лист	№ докум.	Подп.	Дата	Бак	Лит.	Масса	Масштаб
Разраб.		Гольденберг		1.12.83		И	400	1:15
Пров.		Гольденберг				Лист	Листов 1	
Т.контр.						Госстрой СССР ГПИ Горьковский Сантехпроект		
Н.контр.		Мюнтер						
Утв.								

Инв. № подл. | Подпись и дата | Взам. инв. № | Инв. № дубл. | Подпись и дата

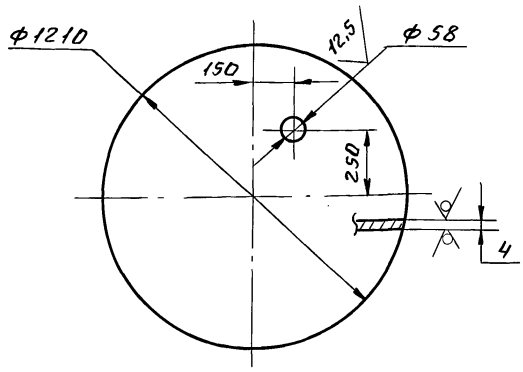

1. * Размеры для справок.
2. Неуказанные предельные отклонения размеров: H16; h16; $\pm \frac{IT16}{2}$

Изм.	Лист	№ док.	Подп.	Дата	Д23В.035.006			
Разраб.		Гельденберг	подп.		Крышка	Лит.	Масса	Масшт.
Пров.		"	"			И	36,6	1:5
Т. контр.						Лист	Листов 1	
Н. контр.		Мюнтер	"		Лист Б-ПН-4.0 ГОСТ 19903-74 / ВСт3сп ГОСТ 14637-79	Госстрой СССР ГПИ Горьковский Сантехпроект		
Утв.								

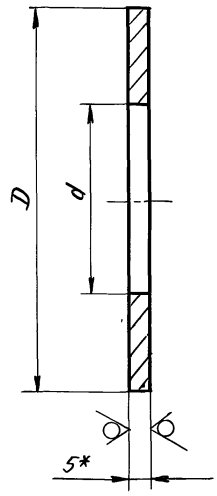

Обозначение	d, мм	D, мм	Масса, кг
Д23В.035.005	59	110	0,27
-01	91	140	0,36

1. * Размеры для справок.
2. Неуказанные предельные отклонения размеров: H16; h16

Изм.	Лист	№ док.	Подп.	Дата	Д23В.035.005			
Разраб.		Гельденберг	подп.		Накладка	Лит.	Масса	Масш.
Пров.		"	"			И	см. табл.	—
Т. контр.						Лист	Листов 1	
Н. контр.		Мюнтер	"		Лист Б-ПН-5 ГОСТ 19903-74 / ВСт3сп ГОСТ 14637-79	Госстрой СССР ГПИ Горьковский Сантехпроект		
Утв.								

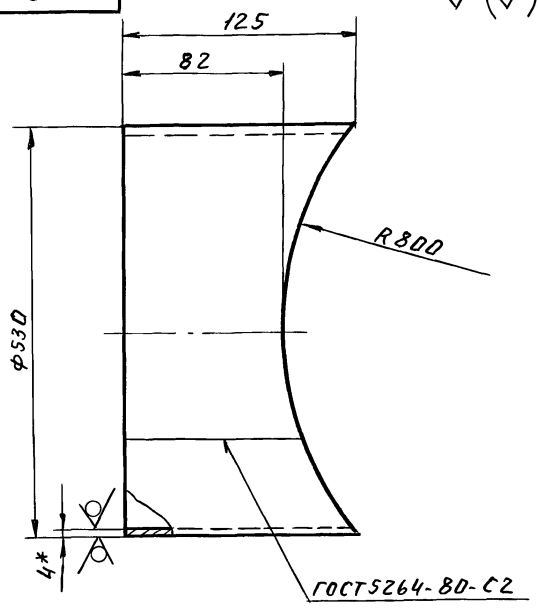

1. * Размеры для справок.
2. Неуказанные предельные отклонения размеров: h16; $\pm \frac{IT16}{2}$

Изм.	Лист	№ док.	Подп.	Дата	Д23В.035.004			
Разраб.		Гельденберг	подп.		Патрубок	Лит.	Масса	Масшт.
Пров.		"	"			И	4,7	1:5
Т. контр.						Лист	Листов 1	
Н. контр.		Мюнтер	"		Лист Б-ПН-4.0 ГОСТ 19903-74 / ВСт3сп ГОСТ 14637-79	Госстрой СССР ГПИ Горьковский Сантехпроект		
Утв.								

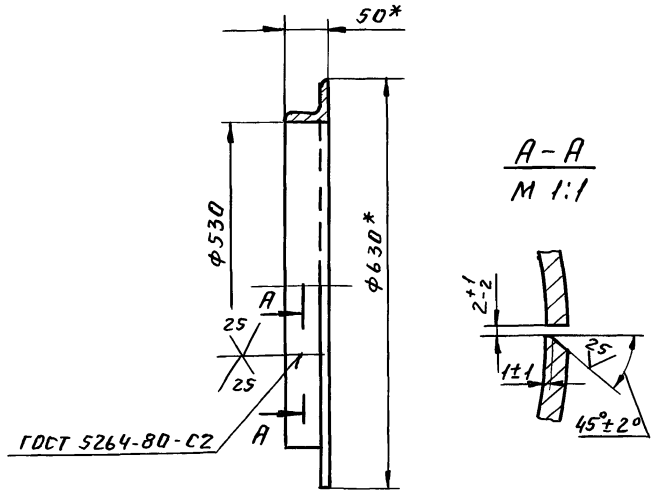

1. * Размеры для справок.
2. Неуказанные предельные отклонения размеров H16.

Изм.	Лист	№ док.	Подп.	Дата	Д23В.035.003			
Разраб.		Гельденберг	подп.		Фланец	Лит.	Масса	Масшт.
Пров.		"				И	7,4	1:5
Т. контр.						Лист	Листов 1	
Н. контр.		Мюнтер	"		Уголок Б-50х50х5 ГОСТ 2509-72 / ВСт3сп ГОСТ 535-79	Госстрой СССР ГПИ Горьковский Сантехпроект		
Утв.								

Инв. № подл. | Подп. и дата | Взам. инв. № | Инв. № дубл. | Подп. и дата

Серия 4.903-11 вып. 8

Д23В.037.022

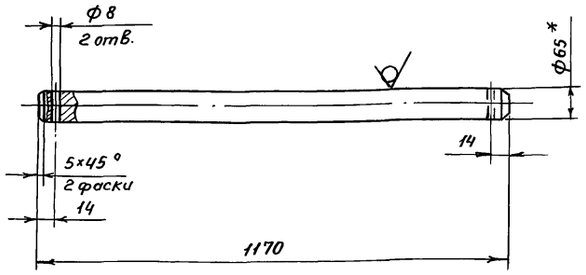

1.* Размеры для справок

2. Неуказанные предельные отклонения размеров: H14; h14; $\pm\frac{IT14}{2}$

Изм.	Лист	N докум.	Подп.	Дата	Д23В.037.022			
Разраб.		Цимбалина			Ось	Лит.	Масса	Масшт.
Пров.		Мюнтер				и	39,4	1:10
Т.контр.						Лист	Листов 1	
Н.контр.		Мюнтер			Круг В-65 ГОСТ 2590-71 / ВСт3сп ГОСТ 535-79	Госстрой СССР ГПИ Горьковский Сантехпроект		
Утв.								

Инв.№ подл. | Подп. и дата | Взам.инв.№ | Инв.№ дубл. | Подп. и дата

Д23В.035.012

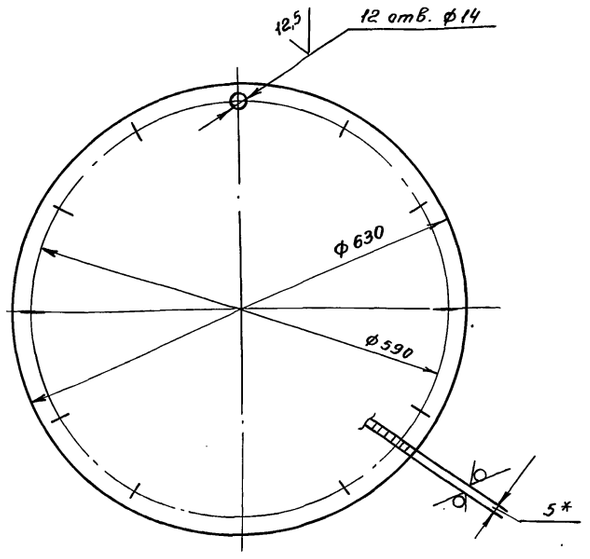

1.* Размеры для справок

2. Неуказанные предельные отклонения размеров: H16, h16, $\pm\frac{IT16}{2}$

Изм.	Лист	N докум.	Подп.	Дата	Д23В.035.012			
Разраб.		Гольденберг			Крышка	Лит.	Масса	Масшт.
Пров.		Гольденберг				и	12,1	1:5
Т.контр.						Лист	Листов 1	
Н.контр.		Мюнтер			Лист Б-ПН-5 ГОСТ 19903-74 / ВСт3сп ГОСТ 14637-79	Госстрой СССР ГПИ Горьковский Сантехпроект		
Утв.								

Инв.№ подл. | Подп. и дата | Взам.инв.№ | Инв.№ дубл. | Подп. и дата

Д23В.035.020СБ

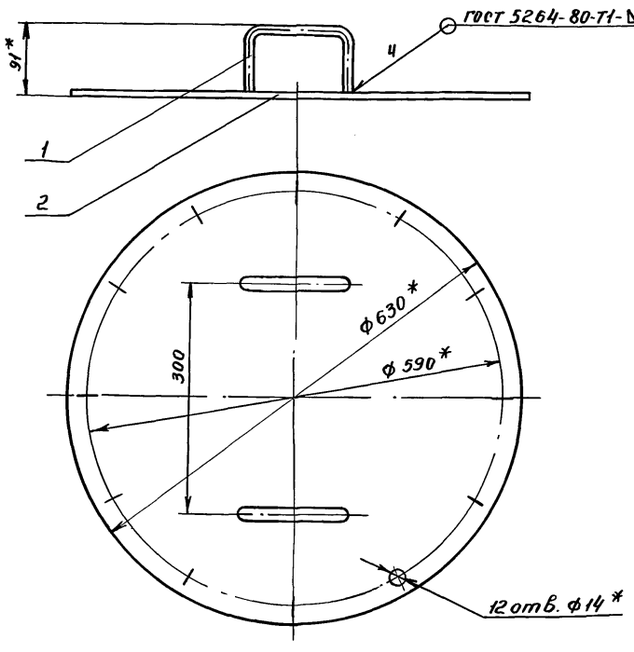

1.* Размеры для справок

2. Неуказанные предельные отклонения размеров $\pm\frac{IT16}{2}$

Изм.	Лист	N° докум.	Подп.	Дата	Д23В.035.020СБ			
Разраб.		Гольденберг			Крышка люка	Лит.	Масса	Масшт.
Пров.		Гольденберг				и	12,6	1:5
Т.контр.						Лист	Листов 1	
Н.контр.		Мюнтер				Госстрой СССР ГПИ Горьковский Сантехпроект		
Утв.								

Подпись и дата | Взам.инв.№ | Инв.№ дубл. | Подп. и дата

Формат	Зона	Поз.	Обозначение	Наименование	Кол.	Примечание
				Документация		
А4			Д23В.035.020 СБ	Сборочный чертеж		
				Детали		
А4		1	Д23В.030.016	Ручка	2	
А4		2	Д23В.035.012	Крышка	1	

Изм.	Лист	N° докум.	Подп.	Дата	Д23В.035.020			
Разраб.		Гольденберг			Крышка люка	Лит.	Лист	Листов
Пров.		Гольденберг				и		1
Нач.отд.						Госстрой СССР ГПИ Горьковский Сантехпроект		
Н.контр.		Мюнтер						
Утв.								

Инв.№ подл. | Подп. и дата | Взам.инв.№ | Инв.№ дубл. | Подп. и дата

Серия 4 903-11 вып. 8 Альбом III

Д23В.037.001

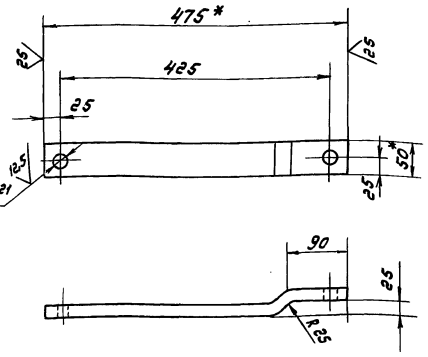

1.* Размеры для справок

2. Неуказанные предельные отклонения размеров $\pm \frac{IT14}{2}$

Изм.	Лист	№ докум.	Подп.	Дата	Д23В.037.001	Лит.	Масса	Масштаб
Разраб.		Цимбалина		5.12.83	Планка	И	3,7	1:5
Пров.		Мюнтер				Лист	Листов 1	
Т. контр.						Госстрой СССР ГПИ Горьковский Сантехпроект		
Н. контр.		Мюнтер			Полоса Б-2 20х50 Гост 103-76 ВСт3сп Гост 535-79			
Утв.								

Инв. № подл. | Подпись и дата | Взам. инв. № | Инв. № дубл. | Подпись и дата

Копировал [illegible] Формат А4

Д23В.037.002

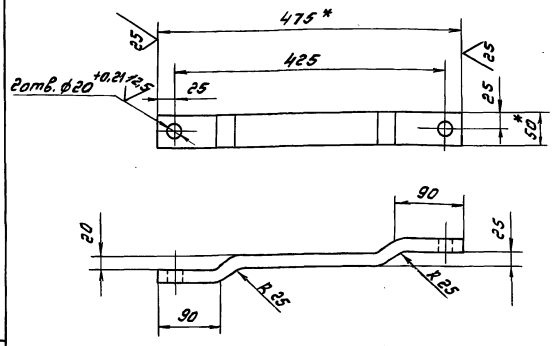

1.* Размеры для справок

2. Неуказанные предельные отклонения размеров $\pm \frac{IT14}{2}$

Изм.	Лист	№ докум.	Подп.	Дата	Д23В.037.002	Лит.	Масса	Масштаб
Разраб.		Цимбалина		5.12.83	Планка	И	3,7	1:5
Пров.		Мюнтер				Лист	Листов 1	
Т. контр.						Госстрой СССР ГПИ Горьковский Сантехпроект		
Н. контр.		Мюнтер			Полоса Б-2 20х50 Гост 103-76 ВСт3сп Гост 535-79			
Утв.								

Инв. № подл. | Подпись и дата | Взам. инв. № | Инв. № дубл. | Подпись и дата

Копировал [illegible] Формат А4

Формат	Зона	Поз.	Обозначение	Наименование	Кол.	Примечание
				Стандартные изделия		
		10		Ось 2-20 В 12х60 Ст3сп Гост 9650-80	8	
		11		Винт М8х30.36 Гост 1491-80	4	
		12		Шайба 20.01 Гост 9649-78	18	
		13		Шплинт 5х35 Гост 397-79	18	
		14		Шплинт 8х80 Гост 397-79	2	

Изм.	Лист	№ докум.	Подп.	Дата	Д23В.037.000	Лист 2

Инв. № подл. | Подпись и дата | Взам. инв. № | Инв. № дубл. | Подпись и дата

Копировал [illegible] Формат А4

Формат	Зона	Поз.	Обозначение	Наименование	Кол.	Примечание
				Документация		
А2			Д23В.037.000 СБ	Сборочный чертеж		
А3			Д23В.037.000 ВС	Ведомость спецификаций		
				Сборочные единицы		
А4		1	Д23В.037.010	Корпус	1	
А4		2	Д23В.037.020	Дверка	2	
А4		3	Д23В.037.030	Рейка	2	
А4		4	Д23В.037.040	Ось	1	
				Детали		
А4		5	Д23В.037.001	Планка	2	
А4		6	Д23В.037.002	Планка	2	
А4		7	Д23В.037.003	Шайба	2	
А4		8	Д23В.037.004	Упор	2	

Изм.	Лист	№ докум.	Подп.	Дата	Д23В.037.000	Лит.	Лист	Листов
Разраб.		Цимбалина		5.12.83	Кюбель для угля	И	1	2
Пров.		Мюнтер				Госстрой СССР ГПИ Горьковский		
Нач. отд.		Вольский						
Н. контр.		Панова						
Утв.								

Инв. № подл. | Подпись и дата | Взам. инв. № | Инв. № дубл. | Подпись и дата

Серия 4.903-11 вып. 8 Ал-Бом-Ш

Д 238.037.000 СБ

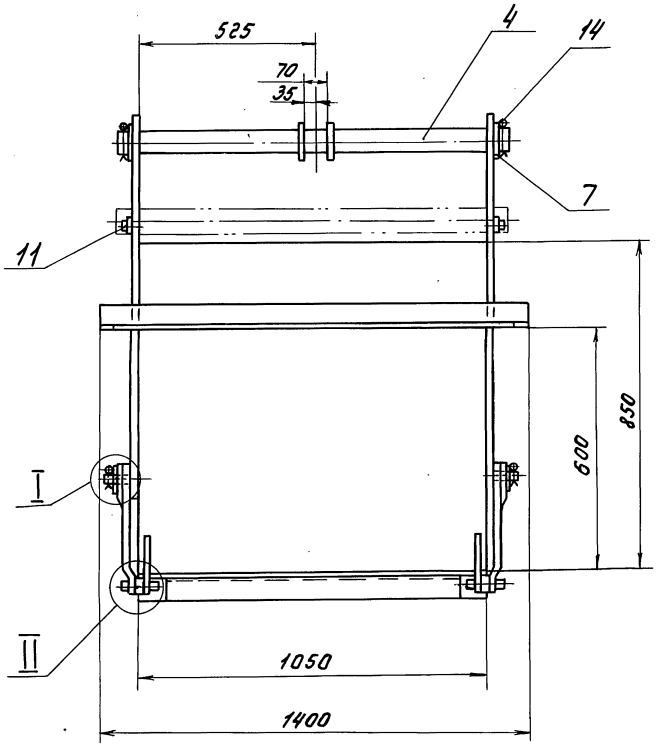

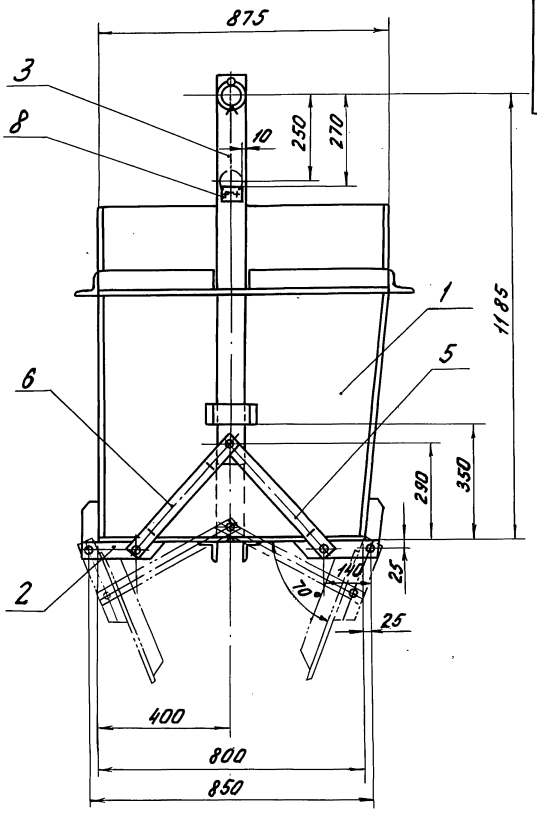

II

М 1:2

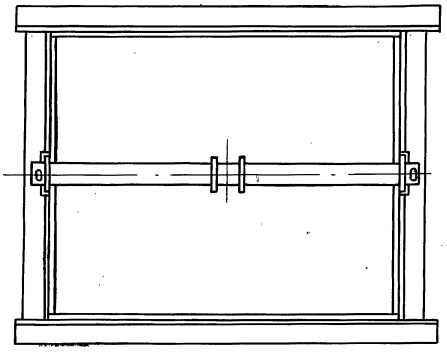

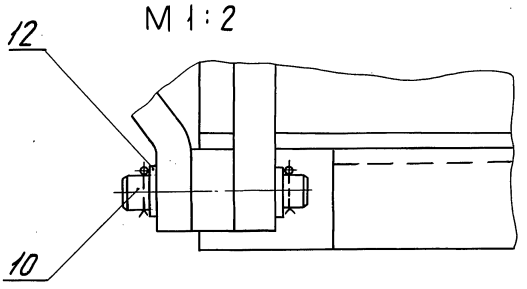

Размеры для справок.

I

М 1:2

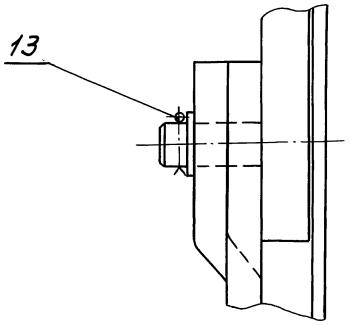

					Д 238.037.000 СБ			
Изм.	Лист	№ докум.	Подп.	Дата	Кюбель для угля	Лит.	Масса	Масштаб
Разраб.		Козина		1.12.83		И	415	1:10
Пров.		Козина				Лист	Листов 1	
Т.контр.						Госстрой СССР ГПИ Горьковский Сантехпроект		
Нач.отд.		Вольский						
Н.контр.		Мюнтер						
Утв.								

Инв. № подл. | Подпись и дата | Взам. инв. № | Инв. № дубл. | Подпись и дата

Д 23 В. 037. 004

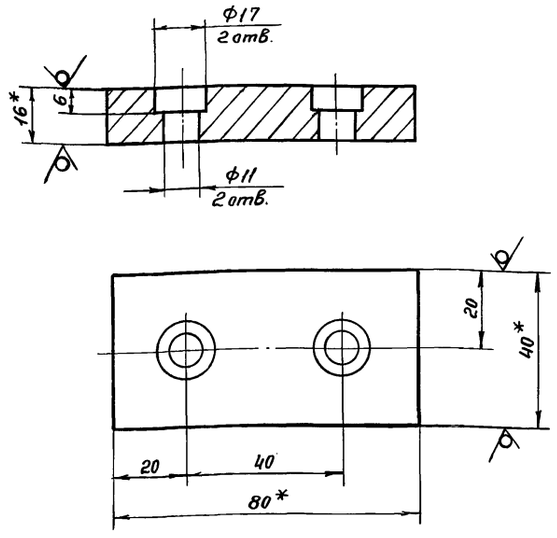

1.* Размеры для справок.

2. Неуказанные предельные отклонения размеров: H14, $\pm \frac{IT14}{2}$

Изм.	Лист	№ докум.	Подп.	Дата	Д 23 В. 037. 004			
Разраб.	Цим				Упор	Лит.	Масса	Масшт.
Пров.						У	3.52	1:1
Т.контр.						Лист	Листов 1	
Н.контр.					Полоса Б-2 16×40 ГОСТ 103-76 / ВСт3сп ГОСТ 535-79	Госстрой СССР ГПИ Горьковский Сантехпроект		
Утв.								

Д 23 В. 037. 003

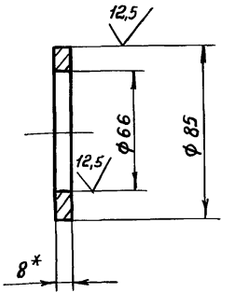

1.* Размеры для справок

2. Неуказанные предельные отклонения размеров: H14, h14

Изм.	Лист	№ докум.	Подп.	Дата	Д 23 В. 037. 003			
Разраб.	Цимбалина				Шайба	Лит.	Масса	Масшт.
Пров.	Мюнтер					У	0.23	1:2
Т.контр.						Лист	Листов 1	
Н.контр.	Мюнтер				Лист Б-ПН-8 ГОСТ 19903-74 / ВСт3сп ГОСТ 14637-79	Госстрой СССР ГПИ Горьковский Сантехпроект		
Утв.								

№ строки	Обозначение	Наименование	Куда входит: Обозначение	Куда входит: Кол.	Общее количество	Примечание
1	Д 23 В. 037. 000	Кюбель для угля			1	
2	Д 23 В. 037. 010	Корпус			1	
3	Д 23 В. 037. 020	Дверка			2	
4	Д 23 В. 037. 030	Рейка			2	
5	Д 23 В. 037. 040	Ось			1	
6						
7						
8						
9						
10						
11						
12						
13						
14						
15						
16						
17						
18						
19						
20						
21						
22						
23						
24						
25						

Изм.	Лист	№ докум	Подп.	Дата	Д 23 В. 037. 000 ВС			
Разраб.	Цимбалина				Кюбель для угля Ведомость спецификаций	Лит.	Лист	Листов
Пров.	Мюнтер					У		1
Нач.отд.	Вольский					Госстрой СССР ГПИ Горьковский Сантехпроект		
Н.контр.	Мюнтер							
Утв.								

Пров. 2. 11. 23 и 9: Кап. Ф.

Серия 4.903-11 Вып. 8

Д23В.037.008

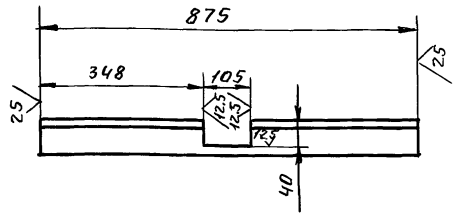

Неуказанные предельные отклонения размеров $\pm \frac{1T14}{2}$

Изм	Лист	№ докум	Подп.	Дата	Д23В.037.008			
Разр.		Цимбалина	подп.		Уголок	Лит.	Масса	Масшт
Пров.		Мюнтер	"			И	6	1:10
Т.конт.						Лист	Листов 1	
Н.конт.		"	"		Уголок Б-75х75х5 ГОСТ 8509-72 / ВСт3сп ГОСТ 535-79	Госстрой СССР ГПИ Горьковский Сантехпроект		
Утв.								

Д23В.037.007

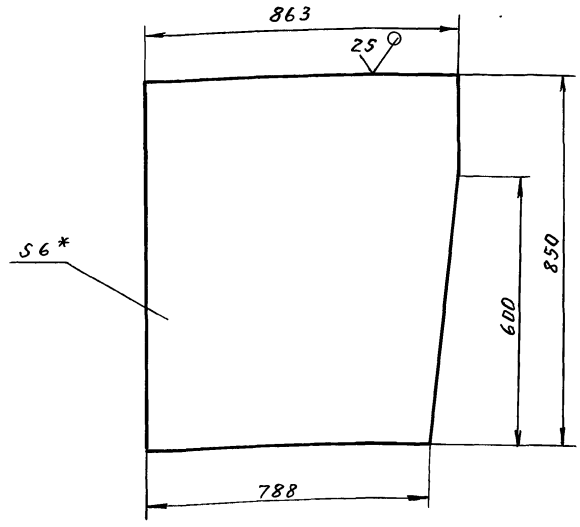

1. * Размеры для справок.
2. Неуказанные предельные отклонения размеров $\pm \frac{1T14}{2}$.

Изм	Лист	№ докум	Подп.	Дата	Д23В.037.007			
Пров.		Цимбалина	подп.		Лист	Лит.	Масса	Масшт
Т.конт.						И	35	1:10
Разраб.						Лист	Листов 1	
Н.контр.		Мюнтер	"		Лист Б-ПН-6 ГОСТ 19903-74 / ВСт3сп ГОСТ 14637-79	Госстрой СССР ГПИ Горьковский Сантехпроект		
Утв.								

Д23В.037.023

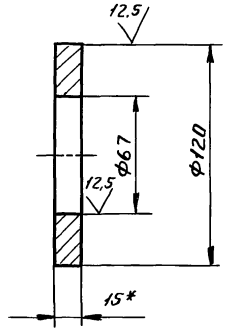

1. * Размеры для справок.
2. Неуказанные предельные отклонения размеров: H14; h14.

Изм	Лист	№ докум	Подп.	Дата	Д23В.037.023			
Разраб.		Цимбалина	подп.		Кольцо	Лит.	Масса	Масшт
Пров.		Мюнтер	"			И	0,3	1:2
Т.контр.						Лист	Листов 1	
Н.контр.		"	"		Лист Б-ПН-15 ГОСТ 19903-74 / ВСт3сп ГОСТ 14637-79	Госстрой СССР ГПИ Горьковский Сантехпроект		
Утв.								

Инв. № подл. | Подп. и дата | Взам. инв. № | Инв. № дубл. | Подп. и дата

Пров. Жаку 24.9.91г. Коп. Петрук

Форм	Зона	Поз.	Обозначение	Наименование	Кол.	Прим
				Документация		
А2			Д23Д.037.010 СБ	Сборочный чертеж		
				Детали		
Б4		1	Д23В.037.005	Лист		
				Лист Б-ПН-6 ГОСТ 19903-74 / ВСт3сп ГОСТ 14637-79		
				(850 х 1050) h16 25	2	42кг
Б4		2	Д23В.037.006	Уголок		
				Уголок Б-75х75х5 ГОСТ 8509-72 / ВСт3сп ГОСТ 535-79		
				L = 1400 h16 25	2	8,12кг
А4		3	Д23В.037.007	Лист	2	
А4		4	Д23В.037.008	Уголок	1	
А4		5	Д23В.037.009	Скоба	2	
Б4		6	Д23В.037.011	Планка		
				Полоса Б-2 25х50 ГОСТ 103-76 / ВСт3сп ГОСТ 535-79	2	1,7кг
Б4		7	Д23В.037.012	Планка		
				Полоса Б-2 25х50 ГОСТ 103-76 / ВСт3сп ГОСТ 535-79	2	1,7кг
А4		8	Д23В.037.013	Уголок	1	

Изм	Лист	№ докум	Подп.	Дата	Д23В.037.010			
Разраб.		Цимбалина	подп.		Корпус	Лит.	Лист	Листов
Пров.		Мюнтер	"			И		
Нач.отд.						Госстрой СССР ГПИ Горьковский Сантехпроект		
Н.контр.		"	"					
Утв.								

20031-03 75

Д23В.037.010 СБ

Серия 4.903-11 Вып. 8

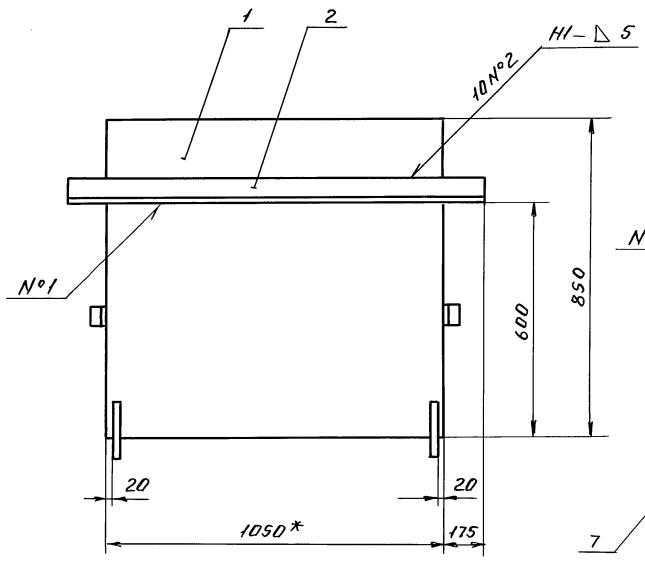

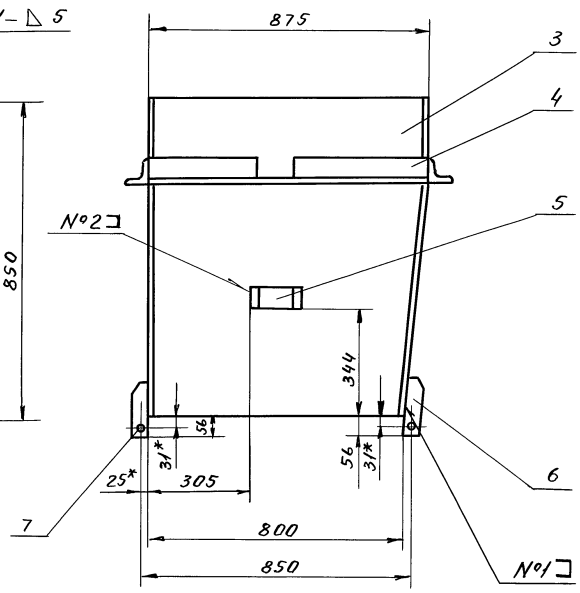

Поз. 6

М1:2

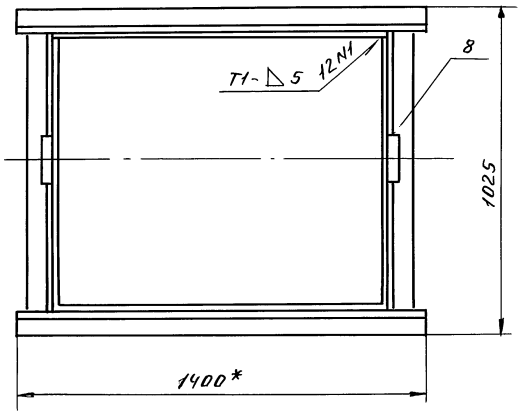

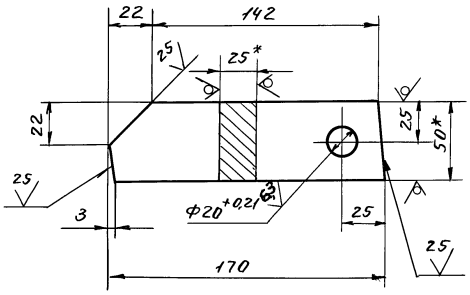

1. *Размеры для справок.
2. Неуказанные предельные отклонения размеров $\pm \frac{IT14}{2}$.
3. Сварные швы по ГОСТ 5264-80.

Поз. 7

М1:2

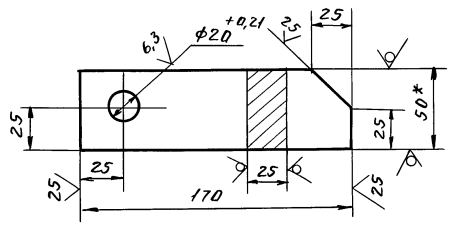

					Д23В.037.010 СБ			
Изм.	Лист	№ докум.	Подп.	Дата	Корпус	Лит.	Масса	Масшт.
Разраб.		Цимбалина	подп.			И	192	1:10
Пров.		Мюнтер.	"			Лист	Листов 1	
Т.конт.						Госстрой СССР. ГПИ Горьковский Сантехпроект		
Н.конт.		"	"					
Утв.								

Инв. № подл. | Подп. и дата | Взам. инв. № | Инв. № дубл. | Подп. и дата

Пров. Желя 24.9.91г Коп. Петрук

Серия 4.903-11 вып. 8 Альбом III

Д23В.037.016

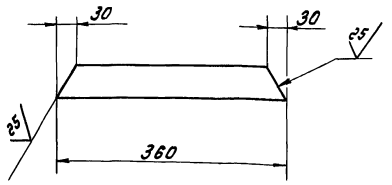

Неуказанные предельные отклонения размеров $\pm \frac{IT14}{2}$

Изм.	Лист	№ докум.	Подп.	Дата	Д23В.037.016			
Разраб.		Цимбалина		8.12.83	Ребро	Лит.	Масса	Масштаб
Пров.		Мюнтер				И	0,85	1:5
Т.контр.						Лист	Листов 1	
Н.контр.		Мюнтер			Полоса Б-2 6х50 ГОСТ 103-76 / В Ст3сп ГОСТ 535-79	Госстрой СССР ГПИ Горьковский Сантехпроект		
Утв.								

Копировал [signature] Формат А4

Формат	Зона	Поз.	Обозначение	Наименование	Кол.	Примечание
				Документация		
А3			Д23В.037.020 СБ	Сборочный чертеж		
				Детали		
Б4		1	Д23В.037.015	Лист		
				Лист Б-ПН-6,0 ГОСТ 19903-74 / В Ст3сп ГОСТ 14637-79		
				(400х1050) h16 25	1	19,8кг
А4		2	Д23В.037.016	Ребро	6	
Б4		3	Д23В.037.017	Уголок		
				Уголок Б-75х75х5 ГОСТ 8509-72 / В Ст3сп ГОСТ 535-79		
				L=1050 h16 25	1	6 кг
А4		4	Д23В.037.018	Планка	2	
Б4		5	Д23В.037.019	Уголок		
				Уголок Б-75х75х5 ГОСТ 8509-72 / В Ст3сп ГОСТ 535-79		
				L=890 h16 25	1	5,22кг

Изм.	Лист	№ докум.	Подп.	Дата	Д23В.037.020			
Разраб.		Цимбалина		8.12.83	Дверка	Лит.	Лист	Листов
Пров.		Мюнтер				И		1
Нач.отд.						Госстрой СССР ГПИ Горьковский Сантехпроект		
Н.контр.		Мюнтер						
Утв.								

Копировал [signature] Формат А4

Д23В.037.013

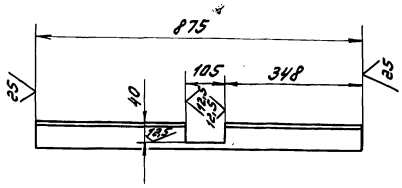

Неуказанные предельные отклонения размеров $\pm \frac{IT14}{2}$

Изм.	Лист	№ докум.	Подп.	Дата	Д23В.037.013			
Разраб.		Цимбалина		8.12.83	Уголок	Лит.	Масса	Масштаб
Пров.		Мюнтер				И	6	1:10
Т.контр.						Лист	Листов 1	
Н.контр.		Мюнтер			Уголок Б-75х75х5 ГОСТ 8509-72 / В Ст3сп ГОСТ 535-79	Госстрой СССР ГПИ Горьковский Сантехпроект		
Утв.								

Копировал [signature] Формат А4

Д23В.037.009

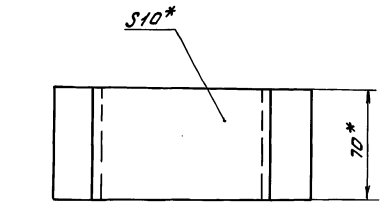

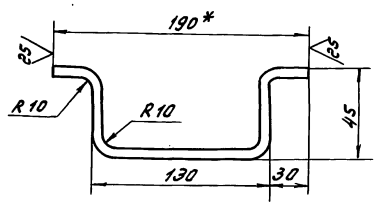

1.* Размеры для справок

2. Неуказанные предельные отклонения размеров $\pm \frac{IT14}{2}$

Изм.	Лист	№ докум.	Подп.	Дата	Д23В.037.009			
Разраб.		Цимбалина		9.12.83	Скоба	Лит.	Масса	Масштаб
Пров.		Мюнтер				И	1,6	1:2
Т.контр.						Лист	Листов 1	
Н.контр.		Мюнтер			Полоса Б-2 10х70 ГОСТ 103-76 / В Ст3сп ГОСТ 535-79	Госстрой СССР ГПИ Горьковский Сантехпроект		
Утв.								

20031-03-77

Формат	Зона	Поз.	Обозначение.	Наименование.	Кол.	Примечание.
				Документация.		
А4			Д23В. 037. 030 СБ	Сборочный чертеж		
				Детали.		
А4		1	Д23В. 037. 021	Рейка	1	
				Стандартные изделия		
		2		Ось 2-20 В12×80 Ст3сп ГОСТ 9650-80	1	

Серия 4.903-11 вып. 8

Инв.№ подл. | Подпись и дата | Взам. инв.№ | Инв.№ дубл. | Подпись и дата

Изм.	Лист	№ докум.	Подп.	Дата
Разраб.		Цимбалина	»	1.12.83
Пров.		Мюнтер	»	
Нач.отд.				
Н.контр.		Мюнтер	»	
Утв.				

Д23В. 037. 030

Рейка.

Лит.	Лист	Листов
И		1

Госстрой СССР ГПИ Горьковский Сантехпроект

Д23В. 037. 018

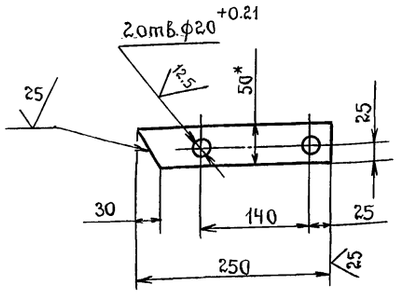

1.* Размеры для справок.

2. Неуказанные предельные отклонения размеров $\pm \frac{IT14}{2}$.

Инв.№ подл. | Подпись и дата | Взам. инв.№ | Инв.№ дубл. | Подпись и дата

Изм.	Лист	№ докум.	Подп.	Дата
Разраб.		Цимбалина	»	1.12.83
Пров.		Мюнтер	»	
Т.контр.				
Н.контр.		Мюнтер	»	
Утв.				

Планка.

Лит.	Масса	Масштаб
И	2.45	1:5
Лист	Листов 1	

Полоса $\frac{5-2\ 25\times50\ ГОСТ\ 103-76}{Вст3сп.\ ГОСТ\ 535-79}$

Госстрой СССР, ГПИ Горьковский Сантехпроект.

Д23В. 037. 020 СБ

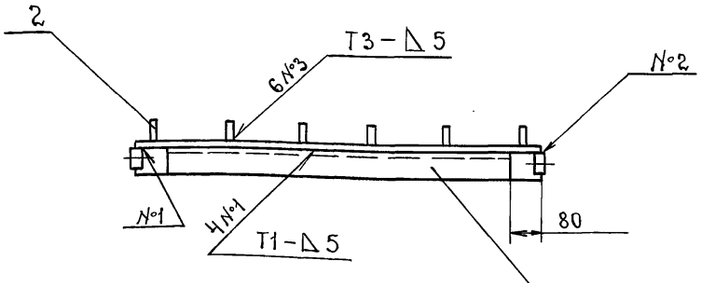

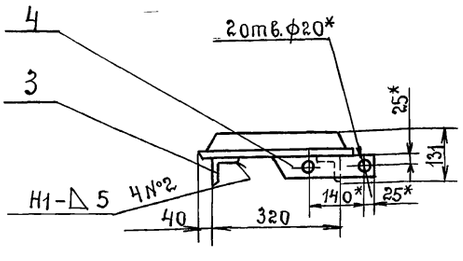

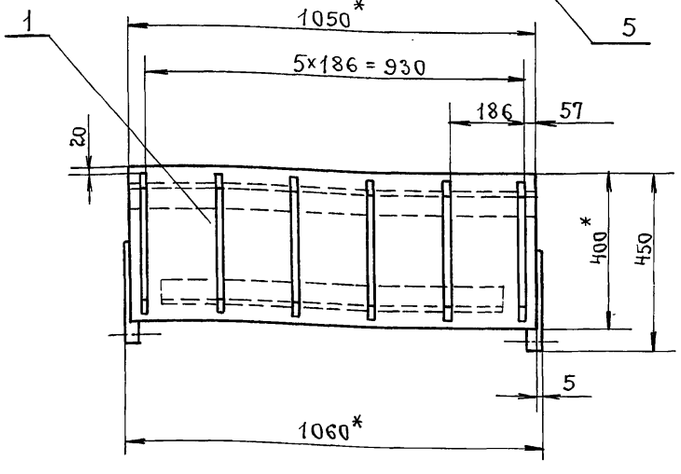

1.* Размеры для справок.

2. Неуказанные предельные отклонения размеров $\pm \frac{IT14}{2}$.

3. Сварные швы по ГОСТ 5264-80.

Инв.№ подл. | Подпись и дата | Инв.№ дубл. | Взам. инв.№ | Подпись и дата

Изм.	Лист	№ докум.	Подп.	Дата
Разраб.		Цимбалина	подп.	1.12.83
Пров.		Мюнтер	»	
Т.контр.				
Н.контр.		Мюнтер	»	
Утв.				

Дверка.

Лит.	Масса	Масштаб
И	58.5	1:10
Лист	Листов 1	

Госстрой СССР ГПИ Горьковский Сантехпроект.

Серия 4.903-11 вып. 8

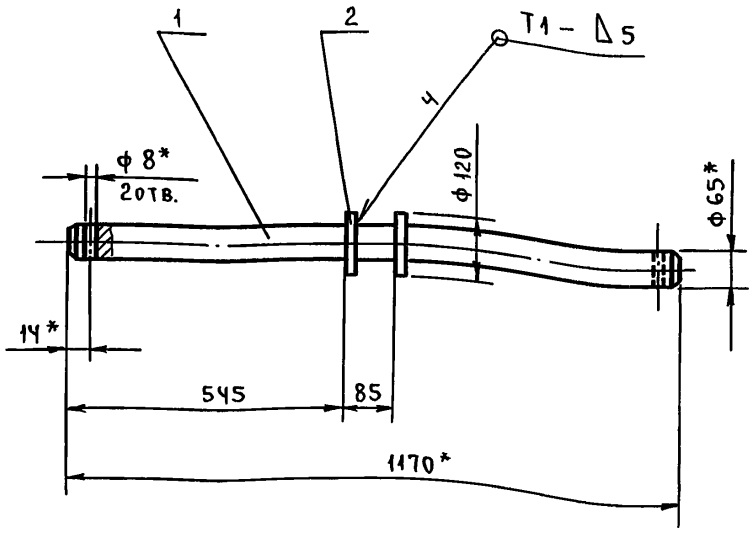

1.* Размеры для справок.

2. Неуказанные предельные отклонения размеров $\pm \frac{1T14}{2}$.

3. Сварные швы по ГОСТ 5264-80.

Изм.	Лист	№ докум.	Подп.	Дата
Разраб.		Цимбалина	Подп.	
Пров.		Мюнтер	"	
Т.контр.				
Н.контр.		Мюнтер	"	
Утв.				

Д 23В.037.040СБ

Ось

Лит.	Масса	Масшт.
И	39,7	1:2
Лист	Листов 1	

Госстрой СССР ГПИ Горьковский САНТЕХПРОЕКТ

Формат	Зона	Поз.	Обозначение	Наименование	Кол.	Примечание
				Документация		
А4			Д23В.037.040СБ	Сборочный чертеж		
				Детали		
А4		1	Д23В.037.022	Ось	1	
А4		2	Д23В.037.023	Кольцо	2	

Изм.	Лист	№ докум.	Подп.	Дата
Разраб.		Цимбалина	Подп.	
Пров.		Мюнтер	"	
Нач.отд.				
Н.контр.		Мюнтер	"	
Утв.				

Д 23В.037.040

Ось

Лит.	Лист	Листов
И		1

Госстрой СССР ГПИ Горьковский САНТЕХПРОЕКТ

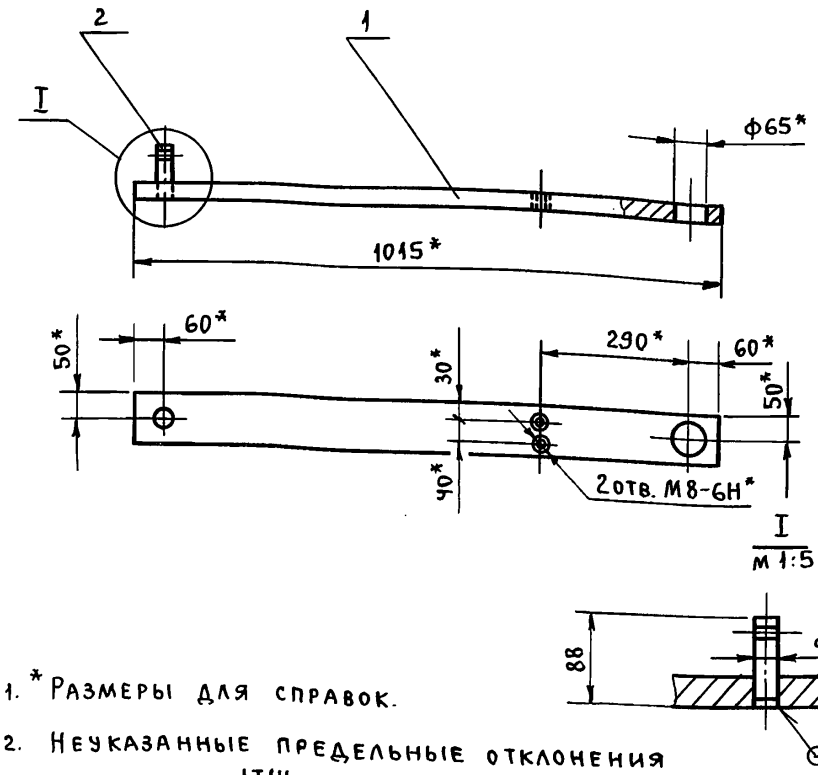

1.* Размеры для справок.

2. Неуказанные предельные отклонения размеров $\pm \frac{1T14}{2}$.

3. Сварные швы по ГОСТ 5264-80.

Изм.	Лист	№ докум.	Подп.	Дата
Разраб.		[illegible]	Подп.	
Пров.		Мюнтер	"	
Т.контр.				
Н.контр.		Мюнтер	"	
Утв.				

Д 23В.037.030СБ

Рейка

Лит.	Масса	Масштаб
И	27,5	1:10
Лист	Листов 1	

Госстрой СССР ГПИ Горьковский САНТЕХПРОЕКТ

Пров. [illegible] 14.04.88 Коп. [illegible]

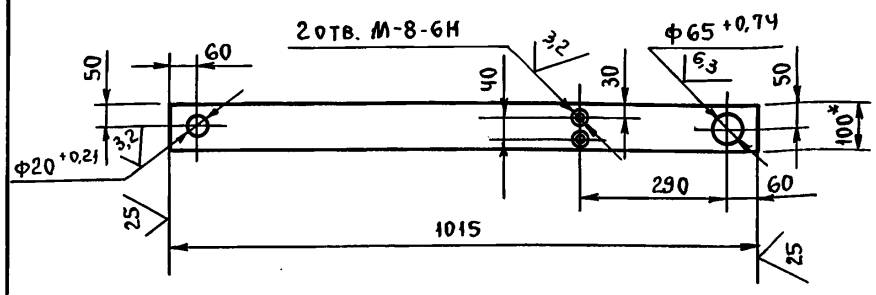

1.* Размеры для справок.

2. Неуказанные предельные отклонения размеров: $\pm \frac{1T14}{2}$.

Изм.	Лист	№ докум.	Подп.	Дата
Разраб.		Цимбалина	Подп.	
Пров.		Мюнтер	"	
Т.контр.				
Н.контр.		Мюнтер	"	
Утв.				

Д 23В.037.021

Рейка

Лит.	Масса	Масштаб
И	27	1:10
Лист	Листов 1	

Полоса Б-2 30×100 ГОСТ 103-76 / Вст.3сп ГОСТ 535-79

Госстрой СССР ГПИ Горьковский САНТЕХПРОЕКТ

Инв.№ подл. | Подпись и дата | Взам.инв.№ | Инв.№ дубл. | Подпись и дата

gost.e-ecolog.ru