ТИПОВАЯ ДОКУМЕНТАЦИЯ НА КОНСТРУКЦИИ ИЗДЕЛИЯ
И УЗЛЫ ЗДАНИЙ И СООРУЖЕНИЙ

СЕРИЯ 4.903—11

КОТЕЛЬНЫЕ УСТАНОВКИ

ВСПОМОГАТЕЛЬНОЕ ОБОРУДОВАНИЕ И БЛОКИ

ВЫПУСК 7

БЛОКИ ОБОРУДОВАНИЯ КОТЕЛЬНОЙ С КОТЛАМИ ТИПА БРАТСК-1

gost.e-ecolog.ru

ТИПОВАЯ ДОКУМЕНТАЦИЯ НА КОНСТРУКЦИИ, ИЗДЕЛИЯ
И УЗЛЫ ЗДАНИЙ И СООРУЖЕНИЙ

СЕРИЯ 4.903-11

КОТЕЛЬНЫЕ УСТАНОВКИ
ВСПОМОГАТЕЛЬНОЕ ОБОРУДОВАНИЕ И БЛОКИ

ВЫПУСК 7

БЛОКИ ОБОРУДОВАНИЯ КОТЕЛЬНОЙ С КОТЛАМИ ТИПА БРАТСК-1

РАЗРАБОТАН В
ГОСУДАРСТВЕННОМ ПРОЕКТНОМ ИНСТИТУТЕ
ГОРЬКОВСКИЙ САНТЕХПРОЕКТ
ГЛАВПРОМСТРОЙПРОЕКТА
ГОССТРОЯ СССР

УТВЕРЖДЁН
МИНСЕЛЬХОЗОМ СССР
ПРИКАЗ N 52-ЭГ ОТ 3.07.84.
И ВВЕДЁН В ДЕЙСТВИЕ
ГПИ ГОРЬКОВСКИЙ САНТЕХПРОЕКТ
ПРИКАЗ N 97 ОТ 14.09.84г.

ГЛАВНЫЙ ИНЖЕНЕР Ю.П. ФАЛАЛЕЕВ
ГЛАВНЫЙ ИНЖЕНЕР ПРОЕКТА В.П. СОЛОВЬЁВ

Содержание альбома

Обозначение	Наименование	стр.
	Содержание	2,3
Д22Д.024.000	Блок насосов горячего водоснабжения	4
Д22Д.024.000 ВС	Блок насосов горячего водоснабжения	
	Ведомость спецификаций	
Д22Д.024.000 СБ	Блок насосов горячего водоснабжения	5,6
Д22Д.024.000 ВП	Блок насосов горячего водоснабжения	7,8
	Ведомость покупных изделий	
Д22Д.024.010	Трубопровод	8
Д22Д.024.010 СБ	Трубопровод	9
Д22Д.024.020	Трубопровод	
Д22Д.024.020 СБ	Трубопровод	
Д22Д.024.030	Трубопровод	10
Д22Д.024.030 СБ	Трубопровод	
Д22Д.024.040	Рама	
Д22Д.024.040 СБ	Рама	11
Д22Д.024.011	Опора	12
Д22Д.024.050	Трубопровод	
Д22Д.024.050 СБ	Трубопровод	
Д22Д.024.060	Трубопровод	13
Д22Д.024.060 СБ	Трубопровод	
Д22Д.024.070	Трубопровод	
Д22Д.024.070 СБ	Трубопровод	14
Д22Д.024.080 СБ	Трубопровод	
Д22Д.024.080	Трубопровод	
Д22Д.025.000	Блок насосов исходной воды	15
Д22Д.025.000 ВС	Блок насосов исходной воды	
	Ведомость спецификаций	
Д22Д.025.000 ВП	Блок насосов исходной воды	16
	Ведомость покупных изделий	
Д22Д.025.000 СБ	Блок насосов исходной воды	17
Д22Д.025.010	Трубопровод	18
Д22Д.025.020	Трубопровод	
Д22Д.025.010 СБ	Трубопровод	
Д22Д.025.020 СБ	Трубопровод	19
Д22Д.025.030	Трубопровод	
Д22Д.025.030 СБ	Трубопровод	20
Д22Д.025.005	Труба	
Д22Д.025.040	Патрубок	
Д22Д.025.012	Штуцер	21
Д22Д.025.040 СБ	Патрубок	
Д22Д.025.050	Трубопровод	
Д22Д.025.050 СБ	Трубопровод	
Д22Д.025.013	Труба	22
Д22Д.025.060	Трубопровод	
Д22Д.025.060 СБ	Трубопровод	
Д22Д.025.070 СБ	Опора	23
Д22Д.025.070	Опора	
Д22Д.025.080	Патрубок	
Д22Д.025.080 СБ	Патрубок	24
Д22Д.026.000 ВС	Блок насосов рабочей воды	

Обозначение	Наименование	стр.
	Ведомость спецификаций	24
Д22Д.026.005	Швеллер	
Д22Д.026.000 ВП	Блок насосов рабочей воды	25
	Ведомость покупных изделий	
Д22Д.026.000 СБ	Блок насосов рабочей воды	26
Д22Д.026.000	Блок насосов рабочей воды	27
Д22Д.026.010	Трубопровод	
Д22Д.026.020	Трубопровод	
Д22Д.026.010 СБ	Трубопровод	28
Д22Д.026.020 СБ	Трубопровод	
Д22Д.026.040 СБ	Патрубок	
Д22Д.026.030	Опора	29
Д22Д.026.030 СБ	Опора	
Д22Д.026.040	Патрубок	
Д22Д.027.000	Блок магнитной обработки воды	30
Д22Д.027.000 ВП	Блок магнитной обработки воды	31
	Ведомость покупных изделий	
Д22Д.027.000 СБ	Блок магнитной обработки воды	32,33
Д22Д.027.000 ВС	Блок магнитной обработки воды	33
	Ведомость спецификаций	
Д22Д.027.010	Трубопровод	34
Д22Д.027.010 СБ	Трубопровод	
Д22Д.027.020	Трубопровод	35
Д22Д.027.020 СБ	Трубопровод	
Д22Д.027.004	Труба	36
Д22Д.027.006	Труба	
Д22Д.027.030	Опора	
Д22Д.027.030 СБ	Опора	37
Д22Д.027.016	Стойка	38
Д22Д.027.040	Патрубок	
Д22Д.027.040 СБ	Патрубок	
Д22Д.027.019	Фланец	39
Д22Д.027.050	Патрубок	
Д22Д.027.050 СБ	Патрубок	
Д22Д.027.023	Фланец	40
Д22Д.028.000	Блок насосов сетевой воды	41,42,43
Д22Д.028.000 СБ	Блок насосов сетевой воды	44
Д22Д.028.000 ВП	Блок насосов сетевой воды	
	Ведомость покупных изделий	
Д22Д.028.000 ВС	Блок насосов сетевой воды	45
	Ведомость спецификаций	
Д22Д.028.010	Рама	46
Д22Д.028.010 СБ	Рама	
Д22Д.028.001	Шайба дросселирующая	47
Д22Д.028.020	Трубопровод	
Д22Д.028.020 СБ	Трубопровод	
Д22Д.028.030	Трубопровод	48
Д22Д.028.040	Трубопровод	
Д22Д.028.030 СБ	Трубопровод	
Д22Д.028.040 СБ	Трубопровод	49

Содержание альбома

Обозначение	Наименование	Стр.
Д22Д.028.017	Труба	49
Д22Д.028.018	Труба	
Д22Д.028.050	Трубопровод	
Д22Д.028.050 СБ	Трубопровод	50
Д22Д.028.019	Труба	
Д22Д.028.060	Трубопровод	
Д22Д.028.060 СБ	Трубопровод	51
Д22Д.028.021	Труба	
Д22Д.028.070	Трубопровод	
Д22Д.028.070 СБ	Трубопровод	
Д22Д.028.022	Труба	52
Д22Д.028.080	Трубопровод	
Д22Д.028.080 СБ	Трубопровод	
Д22Д.028.090	Трубопровод	53
Д22Д.028.090 СБ	Трубопровод	
Д22Д.028.027	Труба	54
Д22Д.028.029	Труба	
Д22Д.028.032	Труба	
Д22Д.029.010	Трубопровод	
Д22Д.029.000	Блок насосов контура котла горячего водоснабжения	55
Д22Д.029.000 ВС	Блок насосов контура котла горячего водоснабжения	
	Ведомость спецификаций	
Д22Д.029.000 СБ	Блок насосов контура котла горячего водоснабжения	56
Д22Д.029.000 ВП	Блок насосов контура котла горячего водоснабжения	57
	Ведомость покупных изделий	
Д22Д.029.020	Трубопровод	58
Д22Д.029.010 СБ	Трубопровод	
Д22Д.029.020 СБ	Трубопровод	
Д22Д.029.030	Трубопровод	59
Д22Д.029.030 СБ	Трубопровод	
Д22Д.029.040 СБ	Опора	60
Д22Д.029.040	Опора	
Д22Д.030.010	Патрубок	
Д22Д.030.000	Блок антирелаксационного контура	61
Д22Д.030.000 ВС	Блок антирелаксационного контура	
	Ведомость спецификаций	
Д22Д.030.000 ВП	Блок антирелаксационного контура	62
	Ведомость покупных изделий	
Д22Д.030.000 СБ	Блок антирелаксационного контура	63, 64
Д22Д.030.020	Трубопровод	64
Д22Д.030.010 СБ	Патрубок	65
Д22Д.030.030 СБ	Трубопровод	
Д22Д.030.020 СБ	Трубопровод	
Д22Д.030.030	Трубопровод	66
Д22Д.030.040	Трубопровод	
Д22Д.030.040 СБ	Трубопровод	67

Обозначение	Наименование	Стр.
Д22Д.030.050	Патрубок	67
Д22Д.030.050 СБ	Патрубок	
Д22Д.030.060	Трубопровод	
Д22Д.030.060 СБ	Трубопровод	68
Д22Д.030.070	Патрубок	
Д22Д.030.070 СБ	Патрубок	
Д22Д.030.023	Стойка	
Д22Д.030.080	Опора	69
Д22Д.030.080 СБ	Опора	
Д22Д.031.000	Блок антирелаксационного контура котла горячего водоснабжения	70
Д22Д.031.000 ВС	Блок антирелаксационного контура котла горячего водоснабжения	
	Ведомость спецификаций	
Д22Д.031.000 ВП	Блок антирелаксационного контура котла горячего водоснабжения	71
	Ведомость покупных изделий	
Д22Д.031.000 СБ	Блок антирелаксационного контура котла горячего водоснабжения	72, 73
Д22Д.031.010	Трубопровод	73
Д22Д.031.010 СБ	Трубопровод	74
Д22Д.031.020	Патрубок	
Д22Д.031.030	Трубопровод	
Д22Д.031.020 СБ	Патрубок	75
Д22Д.031.040	Трубопровод	
Д22Д.031.030 СБ	Трубопровод	
Д22Д.031.040 СБ	Трубопровод	76
Д22Д.031.050 СБ	Трубопровод	
Д22Д.031.050	Трубопровод	
Д22Д.031.060	Патрубок	
Д22Д.031.060 СБ	Патрубок	77
Д22Д.031.070	Опора	
Д22Д.031.023	Стойка	
Д22Д.031.070 СБ	Опора	78
Д22Г.033.001	Фиксатор	
Д22Г.033.036	Ушко	

Серия 4.903-14 вып. 7 Альбом I

№ строки	Обозначение	Наименование	Куда входит: Обозначение	Куда входит: Кол.	Общее количество	Примечание
1	Д 22Д.02У.000	Блок насосов горячего				
2		водоснабжения			1	
3	Д 22Д. 02У. 010	Трубопровод			1	
4	Д 22Д. 02У. 020	Трубопровод			1	
5	Д 22Д. 02У. 030	Трубопровод			1	
6	Д 22Д. 02У. 040	Рама			1	
7	Д 22Д. 02У. 050	Трубопровод			1	
8	Д 22Д. 02У. 060	Трубопровод			1	
9	Д 22Д. 02У. 070	Трубопровод			3	
10	Д 22Д. 02У. 080	Трубопровод			3	
11						
12						
13						
14						
15						
16						
17						
18						
19						
20						
21						
22						
23						
24						

Инв.№подл. | Подп. и дата | Взам.инв.№ | Инв.№дубл. | Подп. и дата

Изм.	Лист	№ докум.	Подп.	Дата
Разраб.		Козина		12.83
Пров.		Козина		
Нач.отд.		Вольский		
Н.контр.		Мюнтер		
Утв.				

Д 22Д. 02У. 000ВС

Блок насосов горячего водоснабжения. Ведомость спецификаций

Лит.	Лист	Листов
И		1

Госстрой СССР ГПИ Сантехпроект

Формат А3

Формат	Зона	Поз.	Обозначение	Наименование	Кол.	Примечание
				ГОСТ 8537-75		
		9		Ду 80; Ру 10	3	
		10		Ду 100; Ру 10	6	
				Прокладка ГОСТ 15180-70		
		11		А-50-6	3	
		12		А-80-10	17	
		13		А-100-10	10	
				Болт ГОСТ 7798-70		
		14		М12х55.36	12	
		15		М16х65.36	140	
		16		М20х90.36	12	
				Гайка ГОСТ 5915-70		
		17		М12.У	12	
		18		М16.У	140	
		19		М20.У	12	
		20		Опора ОПБ2-108		
				ГОСТ 14911-82	4	
				Прочие изделия.		
		21		Насос центробежный К 45/55а с электро-		
				двигателем А02-51-2	3	310 кг
		22		Счетчик горячей воды		
				турбинный ВТГ-80		
				ТУ25.02.33.1244-78	1	12 кг

Инв.№подл. | Подп. и дата | Взам.инв.№ | Инв.№дубл. | Подп. и дата

Изм.	Лист	№ докум.	Подп.	Дата

Д 22Д. 02У. 000

Лист 2

Формат А4

Формат	Зона	Поз.	Обозначение	Наименование	Кол.	Примечание
				Документация		
А2			Д 22Д. 02У. 000 СБ	Сборочный чертеж		
А3			Д 22Д. 02У. 000 ВС	Ведомость спецификаций		
А3			Д 22Д. 02У. 000 ВП	Ведомость покупных изделий		
				Сборочные единицы.		
А4		1	Д 22Д. 02У. 010	Трубопровод	1	
А4		2	Д 22Д. 02У. 020	Трубопровод	1	
А4		3	Д 22Д. 02У. 030	Трубопровод	1	
А4		4	Д 22Д. 02У. 040	Рама	1	
А4		5	Д 22Д. 02У. 050	Трубопровод	1	
А4		6	Д 22Д 02У 060	Трубопровод	1	
А4		7	Д 22Д. 02У. 070	Трубопровод	3	
А4		8	Д 22Д. 02У. 080	Трубопровод	3	
				Стандартные изделия		
				Заглушка параллельная с выдвинным шпинделем фланцевая 30ч6др		

Инв.№подл. | Подп. и дата | Взам.инв.№ | Инв.№дубл. | Подп. и дата

Изм.	Лист	№ докум.	Подп.	Дата
Разраб.		Козина		12.83
Пров.		Козина		
Нач.отд.		Вольский		
Н.контр.		Мюнтер		
Утв.				

Д 22Д. 02У. 000

Блок насосов горячего водоснабжения

Лит.	Лист	Листов
И	1	2

Госстрой СССР ГПИ Сантехпроект

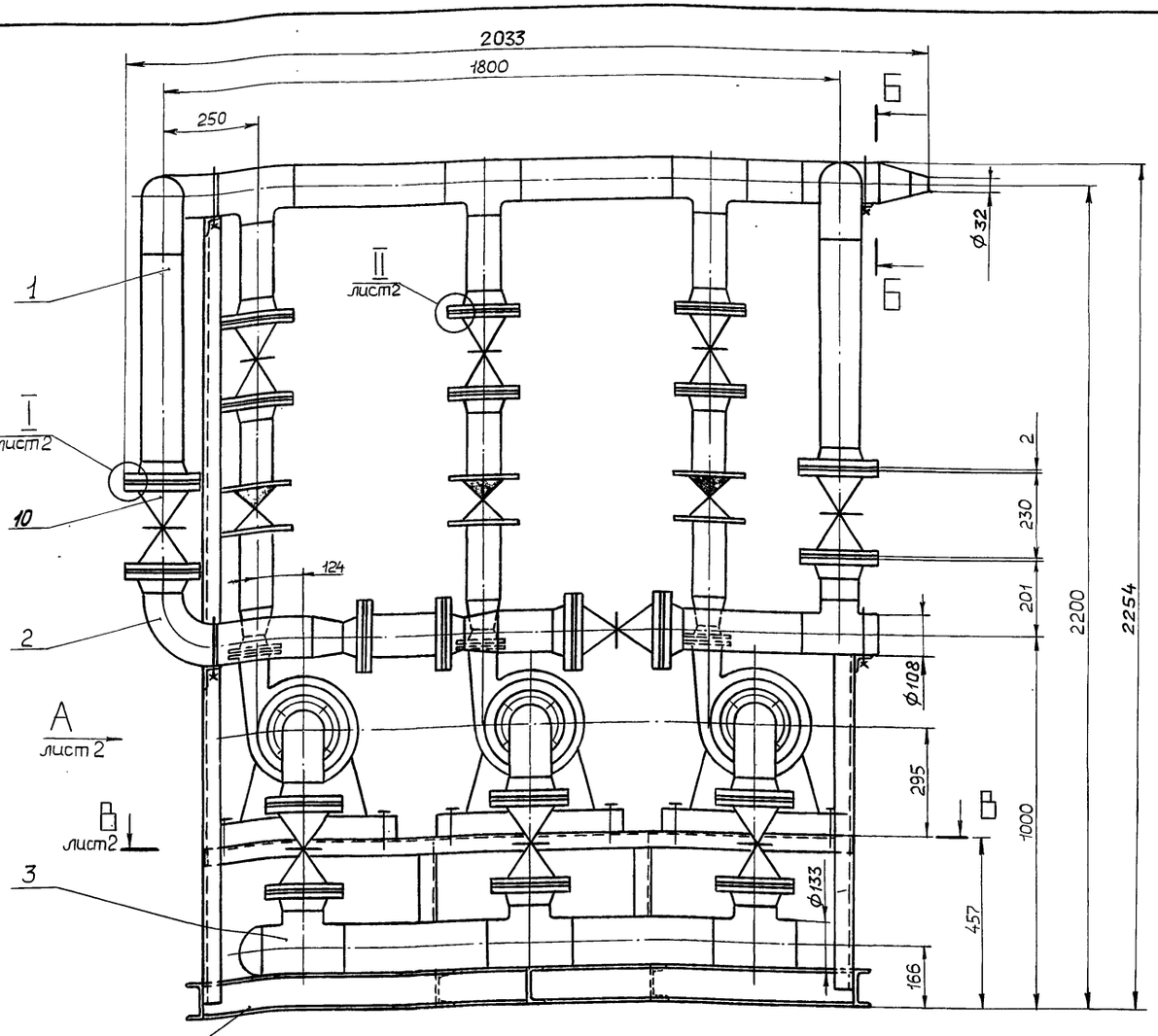

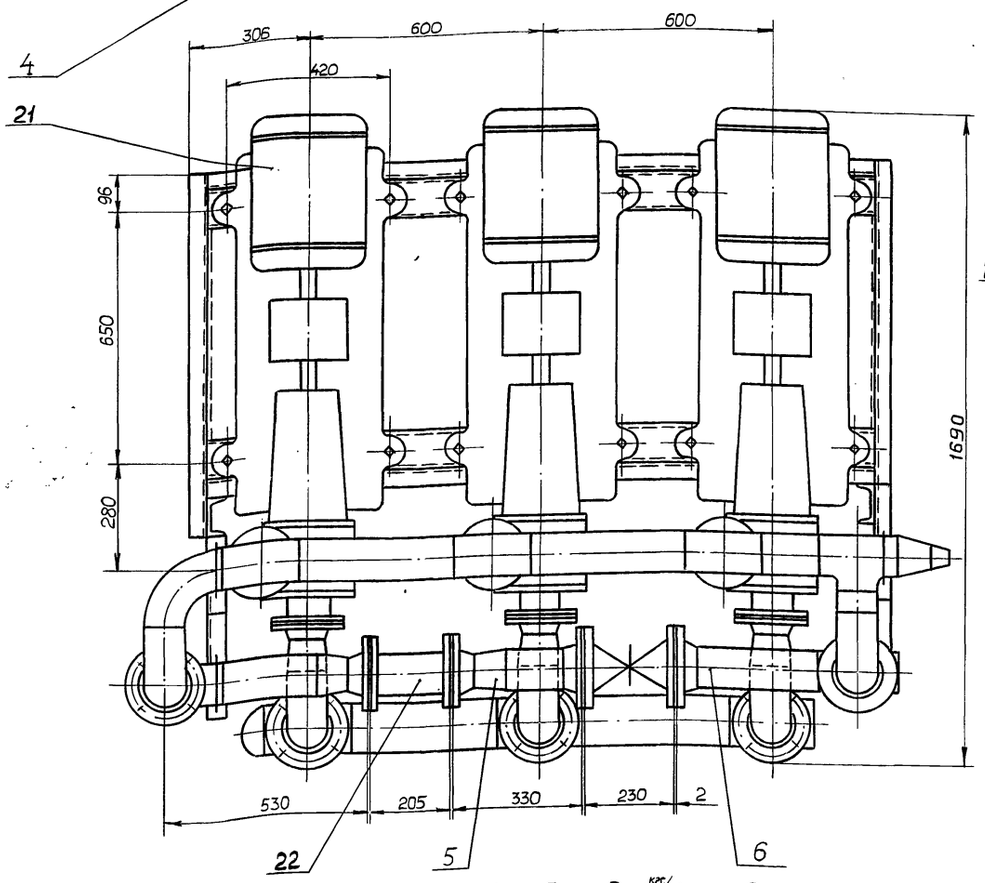

Б-Б
М1:4

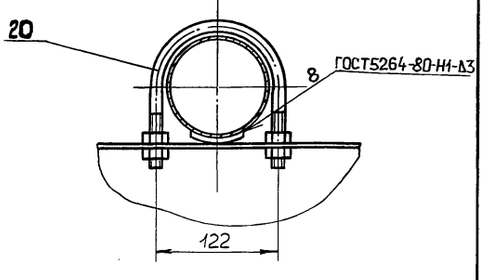

в течение 5 мин., после чего давление снизить до рабочего $P_{раб}=4\ кгс/см^2$ и произвести осмотр. Течь не допускается.

3. Штуцеры, бобышки, муфты трубопроводов после снятия приборов и средств автоматизации, а также присоединительные концы трубопроводов; на период транспортирования и хранения блока должны быть закрыты пробками или заглушками.

1. Размеры для справок.

2. Сборку проверить на герметичность давлением воды $P_{пр}=5\ кгс/см^2$

Изм.	Лист	№ докум.	Подп.	Дата
Разраб.		Козина		4.11.83
Пров.		Козина		
Т.контр.				
Нач.отд.		Вольский		
Н.контр.		Мюнтер		
Утв.				

Д 22.Д.024.000 СБ

Блок насосов горячего водоснабжения

Лит.	Масса	Масштаб
И	1721	1:10

Лист 1 Листов 2

Госстрой СССР ГПИ Горьковский ГАНТЕХПРОЕКТ

Копировал: Малкина 20031-02 6 Формат А2

Инв.№ подл. | Подп. и дата | Взам.инв.№ | Инв.№ дубл. | Подп. и дата

Д 22 Д 024.000 СБ

Серия 4.903-11 Вып. 7

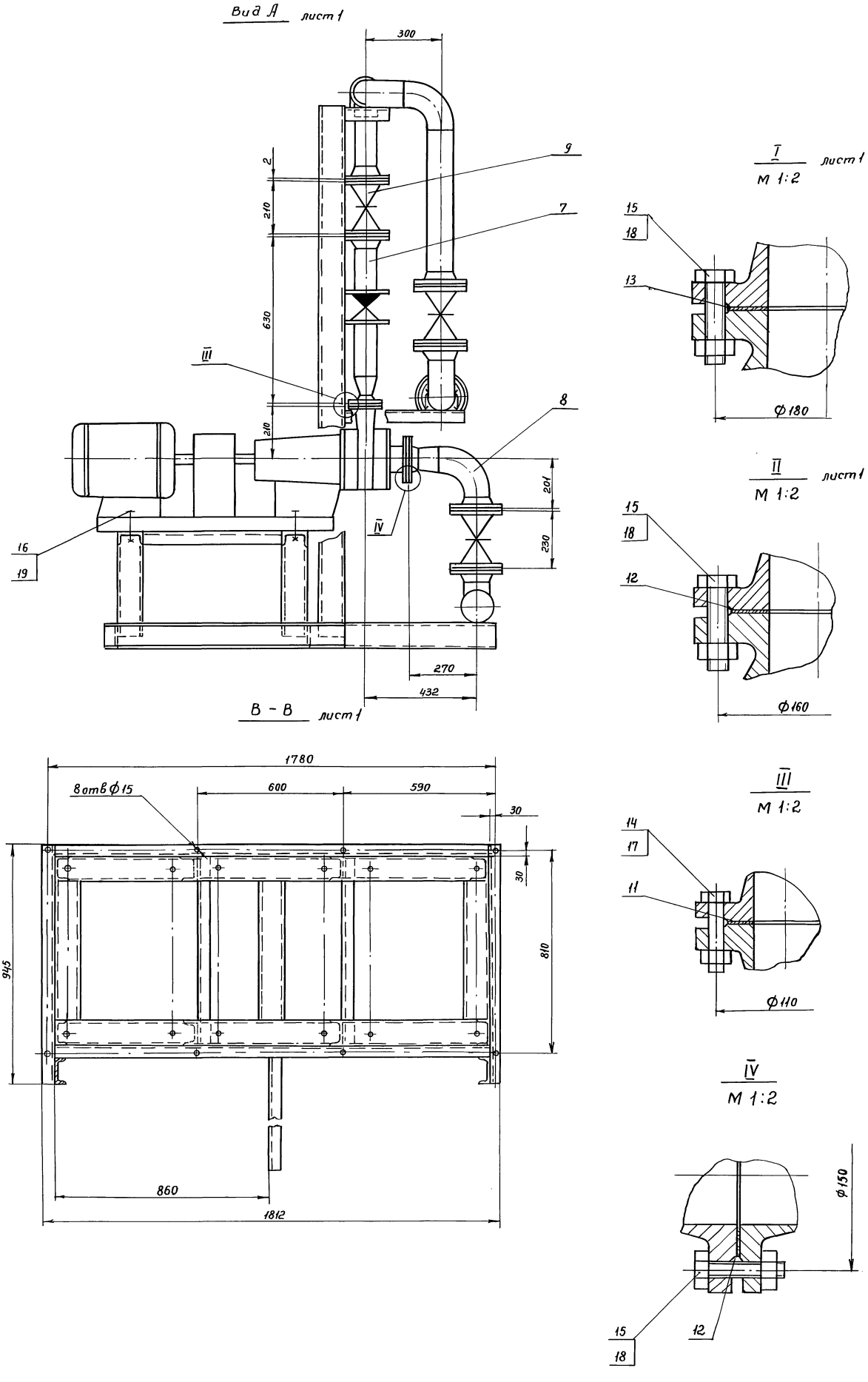

Изм	Лист	№ докум.	Подп.	Дата	Д 22 Д 024.000 СБ	Лист 2

Инв.№ подл. | Подп. и дата | Взам.инв.№ | Инв.№ дубл. | Подп. и дата

Пров. Жел 24.9.96 Коп.Дв.

Серия 4.903-11 Вып. 7 Альбом II

№ строки	Наименование	Обозначение документа на поставку	Поставщик	Куда входит (обозначение)	Количество: на изделие	Количество: в комплекты	Количество: на регулир.	Количество: Всего	Примечание
1	Фланец 1-80-10 Ст 25	ГОСТ 12821-80		Д22Д.024.050	1			3	
2				Д22Д.024.070	1			3	
3								10	
4	1-100-10 Ст25			Д22Д.024.010	2			2	
5				Д22Д.024.020	1			1	
6				Д22Д.024.030	3			3	
7				Д22Д.024.050	1			1	
8				Д22Д.024.060	2			2	
9				Д22Д.024.080	1			3	
10								12	
11									
12	Отвод 90° 108×4	ГОСТ 17375-77		Д22Д.024.010	3			3	
13				Д22Д.024.020	1			1	
14				Д22Д.024.080	1			3	
15								7	
16	Тройник 108×4	ГОСТ 17376-77		Д22Д.024.010	1			1	
17				Д22Д.024.060	1			1	
18								2	
19	108×4-89×4			Д22Д.024.010	3			3	
20	133×4-108×4			Д22Д.024.030	3			3	
21	Переход К 57×4-32×2	ГОСТ 17378-77		Д22Д.024.010	1			1	
22	К 89×3,5-57×3			Д22Д.024.070	1			3	
23	К 108×4-89×3,5			Д22Д.024.020	1			1	
24				Д22Д.024.050	1			1	
25				Д22Д.024.080	1			3	
26								5	
27	К 108×4-57×3			Д22Д.024.010	1			1	
28	Заглушка 133×4	ГОСТ 17379-77		Д22Д.024.030	1			1	

Инв.№подл. | Подп. и дата | Взам.инв.№ | Инв.№дубл. | Подп. и дата

Изм.	Лист	№ докум.	Подп.	Дата	Д22Д.024.000 ВП	Лист 2

Копировал: Малкина Формат А3

№ строки	Наименование	Обозначение документа на поставку	Поставщик	Куда входит (обозначение)	Количество: на изделие	Количество: в комплекты	Количество: на регулир.	Количество: Всего	Примечание
1	Насос центробежный		Каталинский						
2	К45/55а с электродвига-		насосный завод						
3	телем А02-51-2							3	
4	Задвижка параллельная		Душанбинский						
5	с выдвижным		завод им. Орджоникидзе						
6	шпинделем фланцевая								
7	30ч6бр Ду 80 Ру 10	ГОСТ 8437-75						3	
8	30ч6бр Ду 100 Ру 10							6	
9	Клапан обратный		Кровелецкий						
10	поворотный фланцевый		арматурный завод						
11	КА 44075 Ду 80 Ру 16	ГОСТ 19827-74		Д22Д.024.070	1			3	
12	Счетчик горячей		Кировобадский						
13	воды ВТГ-80	ТУ 25.02 33.1244-78	приборостроительный						
14			завод					1	
15									
16	Опора ОПБ-2-108	ГОСТ 14911-82						4	
17									
18	Прокладка А-50-6	ГОСТ 15180-70						4	
19	А-80-10							17	
20	А-100-10							10	
21									
22	Фланец 1-50-6 Ст 25	ГОСТ 12821-80		Д22Д.024.070	1			3	
23	1-80-6 Ст 25			Д22Д.024.080	1			3	
24	1-80-10 Ст 25			Д22Д.024.010	3			3	
25				Д22Д.024.020	1			1	

Инв.№подл. | Подп. и дата | Взам.инв.№ | Инв.№дубл. | Подп. и дата

Изм.	Лист	№ докум.	Подп.	Дата	Д22Д.024.000 ВП			
Разраб.		Козина		4.11.83	Блок насосов горячего водоснабжения. Ведомость покупных изделий	Лит. И	Лист 1	Листов 3
Пров.		Козина				Госстрой СССР ГПИ Горьковский САНТЕХПРОЕКТ		
Нач. отд.		Вольский						
Н. контр.		Мюнтер						
Утв.								

Копировал: 20231-23 Формат А3

Серия 4.903-11 вып. 7

Формат	Зона	Поз.	Обозначение	Наименование	Кол.	Примечание
Б4		5	Д22Д.024.005	Патрубок		
				Труба 108×3,5 ГОСТ 10704-76		
				Д ГОСТ 10705-80		
				L=60 h16 25	1	0,5 кг
				Стандартные изделия		
				Фланец ГОСТ 12821-80		
		6		1-80-10 Ст.25	3	
		7		1-100-10 Ст.25	2	
		8		Отвод 90° 108×4		
				ГОСТ 17375-77	3	
				Тройник ГОСТ 17376-77		
		9		108×4	1	
		10		108×4-89×4	3	
				Переход ГОСТ 17378-77		
		11		К57×4-32×2	1	
		12		К108×4-57×3	1	

Изм.	Лист	№ докум.	Подп.	Дата	Д22Д.024.010	Лист 2

Формат	Зона	Поз.	Обозначение	Наименование	Кол.	Примечан.
				Документация		
А3			Д22Д.024.010СБ.	Сборочный чертеж		
				Детали		
Б4		1	Д22Д.024.001	Патрубок		
				Труба 108×3,5 ГОСТ 10704-76		
				Д ГОСТ 10705-80		
				L=564 h16 25	2	5,0 кг
Б4		2	Д22Д.024.002	Патрубок		
				Труба 108×3,5 ГОСТ 10704-76		
				Д ГОСТ 10705-80		
				L=400 h16 25	2	3,6 кг
Б4		3	Д22Д.024.003	Патрубок		
				Труба 89×3 ГОСТ 10704-76		
				Д ГОСТ 10705-80		
				L=252 h16 25	3	1,6 кг
Б4		4	Д22Д.024.004	Патрубок		
				Труба 108×3,5 ГОСТ 10704-76		
				Д ГОСТ 10705-80		
				L=150 h16 25	1	1,4 кг

Изм.	Лист	№ докум.	Подп.	Дата	Д22Д.024.010			
Разраб.		Козина			Трубопровод	Лит.	Лист 1	Листов 2
Провер.		Козина						
Нач. отд.		Вольский						
Н. контр.		Мюнтер						
Утв.								

Государственный Сергиевский САНТЕХПРОЕКТ

№ строки	Наименование	Обозначение документа на поставку	Поставщик	Куда входит (обозначение)	Количество на изделие	Количество в комплекты	Количество на регулир.	Количество Всего	Примечан.
1	Крепежные изделия								
2									
3	Болт М12×55,36	ГОСТ 7798-70						12	
4	М16×65,36							140	
5	М20×90,36							12	
6									
7	Гайка М12	ГОСТ 5915-70						12	
8	М16,4							140	
9	М20,4							12	
10									
11									
12									
13									
14									
15									
16									
17									
18									
19									
20									
21									

Инв. № подл. | Подп. и дата | Взам. инв. № | Инв. № дубл. | Подп. и дата

Изм.	Лист	№ докум.	Подп.	Дата	Д22Д.024.000ВП	Лист 3

Прав. 6 Инв. № подл. | Подп. и дата | Взам. инв. № | Инв. № дубл. | Подп. и дата

Д 22Д.024.020 СБ

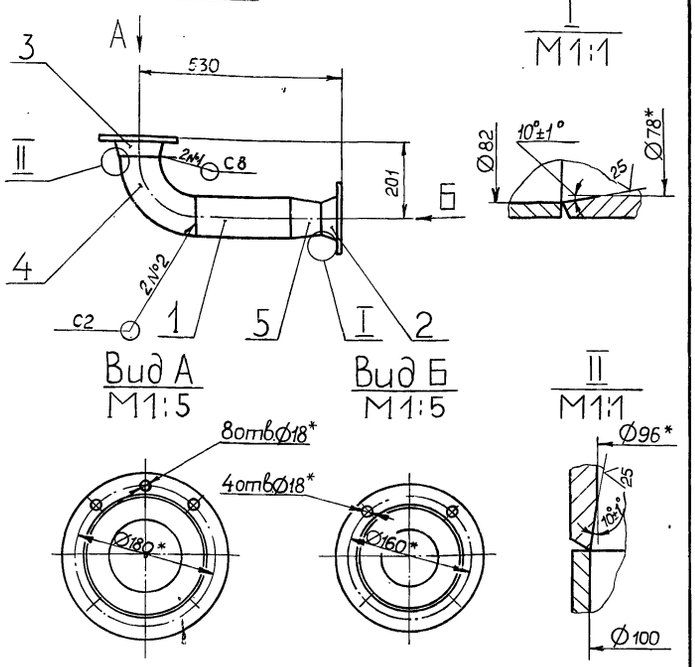

Вид А
М1:5

Вид Б
М1:5

I
М1:1

II
М1:1

1.* Размеры для справок.

2. Неуказанные предельные отклонения размеров $\pm \frac{IT16}{2}$.

3. Сварные швы по ГОСТ 16037-80.

Изм.	Лист	№ докум.	Подп.	Дата
Разраб.		Козина		4.11.83
Пров.		Козина		
Т. контр.				
Н. контр.		Мюнтер		
Утв.				

Д 22Д.024.020 СБ

Трубопровод

Лит.	Масса	Масштаб
И	15	1:10

Лист | Листов 1

Госстрой СССР ГПИ Горьковский САНТЕХПРОЕКТ

Копировал: Малкина Формат А4

Формат	Зона	Поз.	Обозначение	Наименование	Кол.	Примечание
				Документация		
А4			Д 22Д.024.020 СБ	Сборочный чертеж		
				Детали		
Б4		1	Д 22Д.024.006	Патрубок		
				Труба 108×3,5 ГОСТ 10704-76 / Д ГОСТ 10705-80		
				L = 250 h16 $\frac{25}{\nabla}$	1	2,3 кг
				Стандартные изделия		
				Фланец ГОСТ 12821-80		
		2		1-80-10 Ст 25	1	
		3		1-100-10 Ст 25	1	
		4		Отвод 90°108×4		
				ГОСТ 17375-77	1	
		5		Переход К 108×4-89×3,5		
				ГОСТ 17378-77	1	

Изм.	Лист	№ докум.	Подп.	Дата
Разраб.		Козина		4.11.83
Пров.		Козина		
Нач.отд.				
Н. контр.		Мюнтер		
Утв.				

Д 22Д.024.020

Трубопровод

Лит.	Лист	Листов
И		1

Госстрой СССР ГПИ Горьковский САНТЕХПРОЕКТ

Копировал: Малкина Формат А4

Д 22Д.024.010 СБ

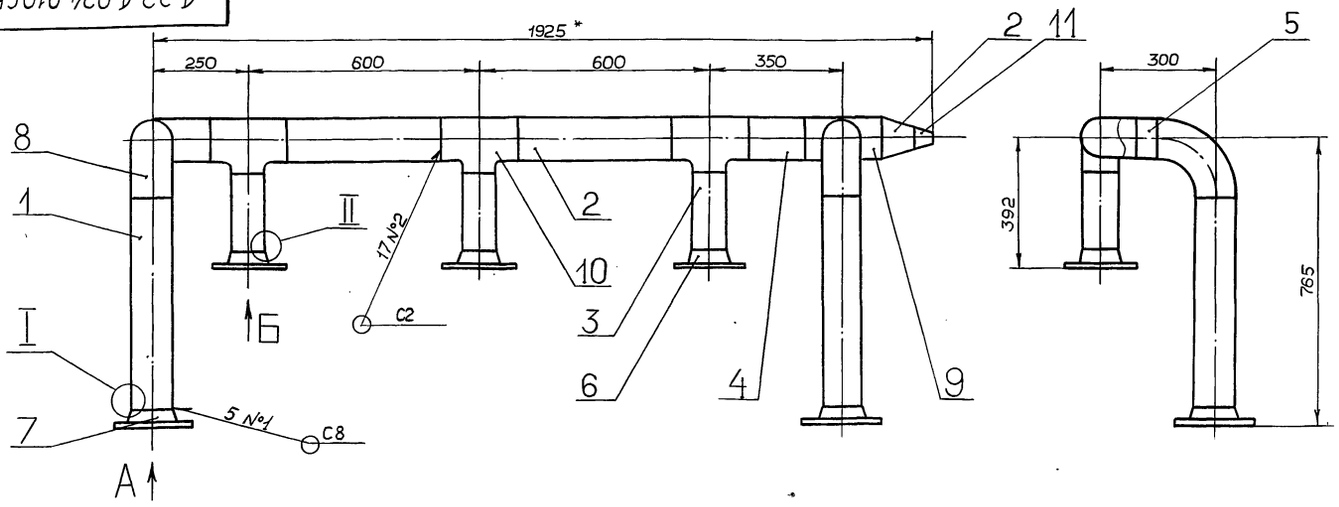

Вид А
М1:5

Вид Б
М1:5

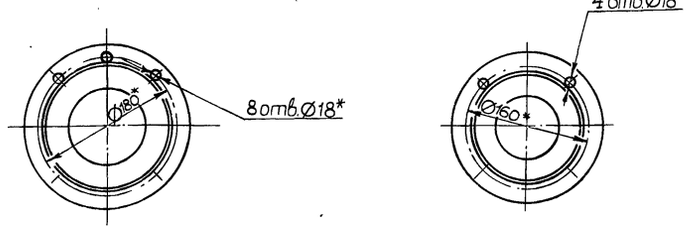

I
М 2:1
повернуто

II
М 2:1
повернуто

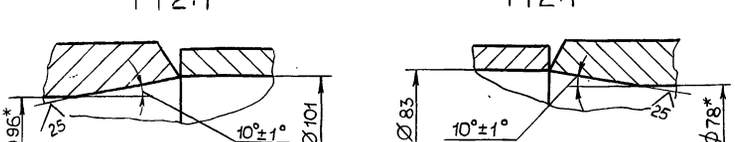

1.* Размеры для справок.

2. Неуказанные предельные отклонения размеров $\pm \frac{IT16}{2}$.

3. Сварные швы по ГОСТ 16037-80.

Изм.	Лист	№ докум.	Подп.	Дата
Разраб.		Козина		4.11.83
Пров.		Козина		
Т. контр.				
Н. контр.		Мюнтер		
Утв.				

Д 22Д.024.010 СБ

Трубопровод

Лит.	Масса	Масштаб
И	67	1:10

Лист | Листов 1

Госстрой СССР ГПИ Горьковский САНТЕХПРОЕКТ

Копировал: Малкина Формат А4

Формат	Зона	Поз.	Обозначение	Наименование	Кол.	Примечание
Б4		6	Д22Д.024.013	Связь		
				Швеллер $\frac{10\ ГОСТ\ 8240-72}{В\ Ст3сп\ ГОСТ535-79}$		
				$L=750$ h16 25	2	6.4 кг
Б4		7	Д22Д.024.014	Опора		
				Уголок $\frac{Б-50\times50\times5\ ГОСТ8509-72}{В\ Ст3сп\ ГОСТ535-79}$		
				$L=270$ h16 25	1	1.0 кг
Б4		8	Д22Д.024.015	Опора		
				Уголок $\frac{Б-50\times50\times5\ ГОСТ8509-72}{В\ Ст3сп\ ГОСТ535-79}$		
				$L=170$ h16 25	1	0.6 кг
Б4		9	Д22Д.024.016	Опора		
				Уголок $\frac{Б-50\times50\times5\ ГОСТ8509-72}{В\ Ст3сп\ ГОСТ535-79}$		
				$L=570$ h16 25	1	2.0 кг
Б4		10	Д22Д.024.017	Опора		
				Уголок $\frac{Б-50\times50\times5\ ГОСТ8509-72}{В\ Ст3сп\ ГОСТ535-79}$		
				$L=470$ h16 25	1	1.8 кг
Б4		11	Д22Д.024.018	Связь		
				Швеллер $\frac{10\ ГОСТ\ 8240-72}{В\ Ст3сп\ ГОСТ535-79}$		
				$L=550$ h16 25	3	4.7 кг

Серия 4.903-11 вып.7

Подпись и дата | Инв. № дубл | Взам. инв. № | Подпись и дата | Инв. № подл

Изм	Лист	№ докум	Подп.	Дата	Д22Д.024.040	Лист 2

Формат А4

Формат	Зона	Поз.	Обозначение	Наименование	Кол.	Примечание
				Документация		
А2			Д22Д.024.040 СБ	Сборочный чертеж		
				Детали		
Б4		1	Д22Д.024.008	Стойка		
				Швеллер $\frac{10\ ГОСТ8240-72}{В\ Ст3сп\ ГОСТ535-79}$		
				$L=2100$ h16 25	2	18.0 кг
Б4		2	Д22Д.024.009	Связь		
				Швеллер $\frac{10\ ГОСТ8240-72}{В\ Ст3сп\ ГОСТ535-79}$		
				$L=1720$ h16 25	4	14.8 кг
А4		3	Д22Д.024.011	Опора	8	
		4	-01	Опора	1	
Б4		5	Д22Д.024.012	Опора		
				Швеллер $\frac{10\ ГОСТ8240-72}{В\ Ст3сп\ ГОСТ535-79}$		
				$L=945$ h16 25	2	8.2 кг

Подпись и дата | Инв. № дубл | Взам. инв. № | Подпись и дата | Инв. № подл

Изм	Лист	№ докум	Подп.	Дата	Д22Д.024.040			
Разраб.		Козина	Подп.		Рама	Лит	Лист	Листов
Пров.		Козина	"			И	1	2
Нач.отд.						Госстрой СССР ГПИ Горьковский Сантехпроект		
Н.контр.		Мюнтер	"					
Утв.								

Формат А4

Д22Д.024.030 СБ

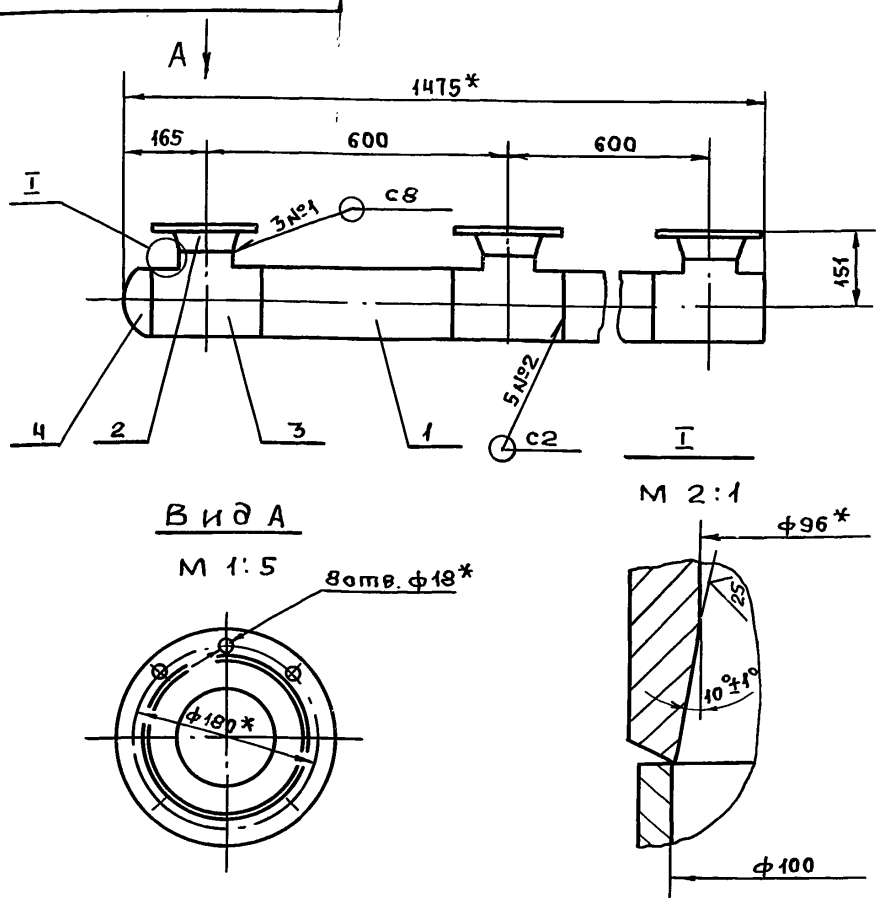

1.* Размеры для справок
2. Неуказанные предельные отклонения размеров $\pm\frac{IT16}{2}$
3. Сварные швы по ГОСТ 16037-80.

Изм	Лист	№ докум.	Подп.	Дата	Д22Д.024.030 СБ			
Разраб.		Козина	Подп.		Трубопровод	Лит.	Масса	Масшт.
Пров.		Козина	"			И	37	1:10
Т.контр.						Лист	Листов 1	
Н.контр.		Мюнтер	"			Госстрой СССР ГПИ Горьковский Сантехпроект		
Утв.								

Пров. 24.08.88 Кон.

Формат А4

Формат	Зона	Поз.	Обозначение	Наименование	Кол.	Примечание
				Документация		
А4			Д22Д.024.030 СБ	Сборочный чертеж		
				Детали		
Б4		1	Д22Д.024.007	Патрубок		
				Труба $\frac{133\times4\ ГОСТ\ 10704-76}{Д\ ГОСТ10705-80}$		
				$L=380$ h16 25	2	4.8 кг
				Стандартные изделия		
		2		Фланец 1-100-10 Ст25		
				ГОСТ 12821-80	3	
		3		Тройник 133х4-108х4		
				ГОСТ 17376-77	3	
		4		Заглушка 133х4		
				ГОСТ 17379-77	1	

Подпись и дата | Инв. № дубл | Взам. инв. № | Подпись и дата | Инв. № подл

Изм	Лист	№ докум	Подп.	Дата	Д22Д.024.030			
Разраб.		Козина	Подп.		Трубопровод	Лит.	Лист	Листов
Пров.		Козина	"			И		1
Нач.отд.						Госстрой СССР ГПИ Горьковский Сантехпроект		
Н.контр.		Мюнтер	"					
Утв.								

Формат А4 20031-02 11

Д 22Д. 024. 040 СБ

Серия 4.903-11 Вып. 7 Альбом II

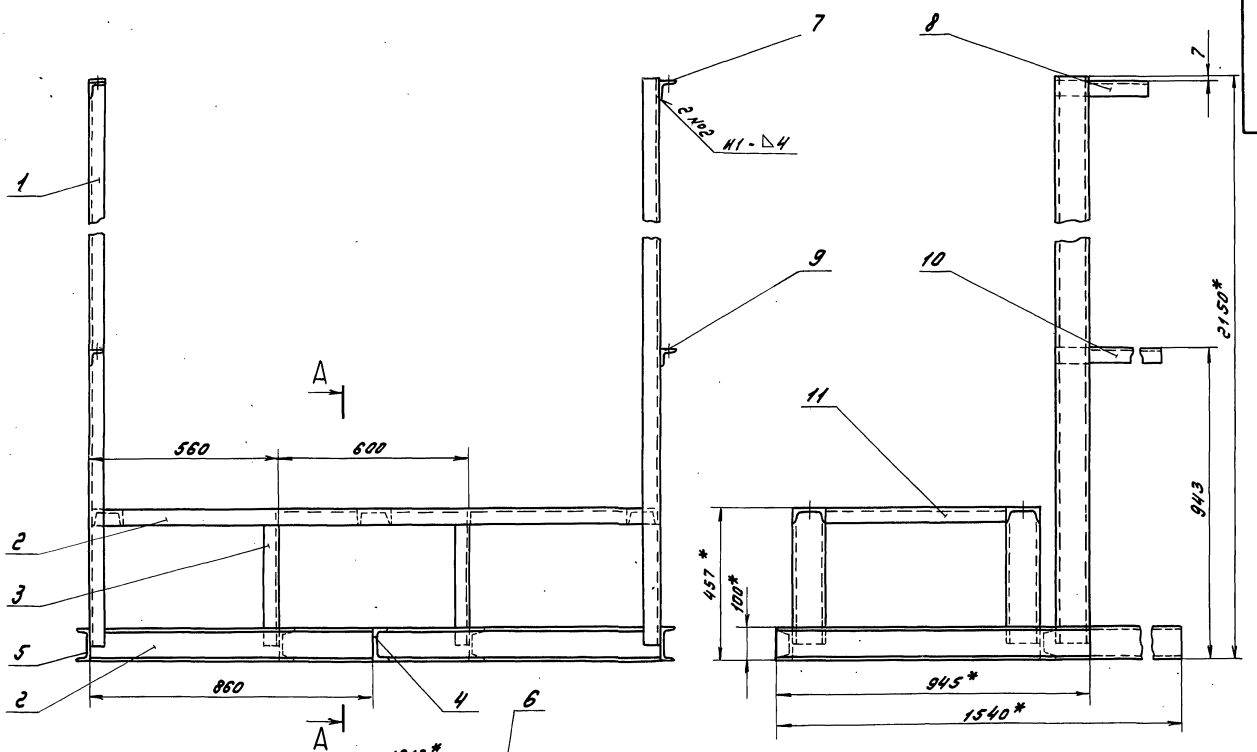

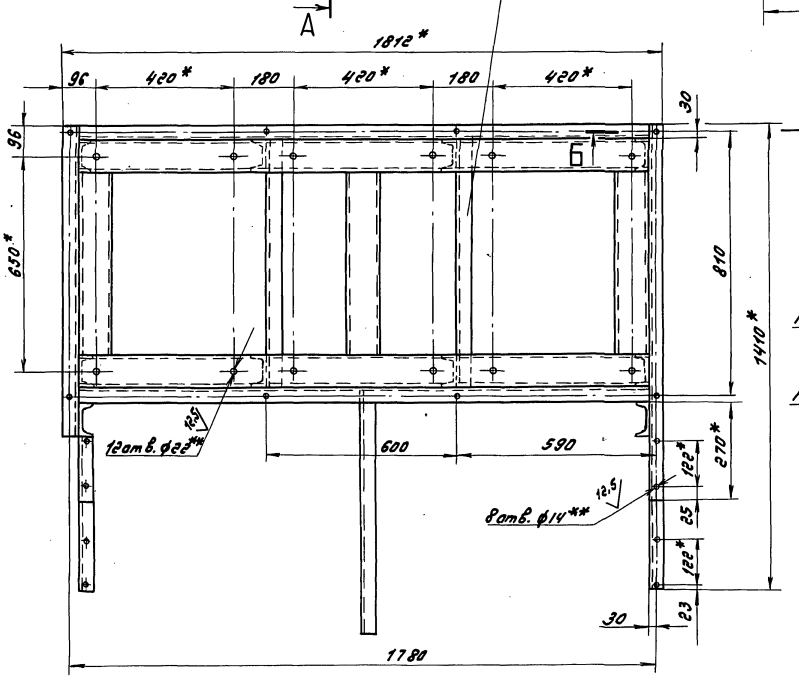

А – А
М1:2

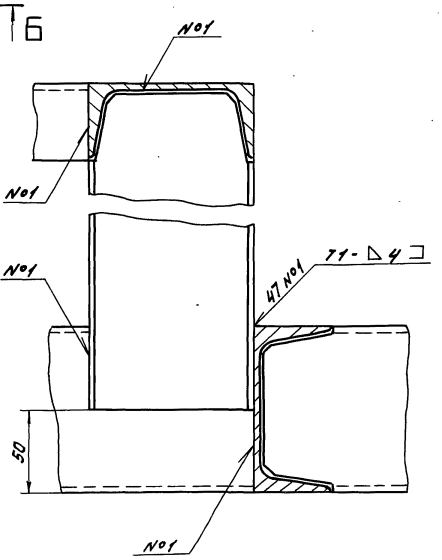

Б – Б
М1:1

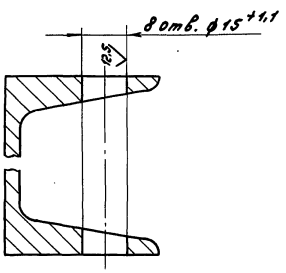

1. * Размеры для справок
2. ** Обработать по сопрягаемой детали
3. Неуказанные предельные отклонения размеров $\pm \frac{17\,16}{2}$
4. Сварные швы по ГОСТ 5264-80

				Д 22Д. 024. 040 СБ		
Изм.	Лист	№ докум.	Подп.	Дата		
Разраб.		Козина		25.11.83	Рама	Лит. / Масса / Масштаб: У / 178 / 1:10
Пров.		Козина				Лист / Листов 1
Т. контр.						Госстрой СССР ГПИ Горьковский Сантехпроект
Н. контр.		Мантер				
Утв.						

20031-ПР 12

Инв. № подл. | Подпись и дата | Взам. инв. № | Инв. № дубл. | Подпись и дата

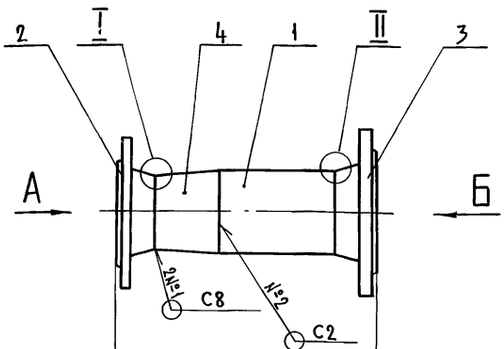

I
М 1:1

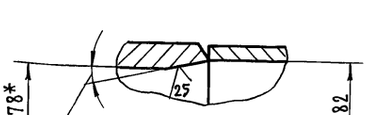

II
М 1:1

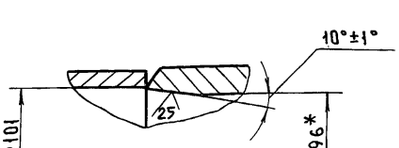

Вид А

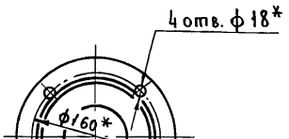

Вид Б

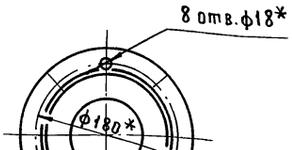

1. Размеры для справок.
2. Неуказанные предельные отклонения размеров $\pm \frac{IT16}{2}$
3. Сварные швы по ГОСТ 16037-80.

Изм	Лист	№ докум.	Подп.	Дата	Д 22Д. 024. 050 СБ			
Разраб.		Козина			Трубопровод	Лит.	Масса	Масшт.
Пров.		Козина				и	11	1:5
Т. контр.						Лист	Листов 1	
Н. контр.		Мюнтер				Госстрой СССР ГПИ Горьковский САНТЕХПРОЕКТ		
Утв.								

25 (√)

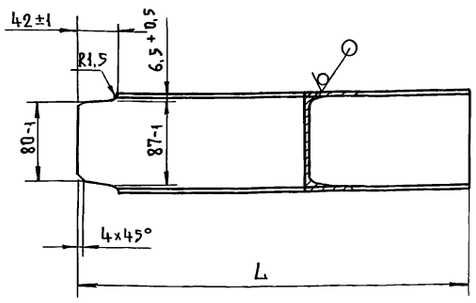

Обозначение	L, мм	Масса, кг
Д 22Д. 024. 011	400	3,4
-01	740	6,7

Неуказанные предельные отклонения размеров $\pm \frac{IT16}{2}$

Изм.	Лист	№ докум.	Подп.	Дата	Д 22Д. 024. 011			
Разраб.		Козина			Опора	Лит.	Масса	Масшт.
Пров.		Козина				и	См. табл.	—
Т. контр.						Лист	Листов 1	
Н. контр.		Мюнтер			Швеллер 10 ГОСТ 8240-72 Вст 3сп ГОСТ 535-79	Госстрой СССР, ГПИ Горьковский САНТЕХПРОЕКТ		
Утв.								

Формат	Зона	Поз.	Обозначение	Наименование	Кол.	Примечание
				Документация		
А3			Д22Д. 024. 050СБ	Сборочный чертеж		
				Детали		
Б4		1	Д22Д. 024. 019	Патрубок		
				Труба 108х3,5 ГОСТ 10704-76 / Д ГОСТ 10705-80		
				L=149 h16 (25)	1	1,3 кг
				Стандартные изделия		
				Фланец ГОСТ 12821-80		
		2		1-80-10 Ст 25	1	
		3		1-100-10 Ст 25	1	
		4		Переход К 108х4-89х3,5		
				ГОСТ 17378-77	1	

Изм	Лист	№ докум.	Подп.	Дата	Д 22Д. 024. 050			
Разраб.		Козина			Трубопровод	Лит.	Лист	Листов
Пров.		Козина				и		1
Нач. отд.						Госстрой СССР ГПИ Горьковский САНТЕХПРОЕКТ		
Н. контр.		Мюнтер						
Утв.								

Подп. и дата | Инв. № дубл. | Взам. инв. № | Подп. и дата | Инв. № подл.

Формат	Зона	Поз.	Обозначение	Наименование	Кол.	Примечание
				ГОСТ 19827-74	1	
		4		Переход К 89х3,5-57х3		
				ГОСТ 17378-77	1	
				Фланец ГОСТ 12821-80		
		5		1-50-6 Ст 25	1	
		6		1-80-10 Ст 25	1	

Инв.№ подл. | Подпись и дата | Взам. инв.№ | Инв.№ дубл. | Подпись и дата

Изм.	Лист	№ докум.	Подп.	Дата

Д 22Д. 024. 070

Лист 2

Формат А4

Формат	Зона	Поз.	Обозначение	Наименование	Кол.	Примечание
				Документация		
А3			Д 22Д. 024. 070 СБ	Сборочный чертеж		
				Детали		
Б4		1	Д 22Д. 024. 023	Патрубок		
				Труба 89х3 ГОСТ 10704-76 / Д ГОСТ 10705-80		
				L = 165 h16 (25)	1	1,0 кг
Б4		2	Д 22Д. 024. 024	Патрубок		
				Труба 89х3 ГОСТ 10704-76 / Д ГОСТ 10705-80		
				L = 205 h16 (25)	1	1,3 кг
				Стандартные изделия		
		3		Клапан обратный поворотный фланцевый КА 44075 Ду80; Ру16		

Инв.№ подл. | Подпись и дата | Взам. инв.№ | Инв.№ дубл. | Подпись и дата

Изм.	Лист	№ докум.	Подп.	Дата
Разраб.		Козина		11.83
Пров.		Козина		
Нач. отд.				
Н. контр.		Мнитер		
Утв.				

Д 22Д. 024. 070

Трубопровод

Лит. И | Лист 1 | Листов 2

Госстрой СССР ГПИ Горьковский САНТЕХПРОЕКТ

Формат А4

Д 22Д 024. 060 СБ

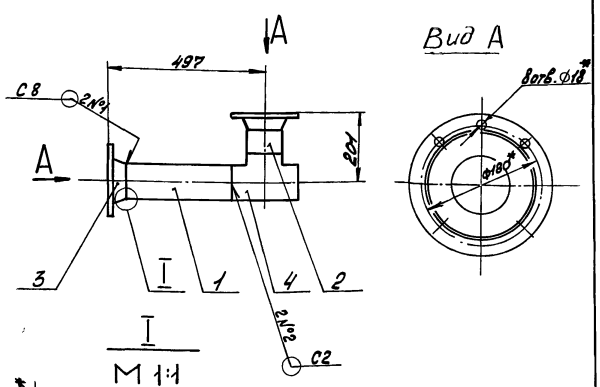

1. * Размеры для справок
2. Неуказанные предельные отклонения размеров $\pm \frac{IT16}{2}$
3. Сварные швы по ГОСТ 16037-80

Инв.№ подл. | Подпись и дата | Взам. инв.№ | Инв.№ дубл. | Подпись и дата

Изм.	Лист	№ докум.	Подп.	Дата
Разраб.		Козина		11.83
Пров.		Козина		
Т. контр.				
Н. контр.		Мнитер		
Утв.				

Д 22Д. 024. 060 СБ

Трубопровод

Лит. И | Масса 16 | Масштаб 1:10

Лист | Листов 1

Госстрой СССР ГПИ Горьковский САНТЕХПРОЕКТ

Формат А4

Формат	Зона	Поз.	Обозначение	Наименование	Кол.	Примечание
				Документация		
А4			Д 22Д. 024. 060 СБ	Сборочный чертеж		
				Детали		
Б4		1	Д 22Д. 024. 021	Патрубок		
				Труба 108х3,5 ГОСТ 10704-76 / Д ГОСТ 10705-80		
				L = 345 h16 (25)	1	3,0 кг
Б4		2	Д 22Д. 024. 022	Патрубок		
				Труба 108х3,5 ГОСТ 10704-76 / Д ГОСТ 10705-80		
				L = 60 h16 (25)	1	0,5 кг
				Стандартные изделия		
		3		Фланец 1-100-10 Ст 25 ГОСТ 12821-80	2	
		4		Тройник 108х4 ГОСТ 17376-77	1	

Инв.№ подл. | Подпись и дата | Взам. инв.№ | Инв.№ дубл. | Подпись и дата

Изм.	Лист	№ докум.	Подп.	Дата
Разраб.		Козина		11.83
Пров.		Козина		
Нач. отд.				
Н. контр.		Мнитер		
Утв.				

Д 22Д. 024. 060

Трубопровод

Лит. И | Лист | Листов 4

Госстрой СССР ГПИ Горьковский САНТЕХПРОЕКТ

Формат А4

Серия 4.903-11 вып. 7 Альбом II

Формат	Зона	Поз.	Обозначение	Наименование	Кол.	Примечание
				Документация		
А4			Д 22Д.024.080 СБ	Сборочный чертеж		
				Стандартные изделия		
				Фланец ГОСТ 12821-80		
		1		1-80-6 Ст 25	1	
		2		1-100-10 Ст 25	1	
		3		Отвод 90°108х4		
				ГОСТ 17375-77	1	
		4		Переход К108х4-89х3,5		
				ГОСТ 17378-77	1	

Инв.№подл. | Подпись и дата | Взам.инв.№ | Инв.№дубл. | Подпись и дата

Изм.	Лист	№ докум.	Подп.	Дата
Разраб.		Козина		25.11.83
Пров.		Козина		
Нач.отд.				
Н.контр.		Мюнтер		
Утв.				

Д 22Д. 024.080

Трубопровод

Лит.	Лист	Листов
И		1

Госстрой СССР ГПИ Горьковский Сантехпроект

Копировал А.Маец — Формат А4

Д 22Д. 024.080 СБ

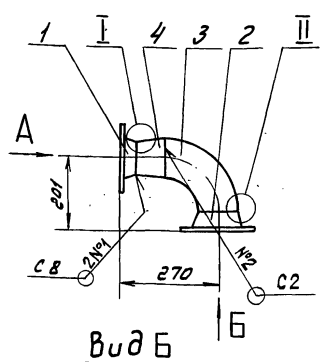

Вид А
М 1:5

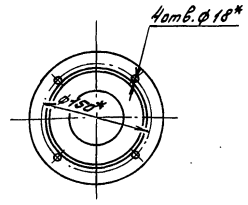

I
М 1:1

Вид Б
М 1:5

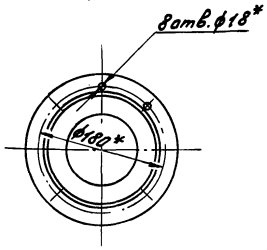

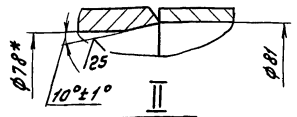

II
М 1:1

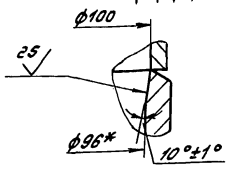

1.* Размеры для справок
2. Неуказанные предельные отклонения размеров $\pm \frac{IT16}{2}$
3. Сварные швы по ГОСТ 16037-80

Инв.№подл. | Подпись и дата | Взам.инв.№ | Инв.№дубл. | Подпись и дата

Изм.	Лист	№ докум.	Подп.	Дата
Разраб.		Козина		25.11.83
Пров.		Козина		
Т.контр.				
Н.контр.		Мюнтер		
Утв.				

Д 22Д. 024.080 СБ

Трубопровод

Лит.	Масса	Масштаб
И	11	1:10

Лист | Листов 1

Госстрой СССР ГПИ Горьковский Сантехпроект

Копировал А.Маец — Формат А4

Д 22Д. 024.070 СБ

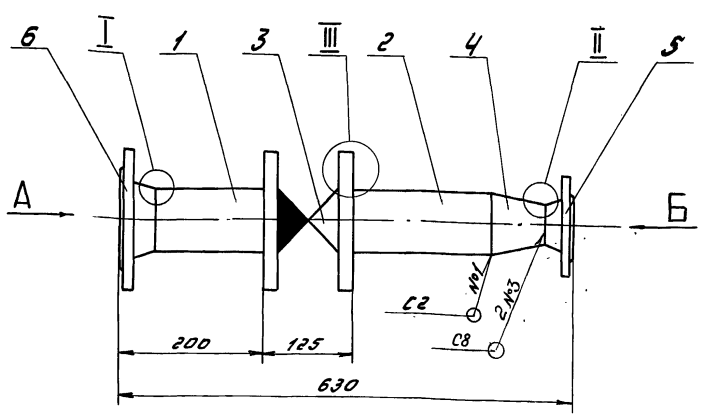

Вид А
М 1:4

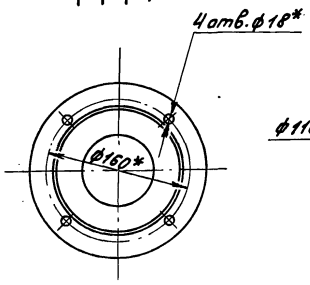

Вид Б
М 1:4

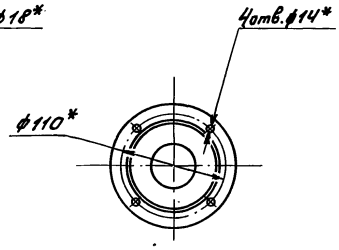

I
М 1:1

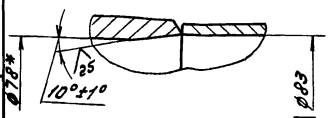

II
М 1:1

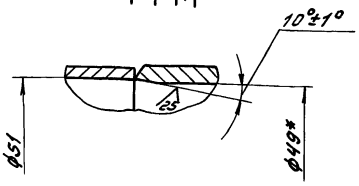

III
М 1:2

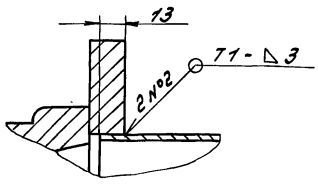

1.* Размеры для справок
2. Неуказанные предельные отклонения размеров $\pm \frac{IT16}{2}$
3. Сварные швы №1 по ГОСТ 16037-80, №2 по ГОСТ 5264-80

Инв.№подл. | Подпись и дата | Взам.инв.№ | Инв.№дубл. | Подпись и дата

Изм.	Лист	№ докум.	Подп.	Дата
Разраб.		Козина		25.11.83
Пров.		Козина		
Т.контр.				
Н.контр.		Мюнтер		
Утв.				

Д 22Д. 024.070 СБ

Трубопровод

Лит.	Масса	Масштаб
И	26.5	1:5

Лист | Листов 1

Госстрой СССР ГПИ Горьковский Сантехпроект

Серия 4.903-4 вып. 7 Альбом II

№ строки	Обозначение	Наименование	Куда входит: Обозначение	Куда входит: кол.	Общее кол.	Примечание
1	Д22Д.025.000	Блок насосов исходной воды			1	
2	Д22Д.025.010	Трубопровод			2	
3	Д22Д.025.020	Трубопровод			1	
4	Д22Д.025.030	Трубопровод			1	
5	Д22Д.025.040	Патрубок			1	
6	Д22Д.025.050	Трубопровод			1	
7	Д22Д.025.060	Трубопровод			2	
8	Д22Д.025.070	Опора			1	
9	Д22Д.025.080	Патрубок			1	
10						
11						
12						
13						
14						
15						
16						
17						
18						
19						
20						
21						
22						
23						
24						
25						

Инв.№ подл. | Подпись и дата | Взам. инв.№ | Инв.№ дубл. | Подпись и дата

Изм.	Лист	№ докум.	Подп.	Дата
Разраб.		Гольдендер		12.12.86
Пров.		Мюнтер		
Нач. отд.		Волский		
Н. контр.		Мюнтер		
Утв.				

Д22Д.025.000 ВС

Блок насосов исходной воды. Ведомость спецификаций

Лит.	Лист	Листов
Н		1

Госстрой СССР ГПИ Горьковский Сантехпроект

Формат А3

Формат	Зона	Поз.	Обозначение	Наименование	Кол.	Примечание
		12		Вентиль запорный игольчатый муфтовый ВИ-160 Ду15; Ру100 ГОСТ 23230-78	1	
				Прокладка ГОСТ 15180-70		
		13		А-15-10	1	
		14		А-20-10	2	
		15		А-40-10	2	
		16		А-50-10	6	
		17		А-65-16	4	
				Болт ГОСТ 7798-70		
		18		М12х50.36	28	
		19		М16х55.36	40	
				Гайка ГОСТ 5915-70		
		20		М12.4	28	
		21		М16.4	40	
		22		Шайба 12.01 ГОСТ 10906-78	8	
		23		Опора ОП62-89 ГОСТ 14911-82	2	
				Прочие изделия.		
		24		Насос К 20/30 с электродвигателем АО2-32-2	2	118кг
		25		Эжектор водоструйный А23А.026.000 серия 4.903-13 Выпуск 0; 1-4	1	2.75кг

Инв.№ подл. | Подпись и дата | Взам. инв.№ | Инв.№ дубл. | Подпись и дата

Изм.	Лист	№ докум.	Подп.	Дата

Д22Д.025.000 | Лист 2

Формат А4

Формат	Зона	Поз.	Обозначение	Наименование	Кол.	Примечание
				Документация		
А2			Д22Д.025.000 СБ	Сборочный чертеж		
А3			Д22Д.025.000 ВС	Ведомость спецификаций		
А3			Д22Д.025.000 ВП	Ведомость покупных изделий		
				Сборочные единицы		
А4		1	Д22Д.025.040	Трубопровод	2	
А4		2	Д22Д.025.020	Трубопровод	1	
А4		3	Д22Д.025.030	Трубопровод	1	
А4		4	Д22Д.025.040	Патрубок	1	
А4		5	Д22Д.025.050	Трубопровод	1	
А4		6	Д22Д.025.060	Трубопровод	2	
А4		7	Д22Д.025.070	Опора	1	
А4		8	Д22Д.025.080	Патрубок	1	
				Стандартные изделия		
		9		Задвижка параллельная с выдвижным шпинделем фланцевая 30ч 6бр Ду50; Ру10 ГОСТ 8937-75	2	
		10		Вентиль запорный фланцевый 15ч 14бр Ду=65; Ру=16 ГОСТ 5761-74	2	
		11		Вентиль запорный муфтовый 15ч 8п2 Ду20; Ру16 ГОСТ 18722-73		

Инв.№ подл. | Подпись и дата | Взам. инв.№ | Инв.№ дубл. | Подпись и дата

Изм.	Лист	№ докум.	Подп.	Дата
Разраб.		Гольдендер		12.12.86
Пров.		Мюнтер		
Нач. отд.		Волский		
Н. контр.		Мюнтер		
Утв.				

Д22Д.025.000

Блок насосов исходной воды

Лит.	Лист	Листов
	1	2

Госстрой СССР ГПИ Горьковский САНТЕХПРОЕКТ

Серия 4.903-13 Вып.7 Альбом 4

№ строки	Наименование	Обозначение документа на поставку	Поставщик	Куда входит (обозначение)	Количество: На изделие	В комплекты	На регулир.	Всего	Примечание
1	1-50-10 Ст 25			Д22Д.025.010	1			1	
2				Д22Д.025.020	2			2	
3								3	
4	1-65-16 Ст 25			Д22Д.025.030	2			2	
5				Д22Д.025.060	1			2	
6								4	
7	Прокладка А-15-10	ГОСТ 15180-70						1	
8	А-20-10							2	
9	А-40-10							2	
10	А-50-10							6	
11	А-65-16							4	
12	Отвод 90° 76х35	ГОСТ 17375-77		Д22Д.025.060	1			1	
13	Тройник 89х3,5-57х3,5	ГОСТ 17376-77		Д22Д.025.020	3			3	
14				Д22Д.025.030	3			3	
15								6	
16	Переход К57х4-25х1.6	ГОСТ 17378-77		Д22Д.025.020	1			1	
17				Д22Д.025.030	1			1	
18								2	
19	К 57х4-45х2,5			Д22Д.025.010	1			1	
20	Заглушка 89х3,5	ГОСТ 17379-77		Д22Д.025.020	1			1	
21				Д22Д.025.030	1			1	
22								2	
23	Опора ОПБ2-89	ГОСТ 14911-82						2	
24	Крепежные изделия								
25	Болт М12х50.36	ГОСТ 7798-70						16	
26	М16х55.36							40	
27	Гайка М12.4	ГОСТ 5915-70						16	
28	М16.4							40	

Инв. № подл. | Подпись и дата | Взам. инв. № | Инв. № дубл. | Подпись и дата

Изм.	Лист	№ докум.	Подп.	Дата	Д22Д.025.000 ВП	Лист 2

Копир. Лисаев- Формат А3

№ строки	Наименование	Обозначение документа на поставку	Поставщик	Куда входит (обозначение)	Количество: На изделие	В комплекты	На регулир.	Всего	Примечание
1	Задвижка параллельная		Душанбинский завод						
2	с выдвижным шпинделем		им. Орджоникидзе						
3	фланцевая 30ч6бр dу50 Ру=10	ГОСТ 8437-75						2	
4	Вентиль запорный игольча-		Бинагадинский меха-						
5	тый муфтовый		нический завод					1	
6	ВИ-160 dу15 Ру=160	ГОСТ 23230-78							
7	Эжектор водоструйный	А23А.026.000	Серия 4.903-13						
8	для фильтра ф450		Выпуск 0; 1-4						
9	Насос К20/30 Дк=159мм		„Арткимташ"					1	
10	G=20 м³/ч, H=30мм в ст с		г. Ереван						
11	электродвигателем АО2-32-2								
12	n=2880 об/мин N=4 кВт							2	
13	Вентиль запорный муфто-		ПО „Кролевецпротар-						
14	вый 15ч8нг dу20 Ру=16	ГОСТ 18722-73	матура"					2	
15	Вентиль запорный флан-		ПО „Днепротяжбум-						
16	цевый 15ч14бр dу=65 Ру=16	ГОСТ 5761-74	маш"					2	
17	Клапан обратный поворотный		Кролевецкий арма-						
18	фланцевый КА 44075 dу50 Ру16	ГОСТ 19827-74	турный завод					1	
19									
20	Фланец 1-15-10 Ст 25	ГОСТ 12821-80		Д22Д.025.040	1			1	
21	1-20-10 Ст 25			Д22Д.025.050	1			1	
22				Д22Д.025.080	1			1	
23								2	
24	1-40-6 Ст 25			Д22Д.025.010	1			1	
25	1-50-6 Ст 25			Д22Д.025.060	1			2	

Инв. № подл. | Подпись и дата | Взам. инв. № | Инв. № дубл. | Подпись и дата

Изм.	Лист	№ докум.	Подпись	Дата	Д22Д.025.000 ВП		
Разраб.		Гольденберг		22.11.82	Блок насосов исходной воды Ведомость покупных изделий	Лит. У	Лист 1	Листов 2
Пров.		Мюнтер				Госстрой СССР ГПИ Горьковский Сантехпроект	
Нач. отд.		Вольский					
Н. контр.		Мюнтер					
Утв.							

20031-02 17 Копир. Лисаев- Формат А3

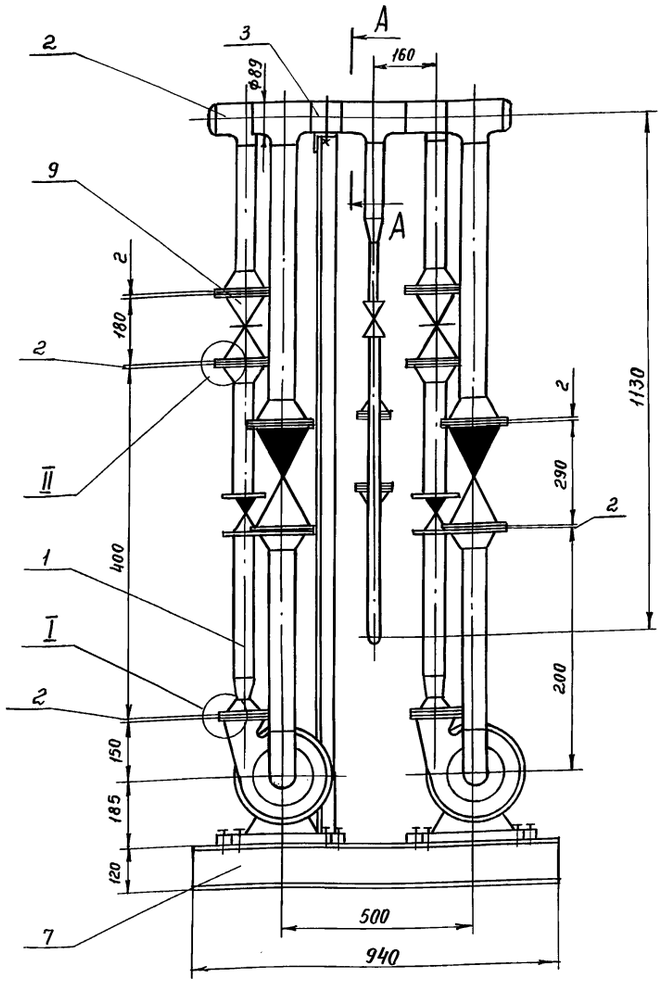

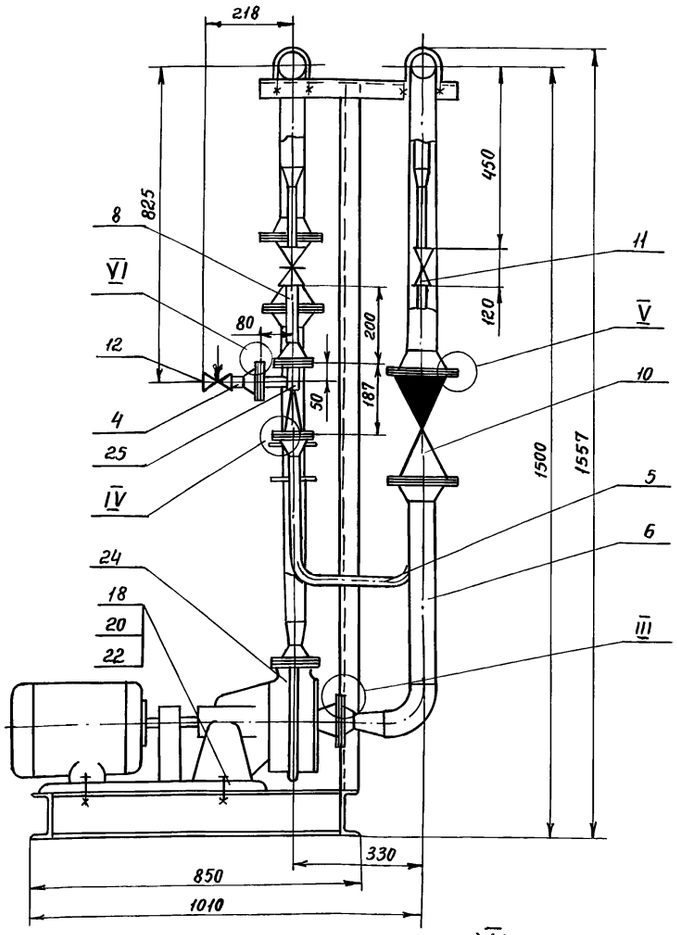

А-А
М1:2

VI
М1:2

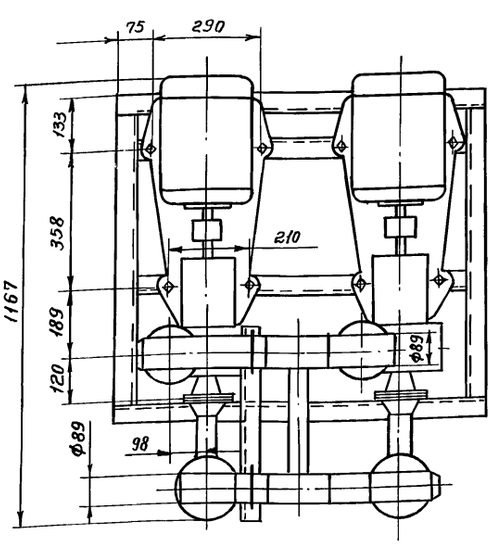

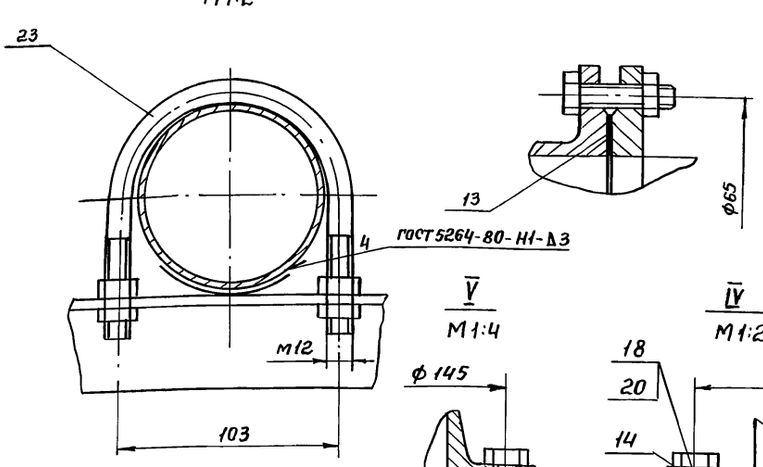

V
М1:4

IV
М1:2

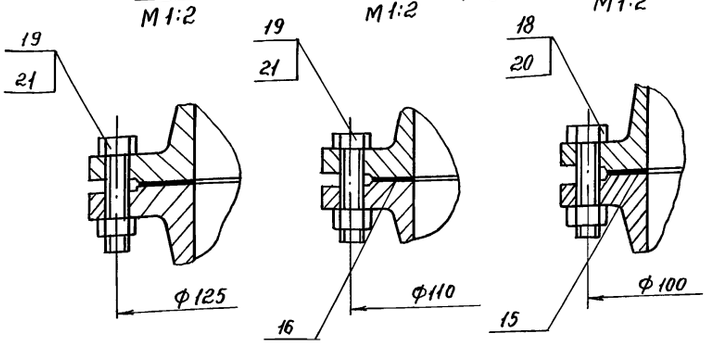

II
М1:2

III повернуто
М1:2

I
М1:2

1. Размеры для справок
2. Сборку проверить на герметичность давлением воды $P_{пр}=8$ кгс/см^2 в течение 5 мин, после чего давление снизить до рабочего $P_{раб}=6$ кгс/см^2 и произвести осмотр. Течь не допускается
3. Штуцеры, бобышки, муфты трубопроводов после снятия приборов и средств автоматизации, а также присоединительные концы трубопроводов на период транспортировки должны быть закрыты пробками или заглушками,

Изм.	Лист	N докум.	Подп.	Дата
Разраб.		Гольденберг		
Пров.		Мюнтер		
Т. контр.				
Нач. отд.		Вальский		
Н. контр.		Мюнтер		
Утв.				

Д 22Д. 025. 000 сб

Блок насосов исходной воды

Лит.	Масса	Масшт.
И	460	1:10

Лист | Листов 1

Госстрой СССР ГПИ Горьковский Сантехпроект

20031-02 18

Инв.№ подл. | Подп. и дата | Взам. инв.№ | Инв.№ дубл. | Подп. и дата

Пров. Дата 24.9.91г Коп. Фр.

Д22Д.025.010СБ

Серия 4.903-11 Вып. 7 Альбом II

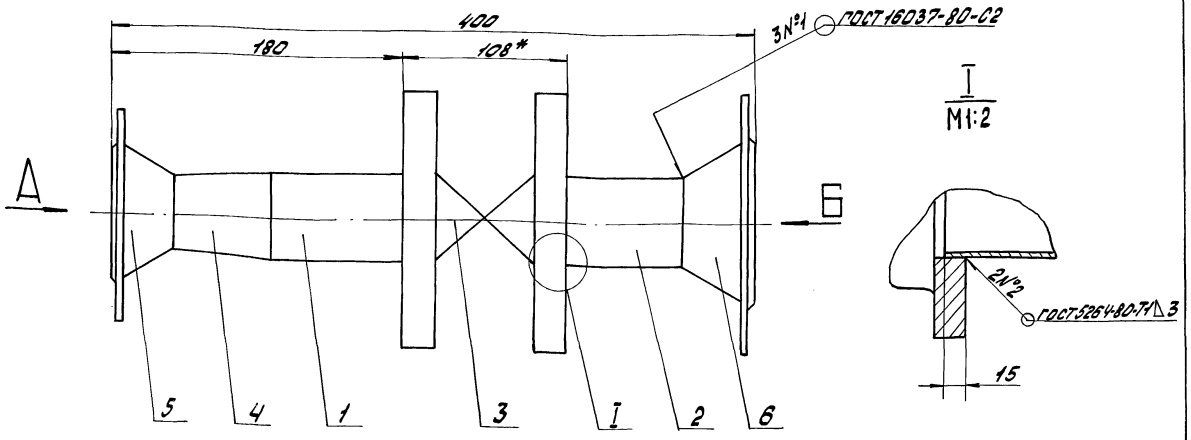

Вид А
М1:

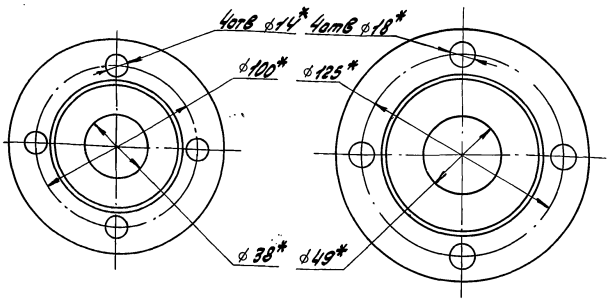

Вид Б
М1:

1.* Размеры для справок.
2. Неуказанные предельные отклонения размеров $\pm \frac{IT16}{2}$.

Изм.	Лист	№ докум.	Подп.	Дата
Разраб.		Гольденберг		28.11.85
Пров.		Гольденберг		
Т.контр.				
Н.контр.		Монтер		
Утв.				

Д22Д.025.010СБ

Трубопровод

Лит.	Масса	Масштаб
Н	25	1:2

Лист | Листов 1

Госстрой СССР ГПИ Горьковский САНТЕХПРОЕКТ

Формат А3

Формат	Зона	Поз.	Обозначение	Наименование	Кол.	Примечание
				Документация		
А3			Д22Д.025.020СБ	Сборочный чертеж		
				Детали		
Б4		1	Д22Д.025.003	Труба		
				Труба 89х3 ГОСТ 10704-76 / Д ГОСТ 10705-80		
				L = 180 h16	1	1,14кг
Б4		2	Д22Д.025.004	Труба		
				Труба 57х3 ГОСТ 10704-76 / Д ГОСТ 10705-80		
				L = 175 h16	1	0,7кг
А4		3	Д22Д.025.005	Труба	1	
Б4		4	Д22Д.025.006	Труба		
				Труба 57х3 ГОСТ 10704-76 / Д ГОСТ 10705-80		
				L = 334 h16	2	1,4кг
				Стандартные изделия		
		5		Фланец 1-50-10 ст 25		
				ГОСТ 12821-80	2	2,26кг
		6		Тройник 89х3,5-57х3,0		
				ГОСТ 17376-77	3	1,9кг
		7		Переход К 57хУ-25х1,5		
				ГОСТ 17378-77	1	0,2кг
		8		Заглушка 89х3,5		
				ГОСТ 17379-77	1	0,2кг

Изм.	Лист	№ докум.	Подп.	Дата
Разраб.		Гольденберг		28.11.85
Пров.				
Нач.отд.				
Н.контр.		Монтер		
Утв.				

Д22Д.025.020

Трубопровод

Лит.	Лист	Листов
Н		1

Госстрой СССР ГПИ Горьковский САНТЕХПРОЕКТ

Формат А4

Формат	Зона	Поз.	Обозначение	Наименование	Кол.	Примечание
				Документация		
А3			Д22Д.025.010СБ	Сборочный чертеж		
				Детали		
Б4		1	Д22Д.025.001	Труба		
				Труба 57х3 ГОСТ 10704-76 / Д ГОСТ 10705-80		
				L = 87 h16	1	1,67кг
Б4		2	Д22Д.025.002	Труба		
				Труба 57х3 ГОСТ 10704-76 / Д ГОСТ 10705-80		
				L = 72 h16	1	1,02кг
				Стандартные изделия		
		3		Клапан обратный поворотный фланцевый КЧ41075		
				Ду 50; Ру 16 ГОСТ 19827-74	2	
		4		Переход К 57х4-45х2,5		
				ГОСТ 17378-77	1	
				Фланец Ст 25 ГОСТ 12821-80		
		5		1-40-6	1	
		6		1-50-10	1	

Изм.	Лист	№ докум.	Подп.	Дата
Разраб.		Гольденберг		28.11.85
Пров.				
Нач.отд.				
Н.контр.		Монтер		
Утв.				

Д22Д.025.010

Трубопровод

Лит.	Лист	Листов
Н		1

Госстрой СССР ГПИ Горьковский САНТЕХПРОЕКТ

Формат	Зона	Поз.	Обозначение	Наименование	Кол.	Примечание
				Стандартные изделия		
		6		Фланец 1-65-16 ст. 25		
				ГОСТ 12821-80	2	
		7		Тройник 89×3,5-57×3		
				ГОСТ 17376-77	1	
		8		Тройник 89×3,5-76×3,5		
				ГОСТ 17376-77	2	
		9		Переход К57×4-25×1,6		
				ГОСТ 17378-77	1	
		10		Заглушка 89×3,5		
				ГОСТ 17379-77	1	
А3			Д22Д. 025. 030 СБ	Сборочный чертеж		
				Детали		
А4		1	Д22Д.025.005	Труба	1	
Б4		2	Д22Д. 025.007	Труба Труба 57×3 ГОСТ10704-76 / Д ГОСТ 10705-80		
				L = 175 h16 $\overset{25}{\vee}$	1	0,7 кг
Б4		3	Д22Д. 025. 008	Труба Труба 89×3 ГОСТ10704-76 / Д ГОСТ 10705-80		
				L = 98 h16 $\overset{25}{\vee}$	1	0,75 кг
Б4		4	Д22Д. 025. 009	Труба Труба 89×3 ГОСТ10704-76 / Д ГОСТ 10705-80		
				L = 82 h16 $\overset{25}{\vee}$	1	0,4 кг
Б4		5	Д22Д. 025. 011	Труба Труба 76×3 ГОСТ10704-76 / Д ГОСТ 10705-80		
				L = 581 h16 $\overset{25}{\vee}$	2	2,4 кг

Инв.№ подл. | Подпись и дата | Взам. инв.№ | Инв.№ дубл. | Подпись и дата

Изм	Лист	№ докум.	Подп.	Дата
Разраб.		Гольденберг	Подп.	
Пров.		Мюнтер	"	
Нач. отд.				
Н. контр.		Мюнтер	"	
Утв.				

Д22Д. 025. 030

Трубопровод

Лит.	Лист	Листов
И	1	2

Госстрой СССР ГПИ Горьковский САНТЕХПРОЕКТ

Формат А4

Серия 4.903-11 вып. 7

Инв.№ подл. | Подпись и дата | Взам. инв.№ | Инв.№ дубл. | Подпись и дата

Изм	Лист	№ докум.	Подп.	Дата

Д22Д. 025. 030 | Лист 2

Формат А4

Д22А. 025. 020 СБ

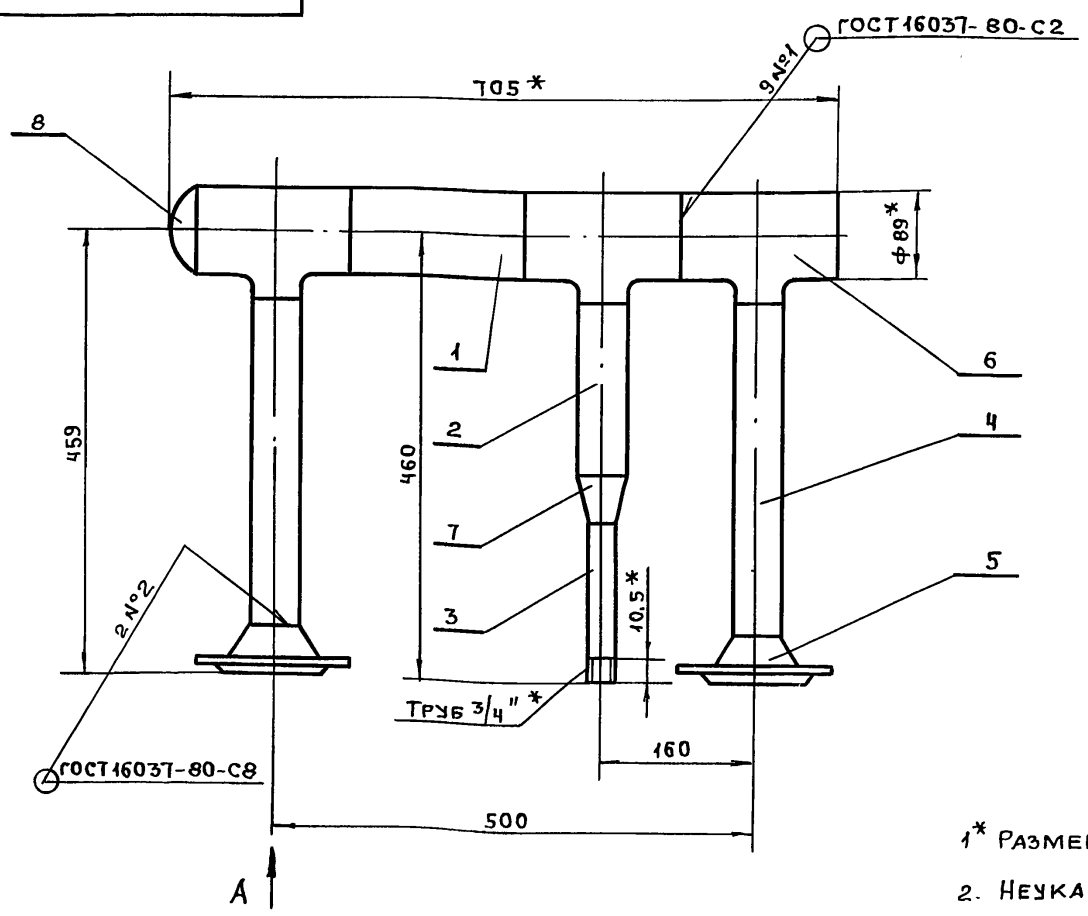

Вид А

М 1:2,5

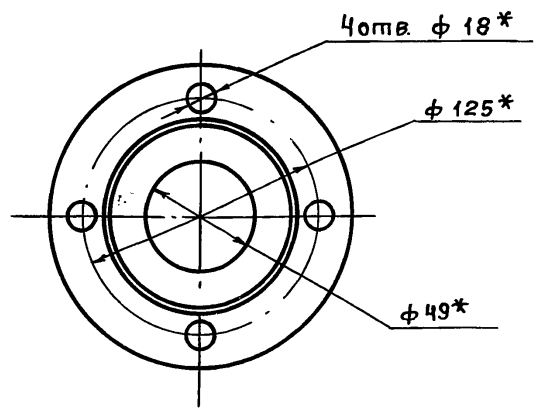

1* Размеры для справок

2. Неуказанные предельные отклонения размеров $\pm \frac{IT16}{2}$

Изм	Лист	№ докум	Подп.	Дата
Разраб.		Гольденберг	Подп.	
Пров.		Мюнтер	"	
Т. контр.				
Н. контр.		Мюнтер	"	
Утв.				

Д 22Д. 025. 020 СБ

Трубопровод

Лит	Масса	Масштаб
И	16	1:5
Лист	Листов 1	

Госстрой СССР ГПИ Горьковский САНТЕХПРОЕКТ

Инв.№ подл. | Подпись и дата | Взам. инв.№ | Инв.№ дубл. | Подпись и дата

Пров. Бурковецкий 14.08.88г. Кон. Мамин

Формат А3

Серия 4.903-11 вып. 7 Альбом II

Формат	Зона	Поз.	Обозначение	Наименование	Кол.	Примечание
				Документация		
А4			Д22Д.025.040 СБ	Сборочный чертеж		
				Детали		
А4		1	Д22Д.025.012	Штуцер	1	
				Стандартные изделия		
		2		Фланец 1-15-10 Ст25		
				ГОСТ 12821-80	1	

Инв. № подл. | Подпись и дата | Взам. инв. № | Инв. № дубл. | Подпись и дата

Изм.	Лист	№ докум.	Подп.	Дата
Разраб.	Гольденберг		28.11.85	
Пров.	Мюнтер			
Нач. отд.				
Н. контр.	Мюнтер			
Утв.				

Д22Д.025.040

Патрубок

Лит.	Лист	Листов
И		1

Госстрой СССР ГПИ Горьковский Сантехпроект

Копировал А.Масл — Формат А4

Д22Д.025.005

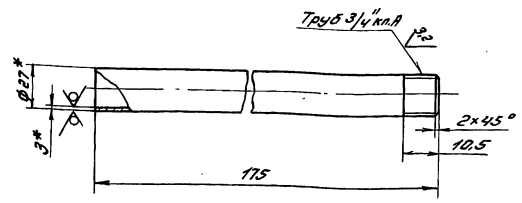

1.* Размеры для справок
2. Неуказанные предельные отклонения размеров ± $\frac{IT16}{2}$

Инв. № подл. | Подпись и дата | Взам. инв. № | Инв. № дубл. | Подпись и дата

Изм.	Лист	№ докум.	Подп.	Дата
Разраб.	Гольденберг		28.11.85	
Пров.	Мюнтер			
Т. контр.				
Н. контр.	Мюнтер			
Утв.				

Д22Д.025.005

Труба

Лит.	Масса	Масштаб
И	0,31	1:2

Лист | Листов 1

Труба 27×3 ГОСТ 10704-76 / Д ГОСТ 10705-80

Госстрой СССР ГПИ Горьковский Сантехпроект

Копировал А.Масл — Формат А4

Д22Д.025.030 СБ

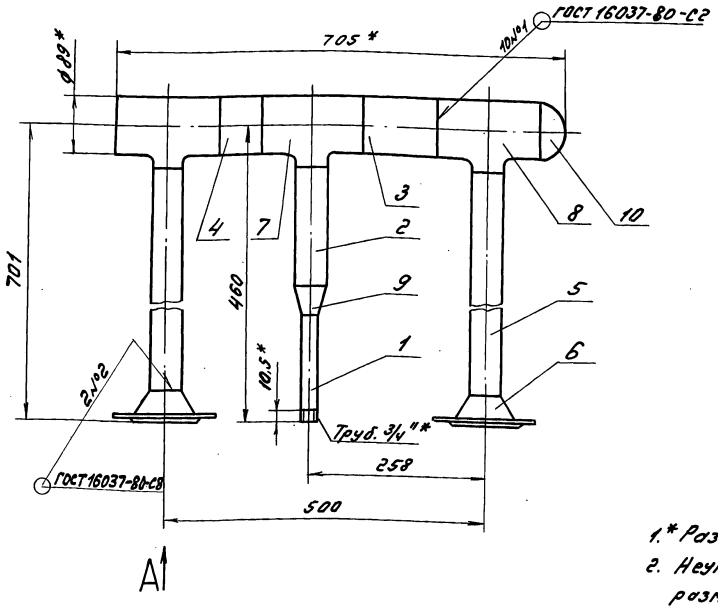

Вид А
М1:2,5

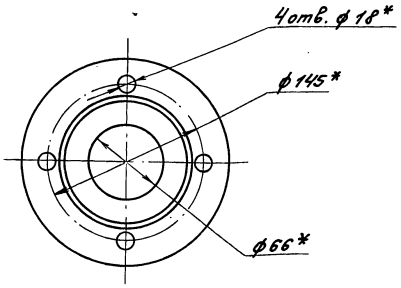

1.* Размеры для справок
2. Неуказанные предельные отклонения размеров ± $\frac{IT16}{2}$

Инв. № подл. | Подпись и дата | Взам. инв. № | Инв. № дубл. | Подпись и дата

Изм.	Лист	№ докум.	Подп.	Дата
Разраб.	Гольденберг		28.11.85	
Пров.	Мюнтер			
Т. контр.				
Н. контр.	Мюнтер			
Утв.				

Д22Д.025.030 СБ

Трубопровод

Лит.	Масса	Масштаб
И	20	1:5

Лист | Листов 1

Госстрой СССР ГПИ Горьковский Сантехпроект

Д22Д. 025.050 СБ

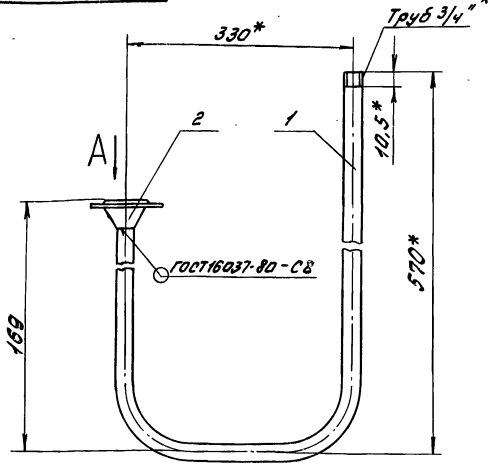

Вид А
М1:2.5

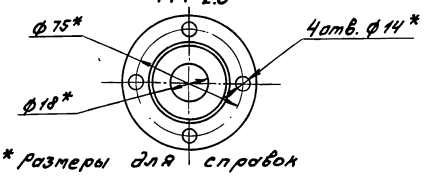

1.* Размеры для справок

2. Неуказанные предельные отклонения размеров $\pm \frac{IT16}{2}$

Изм.	Лист	№ докум.	Подп.	Дата
Разраб.		Гальденберг		28.11.82
Пров.		Гальденберг		
Т.контр.				
Н.контр.		Монтер		
Утв.				

Трубопровод

Лит.	Масса	Масштаб
У	3,7	1:5
Лист	Листов 1	

Госстрой СССР ГПИ Горьковский Сантехпроект

Копир. Павлов. Формат А4

Формат	Зона	Поз.	Обозначение	Наименование	Кол.	Примечание
				Документация		
А3			Д22Д. 025. 050 СБ	Сборочный чертеж		
				Детали		
А4		1	Д22Д. 025. 013	Труба		
				Стандартные изделия		
		2		Фланец 1-20-10 Ст25 ГОСТ 12821-80	1	

Д22Д. 025.050

Изм.	Лист	№ докум.	Подп.	Дата
Разраб.		Гальденберг		28.11.82
Пров.		Гальденберг		
Н.контр.		Монтер		
Утв.				

Трубопровод

Лит.	Лист	Листов
У		1

Госстрой СССР ГПИ Горьковский Сантехпроект

Копир. Павлов. Формат А4

Д22Д. 025.040 СБ

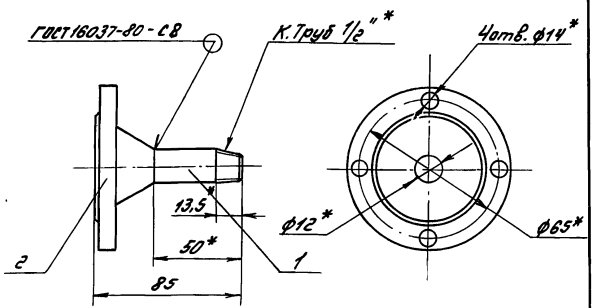

1.* Размеры для справок

2. Неуказанные предельные отклонения размеров $\pm \frac{IT16}{2}$

Изм.	Лист	№ докум.	Подп.	Дата
Разраб.		Гальденберг		28.11.82
Пров.		Гальденберг		28.11.82
Т.контр.				
Н.контр.		Монтер		
Утв.				

Патрубок

Лит.	Масса	Масштаб
У	0,78	1:2
Лист	Листов 1	

Госстрой СССР ГПИ Горьковский Сантехпроект

Копир. Павлов. Формат А4

Д22Д. 025.012

12,5

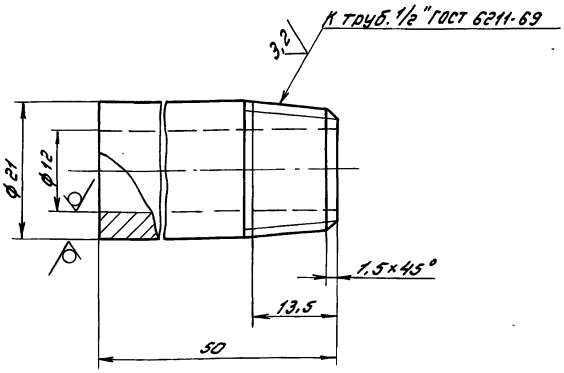

Неуказанные предельные отклонения размеров: H14; h14; $\pm \frac{IT14}{2}$

Изм.	Лист	№ докум.	Подп.	Дата
Разраб.		Гальденберг		28.11.82
Пров.		Гальденберг		
Т.контр.				
Н.контр.		Монтер		
Утв.				

Штуцер

Лит.	Масса	Масштаб
У	0,2	2:1
Лист	Листов 1	

Труба ⌀14,5 ГОСТ 8734-75 / Д ГОСТ 8733-74

Госстрой СССР ГПИ Горьковский Сантехпроект

Копир. Павлов. Формат А4

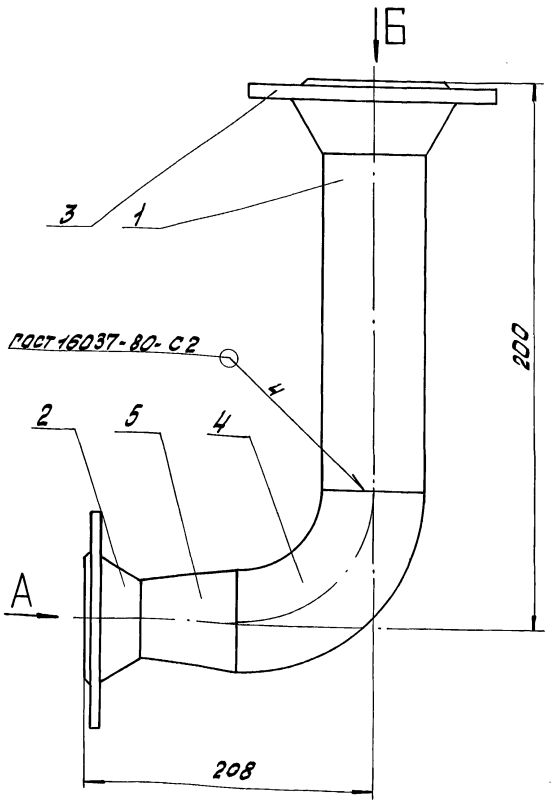

Вид Б

Вид А
М 1:2

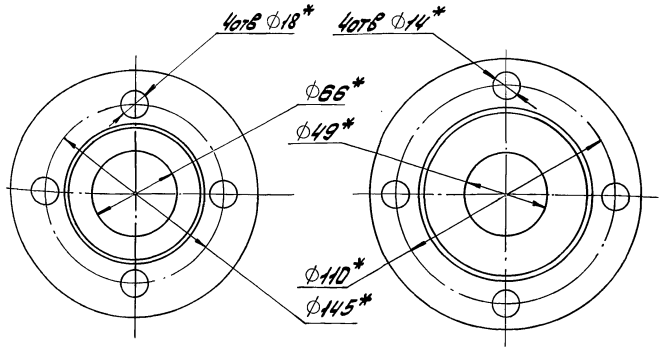

1.* Размеры для справок.
2. Неуказанные предельные отклонения размеров h16.

						Д22Д. 025. 060СБ		
Изм.	Лист	№ докум.	Подп.	Дата				
Разраб.		Гольденберг			Трубопровод	Лит.	Масса	Масштаб
Провер.		Гольденберг				И	9	1:2,5
Т. контр.						Лист	Листов	
Н. контр.		Мюнтер				Госстрой СССР ГПИ Горьковский САНТЕХПРОЕКТ		
Утв.								

Формат А2

Формат	Зона	Поз.	Обозначение	Наименование	Кол.	Примечание
				Документация		
А3			Д22Д. 025. 060СБ	Сборочный чертеж		
				Детали		
Б4		1	Д22Д. 025. 014	Труба		
				Труба 76х3,5 ГОСТ 10704-76 / Д ГОСТ 10705-80		
				L = 50 h16	1	3,5кг
				Стандартные изделия		
				Фланец Ст 25 ГОСТ 12821-80		
		2		1-50-6	1	
		3		1-65-16	1	
		4		Отвод 90° 76х3,5 ГОСТ 17375-77	1	
		5		Переход К 76х3,5-57х3 ГОСТ 17378-77	1	

						Д22Д. 025. 060		
Изм.	Лист	№ докум.	Подп.	Дата				
Разраб.		Гольденберг			Трубопровод	Лит.	Лист	Листов
Провер.						Н		1
Нач. отд.						Госстрой СССР ГПИ Горьковский САНТЕХПРОЕКТ		
Н. контр.		Мюнтер						
Утв.								

Формат А4

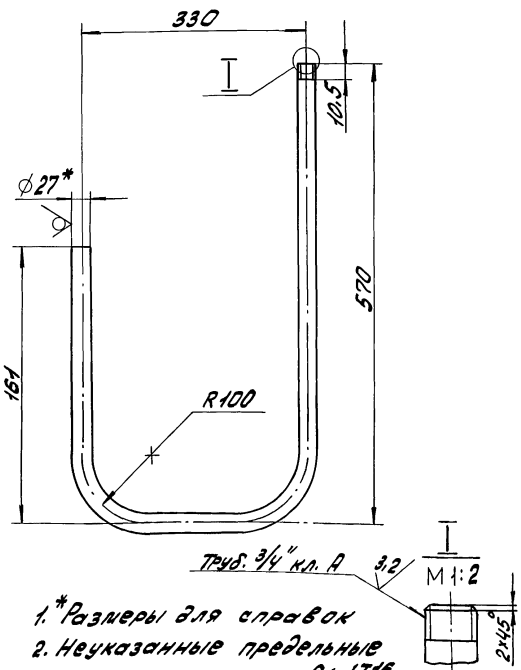

1.* Размеры для справок
2. Неуказанные предельные отклонения размеров ± IT16/2

						Д22Д. 025. 013		
Изм.	Лист	№ докум.	Подп.	Дата				
Разраб.		Гольденберг		22.8.11	Труба	Лит.	Масса	Масштаб
Пров.		Гольденберг				И	2,8	1:5
Т. контр.						Лист	Листов 1	
Н. контр.		Мюнтер			Труба 27х3 ГОСТ 10704-76 / Д ГОСТ 10705-80	Госстрой СССР ГПИ Горьковский САНТЕХПРОЕКТ		
Утв.								

Копировал: Кравовская 90031-02 23 Формат А4

Серия 4.903-11 Вып. 7 Альбом II

Формат	Зона	Поз.	Обозначение	Наименование	Кол.	Примечание
				Документация		
А4			Д 22Д. 025.080 СБ	Сборочный чертеж		
				Детали		
А4		1	Д 22Д. 025.005	Труба	1	
				Стандартные изделия		
		2		Фланец 1-20-10 Ст25		
				ГОСТ 12821-80	1	

Д 22Д. 025.080

Изм.	Лист	№ докум.	Подп.	Дата
Разраб.		Гольденберг		28.11.83
Пров.		Гольденберг		
Нач. отд.				
Н. контр.		Мюнтер		
Утв.				

Патрубок

Лит.	Листов	Листов
И		1

Госстрой СССР ГПИ Горьковский Сантехпроект

Инв. № подл. | Подпись и дата | Взам. инв. № | Инв. № дубл. | Подпись и дата

Копировал А.Маслов — Формат А4

Формат	Зона	Поз.	Обозначение	Наименование	Кол.	Примечание
				Документация		
А3			Д 22Д. 025.070 СБ	Сборочный чертеж		
				Детали		
Б4		1	Д 22Д. 025.015	Уголок		
				Уголок Б-50×50×5 ГОСТ 8509-72		
				В Ст3сп ГОСТ 535-79		
				L = 1327 h16 25	1	6,9 кг
Б4		2	Д 22Д. 025.016	Швеллер		
				Швеллер 12 ГОСТ 8240-72		
				В Ст3сп ГОСТ 535-79		
				L = 940 h16 25	2	9,8 кг
Б4		3	Д 22Д. 025.017	Швеллер		
				Швеллер 12 ГОСТ 8240-72		
				В Ст3сп ГОСТ 535-79		
				L = 836 h16 25	2	8,7 кг
Б4		4	Д 22Д. 025.018	Швеллер		
				Швеллер 12 ГОСТ 8240-72		
				В Ст3сп ГОСТ 535-79		
				L = 746 h16 25	2	7,76 кг
Б4		5	Д 22Д. 025.019	Уголок		
				Уголок Б-50×50×5 ГОСТ 8509-72		
				В Ст3сп ГОСТ 535-79		
				L = 500 h16 25	1	1,9 кг

Д 22Д. 025.070

Изм.	Лист	№ докум.	Подп.	Дата
Разраб.		Гольденберг		28.11.83
Пров.		Гольденберг		
Нач. отд.				
Н. контр.		Мюнтер		
Утв.				

Опора

Лит.	Лист	Листов
И		1

Госстрой СССР ГПИ Горьковский Сантехпроект

Инв. № подл. | Подпись и дата | Взам. инв. № | Инв. № дубл. | Подпись и дата

Копировал А.Маслов — Формат А4

Д 22Д. 025.070 СБ

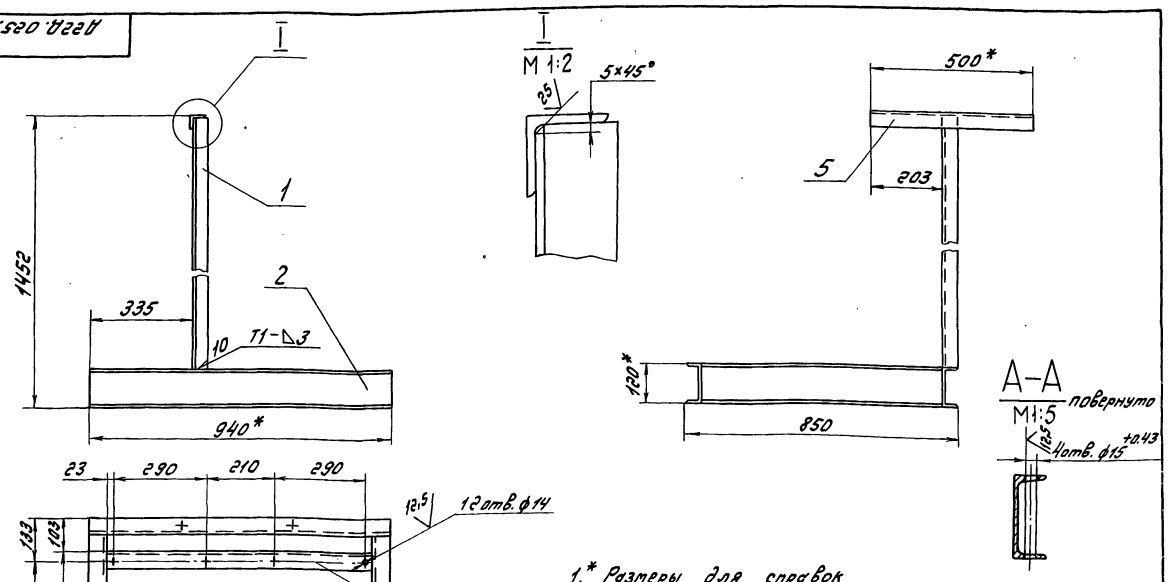

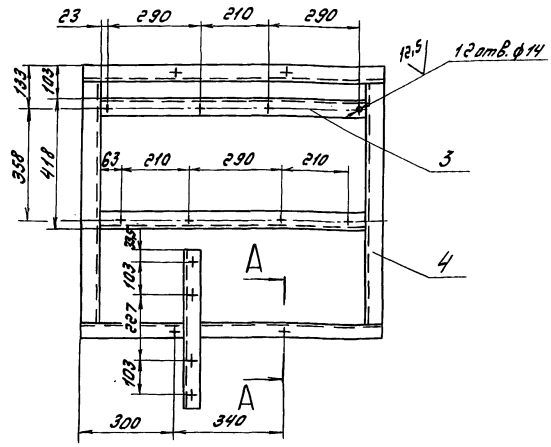

1.* Размеры для справок

2. Неуказанные предельные отклонения размеров: H16, h16; $\pm \frac{1716}{2}$

3. Сварные швы по ГОСТ 5264-80

Д 22Д. 025.070 СБ

Изм.	Лист	№ докум.	Подп.	Дата
Разраб.		Гольденберг		28.11.83
Пров.		Гольденберг		
Т. контр.				
Н. контр.		Мюнтер		
Утв.				

Опора

Лит.	Масса	Масштаб
И	62	1:10

Лист | Листов 1

Госстрой СССР ГПИ Горьковский Сантехпроект

Инв. № подл. | Подпись и дата | Взам. инв. № | Инв. № дубл. | Подпись и дата

Серия 4.903-11 Вып. 7 Альбом VII

Д22Д. 025.080 СБ

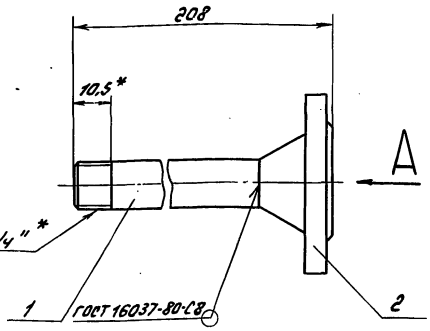

Вид А

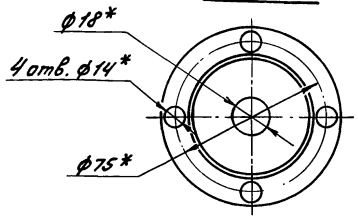

1.* Размеры для справок
2. Неуказанные предельные отклонения размеров $\pm \frac{IT16}{2}$

Изм.	Лист	№ докум.	Подп.	Дата	Д22Д. 025.080 СБ			
Разраб.		Гальденберг		29.11.83	Патрубок	Лит.	Масса	Масштаб
Пров.		Гальденберг				У	1.18	1:2
Т. контр.						Лист	Листов 1	
Н. контр.		Мюнтер				Госстрой СССР ГПИ Горьковский Сантехпроект		
Утв.								

Копировал А.Маслов Формат А4

Д22Д. 026.005

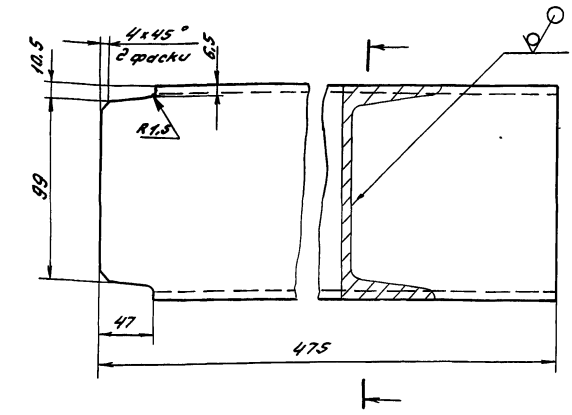

25 √(∨)

Неуказанные предельные отклонения размеров: h 16, $\pm \frac{IT16}{2}$

Изм.	Лист	№ докум.	Подп.	Дата	Д22Д. 026.005			
Разраб.		Панова		29.11.83	Швеллер	Лит.	Масса	Масштаб
Пров.		Мюнтер				У	5,3	1:2
Т. контр.						Лист	Листов 1	
Н. контр.		Мюнтер			Швеллер 12 ГОСТ 8240-72 / В Ст3сп ГОСТ 535-79	Госстрой СССР ГПИ Горьковский Сантехпроект		
Утв.								

Копировал А.Маслов Формат А4

№ строки	Обозначение	Наименование	Куда входит: Обозначение	Кол.	Общее количество	Примечание
1	Д22Д. 026.000	Блок насосов рабочей воды				
2	Д22Д. 025.010	Трубопровод			2	
3	Д22Д. 026. 010	Трубопровод			1	
4	Д22Д. 026. 020	Трубопровод			1	
5	Д22Д. 026. 030	Опора			1	
6	Д22Д. 026. 040	Патрубок			2	
7						
8						
9						
10						
11						
12						
13						
14						
15						
16						
17						
18						
19						
20						
21						
22						
23						
24						
25						

Изм.	Лист	№ докум.	Подп.	Дата	Д22Д. 026.000 ВС			
Разраб.		Панова		29.11.83	Блок насосов рабочей воды	Лит.	Лист	Листов
Пров.		Мюнтер				У		1
Нач. отд.		Вольский			Ведомость спецификаций	Госстрой СССР ГПИ Горьковский Сантехпроект		
Н. контр.		Мюнтер						
Утв.								

Инв. № подл. | Подпись и дата | Взам. инв. № | Инв. № дубл. | Подпись и дата

Серия 4.903-11 вып. 7 Альбом II

№ строки	Наименование	Обозначение документа на поставку	Поставщик	Куда входит (обозначение)	Количество: На изделие	В комплекты	На регулир.	Всего	Примечание
1	Заглушка 89х3,5	ГОСТ 17379-77		Д22Д.026.010	1			1	
2				Д22Д.026.020	1			1	
3								2	
4	Опора ОПБ2-89	ГОСТ 14911-82						2	
5	Крепёжные изделия								
6									
7	Болт М 12х50.36	ГОСТ 1798-70						24	
8	М16х55.36							32	
9	Гайка М12.4	ГОСТ 5915-70						24	
10	М16.4							32	
11	Шайба М12.01.06	ГОСТ 10906-78						4	
12									
13									
14									
15									
16									
17									
18									
19									
20									
21									
22									
23									
24									
25									
26									
27									
28									

Инв. № подл. | Подпись и дата | Взам. инв. № | Инв. № дубл. | Подпись и дата

Изм.	Лист	№ докум.	Подп.	Дата	Д22Д.026.000 ВП	Лист 2

Копир. [signature] Формат А3

№ строки	Наименование	Обозначение документа на поставку	Поставщик	Куда входит (обозначение)	Количество: На изделие	В комплекты	На регулир.	Всего	Примечание
1	Задвижка параллельная		Душанбинский завод						
2	с выдвижным шпинделем,		им. Орджоникидзе						
3	фланцевая 30ч6бр dy50 p_y10	ГОСТ 8437-75						4	
4	Насос К20/30 Dк=159 мм		„Армхиммаш"						
5	G=20 м³/ч H=30 мм в. ст. с		г. Ереван						
6	электродвигателем АО2-32-2								
7	n=2880 об/мин, N=4 квт							2	
8	Клапан обратный поворотный		Кролевецкий						
9	фланцевый КА 44075 dy50 p_y10	ГОСТ 19827-74	завод	Д22Д.025.010	1			2	
10									
11	Фланец 1-40-6 Ст25	ГОСТ 12821-80		Д22Д.025.010	1			2	
12	1-50-6 Ст25			Д22Д.026.040	1			2	
13	1-50-10 Ст25			Д22Д.025.010	1			2	
14				Д22Д.026.010	2			2	
15				Д22Д.026.020	2			2	
16				Д22Д.026.040	1			2	
17								8	
18	Прокладка 1-40-10	ГОСТ 15180-70						2	
19	1-50-10							10	
20									
21	Тройник 89х3,5-57х3	ГОСТ 17376-77		Д22Д.026.010	2			2	
22				Д22Д.026.020	2			2	
23								4	
24	Переход К57х4-45х2,5	ГОСТ 17378-77		Д22Д.025.010	1			2	
25									

Инв. № подл. | Подпись и дата | Взам. инв. № | Инв. № дубл. | Подпись и дата

Изм.	Лист	№ докум.	Подп.	Дата	Д22Д.026.000 ВП			
Разраб.		Панова	[signature]	29.11.83	Блок насосов рабочей воды. Ведомость покупных изделий.	Лит.	Лист	Листов
Пров.		Мюнтер	[signature]			и	1	2
Нач. отд.		Вольский	[signature]			Госстрой СССР ГПИ Горьковский Сантехпроект		
Н. контр.		Мюнтер	[signature]					
Утв.								

20031-02-25 Копир. [signature] Формат А3

Д22Д.026.000СБ

Серия 4.903-11 вып.7

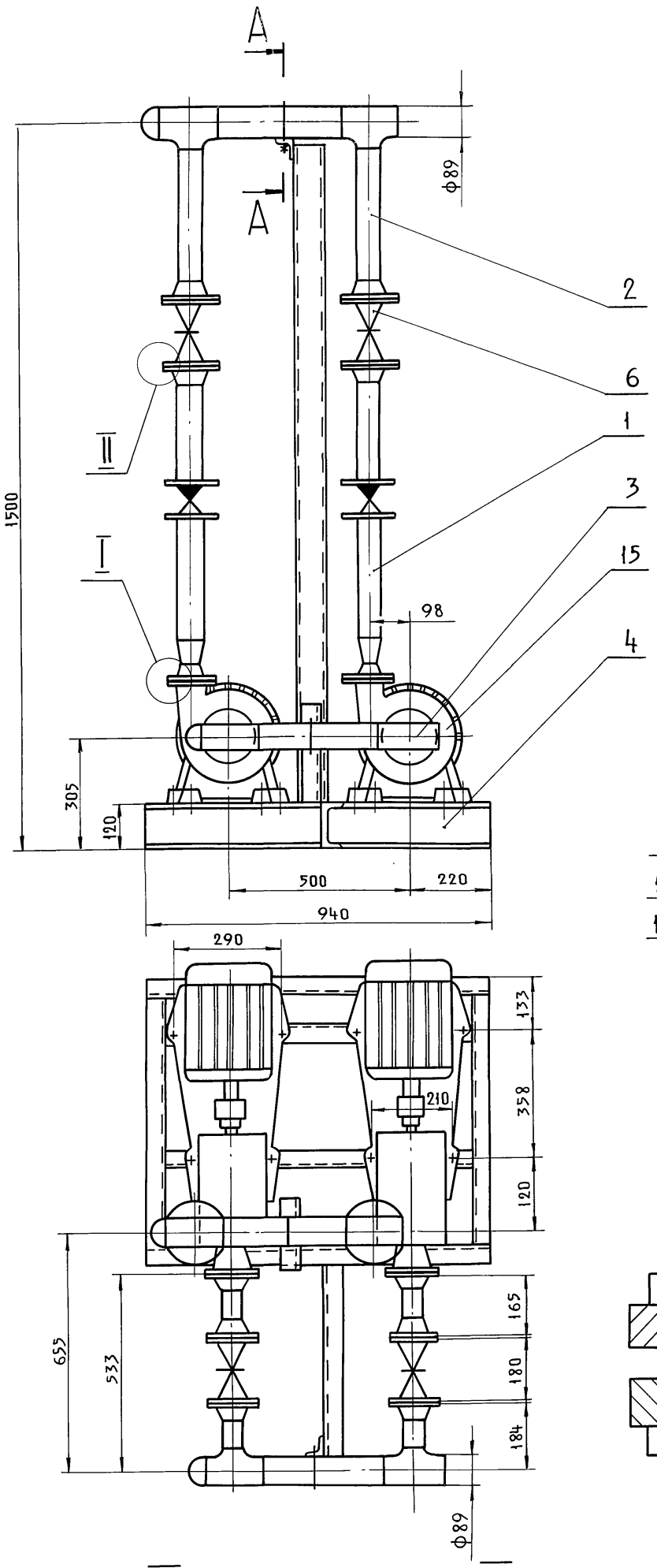

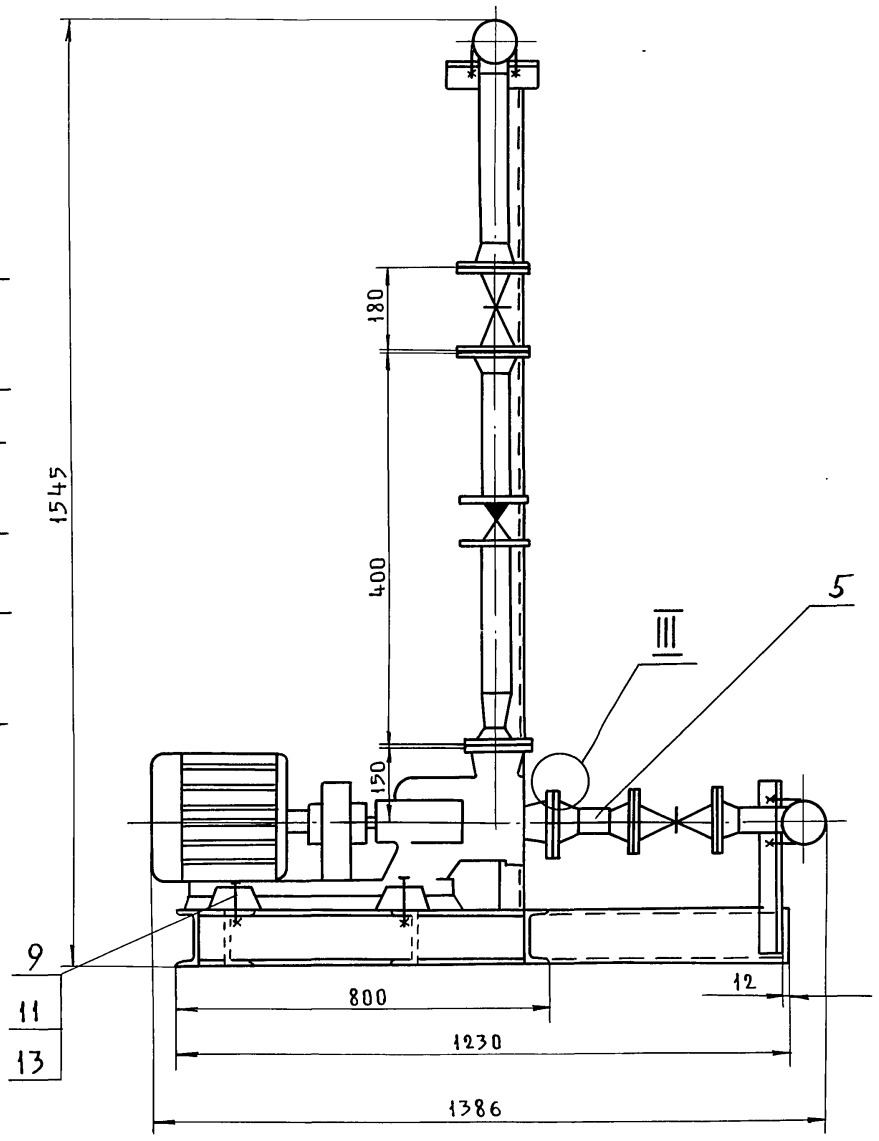

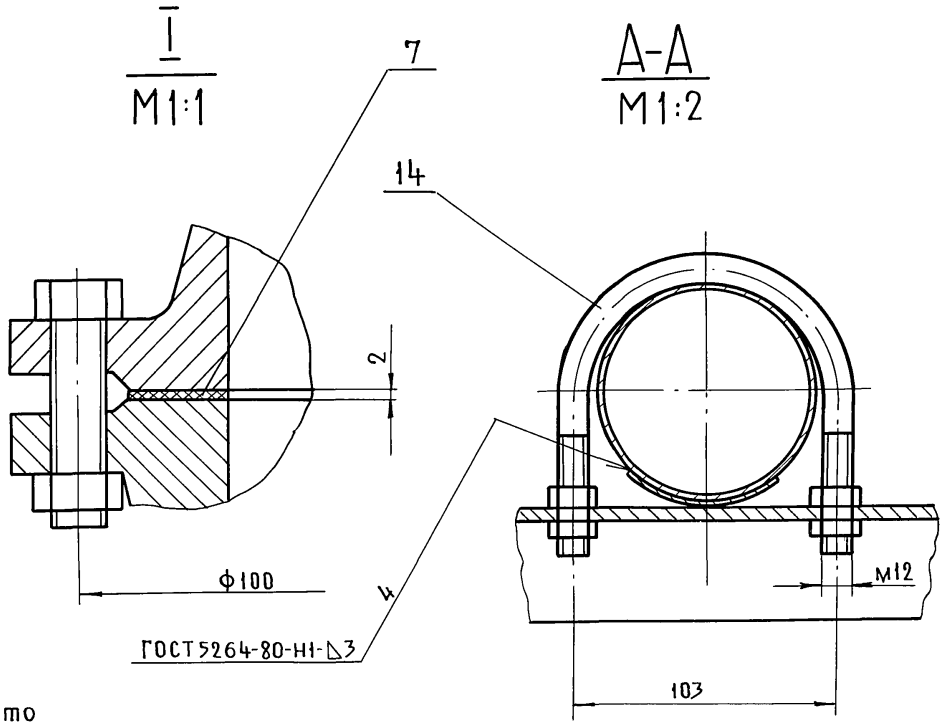

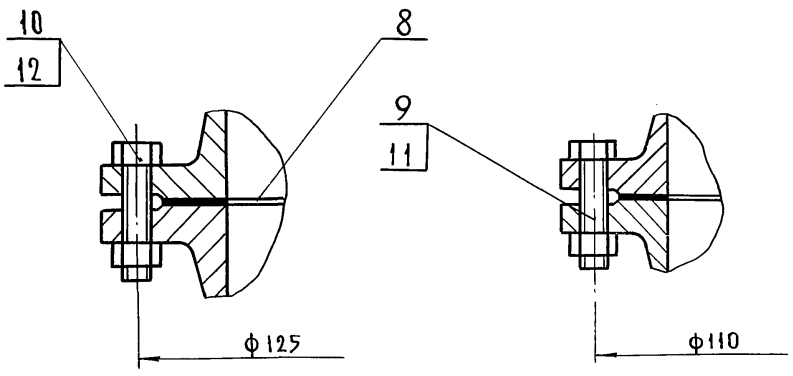

*
1. Размеры для справок.
2. Сборку проверить на герметичность давлением воды $P_{пр} = 4 \frac{кгс}{см^2}$ в течение 5 мин, после чего давление снизить до рабочего $P_{раб.} = 3\ кгс/см^2$ и произвести осмотр. Течь не допускается.
3. Штуцеры, бобышки, муфты трубопроводов после снятия приборов и средств автоматизации, а также присоедини-

тельные концы трубопроводов на период транспортировки должны быть закрыты пробками или заглушками.

Изм	Лист	№ докум.	Подп.	Дата
Разраб.		Панова		1.12.83
Пров.		Мюнтер		
Т. контр.				
Нач. отд.		Вольский		
Н. контр.		Мюнтер		
Утв.				

Подписи

Д22Д.026.000СБ

Блок насосов рабочей воды

Лит.	Масса	Масшт.
и	470	1:10

Лист | Листов 1

Госстрой СССР
ГПИ Горьковский
Сантехпроект

Инв. N подл. | Подп. и дата | Взам. инв. N | Инв. N дубл. | Подп. и дата

Пров. [illegible] 7.12.87 Кол. [illegible]

20031-02 87

Формат	Зона	Поз.	Обозначение	Наименование	Кол.	Примечание
				Документация		
А4			Д22Д.026.020СБ	Сборочный чертеж		
				Детали		
Б4		1	Д22Д.026.003	Труба		
				Труба 57х3 ГОСТ 10704-76		
				Д ГОСТ 10705-80		
				L=74 h16 (25)	2	0,29кг
Б4		2	Д22Д.026.00У	Труба		
				Труба 89х3 ГОСТ 10704-76		
				Д ГОСТ 10705-80		
				L=340 h16 (25)	1	2,5кг
				Стандартные изделия		
		3		Фланец 1-50-10 Ст 25		
				ГОСТ 12821-80	2	
		4		Тройник 89х3,5-57х3,0		
				ГОСТ 17376-77	2	
		5		Заглушка 89х3,5		
				ГОСТ 17379-77	1	

Изм. Лист № докум. Подп. Дата
Разраб. Панова
Пров. Мунтер
Нач.отд.
Н.контр. Мунтер
Утв.

Д22Д.026.020

Трубопровод

Лит. | Лист | Листов: 1

Госстрой СССР ГПИ Гидроспецэнергомонтажпроект

Формат А4

Инв.№ подл. | Подпись и дата | Взам.инв.№ | Инв.№ дубл. | Подпись и дата

Формат	Зона	Поз.	Обозначение	Наименование	Кол.	Примечание
				Документация		
А3			Д22Д.026.010СБ	Сборочный чертёж		
				Детали		
Б4		1	Д22Д.026.001	Труба		
				Труба 89х3 ГОСТ 10704-76		
				Д ГОСТ 10705-80		
				L=340 h16 (25)	1	2,5кг
Б4		2	Д22Д.026.002	Труба		
				Труба 57х3 ГОСТ 10704-76		
				Д ГОСТ 10705-80		
				L=349 h16 (25)	2	1,4кг
				Стандартные изделия		
		3		Фланец 1-50-10 Ст 25		
				ГОСТ 12821-80	2	
		4		Тройник 89х3,5-57х3,0		
				ГОСТ 17376-77	2	
		5		Заглушка 89х3,5		
				ГОСТ 17379-77	1	

Изм. Лист № докум. Подп. Дата
Разраб. Панова
Пров. Мунтер
Нач.отд.
Н.контр. Мунтер
Утв.

Д22Д.026.010

Трубопровод

Лит. | Лист | Листов: 1

Госстрой СССР ГПИ Гидроспецэнергомонтажпроект

Формат А4

Инв.№ подл. | Подпись и дата | Взам.инв.№ | Инв.№ дубл. | Подпись и дата

Формат	Зона	Поз.	Обозначение	Наименование	Кол	Примечание
				30ч6бр Ду 50; Ру 10		
				ГОСТ 8437-75	4	
				Прокладка ГОСТ 15180-70		
		7		А-40-10	2	
		8		А-50-10	10	
				Болт ГОСТ 7798-70		
		9		М12х50.36	24	
		10		М16х55.36	32	
				Гайка ГОСТ 5915-70		
		11		М12.4	24	
		12		М16.4	32	
		13		Шайба 12.01 ГОСТ 10906-78	4	
		14		Опора ОПБ2-89 ГОСТ 14911-82	2	
				Прочие изделия.		
		15		Насос К 20/30 с электродвигателем АО2-32-2	2	148кг

Изм. Лист № докум. Подп. Дата

Д22Д.026.000

Лист 2

Формат А4

Инв.№ подл. | Подпись и дата | Взам.инв.№ | Инв.№ дубл. | Подпись и дата

Формат	Зона	Поз.	Обозначение	Наименование	Кол.	Примечание
				Документация.		
А2			Д22Д.026.000СБ	Сборочный чертеж.		
А3			Д22Д.026.000ВС	Ведомость спецификаций		
А3			Д22Д.026.000ВП	Ведомость покупных изделий.		
				Сборочные единицы.		
А4		1	Д22Д.025.010	Трубопровод	2	
А4		2	Д22Д.026.010	Трубопровод	1	
А4		3	Д22Д.026.020	Трубопровод	1	
А4		4	Д22Д.026.030	Опора	1	
А4		5	Д22Д.026.040	Патрубок	2	
				Стандартные изделия.		
		6		Задвижка параллельная с выдвижным шпинделем, фланцевая		

Изм. Лист № докум. Подп. Дата
Разраб. Панова
Пров. Мунтер
Нач.отд. Вербицкий
Н.контр. Мунтер
Утв.

Д22Д.026.000

Блок насосов рабочей

Лит. | Лист 1 | Листов 2

Госстрой СССР ГПИ Гидроспецэнергомонтажпроект

Формат А4

Инв.№ подл. | Подпись и дата | Взам.инв.№ | Инв.№ дубл. | Подпись и дата

Серия 4.903-11 Вып. 7 Альбом 7

Инв.№подл. | Подпись и дата | Взам.инв.№ | Инв.№дубл. | Подпись и дата

4224.026.020 СБ

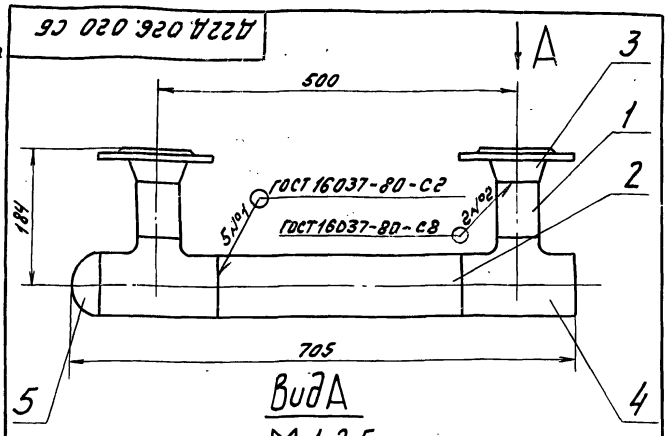

Вид А
М 1:2,5

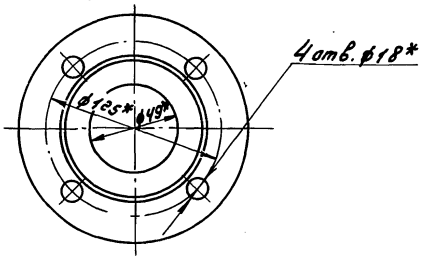

1.* Размеры для справок
2. Неуказанные предельные отклонения размеров ± IT16/2

Изм.	Лист	№ докум.	Подп.	Дата
Разраб.		Панова		23.11.93
Пров.		Мюнтер		
Т.контр.				
Н.контр.		Мюнтер		
Утв.				

Д 22Д.026.020 СБ

Трубопровод

Лит.	Масса	Масштаб
У	11.6	1:5
Лист	Листов 1	

Госстрой СССР ГПИ Горьковский Сантехпроект

Копировал Шаляр — Формат А4

4224.026.040 СБ

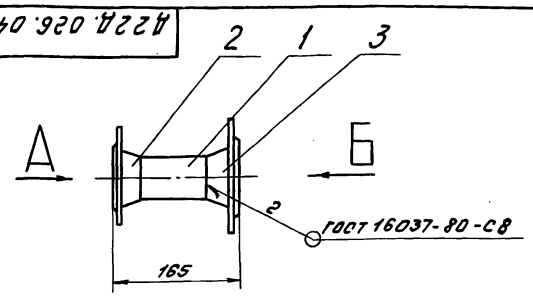

Вид А
М 1:2,5

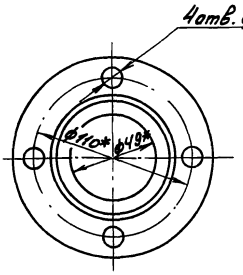

Вид Б
М 1:2,5

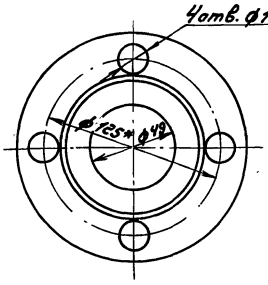

1. Размеры для справок
2. Неуказанные предельные отклонения размеров h 16

Изм.	Лист	№ докум.	Подп.	Дата
Разраб.		Панова		23.11.93
Пров.		Мюнтер		
Т.контр.				
Н.контр.		Мюнтер		
Утв.				

Д 22Д.026.040 СБ

Патрубок

Лит.	Масса	Масштаб
У	4.2	1:5
Лист	Листов 1	

Госстрой СССР ГПИ Горьковский Сантехпроект

Копировал Шаляр — Формат А4

4224.026.010 СБ

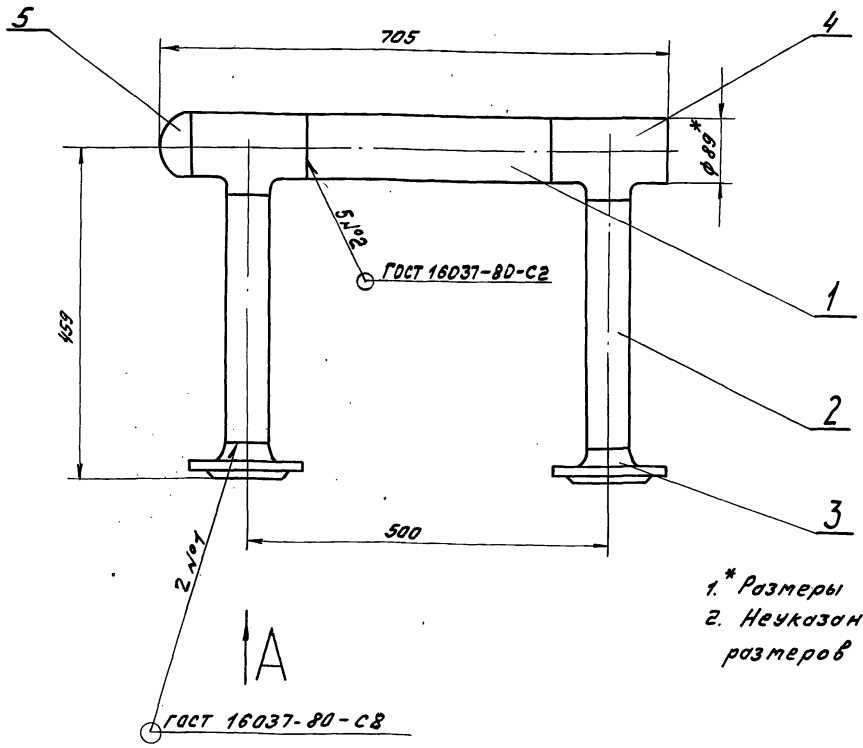

Вид А
М 1:2,5

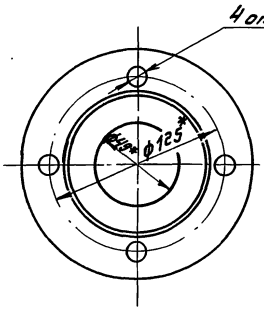

1.* Размеры для справок
2. Неуказанные предельные отклонения размеров ± IT16/2

Изм.	Лист	№ докум.	Подп.	Дата
Разраб.		Панова		23.11.93
Пров.		Мюнтер		
Т.контр.				
Н.контр.		Мюнтер		
Утв.				

Д 22Д.026.010 СБ

Трубопровод

Лит.	Масса	Масштаб
У	14	1:5
Лист	Листов 1	

Госстрой СССР ГПИ Горьковский Сантехпроект

Инв.№подл. | Подпись и дата | Взам.инв.№ | Инв.№дубл. | Подпись и дата

Серия 4.903-11 Вып. 7 Альбом II

Д 22Д. 026. 030 СБ

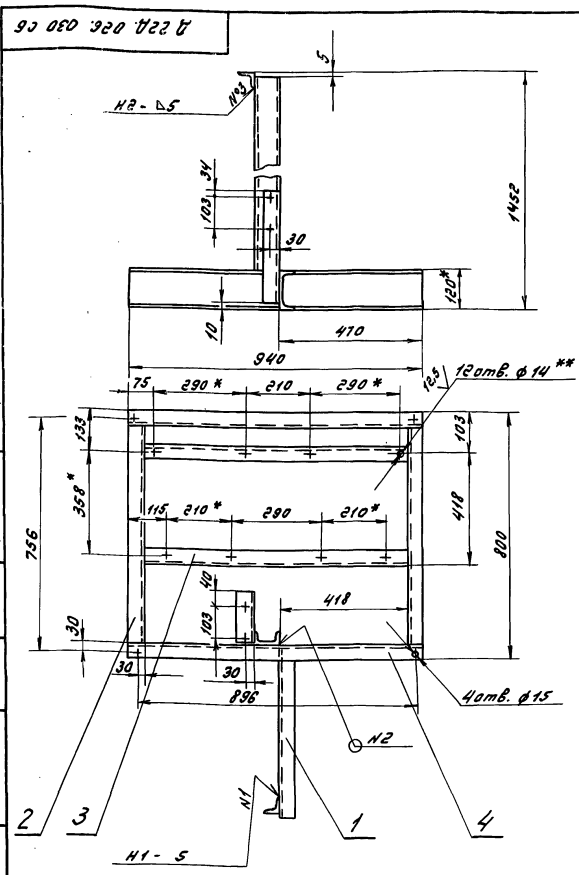

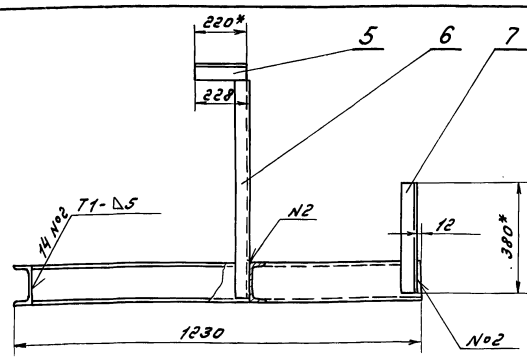

1. * Размеры для справок
2. ** Обработать по сопрягаемой детали
3. Неуказанные предельные отклонения размеров: Н16, h16, $\pm \frac{IT16}{2}$
4. Сварные швы по ГОСТ 5264-80

					Д22Д. 026.030 СБ			
Изм.	Лист	№ докум.	Подп.	Дата	Опора.	Лит.	Масса	Масштаб
Разраб.		Панова				И	75	1:10
Пров.		Мюнтер				Лист	Листов 1	
Т.контр.						Госстрой СССР ГПИ Горьковский Сантехпроект		
Н.контр.		Мюнтер						
Утв.								

Инв. № подл. | Подпись и дата | Взам. инв. № | Инв. № дубл. | Подпись и дата

Копировал А.Ивелов Формат А3

Формат	Зона	Поз.	Обозначение	Наименование	Кол.	Примечание
Б4		6	Д22Д.026.011	Стойка		
				Швеллер 8 ГОСТ 8240-72		
				В Ст3сп ГОСТ 535-79		
				L = 1937 h16 25	1	13.6 кг
Б4		7	Д22Д.026.012	Уголок		
				Уголок Б-50×50×5 ГОСТ 8509-72		
				В Ст3сп ГОСТ 535-79		
				L = 380 h16 25	1	1.4 кг

Изм.	Лист	№ докум.	Подп.	Дата	Д22Д. 026.030	Лист 2

Инв. № подл. | Подпись и дата | Взам. инв. № | Инв. № дубл. | Подпись и дата

Копировал А.Ивелов Формат А4

Формат	Зона	Поз.	Обозначение	Наименование	Кол.	Примечание
				Документация		
А3			Д22Д.026.030 СБ	Сборочный чертёж		
				Детали		
А4		1	Д22Д.026.005	Швеллер		
Б4		2	Д22Д.026.006	Швеллер		
				Швеллер 12 ГОСТ 8240-72		
				В Ст3сп ГОСТ 535-79		
				L = 696 h16 25	2	7,2 кг
Б4		3	Д22Д.026.007	Швеллер		
				Швеллер 12 ГОСТ 8240-72		
				В Ст3сп ГОСТ 535-79		
				L = 836 h16 25	2	8,7 кг
Б4		4	Д22Д.026.008	Швеллер		
				Швеллер 12 ГОСТ 8240-72		
				В Ст3сп ГОСТ 535-79		
				L = 940 h16 25	2	9,8 кг
Б4		5	Д22Д.026.009	Уголок		
				Уголок Б-50×50×5 ГОСТ 8509-72		
				В Ст3сп ГОСТ 535-79		
				L = 220 h16 25	1	3 кг

					Д22Д. 026.030			
Изм.	Лист	№ докум.	Подп.	Дата	Опора	Лит.	Лист	Листов
Разраб.		Панова		29.11.83		И	1	2
Пров.		Мюнтер				Госстрой СССР ГПИ Горьковский Сантехпроект		
Нач.отд.								
Н.контр.		Мюнтер						
Утв.								

Инв. № подл. | Подпись и дата | Взам. инв. № | Инв. № дубл. | Подпись и дата

20031-02 30 Копировал А.Ивелов Формат А4

Серия 4.903-11 вып. 7 Альбом II

Формат	Зона	Поз.	Обозначение	Наименование	Кол.	Примечание
		19		Аппарат электромагнитный для обработки воды тип Т-20 ТУ 204. УССР 170-80		
				Материалы.		
		20		Пластина I, рулон ОМБ-М-1,5х200х9,9 ГОСТ 7338-77	0,1	кг

Подпись и дата | Инв. № дубл. | Взам. инв. № | Подпись и дата | Инв. № подл.

Изм.	Лист	№ докум.	Подп.	Дата	Д22Д. 027.000	Лист 3

Формат А4

Формат	Зона	Поз.	Обозначение	Наименование		Примечание
		7		Вентиль запорный муфтовый 15ч8п2 Ду20; Ру16 ГОСТ 18722-73	1	
				Задвижка параллельная с выдвижным шпинделем, фланцевая 30ч6бр ГОСТ 8437-75		
		8		Ду50; Ру10	3	
		9		Ду80; Ру10	1	
				Прокладка ГОСТ 15180-70		
		10		А-50-10	6	
		11		А-65-16	9	
		12		А-80-10	2	
		13		А-100-10	3	
				Болт ГОСТ 7798-70		
		14		М16х50.36	12	
		15		М16х60.36	68	
		16		Гайка М16.4 ГОСТ 5915-70	80	
				Опора ГОСТ 14911-82		
		17		ОПБ 2-89	2	
		18		ОПБ 2-114	6	
				Прочие изделия.		

Подпись и дата | Инв. № дубл. | Взам. инв. № | Подпись и дата | Инв. № подл.

Изм.	Лист	№ докум.	Подп.	Дата	Д22Д. 027.000	Лист 2

Формат А4

Формат	Зона	Поз.	Обозначение	Наименование	Кол.	Примечание
				Документация		
*			Д22Д. 027.000 СБ	Сборочный чертеж		*) А2; А3
А3			Д22Д. 027.000 ВС	Ведомость спецификаций		
А3			Д22Д. 027.000 ВП	Ведомость покупных изделий		
				Сборочные единицы.		
А4		1	Д22Д. 027. 010	Трубопровод	1	
А4		2	Д22Д. 027. 020	Трубопровод	1	
А4		3	Д22Д. 027. 030	Опора	1	
А4		4	Д22Д. 027. 040	Патрубок	3	
А4		5	Д22Д. 027. 050	Патрубок	3	
				Стандартные изделия		
		6		Вентиль запорный фланцевый 15ч14бр Ду65; Ру16 ГОСТ 5761-74	3	

Подпись и дата | Инв. № дубл. | Взам. инв. № | Подпись и дата | Инв. № подл.

Изм.	Лист	№ докум.	Подп.	Дата	Д22Д. 027.000			
Разраб.		Козина			Блок магнитной обработки воды	Лит.	Лист 1	Листов 3
Пров.		Козина						
Нач. отд.		Вольский						
Н. контр.		Мюнтер						
Утв.								

Госстрой СССР ГПИ Горьковский Сантехпроект

Формат А4

Формат	Зона	Поз.	Обозначение	Наименование	Кол.	Примечание
				Документация		
А4			Д22Д. 026.040 СБ	Сборочный чертёж		
				Детали		
Б4		1	Д22Д. 026.013	Труба		
				Труба 57х3 ГОСТ 10704-76 / Д ГОСТ 10705-80		
				L=82 h16 25/	1	0,32 кг
				Стандартные изделия		
				Фланец ГОСТ 12821-80		
		2		1-50-6 Ст25	1	
		3		1-50-10 Ст25	1	

Подпись и дата | Инв. № дубл. | Взам. инв. № | Подпись и дата | Инв. № подл.

Изм.	Лист	№ докум.	Подп.	Дата	Д22Д. 026.040			
Разраб.		Панова			Патрубок	Лит.	Лист	Листов 1
Пров.		Мюнтер						
Нач. отд.								
Н. контр.		Мюнтер						
Утв.								

Госстрой СССР ГПИ Горьковский Сантехпроект

Серия 4.903-11 вып.7

№ строки	Наименование	Обозначение документа на поставку	Поставщик	Куда входит (обозначение)	Количество: На издел.	В комплекты	На регулир.	Всего	Примечан.
1	Фланец 1-65-16 Ст 25	ГОСТ 12821-80		Д 22Д.027.010	3			3	
2				Д 22Д.027.040	1			3	
3								6	
4	1-80-10 Ст 25			Д 22Д.027.010	1			1	
5				Д 22Д.027.020	1			1	
6								2	
7	Отвод 90° 57х3	ГОСТ 17375-77		Д 22.Д 027.050	1			3	
8	90° 89х3,5			Д 22Д.027.020	2			2	
9	Тройник 89х3,5	ГОСТ 17376-77		Д 22Д.027.010	1			1	
10	89х3,5-76х3,5			Д 22Д.027.010	3			3	
11	89х3,5-57х3,0			Д 22Д.027.020	3			3	
12	Заглушка 89х3,5	ГОСТ 17379-77		Д 22Д.027.010	1			1	
13									
14									
15	Крепежные изделия								
16									
17	Болт М16х50,36	ГОСТ 7798-70						12	
18	М16х60,36							68	
19									
20	Гайка М 16,4	ГОСТ 5915-70						80	
21									
22									
23									
24									
25									
26									
27									
28									

Подпись и дата | Инв. № дубл. | Взам. инв. № | Подпись и дата | Инв. № подл.

Изм.	Лист	№ докум.	Подп.	Дата	Д 22Д.027.000 ВП	Лист 2

№ строки	Наименование	Обозначение документа на поставку	Поставщик	Куда входит (обозначение)	Количество: На издел.	В комплекты	На регул.	Всего	Примечан.
1	Аппарат электромаг-		г. Севастополь						
2	нитный для обработки		Электроремонтный						
3	воды тип Т-20	ТУ 204 УССР 170-80	Завод					3	
4	Вентиль запорный		ПО „Кровелецпром-						
5	Муфтовый 15ч 8п 2		арматура"						
6	Ду 20; Ру16	ГОСТ 18722-73						1	
7	Вентиль запорный		ПО „Днепротяжбум-						
8	Фланцевый 15ч 14бр	ГОСТ 5761-74	маш"						
9	Ду 65; Ру16							3	
10	Задвижка параллельная		г. Душанбе						
11	с выдвижным шпинделем		завод им. Орджоникидзе						
12	Фланцевая 30ч 6бр	ГОСТ 8437-75							
13	Ду 50; Ру10							3	
14	Ду 80; Ру10							1	
15									
16	Опора ОПБ2-89	ГОСТ 14911-82						2	
17	ОПБ2-114							6	
18									
19	Прокладка А-50-10	ГОСТ 15180-70						6	
20	А-65-16							9	
21	А-80-10							2	
22	А-100-10							3	
23	Фланец 1-50-10 Ст 25	ГОСТ 12821-80		Д 22Д.027.020	3			3	
24				Д 22Д.027.050	1			3	
25								6	

Подпись и дата | Инв. № дубл. | Взам. инв. № | Подп. и дата | Инв. № подл.

Изм.	Лист	№ докум.	Подп.	Дата	Д 22Д.027.000 ВП			
Разраб.		Козина	"		Блок магнитной обработки воды Ведомость покупных изделий	Лит. И	Лист 1	Листов 2
Пров.		Козина	"			Госстрой СССР ГПИ Горьковский Сантехпроект		
Нач. отд.		Вольский	"					
Н. контр.		Мюнтер	"					
Утв.								

Пров. [signature] 23.9.91г. Коп. [signature]

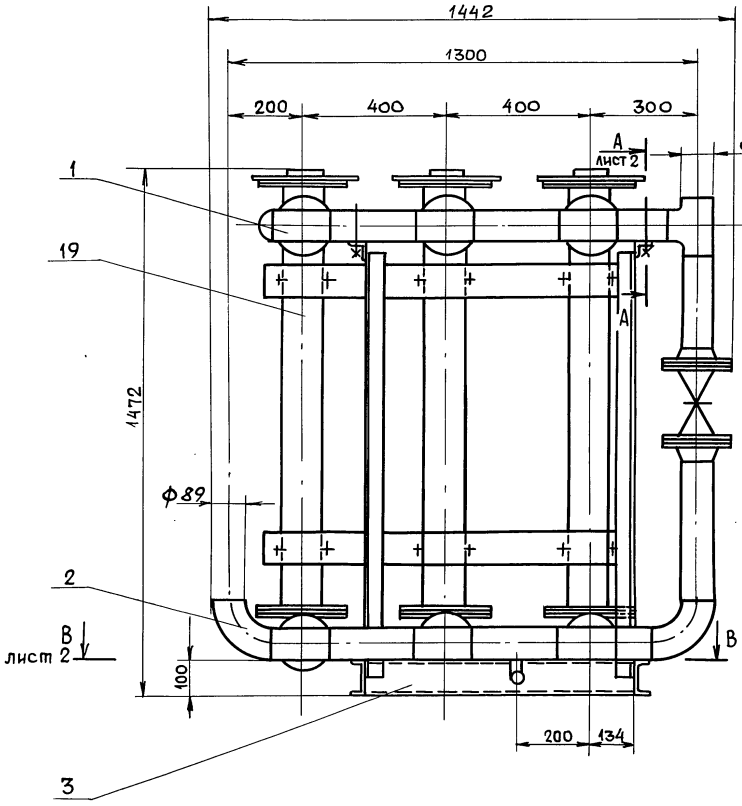

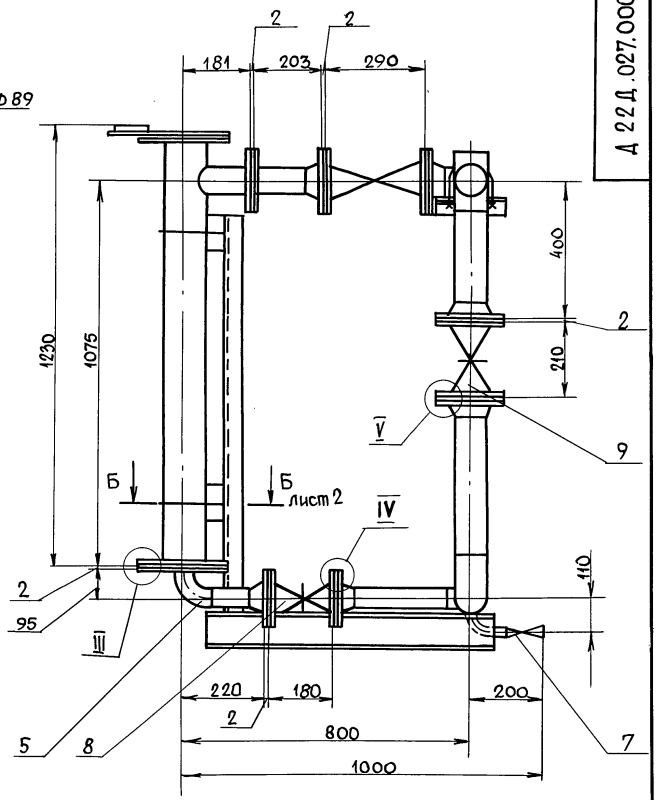

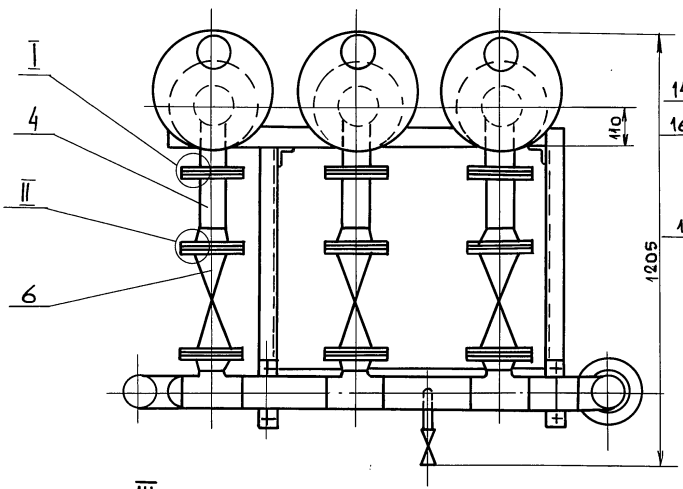

I
М 1:2

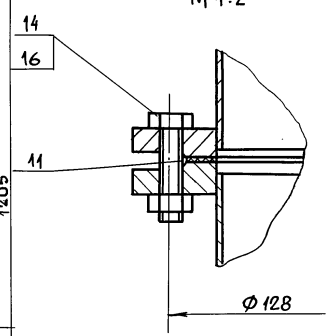

II
М 1:2

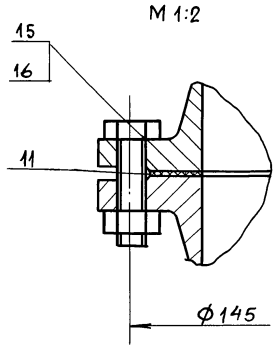

III
М 1:2

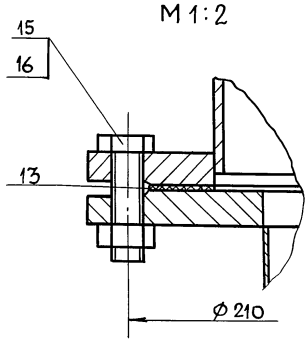

IV
М 1:2

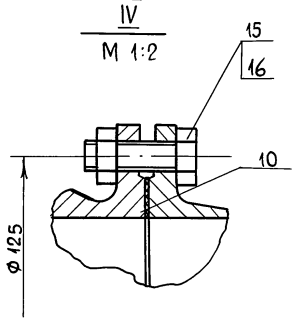

V
М 1:2

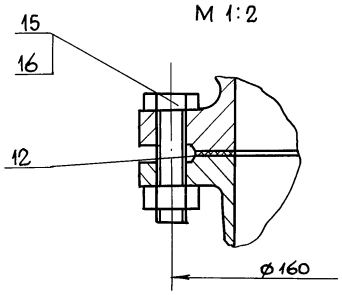

1. Размеры для справок.

2. Сборку проверить на герметичность давлением воды $P_{пр} = 7{,}5\ кгс/см^2$ в течение 5 мин, после чего давление снизить до рабочего $P_{раб} = 6\ кгс/см^2$ и произвести осмотр. Течь не допускается.

3. Штуцеры, бобышки, муфты трубопроводов после снятия приборов и средств автоматизации, а также присоединительные концы трубопроводов, на период транспортировки и хранения блока должны быть закрыты пробками или заглушками.

Изм.	Лист	№ докум.	Подп.	Дата
Разраб.		Козина		
Пров.		Козина		
Т. контр.				
Нач. отд.		Вальский		
Н. контр.		Мюнтер		
Утв.				

Д 22 Д. 027. 000 СБ

Блок магнитной обработки воды

Лит.	Масса	Масштаб
И	510	1:10

Лист 1 Листов 2

Госстрой СССР ГПИ Горьковский САНТЕХПРОЕКТ

Инв. № подл. | Подп. и дата | Взам. инв. № | Инв. № дубл. | Подп. и дата

Пров. Эдель 23.9.91г Коп. Вдокс

Серия 4.903-11 вып.7 Альбом II

№ строки	Обозначение	Наименование	Куда входит: Обозначение	Кол.	Общее количество	Примечание
1	Д22Д.027.000	Блок магнитной обработки воды			1	
2	Д22Д.027.010	Трубопровод			1	
3	Д22Д.027.020	Трубопровод			1	
4	Д22Д.027.030	Опора			1	
5	Д22Д.027.040	Патрубок			3	
6	Д22Д.027.050	Патрубок			3	
7						
8						
9						
10						
11						
12						
13						
14						
15						
16						
17						
18						
19						
20						
21						
22						
23						
24						
25						

Инв.№ подл. | Подп. и дата | Взам. инв.№ | Инв.№ дубл. | Подп. и дата

Изм.	Лист	№ докум.	Подп.	Дата
Разраб.		Козина		14.11.83
Пров.		Козина		
Нач.отд.		Вольский		
Н.контр.		Мюнтер		
Утв.				

Д22Д.027.000 ВС

Блок магнитной обработки воды
Ведомость спецификаций

Лит.	Лист	Листов
И		1

Госстрой СССР ГПИ Горьковский САНТЕХПРОЕКТ

Копировал: Малкина

Формат А3

Д22Д.027.000 СБ

А – А / М 1:2 лист 1

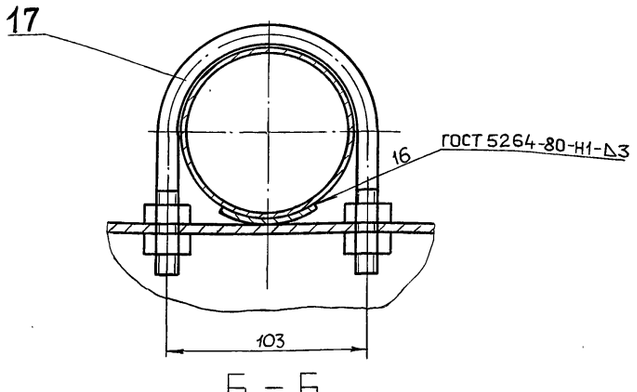

Б – Б / М 1:2 повернуто, лист 1

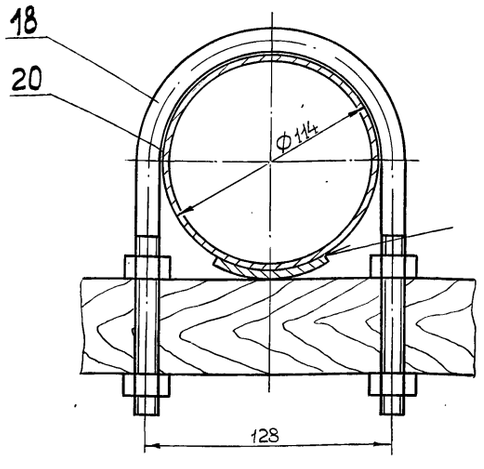

В – В / М 1:10 лист 1

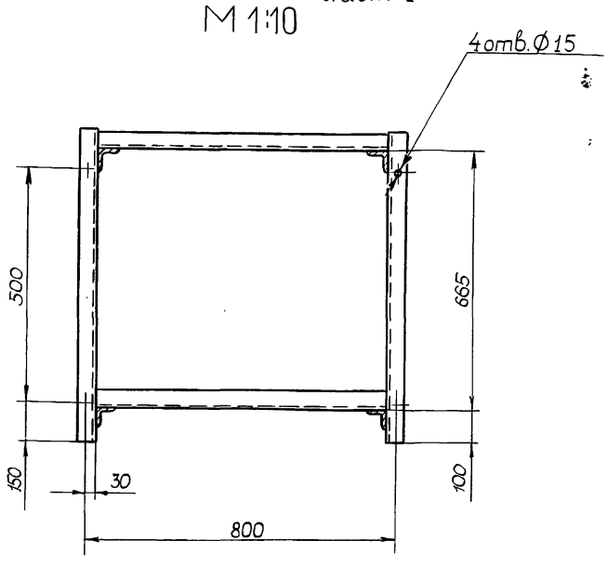

Инв.№ подл. | Подп. и дата | Взам. инв.№ | Инв.№ дубл. | Подп. и дата

Изм.	Лист	№ докум.	Подп.	Дата

Д22Д.027.000 СБ

Лист 2

Серия 4.903-11 Вып. 7 Альбом VI

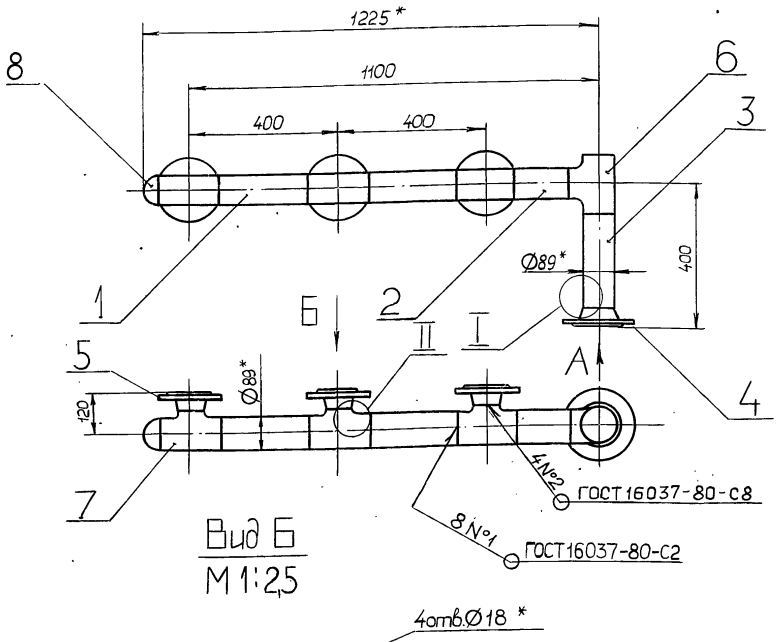

Вид Б
М 1:2,5

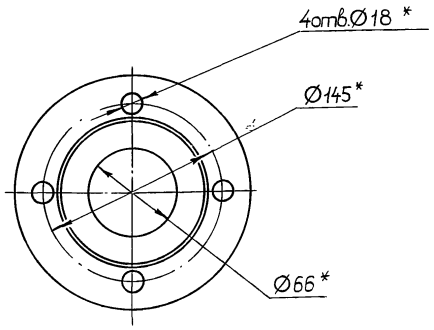

Вид А
М 1:2,5

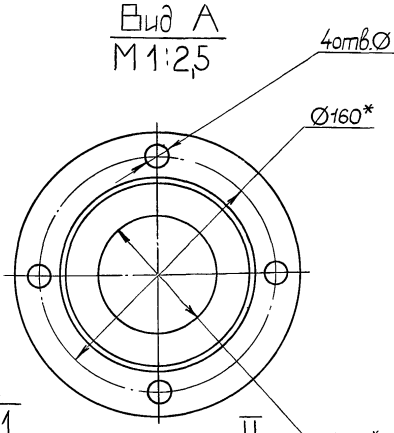

I
М 1:1

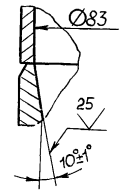

II
М 1:1

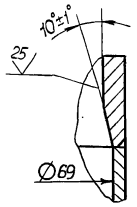

1.* Размеры для справок.

2. Неуказанные предельные отклонения размеров $\pm \frac{IT16}{2}$.

					Д 22.Д.027.010 СБ	
Изм.	Лист	№ докум.	Подп.	Дата		
Разраб.		Бердышева		14.11.83	Трубопровод	Лит. И; Масса 27.0; Масштаб 1:10
Пров.		Козина				Лист; Листов 1
Т.контр.						Госстрой СССР ГПИ Горьковский САНТЕХПРОЕКТ
Н. контр.		Мюнтер				
Утв.						

Копировал: Малкина Формат А3

Формат	Зона	Поз.	Обозначение	Наименование	Кол.	Примечание
				Стандартные изделия		
				Фланец ГОСТ12821-80		
		4		1-80-10 Ст 25	1	
		5		1-65-16 Ст 25	3	
		6		Тройник 89×3,5		
				ГОСТ 17376-77	1	
		7		Тройник 89×3,5-76×3,5		
				ГОСТ 17376-77	3	
		8		Заглушка 89×3,5		
				ГОСТ 17379-77	1	

Инв.№ подл. | Подп. и дата | Взам. инв.№ | Инв.№ дубл. | Подп. и дата

Изм.	Лист	№ докум.	Подп.	Дата	Д 22.Д.027.010	Лист 2

Формат А4

Формат	Зона	Поз.	Обозначение	Наименование	Кол.	Примечание
				Документация		
А3			Д 22.Д.027.010 СБ	Сборочный чертеж		
				Детали		
Б4		1	Д 22.Д.027.001	Труба		
				Труба 89×3 ГОСТ 10704-76 / Д ГОСТ 10705-80		
				L=240 h16 $\sqrt{25}$	2	1,8 кг
Б4		2	Д 22.Д.027.002	Труба		
				Труба 89×3 ГОСТ 10704-76 / Д ГОСТ 10705-80		
				L=140 h16 $\sqrt{25}$	1	1,1 кг
Б4		3	Д 22.Д.027.003	Труба		
				Труба 89×3 ГОСТ 10704-76 / Д ГОСТ 10705-80		
				L=270 h16 $\sqrt{25}$	1	1,7 кг

Инв.№ подл. | Подп. и дата | Инв.№ дубл. | Взам. инв.№ | Подп. и дата

Изм.	Лист	№ докум.	Подп.	Дата	Д 22.Д.027.010		
Разраб.		Бердышева		14.11.83	Трубопровод	Лит.	Лист 1 / Листов 2
Пров.		Козина				И	
Нач. отд.						Госстрой СССР ГПИ Горьковский САНТЕХПРОЕКТ	
Н.контр.		Мюнтер					
Утв.							

Копировал: Малкина 20031-02 35 Формат А4

Серия 4.903-11 Вып.7 Альбом V

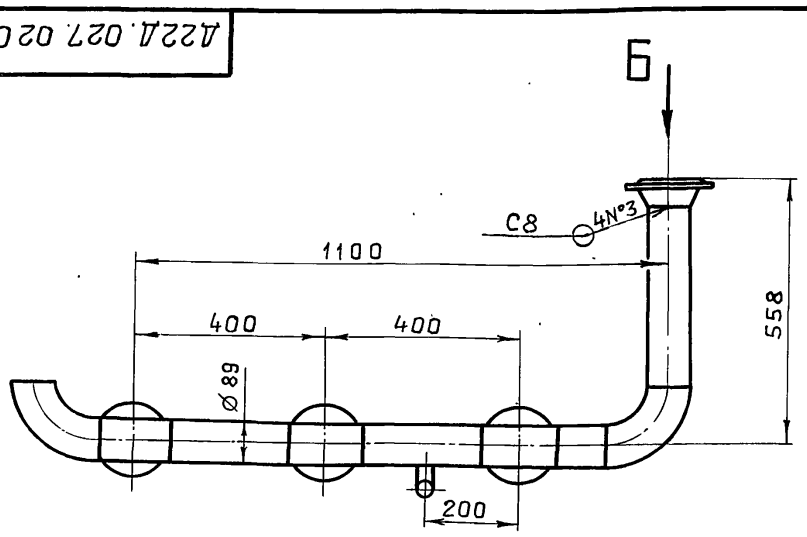

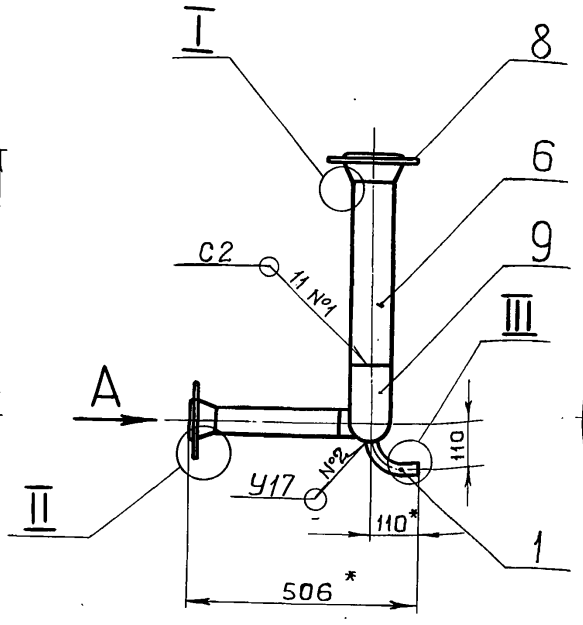

Вид Б
М 1:4

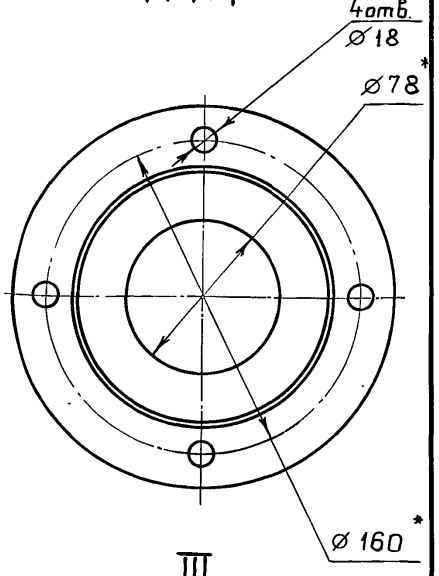

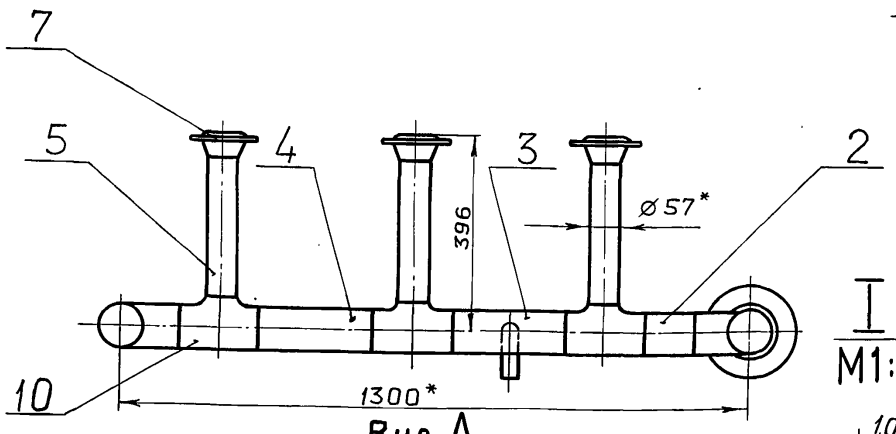

II
М 1:1

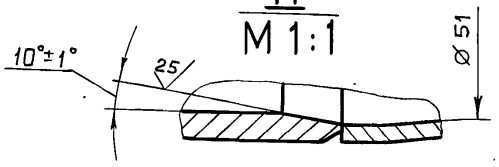

III
М 1:2

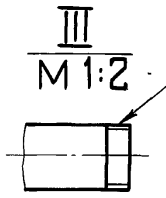

I
М1:1

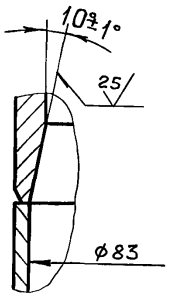

Вид А
М 1:4

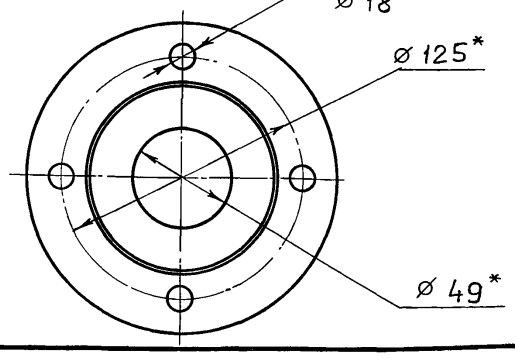

1* Размеры для справок.

2. Неуказанные предельные отклонения размеров $\pm \frac{IT16}{2}$

3. Сварные швы по ГОСТ 16037-80.

Изм.	Лист	№ докум.	Подпись	Дата
Разраб	Бердышева			23.11.83
Пров.	Козина			
Т.контр				
Н.контр	Мюнтер			
Утв.				

Д22Д.027.020 СБ

Трубопровод

Лит.	Масса	Масштаб
И	31,0	1:10

Лист	Листов 1

Госстрой СССР ГПИ Горьковский САНТЕХПРОЕКТ

Копировал : Ганкова формат А3

Инв.№ подл. | Подпись и дата | Взам.инв.№ | Инв.№ дубл. | Подпись и дата

Формат	Зона	Поз.	Обозначение	Наименование	Кол.	Примечание
БЧ		6	Д22Д.027.009	Труба		
				Труба 89×3 ГОСТ 10704-76		
				Д ГОСТ 10705-80		
				L = 388 h16 $\frac{25}{}$	1	2,6 кг
				Стандартные изделия		
				Фланец ГОСТ 12821-80		
		7		1-50 - 10 Ст25	3	
		8		1-80 - 10 Ст25	1	
		9		Отвод 90° 89×3,5		
				ГОСТ 17375-77	2	
		10		Тройник 89×3,5-57×3,0		
				ГОСТ 17376-77	3	

Изм.	Лист	№ докум.	Подпись	Дата

Д22Д.027.020

Лист 2

Формат А4

Формат	Зона	Поз.	Обозначение	Наименование	Кол.	Примечание
				Документация		
А3			Д22Д.027.020 СБ	Сборочный чертеж		
				Детали		
А4		1	Д22Д.027.004	Труба	1	
БЧ		2	Д22Д.027.005	Труба		
				Труба 89×3 ГОСТ 10704-76		
				Д ГОСТ 10705-80		
				L = 100 h16 $\frac{25}{}$	1	0,7 кг
А4		3	Д22Д.027.006	Труба	1	
БЧ		4	Д22Д.027.007	Труба		
				Труба 89×3 ГОСТ 10704-76		
				Д ГОСТ 10705-80		
				L = 240 h16 $\frac{25}{}$	1	1,8 кг
БЧ		5	Д22Д.027.008	Труба		
				Труба 57×3 ГОСТ 10704-76		
				Д ГОСТ 10705-80		
				L = 286 h16 $\frac{25}{}$	3	1,0 кг

Изм.	Лист	№ докум.	Подпись	Дата
Разраб.	Бердышева			23.11.83
Пров.	Козина			
Нач.отд				
Н.контр	Мюнтер			
Утв.				

Д22Д.027.020

Трубопровод

Лит.	Лист	Листов
И	1	2

Госстрой СССР ГПИ Горьковский САНТЕХПРОЕКТ

Копировал : Ганкова 20031-02 36 Формат А4

Формат	Зона	Поз.	Обозначение	Наименование	Кол.	Примечание
А4		5	Д22Д.027.016	Стойка	1	
		6	-01	Стойка	1	
БЧ		7	Д22Д.027.017	Опора		
				Брусок 50×100		
				ГОСТ24454-80		
				L = 1050	2	0,3 кг
				Стандартные		
				изделия		
		8		Болт М8×70.36		
				ГОСТ7798-70	8	
		9		Гайка М8.4		
				ГОСТ 5915-70	8	
		10		Шайба 8.01		
				ГОСТ 11371-78	8	

Изм.	Лист	№ докум.	Подпись	Дата

Д22Д.027.030 — Лист 2

Копировал : Ганкова — формат А4

Формат	Зона	Поз.	Обозначение	Наименование	Кол.	Примечание
				Документация		
А2			Д22Д.027.030 СБ	Сборочный чертеж		
				Детали		
БЧ		1	Д22Д.027.012	Уголок		
				Уголок Б-50-50×5 ГОСТ8509-72		
				ВСт3сп ГОСТ 535-79		
				L = 150 h16	2	0,75кг
БЧ		2	Д22Д.027.013	Стойка		
				Уголок Б-50×50×5 ГОСТ8509-72		
				ВСт3сп ГОСТ 535-79		
				L = 1234 h16	2	4,5кг
БЧ		3	Д22Д.027.014	Связь		
				Швеллер 10 ГОСТ8240-72		
				ВСт3сп ГОСТ 535-79		
				L = 810 h16	2	6,9кг
БЧ		4	Д22Д.027.015	Связь		
				Швеллер 10 ГОСТ8240-72		
				ВСт3 ГОСТ 535-79		
				L = 740 h16	2	6,4кг

Изм.	Лист	№ докум.	Подпись	Дата
Разраб.		Бердышева		23.11.83
Пров.		Козина		
Нач.отд.				
Н.контр.		Мюнтер		
Утв.				

Д22Д.027.030

Опора

Лит.	Лист	Листов
И	1	2

Госстрой СССР ГПИ Горьковский САНТЕХПРОЕКТ

Копировал : Ганкова — формат А4

Д22Д.027.006

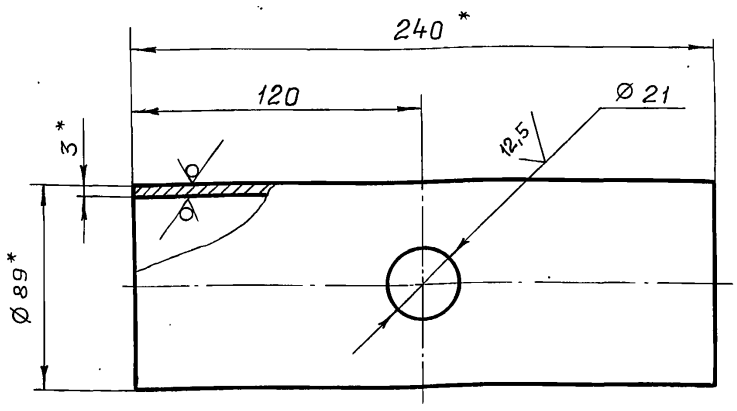

1* Размеры для справок.

2. Неуказанные предельные отклонения размеров: $H16, \pm \frac{IT16}{2}$

Изм.	Лист	№ докум.	Подпись	Дата
Разраб.		Бердышева		23.11.83
Пров.		Козина		
Т.контр.				
Н.контр.		Мюнтер		
Утв.				

Труба

Труба 89×3 ГОСТ 10704-76 / Д ГОСТ 10705-80

Лит.	Масса	Масштаб
И	1,8	1:2
Лист	Листов 1	

Госстрой СССР ГПИ Горьковский САНТЕХПРОЕКТ

Копировал : Ганкова — формат А4

Д22Д.027.004

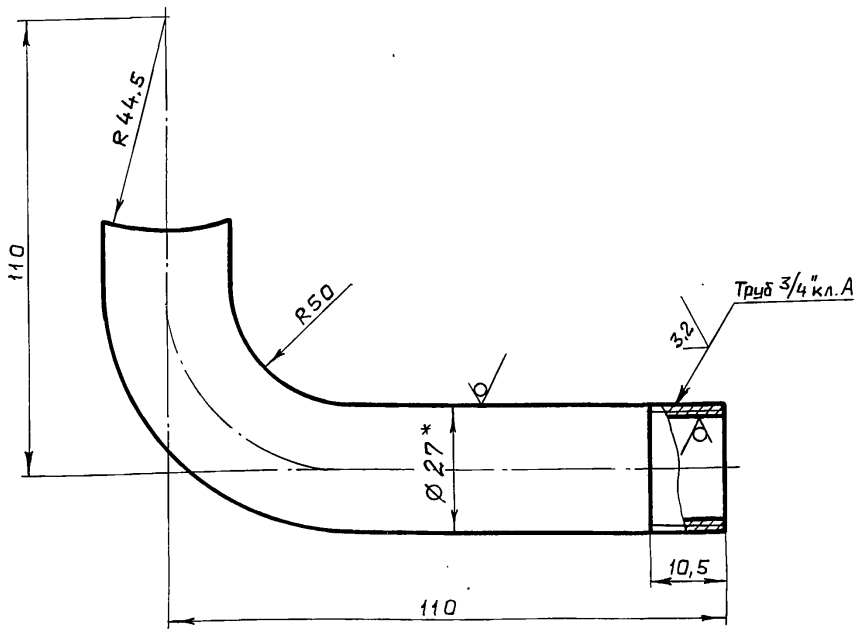

1* Размеры для справок.

2. Неуказанные предельные отклонения размеров $\pm \frac{IT16}{2}$

Изм.	Лист	№ докум.	Подпись	Дата
Разраб.		Бердышева		23.11.83
Пров.		Козина		
Т.контр.				
Н.контр.		Мюнтер		
Утв.				

Труба

Труба 27×3 ГОСТ 10704-76 / Д ГОСТ10705-80

Лит.	Масса	Масштаб
И	0,2	1:1
Лист	Листов 1	

Госстрой СССР ГПИ Горьковский САНТЕХПРОЕКТ

Копировал : Ганкова 20031-02 37 формат А4

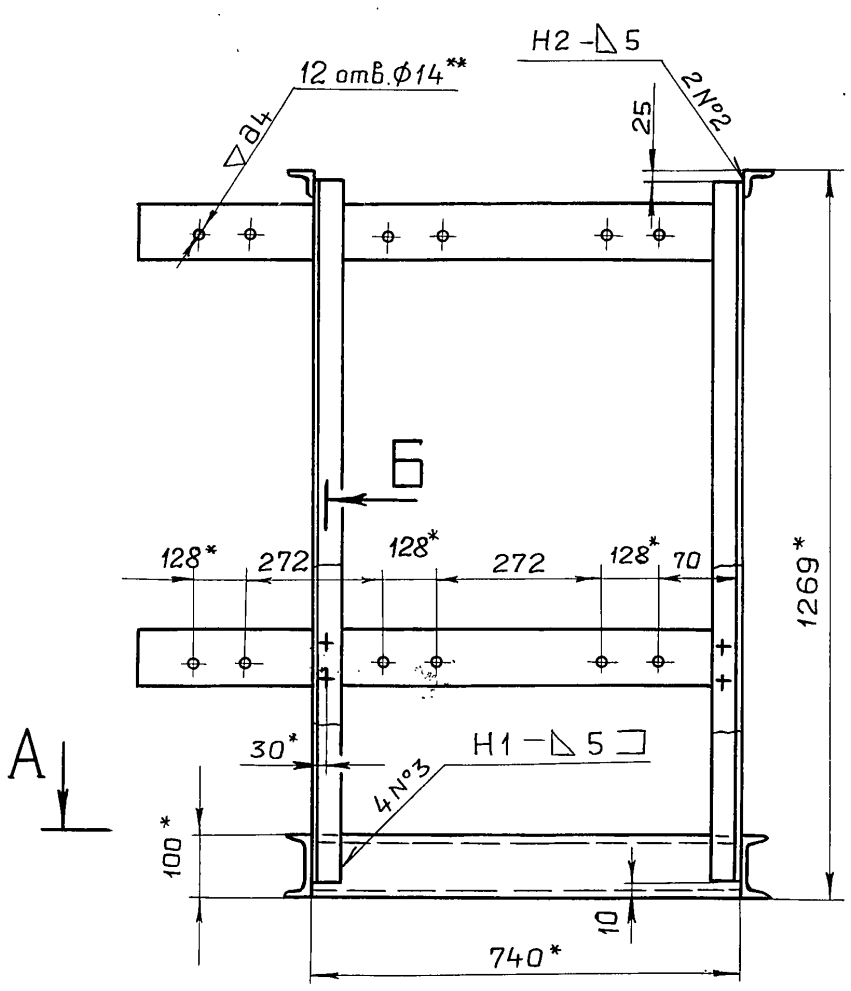

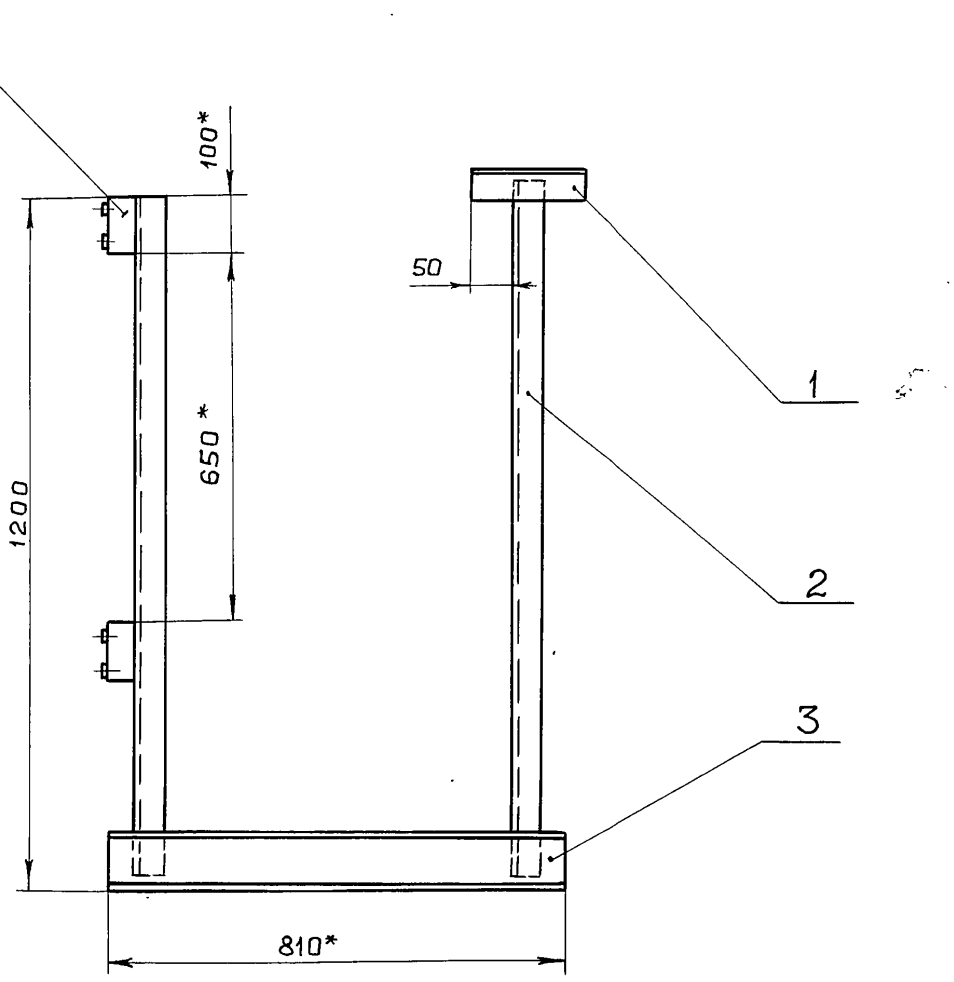

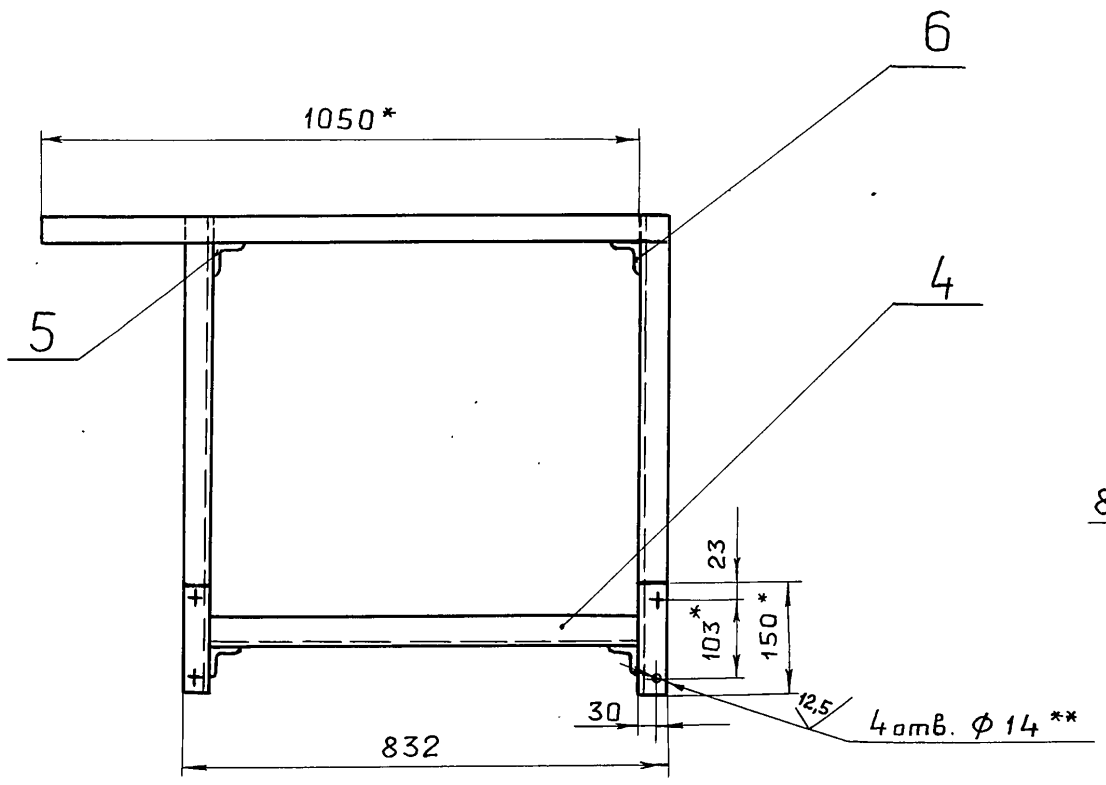

Б–Б
М1:2,5

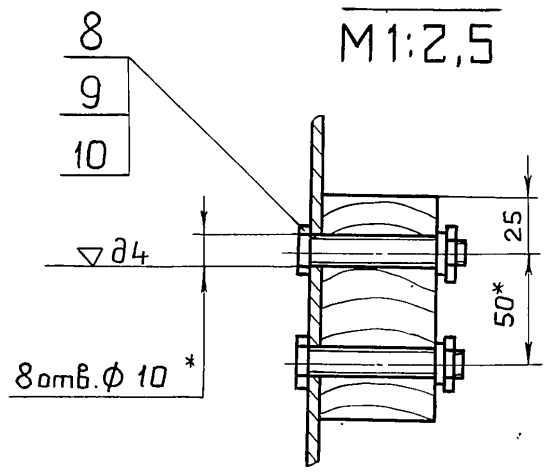

В–В
М1:2

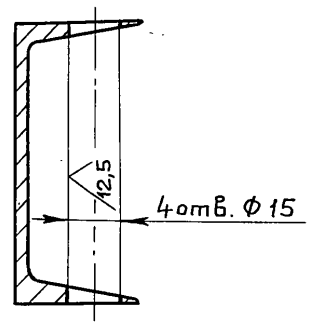

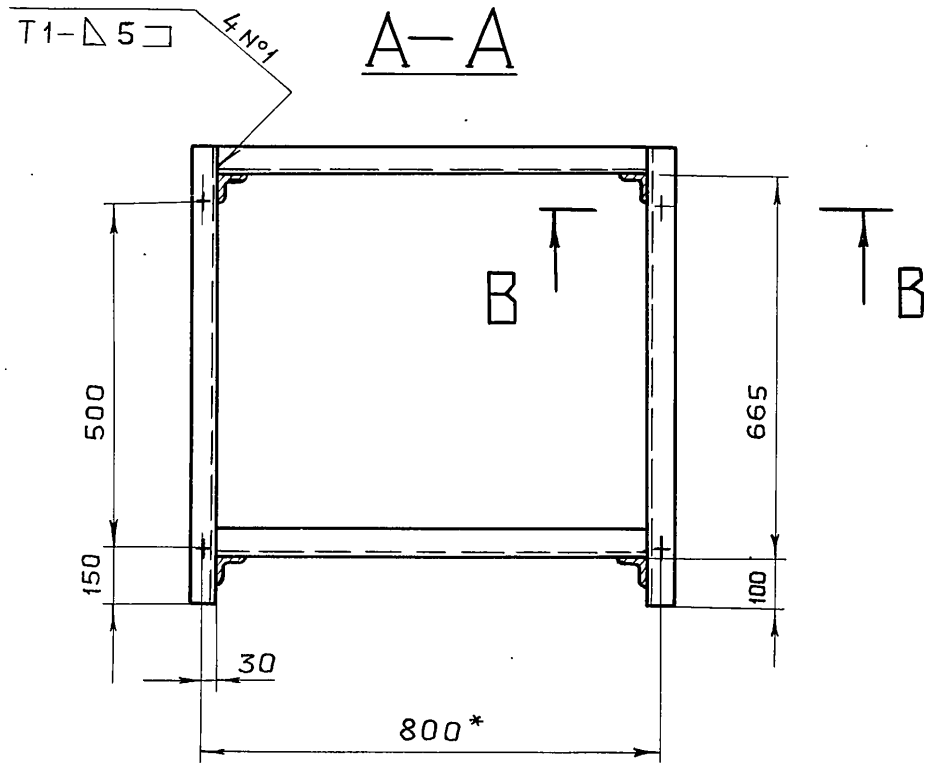

1* Размеры для справок.

2.** Обработать по сопрягаемой детали.

3. Неуказанные предельные отклонения размеров: Н16, $\pm\frac{IT16}{2}$.

4. Сварные швы по ГОСТ 5264-80.

Изм	Лист	№ докум.	Подпись	Дата	Д22Д.027.030 СБ			
Разраб.		Бердышева		23.11.83	Опора	Лит.	Масса	Масштаб
Пров.		Козина				И	46	1:10
Т.контр.						Лист	Листов 1	
Н.контр.		Мюнтер				Госстрой СССР ГПИ Горьковский САНТЕХПРОЕКТ		
Утв.								

Подпись и дата | Инв.№ дубл. | Взам. инв.№ | Подпись и дата | Инв.№ подл.

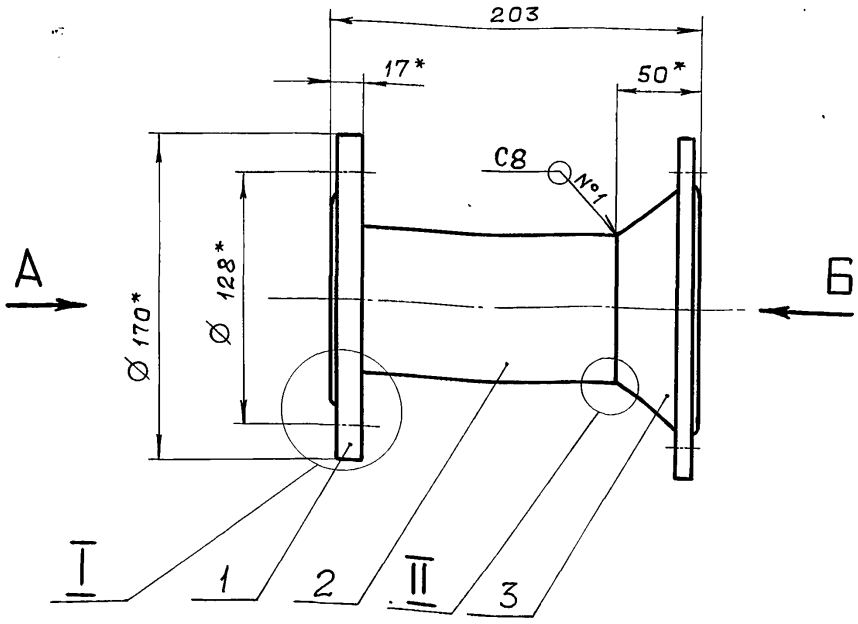

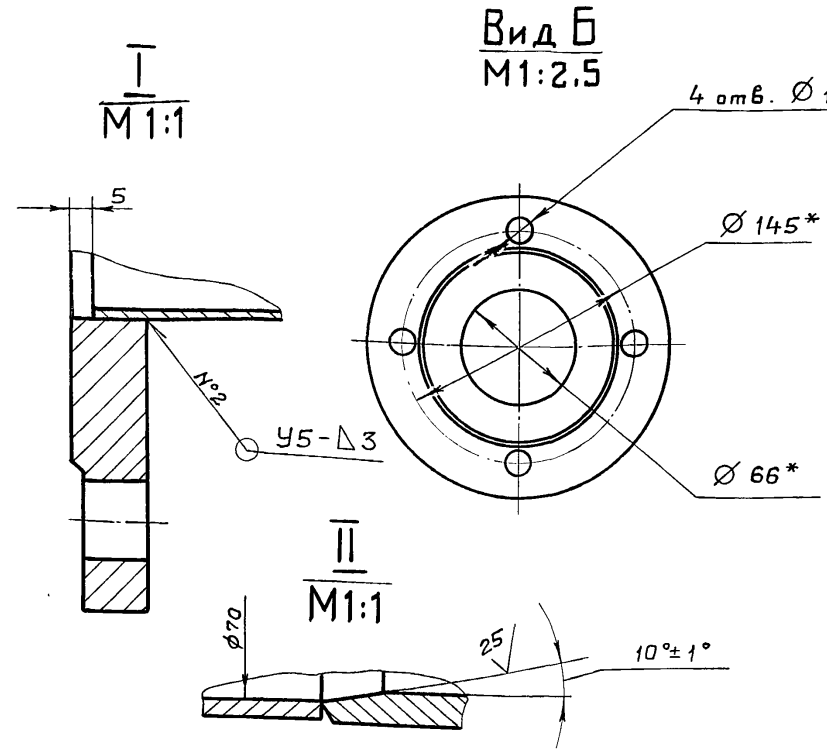

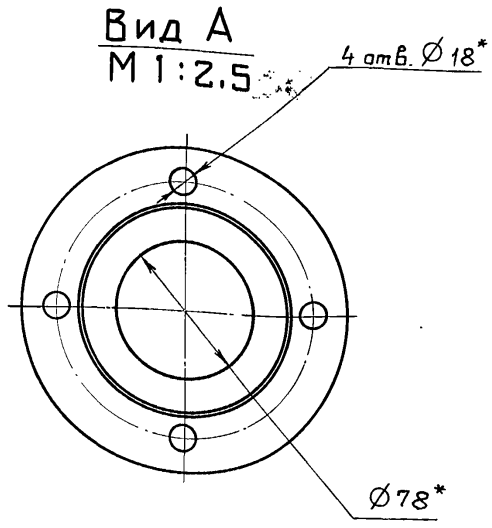

1* Размеры для справок.

2. Неуказанные предельные отклонения размеров $\pm \frac{IT16}{2}$

3. Сварные швы по ГОСТ 16037-80

Изм.	Лист	№ докум.	Подпись	Дата
Разраб.		Бердышева		23.11.83
Пров.		Козина		
Т.контр.				
Н.контр.		Мюнтер		
Утв.				

Д22Д.027.040СБ

Патрубок

Лит.	Масса	Масштаб
И	7,0	1:2,5
Лист	Листов 1	

Госстрой СССР ГПИ горьковский САНТЕХПРОЕКТ

Копировал.: Ганкова Формат А3

Формат	Зона	Поз.	Обозначение	Наименование	Кол.	Примечание
				Документация		
А3			Д22Д.027.040СБ	Сборочный чертеж		
				Детали		
А4		1	Д22Д.027.019	Фланец	1	
Б4		2	Д22Д.027.021	Труба		
				Труба 76х3,0 ГОСТ 10704-76		
				Д ГОСТ 10705-80		
				L=148 Н16 25	1	1,1 кг
				Стандартные изделия		
		3		Фланец 1-65-16 Ст25 ГОСТ 12821-80	1	

Изм.	Лист	№ докум.	Подпись	Дата
Разраб.		Бердышева		23.11.83
Пров.		Козина		
Нач.отд.				
Н.контр.		Мюнтер		
Утв.				

Д22Д.027.040

Патрубок

Лит.	Лист	Листов 1
И		1

Госстрой СССР ГПИ горьковский САНТЕХПРОЕКТ

Копировал: Ганкова Формат А4

Д22Д.027.016

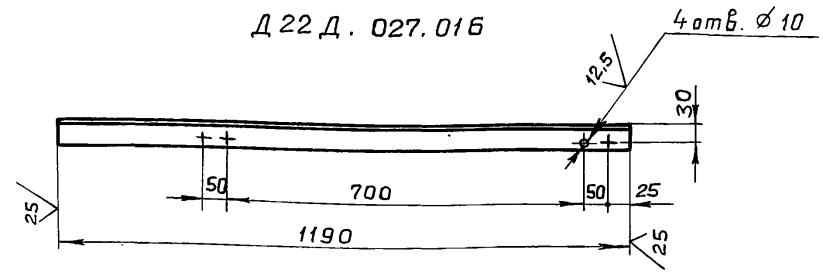

Д22Д.027.016-01 – зеркальное отражение

остальное – см. Д22Д.027.016

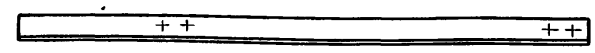

Неуказанные предельные отклонения размеров: Н16, $\pm \frac{IT16}{2}$

Изм.	Лист	№ докум.	Подпись	Дата
Разраб.		Бердышева		23.11.83
Пров.		Козина		
Т.контр.				
Н.контр.		Мюнтер		
Утв.				

Д22Д.027.016

Стойка

Лит.	Масса	Масштаб
И	4,2	1:10
Лист	Листов 1	

Уголок Б-50х50х5 ГОСТ 8509-72 / ВСт3сп ГОСТ 535-79

Госстрой СССР ГПИ горьковский САНТЕХПРОЕКТ

Копировал: Ганкова 20031-02 39 Формат А4

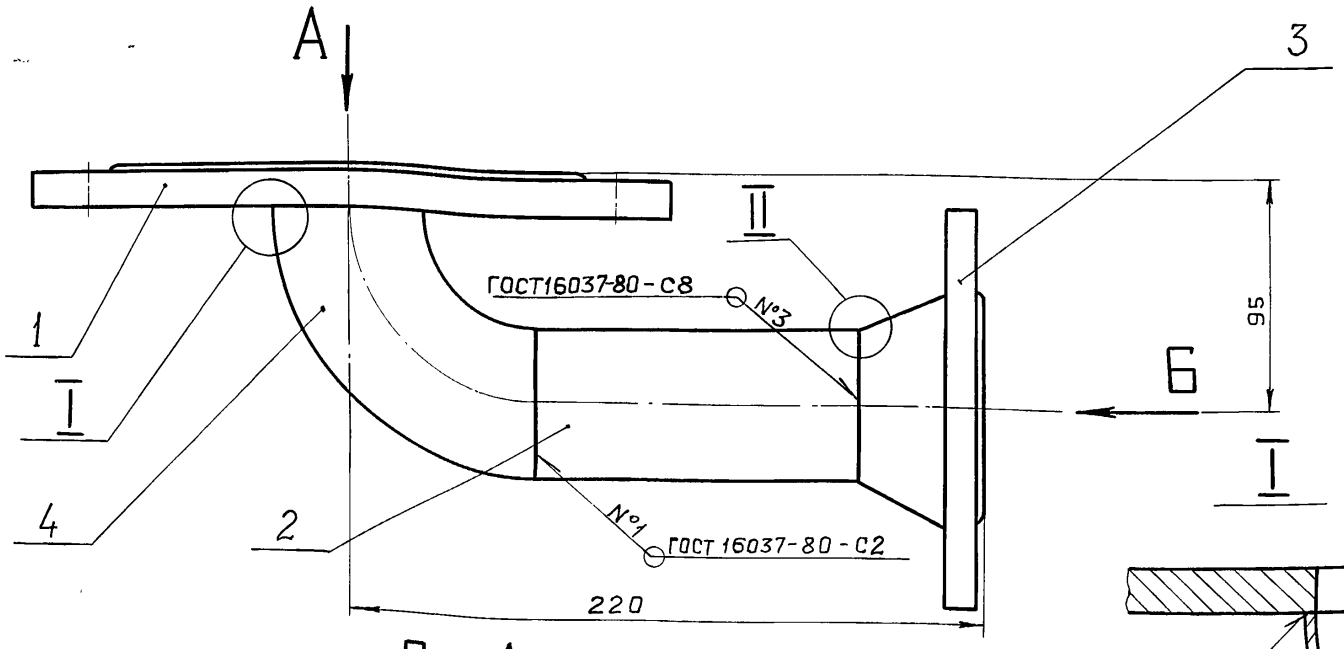

Вид Б
М1:4

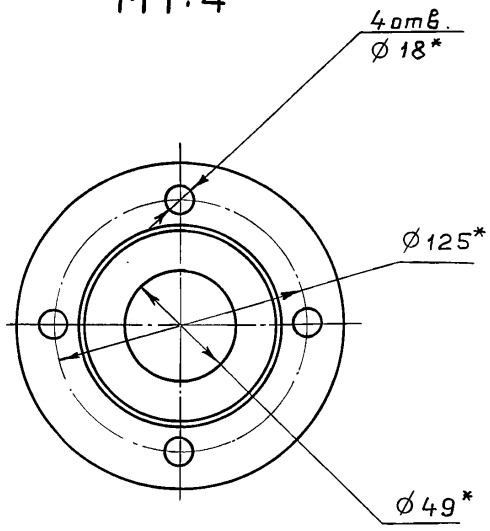

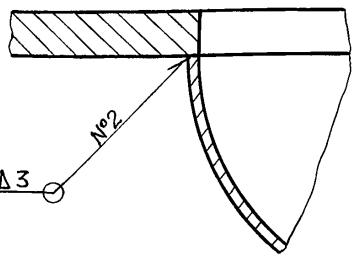

II
М1:1

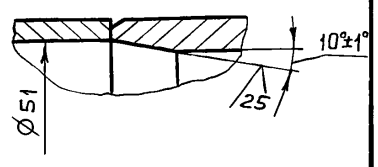

Вид А
М1:2,5

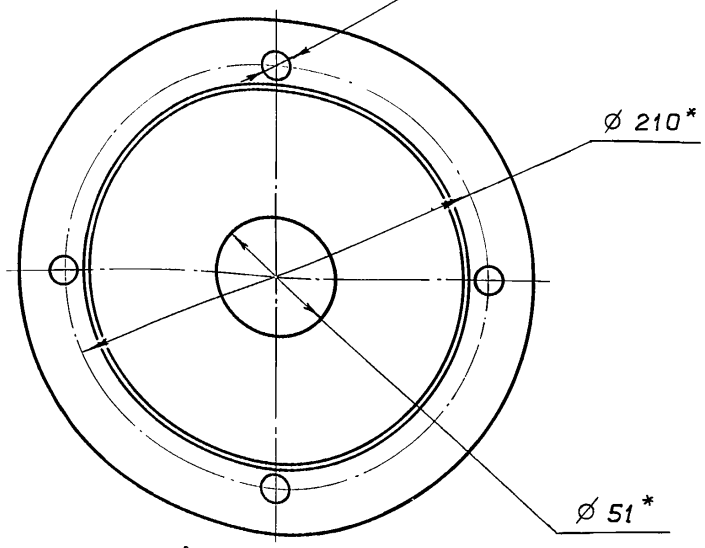

1.* Размеры для справок.

2. Неуказанные предельные отклонения размеров $\pm \frac{IT16}{2}$

Изм.	Лист	№ докум.	Подпись	Дата
Разраб.		Бердышева		23.11.83
Пров.		Козина		
Т.контр.				
Н.контр.		Мюнтер		
Утв.				

Д22Д.027.050СБ

Патрубок

Лит.	Масса	Масштаб
И	10,6	1:2
Лист	Листов 1	

Госстрой СССР ГПИ горьковский САНТЕХПРОЕКТ

Копировал : Ганкова Формат А3

Формат	Зона	Поз.	Обозначение	Наименование	Кол.	Примечание
				Документация		
А3			Д22Д.027.050СБ	Сборочный чертеж		
				Детали		
А4		1	Д22Д.027.023	Фланец	1	
Б4		2	Д22Д.027.024	Труба		
				Труба 57×3 ГОСТ 10704-76 / Д ГОСТ 10705-80		
				L=100 h16 $\sqrt{25}$	1	0,4кг
				Стандартные изделия		
		3		Фланец 1-50-10 Ст 25 ГОСТ 12821-80	1	
		4		Отвод 90° 57×3 ГОСТ 17375-77	1	

Изм.	Лист	№ докум.	Подпись	Дата
Разраб.		Бердышева		23.11.83
Пров.		Козина		
Нач.отд				
Н.контр.		Мюнтер		
Утв.				

Д22Д.027.050

Патрубс

Лит.	Лист	Листов
И		1

Госстрой СССР ГПИ горьковский САНТЕХПРОЕКТ

Копировал : Ганкова Формат А4

$\sqrt{25}$ ($\sqrt{}$)

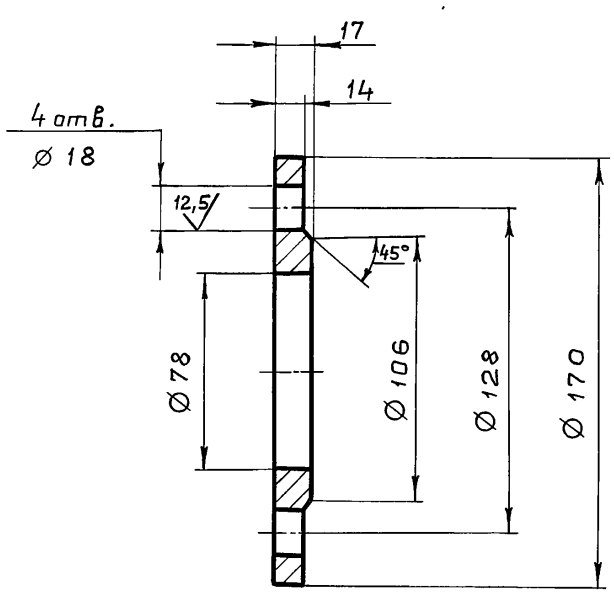

Неуказанные предельные отклонения размеров: H16, h16, $\pm \frac{IT16}{2}$

Изм.	Лист	№ докум.	Подпись	Дата
Разраб.		Бердышева		23.11.83
Пров.		Козина		
Т.контр.				
Н.контр.		Мюнтер		
Утв.				

Д22Д.027.019

Фланец

Лит.	Масса	Масштаб
И	2,3	1:2
Лист	Листов 1	

ВСт3сп ГОСТ 380-71

Госстрой СССР ГПИ горьковский САНТЕХПРОЕКТ

Копировал : Ганкова 20031-02 40 Формат А4

Формат	Зона	Поз.	Обозначение	Наименование	Кол.	Примечание
		23		М20.4	12	
		24		М22.4	96	
		25		Шайба 20.01		
				ГОСТ10906-78	12	
		26		Опора ОПБ 2-33,5		
				ГОСТ14911-82	2	
		27		Опора ОПБ-2-219		
				ГОСТ14911-82	4	
				Прочие изделия		
		28		Насос К 90/55а с электродвигателем 4А160М2	3	310кг
		29		Клапан регулирующий УРРД Ду25; Ру16 ТУ25.02160870-76	1	15,5кг

Д22Д.028.000 Лист 3

Изм. Лист № докум. Подп. Дата

Инв.№подл. | Подпись и дата | Взам.инв.№ | Инв.№дубл. | Подпись и дата

Формат А4

Формат	Зона	Поз.	Обозначение	Наименование	Кол.	Примечание
				Детали		
А4		10	Д22Д.028.001	Шайба дросселирующая		
				Стандартные изделия.		
		11		Вентиль запорный муфтовый 15кч8п2 Ду25; Ру16 ГОСТ 18722-73	3	
		12		Задвижка фланцевая 30чбр Ду150; Ру10 ГОСТ 8437-75	6	
				Прокладка ГОСТ 15180-70		
		13		А-25-16	4	
		14		А-65-16	3	
		15		А-100-6	3	
		16		А-150-10	12	
				Болт ГОСТ 7798-70		
		17		М12х50.36	12	
		18		М16х55.36	24	
		19		М20х100.36	12	
		20		М22х70.36	96	
				Гайка ГОСТ 5915-70		
		21		М12.4	12	
		22		М16.4	24	

Д22Д.028.000 Лист 2

Изм. Лист № докум. Подп. Дата

Инв.№подл. | Подпись и дата | Взам.инв.№ | Инв.№дубл. | Подпись и дата

Формат А4

Формат	Зона	Поз.	Обозначение	Наименование	Кол.	Примечание
				Документация		
А2			Д22Д.028.000 СБ	Сборочный чертеж		
А3			Д22Д.028.000 ВС	Ведомость спецификаций		
А3			Д22Д.028.000 ВП	Ведомость покупных изделий		
				Сборочные единицы		
Н		1	Д22Д.028.010	Рама	1	
11		2	Д22Д.028.020	Трубопровод	3	
Н		3	Д22Д.028.030	Трубопровод	3	
11		4	Д22Д.028.040	Трубопровод	1	
Н		5	Д22Д.028.050	Трубопровод	1	
11		6	Д22Д.028.060	Трубопровод	1	
11		7	Д22Д.028.070	Трубопровод	1	
11		8	Д22Д.0.28.0.80	Трубопровод	1	
11		9	Д22Д.028.090	Трубопровод	1	

Изм.	Лист	№ докум.	Подпись	Дата
Разраб.		Глинишева		15.03.83
Пров.				
Нач.отд.		Вольский		
Н.контр.		Мюнтер		
Утв.				

Д22Д.028.000

Блок насосов сетевой воды

Лит	Лист	Листов
И	1	3

Госстрой СССР ГПИ Горьковский САНТЕХПРОЕКТ

Формат А4

Д22Д.027.023

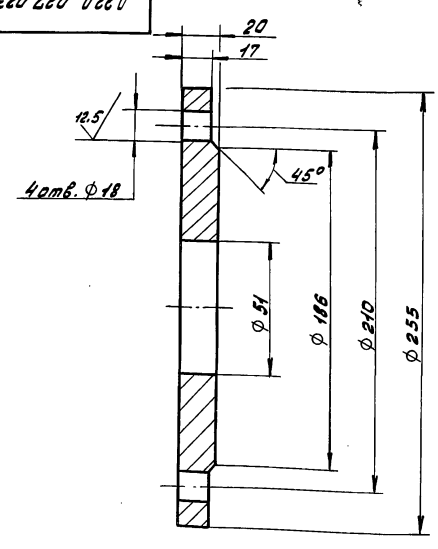

Неуказанные предельные отклонения размеров: H16, h16, $\pm \frac{IT16}{2}$

Изм.	Лист	№ докум.	Подпись	Дата
Разраб.		Бородышева		12.12.83
Пров.		Козина		
Т.контр.				
Н.контр.		Мюнтер		
Утв.				

Д22Д.027.023

Фланец

Лит.	Масса	Масштаб
И	6.2	1:2

Лист | Листов 1

В ст.3 сп ГОСТ 380-71

Госстрой СССР ГПИ Горьковский САНТЕХПРОЕКТ

Копировал: Красавина Формат А4

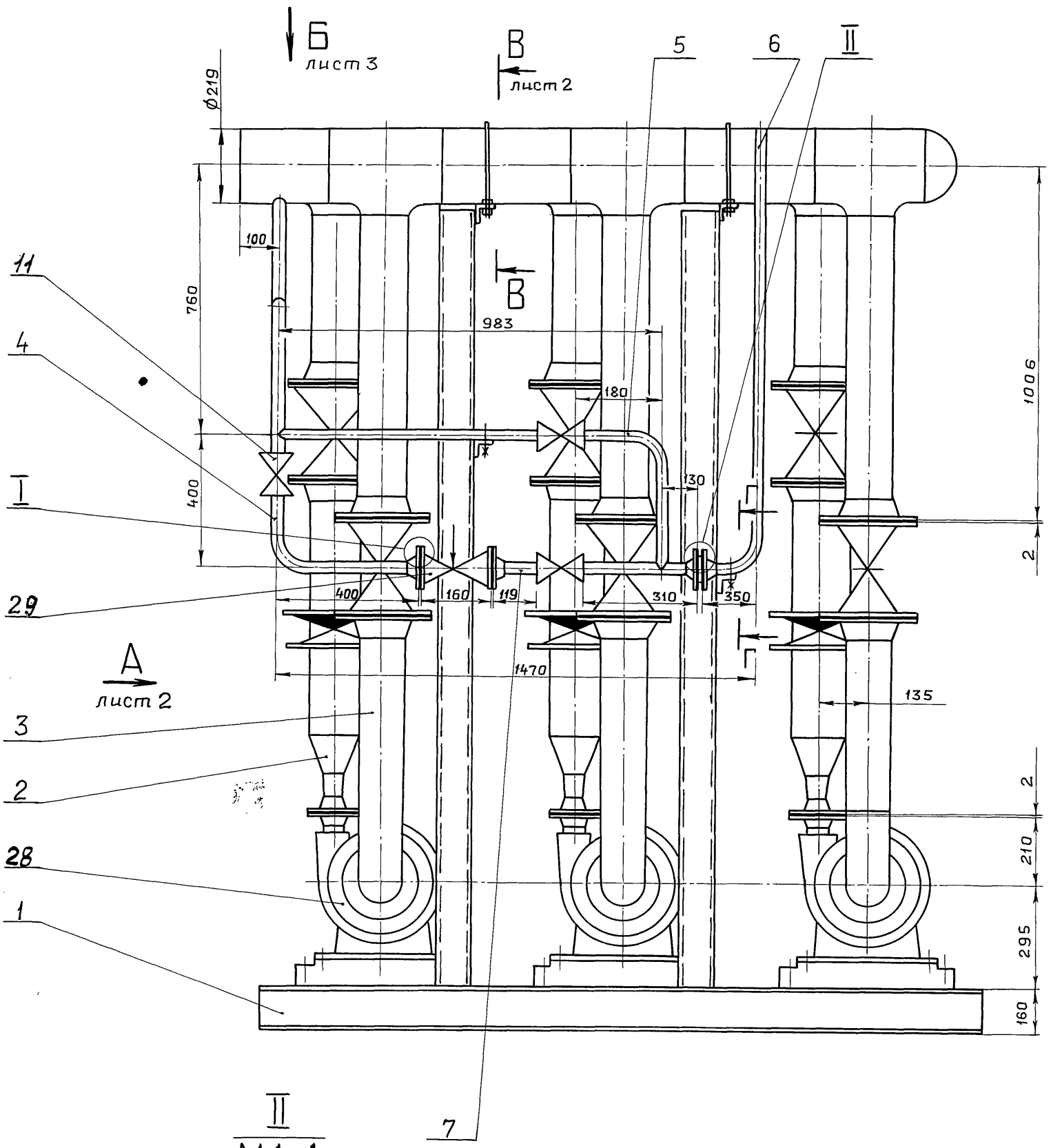

II
M 1:1

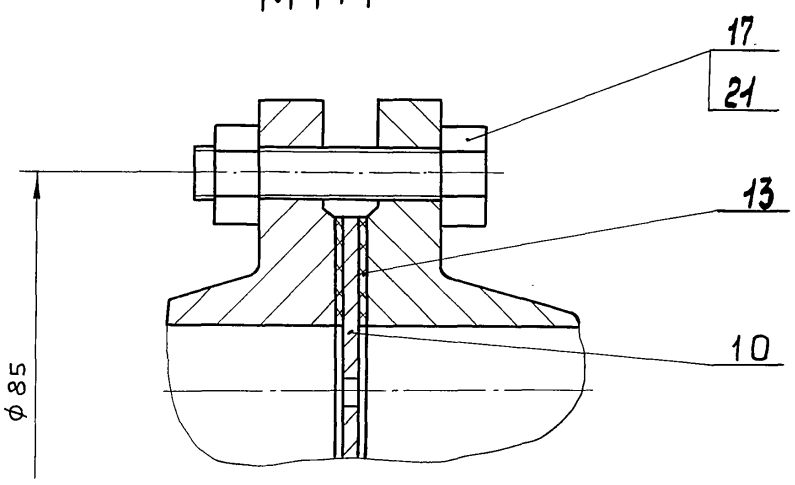

I
M 1:2

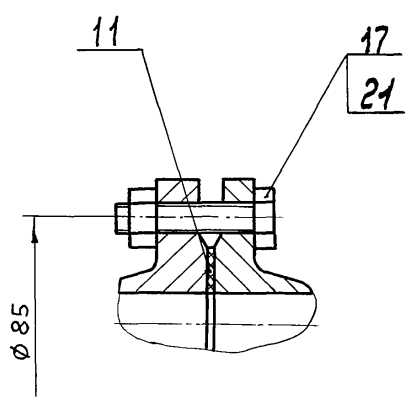

1. Размеры для справок.
2. Сборку проверить на герметичность давлением воды $P_{пр} = 7{,}5$ кгс/см² в течение 5 мин, после чего давление снизить до рабочего $P_{раб.} = 6$ кгс/см² и произвести осмотр. Течь не допускается.
3. Штуцеры, бобышки, муфты трубопроводов после снятия приборов автоматизации, а также присоединительные концы трубопроводов, на период транспортировки и хранения блока должны быть закрыты пробками или заглушками.

Изм	Лист	№ докум.	Подпись	Дата
Разраб.		Глинникова		22/11/83
Пров.		Мюнтер		
Т.контр.				
Нач.отд.		Вольский		
Н.контр.		Мюнтер		
Утв.				

Д22Д.028.000 СБ

Блок насосов. сетевой воды.

Лит.	Масса	Масштаб
И	1830	1:10

Лист 1 Листов 3

Госстрой СССР ГПИ Горьковский САНТЕХПРОЕКТ

Инв. № подл. | Подпись и дата | Инв. № дубл. | Взам. инв. № | Подпись и дата

Серия 4.903-11 Вып.7 Альбом II

Д22Д.028.000 СБ

Вид А лист 1

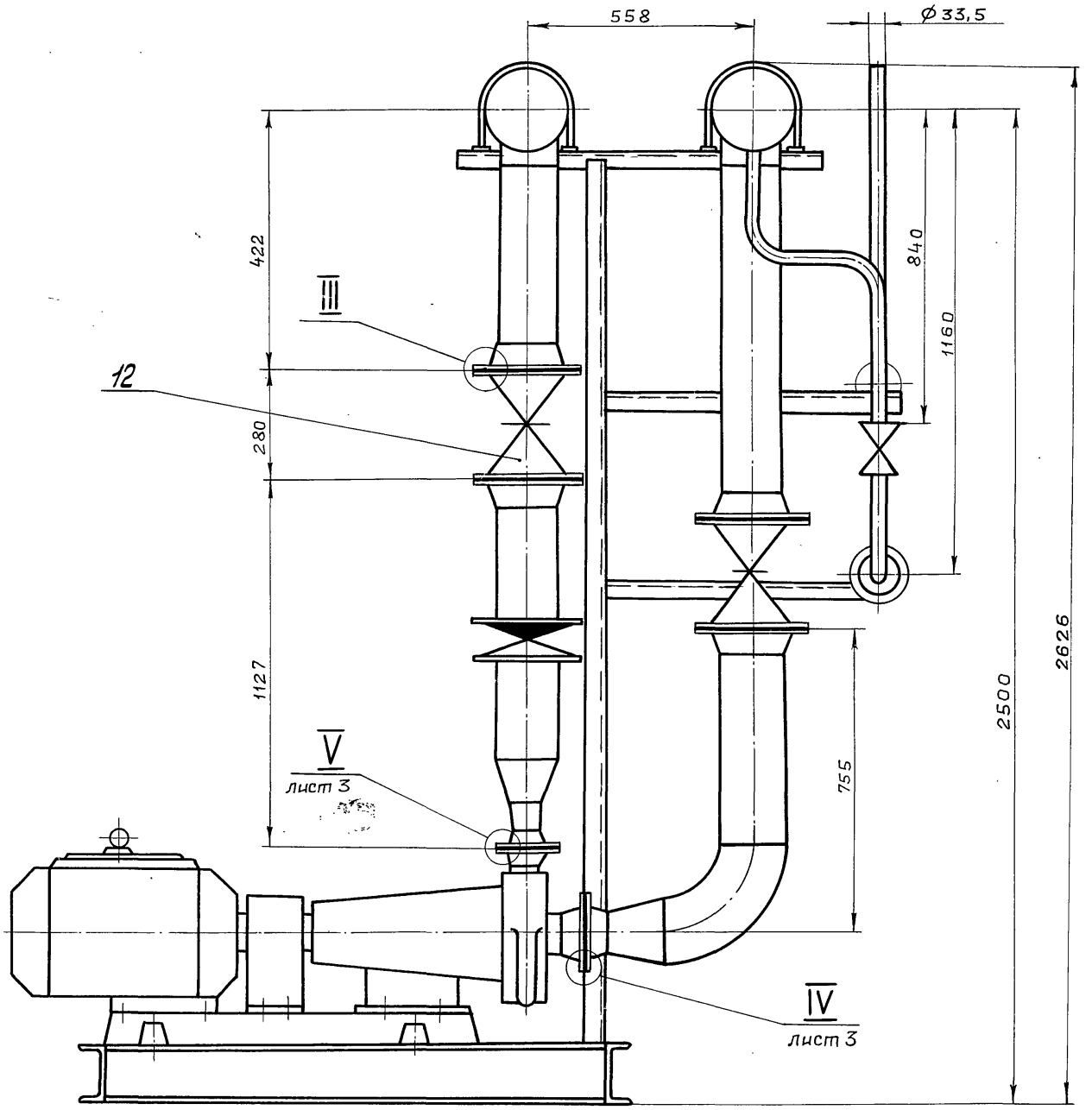

В - В
М1:4 лист 1

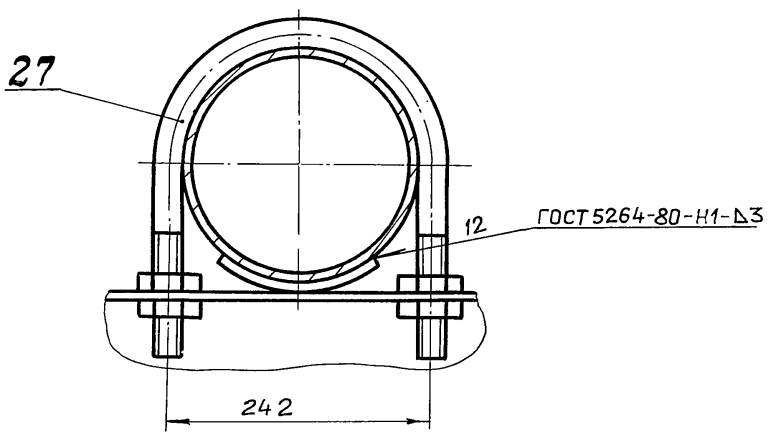

III
М1:2

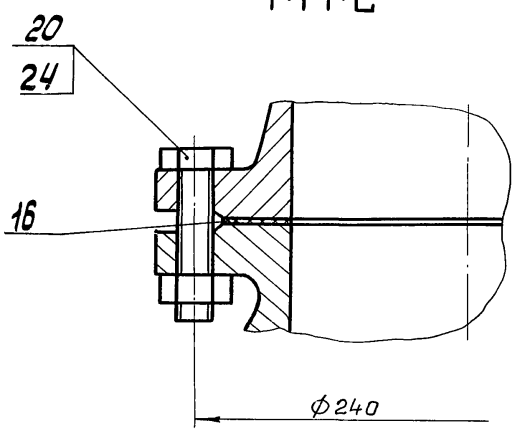

Изм.	Лист	№ докум.	Подпись	Дата	Д22Д.028.000 СБ	Лист 2

Инв. № подл. | Подпись и дата | Взам. инв. № | Инв. № дубл. | Подпись и дата

20031-02 43 Копировал Ганкова формат А2

Вид Б лист 1

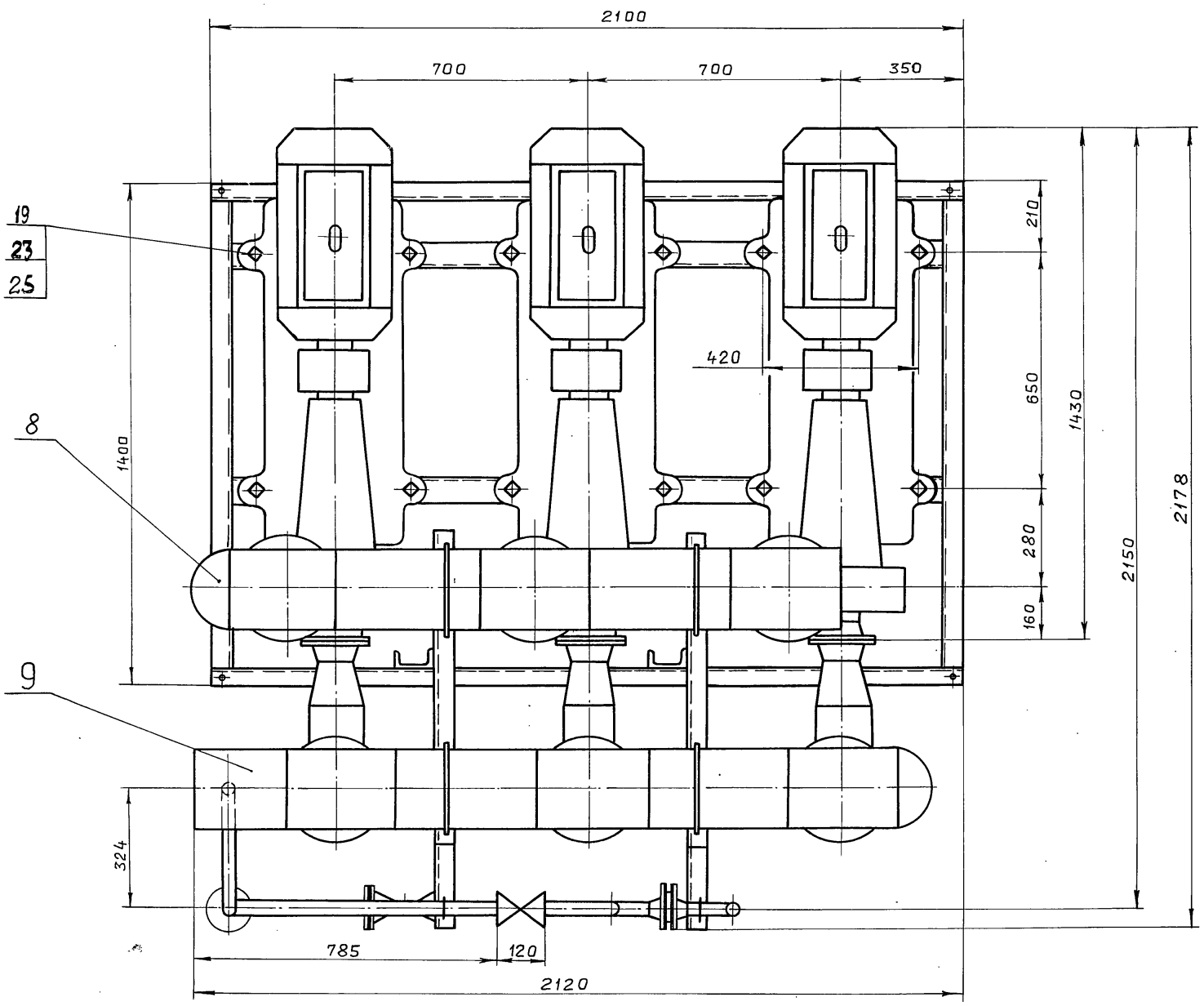

V / M1:2 лист 2

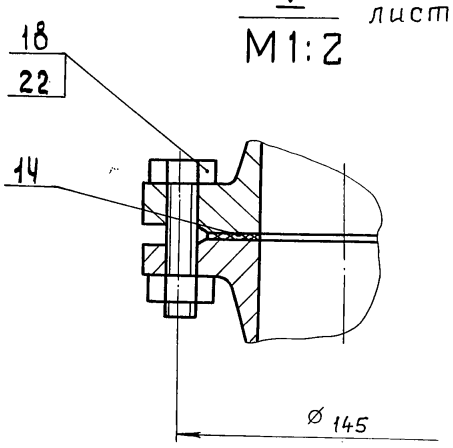

IV повернуто / M1:2 лист 2

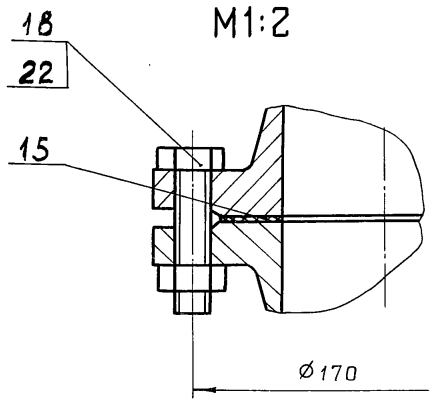

Г-Г / M1:1 лист 1

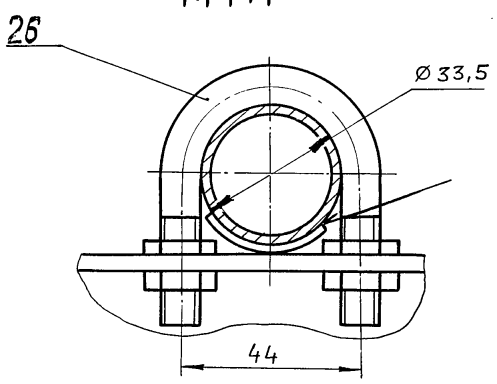

Изм.	Лист	№ докум.	Подпись	Дата	Д 22 Д. 028.000 СБ	Лист 3

Серия 4.903-11 Вып. 7 Альбом II

	Наименование	Обозначение документа на поставку	Поставщик	Куда входит (обозначение)	Количество: на изделия	в комплекты	на регулир	Всего	Примечание
1	Фланец 1-150-10 Ст25	ГОСТ 12821-80		Д22Д.028.080	3			3	
2				Д22Д.028.090	3			3	
3								12	
4	Отвод 90° 159×4,5	ГОСТ 17375-77		Д22Д.028.030	1			3	
5	Тройник 219×6-159×4,5	ГОСТ 17376-77		080	3			3	
6				090	3			3	
7								6	
8	Переход К 89×3,5-76×3,5	ГОСТ 17378-77		Д22Д.028.020	1			3	
9	К159×4,5-89×3,5			Д22Д.028.020	1			3	
10	К159×4,5-108×4			Д22Д.028.030	1			1	
11	Заглушка 219×8	ГОСТ 17379-77		Д22Д.028.080	1			1	
12				Д22Д.028.090	1			1	
13								2	
14	Крепежные изделия								
15									
16	Болт М 12×50.36	ГОСТ 7798-70			12			12	
17	М 16×55.36				24			24	
18	М 22×70.36				96			96	
19	Гайка М 12.4	ГОСТ 5915-70			12			12	
20	М 16.4				24			24	
21	М 22.4				96			96	
22									
23									
24									
25									
26									
27									
28									

Подпись и дата | Инв.№ дубл. | Взам.инв.№ | Подпись и дата | Инв.№ подл.

Изм.	Лист	№ докум.	Подпись	Дата	Д22Д.028.000 ВП	Лист 2

Копировал: Ганкова Формат А3

	Наименование	Обозначение документа на поставку	Поставщик	Куда входит (обозначение)	Количество: на изделия	в комплекты	на регулир	Всего	Примечание
1	Насос К-90/55-а с электродви-		Завод насосный						
2	гателем 4А-160М2		г. Катайск					3	
3	Задвижка фланцевая 30ч6бр	ГОСТ 8437-75	Завод черно-шахтного-						
4	Ду=150 Ру=10		оборудования. г. Днепропетровск					6	
5	Клапан регулирующий УРРД	ТУ 25.02160970-76	Завод теплоприборов						
6	Д=25 Ру=16		г. Улан-Удэ					1	
7	Клапан обратный поворотный	ГОСТ 19827-74	Завод арматурный						
8	фланцевый КА44075 Ду=150 Ру=16		г. Кролевецк	Д22Д.028.020	1			3	
9	Вентиль запорный муфтовый	ГОСТ 18722-73	Завод арматурный						
10	Ду=25 Ру=16 15Ч8П2		г. Уральск					3	
11	Опора ОПБ 2-33,5	ГОСТ 14911-82						2	
12	ОПБ 2-219							4	
13	Прокладка А-25-16	ГОСТ 15180-70						4	
14	А-65-10							3	
15	А-100-6							3	
16	А-150-10							12	
17	Фланец 1-25-16 Ст 25	ГОСТ 12821-80		Д22Д.028.040	1			1	
18				Д22Д.028.050	1			1	
19				Д22Д.028.060	1			1	
20				Д22Д.028.070	1			1	
21								4	
22	1-65-16 Ст 25			Д22Д.028.020	1			3	
23	1-100-6 Ст 25			Д22Д.028.030	1			3	
24	1-150-10 Ст 25			Д22Д.028.020	1			3	
25				Д22Д.028.030	1			3	

Подпись и дата | Инв.№ дубл. | Взам.инв.№ | Подпись и дата | Инв.№ подл.

Изм.	Лист	№ докум.	Подпись	Дата	Д22Д.028.000 ВП		
Разраб.		Глинникова		22.11.83	Блок насосов сетевой воды. Ведомость покупных изделий	Лит. И	Лист 1 / Листов 2
Пров.						Госстрой СССР ГПИ Горьковский САНТЕХПРОЕКТ	
Нач.отд.		Вольский					
Н.контр.		Мюнтер					
Утв.							

Формат	Зона	Поз	Обозначение	Наименование	Кол.	Примечание
БЧ		5	Д22Д.028.007	Швеллер		
				Швеллер 16 ГОСТ 8240-72		
				В Ст3сп ГОСТ 535-79		
				L=2100 h 16 25	2	25.8кг
БЧ		6	Д22Д.028.008	Швеллер		
				Швеллер 16 ГОСТ 8240-72		
				В Ст3сп ГОСТ 535-79		
				L=1972 h 16 25	2	24,4кг

Изм	Лист	№ докум.	Подпись	Дата	Д22Д.028.010	Лист 2

Копировал : Ганкова Формат А4

Формат	Зона	Поз	Обозначение	Наименование	Кол.	Примечание
				Документация		
А2			Д22Д.028.010 СБ	Сборочный чертеж		
				Детали		
БЧ		1	Д22Д.028.003	Уголок		
				Уголок Б-50х50х5 ГОСТ 8509-72		
				ВСт3сп ГОСТ 535-79		
				L=854 h 16 25	2	3,19кг
БЧ		2	Д22Д.028.004	Швеллер		
				Швеллер 10 ГОСТ 8240-72		
				ВСт3сп ГОСТ 535-79		
				L=2367 h 16 25	2	20,34кг
БЧ		3	Д22Д.028.005	Уголок		
				Уголок Б-50х50х5 ГОСТ 8509-72		
				ВСт3сп ГОСТ 535-79		
				L=770 h 16 25	2	2,9кг
БЧ		4	Д22Д.028.006	Швеллер		
				Швеллер 16 ГОСТ 8240-72		
				ВСт3сп ГОСТ 535-79		
				L=1272 h 16 25	2	16,2кг

Изм	Лист	№ докум.	Подпись	Дата	Д22Д.028.010		
Разраб.		Глинникова		9.11.83	Рама	Лит. И	Лист 1 / Листов 2
Пров.						Госстрой СССР ГПИ Горьковский САНТЕХПРОЕКТ	
Нач.отд							
Н.контр.		Мюнтер					
Утв.							

Копировал : Ганкова Формат А4

№строки	Обозначение	Наименование	Куда входит: Обозначение	Куда входит: Кол.	Общее количество	Примечание
1	Д22Д.028.000	Блок насосов сетевой воды			1	
2	Д22Д.028.010	Рама			1	
3	Д22Д.028.020	Трубопровод			3	
4	Д22Д.028.030	Трубопровод			3	
5	Д22Д.028.040	Трубопровод			1	
6	Д22Д.028.050	Трубопровод			1	
7	Д22Д.028.060	Трубопровод			1	
8	Д22Д.028.070	Трубопровод			1	
9	Д22Д.028.080	Трубопровод			1	
10	Д22Д.028.090	Трубопровод			1	
11						
12						
13						
14						
15						
16						
17						
18						
19						
20						
21						
22						
23						
24						
25						

Изм	Лист	№ докум.	Подпись	Дата	Д22Д.028.000 ВС		
Разраб.		Глинникова		9.11.83	Блок насосов сетевой воды. Ведомость спецификаций	Лит. И	Лист / Листов 1
Пров.						Госстрой СССР ГПИ Горьковский САНТЕХПРОЕКТ	
Нач.отд		Вольский					
Н.контр		Мюнтер					
Утв.							

Копировал : Ганкова Формат А3

Инв.№ подл. | Подпись и дата | Взам.инв.№ | Инв.№ дубл. | Подпись и дата

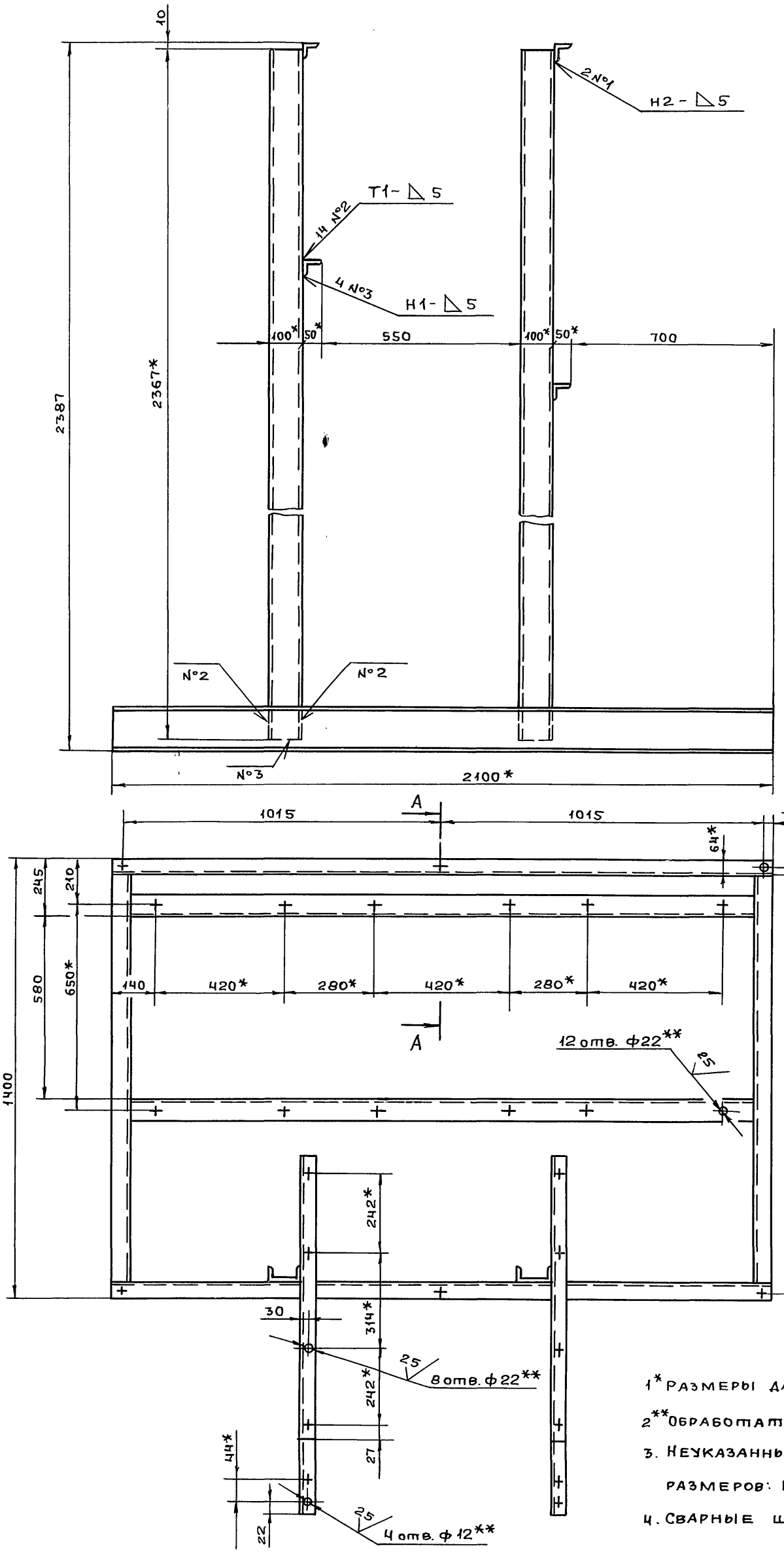

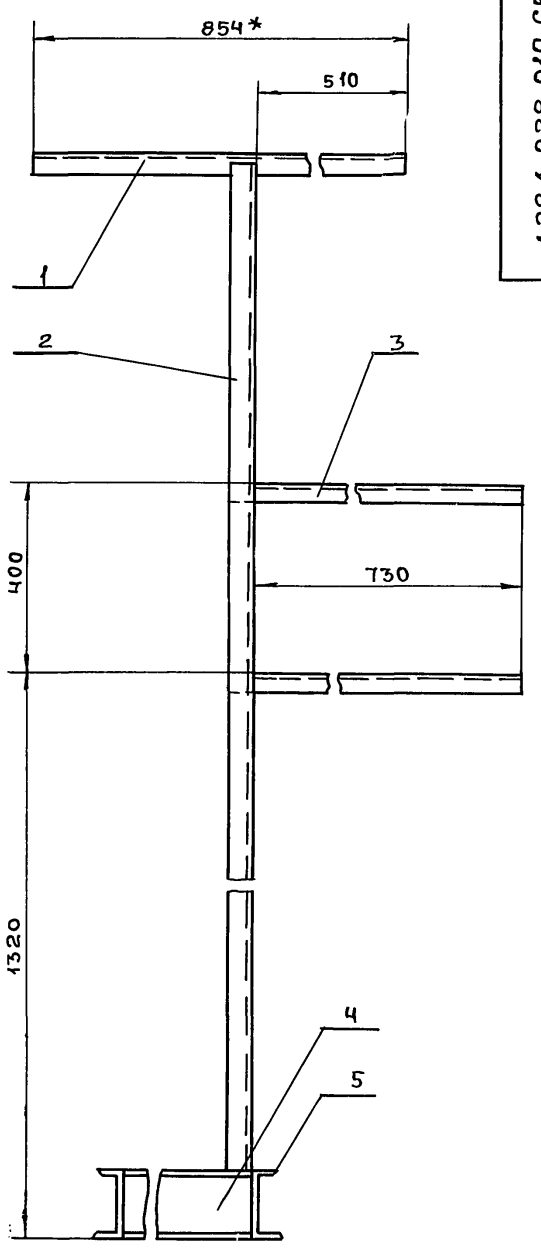

А - А повернуто

М 1:5

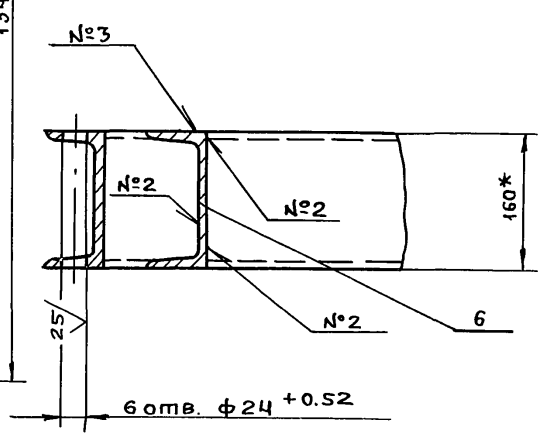

1* Размеры для справок.

2** Обработать по сопрягаемой детали.

3. Неуказанные предельные отклонения размеров: H16, h16, $\pm \frac{IT16}{2}$

4. Сварные швы по ГОСТ 5264-80.

Изм	Лист	№докум	Подп.	Дата	Д22Д.028.010 СБ
Разраб.		Глинникова	Под.		Рама
Пров.					Лит. И; Масса 197; Масшт 1:10
Т.контр					Лист 1; Листов 1
Нач.отд					Госстрой СССР ГПИ Горьковский САНТЕХПРОЕКТ
Н.контр		Мюнтер			
Утв.					

Инв.N подл. | Подпись и дата | Взам.инв.N | Инв.N дубл. | Подпись и дата

Пров. 14.08.88г Кон.

Формат А2

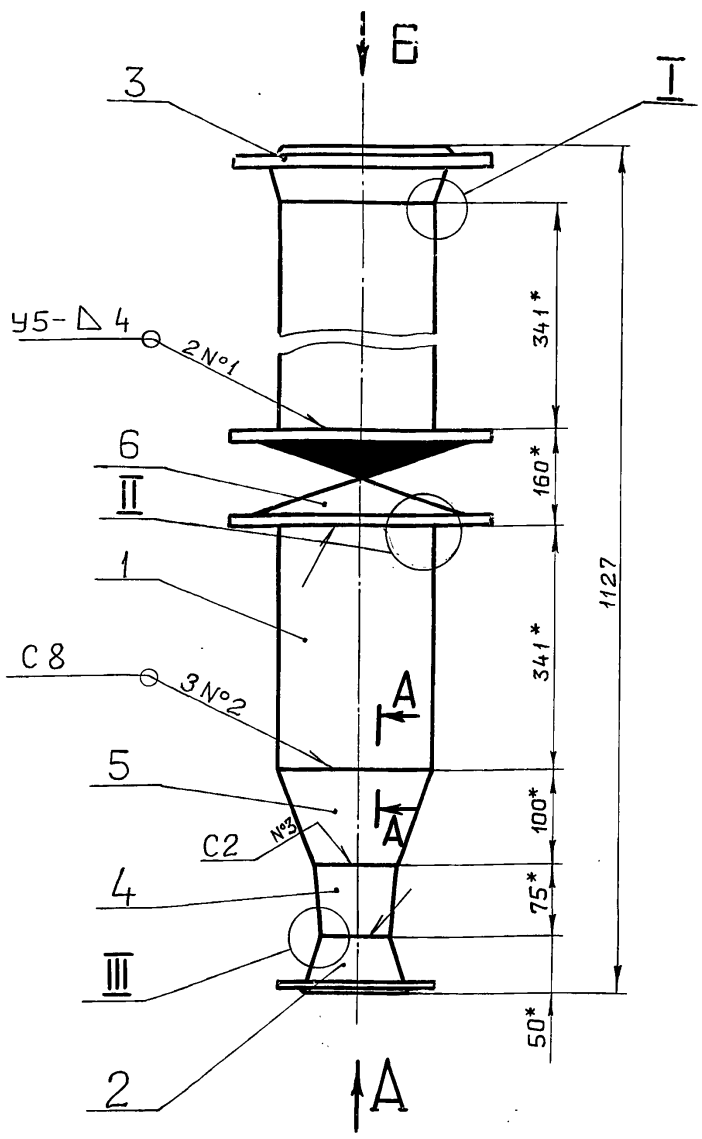

Вид А
М 1:2,5

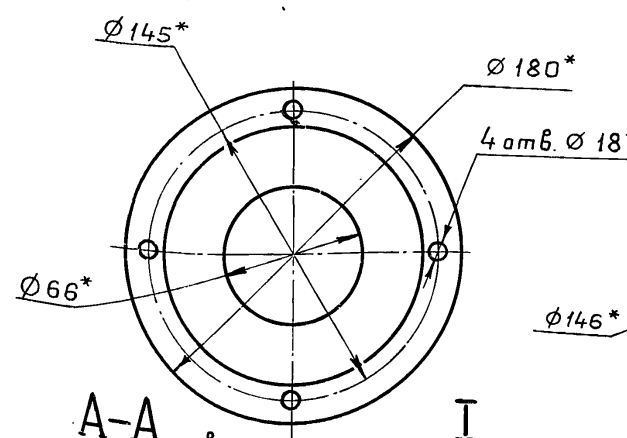

Вид Б

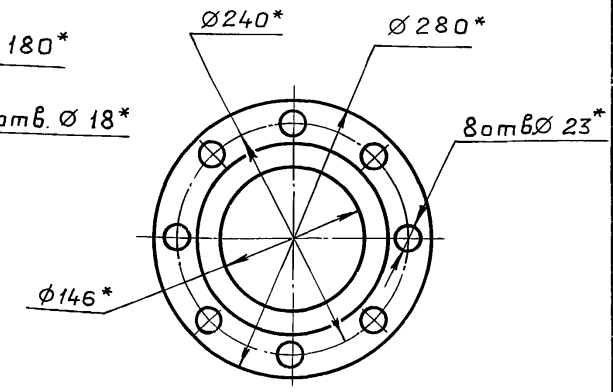

А–А
повернуто
М 1:1

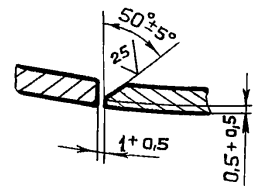

I
М 1:1

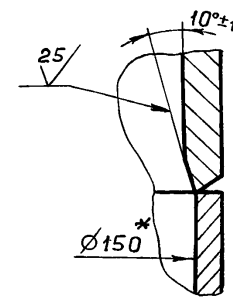

II
М 1:1

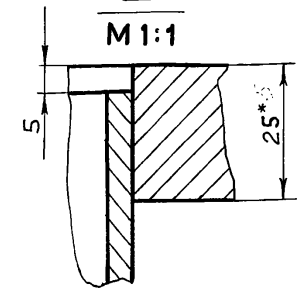

III
М 1:1

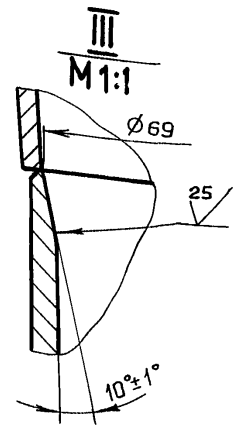

1*. Размеры для справок.

2. Неуказанные предельные отклонения размеров $\pm \frac{IT16}{2}$.

3. Сварные швы по ГОСТ 16037-80

Изм.	Лист	№ докум.	Подпись	Дата
Разраб.		Глинникова		21.11.83
Пров.				
Т.контр.				
Н.контр.		Мюнтер		
Утв.				

Д22Д.028.020 СБ

Трубопровод

Лит.	Масса	Масштаб
И	55	1:5
Лист	Листов 1	

Госстрой СССР ГПИ Горьковский САНТЕХПРОЕКТ

Копировал : Ганкова формат А3

Формат	Зона	Поз.	Обозначение	Наименование	Кол.	Примечание
				Документация		
А3			Д22Д.028.020 СБ	Сборочный чертеж		
				Детали		
Б4		1	Д22Д.028.013	Труба		
				Труба 159×4,5 ГОСТ 10704-76 / Д ГОСТ 10705-80		
				L = 361 h16 25	2	12,7 кг
				Стандартные изделия		
		2		Фланец 1-65-16 Ст25		
				ГОСТ 12821-80	1	
		3		Фланец 1-150-10 Ст25		
				ГОСТ 12821-80	1	
		4		Переход К89×3,5-76×3,5		
				ГОСТ 17378-77	1	
		5		Переход К159×4,5-89×3,5		
				ГОСТ 17378-77	1	
		6		Клапан обратный поворотный фланцевый		
				КАЧ40075		
				Ду150; Ру16 ГОСТ 19827-74	1	

Изм.	Лист	№ докум.	Подпись	Дата
Разраб.		Глинникова		21.11.83
Пров.				
Нач.отд.				
Н.контр.		Мюнтер		
Утв.				

Д22Д.028.020

Трубопровод

Лит.	Лист	Листов
И		1

Госстрой СССР ГПИ Горьковский САНТЕХПРОЕКТ

Копировал : Ганкова формат А4

Д22Д.028.001

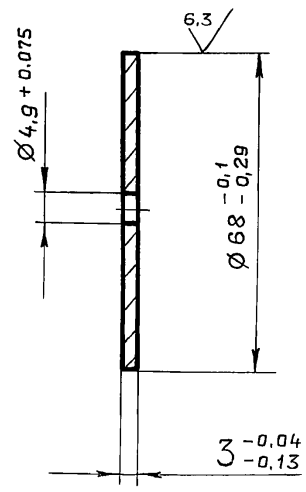

Изм.	Лист	№ докум.	Подпись	Дата
Разраб.		Глинникова		21.11.83
Пров.				
Т.контр.				
Н.контр.		Мюнтер		
Утв.				

Д22Д.028.001

Шайба дросселирующая

Лит.	Масса	Масштаб
И	0,09	1:1
Лист	Листов 1	

Сталь 20Х13 ГОСТ 5632-72

Госстрой СССР ГПИ Горьковский САНТЕХПРОЕКТ

Копировал : Ганкова формат А4

Инв.№ подл. | Подпись и дата | Взам.инв.№ | Инв.№ дубл. | Подпись и дата

Инв.№ подл. | Подп. и дата | Взам.инв.№ | Инв.№ дубл. | Подп. и дата

Вид А

Вид Б

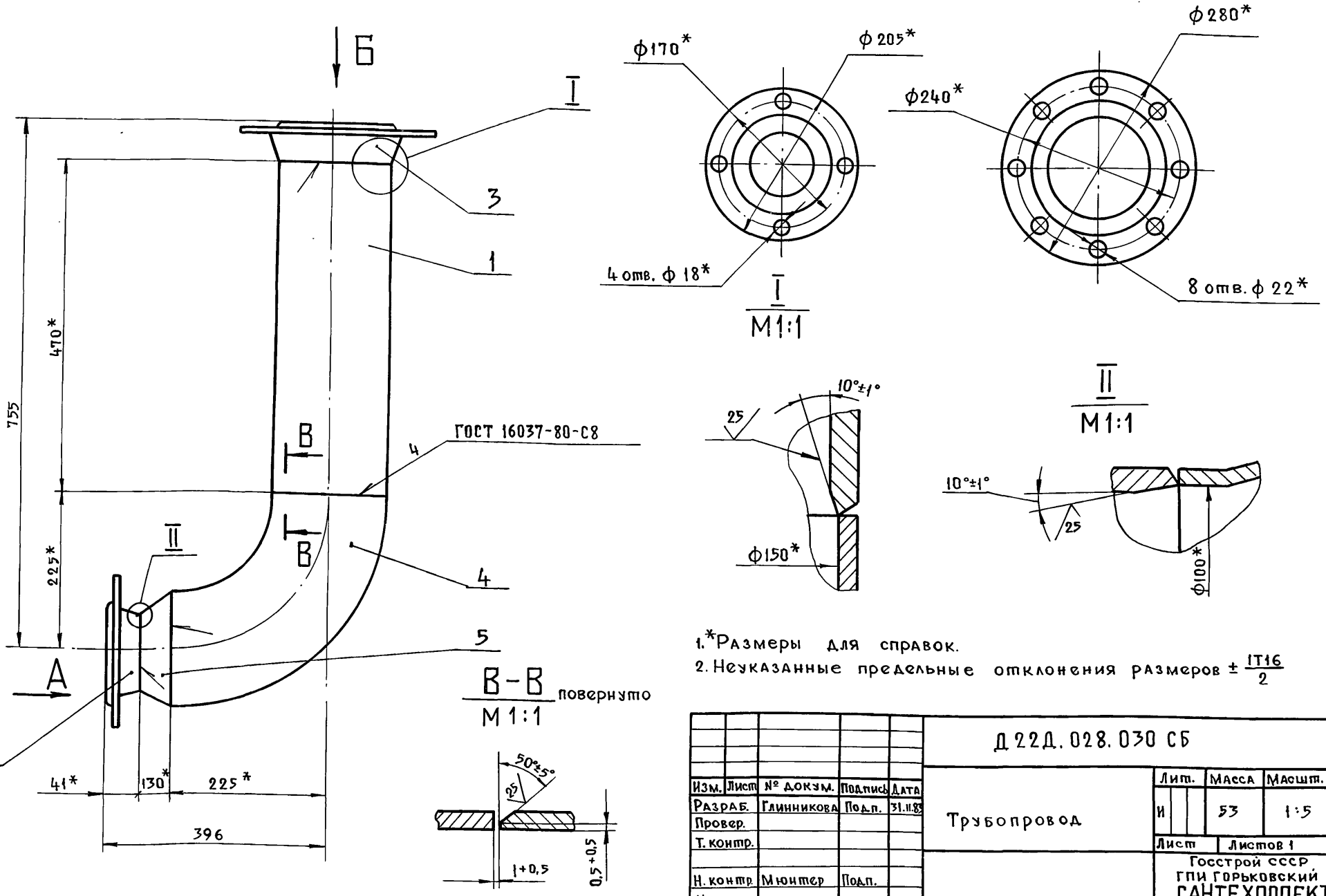

1. *Размеры для справок.
2. Неуказанные предельные отклонения размеров $\pm \frac{IT16}{2}$

Изм.	Лист	№ докум.	Подпись	Дата
Разраб.		Глинникова	Подп.	31.II.83
Провер.				
Т. контр.				
Н. контр.		Мюнтер	Подп.	
Утв.				

Д 22Д. 028. 030 СБ

Трубопровод

Лит.	Масса	Масшт.
И	53	1:5
Лист	Листов 1	

Госстрой СССР ГПИ Горьковский САНТЕХПРОЕКТ

Формат	Зона	Поз.	Обозначение	Наименование	Кол.	Примеч.
				Документация		
А4			Д22Д.028.040СБ	Сборочный чертеж		
				Детали		
А4		1	Д22Д.028.017	Труба	1	
				Стандартные изделия		
		2		Фланец 1-25-16 Ст25 ГОСТ 12821-80	1	

Д 22Д. 028. 040

Изм.	Лист	№ докум.	Подп.	Дата
Разраб.		Глинникова	Подп.	24.II.83
Пров.				
Нач.отд.				
Н. контр.		Мюнтер	Подп.	
Утв.				

Трубопровод

Лит.	Лист	Листов
И		1

Госстрой СССР ГПИ Горьковский САНТЕХПРОЕКТ

Формат	Зона	Поз.	Обозначение	Наименование	Кол.	Примеч.
				Документация		
А3			Д22Д.028.030СБ	Сборочный чертеж		
				Детали		
Б4		1	Д22Д.028.015	Труба Труба 159х4,5 ГОСТ 10704-76 / Д ГОСТ 10705-80 L=470 h16	1	15,8кг
				Стандартные изделия		
		2		Фланец 1-100-6 Ст25 ГОСТ 12821-80	1	
		3		Фланец 1-150-10 Ст25 ГОСТ 12821-80	1	
		4		Отвод 90° 159х4,5 ГОСТ 17375-77	1	
		5		Переход К159х4,5-108х4 ГОСТ 17378-77	1	

Д 22Д. 028. 030

Изм.	Лист	№ докум.	Подп.	Дата
Разраб.		Глинникова		
Пров.				
Нач.отд.				
Н. контр.		Мюнтер		
Утв.				

Трубопровод

Лит.	Лист	Листов
И		1

Госстрой СССР ГПИ Горьковский САНТЕХПРОЕКТ

Серия 4.903-11 вып. 7

Формат	Зона	Поз.	Обозначение	Наименование	Кол.	Примеч
				Документация		
А3			Д22Д. 028. 050 СБ	Сборочный чертеж		
				Детали		
А4		1	Д22Д. 028. 018	Труба	1	
А4		2	Д22Д. 028. 019	Труба	1	
				Стандартные изделия		
		3		Фланец 1-25-16 Ст.25 ГОСТ 12821-80	1	

Инв. № подл. | Подпись и дата | Взам. инв. № | Инв. № дубл. | Подпись и дата

Изм.	Лист	№ докум.	Подпись	Дата
Разраб.		Глинникова	Подп.	
Пров.				
Нач. отд.				
Н. контр.		Мюнтер	"	
Утв.				

Д22Д. 028. 050

Трубопровод

Лит.	Лист	Листов
И		1

Госстрой СССР ГПИ Горьковский САНТЕХПРОЕКТ

Формат А4

Д22Д. 028. 018

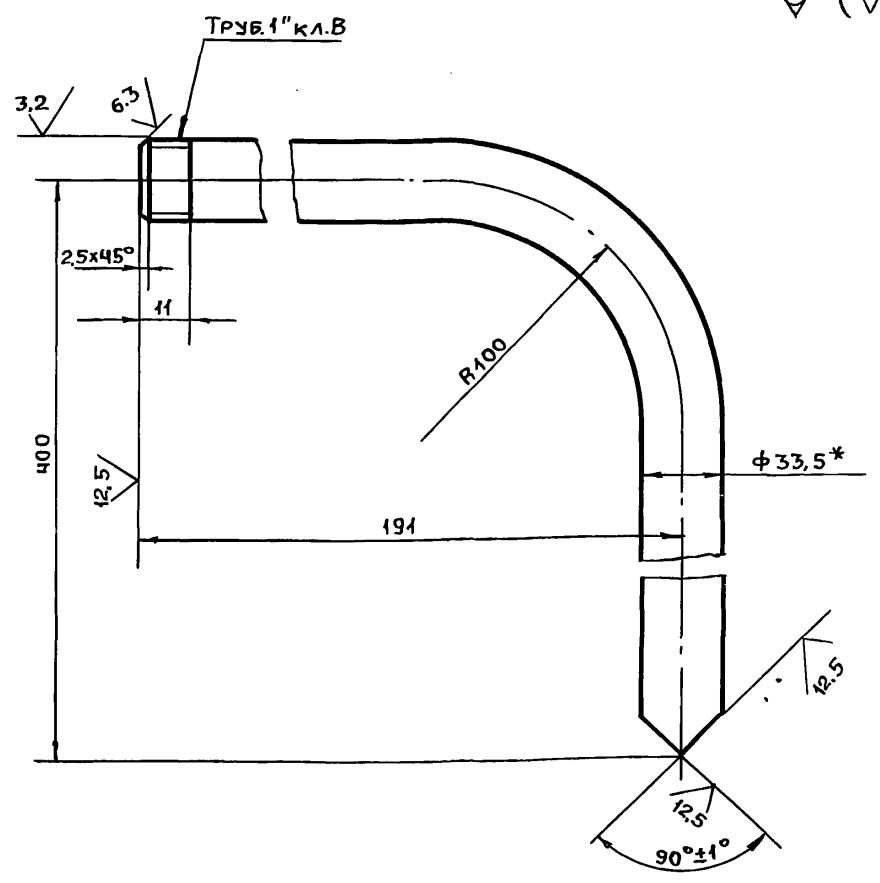

1* Размеры для справок.

2. Неуказанные предельные отклонения размеров $\pm \frac{1T16}{2}$

Инв. № подл. | Подпись и дата | Взам. инв. № | Инв. № дубл. | Подпись и дата

Изм	Лист	№ докум.	Подп.	Дата
Разраб.		Глинникова	Подп.	
Пров.				
Т. контр.				
Н. контр.		Мюнтер	"	
Утв.				

Д22Д. 028. 018

Труба

Труба 25×2,8 ГОСТ 3262-75

Лит	Масса	Масшт.
И	1.7	1:2

Лист | Листов 1

Госстрой СССР ГПИ Горьковский САНТЕХПРОЕКТ

Формат А4

Д22Д. 028. 017

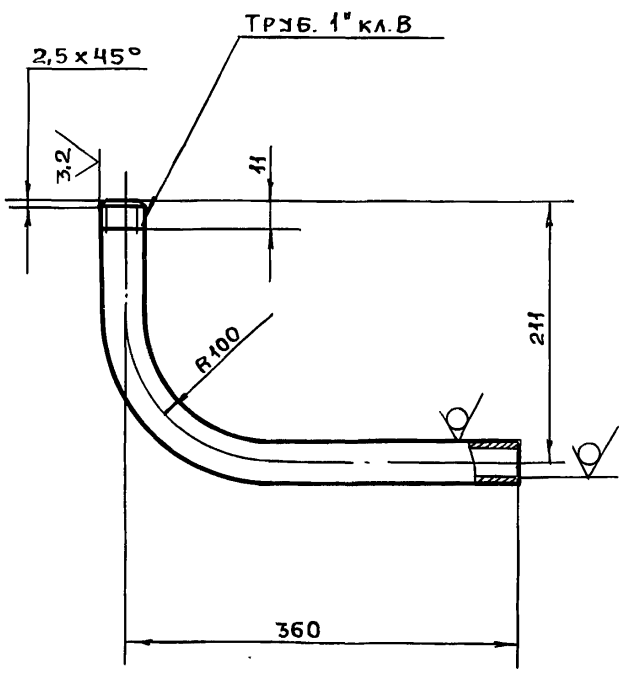

1.* Размеры для справок.

2. Неуказанные предельные отклонения размеров $\pm \frac{1T16}{2}$

Инв. № подл. | Подпись и дата | Взам. инв. № | Инв. № дубл. | Подпись и дата

Изм.	Лист.	№ докум.	Подп.	Дата
Разраб.		Глинникова	Подп.	
Пров.				
Т. контр.				
Н. контр.		Мюнтер	"	
Утв.				

Д22Д. 028. 017

Труба

Труба 25×2,8 ГОСТ 3262-75

Лит.	Масса	Масшт
И	1.33	1:4

Лист | Листов 1

Госстрой СССР ГПИ Горьковский САНТЕХПРОЕКТ

Пров. 24.08.88г. Кон.

Формат А4

Д22Д. 028. 040 СБ

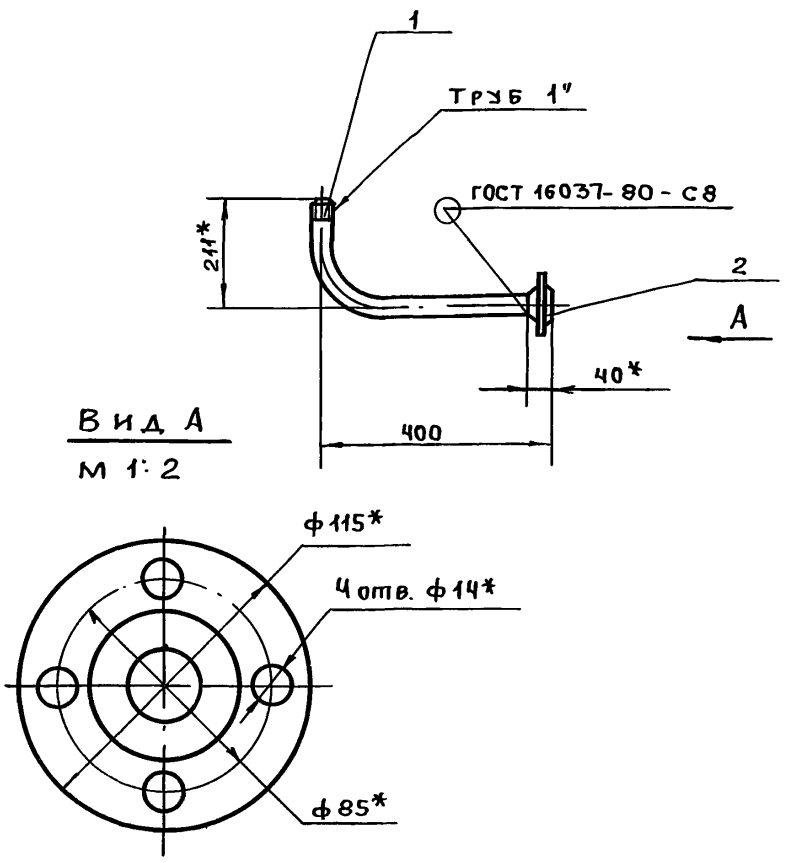

1* Размеры для справок.

2. Неуказанные предельные отклонения размеров $\pm \frac{1T16}{2}$

Инв. № подл. | Подпись и дата | Взам. инв. № | Инв. № дубл. | Подпись и дата

Изм	Лист	№ докум.	Подп.	Дата
Разраб.		Глинникова	Подп.	
Пров.				
Т. контр.				
Н. контр.		Мюнтер	"	
Утв.				

Д22Д. 028. 040 СБ

Трубопровод

Лит.	Масса	Масшт.
И	2,4	1:10

Лист | Листов 1

Госстрой СССР ГПИ Горьковский САНТЕХПРОЕКТ

Формат А4

Д22Д.028.050 СБ

Серия 4.903-11 Вып.7 Альбом II

Инв.№ подл. | Подпись и дата | Взам.инв.№ | Инв.№ дубл. | Подпись и дата

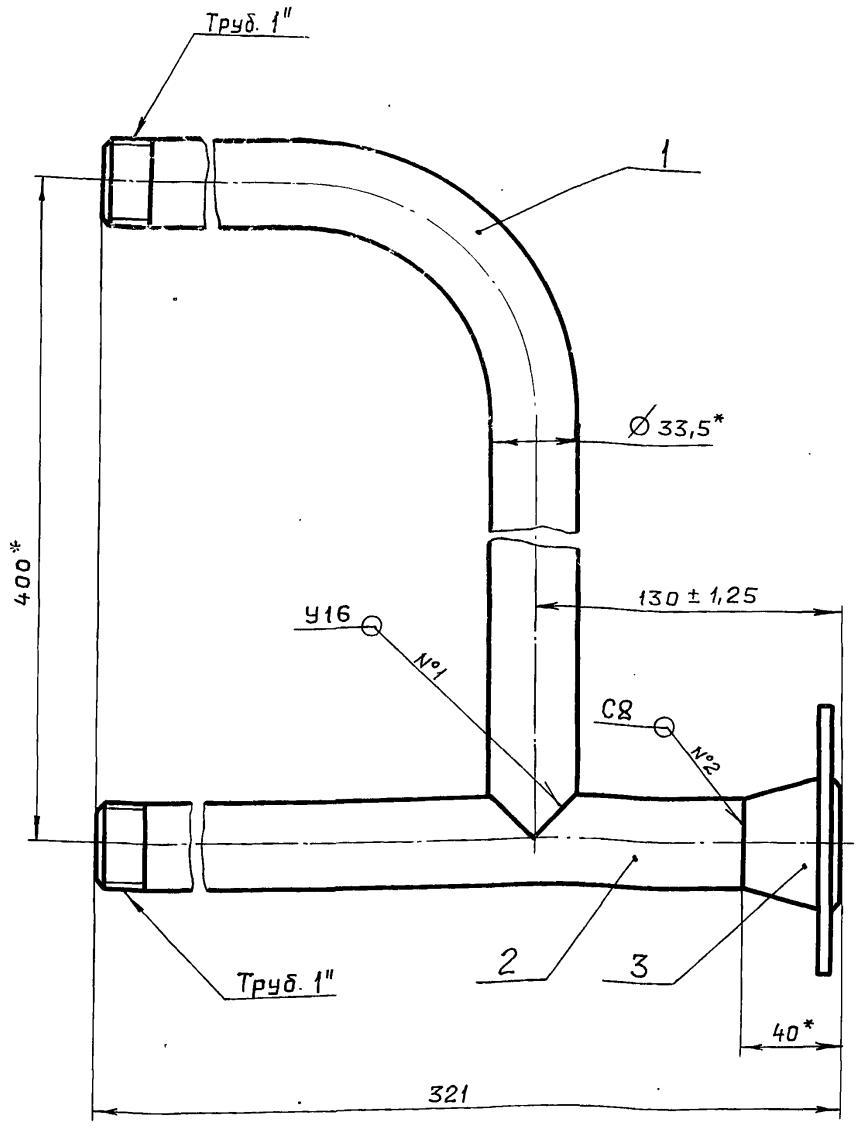

Вид А

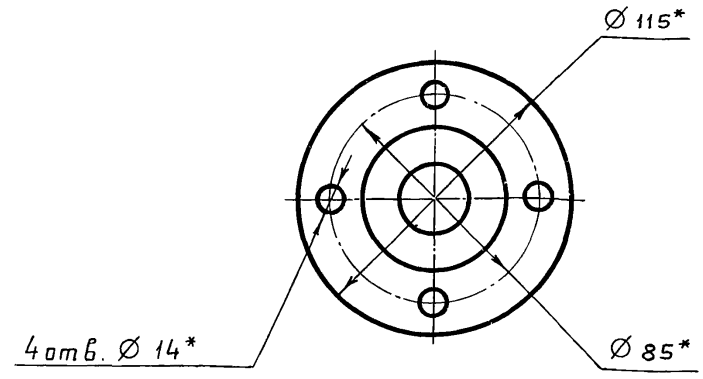

А

1* Размеры для справок.

2. Неуказанные предельные отклонения размеров $\pm \frac{IT16}{2}$

3. Сварные швы по ГОСТ 16037-80.

Изм.	Лист	№ докум.	Подпись	Дата	Д22Д.028.050 СБ			
Разраб.		Глинникова		11283	Трубопровод	Лит.	Масса	Масштаб
Пров.						И	3,45	1:2
Т.контр.						Лист	Листов 1	
Н.контр.		Мюнтер				Госстрой СССР ГПИ Горьковский САНТЕХПРОЕКТ		
Утв.								

Копировал: Ганкова Формат А3

Д22А.028.019

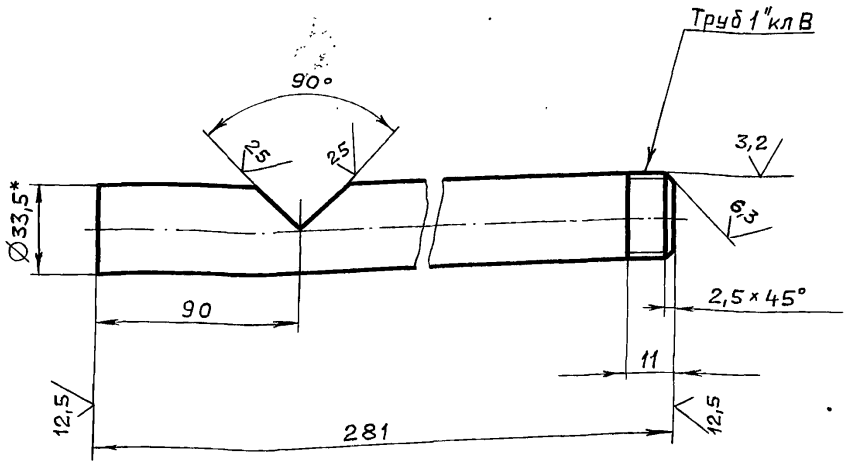

1* Размеры для справок.

2. Неуказанные предельные отклонения размеров: H16, h16, $\pm \frac{IT16}{2}$

Изм.	Лист	№ докум.	Подпись	Дата	Д22Д.028.019			
Разраб.		Глинникова		11283	Труба	Лит.	Масса	Масштаб
Пров.						И	0,7	1:2
Т.контр.						Лист	Листов 1	
Н.контр.		Мюнтер			Труба 25×2,8 ГОСТ 3262-75	Госстрой СССР ГПИ Горьковский САНТЕХПРОЕКТ		
Утв.								

Копировал: Ганкова Формат А4

Формат	Зона	Поз.	Обозначение	Наименование	Кол.	Примечание
				Документация		
А4			Д22Д.028.060 СБ	Сборочный чертеж		
				Детали		
А4		1	Д22Д.028.021	Труба	1	
				Стандартные изделия		
		2		фланец 1-25-16 Ст.25		
				ГОСТ 12821-80	1	

Изм.	Лист	№ докум.	Подпись	Дата	Д22Д.028.060			
Разраб.		Глинникова		11283	Трубопровод	Лит.	Лист	Листов
Пров.						И		1
Нач.отд.						Госстрой СССР ГПИ Горьковский САНТЕХПРОЕКТ		
Н.контр.		Мюнтер						
Утв.								

Копировал: Ганкова 20031-02 51

Д22Д.028.070 СБ

Серия 4.903-11 вып. 7

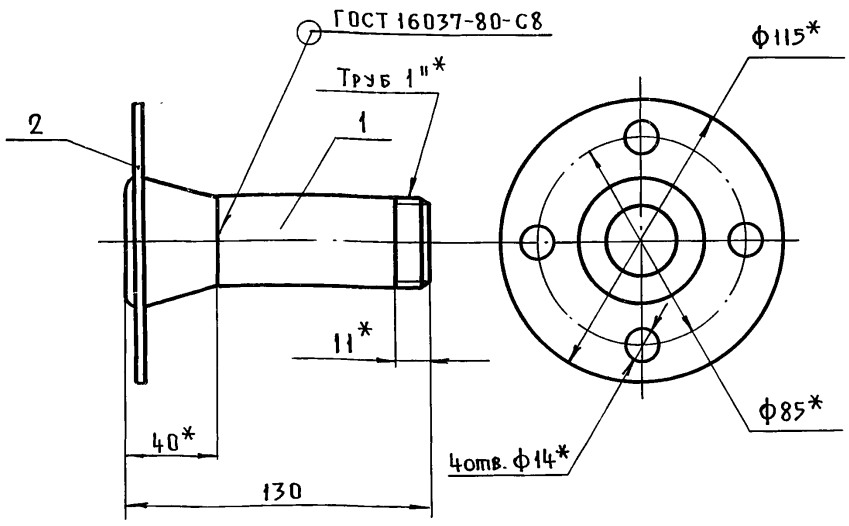

1.* Размеры для справок.

2. Неуказанные предельные отклонения размеров $\pm \frac{1T16}{2}$

Изм	Лист	№ докум.	Подп.	Дата
Разраб.		Глинникова	Подпись	1.12.83
Пров.				
Т. контр.				
Н. контр.		Мюнтер	Подпись	
Утв.				

Д22Д.028.070 СБ

Трубопровод

Лит.	Масса	Масшт.
И	1,25	1:2
Лист	Листов 1	

Госстрой СССР ГПИ Горьковский САНТЕХПРОЕКТ

Формат	Зона	Поз.	Обозначение	Наименование	Кол.	Примечан.
				Документация		
А4			Д22Д.028.070 СБ	Сборочный чертеж		
				Детали		
А4		1	Д22Д.028.022	Труба	1	
				Стандартные изделия		
		2		Фланец 1-25-16 Ст 25 ГОСТ 12821-80	1	

Изм.	Лист	№ докум.	Подп.	Дата
Разраб.		Глинникова	Подп.	1.12.83
Пров.				
Нач. отд.				
Н. контр.		Мюнтер	Подп.	
Утв.				

Д22Д.028.070

Трубопровод

Лит.	Лист	Листов
И		1

Госстрой СССР ГПИ Горьковский САНТЕХПРОЕКТ

Д22А.028.021

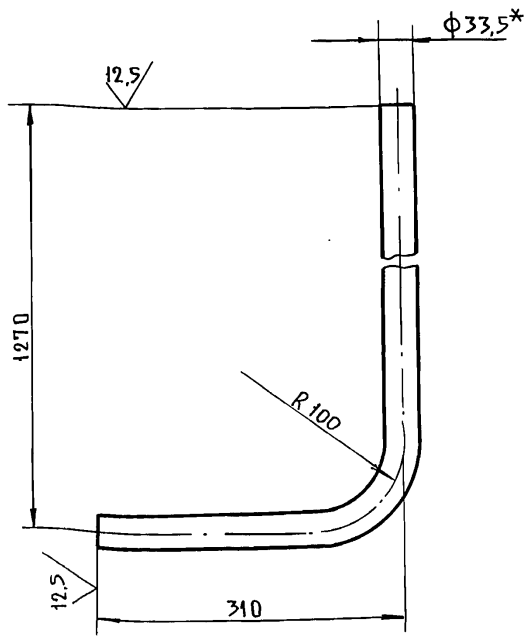

1.* Размеры для справок.

2. Неуказанные предельные отклонения размеров $\pm \frac{1T16}{2}$

Изм	Лист	№ докум.	Подп.	Дата
Разраб.		Глинникова	Подпись	1.12.83
Пров.				
Т. контр.				
Н. контр.		Мюнтер	Подпись	
Утв.				

Д22Д.028.021

Труба

Лит.	Масса	Масшт.
И	3	1:5
Лист	Листов 1	

Труба 25×2.8 ГОСТ 3262-75

Госстрой СССР ГПИ Горьковский САНТЕХПРОЕКТ

Пров. Мам 3.12.83

Д22А.028.060СБ

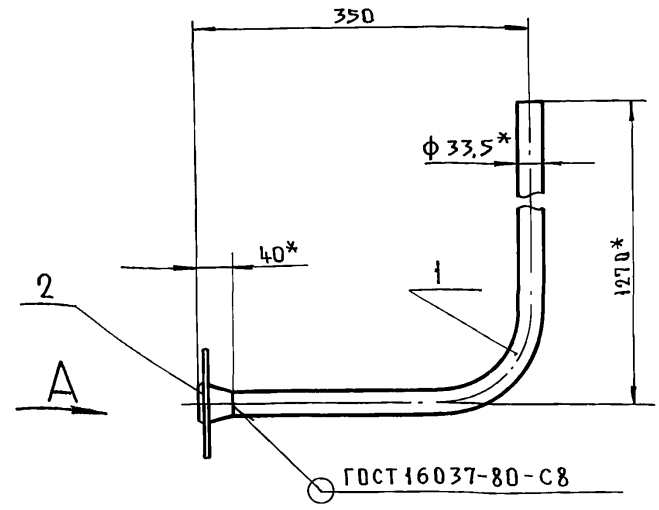

Вид А

М1:2

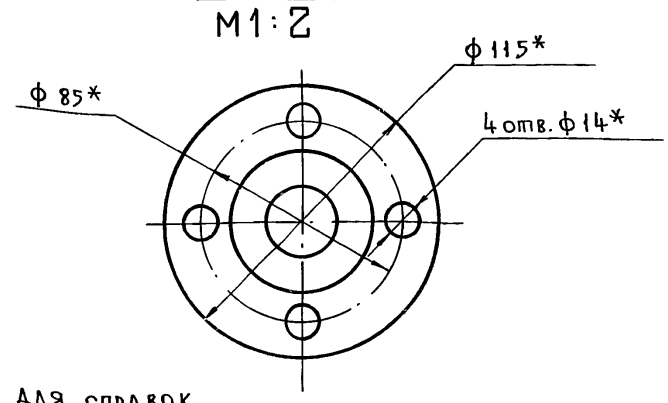

1.* Размеры для справок.

2. Неуказанные предельные отклонения размеров $\pm \frac{1T16}{2}$

Изм	Лист	№ докум.	Подп.	Дата
Разраб.		Глинникова	Подпись	1.12.83
Пров.				
Т. контр.				
Н. контр.		Мюнтер	Подпись	
Утв.				

Д22Д.028.060СБ

Трубопровод

Лит.	Масса	Масшт.
И	4,05	1:5
Лист	Листов 1	

Госстрой СССР ГПИ Горьковский САНТЕХПРОЕКТ

Д22Д.028.080 СБ

Серия 1.903-11 Вып.7 Альбом II

Инв.№ подл. | Подпись и дата | Взам.инв.№ | Инв.№ дубл. | Подпись и дата

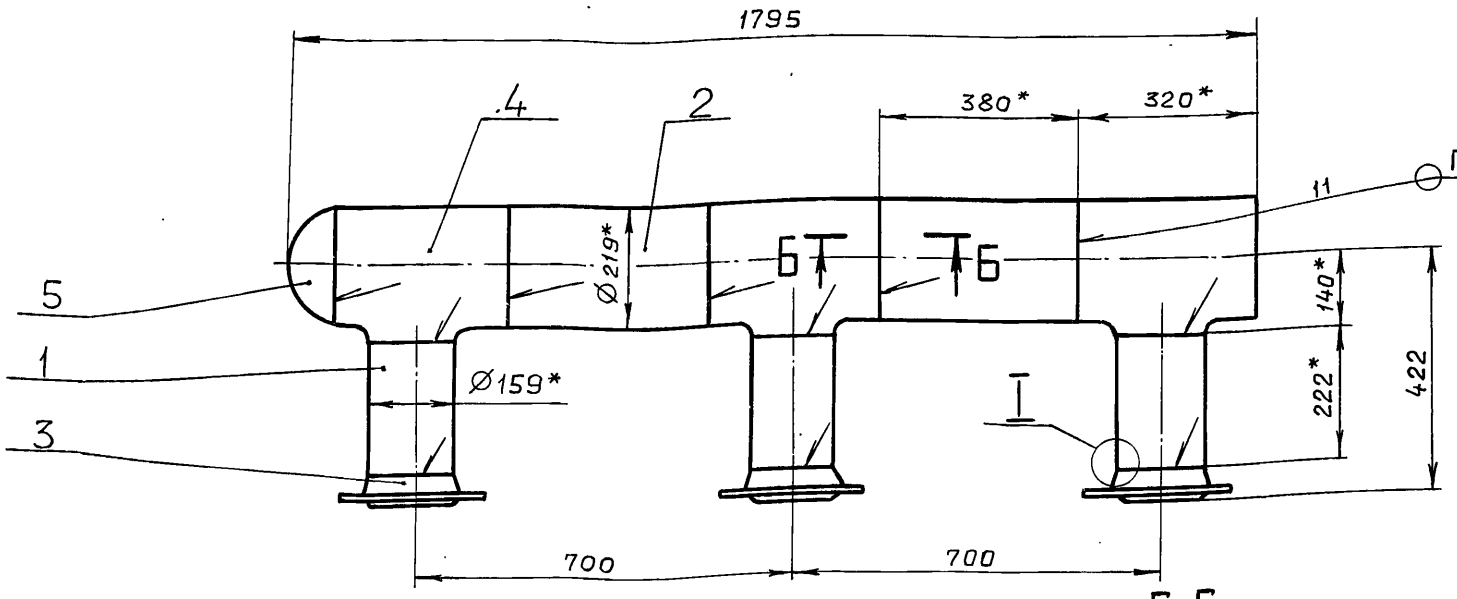

Вид А
М1:5



Б-Б
М1:1

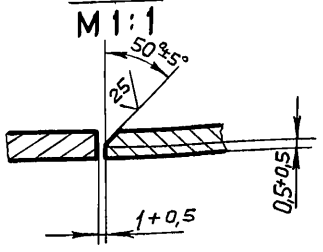

I
М1:1

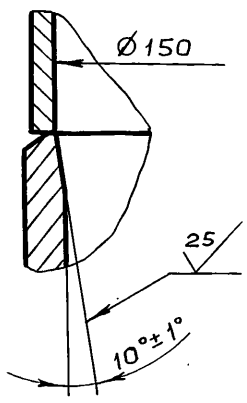

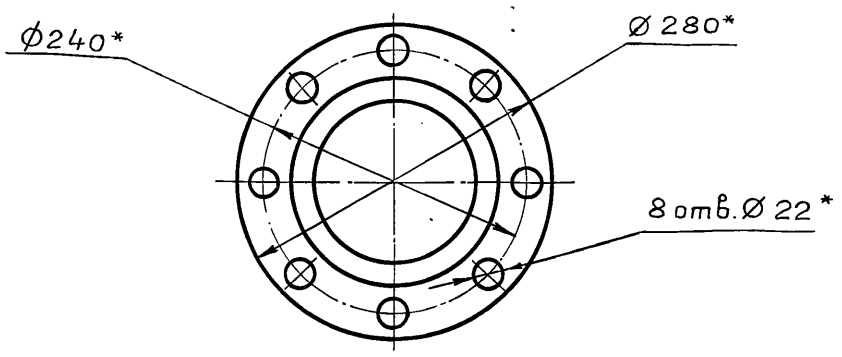

1* Размеры для справок.

2. Неуказанные предельные отклонения размеров $\pm \frac{IT16}{2}$

Изм.	Лист	№ докум.	Подпись	Дата
Разраб		Глинникова		11.83
Пров.				
Т. контр				
Н. контр.		Мюнтер		
Утв.				

Д22Д.028.080 СБ

Трубопровод

Лит.	Масса	Масштаб
И	103	1:10
Лист	Листов 1	

Госстрой СССР ГПИ Горьковский САНТЕХПРОЕКТ

Копировал: Панкова

Формат А3

Формат	Зона	Поз.	Обозначение	Наименование	Кол.	Примечание
				Документация		
А3			Д22Д.028.080 СБ	Сборочный чертеж		
				Детали		
Б4		1	Д22Д.028.024	Труба		
				Труба 159х4,5 ГОСТ 10704-76 / Д ГОСТ 10705-80		
				L=222 h16 (25)	3	3,3кг
Б4		2	Д22Д.028.025	Труба		
				Труба 219х6 ГОСТ 10704-76 / Д ГОСТ 10705-80		
				L=380 h16 (25)	2	11,9кг
				Стандартные изделия		
		3		Фланец 1-150-10 Ст.25 ГОСТ 12821-80	3	
		4		Тройник 219х6-159х4,5 ГОСТ 17376-77	3	
		5		Заглушка 219х8 ГОСТ 17379-77	1	

Изм.	Лист	№ докум.	Подпись	Дата
Разраб.		Глинникова		11.83
Пров.				
Нач. отд.				
Н. контр.		Мюнтер		
Утв.				

Д22Д.028.080

Трубопровод

Лит.	Лист	Листов
И		1

Госстрой СССР ГПИ Горьковский САНТЕХПРОЕКТ

Инв.№ подл. | Подпись и дата | Взам.инв.№ | Инв.№ дубл. | Подпись и дата

Д22Д.028.022

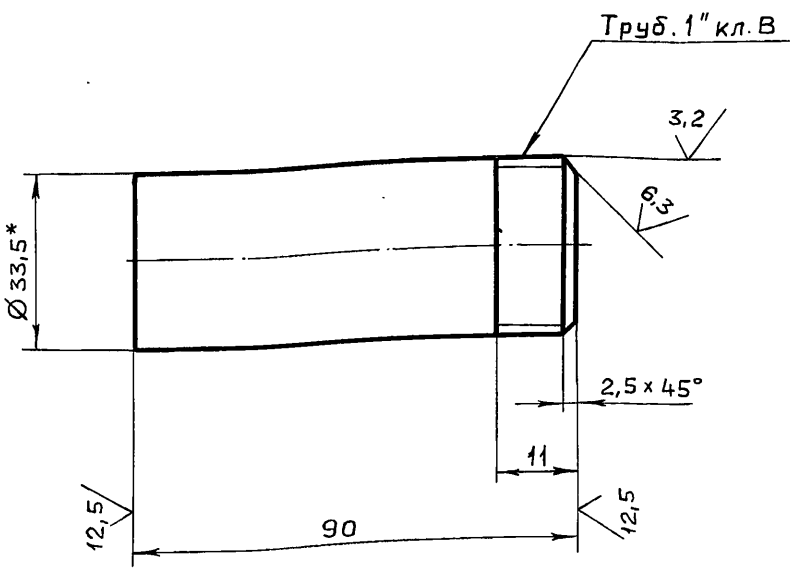

1.* Размеры для справок.

2. Неуказанные предельные отклонения размеров: h16, $\pm \frac{IT16}{2}$

Изм.	Лист	№ докум.	Подпись	Дата
Разраб.		Глинникова		11.83
Пров.				
Т. контр.				
Н. контр.		Мюнтер		
Утв.				

Д22Д.028.022

Труба

Лит.	Масса	Масштаб
И	0,2	1:1
Лист	Листов 1	

Труба 25×2,8 ГОСТ 3262-75

Госстрой СССР, ГПИ Горьковский САНТЕХПРОЕКТ

Инв.№ подл. | Подпись и дата | Взам.инв.№ | Инв.№ дубл. | Подпись и дата

Д22Д.028.090СБ

Серия 4.903-11 вып.7

Подп. и дата | Инв.№ дубл. | Взам.инв.№ | Подп. и дата | Инв.№ подл.

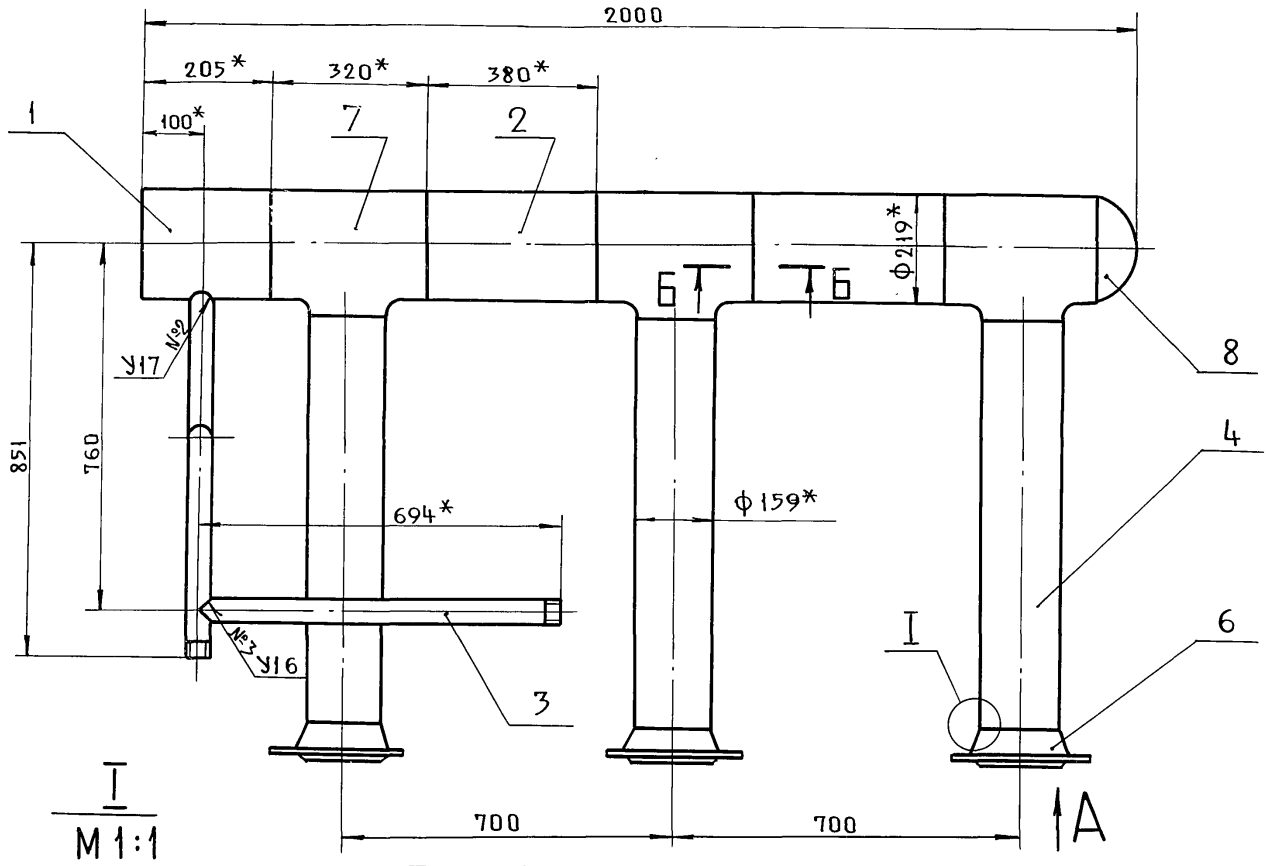

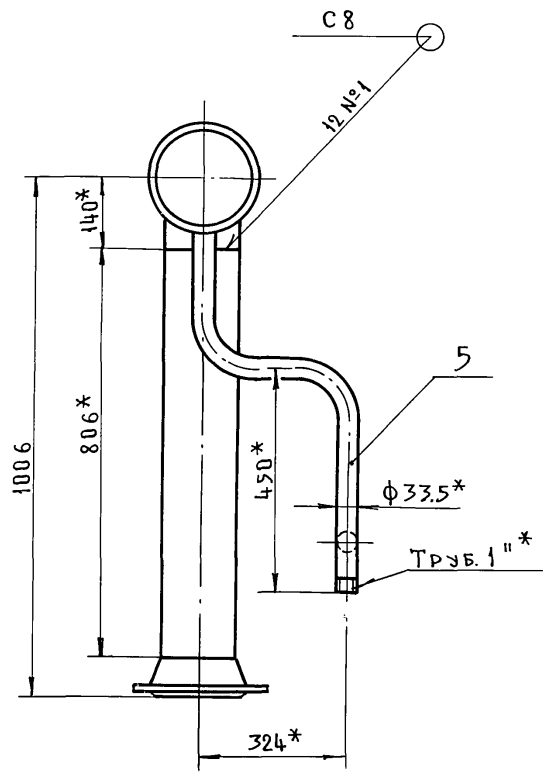

I
М1:1

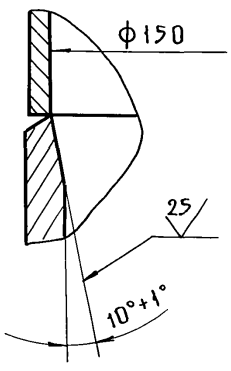

Вид А
М1:5

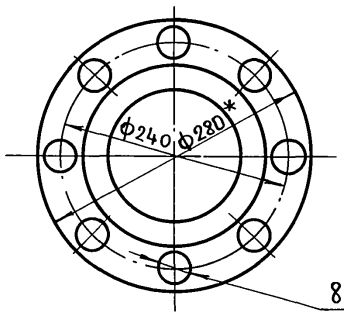

Б-Б
М1:1

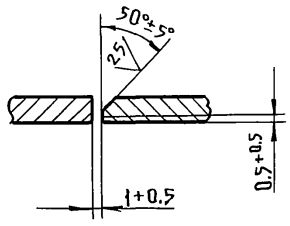

1.* Размеры для справок.

2. Неуказанные предельные отклонения размеров $\pm \frac{IT16}{2}$

3. Сварные швы по ГОСТ 16037-80.

					Д 22Д. 028. 090.СБ	
Изм	Лист	№ докум.	Подп.	Дата	Трубопровод	Лит. / Масса / Масшт.: И / 126 / 1:10
Разраб.		Глинникова				Лист 1 / Листов 1
Пров.						Госстрой СССР ГПИ Горьковский САНТЕХПРОЕКТ
Т.контр.						
Н.контр.		Мюнтер				
Утв.						

Формат	Зона	Поз.	Обозначение	Наименование	Кол.	Примечан.
				Стандартные изделия		
		6		Фланец 1-150-10 Ст.25		
				ГОСТ 12821-80	3	
		7		Тройник 219×6-159×4,5		
				ГОСТ 17376-77	3	
		8		Заглушка 219×8		
				ГОСТ 17379-77	1	

Изм | Лист | № докум. | Подп. | Дата — Д22Д.028.090 — Лист 2

Пров. 7.12.83 Коп.

Формат	Зона	Поз.	Обозначение	Наименование	Кол.	Примечан
				Документация		
А3			Д22Д.028.090СБ	Сборочный чертеж		
				Детали		
А4		1	Д22Д.028.027	Труба	1	
Б4		2	Д22Д.028.028	Труба		
				Труба 219×6 ГОСТ 10704-76 / Д ГОСТ 10705-80		
				L=380 h16	2	11,9кг
А4		3	Д22Д.028.029	Труба	1	
Б4		4	Д22Д.028.031	Труба		
				Труба 159×4,5 ГОСТ 10704-76 / Д ГОСТ 10705-80		
				L=806 h16	3	12,2кг
А4		5	Д22Д.028.032	Труба	1	

					Д 22Д. 028. 090	
Изм.	Лист	№ докум.	Подп.	Дата	Трубопровод	Лит. / Лист / Листов: И / 1 / 2
Разраб.		Глинникова		1.12.83		Госстрой СССР ГПИ Горьковский САНТЕХПРОЕКТ
Пров.						
Нач. отд.						
Н. контр.		Мюнтер				
Утв.						

Серия 4.903-11 вып. 7

Формат	Зона	Поз.	Обозначение	Наименование	Кол.	Примеч.
				Документация		
А4			Д22Д.029.010 СБ	Сборочный чертеж		
				Детали		
Б4		1	Д22Д.029.001	Труба		
				Труба 89×3,0 ГОСТ 10704-76 / Д ГОСТ 10705-80		
				L = 280 h16 (25)	1	1,78 кг
				Стандартные изделия		
				Фланец Ст25 ГОСТ 12821-80		
		2		1-80-6	1	
		3		1-80-10	1	
		4		Отвод 90° 89×3,5		
				ГОСТ 17375-77	1	2,8 кг

Инв.№ подл. | Подпись и дата | Взам. инв.№ | Инв.№ дубл. | Подпись и дата

Изм.	Лист	№ докум.	Подп.	Дата	Д22Д.029.010			
Разраб.		Панова	Подп.		Трубопровод	Лит.	Лист	Листов
Пров.						И		1
Нач.отд.						Госстрой СССР ГПИ Горьковский САНТЕХПРОЕКТ		
Н.контр.		Мюнтер	"					
Утв.								

Формат А4

А22А.028.032

(√)

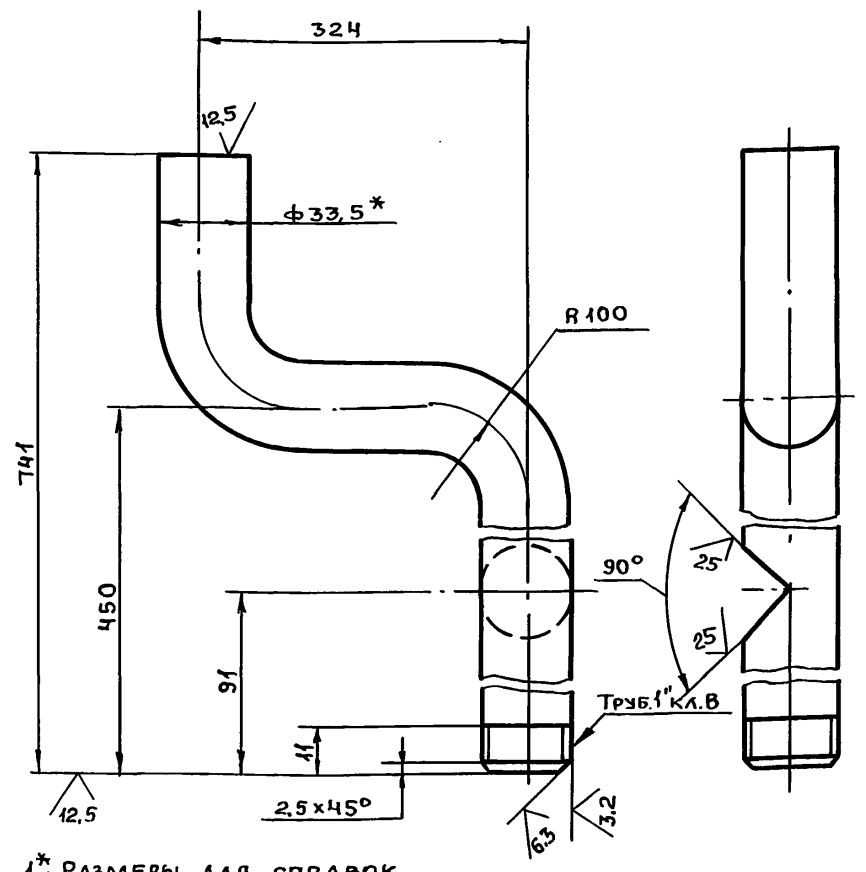

1* Размеры для справок.

2. Неуказанные предельные отклонения размеров: $H16, \pm \frac{IT16}{2}$

Инв.№ подл. | Подпись и дата | Взам. инв.№ | Инв.№ дубл. | Подпись и дата

Изм.	Лист	№ докум.	Подп.	Дата	Д22Д.028.032			
Разраб.		Глинникова	Подп.		Труба	Лит.	Масса	Масшт.
Пров.						И	2,7	1:5
Т.контр.						Лист	Листов 1	
Н.контр.		Мюнтер	"		Труба 25×2,8 ГОСТ 3262-80	Госстрой СССР ГПИ Горьковский САНТЕХПРОЕКТ		
Утв.								

Формат А4

А22А.028.029

(√)

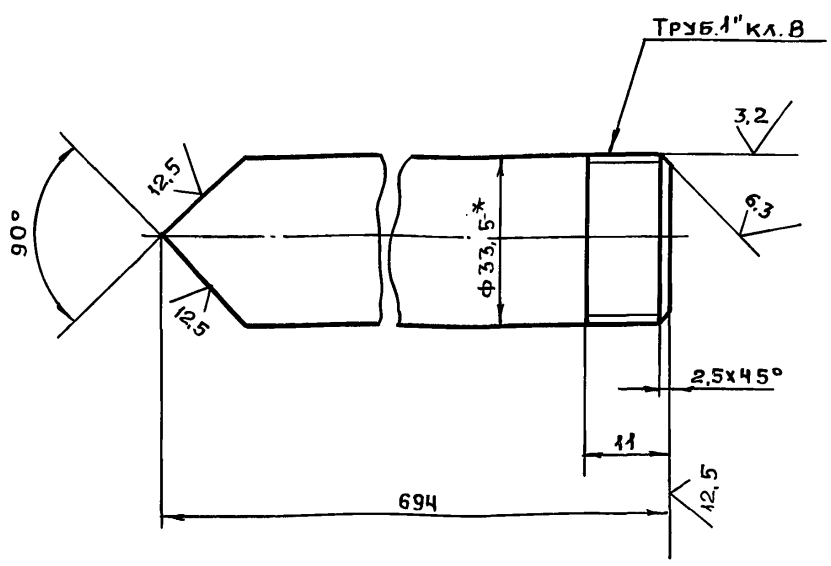

1.* Размеры для справок

2. Неуказанные предельные отклонения размеров: $h16, \pm \frac{IT16}{2}$

Инв.№ подл. | Подпись и дата | Взам. инв.№ | Инв.№ дубл. | Подпись и дата

Изм.	Лист	№ докум.	Подп.	Дата	Д22Д.028.029			
Разраб.		Глинникова	Подп.		Труба	Лит.	Масса	Масшт.
Пров.						И	1,4	1:1
Т.контр.						Лист	Листов 1	
Н.контр.		Мюнтер	"		Труба 25×2,8 ГОСТ 3262-80	Госстрой СССР ГПИ Горьковский САНТЕХПРОЕКТ		
Утв.								

Пров. Боровинская 24.08.88г. Кон. Мюнтер

Формат А4

А22А.028.027

(√)

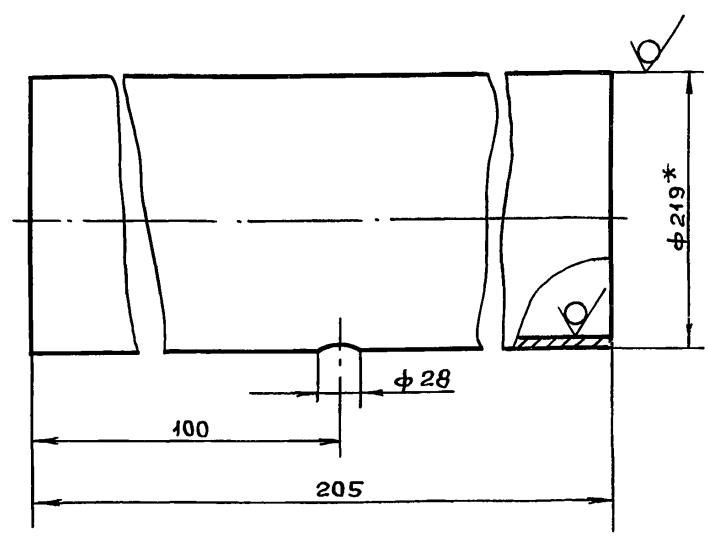

1* Размеры для справок.

2. Неуказанные предельные отклонения размеров: $H16, \pm \frac{IT16}{2}$.

Инв.№ подл. | Подпись и дата | Взам. инв.№ | Инв.№ дубл. | Подпись и дата

Изм.	Лист	№ докум.	Подпись	Дата	Д22Д.028.027			
Разраб.		Глинникова	Подп.		Труба	Лит.	Масса	Масшт.
Пров.						И	3,08	1:4
Т.контр.						Лист	Листов 1	
Н.контр.		Мюнтер	"		Труба 219×6 ГОСТ 10704-76 / Д ГОСТ 10705-80	Госстрой СССР ГПИ Горьковский САНТЕХПРОЕКТ		
Утв.								

Формат А4

Серия 4.903-11 вып. 7

№ строки	Обозначение	Наименование	Куда входит: Обозначение	Кол.	Общее количество	Примечание
1	Д22Д.029.000	Блок насосов контура котла			1	
2		горячего водоснабжения			2	
3	Д22Д.029.010	Трубопровод			2	
4	Д22Д.029.020	Трубопровод			1	
5	Д22Д.029.030	Трубопровод			1	
6	-01	Трубопровод			1	
7	Д22Д.029.040	Опора				
8						
9						
10						
11						
12						
13						
14						
15						
16						
17						
18						
19						
20						
21						
22						
23						
24						
25						

Подпись и дата | Инв. № дубл. | Взам. инв. № | Подпись и дата | Инв. № подл.

Изм	Лист	№ докум.	Подпись	Дата
Разраб.		Панова	"	
Пров.				
Нач. отд.		Вольский	"	
Н. контр.		Мюнтер	"	
Утв.				

Д22Д.029.000 ВС

Блок насосов контура котла горячего водоснабжения. Ведомость спецификаций

Лит.	Лист	Листов
И		1

Госстрой СССР ГПИ Горьковский САНТЕХПРОЕКТ

Формат	Зона	Поз.	Обозначение	Наименование	Кол.	Примечание
				30ч6бр Ду80; Ру10		
				ГОСТ 8437-75	4	
				Прокладка ГОСТ15180-70		
		7		А-50-10	2	
		8		А-80-10	10	
				Болт ГОСТ 7798-70		
		9		М12×50.36	8	
		10		М12×80.36	8	
		11		М16×70.36	40	
				Гайка ГОСТ 5915-70		
		12		М12.4	16	
		13		М16.4	40	
		14		Шайба 16.01		
				ГОСТ 10906-71	8	
		15		Опора ОПБ2-108		
				ГОСТ 14911-82	2	
				Прочие изделия		
		16		Насос К 45/30 Дк=165мм		
				G=45 м³/ч; H=30мм.в.ст.		
				с электродвигателем		
				А02-42-2		
				n=2910 об/мин. N=7.5квт	2	168кг

Подпись и дата | Инв. № дубл. | Взам. инв. № | Подпись и дата | Инв. № подл.

Изм	Лист	№ докум.	Подп.	Дата

Д22Д.029.000

Лист 2

Пров. Жаля 24.9.91г Коп. Ерокиз

Формат	Зона	Поз.	Обозначение	Наименование	Кол.	Примечание
				Документация		
А2			Д22Д.029.000 СБ	Сборочный чертеж		
А3			Д22Д.029.000 Вс	Ведомость спецификаций		
А4			Д22Д.029.000 ВП	Ведомость покупных изделий		
				Сборочные единицы		
А4		1	Д22Д.029.010	Трубопровод	2	
А4		2	Д22Д.029.020	Трубопровод	2	
А4		3	Д22Д.029.030-01	Трубопровод	1	
А4		4	Д22Д.029.030	Трубопровод	1	
А4		5	Д22Д.029.040	Опора	1	
				Стандартные изделия		
		6		Задвижка параллельная с выдвижным шпинделем, фланцевая		

Подпись и дата | Инв. № дубл. | Взам. инв. № | Подпись и дата | Инв. № подл.

Изм	Лист	№ докум.	Подп.	Дата
Разраб.		Панова	"	
Пров.				
Нач. отд.		Вольский	"	
Н. контр.		Мюнтер	"	
Утв.				

Д22Д.029.000

Блок насосов контура котла горячего водоснабжения

Лит.	Лист	Листов
И	1	2

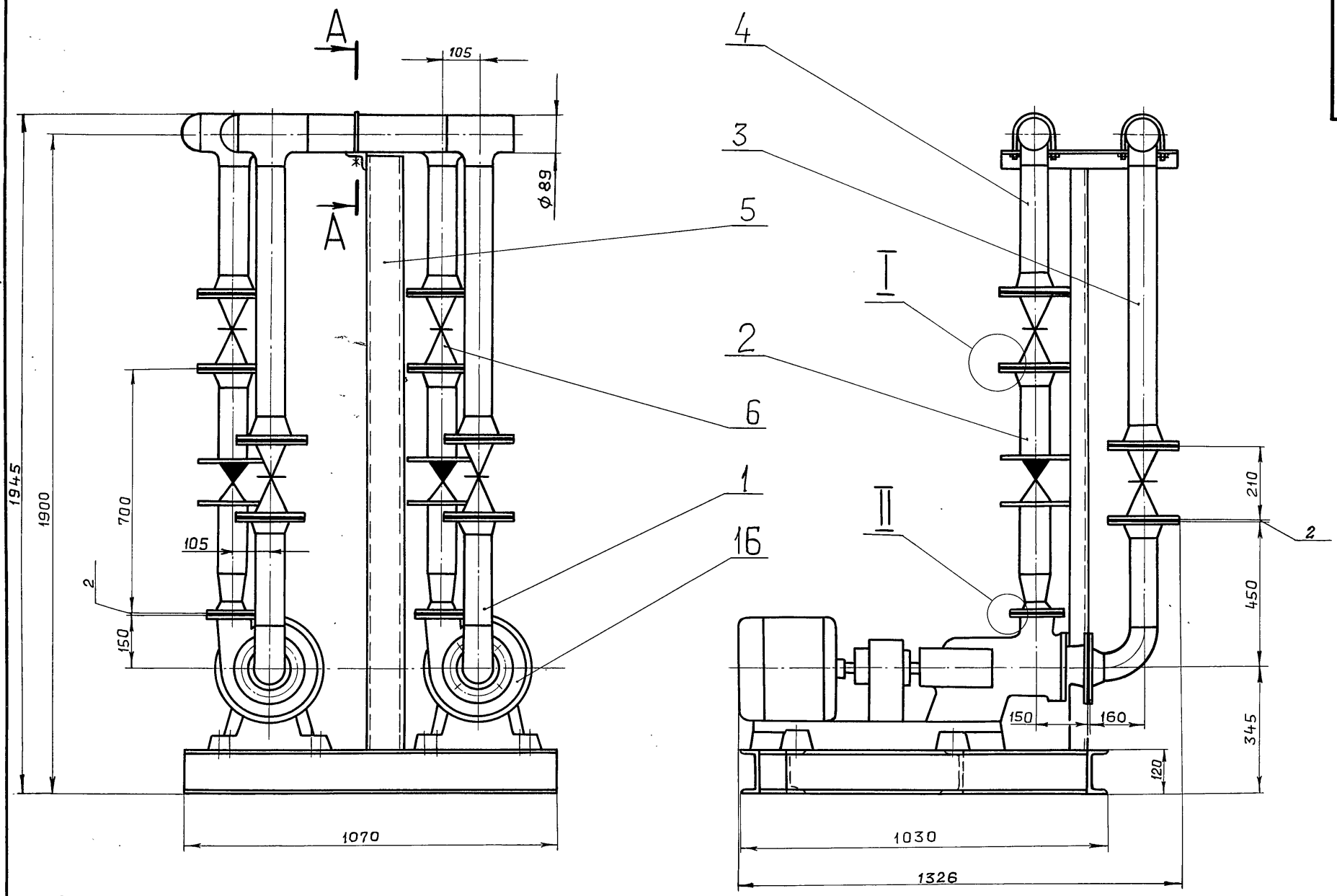

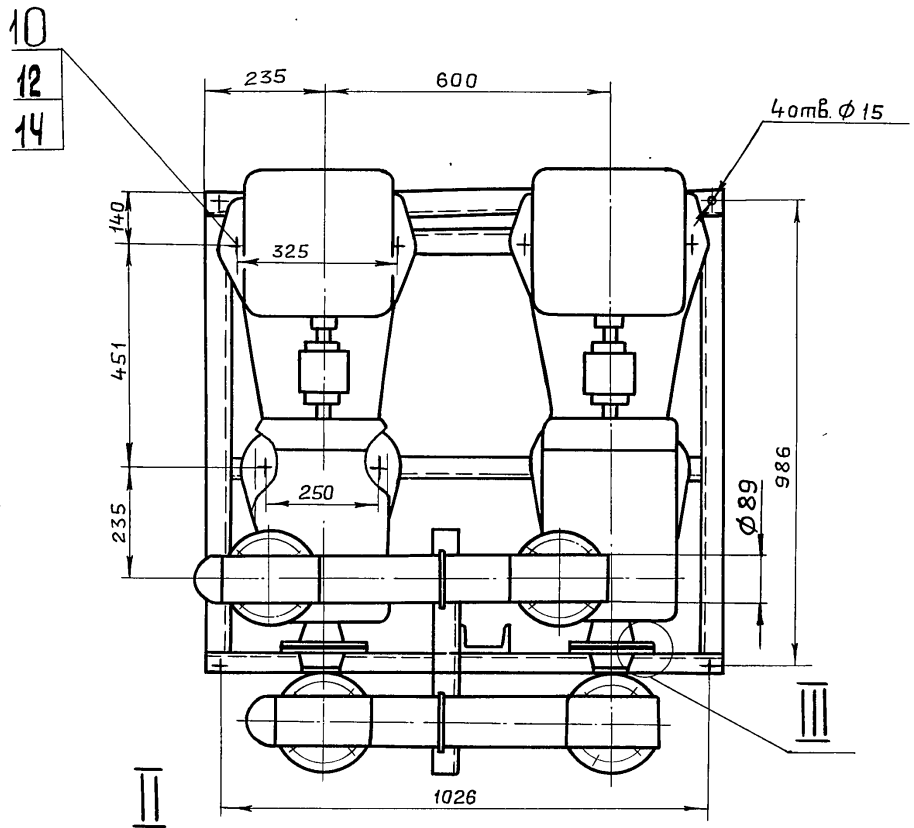

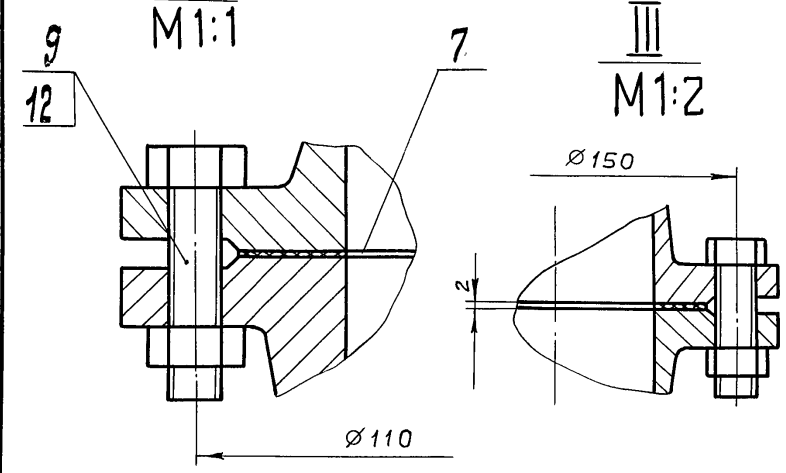

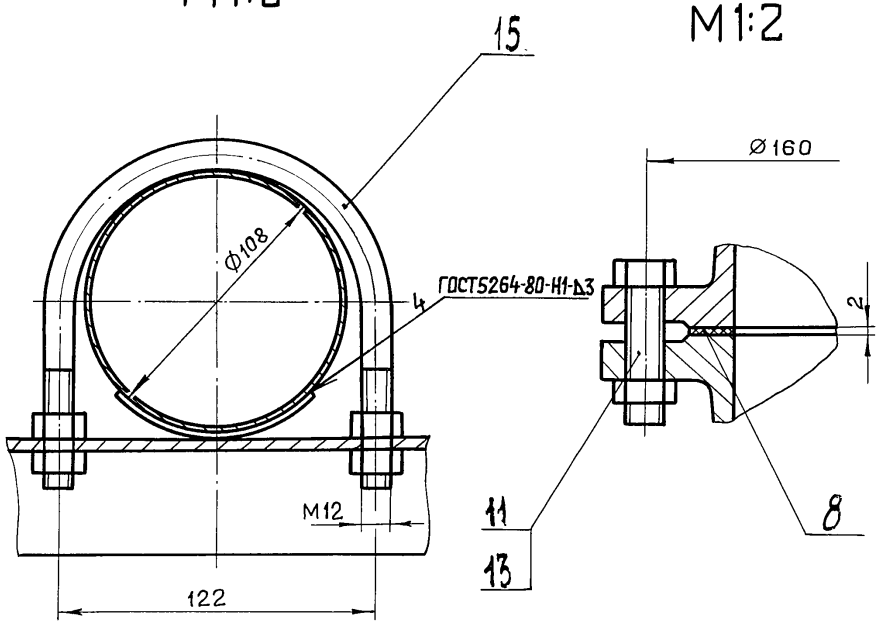

1. Размеры для справок.
2. Сборку проверить на герметичность давлением воды $P_{пр} = 8 \frac{кгс}{см^2}$ в течение 5 мин., после чего давление снизить до рабочего $P_{раб} = 6 \frac{кгс}{см^2}$ и произвести осмотр. Течь не допускается.
3. Штуцеры, бобышки, муфты трубопроводов после снятия приборов и средств автоматизации, а также присоединительные концы трубопроводов, на период транспортировки должны быть закрыты пробками или заглушками.

Изм.	Лист	№ докум.	Подпись	Дата
Разраб.		Панова		1.1283
Пров.				
Т.контр.				
Нач.отд.		Вольский		
Н.контр.		Мюнтер		
Утв.				

Д22Д.029.000 СБ

Блок насосов контура котла горячего водоснабжения.

Лит.	Масса	Масштаб
И	660	1:10

Лист | Листов 1

Госстрой СССР ГПИ Горьковский САНТЕХПРОЕКТ

Копировал: Ганкова

Инв.№ подл. | Подпись и дата | Взам.инв.№ | Инв.№ дубл. | Подпись и дата

Серия 4.903-11 Вып. 7 Альбом II

№ строки	Наименование	Обозначение документа на поставку	Поставщик	Куда входит (обозначение)	Количество: На изделие	Количество: В комплекты	Количество: На регулир.	Количество: Всего	Примечание
1	Заглушка 108×4	ГОСТ 17379-77		Д22Д.029.030	1			1	
2				-01	1			1	
3								2	
4									
5	Опора опб 2-108	ГОСТ 14911-82						2	
6									
7	Крепежные изделия								
8									
9	Болт М12 х 50.36	ГОСТ 7798-70			8			8	
10	М12 х 80.36				8			8	
11	М16 х 70.36				40			40	
12	Гайка М 12,4	ГОСТ 5915-70			16			16	
13	М 16,4				40			40	
14	Шайба 16.01	ГОСТ 10906-71			8			8	
15									
16									
17									
18									
19									
20									
21									
22									
23									
24									
25									
26									
27									
28									

Инв. № подл. | Подпись и дата | Взам. инв. № | Инв. № дубл. | Подпись и дата

Изм.	Лист	№ докум.	Подпись	Дата	Д22Д.029.000 ВП	Лист 2

Формат А3

№ строки	Наименование	Обозначение документа на поставку	Поставщик	Куда входит (обозначение)	Количество: На изделие	Количество: В комплекты	Количество: На регулир.	Количество: Всего	Примечание
1	Задвижка параллельная	ГОСТ 8437-75	Душанбинский						
2	с выдвижным шпинделем		завод им.						
3	фланцевая 30ч6бр		Орджоникидзе						
4	dy 80 ру 10								
5	Насос К 45/30 Дк 165мм,							4	
6	G 45 м³/ч Н 30мм в.ст. с		"Армхиммаш"						
7	электродвигателем А02-42-2		г. Ереван						
8	n = 2910 об/мин, N = 7,5 кВт								
9	Клапан обратный поворот-								
10	ный фланцевый КА44075 dy80 ру16	ГОСТ 19827-74	Кролевецкий					2	
11	Фланец 1-50-6 Ст25	ГОСТ 12821-80	завод	Д22Д.029.020	1			2	
12	1-80-6 Ст25			Д22Д.029.020	1			2	
13				Д22Д.029.010	1			2	
14				Д22Д.029.020	1			2	
15	1-80-10 Ст25							4	
16				Д22Д.029.010	1			2	
17				Д22Д.029.030	2			2	
18				-01	2			2	
19	Прокладка 1-50-10	ГОСТ 15180-70						6	
20	1-80-10							2	
21	Отвод 90° 89×3,5	ГОСТ 17375-77						10	
22	Тройник 108×4-89×4	ГОСТ 17376-77		Д22Д.029.010	1			2	
23				Д22Д.029.030	2			2	
24				-01	2			2	
25	Переход К-89×3,5-57×3	ГОСТ 17378-77						4	
				Д22Д.029.020	1			2	

Инв. № подл. | Подпись и дата | Взам. инв. № | Инв. № дубл. | Подпись и дата

Изм.	Лист	№ докум.	Подпись	Дата	Д22Д.029.000 ВП			
Разраб.		Панова		11.83	Блок насосов контура горячего водоснабжения. Ведомость покупных изделий.	Лит. И	Лист 1	Листов 2
Пров.						Госстрой СССР ГПИ Горьковский САНТЕХПРОЕКТ		
Нач.отд.		Вольский						
Н.контр.		Мюнтер						
Утв.								

Д22Д.029.020 СБ

Серия 4.903-11 Вып.7 Альбом III

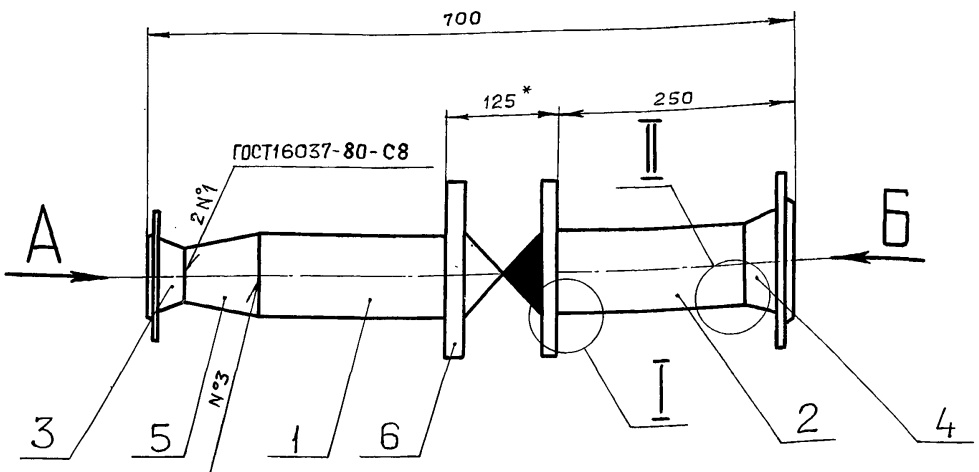

Вид А
М1:2,5

Вид Б
М1:2,5

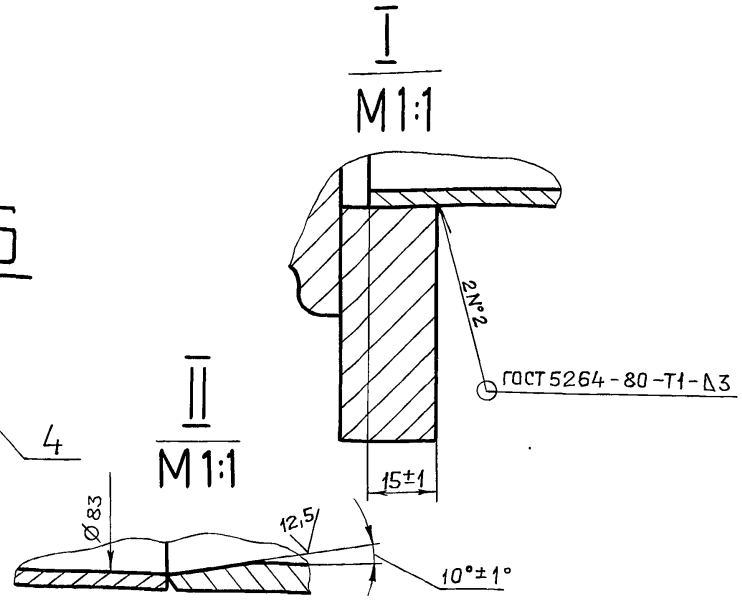

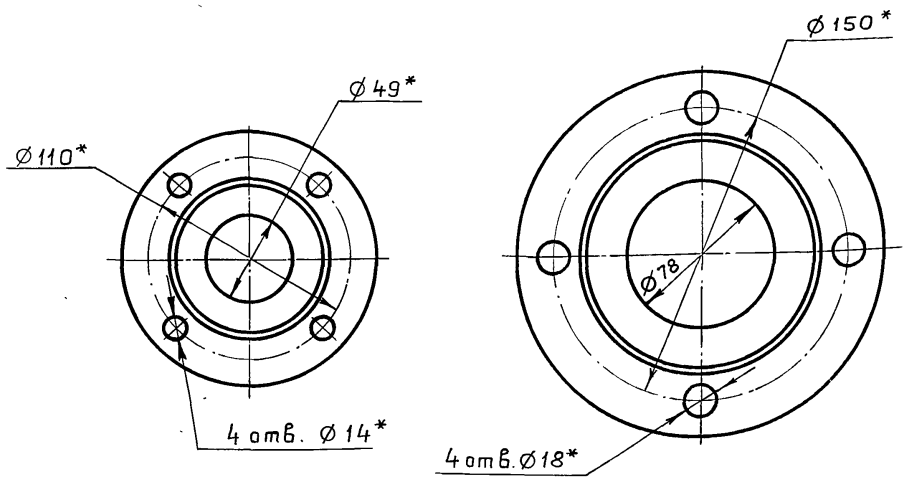

1* Размеры для справок

2. Неуказанные предельные отклонения размеров : $h16$, $\pm \frac{IT16}{2}$

Изм.	Лист	№ докум.	Подпись	Дата	Д22Д.029.020 СБ		
Разраб.		Панова		11.83	Трубопровод	Лит.	Масса	Масштаб
Пров.						И	24	1:5
Т.контр.						Лист	Листов 1	
Н.контр.		Мюнтер				Госстрой СССР ГПИ горьковский САНТЕХПРОЕКТ		
Утв.								

Копировал: Ганкова

Формат А3

Инв.№подл. | Подпись и дата | Взам.инв.№ | Инв.№ дубл. | Подпись и дата

Д22Д.029.010 СБ

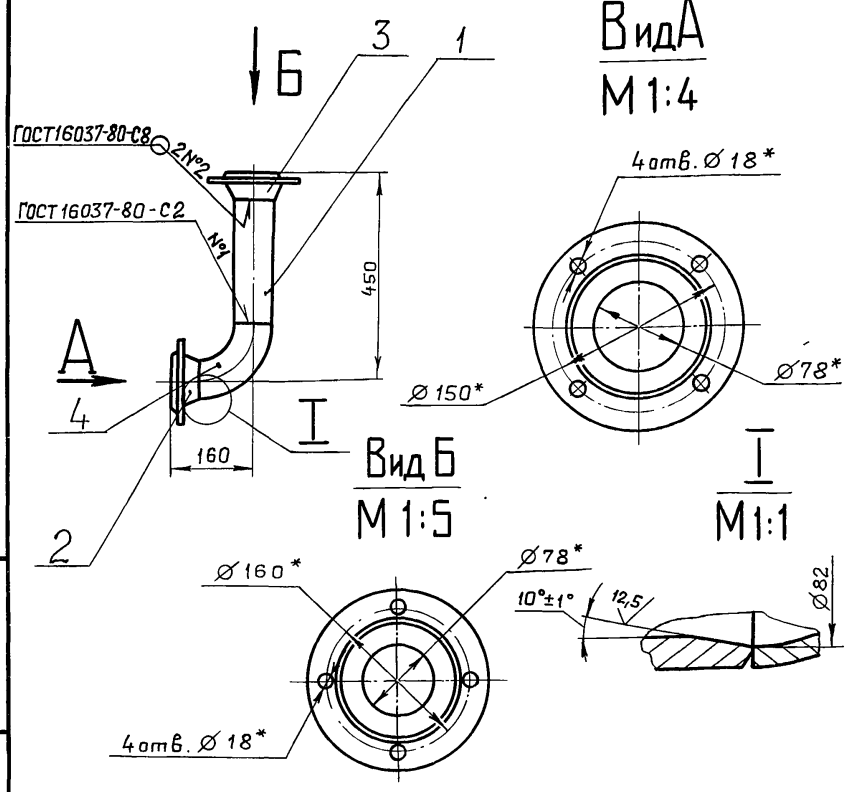

Вид А
М1:4

Вид Б
М1:5

I
М1:1

1.* Размеры для справок.

2. Неуказанные предельные отклонения размеров $\pm \frac{IT16}{2}$

Изм.	Лист	№ докум.	Подпись	Дата	Д22Д.029.010 СБ		
Разраб.		Панова		11.83	Трубопровод	Лит.	Масса	Масштаб
Пров.						И	11	1:10
Т.контр.						Лист	Листов 1	
Н.контр.		Мюнтер				Госстрой СССР ГПИ горьковский САНТЕХПРОЕКТ		
Утв.								

Копировал: Ганкова

Формат А4

Инв.№подл. | Подпись и дата | Взам.инв.№ | Инв.№ дубл. | Подпись и дата

Формат	Зона	Поз.	Обозначение	Наименование	Кол.	Примечание
				Документация		
А3			Д22Д.029.020 СБ	Сборочный чертеж		
				Детали		
БЧ		1	Д22Д.029.002	Труба		
				Труба 89х3,0 ГОСТ 10704-76		
				Д ГОСТ 10705-80		
				L=227 h16 $\overset{25}{\nabla}$	1	1,34 кг
БЧ		2	Д22Д.029.003	Труба		
				Труба 89х3,0 ГОСТ 10704-76		
				Д ГОСТ 10705-80		
				L=225 h16 $\overset{25}{\nabla}$	1	1,27 кг
				Стандартные изделия		
				Фланец Ст25 ГОСТ 12821-80		
		3		1-50-6	1	
		4		1-80-6	1	
		5		Переход К-89х3,5-57х3		
				ГОСТ 17378-77	1	
		6		Клапан обратный		
				поворотный фланце-		
				вый КА 44075	1	
				ду80 ру10 ГОСТ 19827-74		

Изм.	Лист	№ докум.	Подпись	Дата	Д22Д.029.020		
Разраб.		Панова		11.83	Трубопровод	Лит.	Лист	Листов
Пров.						И		1
Нач.отд.						Госстрой СССР ГПИ горьковский САНТЕХПРОЕКТ		
Н.контр.		Мюнтер						
Утв.								

Копировал: Ганкова

Формат А4

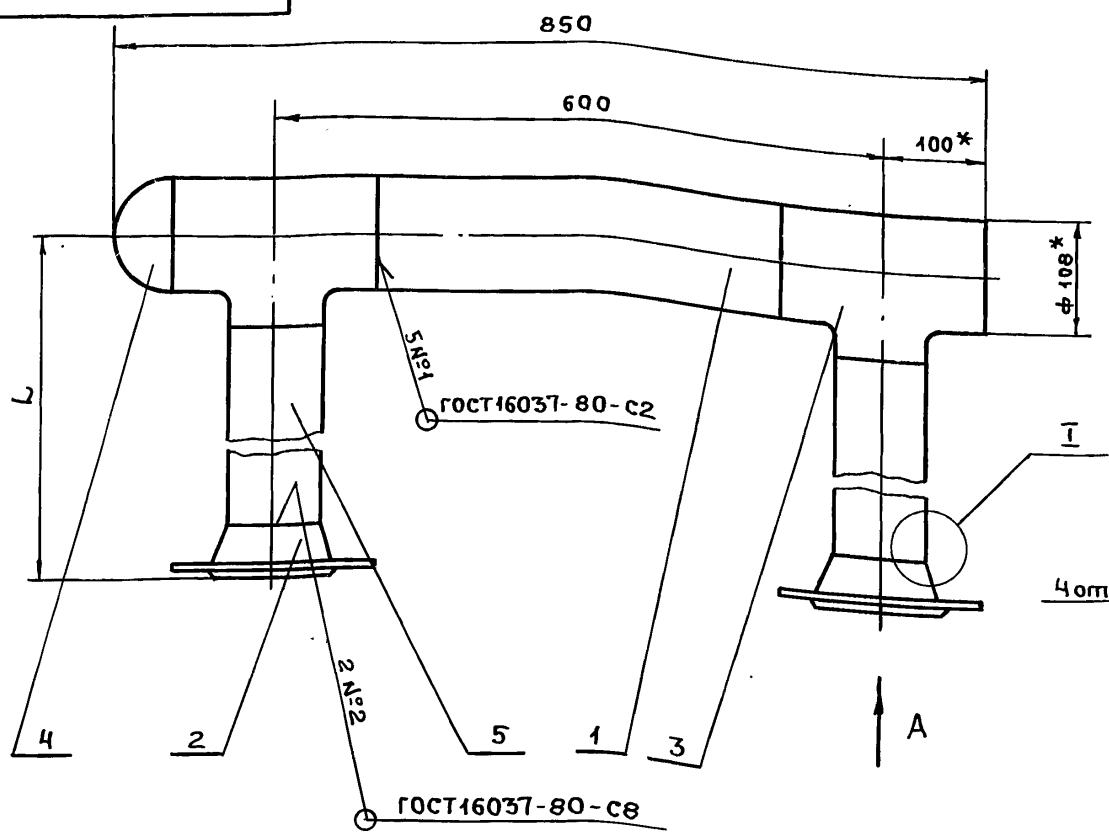

Вид А

М 1:2,5

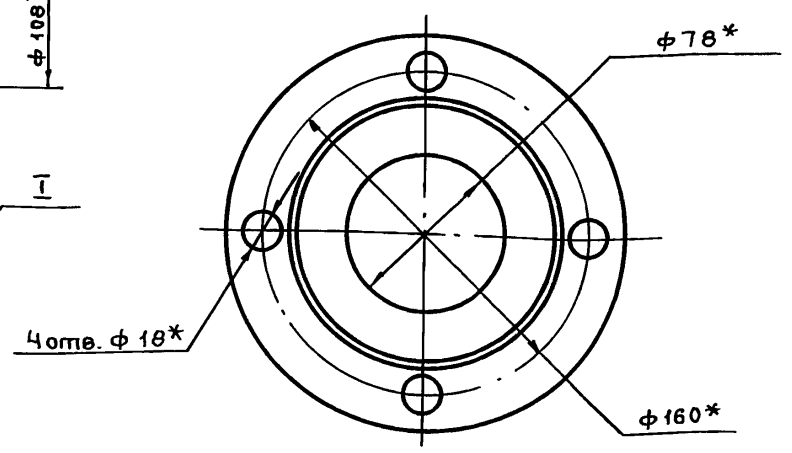

I

М 1:1

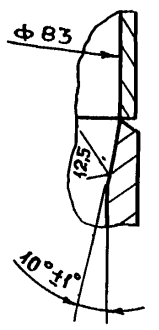

Обозначение	L, мм	Масса, кг
Д22Д.029.030	489	21
-01	891	23,3

1* Размеры для справок.

2. Неуказанные предельные отклонения размеров $\pm \frac{1T16}{2}$

Изм	Лист	№докум	Подп.	Дата	Д22Д.029.030 СБ			
Разраб.		Панова	Подп.		Трубопровод	Лит.	Масса	Масшт.
Пров.						И	См. табл.	—
Т.контр.						Лист	Листов 1	
Н.контр.		Мюнтер	"			Госстрой СССР ГПИ Горьковский САНТЕХПРОЕКТ		
Утв.			"					

Формат А3

Формат	Зона	Поз.	Обозначение	Наименование	Кол.	Примеч.
				Переменные данные для исполнений		
				Д22Д.029.030		
				Детали		
Б4		5	Д22Д.029.005	Труба		
				Труба 89×3 ГОСТ 10704-75 / Д ГОСТ 10705-80		
				L=349, h16	2	2,8 кг
				Д22Д.029.030-01		
				Детали		
Б4		5	Д22Д.029.006	Труба		
				Труба 89×3 ГОСТ 10704-76 / Д ГОСТ 10705-80		
				L=751 h16	2	5,3 кг

Изм	Лист	№докум.	Подп.	Дата	Д22Д.029.030	Лист 2

Формат А4

Формат	Зона	Поз.	Обозначение	Наименование	Кол.	Примеч.
				Документация		
А3			Д22Д.029.030 СБ	Сборочный чертеж		
				Детали		
Б4		1	Д22Д.029.004	Труба		
				Труба 108×3,5 ГОСТ 10704-76 / Д ГОСТ 10705-80		
				L=400 h16	1	3,6 кг
				Стандартные изделия		
		2		Фланец 1-80-10, Ст25 ГОСТ 12821-80	2	
		3		Тройник 108×4-89×4 ГОСТ 17376-77	2	
		4		Заглушка 108×4 ГОСТ 17379-77	1	

Изм	Лист	№докум.	Подп.	Дата	Д22Д.029.030			
Разраб.		Панова	Подп.		Трубопровод	Лит.	Лист	Листов
Пров.						И	1	2
Нач.отд.						Госстрой СССР ГПИ Горьковский САНТЕХПРОЕКТ		
Н.контр.		Мюнтер	"					
Утв.								

Формат А4

Серия 4.903-11 Вып. 7 Альбом

Формат	Зона	Поз.	Обозначение	Наименование	Кол.	Примечание
				Документация		
А4			Д22Д.030.010 СБ	Сборочный чертёж		
				Детали		
А4		1	Д22Д.027.019	Фланец	1	
Б4		2	Д22Д.030.001	Труба		
				Труба 76×3 ГОСТ 10704-76 / Д ГОСТ 10705-80		
				L=71 h16 $\frac{25}{}$	1	0,38кг
				Стандартные изделия		
		3		Фланец 1-65-16, Ст25 ГОСТ 12821-80	1	

Инв.№подл. | Подпись и дата | Взам.инв.№ | Инв.№дубл. | Подпись и дата

Изм.	Лист	№ докум.	Подпись	Дата
Разраб.		Панова		13.12.83
Пров.				
Нач.отд.				
Н.контр.		Мюнтер		
Утв.				

Д22Д.030.010

Патрубок

Лит.	Лист	Листов
И		1

Госстрой СССР ГПИ Горьковский САНТЕХПРОЕКТ

Копировал: Ганкова Формат А4

Формат	Зона	Поз.	Обозначение	Наименование	Кол.	Примечание
				Документация		
А3			Д22Д.029.040 СБ	Сборочный чертёж		
				Детали		
Б4		1	Д22Д.029.007	Уголок		
				Уголок Б-50×50×5 ГОСТ 8509-72 / ВСт3сп ГОСТ 535-79		
				L=500 h16 $\frac{25}{}$	1	1,85кг
Б4		2	Д22Д.029.008	Стойка		
				Швеллер 10 ГОСТ 8240-72 / ВСт3сп ГОСТ 535-79		
				L=1828 h16 $\frac{25}{}$	1	15,7кг
Б4		3	Д22Д.029.009	Швеллер		
				Швеллер 12 ГОСТ 8240-72 / ВСт3сп ГОСТ 535-79		
				L=1070 h16 $\frac{25}{}$	2	11кг
Б4		4	Д22Д.029.011	Швеллер		
				Швеллер 12 ГОСТ 8240-72 / ВСт3сп ГОСТ 535-79		
				L=966 h16 $\frac{25}{}$	2	10кг
Б4		5	Д22Д..029.012	Швеллер		
				Швеллер 12 ГОСТ 8240-72 / ВСт3сп ГОСТ 535-79		
				L=926 h16 $\frac{25}{}$	2	9,6кг

Инв.№подл. | Подпись и дата | Взам.инв.№ | Инв.№дубл. | Подпись и дата

Изм.	Лист	№ докум.	Подпись	Дата
Разраб.		Панова		13.12.83
Пров.				
Нач.отд.				
Н.контр.		Мюнтер		
Утв.				

Д22Д.029.040

Опора

Лит.	Лист	Листов
И		1

Госстрой СССР ГПИ Горьковский САНТЕХПРОЕКТ

Копировал: Ганкова Формат А4

Д22Д.029.040 СБ

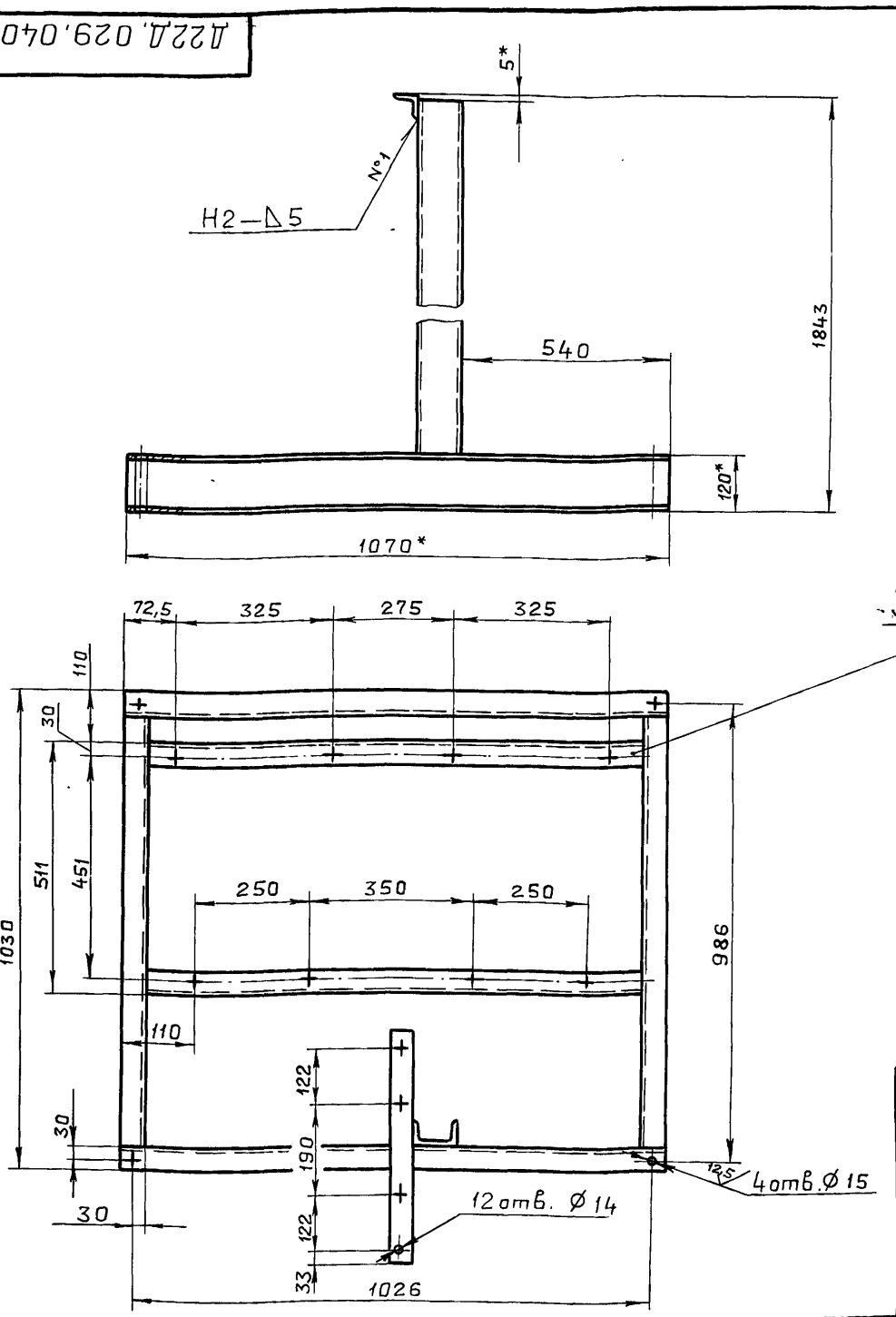

1.* Размеры для справок.

2. Неуказанные предельные отклонения размеров: H16, h16 $\pm \frac{IT16}{2}$.

3. Сварные швы по ГОСТ 5264-80.

Изм.	Лист	№ докум.	Подпись	Дата
Разраб.		Панова		13.12.83
Пров.				
Т.контр.				
Н.контр.		Мюнтер		
Утв.				

Д22Д.029.040 СБ

Опора

Лит.	Масса	Масштаб
И	89	1:10
Лист	Листов 1	

Госстрой СССР ГПИ Горьковский САНТЕХПРОЕКТ

 Копировал: Ганкова Формат А3

Серия 4.903-11 вып.7

№ строки	Обозначение	Наименование	Куда входит: Обозначение	Кол.	Общее количество	Примечание
1	Д22Д.030.000	Блок антирелаксационного				
2		контура			1	
3	Д22Д.030.010	Патрубок			3	
4	Д22Д.030.020	Трубопровод			1	
5	Д22Д.030.030	Трубопровод			1	
6	Д22Д.030.040	Трубопровод			1	
7	Д22Д.030.050	Патрубок			2	
8	Д22Д.030.060	Трубопровод			1	
9	Д22Д.030.070	Патрубок			3	
10	Д22Д.030.080	Опора			1	
11						
12						
13						
14						
15						
16						
17						
18						
19						
20						
21						
22						
23						
24						
25						

Подп. и дата | Инв. N дубл. | Взам. инв. N | Подп. и дата | Инв. N подл.

Изм	Лист	№ докум.	Подп.	Дата
Разраб.		Панова	Подпись	11.12.83
Пров.				
Нач. отд.		Вольский	Подписи	
Н. контр.		Мюнтер		
Утв.				

Д22Д.030.000ВС

Блок антирелаксационного контура
Ведомость спецификаций

Лит	Лист	Листов
И		1

Госстрой СССР
ГПИ Горьковский
САНТЕХПРОЕКТ

Формат	Зона	Поз.	Обозначение	Наименование	Кол.	Примечание
		11		Ду 80; Ру 10	6	
				Прокладка ГОСТ 15180-70		
		12		А-50-10	6	
		13		А-65-16	9	
		14		А-80-10	12	
		15		А-100-10	1	
		16		Болт М16×50.36 ГОСТ 7798-70	12	
		17		М16×60.36	104	
		18		Гайка М16.4 ГОСТ 5915-70	116	
				Опора ГОСТ 14911-82	4	
		19		ОПБ2-89	4	
		20		ОПБ2-114	6	
				Прочие изделия		
		21		Аппарат электромагнитный для обработки воды, тип 20		
				ТУ 204. УССР 170-80	3	62 кг
		22		Счетчик горячей воды турбинный ВТГ-80		
				ТУ25-02.33.1244-78	1	16,3 кг
		23		Клапан регулирующий УРРД Ду 50; Ру 16		
				ТУ25-02160970-76	1	39 кг
				Материалы		
		24		Пластина I, рулон ОМБ-М-1,5×200-9.9 ГОСТ 7338-77	0,5	кг

Подп. и дата | Инв. N дубл. | Взам. инв. N | Подп. и дата | Инв. N подл.

Изм	Лист	№ докум.	Подп.	Дата

Д22Д.030.000

Лист 2

Пров. [illegible] Коп. [illegible]

Формат	Зона	Поз.	Обозначение	Наименование	Кол.	Примечание
				Документация		
*			Д22Д.030.000 СБ	Сборочный чертеж		*) А2. А3
А3			Д22Д.030.000 ВС	Ведомость спецификаций		
А3			Д22Д.030.000 ВП	Ведомость покупных изделий		
				Сборочные единицы		
А4		1	Д22Д.030.010	Патрубок	3	
А4		2	Д22Д.030.020	Трубопровод	1	
А4		3	Д22Д.030.030	Трубопровод	1	
А4		4	Д22Д.030.040	Трубопровод	1	
А4		5	Д22Д.030.050	Патрубок	2	
А4		6	Д22Д.030.060	Трубопровод	1	
А4		7	Д22Д.030.070	Патрубок	3	
А4		8	Д22Д.030.080	Опора	1	
				Стандартные изделия		
		9		Вентиль запорный фланцевый 15ч 14бр Ду 65; Ру 16 ГОСТ 5761-74	3	
				Задвижка параллельная с выдвижным шпинделем фланцевая 30ч 6бр ГОСТ 8437-75 Ду 50; Ру 10	3	
		10				

Подп. и дата | Инв. N дубл. | Взам. инв. N | Подп. и дата | Инв. N подл.

Изм	Лист	№ докум.	Подп.	Дата
Разраб.		Панова		11.12.83
Пров.				
Нач. отд.		Вольский	Подписи	
Н. контр.		Мюнтер		
Утв.				

Д22Д.030.000

Блок антирелаксационного контура

Лит	Лист	Листов
И	1	2

Госстрой СССР
ГПИ Горьковский
САНТЕХПРОЕКТ

Серия 4.903-11 вып.7

№строки	Наименование	Обозначение документа на поставку	Поставщик	Куда входит (обозначение)	Количество: На изделие	В компл.	На регулир.	Всего	Примечание
1				Д22Д.030.040	2			2	
2				Д22Д.030.050	1			2	
3								10	
4	Отвод 90° 89×3,5	ГОСТ 17375-77		Д22Д.030.020	3			3	
5				Д22Д.030.030	2			2	
6				Д22Д.030.040	1			1	
7								6	
8	Тройник 89×3,5-57×3	ГОСТ 17376-77		Д22Д.030.060	3			3	
9	89×3,5-76×3,5			Д22Д.030.020	3			3	
10	89×35			Д22Д.030.020	1			1	
11				Д22Д.030.030	2			2	
12				Д22Д.030.040	1			1	
13								4	
14	Переход К-89×3,5-57×3,5	ГОСТ 17378-77		Д22Д.030.050	1			1	
15	Заглушка 89×3,5	ГОСТ 17379-77		Д22Д.030.020	1			1	
16				Д22Д.030.060	1			1	
17								2	
18	Опора ОП62-89	ГОСТ 14911-82						4	
19	ОП62-114							6	
20									
21	Крепежные изделия								
22	Болт М8×70.36	ГОСТ 7798-70		Д22Д.030.080	8			8	
23	М16×50.36							12	
24	М16×60.36							104	
25	Гайка М8.4	ГОСТ 5915-70		Д22Д.030.080	8			8	
26	М16.4							116	
27	Шайба 8.01.06	ГОСТ 11371-78		Д22Д.030.080	8			8	
28									

Инв.№подл | Подпись и дата | Взам.инв.№ | Инв.№дубл | Подпись и дата

Изм	Лист	№ докум.	Подп.	Дата	Д22Д.030.000ВП	Лист 2

Формат А3

№строки	Наименование	Обозначение документа на поставку	Поставщик	Куда входит (обозначение)	Количество: На изделие	В компл.	На регулир.	Всего	Примечан.
1	Аппарат электромагнитный	ТУ 204. УССР 170-80	Севастопольский электро-						
2	для обработки воды, тип 20		ремонтный завод					3	
3	Вентиль запорный	ГОСТ 5761-74	Свавгородский арма-						
4	фланцевый 15ч 14бр Ду65 Ру16		турный завод					3	
5	Задвижка параллельная	ГОСТ 8437-75	„Днепротяжбуммаш"						
6	с выдвижным шпинделем								
7	Фланцевая 30ч 6бр Ду50, Ру 10		Душанбинский з-д						
8	Ду 80 Ру10		им. Орджоникидзе					3	
9	Счетник горячей воды							6	
10	Турбинный ВТГ-80	ТУ25.02.33.1244-78	„Ленводоприбор"					1	
11	Клапан регулирующий	ТУ25 02.160970-76	Улан-Удинский з-д						
12	УРРД Ду50 Ру16		теплоприборов					1	
13	Прокладка А-50-10	ГОСТ 15180-70						6	
14	А-65-16							9	
15	А-80-10							12	
16	А-100-10							1	
17	Фланец 1-50-10 Ст.25	ГОСТ 12821-80		Д22Д.030.050	1			2	
18				Д22Д.030.060	3			3	
19				Д22Д.030.070	1			3	
20								8	
21	1-65-16 Ст 25			Д22Д.030.010	1			3	
22				Д22Д.030.020	3			3	
23								6	
24	1-80-10 Ст25			Д22Д.030.020	2			2	
25				Д22Д.030.030	4			4	

Инв.№подл | Подпись и дата | Взам.инв.№ | Инв.№дубл | Подпись и дата

Изм	Лист	№ докум.	Подпись	Дата	Д22Д.030.000ВП		
Разраб.		Панова	Подп.		Блок антирелаксационного контура. Ведомость покупных изделий	Лит. И	Лист 1 / Листов 2
Пров.						Госстрой СССР ГПИ Горьковский САНТЕХПРОЕКТ	
Нач.отд.		Вольский					
Н.контр.		Мюнтер					
Утв.							

Пров. 14.09.88г. Коп.

Формат А3

Д22Д.030.000СБ

СЕРИЯ 4.903-11 вып.7

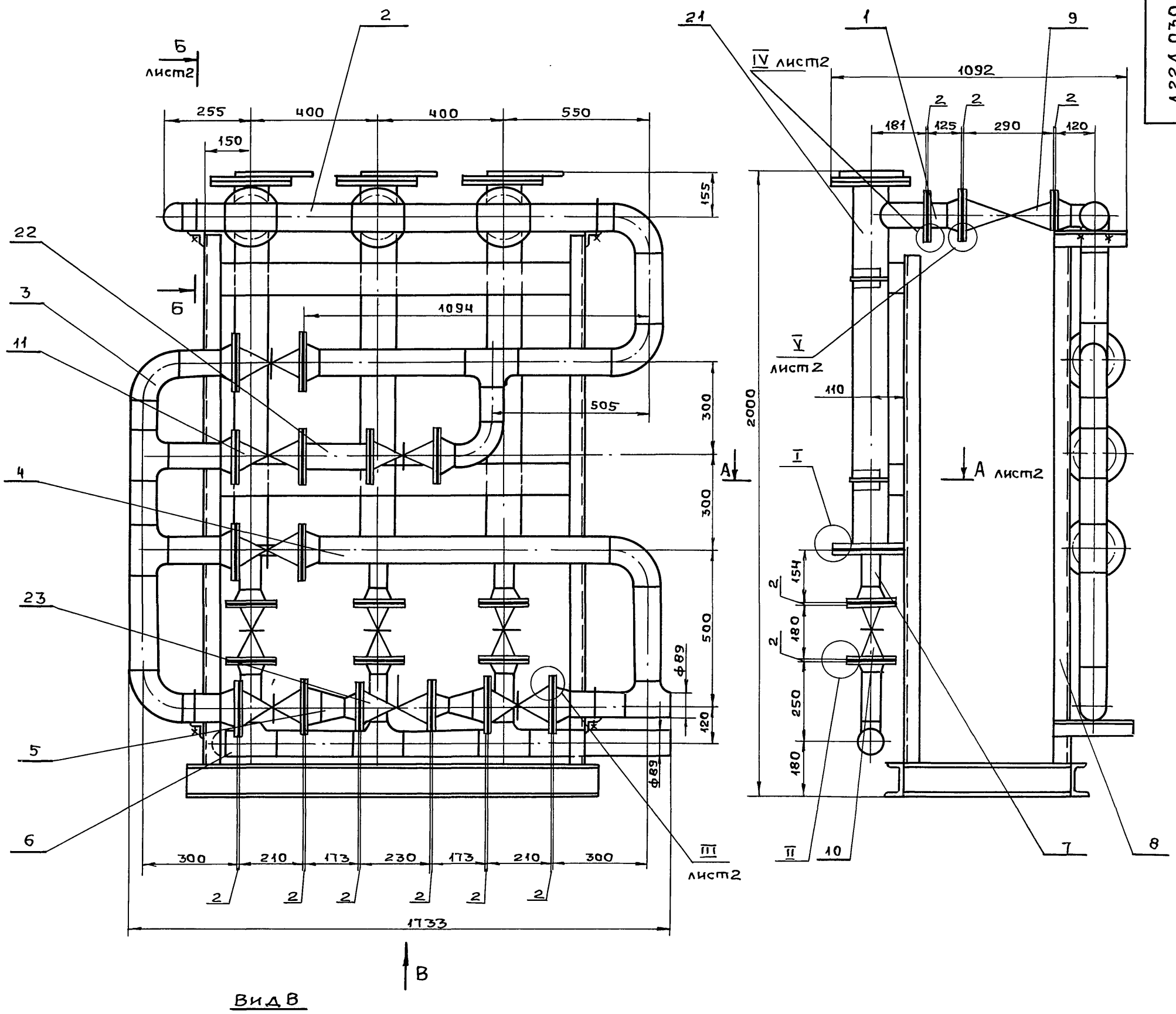

Вид В

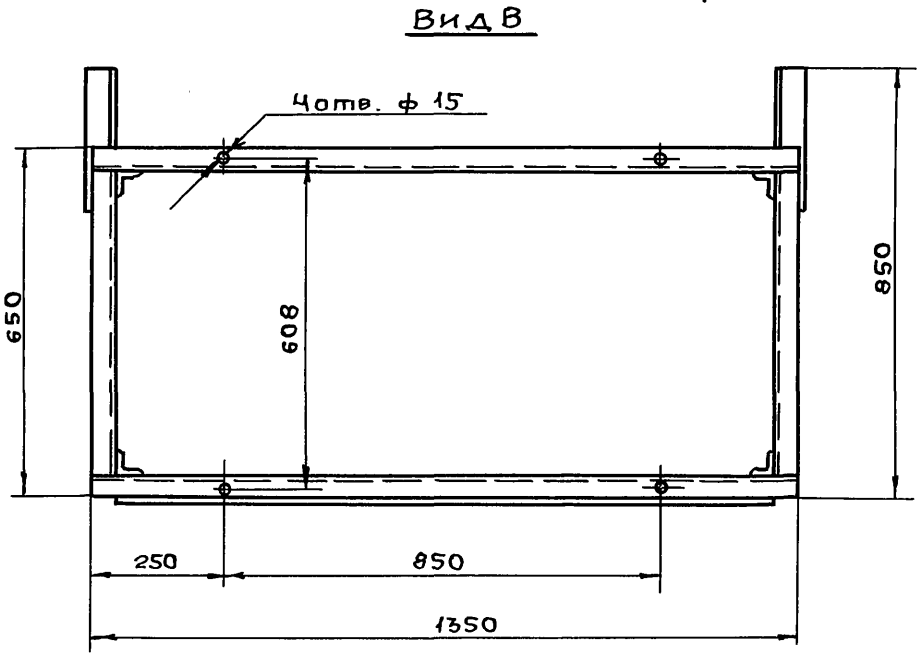

1. Размеры для справок.
2. Сборку проверить на герметичность давлением воды Рпр = 7 кгс/см² в течение 5мин., после чего давление снизить до рабочего Рраб = 5,5 кгс/см² и произвести осмотр. Течь не допускается.
3. Штуцеры, бобышки, муфты трубопроводов после снятия приборов и средств автоматизации, а также присоединительные концы трубопроводов на период транспортировки должны быть закрыты пробками или заглушками.

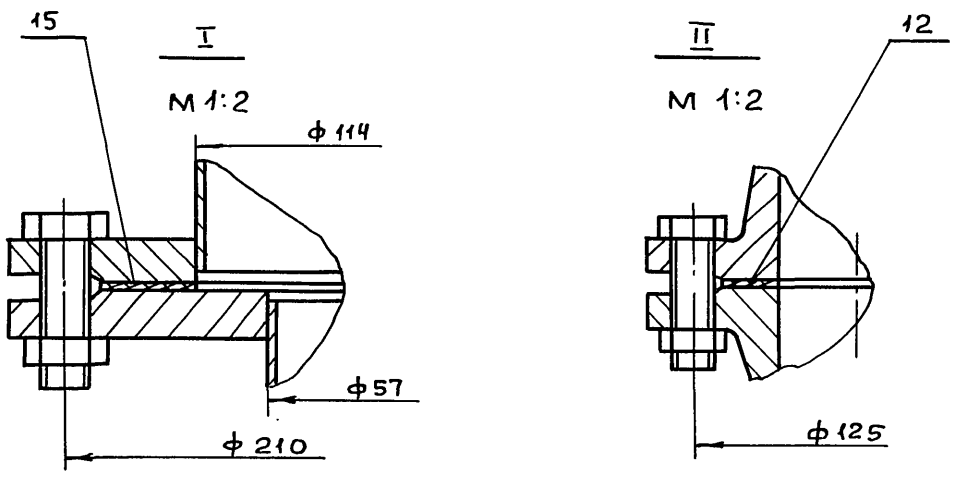

					Д22Д.030.000СБ			
Изм	Лист	№ докум	Подп.	Дата	БЛОК АНТИРЕЛАКСАЦИОННОГО КОНТУРА	Лит.	Масса	Масшт.
Разраб		Панова	Подп.			И	735	1:10
Пров.						Лист 1	Листов 2	
Т.контр						Госстрой СССР ГПИ Горьковский САНТЕХПРОЕКТ		
Нач.отд		Вольский	"					
Н.контр.		Мюнтер	"					
Утв.								

Инв.№ подл | Подпись и дата | Взам.инв.№ | Инв.№ дубл | Подпись и дата

Пров. [signature] 24.08.88г Кон. [signature]

Формат А2 20031-02 64

Серия 4.903-11 Вып. 7 Альбом II

Формат	Зона	Поз.	Обозначение	Наименование	Кол.	Примечание
БЧ		5	Д22Д.030.006	Труба		
				Труба 89×3 ГОСТ 10704-76		
				Д ГОСТ 10705-80		
				L=305 h16 $\frac{25}{\vee}$	1	1,94кг
БЧ		6	Д22Д.030.007	Труба		
				Труба 89×3 ГОСТ 10704-76		
				Д ГОСТ 10705-80		
				L=350 h16 $\frac{25}{\vee}$	1	2,23кг
БЧ		7	Д22Д.030.008	Труба		
				Труба 89×3 ГОСТ 10704-76		
				Д ГОСТ 10705-80		
				L=459 h16 $\frac{25}{\vee}$	1	2,92кг
				Стандартные изделия		
				Фланец ГОСТ 12821-80		
		8		1-65-16 Ст25	3	
		9		1-80-10 Ст25	2	
		10		Отвод 90° 89×3,5		
				ГОСТ 17375-77	3	
		11		Тройник 89×3,5-76×3,5		
				ГОСТ 17376-77	3	
		12		Тройник 89×3,5		
				ГОСТ 17376-77	1	
		13		Заглушка 89×3,5		
				ГОСТ 17379-77	1	

Изм. Лист № докум. Подпись Дата — Д22Д.030.020 — Лист 2

Копировал: Ганкова — формат А4

Формат	Зона	Поз.	Обозначение	Наименование	Кол.	Примечание
				Документация		
А3			Д22Д.030.020 СБ	Сборочный чертеж		
				Детали		
БЧ		1	Д22Д.030.002	Труба		
				Труба 89×3 ГОСТ 10704-76		
				Д ГОСТ 10705-80		
				L=100 h16 $\frac{25}{\vee}$	1	0,64кг
БЧ		2	Д22Д.030.003	Труба		
				Труба 89×3 ГОСТ 10704-76		
				Д ГОСТ 10705-80		
				L=130 h16 $\frac{25}{\vee}$	1	0,82кг
БЧ		3	Д22Д.030.004	Труба		
				Труба 89×3 ГОСТ 10704-76		
				Д ГОСТ 10705-80		
				L=205 h16 $\frac{25}{\vee}$	1	1,48кг
БЧ		4	Д22Д.030.005	Труба		
				Труба 89×3 ГОСТ 10704-76		
				Д ГОСТ 10705-80		
				L=240 h16 $\frac{25}{\vee}$	2	1,52кг

Изм. Лист № докум. Подпись Дата — Разраб. Панова — Пров. — Нач.отд. — Н.контр. Мюнтер — Утв. — Д22Д.030.020 — Трубопровод — Лит И — Лист 1 — Листов 2 — Госстрой СССР ГПИ Горьковский САНТЕХПРОЕКТ

Копировал: Ганкова — формат А4

Инв.№ подл. | Подпись и дата | Взам. инв.№ | Инв.№ дубл. | Подпись и дата

Д22Д.030.000 СБ

III
M1:2 лист 1

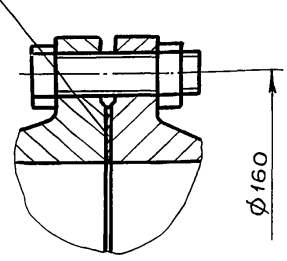

IV
M1:2 лист 1

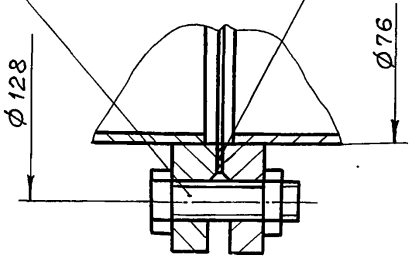

А-А
M1:2 лист 1

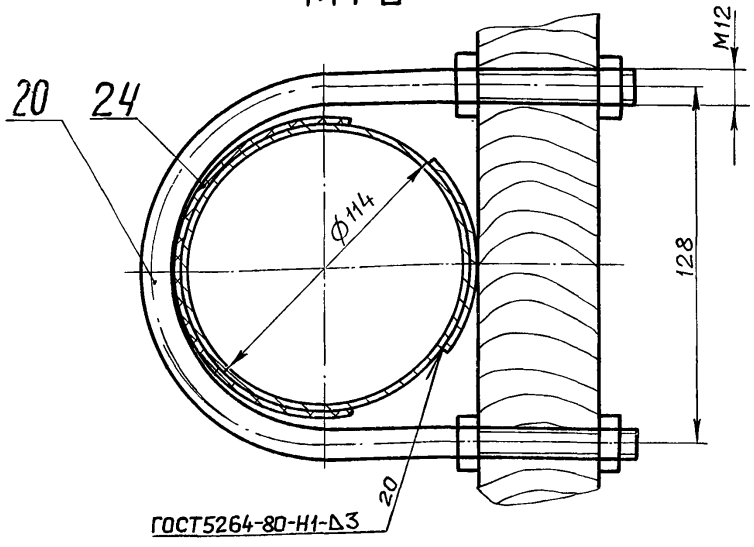

Б-Б
M1:2 лист 1

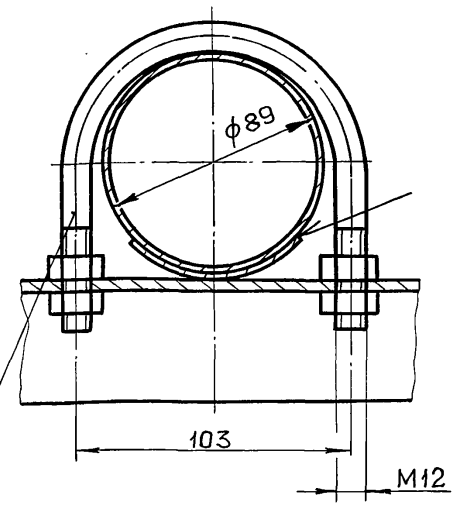

V
M1:2 лист 1

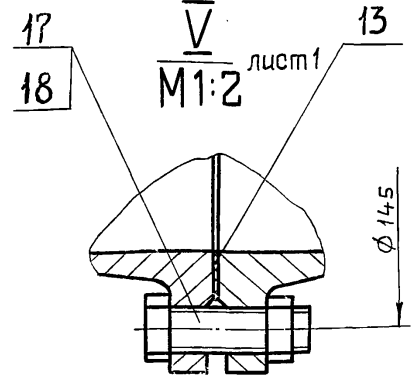

Изм. Лист № докум. Подпись Дата — Д22Д.030.000 СБ — Лист 2

Копировал: Ганкова — формат А3

Д22Д.030.020СБ

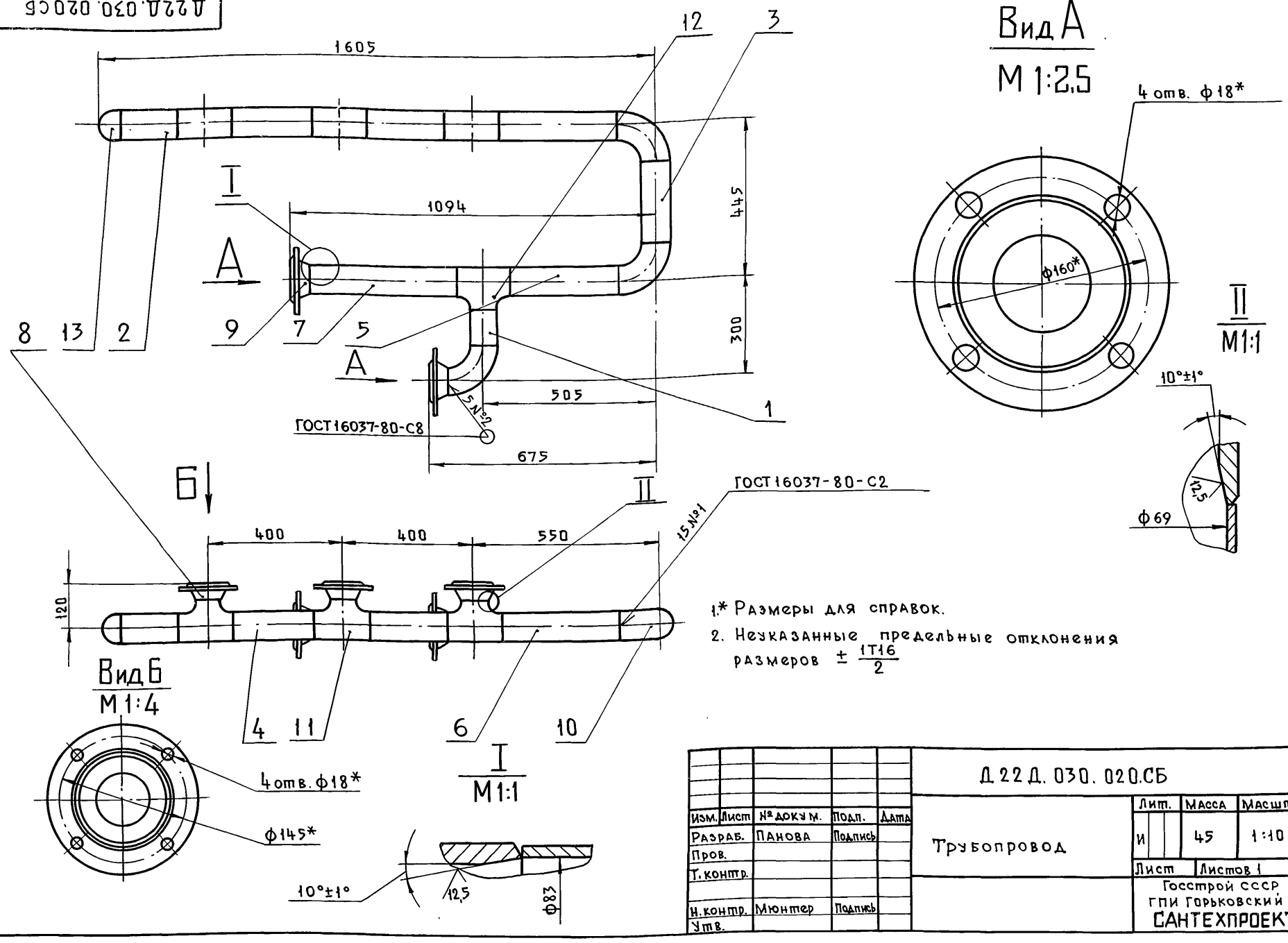

1.* Размеры для справок.
2. Неуказанные предельные отклонения размеров $\pm \frac{1T16}{2}$

Изм.	Лист	№ докум.	Подп.	Дата	Д 22 Д. 030. 020.СБ			
Разраб.		Панова	Подпись		Трубопровод	Лит. И	Масса 45	Масшт. 1:10
Пров.						Лист	Листов 1	
Т. контр.						Госстрой СССР ГПИ Горьковский САНТЕХПРОЕКТ		
Н. контр.		Мюнтер	Подпись					
Утв.								

Серия 4.903-11 вып. 7

Инв. № подл. | Подп. и дата | Взам. инв. № | Инв. № дубл. | Подп. и дата

Д22Д.030.030СБ

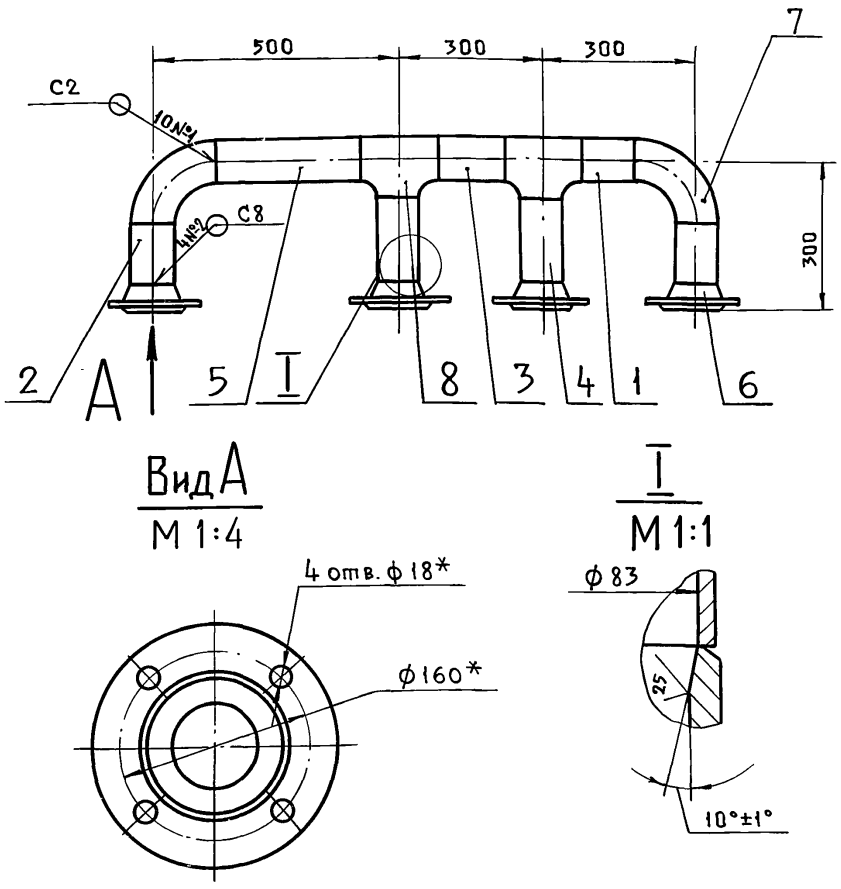

1.* Размеры для справок.
2. Неуказанные предельные отклонения размеров $\pm \frac{1T16}{2}$.
3. Сварные швы по ГОСТ 16037-80.

Изм	Лист	№ докум.	Подп.	Дата	Д 22 Д. 030.030СБ			
Разраб.		Панова			Трубопровод	Лит. И	Масса 30	Масшт. 1:10
Пров.						Лист	Листов 1	
Т. контр.						Госстрой СССР ГПИ Горьковский САНТЕХПРОЕКТ		
Н. контр.		Мюнтер						
Утв.								

Пров. 7.12.87г Коп.

Д22Д.030.010СБ

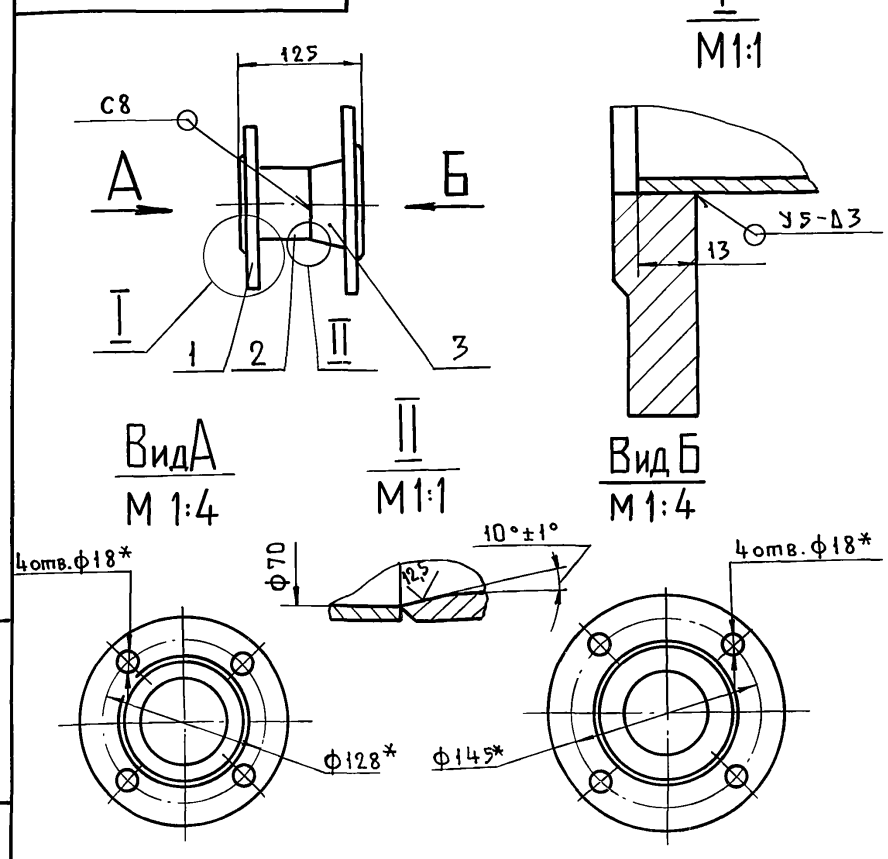

1.* Размеры для справок.
2. Неуказанные предельные отклонения размеров: h16, $\pm \frac{1T16}{2}$.
3. Сварные швы по ГОСТ 16037-80.

Изм	Лист	№ докум.	Подп.	Дата	Д 22 Д. 030.010 СБ			
Разраб.		Панова	Подпись	12.12.83	Патрубок.	Лит. И	Масса 6	Масшт. 1:5
Пров.						Лист	Листов 1	
Т. контр.						Госстрой СССР ГПИ Горьковский САНТЕХПРОЕКТ		
Н. контр.		Мюнтер	Подпись					
Утв.								

Инв. № подл. | Подп. и дата | Взам. инв. № | Инв. № дубл. | Подп. и дата

Серия 4.903-11 Вып.7 Альбом II

Формат	Зона	Поз.	Обозначение	Наименование	Кол.	Примечание
				Стандартные изделия		
		4		Фланец 1-80-10 Ст25		
				ГОСТ 12821-80	2	
		5		Отвод 90° 89х3,5		
				ГОСТ 17375-77	1	
		6		Тройник 89х3,5		
				ГОСТ 17376-77	1	

Инв.№подл. | Подпись и дата | Взам.инв.№ | Инв.№ дубл. | Подпись и дата

Изм. | Лист | № докум. | Подпись | Дата

Д22Д.030.040 — Лист 2

Копировал : Ганкова

Формат	Зона	Поз.	Обозначение	Наименование	Кол.	Примечание
				Документация		
А4			Д22Д.030.040 СБ	Сборочный чертеж		
				Детали		
БЧ		1	Д22Д.030.015	Труба		
				Труба 89х3 ГОСТ 10704-76		
				Д ГОСТ 10705-80		
				L=170 h16 $\frac{25}{}$	1	1,08 кг
БЧ		2	Д22Д.030.016	Труба		
				Труба 89х3 ГОСТ 10704-76		
				Д ГОСТ 10705-80		
				L=300 h16 $\frac{25}{}$	1	1,9 кг
БЧ		3	Д22Д.030.017	Труба		
				Труба 89х3 ГОСТ 10704-76		
				Д ГОСТ 10705-80		
				L=924 h16 $\frac{25}{}$	1	5,8 кг

Инв.№подл. | Подпись и дата | Взам.инв.№ | Инв.№ дубл. | Подпись и дата

Изм. | Лист | № докум. | Подпись | Дата

Разраб. Панова

Пров.

Нач.отд.

Н.контр. Мюнтер

Утв.

Д22Д.030.040

Трубопровод

Лит. И | Лист 1 | Листов 2

Госстрой СССР ГПИ Горьковский САНТЕХПРОЕКТ

Копировал : Ганкова — Формат А4

Формат	Зона	Поз.	Обозначение	Наименование	Кол.	Примечание
БЧ		5	Д22Д.030.014	Труба		
				Труба 89х3 ГОСТ 10704-76		
				Д ГОСТ 10705-80		
				L=300 h16 $\frac{25}{}$	1	1,9 кг
				Стандартные изделия		
		6		Фланец 1-80-10 Ст25		
				ГОСТ 12821-80	4	
		7		Отвод 90° 89х3,5		
				ГОСТ 17375-77	2	
		8		Тройник 89х3,5		
				ГОСТ 17376-77	2	

Инв.№подл. | Подпись и дата | Взам.инв.№ | Инв.№ дубл. | Подпись и дата

Изм. | Лист | № докум. | Подпись | Дата

Д22Д.030.030 — Лист 2

Копировал : Ганкова — Формат А4

Формат	Зона	Поз.	Обозначение	Наименование	Кол.	Примечание
				Документация		
А4			Д22Д.030.030 СБ	Сборочный чертеж		
				Детали		
БЧ		1	Д22Д.030.009	Труба		
				Труба 89х3 ГОСТ 10704-76		
				Д ГОСТ 10705-80		
				L=100 h16 $\frac{25}{}$	1	0,64 кг
БЧ		2	Д22Д.030.011	Труба		
				Труба 89х3 ГОСТ 10704-76		
				Д ГОСТ 10705-80		
				L=130 h16 $\frac{25}{}$	2	0,82 кг
БЧ		3	Д22Д.030.012	Труба		
				Труба 89х3 ГОСТ 10704-76		
				Д ГОСТ 10705-80		
				L=140 h16 $\frac{25}{}$	1	0,89 кг
БЧ		4	Д22Д.030.013	Труба		
				Труба 89х3 ГОСТ 10704-76		
				Д ГОСТ 10705-80		
				L=170 h16 $\frac{25}{}$	2	1,1 кг

Инв.№подл. | Подпись и дата | Взам.инв.№ | Инв.№ дубл. | Подпись и дата

Изм. | Лист | № докум. | Подпись | Дата

Разраб. Панова

Пров.

Нач.отд.

Н.контр. Мюнтер

Утв.

Д22Д.030.030

Трубопровод

Лит. И | Лист 1 | Листов 2

Госстрой СССР ГПИ Горьковский САНТЕХПРОЕКТ

Копировал : Ганкова — Формат А4

Серия 4.903-11 Вып.7 Альбом II

Формат	Зона	Поз.	Обозначение	Наименование	Кол.	Примечание
				Документация		
А4			Д22Д.030.060 СБ	Сборочный чертеж		
				Детали		
БЧ		1	Д22Д.030.018	Труба		
				Труба 57×3 ГОСТ 10704-76 / Д ГОСТ 10705-80		
				L=140 h16 $\frac{25}{}$	3	0,56 кг
БЧ		2	Д22Д.030.019	Труба		
				Труба 89×3 ГОСТ 10704-76 / Д ГОСТ 10705-80		
				L=240 h16 $\frac{25}{}$	2	1,52 кг
БЧ		3	Д22Д.030.021	Труба		
				Труба 89×3 ГОСТ 10704-76 / Д ГОСТ 10705-80		
				L=550 h16 $\frac{25}{}$	1	2,98 кг
				Стандартные изделия		
		4		Фланец 1-50-10 Ст25 ГОСТ12821-80	3	
		5		Тройник 89×3,5-57×3 ГОСТ 17376-77	3	
		6		Заглушка 89×3,5 ГОСТ 17379-77	1	

Изм.	Лист	№ докум.	Подпись	Дата
Разраб.		Панова		12.12.83
Пров.				
Нач.отд.				
Н.контр.		Мюнтер		
Утв.				

Д22Д.030.060

Трубопровод

Лит.	Лист	Листов
		1

Госстрой СССР ГПИ Горьковский САНТЕХПРОЕКТ

Копировал: Ганкова Формат А4

Д22Д.030.050 СБ

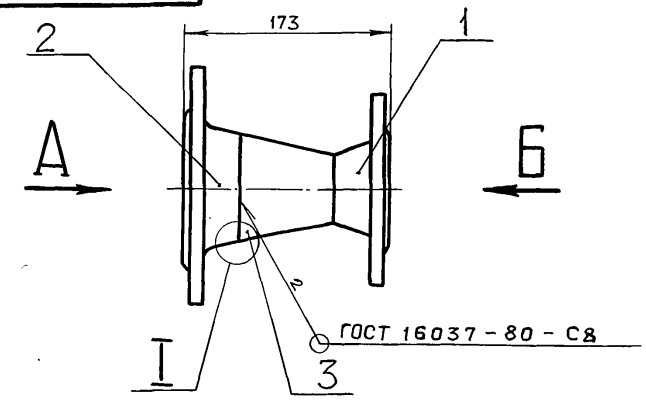

Вид А

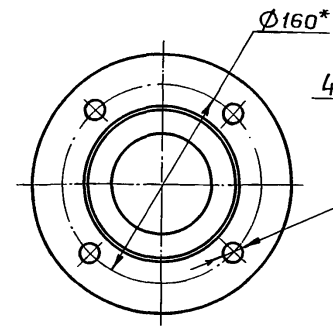

Вид Б

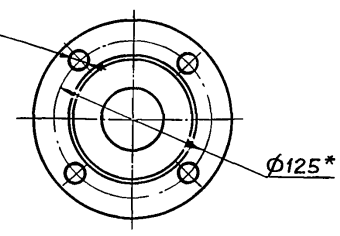

I
М 1:1

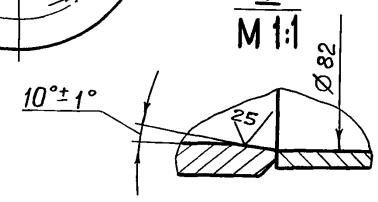

1*. Размеры для справок.
2. Неуказанные предельные отклонения размеров $\pm \frac{IT16}{2}$

Изм.	Лист	№ докум.	Подпись	Дата
Разраб.		Панова		12.12.83
Пров.				
Т.контр.				
Н.контр.		Мюнтер		
Утв.				

Д22Д.030.050 СБ

Патрубок

Лит.	Масса	Масштаб
И	6,53	1:4
Лист	Листов 1	

Госстрой СССР ГПИ Горьковский САНТЕХПРОЕКТ

Копировал: Ганкова Формат А4

Формат	Зона	Поз.	Обозначение	Наименование	Кол.	Примечание
				Документация		
А4			Д22Д.030.050 СБ	Сборочный чертеж		
				Стандартные изделия		
		1		Фланец Ст25 ГОСТ12821-80 1-50-16	1	
		2		1-80-10	1	
		3		Переход К89×3,5-57×3,5 ГОСТ 17378-77	1	

Изм.	Лист	№ докум.	Подпись	Дата
Разраб.		Панова		12.12.83
Пров.				
Нач.отд.				
Н.контр.		Мюнтер		
Утв.				

Д22Д.030.050

Патрубок

Лит.	Лист	Листов
И		1

Госстрой СССР ГПИ Горьковский САНТЕХПРОЕКТ

Формат А4

Д22Д.030.040 СБ

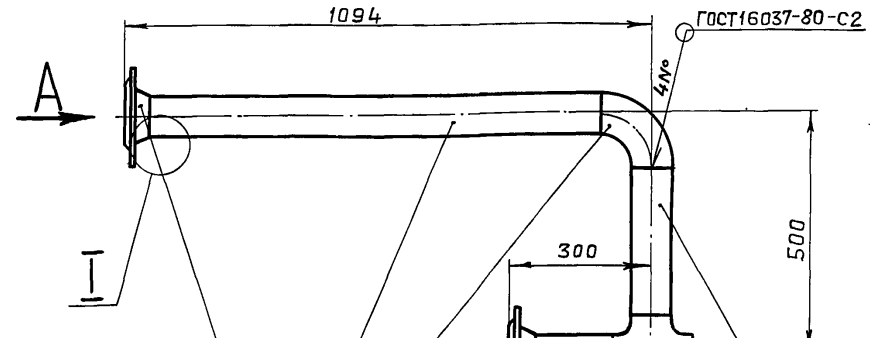

Вид А
М 1:4

I
М 1:1

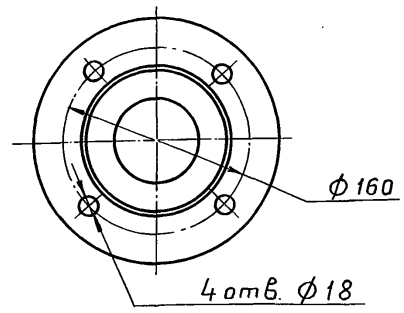

1* Размеры для справок.
2. Неуказанные предельные отклонения размеров $\pm \frac{IT16}{2}$

Изм.	Лист	№ докум.	Подпись	Дата
Разраб.		Панова		12.12.83
Пров.				
Т.контр.				
Н.контр.		Мюнтер		
Утв.				

Д22Д.030.040 СБ

Трубопровод

Лит.	Масса	Масштаб
И	21	1:10
Лист	Листов 1	

Госстрой СССР ГПИ Горьковский САНТЕХПРОЕКТ

Д22Д.030.023

Д22Д.030.023

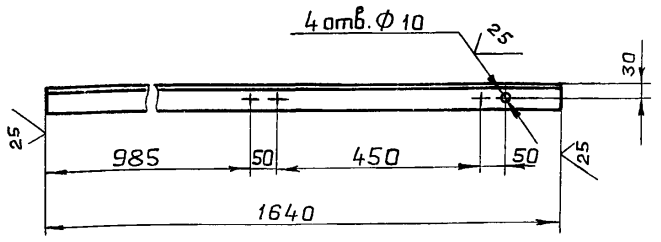

Д22Д.030.023-01 - зеркальное отражение

остальное - см Д22Д.030.023

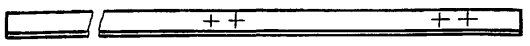

Неуказанные предельные отклонения размеров: $H16, \pm \frac{IT16}{2}$

Изм.	Лист	№ докум.	Подпись	Дата
Разраб.		Панова		
Пров.				
Т.контр.				
Н.контр.		Мюнтер		
Утв.				

Д22Д.030.023

Стойка

Лит. И | Масса 6,2 | Масштаб 1:10

Лист | Листов 1

Уголок 6-50×50×5 ГОСТ 8509-72 / Вст3сп ГОСТ 535-79

Госстрой СССР ГПИ Горьковский САНТЕХПРОЕКТ

Копировал: Ганкова Формат А4

Д22Д.030.070СБ

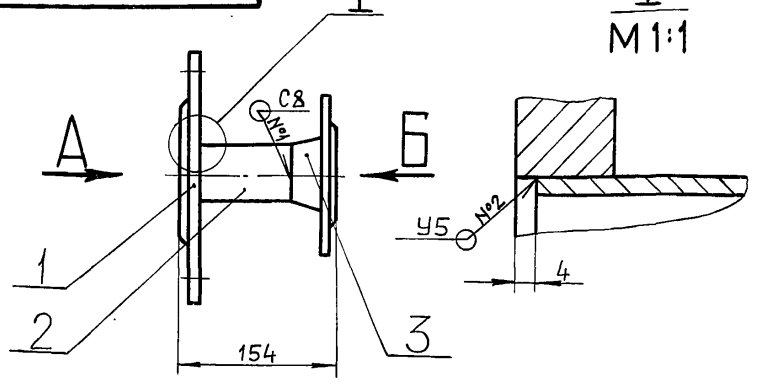

Вид А
M 1:4

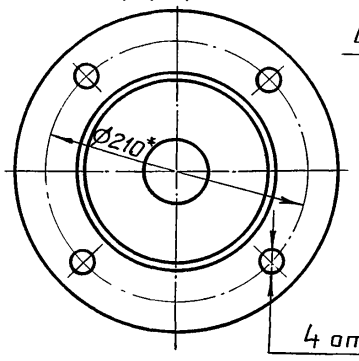

Вид Б
M 1:4

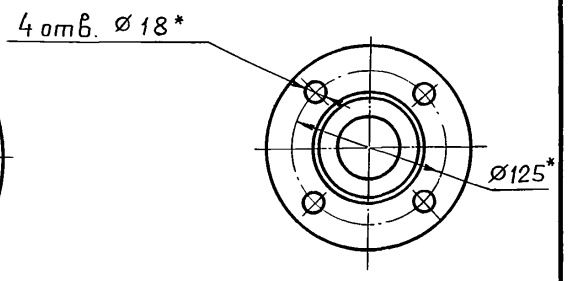

1* Размеры для справок.

2. Неуказанные предельные отклонения размеров: $h16, \pm \frac{IT16}{2}$

3. Сварные швы по ГОСТ 16037-80.

Изм.	Лист	№ докум.	Подпись	Дата
Разраб.		Панова		
Пров.				
Т.контр.				
Н.контр.		Мюнтер		
Утв.				

Д22Д.030.070СБ

Патрубок

Лит. И | Масса 9,2 | Масштаб 1:5

Лист | Листов 1

Госстрой СССР ГПИ Горьковский САНТЕХПРОЕКТ

Копировал: Ганкова Формат А4

Формат	Зона	Поз.	Обозначение	Наименование	Кол.	Примечание
				Документация		
А4			Д22Д.030.070СБ	Сборочный чертеж		
				Детали		
А4		1	Д22Д.027.023	Фланец	1	
Б4		2	Д22Д.030.022	Труба		
				Труба 57×3 ГОСТ 10704-76 / Д ГОСТ 10705-80		
				L=100 h16 25	1	0,68 кг
				Стандартные изделия		
		3		Фланец 1-50-10 Ст25 ГОСТ 12821-80	1	

Изм.	Лист	№ докум.	Подпись	Дата
Разраб.		Панова		
Пров.				
Нач.отд.				
Н.контр.		Мюнтер		
Утв.				

Д22Д.030.070

Патрубок

Лит. И | Лист | Листов 1

Госстрой СССР ГПИ Горьковский САНТЕХПРОЕКТ

Копировал: Ганкова Формат А4

Д22Д.030.060СБ

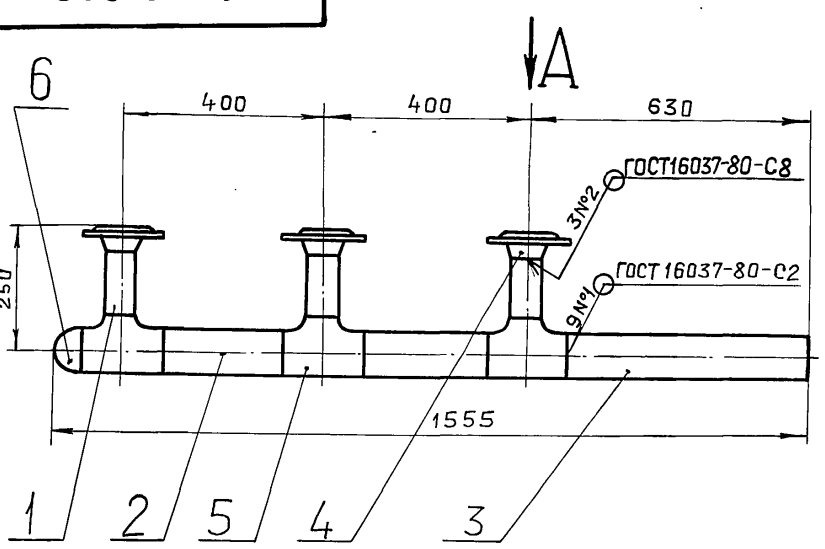

Вид А
M 1:4

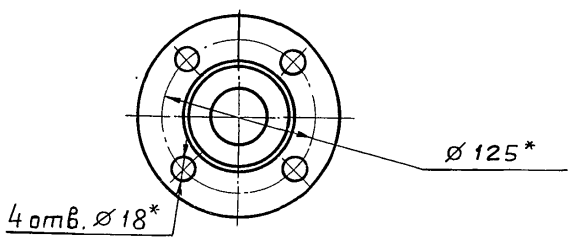

1.* Размеры для справок.

2. Неуказанные предельные отклонения размеров $\pm \frac{IT16}{2}$

Изм.	Лист	№ докум.	Подпись	Дата
Разраб.		Панова		
Пров.				
Т. контр.				
Н.контр.		Мюнтер		
Утв.				

Д22Д.030.060СБ

Трубопровод

Лит. И | Масса 20 | Масштаб 1:10

Лист | Листов 1

Госстрой СССР ГПИ Горьковский САНТЕХПРОЕКТ

Копировал: Ганкова Формат А4

Д22А 030 080СБ

Серия 4.903-11

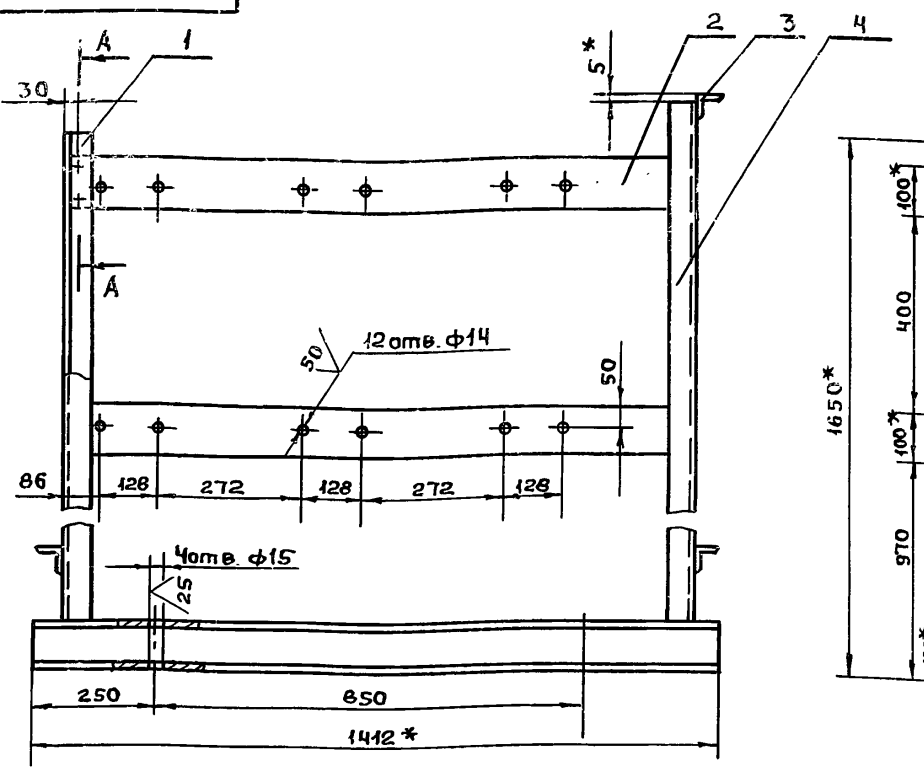

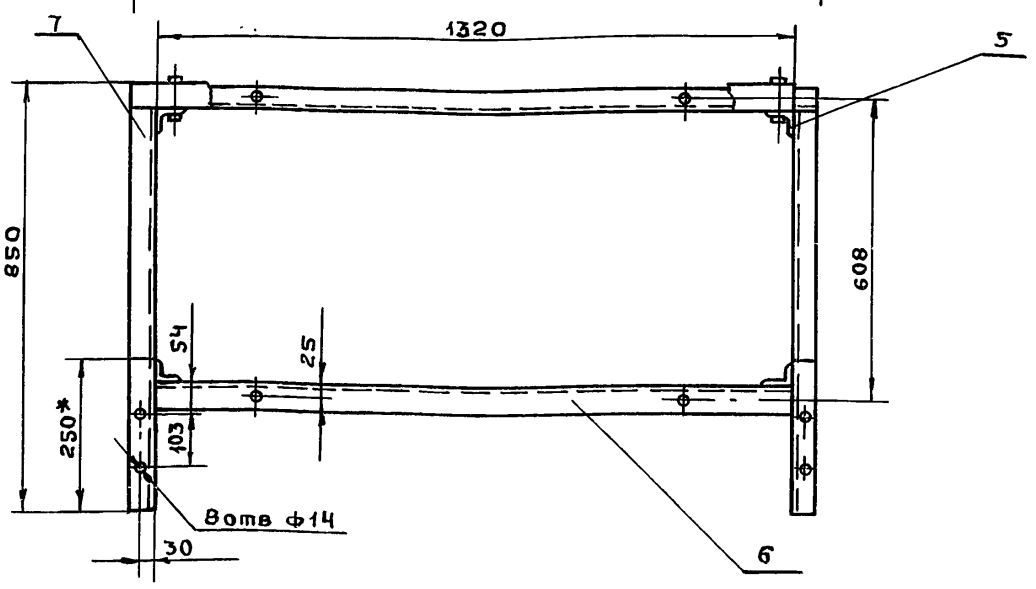

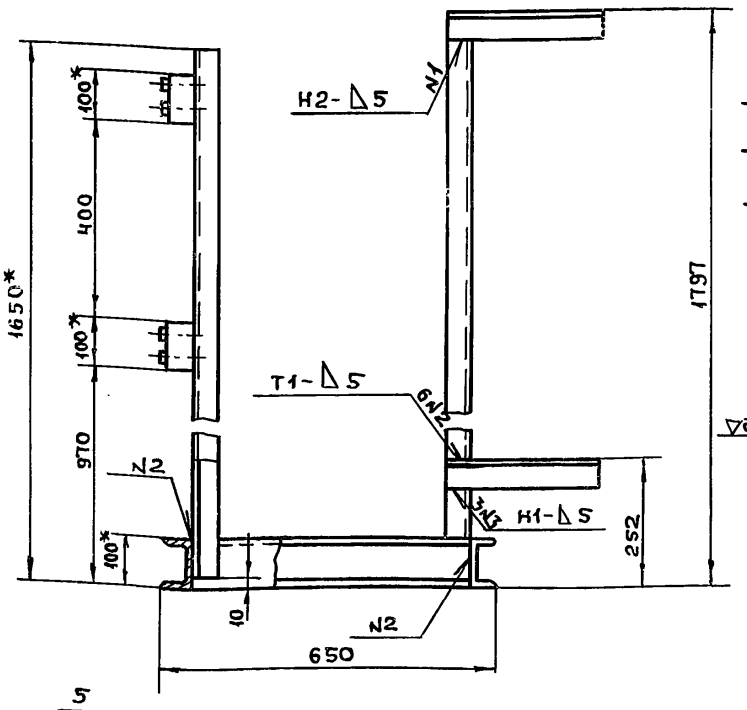

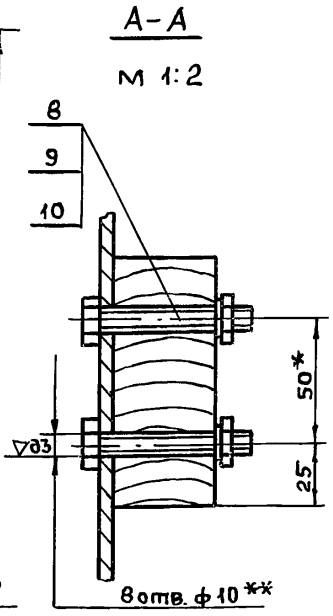

1* Размеры для справок.

2** Обработать по сопрягаемой детали.

3. Неуказанные предельные отклонения размеров : $H16, \pm \frac{IT16}{2}$

4 Сварные швы по ГОСТ 5264-80.

Изм	Лист	№ докум.	Подп.	Дата
Разраб.		Панова	Подп.	
Пров.				
Т. контр.				
Н. контр.		Мюнтер		
Утв.				

Д22Д.030.080СБ

Опора

Лит.	Масса	Масштаб
И	ТО	1:10
Лист	Листов 1	

Госстрой СССР ГПИ Горьковский САНТЕХПРОЕКТ

Формат А3

Формат	Зона	Поз.	Обозначение	Наименование	Кол.	Прим.
Бч		6	Д22Д.030.027	Швеллер		
				Швеллер 10 ГОСТ 8240-72 / Ст3сп ГОСТ 535-79		
				e=1412 h16	2	11,5кг
Бч		7	Д22Д.030.028	Швеллер		
				Швеллер 10 ГОСТ 8240-72 / Ст3сп ГОСТ 535-79		
				e=558 h16	2	4,8кг
				Стандартные изделия		
		8		Болт М8х70.36 ГОСТ 7798-70	8	
		9		Гайка М8.4 ГОСТ 5915-70	8	
		10		Шайба 8.01 ГОСТ 11371-78	8	

Изм	Лист	№ докум.	Подп.	Дата
Пров.				
Т. контр.				
Н. контр.				
Утв.				

Д22Д.030.080

Лист 2

Пров. 24.08.88г Кон.

Формат А4

Формат	Зона	Поз.	Обозначение	Наименование	Кол.	Примеч.
				Документация		
А3			Д22Д.030.080СБ	Сборочный чертеж		
				Детали		
А4		1	Д22Д.030.023	Стойка	1	
Бч		2	Д22Д.030.024	Опора		
				Брусок 50х100 ГОСТ 24454-80		
				e=1320 h16 ▽Ø3	2	3,14кг
Бч		3	Д22Д.030.025	Уголок		
				Уголок Б-50х50х5 ГОСТ 8509-72 / Ст3сп ГОСТ 535-79		
				e=250 h16	4	0,94кг
Бч		4	Д22Д.030.026	Стойка		
				Уголок Б-50х50х5 ГОСТ 8509-72 / Ст3сп ГОСТ 535-79		
				e=1782 h16	2	6,7кг
А4		5	Д22Д.030.023-01	Стойка	1	

Изм	Лист	№ докум.	Подпись	Дата
Разраб.		Панова	Подп.	
Пров.				
Нач. отд.				
Н. контр.		Мюнтер		
Утв.				

Д22Д.030.080

Опора

Лит	Лист	Листов
И	1	2

Госстрой СССР ГПИ Горьковский САНТЕХПРОЕКТ

20031-02 ТО

Серия 4.903-14 Вып 7 Альбом II

№ строки	Обозначение	Наименование	Куда входит: Обозначение	Кол	Общее количество	Примечание
1	Д22Д. 031. 000	Блок антирелаксационного контура котла горячего водоснабжения			1	
2	Д22Д. 031. 010	Трубопровод			1	
3	Д22Д. 031. 020	Патрубок			2	
4	Д22Д. 031. 030.	Трубопровод			1	
5	Д22Д. 031. 040	Трубопровод			1	
6	Д22Д. 031. 050	Трубопровод			1	
7	Д22Д. 031. 060	Патрубок			2	
8	Д22Д. 031. 070	Опора			1	
9						
10						
11						
12						
13						
14						
15						
16						
17						
18						
19						
20						
21						
22						
23						
24						
25						

Инв.№ подл. | Подпись и дата | Взам. инв.№ | Инв.№ дубл. | Подпись и дата

Изм.	Лист	№ докум.	Подпись	Дата	Д 22Д. 031. 000 ВС			
Разраб.		Гельденберг			Блок антирелаксационного контура котла горячего водоснабжения. Ведомость спецификаций.	Лит.	Лист	Листов
Пров.						И		1
Нач. отд.		Вольский				Госстрой СССР ГПИ Горьковский САНТЕХПРОЕКТ		
Н. контр.		Мюнтер						
Утв.								

Формат А3

Формат	Зона	Поз.	Обозначение	Наименование	Кол	Примечание
		13		М12х50.36	8	
		14		М16х60.36	60	
				Гайка ГОСТ 5915-70		
		15		М12.4	8	
		16		М16.4	60	
				Опора ГОСТ 14911-82		
		17		ОПБ 2-57	4	
		18		ОПБ 2-114	2	
				Прочие изделия.		
		19		Аппарат электромагнитный для обработки воды, тип 20 ТУ 204. УССР 178-80	1	62 кг
		20		Счетчик горячей воды турбинный ВТП-50 ТУ 25.02.33.1244-78	1	
		21		Клапан регулирующий УРРД Ду25; Ру16 ТУ. 25.0216 0970-76	1	
				Материалы		
				Пластина Т, рулон ОМБ-М--1.5х800-В.В ГОСТ 7338-77	0.5	кг

Инв.№ подл. | Подпись и дата | Взам. инв.№ | Инв.№ дубл. | Подпись и дата

Изм.	Лист	№ докум.	Подп.	Дата	Д22Д. 031. 000	Лист 2

Формат А4

Формат	Зона	Поз.	Обозначение	Наименование	Кол	Примечание
				Документация		
*			Д22Д. 031. 000 СБ	Сборочный чертеж		*) А3, А2
				Сборочные единицы.		
А4		1	Д22Д. 031. 010	Трубопровод	1	
А4		2	Д22Д. 031. 020	Патрубок	2	
А4		3	Д22Д. 031. 030	Трубопровод	1	
А4		4	Д22Д. 031. 040	Трубопровод	1	
А4		5	Д22Д. 031 050	Трубопровод	1	
А4		6	Д22Д. 031. 060	Патрубок	1	
А4		7	Д22Д. 031. 070	Опора	1	
				Стандартные изделия.		
		8		Задвижка параллельная с выдвижным шпинделем фланцевая 30ч 6 др Ду 50; Ру10 ГОСТ 8437-75	7	
				Прокладка ГОСТ 15180-70		
		9		А-25-16	2	
		10		А-50-10	14	
		11		А-80-10	1	
		12		А-100-10	1	
				Болт ГОСТ 7798-70		

Инв.№ подл. | Подпись и дата | Взам. инв.№ | Инв.№ дубл. | Подпись и дата

Изм.	Лист	№ докум.	Подпись	Дата	Д22Д. 031. 000			
Разраб.		Гельденберг			Блок антирелаксационного контура котла горячего водоснабжения.	Лит.	Лист	Листов
Пров.						И	1	2
Нач. отд.		Вольский				Госстрой СССР ГПИ Горьковский САНТЕХПРОЕКТ		
Н. контр.		Мюнтер						
Утв.								

№строки	Наименование	Обозначение документа на поставку	Поставщик	Куда входит (обозначение)	Количество: На изделие	Количество: В комплекты	Количество: На регулир.	Количество: Всего	Примеч.
1	Тройник 57х3	ГОСТ 17376-77		Д22Д. 031. 010	2			2	
2				Д22Д. 031. 030	1			1	
3				Д22Д. 031. 040	1			1	
4								4	
5	Переход К57х4 - 25х1.6	ГОСТ 17378-77		Д22Д. 031. 020	1			2	
6	К76х3.5 - 57х3			Д22Д. 031. 030	1			1	
7									
8	Опора ОПБ 2 - 57	ГОСТ 14911 - 82			4			4	
9	ОПБ 2 - 114				2			2	
10									
11	Крепежные изделия								
12									
13	Болт М8х70.36	ГОСТ 7798-70		Д22Д. 031. 070	8			8	
14	М12х50.36							8	
15	М16х60.36							60	
16	Гайка М8.4	ГОСТ 5915-70		Д22Д. 031. 070	8			8	
17	М12.4							8	
18	М16.4							60	
19	Шайба 8.01	ГОСТ 11371-78		Д22Д. 031. 070	8			8	
20									
21									
22									
23									
24									
25									
26									
27									
28									

Серия 4.903-11 вып. 7

Инв.№подл. | Подпись и дата | Взам.инв.№ | Инв.№дубл. | Подпись и дата

Изм	Лист	№ докум.	Подп.	Дата

Д22Д.031.000 ВП

Лист 2

Формат А3

№строки	Наименование	Обозначение документа на поставку	Поставщик	Куда входит (обозначение)	Количество: На изделие	Количество: В комплекты	Количество: На регул.	Количество: Всего	Примечан.
1	Аппарат электромагнитный	ТУ. 204. УССР 178-80	Севастопольский элек-						
2	для обработки воды, тип 20		троремонтный завод					1	
3	Счетчик горячей воды турбинный ВТГ50	ТУ 25. 02. 33. 1244-78	„Ленводоприбор"					1	
4	Задвижка параллельная	ГОСТ 8437-75							
5	с выдвижным шпинделем								
6	Фланцевая 30ч 6бр		Душанбинский завод						
7	Ду 50 Ру 10		им. Орджоникидзе					7	
8	Клапан регулирующих	ТУ. 25. 0216 0970-76	Завод теплоприборов						
9	УРРД Ду25 Ру16		г. Улан - Удэ					1	
10									
11	Фланец 1-25-16 Ст25	ГОСТ 12821 - 80		Д22Д. 031. 020	1			2	
12	1-50-10 Ст 25			Д22Д. 031. 010	4			4	
13				Д22Д. 031. 020	1			2	
14				Д22Д. 031. 030	2			2	
15				Д22Д. 031. 040	2			2	
16				Д22Д. 031. 050	1			1	
17				Д22Д. 031. 060	1			1	
18								14	
19	Прокладка А - 25-16	ГОСТ 15180-70			2			2	
20	А - 50-10				14			14	
21	А - 80-10				1			1	
22	А - 100-10				1			1	
23	Отвод 90° 57х3	ГОСТ 17375-77		Д22Д. 031. 010	2			2	
24				Д22Д. 031. 030	2			2	
25				Д22Д. 031. 040	1			1	
26				Д22Д. 031. 050	1			1	
27								6	

Инв.№подл. | Подпись и дата | Взам.инв.№ | Инв.№дубл. | Подпись и дата

Изм.	Лист	№ докум.	Подп.	Дата
Разраб.		Гольденберг	Подп	
Пров.				
Нач.отд.		Вольский	"	
Н.контр.		Мюнтер	"	
Утв.				

Д22Д. 031. 000 ВП

Блок антирелаксационного контура котла горячего водоснабжения
Ведомость покупных изделий

Лит.	Лист	Листов
И	1	2

Госстрой СССР ГПИ Горьковский САНТЕХПРОЕКТ

Пров. Дубровина 24.08.88г Коп.

Формат А3

20031-02 72

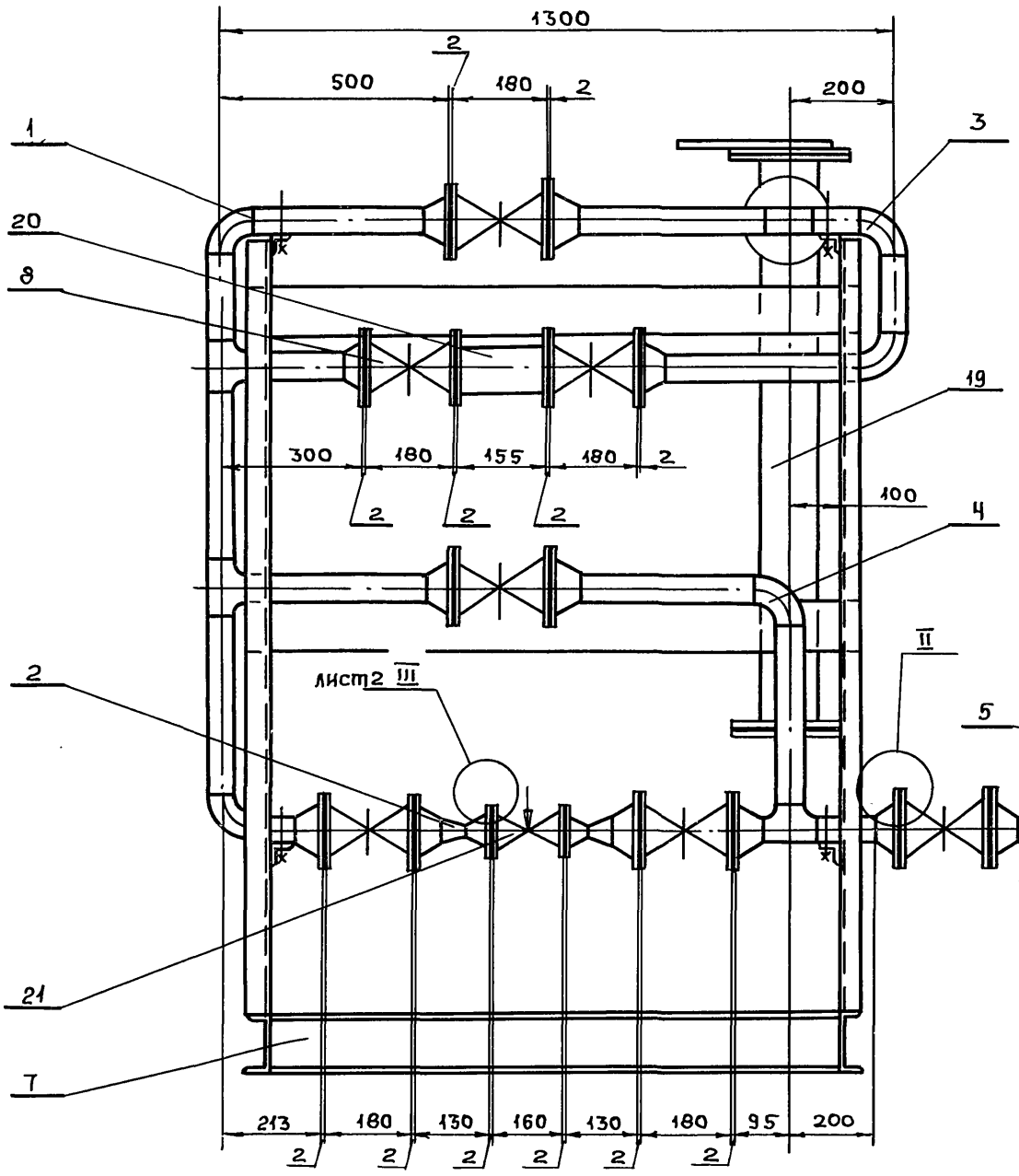

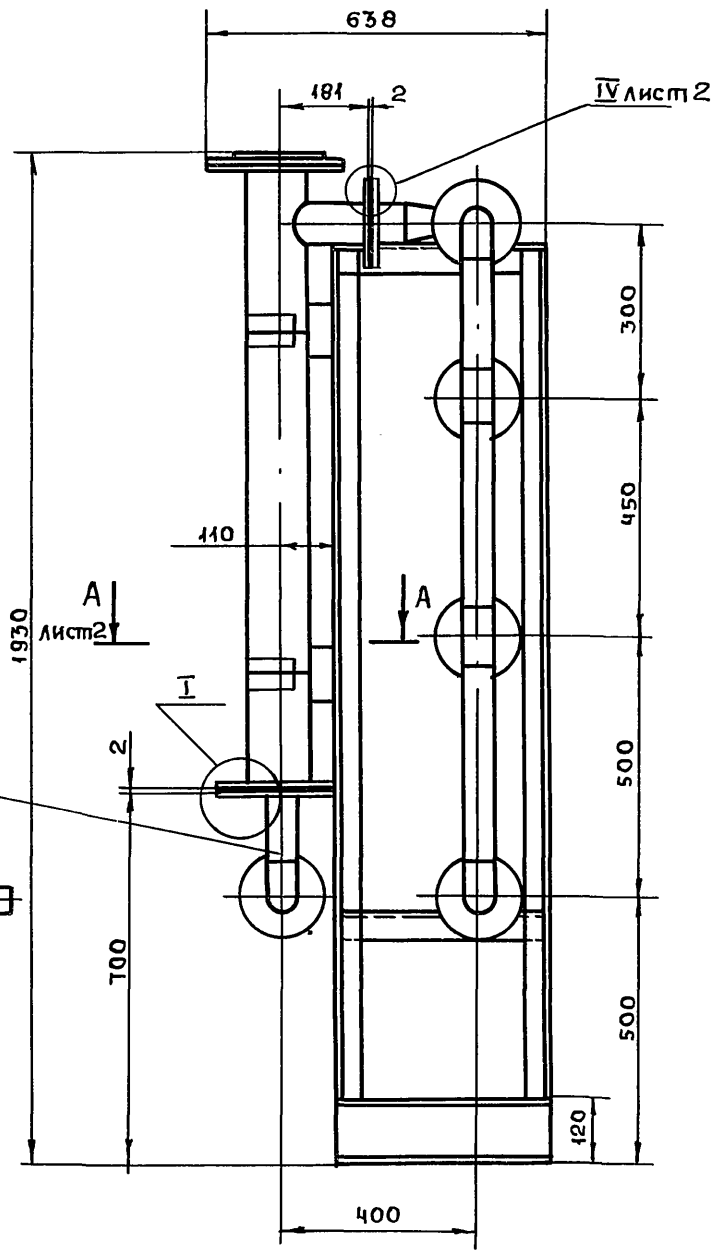

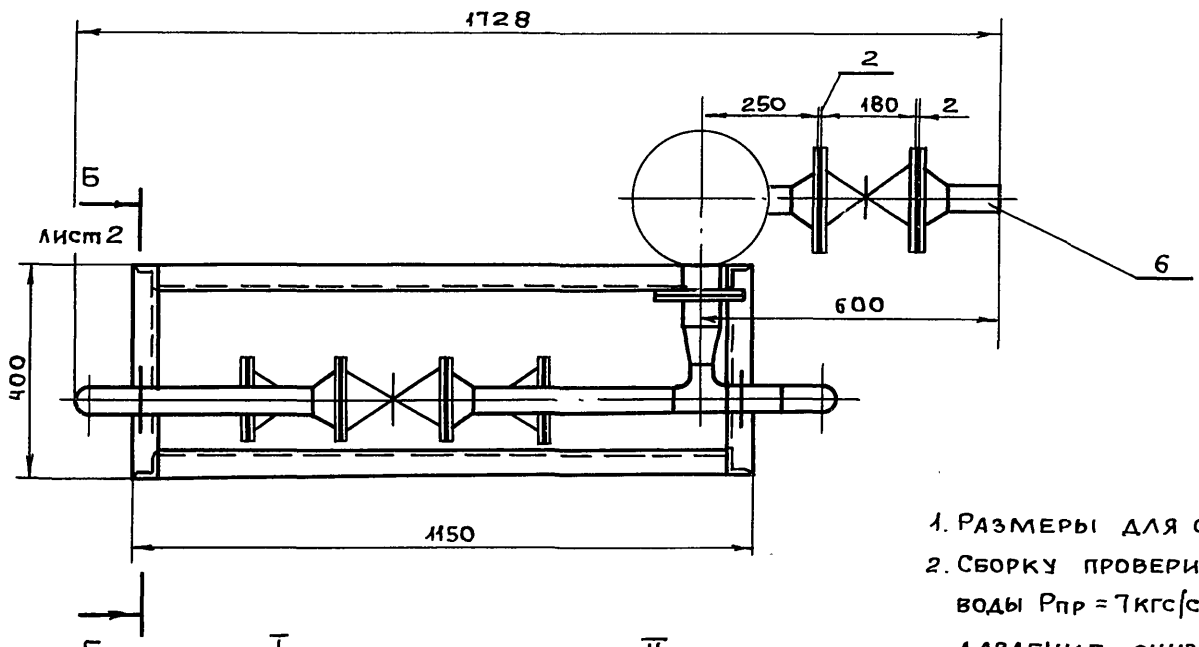

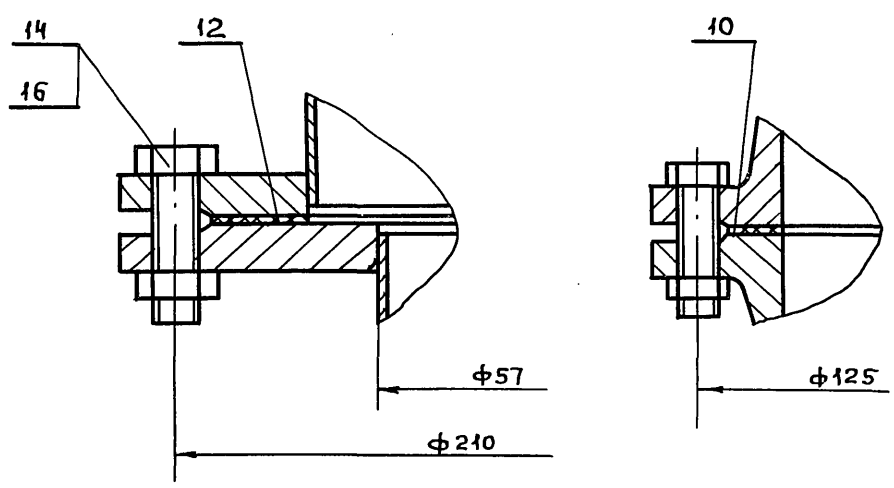

1. Размеры для справок.
2. Сборку проверить на герметичность давлением воды $P_{пр}$ = 7 кгс/см² в течение 5мин, после чего давление снизить до рабочего $P_{раб}$ = 5,5 кгс/см² и произвести осмотр. Течь не допускается.
3. Штуцеры, бобышки, муфты трубопроводов после снятия приборов и средств автоматизации, а также присоединительные концы трубопроводов на период транспортировки должны быть закрыты пробками и заглушками.

					Д22Д. 031. 000 СБ	
Изм	Лист	№докум.	Подпись	Дата	Блок антирелаксационного контура котла горячего водоснабжения	Лит. / Масса / Масшт.
Разраб.		Гольденберг				И / 128 / 1:10
Пров.						Лист 1 / Листов 2
Т.контр.						Госстрой СССР ГПИ Горьковский САНТЕХПРОЕКТ
Нач.отд		Вольский				
Н.контр.		Мюнтер				
Утв.						

Инв.№подл | Подпись и дата | Взам.инв.№ | Инв.№дубл | Подп. и дата

Пров. [signature] 24.08.88г Коп. [signature]

Формат А2 20031-02 73

Серия 4.903-11 Вып. 7 Альбом II

Формат	Зона	Поз	Обозначение	Наименование	Кол.	Примечание
БЧ		5	Д22Д.031.005	Труба		
				Труба 57х3 ГОСТ 10704-76 / Д ГОСТ 10705-80		
				L=205 h16 (25)	1	0,82кг
БЧ		6	Д22Д.031.006	Труба		
				Труба 57х3 ГОСТ 10704-76 / Д ГОСТ 10705-80		
				L=175 h16 (25)	1	0,7кг
				Стандартные изделия		
		7		Фланец 1-50-10 Ст25		
				ГОСТ 12821-80	4	
		8		Отвод 90° 57х3		
				ГОСТ 17375-77	2	
		9		Тройник 57х3		
				ГОСТ 17376-77	2	

Инв.№подл. | Подпись и дата | Взам. инв.№ | Инв.№дубл. | Подпись и дата

Изм	Лист	№докум.	Подп.	Дата	Д22Д.031.010	Лист 2

Формат А4

Формат	Зона	Поз.	Обозначение	Наименование	Кол.	Примечание
				Документация		
А4			Д22Д.031.010 СБ	Сборочный чертёж		
				Детали		
БЧ		1	Д22Д.031.001	Труба		
				Труба 57х3 ГОСТ 10704-76 / Д ГОСТ 10705-80		
				L=93 h16 (25)	1	0,37кг
БЧ		2	Д22Д.031.002	Труба		
				Труба 57х3 ГОСТ 10704-76 / Д ГОСТ 10705-80		
				L=375 h16 (25)	1	1,5кг
БЧ		3	Д22Д.031.003	Труба		
				Труба 57х3 ГОСТ 10704-76 / Д ГОСТ 10705-80		
				L=405 h16 (25)	2	1,6кг
БЧ		4	Д22Д.031.004	Труба		
				Труба 57х3 ГОСТ 10704-76 / Д ГОСТ 10705-80		
				L=350 h16 (25)	1	1,4кг

Инв.№подл. | Подпись и дата | Взам. инв.№ | Инв.№дубл. | Подпись и дата

Изм	Лист	№ докум.	Подпись	Дата	Д22Д.031.010		
Разраб.	Гольденберг			10.12.83	Трубопровод	Лит. И	Лист 1 / Листов 2
Пров.							
Нач.отд						Госстрой СССР ГПИ Горьковский Сантехпроект	
Н.контр.	Мюнтер						
Утв.							

Формат А4

Д22Д.031.000

А-А
М1:2 лист 1

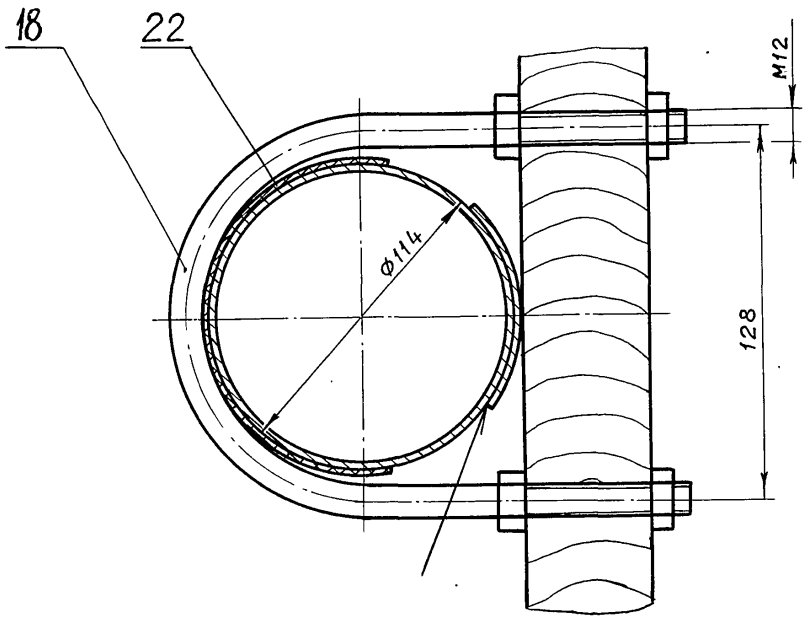

Б-Б
М1:1 повернуто, лист 1

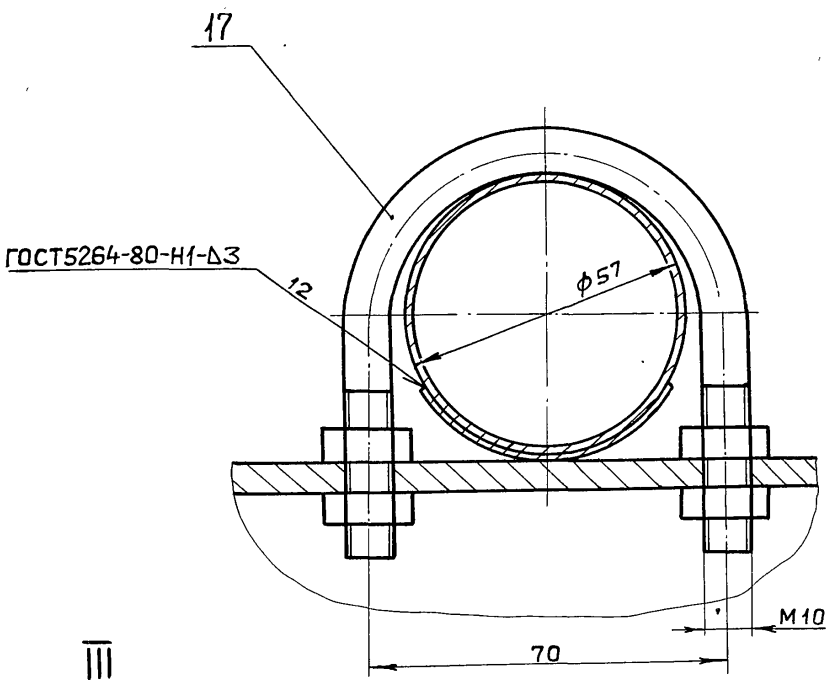

IV
М1:2 лист 1

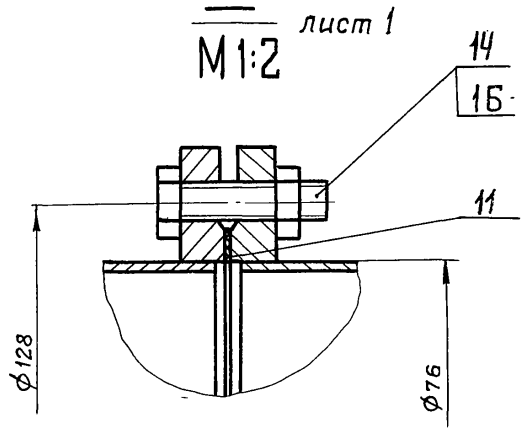

III
М1:2 лист 1

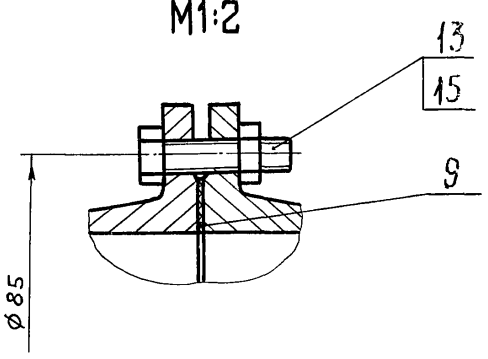

Инв.№подл. | Подпись и дата | Взам. инв.№ | Инв.№дубл. | Подпись и дата

Изм	Лист	№ докум.	Подпись	Дата	Д22Д.031.000 СБ	Лист 2

Серия 4.903-11 Вып.7 Альбом II

Формат	Зона	Поз.	Обозначение	Наименование	Кол.	Примечание
Б4		6	Д22Д.031.012	Труба		
				Труба 57×3 ГОСТ 10704-76 / Д ГОСТ 10705-80		
				L = 321 h16	1	1,46 кг
				Стандартные изделия		
		7		Фланец 1-50-10 Ст25		
				ГОСТ 12821-80	2	
		8		Отвод 90° 57×3		
				ГОСТ 17375-77	2	
		9		Тройник 57×3		
				ГОСТ 17376-77	1	
		10		Переход К76×3,5-57×3		
				ГОСТ 17378-77	1	

Инв.№ подл. | Подпись и дата | Взам. инв.№ | Инв.№ дубл. | Подпись и дата

Изм.	Лист	№ докум.	Подпись	Дата	Д22Д.031.030	Лист 2

Копировал: Ганкова Формат А4

Формат	Зона	Поз.	Обозначение	Наименование	Кол.	Примечание
				Документация		
А3			Д22Д.031.030СБ	Сборочный чертеж		
				Детали		
А4		1	Д22Д.027.019	Фланец	1	
Б4		2	Д22Д.031.007	Труба		
				Труба 76×3,5 ГОСТ 10704-76 / Д ГОСТ 10705-80		
				L = 92 h16	2	0,73 кг
Б4		3	Д22Д.031.008	Труба		
				Труба 57×3 ГОСТ 10704-76 / Д ГОСТ 10705-80		
				L = 357 h16	1	1,43 кг
Б4		4	Д22Д.031.009	Труба		
				Труба 57×3 ГОСТ 10704-76 / Д ГОСТ 10705-80		
				L = 150 h16	1	0,6 кг
Б4		5	Д22Д.031.011	Труба		
				Труба 57×3 ГОСТ 10704-76 / Д ГОСТ 10705-80		
				L = 75 h16	1	0,3 кг

Инв.№ подл. | Подпись и дата | Взам. инв.№ | Инв.№ дубл. | Подпись и дата

Изм.	Лист	№ докум.	Подпись	Дата	Д22Д.031.030		
Разраб.		Гольденберг		10.12.83	Трубопровод	Лит. И	Лист 1 / Листов 2
Пров.							
Нач.отд.							
Н.контр.		Мюнтер				Госстрой СССР ГПИ Горьковский САНТЕХПРОЕКТ	
Утв.							

Формат А4

Формат	Зона	Поз.	Обозначение	Наименование	Кол.	Примечание
				Документация		
А4			Д22Д.031.020СБ	Сборочный чертеж		
				Стандартные изделия		
				Фланец ГОСТ 12821-80		
		1		1-25-16 Ст 25	1	
		2		1-50-10 Ст 25	1	
		3		Переход К57×4-25×1,6		
				ГОСТ 17378-77	1	

Инв.№ подл. | Подпись и дата | Взам. инв.№ | Инв.№ дубл. | Подпись и дата

Изм.	Лист	№ докум.	Подпись	Дата	Д22Д.031.020		
Разраб.		Гольденберг			Патрубок	Лит. И	Лист / Листов 1
Пров.							
Нач.отд.							
Н.контр.		Мюнтер				Госстрой СССР ГПИ Горьковский САНТЕХПРОЕКТ	
Утв.							

Формат А4

Д22Д.031.010СБ

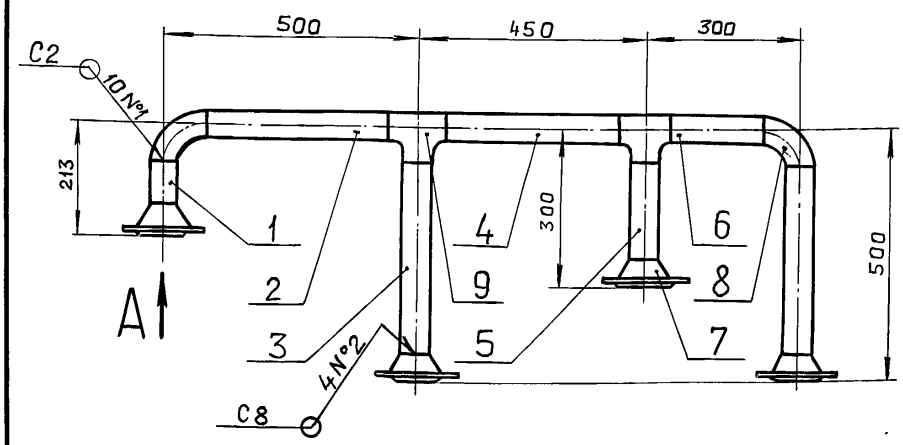

Вид А

М1:4

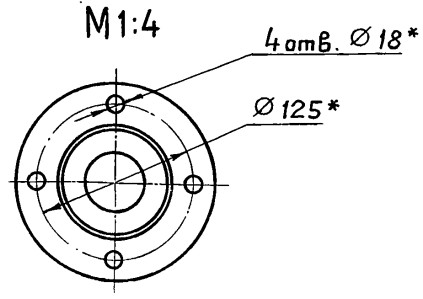

1* Размеры для справок.

2. Неуказанные предельные отклонения размеров $\pm \frac{IT16}{2}$

3. Сварные швы по ГОСТ 16037-80

Инв.№ подл. | Подпись и дата | Взам. инв.№ | Инв.№ дубл. | Подпись и дата

Изм.	Лист	№ докум.	Подпись	Дата	Д22Д.031.010СБ			
Разраб.		Гольденберг		10.12.83	Трубопровод	Лит.	Масса	Масштаб
Пров.						И	20	1:10
Т.контр.						Лист	Листов 1	
Н.контр.		Мюнтер				Госстрой СССР, ГПИ Горьковский САНТЕХПРОЕКТ		
Утв.								

Копировал: Ганкова Формат А4

Д22Д.031.030СБ

Серия 4.903-11 Вып.7 Альбом II

Вид А
М1:2,5

Вид Б
М1:4

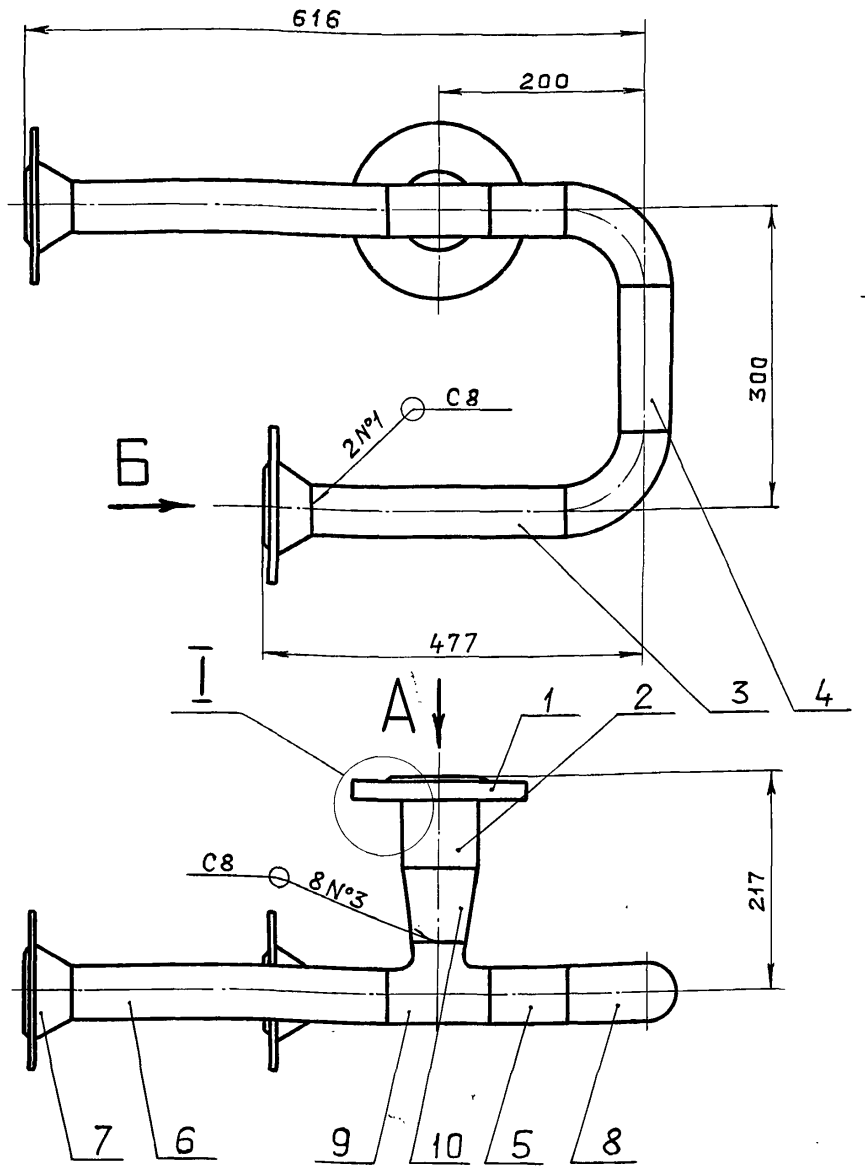

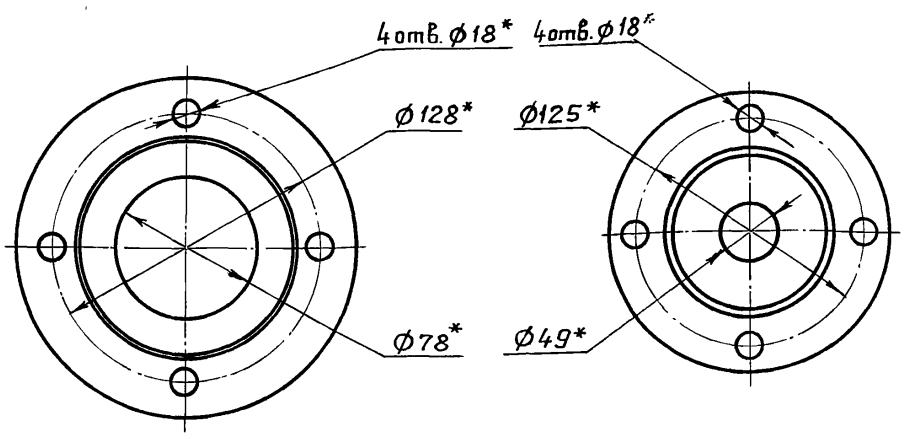

I
М1:2

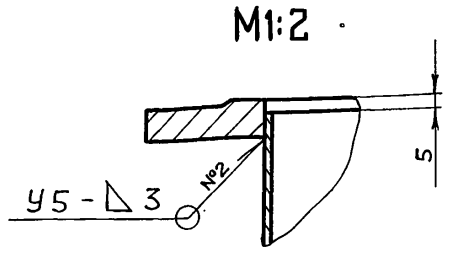

1* Размеры для справок.

2. Неуказанные предельные отклонения размеров $\pm \frac{IT16}{2}$

3. Сварные швы по ГОСТ 16037-80

Изм.	Лист	№ докум.	Подпись	Дата
Разраб.		Гольденберг		10.12.13
Пров.				
Т.контр.				
Н.контр.		Мюнтер		
Утв.				

Д22Д.031.030СБ

Трубопровод

Лит.	Масса	Масштаб
И	15	1:5
Лист	Листов 1	

ГОССТРОЙ СССР ГПИ ГОРЬКОВСКИЙ САНТЕХПРОЕКТ

Формат А3

Формат	Зона	Поз.	Обозначение	Наименование	Кол.	Примечание
				Документация		
А4			Д22Д.031.040СБ	Сборочный чертеж		
				Детали		
БЧ		1	Д22Д.031.013	Труба		
				Труба 57×3 ГОСТ 10704-76 / Д ГОСТ 10705-80		
				L=296 h16	1	1,18кг
БЧ		2	Д22Д.031.014	Труба		
				Труба 57×3 ГОСТ 10704-76 / Д ГОСТ 10705-80		
				L=375 h16	1	1,5 кг
БЧ		3	Д22Д.031.015	Труба		
				Труба 57×3 ГОСТ 10704-76 / Д ГОСТ 10705-80		
				L=150 h16	1	0,6 кг
				Стандартные изделия		
		4		Фланец 1-50-10 Ст25		
				ГОСТ 12821-80	2	
		5		Отвод 90° 57×3		
				ГОСТ 17375-77	1	
		6		Тройник 57×3		
				ГОСТ 17376-77	1	

Изм.	Лист	№ докум.	Подпись	Дата
Разраб.		Гольденберг		10.12.13
Пров.				
Нач.отд.				
Н.контр.		Мюнтер		
Утв.				

Д22Д.031.040

Трубопровод

Лит.	Лист	Листов
И		1

ГОССТРОЙ СССР ГПИ ГОРЬКОВСКИЙ САНТЕХПРОЕКТ

Формат А4

Д22Д.031.020СБ

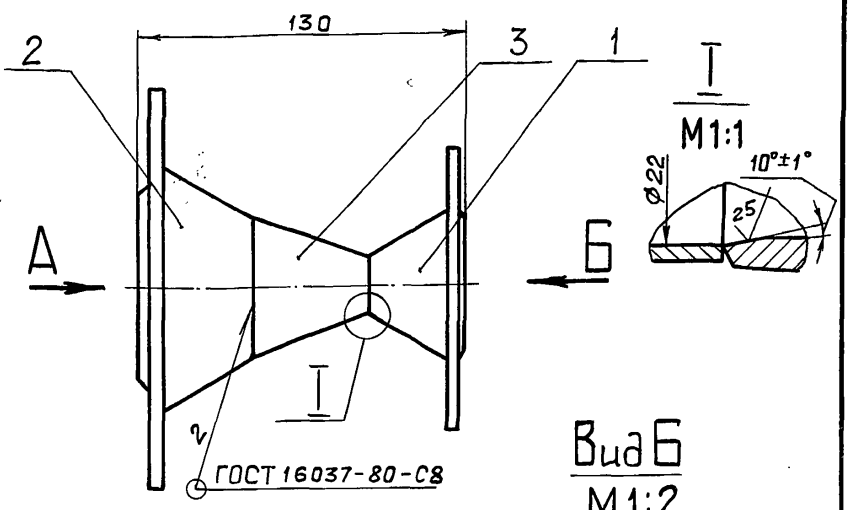

Вид Б
М1:2

Вид А
М1:4

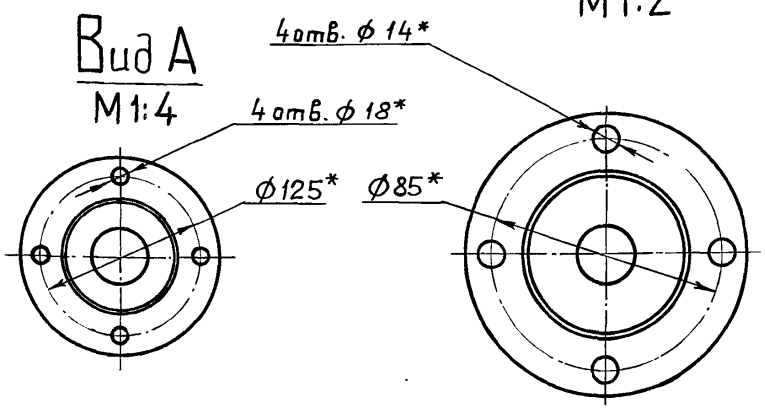

1*. Размеры для справок

2. Неуказанные предельные отклонения размеры $\pm \frac{IT16}{2}$

Изм.	Лист	№ докум.	Подпись	Дата
Разраб.		Гольденберг		10.12.13
Пров.				
Т.контр.				
Н.контр.		Мюнтер		
Утв.				

Д22Д.031.020СБ

Патрубок

Лит.	Масса	Масштаб
И	3,51	1:2
Лист	Листов 1	

ГОССТРОЙ СССР ГПИ ГОРЬКОВСКИЙ САНТЕХПРОЕКТ

Копировал: Ганкова

Формат А4

Серия 4.903-11 Вып.7 Альбом 4

Формат	Зона	Поз.	Обозначение	Наименование	Кол.	Примечание
				Документация		
А4			Д22Д.031.060 СБ	Сборочный чертеж		
				Детали		
Б4		1	Д22Д.031.018	Труба		
				Труба 57×3 ГОСТ 10704-76 / Д ГОСТ 10705-80		
				L=121 h16 $\frac{25}{\sqrt{}}$	1	0,48кг
				Стандартные изделия		
		2		Фланец 1-50-10 Ст 25		
				ГОСТ 12821-80	1	

Инв.№подл. | Подпись и дата | Взам.инв.№ | Инв.№дубл. | Подпись и дата

Изм.	Лист	№ докум.	Подпись	Дата
Разраб.		Гольденберг		10.11.83
Пров.				
Нач.отд.				
Н.контр.		Мюнтер		
Утв.				

Д22Д.031.060

Патрубок

Лит	Лист	Листов
И		1

Госстрой СССР ГПИ Горьковский САНТЕХПРОЕКТ

Формат А4

Формат	Зона	Поз.	Обозначение	Наименование	Кол.	Примечание
				Документация		
А4			Д22Д.031.050 СБ	Сборочный чертеж		
				Детали		
А4		1	Д22Д.027.023	Фланец	1	6,2 кг
Б4		2	Д22Д.031.016	Труба		
				Труба 57×3 ГОСТ 10704-76 / Д ГОСТ 10705-80		
				L=120 h16 $\frac{25}{\sqrt{}}$	1	0,48 кг
Б4		3	Д22Д.031.017	Труба		
				Труба 57×3 ГОСТ 10704-76 / Д ГОСТ 10705-80		
				L=130 h16 $\frac{25}{\sqrt{}}$	1	0,52кг
				Стандартные изделия		
		4		Фланец 1-50-10 Ст25		
				Гост 12821-80	1	
		5		Отвод 90° 57×3		
				ГОСТ 17375-77	1	

Инв.№подл. | Подпись и дата | Взам.инв.№ | Инв.№дубл. | Подпись и дата

Изм.	Лист	№ докум.	Подпись	Дата
Разраб.		Гольденберг		10.11.83
Пров.				
Нач.отд.				
Н.контр.		Мюнтер		
Утв.				

Д22Д.031.050

Трубопровод

Лит	Лист	Листов
И		1

Госстрой СССР ГПИ Горьковский САНТЕХПРОЕКТ

Формат А4

Д22Д.031.050 СБ

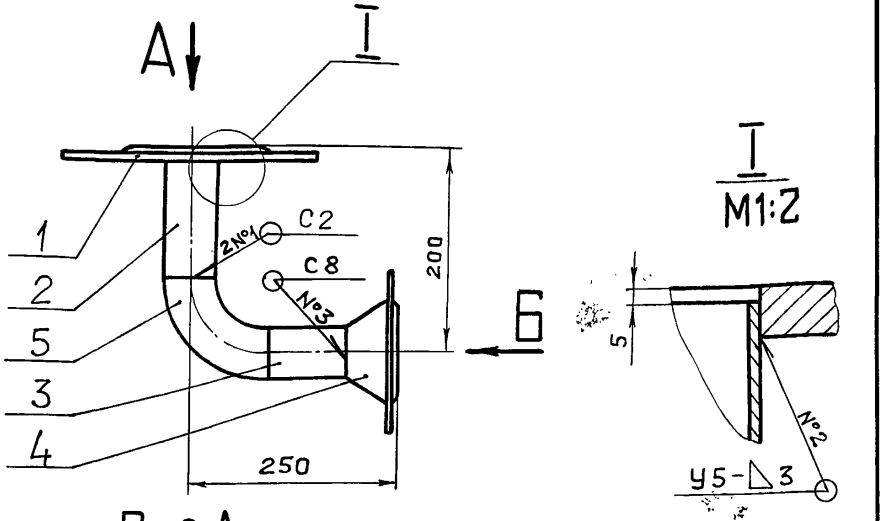

Вид А

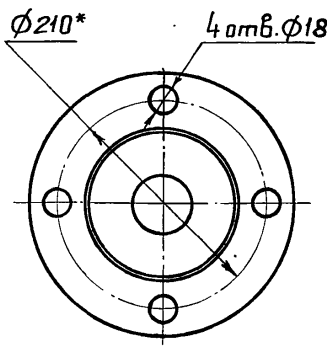

Вид Б
М1:4

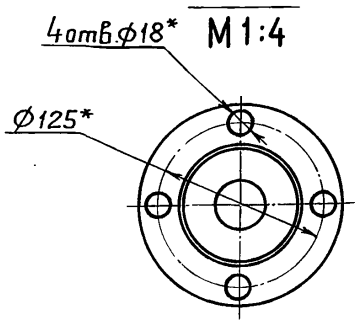

1. Размеры для справок.
2. Неуказанные предельные отклонения размеров $\pm \frac{IT16}{2}$.
3. Сварные швы по ГОСТ 16037-80

Инв.№подл. | Подпись и дата | Взам.инв.№ | Инв.№дубл. | Подпись и дата

Изм.	Лист	№ докум.	Подпись	Дата
Разраб.		Гольденберг		10.11.83
Пров.				
Т.контр.				
Н.контр.		Мюнтер		
Утв.				

Д22Д.031.050 СБ

Трубопровод

Лит	Масса	Масштаб
И	10,3	1:5
Лист	Листов 1	

Госстрой СССР ГПИ Горьковский САНТЕХПРОЕКТ

Формат А4

Д22Д.031.040 СБ

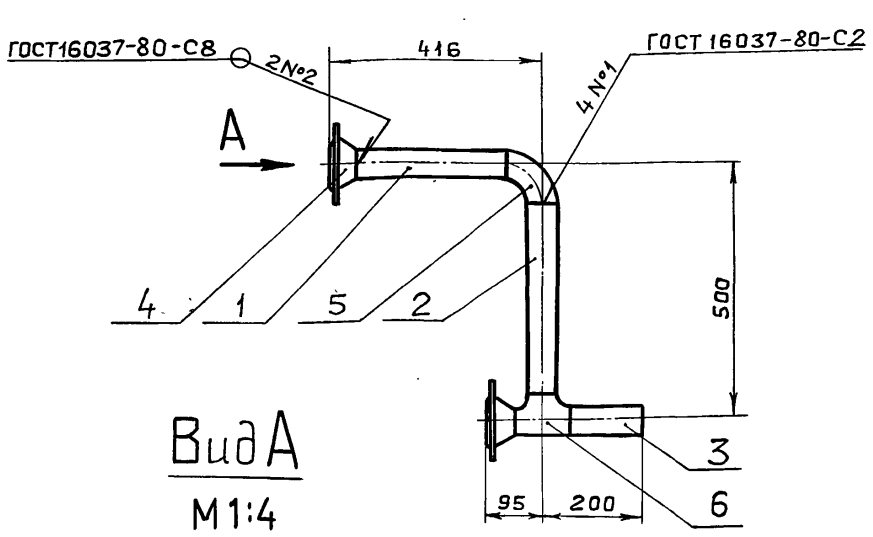

Вид А
М1:4

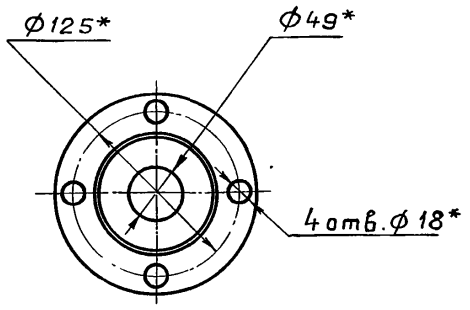

1*. Размеры для справок.
2. Неуказанные предельные отклонения размеров $\pm \frac{IT16}{2}$

Инв.№подл. | Подпись и дата | Взам.инв.№ | Инв.№дубл. | Подпись и дата

Изм.	Лист	№ докум.	Подпись	Дата
Разраб.		Гольденберг		10.11.83
Пров.				
Т.контр.				
Н.контр.		Мюнтер		
Утв.				

Д22Д.031.040 СБ

Трубопровод

Лит	Масса	Масштаб
И	9,2	1:10
Лист	Листов 1	

Госстрой СССР ГПИ Горьковский САНТЕХПРОЕКТ

Формат А4

Серия 4.903-11 Вып.7 Альбом II

Д22Д.031.023

Д22Д.031.023

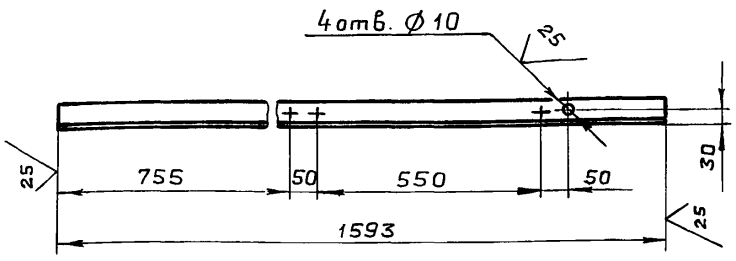

Д22Д.031.023-01 – зеркальное отражение
остальное – см. Д22Д.031.023

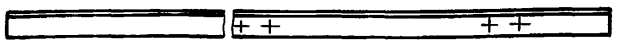

Неуказанные предельные отклонения размеров: $H16_1 \pm \frac{IT16}{2}$

Изм	Лист	№ докум	Подпись	Дата
Разраб.	Гольденберг			
Пров.				
Т.контр.				
Н.контр.	Мюнтер			
Утв.				

Д22Д.031.023

Стойка — Лит. И; Масса 5.9; Масштаб 1:10; Лист; Листов 1

Уголок Б-50×50×5 ГОСТ 8509-72 / ВСт3сп ГОСТ 535-79

ГОССТРОЙ СССР ГПИ ГОРЬКОВСКИЙ САНТЕХПРОЕКТ

Подпись и дата | Инв.№ дубл. | Взам.инв.№ | Подпись и дата | Инв.№ подл.

формат А4

Формат	Зона	Поз.	Обозначение	Наименование	Кол.	Примечание
БЧ		6	Д22Д.031.024	Швеллер		
				Швеллер 12 ГОСТ 8240-72 / ВСт3сп ГОСТ 535-79		
				L = 1046 h16 ▽25	2	10,9кг
БЧ		7	Д22Д.031.025	Швеллер		
				Швеллер 12 ГОСТ 8240-72 / ВСт3сп ГОСТ 535-79		
				L = 400 h16 ▽25	2	4,2кг
				Стандартные изделия		
		8		Болт М8×70.36		
				ГОСТ 7798-70	8	
		9		Гайка М8.4		
				ГОСТ 5915-70	8	
		10		Шайба 8.01		
				ГОСТ 11371-78	8	

Д22Д.031.070 — Лист 2

формат А4

Формат	Зона	Поз.	Обозначение	Наименование	Кол.	Примечание
				Документация		
А3			Д22Д.031.070 СБ	Сборочный чертеж		
				Детали		
БЧ		1	Д22Д.031.019	Уголок		
				Уголок Б-50×50×5 ГОСТ 8509-72 / ВСт3сп ГОСТ 535-79		
				L = 400 h16 ▽25	4	1.51кг
БЧ		2	Д22Д.031.021	Стойка		
				Уголок Б-50×50×5 ГОСТ 8509-72 / ВСт3сп ГОСТ 535-79		
				L = 1593 h16 ▽25	2	6,47кг
БЧ		3	Д22Д.031.022	Брусок		
				Брусок 50×100 / ГОСТ 24454-80		
				L = 1150 h16 ▽а3	2	2,9кг
А4		4	Д22Д.031.023	Стойка	1	
А4		5	Д22Д.031.023-01	Стойка	1	

Д22Д.031.070

Опора — Лит. И; Лист 1; Листов 2

ГОССТРОЙ СССР ГПИ ГОРЬКОВСКИЙ САНТЕХПРОЕКТ

Разраб. Гольденберг 10.12.83; Н.контр. Мюнтер

Подпись и дата | Инв.№ дубл. | Взам.инв.№ | Подпись и дата | Инв.№ подл.

формат А4

Д22Д.031.060 СБ

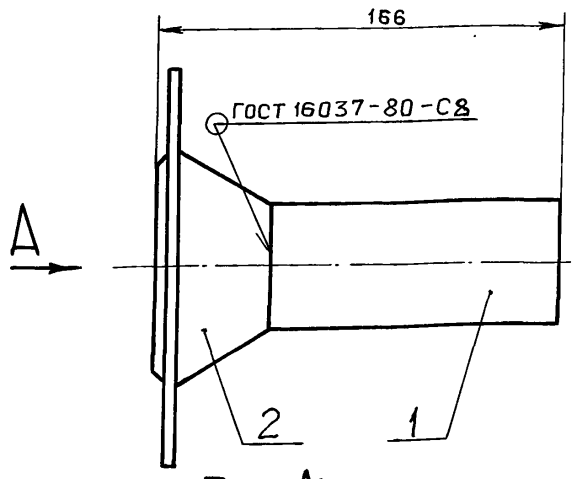

Вид А
М1:4

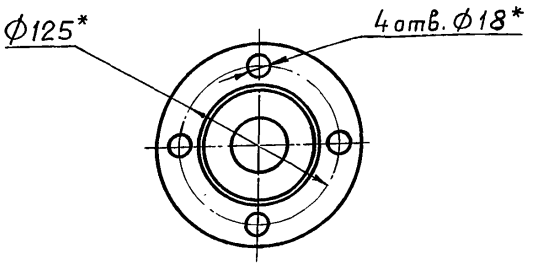

1* Размеры для справок.
2. Неуказанные предельные отклонения размеров $\pm \frac{IT16}{2}$.

Д22Д.031.060 СБ

Патрубок — Лит. И; Масса 2,7; Масштаб 1:2; Лист; Листов 1

ГОССТРОЙ СССР ГПИ ГОРЬКОВСКИЙ САНТЕХПРОЕКТ

Разраб. Гольденберг 10.12.83; Пров.; Т.контр.; Н.контр. Мюнтер; Утв.

Подпись и дата | Инв.№ дубл. | Взам.инв.№ | Подпись и дата | Инв.№ подл.

Копировал: Ганкова

формат А4

Серия 4.903-11 вып. 7 Альбом

Д 22Г. 033. 036

12.5 (∨)

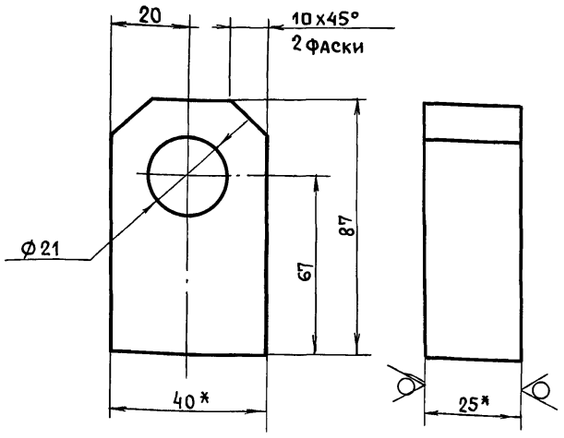

1. *Размеры для справок.
2. Неуказанные предельные отклонения размеров: H16; $\pm \frac{IT16}{2}$.

Изм.	Лист	№ докум.	Подп.	Дата
Разраб.		Прыткова		
Пров.		Козина		
Т. контр.				
Н. контр.		Мюнтер		
Утв.				

Д 22Г. 033. 036

Ушко

Лит.	Масса	Масшт.
И	0.21	1:1
Лист	Листов 1	

Лист Б-ПН-25 ГОСТ 19903-74 / Вст3сп ГОСТ 14637-79

Госстрой СССР ГПИ Горьковский Сантехпроект

Инв. № подл. | Подп. и дата | Взам. инв. № | Инв. № дубл. | Подп. и дата

Д 22Г. 033. 001

25 (∨)

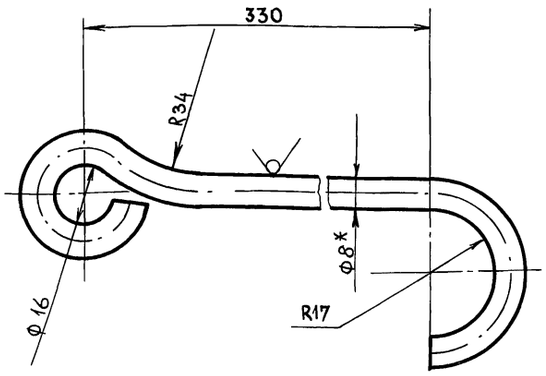

1. *Размеры для справок.
2. Неуказанные предельные отклонения размеров: H16; $\pm \frac{IT16}{2}$.

Изм.	Лист	№ докум.	Подп.	Дата
Разраб.		Прыткова		
Пров.		Козина		
Т. контр.				
Н. контр.		Мюнтер		
Утв.				

Д 22Г. 033. 001

Фиксатор

Лит.	Масса	Масшт.
И	0.2	1:1
Лист	Листов 1	

Круг В8 ГОСТ 2590-71 / ВСт3сп ГОСТ 535-79

Госстрой СССР ГПИ Горьковский САНТЕХПРОЕКТ

Инв. № подл. | Подп. и дата | Взам. инв. № | Инв. № дубл. | Подп. и дата

Д 22Д. 031. 070.СБ

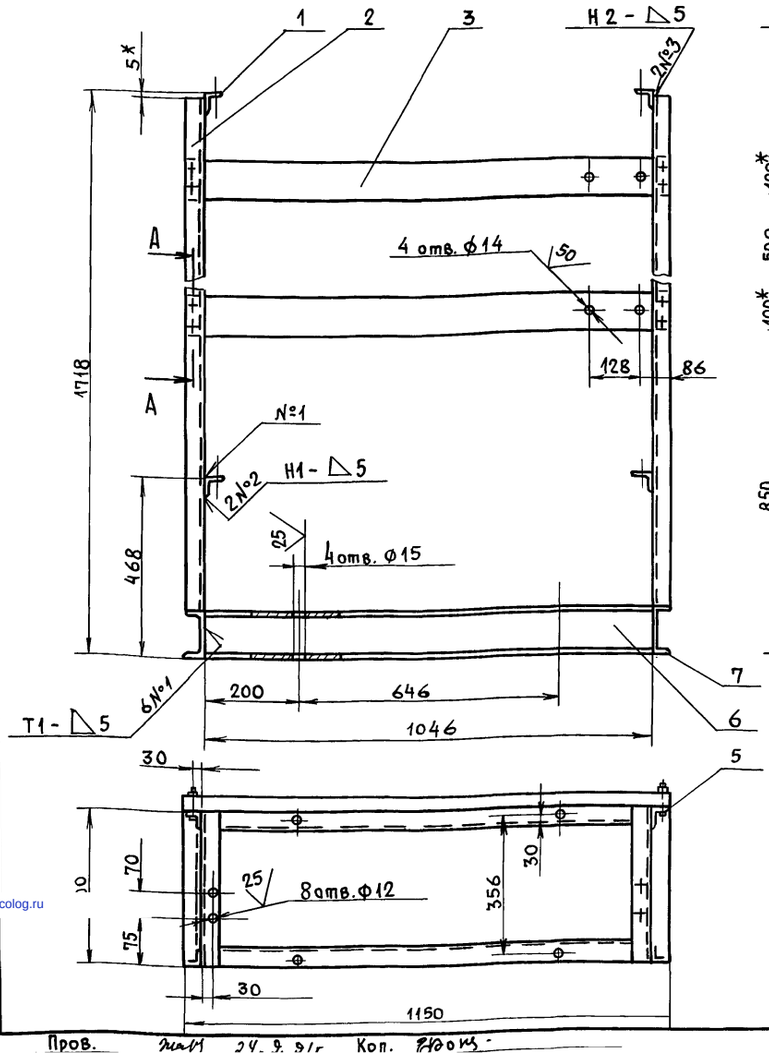

1. *Размеры для справок.
2. **Обработать по сопрягаемой детали.
3. Неуказанные предельные отклонения размеров: H16, $\pm \frac{IT16}{2}$.
4. Сварные швы по ГОСТ 5264-80.

Изм.	Лист	№ докум.	Подп.	Дата
Разработ.		Гольденберг		
Пров.		Мюнтер		
Т. контр.				
Н. контр.		Мюнтер		
Утв.				

Д 22Д. 031. 070.СБ

Опора

Лит.	Масса	Масшт.
И	66.7	1:10
Лист	Листов 1	

Госстрой СССР ГПИ Горьковский САНТЕХПРОЕКТ

Пров. Зинин 24.9.91г Коп. Яворк

Инв. № подл. | Подп. и дата | Взам. инв. № | Инв. № дубл. | Подп. и дата

gost.e-ecolog.ru