ТИПОВАЯ ДОКУМЕНТАЦИЯ НА КОНСТРУКЦИИ ИЗДЕЛИЯ
И УЗЛЫ ЗДАНИЙ И СООРУЖЕНИЙ

СЕРИЯ 4.903-II

КОТЕЛЬНЫЕ УСТАНОВКИ
ВСПОМОГАТЕЛЬНОЕ ОБОРУДОВАНИЕ И БЛОКИ

ВЫПУСК 6

БЛОКИ ОБОРУДОВАНИЯ КОТЕЛЬНОЙ С КОТЛАМИ ТИПА $E-\frac{1}{9}-1$

gost.e-ecolog.ru

ЦЕНА

Проф. Сергеевский 07.09.86 Кор. Петрик

ТИПОВАЯ ДОКУМЕНТАЦИЯ НА КОНСТРУКЦИИ, ИЗДЕЛИЯ
И УЗЛЫ ЗДАНИЙ И СООРУЖЕНИЙ

СЕРИЯ 4.903-11

КОТЕЛЬНЫЕ УСТАНОВКИ
ВСПОМОГАТЕЛЬНОЕ ОБОРУДОВАНИЕ
И БЛОКИ

ВЫПУСК 6

БЛОКИ ОБОРУДОВАНИЯ КОТЕЛЬНОЙ С КОТЛАМИ ТИПА Е-1/9-1

РАЗРАБОТАН В
ГОСУДАРСТВЕННОМ ПРОЕКТНОМ ИНСТИТУТЕ
ГОРЬКОВСКИЙ САНТЕХПРОЕКТ
ГЛАВПРОМСТРОЙПРОЕКТА
ГОССТРОЯ СССР

УТВЕРЖДЕН
МИНСЕЛЬХОЗОМ СССР
ПРИКАЗ №52-ЭГ ОТ 3.07.84
И ВВЕДЕН В ДЕЙСТВИЕ
ГПИ ГОРЬКОВСКИЙ САНТЕХПРОЕКТ
ПРИКАЗ №97 ОТ 14.09.84.

ГЛАВНЫЙ ИНЖЕНЕР Подпись Ю.П. ФАЛАЛЕЕВ
ГЛАВНЫЙ ИНЖЕНЕР ПРОЕКТА В.П. СОЛОВЬЁВ

Содержание альбома

Обозначение	Наименование	Стр.
	Содержание	2к3
Д22Д.017.000	Блок насосов горячего водоснабжения	4
Д22Д.017.000ВС	Блок насосов горячего водоснабжения	
	Ведомость спецификаций	
Д22Д.017.000ВП	Блок насосов горячего водоснабжения	5
	Ведомость покупных изделий	
Д22Д.017.000СБ	Блок насосов горячего водоснабжения	6,7
Д22Д.017.010	Трубопровод	8
Д22Д.017.010СБ	Трубопровод	
Д22Д.017.020	Колено	9
Д22Д.017.020СБ	Колено	
Д22Д.017.030	Патрубок	
Д22Д.017.005	Патрубок	
Д22Д.017.030 СБ	Патрубок	10
Д22Д.017.040	Рама	11
Д22Д.017.040 СБ	Рама	
Д22Д.017.050	Трубопровод	12
Д22Д.017.050 СБ	Трубопровод	
Д22Д.017.060	Патрубок	13
Д22Д.017.060СБ	Патрубок	
Д22Д.017.007	Опора	14
Д22Д.018.000	Блок насосов рабочей воды	
Д22Д.018.011	связь	
Д22Д.018.000 ВС	Блок насосов рабочей воды	15
	Ведомость спецификаций	
Д22Д.018.010 сб	Трубопровод	
Д22Д.018.000 ВП	Блок насосов рабочей воды	16
	Ведомость покупных изделий	
Д22Д.018.000 СБ	Блок насосов рабочей воды	17
Д22Д.018.010	Трубопровод	18
Д22Д.018.020	Патрубок	
Д22Д.018.050	Патрубок	
Д22Д.018.030	Рама	19
Д22Д.018.030 сб	Рама	
Д22Д.018.040	Трубопровод	20
Д22Д.018.040 СБ	Трубопровод	
Д22Д.018.050 СБ	Патрубок	21
Д22Д.018.020 СБ	Патрубок	
Д22Д.019.000	Блок сетевой установки	22И
~~Д22Д.019.001~~	~~Заглушка~~	
Д22Д.019.000 СБ	Блок сетевой установки	23,24,25
Д22Д.019.000 ВС	Блок сетевой установки	27И
	Ведомость спецификаций	
Д22Д.019.010	~~Патрубок~~ Трубопровод	И
Д22Д.019.000 ВП	Блок сетевой установки	28,29
	Ведомость покупных изделий	
Д22Д.019.020	Трубопровод	30И
Д22Д.019.020 СБ	Трубопровод	
Д22Д.019.010 СБ	Трубопровод	31И
Д22Д.019.030	Трубопровод	
Д22Д.019.030 СБ	Трубопровод	
Д22Д.019.011	~~Патрубок~~ Заглушка	32И
Д22Д.019.040	Трубопровод	
Д22Д.019.040СБ	Трубопровод	
Д22Д.019.050	Патрубок	33И
Д22Д.019.~~008~~014	Труба	
Д22Д.019.050 СБ	Патрубок	
Д22Д.019.060 СБ	Патрубок	34И

Обозначение	Наименование	Стр.
Д22Д.019.070	Трубопровод	34И
Д22Д.019.070 СБ	Трубопровод	35
Д22Д.019.080	Трубопровод	36И
Д22Д.019.080СБ	Трубопровод	
Д22Д.019.060	Патрубок	37И
Д22Д.019.~~027~~031	Труба	
Д22Д.019.~~032~~ 035	Труба	
Д22Д.019.~~033~~036	Фланец	
Д22Д.019.090	Трубопровод	38И
Д22Д.019.100	Опора	
Д22Д.019.090 СБ	Трубопровод	39И
Д22Д.019.~~047~~051	Косынка	
Д22Д.019.110	Трубопровод	
Д22Д.019.110 СБ	Трубопровод	40,41
Д22Д.019.120	Патрубок	42И
Д22Д.019.~~058~~062	Труба	
Д22Д.019.120 СБ	Патрубок	
Д22Д.019.130	Патрубок	
Д22Д.019.130 СБ	Патрубок	43И
Д22Д.019.140	Патрубок	
Д22Д.019.~~061~~063	Фланец	
Д22Д.019.140 СБ	Патрубок	44
Д22Д.019.150 СБ	Патрубок	
Д22Д.019.150	Патрубок	45
Д22Д.020.001	Труба	
Д22Д.020.002	Труба	
Д22Д.020.028	Труба	
Д22Д.020.000	Блок приготовления исходной воды	46
Д22Д.020.010	Трубопровод	
Д22Д.020.000 СБ	Блок приготовления исходной воды	47,48
Д22Д.020.000 ВС	Блок приготовления исходной воды	49
	Ведомость спецификаций	
Д22Д.020.000 ВП	Блок приготовления исходной воды	49,50
	Ведомость покупных изделий	
Д22Д.020.010 СБ	Трубопровод	51
Д22Д.020.020 СБ	Трубопровод	
Д22Д.020.020	Трубопровод	52
Д22Д.020.030	Трубопровод	
Д22Д.020.030 СБ	Трубопровод	
Д22Д.020.040	Трубопровод	53
Д22Д.020.015	Штуцер	
Д22Д.020.016	Фланец	
Д22Д.020.040 СБ	Трубопровод	54
Д22Д.020.050	Трубопровод	55
Д22Д.020.060	Патрубок	
Д22Д.020.050СБ	Трубопровод	
Д22Д.020.060 СБ	Патрубок	56
Д22Д.020.070 СБ	Патрубок	
Д22Д.020.070	Патрубок	57
Д22Д.020.080	Тройник	
Д22Д.020.080 СБ	Тройник	
Д22Д.020.029	Тройник	58
Д22Д.020.090	Трубопровод	
Д22Д.020.090 СБ	Трубопровод	
Д22Д.020.100	Тройник	59
Д22Д.020.100 СБ	Тройник	
Д22Д.020.032	Труба	
Д22Д.020.033	Труба	

Содержание альбома

Обозначение	Наименование	Стр.
Д22Д.020.110	Трубопровод	60
Д22Д.020.035	Труба	
Д22Д.020.110 СБ	Патрубок	
Д22Д.020.120	Патрубок	61
Д22Д.020.120 СБ	Патрубок	
Д22Д.020.037	Фланец	
Д22Д.020.130	Патрубок	
Д22Д.020.130 СБ	Патрубок	62
Д22Д.020.039	Штуцер	
Д22Д.020.140	Рама	
Д22Д.020.140 СБ	Рама	63
Д22Д.020.047	Уголок	64
Д22Д.020.051	Уголок	
Д22Д.021.000	Блок магнитной обработки воды	
Д22Д.021.010	Опора	65
Д22Д.021.000 ВС	Блок магнитной обработки воды	
	Ведомость спецификаций	
Д22Д.021.000 ВП	Блок магнитной обработки воды	66
	Ведомость покупных изделий	
Д22Д.021.000 СБ	Блок магнитной обработки воды	67
Д22Д.021.010 СБ	Опора	68
Д22Д.021.001	Стойка	
Д22Д.021.020	Трубопровод	
Д22Д.021.020 СБ	Трубопровод	69
Д22Д.021.008	Труба	
Д22Д.021.009	Патрубок	
Д22Д.021.011	Патрубок	70
Д22Д.021.030	Патрубок	
Д22Д.021.030СБ	Патрубок	
Д22Д.021.014	Труба	
Д22Д.021.040	Патрубок	71
Д22Д.021.040 СБ	Патрубок	
Д22Д.021.050	Трубопровод	
Д22Д.021.015	Патрубок	
Д22Д.021.050СБ	Трубопровод	72
Д22Д.021.060	Трубопровод	
Д22Д.021.060 СБ	Трубопровод	
Д22Д.022.000	Блок антирелаксационного контура	73
Д22Д.022.000 ВС	Блок антирелаксационного контура	
	Ведомость спецификаций	
Д22Д.022.000 СБ	Блок антирелаксационного контура	74
Д22Д.022.000 ВП	Блок антирелаксационного контура	75
	Ведомость покупных изделий	
Д22Д.022.001	Патрубок	76
Д22Д.022.010	Трубопровод	
Д22Д.022.003	Труба	
Д22Д.022.004	Патрубок	
Д22Д.022.020 СБ	Рама	77
Д22Д.022.010 СБ	Труба	
Д22Д.022.020	Рама	78

Обозначение	Наименование	Стр.
Д22Д.022.006	Полка	78
Д22Д.022.007	Полка	
Д22Д.022.030	Трубопровод	
Д22Д.022.030 СБ	Трубопровод	79
Д22Д.022.012	Патрубок	
Д22Д.022.040	Трубопровод	
Д22Д.022.040 СБ	Трубопровод	
Д22Д.022.014	Труба	80
Д22Д.022.050	Трубопровод	
Д22Д.022.050 СБ	Трубопровод	
Д22Д.022.060	Штуцер	
Д22Д.022.060 СБ	Штуцер	81
Д22Д.022.070	Штуцер	
Д22Д.022.070 СБ	Штуцер	
Д22Д.022.017	Патрубок	
Д22Д.023.000	Блок подпиточных насосов ВК 1/16	82
Д22Д.023.000 ВС	Блок подпиточных насосов ВК 1/16	
	Ведомость спецификаций	
Д22Д.023.000 ВП	Блок подпиточных насосов ВК 1/16	83
	Ведомость покупных изделий	
Д22Д.023.000 СБ	Блок подпиточных насосов ВК 1/16	84,85
Д22Д.023.010	Трубопровод	86
Д22Д.023.001	Патрубок	
Д22Д.023.002	Отвод	
Д22Д.023.003	Патрубок	
Д22Д.023.010 СБ	Трубопровод	87
Д22Д.023.004	Патрубок	88
Д22Д.023.020	Рама	
Д22Д.023.009	Опора	
Д22Д.023.020 СБ	Рама	89
Д22Д.023.030	Трубопровод	90
Д22Д.023.015	Переход	
Д22Д.023.030 СБ	Трубопровод	
Д22Д.023.040	Трубопровод	91
Д22Д.023.050	Трубопровод	
Д22Д.023.040 СБ	Трубопровод	
Д22Д.023.050 СБ	Трубопровод	92
Д22Д.023.060 СБ	Трубопровод	
Д22Д.023.060	Трубопровод	93
Д22Д.023.019	Патрубок	
Д22Д.023.070	Трубопровод	
Д22Д.023.080	Трубопровод	
Д22Д.023.070 СБ	Трубопровод	94
Д22Д.023.080 СБ	Трубопровод	

Серия 4.903-4 Вып. 6 Альбом 1

№ строки	Обозначение	Наименование	Куда входит: Обозначение	Куда входит: кол	Общее количество	Примечание
1	Д22Д.017.000	Блок насосов горячего водоснабжения			1	
2	Д22Д.017.010	Трубопровод			1	
3	Д22Д.017.020	Колено			3	
4	Д22Д.017.030	Патрубок			3	
5	Д22Д.017.040	Рама			1	
6	Д22Д.017.050	Трубопровод			1	
7	Д22Д.017.060	Патрубок			3	
8						
9						
10						
11						
12						
13						
14						
15						
16						
17						
18						
19						
20						
21						
22						
23						
24						
25						

Инв.№ подл. | Подп. и дата | Взам. инв.№ | Инв.№ дубл. | Подп. и дата

Изм.	Лист	№ докум.	Подп.	Дата	Д22Д.017.000 ВС			
Разраб.		Козина			Блок насосов горячего водоснабжения. Ведомость спецификаций.	Лит.	Лист	Листов 1
Пров.		Козина				И		
Нач.отд.		Вольский				Госстрой СССР ГПИ Горьковский Сантехпроект		
Н.контр.		Монтер						
Утв.								

Формат А3

Формат	Зона	Поз.	Обозначение	Наименование	Кол.	Примечание
		8		Клапан обратный поворотный 19ч16бр Ду50; Ру=16		
				ГОСТ 19827-74	3	
				Прокладка ГОСТ 15180-70		
		9		А-40-6	6	
		10		А-50-16	18	
				Опора ГОСТ 14911-82		
		11		ОПБ2-57	3	
		12		ОПБ2-89	2	
				Болт ГОСТ 7798-70		
		13		М12×40.36	24	
		14		М16×50.36	72	
		15		М16×60.36	12	
		16		Гайка М16.4 ГОСТ 5915-70	84	
		17		Шайба 16.01 ГОСТ 10906-78	12	
				Прочие изделия		
		18		Насос вихревой ВК 1/24 с электродвигателем АО2-42-4	3	132кг*

Инв.№ подл. | Подп. и дата | Взам. инв.№ | Инв.№ дубл. | Подп. и дата

Изм.	Лист	№ докум.	Подп.	Дата	Д22Д.017.000	Лист 2

Формат	Зона	Поз.	Обозначение	Наименование	Кол.	Примечание
				Документация		
А2			Д 22Д. 017. 000 СБ	Сборочный чертеж		
А3			Д 22Д. 017. 000 ВС	Ведомость спецификаций		
А3			Д 22Д. 017. 000 ВП	Ведомость покупных изделий		
				Сборочные единицы		
АУ		1	Д 22Д. 017. 010	Трубопровод	1	
АУ		2	Д 22Д. 017. 020	Колено	3	
АУ		3	Д 22Д. 017. 030	Патрубок	3	
АУ		4	Д 22Д. 017. 040	Рама	1	
АУ		5	Д 22Д. 017. 050	Трубопровод	1	
АУ		6	Д 22Д. 017. 060	Патрубок	3	
				Стандартные изделия		
		7		Задвижка 30ч6бр Ду50; Ру10 ГОСТ 8437-75	6	

Инв.№ подл. | Подп. и дата | Взам. инв.№ | Инв.№ дубл. | Подп. и дата

Изм.	Лист	№ докум.	Подп.	Дата	Д22Д.017.000			
Разраб.		Козина			Блок насосов горячего водоснабжения	Лит.	Лист 1	Листов 2
Пров.		Козина				И		
Нач.отд.		Вольский				Госстрой СССР ГПИ Горьковский Сантехпроект		
Н.контр.		Монтер						
Утв.								

Формат А3

Серия 4.903-11 Вып. 6 Альбом I

№ строки	Наименование	Обозначение документа на поставку	Поставщик	Куда входит (обозначение)	Количество: на изделие	Количество: в комплекты	Количество: на регулир.	Количество: всего	Примечание
1	Отвод 90° 57×3	ГОСТ 17375-77		Д22Д.017.020	1			3	
2				Д22Д.017.030	1			3	
3				Д22Д.017.060	2			6	
4								12	
5	Тройник 89×3,5-57×3	ГОСТ 17376-77		Д22Д.017.010	3			3	
6				Д22Д.017.050	3			3	
7								6	
8	Переход К57×4-45×2,5	ГОСТ 17378-77		Д22Д.017.030	1			3	
9				Д22Д.017.060	1			3	
10								6	
11	Заглушка 89×3,5	ГОСТ 17379-77		Д22Д.017.010	1			1	
12				Д22Д.017.050	1			1	
13								2	
14									
15	Крепежные изделия								
16									
17	Болт М12×40.36	ГОСТ 7798-70						24	
18	М16×50.36							72	
19	М16×60.36							12	
20									
21	Гайка М16.4	ГОСТ 5915-70						84	
22									
23	Шайба 16.01	ГОСТ 10906-78						12	
24									
25									
26									
27									
28									

Инв.№ подл. | Подп. и дата | Взам.инв.№ | Инв.№ дубл. | Подп. и дата

Изм.	Лист	№ докум.	Подп.	Дата	Д22Д.017.000ВП	Лист 2

Формат А3

№ строки	Наименование	Обозначение документа на поставку	Поставщик	Куда входит (обозначение)	Количество: на изделие	Количество: в комплекты	Количество: на регулир.	Количество: всего	Примечание.
1	Насос вихревой ВК4/24		Завод „Ливгидромаш"						
2	с электродвигателем А02-42-4		г. Ливны					3	
3	Клапан обратный лабораторный		Душанбинский завод						
4	19416Бр Ду50; Ру16	ГОСТ 19827-74	им. Орджоникидзе					3	
5	Задвижка 30ч 6Бр		Душанбинский завод						
6	Ду50; Ру10	ГОСТ 8437-75	им. Орджоникидзе					6	
7									
8	Опора ОПБ 2-57	ГОСТ 14911-82						3	
9	ОПБ 2-89							2	
10									
11	Прокладка А-40-6	ГОСТ 15180-70						6	
12	А-50-16							18	
13									
14	Фланец квадратный								
15	1-40-6 Ст25	ГОСТ 12821-80		Д22Д.017.030	1			3	
16				Д22Д.017.060	1			3	
17								6	
18	Фланец 1-50-10 Ст25	ГОСТ 12821-80		Д22Д.017.010	3			3	
19				Д22Д.017.020	1			3	
20				Д22Д.017.050	3			3	
21				Д22Д.017.060	1			3	
22								12	
23	1-50-16 Ст25			Д22Д.017.020	1			3	
24				Д22Д.017.030	1			3	
25								6	

Инв.№ подл. | Подп. и дата | Взам.инв.№ | Инв.№ дубл. | Подп. и дата

Изм.	Лист	№ докум.	Подп.	Дата	Д22Д.017.000ВП		
Разраб.		Козина		5.93	Блок насосов горячего водоснабжения. Ведомость покупных изделий.	Лит. И	Лист 1	Листов 2
Пров.		Козина				Госстрой СССР ГПИ Горьковский Сантехпроект		
Нач.отд.		Вольский						
Н.контр.		Монтер						
Утв.								

Копировал | Формат А4

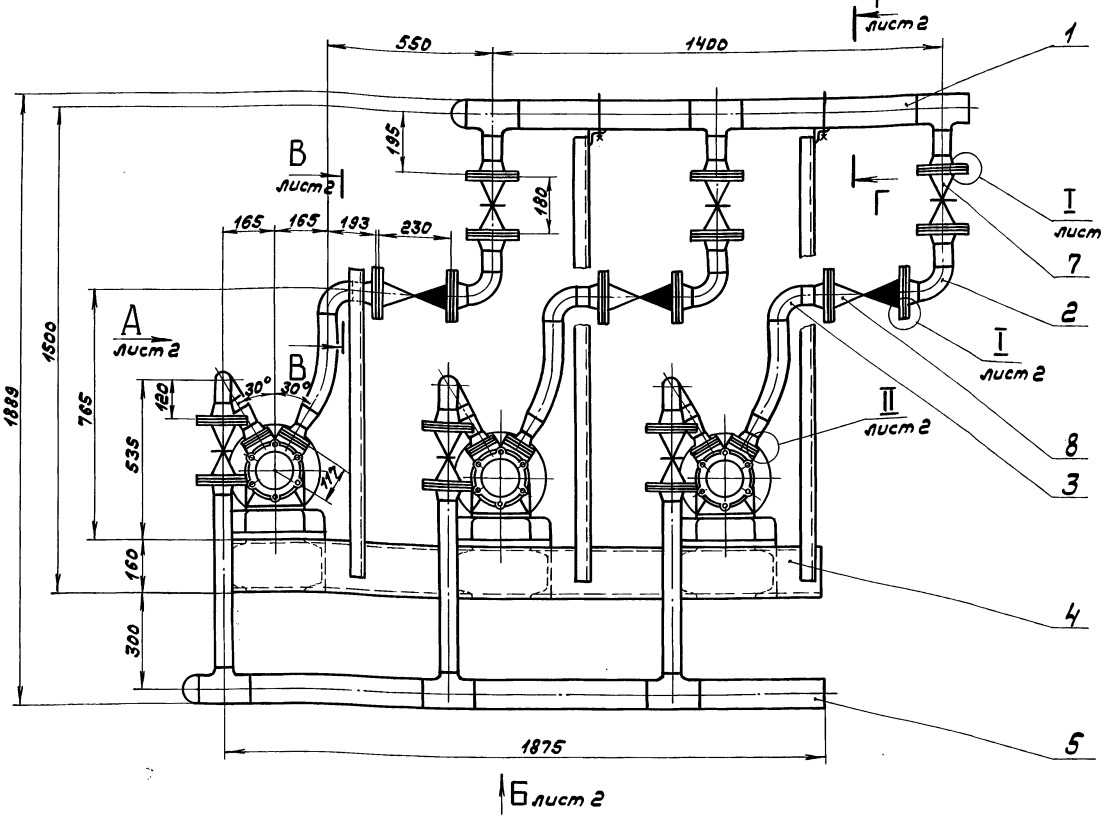

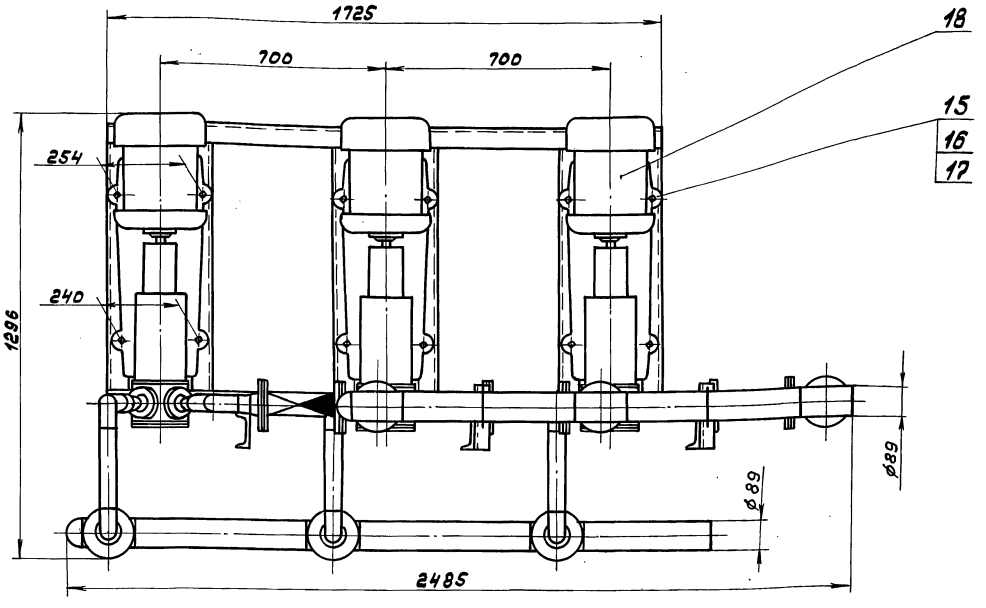

1. Размеры для справок.
2. Сборку проверить на герметичность давлением воды $P_{пр}=6$ кгс/см² в течение 5 мин, после чего давление снизить до рабочего $P_{раб}=4{,}1$ кгс/см² и произвести осмотр. Течь не допускается.
3. Штуцеры, бобышки, муфты трубопроводов после снятия приборов и средств автоматизации, а также присоединительные концы трубопроводов, на период транспортировки и хранения блока должны быть закрыты пробками или заглушками.

Изм.	Лист	№ докум.	Подп.	Дата
Разраб.		Козина		5933
Пров.		Козина		
Т.контр.				
Нач. отд.		Вольский		
Н.контр.		Нюнтер		
Утв.				

Д22Д.017.000СБ

Блок насосов горячего водоснабжения.

Лит.	Масса	Масштаб
И	815	1:10
Лист 1	Листов 2	

Госстрой СССР ГПИ Горьковский Сантехпроект

Инв.№подл. | Подп. и дата | Взам.инв.№ | Инв.№дубл. | Подп. и дата

Вид А лист 1

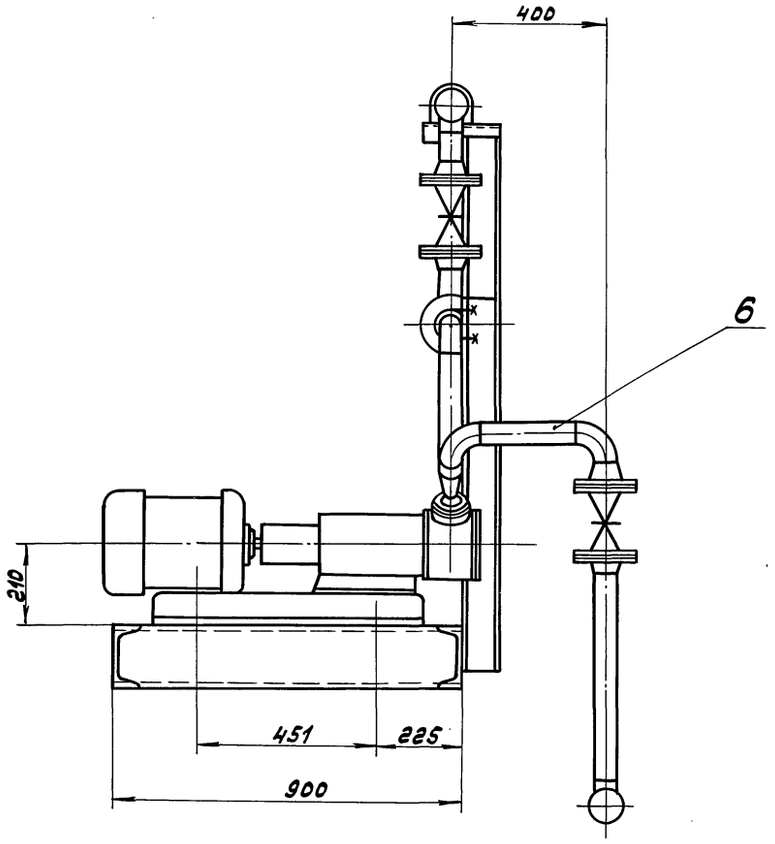

В - В
М1:2 лист 1

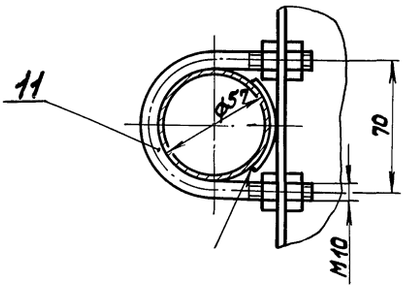

Г - Г
М1:2 лист 1

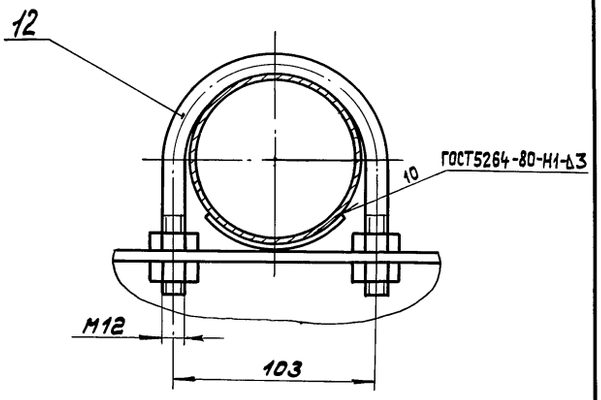

Вид Б лист 1

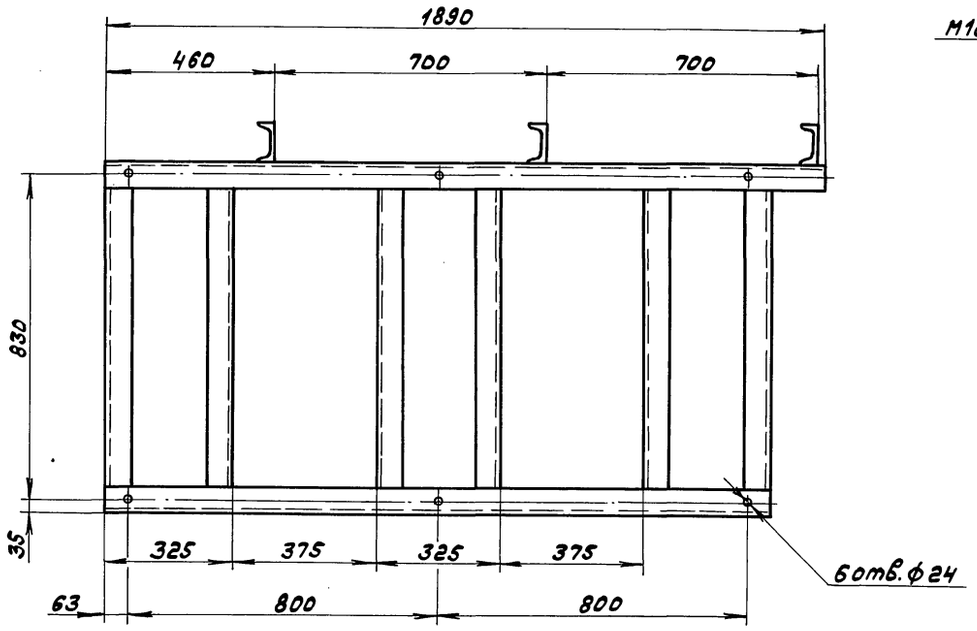

I
М1:2 лист 1

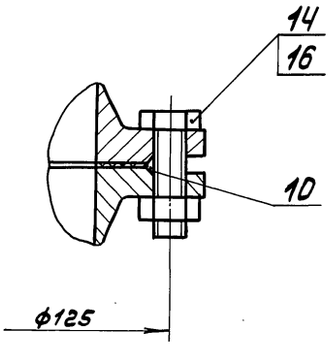

II
М1:2 повернуто, лист 1

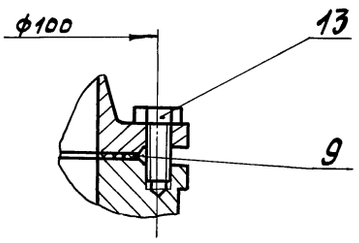

Д22А.017.010СБ

Серия 4.903-11 Вып.6 Альбом I

Инв.№подл. | Подп. и дата | Взам.инв.№ | Инв.№дубл. | Подп. и дата

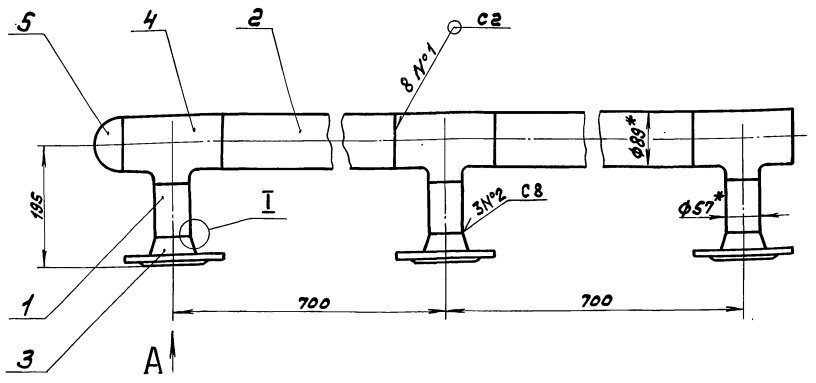

I
М2:1

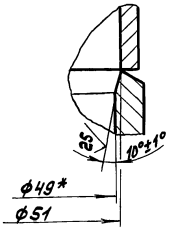

Вид А
М1:2

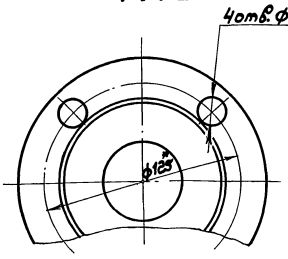

1.*Размеры для справок.
2.Неуказанные предельные отклонения размеров ± IT16/2
3.Сварные швы по ГОСТ 16037-80.

Изм.	Лист	N°докум.	Подп.	Дата
Разраб.		Козина		5983
Пров.		Козина		
Т.контр.				
Н.контр.		Мюнтер		
Утв.				

Д22Д.017.010СБ

Трубопровод

Лит.	Масса	Масштаб
И	22	1:5

Лист | Листов 1

Госстрой СССР ГПИ Горьковский Сантехпроект

Формат А3

Формат	Зона	Поз.	Обозначение	Наименование	Кол.	Примечание
		4		Тройник 89х3,5-57х3 ГОСТ 17376-77	3	
		5		Заглушка 89х3,5 ГОСТ 17379-77	1	

Изм.	Лист	N°докум.	Подп.	Дата

Д22Д.017.010 | Лист 2

Формат	Зона	Поз.	Обозначение	Наименование	Кол.	Примечание
				Документация		
А3			Д22Д.017.010СБ	Сборочный чертеж		
				Детали		
Б4		1	Д22Д.017.001	Патрубок		
				Труба 57х3 ГОСТ 10704-76 / Д ГОСТ 10705-80		
				L=85 h16 (25)	3	0,38кг
Б4		2	Д22Д.017.002	Патрубок		
				Труба 89х3,5 ГОСТ 10704-76 / Д ГОСТ 10705-80		
				L=540 h16 (25)	2	3,99кг
				Стандартные изделия		
		3		Фланец 1-50-10 Ст25 ГОСТ 12821-80	3	

Изм.	Лист	N°докум.	Подп.	Дата
Разраб.		Козина		5983
Пров.		Козина		
Нач.отд.				
Н.контр.		Мюнтер		
Утв.				

Д22Д.017.010

Трубопровод

Лит.	Лист	Листов
И	1	2

Госстрой СССР ГПИ Горьковский Сантехпроект

Формат	Зона	Поз.	Обозначение	Наименование	Кол.	Примечание
				Документация		
А3			Д22Д.017.030СБ	Сборочный чертеж		
				Детали		
Б4		1	Д22Д.017.004	Патрубок		
				Труба 57×3 ГОСТ 10704-76 / Д ГОСТ 10705-80		
				L = 70 h16 (25)	1	0,28кг
А4		2	Д22Д.017.005	Патрубок	1	
				Стандартные изделия		
		3		Фланец квадратный 1-40-6 Ст 25 ГОСТ 12821-80	1	
		4		Фланец 1-50-16 Ст 25 ГОСТ 12821-80	1	
		5		Отвод 90°57×3 ГОСТ 17375-77	1	
		6		Переход К 57×4-45×2,5 ГОСТ 17378-77	1	

Д22Д.017.030

Изм.	Лист	№ докум.	Подп.	Дата
Разраб.	Козина			5983
Пров.	Козина			
Нач.отд.				
Н.контр.	Мюнтер			
Утв.				

Патрубок

Лит. И | Лист | Листов 1

Госстрой СССР ГПИ Горьковский Сантехпроект

Формат А4

Д22А.017.005

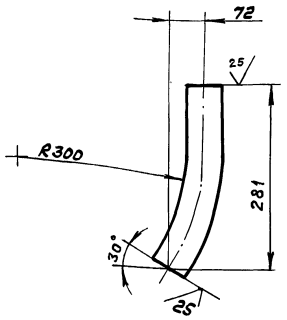

Неуказанные предельные отклонения размеров ± IT16/2

Серия 4.903-11 вып. 6 Альбом I

Инв.№ подл. | Подп. и дата | Взам. инв.№ | Инв.№ дубл. | Подп. и дата

Изм.	Лист	№ докум.	Подп.	Дата
Разраб.	Козина			5983
Пров.	Козина			
Т.контр.				
Н.контр.	Мюнтер			
Утв.				

Д22Д.017.005

Патрубок

Лит. И | Масса 1,4 | Масштаб 1:5

Лист | Листов 1

Госстрой СССР ГПИ Горьковский Сантехпроект

Труба 57×3 ГОСТ 10704-76 / Д ГОСТ 10705-80

Формат А4

Формат	Зона	Поз.	Обозначение	Наименование	Кол.	Примечание
				Документация		
А4			Д22Д.017.020СБ	Сборочный чертеж		
				Детали		
Б4		1	Д22Д.017.003	Патрубок		
				Труба 57×3 ГОСТ 10704-76 / Д ГОСТ 10705-80		
				L = 76 h16 (25)	1	0,3кг
				Стандартные изделия		
				Фланец ГОСТ 12821-80		
		2		1-50-10 Ст 25	1	
		3		1-50-16 Ст 25	1	
		4		Отвод 90°57×3 ГОСТ 17375-77	1	

Д22Д.017.020

Изм.	Лист	№ докум.	Подп.	Дата
Разраб.	Козина			5983
Пров.	Козина			
Нач.отд.				
Н.контр.	Мюнтер			
Утв.				

Колено

Лит. И | Лист | Листов 1

Госстрой СССР ГПИ Горьковский Сантехпроект

Копировал: Формат А4

Д22А.017.020СБ

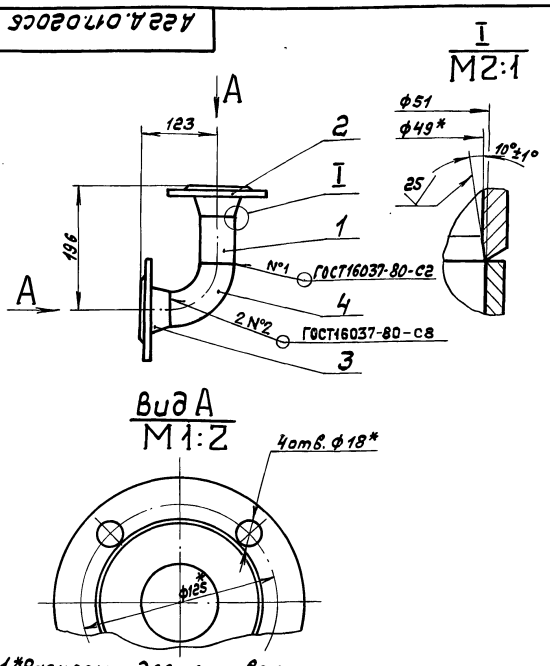

1. *Размеры для справок.
2. Неуказанные предельные отклонения размеров ± IT16/2

Инв.№ подл. | Подп. и дата | Взам. инв.№ | Инв.№ дубл. | Подп. и дата

Изм.	Лист	№ докум.	Подп.	Дата
Разраб.	Козина			5983
Пров.	Козина			
Т.контр.				
Н.контр.	Мюнтер			
Утв.				

Д22Д.017.020СБ

Колено

Лит. И | Масса 6 | Масштаб 1:5

Лист | Листов 1

Госстрой СССР ГПИ Горьковский Сантехпроект

Формат А4

Серия 4.903-11 Вып. 6 Альбом 1

Формат	Зона	Поз.	Обозначение	Наименование	Кол.	Примечание
Б4	5		Д22Д.017.011	Стойка		
				Швеллер 10 ГОСТ 8240-72 / Ст3сп ГОСТ 535-79		
				L = 1380 h16 (25)	2	11,9кг
Б4	6		Д22Д.017.012	Опора		
				Швеллер 16 ГОСТ 8240-72 / Ст3сп ГОСТ 535-79		
				L = 1725 h16 (25)	1	24,5кг

Изм.	Лист	№ докум.	Подп.	Дата
Разраб.		Козина		
Пров.		Козина		
Нач. отд.				
Н. контр.		Мюнтер		
Утв.				

Д 20А.017.040 — Лист 2

Инв.№ подл. | Подп. и дата | Взам. инв.№ | Инв.№ дубл. | Подп. и дата

Формат А4

Формат	Зона	Поз.	Обозначение	Наименование	Кол.	Примечание
				Документация		
А2			Д22Д.017.040СБ	Сборочный чертеж		
				Детали		
Б4		1	Д22Д.017.006	Стойка		
				Швеллер 10 ГОСТ 8240-72 / Ст3сп ГОСТ 535-79		
				L = 950 h16 (25)	1	8,2кг
А4		2	Д22Д.017.007	Опора	6	
Б4		3	Д22Д.017.008	Опора		
				Швеллер 16 ГОСТ 8240-72 / Ст3сп ГОСТ 535-79		
				L = 1890 h16 (25)	1	26,9кг
Б4		4	Д22Д.017.009	Опора		
				Уголок Б-50х50х5 ГОСТ 8509-72 / Ст3сп ГОСТ 535-79		
				L = 200 h16 (25)	2	0,75кг

Изм.	Лист	№ докум.	Подп.	Дата
Разраб.		Козина		5983
Пров.		Козина		
Нач. отд.				
Н. контр.		Мюнтер		
Утв.				

Д22Д.017.040 — Рама

Лит. | Лист 1 | Листов 2

Госстрой СССР ГПИ Горьковский Сантехпроект

Инв.№ подл. | Подп. и дата | Взам. инв.№ | Инв.№ дубл. | Подп. и дата

Формат А4

Д22Д.017.030СБ

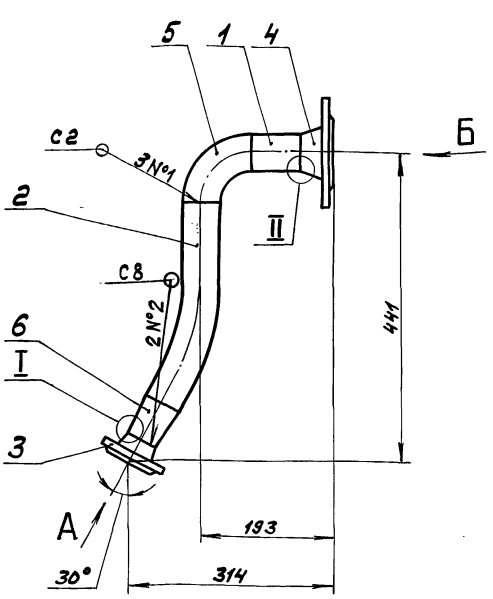

Вид А
М1:2
повернуто

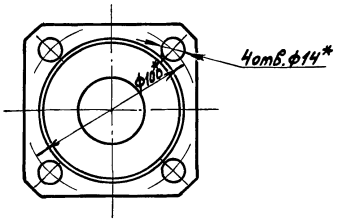

Вид Б
М1:2

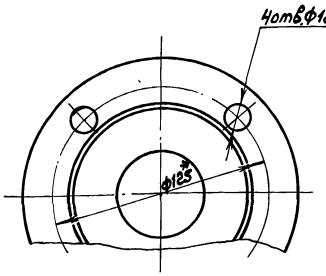

1. *Размеры для справок.
2. Неуказанные предельные отклонения размеров ± IT16/2.
3. Сварные швы по ГОСТ 16037-80.

I
М2:1
повернуто

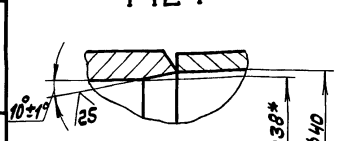

II
М2:1

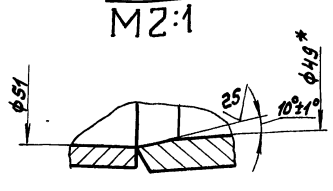

Изм.	Лист	№ докум.	Подп.	Дата
Разраб.		Козина		5983
Пров.		Козина		
Т. контр.				
Н. контр.		Мюнтер		
Утв.				

Д22Д.017.030СБ — Патрубок

Лит. И | Масса 6 | Масштаб 1:5

Лист | Листов 1

Госстрой СССР ГПИ Горьковский Сантехпроект

Инв.№ подл. | Подп. и дата | Взам. инв.№ | Инв.№ дубл. | Подп. и дата

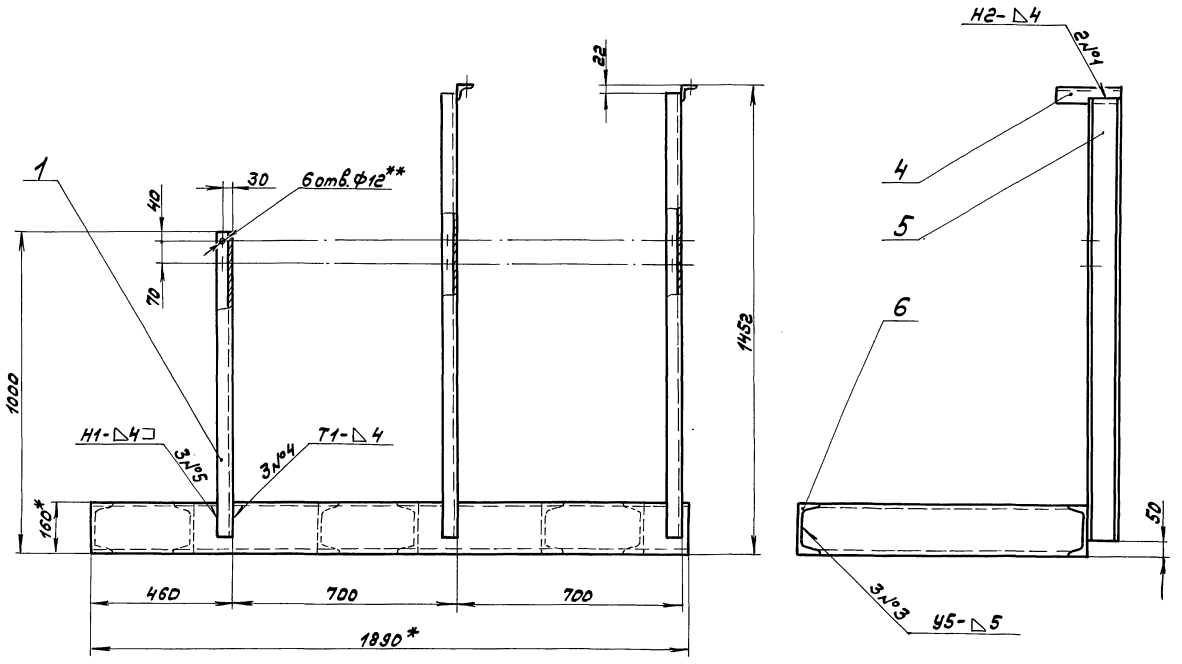

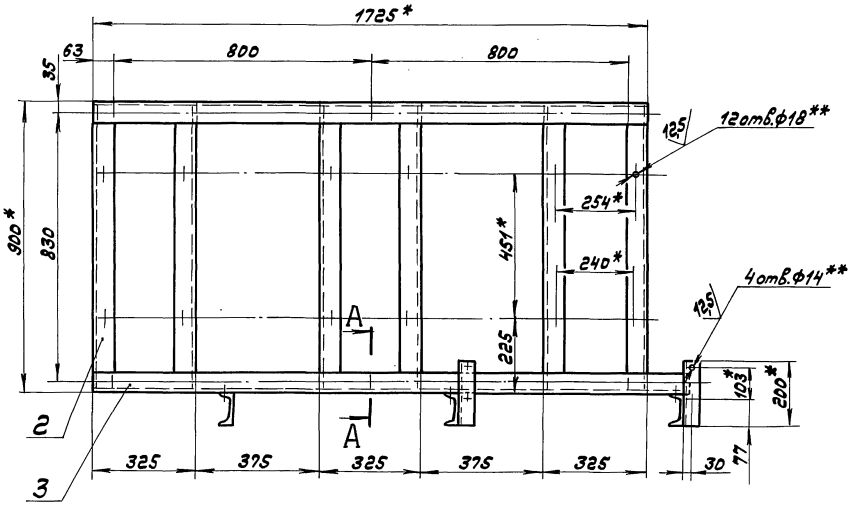

$\frac{А-А}{М\,1:2}$ повернуто

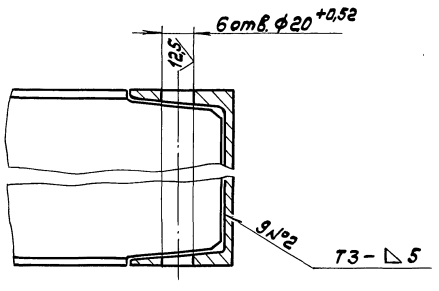

1.*Размеры для справок.
2.**Обработать по сопрягаемой детали.
3. Неуказанные предельные отклонения размеров $\pm \frac{IT16}{2}$
4. Сварные швы по ГОСТ 5264-80.

Изм.	Лист	№ докум.	Подп.	Дата
Разраб.		Козина		5.983
Пров.		Козина		
Т. контр.				
Н. контр.		Мгентер		
Утв.				

Д 22 Д. 017.040СБ

Рама

Лит.	Масса	Масштаб
И	157	1:10

Лист | Листов 1

Госстрой СССР ГПИ Горьковский Сантехпроект

Инв.№подл. | Подп. и дата | Взам. инв.№ | Инв.№дубл. | Подп. и дата

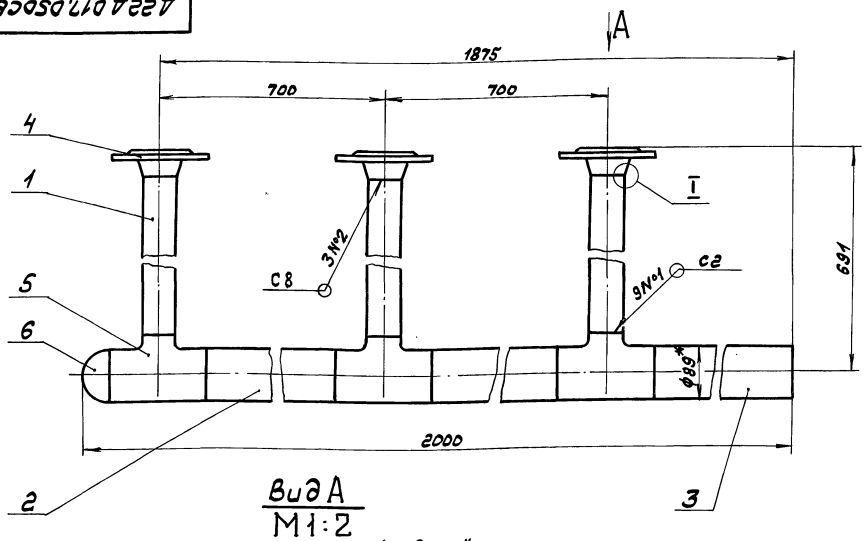

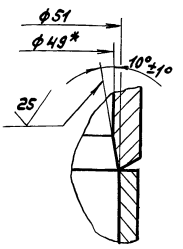

Вид А
М1:2

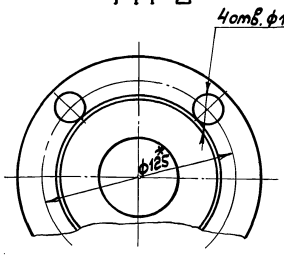

1.*Размеры для справок.
2. Неуказанные предельные отклонения размеров ± IT16/2
3. Сварные швы по ГОСТ 16037-80.

						Д 22 Д.017.050СБ		
Изм.	Лист	N°докум.	Подп.	Дата	Трубопровод	Лит.	Масса	Масштаб
Разраб.		Козина		5983		И	30	1:5
Пров.		Козина				Лист	Листов 1	
Т. контр.						Госстрой СССР ГПИ Горьковский Сантехпроект		
Н. контр.		Нюнтер						
Утв.								

Формат А3

Формат	Зона	Поз.	Обозначение	Наименование	Кол.	Примечание
				Стандартные изделия		
		4		Фланец 1-50-10 Ст 25 ГОСТ 12821-80	3	
		5		Тройник 89х35-57х3 ГОСТ 17376-77	3	
		6		Заглушка 89х3,5 ГОСТ 17379-77	1	

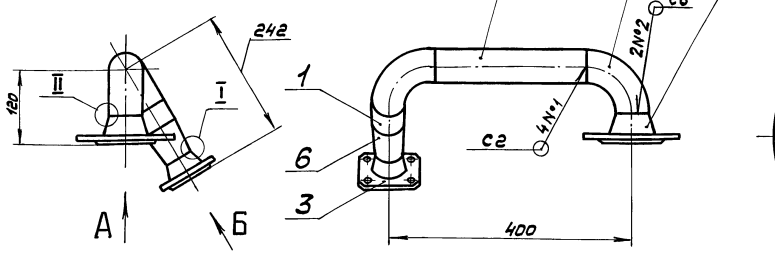

Вид А
М1:2

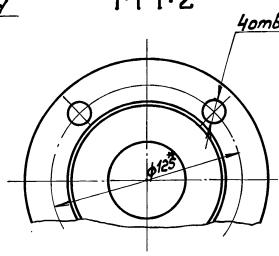

Вид Б
М1:2 повернуто

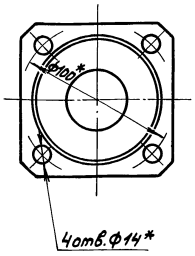

I
М2:1 повернуто

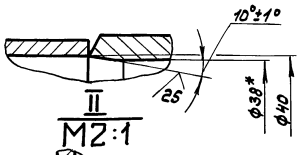

II
М2:1

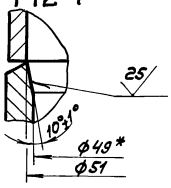

1. *Размеры для справок.
2. Неуказанные предельные отклонения размеров $\pm \frac{IT16}{2}$
3. Сварные швы по ГОСТ 16037-80

Изм.	Лист	№докум.	Подп.	Дата
Разраб.		Козина		5983
Пров.		Козина		
Т. контр.				
Н. контр.		Нюнтер		
Утв.				

Д22Д.017.060СБ

Патрубок

Лит.	Масса	Масштаб
И	6	1:5
Лист	Листов 1	

Госстрой СССР ГПИ Горьковский Сантехпроект

Формат А3

Формат	Зона	Поз.	Обозначение	Наименование	Кол.	Примечание
		4		Фланец 1-50-10 Ст 25		
				ГОСТ 12821-80	1	
		5		Отвод 90° 57х3		
				ГОСТ 17375-77	2	
		6		Переход К57х4-45х2,5		
				ГОСТ 17378-77	1	

Изм.	Лист	№докум.	Подп.	Дата
Разраб.		Козина		5983
Пров.		Козина		
Нач.отд.				
Н. контр.		Нюнтер		

Д22Д.017.060

Лист 2

Формат	Зона	Поз.	Обозначение	Наименование	Кол.	Примечание
				Документация		
А3			Д22Д.017.060СБ	Сборочный чертеж		
				Детали		
Б4		1	Д22Д.017.016	Патрубок		
				Труба 57х3 ГОСТ 10704-76 / Д ГОСТ 10705-80		
				L=70 h16 (25)	1	0,15кг
Б4		2	Д22Д.017.017	Патрубок		
				Труба 57х3 ГОСТ 10704-76 / Д ГОСТ 10705-80		
				L=250 h16 (25)	1	1,0кг
				Стандартные изделия		
		3		Фланец квадратный		
				1-40-6 Ст 25 ГОСТ 12821-80	1	

Изм.	Лист	№докум.	Подп.	Дата
Разраб.		Козина		5983
Пров.		Козина		
Нач.отд.				
Н. контр.		Нюнтер		
Утв.				

Д22Д.017.060

Патрубок

Лит.	Лист	Листов
И	1	2

Госстрой СССР ГПИ Горьковский Сантехпроект

Инв.№подл. | Подп. и дата | Взам.инв.№ | Инв.№дубл. | Подп. и дата

Серия 4.903-11 вып. 6 Альбом I

Д22Д.018.011

25/(√)

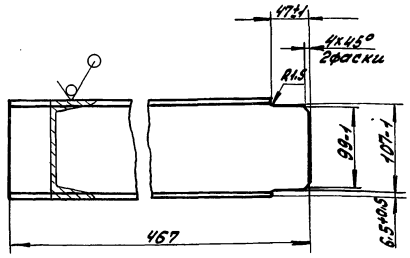

Неуказанные предельные отклонения размеров ± $\frac{IT16}{2}$

Изм.	Лист	№ докум.	Подп.	Дата	Д22Д.018.011			
Разраб.		Козина			Связь	Лит.	Масса	Масштаб
Пров.		Козина				И	4.9	1:4
Т.контр.						Лист	Листов 1	
Н.контр.		Мюнтер			Швеллер 12 ГОСТ 8240-72 / ВСт 3сп ГОСТ 535-79	Госстрой СССР, ГПИ Горьковский САНТЕХПРОЕКТ		
Утв.								

Формат А4

Инв. № подл. | Подп. и дата | Взам. инв. № | Инв. № дубл. | Подп. и дата

Формат	Зона	Поз.	Обозначение	Наименование	Кол.	Примечание
				поворотный 19ч16бр		
				ГОСТ 19827-74	2	
				Прокладка ГОСТ 15180-70		
		8		А-40-6	2	
		9		А-50-6	2	
		10		А-50-16	10	
		11		Опора ОПБ 2-57		
				ГОСТ 14911-82	2	
				Болт ГОСТ 7798-70		
		12		М12 × 50.36	16	
		13		М12 × 65.36	8	
		14		М16 × 50.36	40	
				Гайка ГОСТ 5915-70		
		15		М12.4	24	
		16		М16.4	40	
		17		Шайба 12.01		
				ГОСТ 10906-78	8	
				Прочие изделия		
		18		Насос центробежный К 20/30 с электродвигателем А02-32-2	2	109 кг

Изм.	Лист	№ докум.	Подп.	Дата	Д22Д.018.000	Лист 2

Формат А4

Формат	Зона	Поз.	Обозначение	Наименование	Кол.	Примечание
				Документация.		
А2			Д22Д.018.000 СБ	Сборочный чертеж		
А3			Д22Д.018.000 ВС	Ведомость спецификаций		
А3			Д22Д.018.000 ВП	Ведомость покупных изделий		
				Сборочные единицы		
А4		1	Д22Д.018.010	Трубопровод	1	
А4		2	Д22Д.018.020	Патрубок	2	
А4		3	Д22Д.018.030	Рама	1	
А4		4	Д22Д.018.040	Трубопровод	1	
А4		5	Д22Д.018.050	Патрубок	2	
				Стандартные изделия		
		6		Задвижка 30ч6бр		
				Ду50; Ру10 ГОСТ 8437-75	4	
		7		Клапан обратный		

Изм.	Лист	№ докум.	Подп.	Дата	Д22Д.018.000			
Разраб.		Козина			Блок насосов рабочей воды	Лит.	Лист	Листов
Пров.		Козина				И	1	2
Нач. отд.		Вольский				Госстрой СССР, ГПИ Горьковский САНТЕХПРОЕКТ		
Н.контр.		Мюнтер						
Утв.								

Формат А4

Д22Д.017.007

25/(√)

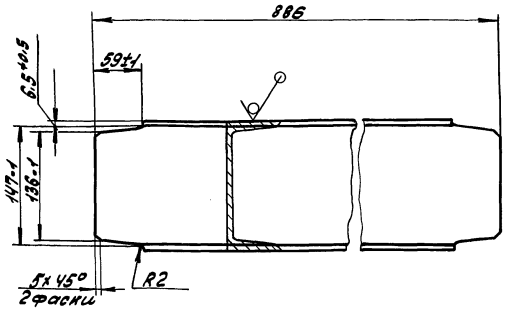

Неуказанные предельные отклонения размеров ± $\frac{IT16}{2}$

Изм.	Лист	№ докум.	Подп.	Дата	Д22Д.017.007			
Разраб.		Козина			Опора	Лит.	Масса	Масштаб
Пров.		Козина				И	12	1:4
Т.контр.						Лист	Листов 1	
Н.контр.		Мюнтер			Швеллер 16 ГОСТ 8240-72 / ВСт 3сп ГОСТ 535-79	Госстрой СССР, ГПИ Горьковский САНТЕХПРОЕКТ		
Утв.								

20031-01 15

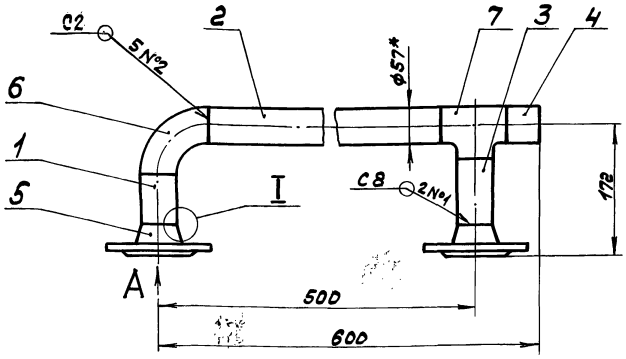

Вид А
М1:2

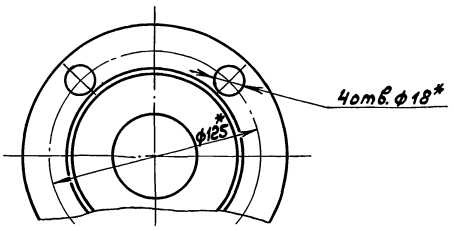

I
М2:1

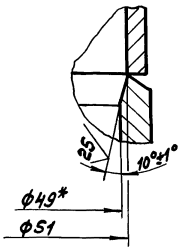

1.* Размеры для справок.
2. Неуказанные предельные отклонения размеров ± IT16/2
3. Сварные швы по ГОСТ 16037-80.

					А22Д.018.010СБ	
Изм.	Лист	№докум.	Подп.	Дата		Лит. / Масса / Масштаб
Разраб.		Козина		5983	Трубопровод	И / 8 / 1:5
Пров.		Козина				Лист / Листов 1
Т.контр.						Госстрой СССР ГПИ Горьковский Сантехпроект
Н.контр.		Мюнтер				
Утв.						

Формат А3

№ строки	Обозначение	Наименование	Куда входит: Обозначение	Куда входит: Кол.	Общее количество	Примечание
1	А22Д.018.000	Блок насосов рабочей воды			1	
2	А22Д.018.010	Трубопровод			1	
3	А22Д.018.020	Патрубок			2	
4	А22Д.018.030	Рама			1	
5	А22Д.018.040	Трубопровод			1	
6	А22Д.018.050	Патрубок			2	
7						
8						
9						
10						
11						
12						
13						
14						
15						
16						
17						
18						
19						
20						
21						
22						
23						
24						
25						

					А22Д.018.000ВС	
Изм.	Лист	№докум.	Подп.	Дата		Лит. / Лист / Листов
Разраб.		Козина		5983	Блок насосов рабочей воды. Ведомость спецификаций.	/ 1 /
Пров.		Козина				Госстрой СССР ГПИ Горьковский Сантехпроект
Нач.отд		Вольский				
Н.контр.		Мюнтер				
Утв.						

Инв.№ подл. | Подп. и дата | Взам. инв.№ | Инв.№ дубл. | Подп. и дата

Серия 4.903-11 Вып. 6 Альбом I

№строки	Наименование	Обозначение документа на поставку	Поставщик	Куда входит (обозначение)	Количество: на изделие	Количество: в комплекты	Количество: на регулир.	Количество: всего	Примечание
1	Тройник 57х3	ГОСТ 17376-77		Д 22Д.018.010	1			1	
2				Д 22Д.018.040	1			1	
3								2	
4	Переход Н57х4-45х2,5	ГОСТ 17378-77		Д 22Д.018.020	1			2	
5									
6	Крепежные изделия								
7									
8	Болт М12х50.36	ГОСТ 7798-70						16	
9	М12х65.36							8	
10	М16х50.36							40	
11	Гайка М12.4	ГОСТ 5915-70						24	
12	М16.4							40	
13	Шайба 12.01	ГОСТ 10906-78						8	
14									
15									
16									
17									
18									
19									
20									
21									
22									
23									
24									
25									
26									
27									
28									

Инв.№подл. | Подп. и дата | Инв.№дубл. | Взам.инв.№ | Подп. и дата

Изм.	Лист	№докум.	Подп.	Дата	Д 22Д.018.000ВП	Лист 2

Формат А3

№строки	Наименование	Обозначение документа на поставку.	Поставщик	Куда входит (обозначение)	Количество: на изделие	Количество: в комплекты	Количество: на регулир.	Количество: всего	Примечание
1	Насос центробежный		„Арнхимнаш"						
2	К 20/30 с электродвигателем		г. Ереван						
3	А02-32-2							2	
4	Клапан обратный		Душанбинский арма-						
5	поворотный		турный завод						
6	19ч 16Бр Ду50; Ру16	ГОСТ 19827-74	им. Орджоникидзе					2	
7	Задвижка 30ч 6Бр		Душанбинский арма-						
8	Ду50; Ру10	ГОСТ 8437-75	турный завод						
9			им. Орджоникидзе					4	
10	Опора ОПБ 2-57	ГОСТ 14911-82						2	
11	Прокладка А-40-6	ГОСТ 15180-70						2	
12	А-50-6							2	
13	А-50-16							10	
14									
15	Фланец 1-40-6 Ст 25	ГОСТ 12821-80		Д 22Д.018.020	1			2	
16	1-50-6 Ст 25			Д 22Д.018.050	1			2	
17	1-50-10 Ст 25			Д 22Д.018.010	2			2	
18				Д 22Д.018.040	2			2	
19				Д 22Д.018.050	1			2	
20								6	
21	1-50-16 Ст 25			Д 22Д.018.020	1			2	
22	Отвод 90° 57х3	ГОСТ 17375-77		Д 22Д.018.010	1			1	
23				Д 22Д.018.040	1			1	
24								2	
25									

Инв.№подл. | Подп. и дата | Инв.№дубл. | Взам.инв.№ | Подп. и дата

Изм.	Лист	№докум.	Подп.	Дата	Д 22Д.018.000ВП		
Разраб.		Козина		5.93	Блок насосов рабочей воды. Ведомость покупных изделий.	Лит.	Лист 1	Листов 2
Пров.		Козина				И		
Нач.отд.		Вольский				Госстрой СССР ГПИ Горьковский Сантехпроект		
Н.контр.		Монтер						
Утв.								

Формат А3

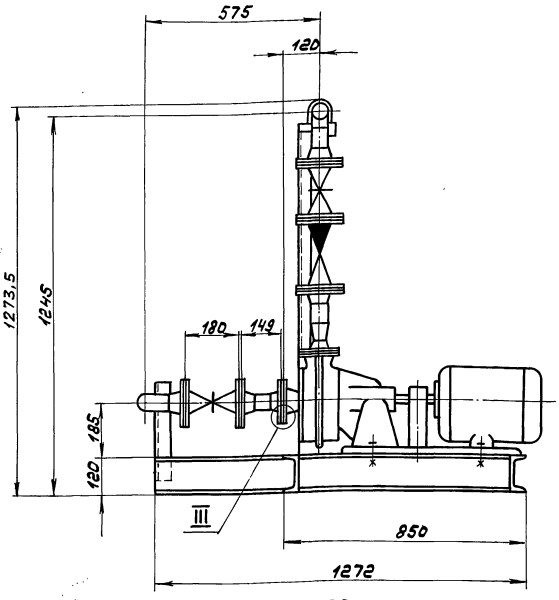

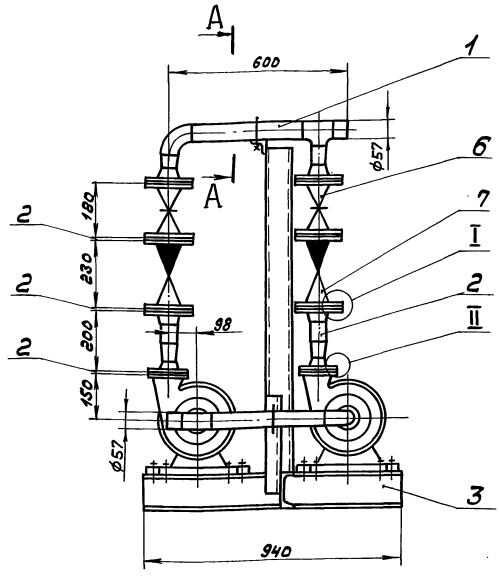

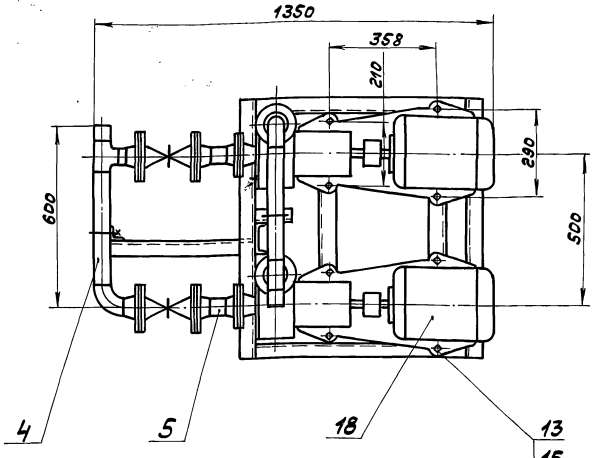

А–А
М1:2

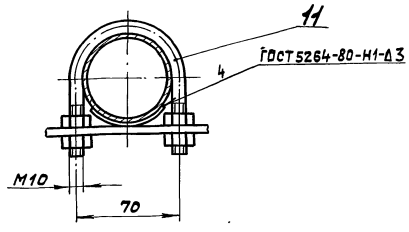

III
М1:2

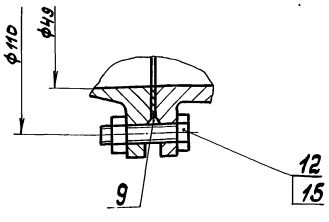

I
М1:2

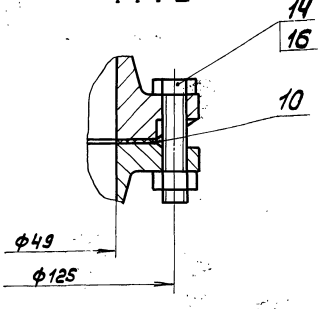

II
М1:2

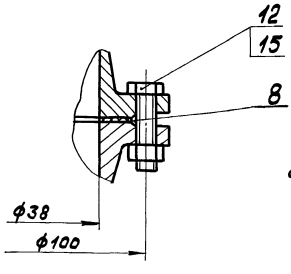

1. Размеры для справок.
2. Сборку проверить на герметичность давлением воды $P_{пр.} = 4\ кгс/см^2$ в течение 5 мин, после чего давление снизить до рабочего $P_{раб.} = 3\ кгс/см^2$ и произвести осмотр. Течь не допускается.

3. Штуцеры, бобышки, муфты трубопроводов после снятия приборов и средств автоматизации, а также присоединительные концы трубопроводов, на период транспортировки и хранения блока должны быть закрыты пробками или заглушками.

					Д22А.018.000СБ		
Изм.	Лист	№докум.	Подп.	Дата	Блок насосов рабочей воды.	Лит.	Масса	Масштаб
Разраб.		Розина		5983		И	420	1:10
Пров.		Розина				Лист	Листов 1
Т. контр.							
Нач. отд.		Вольский				Госстрой СССР ГПИ Горьковский Сантехпроект	
Н. контр.		Мюнтер					
Утв.							

Инв.№ подл. | Подп. и дата | Взам. инв.№ | Инв.№ дубл. | Подп. и дата

Серия 4.903-11 вып. 6 Альбом I

Формат	Зона	Поз.	Обозначение	Наименование	Кол.	Примечание
				Документация		
А3			Д22Д.018.050СБ	Сборочный чертеж		
				Детали		
Б4		1	Д22Д.018.017	Патрубок		
				Труба 57×3 ГОСТ 10704-76 / Д ГОСТ 10705-80		
				L = 66 h16 25	1	0,25кг
				Стандартные изделия		
				Фланец ГОСТ 12821-80		
		2		1-50-6	1	
		3		1-50-10	1	

Д22Д.018.050

Изм.	Лист	№ докум.	Подп.	Дата		Лит.	Лист	Листов
Разраб.		Козина		5.9.83	Патрубок	И		1
Пров.		Козина						
Нач. отд.								
Н. контр.		Мюнтер						
Утв.								

Госстрой СССР ГПИ Горьковский Сантехпроект

Формат А4

Формат	Зона	Поз.	Обозначение	Наименование	Кол.	Примечание
				Документация		
А3			Д22Д.018.020СБ	Сборочный чертеж		
				Детали		
Б4		1	Д22Д.018.005	Патрубок		
				Труба 57×3 ГОСТ 10704-76 / Д ГОСТ 10705-80		
				L = 53 h16 25	1	0,2кг
				Стандартные изделия		
				Фланец 12821-80		
		2		1-40-6	1	
		3		1-50-16	1	
		4		Переход К57×4-45×2,5		
				ГОСТ 17378-77	1	

Д22Д.018.020

Изм.	Лист	№ докум.	Подп.	Дата		Лит.	Лист	Листов
Разраб.		Козина		5.9.83	Патрубок	И		1
Пров.		Козина						
Нач. отд.								
Н. контр.		Мюнтер						
Утв.								

Госстрой СССР ГПИ Горьковский Сантехпроект

Формат А4

Формат	Зона	Поз.	Обозначение	Наименование	Кол.	Примечание
				Стандартные изделия		
		5		Фланец 1-50-10 Ст 25		
				ГОСТ 12821-80	2	
		6		Отвод 90°57×3		
				ГОСТ 17375-77	1	
		7		Тройник 57×3		
				ГОСТ 17376-77	1	

Д22Д.018.010 Лист 2

Формат А4

Формат	Зона	Поз.	Обозначение	Наименование	Кол.	Примечание
				Документация		
А3			Д22Д.018.010СБ	Сборочный чертеж		
				Детали		
Б4		1	Д22Д.018.001	Патрубок		
				Труба 57×3 ГОСТ 10704-76 / Д ГОСТ 10705-80		
				L = 52 h16 25	1	0,2кг
Б4		2	Д22Д.018.002	Патрубок		
				Труба 57×3 ГОСТ 10704-76 / Д ГОСТ 10705-80		
				L = 375 h16 25	1	1,5кг
Б4		3	Д22Д.018.003	Патрубок		
				Труба 57×3 ГОСТ 10704-76 / Д ГОСТ 10705-80		
				L = 77 h16 25	1	0,3кг
Б4		4	Д22Д.018.004	Патрубок		
				Труба 57×3 ГОСТ 10704-76 / Д ГОСТ 10705-80		
				L = 50 h16 25	1	0,2кг

Д22Д.018.010

Изм.	Лист	№ докум.	Подп.	Дата		Лит.	Лист	Листов
Разраб.		Козина		9.9.83	Трубопровод	И	1	2
Пров.		Козина						
Нач. отд.								
Н. контр.		Мюнтер						
Утв.								

Госстрой СССР ГПИ Горьковский Сантехпроект

Инв. № подл. | Подп. и дата | Взам. инв. № | Инв. № дубл. | Подп. и дата

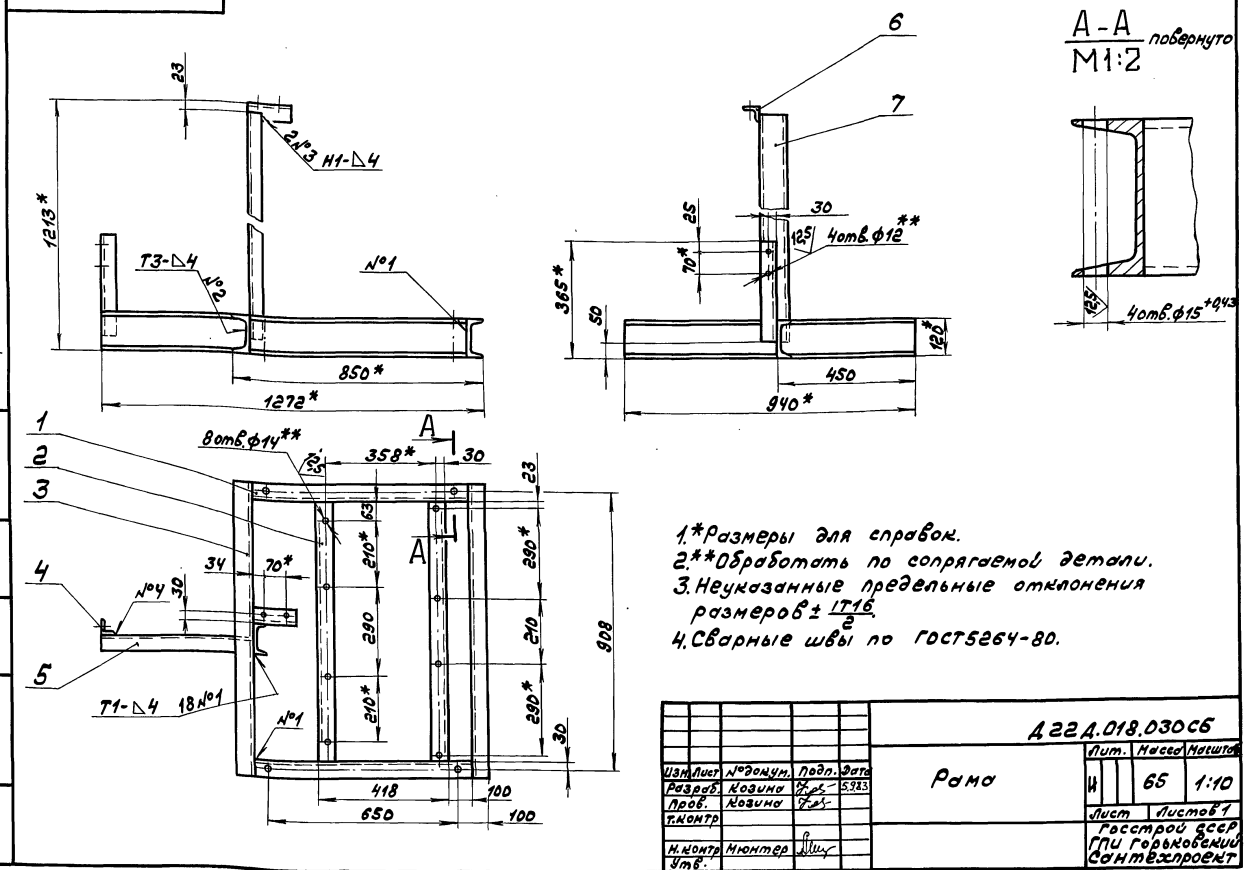

1.*Размеры для справок.
2.**Обработать по сопрягаемой детали.
3. Неуказанные предельные отклонения размеров $\pm \frac{IT16}{2}$.
4. Сварные швы по ГОСТ 5264-80.

Изм.	Лист	№докум.	Подп.	Дата
Разраб.		Козина		5.83
Пров.		Козина		
Т.контр.				
Н.контр.		Мюнтер		
Утв.				

А22А.018.030СБ

Рама

Лит.	Масса	Масштаб
И	65	1:10

Лист	Листов 1
	Госстрой СССР ГПИ Горьковский Сантехпроект

Формат А3

Формат	Зона	Поз.	Обозначение	Наименование	Кол.	Примечание
А4	5		А22А.018.011	Связь	1	
Б4	6		А22А.018.012	Опора		
				Уголок Б-50х50х5 ГОСТ 8509-72 / Вст3сп ГОСТ 535-79		
				L=140 h16 (2S)	1	0,53кг
Б4	7		А22А.018.013	Стойка		
				Швеллер 10 ГОСТ 8240-72 / Вст3сп ГОСТ 535-79		
				L=1140 h16 (2S)	1	9,8кг

Формат	Зона	Поз.	Обозначение	Наименование	Кол.	Примечание
				Документация		
А3			А22А.018.030СБ	Сборочный чертеж		
				Детали		
Б4		1	А22А.018.006	Связь		
				Швеллер 12 ГОСТ 8240-72 / Вст3сп ГОСТ 535-79		
				L=746 h16 (2S)	2	7,8кг
Б4		2	А22А.018.007	Связь		
				Швеллер 12 ГОСТ 8240-72 / Вст3сп ГОСТ 535-79		
				L=835 h16 (2S)	2	7,6кг
Б4		3	А22А.018.008	Связь		
				Швеллер 12 ГОСТ 8240-72 / Вст3сп ГОСТ 535-79		
				L=940 h16 (2S)	2	8,7кг
Б4		4	А22А.018.009	Стойка		
				Уголок Б-50х50х5 ГОСТ 8509-72 / Вст3сп ГОСТ 535-79		
				L=315 h16 (2S)	1	1,2кг

Изм.	Лист	№докум.	Подп.	Дата
Разраб.		Козина		5.83
Пров.		Козина		
Нач.отд.				
Н.контр.		Мюнтер		
Утв.				

А22А.018.030

Рама

Лит.	Лист	Листов 6
И	1	2

Госстрой СССР ГПИ Горьковский Сантехпроект

Инв.№подл. | Подп. и дата | Взам.инв.№ | Инв.№дубл. | Подп. и дата

Д22Д.018.040СБ

Серия 4.903-11 Вып.6 Альбом I

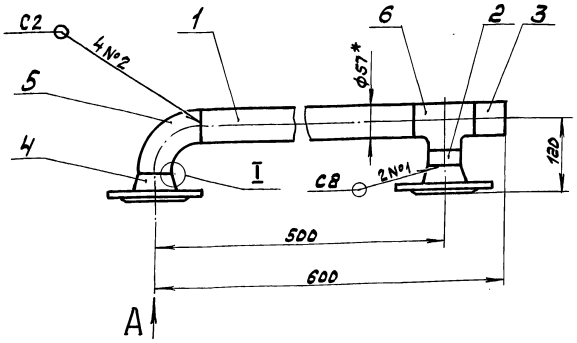

I
M2:1

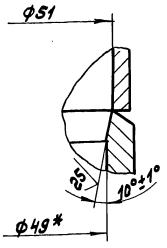

Вид А
M1:2

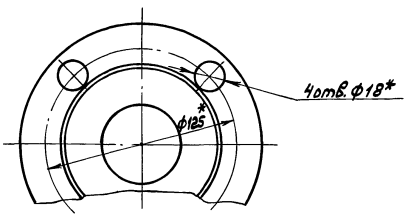

1.*Размеры для справок.
2. Неуказанные предельные отклонения размеров $\pm \frac{IT16}{2}$.
3. Сварные швы по ГОСТ 16037-80.

Изм.	Лист	№ докум.	Подп.	Дата	Д22Д.018.040СБ			
Разраб.		Козина		5.9.83	Трубопровод	Лит. И	Масса 8	Масштаб 1:5
Пров.		Козина				Лист	Листов 1	
Т.контр.						Госстрой СССР ГПИ Горьковский Сантехпроект		
Н.контр.		Мюнтер						
Утв.								

Формат А3

Формат	Зона	Поз.	Обозначение	Наименование	Кол.	Примечание
				Стандартные изделия		
		4		Фланец 1-50-10 Ст25 ГОСТ 12821-80	2	
		5		Отвод 90° 57×3 ГОСТ 17375-77	1	
		6		Тройник 57×3 ГОСТ 17376-77	1	

Изм.	Лист	№ докум.	Подп.	Дата	Д22Д.018.040	Лист 2

Формат	Зона	Поз.	Обозначение	Наименование	Кол.	Примечание
				Документация		
А3			Д22Д.018.040СБ	Сборочный чертеж		
				Детали		
Б4		1	Д22Д.018.014	Патрубок Труба 57×3 ГОСТ 10704-76 / Д ГОСТ 10705-80 L=375 h16 25	1	1,5кг
Б4		2	Д22Д.018.015	Патрубок Труба 57×3 ГОСТ 10704-76 / Д ГОСТ 10705-80 L=25 h16 25	1	0,1кг
Б4		3	Д22Д.018.016	Патрубок Труба 57×3 ГОСТ 10704-76 / Д ГОСТ 10705-80 L=50 h16 25	1	0,2кг

Изм.	Лист	№ докум.	Подп.	Дата	Д22Д.018.040			
Разраб.		Козина		5.9.83	Трубопровод	Лит. И	Лист 1	Листов 2
Пров.		Козина				Госстрой СССР ГПИ Горьковский Сантехпроект		
Нач.отд.								
Н.контр.		Мюнтер						
Утв.								

Инв.№ подл. | Подп. и дата | Взам.инв.№ | Инв.№ дубл. | Подп. и дата

А22А.018.020СБ

Серия 4.903-11 Вып. 6 Альбом I

Инв.№подл. | Подп. и дата | Взам.инв.№ | Инв.№дубл. | Подп. и дата

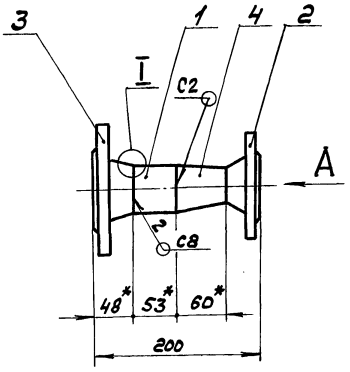

Вид А
М1:2

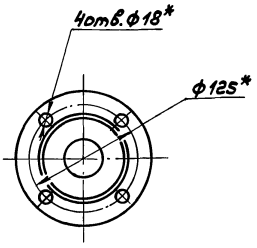

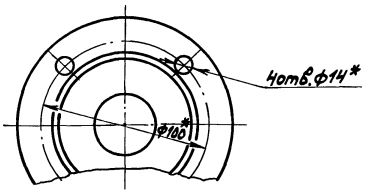

I
М2:1

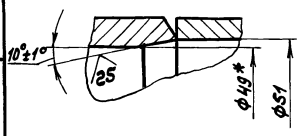

1.*Размеры для справок.
2. Неуказанные предельные отклонения размеров ± $\frac{IT16}{2}$
3. Сварные швы по ГОСТ 16037-80.

Изм.	Лист	№ докум.	Подп.	Дата
Разраб.		Козина		5983
Пров.		Козина		
Т. контр.				
Н. контр.		Мюнтер		
Утв.				

А22А.018.020СБ

Патрубок

Лит.	Масса	Масштаб
И	5	1:4
Лист	Листов 1	

Госстрой СССР ГПИ Горьковский Сантехпроект

Формат А3

А22А.018.050СБ

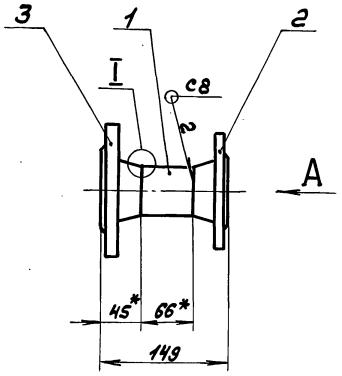

Вид А

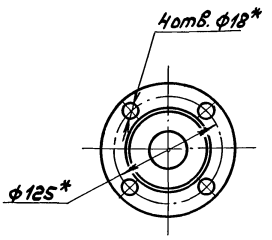

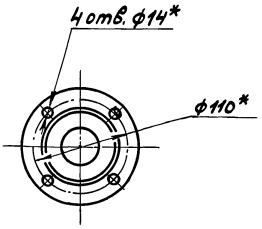

I
М2:1

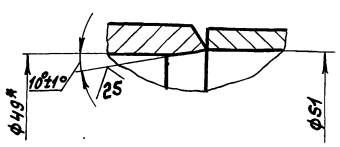

1.*Размеры для справок.
2. Неуказанные предельные отклонения размеров ± $\frac{IT16}{2}$.
3. Сварные швы по ГОСТ 16037-80.

Изм.	Лист	№ докум.	Подп.	Дата
Разраб.		Козина		5983
Пров.		Козина		
Т. контр.				
Н. контр.		Мюнтер		
Утв.				

А22А.018.050СБ

Патрубок

Лит.	Масса	Масштаб
И	4	1:4
Лист	Листов 1	

Госстрой СССР ГПИ Горьковский Сантехпроект

Формат А3

Серия 4.903-11 выпуск 6

Формат	Зона	Поз.	Обозначение	Наименование	Кол.	Примечание
				Прочие изделия		
		39		Насос центробежный ЦНС 38-44 с электродвигателем 4А-132-М-2	2	326кг
		40		Регулятор температуры прямого действия ОТПД-80 ТУ 25.02.091620-78	1	40кг
				Материалы		
		41		Паронит ПОН-2 ГОСТ 481-80	0,3	кг

Подп. и дата | Инв. № дубл. | Взам. инв. № | Подп. и дата | Инв. № подл.

Изм | Лист | № докум. | Подп. | Дата

Д22Д.019.000 Лист 4

формат А4

Формат	Зона	Поз.	Обозначение	Наименование	Кол.	Примечание
				Прокладка ГОСТ 15180-70		
		25		А-50-10	14	
		26		А-80-10	10	
		27		А-100-10	18	
		28		А-125-10	10	
		29		Опора ОПБ-2-133 ГОСТ 14911-82	2	
				Болт ГОСТ 7798-70		
		30		М12×50.36	24	
		31		М16×50.36	28	
		32		М16×60.36	304	
		33		М24×80.36	4	
				Гайка ГОСТ 5915-70		
		34		М12.4	24	
		35		М16.4	332	
		36		М24.4	4	
		37		Подогреватель водоводяной 090СТ34-588-68	2	
		38		Подогреватель паровоздяной ПП-2-6-2 ОСТ 108.274.105-75	2	

Подп. и дата | Инв. № дубл. | Взам. инв. № | Подп. и дата | Инв. № подл.

Изм | Лист | № докум. | Подп. | Дата

Д22Д.019.000 Лист 3

формат А4

Формат	Зона	Поз.	Обозначение	Наименование	Кол.	Примечание
А4		12	Д22Д.019.100	Опора	1	
А4		13	Д22Д.019.110	Трубопровод	1	
А4		14	Д22Д.019.120	Патрубок	2	
А4		15	Д22Д.019.130	Патрубок	2	
А4		16	Д22Д.019.140	Патрубок	1	
А4		17	Д22Д.019.150	Патрубок	1	
				Детали		
А4		18	Д22Д.019.001	Заглушка	1	
				Стандартные изделия		
				Задвижка параллельная с выдвижным шпинделем фланцевая 30ч 6бр ГОСТ 8437-75		
		19		Ду50; Ру10	6	
		20		Ду80 Ру10	2	
		21		Ду100 Ру10	8	
		22		Ду125 Ру10	3	
		23		Клапан обратный подъемный 16ч 6бр Ду80 Ру16 ГОСТ 19827-74	2	
		24		Конденсатоотводчик 45ч 12иж Ду50 Ру16 ГОСТ 12866-67	2	

Подп. и дата | Инв. № дубл. | Взам. инв. № | Подп. и дата | Инв. № подл.

Изм | Лист | № докум. | Подп. | Дата

Д22Д.019.000 Лист 2

формат А4

Формат	Зона	Поз.	Обозначение	Наименование	Кол.	Примечание
				Документация		
А2			Д22Д.019.000СБ	Сборочный чертеж		
А3			Д22Д.019.000ВС	Ведомость спецификаций		
А3			Д22Д.019.000ВП	Ведомость покупных изделий		
				Сборочные единицы		
А4		1	Д22Д.019.010	Трубопровод	1	
А4		2	Д22Д.019.020	Трубопровод	1	
А4		3	Д22Д.019.030	Трубопровод	1	
А4		4	Д22Д.019.010-01	Трубопровод	1	
А4		5	Д22Д.019.040	Трубопровод	2	
А4		6	Д22Д.019.050	Патрубок	2	
А4		7	Д22Д.019.060	Патрубок	2	
А4		8	Д22Д.019.020-01	Трубопровод	1	
А4		9	Д22Д.019.070	Трубопровод	1	
А4		10	Д22Д.019.080	Трубопровод	1	
А4		11	Д22Д.019.090	Трубопровод	2	

Подп. и дата | Инв. № дубл. | Взам. инв. № | Подп. и дата | Инв. № подл.

Изм	Лист	№ докум.	Подп.	Дата
1	ИНЖ	Бердышева	[signature]	28.10.86

Д22Д.019.000

Разраб.	Панова	[signature]	28.10.87
Пров.	Панова	[signature]	
Нач.отд.			
Н.контр.	Мюнтер	[signature]	
Утв.			

Блок сетевой установки

Лит.	Лист	Листов
И	1	4

Госстрой СССР ГПИ Горьковский САНТЕХПРОЕКТ

20031-01 23 Копир. [signature]

формат А4

Д22Д019.000СБ

Серия 4.903-11 выпуск 6

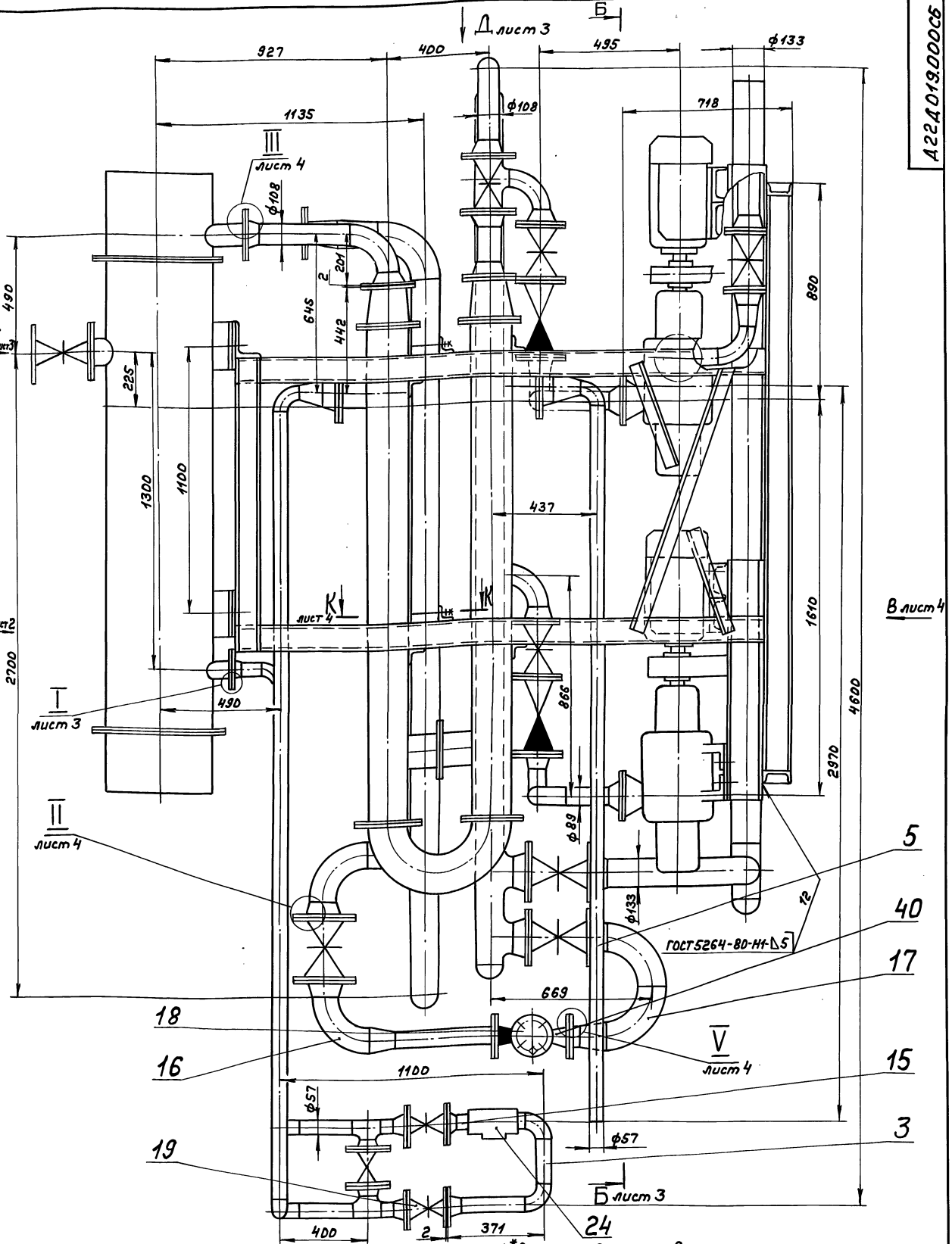

давлением воды $P_{пр} = 7{,}3\ кгс/см^2$ в течение 5 мин., после чего давление снизить до рабочего. $P_{раб} = 5{,}8\ \frac{кгс}{см^2}$ и произвести осмотр. Течь не допускается.

3. Штуцеры, бобышки, муфты трубопроводов, после снятия приборов и средств автоматизации, а также присоединительные концы трубопроводов на период транспортировки должны быть закрыты пробками или заглушками.

1. *Размеры для справок
2. Сборку проверить на герметичность

					Д22Д.019.000СБ			
I	инж.	Бердышева	[подпись]	28.10.87	Блок сетевой установки	Лит.	Масса	Масштаб
Изм.	Лист	№ докум.	Подп.	Дата		И	3350	1:10
Разраб.		Панова	[подпись]	23.10.87				
Пров.		Панова	[подпись]			Лист 1	Листов 4	
Т.контр.						Госстрой СССР ГПИ Горьковский САНТЕХПРОЕКТ		
Нач.отд.		Вольский	[подпись]					
Н.контр.		Мюнтер	[подпись]					
Утв.								

Инв. № подл. | Подп. и дата | Взам. инв. № | Инв. № дубл. | Подп. и дата

20031-01 24 копир. [подпись]

формат А2

Серия 4.903-11 Выпуск 6

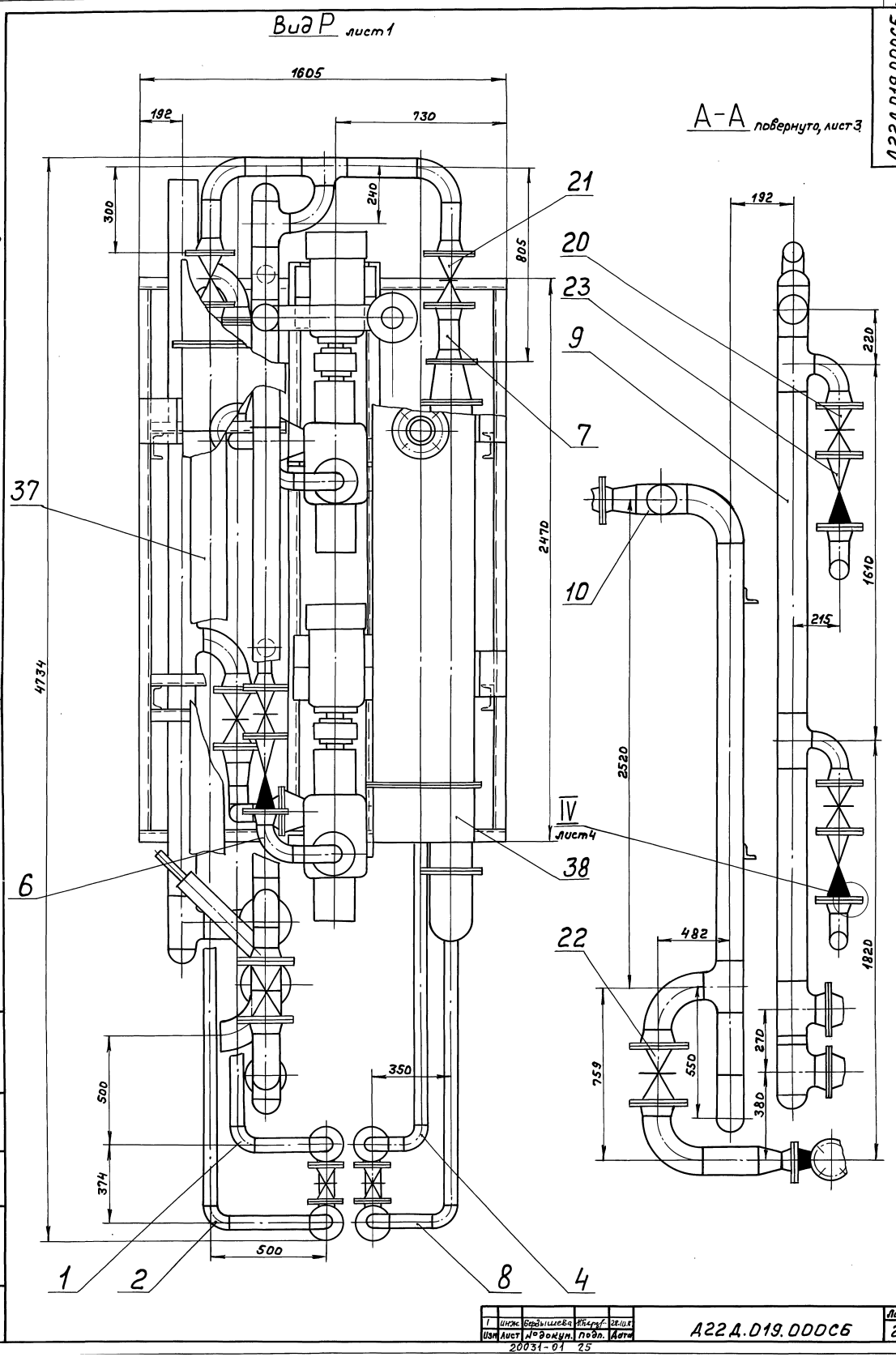

1	Инж.	Бердышева	[illegible]	28.10.87	А22Д.019.000С6	Лист 2
Изм	Лист	№ докум.	Подп.	Дата		

20031-01 25

Инв. № подл. | Подп. и дата | Взам. инв. № | Инв. № дубл. | Подп. и дата

Серия 4.903-11 выпуск 6

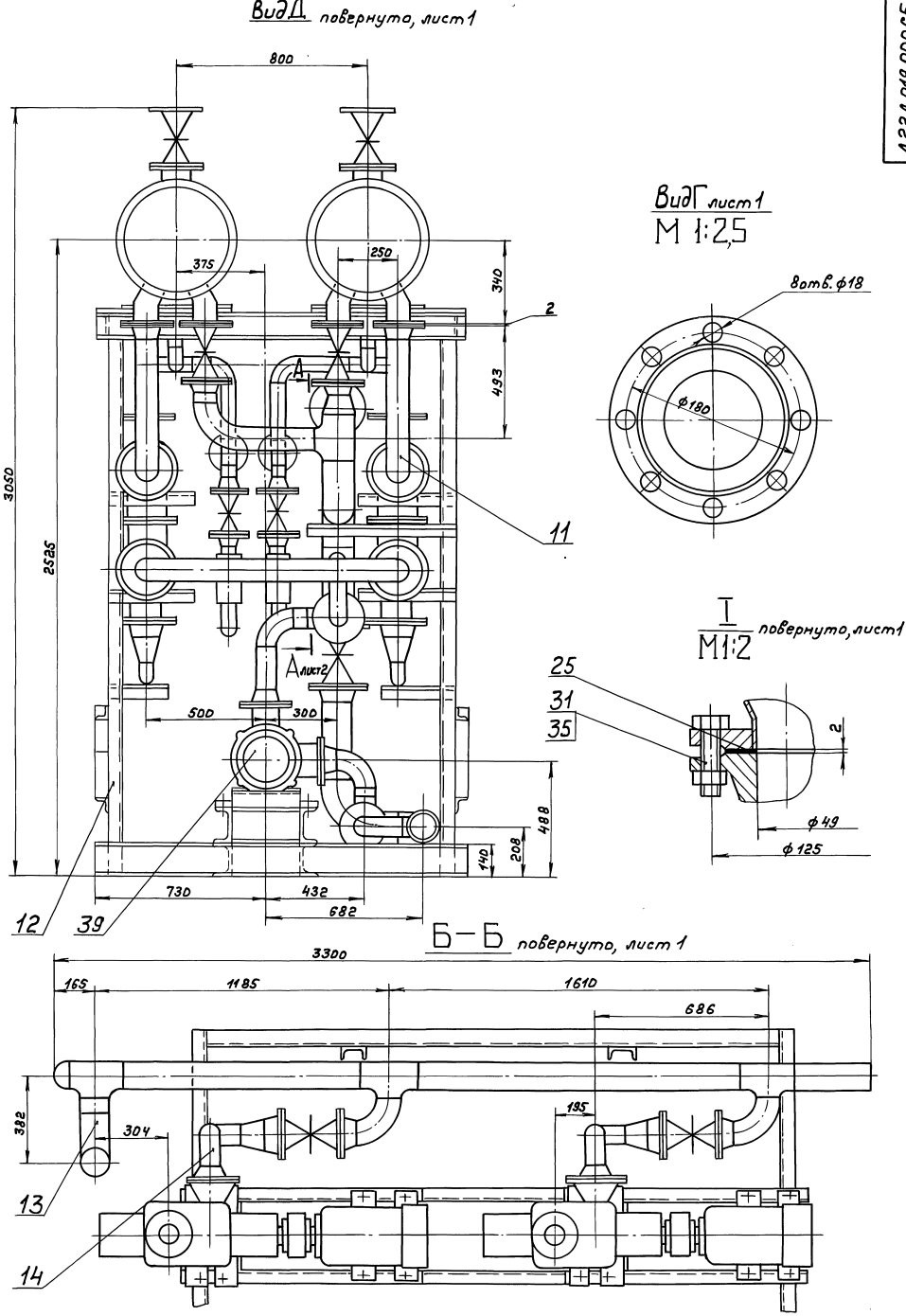

Изм	Лист	№ докум.	Подп.	Дата	Д22Д.019.000СБ	Лист 3
1	Инж	Бердышев		28.10.87		

20031-01 26 копир. формат А2

Инв. № подл. | Подп. и дата | Взам. инв. № | Инв. № дубл. | Подп. и дата

Вид В лист 1

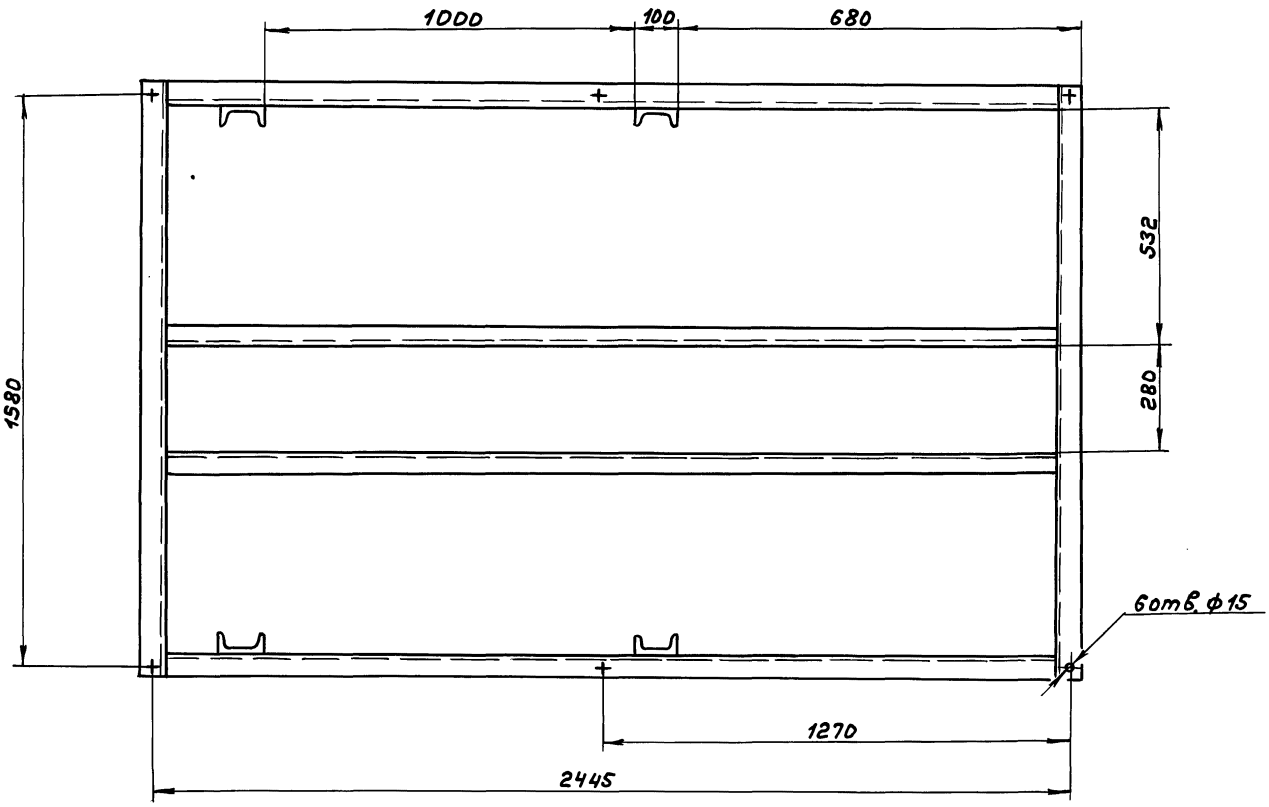

28

II
М1:2 повернуто, лист 1

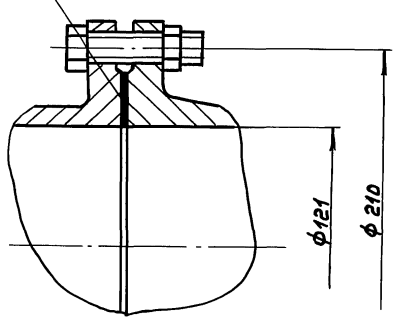

27

III
М1:2 повернуто, лист 1

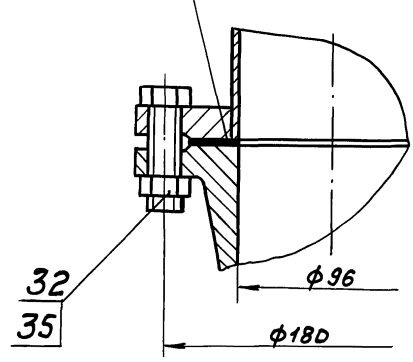

26

IV
М1:2 повернуто, лист 2

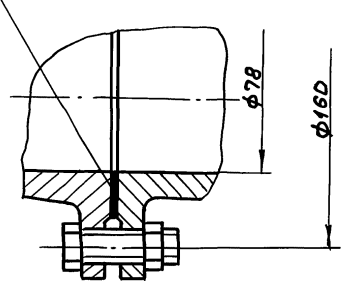

29

К-К
М1:25 лист 1

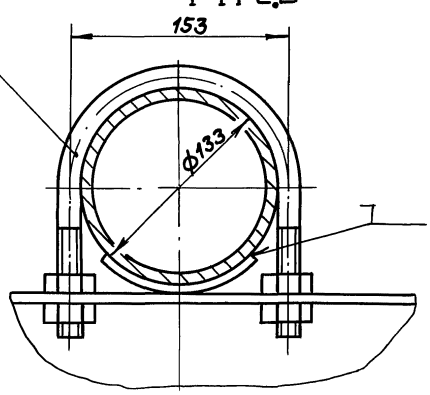

М-М
М1:2 лист 1

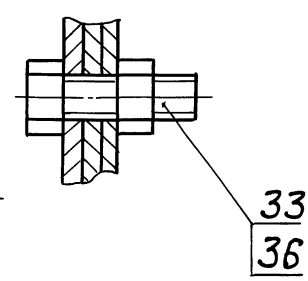

V
М1:2 лист 1

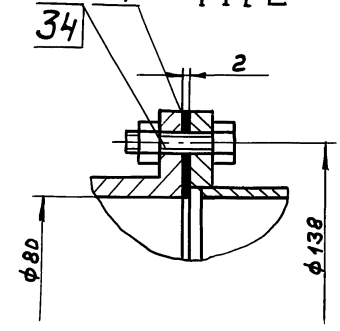

1	Инст.	Бердышев		28.10.8	Д22Д.019.000СБ	Лист 4
Изм	Лист	№ докум.	Подп.	Дата		

20031-01 27 копир. Формат А2

Инв.№подл. | Подп. и дата | Взам.инв.№ | Инв.№дубл. | Подп. и дата

Серия 4.903-11 Выпуск 6

Формат	Зона	Поз.	Обозначение	Наименование	Кол.	Примечание
		6		Отвод 90° 57×3		
				ГОСТ 17375-77	3	
		7		Тройник 57×3		
				ГОСТ 17376-77	1	
			Переменные данные	для исполнений		
				Д 22Д 019.010		
				Детали		
Б4		8	Д 22Д 019.006	Труба		
				Труба 57×3 ГОСТ 10704-76		
				Д ГОСТ 10705-80		
				L = 225 h16 25	1	0,9кг
				Д 22Д 019.010-01		
				Детали		
Б4		8	Д 22Д 019.007	Труба		
				Труба 57×3 ГОСТ 10704-76		
				Д ГОСТ 10705-80		
				L = 75 h16 25	1	0,3кг

Изм	Лист	№ докум.	Подп.	Дата	Д22Д.019.010	Лист 2

Формат А4

Формат	Зона	Поз.	Обозначение	Наименование	Кол.	Примечание
				Документация		
А3			Д 22Д.019.010СБ	Сборочный чертеж		
				Детали		
Б4		1	Д 22Д.019.002	Труба		
				Труба 57×3 ГОСТ 10704-76		
				Д ГОСТ 10705-80		
				L = 50 h16 25	1	0,2кг
Б4		2	Д 22Д.019.003	Труба		
				Труба 57×3 ГОСТ 10704-76		
				Д ГОСТ 10705-80		
				L = 275 h16 25	1	1 кг
Б4		3	Д 22Д.019.004	Труба		
				Труба 57×3 ГОСТ 10704-76		
				Д ГОСТ 10705-80		
				L = 1675 h16 25	1	6,7кг
Б4		4	Д 22Д.019.005	Труба		
				Труба 57×3 ГОСТ 10704-76		
				Д ГОСТ 10705-80		
				L = 75 h16 25	1	0,3кг
				Стандартные изделия		
		5		Фланец 1-50-10 Ст 25		
				ГОСТ 12821-80	3	

Изм	Лист	№ докум.	Подп.	Дата	Д 22Д.019.010	Лит.	Лист	Листов
1	Инж.	Вердышев		28.10.87	Трубопровод	И	1	2
Разраб.		Панова		23.10.87		Госстрой СССР ГПИ Горьковский САНТЕХПРОЕКТ		
Пров.		Панова						
Н.контр.		Мюнтер						
Утв.								

Формат А4

№ строки	Обозначение	Наименование	Куда входит: Обозначение	Кол.	Общее количество	Примечание
1						
2	Д 22Д.019.000	Блок сетевой установки			1	
3	Д 22Д.019.010	Трубопровод			1	
4	-01	Трубопровод			1	
5	Д 22Д.019.020	Трубопровод			1	
6	-01	Трубопровод			1	
7	Д 22Д.019.030	Трубопровод			2	
8	Д 22Д.019.040	Трубопровод			2	
9	Д 22Д.019.050	Патрубок			2	
10	Д 22Д.019.060	Патрубок			2	
11	Д 22Д.019.070	Трубопровод			1	
12	Д 22Д.019.080	Трубопровод			1	
13	Д 22Д.019.090	Трубопровод			2	
14	Д 22Д.019.100	Опора			1	
15	Д 22Д.019.110	Трубопровод			1	
16	Д 22Д.019.120	Патрубок			2	
17	Д 22Д.019.130	Патрубок			2	
18	Д 22Д.019.140	Патрубок			1	
19	Д 22Д.019.150	Патрубок			1	
20						
21						
22						
23						
24						
25						

Изм	Лист	№ докум.	Подп.	Дата	Д 22Д.019.000ВС	Лит.	Лист	Листов
1	Инж.	Вердышев		28.10.87	Бак сетевой установки ведомость спецификаций.	И		1
Разраб.		Панова		23.10.87		Госстрой СССР ГПИ Горьковский САНТЕХПРОЕКТ		
Пров.		Мюнтер						
Нач.отд.		Вольский						
Н.контр.		Мюнтер						
Утв.								

Серия 4.903-11 выпуск 6

№ строки	Наименование	Обозначение документа на поставку	Поставщик	Куда входит (обозначение)	Количество: на изделие	в комплекте	на регулир.	Всего	Примечание
1	Фланец 1-80-10 Ст 25	ГОСТ 12821-80		Д 22Д.019.050	2			4	
2				Д 22Д.019.070	2			2	
3				Д 22Д.019.120	1			2	
4								8	
5	1-100-10 Ст 25			Д 22Д.019.060	2			4	
6				Д 22Д.019.070	2			2	
7				Д 22Д.019.080	2			2	
8				Д 22Д.019.090	2			4	
9				Д 22Д.019.110	2			2	
10				Д 22Д.019.120	1			2	
11								16	
12	1-125-10 Ст 25			Д 22Д.019.020	1			1	
13				-01	1			1	
14				Д 22Д.019.040	1			1	
15				Д 22Д.019.070	2			2	
16				Д 22Д.019.080	1			1	
17				Д 22Д.019.110	1			1	
18				Д 22Д.019.140	1			1	
19				Д 22Д.019.150	1			1	
20								9	
21	Прокладка А-50-10	ГОСТ 15180-70						14	
22	А-80-10							10	
23	А-100-10							18	
24	А-125-10							10	
25	Отвод 90° 57×3	ГОСТ 17375-77		Д 22Д.019.010	3			3	
26				-01	3			3	
27				Д 22Д.019.020	3			3	
28				-01	3			3	

Инв. № подл. | Подп. и дата | Взам. инв. № | Инв. № дубл. | Подп. и дата

Изм	Лист	№ докум	Подп.	Дата	Д 22Д.019.000 ВП	Лист 2

формат А3

№ строки	Наименование	Обозначение документа на поставку	Поставщик	Куда входит (обозначение)	Количество: на изделие	в комплекте	на регулир.	Всего	Примечание
1	Задвижка параллельная								
2	с выдвижным шпинделем								
3	Фланцевая 30ч 6бр	ГОСТ 8437-75							
4	dy 50 Ру10		Душанбинский					6	
5	dy 80 Ру10		завод им. орджо-					2	
6	dy 100 Ру10		никидзе					8	
7	dy 125 Ру10		Георгиевский им. Ленина					3	
8	Клапан обратный подъемный	ГОСТ 19827-74	Кролевецпромарма-						
9	фланцевый 16ч 6бр dy 80 Ру16		"тура" г. Кролевец, Сумской обл.					2	
10	Конденсатоотводчик 45ч 12нж	ГОСТ 12866-67	Уральский арматур-						
11	dy 50 Ру16		ный завод им. Ленина					2	
12	Подогреватель водоводяной 09	ОСТ 34-588-68	„Моссантехпром"					2	
13	Подогреватель пароводяной		Пинский литей-						
14	ПП-2-6-2	ОСТ 108.271.105-75	номеханический з-д					2	
15	Насос центробежный ЦНС-38-44		Ясногорский						
16	с электродвигателем 4А-132-М-2		машиностроительный з-д					2	
17	Регулятор температуры прямо		Сафоновский з-д						
18	го действия РТПД-80 Ру10	ТУ 25.02.094620-78	„Теплоконтроль"					1	
19	Фланец 1-50-10 Ст 25	ГОСТ 12821-80		Д 22Д.019.010	3			3	
20				-01	3			3	
21				Д 22Д.019.020	2			2	
22				-01	2			2	
23				Д 22Д.019.030	1			1	
24				Д 22Д.019.130	1			1	
25								12	
26									

Инв. № подл. | Подп. и дата | Взам. инв. № | Инв. № дубл. | Подп. и дата

Изм	Лист	№ докум	Подп.	Дата	Д 22Д.019.000 ВП
Разраб.		Панова		23.10.87	Блок сетевой установки. Ведомость покупных изделий.
Пров.		Мюнтер			Лит. И; Лист 1; Листов 4
Нач. отд.		Вольский			Госстрой СССР ГПИ Горьковский САНТЕХПРОЕКТ
Н. контр.		Мюнтер			
Утв.					

20031-01 29

Формат А3

Серия 4.903-11 Вып. 6

№ строки	Наименование	Обозначение документа на поставку	Поставщик	Куда входит (обозначение)	Количество на изделие	Количество в комплекты	Количество на регулир.	Количество всего	Примечание
1	Тройник 133×4-108×3,5	ГОСТ 17376-77		4 22Д.019.080	1			1	
2				4 22Д.019.110	2			2	
3								3	
4	Переход К108×4-89×3,5	ГОСТ 17378-77		4 22Д.019.120	1			1	
5	К133×4-57×4			4 22Д.019.020	1			1	
6				-01	1			1	
7				4 22Д.019.040	1			1	
8								3	
9	К133×4-89×4			4 22Д.019.140	1			1	
10				4 22Д.019.150	1			1	
11								2	
12	К133×4-108×3,5			4 22Д.019.080	1			1	
13	Заглушка 133×4	ГОСТ 17379-77		4 22Д.019.070	1			1	
14				4 22Д.019.110	1			1	
15								2	
16	Опора ОПБ-2-133	ГОСТ 14911-82						2	
17									
18	Крепежные изделия								
19									
20	Болт М12×60.36	ГОСТ 7798-70						24	
21	М16×50.36							28	
22	М16×60.36							304	
23	М24×80.36							4	
24	Гайка М12.4	ГОСТ 5915-70						24	
25	М16.4							332	
26	М24.4							4	
27									
28									

Инв.№подл. | Подп. и дата | Взам.инв.№ | Инв.№дубл. | Подп. и дата

Изм. Лист № докум. Подп. Дата

4 22Д.019.000ВП

Лист 4

Формат А3

№ строки	Наименование	Обозначение документа на поставку	Поставщик	Куда входит (обозначение)	Количество на изделие	Количество в комплекты	Количество на регулир.	Количество всего	Примечание
1	Отвод 90° 57×3	ГОСТ 17375-77		4 22Д.019.030	2			2	
2				4 22Д.019.040	1			2	
3								16	
4	Отвод 90° 89×3,5	ГОСТ 17375-77		4 22Д.019.050	2			4	
5				4 22Д.019.070	2			2	
6				4 22Д.019.120	2			4	
7								10	
8	90° 108×4			4 22Д.019.070	3			3	
9				4 22Д.019.080	1			1	
10				4 22Д.019.090	1			2	
11				4 22Д.019.110	2			2	
12								8	
13	90° 133×4			4 22Д.019.080	3			3	
14				4 22Д.019.110	1			1	
15				4 22Д.019.140	1			1	
16				4 22Д.019.150	2			2	
17								7	
18	Тройник 57×3	ГОСТ 17376-77		4 22Д.019.010	1			1	
19				-01	1			1	
20				4 22Д.019.020	1			1	
21				-01	1			1	
22								4	
23	108×4			4 22Д.019.070	2			2	
24	133×4			4 22Д.019.070	2			2	
25				4 22Д.019.080	1			1	
26				4 22Д.019.110	2			2	
27								5	
28	133×4-89×3,5			4 22Д.019.070	2			2	

Инв.№подл. | Подп. и дата | Взам.инв.№ | Инв.№дубл. | Подп. и дата

Изм. Лист № докум. Подп. Дата

4 22Д.019.000ВП

Лист 3

Формат А3

А22А019.020СБ

Рис.1

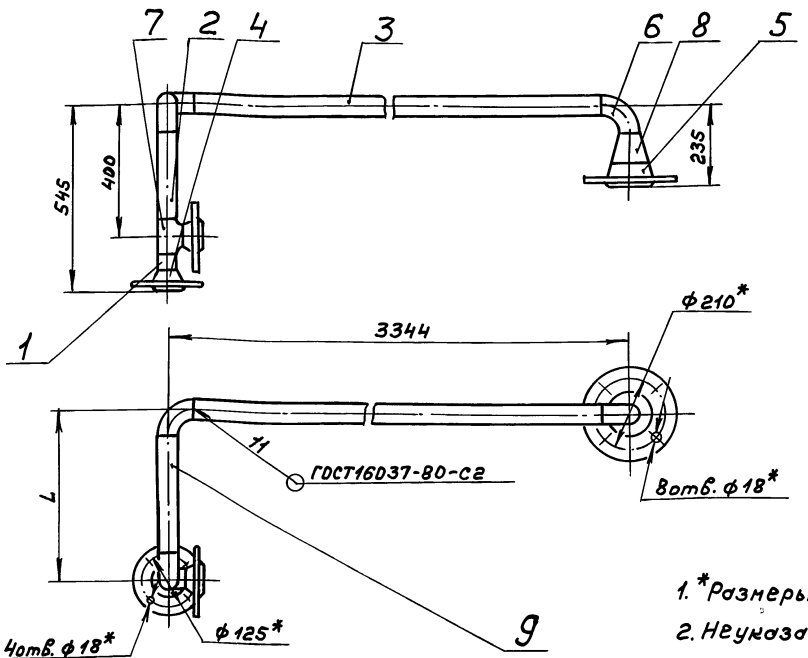

Рис.2

остальное - см. рис.2

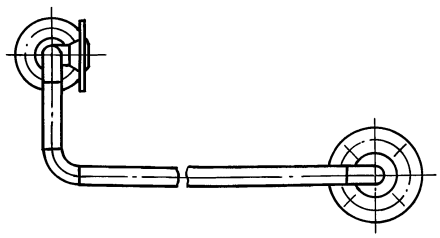

Обозначение	Рис.	L, мм.	Масса, кг
Д22Д.019.020	1	500	27,5
-01	2	350	26,9

1. *Размеры для справок
2. Неуказанные предельные отклонения размеров ± IT16/2

				Д22Д.019.020СБ	
Изм.	Лист	№ докум.	Подп.	Дата	
Разраб.	Панова			22.10.97	Трубопровод
Пров.	Панова				Лит. И; Масса см. табл.; Масштаб —
Т.контр.					Лист; Листов 1
Н.контр.	Мюнтер				Госстрой СССР ГПИ Горьковский САНТЕХПРОЕКТ
Утв.					

Инв.№ подл. | Подп. и дата | Взам.инв.№ | Инв.№ дубл. | Подп. и дата

Формат А3

Формат	Зона	Поз.	Обозначение	Наименование	Кол.	Примечание
		7		Тройник 57х3 ГОСТ 17376-77	1	
		8		Переход К133х4-57х3 ГОСТ 17378-77	1	
				Переменные данные для исполнений		
				Д22Д.019.020		
				Детали		
Б4		9	Д22Д.019.012	Труба Труба 57х3 ГОСТ 10704-76 / Д ГОСТ 10705-80 L = 350 h16	1	1,4кг
				Д22Д.019.020-01		
				Детали		
Б4		9	Д22Д.019.013	Труба Труба 57х3 ГОСТ 10704-76 / Д ГОСТ 10705-80 L = 200 h16	1	0,8кг

Изм.	Лист	№ докум.	Подп.	Дата	Д22Д.019.020

Лист 2

Формат А4

Формат	Зона	Поз.	Обозначение	Наименование	Кол.	Примечание
				Документация		
А3			Д22Д.019.020СБ	Сборочный чертеж		
				Детали		
Б4		1	Д22Д.019.008	Труба Труба 57х3 ГОСТ 10704-76 / Д ГОСТ 10705-80 L = 50 h16	1	0,2кг
Б4		2	Д22Д.019.009	Труба Труба 57х3 ГОСТ 10704-76 / Д ГОСТ 10705-80 L = 275 h16	1	1,1кг
Б4		3	Д22Д.019.011	Труба Труба 57х3 ГОСТ 10704-76 / Д ГОСТ 10705-80 L = 3194 h16	1	12,8кг
				Стандартные изделия		
		4		Фланец 1-50-10 Ст 25 ГОСТ 12821-80	2	
		5		Фланец 1-125-10 Ст 25 ГОСТ 12821-80	1	
		6		Отвод 90° 57х3 ГОСТ 17375-77	3	

				Д22Д.019.020	
Изм.	Лист	№ докум.	Подп.	Дата	
Разраб.	Панова			22.10.97	Трубопровод
Пров.	Панова				Лит. И; Лист 1; Листов 2
Н.контр.	Мюнтер				Госстрой СССР ГПИ Горьковский САНТЕХПРОЕКТ
Утв.					

Инв.№ подл. | Подп. и дата | Взам.инв.№ | Инв.№ дубл. | Подп. и дата

Формат А4

Серия 4.903-11 Выпуск 6

А22А.019.030СБ

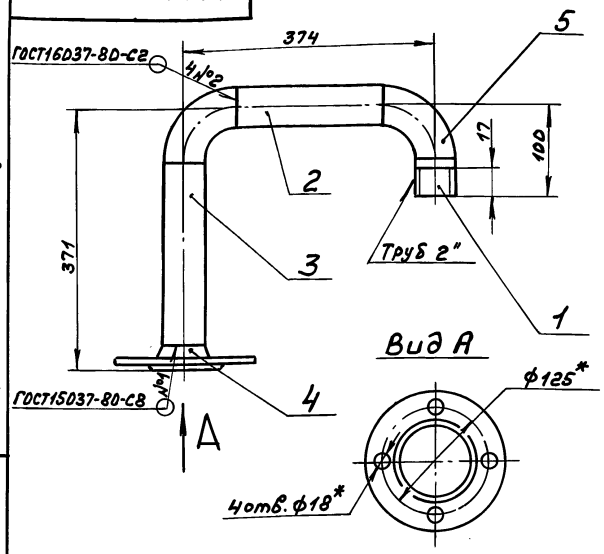

1.* Размеры для справок.

2. Неуказанные предельные отклонения размеров $\pm \frac{IT16}{2}$

Формат	Зона	Поз.	Обозначение	Наименование	Кол.	Примечание
				Документация		
А4			А22А.019.030СБ	Сборочный чертеж		
				Детали		
А4		1	А22А.019.014	Труба	1	
Б4		2	А22А.019.015	Труба		
				Труба 57×3 ГОСТ 10704-76 / А ГОСТ 10705-80		
				L = 224 h16 (25)	1	0,9 кг
Б4		3	А22А.019.016	Труба		
				Труба 57×3 ГОСТ 10704-76 / А ГОСТ 10705-80		
				L = 250 h16 (25)	1	1 кг
				Стандартные изделия		
		4		Фланец 1-50-10 Ст 25		
				ГОСТ 12821-80	1	
		5		Отвод 90° 57×3		
				ГОСТ 17375-77	2	

Изм.	Лист	№ докум.	Подп.	Дата
Разраб.	Бердышев			28.10.15
Пров.	Панова			28.10.15
Нач. отд.				
Н. контр.	Нюнтер			
Утв.				

А22А.019.030

Трубопровод

Лит.	Масса	Масштаб
И	5,4	1:5
Лист	Листов 1	

Госстрой СССР ГПИ Горьковский САНТЕХПРОЕКТ

Формат А4

А22А.019.010СБ

Рис. 1

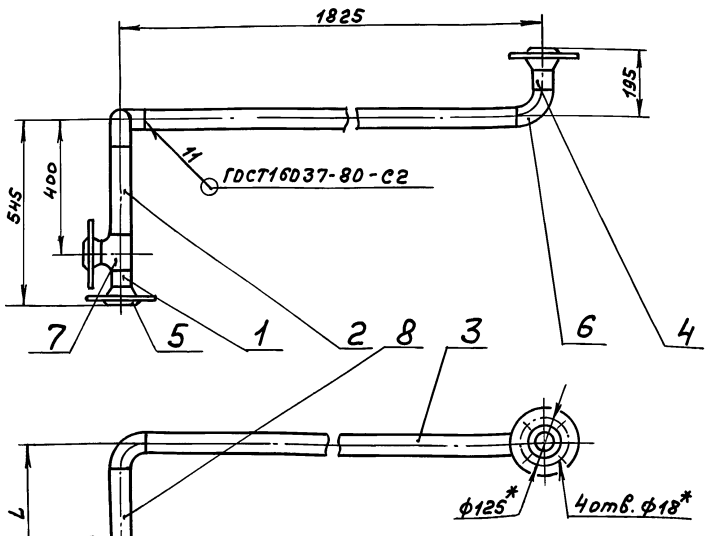

Рис. 2

остальное - см. рис. 1

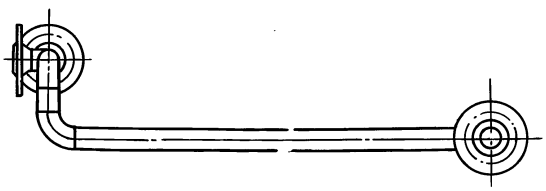

Обозначение	Рис	L, мм.	Масса, кг
А22А.019.010	1	375	18,3
-01	2	225	17,7

1.* Размеры для справок

2. Неуказанные предельные отклонения размеров $\pm \frac{IT16}{2}$

Изм.	Лист	№ докум.	Подп.	Дата
Разраб.	Бердышев			28.10.15
Пров.	Панова			28.10.15
Т. контр.				
Н. контр.	Нюнтер			
Утв.				

А22А.019.010СБ

Трубопровод

Лит.	Масса	Масштаб
И	см. табл.	—
Лист	Листов 1	

Госстрой СССР ГПИ Горьковский САНТЕХПРОЕКТ

Инв. № подл. | Подп. и дата | Взам. инв. № | Инв. № дубл. | Подп. и дата

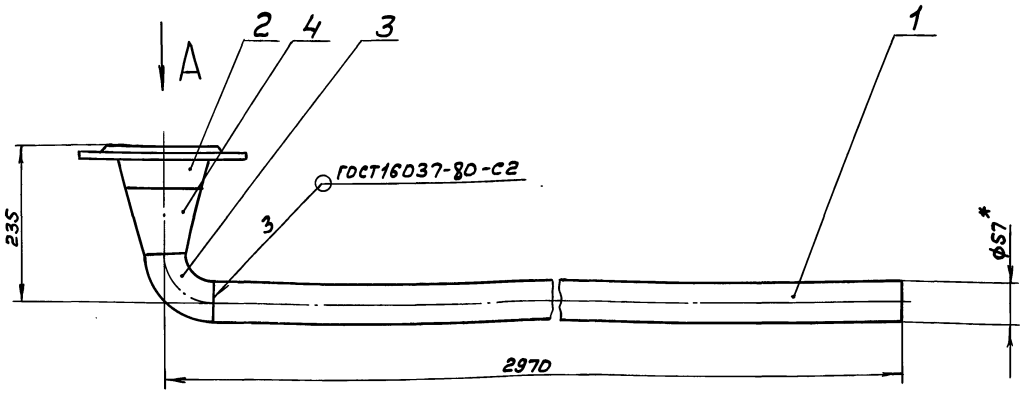

Вид А

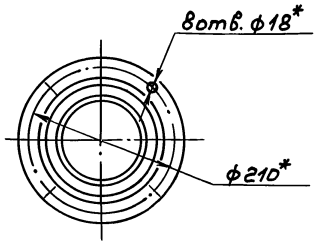

1. *Размеры для справок
2. Неуказанные предельные отклонения размеров ± IT16/2

					Д22Д.019.040СБ		
1	Инж.	Бердышев		28.10.87		Лит.	Масса	Масштаб
Изм.	Лист	№докум.	Подп.	Дата				
Разраб.		Панова		25.10.87	Трубопровод	И	19,8	1:5
Пров.		Панова				Лист	Листов 1	
Т. контр.								
Н. контр.		Мюнтер				Госстрой СССР ГПИ Горьковский САНТЕХПРОЕКТ		
Утв.								

Инв.№подл. | Подп. и дата | Взам.инв.№ | Инв.№дубл. | Подп. и дата

Формат А3

Формат	Зона	Поз.	Обозначение	Наименование	Кол.	Примечание
				Документация		
А4			Д22Д.019.040СБ	Сборочный чертеж		
				Детали		
Б4		1	Д22Д.019.017	Труба		
				Труба 57×3 ГОСТ10704-76 / Д ГОСТ10705-80		
				L=2895 h16 (25)	1	11,58кг
				Стандартные изделия		
		2		Фланец 1-125-10 Ст 25 ГОСТ12821-80	1	
		3		Отвод 90° 57×3 ГОСТ17375-77	1	
		4		Переход К133×4-57×4 ГОСТ17378-77	1	

					Д22Д.019.040		
1	Инж.	Бердышев		28.10.87		Лит.	Лист	Листов
Изм.	Лист	№докум.	Подп.	Дата				
Разраб.		Панова		25.10.87	Трубопровод	И		1
Пров.		Панова				Госстрой СССР ГПИ Горьковский САНТЕХПРОЕКТ		
Нач.отд.								
Н.контр.		Мюнтер						
Утв.								

Инв.№подл. | Подп. и дата | Взам.инв.№ | Инв.№дубл. | Подп. и дата

Формат А4

(25)/(√)

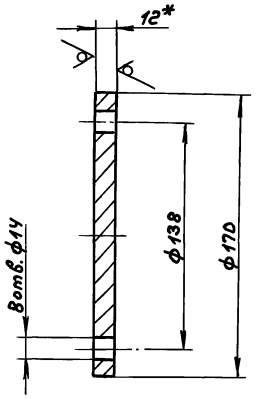

1. *Размеры для справок
2. Неуказанные предельные отклонения размеров: H14, h14, ± IT16/2

					Д22Д.019.001		
1	Инж.	Бердышев		28.10.87		Лит.	Масса	Масштаб
Изм.	Лист	№докум.	Подп.	Дата				
Разраб.		Панова		4.11.87	Заглушка	И	0,2	1:2
Пров.		Мюнтер				Лист	Листов 1	
Т. контр.								
Н. контр.		Мюнтер			Лист Б-ПН-12 ГОСТ19903-74 Вст3сп ГОСТ14637-79	Госстрой СССР ГПИ Горьковский САНТЕХПРОЕКТ		
Утв.								

Инв.№подл. | Подп. и дата | Взам.инв.№ | Инв.№дубл. | Подп. и дата

20031-01 33 Мюнд

Формат А4

Д22Д.019.050СБ

Серия 4.903-11 Вып. 6 Альбом I

Вид А
М1:2.5

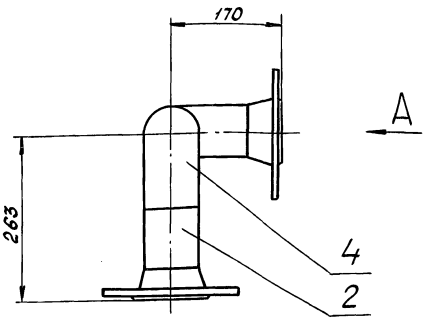

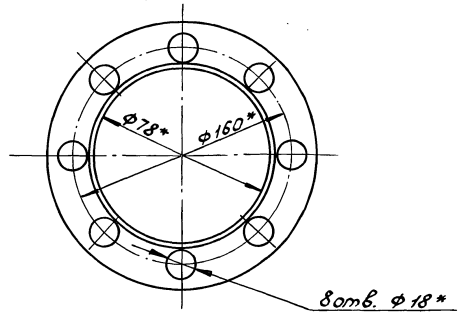

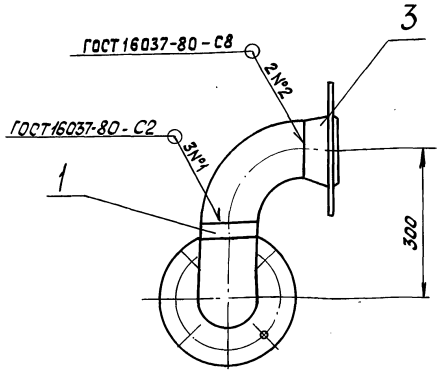

1. * Размеры для справок.
2. Неуказанные предельные отклонения размеров $\pm \frac{IT16}{2}$.

						Д22Д.019.050СБ		
Изм.	Лист	№докум.	Подп.	Дата	Патрубок	Лит.	Масса	Масштаб
Разраб.		Панова		19.03		И	12	1:5
Пров.		Мюнтер				Лист	Листов 1	
Т.контр.						Госстрой СССР ГПИ Горьковский Сантехпроект		
Н.контр.		Мюнтер						
Утв.								

Инв.№подл. | Подп. и дата | Взам.инв.№ | Инв.№дубл. | Подп. и дата

Формат А3

Д22Д.019.008Д14

6.3 (V)

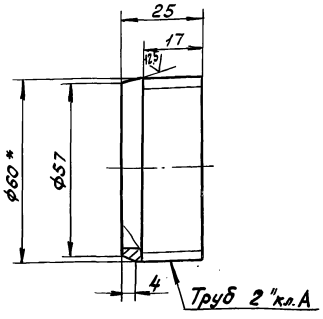

1. * Размеры для справок.
2. Неуказанные предельные отклонения размеров: h16, $\pm \frac{IT16}{2}$.

						Д22Д.019.008Д14		
Т	Шлэс	Бердышев	Тлэсф	28.10.87				
Изм.	Лист	№докум.	Подп.	Дата	Труба	Лит.	Масса	Масштаб
Разраб.		Панова		19.03		И	0.13	1:1
Пров.		Мюнтер				Лист	Листов 1	
Т.контр.						Госстрой СССР ГПИ Горьковский Сантехпроект		
Н.контр.		Мюнтер			Труба 60×4.5 ГОСТ 10704-76 / Д ГОСТ 10705-80			
Утв.								

Инв.№подл. | Подп. и дата | Взам.инв.№ | Инв.№дубл. | Подп. и дата

Формат А4

Формат	Зона	Поз.	Обозначение	Наименование	Кол.	Примечание
				Документация		
А3			Д22Д.019.050СБ	Сборочный чертеж		
				Детали		
Б4		1	Д22Д.019.~~017~~ 018	Труба		
				Труба 89×3 ГОСТ 10704-76 / Д ГОСТ 10705-80		
				L=60 h16 25	1	0,4кг
Б4		2	Д22Д.019.~~018~~ 019	Труба		
				Труба 89×3 ГОСТ 10704-76 / Д ГОСТ 10705-80		
				L=93 h16 25	1	0,2кг
				Стандартные изделия		
		3		Фланец 1-80-10 Ст 25 ГОСТ 12821-80	2	
		4		Отвод 90°89×3,5 ГОСТ 17375-77	2	

						Д22Д.019.050		
Т	Шлэс	Бердышев	Тлэсф	28.10.87				
Изм.	Лист	№докум.	Подп.	Дата	Патрубок	Лит.	Лист	Листов
Разраб.		Панова		19.03		И		1
Пров.		Мюнтер				Госстрой СССР ГПИ Горьковский Сантехпроект		
Нач.отд.								
Н.контр.		Мюнтер						
Утв.								

Инв.№подл. | Подп. и дата | Взам.инв.№ | Инв.№дубл. | Подп. и дата

Копировал Формат А4 Д22Д.019.050СБ

Серия 4.903-11 в.вып. 6 Альбом I

Формат	Зона	Поз.	Обозначение	Наименование	Кол.	Примечание
		14		Тройник 133×4-89×3,5		
				ГОСТ 17376-77	2	
		15		Тройник 133×4-108×4		
				ГОСТ 17376-77	1	
		16		Заглушка 133×4		
				ГОСТ 17379-77	1	

Инв.№подл. | Подп. и дата | Взам.инв.№ | Инв.№дубл. | Подп. и дата

Изм. Лист №докум. Подп. Дата

Д22Д.019.070 — Лист 3

Формат А4

Формат	Зона	Поз.	Обозначение	Наименование	Кол.	Примечание
Б4		5	Д22Д.019.025028	Труба		
				Труба 133×3,5 ГОСТ 10704-76 / ГОСТ 10705-80		
				L = 50 h16	1	0,5кг
Б4		6	Д22Д.019.026029	Труба		
				Труба 108×3,5 ГОСТ 10704-76 / ГОСТ 10705-80		
				L = 250 h16	1	2,25кг
				Стандартные изделия		
		7		Фланец 1-80-10 Ст25		
				ГОСТ 12821-80	2	
		8		Фланец 1-100-10 Ст25		
				ГОСТ 12821-80	2	
		9		Фланец 1-125-10 Ст25		
				ГОСТ 12821-80	2	
		10		Отвод 90° 89×3,5		
				ГОСТ 17375-77	2	
		11		Отвод 90° 108×4		
				ГОСТ 17375-77	3	
		12		Тройник 108×4		
				ГОСТ 17376-77	1	
		13		Тройник 133×4		
				ГОСТ 17376-77	2	

Инв.№подл. | Подп. и дата | Взам.инв.№ | Инв.№дубл. | Подп. и дата

1 Инж. Бердышев 28.10.87

Изм. Лист №докум. Подп. Дата

Д22Д.019.070 — Лист 2

Формат А4

Формат	Зона	Поз.	Обозначение	Наименование	Кол.	Примечание
				Документация		
А2			Д22Д.019.070СБ	Сборочный чертёж		
				Детали		
Б4		1	Д22Д.019.021024	Труба		
				Труба 108×3,5 ГОСТ 10704-76 / ГОСТ 10705-80		
				L = 300 h16	1	2,7кг
Б4		2	Д22Д.019.022025	Труба		
				Труба 108×3,5 ГОСТ 10704-76 / ГОСТ 10705-80		
				L = 100 h16	2	0,9кг
Б4		3	Д22Д.019.023026	Труба		
				Труба 133×3,5 ГОСТ 10704-76 / ГОСТ 10705-80		
				L = 1390 h16	1	15,6кг
Б4		4	Д22Д.019.024027	Труба		
				Труба 133×3,5 ГОСТ 10704-76 / ГОСТ 10705-80		
				L = 950 h16	1	13,1кг

Инв.№подл. | Подп. и дата | Взам.инв.№ | Инв.№дубл. | Подп. и дата

1 Инж. Бердышев 28.10.87

Изм. Лист №докум. Подп. Дата

Разраб. Гольденберг 01.11.87

Пров. Мынтер

Н.контр. Мынтер

Утв.

Д22Д.019.070

Трубопровод

Лит. И | Лист 1 | Листов 3

ГПИ Горьковский Сантехпроект

Формат А4

Д22Д.019.060СБ

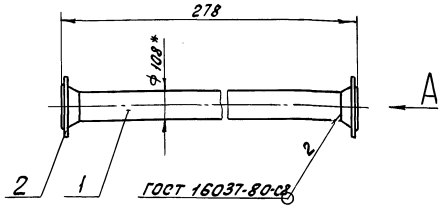

Вид А

М1:5

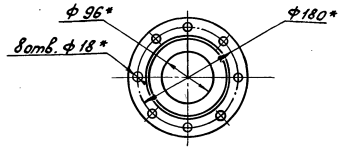

1.* Размеры для справок.

2. Неуказанные предельные отклонения размеров ±IT16/2.

Инв.№подл. | Подп. и дата | Взам.инв.№ | Инв.№дубл. | Подп. и дата

Изм. Лист №докум. Подп. Дата

Разраб. Гольденберг 01.11.87

Пров. Мынтер

Т.контр.

Н.контр. Мынтер

Утв.

Д22Д.019.060СБ

Патрубок

Лит. И | Масса 11 | Масштаб 1:10

Лист | Листов 1

Госстрой СССР ГПИ Горьковский Сантехпроект

Копировал: Носова 28031-01 35 Формат А4

Д22Д.019.070СБ

Серия 4.903-11 Вып. 6 Альбом I

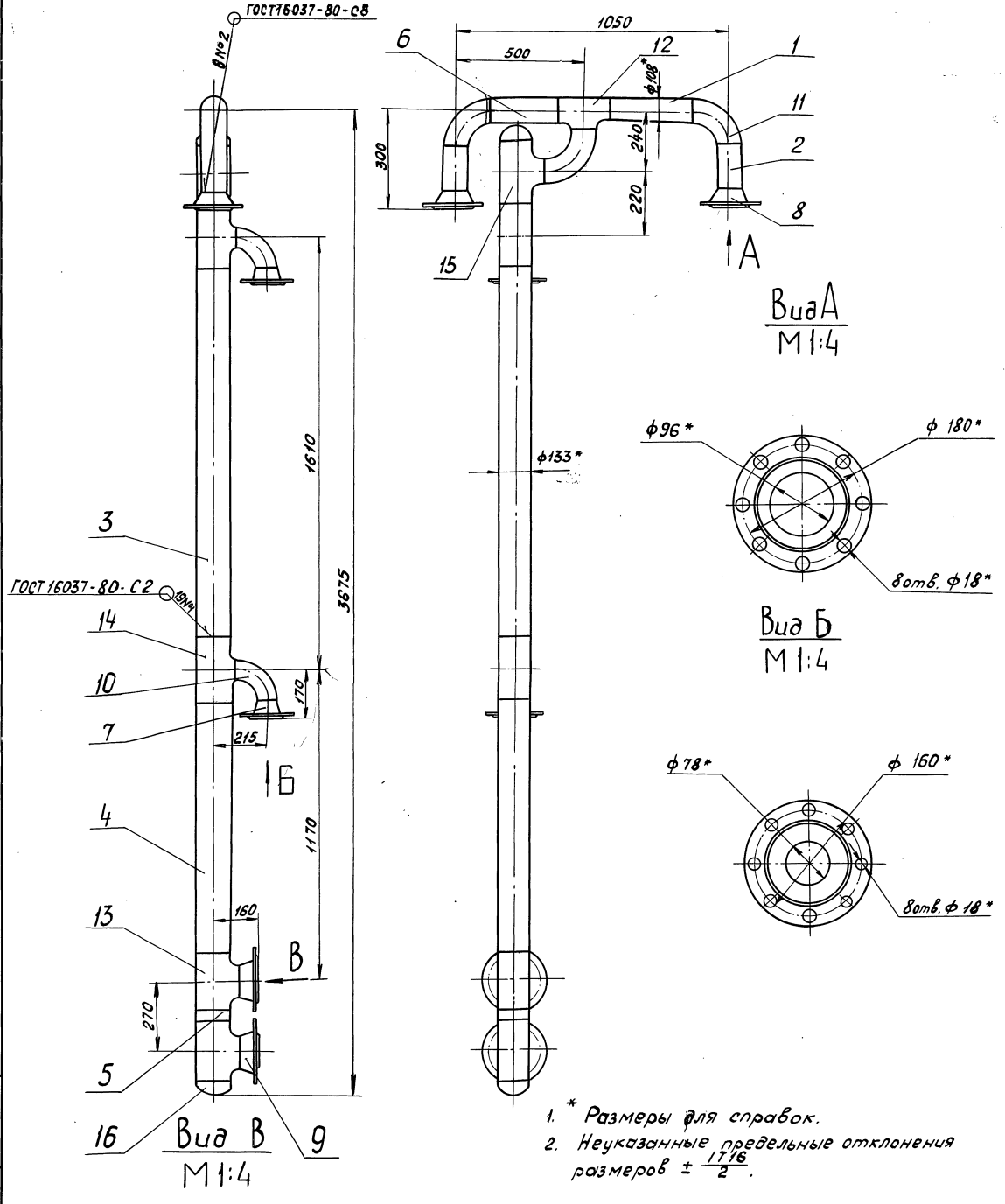

1. * Размеры для справок.
2. Неуказанные предельные отклонения размеров $\pm \frac{IT16}{2}$.

Изм.	Лист	№ докум.	Подп.	Дата
Разраб.		Сольвенберг		01.93
Пров.		Мюнтер		
Т. контр.				
Н. контр.		Мюнтер		
Утв.				

Д22Д.019.070СБ

Трубопровод

Лит.	Масса	Масштаб
И	116	1:10

Лист | Листов 1

Госстрой СССР ГПИ Горьковский Сантехпроект

Инв. № подл. | Подп. и дата | Взам. инв. № | Инв. № дубл. | Подп. и дата

Д22А. 019.080 СБ

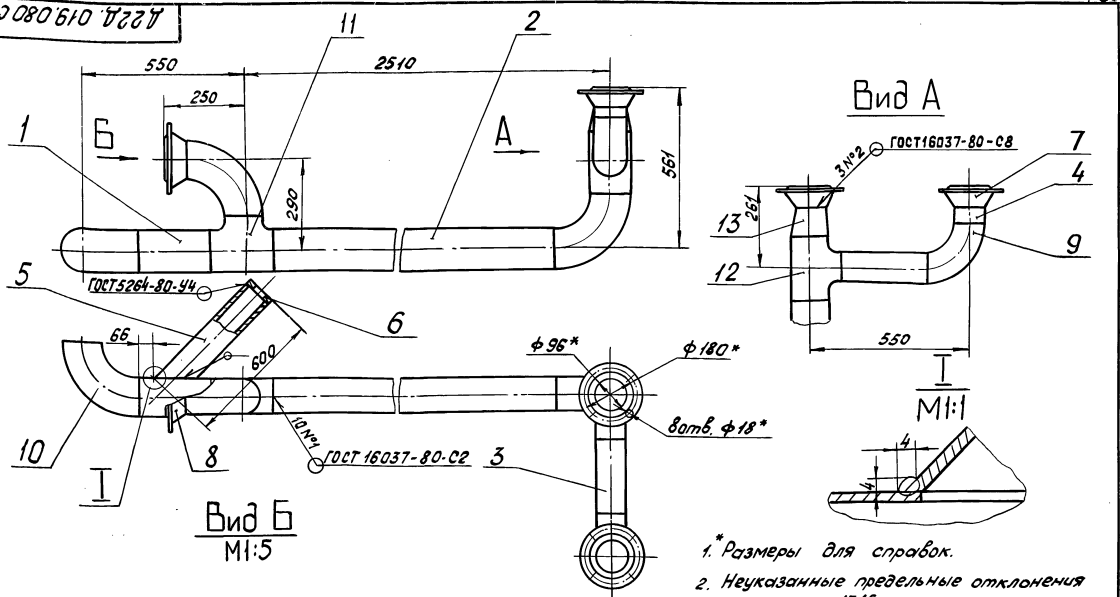

1.* Размеры для справок.
2. Неуказанные предельные отклонения размеров $\pm \frac{IT16}{2}$.
3. Сварка ручная дуговая.

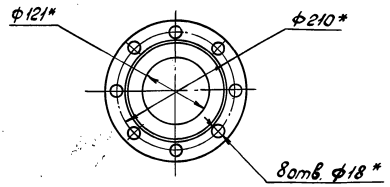

Изм.	Лист	№ докум.	Подп.	Дата
Разраб.		Гольденберг		11.93
Пров.		Мюнтер		
Т. контр.				
Н. контр.		Мюнтер		
Утв.				

Д 22Д. 019. 080 СБ

Трубопровод

Лит.	Масса	Масштаб
И	12	1:10
Лист	Листов 1	

Госстрой СССР ГПИ Горьковский Сантехпроект

Формат А3

Формат	Зона	Поз.	Обозначение	Наименование	Кол.	Примечание
				Стандартные изделия		
		7		Фланец 1-100-10 Ст 25 ГОСТ 12821-80	2	
		8		Фланец 1-125-10 Ст 25 ГОСТ 12821-80	1	
		9		Отвод 90°108×4 ГОСТ 17375-77	1	
		10		Отвод 90° 133×4 ГОСТ 17375-77	3	
		11		Тройник 133×4 ГОСТ 17376-77	1	
		12		Тройник 133×4-108×4 ГОСТ 17376-77	1	
		13		Переход к 133×5-108×4 ГОСТ 17378-77	1	

Д22Д. 019.080

Изм. Лист № докум. Подп. Дата

Лист 2

Формат А4

Формат	Зона	Поз.	Обозначение	Наименование	Кол.	Примечание
				Документация		
А3			Д22Д. 019. 080. СБ	Сборочный чертёж		
				Детали		
А4		1	Д22Д. 019.~~027~~031	Труба		
Б4		2	Д 22Д. 019.~~028~~032	Труба Труба 133×3,5 ГОСТ 10704-76 / Д ГОСТ 10705-80 L = 2210 h 16	1	25,9кг
Б4		3	Д 22Д. 019.~~029~~033	Труба Труба 108×3,5 ГОСТ 10704-76 / Д ГОСТ 10705-80 L = 300 h 16	1	2,7кг
Б4		4	Д22Д. 019.~~031~~034	Труба Труба 108×3,5 ГОСТ 10704-76 / Д ГОСТ 10705-80 L = 60 h 16	1	0,36кг
А4		5	Д 22Д. 019.~~032~~035	Труба	1	
А4		6	Д 22Д. 019.~~033~~036	Фланец	1	

Изм.	Лист	№ докум.	Подп.	Дата
Разраб.		Лунова		11.93
Пров.		Мюнтер		
Нач. отд.				
Н. контр.		Мюнтер		
Утв.				

Д22Д.019.080

Трубопровод

Лит.	Лист	Листов
И	1	2

Госстрой СССР ГПИ Горьковский Сантехпроект

Копировал

Формат А4

Серия 4.903-11 вып. 6 ~~Альбом I~~

Д22Д.019.~~033~~036

25/(√)

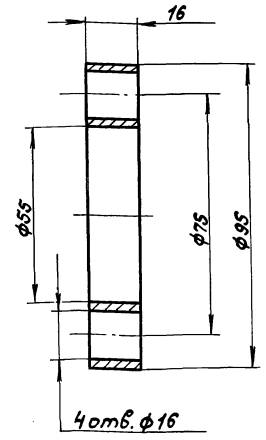

Неуказанные предельные отклонения размеров: H16, h16, ± $\frac{IT16}{2}$.

1	Инж	Бердышева	[signature]	28.10.87	Д22Д.019.~~033~~036		
Изм.	Лист	№ докум.	Подп.	Дата	Фланец	Лит. И	Масса 0,49	Масштаб 1:1
Разраб.		Панова	[signature]	26.9.83				
Пров.		Мюнтер	[signature]			Лист	Листов 1	
Т. контр.								
Н. контр.		Мюнтер	[signature]		Лист 5-ПН-18 ГОСТ 19903-74 / ВСт3сп ГОСТ 14637-79	Госстрой СССР ГПИ Горьковский Сантехпроект	
Утв.							

Инв. № подл. | Подп. и дата | Взам. инв. № | Инв. № дубл. | Подп. и дата

формат А4

Д22Д.019.~~032~~035

25/√

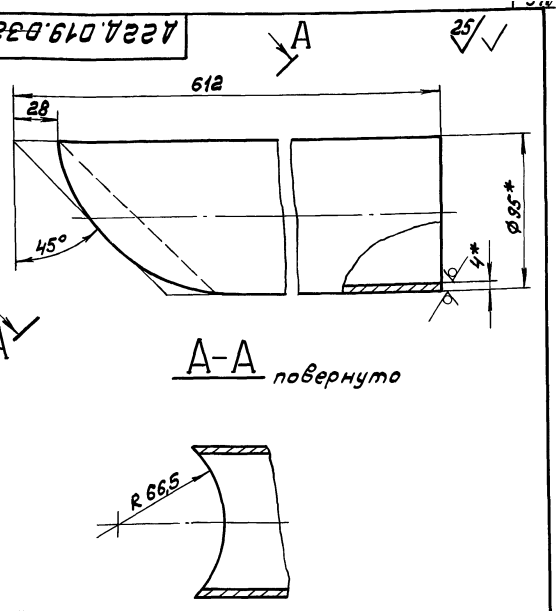

1. *Размеры для справок.
2. Неуказанные предельные отклонения размеров: H16, ± $\frac{IT16}{2}$.

1	Инж	Бердышева	[signature]	28.10.87	Д22Д.019.~~032~~035		
Изм.	Лист	№ докум.	Подп.	Дата	Труба	Лит. И	Масса 5,4	Масштаб 1:2
Разраб.		Панова	[signature]	26.9.83				
Пров.		Мюнтер	[signature]			Лист	Листов 1	
Т. контр.								
Н. контр.		Мюнтер	[signature]		Труба 95х4 ГОСТ 10704-76 / Д ГОСТ 10705-80	Госстрой СССР ГПИ Горьковский Сантехпроект	
Утв.							

Инв. № подл. | Подп. и дата | Взам. инв. № | Инв. № дубл. | Подп. и дата

формат А4

Д22Д.019.~~027~~031

25/(√)

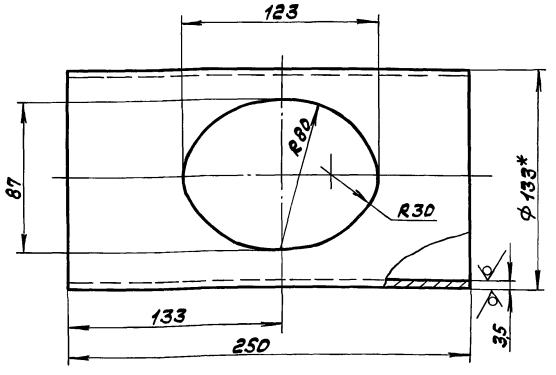

1. *Размеры для справок.
2. Неуказанные предельные отклонения размеров: H16, ± $\frac{IT16}{2}$.

1	Инж	Бердышева	[signature]	28.10.87	Д22Д.019.~~027~~031		
Изм.	Лист	№ докум.	Подп.	Дата	Труба	Лит. И	Масса 2,5	Масштаб 1:2
Разраб.		Панова	[signature]	26.9.83				
Пров.		Мюнтер	[signature]			Лист	Листов 1	
Т. контр.								
Н. контр.		Мюнтер	[signature]		Труба 133х3,5 ГОСТ 10704-76 / Д ГОСТ 10705-80	Госстрой СССР ГПИ Горьковский Сантехпроект	
Утв.							

Инв. № подл. | Подп. и дата | Взам. инв. № | Инв. № дубл. | Подп. и дата

формат А4

Формат	Зона	Поз.	Обозначение	Наименование	Кол.	Примечание
				Документация		
А4			Д22Д.019.060СБ	Сборочный чертеж		
				Детали		
Б4		1	Д22Д.019.~~019~~021	Труба		
				Труба 108х3,5 ГОСТ 10704-76 / Д ГОСТ 10705-80		
				L=178 h16 25/	1	1,00кг.
				Стандартные изделия		
		2		Фланец 1-100-10 Ст25 ГОСТ 12821-80	2	

1	Инж	Бердышева	[signature]	28.10.87	Д22Д.019.060		
Изм.	Лист	№ докум.	Подп.	Дата	Патрубок	Лит. И	Лист	Листов 1
Разраб.		Гольденберг	[signature]	26.9.83				
Пров.		Мюнтер	[signature]			Госстрой СССР ГПИ Горьковский Сантехпроект	
Нач. отд.							
Н. контр.		Мюнтер	[signature]				
Утв.							

Инв. № подл. | Подп. и дата | Взам. инв. № | Инв. № дубл. | Подп. и дата

Серия 4.903-11 вып.6 ~~Альбом I~~

Формат	Зона	Поз.	Обозначение	Наименование	Кол.	Примечание
64		13	Д 22Д.019.~~048~~ 052	Уголок		
				Уголок Б-50х50х5 ГОСТ 8509-72		
				ВСт3сп. ГОСТ 535-79		
				L=550 h16 25	4	2кг.
64		14	Д 22Д.019.~~049~~ 053	Уголок		
				Уголок Б-50х50х5 ГОСТ 8509-72		
				ВСт3сп ГОСТ 535-79		
				L=1150 h16 25	2	4,9кг.

Подп. и дата | Инв. № дубл. | Взам. инв. № | Подп. и дата | Инв. № подл.

Изм.	Лист	№ докум.	Подп.	Дата	Д 22Д.019.100	Лист 3

формат А4

Формат	Зона	Поз.	Обозначение	Наименование	Кол.	Примечание
64		6	Д 22Д.019.~~041~~ 044	Швеллер		
				Швеллер 14 ГОСТ 8240-72		
				ВСт3сп. ГОСТ 535-79		
				L=1605 h16 25	2	17,7кг.
64		7	Д 22Д.019.~~042~~ 045	Уголок		
				Уголок Б-50х50х5 ГОСТ 8509-72		
				ВСт3сп ГОСТ 535-79		
				L=260 h16 25	1	1кг.
64		8	Д 22Д.019.~~043~~ 046	Уголок		
				Уголок Б-50х50х5 ГОСТ 8509-72		
				ВСт3сп. ГОСТ 535-79		
				L=350 h16 25	5	1,3кг.
64		9	Д 22Д.019.~~044~~ 047	Уголок		
				Уголок Б-50х50х5 ГОСТ 8509-72		
				ВСт3сп. ГОСТ 535-79		
				L=400 h16 25	4	1,5кг.
64		10	Д 22Д.019.~~045~~ 048	Уголок		
				Уголок Б-50х50х5 ГОСТ 8509-72		
				ВСт3сп. ГОСТ 535-79		
				L=650 h16 25	2	2,4кг.
64		11	Д 22Д.019.~~046~~ 049	Лист		
				Лист Б-ПН-8,0 ГОСТ 19903-74		
				ВСт3сп. ГОСТ 14637-79		
				(180х700) h16 25	2	7,9кг.
А4		12	Д 22Д.019.~~047~~ 051	Косынка	2	

Подп. и дата | Инв. № дубл. | Взам. инв. № | Подп. и дата | Инв. № подл.

Изм.	Лист	№ докум.	Подп.	Дата	Д 22Д.019.100	Лист 2

формат А4

Формат	Зона	Поз.	Обозначение	Наименование	Кол.	Примечание
				Документация		
			Д 22Д.019.~~100~~ СБ	Сборочный чертёж	1	
				Детали		
64		1	Д 22Д019.~~035~~ 038	Связь		
				Швеллер 10 ГОСТ 8240-72		
				ВСт3сп ГОСТ 535-79		
				L=1200 h16 25	2	11кг.
64		2	Д 22Д.019.~~036~~ 039	Стойка		
				Швеллер 10 ГОСТ 8240-72		
				ВСт3сп. ГОСТ 535-79		
				L=2219 h16 25	4	19кг.
64		3	Д 22Д.019.~~037~~ 041	Связь		
				Уголок Б-125х80х7 ГОСТ 8510-72		
				ВСт3сп. ГОСТ 535-79		
				L=1489 h16 25	2	17,4кг.
64		4	Д 22Д.019.~~038~~ 042	Швеллер		
				Швеллер 14 ГОСТ 8240-72		
				ВСт3сп. ГОСТ 535-79		
				L=2354 h16 25	4	26кг.
64		5	Д 22Д.019.~~039~~ 043	Лист		
				Лист Б-ПН-8 ГОСТ 19903-74		
				ВСт3сп ГОСТ 14637-79		
				(180х770) h16 25	2	8,7кг.

Подп. и дата | Инв. № дубл. | Взам. инв. № | Подп. и дата | Инв. № подл.

Изм.	Лист	№ докум.	Подп.	Дата	Д 22Д.019.100		
Разраб.		Панова		26.10.57	Опора	Лит.	Лист	Листов
Пров.		Мюнтер				И	1	3
Нач.отд.						Госстрой СССР ГПИ Горьковский Сантехпроект		
Н.контр.		Мюнтер						
Утв.								

формат А4

Формат	Зона	Поз.	Обозначение	Наименование	Кол.	Примечание
				Документация		
А4			Д 22Д.019.090 СБ	Сборочный чертеж		
				Детали		
64		1	Д 22Д.019.~~034~~ 037	Труба		
				Труба 108х3,5 ГОСТ 10704-76		
				Д ГОСТ 10705-80		
				L=382 h16 25	1	5,3кг.
				Стандартные изделия		
		2		Фланец 1-100-10 Ст.25		
				ГОСТ 12821-80	2	
		3		Отвод 90° 108х4		
				ГОСТ 17375-77	1	

Подп. и дата | Инв. № дубл. | Взам. инв. № | Подп. и дата | Инв. № подл.

Изм.	Лист	№ докум.	Подп.	Дата	Д 22Д.019.090		
Разраб.		Гольденберг		26.10.57	Трубопровод	Лит.	Лист	Листов
Пров.		Мюнтер				И		1
Нач.отд.						Госстрой СССР ГПИ Горьковский Сантехпроект		
Н.контр.		Мюнтер						
Утв.								

формат А4

Серия 4.903-11 вып. 6 Альбом I

Формат	Зона	Поз.	Обозначение	Наименование	Кол.	Примечание
Б4		5	Д 22Д.019.~~055~~058	Труба		
				Труба 133×3,5 ГОСТ10704-76		
				Д ГОСТ10705-80		
				L = 242 h16 25	1	2,7кг.
				Стандартные изделия		
		6		Фланец 1-100-10 Ст25		
				ГОСТ 12821-80	2	
		7		Фланец 1-125-10 Ст25		
				ГОСТ 12821-80	1	
		8		Отвод 90° 108×4		
				ГОСТ 17375-77	2	
		9		Отвод 90° 133×4		
				ГОСТ 17375-77	1	
		10		Тройник 133×4-108×4		
				ГОСТ 17376-77	2	
		11		Тройник 133×4 ГОСТ17376-77	1	
		12		Заглушка 133×4		
				ГОСТ 17379-77	1	

Изм.	Лист	№ докум.	Подп.	Дата	Д22Д.019.110	Лист 2

Инв. № подл. | Подп. и дата | Взам. инв. № | Инв. № дубл. | Подп. и дата

формат А4

Формат	Зона	Поз.	Обозначение	Наименование	Кол.	Примечание
				Документация		
А3			Д 22Д.019.110СБ	Сборочный чертеж		
				Детали		
Б4		1	Д 22Д.019.~~051~~054	Труба		
				Труба 133×3,5 ГОСТ10704-76		
				Д ГОСТ10705-80		
				L = 93 h16 25	1	1кг.
Б4		2	Д 22Д.019.~~052~~055	Труба		
				Труба 133×3,5 ГОСТ10704-76		
				Д ГОСТ10705-80		
				L = 321 h16 25	1	4,1кг.
Б4		3	Д 22Д.019.~~053~~056	Труба		
				Труба 133×3,5 ГОСТ10704-76		
				Д ГОСТ10705-80		
				L = 965 h16 25	1	10,8кг.
Б4		4	Д 22Д.019.~~054~~057	Труба		
				Труба 133×3,5 ГОСТ10704-76		
				Д ГОСТ10705-80		
				L = 1390 h16 25	1	15,5кг.

Изм.	Лист	№ докум.	Подп.	Дата	Д 22Д.019.110			
1	Инж.	Бердышев		28.10.87				
Разраб.		Панова		26.9.83	Трубопровод	Лит. И	Лист 1	Листов 2
Пров.		Мюнтер				Госстрой СССР, ГПИ Горьковский Сантехпроект		
Нач. отд.								
Н. контр.		Мюнтер						
Утв.								

Инв. № подл. | Подп. и дата | Взам. инв. № | Инв. № дубл. | Подп. и дата

формат А4

Д22Д.019.~~047~~051

25 (√)

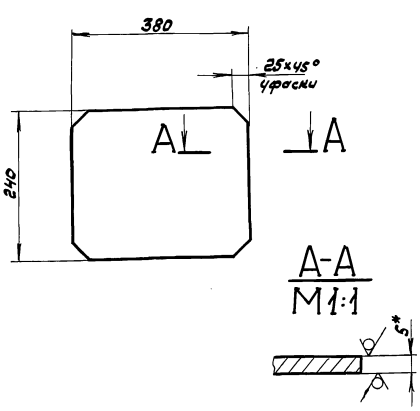

1* Размеры для справок.
2 Неуказанные предельные отклонения размеров ± IT16/2.

Изм.	Лист	№ докум.	Подп.	Дата	Д22Д.019.~~047~~051			
1	Инж.	Бердышев		28.10.87	Косынка	Лит. И	Масса 3,5	Масштаб 1:5
Разраб.		Панова		26.9.83		Лист	Листов 1	
Пров.		Мюнтер						
Т. контр.								
Н. контр.		Мюнтер			Лист 6-ПН-5,0 ГОСТ19903-74 / ВСт3сп. ГОСТ14637-79	Госстрой СССР ГПИ Горьковский Сантехпроект		
Утв.								

Инв. № подл. | Подп. и дата | Взам. инв. № | Инв. № дубл. | Подп. и дата

формат А4

Д22Д.019.090СБ

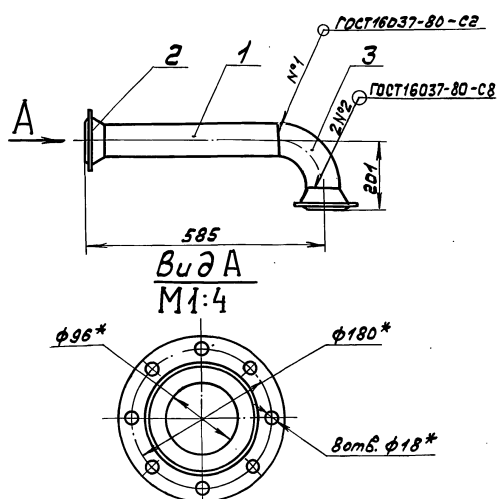

1* Размеры для справок.
2 Неуказанные предельные отклонения размеров ± IT16/2.

Изм.	Лист	№ докум.	Подп.	Дата	Д22Д.019.090СБ			
Разраб.		Гольденберг		26.9.83	Трубопровод	Лит. И	Масса 17,5	Масштаб 1:10
Пров.		Мюнтер				Лист	Листов 1	
Т. контр.						Госстрой СССР ГПИ Горьковский Сантехпроект		
Н. контр.		Мюнтер						
Утв.								

Инв. № подл. | Подп. и дата | Взам. инв. № | Инв. № дубл. | Подп. и дата

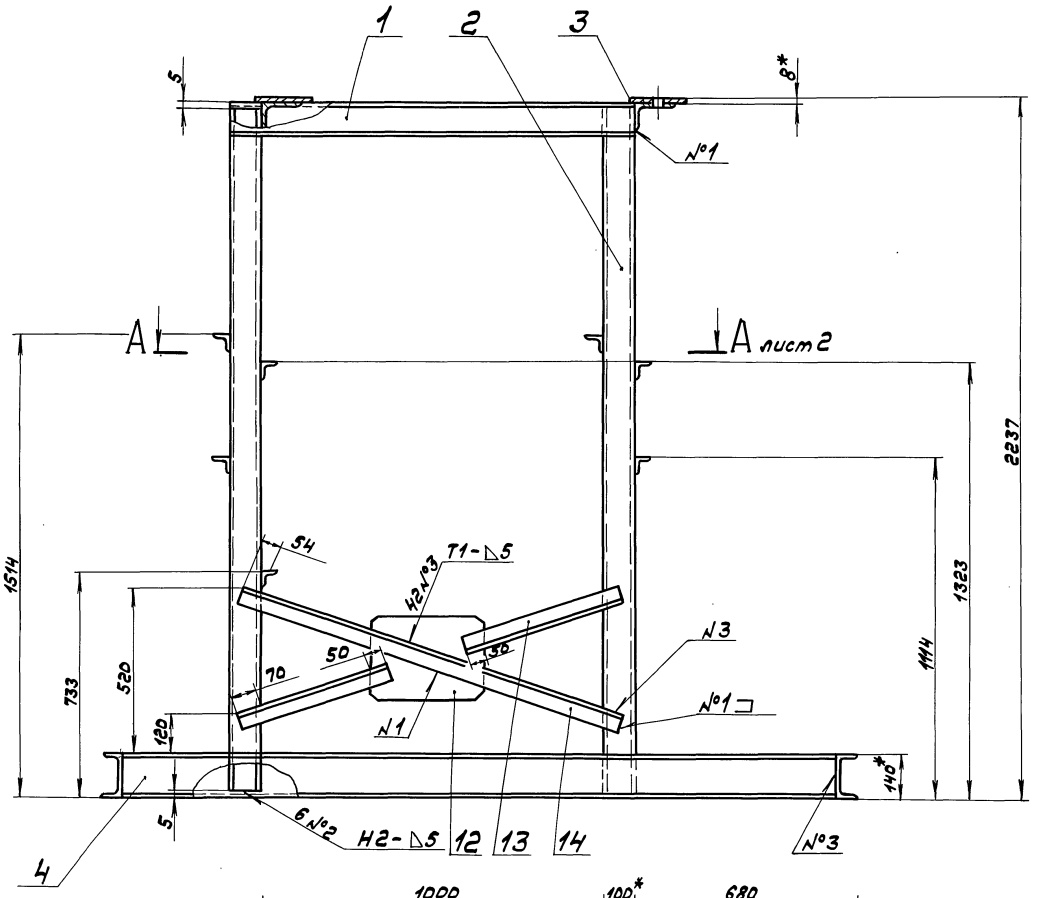

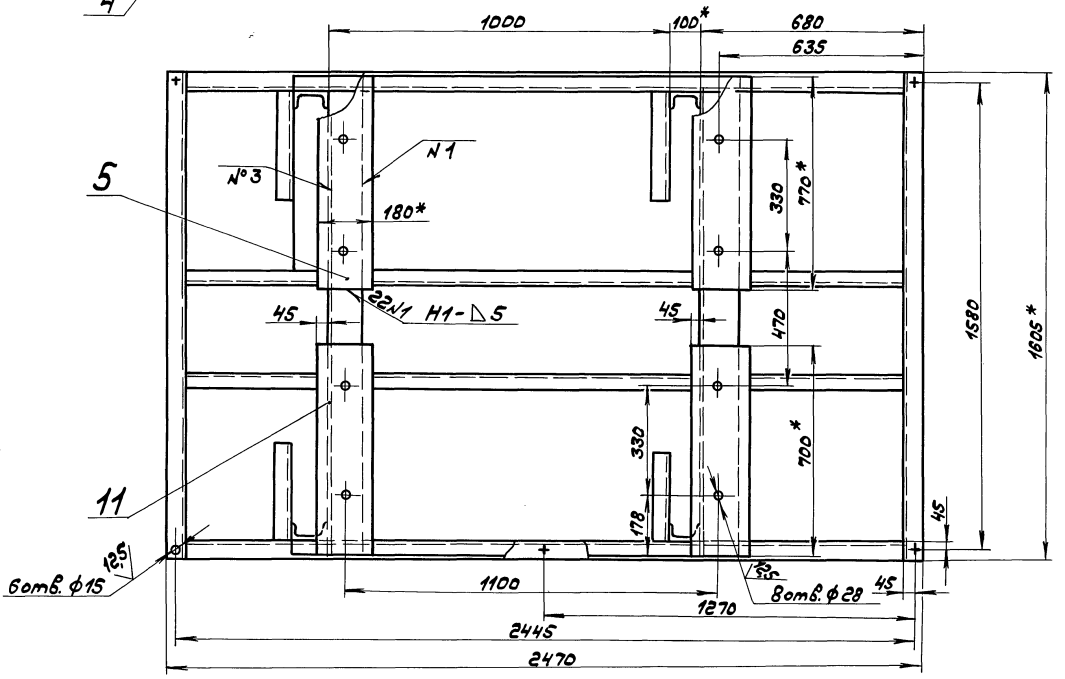

1.*Размеры для справок.

2.**Обработать по сопрягаемой детали.

3. Неуказанные предельные отклонения размеров ± IT16/2.

4. Сварные швы по ГОСТ 5264-80.

					Д 22Д.019.100СБ			
Изм.	Лист	№докум.	Подп.	Дата	Опора	Лит.	Масса	Масштаб
Разраб.		Панова		4.88		И	350	1:10
Пров.		Мюнтер				Лист 1	Листов 2	
Т.контр.						Госстрой СССР ГПИ Горьковский Сантехпроект		
Н.контр.		Мюнтер						
Утв.								

Инв.№подл. | Подп. и дата | Взам.инв.№ | Инв.№дубл. | Подп. и дата

Серия 4.903-11 Вып.6 Альбом I

Вид Б
М 1:2,5

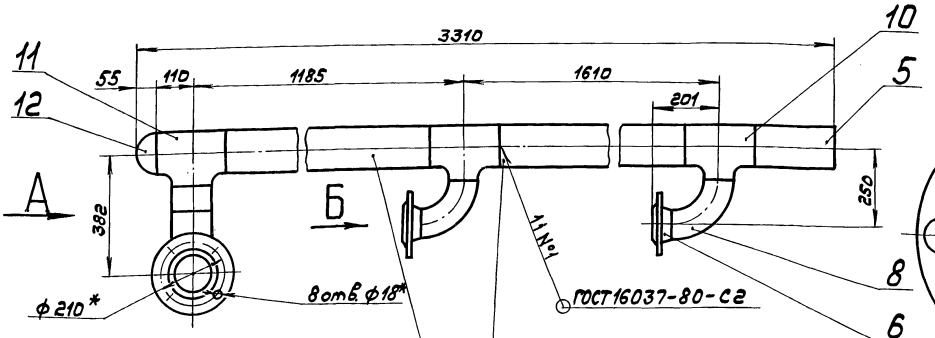

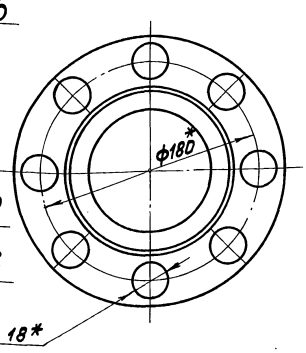

Вид А

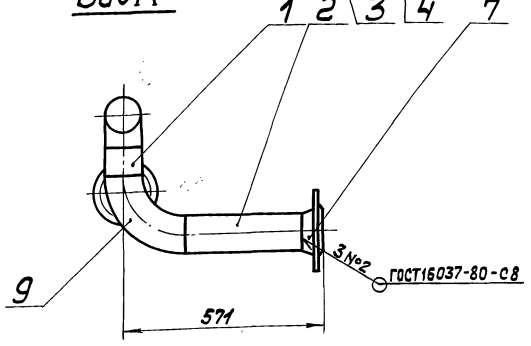

1.*Размеры для справок.
2. Неуказанные предельные отклонения размеров ± IT16/2.

Изм.	Лист	№ докум.	Подп.	Дата	Д22Д.019.110СБ			
Разраб.		Панова			Трубопровод	Лит.	Масса	Масштаб
Пров.		Мюнтер				И	75	1:10
Т. контр.						Лист	Листов 1	
Н. контр.		Мюнтер				Госстрой СССР ГПИ Горьковский Сантехпроект		
Утв.								

Формат А3

Инв.№ подл. | Подп. и дата | Взам. инв.№ | Инв.№ дубл. | Подп. и дата

Вид Б лист 1

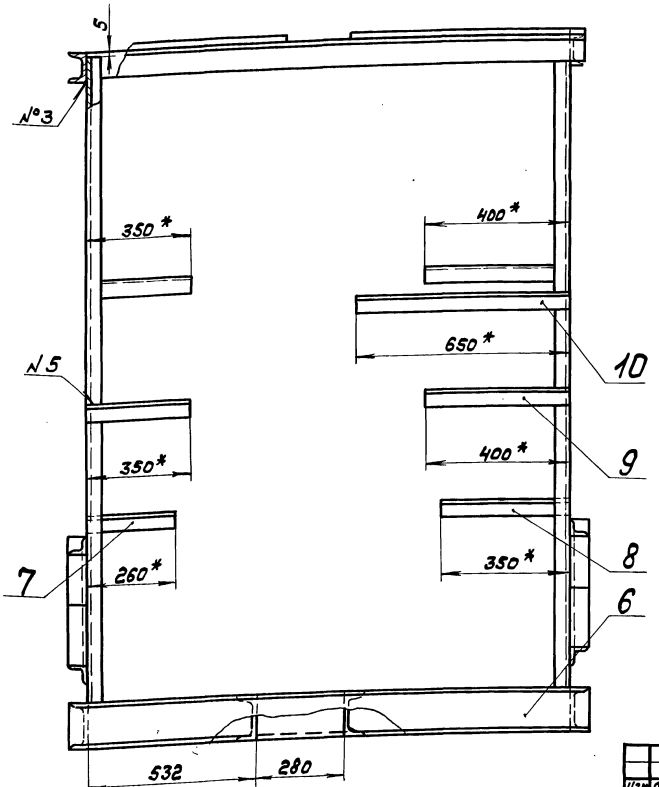

А-А лист 1

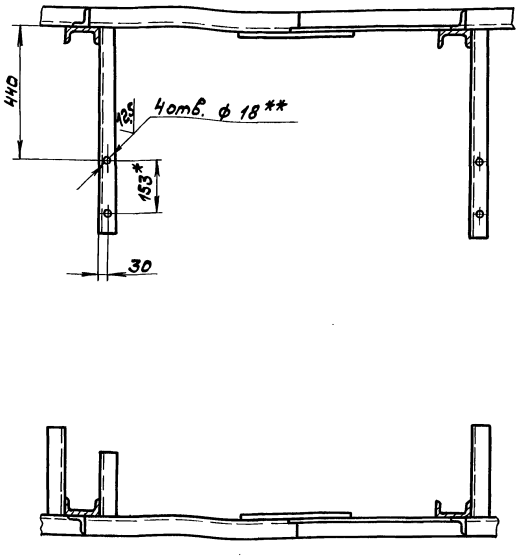

Изм.	Лист	№ докум.	Подп.	Дата	Д22Д.019.100СБ	Лист 2

Серия 4.903-11 вып.6 ~~Альбом I~~

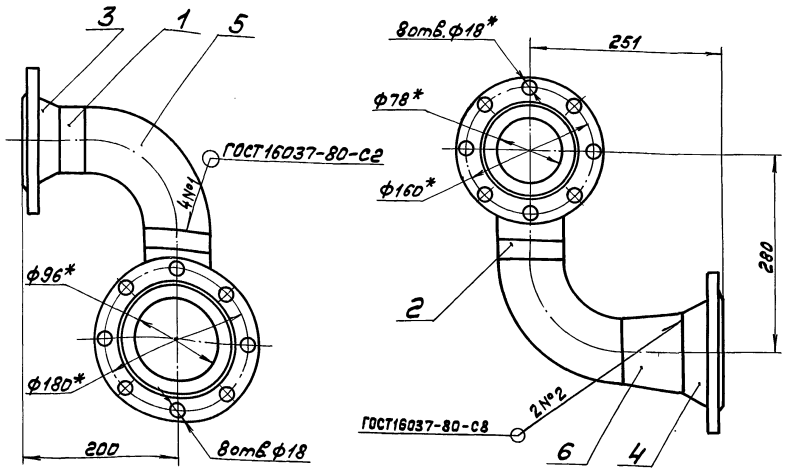

1.*Размеры для справок.

2. Неуказанные предельные отклонения размеров $\pm \frac{IT16}{2}$.

					Д22Д.019.120СБ			
Изм.	Лист	№ докум.	Подп.	Дата	Патрубок	Лит.	Масса	Масштаб
Разраб.		Гольденберг		26.9.83		И	13	1:4
Пров.		Мюнтер				Лист	Листов 1	
Т. контр.						Госстрой СССР ГПИ Горьковский Сантехпроект		
Н. контр.		Мюнтер						
Утв.								

Инв.№ подл. | Подп. и дата | Взам.инв.№ | Инв.№ дубл. | Подп. и дата

формат А3

25 (✓)

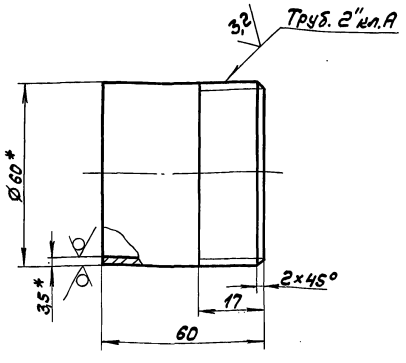

1.*Размеры для справок.

2. Неуказанные предельные отклонения размеров: h16; $\pm \frac{IT16}{2}$.

					Д22Д.019.~~058~~062			
1	Инж.	Бердышев		28.10.87	Труба	Лит.	Масса	Масштаб
Изм.	Лист	№ докум.	Подп.	Дата		И	0,24	1:1
Разраб.		Гольденберг		26.9.83		Лист	Листов 1	
Пров.		Мюнтер						
Т. контр.					Труба 60×3,5 ГОСТ 10704-76 / Д ГОСТ 10705-80	Госстрой СССР ГПИ Горьковский Сантехпроект		
Н. контр.		Мюнтер						
Утв.								

Инв.№ подл. | Подп. и дата | Взам.инв.№ | Инв.№ дубл. | Подп. и дата

Формат	Зона	Поз.	Обозначение	Наименование	Кол.	Примечание
				Документация		
А3			Д22Д.019.120СБ	Сборочный чертёж		
				Детали		
Б4		1	Д22Д.019.~~056~~059	Труба		
				Труба 89×3,5 ГОСТ 10704-76 / Д ГОСТ 10705-80		
				L=30 h16 25	1	0,22кг.
Б4		2	Д22Д.019.~~057~~061	Труба		
				Труба 89×3,5 ГОСТ 10704-76 / Д ГОСТ 10705-80		
				L=40 h16 25	1	0,3кг.
				Стандартные изделия		
		3		Фланец 1-80-10 Ст.25		
				ГОСТ 12821-80	1	
		4		Фланец 1-100-10 Ст.25		
				ГОСТ 12821-80	1	
		5		Отвод 90° 89×3,5		
				ГОСТ 17375-77	2	
		6		Переход К108×4-89×3,5		
				ГОСТ 17378-77	1	

					Д22Д.019.120			
1	Инж.	Бердышев		28.10.87	Патрубок	Лит.	Лист	Листов
Изм.	Лист	№ докум.	Подп.	Дата		И		1
Разраб.		Гольденберг		26.9.83		Госстрой СССР ГПИ Горьковский Сантехпроект		
Пров.		Мюнтер						
Нач.отд.								
Н. контр.		Мюнтер						
Утв.								

Инв.№ подл. | Подп. и дата | Взам.инв.№ | Инв.№ дубл. | Подп. и дата

Серия 4.903-11 вып. 6 Альбом I

Д 22Д.019.~~061~~063

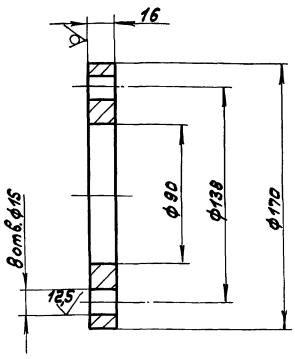

Неуказанные предельные отклонения размеров: H16, h16, ± $\frac{IT16}{2}$.

1	Инж.	Бердышевс		28.10.87	Д 22Д.019.~~061~~063
Изм.	Лист	№ докум.	Подп.	Дата	Фланец
Разраб.		Панова		26.9.83	
Пров.		Мюнтер			
Т.контр.					
Н.контр.		Мюнтер			
Утв.					

Лит.	Масса	Масштаб
И	1,87	1:2

Лист 6-ПН-18 ГОСТ 19903-74 / ВСт3сп ГОСТ 14637-79

Лист | Листов 1

Госстрой СССР ГПИ Горьковский Сантехпроект

Формат А4

Инв.№ подл. | Подп. и дата | Взам.инв.№ | Инв.№ дубл. | Подп. и дата

Формат	Зона	Поз.	Обозначение	Наименование	Кол.	Примечание
				Документация		
А3			Д 22Д.019.140СБ	Сборочный чертёж		
				Детали		
А4		1	Д 22Д.019.~~061~~063	Фланец	1	
Б4		2	Д 22Д.019.~~062~~064	Труба		
				Труба 89х3 ГОСТ 10704-76 / Д ГОСТ 10705-80		
				L=204 h16 25	1	1,3кг.
				Стандартные изделия		
		3		Фланец 1-125-10 Ст25		
				ГОСТ 12821-80	1	
		4		Отвод 90° 133х4		
				ГОСТ 17375-77	1	
		5		Переход К133х4-89х4		
				ГОСТ 17378-77	1	

1	Инж.	Бердышевс		28.10.87	Д 22Д.019.140
Изм.	Лист	№ докум.	Подп.	Дата	Патрубок
Разраб.		Панова		26.9.83	
Пров.		Мюнтер			
Нач.отд.					
Н.контр.		Мюнтер			
Утв.					

Лит.	Лист	Листов
И		1

Госстрой СССР ГПИ Горьковский Сантехпроект

Формат А4

Инв.№ подл. | Подп. и дата | Взам.инв.№ | Инв.№ дубл. | Подп. и дата

Д 22Д.019.130СБ

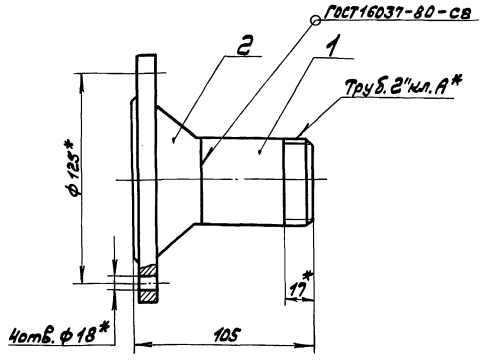

1.* Размеры для справок.
2. Неуказанные предельные отклонения размеров ± $\frac{IT16}{2}$

Изм.	Лист	№ докум.	Подп.	Дата	Д 22Д.019.130СБ
Разраб.		Гольденберг		26.9.83	Патрубок
Пров.		Мюнтер			
Т.контр.					
Н.контр.		Мюнтер			
Утв.					

Лит.	Масса	Масштаб
И	2,5	1:2

Лист | Листов 1

Госстрой СССР ГПИ Горьковский Сантехпроект

Формат А4

Инв.№ подл. | Подп. и дата | Взам.инв.№ | Инв.№ дубл. | Подп. и дата

Формат	Зона	Поз.	Обозначение	Наименование	Кол.	Примечание
				Документация		
А4			Д 22Д.019.130СБ	Сборочный чертеж		
				Детали		
А4		1	Д 22Д.019.~~058~~062	Труба	1	
				Стандартные изделия		
		2		Фланец 1-50-10 Ст25		
				ГОСТ 12821-80	1	

1	Инж.	Бердышевс		28.10.87	Д 22Д.019.130
Изм.	Лист	№ докум.	Подп.	Дата	Патрубок
Разраб.		Гольденберг		26.9.83	
Пров.		Мюнтер			
Нач.отд.					
Н.контр.		Мюнтер			
Утв.					

Лит.	Лист	Листов
И		1

Госстрой СССР ГПИ Горьковский Сантехпроект

Инв.№ подл. | Подп. и дата | Взам.инв.№ | Инв.№ дубл. | Подп. и дата

422А.019.150СБ

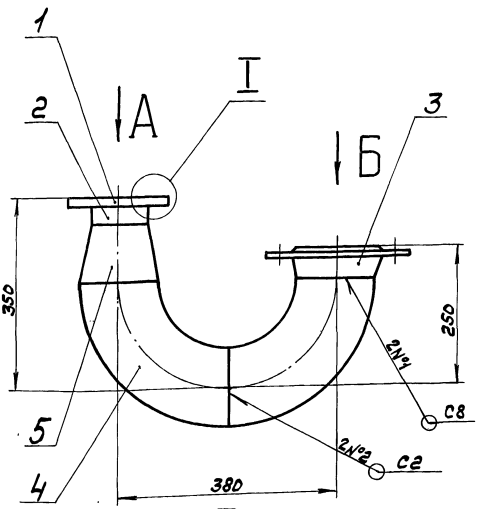

I
М1:1

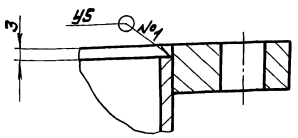

Вид А
М1:4

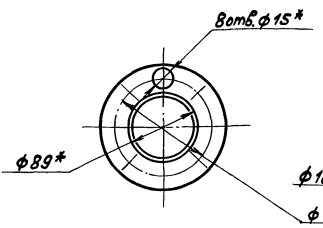

Вид Б
М1:4

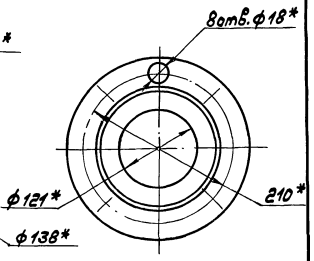

1.*Размеры для справок.
2.Неуказанные предельные отклонения размеров $\pm \frac{IT16}{2}$.
3.Сварные швы по ГОСТ 16037-80.

					Д 22Д.019.150СБ		
Изм.	Лист	№ докум.	Подп.	Дата	Патрубок	Лит.	Масса	Масштаб
Разраб.		Панова		26.9.11		И	15	1:5
Пров.		Нюнтер				Лист	Листов 1
Т. контр.						Госстрой СССР ГПИ Горьковский Сантехпроект	
Н. контр.		Нюнтер					
Утв.							

Формат А3

422А.019.140СБ

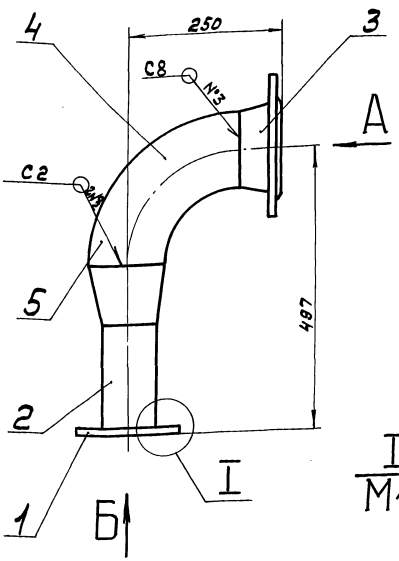

I
М1:1

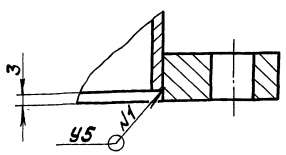

Вид А
М1:4

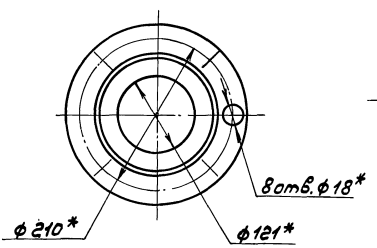

Вид Б
М1:4

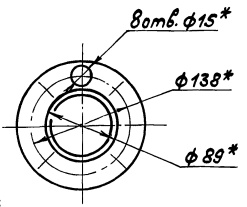

1.*Размеры для справок.
2.Неуказанные предельные отклонения размеров $\pm \frac{IT16}{2}$.
3.Сварные швы по ГОСТ 16037-80.

					Д 22Д.019.140СБ		
Изм.	Лист	№ докум.	Подп.	Дата	Патрубок	Лит.	Масса	Масштаб
Разраб.		Панова		26.9.11		И	14	1:5
Пров.		Нюнтер				Лист	Листов 1
Т. контр.						Госстрой СССР ГПИ Горьковский Сантехпроект	
Н. контр.		Нюнтер					
Утв.							

Д22Д.020.028

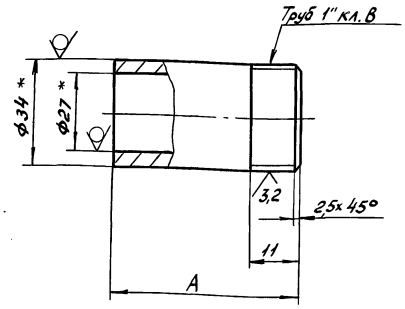

Обозначение	Размеры, мм A		Масса, кг
Д22Д.020.028	55		0.15
-01	36		013

1.* Размеры для справок.
2. Неуказанные предельные отклонения размеров: h 16, $\pm \frac{IT16}{2}$.

Изм.	Лист	№докум.	Подп.	Дата
Разраб.		Глинникова		1.10.93
Пров.		Мюнтер		
Т.контр.				
Н.контр.		Мюнтер		
Утв.				

Д 22Д. 020. 028

Труба

Лит.	Масса	Масштаб
И	см. табл.	-

Лист | Листов 1

Труба 34×3,5 ГОСТ 10704-76 / Д ГОСТ 10705-80

Госстрой СССР ГПИ Горьковский Сантехпроект

Формат А4

Д22Д.020.002

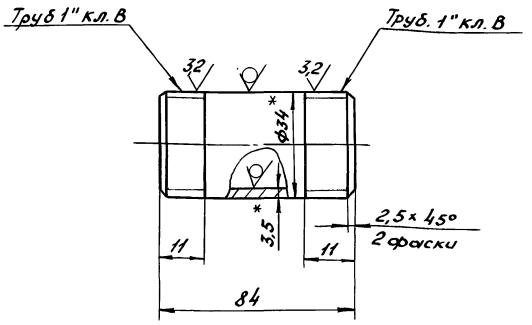

1.* Размеры для справок.
2. Неуказанные предельные отклонения размеров: h 16, $\pm \frac{IT16}{2}$.

Изм.	Лист	№докум.	Подп.	Дата
Разраб.		Глинникова		1.10.93
Пров.		Мюнтер		
Т.контр.				
Н.контр.		Мюнтер		
Утв.				

Д 22Д. 020. 002

Труба

Лит.	Масса	Масштаб
И	0,2	1:1

Лист | Листов 1

Труба 34×3,5 ГОСТ 10704-76 / Д ГОСТ 10705-80

Госстрой СССР ГПИ Горьковский Сантехпроект

Формат А4

Д22Д.020.001

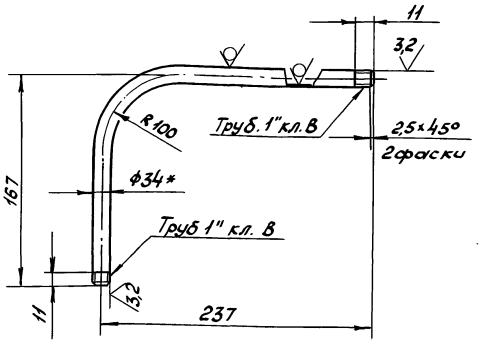

1.* Размеры для справок.
2. Неуказанные предельные отклонения размеров $\pm \frac{IT16}{2}$.

Изм.	Лист	N докум.	Подп.	Дата
Разраб.		Глинникова		1.10.93
Пров.		Мюнтер		
Т.контр.				
Н.контр.		Мюнтер		
Утв.				

Д 22Д. 020. 001

Труба

Лит.	Масса	Масштаб
И	1,08	1:10

Лист | Листов 1

Труба 34×3,5 ГОСТ 10704-76 / Д ГОСТ 10705-80

Госстрой СССР ГПИ Горьковский Сантехпроект

Формат А4

Формат	Зона	Поз.	Обозначение	Наименование	Кол.	Примечание
				Документация		
А3			Д22Д.019.150СБ	Сборочный чертеж		
				Детали		
А4		1	Д22Д.019.061	Фланец	1	
Б4		2	Д22Д.019.063	Труба		
				Труба 89×3 ГОСТ 10704-76 / Д ГОСТ 10705-80		
				L = 57 h 16	1	0,36кг
				Стандартные изделия		
		3		Фланец 1-125-10 Ст 25 ГОСТ 12821-80	1	
		4		Отвод 90° 133×4 ГОСТ 17375-77	2	
		5		Переход К 133×4-89×4 ГОСТ 17378-77	1	

Изм.	Лист	№докум.	Подп.	Дата
Разраб.		Пронина		1.10.93
Пров.		Мюнтер		
Нач.отд.				
Н.контр.		Мюнтер		
Утв.				

Д 22Д. 019. 150

Патрубок

Лит.	Лист	Листов
И	1	1

Госстрой СССР ГПИ Горьковский Сантехпроект

Формат	Зона	Поз.	Обозначение	Наименование	Кол.	Примечание
				Документация		
А3			Д22Д.020.010 СБ	Сборочный чертеж		
				Детали		
Б4		1	Д22Д.020.005	Труба		
				Труба 89х3 ГОСТ 10704-76 / Д ГОСТ 10705-80		
				L=196 h16 25/	1	1,27кг
Б4		2	Д22Д.020.006	Труба		
				Труба 89х3 ГОСТ 10704-76 / Д ГОСТ 10705-80		
				L=96 h16 25/	1	0,62кг
				Стандартные изделия		
		3		Фланец 1-80-10 Ст 25		
				ГОСТ 12821-80	2	
		4		Отвод 45° 89х3,5		
				ГОСТ 17375-77	1	

Инв.№ подл. | Подп. и дата | Взам. инв.№ | Инв.№ дубл. | Подпись и дата

Изм.	Лист	№ докум.	Подп.	Дата
Разраб.		Глинникова		7.11.83
Пров.				
Нач.отд.		Вальский		
Н.контр.		Монтер		
Утв.				

Д22Д.020.010

Трубопровод

Лит.	Лист	Листов
И		1

ГПИ Госстроя СССР Сарепта Вальский САНТЕХПРОЕКТ

Формат А4

Формат	Зона	Поз.	Обозначение	Наименование	Кол.	Примечание
		27		А-50-16	3	
		28		А-80-16	16	
		29		Конденсатоотводчик		
				45ч15нж Ду 25; Ру16		
				ГОСТ 12866-67	1	
				Опора ГОСТ 14911-82		
		30		ОПБ2-44	2	
		31		ОПБ2-100	3	
				Болт ГОСТ 7798-70		
		32		М12х50.36	16	
		33		М12х65.36	8	
		34		М16х75.36	92	
				Гайка ГОСТ 5915-70		
		35		М12.4	24	
		36		М16.4	92	
		37		Шайба 16.01		
				ГОСТ 10906-78	8	
				Прочие изделия		
		38		Насос центробежный		
				К 20/30 с электродви-		
				гателем А02-32-2	2	
		39		Подогреватель паровой		
				F=3,97м²; Q=25 м³/ч	1	
		40		Эжектор водосолевой		
				А23А.026.000		
				Серия 4.903-13 Выпуск 01-14	1	

Инв.№ подл. | Подпись и дата | Взам. инв.№ | Инв.№ дубл. | Подпись и дата

Изм.	Лист	№ докум.	Подп.	Дата

Д22Д.020.000

Лист 3

Формат А4

Формат	Зона	Поз.	Обозначение	Наименование	Кол.	Примечание
				Детали		
А4		16	Д22Д.020.001	Труба	1	
А4		17	Д22Д.020.002	Труба	1	
				Стандартные изделия		
		18		Вентиль запорный		
				муфтовый 15ч8др		
				Ду20; Ру16 ГОСТ 18722-73	2	
		19		Вентиль запорный		
				муфтовый 15ч8п2		
				Ду25; Ру16 ГОСТ 18722-73	3	
		20		Вентиль игольчатый		
				муфтовый ВИ-160		
				Ду15; Ру16 ГОСТ 23230-78	1	
				Задвижка фланцевая		
				30ч6бр ГОСТ 8437-75		
		21		Ду 50; Ру10	1	
		22		Ду 80; Ру10	7	
		23		Клапан обратный		
				16ч3др Ду25; Ру16		
				ГОСТ 19500-74	1	
		24		Клапан обратный		
				19ч16бр Ду80; Ру16		
				ГОСТ 19827-74	2	
				Прокладка ГОСТ 15180-70		
		25		А-25-16	3	
		26		А-40-16	4	

Инв.№ подл. | Подпись и дата | Взам. инв.№ | Инв.№ дубл. | Подпись и дата

Изм.	Лист	№ докум.	Подп.	Дата

Д22Д.020.000

Лист 2

Формат А4

Формат	Зона	Поз.	Обозначение	Наименование	Кол.	Примечание
				Документация		
А2			Д22Д.020.000.СБ	Сборочный чертеж		
А3			Д22Д.020.000.ВС	Ведомость спецификаций		
А3			Д22Д.020.000.ВП	Ведомость покупных		
				изделий		
				Сборочные единицы		
А4		1	Д22Д.020.010	Трубопровод	2	
А4		2	Д22Д.020.020	Трубопровод	1	
А4		3	Д22Д.020.030	Трубопровод	1	
А4		4	Д.22Д.020.040	Трубопровод	1	
А4		5	Д22Д.020.050	Трубопровод	1	
А4		6	Д22Д.020.060	Патрубок	2	
А4		7	Д22Д.020.070	Патрубок	2	
А4		8	Д22Д.020.080	Тройник	1	
А4		9	Д22Д.020.090	Трубопровод	1	
А4		10	Д22Д.020.100	Тройник	1	
А4		11	Д22Д.020.110	Патрубок	1	
А4		12	Д22Д.020.120	Патрубок	2	
А4		13	Д22Д.020.130	Патрубок	1	
А4		14	Д22Д.020.140	Рама	1	

Инв.№ подл. | Подпись и дата | Взам. инв.№ | Инв.№ дубл. | Подпись и дата

Изм.	Лист	№ докум.	Подп.	Дата
Разраб.		Глинникова		7.11.83
Пров.				
Нач.отд.		Вальский		
Н.контр.		Монтер		
Утв.				

Д22Д.020.000

Блок приготовления исходной воды

Лит.	Лист	Листов
И	1	3

ГПИ Госстроя СССР Сарепта Вальский САНТЕХПРОЕКТ

Формат А4

Серия 4.903-11 вып.6 Альбом I

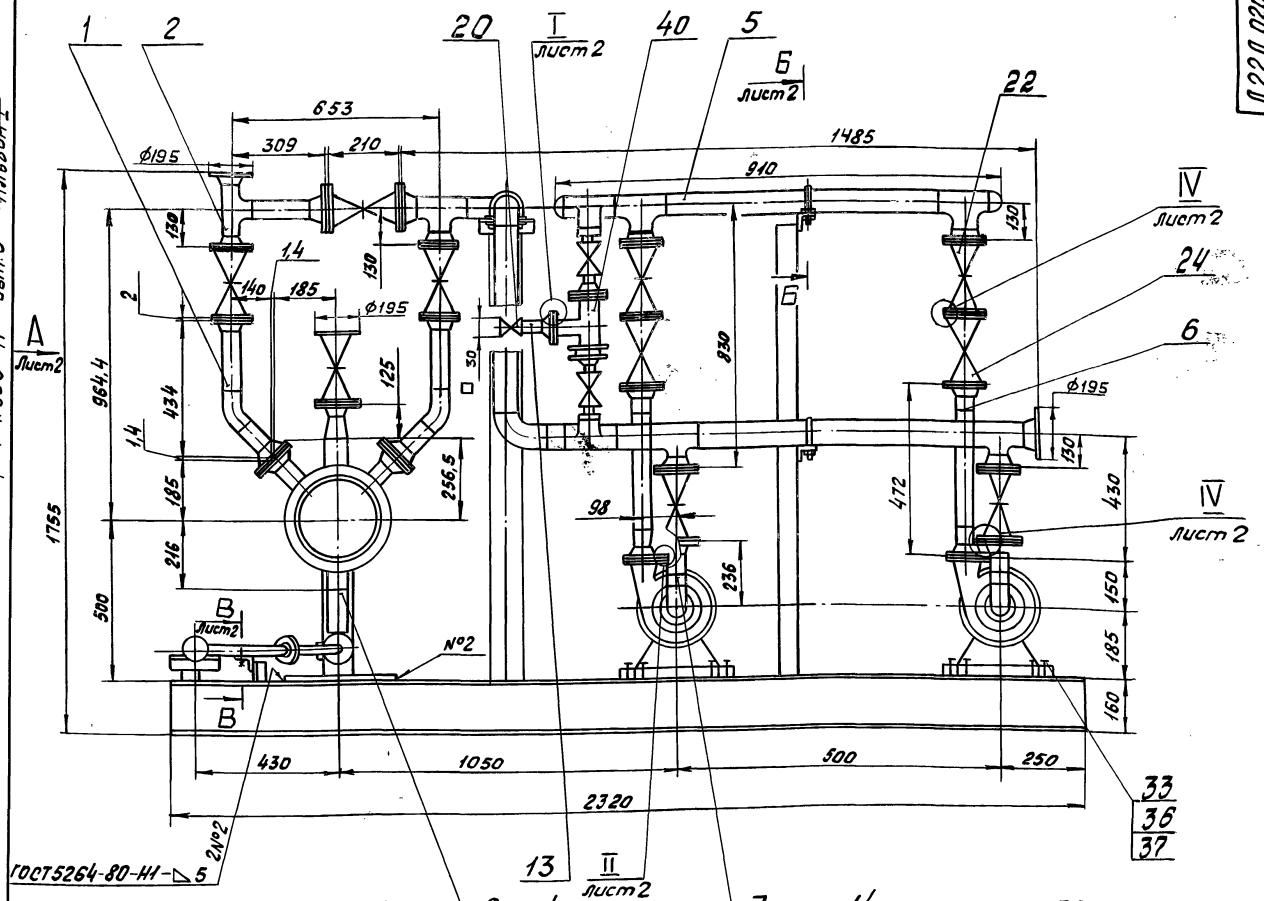

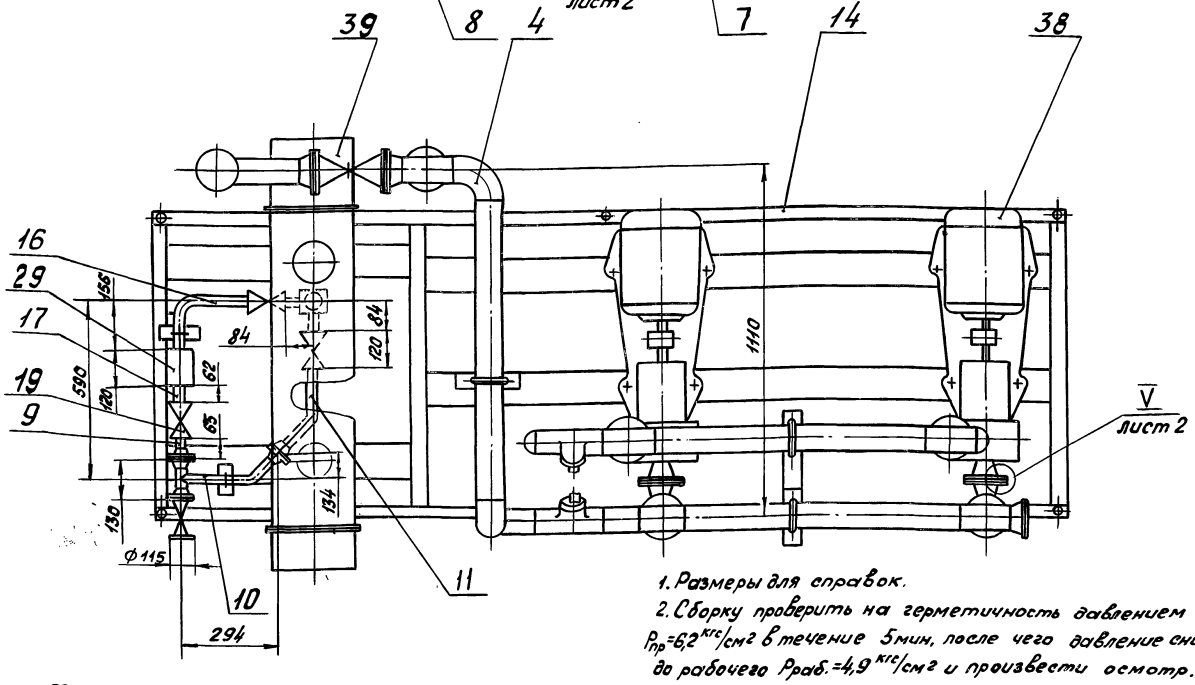

1. Размеры для справок.
2. Сборку проверить на герметичность давлением воды $P_{пр}=6{,}2$ кгс/см² в течение 5мин, после чего давление снизить до рабочего $P_{раб.}=4{,}9$ кгс/см² и произвести осмотр.

Течь не допускается.

3. Штуцеры, бобышки, муфты трубопроводов после снятия приборов и средств авмоматизации, а также присоединительные концы трубопроводов, на период транспортировки и хранения блока должны быть закрыты пробками или заглушками.

					Д22Д.020.000СБ			
Изм.	Лист	№ докум.	Подп.	Дата	Блок приготовления исходной воды	Лит.	Масса	Масштаб
Разраб.		Глинникова		12.83		И	910	1:10
Пров.						Лист 1	Листов 2	
Т.контр.						Госстрой СССР ГПИ Горьковский Сантехпроект		
Нач.отд.		Вольский						
Н.контр.		Мюнтер						
Утв.								

Инв. № подл.	Подп. и дата	Взам. инв. №	Инв. № дубл.	Подп. и дата

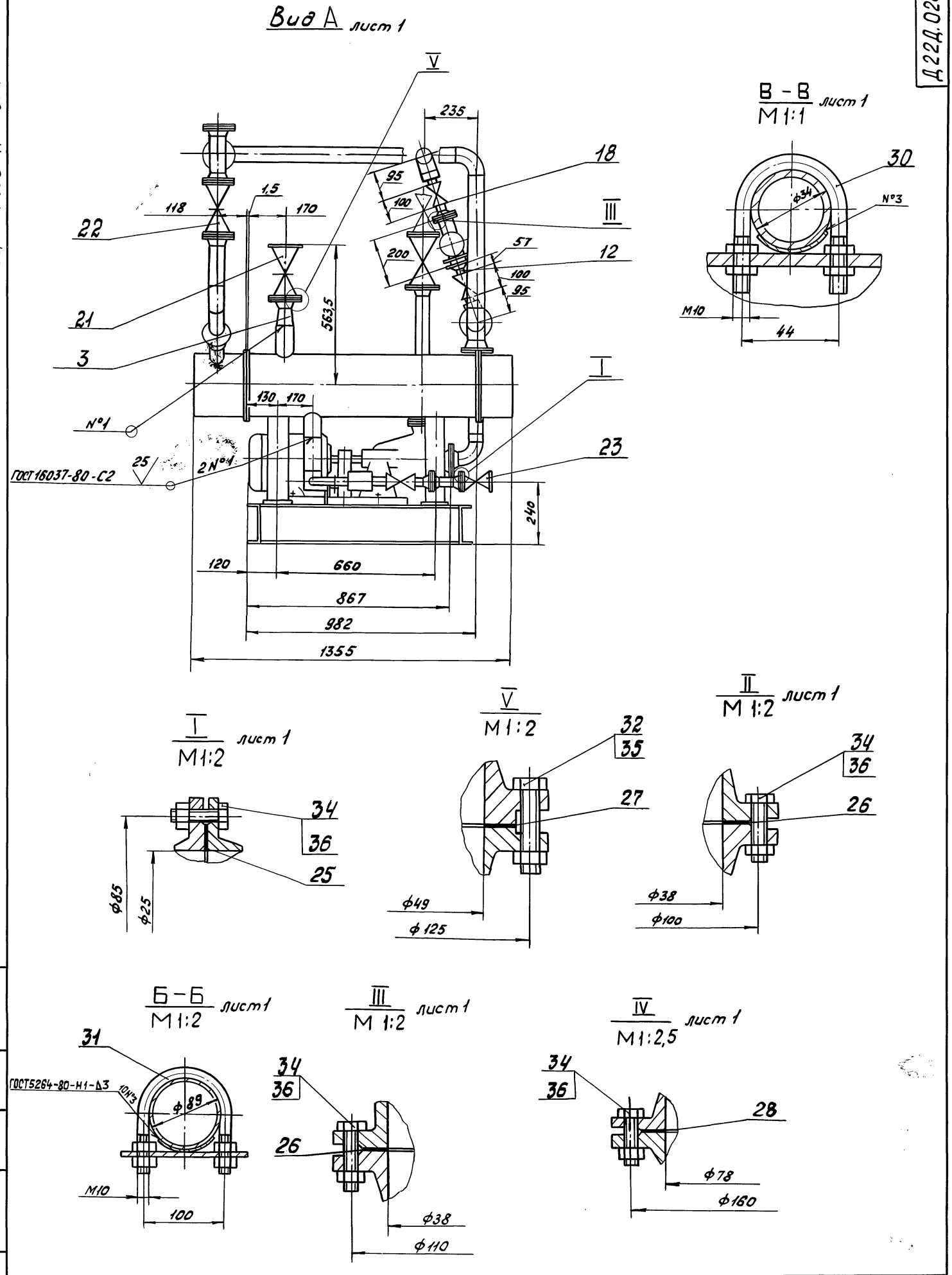

Д22Д.020.000СБ

Изм	Лист	№докум.	подп.	дата	Д22Д.020.000 СБ	Лист 2

Инв. №подл. | подп. и дата | взам. инв. № | инв. № дубл. | подп. и дата

Копировал: Носова 20031-01 Формат А2

Серия 4.903-11 Вып. 6 Альбом I

№ строки	Наименование	Обозначение документа на поставку	Поставщик	Куда входит (обозначение)	Количество: на изделие	в комплекты	на регулир.	всего	Примечание
1	Насос центробежный К 20/30		Производственное объеди-						
2	с электродвигателем А02-32-2		нение „Артхиммаш"					3	
3	Подогреватель пароводяной		Бийский котельный						
4	F=3,97 м² Q=25 т/ч		завод					1	
5	Вентиль игольчатый муфто-		Бинагадинский механи-						
6	вый ВИ-160 Ду=15 Ру=16	ГОСТ 23230-78	ческий завод					1	
7	Вентиль запорный муфтовый		Опочецкий ремонтный завод						
8	15ч8бр Ду=20 Ру=16	ГОСТ 18722-73	(г. Опочка, Псковской обл.)					3	
9	Вентиль запорный муфтовый		Уральский арматурный						
10	15ч8п2 Ду=25 Ру=16	ГОСТ 18722-73	завод им. В.И. Ленина					3	
11	Задвижка фланцевая								
12	30ч6бр Ду=50 Ру=10	ГОСТ 8437-75	Ханинский завод					1	
13	Задвижка фланцевая								
14	30ч6бр Ду=80 Ру=10	ГОСТ 8437-75	Ханинский завод					7	
15	Клапан обратный		Душанбинский арматурный						
16	16ч3бр Ду=25 Ру=16	ГОСТ 19500-74	завод им. Орджоникидзе					1	
17	Клапан обратный		Душанбинский арматурный						
18	19ч16бр Ду=80 Ру=16	ГОСТ 19827-74	завод им. Орджоникидзе					2	
19	Конденсатоотводчик		Львовский арматурный						
20	45ч15 НЖ Ду=25 Ру=16	ГОСТ 12866-67	завод					1	
21	Эжектор воздушный		т.п. серия 4.903-13						
22	А23А.026 000		выпуск 0;1-4					1	
23	Опора ОПБ-2-44	ГОСТ 14911-82						2	
24	ОПБ-2-100							3	
25									

Изм.	Лист	№ докум.	Подп.	Дата
Разраб.		Глинникова		31.11.83
Пров.				
Нач. отд.		Вольский		
Н. контр.		Мюнтер		
Утв.				

Д22Д.020.000ВП

Блок приготовления исходной воды. Ведомость покупных изделий.

Лит.	Лист	Листов
И	1	3

Госстрой СССР ГПИ Горьковский Сантехпроект

формат А3

№ строки	Обозначение	Наименование	Куда входит: обозначение	кол.	Общее количество	Примечание
1	Д22Д.020.000	Блок приготовления исходной воды			1	
2	Д22Д.020.010	Трубопровод			2	
3	Д22Д.020.020	Трубопровод			1	
4	Д22Д.020.030	Трубопровод			1	
5	Д22Д.020.040	Трубопровод			1	
6	Д22Д.020.050	Трубопровод			1	
7	Д22Д.020.060	Патрубок			2	
8	Д22Д.020.070	Патрубок			2	
9	Д22Д.020.080	Тройник			1	
10	Д22Д.020.090	Трубопровод			1	
11	Д22Д.020.100	Тройник			1	
12	Д22Д.020.110	Патрубок			1	
13	Д22Д.020.120	Патрубок			2	
14	Д22Д.020.130	Патрубок			1	
15	Д.22Д.020.140	Рама			1	
16						
17						
18						
19						
20						
21						
22						
23						
24						
25						

Изм.	Лист	№ докум.	Подп.	Дата
Разраб.		Глинникова		31.11.83
Пров.				
Нач. отд.		Вольский		
Н. контр.		Мюнтер		
Утв.				

Д22Д.020.000ВС

Блок приготовления исходной воды. Ведомость спецификации

Лит.	Лист	Листов
И		1

Госстрой СССР ГПИ Горьковский Сантехпроект

20031-01

Инв. № подл. | Подп. и дата | Взам. инв. № | Инв. № дубл. | Подп. и дата

№строки	Наименование	Обозначение документа на поставку	Поставщик	Куда входит (обозначение)	Количество: на изделие	в комп. пекты	на регулир.	Всего	Примечание
1	Тройник 89×3.5	ГОСТ 17376-77		Д22Д.020.040	4			4	
2				Д22Д.020.050	3			3	
3				Д22Д.020.020	1			1	
4								8	
5	Заглушка 89×3,5	ГОСТ 17379-77		Д22Д.020.050	2			2	
6									
7	Крепежные изделия								
8									
9	Болт М12×50.36	ГОСТ 7798-70						16	
10	М12×65.36							8	
11	М16×75.36							92	
12	Гайка М12.4	ГОСТ 5915-70						24	
13	М16.4							92	
14	Шайба 16.01	ГОСТ 10906-78						8	
15									
16									
17									
18									
19									
20									
21									
22									
23									
24									
25									
26									
27									
28									

Инв.№подл. | Подп. и дата | Взам.инв.№ | Инв.№дубл. | Подп. и дата

Изм.	Лист	№докум.	Подп.	Дата	Д 22Д.020.000ВП	Лист 3

Формат А3

№строки	Наименование	Обозначение документа на поставку	Поставщик	Куда входит (обозначение)	Количество: на изделие	в комп. пекты	на регулир.	Всего	Примечание
1	Прокладка Я25-16	ГОСТ 15180-70						4	
2	Я40-16							4	
3	Я50-16							3	
4	Я80-10							16	
5	Фланец 1-25-16 Ст.25	ГОСТ 12821-80		Д22Д.020.090	1			1	
6				Д22Д.020.100	3			3	
7				Д22Д.020.110	1			1	
8				Д.22Д.020.130	1			1	
9								6	
10	1-40-6 Ст.25			Д22Д.020.060	1			2	
11	1-40-10 Ст.25			Д22Д.020.120	1			2	
12	1-50-6 Ст.25			Д22Д.020.070	1			2	
13	1-50-10 Ст.25			Д22Д.020.030	1			1	
14	1-80-10 Ст.25			Д22Д.020.010	2			4	
15				Д22Д.020.020	3			3	
16				Д22Д.020.040	5			5	
17				Д22Д.020.050	2			2	
18				Д22Д.020.070	1			2	
19								16	
20	1-80-16 Ст.25			Д22Д.020.060	1			2	
21	Отвод 90° 57×3	ГОСТ 17375-77		Д22Д.020.070	1			2	
22	45° 89×3,5			Д22Д.020.010	1			2	
23	90° 89×3,5			Д22Д.020.040	3			3	
24	Переход К57×5-45×4	ГОСТ 17378-77		Д22Д.020.060	1			2	
25	К89×3,5-57×3			Д22Д.020.060	1			2	
26				Д22Д.020.070	1			2	
27								4	
28	К108×4-57×3			Д22Д.020.030	1			1	

Инв.№подл. | Подп. и дата | Взам.инв.№ | Инв.№дубл. | Подп. и дата

Изм.	Лист	№докум.	Подп.	Дата	Д 22Д.020.000 ВП	Лист 2

Д22Д.020.020 СБ

Серия 4.903-11 Вып. 6 Альбом I

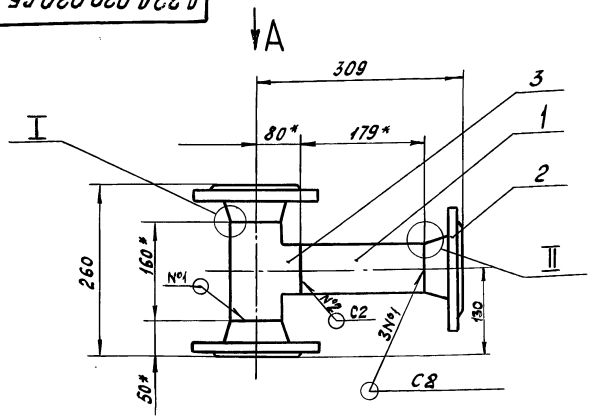

Вид А
М1:2.5

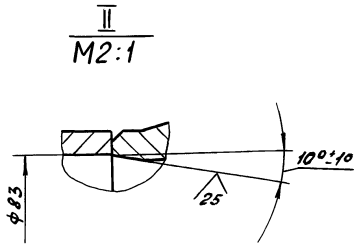

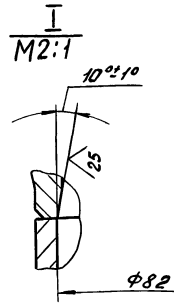

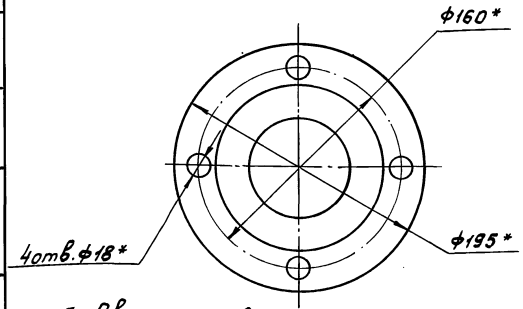

1.* Размеры для справок.
2. Неуказанные предельные отклонения размеров ± $\frac{1716}{2}$.
3. Сварные швы по ГОСТ 16037-80.

					Д22Д.020.020 СБ			
Изм.	Лист	№ докум.	подп.	Дата	Трубопровод	Лит.	Масса	Масштаб
Разраб.		Глинников		3.11.85		И	15,1	1:5
Пров.						Лист	Листов 1	
Т. контр.						Госстрой СССР ГПИ Горьковский Сантехпроект		
Н. контр.		Мюнтер						
Утв.								

Формат А3

Д22Д.020.010 СБ

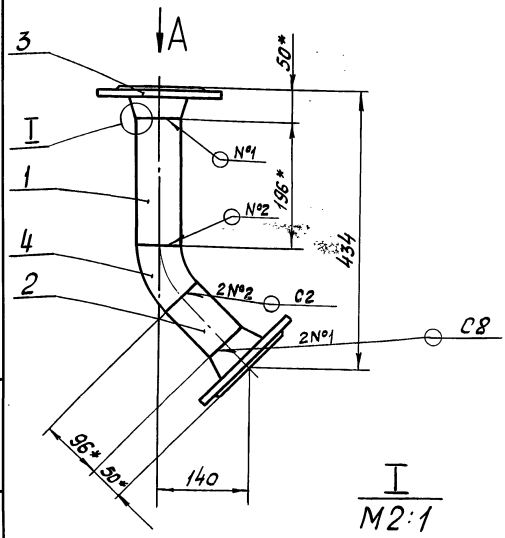

Вид А
М1:2.5

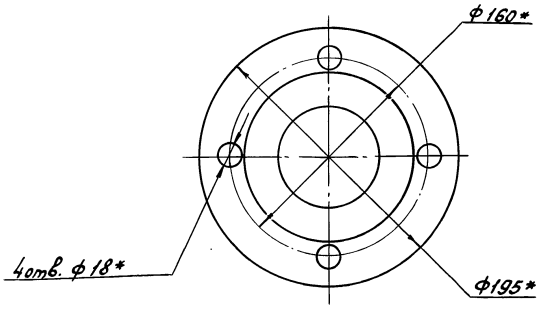

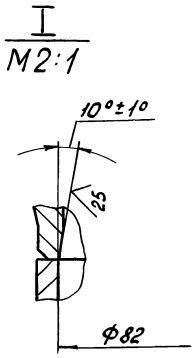

1.* Размеры для справок.
2. Неуказанные предельные отклонения размеров: Н14, ± $\frac{1716}{2}$.
3. Сварные швы по ГОСТ 16037-80.

					Д22Д.020.010 СБ			
Изм.	Лист	№ докум.	подп.	Дата	Трубопровод	Лит.	Масса	Масштаб
Разраб.		Глинников		3.11.85		И	9	1:5
Пров.						Лист	Листов 1	
Т. контр.						Госстрой СССР ГПИ Горьковский Сантехпроект		
Н. контр.		Мюнтер						
Утв.								

Д 22Д.020.030СБ

Серия 4.903-11 Вып 6 Альбом 7

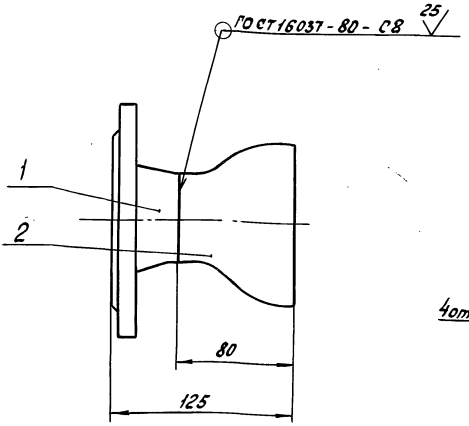

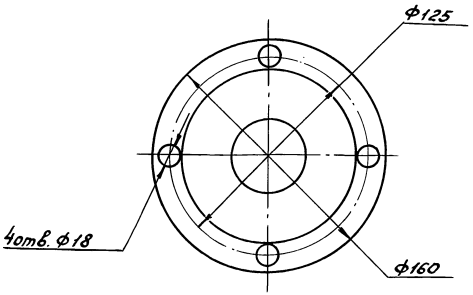

Размеры для справок.

					Д 22Д.020.030СБ		
Изм.	Лист	№докум.	подп.	Дата	Трубопровод	Лит.	Масса	Масштаб
Разраб.		Глинникова		9.11.83		И	3,2	1:2
Пров.						Лист	Листов 1	
Т.контр.						Госстрой СССР ГПИ Горьковский Сантехпроект		
Н.контр.		Мюнтер						
Утв.								

Инв.№ подл. | Подп. и дата | Взам.инв.№ | Инв.№ дубл. | Подп. и дата

Формат А3

Формат	Зона	Поз.	Обозначение	Наименование	Кол.	Примечание
				Документация		
А3			Д 22Д.020.030СБ	Сборочный чертеж		
				Стандартные изделия		
		1		Фланец 1-50-10Ст 25 ГОСТ 12821-80	1	
		2		Переход К108х4-57х3 ГОСТ 17378-77	1	

					Д 22Д.020.030		
Изм.	Лист	№докум.	подп.	Дата	Трубопровод	Лит.	Лист	Листов
Разраб.		Глинникова		9.11.83		И		1
Пров.						Госстрой СССР ГПИ Горьковский Сантехпроект		
Нач.отд.								
Н.контр.		Мюнтер						
Утв.								

Инв.№ подл. | Подп. и дата | Взам.инв.№ | Инв.№ дубл. | Подп. и дата

Формат А4

Формат	Зона	Поз.	Обозначение	Наименование	Кол.	Примечание
				Документация		
А3			Д 22Д.020.020СБ	Сборочный чертеж		
				Детали		
Б4		1	Д 22Д.020.008	Труба Труба 89х3 ГОСТ 10704-76 / Д ГОСТ 10705-80		
				L=179 h16 25	1	1.20кг
				Стандартные изделия		
		2		Фланец 1-80-10Ст 25 ГОСТ 12821-80	3	
		3		Тройник 89х3,5 ГОСТ 17376-77	1	

					Д 22Д.020.020		
Изм.	Лист	№докум.	подп.	Дата	Трубопровод	Лит.	Лист	Листов
Разраб.		Глинникова		9.11.83		И		1
Пров.						Госстрой СССР ГПИ Горьковский Сантехпроект		
Нач.отд.								
Н.контр.		Мюнтер						
Утв.								

Инв.№ подл. | Подп. и дата | Взам.инв.№ | Инв.№ дубл. | Подп. и дата

Формат А4

Серия 4.903-11 Вып. 6 Альбом I

Д22Д.020.016

12,5 (√)

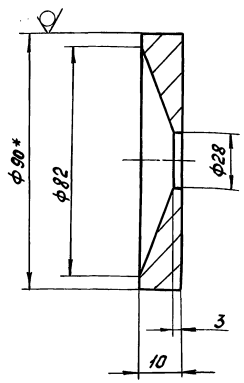

1. * Размеры для справок.
2. Неуказанные предельные отклонения размеров: H16, h16, ± IT16/2.

Изм.	Лист	№докум.	подп.	дата	Д22Д.020.016			
Разраб.		Глинникова		14.10.25	Фланец	Лит. И	Масса 0,25	Масштаб 1:1
Пров.								
Т.контр.						Лист	Листов 1	
Н.контр.		Мюнтер			Круг В-90 ГОСТ 2590-71 / В Ст3сп ГОСТ 535-79	Госстрой СССР ГПИ Горьковский Сантехпроект		
Утв.								

Формат А4

Д22Д.020.015

12,5 (√)

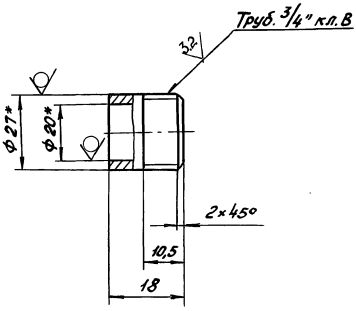

1. * Размеры для справок.
2. Неуказанные предельные отклонения размеров: h16; ± IT16/2.

Изм.	Лист	№докум.	подп.	дата	Д22Д.020.015			
Разраб.		Глинникова		14.10.25	Штуцер	Лит. И	Масса 0.05	Масштаб 1:1
Пров.								
Т.контр.						Лист	Листов 1	
Н.контр.		Мюнтер			Труба 27×3,5 ГОСТ 8734-75 / Д ГОСТ 8733-74	Госстрой СССР ГПИ Горьковский Сантехпроект		
Утв.								

Формат А4

Формат	Зона	Поз.	Обозначение	Наименование	Кол.	Примечание
А4		5	Д22Д.020.015	Штуцер	1	
А4		6	Д22Д.020.016	Фланец	1	
Б4		7	Д22Д.020.017	Труба		
				Труба 89×3 ГОСТ 10704-76 / Д ГОСТ 10705-80		
				L=460 h16 25√	1	2,92кг
				Стандартные изделия		
		8		Фланец 1-80-10 Ст25 ГОСТ 12821-80	5	
		9		Отвод 90° 89×3,5 ГОСТ 17375-77	3	
		10		Тройник 89×3,5 ГОСТ 17376-77	4	

Изм.	Лист	№докум.	подп.	дата	Д22Д.020.040	Лист 2

Формат А4

Формат	Зона	Поз.	Обозначение	Наименование	Кол.	Примечание
				Документация		
А2			Д22Д.020.040СБ	Сборочный чертеж		
				Детали		
Б4		1	Д22Д.020.011	Труба		
				Труба 89×3 ГОСТ 10704-76 / Д ГОСТ 10705-80		
				L=870 h16 25√	1	5,53кг
Б4		2	Д22Д.020.012	Труба		
				Труба 89×3 ГОСТ 10704-76 / Д ГОСТ 10705-80		
				L=67 h16 25√	1	0,42кг
Б4		3	Д22Д.020.013	Труба		
				Труба 89×3 ГОСТ 10704-76 / Д ГОСТ 10705-80		
				L=98 h16 25√	1	0,62кг
Б4		4	Д22Д.020.014	Труба		
				Труба 89×3 ГОСТ 10704-76 / Д ГОСТ 10705-80		
				L=340 h16 25√	1	2,16кг

Изм.	Лист	№докум.	подп.	дата	Д22Д.020.040			
Разраб.		Глинникова		14.10.25	Трубопровод	Лит И	Лист 1	Листов 2
Пров.								
Нач.отд.						Госстрой СССР ГПИ Горьковский Сантехпроект		
Н.контр.		Мюнтер						
Утв.								

Инв. №подл. | подп. и дата | Взам. инв. № | Инв. №дубл. | подп. и дата

Д22Д020.040СБ

Серия 4.903-11 вып. 6 Альбом I

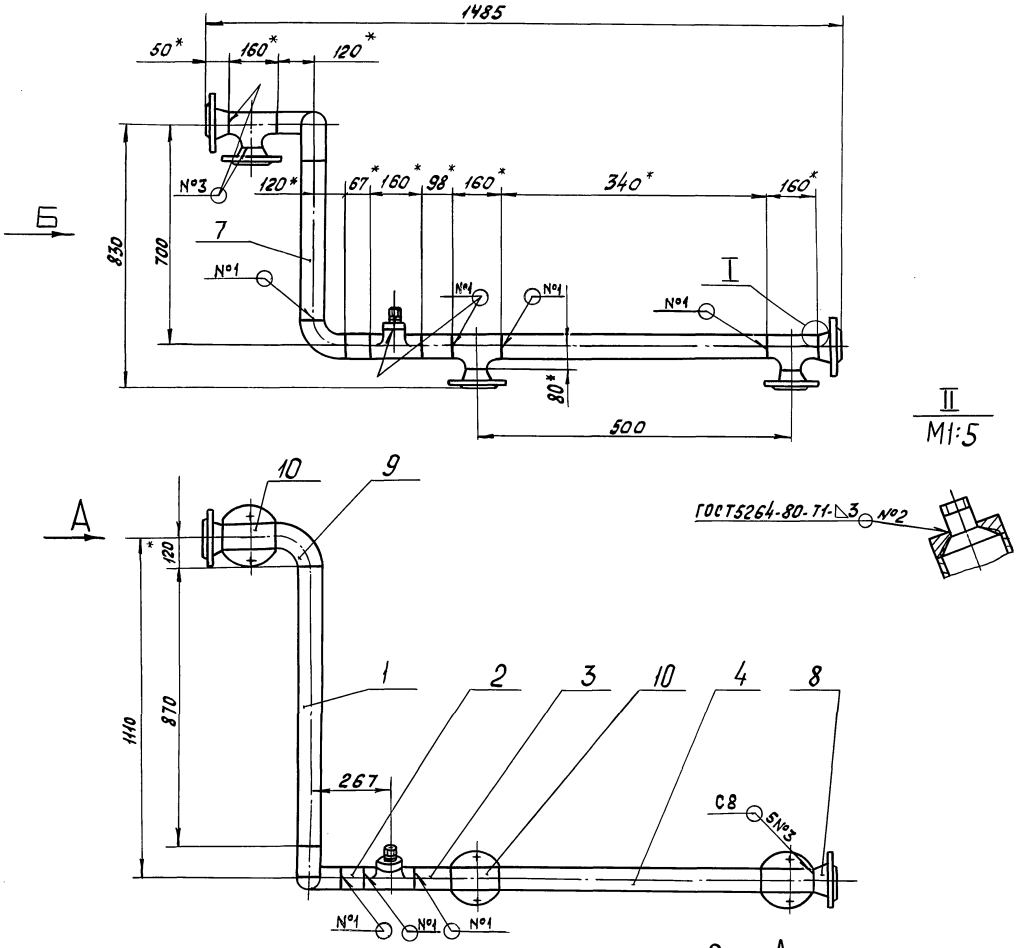

Вид А
М1:2,5

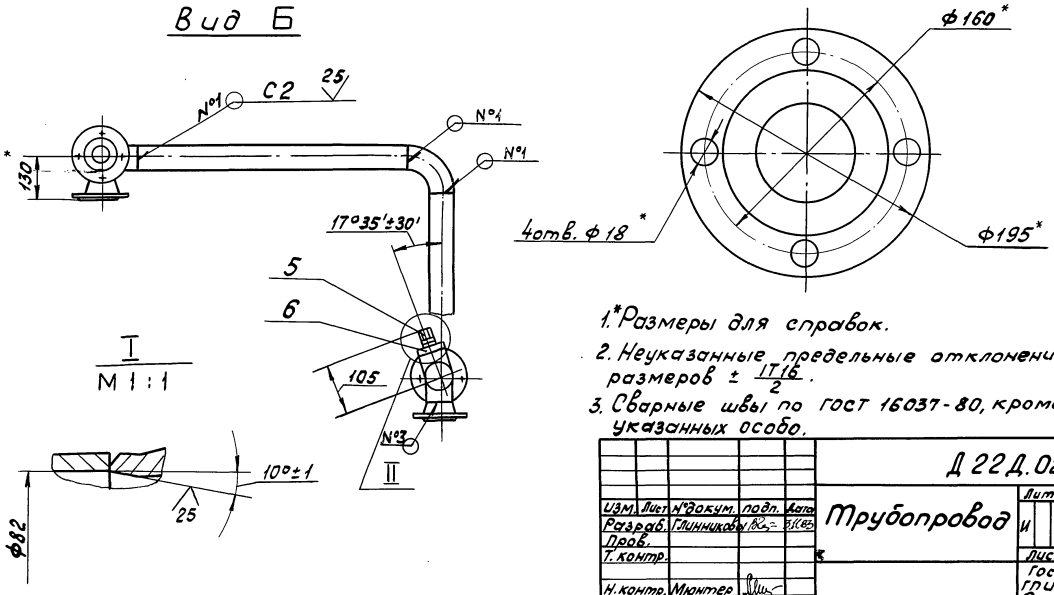

1. *Размеры для справок.
2. Неуказанные предельные отклонения размеров $\pm \frac{IT16}{2}$.
3. Сварные швы по ГОСТ 16037-80, кроме указанных особо.

					Д 22Д.020.040 СБ			
Изм.	Лист	№докум.	подп.	Дата	Трубопровод	Лит.	Масса	Масштаб
Разраб.		Глинникова		31.08.83		И	37,5	1:10
Пров.								
Т. контр.						Лист	Листов 1	
Н. контр.		Мюнтер				Госстрой СССР ГПИ Горьковский Сантехпроект		
Утв.								

Инв. № подл. | подп. и дата | Взам. инв. № | Инв. № дубл. | подп. и дата

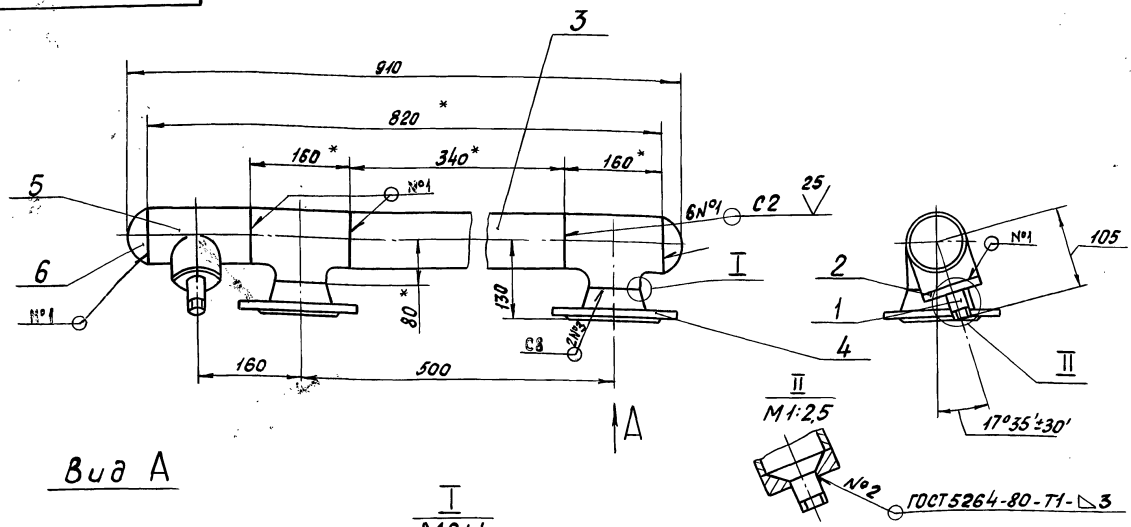

1.* Размеры для справок.
2. Неуказанные предельные отклонения размеров $\pm \frac{IT16}{2}$.
3. Сварные швы по ГОСТ 16037-80, кроме указанных особо.

Изм.	Лист	№докум.	Подп.	Дата
Разраб.		Глинникова		11.10.13
Пров.				
Т.контр.				
Н.контр.		Мюнтер		
Утв.				

Д 22Д.020.050СБ

Трубопровод

Лит.	Масса	Масштаб
И	17,2	1:5

Лист 1 Листов 1

Госстрой СССР ГПИ Горьковский Сантехпроект

Формат А3

Формат	Зона	Поз.	Обозначение	Наименование	Кол.	Примечание
				Документация		
А3			Д22Д.020.060 СБ	Сборочный чертеж		
				Детали		
Б4		1	Д22Д.020.023	Труба		
				Труба 57×3 ГОСТ 10704-76 / Д ГОСТ 10705-80		
				L=246 h16 (25)	1	0,98кг
				Стандартные изделия		
		2		Фланец 1-40-6 Ст 25 ГОСТ 12821-80	1	
		3		Фланец 1-80-16 Ст 25 ГОСТ 12821-80	1	
		4		Переход К 57×5-45×4 ГОСТ 17378-77	1	
		5		Переход К 89×3,5-57×3,0 ГОСТ 17378-77	1	

Изм.	Лист	№докум.	Подп.	Дата
Разраб.		Глинникова		11.10.13
Пров.				
Нач.отд.				
Н.контр.		Мюнтер		
Утв.				

Д 22Д.020.060

Патрубок

Лит.	Лист	Листов
И		1

Госстрой СССР ГПИ Горьковский Сантехпроект

Формат А4

Формат	Зона	Поз.	Обозначение	Наименование	Кол.	Примечание
				Документация		
А3			Д22Д.020.050СБ	Сборочный чертеж		
				Детали		
А4		1	Д22Д.020.015	Штуцер	1	
А4		2	Д22Д.020.016	Фланец	1	
Б4		3	Д22Д.020.021	Труба		
				Труба 89×3 ГОСТ 10704-76 / Д ГОСТ 10705-80		
				L=340 h16 (25)	1	2,16кг
				Стандартные изделия		
		4		Фланец 1-80-10 Ст 25 ГОСТ 12821-80	2	
		5		Тройник 89×3,5 ГОСТ 17376-77	3	
		6		Заглушка 89×3,5 ГОСТ 17379-77	2	

Изм.	Лист	№докум.	Подп.	Дата
Разраб.		Глинникова		11.10.13
Пров.				
Нач.отд.				
Н.контр.		Мюнтер		
Утв.				

Д 22Д.020.050

Трубопровод

Лит.	Лист	Листов
И		1

Госстрой СССР ГПИ Горьковский Сантехпроект

Формат А4

Д22Д.020.070СБ

Серия 4.903-11 вып. 6 Альбом I

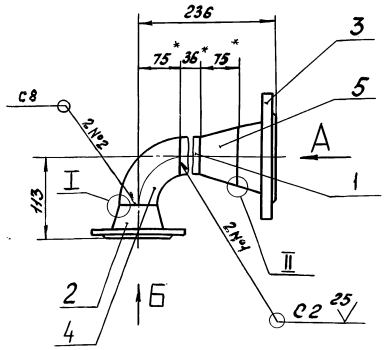

Вид А

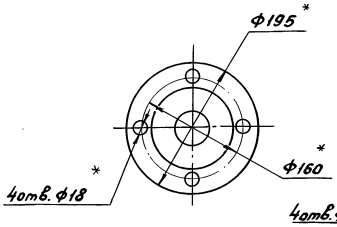

Вид Б

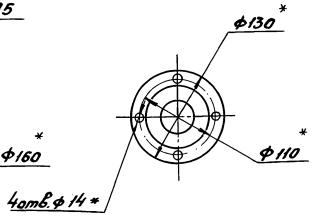

I
М2:1

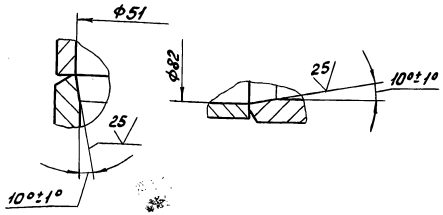

II
М2:1

1. Размеры для справок.
2. Неуказанные предельные отклонения размеров $\pm \frac{IT16}{2}$.
3. Сварные швы по ГОСТ 16037-80.

					Д22Д.020.070СБ			
Изм.	Лист	№докум.	подп.	дата	Патрубок	Лит.	Масса	Масштаб
Разраб.		Глинникова		10.17.23		И	7,95	1:4
Пров.						Лист	Листов 1	
Т. контр.						Госстрой СССР ГПИ Горьковский Сантехпроект		
Н. контр.		Мюнтер						
Утв.								

Формат А3

Д22Д.020.060СБ

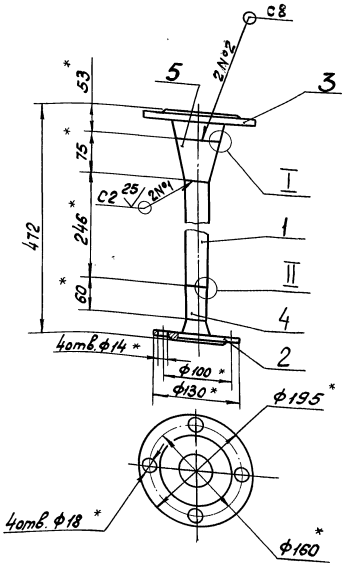

II
М2:1

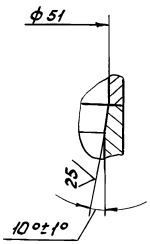

I
М2:1

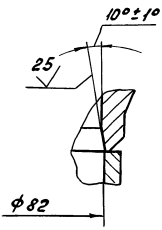

1. Размеры для справок.
2. Неуказанные предельные отклонения размеров $\pm \frac{IT16}{2}$.
3. Сварные швы по ГОСТ 16037-80.

					Д22Д.020.060СБ			
Изм.	Лист	№докум.	подп.	дата	Патрубок	Лит.	Масса	Масштаб
Разраб.		Глинникова		14.10.23		И	8	1:5
Пров.						Лист	Листов 1	
Т. контр.						Госстрой СССР ГПИ Горьковский Сантехпроект		
Н. контр.		Мюнтер						
Утв.								

Инв. № подл. | подп. и дата | Взам. инв. № | инв. № дубл. | подп. и дата

Д22Д.020.080СБ

Серия 4.903-11 вып.6 Альбом I

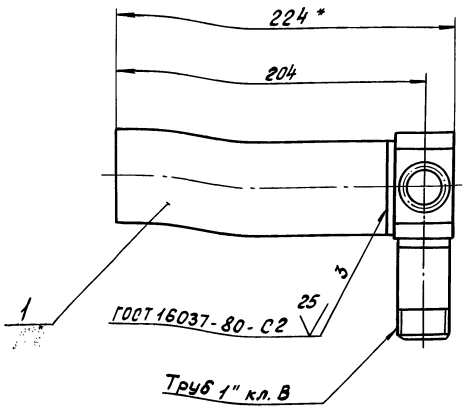

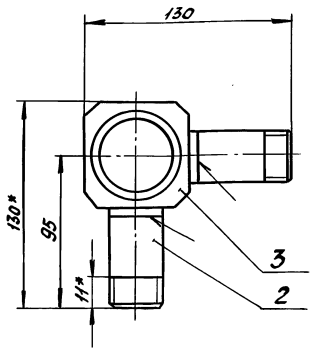

1.* Размеры для справок.

2. Неуказанные предельные отклонения размеров $\pm \frac{IT16}{2}$.

					Д22Д.020.080СБ			
Изм.	Лист	№докум.	подп.	Дата	Тройник	Лит.	Масса	Масштаб
Разраб.		Глинникова		3.11.83		И	1.53	1:2
Пров.						Лист	Листов 1	
Т.контр.						Госстрой СССР ГПИ Горьковский Сантехпроект		
Н.контр.		Мюнтер						
Утв.								

Формат А4

Формат	Зона	Поз.	Обозначение	Наименование	Кол.	Примечание
				Документация		
А4			Д22Д.020.080СБ	Сборочный чертеж		
				Детали		
Б4		1	Д22Д.020.027	Труба		
				Труба 57×3.5 ГОСТ 10704-76 / Д ГОСТ 10705-80		
				L=179 h16 25	1	0,82кг
А4		2	Д22Д.020.028	Труба	2	
А4		3	Д22Д.020.029	Тройник	1	

					Д22Д.020.080			
Изм.	Лист	№докум.	подп.	Дата	Тройник	Лит.	Лист	Листов
Разраб.		Глинникова		3.11.83		И		1
Пров.						Госстрой СССР ГПИ Горьковский Сантехпроект		
Нач.отд.								
Н.контр.		Мюнтер						
Утв.								

Формат	Зона	Поз.	Обозначение	Наименование	Кол.	Примечание
				Документация		
А3			Д22Д.020.070СБ	Сборочный чертеж		
				Детали		
Б4		1	Д22Д.020.025	Труба		
				Труба 57×3 ГОСТ 10704-76 / Д ГОСТ 10705-80		
				L=36 h16 25	1	0,18кг
				Стандартные изделия		
				Фланец ГОСТ 12821-80		
		2		1-50-6 Ст25	1	
		3		1-80-10 Ст25	1	
		4		Отвод 90°57×3 ГОСТ 17375-77	1	
		5		Переход К89×3,5-57×3,0 ГОСТ 17378-77	1	

					Д22Д.020.070			
Изм.	Лист	№докум.	подп.	Дата	Патрубок	Лит.	Лист	Листов
Разраб.		Глинникова		3.11.83		И		1
Пров.						Госстрой СССР ГПИ Горьковский Сантехпроект		
Нач.отд.								
Н.контр.		Мюнтер						
Утв.								

Серия 4.903-11 Вып. 6 Альбом I

Формат	Зона	Поз.	Обозначение	Наименование	Кол.	Примечание
				Документация		
А3			Д 22Д. 020.100 СБ	Сборочный чертеж		
				Детали		
А3		1	Д 22Д. 020. 032	Труба	1	
А3		2	Д .22Д. 020. 033	Труба	1	
				Стандартные изделия		
		3		Фланец 1-25-16 Ст. 25 ГОСТ 12821 - 80	3	

Инв. № подл. | Подп. и дата | Взам. инв. № | Инв. № дубл. | Подп. и дата

Изм.	Лист	№ докум.	Подп.	Дата
Разраб.		Глинников		9.11.93
Пров.				
Нач. отд.				
Н. контр.		Мюнтер		
Утв.				

Д 22Д. 020. 100

Тройник

Лит.	Лист	Листов
И		1

Госстрой СССР ГПИ Горьковский Сантехпроект

Формат А4

Д22Д. 020. 090 СБ

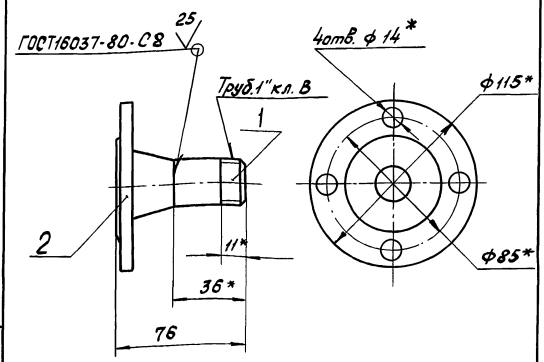

1.* Размеры для справок.

2. Неуказанные предельные отклонения размеров ± IT16/2.

Инв. № подл. | Подп. и дата | Взам. инв. № | Инв. № дубл. | Подп. и дата

Изм.	Лист	№ докум.	Подп.	Дата
Разраб.		Глинников		9.11.93
Пров.				
Т. контр.				
Н. контр.		Мюнтер		
Утв.				

Д 22Д. 020. 090 СБ

Трубопровод

Лит.	Масса	Масштаб
И	1,1	1:2
Лист	Листов 1	

Госстрой СССР ГПИ Горьковский Сантехпроект

Формат А4

Формат	Зона	Поз.	Обозначение	Наименование	Кол.	Примечание
				Документация		
А4			Д22Д. 020. 090. СБ	Сборочный чертеж		
				Детали		
А4		1	Д22Д.020. 028-01	Труба	1	
				Стандартные изделия		
		2		Фланец 1-25-16 Ст 25 ГОСТ 12821-80	1	

Инв. № подл. | Подп. и дата | Взам. инв. № | Инв. № дубл. | Подп. и дата

Изм.	Лист	№ докум.	Подп.	Дата
Разраб.		Глинников		9.11.93
Пров.				
Нач. отд.				
Н. контр.		Мюнтер		
Утв.				

Д 22Д. 020. 090

Трубопровод

Лит.	Лист	Листов
И		1

Госстрой СССР ГПИ Горьковский Сантехпроект

Формат А4

Д22Д. 020. 029

12,5

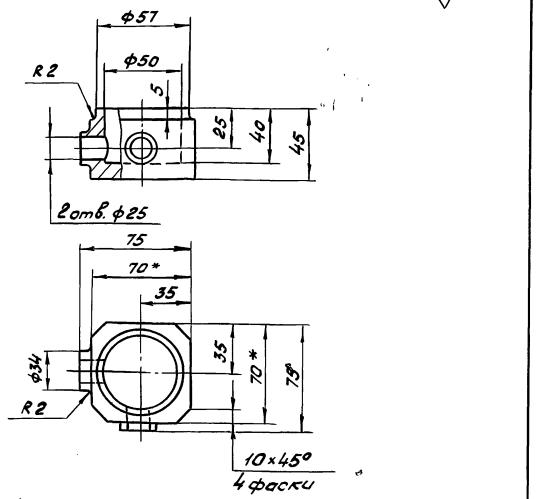

1.* Размеры для справок.

2. Неуказанные предельные отклонения размеров: H14, h14, ± IT14/2.

Инв. № подл. | Подп. и дата | Взам. инв. № | Инв. № дубл. | Подп. и дата

Изм.	Лист	№ докум.	Подп.	Дата
Разраб.		Глинников		9.11.93
Пров.				
Т. контр.				
Н. контр.		Мюнтер		
Утв.				

Д 22Д. 020. 029

Тройник

Сталь 35 ГОСТ 1050-74

Лит.	Масса	Масштаб
И	0,28	1:2
Лист	Листов 1	

Госстрой СССР ГПИ Горьковский Сантехпроект

Серия 4-903-11 Вып. 6 Альбом I

Д22Д.020.033

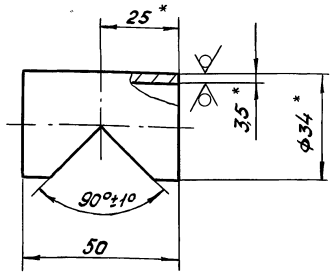

1.* Размеры для справок.

2. Неуказанные предельные отклонения размеров: h16, $\pm\frac{IT16}{2}$.

					Д22Д.020.033			
Изм.	Лист	№докум.	подп.	дата	Труба	Лит.	Масса	Масштаб
Разраб.		Глинникова		9.11.83		И	0,11	1:1
Пров.						Лист	Листов 1	
Т. контр.								
Н. контр.		Мюнтер			Труба 34×3,5 ГОСТ 10704-76 / Д ГОСТ 10705-80	Госстрой СССР ГПИ Горьковский Сантехпроект		
Утв.								

Формат А4

Д22Д.020.032

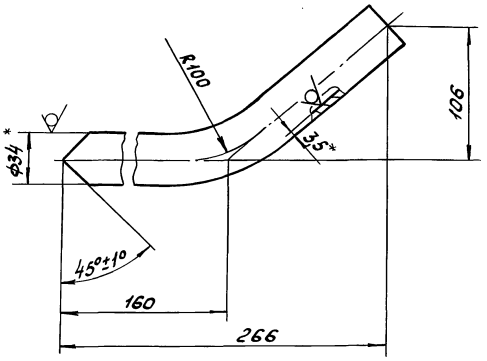

1.* Размеры для справок.

2. Неуказанные предельные отклонения размеров $\pm\frac{IT16}{2}$.

					Д22Д.020.032			
Изм.	Лист	№докум.	подп.	дата	Труба	Лит.	Масса	Масштаб
Разраб.		Глинникова		9.11.83		И	1,15	1:2
Пров.						Лист	Листов 1	
Т. контр.								
Н. контр.		Мюнтер			Труба 34×3,5 ГОСТ 10704-76 / Д ГОСТ 10705-80	Госстрой СССР ГПИ Горьковский Сантехпроект		
Утв.								

Формат А4

Д22Д.020.100 СБ

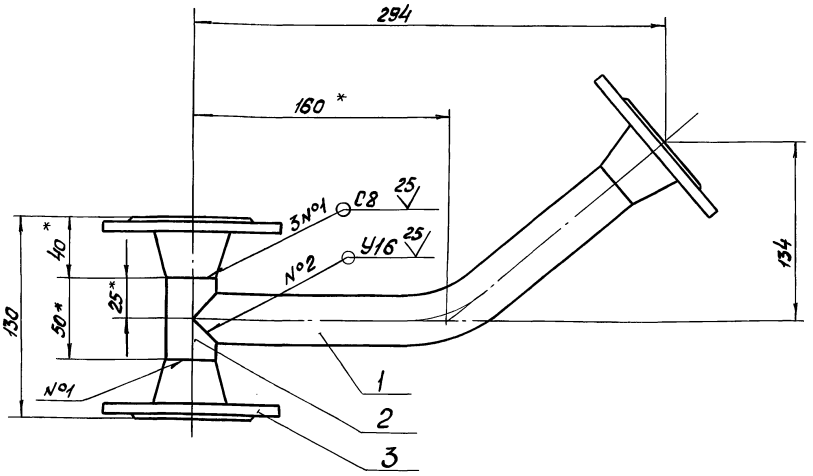

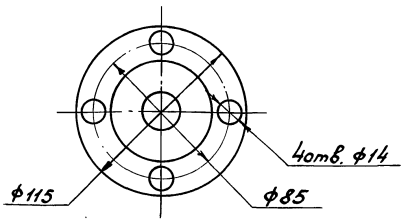

1.* Размеры для справок.

2. Неуказанные предельные отклонения размеров $\pm\frac{IT16}{2}$.

3. Сварные швы по ГОСТ 16037-80.

					Д22Д.020.100 СБ			
Изм.	Лист	№докум.	подп.	дата	Тройник	Лит.	Масса	Масштаб
Разраб.		Глинникова		9.11.83		И	4,41	1:2
Пров.						Лист	Листов 1	
Т. контр.								
Н. контр.		Мюнтер				Госстрой СССР ГПИ Горьковский Сантехпроект		
Утв.								

Инв. № подл. | Подп. и дата | Взам. инв. № | Инв. № дубл. | Подп. и дата

Д22Д.020.110СБ

Серия 4.903-11 вып.6 Альбом I

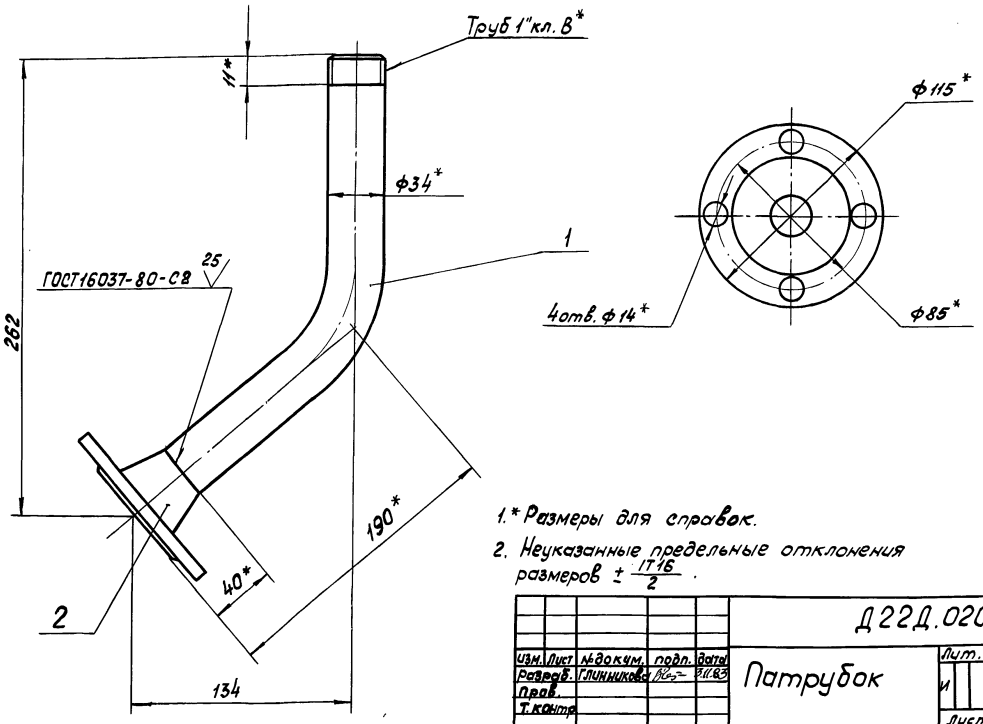

1.* Размеры для справок.

2. Неуказанные предельные отклонения размеров $\pm \frac{IT16}{2}$.

					Д22Д.020.110СБ			
Изм.	Лист	№докум.	подп.	дата	Патрубок	Лит.	Масса	Масштаб
Разраб.		Глинникова		3.11.83		И	2,12	1:2
Пров.						Лист	Листов 1	
Т.контр.						Госстрой СССР, ГПИ Горьковский Сантехпроект		
Н.контр.		Мюнтер						
Утв.								

Формат А3

Д22Д.020.035

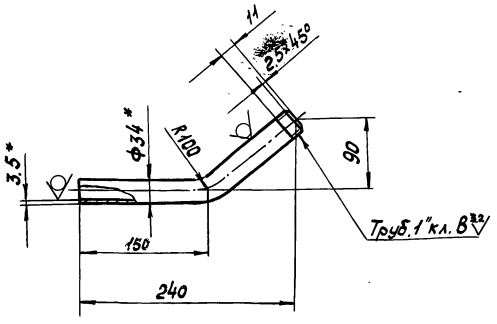

1.* Размеры для справок.

2. Неуказанные предельные отклонения размеров $\pm \frac{IT16}{2}$.

					Д22Д.020.035			
Изм.	Лист	№докум.	подп.	дата	Труба	Лит.	Масса	Масштаб
Разраб.		Глинникова		3.11.83		И	1,06	1:4
Пров.						Лист	Листов 1	
Т.контр.						Госстрой СССР, ГПИ Горьковский Сантехпроект		
Н.контр.		Мюнтер			Труба 34×3.5 ГОСТ10704-76 / ДГОСТ10705-80			
Утв.								

Формат А4

Формат	Зона	Поз.	Обозначение	Наименование	Кол.	Примечание
				Документация		
А3			Д22Д.020.110СБ	Сборочный чертеж		
				Детали		
А4		1	Д22Д.020.035	Труба	1	
				Стандартные изделия		
		2		Фланец 1-25-16 Ст25 ГОСТ 12821-80	1	

					Д22Д.020.110			
Изм.	Лист	№докум.	подп.	дата	Трубопровод	Лит.	Лист	Листов
Разраб.		Глинникова		3.11.83		И		1
Пров.						Госстрой СССР, ГПИ Горьковский Сантехпроект		
Нач.отд.								
Н.контр.		Мюнтер						
Утв.								

Инв.№подл. | подп. и дата | Взам.инв.№ | Инв.№дубл. | подп. и дата

20031-01 61 Корректор: Насова

Формат А4

Серия 4.903-11 Вып. 6 ~~Альбом I~~

Формат	Зона	Поз.	Обозначение	Наименование	Кол.	Примечание
				Документация		
А4			Д22Д. 020. 130 СБ	Сборочный чертеж		
				Детали		
А4		1	Д22Д. 020. 039	Штуцер	1	
				Стандартные изделия		
		2		Фланец 1-25-16 Ст 25 ГОСТ 12821-80	1	

Изм.	Лист	№ докум.	Подп.	Дата
Разраб.		Глинникова		11.83
Пров.				
Нач. отд.		Вольский		
Н. контр.		Мюнтер		
Утв.				

Д22Д. 020.130

Патрубок

Лит.	Лист	Листов
И		1

Госстрой СССР ГПИ Горьковский Сантехпроект

Формат А4

Инв. № подл. | Подпись и дата | Взам. инв. № | Инв. № дубл. | Подп. и дата

Д22Д. 020. 037

12,5

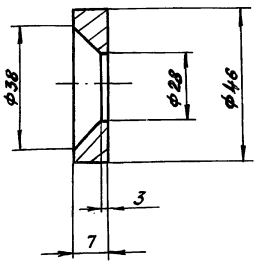

Неуказанные предельные отклонения размеров: Н16, h16, $\pm \frac{IT16}{2}$.

Изм.	Лист	№ докум.	Подп.	Дата
Разраб.		Глинникова		11.83
Пров.				
Т. контр.				
Н. контр.		Мюнтер		
Утв.				

Д 22Д. 020. 037

Фланец

Лит.	Масса	Масштаб
И	0,08	1:1

Лист | Листов 1

Круг В48 ГОСТ 2590-71 ВСт3сп ГОСТ 535-79

Госстрой СССР ГПИ Горьковский Сантехпроект

Формат А4

Инв. № подл. | Подпись и дата | Взам. инв. № | Инв. № дубл. | Подп. и дата

Д22Д. 020. 120 СБ

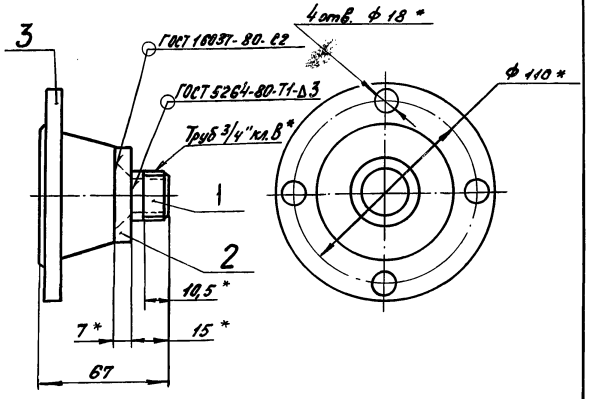

1. * Размеры для справок.
2. Неуказанные предельные отклонения размеров h 16.

Изм.	Лист	№ докум.	Подп.	Дата
Разраб.		Глинникова		11.83
Пров.				
Т. контр.				
Н. контр.		Мюнтер		
Утв.				

Д 22Д. 020. 120 СБ

Патрубок

Лит.	Масса	Масштаб
И	1,96	1:2

Лист | Листов 1

Госстрой СССР ГПИ Горьковский Сантехпроект

Формат А4

Инв. № подл. | Подпись и дата | Взам. инв. № | Инв. № дубл. | Подп. и дата

Формат	Зона	Поз.	Обозначение	Наименование	Кол.	Примечание
				Документация		
А4			Д22Д. 020. 120 СБ	Сборочный чертеж		
				Детали		
А4		1	Д22Д. 020. 015	Штуцер	1	
А4		2	Д22Д. 020. 037	Фланец	1	
				Стандартные изделия		
		3		Фланец 1-40-10 Ст. 25 ГОСТ 12821-80	1	

Изм.	Лист	№ докум.	Подп.	Дата
Разраб.		Глинникова		11.83
Пров.				
Нач. отд.		Вольский		
Н. контр.		Мюнтер		
Утв.				

Д 22Д. 020. 120

Патрубок

Лит.	Лист	Листов
И		1

Госстрой СССР ГПИ Горьковский Сантехпроект

20031-01 62

Формат	Зона	Поз.	Обозначение	Наименование	Кол.	Примечание
Б4		5	Д22Д.020.045	Швеллер		
				Швеллер 10 ГОСТ 8240-72 / ВСт3сп ГОСТ 535-79		
				L = 1500 h16 25	2	12,66кг
Б4		6	Д22Д.020.046	Уголок		
				Уголок Б-50×50×5 ГОСТ 8509-72 / ВСт3сп ГОСТ 535-79		
				L = 255 h16 25	1	0,96кг
А4		7	Д22Д.020.047	Уголок	1	
Б4		8	Д22Д.020.048	Швеллер		
				Швеллер 16 ГОСТ 8240-72 / ВСт3сп ГОСТ 535-79		
				L = 822 h16 25	3	11,67кг
Б4		9	Д22Д.020.049	Уголок		
				Уголок Б-100×100×8 ГОСТ 8509-72 / ВСт3сп ГОСТ 535-79		
				L = 1936 h16 25	2	23,61кг
А4		10	Д22Д.020.051	Уголок	1	
Б4		11	Д22Д.020.052	Уголок		
				Уголок Б-50×50×5 ГОСТ 8509-72 / ВСт3сп ГОСТ 535-79		
				L = 200 h16 25	1	0,75кг
Б4		12	Д22Д.020.053	Уголок		
				Уголок Б-50×50×5 ГОСТ 8509-72 / ВСт3сп ГОСТ 535-79		
				L = 74 h16 25	1	0,27кг

Серия 4.903-11 вып. 6 Альбом I

Изм.	Лист	№докум.	подп.	дата	Д22Д.020.140	Лист 2

Формат А4

Формат	Зона	Поз.	Обозначение	Наименование	Кол.	Примечание
				Документация		
А2			Д22Д.020.140СБ	Сборочный чертеж		
				Детали		
Б4		1	Д22Д.020.041	Уголок		
				Уголок Б-50×50×5 ГОСТ 8509-72 / ВСт3сп ГОСТ 535-79		
				L = 100 h16 25	2	0,37кг
Б4		2	Д22Д.020.042	Уголок		
				Уголок Б-50×50×5 ГОСТ 8509-72 / ВСт3сп ГОСТ 535-79		
				L = 90 h16 25	1	0,34кг
Б4		3	Д22Д.020.043	Швеллер		
				Швеллер 16 ГОСТ 8240-72 / ВСт3сп ГОСТ 535-79		
				L = 2320 h16 25	2	32,94кг
Б4		4	Д22Д.020.044	Уголок		
				Уголок Б-50×50×5 ГОСТ 8509-72 / ВСт3сп ГОСТ 535-79		
				L = 130 h16 25	1	0,49кг

Изм.	Лист	№докум.	подп.	дата	Д22Д.020.140		
Разраб.		Глинникова		14.10.83	Рама	Лит. И	Лист 1 / Листов 2
Пров.						Госстрой СССР ГПИ Горьковский Сантехпроект	
Нач.отд.							
Н.контр.		Мюнтер					
Утв.							

Формат А4

Д22Д.020.039

12,5 (√)

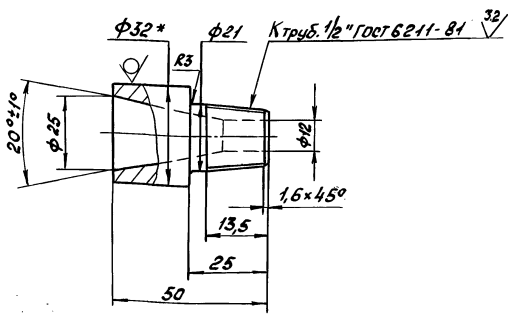

1.* Размеры для справок.
2. Неуказанные предельные отклонения размеров: H14, h14, $\pm\frac{IT14}{2}$.

Изм.	Лист	№докум.	подп.	дата	Д22Д.020.039			
Разраб.		Глинникова		14.10.83	Штуцер	Лит. И	Масса 0,31	Масштаб 1:1
Пров.						Лист	Листов 1	
Т.контр.						Госстрой СССР ГПИ Горьковский Сантехпроект		
Н.контр.		Мюнтер			Круг В-32 ГОСТ 2590-71 / ВСт3сп ГОСТ 535-79			
Утв.								

Формат А4

Д22Д.020.130СБ

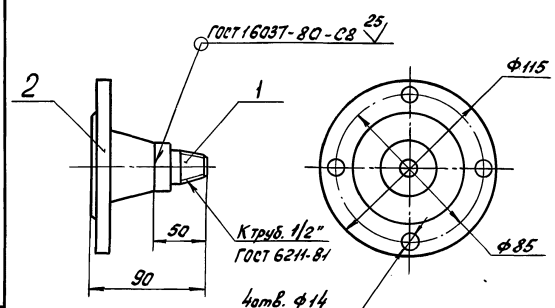

Размеры для справок.

Изм.	Лист	№докум.	подп.	дата	Д22Д.020.130СБ			
Разраб.		Глинникова		14.10.83	Патрубок	Лит. И	Масса 1,36	Масштаб 1:2
Пров.						Лист	Листов 1	
Т.контр.						Госстрой СССР ГПИ Горьковский Сантехпроект		
Н.контр.		Мюнтер						
Утв.								

Копировал: Носова 20031-01 63 Формат А4

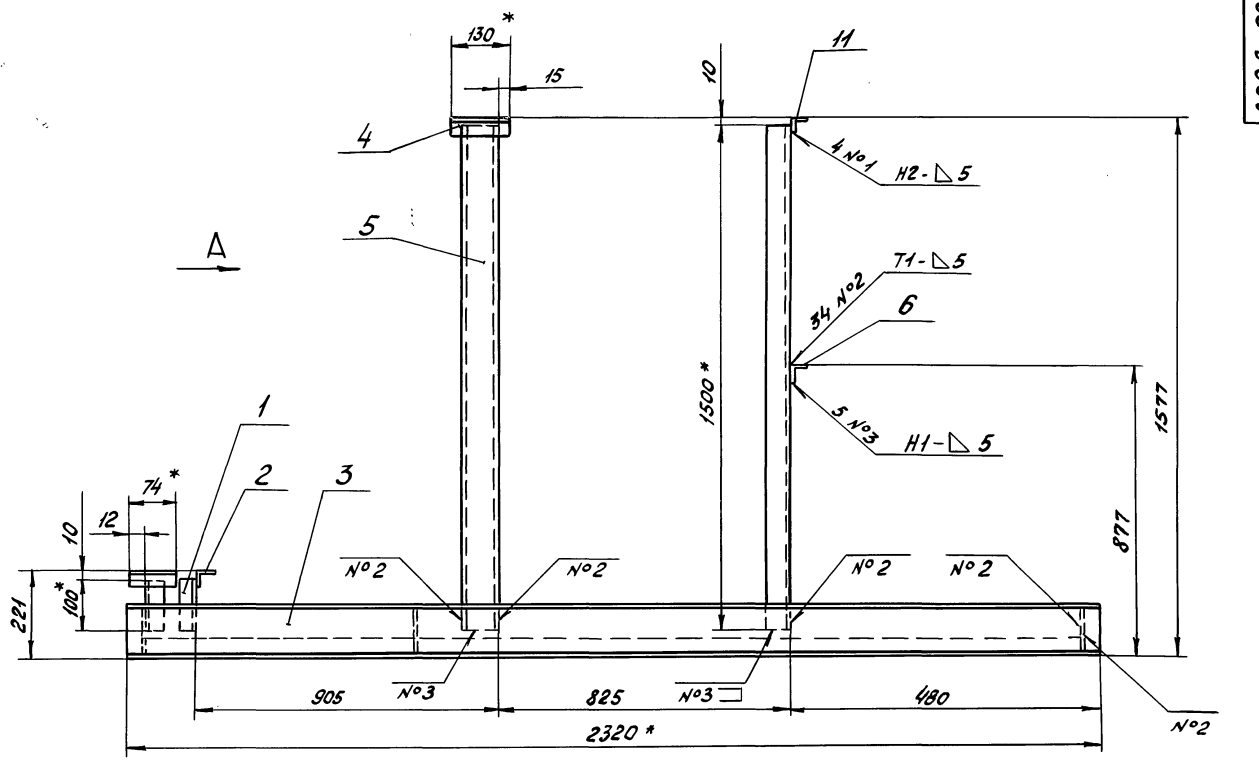

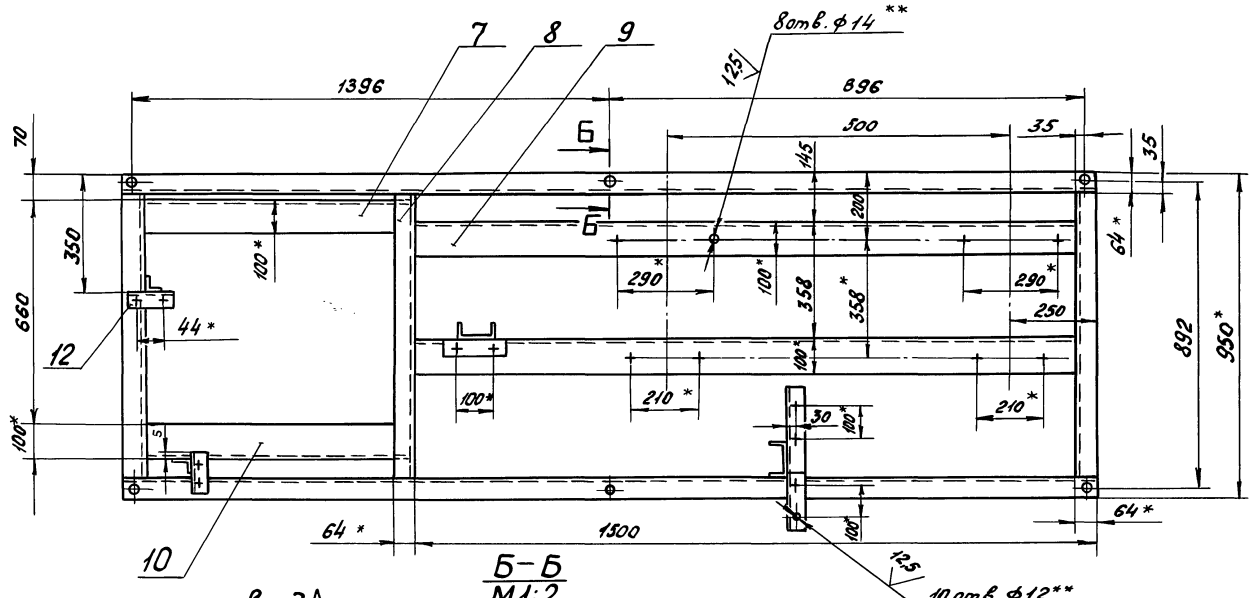

Вид А

Б-Б
М1:2

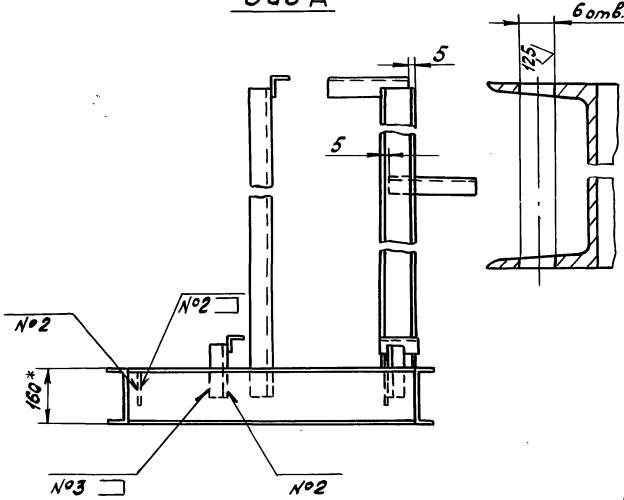

1. * Размеры для справок.
2. ** Обработать по сопрягаемой детали.
3. Неуказанные предельные отклонения размеров: H 16, h 16, $\pm \frac{IT16}{2}$.
4. Сварные швы по ГОСТ 5264-80.

					Д22Д. 020. 140 СБ		
Изм.	Лист	№докум.	Подп.	Дата	Рама	Лит.	Масса	Масштаб
Разраб.		Пилипенкова				И	196	1:10
Пров.						Лист	Листов 1	
Т. контр.						Госстрой СССР ГПИ Горьковский Сантехпроект		
Нач. отд.								
Н. контр.		Мюнтер						
Утв.								

 Копировал: Носова Формат А2

Инв. № подл. | Подп. и дата | Взам. инв. № | Инв. № дубл. | Подп. и дата

Серия 4.903-14 Вып. 6 Альбом V

Формат	Зона	Поз.	Обозначение	Наименование	Кол.	Примечание
				Ду 15; Ру10 ГОСТ 5761-74	2	
		8		Вентиль запорный муфтовый 15кч 8р		
				Ду 80; Ру10 ГОСТ 5761-74	5	
		9		Прокладка А-80-10 ГОСТ 15180-70	1	
		10		Опора ОПБ 2-76 ГОСТ 14911-82	4	
		11		Болт М16х50.36 ГОСТ 7798-70	8	
		12		Гайка М16.4 ГОСТ 5915-70	8	
		13		Контргайка 32 ГОСТ 8968-73	2	
				Прочие изделия		
		14		Аппарат электромагнитный для обработки воды тип 15 ТУ 204. УССР 170-80	2	45кг
				Материалы		
		15		Пластина I, рулон ОМБ-Н-1.5х200-9,9 ГОСТ 7338-77	0,1	кг

Инв.№подл. | Подп. и дата | Взам.инв.№ | Инв.№дубл. | Подп. и дата

Изм.	Лист	№ докум.	Подп.	Дата	Д22Д.021.000	Лист 2

Формат А4

Формат	Зона	Поз.	Обозначение	Наименование	Кол.	Примечание
				Документация		
А2			Д22Д.021.000 СБ	Сборочный чертеж		
А3			Д22Д.021.000 ВС	Ведомость спецификаций		
А3			Д22Д.021.000 ВП	Ведомость покупных изделий		
				Сборные единицы		
А4		1	Д22Д.021.010	Опора	1	
А4		2	Д22Д.021.020	Трубопровод	1	
А4		3	Д22Д.021.030	Патрубок	2	
А4		4	Д22Д.021.040	Патрубок	2	
А4		5	Д22Д.021.050	Трубопровод	1	
А4		6	Д22Д.021.060	Трубопровод	2	
				Стандартные изделия		
		7		Вентиль запорный муфтовый 15кч 18п		

Инв.№подл. | Подп. и дата | Взам.инв.№ | Инв.№дубл. | Подп. и дата

Изм.	Лист	№ докум.	Подп.	Дата	Д22Д.021.000		
Разраб.		Панова			Блок магнитной обработки воды	Лит.	Лист 1	Листов 2
Пров.		Нунтер						
Нач.отд.		Вальский				Госстрой СССР, ГПИ Горьковский САНТЕХПРОЕКТ		
Н.контр.		Нунтер						
Утв.								

Формат А4

Д22Д.020.054

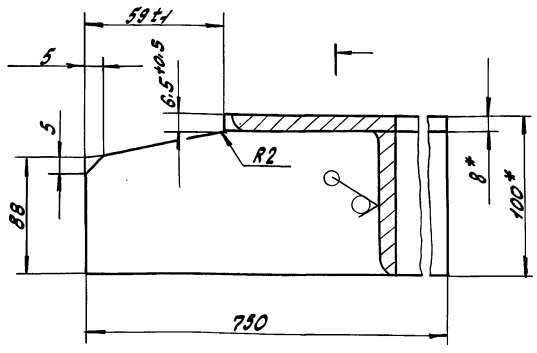

1.* Размеры для справок.

2. Неуказанные предельные отклонения размеров: $h16, \pm \frac{IT16}{2}$

Изм.	Лист	№ докум.	Подп.	Дата	Д22Д.020.051			
Разраб.		Линникова			Уголок	Лит.	Масса 9,21	Масштаб 1:2
Пров.						Н		
Т.контр.						Лист	Листов 1	
Н.контр.		Нунтер			Уголок Б-100х100х8 ГОСТ 8509-72 / Вст3сп ГОСТ 535-79	Госстрой СССР, ГПИ Горьковский САНТЕХПРОЕКТ		
Утв.								

Формат А4

Д22Д.020.047

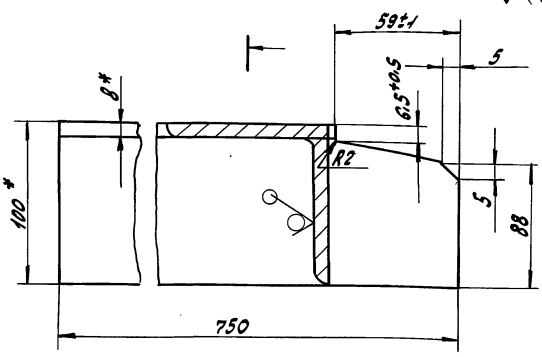

1.* Размеры для справок.

2. Неуказанные предельные отклонения размеров: $h16, \pm \frac{IT16}{2}$

Изм.	Лист	№ докум.	Подп.	Дата	Д.22Д.020.047			
Разраб.		Линникова			Уголок	Лит.	Масса 9,21	Масштаб 1:2
Пров.						Н		
Т.контр.						Лист	Листов 1	
Н.контр.		Нунтер			Уголок Б-100х100х8 ГОСТ 8509-72 / Вст3сп ГОСТ 535-79	Госстрой СССР, ГПИ Горьковский САНТЕХПРОЕКТ		
Утв.								

Формат А4

Серия 4.903-11 Вып 6 Альбом I

№ строки	Обозначение	Наименование	Куда входит: Обозначение	Куда входит: Кол.	Общее кол-во	Примечание
1	Д 22Д. 021. 000	Блок магнитной обработки воды			1	
2	Д 22Д. 021. 010	Опора			1	
3	Д 22Д. 021. 020	Трубопровод			1	
4	Д 22Д. 021. 030	Патрубок			2	
5	Д 22Д. 021. 040	Патрубок			2	
6	Д 22Д. 021. 050	Трубопровод			1	
7	Д 22Д. 021. 060	Трубопровод			2	
8						
9						
10						
11						
12						
13						
14						
15						
16						
17						
18						
19						
20						
21						
22						
23						
24						
25						
26						

Инв.№подл. | Подп. и дата | Взам.инв.№ | Инв.№дубл. | Подп. и дата

Изм.	Лист	№докум.	Подп.	Дата
Разраб.		Панова		11.13
Пров.		Монтер		
Нач.отд.		Вольский		
Н.контр.		Монтер		
Утв.				

Д 22Д. 021.000.ВС

Блок магнитной обработки воды.

Ведомость спецификаций

Лит.	Лист	Листов
И	1	1

Госстрой СССР ГПИ Горьковский Сантехпроект

Формат А3

Формат	Зона	Поз.	Обозначение	Наименование	Кол.	Примечание
Б4		7	Д 22Д. 021. 006	Стойка		
				Уголок Б-50×50×5 ГОСТ 8509-72 / Ст3сп ГОСТ 535-79		
				ℓ = 1240 h16 (25)	2	4,6кг
				Стандартные изделия		
		9		Болт М8×70.36 ГОСТ 7798-70	8	
		10		Гайка М 8. 4 ГОСТ 5915-70	8	
		11		Шайба 8.01 ГОСТ 11371-78	8	

Инв.№подл. | Подп. и дата | Взам.инв.№ | Инв.№дубл. | Подп. и дата

Изм.	Лист	№докум.	Подп.	Дата

Д22Д. 021. 010

Лист 2

Формат	Зона	Поз.	Обозначение	Наименование	Кол.	Примечание
				Документация		
А3			Д 22Д. 021. 010 СБ	Сборочный чертеж		
				Детали		
А4		1	Д 22Д. 021. 001	Стойка	1	
Б4		2	Д 22Д. 021. 002	Опора		
				Уголок Б-50×50×5 ГОСТ 8509-72 / Ст3сп ГОСТ 535-79		
				ℓ = 200 h16 (25)	4	0,56кг
Б4		3	Д 22Д. 021. 003	Опора		
				Брусок 50×100 ГОСТ 24454-80		
				ℓ = 808	2	24кг
А4		4	Д 22Д. 021. 001-01	Стойка	1	
Б4		5	Д 22Д. 021. 004	Швеллер		
				Швеллер 10 ГОСТ 8240-72 / Ст3сп ГОСТ 535-79		
				ℓ = 808 h16 (25)	2	6,9кг
Б4		6	Д 22Д. 021. 005	Швеллер		
				Швеллер 10 ГОСТ 8240-72 / Ст3сп ГОСТ 535-79		
				ℓ = 730 h16 (25)	2	6,3кг

Инв.№подл. | Подп. и дата | Взам.инв.№ | Инв.№дубл. | Подп. и дата

Изм.	Лист	№докум.	Подп.	Дата
Разраб.		Панова		11.13
Пров.		Монтер		
Нач.отд.		Вольский		
Н.контр.		Монтер		
Утв.				

Д22Д.021.010

Опора

Лит.	Лист	Листов
И	1	2

Госстрой СССР Горьковский ГПИ САНТЕХПРОЕКТ

Копировал: Носова 20031-01 66 Формат А4

Серия 4.903-11 Вып. 6 Альбом 2

№ строки	Наименование	Обозначение документа на поставку	Поставщик	Куда входит (обозначение)	Количество на изделие	Количество в комплекты	Количество на регулир.	Количество всего	Примечание
1	Крепёжные изделия								
2									
3	Болт М8×70.36	ГОСТ 7798-70		Д22Д.021.010	8			8	
4	М16×50.36				8			8	
5									
6	Гайка М8.4	ГОСТ 5915-70		Д22Д.021.010	8			8	
7	М16.4				8			8	
8									
9	Шайба 8.01	ГОСТ 11371-78		Д22Д.021.010	8			8	
10									
11									
12									
13									
14									
15									
16									
17									
18									
19									
20									
21									
22									
23									
24									
25									
26									
27									

Инв. № подл. | Подп. и дата | Взам. инв. № | Инв. № дубл. | Подп. и дата

Изм.	Лист	№ докум.	Подп.	Дата	Д22Д.021.000ВП	Лист 2

Формат А3

№ строки	Наименование	Обозначение документа на поставку	Поставщик	Куда входит (обозначение)	Количество на изделие	Количество в комплекты	Количество на регулир.	Количество всего	Примечание
1	Вентиль запорный		П.О. „Запорожпромар-						
2	муфтовый 15кч 18п Ду 15 ру 10	ГОСТ 5761-74	матура"					2	
3	Вентиль запорный		Акимовский завод						
4	муфтовый 15ч 8р Ду 80 ру 10	ГОСТ 5761-74	„Стандарт"					5	
5	Аппарат электромагнитный		Севастопольский						
6	для обработки воды тип 15	ТУ 204.УССР 170-80	электроремонтный з-д					2	
7									
8	Фланец 1-80-10 Ст 25	ГОСТ 12821-80		Д22Д.021.050	2			2	
9				Д22Д.021.060	1			1	
10								3	
11	Опора ОПБ 2-76	ГОСТ 14911-82						4	
12	Прокладка А-80-10	ГОСТ 15180-70						1	
13									
14	Отвод 90° 89×3,5	ГОСТ 17375-77		Д22Д.021.040	1			1	
15				Д22Д.021.050	2			2	
16								3	
17	Тройник 89×3,5	ГОСТ 17376-77		Д22Д.021.020	3			3	
18				Д22Д.021.050	2			2	
19								5	
20	Переход К 89×3,5-45×3	ГОСТ 17378-77		Д22Д.021.030	1			1	
21				Д22Д.021.040	1			1	
22								2	
23	Заглушка 80×3,5	ГОСТ 17379-77		Д22Д.021.020	1			1	
24									
25									

Инв. № подл. | Подп. и дата | Взам. инв. № | Инв. № дубл. | Подп. и дата

Изм.	Лист	№ докум.	Подп.	Дата	Д22Д.021.000ВП			
Разраб.		Панова		24.9.93	Блок магнитной обработки воды. Ведомость покупных изделий	Лит. И	Лист 1	Листов 2
Пров.		Мюнтер				Госстрой СССР ГПИ Горьковский Сантехпроект		
Нач. отд.		Вольский						
Н. контр.		Мюнтер						
Утв.								

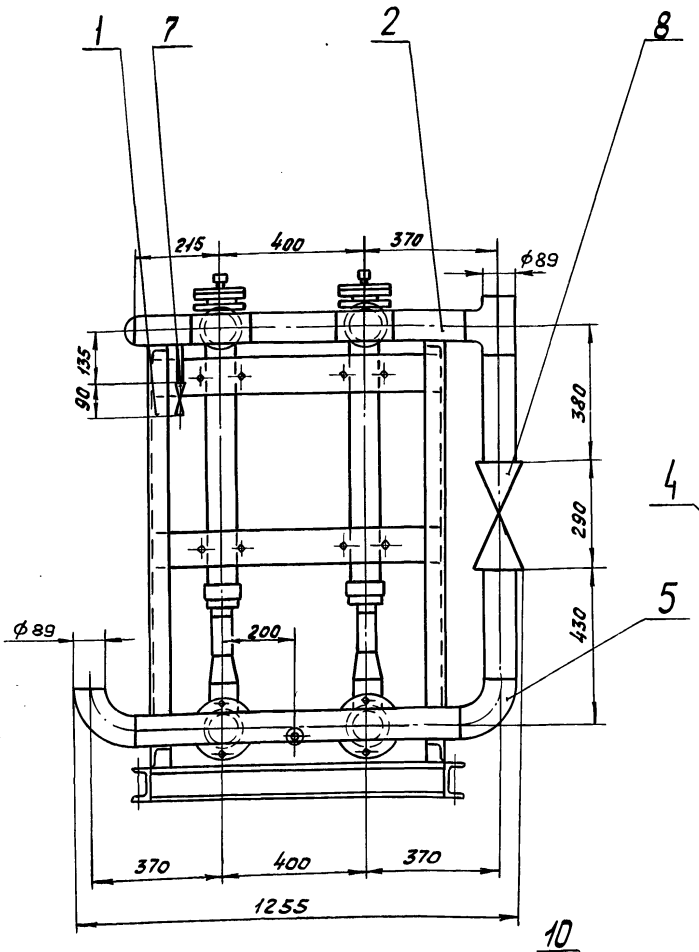

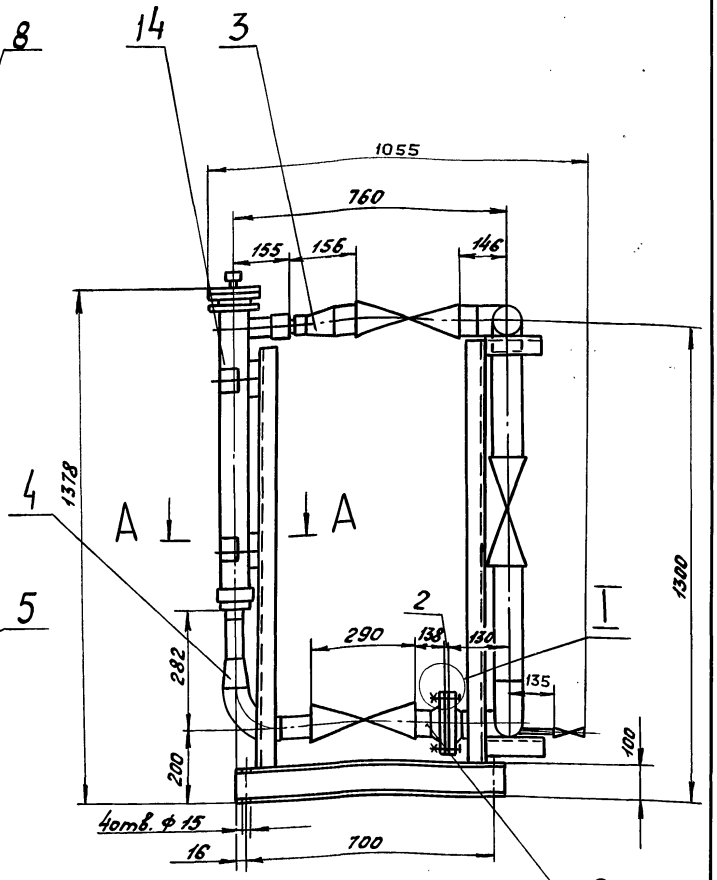

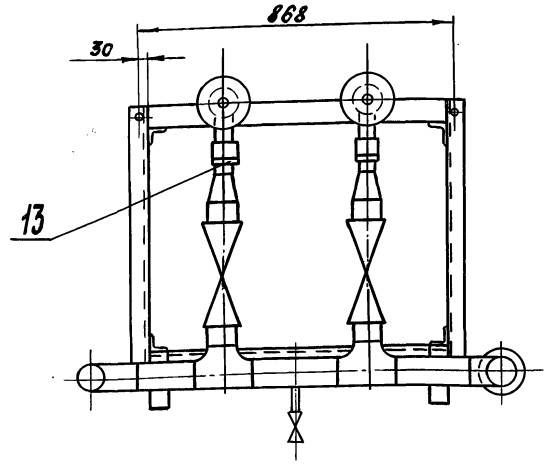

А-А
М1:2

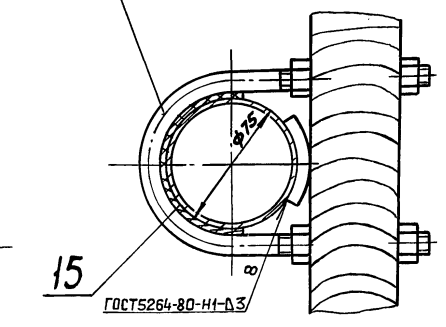

11
12

I
М1:2

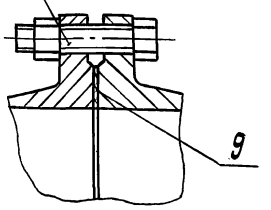

после чего давление снизить до рабочего $P_{раб.} = 4,2$ кгс/см² и произвести осмотр. Течь не допускается.

3. Штуцеры, бобышки, муфты трубопроводов после снятия приборов и средств автоматизации, а также присоединительные концы трубопроводов, на период транспортировки и хранения блока должны быть закрыты пробками или заглушками.

1. Размеры для справок.
2. Сборку проверить на герметичность давлением воды $P_{пр} = 6$ кгс/см² в течении 5мин,

				Д22Д.021.000СБ		
Изм.	Лист	№докум.	Подп.	Дата		
Разраб.		Панова		12.83	Блок магнитной обработки воды	Лит. И	Масса 285	Масштаб 1:10
Пров.		Мунтер				Лист	Листов 1	
Т.контр.						Госстрой СССР ГПИ Горьковский сантехпроект		
Нач.отд.		Вольский						
Н.контр.		Мунтер						
Утв.								

Инв.№подл. | Подп. и дата | Взам.инв.№ | Инв.№дубл. | Подп. и дата

Серия 4.903-11 Вып.6 Альбом I

Формат	Зона	Поз.	Обозначение	Наименование	Кол.	Примечание
				Документация		
А3			Д22Д.021.020СБ	Сборочный чертеж		
				Детали		
А4		1	Д22Д.021.008	Труба	1	
А4		2	Д22Д.021.009	Патрубок	1	
А4		3	Д22Д.021.011	Патрубок	2	
Б4		4	Д22Д.021.012	Труба		
				Труба 89×3,5 ГОСТ 10704-76		
				Д ГОСТ 10705-80		
				$\ell = 240$ h16 25	1	1,77кг
А4		5	Д22Д.021.011-01	Патрубок	1	
Б4		6	Д22Д.021.013	Труба		
				Труба 89×3,5 ГОСТ 10704-76		
				Д ГОСТ 10705-80		
				$\ell = 210$ h16 25	1	1,55кг
				Стандартные изделия		
		7		Тройник 89×3,5 ГОСТ 17376-77	3	
		8		Заглушка 89×3,5 ГОСТ 17379-77	1	

Д22Д.021.020

Изм.	Лист	№докум.	Подп.	Дата
Разраб.		Панова		9.11.83
Пров.		Мюнтер		
Нач.отд.				
Н.контр.		Мюнтер		
Утв.				

Трубопровод

Лит.	Лист	Листов
И		1

Госстрой СССР ГПИ Горьковский Сантехпроект

Формат А4

Д22Д.021.001

Д22Д.021.001

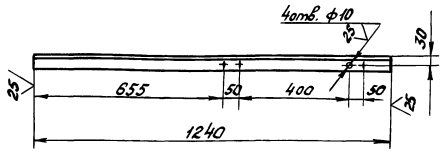

Д22Д.021.001-01 - зеркальное отражение остальное - см. Д22Д.021.001

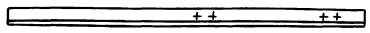

Неуказанные предельные отклонения размеров: Н16, $\pm\frac{IT16}{2}$.

Д22Д.021.001

Изм.	Лист	№докум.	Подп.	Дата
Разраб.		Панова		9.11.83
Пров.		Мюнтер		
Т.контр.				
Н.контр.		Мюнтер		
Утв.				

Стойка

Лит.	Масса	Масштаб
И	4,5	1:10

Лист | Листов 1

Уголок Б50×50×5 ГОСТ 8509-72, В Ст3сп ГОСТ 535-79

Госстрой СССР ГПИ Горьковский Сантехпроект

Формат А4

Д22Д.021.010СБ

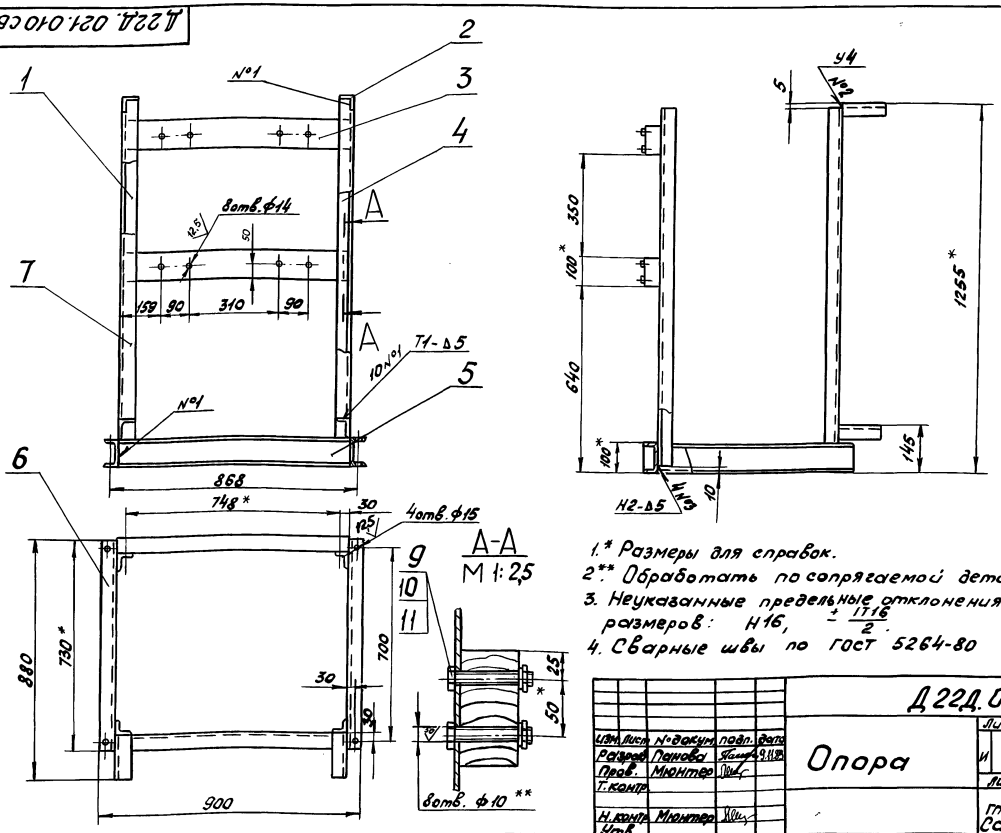

1.* Размеры для справок.
2.** Обработать по сопрягаемой детали.
3. Неуказанные предельные отклонения размеров: Н16, $\pm\frac{IT16}{2}$.
4. Сварные швы по ГОСТ 5264-80

Д22Д.021.010СБ

Изм.	Лист	№докум.	Подп.	Дата
Разраб.		Панова		9.11.83
Пров.		Мюнтер		
Т.контр.				
Н.контр.		Мюнтер		
Утв.				

Опора

Лит.	Масса	Масштаб
И	47	1:10

Лист | Листов 1

Госстрой СССР ГПИ Горьковский Сантехпроект

Копировал: Носова 20031-01 69 Формат А3

Д 22Д.021.009

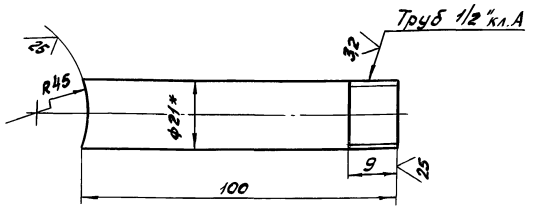

1.* Размер для справок.
2. Неуказанные предельные отклонения размеров ± IT16/2.

Изм.	Лист	N докум.	Подп.	Дата
Разраб.		Панова		9.11.83
Пров.		Мюнтер		
Т. контр.				
Н. контр.		Мюнтер		
Утв.				

Д 22Д. 021.009

Патрубок

Лит.	Масса	Масштаб
И	0,1	1:1
Лист	Листов 1	

Труба 21×3 ГОСТ 8734-75 / Д ГОСТ 8733-74

Госстрой СССР ГПИ Горьковский Сантехпроект

Формат А4

Д 22Д.021.008

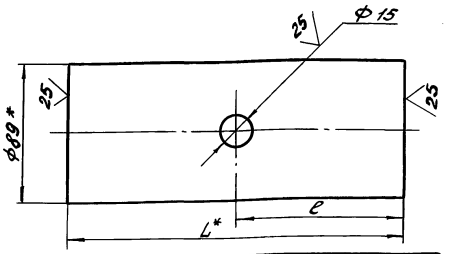

Обозначение	Размеры, мм L*	e	Масса, кг
Д 22Д.021.008	170	85	1,36
-01	240	120	1.5

1.* Размер для справок.
2. Неуказанные предельные отклонения размеров: H16; h16.

Изм.	Лист	N докум.	Подп.	Дата
Разраб.		Панова		9.11.83
Пров.		Мюнтер		
Т. контр.				
Н. контр.		Мюнтер		
Утв.				

Д 22Д. 021.008

Труба

Лит.	Масса	Масштаб
И	см. табл.	—
Лист	Листов 1	

Труба 89×3,5 ГОСТ 10704-76 / Д ГОСТ 10705-80

Госстрой СССР ГПИ Горьковский Сантехпроект

Формат А4

Д 22Д.021.020 СБ

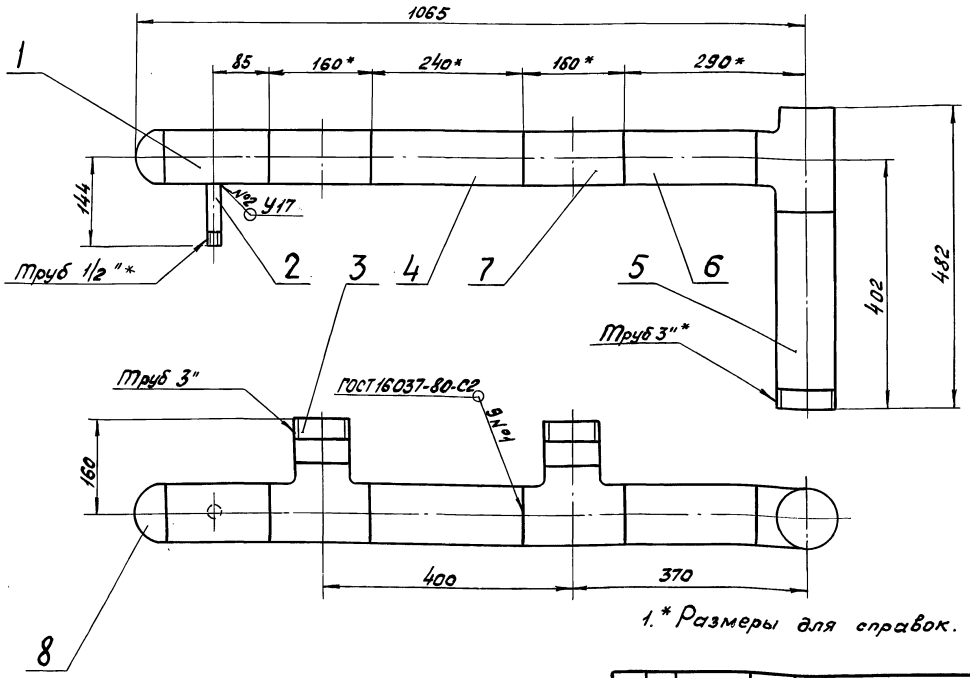

1.* Размеры для справок.
2. Неуказанные предельные отклонения размеров: h16, ± IT16/2.

Изм.	Лист	N докум.	Подп.	Дата
Разраб.		Панова		9.11.83
Пров.		Мюнтер		
Т. контр.				
Н. контр.		Мюнтер		
Утв.				

Д 22Д.021.020 СБ

Трубопровод

Лит.	Масса	Масштаб
И	19	1:5
Лист	Листов 1	

Госстрой СССР ГПИ Горьковский Сантехпроект

Инв. № подл. | Подп. и дата | Взам. инв. № | Инв. № дубл. | Подп. и дата

Серия 4.903-11 вып. 6 Альбом I

Д22Д.021.014

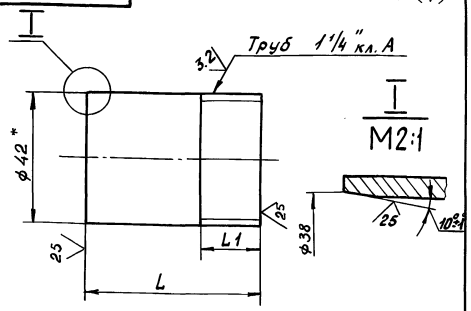

Обозначение	L, мм	L1, мм	Масса, кг
Д22Д.021.014	60	55	0,18
-01	100	13	0,3

1. * Размер для справок.
2. Неуказанные предельные отклонения размеров: h16, $\pm \frac{IT16}{2}$.

Изм.	Лист	№ докум.	Подп.	Дата
Разраб.		Панова		14.10.85
Пров.		Мюнтер		
Т. контр.				
Н. контр.		Мюнтер		
Утв.				

Д22Д.021.014

Труба

Лит. И | Масса см. табл. | Масштаб —

Лист | Листов 1

Труба 42×3,5 ГОСТ 10704-76
Д ГОСТ 10705-80

Госстрой СССР ГПИ Горьковский Сантехпроект

Формат А4

Д22Д.021.030 СБ

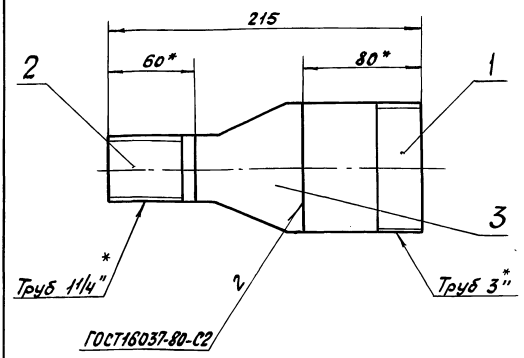

1. * Размеры для справок.
2. Неуказанные предельные отклонения размеров h16.

Изм.	Лист	№ докум.	Подп.	Дата
Разраб.		Панова		14.10.85
Пров.		Мюнтер		
Т. контр.				
Н. контр.		Мюнтер		
Утв.				

Д22Д.021.030 СБ

Патрубок

Лит. И | Масса 1,5 | Масштаб 1:2

Лист | Листов 1

Госстрой СССР ГПИ Горьковский Сантехпроект

Формат А4

Формат	Зона	Поз.	Обозначение	Наименование	Кол.	Примечание
				Документация		
А4			Д22Д.021.030 СБ	Сборочный чертёж		
				Детали		
А4		1	Д22Д.021.011	Патрубок	1	
А4		2	Д22Д.021.014	Труба	1	
				Стандартные изделия		
		3		Переход К89×3,5-45×3 ГОСТ 17378-77	1	

Изм.	Лист	№ докум.	Подп.	Дата
Разраб.		Панова		14.10.85
Пров.		Мюнтер		
Нач. отд.				
Н. контр.		Мюнтер		
Утв.				

Д22Д.021.030

Патрубок

Лит. И | Лист 1 | Листов 1

Госстрой СССР ГПИ Горьковский Сантехпроект

Формат А4

Д22Д.021.011

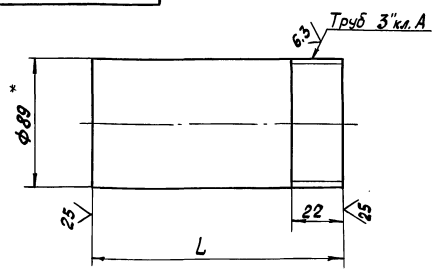

Обозначение	L, мм	Масса, кг
Д22Д.021.011	80	0,5
-01	322	2,0
-02	112	0,57
-03	332	2,2
-04	100	0,43

1. * Размер для справок.
2. Неуказанные предельные отклонения размеров: h16, $\pm \frac{IT16}{2}$.

Изм.	Лист	№ докум.	Подп.	Дата
Разраб.		Панова		14.10.85
Пров.		Мюнтер		
Т. контр.				
Н. контр.		Мюнтер		
Утв.				

Д22Д.021.011

Патрубок

Лит. И | Масса см. табл. | Масштаб —

Лист | Листов 1

Труба 89×4 ГОСТ 10704-76
Д ГОСТ 10705-80

Госстрой СССР ГПИ Горьковский Сантехпроект

Корпировал: Носова 20031-01 [illegible]

Формат А4

Д22Д.021.015

Серия 4.903-11 Вып.6 Альбом 7

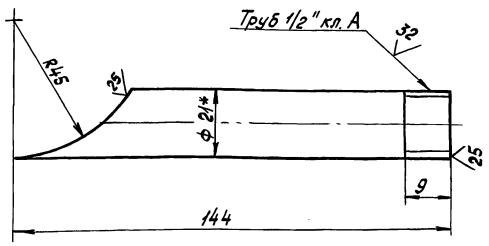

1.* Размер для справок.

2. Неуказанные предельные отклонения размеров: h16, $\pm \frac{IT16}{2}$.

Изм.	Лист	№докум.	Подп.	Дата
Разраб.		Панова		
Пров.		Мюнтер		
Т.контр.				
Н.контр.		Мюнтер		
Утв.				

Д22Д.021.015

Патрубок

Лит.	Масса	Масштаб
И	0,1	1:1

Лист	Листов 1

Труба 21×3 ГОСТ 8734-75 Д ГОСТ 8733-74

Госстрой СССР ГПИ Горьковский Сантехпроект

Формат А4

Формат	Зона	Поз.	Обозначение	Наименование	Кол.	Примечание
				Документация		
А3			Д22Д.021.050.СБ	Сборочный чертеж		
				Детали		
А4		1	Д22Д.021.008-01	Труба	1	
А4		2	Д22Д.021.011-03	Патрубок	1	
А4		3	Д22Д.021.015	Патрубок	1	
Б4		4	Д22Д.021.016	Труба		
				Труба 89×35 ГОСТ 10704-76 / Д ГОСТ 10705-80		
				ℓ=170 h=16 25	2	1,1кг
				Стандартные изделия		
		6		Фланец 1-80-10 Ст25 ГОСТ 12821-80	2	
		7		Отвод 90°89×3,5 ГОСТ 17375-77	2	
		8		Тройник 89×3,5 ГОСТ 17376×77	2	

Изм.	Лист	№докум.	Подп.	Дата
Разраб.		Панова		
Пров.		Мюнтер		
Нач.отд.				
Н.контр.		Мюнтер		
Утв.				

Д22Д.021.050

Трубопровод

Лит.	Лист	Листов
И		1

Госстрой СССР ГПИ Горьковский Сантехпроект

Формат А4

Д22Д.021.040СБ

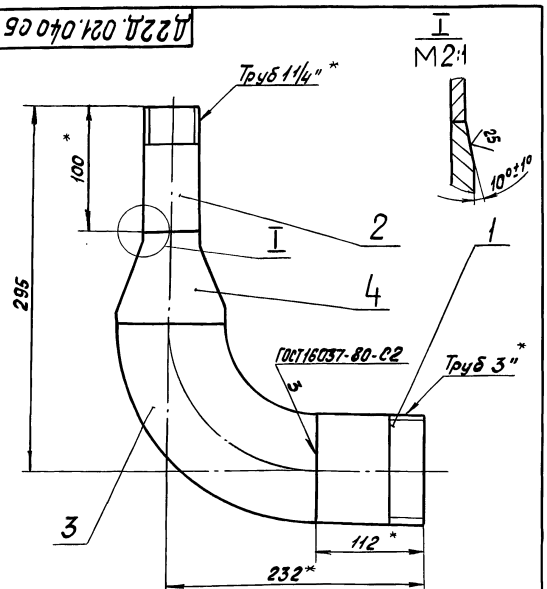

1.* Размеры для справок.

2. Неуказанные предельные отклонения размеров h16.

Изм.	Лист	№докум.	Подп.	Дата
Разраб.		Панова		
Пров.		Мюнтер		
Т.контр.				
Н.контр.		Мюнтер		
Утв.				

Д22Д.021.040СБ

Патрубок

Лит.	Масса	Масштаб
И	2,3	1:2,5

Лист	Листов 1

Госстрой СССР ГПИ Горьковский Сантехпроект

Формат А4

Формат	Зона	Поз.	Обозначение	Наименование	Кол.	Примечание
				Документация		
А4			Д22Д.021.040.СБ	Сборочный чертеж		
				Детали		
А3		1	Д22Д.021.011-02	Патрубок	1	
А4		2	Д22Д.021.014-01	Труба	1	
				Стандартные изделия		
		3		Отвод 90°89×3,5 ГОСТ 17375-77	1	
		4		Переход К 89×3,5-45×3,5 ГОСТ 17378-77	1	

Изм.	Лист	№докум.	Подп.	Дата
Разраб.		Панова		
Пров.		Мюнтер		
Нач.отд.				
Н.контр.		Мюнтер		
Утв.				

Д22Д.021.040

Патрубок

Лит.	Лист	Листов
И		1

Госстрой СССР ГПИ Горьковский Сантехпроект

Формат А4

Д22Д.021.060СБ

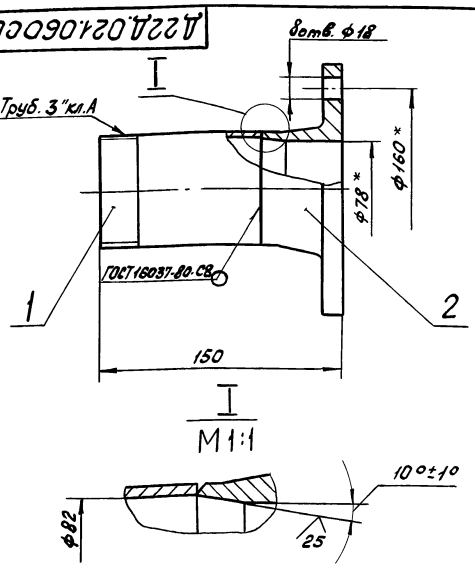

1. * Размеры для справок.
2. Неуказанные предельные отклонения размеров: H16, h16.

Изм.	Лист	№ докум.	Подп.	Дата
Разраб.		Панова		9.1183
Пров.		Мюнтер		
Т. контр.				
Н. контр.		Мюнтер		
Утв.				

Д22Д.021.060СБ

Трубопровод

Лит.	Масса	Масштаб
И	2,7	1:2,5
Лист	Листов 1	

Госстрой СССР ГПИ Горьковский Сантехпроект

Формат А4

Формат	Зона	Поз.	Обозначение	Наименование	Кол.	Примечание
				Документация		
А4			Д22Д.021.060СБ	Сборочный чертеж		
				Детали		
А1		1	Д22Д.021.011-04	Труба	1	
				Стандартные изделия		
		2		фланец 1-80-10 Ст25 ГОСТ 12821-80	1	

Д22Д.021.060

Трубопровод

Лит.	Лист.	Листов
И		1

Госстрой СССР ГПИ Горьковский Сантехпроект

Формат А4

Д22Д.021.050СБ

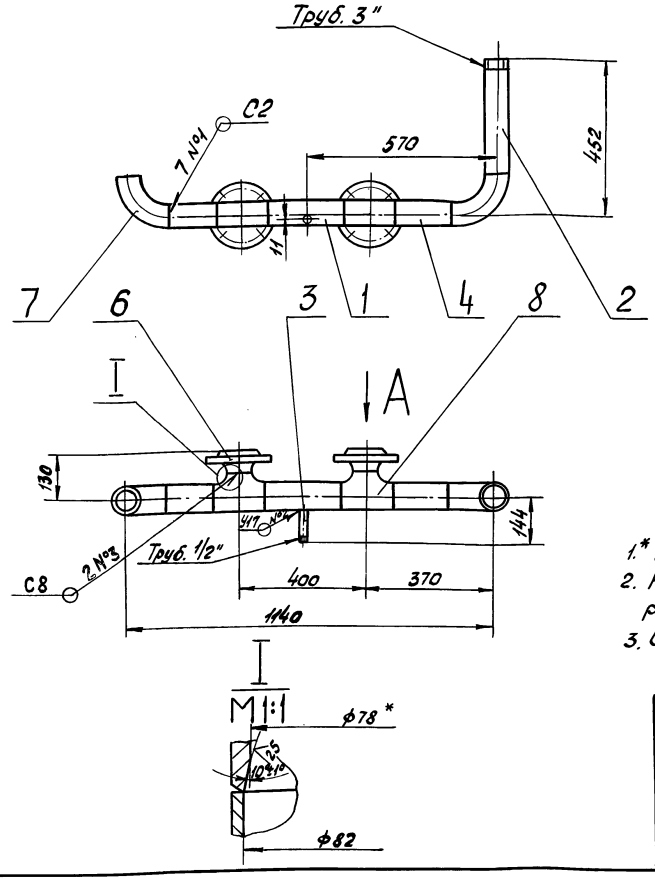

Вид А
M1:25

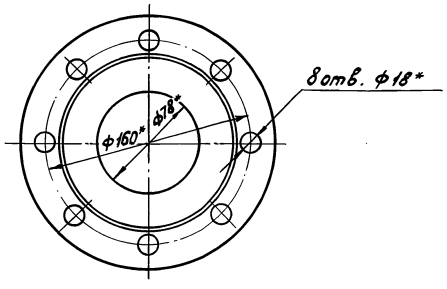

1. * Размеры для справок.
2. Неуказанные предельные отклонения размеров $\pm \frac{IT16}{2}$.
3. Сварные швы по ГОСТ 16037-80.

Изм.	Лист	№ докум.	Подп.	Дата
Разраб.		Панова		9.1183
Пров.		Мюнтер		
Т. контр.				
Н. контр.		Мюнтер		
Утв.				

Д22Д.021.050СБ

Трубопровод

Лит.	Масса	Масштаб
И	17,3	1:10
Лист	Листов 1	

Госстрой СССР ГПИ Горьковский Сантехпроект

Формат А3

Серия 4.903-11 Вып. 6 Альбом I

Инв. № подл. | Подп. и дата | Взам. инв. № | Инв. № дубл. | Подп. и дата

Копировал: Насова 20031-01

Серия 4.903-11 вып. 6 альбом I

№ поз.	Обозначение	Наименование	Куда входит: Обозначение	Куда входит: Кол.	Общее количество	Примечание
1	Д 22Д.022.000	Блок антирелаксационного контура			1	
2	Д 22Д.022.010	Трубопровод			1	
3	Д 22Д.022.020	Рама			1	
4	Д 22Д.022.030	Трубопровод			1	
5	Д 22Д.022.040	Трубопровод			1	
6	Д 22Д.022.050	Трубопровод			1	
7	Д 22Д.022.060	Штуцер			2	
8	Д 22Д.022.070	Штуцер			3	
9						
10						
11						
12						
13						
14						
15						
16						
17						
18						
19						
20						
21						
22						
23						
24						
25						

Инв. № подл. | Подпись и дата | Взам. инв. № | Инв. № дубл. | Подпись и дата

Изм.	Лист	№ докум.	Подп.	Дата	Д 22Д.022.000 ВС			
Разраб.		Прыткова		9.11.83	Блок антирелаксационного контура	Лит.	Лист	Листов
Пров.						И	1	1
Нач. отд.		Вольский			Ведомость спецификаций	Госстрой СССР ГПИ Горьковский САНТЕХПРОЕКТ		
Н. контр.		Мюнтер						
Утв.								

Формат А3

Формат	Зона	Поз.	Обозначение	Наименование	Кол.	Примечание
				Вентиль муфтовый		
				15кч 18п ГОСТ 5761-74		
		9		Ду 20; Ру 20	6	
		10		Ду 50; Ру 16	3	
				Прокладка ГОСТ 15180-70		
		11		А-20-10	3	
		12		А-50-10	3	
				Болт ГОСТ 7798-70		
		13		М8х40.36	12	
		14		М12х50.36	4	
		15		М16х55.36	8	
				Гайка ГОСТ 5915-70		
		16		М8.4	12	
		17		М10.4	10	
		18		М12.4	4	
		19		М16.4	8	
		20		Опора ОПБ1-57		
				ГОСТ 14911-82	5	
				Прочие изделия		
		21		Счетчик холодной		
				воды турбинный		
				ВТ-50 ТУ25.02.1327-73	1	6.8кг
		22		Устройство противона-		
				кипное магнитное		
				ПМУ	3	14.05кг

Инв. № подл. | Подпись и дата | Взам. инв. № | Инв. № дубл. | Подпись и дата

Изм.	Лист	№ докум.	Подп.	Дата	Д 22Д.022.000	Лист 2

Формат	Зона	Поз.	Обозначение	Наименование	Кол.	Примечание
				Документация		
А2			Д 22Д.022.000 СБ	Сборочный чертеж		
А3			Д 22Д.022.000 ВС	Ведомость спецификаций		
А3			Д 22Д.022.000 ВП	Ведомость покупных изделий		
				Сборные единицы		
АУ		1	Д 22Д.022.010	Трубопровод	1	
АУ		2	Д 22Д.022.020	Рама	1	
АУ		3	Д 22Д.022.030	Трубопровод	1	
АУ		4	Д 22Д.022.040	Трубопровод	1	
АУ		5	Д 22Д.022.050	Трубопровод	1	
АУ		6	Д 22Д.022.060	Штуцер	2	
АУ		7	Д 22Д.022.070	Штуцер	3	
				Детали		
АУ		8	Д 22Д.022.001	Патрубок	6	
				Стандартные изделия		

Инв. № подл. | Подпись и дата | Взам. инв. № | Инв. № дубл. | Подпись и дата

Изм.	Лист	№ докум.	Подп.	Дата	Д 22Д.022.000			
Разраб.		Прыткова		9.11.83	Блок антирелаксационного контура	Лит.	Лист	Листов
Пров.						И	1	2
Нач. отд.		Вольский				Госстрой СССР ГПИ Горьковский САНТЕХПРОЕКТ		
Н. контр.		Мюнтер						
Утв.								

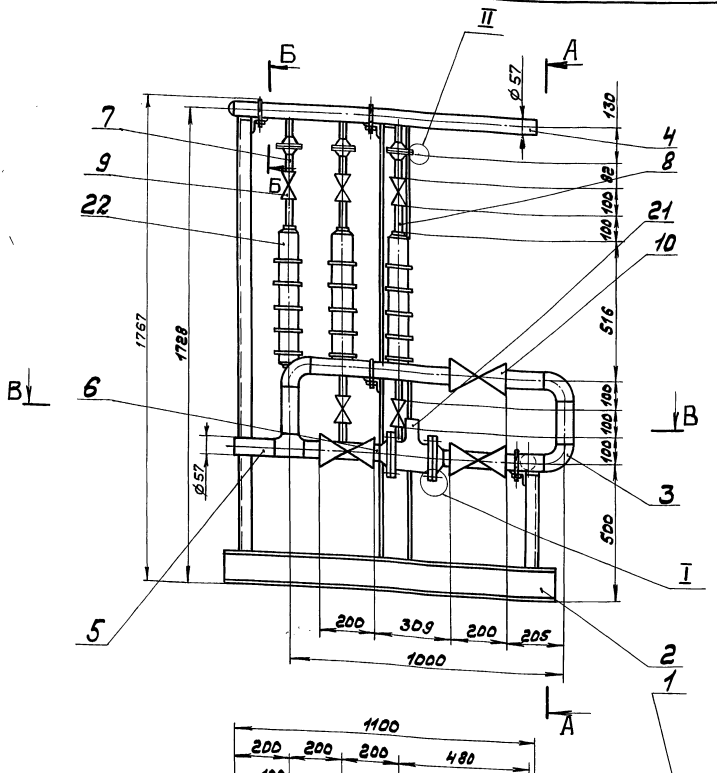

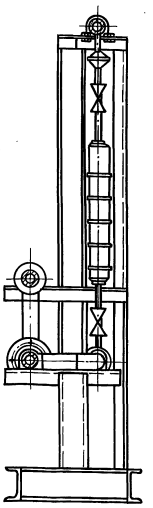

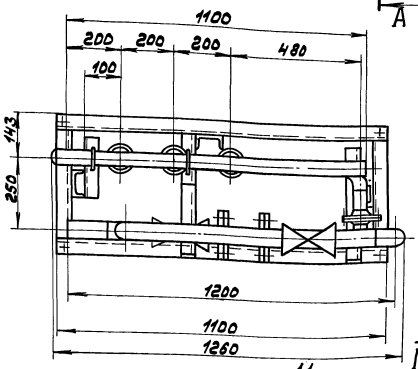

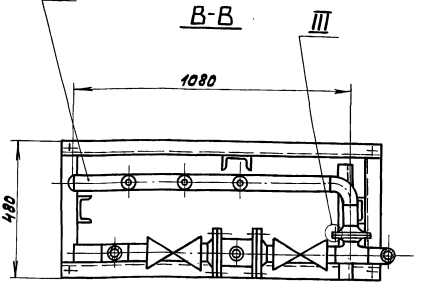

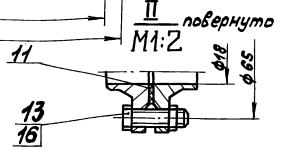

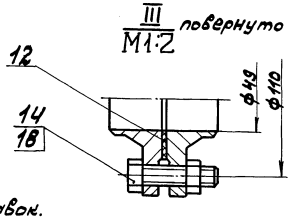

I
М1:2

Б-Б
М1:2

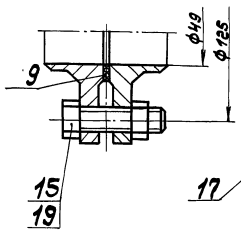

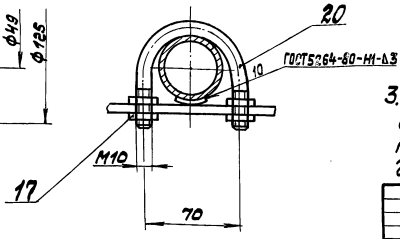

1. Размеры для справок.
2. Сборку проверить на герметичность. Давление воды $P_{пр}=3,5$ кгс/см^2 в течении 5 мин., после чего давление снизить до рабочего $P_р=2,5$ кгс/см^2 и произвести осмотр. Течь не допускается.
3. Штуцеры, бобышки, муфты трубопроводов после снятия приборов и средств автоматизации, а также присоединительные концы трубопроводов, на период транспортировки и хранения блока должны быть закрыты пробками или заглушками.

				А224.022.000СБ	
Изм.	Лист	№докум.	Подп.	Дата	
Разраб.		Прытнова		8.1183	Блок антирелаксационного контура.
Пров.		Козина			
Т.контр.					
Нач.отд.		Вольский			
Н.контр.		Мюнтер			
Утв.					

Лит.	Масса	Масштаб
И	70	1:10
Лист	Листов 1	

Госстрой СССР ГПИ Горьковский Сантехпроект

Инв.№ подл. | Подп. и дата | Взам.инв.№ | Инв.№ дубл. | Подп. и дата

Серия 4.903-11 Вып. 6 Альбом 7

№ строки	Наименование	Обозначение документа на поставку	Поставщик	Куда входит (обозначение)	Количество: на изделие	в комплекты	на регулир.	всего	Примечание
1	1-50-6 Ст.25			Д22Д.022.010	1			1	
2				Д22Д.022.030	1			1	
3								2	
4	1-50-10 Ст.25			Д22Д.022.060	1			2	
5									
6	Опора ОПБ 1-57	ГОСТ 14911-62						5	
7									
8	Крепежные изделия								
9									
10	Болт	ГОСТ 7798-70							
11	М8×40.36							12	
12	М12×50.36							4	
13	М16×55.36							8	
14	Гайка	ГОСТ 5915-70							
15	М8.4							12	
16	М10.4							10	
17	М12.4							4	
18	М16.4							8	
19									
20									
21									
22									
23									
24									
25									
26									
27									
28									

Инв.№ подл. | Подп. и дата | Взам.инв.№ | Инв.№ дубл. | Подп. и дата

Изм.	Лист	№ докум.	Подп.	Дата	Д22Д.022.000ВП	Лист 2

Формат А3

№ строки	Наименование	Обозначение документа на поставку	Поставщик	Куда входит (обозначение)	Количество: на изделие	в комплекты	на регулир.	всего	Примечание
1	Вентиль муфтовый								
2	15кч 18п Ду20 Ру16	ГОСТ 5761-74	ПО „Запорожпромарматура"					6	
3	15кч 18п Ду50 Ру16		Семеновский арматурный з-д					3	
4	Устройство противонакипное		Электроремонтный з-д						
5	магнитное ПМУ		г. Севастополь					3	
6	Счетчик холодной воды		Приборостроительный з-д						
7	турбинный типа ВТ-50	ТУ25.02.1327-73	г. Кировобад					1	
8	Заглушка 57×3	ГОСТ 17379-77		Д22Д.022.010	1			1	
9				Д22Д.022.040	1			1	
10								2	
11	Отвод 90° 57×3	ГОСТ 17375-77		Д22Д.022.010	1			1	
12				Д22Д.022.030	2			2	
13				Д22Д.022.050	1			1	
14								4	
15	Прокладка	ГОСТ 15180-70							
16	А-20-10							3	
17	А-50-10							3	
18	Тройник 57×3	ГОСТ 17376-77		Д22Д.022.030	1			1	
19				Д22Д.022.050	1			1	
20								2	
21									
22	Фланец	ГОСТ 12821-80							
23	1-20-6 Ст 25			Д22Д.022.040	3			3	
24				Д22Д.022.070	1			3	
25								6	

Инв.№ подл. | Подп. и дата | Взам.инв.№ | Инв.№ дубл. | Подп. и дата

Изм.	Лист	№ докум.	Подп.	Дата	Д22Д.022.000ВП		
Разраб.		Бердышев		9.11.93	Блок антирелаксационного контура. Ведомость покупных изделий.	Лит. И	Лист 1	Листов 2
Пров.						Госстрой СССР ГПИ Горьковский Сантехпроект		
Нач.отд.		Вольвенко						
Н.контр.		Мюнтер						
Утв.								

Формат А3

Серия 4.903-11 Вып. 6 Альбом I

Д22Д.022.004

12,5 (√)

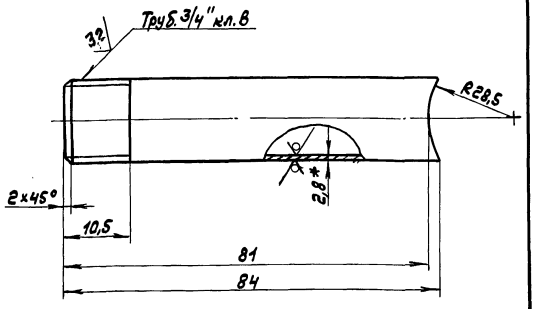

1.* Размеры для справок.
2. Неуказанные предельные отклонения размеров $\pm \frac{IT14}{2}$.

Изм.	Лист	№ докум.	Подп.	Дата	Д22Д.022.004			
Разраб.		Прыткова		9.11.83	Патрубок	Лит. И	Масса 0,2	Масштаб 1:1
Пров.						Лист	Листов 1	
Т. контр.								
Н. контр.		Мюнтер			Труба 20×2,8 ГОСТ 3262-75	Госстрой СССР ГПИ Горьковский Сантехпроект		
Утв.								

Формат А4

Д22Д.022.003

25 (√)

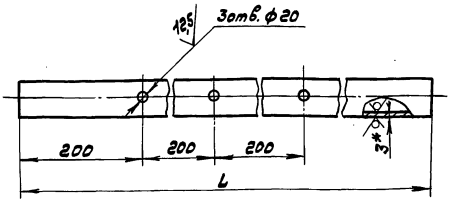

Обозначение	L, мм.	Масса, кг.
Д22Д.022.003	1005	4,02
-01	1100	4,4

1.* Размеры для справок.
2. Неуказанные предельные отклонения размеров: H14; $\pm \frac{IT14}{2}$.

Изм.	Лист	№ докум.	Подп.	Дата	Д22Д.022.003			
Разраб.		Прыткова		9.11.83	Труба	Лит. И	Масса 4,02	Масштаб 1:5
Пров.						Лист	Листов 1	
Т. контр.								
Н. контр.		Мюнтер			Труба 57×3 ГОСТ 10704-76 / Д ГОСТ 10705-80	Госстрой СССР ГПИ Горьковский Сантехпроект		
Утв.								

Формат А4

Формат	Зона	Поз.	Обозначение	Наименование	Кол.	Примечание
				Документация		
А3			Д22Д.022.010 СБ	Сборочный чертеж		
				Детали		
Б4		1	Д22Д.022.002	Труба		
				Труба 57×3 ГОСТ 10704-76 / Д ГОСТ 10705-80		
				L=47 h14 25	1	0,2кг.
А4		2	Д22Д.022.003	Труба	1	
А4		3	Д22Д.022.004	Патрубок	3	
				Стандартные изделия		
		4		Фланец 1-50-6 Ст 25		
				ГОСТ 12821-80	1	
		5		Отвод 90° 57×3		
				ГОСТ 17375-77	1	
		6		Заглушка 57×3		
				ГОСТ 17379-77	1	

Изм.	Лист	№ докум.	Подп.	Дата	Д22Д.022.010			
Разраб.		Прыткова		9.11.83	Трубопровод	Лит. И	Лист	Листов 1
Пров.								
Нач. отд.						Госстрой СССР ГПИ Горьковский Сантехпроект		
Н. контр.		Мюнтер						
Утв.								

Формат А4

Д22Д.022.001

12,5 (√)

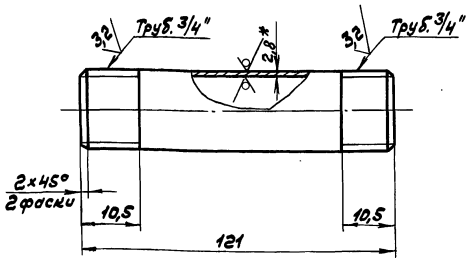

1.* Размеры для справок.
2. Неуказанные предельные отклонения размеров: h14; $\pm \frac{IT14}{2}$.

Изм.	Лист	№ докум.	Подп.	Дата	Д22Д.022.001			
Разраб.		Прыткова		9.11.83	Патрубок	Лит. И	Масса 0,3	Масштаб 1:1
Пров.		Козина				Лист	Листов 1	
Т. контр.								
Н. контр.		Мюнтер			Труба 20×2,8 ГОСТ 3262-75	Госстрой СССР ГПИ Горьковский Сантехпроект		
Утв.								

Формат А4

Д22А.022.010СБ

Серия 4.903-11 Вып 6. Альбом I.

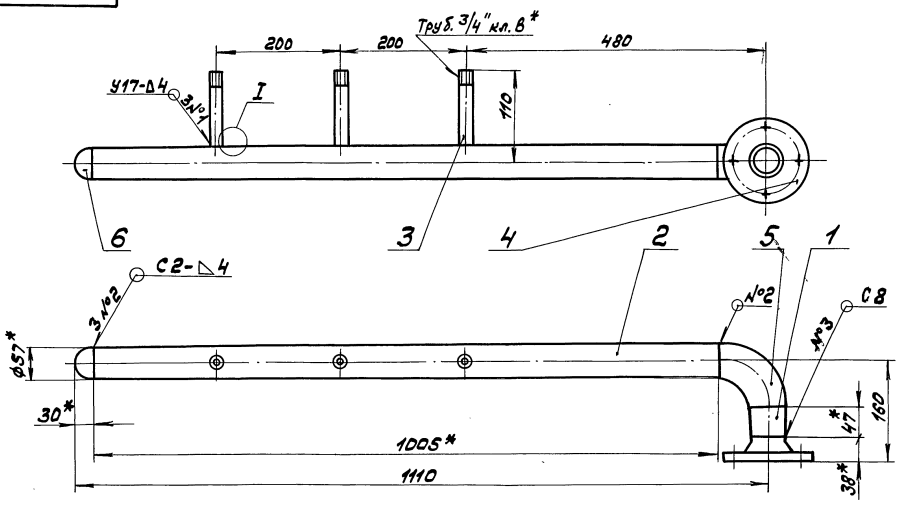

I
М1:2

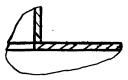

1.* Размеры для справок.
2. Неуказанные предельные отклонения размеров $\pm \frac{IT14}{2}$.
3. Сварные швы по ГОСТ 16037-80.

Изм.	Лист	№ докум.	Подп.	Дата	Д22Д.022.010СБ			
Разраб.		Прытнова		9.1983	Трубопровод	Лит.	Масса	Масштаб
Пров.						И	7,5	1:5
Т. контр.						Лист	Листов 1	
Н. контр.		Мюнтер				Госстрой СССР, ГПИ Горьковский Сантехпроект		
Утв.								

Формат А3

Инв.№подл. | Подп. и дата | Инв.№дубл. | Взам.инв.№ | Подп. и дата

Д22А.022.020СБ

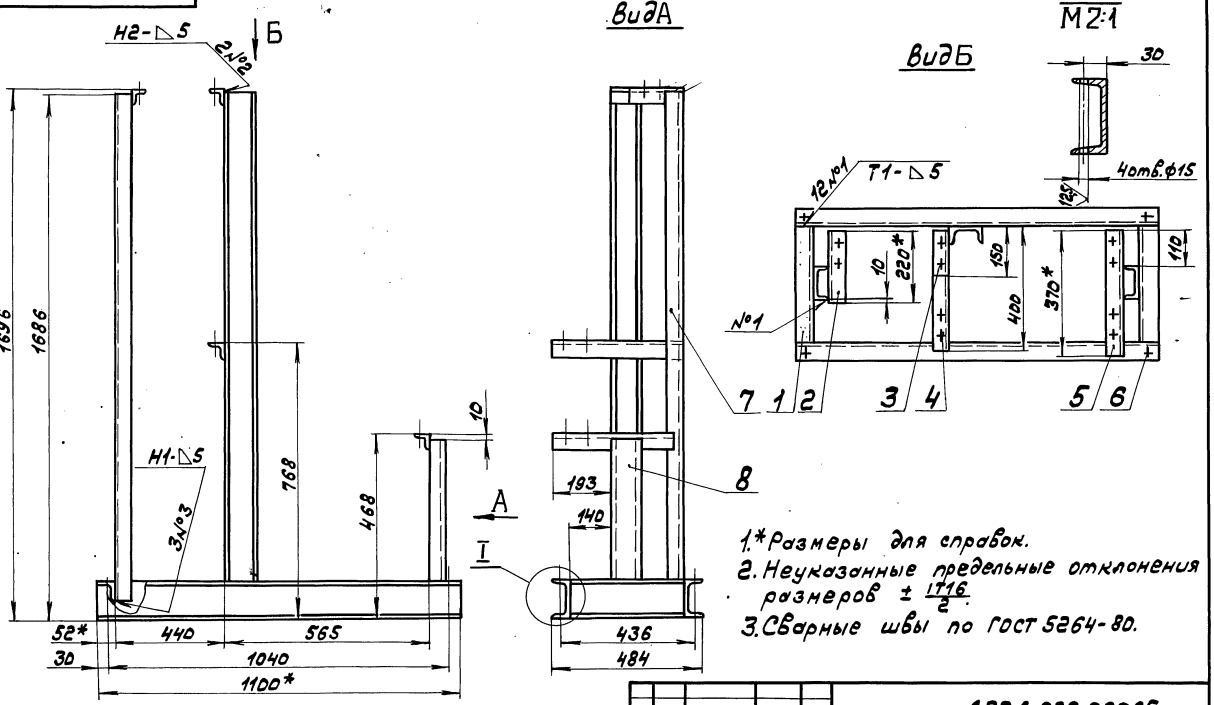

1.* Размеры для справок.
2. Неуказанные предельные отклонения размеров $\pm \frac{IT16}{2}$.
3. Сварные швы по ГОСТ 5264-80.

Изм.	Лист	№ докум.	Подп.	Дата	Д22Д.022.020СБ			
Разраб.		Прытнова		4.1983	Рама	Лит.	Масса	Масштаб
Пров.		Козина				И	15.0	1:10
Т. контр.						Лист	Листов 1	
Н. контр.		Мюнтер				Госстрой СССР, ГПИ Горьковский Сантехпроект		
Утв.								

Инв.№подл. | Подп. и дата | Взам.инв.№ | Инв.№дубл. | Подп. и дата

Формат	Зона	Поз.	Обозначение	Наименование	Кол.	Примечание
				Документация		
А4			Д22Д.022.030СБ	Сборочный чертеж		
				Детали		
А4		1	Д22Д.022.012-02	Патрубок	1	
		2	-03	Патрубок	1	
Б4		3	Д22Д.022.013	Труба		
				Труба 57х3 ГОСТ 10704-76 / Д ГОСТ 10705-80		
				L=150 h14	1	0,6кг.
				Стандартные изделия		
		4		Отвод 90° 57х3 ГОСТ 17375-77	2	
		5		Тройник 57х3 ГОСТ 17376-77	1	
		6		Фланец 1-50-6 Ст25 ГОСТ 12821-80	1	

Изм.	Лист	№ докум.	Подп.	Дата
Разраб.		Прыткова		5.10.83
Пров.				
Нач.отд.				
Н.контр.		Мюнтер		
Утв.				

Д22Д.022.030

Трубопровод

Лит.	Лист	Листов
И		1

Госстрой СССР ГПИ Горьковский Сантехпроект

Формат А4

Д22Д.022.007

А-А

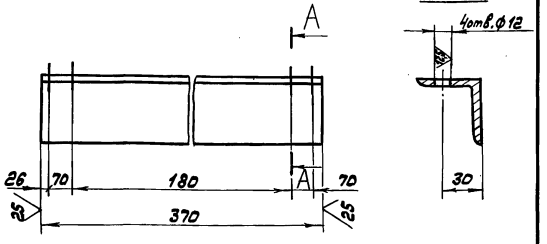

Неуказанные предельные отклонения размеров: H14; h14; ± IT14/2.

Изм.	Лист	№ докум.	Подп.	Дата
Разраб.		Прыткова		5.10.83
Пров.				
Т.контр.				
Н.контр.		Мюнтер		
Утв.				

Д22Д.022.007

Полка

Лит.	Масса	Масштаб
И	1,6	1:2,5

Лист	Листов 1

Уголок 5-50х50х5 ГОСТ 8509-72 / Вст3сп ГОСТ 535-79

Госстрой СССР ГПИ Горьковский Сантехпроект

Формат А4

Д22Д.022.006

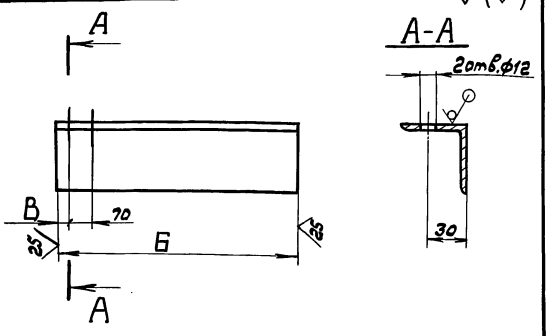

Обозначение	Размеры, мм. Б	Размеры, мм. В	Масса кг.
Д22Д.022.006	220	124	0,8
-01	140	46	0,7
-02	390	296	1,6

Неуказанные предельные отклонения размеров: H14; h14; ± IT14/2.

Изм.	Лист	№ докум.	Подп.	Дата
Разраб.		Прыткова		4.10.83
Пров.				
Т.контр.				
Н.контр.		Мюнтер		
Утв.				

Д22Д.022.006

Полка

Лит.	Масса	Масштаб
И	см. табл.	—

Лист	Листов 1

Уголок 5-50х50х5 ГОСТ 8509-72 / Вст3сп ГОСТ 535-79

Госстрой СССР ГПИ Горьковский Сантехпроект

Формат А4

Формат	Зона	Поз.	Обозначение	Наименование	Кол.	Примечание
				Документация		
А3			Д22Д.022.020СБ	Сборочный чертеж		
				Детали		
Б4		1	Д22Д.022.005	Связь		
				Швеллер 12 ГОСТ 8240-72 / Вст3сп ГОСТ 535-79		
				L=380 h16	2	3,85кг.
А4		2	Д22Д.022.006	Полка	1	
		3	-01	Полка	1	
		4	-02	Полка	1	
А4		5	Д22Д.022.007	Полка	1	
Б4		6	Д22Д.022.008	Стойка		
				Швеллер 12 ГОСТ 8240-72 / Вст3сп ГОСТ 535-79		
				L=1100 h16	2	11,4кг.
Б4		7	Д22Д.022.009	Стойка		
				Швеллер 10 ГОСТ 8240-72 / Вст3сп ГОСТ 535-79		
				L=1660 h16	2	14,6кг.
Б4		8	Д22Д.022.011	Стойка		
				Швеллер 10 ГОСТ 8240-72 / Вст3сп ГОСТ 535-79		
				L=430 h16	1	4,0кг.

Изм.	Лист	№ докум.	Подп.	Дата
Разраб.		Бердышева		4.10.83
Пров.				
Нач.отд.				
Н.контр.		Мюнтер		
Утв.				

Д22Д.022.020

Рама

Лит.	Лист	Листов
И		1

Госстрой СССР ГПИ Горьковский Сантехпроект

Формат А4

Серия 4.903-11 Вып. 6 Альбом I

422А.022.040СБ

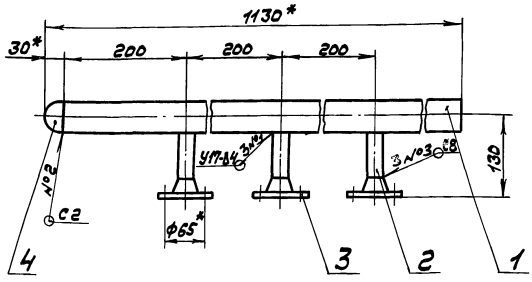

1. *Размеры для справок.
2. Неуказанные предельные отклонения размеров ± IT16/2
3. Сварные швы по ГОСТ 16037-80.

Изм.	Лист	№ докум.	Подп.	Дата
Разраб.		Прытков		4.1083
Пров.				
Т. контр.				
Н. контр.		Мюнтер		
Утв.				

Д 22Д.022.040СБ

Трубопровод

Лит.	Масса	Масштаб
И	7,5	1:5
Лист	Листов 1	

Госстрой СССР ГПИ Горьковский Сантехпроект

Формат А4

Формат	Зона	Поз.	Обозначение	Наименование	Кол.	Примечание
				Документация		
А4			Д 22Д.022.040СБ	Сборочный чертеж		
				Детали		
А4		1	Д 22Д.022.003-01	Труба	1	
А4		2	Д 22Д.022.014	Труба	3	
				Стандартные изделия		
		3		Фланец 1-20-6 Ст25 ГОСТ 12821-80	3	
		4		Заглушка 57х3 ГОСТ 17379-77	1	

Д 22Д.022.040

Трубопровод

Лит.	Лист	Листов
И		1

Госстрой СССР ГПИ Горьковский Сантехпроект

Формат А4

422А.022.012

125 √(√)

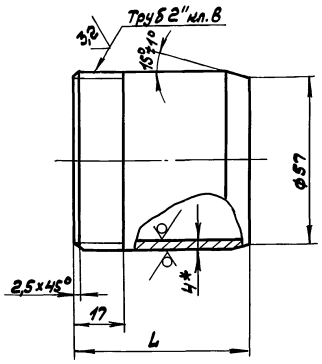

Обозначение	L, мм.	Масса, кг
Д 22Д.022.012	47	0,15
-01	53	0,2
-02	97	0,3
-03	147	0,7
-04	537	2,2

Изм.	Лист	№ докум.	Подп.	Дата
Разраб.		Прытков		4.1083
Пров.				
Т. контр.				
Н. контр.		Мюнтер		
Утв.				

Д 22Д.022.012

Патрубок

Лит.	Масса	Масштаб
И	см. табл.	—
Лист	Листов 1	

Трубы 60х4 ГОСТ 10704-76 / Д ГОСТ 10705-80

Госстрой СССР ГПИ Горьковский Сантехпроект

Формат А4

422А.022.030СБ

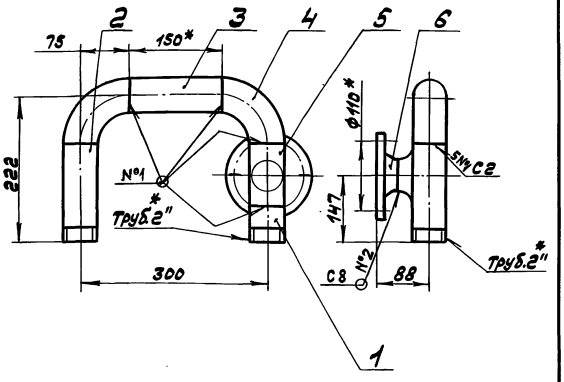

1. *Размеры для справок.
2. Неуказанные предельные отклонения размеров ± IT16/2
3. Сварные швы по ГОСТ 16037-80.

Изм.	Лист	№ докум.	Подп.	Дата
Разраб.		Прытков		4.1083
Пров.				
Т. контр.				
Н. контр.		Мюнтер		
Утв.				

Д 22Д.022.030СБ

Трубопровод

Лит.	Масса	Масштаб
И	5,0	1:5
Лист	Листов 1	

Госстрой СССР ГПИ Горьковский Сантехпроект

Формат А4

Серия 4.903-11 вып. 6 Альбом I

Формат	Зона	Поз.	Обозначение	Наименование	Кол.	Примечание
				Документация		
А4			Д22Д.022.060СБ	Сборочный чертеж		
				Детали		
А4		1	Д22Д.022.012	Патрубок	1	
				Стандартные изделия		
		2		Фланец 1-50-10Ст25 ГОСТ 12821-80	1	

Д22Д.022.060

Штуцер

Изм.	Лист	№ докум.	Подп.	Дата
Разраб.		Прытнова		4.1183
Пров.				
Нач. отд.				
Н. контр.		Мюнтер		
Утв.				

Лит. | Лист | Листов 1

Госстрой СССР ГПИ Горьковский Сантехпроект

Формат А4

Д22Д.022.050СБ

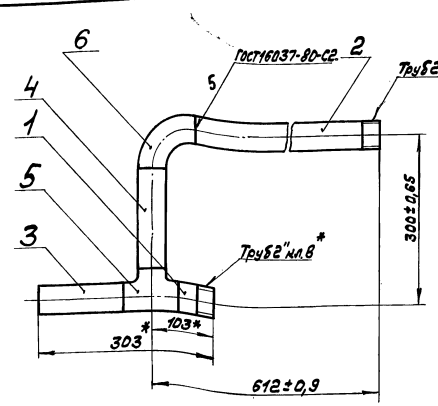

*Размеры для справок.

Д22Д.022.050СБ

Трубопровод

Изм.	Лист	№ докум.	Подп.	Дата
Разраб.		Прытнова		4.1183
Пров.				
Т. контр.				
Н. контр.		Мюнтер		
Утв.				

Лит. | Масса | Масштаб
И | 5,0 | 1:5

Лист | Листов 1

Госстрой СССР ГПИ Горьковский Сантехпроект

Формат А4

Формат	Зона	Поз.	Обозначение	Наименование	Кол.	Примечание
				Документация		
А4			Д22Д.022.050СБ	Сборочный чертеж		
				Детали		
А4		1	Д22Д.022.012-01	Патрубок	1	
		2	-04	Патрубок	1	
Б4		3	Д22Д.022.015	Труба		
				Труба 57×3 ГОСТ 10704-76 / Г ГОСТ 10705-80		
				L=150 h14 (25)	1	0,6кг.
Б4		4	Д22Д.022.016	Труба		
				Труба 57×3 ГОСТ 10704-76 / Г ГОСТ 10705-80		
				L=175 h14 (25)	1	0,7кг.
				Стандартные изделия		
		5		Тройник 57×3 ГОСТ 17376-77	1	
		6		Отвод 90° 57×3 ГОСТ 17375-77	1	

Д22Д.022.050

Трубопровод

Изм.	Лист	№ докум.	Подп.	Дата
Разраб.		Прытнова		4.1183
Пров.				
Нач. отд.				
Н. контр.		Мюнтер		
Утв.				

Лит. | Лист | Листов 1

Госстрой СССР ГПИ Горьковский Сантехпроект

Формат А4

Д22Д.022.014

25 (V)

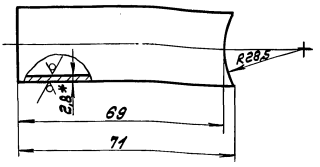

1.* Размеры для справок.

2. Неуказанные предельные отклонения размеров ± IT14/2.

Д22Д.022.014

Труба

Изм.	Лист	№ докум.	Подп.	Дата
Разраб.		Прытнова		4.1183
Пров.				
Т. контр.				
Н. контр.		Мюнтер		
Утв.				

Лит. | Масса | Масштаб
И | 0,2 | 1:1

Лист | Листов 1

Труба 20×2,8 ГОСТ 13262-75

Госстрой СССР ГПИ Горьковский Сантехпроект

4.224.022.017

12,5 (√)

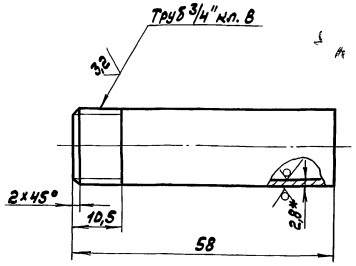

1.* Размеры для справок.

2. Неуказанные предельные отклонения размеров: h14; ± IT14/2.

Изм.	Лист	№ докум.	Подп.	Дата	Д 22Д.022.017			
Разраб.		Прытнова		7.11.83	Патрубок	Лит.	Масса	Масштаб
Пров.						И	0,2	1:1
Т. контр.						Лист	Листов 1	
Н. контр.		Мюнтер			Труба 20×2,8 ГОСТ 3262-75	Госстрой СССР ГПИ Горьковский Сантехпроект		
Утв.								

Формат А4

4.224.022.070СБ

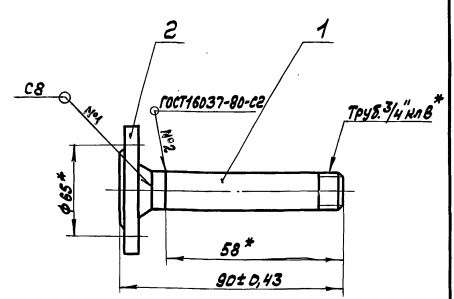

*Размеры для справок.

Изм.	Лист	№ докум.	Подп.	Дата	Д 22Д.022.070СБ			
Разраб.		Прытнова		7.11.83	Штуцер	Лит.	Масса	Масштаб
Пров.						И	1,0	1:2
Т. контр.						Лист	Листов 1	
Н. контр.		Мюнтер				Госстрой СССР ГПИ Горьковский Сантехпроект		
Утв.								

Формат А4

Формат	Зона	Поз.	Обозначение	Наименование	Кол.	Примечание
				Документация		
А4			Д 22Д.022.070СБ	Сборочный чертеж		
				Детали		
А4		1	Д 22Д.022.017	Патрубок	1	
				Стандартные изделия		
		2		Фланец 1-20-6 Ст25 ГОСТ 12821-80	1	

Изм.	Лист	№ докум.	Подп.	Дата	Д 22Д.022.070			
Разраб.		Прытнова		7.11.83	Штуцер	Лит.	Лист	Листов
Пров.						И		1
Нач. отд.						Госстрой СССР ГПИ Горьковский Сантехпроект		
Н. контр.		Мюнтер						
Утв.								

4.224.022.060СБ

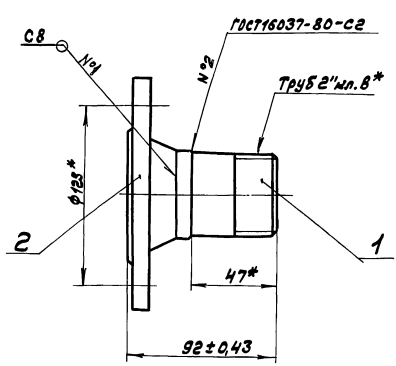

*Размеры для справок.

Изм.	Лист	№ докум.	Подп.	Дата	Д 22Д.022.060СБ			
Разраб.		Прытнова		7.11.83	Штуцер	Лит.	Масса	Масштаб
Пров.						И	3,0	1:2
Т. контр.						Лист	Листов 1	
Н. контр.		Мюнтер				Госстрой СССР ГПИ Горьковский Сантехпроект		
Утв.								

Серия 4.903-11 вып. 6 Альбом I

№ стран.	Обозначение	Наименование	Куда входит: Обозначение	Кол	Общее количество	Примечание
1	Д22Д. 023. 000	Блок подпиточных насосов ВК 1/16			1	
2	Д22Д. 023. 010	Трубопровод			1	
3	Д22Д. 023. 020	Рама			1	
4	Д22Д. 023. 030	Трубопровод			2	
5	Д22Д. 023. 040	Трубопровод			1	
6	Д22Д. 023. 050	Трубопровод			2	
7	Д22Д. 023. 060	Трубопровод			2	
8	Д22Д. 023. 070	Трубопровод			1	
9	Д22Д. 023. 080	Трубопровод			2	
10						
11						
12						
13						
14						
15						
16						
17						
18						
19						
20						
21						
22						
23						
24						
25						

Инв. № подл. | Подпись и дата | Взам. инв. № | Инв. № дубл. | Подпись и дата

Изм.	Лист	№ докум.	Подп.	Дата
Разраб.		Козина		
Пров.				
Нач. отд.		Вольский		
Н. контр.		Мюнтер		
Утв.				

Д22Д. 023. 000 ВС

Блок подпиточных насосов ВК 1/16
Ведомость спецификаций

Лит.	Лист	Листов
И		1

Госстрой СССР
ГПИ Горьковский
Сантехпроект

Формат	Зона	Поз.	Обозначение	Наименование	Кол.	Примечание
				Ду 32; Ру16 ГОСТ 5761-74	7	
		10		Клапан обратный		
				подземный 16 кч 9п		
				Ду 32; Ру25 ГОСТ 19501-74	2	
				Прокладка ГОСТ 15180-70		
		11		А-85-6	4	
		12		А-32-25	20	
				Болт ГОСТ 7798-70		
		13		М10×30.36	16	
		14		М16×50.36	80	
		15		М16×60.36	8	
		16		Гайка М16.4		
				ГОСТ 5915-70	88	
		17		Шайба 16-006 ГОСТ 10906-78	8	
		18		Опора ОПБ2-38		
				ГОСТ 14911-82	6	
				Прочие изделия.		
		19		Насос вихревой ВК 1/16		
				с электродвигателем		
				АОЛ2-22-4	2	70 кг
		20		Клапан УРРД Ду 25		
				Ру16 ТУ25.02160970-76	1	28 кг

Инв. № подл. | Подпись и дата | Взам. инв. № | Инв. № дубл. | Подпись и дата

Изм.	Лист	№ докум.	Подп.	Дата

Д22Д. 023. 000

Лист 2

Формат А4

Формат	Зона	Поз.	Обозначение	Наименование	Кол.	Примечание
				Документация		
А2			Д22Д. 023. 000 СБ	Сборочный чертеж		
А3			Д22Д. 023 000 ВС	Ведомость спецификаций		
А3			Д22Д. 023. 000 ВП	Ведомость покупных изделий		
				Сборочные единицы		
А4		1	Д22Д. 023. 010	Трубопровод	1	
А4		2	Д22Д. 023. 020	Рама	1	
А4		3	Д22Д. 023. 030	Трубопровод	2	
А4		4	Д22Д. 023. 040	Трубопровод	1	
А4		5	Д22Д. 023. 050	Трубопровод	2	
А4		6	Д22Д. 023. 060	Трубопровод	2	
А4		7	Д22Д. 023. 070	Трубопровод	1	
А4		8	Д22Д. 023. 080	Трубопровод	2	
				Стандартные изделия		
		9		Вентиль запорный		
				фланцевый 15ч 9п2		

Инв. № подл. | Подпись и дата | Взам. инв. № | Инв. № дубл. | Подпись и дата

Изм.	Лист	№ докум.	Подп.	Дата
Разраб.		Козина		
Пров.				
Нач. отд.		Вольский		
Н. контр.		Мюнтер		
Утв.				

Д22Д. 023. 000

Блок подпиточных насосов ВК 1/16

Лит.	Лист	Листов
И	1	2

Госстрой СССР
ГПИ Горьковский
САНТЕХПРОЕКТ

копировала: Красовская

Серия 4.903-11 Вып. 6 Альбом I

№ строки	Наименование	Обозначение документа на поставку	Поставщик	Куда входит (обозначение)	Количество: На изделие	В комплекты	На регулир.	Всего	Примечание
1	Фланец 1-32-16 Ст 25	ГОСТ 12821-80		Д22Д.023.040				2	
2				Д22Д.023.050	1			2	
3				Д22Д.023.070				2	
4				Д22Д.023.080	1			2	
5								14	
6	1-32-25 Ст 25			Д22Д.023.050	1			2	
7				Д22Д.023.060	1			2	
8								4	
9	Опора ОПБ 2-38	ГОСТ 14911-82						6	
10	Крепежные изделия								
11									
12	Болт М 10х30.36	ГОСТ 7798-70						16	
13	М 16х50.36							80	
14	М 16х60.36							8	
15									
16	Гайка М16.4	ГОСТ 5915-70						88	
17									
18	Шайба 16-006	ГОСТ 10906-78						8	
19									
20									
21									
22									
23									
24									
25									
26									
27									
28									

Инв. № подл. | Подпись и дата | Взам. инв. № | Инв. № дубл. | Подпись и дата

Изм.	Лист	№ докум.	Подп.	Дата	Д22Д.023.000 ВП	Лист 2

Копировал [illegible] — Формат А3

№ строки	Наименование	Обозначение документа на поставку	Поставщик	Куда входит (обозначение)	Количество: На изделие	В комплекты	На регулир.	Всего	Примечание
1	Насос вихревой ВК 1/16 с		г. Ливны						
2	электродвигателем АОЛ2-22-4		„Ливгидромаш"					2	
3	Вентиль запорный фланцевый		„Кровспецпромарма-						
4	15ч9п2 Ду 32 Ру 16	ГОСТ 5761-74	тура					7	
5	Клапан обратный подъемный		„Ленпромарматура"						
6	16кч9п Ду32 Ру25	ГОСТ 19501-74						2	
7	Клапан УРРД		г. Улан-Удэ						
8	Ду 25 Ру 16		з-д „Теплоприбор"					1	
9									
10									
11	Заглушка 38х2	ГОСТ 17379-77		Д22Д.023.010				1	
12				Д22Д.023.040				1	
13								2	
14									
15	Прокладка А-25-6	ГОСТ 15180-70						4	
16	А-32-25							20	
17									
18	Фланец квадратный								
19	1-25-6 Ст 25	ГОСТ 12821-80		Д22Д.023.030	1			2	
20				Д22Д.023.060	1			2	
21								4	
22									
23	Фланец 1-25-16 Ст 25	ГОСТ 12821-80		Д22Д.023.080	1			2	
24	1-32-16 Ст 25			Д22Д.023.010				4	
				Д22Д.023.030	1			2	

Инв. № подл. | Подпись и дата | Взам. инв. № | Инв. № дубл. | Подпись и дата

Изм.	Лист	№ докум.	Подп.	Дата	Д22Д.023.000 ВП			
Разраб.		Козина	[illegible]	8.11.83	Блок подпиточных насосов ВК 1/16	Лит.	Лист	Листов
Пров.						0	1	2
Нач. отд.		Вольский	[illegible]		Ведомость покупных изделий	Госстрой СССР ГПИ Горьковский Сантехпроект		
Н. контр.		Мюнтер	[illegible]					
Утв.								

Д22Д.023.000 СБ

Серия 4.903-11 Вып.6

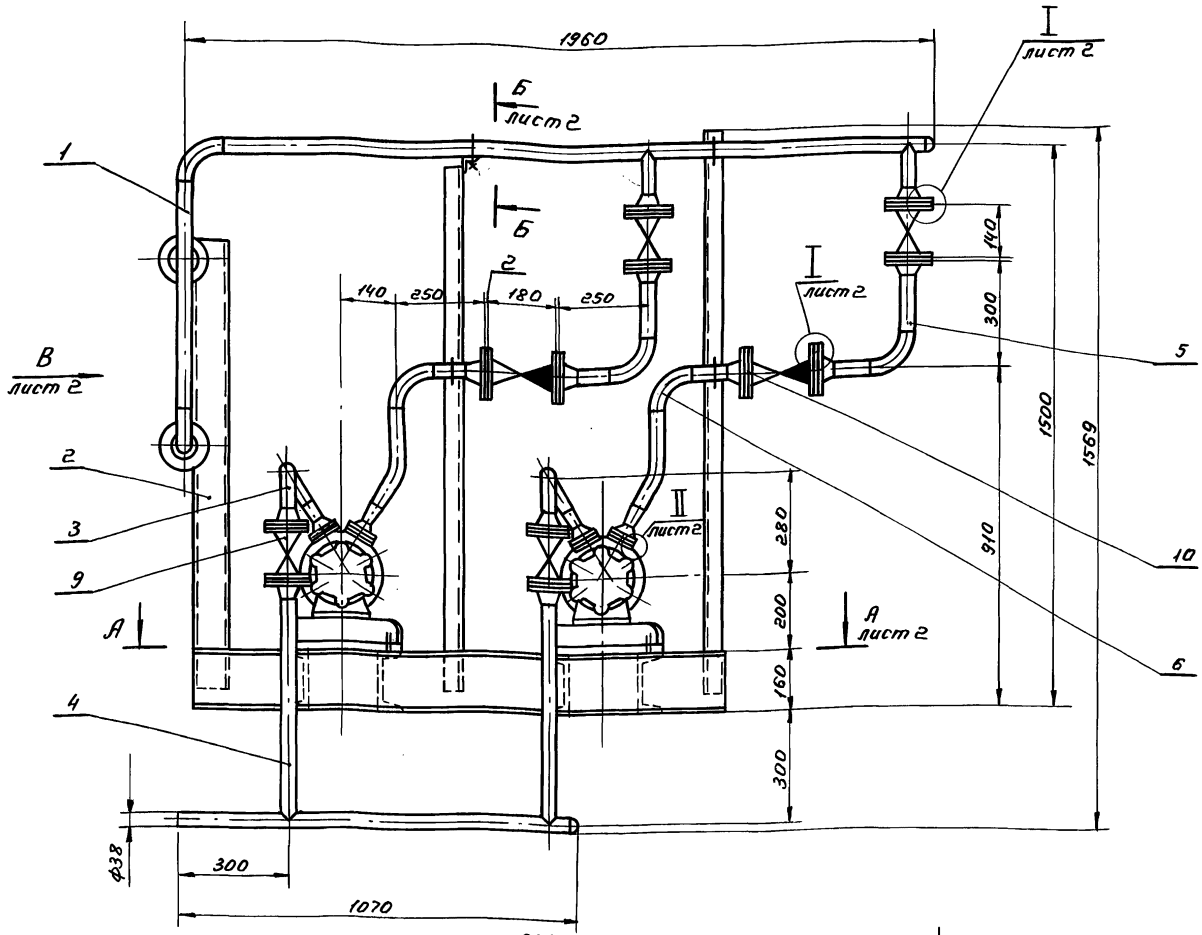

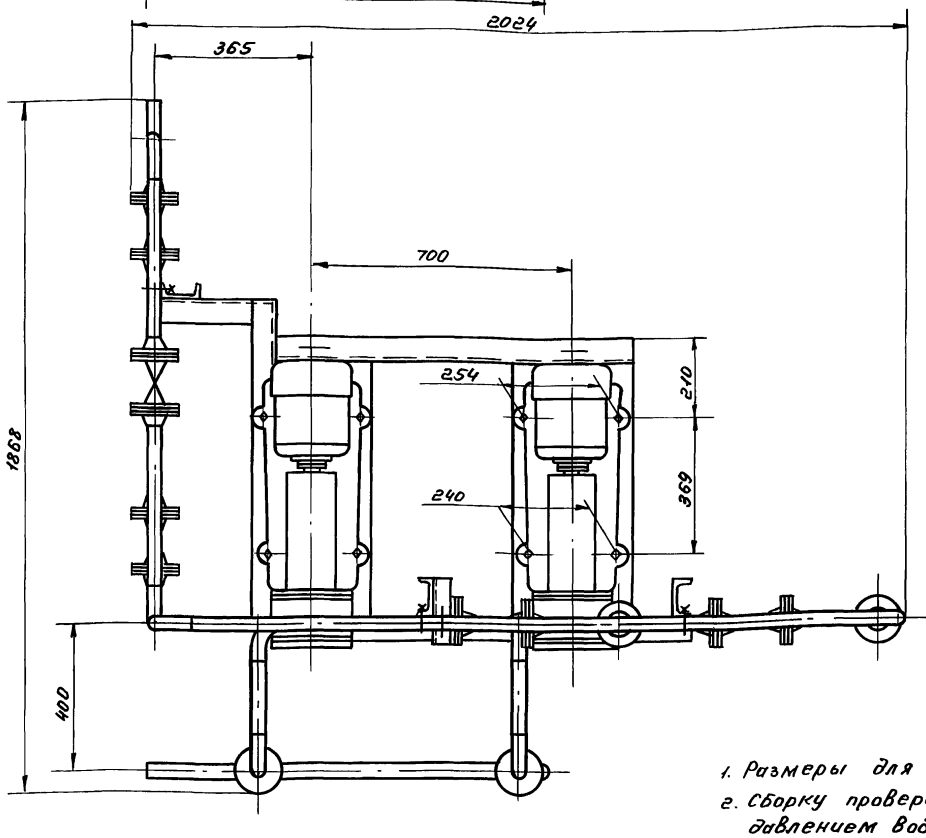

1. Размеры для справок.
2. Сборку проверить на герметичность давлением воды $P_{пр.} = 4$ кгс/см² в течение 5 мин, после чего давление снизить до рабочего $P_{раб.} = 2.3$ кгс/см² и произвести осмотр.
Течь не допускается

3. Штуцеры, бобышки, муфты трубопроводов после снятия приборов и средств автоматизации, а также присоединительные концы трубопроводов, на период транспортирования и хранения блока должны быть закрыты пробками или заглушками.

Изм.	Лист	№ докум.	Подп.	Дата	Д22Д.023.000 СБ			
Разраб.		Козина			Блок подпиточных насосов ВК 1/16.	Лит.	Масса	Масшт.
Пров.						И	390	1:10
Т.контр.						Лист 1	Листов 2	
Нач.отд.		Вольский				Госстрой СССР ГПИ Горьковский Сантехпроект		
Н.контр.		Мюнтер						
Утв.								

Инв.№ подл. | Подп. и дата | Взам.инв.№ | Инв.№ дубл. | Подп. и дата

Пров. Очеркина 07.09.87г. Кол.Петрик 20031-01 ВЕ

Вид В лист 1

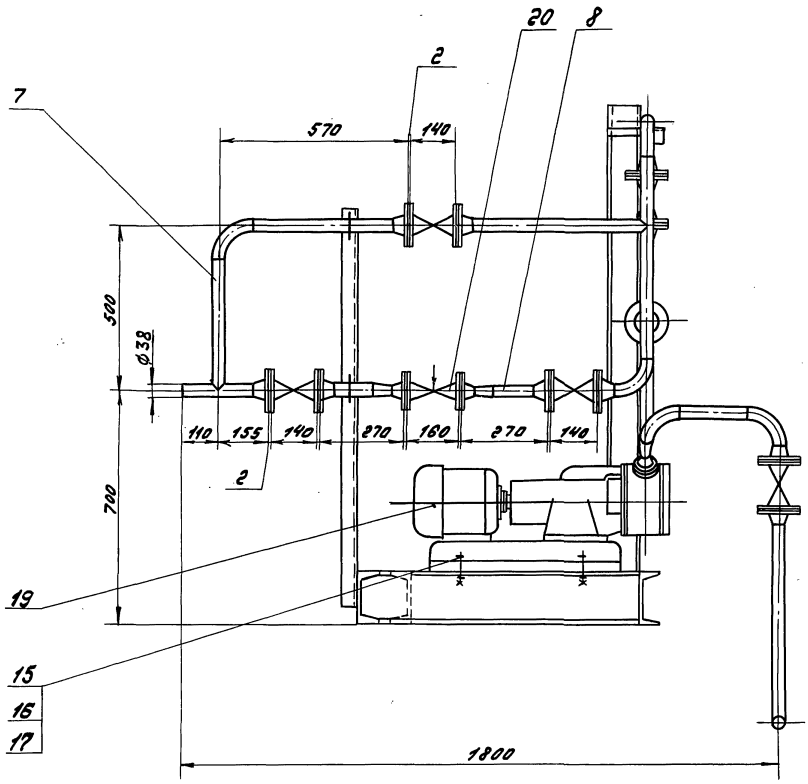

I / М 1:2 лист 1

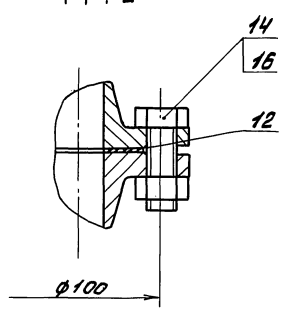

А – А лист 1

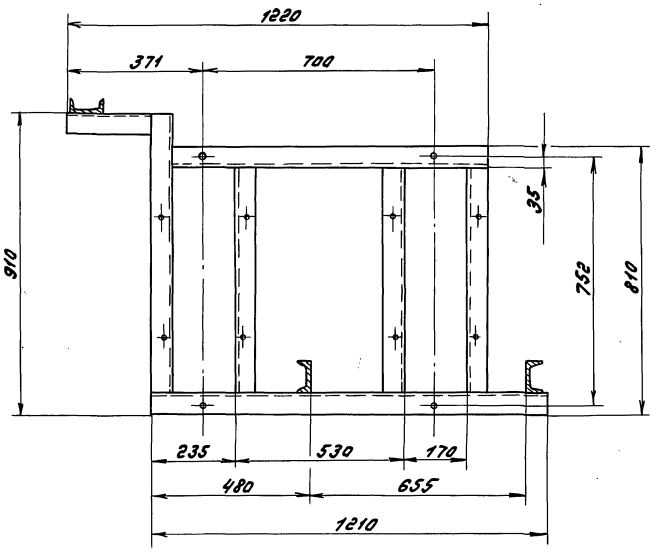

II / М 1:2 повернуто лист 1

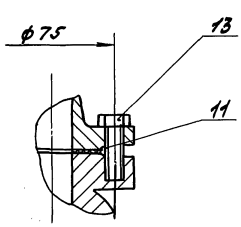

Б – Б / М 1:1 лист 1

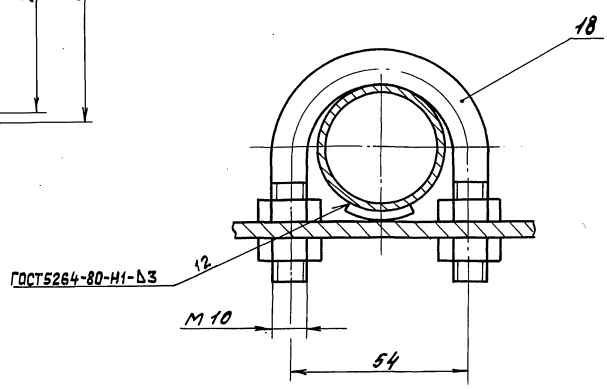

Серия 4.903-11 Вып. 6 Альбом I

Инв.№ подл. | Подп. и дата | Взам.инв.№ | Инв.№ дубл. | Подп. и дата

4.22А.023.003

25 √(√)

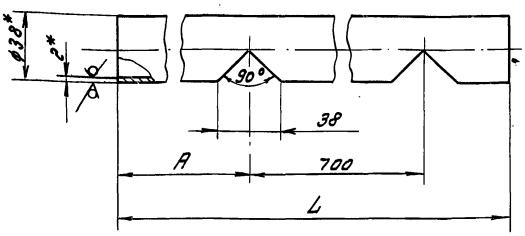

Обозначение	Размеры, мм L	Размеры, мм A	Масса, кг
Д22Д.023.003	1840	1089	3,2
-01	1050	300	1,8

1.* Размеры для справок
2. Неуказанные предельные отклонения размеров ± IT16/2.

Изм.	Лист	№ докум.	Подп.	Дата
Разраб.		Козина		9.11.83
Пров.				
Т.контр.				
Н.контр.		Мюнтер		
Утв.				

Д22Д.023.003

Патрубок

Лит.	Масса	Масштаб
У	См. табл.	—
Лист	Листов 1	

Труба 38х2 ГОСТ 10704-76 / Д ГОСТ 10705-80

Госстрой СССР ГПИ. Горьковский САНТЕХПРОЕКТ

Формат А4

4.22А.023.002

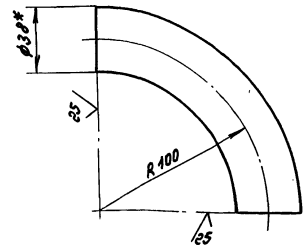

1.* Размеры для справок
2. Неуказанные предельные отклонения размеров ± IT16/2.

Изм.	Лист	№ докум.	Подп.	Дата
Разраб.		Козина		9.11.83
Пров.				
Т.контр.				
Н.контр.		Мюнтер		
Утв.				

Д22Д.023.002

Отвод

Лит.	Масса	Масштаб
У	0,3	1:2
Лист	Листов 1	

Труба 38х2 ГОСТ 10704-76 / Д ГОСТ 10705-80

Госстрой СССР ГПИ Горьковский Сантехпроект

Копировал Мюнтер — Формат А4

4.22А.023.001

25 √(√)

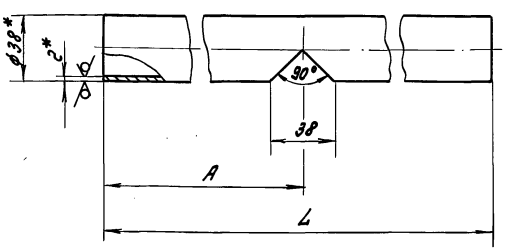

Обозначение	Размеры, мм L	Размеры, мм A	Масса, кг
Д22Д.023.001	600	200	1,1
-01	223	110	0,4

1.* Размеры для справок
2. Неуказанные предельные отклонения размеров ± IT16/2.

Изм.	Лист	№ докум.	Подп.	Дата
Разраб.		Козина		9.11.83
Пров.				
Т.контр.				
Н.контр.		Мюнтер		
Утв.				

Д22Д.023.001

Патрубок

Лит.	Масса	Масштаб
У	См. табл.	—
Лист	Листов 1	

Труба 38х2 ГОСТ 10704-76 / Д ГОСТ 10705-80

Госстрой СССР ГПИ Горьковский Сантехпроект

Копир. Мюнтер — Формат А4

Формат	Зона	Поз.	Обозначение	Наименование	Кол.	Примеч.
				Документация		
А2			Д22Д.023.010 СБ	Сборочный чертеж		
				Детали		
А4		1	Д22Д.023.001	Патрубок	1	
А4		2	Д22Д.023.002	Отвод	2	
А4		3	Д22Д.023.003	Патрубок	1	
А4		4	Д22Д.023.004	Патрубок	2	
		5	-01	Патрубок	1	
				Стандартные изделия		
		6		Фланец 1-32-16 Ст25 ГОСТ 12821-80	4	
		7		Заглушка 38-2 ГОСТ 17379-77	1	

Изм.	Лист	№ докум.	Подп.	Дата
Разраб.		Козина		9.11.83
Пров.				
Н.контр.		Мюнтер		
Утв.				

Д22Д.023.010

Трубопровод

Лит.	Лист	Листов
У		1

Госстрой СССР ГПИ Горьковский Сантехпроект

Д22Д.023.010СБ

Серия 4.903-11 вып.6

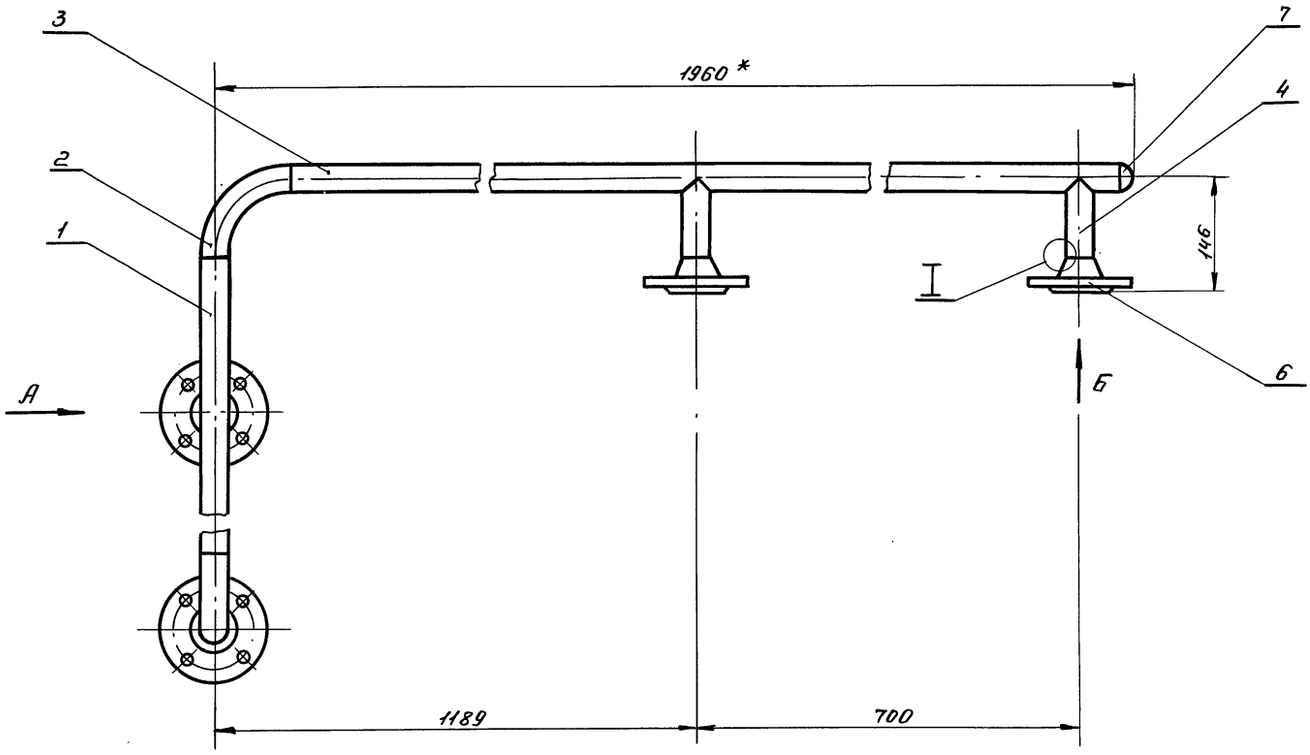

Вид А

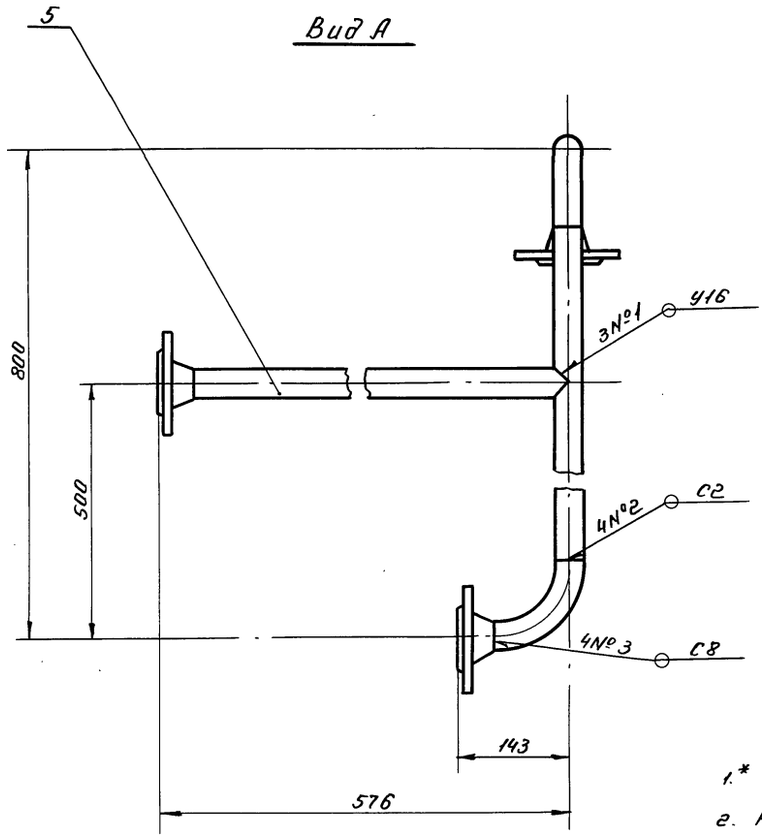

Вид Б

М 1:2

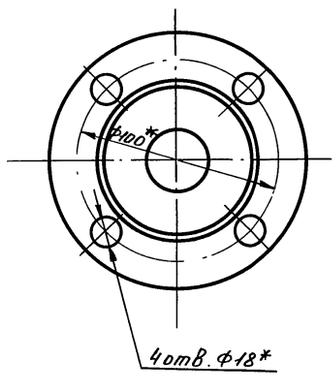

1.* Размеры для справок

2. Неуказанные предельные отклонения размеров $\pm \frac{1T16}{2}$

3. Сварные швы по ГОСТ 16037-80.

I

М 2:1

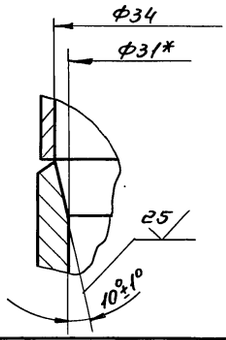

Изм	Лист	№ докум	Подп.	Дата	Д22Д.023.010СБ			
Разраб.		Козина			Трубопровод	Лит.	Масса	Масшт.
Пров.						И	13.0	1:5
Т. контр.						Лист	Листов 1	
Н. контр.		Мюнтер				Госстрой СССР ГПИ Горьковский Сантехпроект		
Утв.								

Инв.№ подл. | Подп. и дата | Взам. инв. N | Инв.№ дубл. | Подп. и дата

Серия 4.903-11 Вып. 6 Альбом I

Д22Д.023.009

25 √(√)

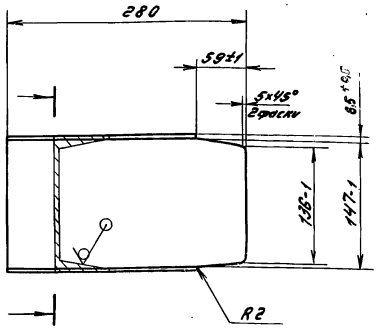

Неуказанные предельные отклонения размеров $\pm \frac{IT16}{2}$

Изм.	Лист	№ докум.	Подп.	Дата	Д22Д.023.009			
Разраб.		Козина		9.11.83	Опора	Лит.	Масса	Масштаб
Пров.						И	4.0	1:4
Т.контр.						Лист	Листов 1	
Н.контр.		Мюнтер			Швеллер 16 ГОСТ 8240-72 / В Ст3сп ГОСТ 535-79	Госстрой СССР ГПИ Горьковский Сантехпроект		
Утв.								

Инв. № подл. | Подпись и дата | Взам. инв. № | Инв. № дубл. | Подпись и дата

Копировал [подпись] — Формат А4

Формат	Зона	Поз.	Обозначение	Наименование	Кол.	Примеч.
А4		5	Д22Д.023.009	Опора	1	
Б4		6	Д22Д.023.011	Опора		
				Швеллер 16 ГОСТ 8240-72 / В Ст3сп ГОСТ 535-79		
				L = 1210 h16 25 √	1	17,2 кг
Б4		7	Д22Д.023.012	Опора		
				Швеллер 16 ГОСТ 8240-72 / В Ст3сп ГОСТ 535-79		
				L = 934 h16 25 √	1	13,3 кг
Б4		8	Д22Д.023.013	Опора		
				Швеллер 16 ГОСТ 8240-72 / В Ст3сп ГОСТ 535-79		
				L = 680 h16 25 √	3	9,7 кг
Б4		9	Д22Д.023.014	Опора		
				Швеллер 16 ГОСТ 8240-72 / В Ст3сп ГОСТ 535-79		
				L = 846 h16 25 √	1	12,0 кг

Инв. № подл. | Подпись и дата | Взам. инв. № | Инв. № дубл. | Подпись и дата

Изм.	Лист	№ докум.	Подп.	Дата	Д22Д.023.020	Лист 2

Копировал [подпись] — Формат А4

Формат	Зона	Поз.	Обозначение	Наименование	Кол.	Примеч.
				Документация		
А2			Д22Д.023.020 СБ	Сборочный чертеж		
				Детали		
Б4		1	Д22Д.023.005	Стойка		
				Швеллер 10 ГОСТ 8240-72 / В Ст3сп ГОСТ 535-79		
				L = 1500 h16 25 √	1	13,0 кг
Б4		2	Д22Д.023.006	Опора		
				Уголок Б-50×50×5 ГОСТ 8509-72 / В Ст3сп ГОСТ 535-79		
				L = 180 h16 25 √	1	0,7 кг
Б4		3	Д22Д.023.007	Стойка		
				Швеллер 10 ГОСТ 8240-72 / В Ст3сп ГОСТ 535-79		
				L = 1400 h16 25 √	1	12,0 кг
Б4		4	Д22Д.023.008	Стойка		
				Швеллер 10 ГОСТ 8240-72 / В Ст3сп ГОСТ 535-79		
				L = 1200 h16 25 √	1	10,0 кг

Инв. № подл. | Подпись и дата | Взам. инв. № | Инв. № дубл. | Подпись и дата

Изм.	Лист	№ докум.	Подп.	Дата	Д22Д.023.020			
Разраб.		Козина		9.11.83	Рама	Лит.	Лист	Листов
Пров.						И	1	2
Нач.отд.						Госстрой СССР ГПИ Горьковский Сантехпроект		
Н.контр.		Мюнтер						
Утв.								

Формат А4

Д22Д.023.004

25 √(√)

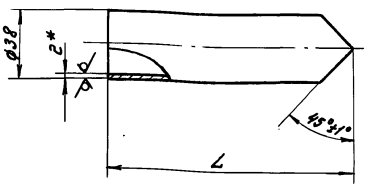

Обозначение	L, мм	Масса, кг
Д22Д.023.004	104	0,2
-01	534	0,9
-02	612	1,1
-0,3	400	0,7

1.* Размеры для справок
2. Неуказанные предельные отклонения размеров $\pm \frac{IT16}{2}$

Инв. № подл. | Подпись и дата | Взам. инв. № | Инв. № дубл. | Подпись и дата

Изм.	Лист	№ докум.	Подп.	Дата	Д22Д.023.004			
Разраб.		Козина		9.11.83	Патрубок	Лит.	Масса	Масштаб
Пров.						И	См. табл.	—
Т.контр.						Лист	Листов 1	
Н.контр.		Мюнтер			Труба 32×2 ГОСТ 10704-76 / Д ГОСТ 10705-80	Госстрой СССР ГПИ Горьковский Сантехпроект		
Утв.								

Д22Д.023.020 СБ

Серия 4.903-11 вып. 6 Альбом-7

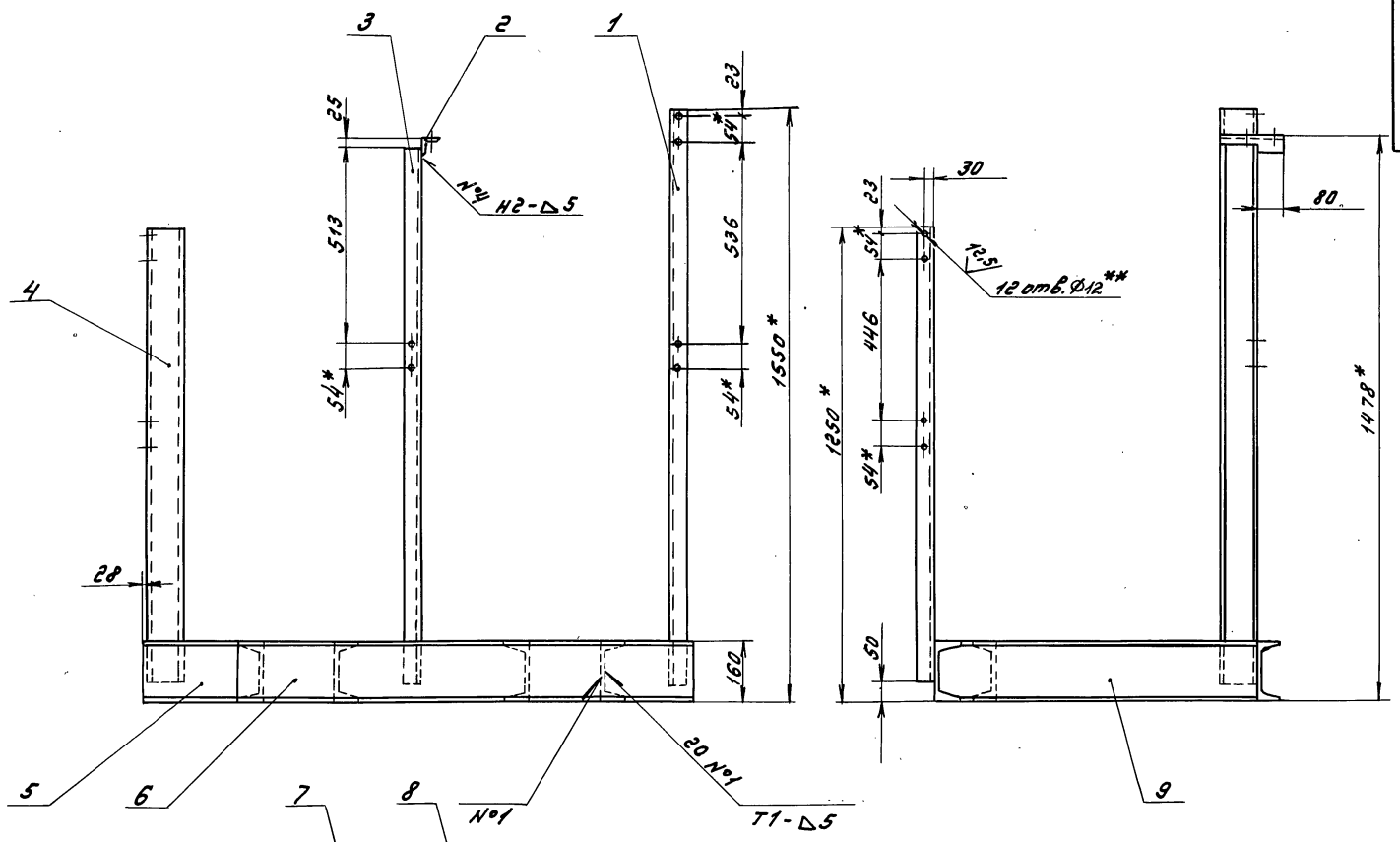

Б - Б
М 1:2 повернуто

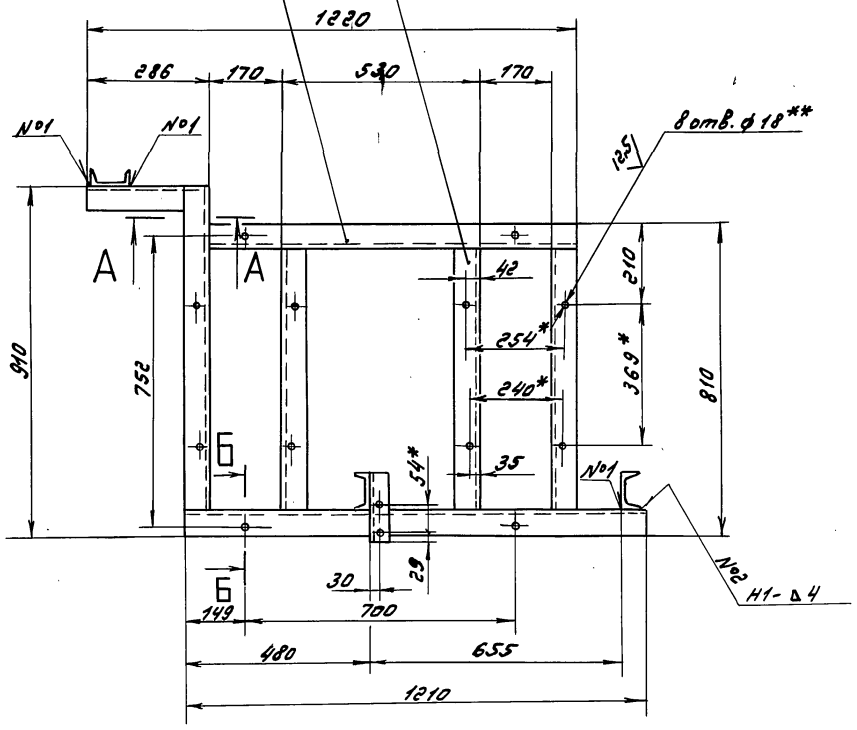

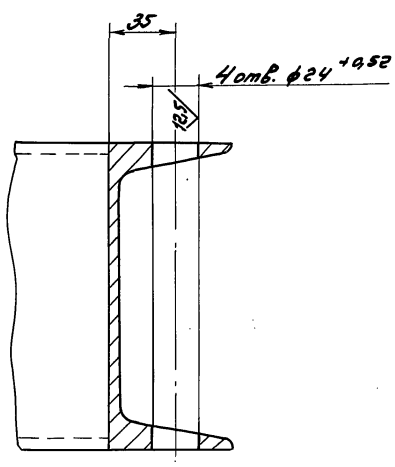

А - А
М 1:2

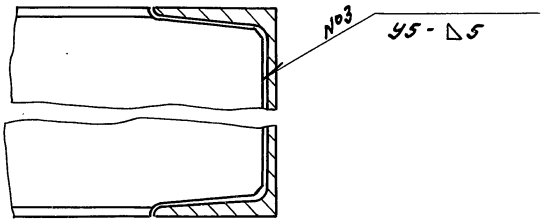

1. * Размеры для справок
2. ** Обработать по сопрягаемой детали
3. Неуказанные предельные отклонения размеров $\pm \frac{IT16}{2}$
4. Сварные швы по ГОСТ 5264-80

					Д22Д.023.020 СБ			
Изм.	Лист	№ докум.	Подп.	Дата	Рама	Лит.	Масса	Масштаб
Разраб.		Козина				И	112	1:10
Пров.						Лист	Листов 1	
Т.контр.						Госстрой СССР ГПИ Горьковский Сантехпроект		
Н.контр.		Монтер						
Утв.								

Инв. № подл. | Подп. и дата | Взам. инв. № | Инв. № дубл. | Подп. и дата

20031-01 90 Копировал [signature] Формат А2

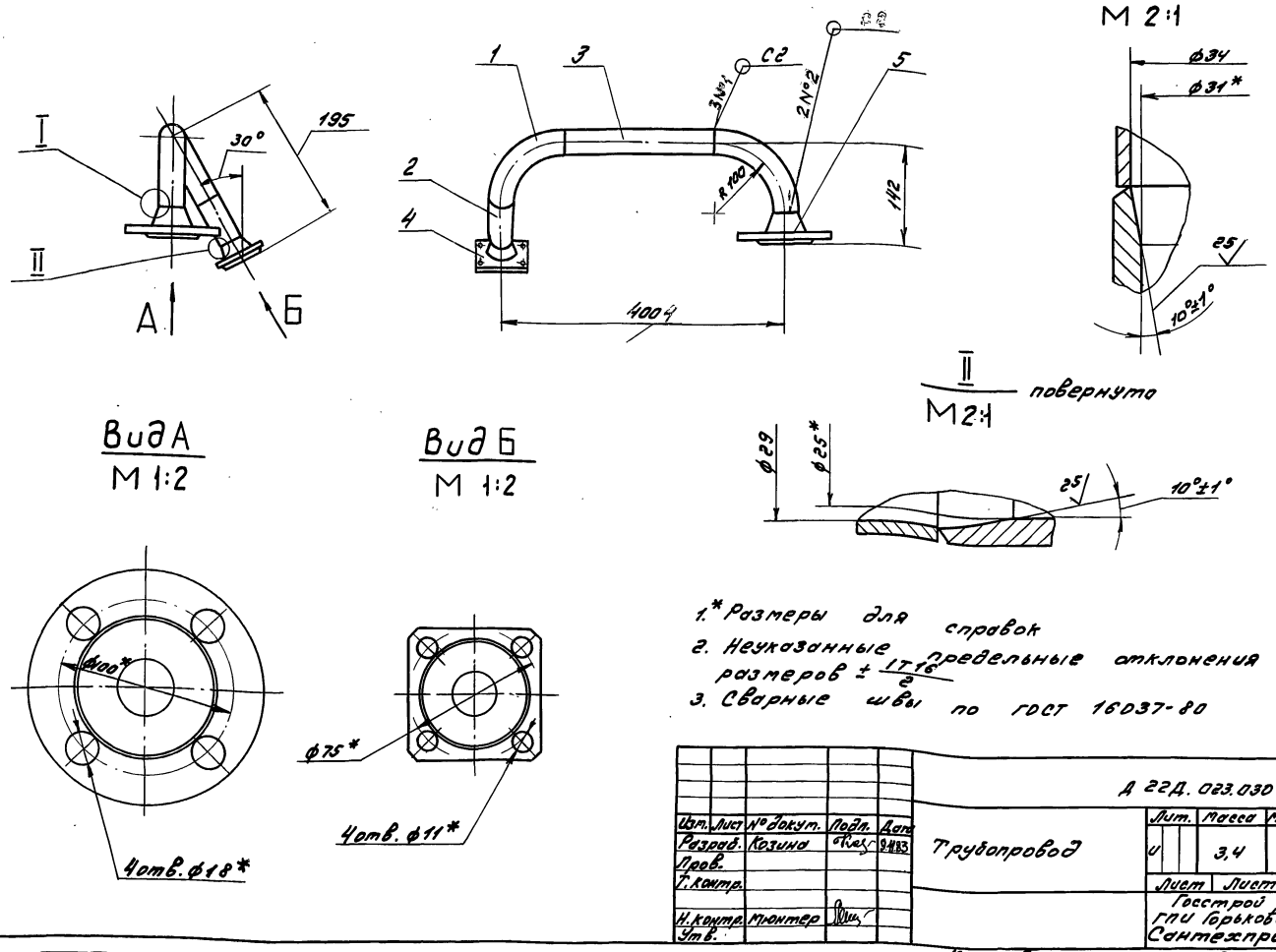

1.* Размеры для справок
2. Неуказанные предельные отклонения размеров $\pm \frac{IT16}{2}$
3. Сварные швы по ГОСТ 16037-80

Изм.	Лист	№ докум.	Подп.	Дата	Д 22Д.023.030 СБ			
Разраб.		Козина		9.83	Трубопровод	Лит.	Масса	Масштаб
Пров.						У	3,4	1:5
Т.контр.						Лист	Листов 1	
Н.контр.		Монтер				Госстрой СССР ГПИ Горьковский Сантехпроект		
Утв.								

Копир. Ильин — Формат А3

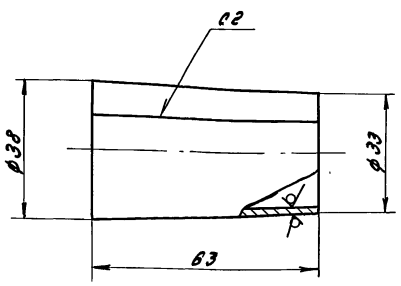

1. Неуказанные предельные отклонения размеров: h16; $\pm \frac{IT16}{2}$
2. Сварные швы по ГОСТ 5264-80

Изм.	Лист	№ докум.	Подп.	Дата	Д 22Д.023.015			
Разраб.		Козина		9.83	Переход	Лит.	Масса	Масштаб
Пров.						У	0,1	1:1
Т.контр.						Лист	Листов 1	
Н.контр.		Монтер			Лист 5-ГН-2 ГОСТ 19903-74 5-IV-Н-В Ст3сп ГОСТ 1623-70	Госстрой СССР ГПИ Горьковский Сантехпроект		
Утв.								

Копир. Ильин — Формат А4

Формат	Зона	Поз.	Обозначение	Наименование	Кол.	Примеч.
				Документация		
А3			Д22Д.023.030СБ	Сборочный чертеж		
				Детали		
А4		1	Д22Д.023.002	Отвод	2	
А4		2	Д22Д.023.015	Переход	1	
Б4		3	Д22Д.023.016	Патрубок		
				Труба 38×2 ГОСТ 10704-76 / Д ГОСТ 10705-80		
				L = 200 h16 ▽25	1	0,36кг
				Стандартные изделия		
		4		Фланец квадратный		
				1-25-6 Ст25 ГОСТ 12821-80	1	
		5		Фланец 1-32-16 Ст25		
				ГОСТ 12821-80	1	

Изм.	Лист	№ докум.	Подп.	Дата	Д 22Д.023.030			
Разраб.		Козина		9.83	Трубопровод	Лит.	Лист	Листов
Пров.						У		1
Нач.отд.		Вольский				Госстрой СССР ГПИ Горьковский Сантехпроект		
Н.контр.		Монтер						
Утв.								

20031-07 94

Копир. Ильин — Формат А4

Инв.№ подл. | Подпись и дата | Взам.инв.№ | Инв.№ дубл. | Подпись и дата

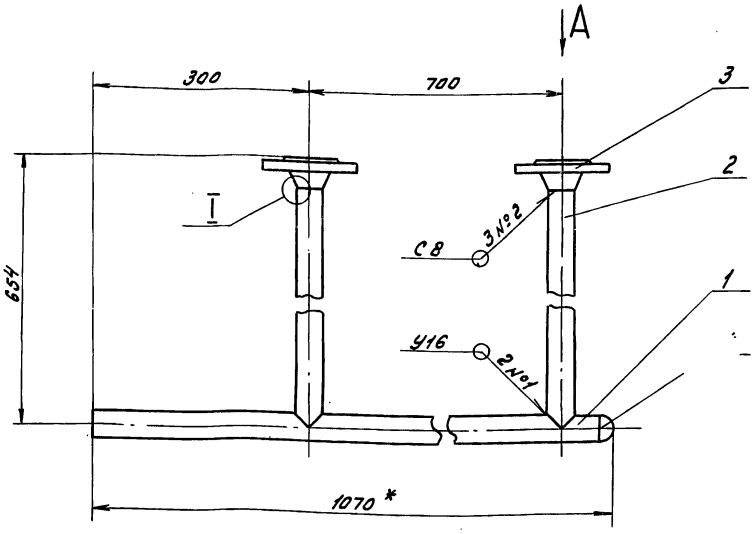

Вид А
М 1:2

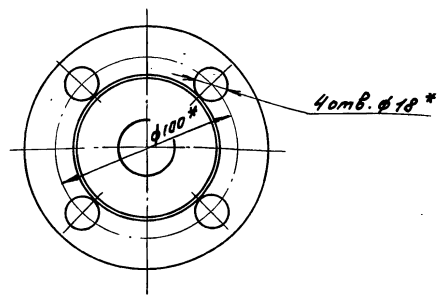

I
М2:1

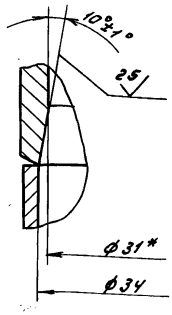

1. * Размеры для справок
2. Неуказанные предельные отклонения размеров $\pm \frac{IT16}{2}$
3. Сварные швы по гост 16037-80

Изм.	Лист	№ докум.	Подп.	Дата	Д 22 Д. 023. 040 СБ			
Разраб.		Козина		9.1193	Трубопровод	Лит.	Масса	Масштаб
Пров.						У	7.0	1:5
Т. контр.						Лист	Листов 1	
Н. контр.		Мюнтер				Госстрой СССР ГПИ Горьковский Сантехпроект		
Утв.								

Копир. Формат А3

Формат	Зона	Поз.	Обозначение	Наименование	Кол.	Приме-чание
				Документация		
А3			Д 22 Д. 023. 050 СБ	Сборочный чертеж		
				Детали		
А4		1	Д 22 Д. 023. 002	Отвод	1	
Б4		2	Д 22 Д. 023. 017	Патрубок		
				Труба 38х2 гост 10704-76 / д гост 10705-80		
				L = 105 h16 (25)	1	0,2 кг
Б4		3	Д 22 Д. 023. 018	Патрубок		
				Труба 38х2 гост 10704-76 / д гост 10705-80		
				L = 158 h16 (25)	1	0,3 кг
				Стандартные изделия		
				Фланец гост 12821-80		
		4		1-32-16 Ст25	1	
		5		1-32-25 Ст25	1	

Изм.	Лист	№ докум.	Подп.	Дата	Д 22 Д. 023. 050			
Разраб.		Козина		9.1193	Трубопровод	Лит.	Лист	Листов
Пров.						У		1
Нач. отд.						Госстрой СССР ГПИ Горьковский Сантехпроект		
Н. контр.		Мюнтер						
Утв.								

Формат А4

Формат	Зона	Поз.	Обозначение	Наименование	Кол.	Приме-чание
				Документация		
А3			Д 22 Д. 023. 040 СБ	Сборочный чертеж		
				Детали		
А4		1	Д 22 Д. 023. 003-01	Патрубок	1	
А4		2	Д 22 Д. 023. 004-02	Патрубок	2	
				Стандартные изделия		
		3		Фланец 1-32-16 Ст 25 гост 12821-80	2	
		4		Заглушка 38х2 гост 17379-77	1	

Изм.	Лист	№ докум.	Подп.	Дата	Д 22 Д. 023. 040			
Разраб.		Козина		9.1193	Трубопровод	Лит.	Лист	Листов
Пров.						У		1
Нач. отд.		Вольский				Госстрой СССР ГПИ Горьковский Сантехпроект		
Н. контр.		Мюнтер						
Утв.								

900837-01

Инв. № подл. | Подпись и дата | Взам. инв. № | Инв. № дубл. | Подпись и дата

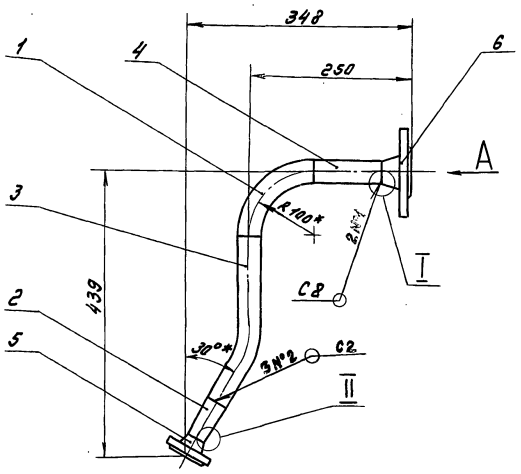

Вид А
М 1:2

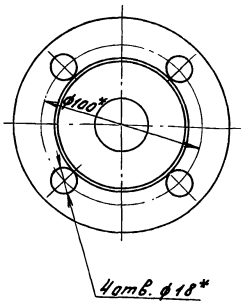

Вид Б повернуто
М 1:2

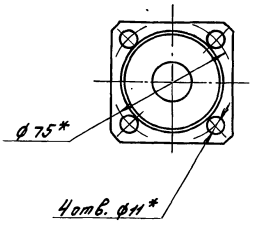

II
М 2:1 повернуто

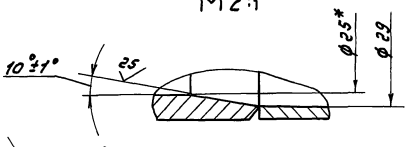

I
М 2:1

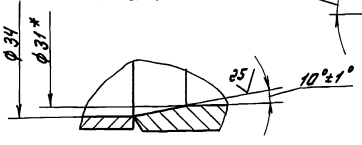

1.* Размеры для справок
2. Неуказанные предельные отклонения размеров $\pm \frac{IT16}{2}$
3. Сварные швы по ГОСТ 16037-80

Изм.	Лист	№ докум.	Подп.	Дата	Д 22Д. 023.060 СБ			
Разраб.		Козина		9.11.83	Трубопровод	Лит.	Масса	Масштаб
Пров.						и	4.0	1:5
Т. контр.						Лист	Листов 1	
Н. контр.		Мюнтер				Госстрой СССР ГПИ Горьковский Сантехпроект		
Утв.								

Инв. № подл. | Подпись и дата | Взам. инв. № | Инв. № дубл. | Подпись и дата

Копир. Ламаев — Формат А3

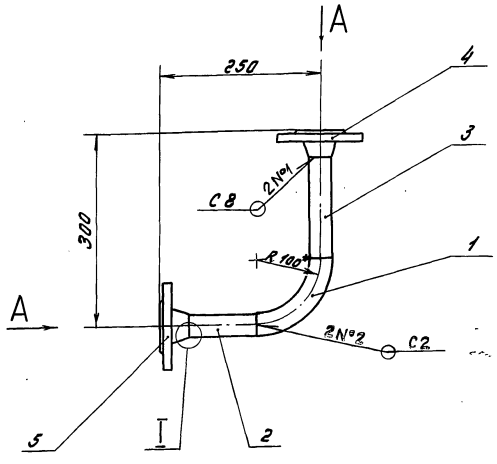

Вид А
М 1:2

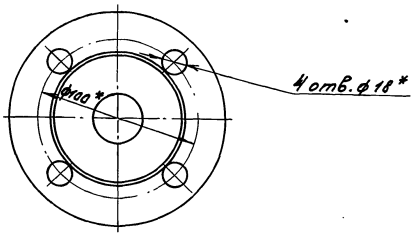

I
М 2:1

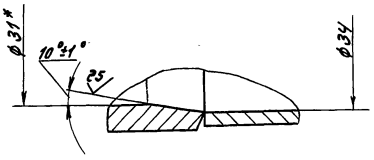

1.* Размеры для справок
2. Неуказанные предельные отклонения размеров $\pm \frac{IT16}{2}$
3. Сварные швы по ГОСТ 16037-80

Изм.	Лист	№ докум.	Подп.	Дата	Д 22Д. 023.050 СБ			
Разраб.		Козина		9.11.83	Трубопровод	Лит.	Масса	Масштаб
Пров.						и	4,2	1:5
Т. контр.						Лист	Листов 1	
Н. контр.		Мюнтер				Госстрой СССР ГПИ Горьковский Сантехпроект		
Утв.								

Инв. № подл. | Подпись и дата | Взам. инв. № | Инв. № дубл. | Подпись и дата

20031-01 93

Серия 4.903-11 Вып 6 Альбом I

Формат	Зона	Поз.	Обозначение	Наименование	Кол.	Приме-чание
				Документация		
А3			Д22Д.023.080 СБ	Сборочный чертеж		
				Детали		
А4		1	Д22Д.023.015	Переход	1	
Б4		2	Д22Д.023.023	Патрубок		
				Труба 38х2 ГОСТ 10704-76 / Д ГОСТ 10705-80		
				L = 125 h16 (25)	1	0,2 кг
				Стандартные изделия		
				Фланец ГОСТ 12821-80		
		3		1-25-16 Ст 25	1	
		4		1-32-16 Ст 25	1	

Изм. Лист № докум. Подп. Дата
Разраб. Козина
Пров.
Нач.отд.
Н.контр. Мюнтер
Утв.

Д22Д.023.080

Трубопровод

Лит. | Лист | Листов 1

Госстрой СССР ГПИ Горьковский Сантехпроект

Формат А4

Инв.№ подл. | Подпись и дата | Взам.инв.№ | Инв.№ дубл. | Подпись и дата

Формат	Зона	Поз.	Обозначение	Наименование	Кол.	Приме-чание
				Документация		
А3			Д22Д.023.070 СБ	Сборочный чертеж		
				Детали		
А4		1	Д22Д.023.001-01	Патрубок	1	
А4		2	Д22Д.023.002	Отвод	1	
А4		3	Д22Д.023.004-03	Патрубок	1	
Б4		4	Д22Д.023.022	Патрубок		
				Труба 38х2 ГОСТ 10704-76 / Д ГОСТ 10705-80		
				L = 428 h16 (25)	1	0,8 кг
				Стандартные изделия		
		5		Фланец 1-32-16 Ст 25 ГОСТ 12821-80	2	

Изм. Лист № докум. Подп. Дата
Разраб. Козина
Пров.
Нач.отд.
Н.контр. Мюнтер
Утв.

Д22Д.023.070

Трубопровод

Лит. | Лист | Листов 1

Госстрой СССР ГПИ Горьковский Сантехпроект

Формат А4

Инв.№ подл. | Подпись и дата | Взам.инв.№ | Инв.№ дубл. | Подпись и дата

Д22Д.023.019

(25)/(V)

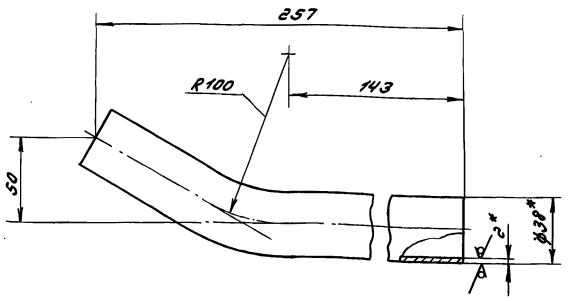

1.* Размеры для справок

2. Неуказанные предельные отклонения размеров ± IT16/2

Изм. Лист № докум. Подп. Дата
Разраб. Козина
Пров.
Т.контр.
Н.контр. Мюнтер
Утв.

Д22Д.023.019

Патрубок

Лит. | Масса | Масштаб
У | 0,4 | 1:2

Лист | Листов 1

Труба 38х2 ГОСТ 10704-76 / Д ГОСТ 10705-80

Госстрой СССР ГПИ Горьковский Сантехпроект

Копир. Формат А4

Инв.№ подл. | Подпись и дата | Взам.инв.№ | Инв.№ дубл. | Подпись и дата

Формат	Зона	Поз.	Обозначение	Наименование	Кол.	Приме-чание
				Документация		
А3			Д22Д.023.060 СБ	Сборочный чертеж		
				Детали		
А4		1	Д22Д.023.002	Отвод	1	
А4		2	Д22Д.023.015	Переход	1	
А4		3	Д22Д.023.019	Патрубок	1	
Б4		4	Д22Д.023.021	Патрубок		
				Труба 38х2 ГОСТ 10704-76 / Д ГОСТ 10705-80		
				L = 105 h16 (25)	1	0,2 кг
				Стандартные изделия		
		5		Фланец квадратный 1-25-6 Ст 25 ГОСТ 12821-80	1	
		6		Фланец 1-32-25 Ст 25 ГОСТ 12821-80	1	

Изм. Лист № докум. Подп. Дата
Разраб. Козина
Пров.
Нач.отд.
Н.контр. Мюнтер
Утв.

Д22Д.023.060

Трубопровод

Лит. | Лист | Листов 1

Госстрой СССР ГПИ Горьковский Сантехпроект

Формат А4

Инв.№ подл. | Подпись и дата | Взам.инв.№ | Инв.№ дубл. | Подпись и дата

Д22Д.023.080 СБ

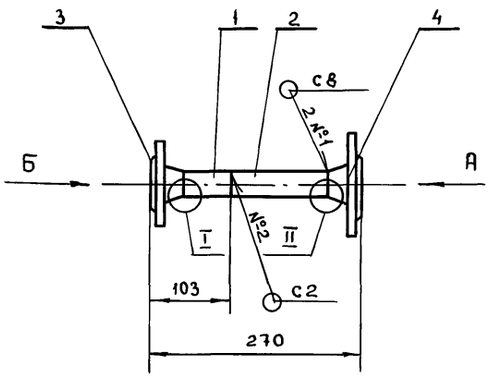

Вид А
М 1:2

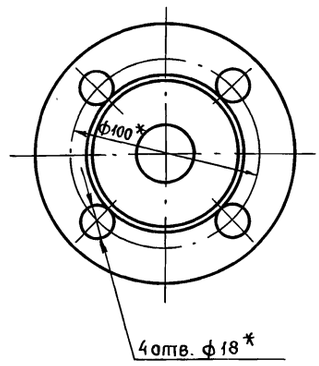

Вид Б
М 1:2

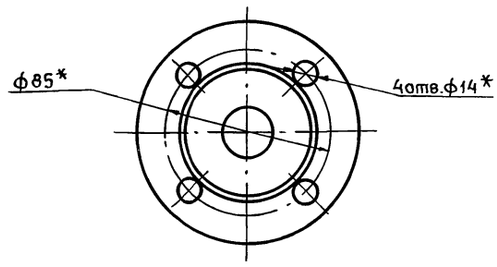

I
М 2:1

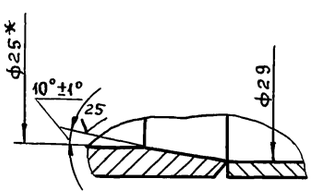

II
М 2:1

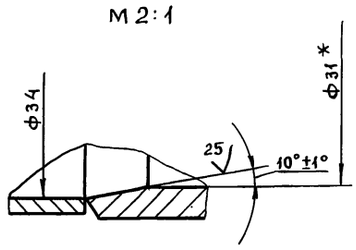

1. * Размеры для справок
2. Неуказанные предельные отклонения размеров $\pm \frac{1T16}{2}$
3. Сварные швы по ГОСТ 16037-80

					Д22Д.023.080 СБ			
Изм.	Лист	№докум.	Подп.	Дата	Трубопровод	Лит.	Масса	Масшт
Разраб.		Козина				И	3.0	1:5
Пров.						Лист	Листов 1	
Т.контр.						Госстрой СССР ГПИ Горьковский Сантехпроект		
Н.контр.		Мюнтер						
Утв.								

Д22Д.023.070 СБ

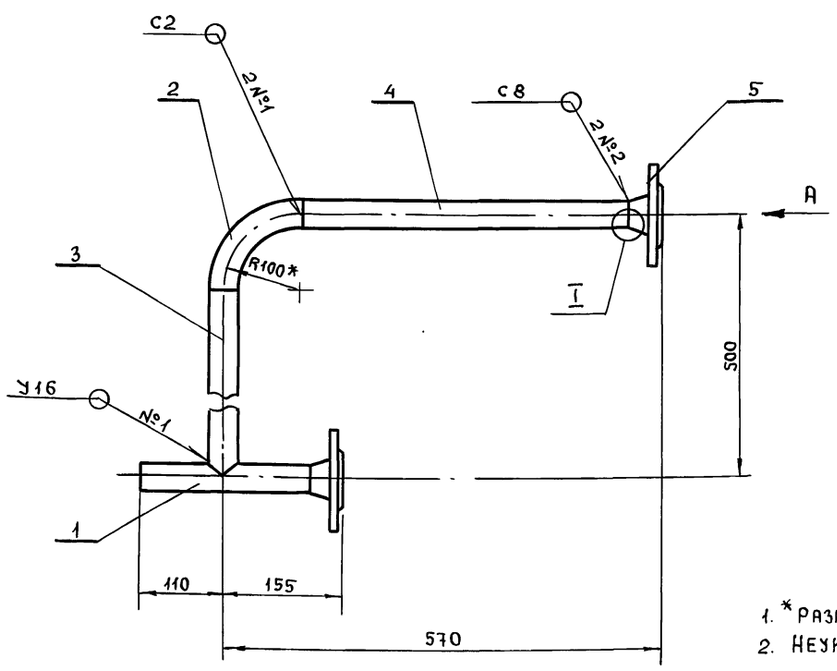

Вид А
М 1:2

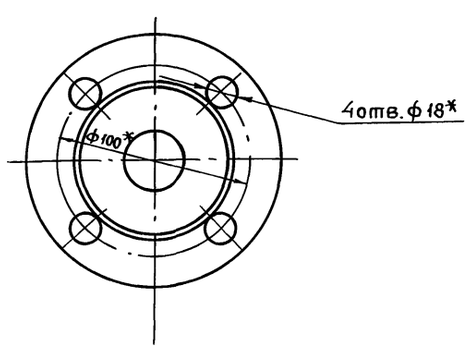

1. * Размеры для справок
2. Неуказанные предельные отклонения размеров $\pm \frac{1T16}{2}$
3. Сварные швы по ГОСТ 16037-80

I
М 1:1

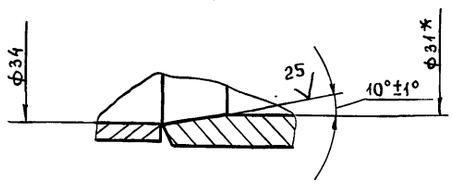

					Д22Д.023.070 СБ			
Изм.	Лист	№докум.	Подп.	Дата	Трубопровод	Лит.	Масса	Масшт
Разраб.		Козина				И	5.5	1:5
Пров.						Лист	Листов 1	
Т.контр.						Госстрой СССР ГПИ Горьковский Сантехпроект		
Н.контр.		Мюнтер						
Утв.								

СЕРИЯ 4.903-11 Вып.6

Инв.№подл. | Подпись и дата | Взам.инв.№ | Инв.№дубл. | Подпись и дата

gost.e-ecolog.ru

Пров. 4.12.87г. Кон.