ТИПОВАЯ ДОКУМЕНТАЦИЯ НА КОНСТРУКЦИИ, ИЗДЕЛИЯ И УЗЛЫ ЗДАНИЙ И СООРУЖЕНИЙ

СЕРИЯ 5.903-17

БЛОКИ ТЕПЛОМЕХАНИЧЕСКОГО ОБОРУДОВАНИЯ ДЛЯ ВОДОГРЕЙНЫХ КОТЕЛЬНЫХ МАЛОЙ МОЩНОСТИ

ВЫПУСК 1-6

БЛОК НАСОСОВ СЕТЕВОЙ ВОДЫ БНСВ-7

РАБОЧИЕ ЧЕРТЕЖИ

gost.e-ecolog.ru

ТИПОВАЯ ДОКУМЕНТАЦИЯ НА КОНСТРУКЦИИ, ИЗДЕЛИЯ И УЗЛЫ ЗДАНИЙ И СООРУЖЕНИЙ

СЕРИЯ 5.903-17

БЛОКИ ТЕПЛОМЕХАНИЧЕСКОГО ОБОРУДОВАНИЯ ДЛЯ ВОДОГРЕЙНЫХ КОТЕЛЬНЫХ МАЛОЙ МОЩНОСТИ

ВЫПУСК 1-6

Блок насосов сетевой воды БНСВ-7

РАБОЧИЕ ЧЕРТЕЖИ

Разработаны:
ГПИ Нижегородский Сантехпроект
Главный инженер института М.С. Сорочкин
Главный инженер проекта Т.С. Гусева

Утвержден
и введен в действие ГПИ „Нижегородский Сантехпроект", приказ от 13.11.91 г. №70

Обозначение	Наименование	Стр.
Д24В. 108. 000	Блок насосов сетевой воды БНСВ-7	3
Д24В. 108. 000 СБ	Блок насосов сетевой воды БНСВ-7	4
Д24В. 108. 000 ВП	Ведомость покупных изделий	7
Д24В. 108. 001	Шайба дросселирующая	9
Д24В. 108. 010	Трубопровод	
Д24В. 108. 010 СБ	Трубопровод	10
Д24В. 108. 020	Трубопровод	
Д24В. 108. 020 СБ	Трубопровод	11
Д24В. 108. 030	Трубопровод	
Д24В. 108. 030 СБ	Трубопровод	12
Д24В. 108. 040	Трубопровод	13
Д24В. 108. 040 СБ	Трубопровод	
Д24В. 108. 042	Патрубок	14
Д12В. 108. 050	Трубопровод	
Д12В. 108. 060	Трубопровод	
Д12В. 108. 050 СБ	Трубопровод	15
Д12В. 108. 060 СБ	Трубопровод	16
Д12В. 108. 019	Фланец	
Д12В. 108. 070	Трубопровод	
Д12В. 108. 070 СБ	Трубопровод	17
Д12В. 108. 021	Патрубок	
Д12В. 108. 024	Патрубок	
Д12В. 108. 080	Трубопровод	18
Д12В. 108. 032	Патрубок	
Д12В. 108. 080 СБ	Трубопровод	19
Д12В. 108. 090	Трубопровод	20
Д12В. 108. 090 СБ	Трубопровод	
Д12В. 108. 033	Штуцер	
Д12В. 108. 100	Трубопровод	21
Д12В. 108. 100 СБ	Трубопровод	
Д12В. 108. 110	Трубопровод	
Д12В. 108. 110 СБ	Трубопровод	22
Д12В. 108. 120	Трубопровод	
Д12В. 108. 120 СБ	Трубопровод	
Д12В. 108. 036	Штуцер	23
Д12В. 108. 130	Рама	
Д12В. 108. 044	Опора	
Д12В. 108. 130 СБ	Рама	24
ДИ. 108. 000 АТМ СБ	Установка приборов и средств автоматизации	25
ДИ. 108. 000 АТМ	Установка приборов и средств автоматизации	26
ДИ. 108. 000 АТМ-1	Схема автоматизации	
ДИ. 108. 000 ВТК	Ведомость теплоизоляционных конструкций	27

Инв. № подл. | Подп. и дата | Взам. инв. № | Инв. № дубл. | Подп. и дата

Изм.	Лист	№ докум.	Подп.	Дата
Разраб.		Шилина		2.09
Пров.		Шилина		
Нач. отд.		Вольский		
Н. контр.		Мюнтер		
Утв.				

Копировал: Чеснева

5.903-17.1-6

Содержание альбома

Лит.	Лист	Листов
И		1

ГПИ Нижегородский САНТЕХПРОЕКТ

Серия 5.903-17 Выпуск 1-6

Формат	Зона	Поз.	Обозначение	Наименование	Кол.	Примечание
				Документация		
А2			Д24В.108.000 СБ	Сборочный чертеж		
А3			Д24В.108.000 ВС	Ведомость покупных изделий		
				Сборочные единицы		
А4		1	Д24В.108.010	Трубопровод	2	
А4		2	Д24В.108.020	Трубопровод	1	
		3	-01	Трубопровод	2	
		4	-02	Трубопровод	1	
А4		5	Д24В.108.030	Трубопровод	1	
А4		6	Д24В.108.040	Трубопровод	1	
А4		7	Д24В.108.050	Трубопровод	1	
А4		8	Д24В.108.060	Трубопровод	1	
А4		9	Д24В.108.070	Трубопровод	1	
А4		10	Д24В.108.080	Трубопровод	1	
А4		11	Д24В.108.090	Трубопровод	1	
А4		12	Д24В 108.100	Трубопровод	2	
А4		13	Д24В.108.110	Трубопровод	1	
А4		14	Д24В.108.120	Трубопровод	1	

Инв.№подл. | Подп. и дата | Взам.инв.№ | Инв.№дубл. | Подп. и дата

Изм.	Лист	№ докум.	Подп.	Дата
Разраб.		Козина		9.99
Пров.		Козина		
Нач.отд.		Вольский		
Н.контр.		Мюнтер		
Утв.				

Д24В.108.000

Блок насосов сетевой воды БНСВ-7

Лит	Лист	Листов
И	1	4

ГПИ Нижегородский САНТЕХПРОЕКТ

Формат А4

Формат	Зона	Поз.	Обозначение	Наименование	Кол.	Примечание
А4		15	Д24В.108.130	Рама	1	
		16	ТС-569.00.000-13	Грязевик абонентский	1	Серия 5.903-13 Вып.5
				Детали		
А4		17	Д24В.108.001	Шайба дросселирующая	1	
				Стандартные изделия		
				Прокладка ГОСТ 15180-86		
		18		А-25-10 ПОН	10	
		19		А-50-10 ПОН	7	
		20		А-80-10 ПОН	2	
		21		А-100-10 ПОН	20	
		22		А-125-25 ПОН	1	
		23		А-150-25 ПОН	1	
				Болт ГОСТ 7798-70		
		24		М12-6g×50.56	40	
		25		М16-6g×50.56	8	
		26		М16-6g×60.56	152	
		27		М20-6g×80.56	8	
		28		М24-6g×90.56	16	
		29		Шпилька М16-6g×180.56 ГОСТ 22038-76	12	

Инв.№подл. | Подп. и дата | Взам.инв.№ | Инв.№дубл. | Подп. и дата

Изм. | Лист | № докум. | Подп. | Дата

Д24В.108.000

Лист 2

Формат А4

Формат	Зона	Поз.	Обозначение	Наименование	Кол.	Примечание
				Гайка ГОСТ 5915-70		
		30		М12-6Н.5	40	
		31		М16-6Н.5	176	
		32		М20-6Н.5	8	
		33		М24-6Н.5	16	
		34		Шайба 16.65Г ГОСТ 6402-70	8	
		35		Шайба 20.02 ГОСТ 10906-78	8	
				Опора ГОСТ 14911-82		
		36		ОПБ2-32	2	
		37		ОПБ2-89	1	
		38		ОПБ2-108	3	
		39		ОПБ2-133	2	
		40		ОПБ2-159	1	
				Прочие изделия		
		41		Агрегат электронасосный К80-50-200 ТУ 26-06-1425-88	2	
				Задвижка 30ч6бр ТУ 26-07-1399-86		
		42		Ду 50; Ру 10	1	
		43		Ду 100; Ру 10	7	

Инв.№подл. | Подп. и дата | Взам.инв.№ | Инв.№дубл. | Подп. и дата

Изм. | Лист | № докум. | Подп. | Дата

Д24В.108.000

Лист 3

Формат А4

Формат	Зона	Поз.	Обозначение	Наименование	Кол.	Примечание
		44		Клапан 15кч 18п2		
				Ду 15; Ру 16		
				ТУ 26-07-1429-87	2	
		45		Клапан 15кч 19п2		
				Ду 25; Ру 16		
				ТУ 26-07-1442-87	5	
		46		Клапан 19ч 21бр		
				Ду 100; Ру 16		
				ТУ 26-07-1490-89	2	
		47		Счетчик СТВТ-1-100		
				Ду 100; Ру 10		
				ТУ 25-02(30-78-12.00.82)	1	
		48		Клапан регулирующий		
				УРРД-М-25-0.6		
				ТУ 25-02.160141-81	1	

Инв.№подл. | Подп. и дата | Взам.инв.№ | Инв.№дубл. | Подп. и дата

Изм. | Лист | № докум. | Подп. | Дата

Д24В.108.000

Лист 4

Копировал: Чичева

Формат А4

Серия 5.903-17 Выпуск 1-6

Д24В.108.000 СБ

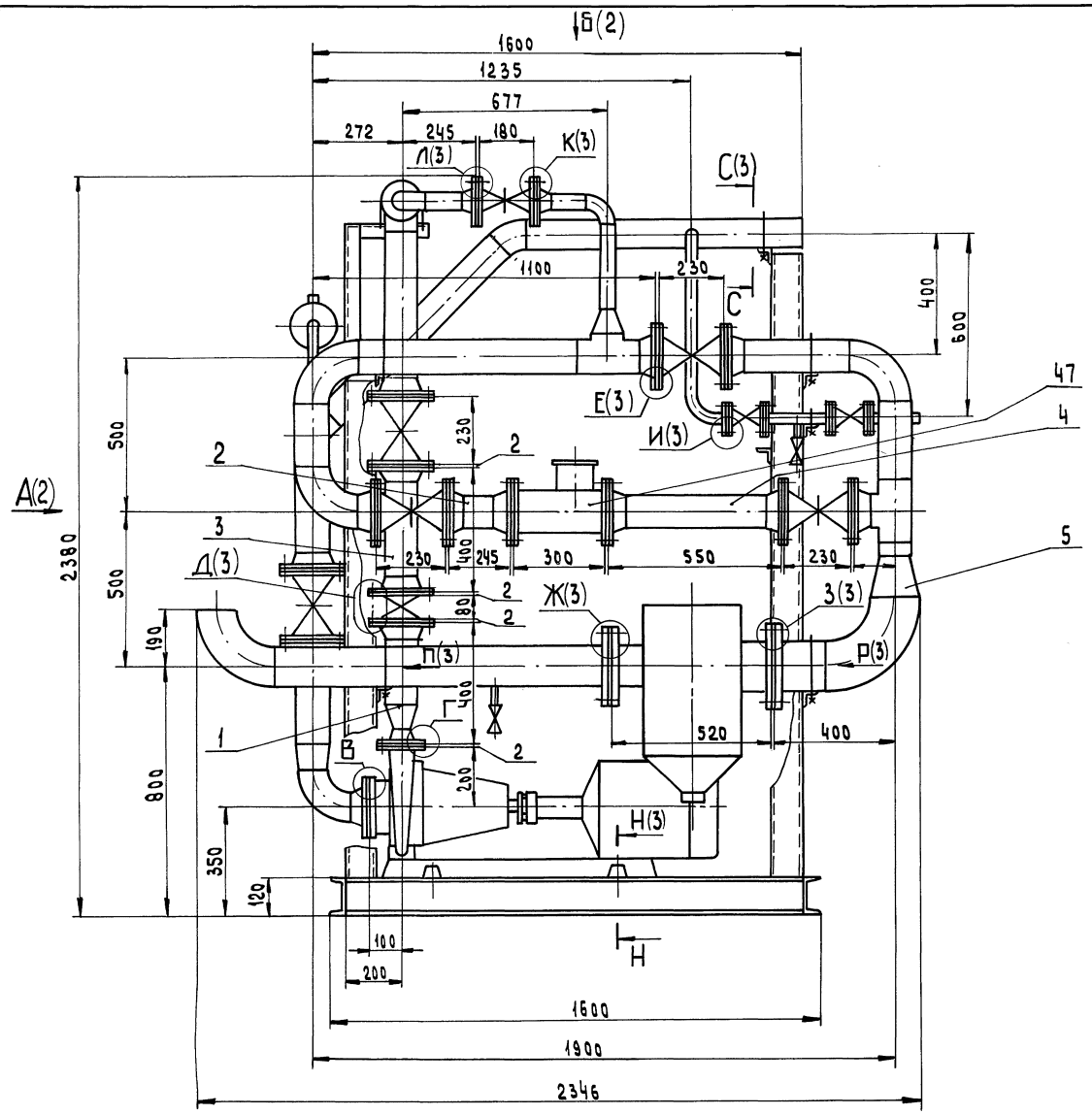

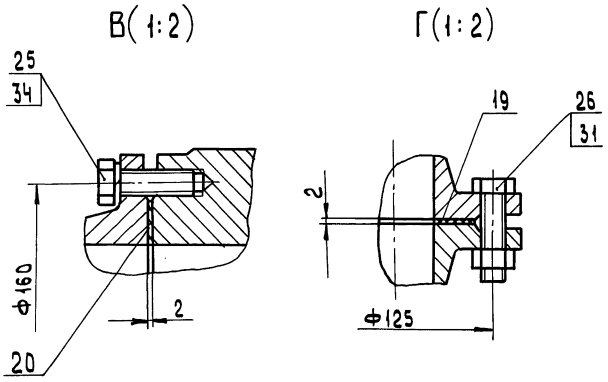

1. Размеры для справок.
2. Сборку проверить на герметичность давлением воды $P_{пр} = 10$ кгс/см² в течение 5 мин, после чего давление снизить до рабочего $P_{раб} = 8$ мгс/см² и произвести осмотр. Течь не допускается.
3. Штуцеры и бобышки трубопроводов после снятия приборов и средств автоматизации, а также присоединительные концы трубопроводов на период транспортировки должны быть закрыты пробками или заглушками.

					Д24В.108.000 СБ			
Изм	Лист	№ докум	Подп.	Дата	Блок насосов сетевой воды БНСВ-7	Лит.	Масса	Масштаб
Разраб.		Козина		9.991		И	1380	1:10
Пров.		Козина				Лист 1	Листов 3	
Т.контр.						ГПИ Нижегородский САНТЕХПРОЕКТ		
Нач.отд		Вольский						
Н.контр		Мюнтер						
Утв								

Инв.№подл. | Подп. и дата | Взам.инв.№ | Инв.№дубл. | Подп. и дата

Копировал: Исаева 25303-01 5 Формат А2

А(1)

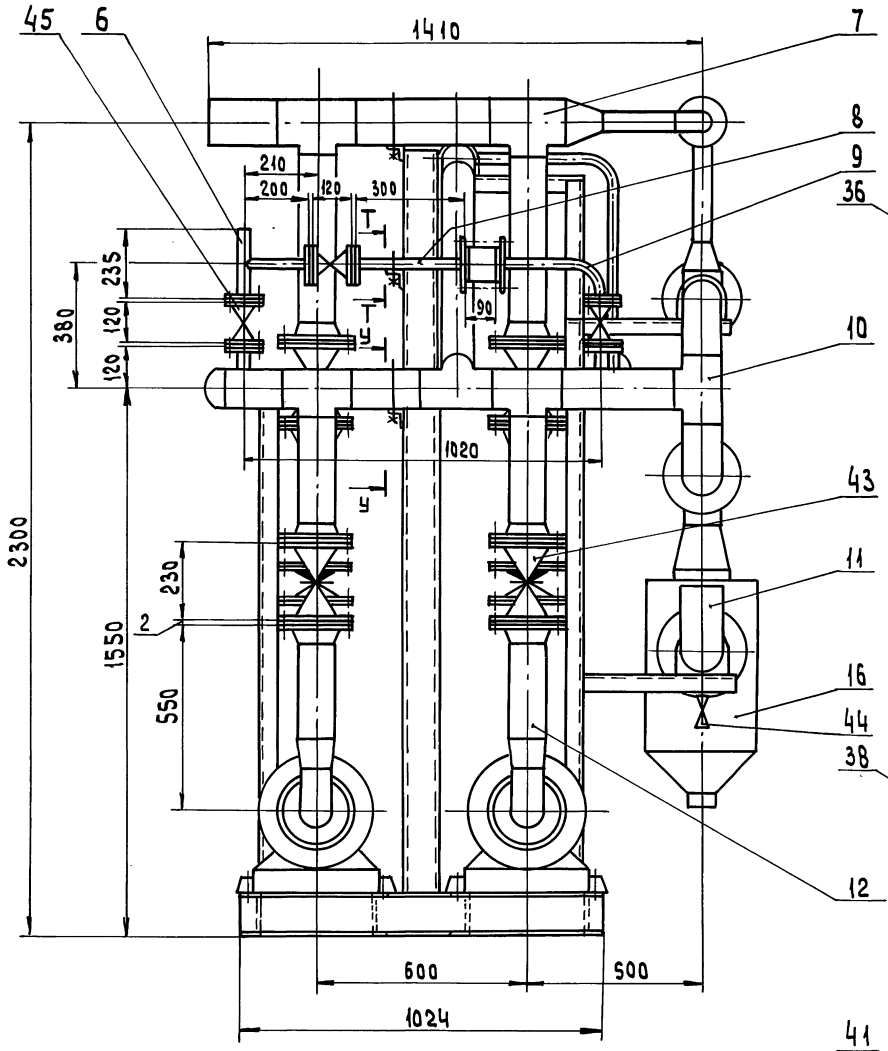

Т-Т(1:1)

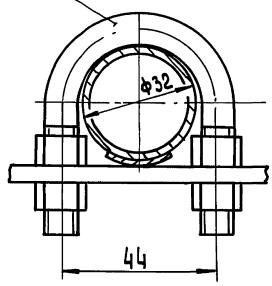

У-У(1:2)

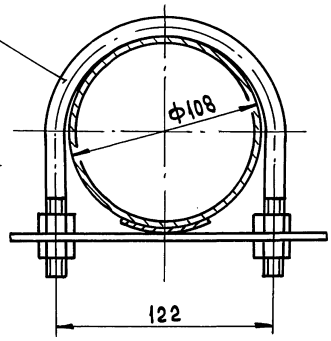

Б(1)

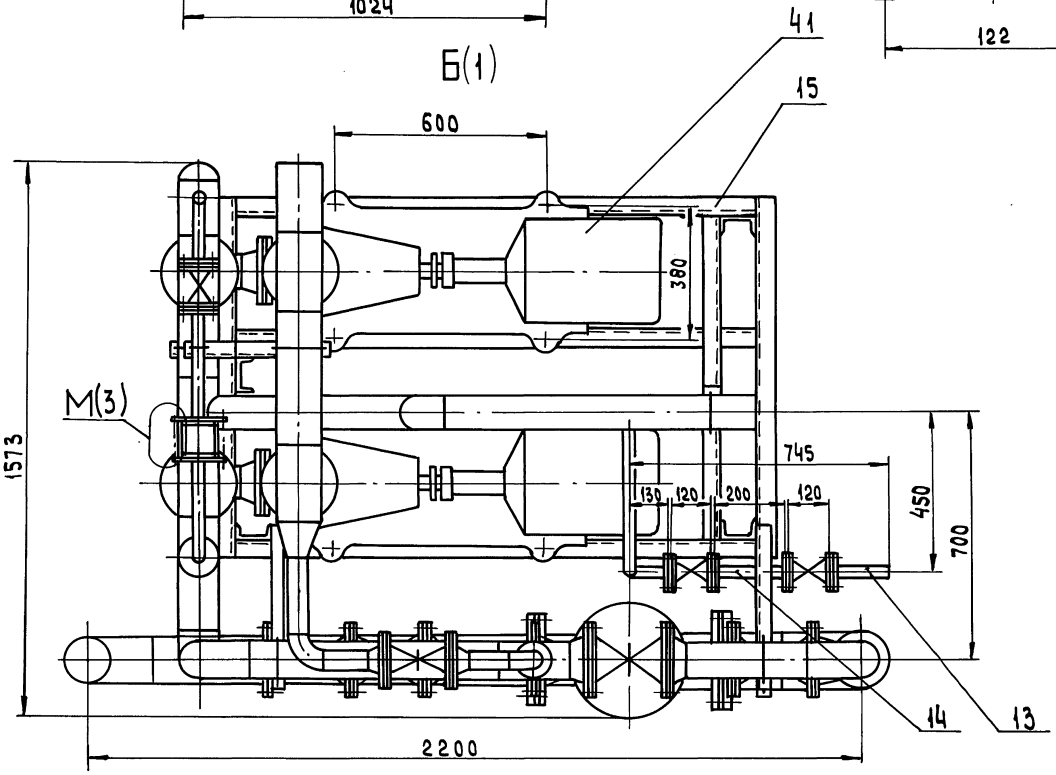

Д(1:2)(1)

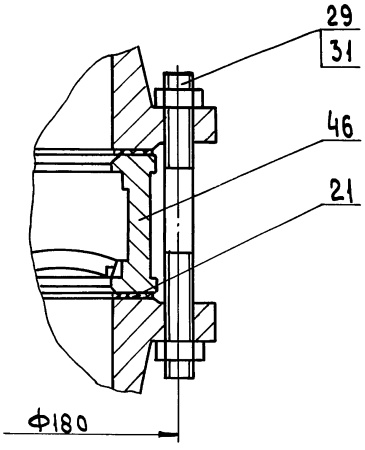

Е(1:2)(1)

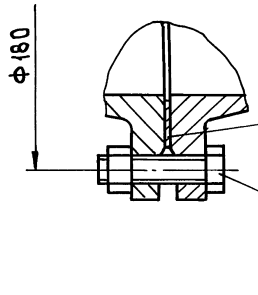

Ж(1:2)(1)

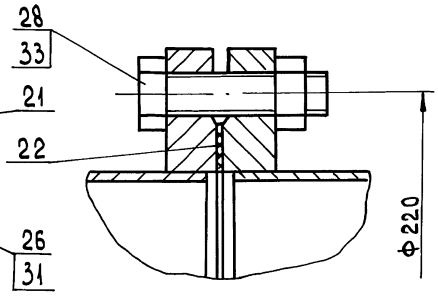

К(1:2)(1)

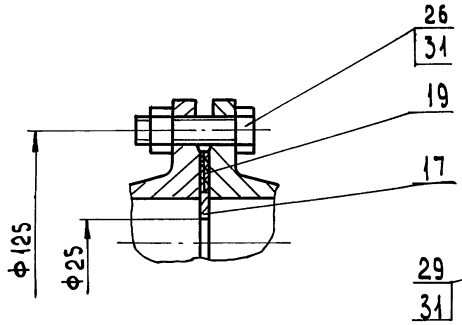

М(1:2)(2)

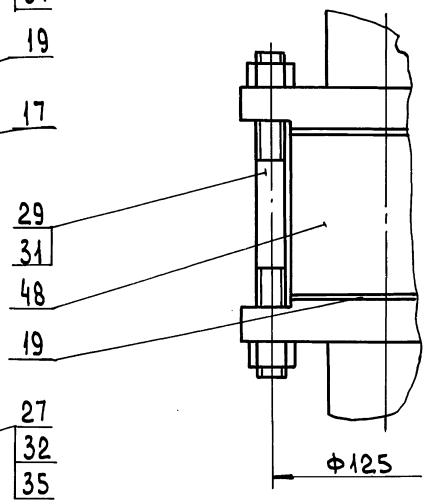

З(1:2)(1)

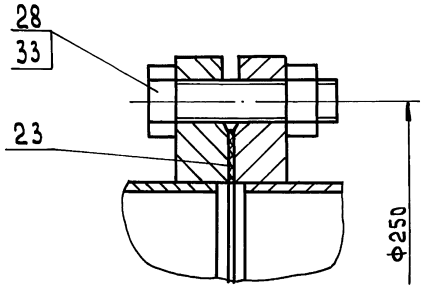

Н - Н(1:2)(1)

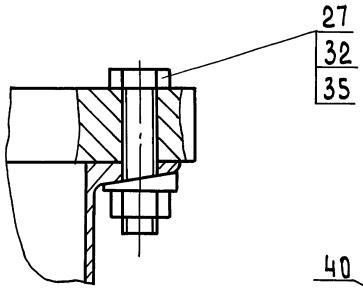

И(1:1)(1)

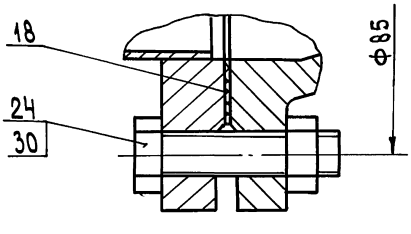

Р(1:4)(1)

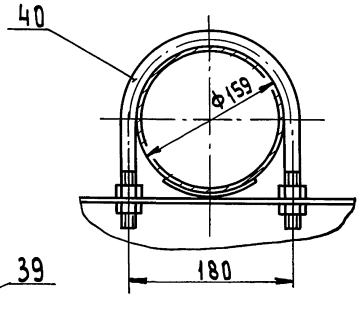

П(1:4)(1)

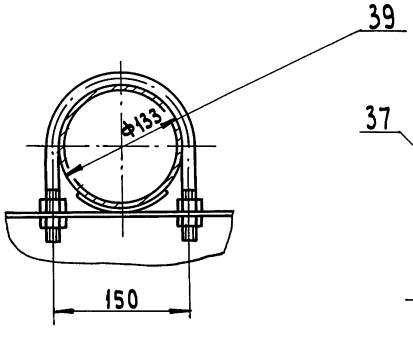

Л(1:2)(1)

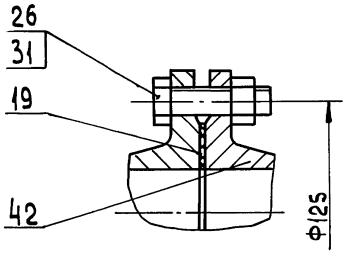

С - С(1:2)(1)

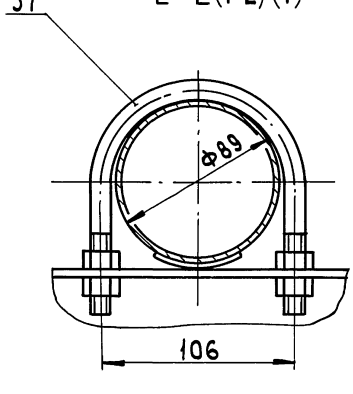

№ строки	Наименование	Код ОКП	Обозначение документа на поставку	Поставщик	Куда входит (обозначение)	Количество: на изделие	в комплекте	на регул.	Всего	Примечание
1	Агрегат электро-									
2	насосный			Катайский насос-						
3	К80-50-200		ТУ 26-06-1425-88	ный завод		2			2	
4										
5	Заглушка			Предприятие 52702						
6	30ч66р		ТУ 26-07-1399-86	г. Москва						
7	Ду 50; Ру 10	37 2115 1005				1			1	
8	Ду 100; Ру 10	37 2115 1007				7			7	
9										
10	Клапан 15кч 18п2			Семеновский армд-						
11	Ду 15, Ру 16	37 3211 1032	ТУ 26-07-1429-87	турный завод		2			2	
12										
13	Клапан 15кч 19п2			Семеновский армд-						
14	Ду 25; Ру 16	37 3211 1077	ТУ 26-07-1442-87	турный завод		5			5	
15										
16	Клапан 19ч 21бр			Душанбинский армд-						
17	Ду 100; Ру 16	37 2242 1027	ТУ 26-07-1490-89	турный завод						
18				им. Орджоникидзе		2			2	
19										
20	Счетчик СТВГ-1-100									
21	Ду 100; Ру 10		ТУ25-02(30-78-12.00.82)			1			1	
22										
23	Клапан регулирующий			Ульян-Удэнский завод						
24	УРРД-М-25-0,6		ТУ25-02.160141-81	„Теплоприбор"		1			1	
25				им. 50-летия СССР						

Инв. № подл. | Подп. и дата | Взам. инв. № | Инв. № дубл. | Подп. и дата

Изм.	Лист	№ докум.	Подп.	Дата
Разраб.		Козина		9999
Пров.		Козина		
Нач. отд		Вольский		
Н. контр		Мюнтер		
Утв.				

Д24В.108.000ВП

Блок насосов сетевой воды БНСВ-7

Ведомость покупных изделий

Лит	Лист	Листов
И	1	5

ГПИ Нижегородский САНТЕХПРОЕКТ

Формат А3

№ строки	Наименование	Код ОКП	Обозначение документа на поставку	Поставщик	Куда входит (обозначение)	Количество: на изделие	в комплекте	на регул.	Всего	Примечание
1	Фланец		ГОСТ 12820-80							
2	1-25-10 Ст 25	37 9941 4116 02			Д24В.108.040	2			2	
3					Д24В.108.060	1			1	
4					Д24В.108.070	1			1	
5					Д24В.108.080	1			1	
6					Д24В.108.110	1			1	
7					Д24В.108.120	2			2	
8									8	
9	1-125(А)-25 Ст25	37 9941 4165 04			Д24В.108.090	1			1	
10	1-150(Б)-25 Ст25	37 9941 4166 03			Д24В.108.030	1			1	
11										
12	Фланец		ГОСТ 12821-80							
13	1-50-10 Ст 25	37 9941 4345 02			Д24В.108.010	1			2	
14					Д24В.108.050	1			1	
15					Д24В.108.080	1			1	
16									4	
17	1-80-10 Ст.25	37 9941 4347 00			Д24В.108.100	1			2	
18	1-100(А)-10 Ст 25	37 9941 4348 10			Д24В.108.010	1			2	
19					Д24В.108.020	2			2	
20					-01	2			4	
21					-02	2			2	
22					Д24В.108.030	2			2	
23					Д24В.108.050	2			2	
24					Д24В.108.080	4			4	
25					Д24В.108.100	1			2	
26									20	
27										
28										
29										

Инв. № подл. | Подп. и дата | Взам. инв. № | Инв. № дубл. | Подп. и дата

Изм.	Лист	№ докум.	Подп.	Дата

Д24В.108.000ВП

Лист 2

Копировал: Усачева

№ строки	Наименование	Код ОКП	Обозначение документа на поставку	Поставщик	Куда входит (обозначение)	Количество: на изделие	Количество: в комплекте	Количество: на регул.	Количество: Всего	Примечание
1	Прокладка	37 9900	ГОСТ 15180-86							
2	А-25-10 ПОН					10			10	
3	А-50-10 ПОН					7			7	
4	А-80-10 ПОН					2			2	
5	А-100-10 ПОН					20			20	
6	А-125-25 ПОН					1			1	
7	А-150-25 ПОН					1			1	
8										
9	Отвод		ГОСТ 17375-83							
10	90° 57×3	14 681101 06			Д24В.108.050	1			1	
11					Д24В.108.080	1			1	
12									2	
13	90° 89×3,5	14 681101 14			Д24В.108.100	1			2	
14	45° 89×3,5	14 681107 12			Д24В.108.080	1			1	
15	90° 108×4	16 681101 16			Д24В.108.030	1			1	
16					Д24В.108.080	2			2	
17									3	
18	90° 133×4	14 681101 24			Д24В.108.090	1			1	
19	90° 159×4,5	14 681101 32			Д24В.108.030	1			1	
20										
21	Тройник		ГОСТ 17376-83							
22	108×4	14 682101 16			Д24В.108.030	1			1	
23					Д24В.108.080	5			5	
24									6	
25	108×4-89×4	14 682105 20			Д24В.108.080	1			1	
26	133×4-108×4	14 682105 28			Д24В.108.050	2			2	
27										
28										
29										

Инв. № подл. | Подп. и дата | Инв. № дубл. | Взам. инв. № | Подп. и дата

Изм. Лист № докум. Подп. Дата

Д24В.108.000ВП

Лист 3

Формат А3

№ строки	Наименование	Код ОКП	Обозначение документа на поставку	Поставщик	Куда входит (обозначение)	Количество: на изделие	Количество: в комплекте	Количество: на регул.	Количество: Всего	Примечание
1	Переход		ГОСТ 17378-83							
2	К 108×4-57×3	14 684201 60			Д24В.108.010	1			2	
3					Д24В.108.080	1			1	
4									3	
5	К 108×4-89×3,5	14 684201 52			Д24В.108.100	1			2	
6	К 159×4,5-108×4	14 684201 86			Д24В.108.030	1			1	
7										
8	Заглушка									
9	108×4	14 685101 24	ГОСТ 17379-83		Д24В.108.080	1			1	
10										
11	Опора	52 6395	ГОСТ 14911-82							
12	ОПБ2-32					2			2	
13	ОПБ2-89					1			1	
14	ОПБ2-108					3			3	
15	ОПБ2-133					2			2	
16	ОПБ2-159					1			1	
17										
18	Бобышка									
19	БС1-М33×2-140		ОСТ 36.7-74		Д24В.108.080	1			1	
20										
21	Штуцер									
22	Ш2-М20-50		ОСТ 36.7-74		Д24В.108.010	1			2	
23					Д24В.108.030	1			1	
24					Д24В.108.080	2			2	
25					Д24В.108.090	1			1	
26					Д24В.108.100	1			2	
27									8	
28										
29										

Инв. № подл. | Подп. и дата | Инв. № дубл. | Взам. инв. № | Подп. и дата

Изм. Лист № докум. Подп. Дата

Д24В.108.000ВП

Лист 4

№ строки	Наименование	Код ОКП	Обозначение документа на поставку	Поставщик	Куда входит (обозначение)	Количество на изделие	Количество в комплекте	Количество на регулир.	Количество всего	Примечание
1	Крепежные									
2	изделия									
3										
4	Болт		ГОСТ 7798-70							
5	М12-6g×50.56					40			40	
6	М16-6g×50.56					8			8	
7	М16-6g×60.56					152			152	
8	М20-6g×80.56					8			8	
9	М24-6g×90.56					16			16	
10										
11	Шпилька		ГОСТ 22038-78							
12	М16-6g×180.56					12			12	
13										
14	Гайка		ГОСТ 5915-70							
15	М12-6Н.5					40			40	
16	М16-6Н.5					176			176	
17	М20-6Н.5					8			8	
18	М24-6Н.5					16			16	
19										
20	Шайба 16 65Г		ГОСТ 6402-70			8			8	
21										
22	Шайба 20.02		ГОСТ 10906-78			8			8	
23										
24										
25										
26										
27										
28										
29										

Инв.№ подл. | Подп. и дата | Взам. инв.№ | Инв.№ дубл. | Подп. и дата

Изм. Лист № докум. Подп. Дата

Д24В.108.000ВП

Лист 5

Формат А3

Д24В.108.001

12,5 (V)

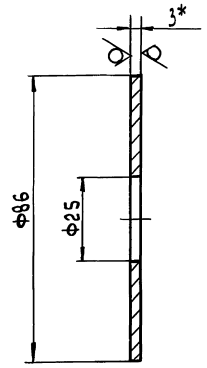

1. *Размеры для справок
2. Н14.

Изм.	Лист	№ докум.	Подп.	Дата
Разраб.		Козина		9991
Пров.		Козина		
Т. контр.				
Н. контр.		Мюнтер		
Утв.				

Шайба дросселирующая

Лит. И | Масса 0,1 | Масштаб 1:1

Лист | Листов 1

Лист ОК 360 В4-IV ГОСТ 16523-89 ГОСТ 19903-74

ГПИ Нижегородский САНТЕХПРОЕКТ

Формат А4

Инв.№ подл. | Подп. и дата | Взам. инв.№ | Инв.№ дубл. | Подп. и дата

Д24В.108.010

Формат	Зона	Поз.	Обозначение	Наименование	Кол.	Примечание
				Документация		
А3			Д24В.108.010 СБ	Сборочный чертеж		
				Детали		
Б4		1	Д24В.108.002	Патрубок		
				Труба 108×3,5 ГОСТ 10704-76 / В 20 ГОСТ 10705-80		
				L=220 h16 (25/)	1	2,0 кг
				Стандартные изделия		
				Фланец ГОСТ 12821-80		
		2		1-50-10 Ст 25	1	
		3		1-100(А)-10 Ст 25	1	
		4		Переход К108×4-57×3 ГОСТ 17378-83	1	
		5		Штуцер Ш2-М20-50 ОСТ 36.7-74	1	

Инв.№ подл. | Подп. и дата | Взам. инв.№ | Инв.№ дубл. | Подп. и дата

Изм.	Лист	№ докум.	Подп.	Дата
Разраб.		Козина		9991
Пров.		Козина		
Нач. отд.				
Н. контр.		Мюнтер		
Утв.				

Трубопровод

Лит И | Лист | Листов 1

ГПИ Нижегородский САНТЕХПРОЕКТ

Копировал: Усачева

25303-01 10 Формат А4

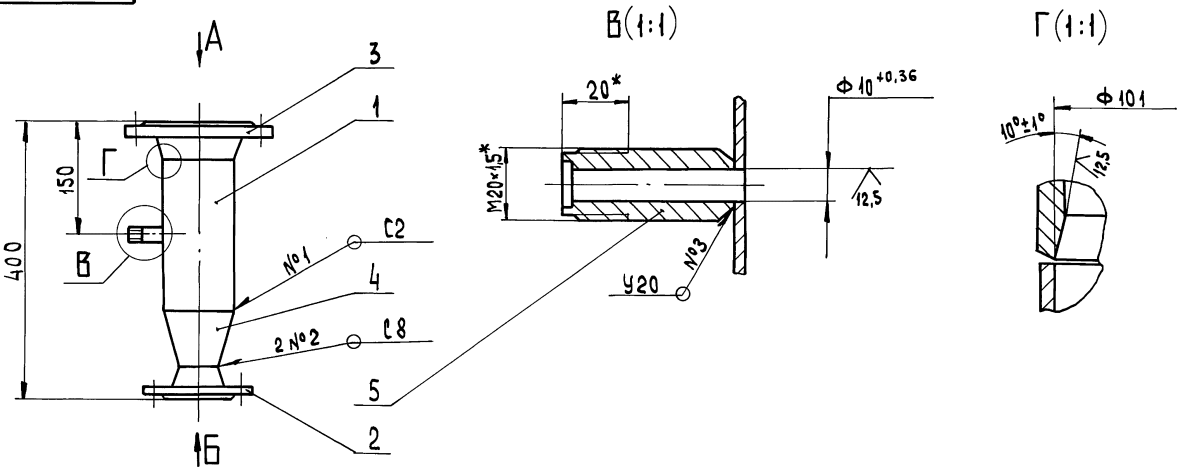

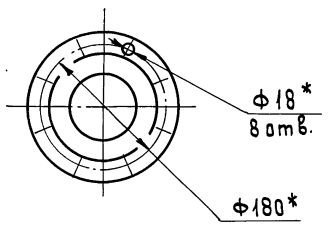

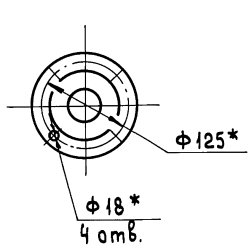

1. *Размеры для справок.
2. H14, h14.
3. Сварные швы по ГОСТ 16037-80.

Изм.	Лист	№ докум.	Подп.	Дата
Разраб.		Козина		9.99г
Пров.		Козина		
Т.контр.				
Нач.отд.				
Н.контр.		Мюнтер		
Утв.				

Д24В.108.010СБ

Трубопровод

Лит.	Масса	Масштаб
И	10	1:5

Лист | Листов 1

ГПИ Нижегородский САНТЕХПРОЕКТ

Формат А3

Формат	Зона	Поз.	Обозначение	Наименование	Кол.	Примечание
				Документация		
А3			Д24В.108.020СБ	Сборочный чертеж		
				Стандартные изделия		
		1		Фланец 1-100(А)-10 Ст25 ГОСТ 12821-80	2	
				Переменные данные для исполнений		
				Д24В.108.020		
				Детали		
Б4		2	Д24В.108.003	Патрубок Труба 108×3,5 ГОСТ 10704-76 / В20 ГОСТ 10705-80 L=140 h16	1	1,3кг

Изм.	Лист	№ докум.	Подп.	Дата
Разраб.		Козина		9.99г
Пров.		Козина		
Нач.отд.				
Н.контр.		Мюнтер		
Утв.				

Д24В.108.020

Трубопровод

Лит	Лист	Листов
И	1	2

ГПИ Нижегородский САНТЕХПРОЕКТ

Формат А4

Формат	Зона	Поз.	Обозначение	Наименование	Кол.	Примечание
				Д24В.108.020-01		
				Детали		
Б4		2	Д24В.108.004	Патрубок Труба 108×3,5 ГОСТ 10704-76 / В20 ГОСТ 10705-80 L=295 h16	1	2,7кг
				Д24В.108.020-02		
				Детали		
Б4		2	Д24В.108.005	Патрубок Труба 108×3,5 ГОСТ 10704-76 / В20 ГОСТ 10705-80 L=448 h16	1	4,0кг

Изм.	Лист	№ докум.	Подп.	Дата

Д24В.108.020

Лист 2

Копировал: Усачева

25303-01 11

Формат А4

Инв.№подл. | Подп. и дата | Инв.№дубл. | Взам.инв.№ | Подпись и дата

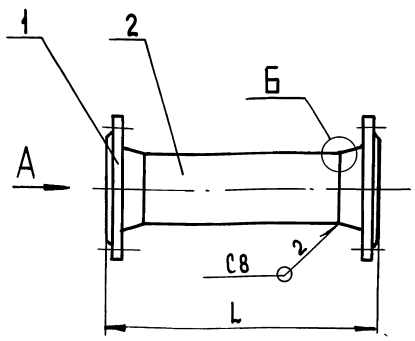

Обозначение	L, мм	Масса, кг
Д24В.108.020	245	11
-01	400	12
-02	550	13

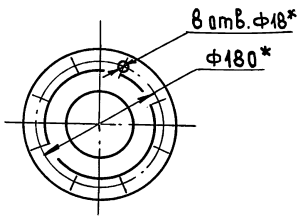

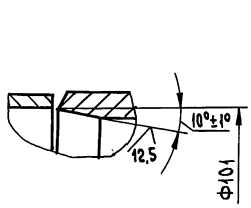

1. * Размеры для справок
2. H14, h14.
3. Сварные швы по ГОСТ 16037-80

Изм.	Лист	№ докум.	Подп.	Дата
Разраб.		Козина		9991
Пров.		Козина		
Т. контр.				
Н. контр.		Мынтер		
Утв.				

Д24В.108.020СБ

Трубопровод

Лит.	Масса	Масштаб
И	См. Табл.	—

Лист | Листов 1

ГПИ Нижегородский САНТЕХПРОЕКТ

Формат А3

Формат	Зона	Поз.	Обозначение	Наименование	Кол.	Примечание
				Документация		
А2			Д24В.108.030СБ	Сборочный чертеж		
				Детали		
				Патрубок		
				Труба 108×3,5 ГОСТ 10704-76 / В20 ГОСТ 10705-80		
Б4		1	Д24В.108.006	L=363 h16 25	1	3,3 кг
Б4		2	Д24В.108.007	L=248 h16 25	1	2,2 кг
Б4		3	Д24В.108.008	L=43 h16 25	1	0,4 кг
Б4		4	Д24В.108.009	Патрубок		
				Труба 159×4,5 ГОСТ 10704-76 / В20 ГОСТ 10705-80		
				L=167 h16 25	1	2,9 кг
				Стандартные изделия		
		5		Фланец 1-150(Б)-25 Ст25 ГОСТ 12820-80	1	

Изм.	Лист	№ докум.	Подп.	Дата
Разраб.		Козина		9991
Пров.		Козина		
Нач. отд.				
Н. контр.		Мынтер		
Утв.				

Д24В.108.030

Трубопровод

Лит	Лист	Листов
И	1	2

ГПИ Нижегородский САНТЕХПРОЕКТ

Формат А4

Формат	Зона	Поз.	Обозначение	Наименование	Кол.	Примечание
		6		Фланец 1-100(А)-10 Ст25 ГОСТ 12821-80	2	
				Отвод ГОСТ 17375-83		
		7		90° 108×4	1	
		8		90° 159×4,5	1	
		9		Тройник 108×4 ГОСТ 17376-83	1	
		10		Переход К 159×4,5-108×4 ГОСТ 17378-83	1	
		11		Штуцер Ш2-М20-50 ОСТ 36.7-74	1	

Д24В.108.030 Лист 2

Копировал: Исаева

25303-01 12 Формат А4

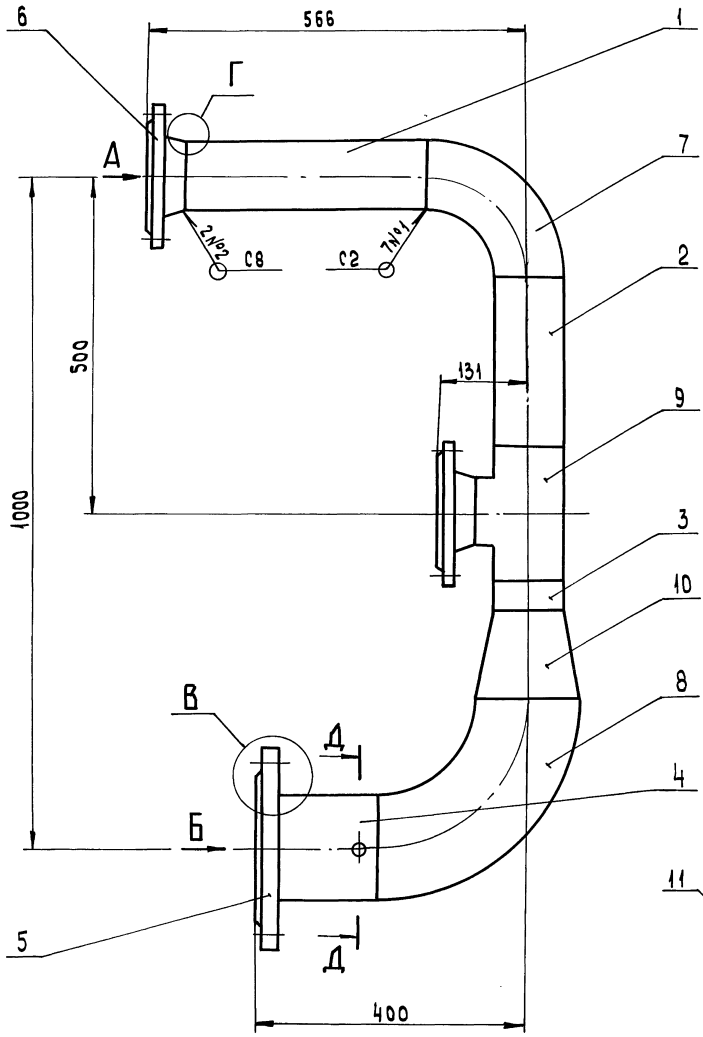

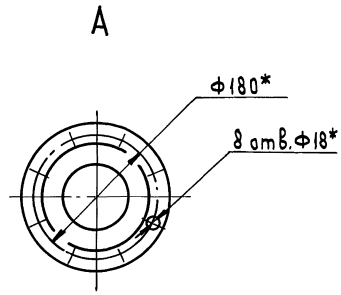

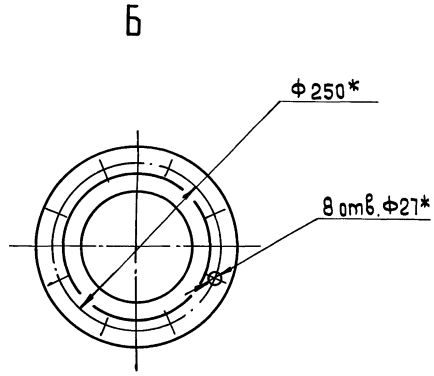

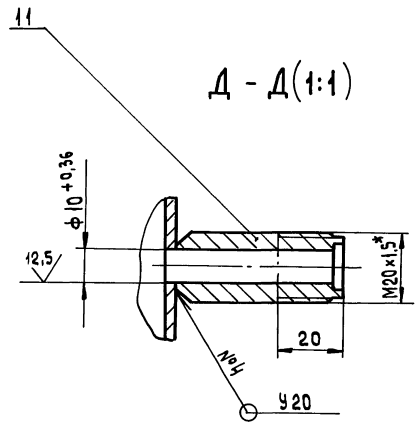

Д - Д(1:1)

В(1:2)

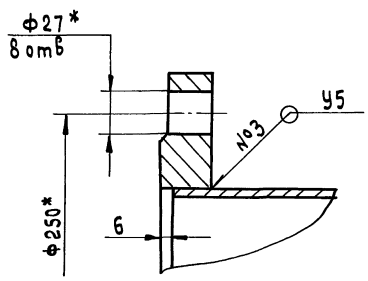

Г(1:1)

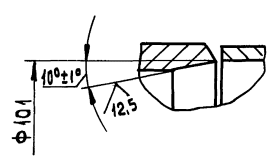

1. *Размеры для справок
2. H14, h14
3. Сварные швы по ГОСТ 16037-80

					Д24В.108.030 СБ		
Изм.	Лист	№ докум.	Подп.	Дата	Трубопровод	Лит	Масса	Масштаб
Разраб.		Козина		9991		И	42	1:5
Пров.		Козина				Лист	Листов 1	
Т.контр.						ГПИ Нижегородский САНТЕХПРОЕКТ		
Нач. отд.								
Н. контр.		Мюнтер						
Утв.								

Копировал: Исаева

Инв. № подл. | Подп. и дата | Взам. инв. № | Инв. № дубл. | Подп. и дата

Серия 5.903-17 выпуск 1-6

Формат	Зона	Поз.	Обозначение	Наименование	Кол.	Примечание
				Документация		
А3			Д24В. 108. 040 СБ	Сборочный чертеж		
				Детали		
А4		1	Д24В. 108. 011	Патрубок	1	
А4		2	Д24В. 108. 012	Патрубок	1	
				Стандартные изделия		
		3		Фланец 1-25-10 Ст25 ГОСТ 12820-80	2	

Изм.	Лист	№ докум.	Подп.	Дата
Разраб.		Козина		9991
Пров.		Козина		
Нач. отд.				
Н. контр.		Мюнтер		
Утв.				

Д24В. 108. 040

Трубопровод

Лит.	Лист	Листов
И		1

ГПИ Нижегородский САНТЕХПРОЕКТ

Формат А4

Инв. № подл. | Подп. и дата | Взам. инв. № | Инв. № дубл. | Подп. и дата

Д24В. 108. 011

25 (V)

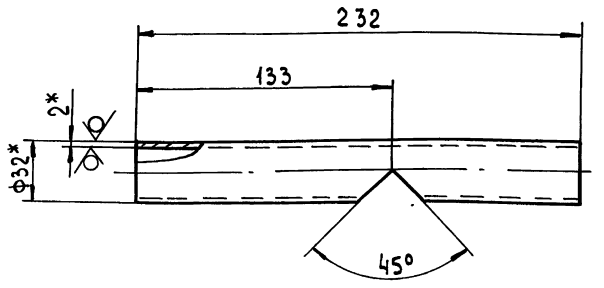

1. * Размеры для справок
2. h 14, $\pm \frac{IT14}{2}$

Изм.	Лист	№ докум.	Подп.	Дата
Разраб.		Козина		9991
Пров.		Козина		
Т. контр.				
Н. контр.		Мюнтер		
Утв.				

Д24В. 108. 011

Патрубок

Лит.	Масса	Масштаб
И	0,3	1:2
Лист	Листов 1	

Труба $\frac{32\times2\ \text{ГОСТ}\ 10704\text{-}76}{\text{В}\ 20\ \text{ГОСТ}\ 10705\text{-}80}$

ГПИ Нижегородский САНТЕХПРОЕКТ

Формат А4

Инв. № подл. | Подп. и дата | Взам. инв. № | Инв. № дубл. | Подп. и дата

Д24В. 108. 040 СБ

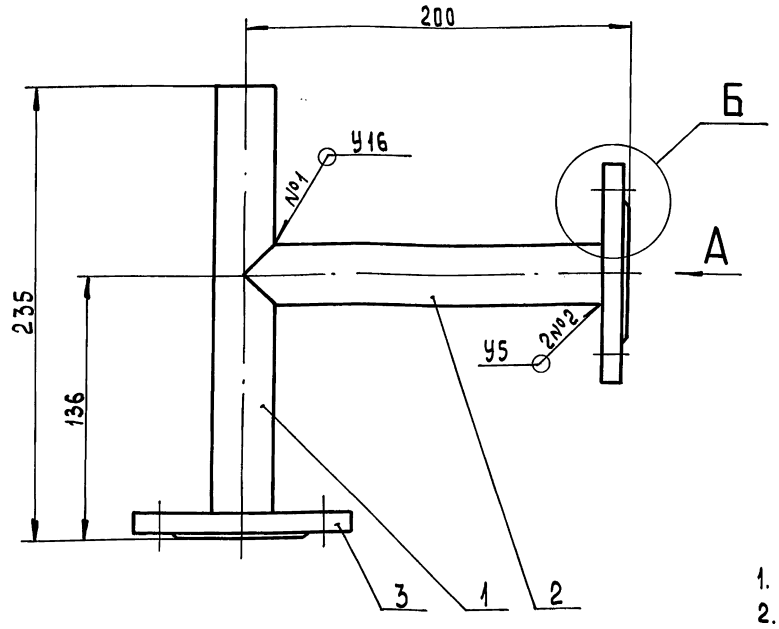

Б (1:1)

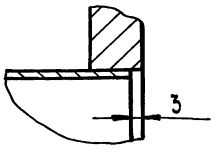

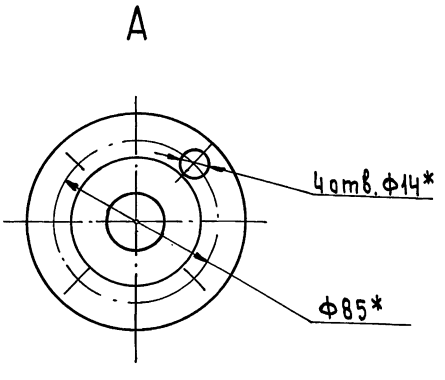

1. * Размеры для справок
2. h 14, $\pm \frac{IT14}{2}$
3. Сварные швы по ГОСТ 16037-80

Изм.	Лист	№ докум.	Подп.	Дата
Разраб.		Козина		9991
Пров.		Козина		
Т. контр.				
Н. контр.		Мюнтер		
Утв.				

Д24В. 108. 040 СБ

Трубопровод

Лит.	Масса	Масштаб
И	2,4	1:2
Лист	Листов 1	

ГПИ Нижегородский САНТЕХПРОЕКТ

Инв. № подл. | Подпись и дата | Взам. инв. № | Инв. № дубл. | Подп. и дата

Д24В.108.012

Серия 5.903-17 Выпуск 1-6

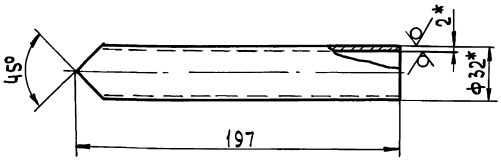

1. * Размеры для справок
2. h 14.

Изм.	Лист	№ докум.	Подп.	Дата
Разраб.		Козина		9991
Пров.		Козина		
Т.контр.				
Н.контр.		Мюнтер		
Утв.				

Патрубок

Лит	Масса	Масштаб
И	0,3	1:2

Лист | Листов 1

Труба 32×2 ГОСТ 10704-76 / В20 ГОСТ 10705-80

ГПИ Нижегородский САНТЕХПРОЕКТ

Формат А4

Инв.№ подл. | Подп. и дата | Взам. инв.№ | Инв.№ дубл. | Подп. и дата

Формат	Зона	Поз.	Обозначение	Наименование	Кол.	Примечание
				Документация		
А2			Д24В.108.050 СБ	Сборочный чертеж		
				Детали		
				Патрубок		
				Труба 133×4 ГОСТ 10704-76 / В20 ГОСТ 10705-80		
БЧ		1	Д24В.108.013	L=200 h16	1	2,5 кг
БЧ		2	Д24В.108.014	L=378 h16	1	4,8 кг
БЧ		3	Д24В.108.015	Патрубок		
				Труба 108×3,5 ГОСТ 10704-76 / В20 ГОСТ 10705-80		
				L=482 h16	2	4,3 кг
				Патрубок		
				Труба 57×3 ГОСТ 10704-76 / В20 ГОСТ 10705-80		
БЧ		4	Д24В.108.016	L=212 h16	1	0,8 кг
БЧ		5	Д24В.108.017	L=223 h16	1	0,9 кг

Инв.№ подл. | Подп. и дата | Взам. инв.№ | Инв.№ дубл. | Подп. и дата

Изм.	Лист	№ докум.	Подп.	Дата
Разраб.		Козина		9991
Пров.		Козина		
Нач.отд.				
Н.контр.		Мюнтер		
Утв.				

Д24В.108.050

Трубопровод

Лит.	Лист	Листов
И	1	2

ГПИ Нижегородский САНТЕХПРОЕКТ

Формат А4

Формат	Зона	Поз.	Обозначение	Наименование	Кол.	Примечание
				Стандартные изделия		
				Фланец ГОСТ 12821-80		
	6			1-50-10 Ст 25	1	
	7			1-100(А)-10 Ст 25	2	
	8			Отвод 90° 57×3		
				ГОСТ 17375-83	1	
	9			Тройник 133×4-108×4		
				ГОСТ 17376-83	2	
	10			Переход К 133×4-57×3		
				ГОСТ 17378-83	1	

Инв.№ подл. | Подп. и дата | Взам. инв.№ | Инв.№ дубл. | Подп. и дата

Изм.	Лист	№ докум.	Подп.	Дата

Д24В.108.050

Лист 2

Формат А4

Формат	Зона	Поз.	Обозначение	Наименование	Кол.	Примечание
				Документация		
А3			Д24В.108.060 СБ	Сборочный чертеж		
				Детали		
БЧ		1	Д24В.108.018	Патрубок		
				Труба 32×2 ГОСТ 10704-76 / В20 ГОСТ 10705-80		
				L=294 h16	1	0,4 кг
АЧ		2	Д24В.108.019	Фланец	1	
				Стандартные изделия		
		3		Фланец 1-25-10 Ст 25		
				ГОСТ 12820-80	1	

Инв.№ подл. | Подп. и дата | Взам. инв.№ | Инв.№ дубл. | Подп. и дата

Изм.	Лист	№ докум.	Подп.	Дата
Разраб.		Козина		9991
Пров.		Козина		
Нач.отд.				
Н.контр.		Мюнтер		
Утв.				

Д24В.108.060

Трубопровод

Лит.	Лист	Листов
И	1	1

ГПИ Нижегородский САНТЕХПРОЕКТ

Копировал: Усаева

25303-01 15 Формат А4

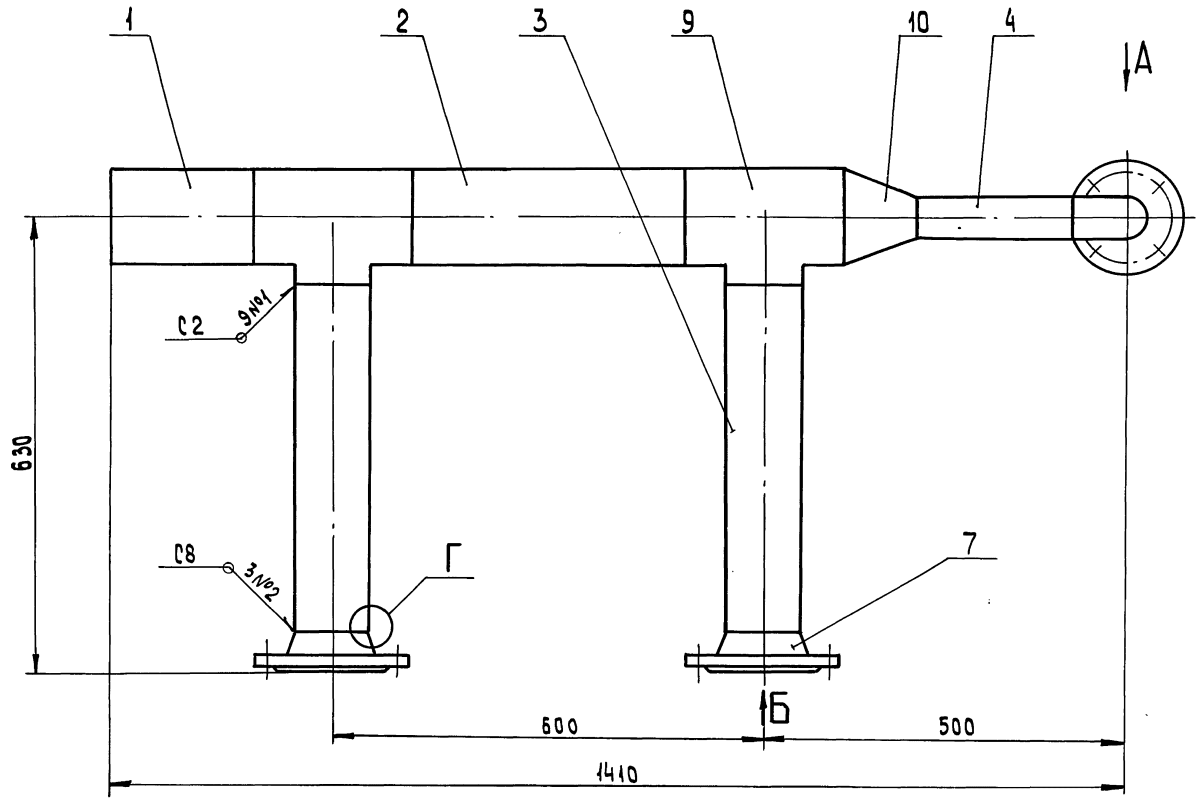

А

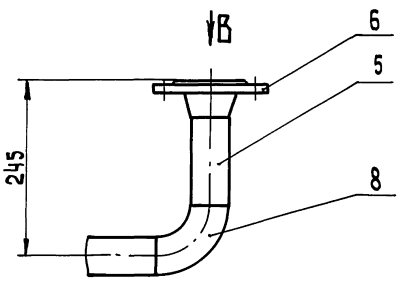

В(1:4)

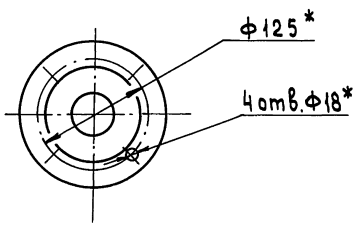

Г(1:1)

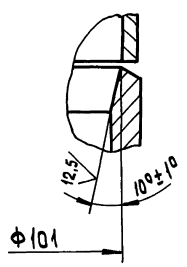

Б

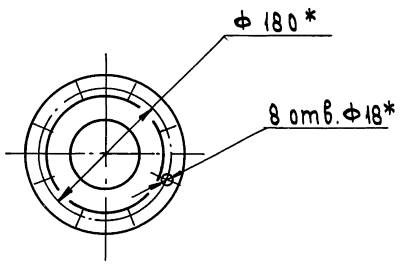

1. *Размеры для справок
2. $H14, \pm\frac{IT14}{2}$
3. Сварные швы по ГОСТ 16037-80

Изм.	Лист	№ докум.	Подп.	Дата
Разраб.		Козина		9.09.21
Пров.		Козина		
Т.контр.				
Нач.отд.				
Н.контр.		Мюнтер		
Утв.				

Д24В.108.050 СБ

Трубопровод

Лит	Масса	Масштаб
И	39	1:5

Лист | Листов 1

ГПИ Нижегородский САНТЕХПРОЕКТ

Копировал: Исаева

25303-01 16 Формат А2

Инв.№подл. | Подп. и дата | Взам.инв.№ | Инв.№дубл. | Подп. и дата

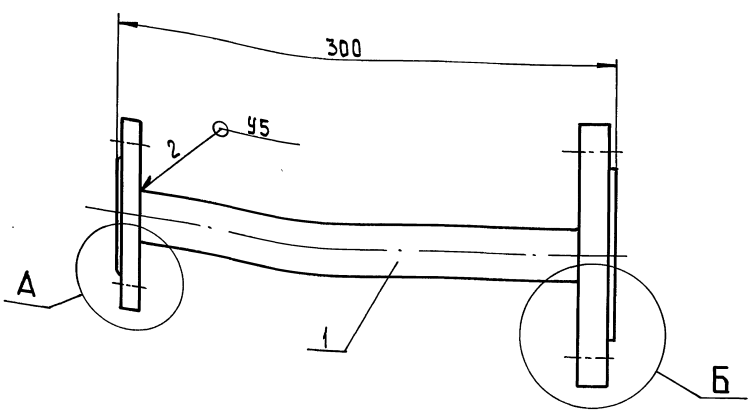

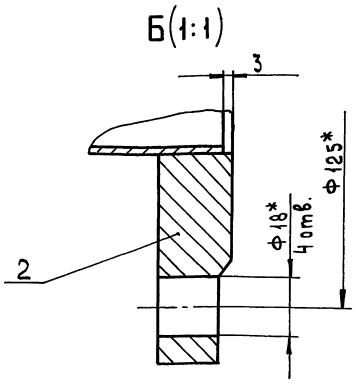

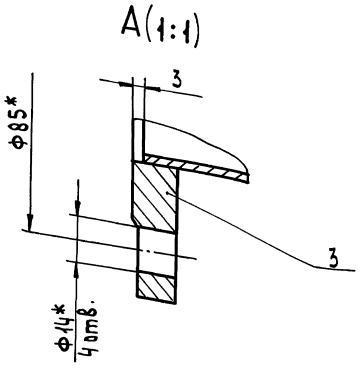

1.* Размеры для справок
2. h14, $\pm \frac{IT14}{2}$
3. Сварные швы по ГОСТ 16037-80.

					Д24В.108.060 СБ			
Изм.	Лист	№ докум.	Подп.	Дата	Трубопровод	Лит.	Масса	Масштаб
Разраб.		Козина		9991		И	3,4	1:2
Пров.		Козина				Лист	Листов 1	
Т.контр.						ГПИ Нижегородский САНТЕХПРОЕКТ		
Н.контр.		Мюнтер						
Утв.								

Формат А3

Д24В.108.019

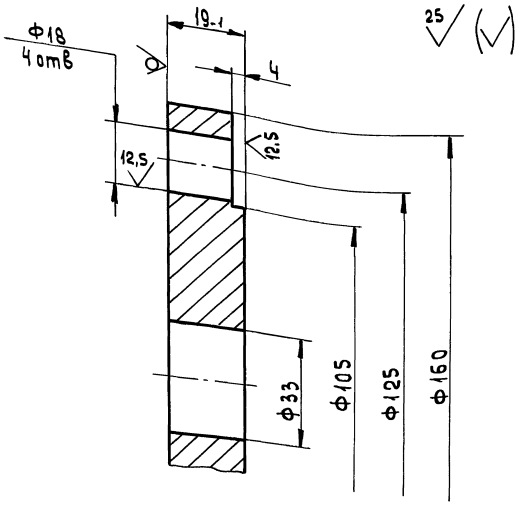

Неуказанные предельные отклонения размеров: H14, h14, $\pm \frac{IT14}{2}$

					Д24В.108.019			
Изм.	Лист	№ докум.	Подп.	Дата	Фланец	Лит.	Масса	Масштаб
Разраб.		Козина		9991		И	2	1:1
Пров.		Козина				Лист	Листов 1	
Т.контр.						ГПИ Нижегородский САНТЕХПРОЕКТ		
Н.контр.		Мюнтер			Лист 20 ГОСТ 19903-74 Ст3сп ГОСТ 14637-89			
Утв.								

Формат А4

Формат	Зона	Поз.	Обозначение	Наименование	Кол.	Примечание
				Документация		
А3			Д24В.108.070 СБ	Сборочный чертеж		
				Детали		
А4		1	Д24В.108.019	Фланец	1	
А4		2	Д24В.108.021	Патрубок	1	
				Стандартные изделия		
		3		Фланец 1-25-10 Ст25 ГОСТ 12820-80	1	

					Д24В.108.070			
Изм.	Лист	№ докум.	Подп.	Дата	Трубопровод	Лит.	Лист	Листов
Разраб.		Козина		9991		И		1
Пров.		Козина				ГПИ Нижегородский САНТЕХПРОЕКТ		
Нач.отд								
Н.контр.		Мюнтер						
Утв.								

Копировал: Усачева

Д24В.108.070 СБ

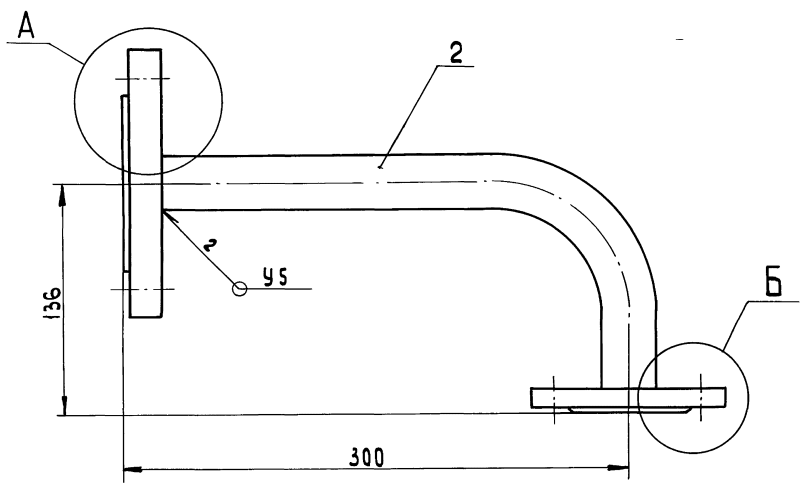

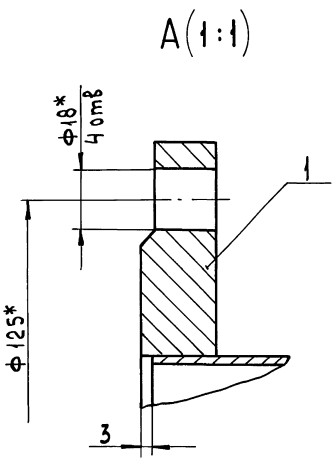

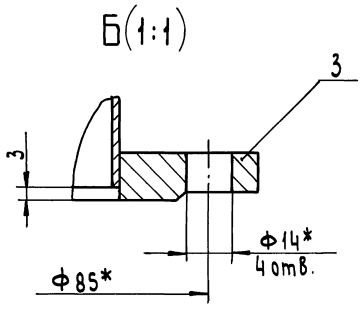

1. * Размеры для справок.
2. $\pm \frac{IT14}{2}$
3. Сварные швы по ГОСТ 16037-80

Изм.	Лист	№ докум.	Подп.	Дата	Д24В.108.070 СБ			
Разраб.		Козина		9991	Трубопровод	Лит.	Масса	Масштаб
Пров.		Козина				И	3,5	1:2
Т.контр.						Лист	Листов 1	
Нач.отд.						ГПИ Нижегородский САНТЕХПРОЕКТ		
Н.контр.		Мюнтер						
Утв.								

Инв.№ подл. | Подп. и дата | Взам. инв.№ | Инв.№ дубл. | Подп. и дата

Формат А3

Д24В.108.021

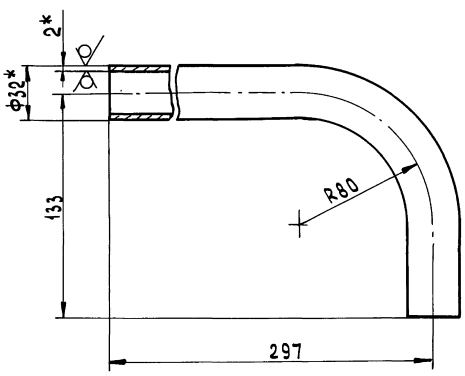

1. * Размеры для справок
2. $\pm \frac{IT14}{2}$

Изм.	Лист	№ докум.	Подп.	Дата	Д24В.108.021			
Разраб.		Козина		9991	Патрубок	Лит.	Масса	Масштаб
Пров.		Козина				И	0,6	1:2
Т.контр.						Лист	Листов 1	
Н.контр.		Мюнтер			Труба 32×2 ГОСТ 10704-76 / В20 ГОСТ 10705-80	ГПИ Нижегородский САНТЕХПРОЕКТ		
Утв.								

Инв.№ подл. | Подп. и дата | Взам. инв.№ | Инв.№ дубл. | Подп. и дата

Формат А4

Д24В.108.024

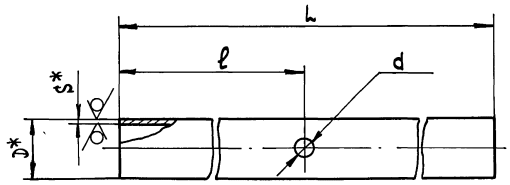

Обозначение	Размеры, мм					Масса, кг
	D	L	ℓ	d	S	
Д24В.108.024	32	194	97	16	2	0,3
-01	89	900	535	28	3	5,7
-02	133	1080	935	16	4	13,7

1. * Размеры для справок
2. H14, h14, $\pm \frac{IT14}{2}$

Изм.	Лист	№ докум.	Подп.	Дата	Д24В.108.024			
Разраб.		Козина		9991	Патрубок	Лит.	Масса	Масштаб
Пров.		Козина				И	см. табл.	—
Т.контр.						Лист	Листов 1	
Н.контр.		Мюнтер			Труба D×S ГОСТ 10704-76 / В20 ГОСТ 10705-80	ГПИ Нижегородский САНТЕХПРОЕКТ		
Утв.								

Инв.№ подл. | Подп. и дата | Взам. инв.№ | Инв.№ дубл. | Подп. и дата

Копировал: Усаева

Серия 5.903-17 Выпуск 1-6

Формат	Зона	Поз.	Обозначение	Наименование	Кол.	Примечание
				Документация		
А2			Д24В. 108. 080 СБ	Сборочный чертеж		
				Детали		
				Патрубок		
				Труба 57×3 ГОСТ 10704-76 / В20 ГОСТ 10705-80		
БЧ		1	Д24В. 108. 022	L=125 h16 25	1	0,5 кг
БЧ		2	Д24В. 108. 023	L=262 h16 25	1	1 кг
АЧ		3	Д24В. 108. 024-01	Патрубок	1	
БЧ		4	Д24В. 108. 025	Патрубок		
				Труба 89×3 ГОСТ 10704-76 / В20 ГОСТ 10705-80		
				L=787 h16 25	1	5 кг
				Патрубок		
				Труба 108×3,5 ГОСТ 10704-76 / В20 ГОСТ 10705-80		
БЧ		5	Д24В. 108. 026	L=696 h16 25	1	6,3 кг
БЧ		6	Д24В. 108. 027	L=198 h16 25	1	1,8 кг
БЧ		7	Д24В. 108. 028	L=158 h16 25	1	1,4 кг

Инв.№ подл. | Подп. и дата | Взам. инв.№ | Инв.№ дубл. | Подп. и дата

Изм.	Лист	№ докум.	Подп.	Дата
Разраб.		Козина		9.99
Пров.		Козина		
Нач. отд.				
Н. контр.		Мюнтер		
Утв.				

Д24В. 108. 080

Трубопровод

Лит.	Масса	Масштаб
И		
Лист 1	Листов 3	

ГПИ Нижегородский САНТЕХПРОЕКТ

Формат А4

Формат	Зона	Поз.	Обозначение	Наименование	Кол.	Примечание
				Патрубок		
				Труба 108×3,5 ГОСТ 10704-76 / В20 ГОСТ 10705-80		
БЧ		8	Д24В. 108. 029	L=282 h16 25	2	2,5 кг
БЧ		9	Д24В. 108. 031	L=318 h16 25	1	2,9 кг
АЧ		10	Д24В. 108. 032	Патрубок	1	
				Стандартные изделия		
		11		Фланец 1-25-10 Ст20 ГОСТ 12820-80	1	
				Фланец ГОСТ 12821-80		
		12		1-50-10 Ст20	1	
		13		1-100(А)-10 Ст20	4	
				Отвод ГОСТ 17375-83		
		14		90° 57×3	1	
		15		45° 89×3,5	1	
		16		90° 108×4	2	
				Тройник ГОСТ 17376-83		
		17		108×4	5	
		18		108×4 – 89×4	1	
		19		Переход К 108×4-57×3 ГОСТ 17378-83	1	
		20		Заглушка 108×4 ГОСТ 17379-83	1	
		21		Бобышка БС1-М33×2-140 ОСТ 36.7-74	1	

Инв.№ подл. | Подп. и дата | Взам. инв.№ | Инв.№ дубл. | Подп. и дата

Изм.	Лист	№ докум.	Подп.	Дата

Д24В. 108. 080

Лист 2

Формат А4

Формат	Зона	Поз.	Обозначение	Наименование	Кол.	Примечание
		22		Штуцер		
				Ш2-М20-50		
				ОСТ 36.7-74	2	

Инв.№ подл. | Подп. и дата | Взам. инв.№ | Инв.№ дубл. | Подп. и дата

Изм.	Лист	№ докум.	Подп.	Дата

Д24В. 108. 080

Лист 3

Формат А3

Д24В.108.032

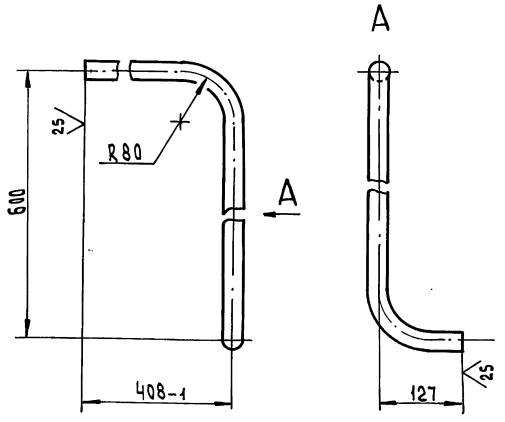

Неуказанные предельные отклонения размеров; $\pm \frac{IT14}{2}$

Инв.№ подл. | Подп. и дата | Взам. инв.№ | Инв.№ дубл. | Подп. и дата

Изм.	Лист	№ докум.	Подп.	Дата
Разраб.		Козина		9.99
Пров.		Козина		
Т. контр.				
Н. контр.		Мюнтер		
Утв.				

Д24В. 108. 032

Патрубок

Лит.	Масса	Масштаб
И	1,7	1:5
Лист	Листов 1	

Труба 32×2 ГОСТ 10704-76 / В20 ГОСТ 10705-80

ГПИ Нижегородский САНТЕХПРОЕКТ

Копировал: Исаева

Формат А4

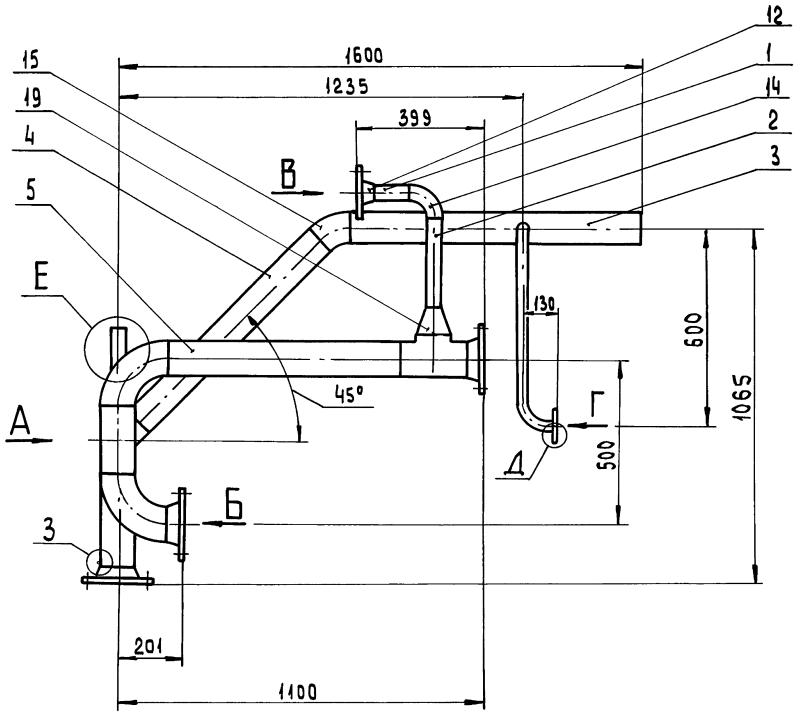

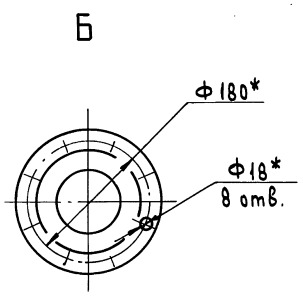

В(1:4)

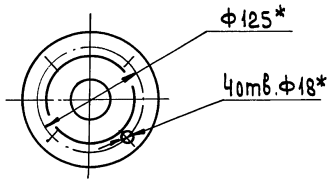

Г(1:2)

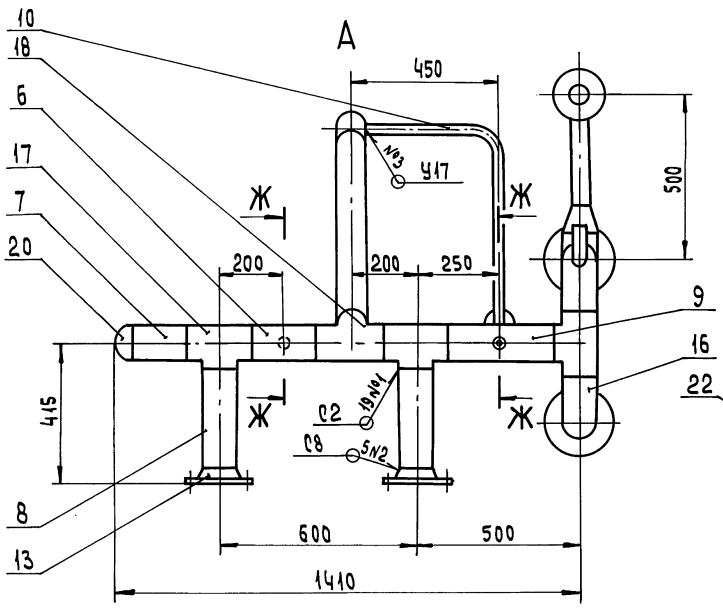

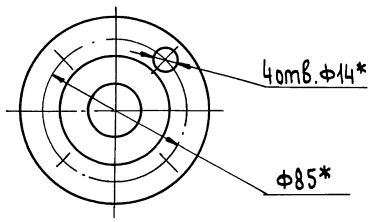

Ж-Ж(1:1)

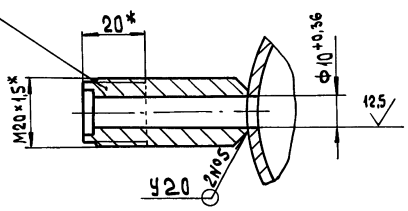

Е(1:2)

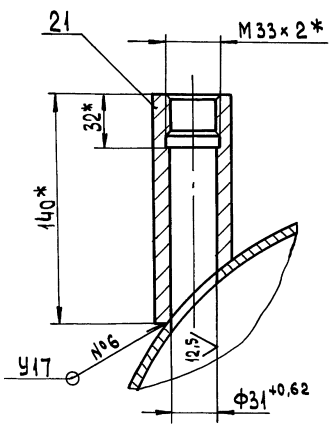

Д(1:1)

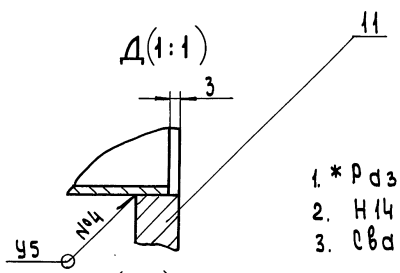

3(1:1)

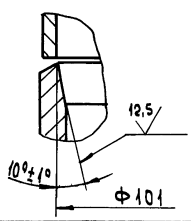

1. *Размеры для справок
2. Н14, $\pm \frac{IT14}{2}$
3. Сварные швы по ГОСТ 16037-80.

Изм.	Лист	№докум.	Подп.	Дата
Разраб.		Козина		9991
Пров.		Козина		
Т.контр.				
Нач.отд.				
Н.контр.		Минтер		
Утв.				

Д24В.108.080 СБ

Трубопровод

Лит.	Масса	Масштаб
И	77	1:10

Лист Листов 1

ГПИ Нижегородский САНТЕХПРОЕКТ

Копировал: Усачёва

25303-01 20 Формат А2

Инв.№подл. | Подп. и дата | Взам.инв.№ | Инв.№дубл. | Подп. и дата

Серия 5.903-17 выпуск 1-6

Формат	Зона	Поз.	Обозначение	Наименование	Кол.	Примечание
				Документация		
А3			Д24В. 108.090 СБ	Сборочный чертеж		
				Детали		
А4		1	Д24В. 108.024-02	Патрубок	1	
А4		2	Д24В. 108.033	Штуцер	1	
				Стандартные изделия		
		3		Фланец 1-125(А)-25Ст25 ГОСТ 12820-80	1	
		4		Отвод 90° 133×4 ГОСТ 17375-83	1	
		5		Штуцер Ш2-М20-50 ОСТ 36.7-74	1	

Изм	Лист	№ докум	Подп.	Дата
Разраб.		Козина		9.9.91
Пров.		Козина		
Нач.отд.				
Н.контр.		Мюнтер		
Утв.				

Д24В. 108.090

Трубопровод

Лит.	Лист	Листов
И		1

ГПИ Нижегородский САНТЕХПРОЕКТ

Формат А4

Д24В. 108.033

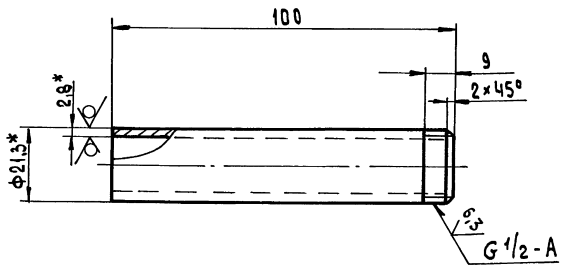

1. *Размеры для справок.
2. h14, $\pm\frac{IT14}{2}$

Изм	Лист	№ докум	Подп.	Дата
Разраб.		Козина		9.9.91
Пров.		Козина		
Т.контр.				
Н.контр.		Мюнтер		
Утв				

Д24В. 108.033

Штуцер

Лит.	Масса	Масштаб
И	0,13	1:1

Лист | Листов 1

Труба 15×2,8 ГОСТ 3262-75

ГПИ Нижегородский САНТЕХПРОЕКТ

Формат А4

Д24В. 108.090 СБ

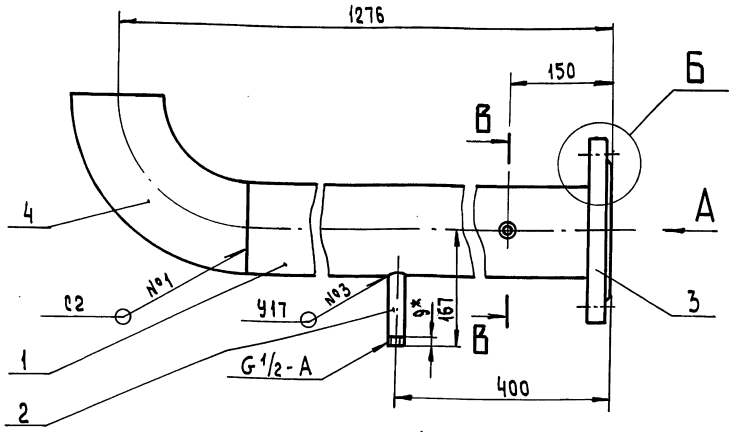

В – В(1:1)

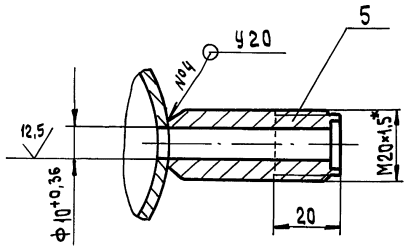

А

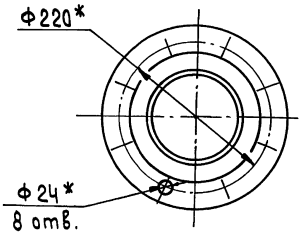

Б(1:2)

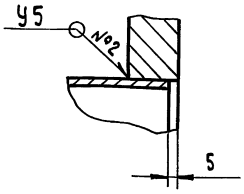

1. *Размеры для справок
2. $\pm\frac{IT14}{2}$
3. Сварные швы по ГОСТ 16037-80.

Изм	Лист	№ докум.	Подп.	Дата
Разраб.		Козина		9.9.91
Пров.		Козина		
Т.контр.				
Н.контр.		Мюнтер		
Утв				

Д24В. 108.090 СБ

Трубопровод

Лит.	Масса	Масштаб
И	26	1:5

Лист | Листов 1

ГПИ Нижегородский САНТЕХПРОЕКТ

Копировал: Исаева

25303-01 21 Формат А3

Серия 5.903-17 Выпуск 1-6

Формат	Зона	Поз.	Обозначение	Наименование	Кол.	Примечание
				Документация		
А3			Д24В. 108. 100 СБ	Сборочный чертеж		
				Детали		
Б4		1	Д24В. 108. 034	Патрубок		
				Труба 108×3,5 ГОСТ10704-76 / В20 ГОСТ10705-80		
				L=295 h16 $\frac{25}{}$	1	2,7кг
				Стандартные изделия		
		2		Фланец ГОСТ12821-80		
				1-80-10 Ст25	1	
		3		1-100(А)-10 Ст25	1	
		4		Отвод 90° 89×3,5		
				ГОСТ 17375-83	1	
		5		Переход К108×4-89×3,5		
				ГОСТ 17378-83	1	
		6		Штуцер Ш2-М20-50		
				ОСТ 36.7-74	1	

Инв.№подл. | Подп. и дата | Взам.инв.№ | Инв.№дубл. | Подп. и дата

Изм.	Лист	№ докум.	Подп.	Дата
Разраб.		Козина		9.99
Пров.		Козина		
Нач.отд.				
Н.контр.		Мюнтер		
Утв.				

Д24В. 108. 100

Трубопровод

Лит.	Лист	Листов
И		1

ГПИ Нижегородский САНТЕХПРОЕКТ

Формат А4

Формат	Зона	Поз.	Обозначение	Наименование	Кол.	Примечание
				Документация		
А4			Д24В. 108. 110 СБ	Сборочный чертеж		
				Детали		
Б4		1	Д24В. 108. 035	Патрубок		
				Труба 32×2 ГОСТ10704-76 / В20 ГОСТ10705-80		
				L=164 h16 $\frac{25}{}$	1	0,2кг
				Стандартные изделия		
		2		Фланец 1-25-10 Ст25 ГОСТ 12820-80	1	

Инв.№подл. | Подп. и дата | Взам.инв.№ | Инв.№дубл. | Подп. и дата

Изм.	Лист	№ докум.	Подп.	Дата
Разраб.		Козина		9.99
Пров.		Козина		
Нач.отд.				
Н.контр.		Мюнтер		
Утв.				

Д24В. 108. 110

Трубопровод

Лит.	Лист	Листов
И		1

ГПИ Нижегородский САНТЕХПРОЕКТ

Формат А4

Д24В. 108. 100 СБ

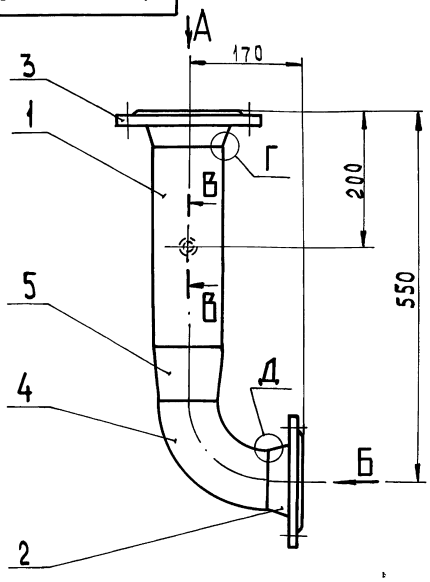

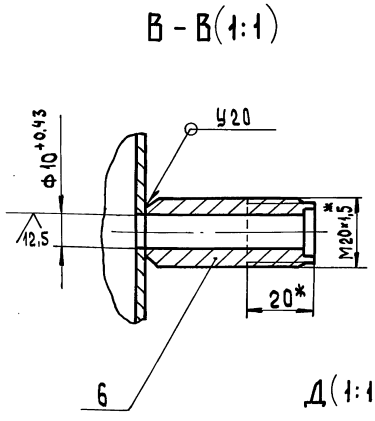

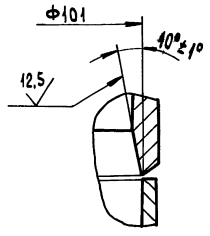

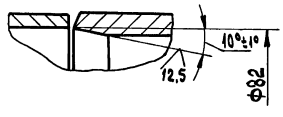

1.* Размеры для справок
2. $H14, \pm\frac{IT14}{2}$
3. Сварные швы по ГОСТ 16037-80.

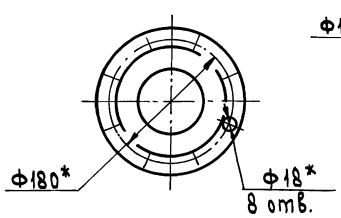

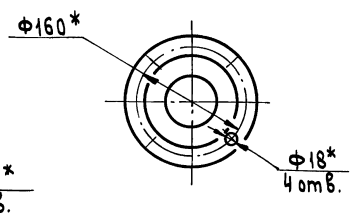

Инв.№подл. | Подп. и дата | Взам.инв.№ | Инв.№дубл. | Подп. и дата

Изм.	Лист	№ докум.	Подп.	Дата
Разраб.		Козина		9.99
Пров.		Козина		
Т.контр.				
Нач.отд.				
Н.контр.		Мюнтер		
Утв.				

Д24В. 108. 100 СБ

Трубопровод

Лит.	Масса	Масштаб
И	13	1:5

Лист	Листов 1

ГПИ Нижегородский САНТЕХПРОЕКТ

Копировал: Исаева

Д24В.108.110 СБ

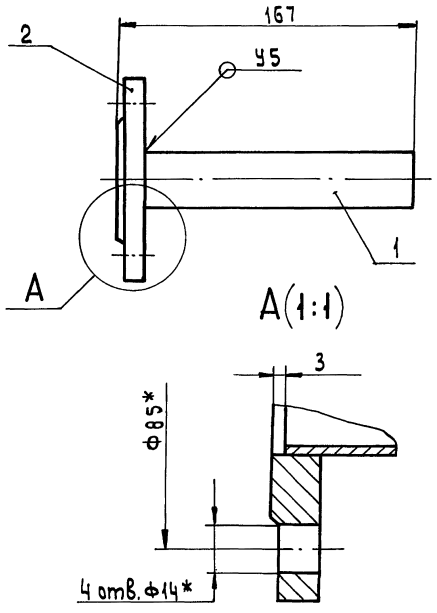

1. * Размеры для справок
2. h14, $\pm\frac{IT14}{2}$
3. Сварные швы по ГОСТ 16037-80

Изм.	Лист	№ докум.	Подп.	Дата
Разраб.		Козина		9991
Пров.		Козина		
Т. контр.				
Нач. отд.				
Н. контр.		Мюнтер		
Утв.				

Трубопровод

Лит.	Масса	Масштаб
И	1	1:2
Лист	Листов 1	

ГПИ Нижегородский САНТЕХПРОЕКТ

Формат А4

Формат	Зона	Поз.	Обозначение	Наименование	Кол.	Примечание
				Документация		
А3			Д24В.108.120 СБ	Сборочный чертеж		
				Детали		
А4		1	Д24В.108.024	Патрубок	1	
А4		2	Д24В.108.036	Штуцер	1	
				Стандартные изделия		
		3		Фланец 1-25-10 Ст25 ГОСТ 12820-80	2	

Д24В.108.120

Изм.	Лист	№ докум.	Подп.	Дата
Разраб.		Козина		9991
Пров.		Козина		
Нач. отд.				
Н. контр.		Мюнтер		
Утв.				

Трубопровод

Лит	Лист	Листов
И		1

ГПИ Нижегородский САНТЕХПРОЕКТ

Формат А4

Д24В.108.120 СБ

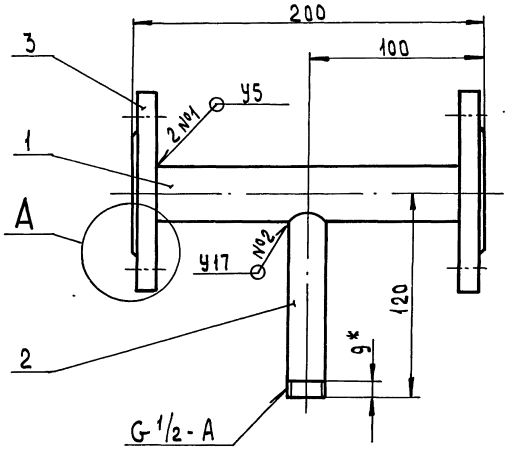

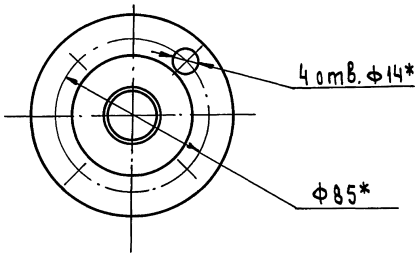

1. * Размеры для справок
2. h14, $\pm\frac{IT14}{2}$
3. Сварные швы по ГОСТ 16037-80.

Изм.	Лист	№ докум.	Подп.	Дата
Разраб.		Козина		9991
Пров.		Козина		
Т. контр.				
Нач. отд.				
Н. контр.		Мюнтер		
Утв.				

Трубопровод

Лит	Масса	Масштаб
И	2	1:5
Лист	Листов 1	

ГПИ Нижегородский САНТЕХПРОЕКТ

Копировал: Исаева

Серия 5.903-17 Выпуск 1-6

Инв. № подл. | Подп. и дата | Взам. инв. № | Инв. № дубл. | Подп. и дата

Д24В.108.036

Серия 5.903-17 Выпуск 1-6

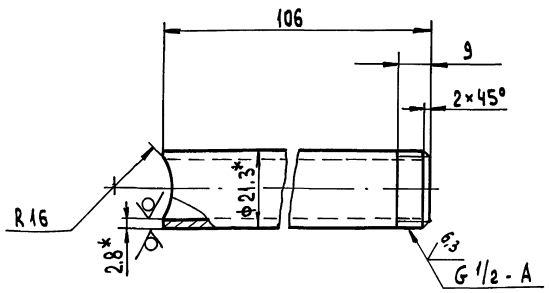

1. *Размеры для справок
2. $h14, \pm\frac{IT14}{2}$

Изм	Лист	№ докум.	Подп.	Дата
Разраб		Козина		9991
Пров.		Козина		
Т. контр.				
Н. контр.		Мюнтер		
Утв.				

Д24В.108.036

Штуцер

Лит	Масса	Масштаб
И	0,13	1:1
Лист	Листов 1	

Труба 15×2,8 ГОСТ 3262-75

ГПИ Нижегородский САНТЕХПРОЕКТ

Формат А4

Инв. № подл. | Подп. и дата | Взам. инв. № | Инв. № дубл. | Подп. и дата

Формат	Зона	Поз.	Обозначение	Наименование	Кол.	Примечание
				Документация		
А2			Д24В.108.130 СБ	Сборочный чертеж		
				Детали		
				Стойка		
				Швеллер 10 ГОСТ 8240-89		
				Ст3сп ГОСТ 535-88		
БЧ		1	Д24В.108.037	L=1480 h16	1	12,7 кг
БЧ		2	Д24В.108.038	L=2210 h16	1	19,0 кг
БЧ		3	Д24В.108.039	L=2132 h16	1	18,3 кг
БЧ		4	Д24В.108.041	L=1723 h16	1	14,8 кг
БЧ		5	Д24В.108.042	Ребро		
				Уголок 45×45×5 ГОСТ 8509-86		
				Ст3сп ГОСТ 535-88		
				L=920 h16	1	3,1 кг
				Связь		
				Швеллер 12 ГОСТ 8240-89		
				Ст3сп ГОСТ 535-88		
БЧ		6	Д24В.108.042	L=1024 h16	2	10,6 кг
БЧ		7	Д24В.108.043	L=1496 h16	4	15,6 кг

Изм	Лист	№ докум.	Подп.	Дата
Разраб.		Козина		9991
Пров.		Козина		
Нач. отд				
Н. контр		Мюнтер		
Утв.				

Д24В.108.130

Рама

Лит	Лист	Листов
И	1	2

ГПИ Нижегородский САНТЕХПРОЕКТ

Формат А4

Инв. № подл. | Подп. и дата | Взам. инв. № | Инв. № дубл. | Подп. и дата

Формат	Зона	Поз.	Обозначение	Наименование	Кол.	Примечание
А4		8	Д24В.108.044	Опора	1	
		9	-01	Опора	1	
		10	-02	Опора	1	
		11	-03	Опора	1	
		12	-04	Опора	1	
		13	-05	Опора	2	
		14	-06	Опора	1	
		15	-07	Опора	1	
БЧ		16	Д24В.108.045	Связь		
				Полоса 5×100 ГОСТ 103-76		
				Ст3сп ГОСТ 535-88		
				L=900 h16	2	3,5 кг

Изм	Лист	№ докум.	Подп.	Дата

Д24В.108.130

Лист 2

Инв. № подл. | Подп. и дата | Взам. инв. № | Инв. № дубл. | Подп. и дата

Д24В.108.044

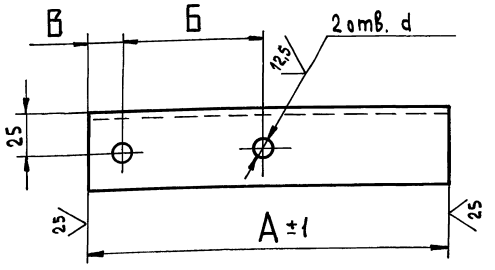

Обозначение	Размеры, мм				Масса, кг
	A±1	Б	В	d	
Д24В.108.044	150	44	96	12	0,5
-01	170		12		0,6
-02	200	122	57	14	0,7
-03	295	150	20	18	1,0
-04	430	106	17	14	1,4
-05	465	122	18		1,6
-06	480	150	19	18	1,6
-07	495	180			1,7

Неуказанные предельные отклонения размеров: $H14, h14, \pm\frac{IT14}{2}$

Изм	Лист	№ докум.	Подп.	Дата
Разраб.		Козина		9991
Пров.		Козина		
Т. контр.				
Н. контр		Мюнтер		
Утв.				

Д24В.108.044

Опора

Лит.	Масса	Масштаб
И	См. табл.	—
Лист	Листов 1	

Уголок 45×45×5 ГОСТ 8509-86 Ст3сп ГОСТ 535-88

ГПИ Нижегородский САНТЕХПРОЕКТ

25303-01 24 Формат А4

Инв. № подл. | Подп. и дата | Взам. инв. № | Инв. № дубл. | Подп. и дата

Д24В.108.130СБ

Серия 5.903-17 Выпуск 1-6

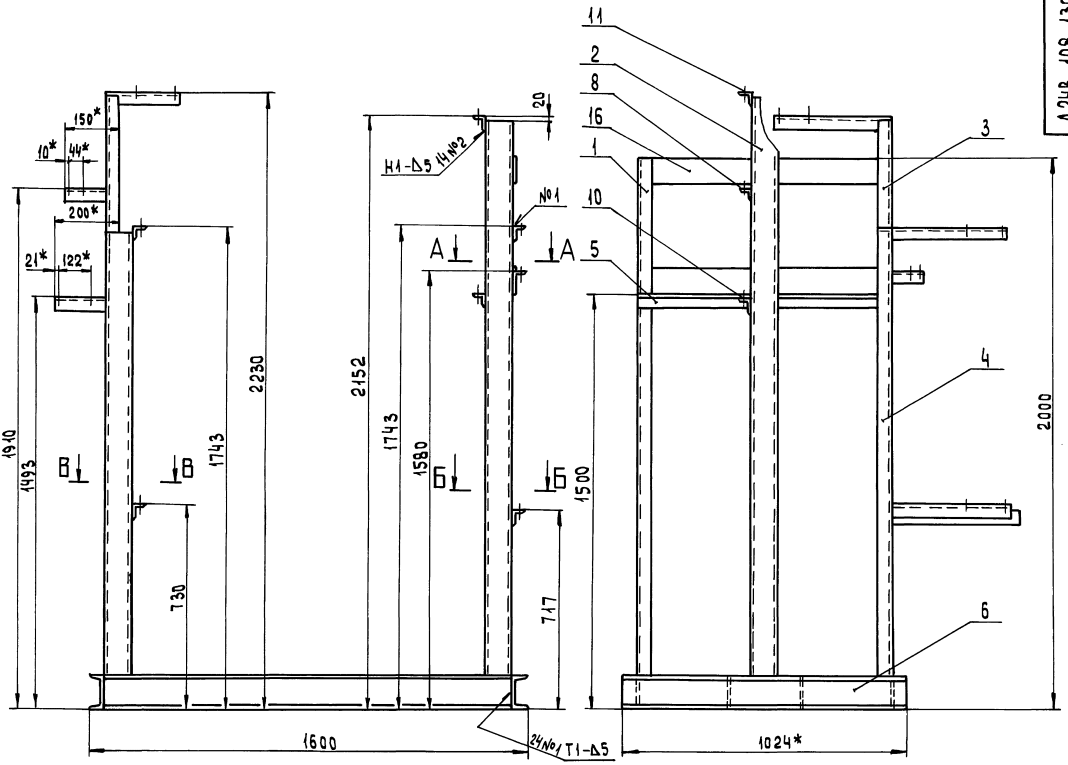

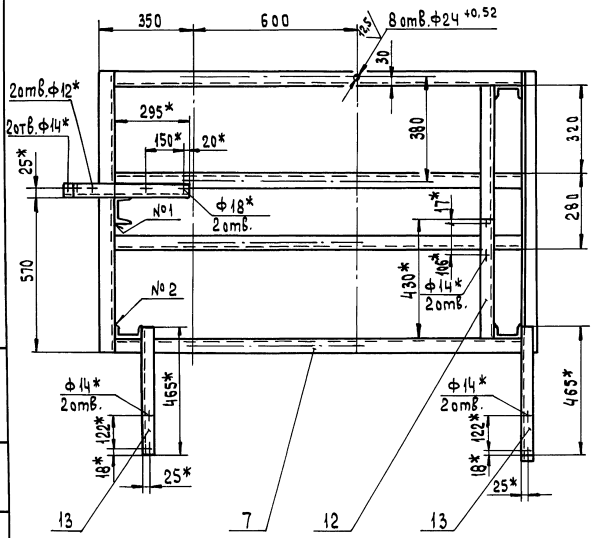

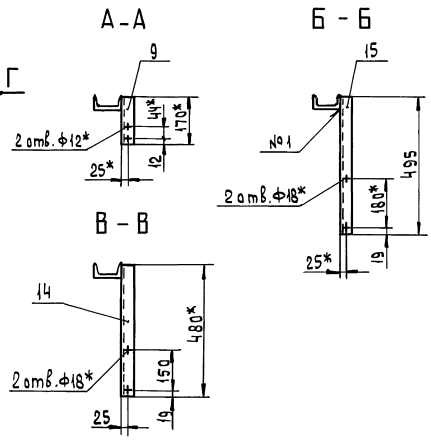

1. *Размеры для справок.
2. $\pm\frac{IT14}{2}$
3. Сварные швы по ГОСТ 5264-80

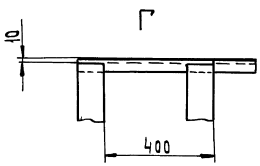

Изм	Лист	№ докум	Подп.	Дата	Д24В.108.130СБ			
Разраб.		Козина		9.9.91	Рама	Лит. И	Масса 170	Масштаб 1:10
Пров.		Козина				Лист	Листов 1	
Т.контр.						ГПИ Нижегородский САНТЕХПРОЕКТ		
Нач.отд								
Н.контр.		Мюнтер						
Утв.								

Инв. № подл. | Подп. и дата | Взам. инв. № | Инв. № дубл. | Подп. и дата

Копировал: Исаева 25303-01 25 Формат А2

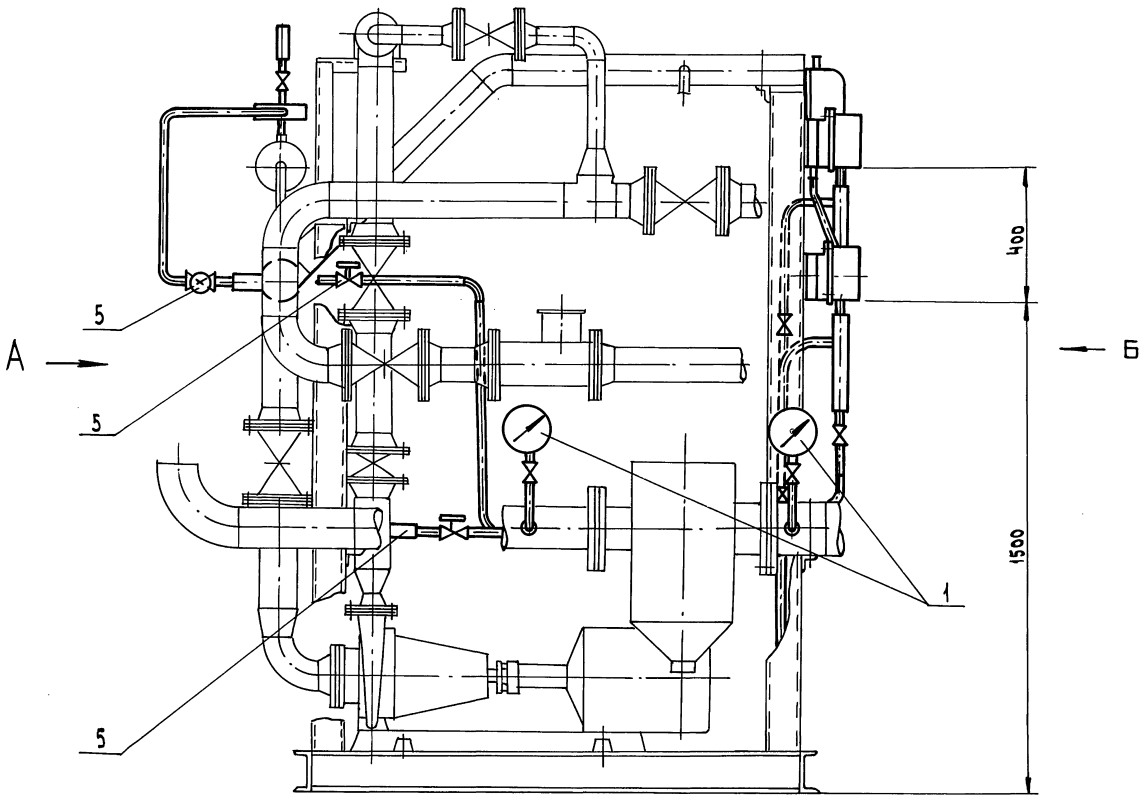

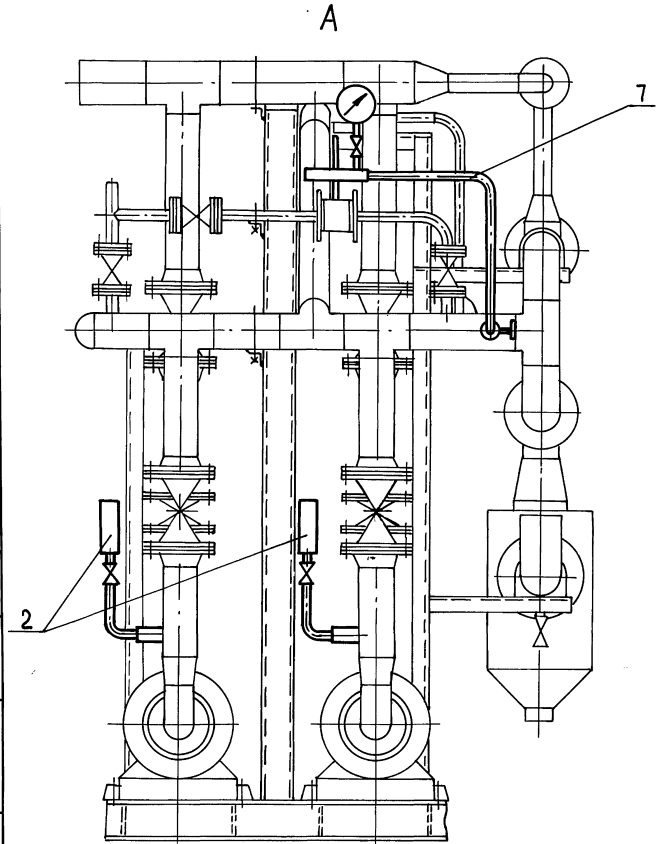

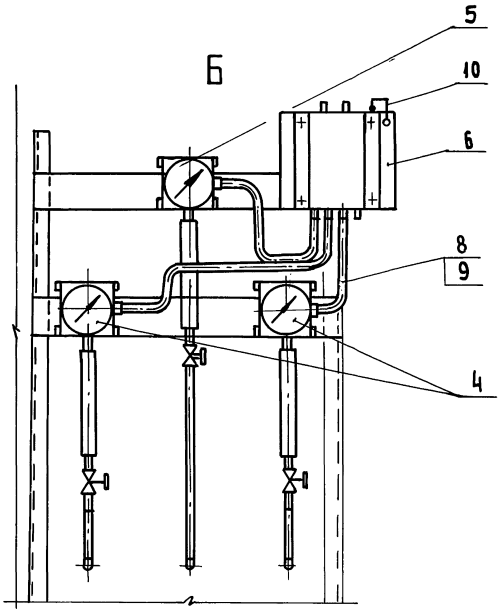

1. Приборы контроля и средства автоматизации заказываются по заказной спецификации раздела автоматизации рабочего проекта котельной.
2. Изделия изготавливаемые по типовым монтажным чертежам ТМ и типовые конструкции ТК поставляются ПО Главмонтажавтоматика Минмонтажспецстроя СССР.

Изм.	Лист	№ докум.	Подп.	Дата
Разраб.		Харитонова		9.91
Пров.		Борисов		
Т. контр.				
Нач. отд		Борисов		
Н. контр.		Мюнтер		
Утв.				

ДИ.108.000 АТМ.СБ

Блок насосов сетевой воды БНСВ-7
Установка приборов и средств автоматизации

Лит.	Масса	Масштаб
И	1380	1:10
Лист	Листов 1	

ГПИ Нижегородский Сантехпроект

Копировал: Исаева

25303-01 26 Формат А2

Инв. № подл. | Подп. и дата | Взам. инв. № | Инв. № дубл. | Подп. и дата

Формат	Зона	Поз.	Обозначение	Наименование	Кол.	Примечание
				Документация		
А2			ДИ. 108. 000 АТМ. СБ	Сборочный чертеж		
А3			ДИ. 108. 000 АТМ-1	Схема автоматизации		
А3			ДИ. 108. 000 АТМ-2	Схема электрических соединений		
				Прочие изделия		
		1		Установка 2 манометра МП4-У-2,5 кгс/см²		
				ТК4-3137-70	2	
		2		Установка 1 манометра МП4-У-2,5 кгс/см²		
				ТК4-3137-70	2	
		3		Установка 2 манометра электроконтактного ЭКМ-1У-10 кгс/см²		
				ТМ4-322-86	2	
		4		Установка 2 манометра электроконтактного ЭКМ-1У-2,5 кгс/см²		
				ТМ4-322-86	1	
		5		Установка 2 отборного устройства 16-200		

Изм.	Лист	№ докум.	Подп.	Дата
Разраб.		Хритонов		9.96
Пров.		Борисов		
Нач.отд		Борисов		
Н.контр.		Мюнтер		
Утв.				

ДИ.108.000 АТМ

Блок насосов сетевой воды БНСВ-7 Установка приборов и средств автоматизации

Лит.	Лист	Листов
И	1	2

ГПИ Нижегородский САНТЕХПРОЕКТ

Формат А4

Формат	Зона	Поз.	Обозначение	Наименование	Кол.	Примечание
				ТМ4-226-76	4	
		6		Установка 7 соединительной коробки КС-20 ТУ36-2568-83Е		
				ТМ4-416-86	1	
				Материалы		
		7		Труба 14×2 ГОСТ 8734-75 В20 ГОСТ 8733-74	10	м
		8		Металлорукав ТУ22-5570-83 Р3-Ц-Х-15	3	м
		9		Провод ПВ1 1,0 380 ГОСТ 6323-79	9	м
		10		Проводник заземляющий П-550 ТУ36.1276-76	1	

ДИ.108.000 АТМ

Лист 2

Формат А4

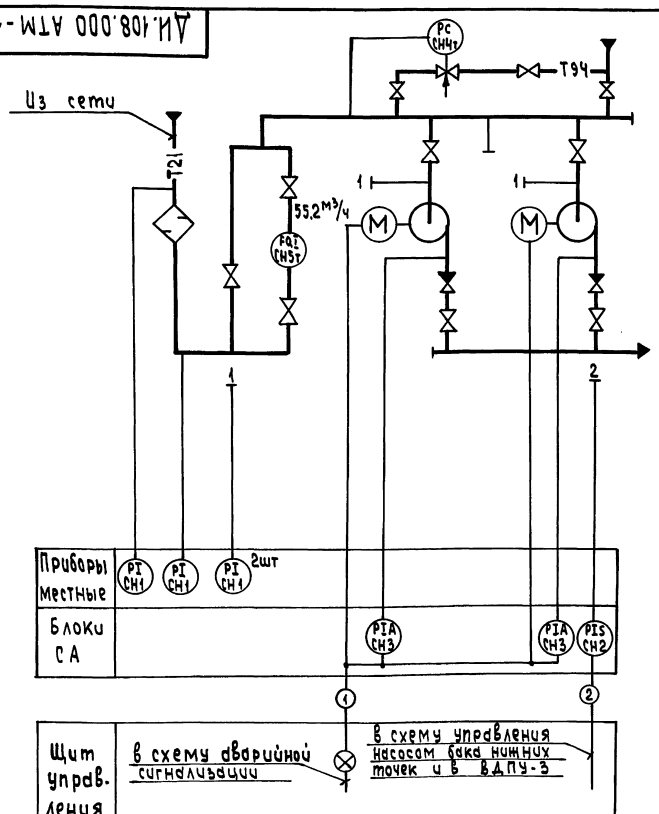

1. Условные обозначения приборов приняты по ГОСТ 21.404-85.
2. Обозначение аппаратуры определяется по проекту автоматизации котельной.
3. Щит управления, с установленной на нем аппаратурой, с блоком не поставляется.
4. Аппаратура с индексом „Т" в обозначении позиции заказывается и устанавливается в технологической части проекта.

Изм.	Лист	№ докум.	Подп.	Дата
Разраб.		Хритонов		9.96
Пров.		Борисов		
Т. контр.				
Нач.отд.		Борисов		
Н.контр.		Мюнтер		
Утв.				

ДИ.108.000 АТМ-1

Блок насосов сетевой воды БНСВ-5 Схема автоматизации

Лит.	Масса	Масштаб
И	—	—
Лист	Листов 1	

ГПИ Нижегородский САНТЕХПРОЕКТ

Копировал: Усаева

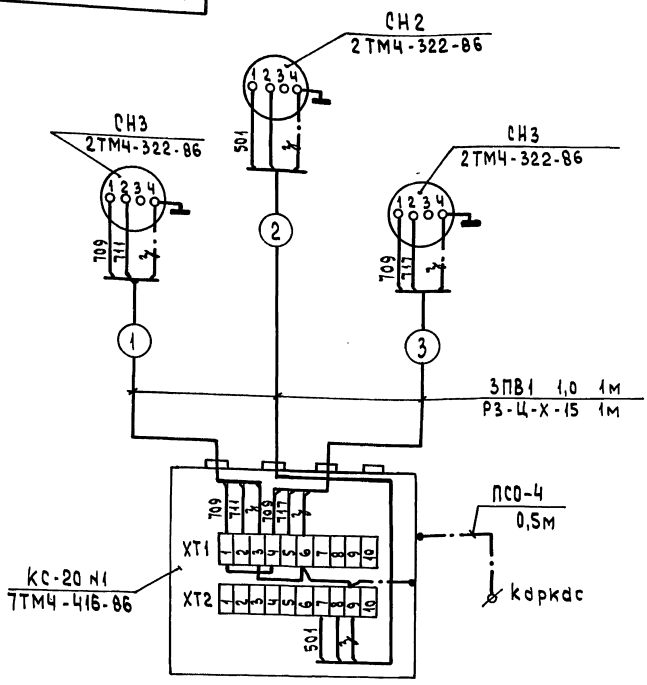

Обозначение	Наименование	Тип	Кол.	Примечание
СН2,СН3	Манометр электроконтактный	ЭКМ-1У	3	
	Коробка соединительная	КС-20	1	
	Провод	ПВ1 1,0	9	м
	Металлорукав	РЗ-Ц-Х-15	3	м
	Провод	ПСО-4	0,5	м

Изм.	Лист	№ докум.	Подп.	Дата
Разраб.		Харитонова		9.10.91
Пров.		Борисов		
Т. контр.				
Нач. отд.		Борисов		
Н. контр.		Мюнтер		
Утв.				

ДИ.108.000 АТМ-2

Блок насосов сетевой воды БНСВ-7
Схема электрических соединений

Лит.	Масса	Масштаб
И	—	—
Лист	Листов 1	

ГПИ Нижегородский САНТЕХПРОЕКТ

Формат А3

Инв. № подл. | Подп. и дата | Взам. инв. № | Инв. № дубл. | Подп. и дата

Наименование элемента, диаметр или размеры, мм	Ед. изм.	Кол.	Температура теплоносителя, °С Макс.	Температура теплоносителя, °С Средняя годовая	Изоляционные конструкции: Основной теплоизоляционный слой: Материал	Толщ. мм	Общ. объем м³	Покровный слой: Материал	Толщ. мм	Общ. поверхность м²	Обозначение применяемых чертежей	Примечание
Трубопроводы:												
ф 159×4,5	м	0,6	70		Цилиндры тепло-	40	0,015	Стеклопластик	0,2	0,498	Серия	
ф 133×4	м	2,5	70		изоляционные из	40	0,055	РСТ рулонный	0,2	1,875	3.903-14	
ф 108×3,5	м	8,15	70		минеральной ва-	40	0,147	ТУ6-11-145-80	0,2	5,38	Вып. 1	
ф 89×3	м	2,5	70		ты на синтети-	40	0,04	То же ТУ6-11-145-80	0,2	1,5	лист 24.51	
ф 32×2	м	1	70		ческом связую-	40	0,009	—"— ТУ6-11-145-80	0,2	0,42		
					щем ГОСТ 23208-83							
Арматура:												
ф 100	шт	9			Полуфутляры из	40	0,18	———	—	7,56	Серия	
ф 50	шт	1			алюминиевых лис-	40	0,014	———	—	0,64	7.903.9-2	
					тов, заполнен-						в.2 лист 6	
					ные минватой							
					ГОСТ 21880-86							
ф 25	шт	4			Полотно холсто-	40	0,04	Стеклопластик	0,2	1,52	Серия	
					прошивное			РСТ рулонный			7.903.9-2	
					ХЛС-Т-5 ТУ6-11-454-77			ТУ6-11-145-80			в.2 лист 4	
Отводы:												
ф 159	шт	1			Маты минерало-	40	0,0088	Лист АД1.Н0,3	0,3	0,265	Серия	
ф 133	шт	1			ватные прошив-	40	0,0064	ГОСТ 21631-76	0,3	0,199	3.903-11	
ф 100	шт	3			ные 2М-100 В	40	0,0129		0,3	0,396	листы	
ф 80	шт	1			обкладке из стек-	40	0,0031		0,3	0,1	13, 24	
					лоткани ГОСТ 21880-86							

Изм.	Лист	№ докум.	Подп.	Дата
Разраб.		Коровина		
Пров.		Плинер		
Т. контр.				
Нач. отд.		Лепендин		9.10.91
Н. контр.		Клюев		
Утв.				

ДИ.108.000 ВТК

Блок насосов сетевой воды БНСВ-7
Ведомость теплоизоляционных конструкций

Лит.	Масса	Масштаб
	—	—
Лист	Листов 1	

ГПИ Нижегородский САНТЕХПРОЕКТ

Копировал: Усаева

gost.e-ecolog.ru