ТИПОВАЯ ДОКУМЕНТАЦИЯ НА КОНСТРУКЦИИ, ИЗДЕЛИЯ И УЗЛЫ ЗДАНИЙ И СООРУЖЕНИЙ

СЕРИЯ 5.903-17

БЛОКИ ТЕПЛОМЕХАНИЧЕСКОГО ОБОРУДОВАНИЯ ДЛЯ ВОДОГРЕЙНЫХ КОТЕЛЬНЫХ МАЛОЙ МОЩНОСТИ

ВЫПУСК 1-5

БЛОК НАСОСОВ СЕТЕВОЙ ВОДЫ БНСВ-6

РАБОЧИЕ ЧЕРТЕЖИ

gost.e-ecolog.ru

ТИПОВАЯ ДОКУМЕНТАЦИЯ НА КОНСТРУКЦИИ, ИЗДЕЛИЯ И УЗЛЫ ЗДАНИЙ И СООРУЖЕНИЙ

СЕРИЯ 5.903-17

БЛОКИ ТЕПЛОМЕХАНИЧЕСКОГО ОБОРУДОВАНИЯ ДЛЯ ВОДОГРЕЙНЫХ КОТЕЛЬНЫХ МАЛОЙ МОЩНОСТИ

ВЫПУСК 1-5

БЛОК НАСОСОВ СЕТЕВОЙ ВОДЫ БНСВ-6

РАБОЧИЕ ЧЕРТЕЖИ

Разработаны:
ГПИ Горьковский Сантехпроект
Главный инженер института Ю.П.Фалалеев
Главный инженер проекта Т.Г. Гусева

Утверждены
ГПКНИИ
Сантехниипроект протоколом
от 26 февраля 1991г. №21
Введены в действие с 01.05.91г.
ГПИ Горьковский Сантехпроект
от 01.04.91г. №23

Обозначение	Наименование	Стр.
	Содержание	2
Д 248.088.000	Блок насосов сетевой воды БНСВ-6	3
Д 248.088.000 СБ	Блок насосов сетевой воды БНСВ-6	4
Д 248.088.000 ВП	Ведомость покупных изделий	6
Д 248.088.010	Трубопровод	9
Д 248.088.010 СБ	Трубопровод	
Д 248.088.005	Патрубок	
Д 248.088.006	Патрубок	10
Д 248.088.020	Трубопровод	
Д 248.088.020 СБ	Трубопровод	
Д 248.088.030	Трубопровод	
Д 248.088.030СБ	Трубопровод	11
Д 248.088.008	Штуцер	
Д 248.088.040	Переход	
Д 248.088.040 СБ	Переход	
Д 248.088.050	Трубопровод	12
Д 248.088.050 СБ	Трубопровод	
Д 248.088.060	Трубопровод	
Д 248.088.060 СБ	Трубопровод	
Д 248.088.070	Трубопровод	13
Д 248.088.070 СБ	Трубопровод	
Д 248.088.014	Фланец	
Д 248.088.080	Трубопровод	14
Д 248.088.080 СБ	Трубопровод	
Д 248.088.090	Трубопровод	
Д 248.088.090 СБ	Трубопровод	15
Д 248.088.100	Трубопровод	
Д 248.088.100 СБ	Трубопровод	16
Д 248.088.110	Трубопровод	17
Д 248.088.110 СБ	Трубопровод	
Д 248.088.120	Трубопровод	18
Д 248.088.120 СБ	Трубопровод	
Д 248.088.130	Трубопровод	
Д 248.088.130 СБ	Трубопровод	19
Д 248.088.140	Трубопровод	
Д 248.088.140 СБ	Трубопровод	
Д 248.088.150	Трубопровод	20
Д 248.088.150 СБ	Трубопровод	
Д 248.088.160	Рама	
Д 248.088.160 СБ	Рама	21
Д И.088.000 АТМ	Установка приборов и средств автоматизации	22
Д И.088.000 АТМ-1	Схема автоматизации	
Д И.088.000 АТМ СБ	Установка приборов и средств автоматизации	23
Д И.088.000 АТМ-2	Схема электрических соединений	24

Серия 5.903-17 Выпуск 1-5

Формат	Зона	Поз.	Обозначение	Наименование	Кол.	Примеч.
				Документация		
*			Д24В.088.000 СБ	Сборочный чертеж		*/А3, А2
А3			Д24В.088.000 ВП	Ведомость покупных изделий		
				Сборочные единицы		
А4		1	Д24В.088.010	Трубопровод	1	
А4		2	Д24В.088.020	Трубопровод	2	
А4		3	Д24В.088.030	Трубопровод	1	
А4		4	Д24В.088.040	Переход	1	
А4		5	Д24В.088.050	Трубопровод	2	
А4		6	Д24В.088.060	Трубопровод	1	
А4		7	Д24В.088.070	Трубопровод	1	
А4		8	Д24В.088.080	Трубопровод	1	
А4		9	Д24В.088.090	Трубопровод	2	
А4		10	Д24В.088.100	Трубопровод	1	
А4		11	Д24В.088.100	Трубопровод	1	
А4		12	Д24В.088.120	Трубопровод	2	
А4		13	Д24В.088.130	Трубопровод	1	
А4		14	Д24В.088.140	Трубопровод	1	

Подп. и дата | Инв. № дубл. | Взам. инв. № | Подп. и дата | Инв. № подл.

Изм.	Лист	№ докум.	Подп.	Дата
Разраб.		Козина		2.1.91
Пров.		Козина		
Нач. отд.		Вольский		
Н. контр.		Мюнтер		
Утв.				

Д24В.088.000

Блок насосов сетевой воды БНСВ-6

Лит.	Лист	Листов
И	1	4

ГПИ Горьковский Сантехпроект

Формат А4

Формат	Зона	Поз.	Обозначение	Наименование	Кол.	Примеч.
А4		15	Д24В.088.150	Трубопровод	1	
А4		16	Д24В.088.160	Рама	1	
				Детали		
Б4		17	Д24В.088.001	Шайба дроссельрующая		
				Лист Б-ПН-3 ГОСТ 19903-74		
				3-IV-Н Ст3сп ГОСТ 16523-89		
				$(D133-1 \times d30^{+0.52})$ 12,5	1	0,2 кг
				Стандартные изделия		
				Прокладка ГОСТ 15180-86		
		18		А-40-10	8	
		19		А-50-10	8	
		20		А-65-10	2	
		21		А-80-10	3	
		22		А-100-10	6	
		23		А-150-10	12	
				Болт ГОСТ 7798-70		
		24		М16-6g×45.56	16	
		25		М16-6g×60.56	72	
		26		М16-6g×70.56	16	
		27		М20-6g×70.56	96	
		28		М20-6g×90.56	8	

Подп. и дата | Инв. № дубл. | Взам. инв. № | Подп. и дата | Инв. № подл.

Изм.	Лист	№ докум.	Подп.	Дата

Д24В.088.000 Лист 2

Формат А4

Формат	Зона	Поз.	Обозначение	Наименование	Кол.	Примеч.
				Шпилька ГОСТ 22038-76		
		29		М16-6g×170.56	8	
		30		М16-6g×240.56	4	
				Гайка ГОСТ 5915-70		
		31		М16-6Н.5	112	
		32		М20-6Н.5	104	
				Шайба ГОСТ 6402-70		
		33		16 65Г	16	
		34		20 65Г	8	
		35		Шайба 20.01		
				ГОСТ 10906-78	8	
				Шайба ГОСТ 11371-78		
		36		16.01	88	
		37		20.01	96	
				Опора ГОСТ 14911-82		
		38		ОПБ2-45	2	
		39		ОПБ2-159	4	
		40		Опора 159-06		
				ОСТ 34-42-622-84	1	
				Прочие изделия		
		41		Агрегат электронасосный К100-65-200		
				ТУ26-06-1425-88	2	
				Задвижка 30ч6бр		
				ТУ26-07-1399-86		

Подп. и дата | Инв. № дубл. | Взам. инв. № | Подп. и дата | Инв. № подл.

Изм.	Лист	№ докум.	Подп.	Дата

Д24В.088.000 Лист 3

Формат А4

Формат	Зона	Поз.	Обозначение	Наименование	Кол.	Примеч.
		42		Ду50; Ру10	3	
		43		Ду80; Ру10	1	
		44		Ду100; Ру10	2	
		45		Ду150; Ру10	5	
		46		Клапан 15кч18п2		
				Ду15; Ру16		
				ТУ26-07-1429-87	2	
		47		Клапан 15ч9п2		
				Ду40; Ру16		
				ТУ26-07-1464-88	4	
		48		Клапан 19ч21бр		
				Ду100; Ру16		
				ТУ26-07-1490-89	2	
		49		Клапан регулирующий		
				УРРД-М „НО"		
				Ду25; (0,16...0,6)		
				ТУ25-02.160141-81	1	
		50		Счетчик турбинный горячей воды		
				СТВГ-1-150		
				ТУ25-02(30-78-12-82)	1	

Подп. и дата | Инв. № дубл. | Взам. инв. № | Подп. и дата | Инв. № подл.

Изм.	Лист	№ докум.	Подп.	Дата

Д24В.088.000 Лист 4

24892 4 Копировал: [signature]

Формат А4

Д248.088.000 СБ

Серия 5.903-17 Выпуск 1-5

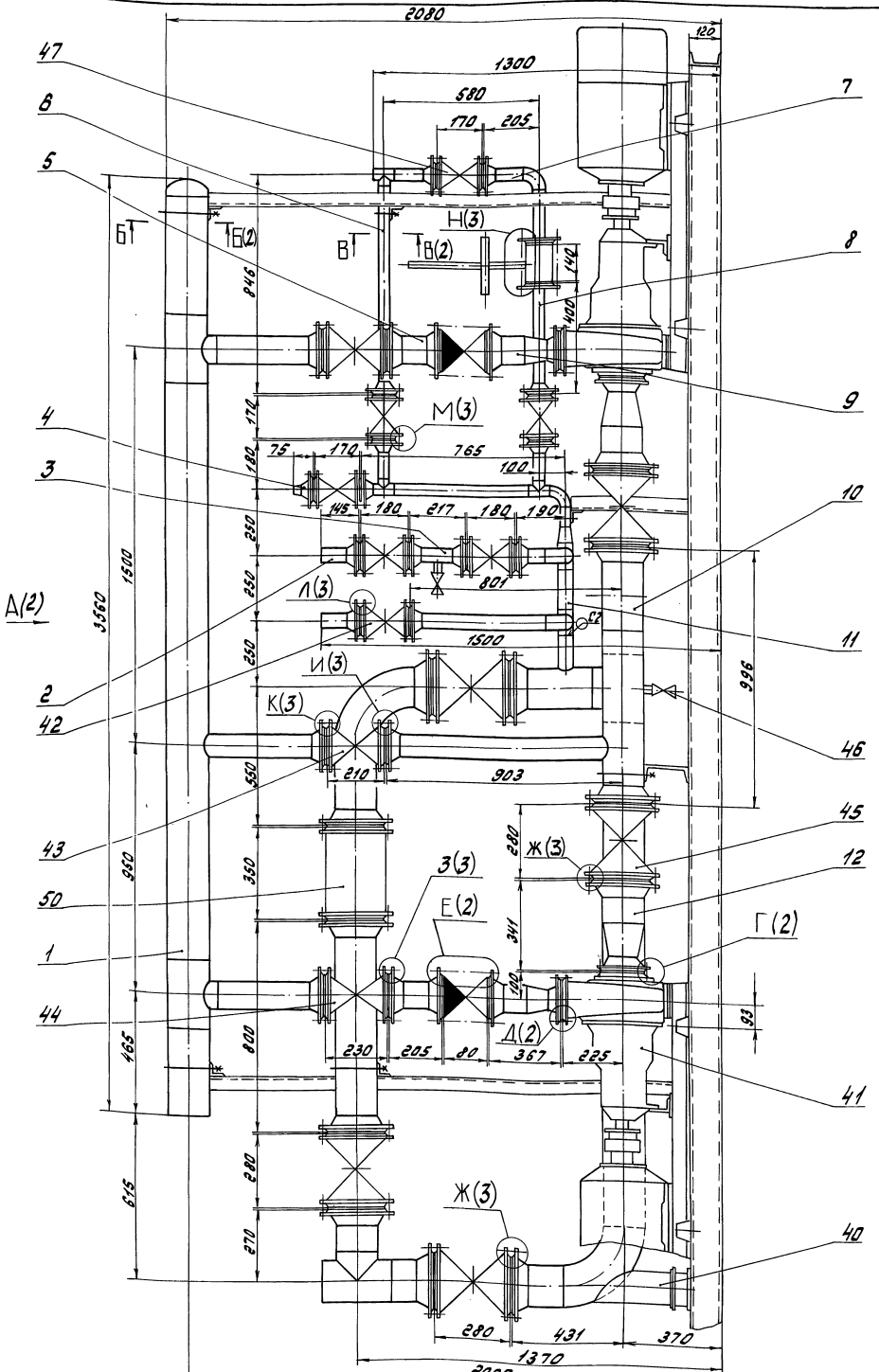

1. Размеры для справок

2. Сборку проверить на герметичность давлением воды $p_{пр} = 9\ кгс/см^2$ в течение 5 мин, после чего давление снизить до рабочего $P_{раб.} = 6{,}5\ кгс/см^2$ и произвести осмотр. Течь не допускается
3. Штуцеры, бобышки, муфты трубопроводов после снятия приборов и средств автоматизации, а также присоединительные концы трубопроводов на период транспортировки должны быть закрыты пробками или заглушками
4. Сварные швы по ГОСТ 16037-80.

Изм. Лист	№ докум.	Подп.	Дата
Разраб.	Козина		7.91
Пров.	Козина		
Т.контр.			
Нач.отд.	Дольский		
Н.контр.	Мюнтер		
Утв.			

Д248.088.000 СБ

Блок насосов сетевой воды БНСВ-6

Лит.	Масса	Масштаб
И	2000	1:10

Лист 1 Листов 3

ГПИ Горьковский Сантехпроект

Инв.№ подл. | Подп. и дата | Взам.инв.№ | Инв.№ дубл. | Подп. и дата

24892 5

Копировал: Лилаев Формат А2

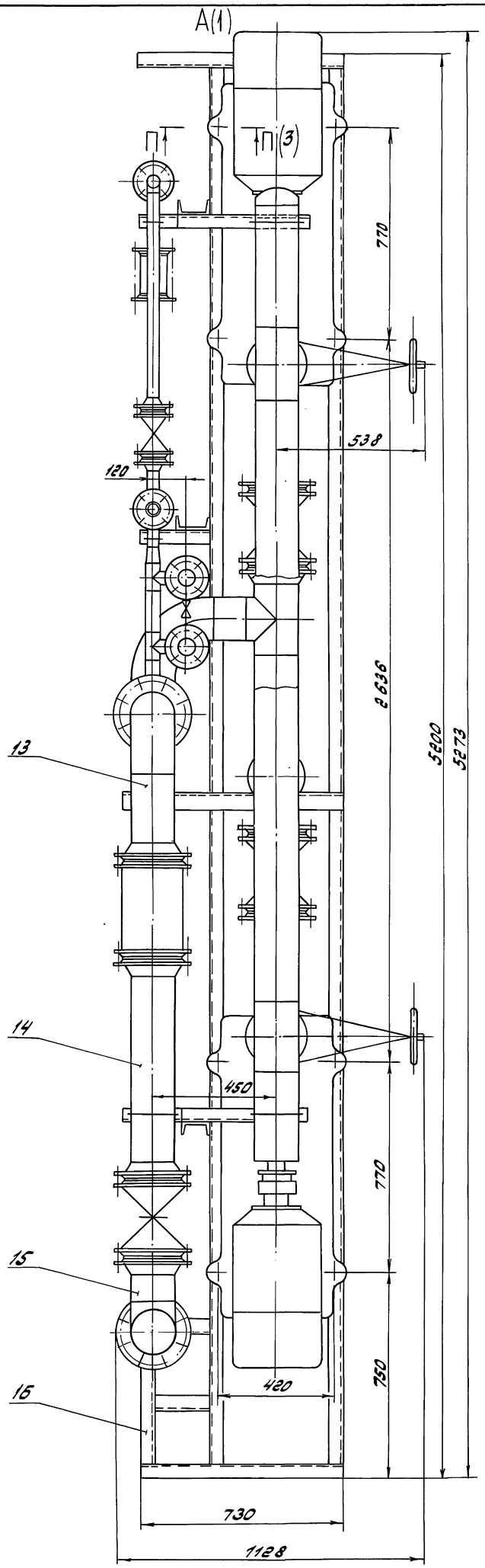

Б - Б(1:4)↻(1)

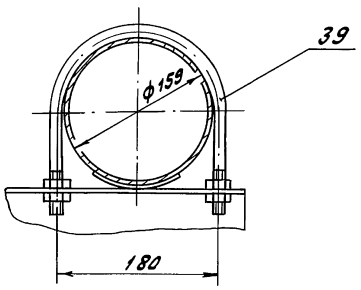

В - В(1:1)↻(1)

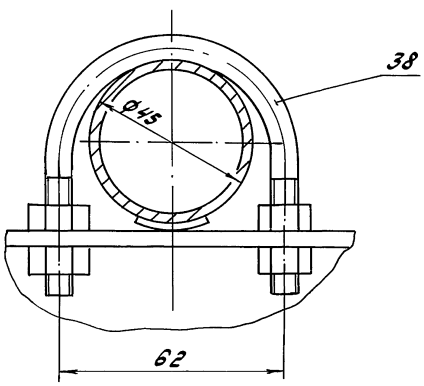

Г(1:2)(1)

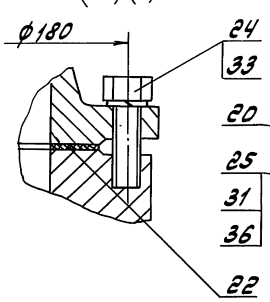

Д(1:2)(1)

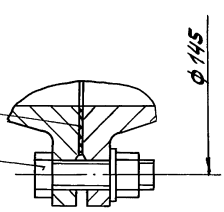

Е(1:2)(1)

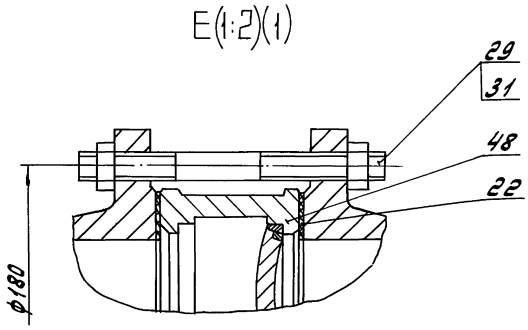

Изм.	Лист	№ докум.	Подп.	Дата	Д24В.088.000 СБ	Лист 2

Ж (1:2) (1)

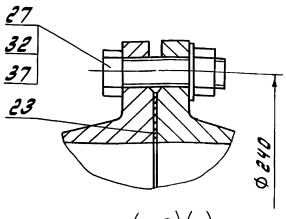

К (1:2) (1)

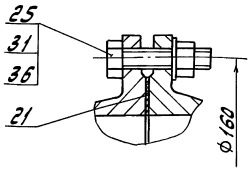

Н (1:2) (1)

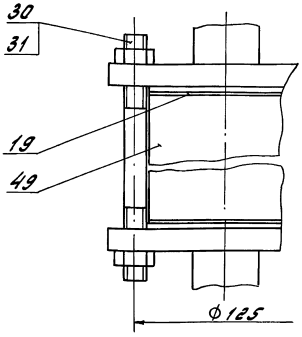

З (1:2) (1)

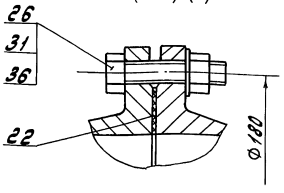

Л (1:2) (1)

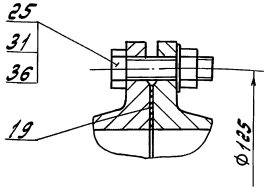

П – П (1:2) (2)

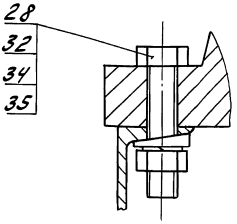

И (1:2) (1)

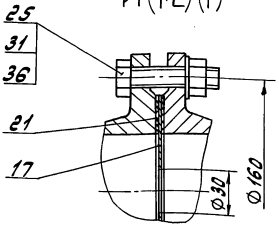

М (1:2) (1)

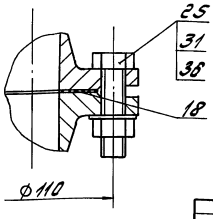

Изм.	Лист	№ докум.	Подп.	Дата	Д 24 В. 088. 000 СБ	Лист 3

Формат А3

№ строки	Наименование	Код ОКП	Обозначение документа на поставку	Поставщик	Куда входит (обозначение)	Количество на изделие	Количество в комплекте	Количество на регулир.	Количество всего	Примечание
1	Агрегат электронасосный К100-65-200	36 3111 2670	ТУ26-06-1425-88	Китайский насосный з-д		2			2	
2										
3										
4	Задвижка									
5	30ч6бр		ТУ 26-07-1399-86							
6	Ду 50; Ру 10	37 2115 1005		Душанбинский арматурный з-д им. Орджоникидзе		3			3	
7	Ду 80; Ру 10	37 2115 1006				1			1	
8										
9	Ду 100; Ру 10	37 2115 1007		Чуфаровский арматурный з-д						
10										
11	Ду 150; Ру 10	37 2115 1009		ПО „Прикарпатпромарматура"		2			2	
12						5			5	
13										
14	Клапан 15кч18л2			ПО „Кролевецпромарматура"						
15	Ду 15; Ру 16	37 3211 1032	ТУ 26-07-1429-87			2			2	
16										
17	Клапан 154 9л2			ПО „Кролевецпромарматура"						
18	Ду 40; Ру 16	37 2213 1030	ТУ 26-07-1464-88			4			4	
19										
20	Клапан 19ч21бр			Душанбинский арматурный з-д им. Орджоникидзе						
21	Ду 100; Ру 16	37 2242 1027	ТУ 26-07-1490-89			2			2	
22										
23										
24										

Изм.	Лист	№ докум.	Подп.	Дата
Разраб.	Кязина			2191
Пров.	Кязина			
Нач. отд.	Ардальский			
Н. контр.	Монтер			
Утв.				

Д 24 В. 088. 000 ВП

Блок насосов сетевой воды БНСВ-6

Ведомость покупных изделий

Лит.	Лист	Листов
И	1	5

ГПИ Горьковский Сантехпроект

Копировал: Формат А3

Инв. № подл. | Подп. и дата | Взам. инв. № | Инв. № дубл. | Подп. и дата

Серия 5.903-17 Выпуск 1-5

№ строки	Наименование	Код ОКП	Обозначение документа на поставку	Поставщик	Куда входит (обозначение)	Количество: на изделие	Количество: в комплекты	Количество: на регулир.	Количество: всего	Примечание
1	Клапан регули-			Уланн-Удэнский						
2	рующий УРРД-М „НО"			з-д „Теплоприбор"						
3	Ду25 ; (0,16...0,6)		ТУ 25-02.160141-81			1			1	
4										
5	Счетчик турбин-									
6	ный горячей воды			Куровавадский						
7	СТВГ-1-150		ТУ 25-02(30-78-12-82)	приборостроительный з-д		1			1	
8										
9	Фланец		ГОСТ 12821-80							
10	1-40-10 Ст 25	37 9941 4223 00			Д24В.088.020	1			2	
11					Д24В.088.040	1			1	
12					Д24В.088.060	2			2	
13					Д24В.088.070	1			1	
14					Д24В.088.080	1			1	
15					Д24В.088.110	3			3	
16									10	
17	1-50-10 Ст 25	37 9941 4224 10			Д24В.088.030	2			2	
18					Д24В.088.110	2			2	
19									4	
20	1-65-10 Ст 25	37 9941 4225 04			Д24В.088.090	1			2	
21	1-80-10 Ст 25	37 9941 4226 08			Д24В.088.010	1			1	
22					Д24В.088.100	1			1	
23									2	
24	1-100-10 Ст 25	37 9941 4227 01			Д24В.088.010	2			2	
25					Д24В.088.050	2			4	
26					Д24В.088.090	1			2	
27					Д24В.088.120	1			2	
28									10	
29										

Инв.№подл. | Подп. и дата | Взам.инв.№ | Инв.№дубл. | Подп. и дата

Изм. Лист № докум. Подп. Дата

Д24В.088.000 ВП

Лист 2

Формат А3

№ строки	Наименование	Код ОКП	Обозначение документа на поставку	Поставщик	Куда входит (обозначение)	Количество: на изделие	Количество: в комплекты	Количество: на регулир.	Количество: всего	Примечание
1	Фланец									
2	1-150-10 Ст 25	37 9941 4229 05	ГОСТ 12821-80		Д24В.088.100	4			4	
3					Д24В.088.120	1			2	
4					Д24В.088.130	2			2	
5					Д24В.088.140	2			2	
6					Д24В.088.150	2			2	
7									12	
8										
9	Прокладка		ГОСТ 15180-86							
10	А-40-10					8			8	
11	А-50-10					8			8	
12	А-65-10					2			2	
13	А-80-10					3			3	
14	А-100-10					6			6	
15	А-150-10					12			12	
16										
17	Отвод		ГОСТ 17375-83							
18	90°45х2,5	14 6811 01 02			Д24В.088.070	1			1	
19					Д24В.088.110	1			1	
20									2	
21	90°57х3	14 6811 01 06			Д24В.088.110	2			2	
22	90°159х4,5	14 6811 01 32			Д24В.088.100	2			2	
23					Д24В.088.130	1			1	
24									3	
25										
26	Тройник		ГОСТ 17376-83							
27	45х2,5	14 6821 01 00			Д24В.088.060	1			1	
28					Д24В.088.110	2			2	
29									3	

Инв.№подл. | Подп. и дата | Взам.инв.№ | Инв.№дубл. | Подп. и дата

Изм. Лист № докум. Подп. Дата

Д24В.088.000 ВП

Лист 3

Серия 5.903-17 Выпуск 1-5

№ строки	Наименование	Код ОКП	Обозначение документа на поставку	Поставщик	Куда входит (обозначение)	Количество на изделие	Количество в комплекты	Количество на регулир.	Количество всего	Примечание
1	Тройник		ГОСТ 17376-83							
2	57х3	14682101 04			Д24В.088.110	2			2	
3	159х4,5	14682101 24			Д24В.088.100	2			2	
4	159х4,5-108х4	14 682105 42			Д24В.088.010	2			2	
5										
6	Переход		ГОСТ 17378-83							
7	К 45х2,5-32х2	14 684201 00			Д24В.088.040	1			2	
8	К 57х4-45х2,5	14 684201 08			Д24В.088.110	1			1	
9	К 108х4-76х3,5	14 684201 56			Д24В.088.090	1			1	
10	К 159х4,5-108х4	14 684201 86			Д24В.088.120	1			2	
11										
12	Заглушка		ГОСТ 17379-83							
13	159х4,5	14 685101 32			Д24В.088.010	1			1	
14										
15	Опора	52 6395	ГОСТ 14911-82							
16	ОПБ2-45					2			2	
17	ОПБ2-159					4			4	
18										
19	Опора 159-06		ОСТ 34-42-622-84			1			1	
20										
21	Штуцер									
22	Ш2-М20-50		ОСТ 36.7-74		Д24В.088.110	1			1	
23					Д24В.088.120	1			2	
24										
25	Бобышка		ОСТ 36.7-74							
26	БС1-М33-140				Д24В.088.130	1			1	
27										
28										
29										

Инв.№подл. | Подп. и дата | Взам.инв.№ | Инв.№дубл. | Подп. и дата

Изм. Лист № докум. Подп. Дата

Д24В.088.000 ВП

Лист 4

Формат А3

№ строки	Наименование	Код ОКП	Обозначение документа на поставку	Поставщик	Куда входит (обозначение)	Количество на изделие	Количество в комплекты	Количество на регулир.	Количество всего	Примечание
1	Крепежные									
2	изделия									
3										
4	Болт		ГОСТ 7798-70							
5	М16-6g×45.56					16			16	
6	М16-6g×60.56					72			72	
7	М16-6g×70.56					16			16	
8	М20-6g×70.56					96			96	
9	М20-6g×90.56					8			8	
10										
11	Шпилька		ГОСТ 22038-76							
12	М16-6g×170.56					8			8	
13	М16-6g×240.56					4			4	
14										
15	Гайка		ГОСТ 5915-70							
16	М16-6Н.5					112			112	
17	М20-6Н.5					104			104	
18										
19	Шайба 16 65Г		ГОСТ 6402-70			16			16	
20	20 65Г					8			8	
21										
22	Шайба 20.01		ГОСТ 10906-78			8			8	
23										
24	Шайба 16.01		ГОСТ 11371-78			88			88	
25	20.01					96			96	
26										
27										
28										
29										

Инв.№подл. | Подп. и дата | Взам.инв.№ | Инв.№дубл. | Подп. и дата

Изм. Лист № докум. Подп. Дата

Д24В.088.000 ВП

Лист 5

Серия 5.903-17 Выпуск 1-5

Формат	Зона	Поз.	Обозначение	Наименование	Кол.	Примеч.
				Документация		
А3			Д24В.088.010 СБ	Сборочный чертеж		
				Детали		
				Патрубок		
				Труба 159×4,5 ГОСТ 10704-76 / В20 ГОСТ 10705-80		
А4		1	Д24В.088.002	L = 335 h16 (25)	1	5,7кг
А4		2	Д24В.088.003	L = 448 h16 (25)	1	7,7кг
А4		3	Д24В.088.004	Патрубок		
				Труба 108×3,5 ГОСТ 10704-76 / В20 ГОСТ 10705-80		
				L = 350 h16 (25)	2	6,0кг
А4		4	Д24В.088.005-01	Патрубок	1	
А4		5	Д24В.088.006-01	Патрубок	1	
				Стандартные изделия		
				Фланец ГОСТ 12821-80		
		6		1-80-10 Ст 25	1	
		7		1-100-10 Ст 25	2	
		8		Тройник 159×4,5-108×4 ГОСТ 17376-83	2	
		9		Заглушка 159×4,5 ГОСТ 17379-83		

Инв.№подл. | Подп. и дата | Взам.инв.№ | Инв.№дубл. | Подп. и дата

Изм.	Лист	№ докум.	Подп.	Дата
Разраб.		Козина		2.19
Пров.		Козина		
Т.контр.				
Нач.отд.				
Н.контр.		Мюнтер		
Утв.				

Д24В.088.010

Трубопровод

Лит.	Масса	Масштаб
У		
Лист	Листов 1	

ГПИ Горьковский Сантехпроект

Формат А4

Д24В.088.005

12,5 (V)

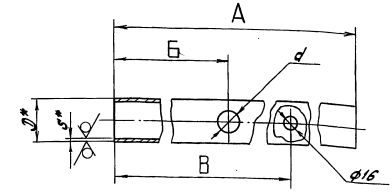

Обозначение	Размеры, мм							Масса, кг
	D	A	Б	B	d	S		
Д24В.088.005	57	125	–	62	–	3		0,5
-01	159	2188	819	–	83	4,5		37,5
-02		613	162	390				10,5
-03		259	160	–	51			4,4

1.* Размеры для справок

2. H14, h14, $\pm \frac{IT14}{2}$

Инв.№подл. | Подп. и дата | Взам.инв.№ | Инв.№дубл. | Подп. и дата

Изм.	Лист	№ докум.	Подп.	Дата
Разраб.		Козина		2.19
Пров.		Козина		
Т.контр.				
Нач.отд.				
Н.контр.		Мюнтер		
Утв.				

Д24В.088.005

Патрубок

Лит.	Масса	Масштаб
У	См. табл.	–
Лист	Листов 1	

Труба Dн 8 ГОСТ 10704-76 / В20 ГОСТ 10705-80

ГПИ Горьковский Сантехпроект

Формат А4

Д24В.088.010 СБ

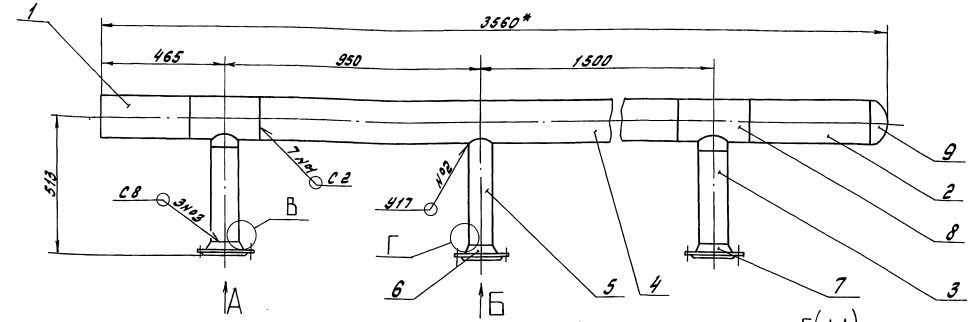

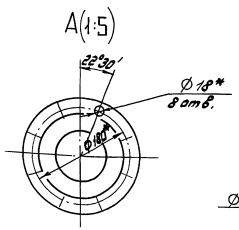

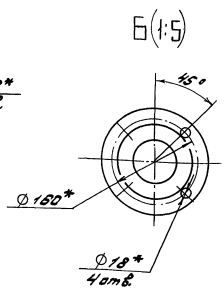

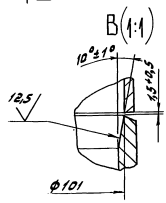

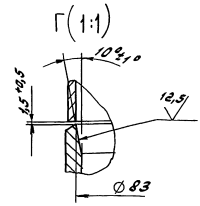

1.* Размеры для справок

2. H14, $\pm \frac{IT14}{2}$

3. Сварные швы по ГОСТ 16037-80

Инв.№подл. | Подп. и дата | Взам.инв.№ | Инв.№дубл. | Подп. и дата

Изм.	Лист	№ докум.	Подп.	Дата
Разраб.		Козина		2.19
Пров.		Козина		
Т.контр.				
Нач.отд.				
Н.контр.		Мюнтер		
Утв.				

Д24В.088.010 СБ

Трубопровод

Лит.	Масса	Масштаб
У	98	1:10
Лист	Листов 1	

ГПИ Горьковский Сантехпроект

Копировал: Формат А3

Серия 5.903-17 выпуск 1-5

Д 24В.088.006

25 (√)

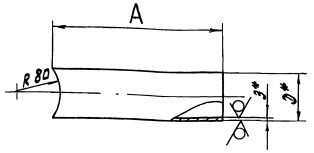

Обозначение	Размеры, мм		Масса, кг
	D	A	
Д24В.088.006	57	125	0,5
-01	89	396	2,5
-02		786	5,0

1.* Размеры для справок
2. h14, $\pm \frac{IT14}{2}$

Д 24В. 088. 006

Изм.	Лист	№ докум.	Подп.	Дата
Разраб.		Козина		2.1.91
Пров.		Козина		
Т.контр.				
Н.контр.		Мюнтер		
Утв.				

Патрубок

Лит.	Масса	Масштаб
U	см. табл.	–

Лист | Листов 1

Труба Д×3 ГОСТ 10704-76 / В 20 ГОСТ 10705-80

ГПИ Горьковский Сантехпроект

Формат А4

Инв. № подл. | Подп. и дата | Взам. инв. № | Инв. № дубл. | Подп. и дата

Формат	Зона	Поз.	Обозначение	Наименование	Кол.	Примеч.
				Документация		
А4			Д 24В. 088. 020 СБ	Сборочный чертеж		
				Детали		
Б4		1	Д 24В. 088. 007	Патрубок		
				Труба 57×3 ГОСТ 10704-76 / В 20 ГОСТ 10705-80		
				L = 100 h16 25	1	0,4 кг
				Стандартные изделия		
		2		Фланец 1-50-10 Ст25		
				ГОСТ 12821-80	1	

Д 24В. 088. 020

Изм.	Лист	№ докум.	Подп.	Дата
Разраб.		Козина		2.1.91
Пров.		Козина		
Нач.отд.				
Н.контр.		Мюнтер		
Утв.				

Трубопровод

Лит.	Лист	Листов
U		1

ГПИ Горьковский Сантехпроект

Формат А4

Инв. № подл. | Подп. и дата | Взам. инв. № | Инв. № дубл. | Подп. и дата

Д 24В. 088. 020 СБ

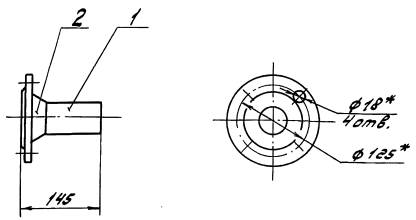

1.* Размеры для справок
2. h14
3. Сварной шов С2 по ГОСТ 16037-80

Д 24В. 088. 020 СБ

Изм.	Лист	№ докум.	Подп.	Дата
Разраб.		Козина		2.1.91
Пров.		Козина		
Т.контр.				
Нач.отд.				
Н.контр.		Мюнтер		
Утв.				

Трубопровод

Лит.	Масса	Масштаб
U	2,2	1:5

Лист | Листов 1

ГПИ Горьковский Сантехпроект

Формат А4

Инв. № подл. | Подп. и дата | Взам. инв. № | Инв. № дубл. | Подп. и дата

Формат	Зона	Поз.	Обозначение	Наименование	Кол.	Примеч.
				Документация		
А4			Д 24В. 088. 030 СБ	Сборочный чертеж		
				Детали		
А4		1	Д 24В. 088. 005	Патрубок	1	
А4		2	Д 24В. 088. 008-01	Штуцер	1	
				Стандартные изделия		
		3		Фланец 1-50-10 Ст25		
				ГОСТ 12821-80	2	

Д 24В. 088. 030

Изм.	Лист	№ докум.	Подп.	Дата
Разраб.		Козина		2.1.91
Пров.		Козина		
Нач.отд.				
Н.контр.		Мюнтер		
Утв.				

Трубопровод

Лит.	Лист	Листов
U		1

ГПИ Горьковский Сантехпроект

Формат А4

Инв. № подл. | Подп. и дата | Взам. инв. № | Инв. № дубл. | Подп. и дата

Д 24В.088.030 СБ

Серия 5.903-17 Выпуск 1-5

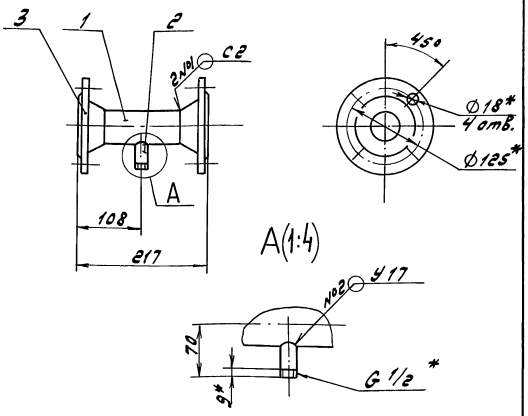

1.* Размеры для справок
2. h14, ± IT14/2
3. Сварные швы по ГОСТ 16037-80

Изм.	Лист	№ докум.	Подп.	Дата
Разраб.		Козина		2.191
Пров.		Козина		
Т.контр.				
Нач.отд.				
Н.контр.		Мюнтер		
Утв.				

Д 24В.088.030 СБ

Трубопровод

Лит.	Масса	Масштаб
У	5,1	1:5

Лист | Листов 1

ГПИ Горьковский Сантехпроект

Формат А4

Инв.№ подл. | Подп. и дата | Взам.инв.№ | Инв.№ дубл. | Подп. и дата

Д 24В.088.008

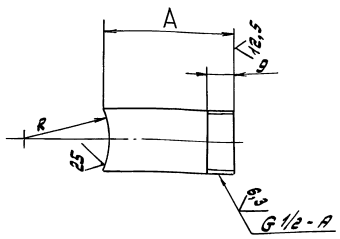

Обозначение	Размеры, мм		Масса, кг
	А	R	
Д 24В.088.008	41	73,5	0,04
-01	44	28,5	0,05

Неуказанные предельные отклонения размеров: h14, ± IT14/2

Изм.	Лист	№ докум.	Подп.	Дата
Разраб.		Козина		2.191
Пров.		Козина		
Т.контр.				
Н.контр.		Мюнтер		
Утв.				

Д 24В.088.008

Штуцер

Лит.	Масса	Масштаб
У	См. табл.	-

Лист | Листов 1

Труба 15х2,8 ГОСТ 3262-75

ГПИ Горьковский Сантехпроект

Формат А4

Формат	Зона	Поз.	Обозначение	Наименование	Кол.	Примеч.
				Документация		
А4			Д 24В.088.040 СБ	Сборочный чертеж		
				Стандартные изделия		
		1		Фланец 1-40-10 Ст25 ГОСТ 12821-80	1	
		2		Переход К45х2,5-32х2 ГОСТ 17378-83	1	

Изм.	Лист	№ докум.	Подп.	Дата
Разраб.		Козина		2.191
Пров.		Козина		
Нач.отд.				
Н.контр.		Мюнтер		
Утв.				

Д 24В.088.040

Переход

Лит.	Лист	Листов
У		1

ГПИ Горьковский Сантехпроект

Формат А4

Д 24В.088.040 СБ

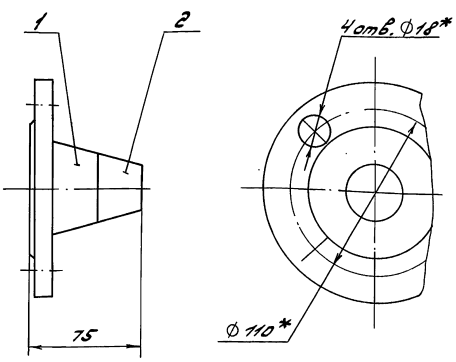

1.* Размеры для справок
2. h14
3. Сварной шов с2 по ГОСТ 16037-80

Изм.	Лист	№ докум.	Подп.	Дата
Разраб.		Козина		2.191
Пров.		Козина		
Т.контр.				
Н.контр.		Мюнтер		
Утв.				

Д 24В.088.040 СБ

Переход

Лит.	Масса	Масштаб
У	2	1:2

Лист | Листов 1

ГПИ Горьковский Сантехпроект

Формат А4

24892 12 Копировал:

Серия 5.903-17 Выпуск 1-5

Формат	Зона	Поз.	Обозначение	Наименование	Кол.	Примеч.
				Документация		
А4			Д 24В. 088. 050 СБ	Сборочный чертеж		
				Детали		
Б4		1	Д 24В. 088. 011	Патрубок		
				Труба 108х3,5 ГОСТ 10704-76 / В 20 ГОСТ 10705-80		
				L = 100 h 16	1	0,9 кг
				Стандартные изделия		
		2		Фланец 1-100-10 Ст 25		
				ГОСТ 12821-80	2	

Инв. № подл. | Подп. и дата | Взам. инв. № | Инв. № дубл. | Подп. и дата

Изм.	Лист	№ докум.	Подп.	Дата
Разраб.		Козина		2.191
Пров.		Козина		
Нач. отд.				
Н. контр.		Мюнтер		
Утв.				

Д 24В. 088. 050

Трубопровод

Лит.	Лист	Листов
У		1

ГПИ Горьковский Сантехпроект

Формат А4

Д 24В. 088. 050 СБ

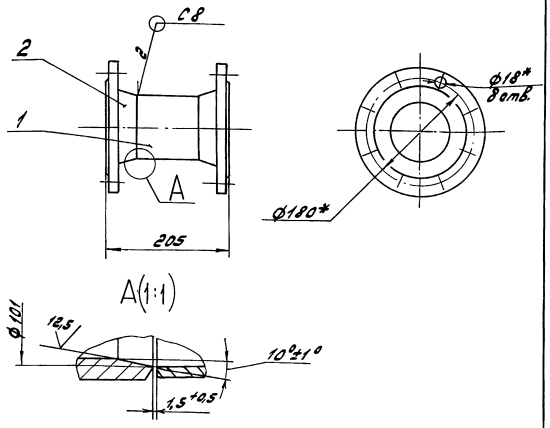

1.* Размеры для справок
2. Н14; h14
3. Сварные швы по ГОСТ 16037-80

Изм.	Лист	№ докум.	Подп.	Дата
Разраб.		Козина		2.191
Пров.		Козина		
Т. контр.				
Н. контр.		Мюнтер		
Утв.				

Трубопровод

Лит.	Масса	Масштаб
У	10	1:5
Лист	Листов 1	

ГПИ Горьковский Сантехпроект

Формат А4

Формат	Зона	Поз.	Обозначение	Наименование	Кол.	Примеч.
				Документация		
А4			Д 24В. 088. 060 СБ	Сборочный чертеж		
				Детали		
				Патрубок		
				Труба 45х2,5 ГОСТ 10704-76 / В 20 ГОСТ 10705-80		
Б4		1	Д 24В. 088. 012	L = 760 h 16	1	2 кг
Б4		2	Д 24В. 088. 013	L = 115 h 16	1	0,3 кг
				Стандартные изделия		
		3		Фланец 1-40-10 Ст 25		
				ГОСТ 12821-80	2	
		4		Тройник 45х2,5		
				ГОСТ 17376-83	1	

Инв. № подл. | Подп. и дата | Взам. инв. № | Инв. № дубл. | Подп. и дата

Изм.	Лист	№ докум.	Подп.	Дата
Разраб.		Козина		2.191
Пров.		Козина		
Нач. отд.				
Н. контр.		Мюнтер		
Утв.				

Д 24В. 088. 060

Трубопровод

Лит.	Лист	Листов
У		1

ГПИ Горьковский Сантехпроект

Формат А4

Д 24В. 088. 060 СБ

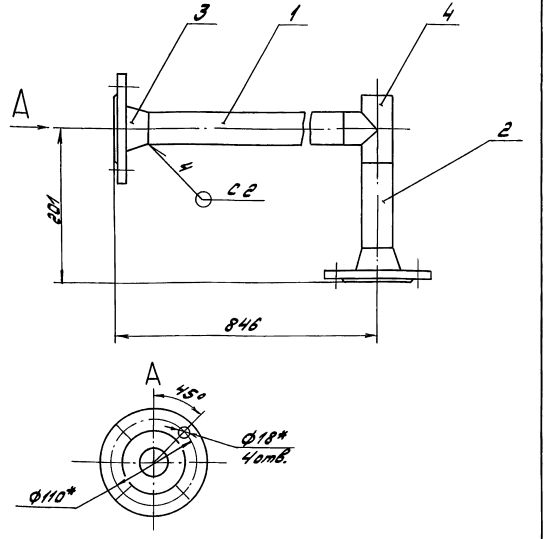

1.* Размеры для справок
2. ± IT14/2
3. Сварные швы по ГОСТ 16037-80

Изм.	Лист	№ докум.	Подп.	Дата
Разраб.		Козина		2.191
Пров.		Козина		
Т. контр.				
Н. контр.		Мюнтер		
Утв.				

Трубопровод

Лит.	Масса	Масштаб
У	6,5	1:4
Лист	Листов 1	

ГПИ Горьковский Сантехпроект

Формат А4

Серия 5.903-17 выпуск 1-5

Формат	Зона	Поз.	Обозначение	Наименование	Кол.	Примеч.
				Документация		
А3			Д24В.088.070 СБ	Сборочный чертеж		
				Детали		
А4		1	Д24В.088.014	Фланец	1	
				Патрубок		
				Труба 45х2,5 ГОСТ 10704-76 / В20 ГОСТ 10705-80		
Б4		2	Д24В.088.015	L = 237 h16	1	0,6кг
Б4		3	Д24В.088.016	L = 98 h16	1	0,3кг
				Стандартные изделия		
		4		Фланец 1-40-10 ст25		
				ГОСТ 12821-80	1	
		5		Отвод 90°45х2,5		
				ГОСТ 17375-83	1	

Инв.№подл. | Подп. и дата | Взам.инв.№ | Инв.№дубл. | Подп. и дата

Изм.	Лист	№ докум.	Подп.	Дата
Разраб.		Козина		2.91
Пров.		Козина		
Т.контр.				
Нач.отд.				
Н.контр.		Мюнтер		
Утв.				

Д24В.088.070

Трубопровод

Лит.	Лист	Листов
У		1

ГПИ Горьковский Сантехпроект

Формат А4

Д24В.088.014

12,5 (V)

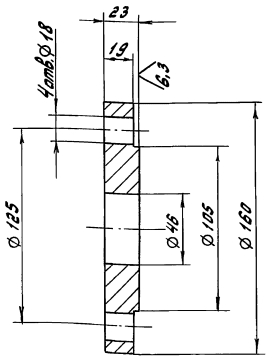

Неуказанные предельные отклонения размеров: h14, ±IT14/2

Изм.	Лист	№ докум.	Подп.	Дата
Разраб.		Козина		2.91
Пров.		Козина		
Т.контр.				
Нач.отд.				
Н.контр.		Мюнтер		
Утв.				

Д24В.088.014

Фланец

Ст3сп ГОСТ 380-88

Лит.	Масса	Масштаб
У	3	1:2
Лист	Листов 1	

ГПИ Горьковский Сантехпроект

Формат А4

Д24В.088.070 СБ

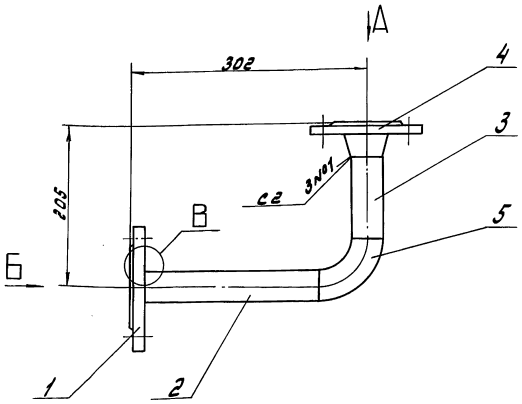

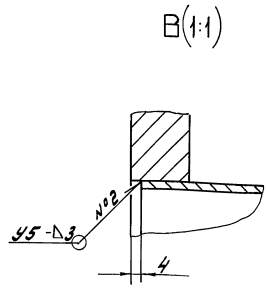

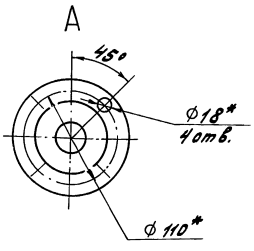

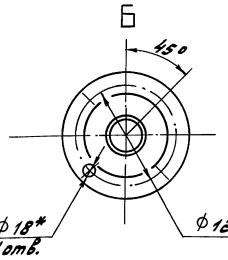

1.* Размеры для справок.
2. ± IT14/2
3. Сварные швы по ГОСТ 16037-80

Изм.	Лист	№ докум.	Подп.	Дата
Разраб.		Козина		2.91
Пров.		Козина		
Т.контр.				
Нач.отд.				
Н.контр.		Мюнтер		
Утв.				

Д24В.088.070 СБ

Трубопровод

Лит.	Масса	Масштаб
У	6	1:4
Лист	Листов 1	

ГПИ Горьковский Сантехпроект

Копировал: Лидер

Формат А3

Серия 5.903-17 выпуск 1-5

Формат	Зона	Поз.	Обозначение	Наименование	Кол.	Примеч.
				Документация		
А3			Д24В.088.080 СБ	Сборочный чертеж		
				Детали		
А4		1	Д24В.088.014	Фланец	1	
Б4		2	Д24В.088.017	Патрубок		
				Труба 45×2,5 ГОСТ 10704-76		
				В20 ГОСТ 10705-80		
				L = 350 h16 25	1	0,9кг
				Стандартные изделия		
		3		Фланец 1-40-10 Ст25		
				ГОСТ 12821-80	1	

Изм.	Лист	№ докум.	Подп.	Дата
Разраб.		Козина		7.1.91
Пров.		Козина		
Нач. отд.				
Н. контр.		Мюнтер		
Утв.				

Д24В.088.080

Трубопровод

Лит.	Лист	Листов
И		1

ГПИ Горьковский Сантехпроект

Формат А4

Формат	Зона	Поз.	Обозначение	Наименование	Кол.	Примеч.
				Документация		
А3			Д24В.088.090 СБ	Сборочный чертеж		
				Детали		
Б4		1	Д24В.088.018	Патрубок		
				Труба 108×3,5 ГОСТ 10704-76		
				В20 ГОСТ 10705-80		
				L = 185 h16 25	1	1,7кг
				Стандартные изделия		
				Фланец ГОСТ 12821-80		
		2		1-65-10 Ст25	1	
		3		1-100-10 Ст25	1	
		4		Переход к108×4-76×3,5		
				ГОСТ 17378-83	1	

Изм.	Лист	№ докум.	Подп.	Дата
Разраб.		Козина		7.1.91
Пров.		Козина		
Нач. отд.				
Н. контр.		Мюнтер		
Утв.				

Д24В.088.090

Трубопровод

Лит.	Лист	Листов
И		1

ГПИ Горьковский Сантехпроект

Формат А4

Д24В.088.080 СБ

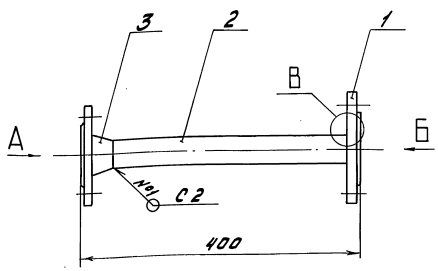

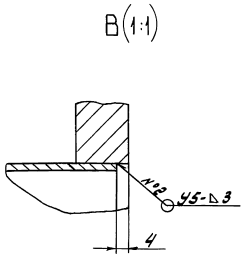

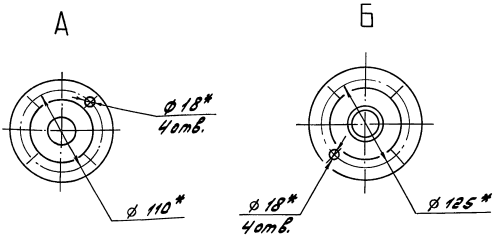

1.* Размеры для справок

2. $\pm \frac{IT14}{2}$

3. Сварные швы по ГОСТ 16037-80

Изм.	Лист	№ докум.	Подп.	Дата
Разраб.		Козина		7.1.91
Пров.		Козина		
Т. контр.				
Нач. отд.				
Н. контр.		Мюнтер		
Утв.				

Д24В.088.080 СБ

Трубопровод

Лит.	Масса	Масштаб
И	5,7	1:4

Лист | Листов 1

ГПИ Горьковский Сантехпроект

24892 15 Копировал: [signature] Формат А3

Инв. № подл. | Подп. и дата | Взам. инв. № | Инв. № дубл. | Подп. и дата

Серия 5.903-17 Выпуск 1-5

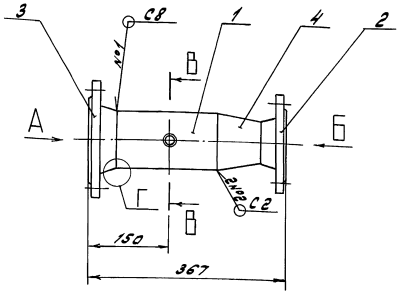

В – В(1:1)

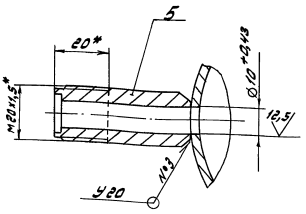

Г(1:1)

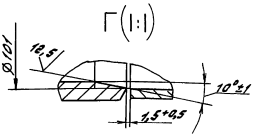

А

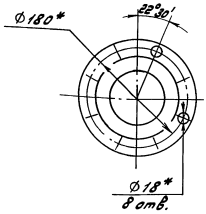

Б

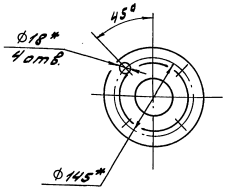

1. * Размеры для справок
2. $h14, \pm \frac{IT14}{2}$
3. Сварные швы по ГОСТ 16037-80

						Д24В.088.090 СБ		
Изм.	Лист	№ докум.	Подп.	Дата	Трубопровод	Лит.	Масса	Масштаб
Разраб.		Козина		2.191			11	1:5
Пров.		Козина				Лист	Листов 1	
Т.контр.						ГПИ Горьковский Сантехпроект		
Нач.отд.								
Н.контр.		Монтер						
Утв.								

Формат А3

Инв.№подл. | Подп. и дата | Взам.инв.№ | Инв.№дубл. | Подп. и дата

Формат	Зона	Поз.	Обозначение	Наименование	Кол.	Примеч.
				Документация		
А2			Д24В.088.100 СБ	Сборочный чертеж		
				Детали		
А4		1	Д24В.088.005-02	Патрубок	1	
		2	-03	Патрубок	1	
А4		3	Д24В.088.006	Патрубок	1	
		4	-02	Патрубок	1	
А4		5	Д24В.088.008	Штуцер	1	
				Патрубок		
				Труба 159×4,5 ГОСТ 10704-76 / В20 ГОСТ 10705-80		
Б4		6	Д24В.088.019	L = 145 h16 25	1	2,5 кг
Б4		7	Д24В.088.021	L = 1911 h16 25	1	32,8 кг
Б4		8	Д24В.088.022	L = 113 h16 25	1	1,9 кг
				Стандартные изделия		
		9		Фланец 1-80-10 Ст 25 ГОСТ 12821-80	1	

						Д24В.088.100		
Изм.	Лист	№ докум.	Подп.	Дата	Трубопровод	Лит.	Лист	Листов 2
Разраб.		Козина		2.191		У	1	
Пров.		Козина				ГПИ Горьковский Сантехпроект		
Нач.отд.								
Н.контр.		Монтер						
Утв.								

Формат А4

Формат	Зона	Поз.	Обозначение	Наименование	Кол.	Примеч.
		10		Фланец 1-150-10 Ст 25 ГОСТ 12821-80	4	
		11		Отвод 90° 159×4,5 ГОСТ 17375-83	2	
		12		Тройник 159×4,5 ГОСТ 17376-83	2	

						Д24В.088.100		
Изм.	Лист	№ докум.	Подп.	Дата				Лист 2

Инв.№подл. | Подп. и дата | Взам.инв.№ | Инв.№дубл. | Подп. и дата

Копировал: Формат А4

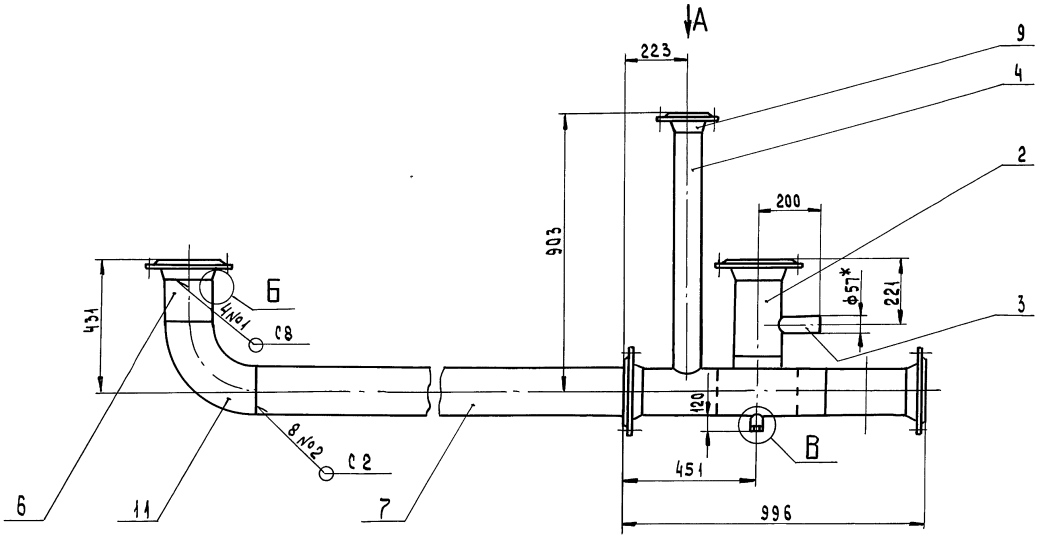

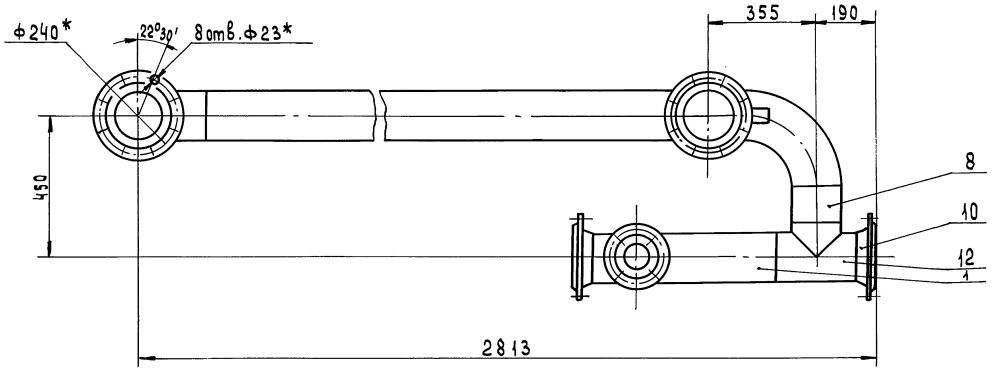

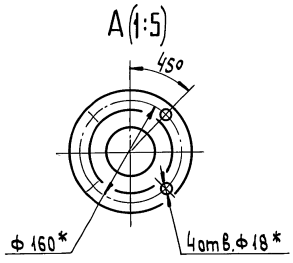

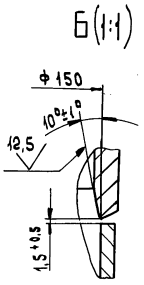

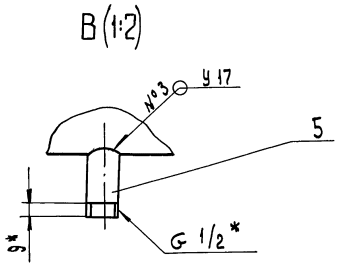

1. * Размеры для справок
2. $\pm \frac{IT14}{2}$
3. Сварные швы по ГОСТ 16037-80

					Д 24В. 088. 100 СБ		
Изм.	Лист	№ докум.	Подп.	Дата	Трубопровод	Лит.	Масса	Масштаб
Разраб.		Казина		7.1291		И	120	1:10
Пров.		Казина				Лист	Листов 1
Т. контр.						ГПИ Горьковский САНТЕХПРОЕКТ	
Нач. отд							
Н. контр.		Мюнтер					
Утв.							

Инв. № подл. | Подп. и дата | Взам. инв. № | Инв. № дубл. | Подп. и дата

Формат	Зона	Поз.	Обозначение	Наименование	Кол.	Примеч.
				Документация		
А3			Д 24В.088.110 СБ	Сборочный чертеж		
				Детали		
				Патрубок		
				Труба 57х3 ГОСТ 10704-76 / В20 ГОСТ 10705-80		
Б4		1	Д 24В.088.023	L = 470 h16	1	2 кг
Б4		2	Д 24В.088.024	L = 148 h16	1	0,6 кг
Б4		3	Д 24В.088.025	L = 68 h16	1	0,4 кг
				Патрубок		
				Труба 45х2,5 ГОСТ 10704-76 / В20 ГОСТ 10705-80		
Б4		4	Д 24В.088.026	L = 77 h16	1	0,2 кг
Б4		5	Д 24В.088.027	L = 93 h16	2	0,2 кг
Б4		6	Д 24В.088.028	L = 498 h16	1	1,3 кг
				Стандартные изделия		
		7		Фланец 1-40-10 Ст 25 ГОСТ 12821-80	3	
		8		Фланец 1-50-10 Ст 25 ГОСТ 12821-80	2	
				Отвод ГОСТ 17375-83		
		9		90°45х2,5	1	
		10		90°57х3	2	
				Тройник ГОСТ 17376-83		
		11		45х2,5	2	
		12		57х3	2	
		13		Переход К57х4-45х2,5 ГОСТ 17378-83	1	
		14		Штуцер Ш2-М20-50 ОСТ 36.7-74	1	

Серия 5.903-17 Выпуск 1-5

Инв.№ подл. | Подп. и дата | Взам. инв.№ | Инв.№ дубл. | Подп. и дата

Изм.	Лист	№ докум.	Подп.	Дата
Разраб.		Козина		2.1.91
Пров.		Козина		
Нач. отд.				
Н. контр.		Монтер		
Утв.				

Д 24В.088.110

Трубопровод

Лит.	Масса	Масштаб
У		
Лист 1	Листов 2	

ГПИ Горьковский Сантехпроект

Формат А4

Д 24В.088.110 СБ

680
250
250
Б
А
8
17,5
С2
591
250
580
765
В
190
100
Г
1
12
2
3
13
4
9
11
5
7

Г

120
10

А
Б
ф125*
ф18*
4отв
45°
ф110*
ф18*
4отв
45°
В(1:1)
14
ф10*9,43
20*
12,5
М20х1,5*
6
№2
У20

1.* Размеры для справок.
2. ± IT14/2.
3. Сварные швы по ГОСТ 16037-80

Д 24В.088.110 СБ

Изм.	Лист	№ докум.	Подп.	Дата
Разраб.		Козина		2.1.91
Пров.		Козина		
Т. контр.				
Нач. отд.				
Н. контр.		Монтер		
Утв.				

Трубопровод

Лит.	Масса	Масштаб
У	18	1:5
Лист	Листов 1	

ГПИ Горьковский Сантехпроект

24892-18 Копировал: Формат А3

Серия 5.903-17 выпуск 1-5

Формат	Зона	Поз.	Обозначение	Наименование	Кол.	Примеч.
				Документация		
А3			Д24В.088.120 СБ	Сборочный чертеж		
				Детали		
Б4		1	Д24В.088.029	Патрубок		
				Труба 159х4,5 ГОСТ 10704-76 / В20 ГОСТ 10705-80		
				L = 97 h16 (25)	1	1,7кг
				Стандартные изделия		
				Фланец ГОСТ 12821-80		
		2		1-100-10 Ст 25	1	
		3		1-150-10 Ст 25	1	
		4		Переход К159х4,5-108х4		
				ГОСТ 17378-83	1	
		5		Штуцер Ш2-М20-50		
				ОСТ 36.7-74	1	

Инв.№подл. | Подп. и дата | Взам.инв.№ | Инв.№дубл. | Подп. и дата

Изм.	Лист	№ докум.	Подп.	Дата
Разраб.		Козина		2.1.91
Пров.		Козина		
Нач.отд.				
Н.контр.		Монтер		
Утв.				

Д24В.088.120

Трубопровод

Лит.	Лист	Листов
У		1

ГПИ Горьковский Сантехпроект

Формат А4

Формат	Зона	Поз.	Обозначение	Наименование	Кол.	Примеч.
				Документация		
А3			Д24В.088.130 СБ	Сборочный чертеж		
				Детали		
Б4		1	Д24В.088.031	Патрубок		
				Труба 159х4,5 ГОСТ 10704-76 / В20 ГОСТ 10705-80		
				L = 863 h16 (25)	1	4,5кг
				Стандартные изделия		
		2		Фланец 1-150-10Ст25		
				ГОСТ 12821-80	2	
		3		Отвод 90°159х4,5		
				ГОСТ 17375-83	1	
		4		Бобышка БСт-М33-140		
				ОСТ 36.7-74	1	

Инв.№подл. | Подп. и дата | Взам.инв.№ | Инв.№дубл. | Подп. и дата

Изм.	Лист	№ докум.	Подп.	Дата
Разраб.		Козина		2.1.91
Пров.		Козина		
Нач.отд.				
Н.контр.		Монтер		
Утв.				

Д24В.088.130

Трубопровод

Лит.	Лист	Листов
У		1

ГПИ Горьковский Сантехпроект

Формат А4

Д24В.088.120 СБ

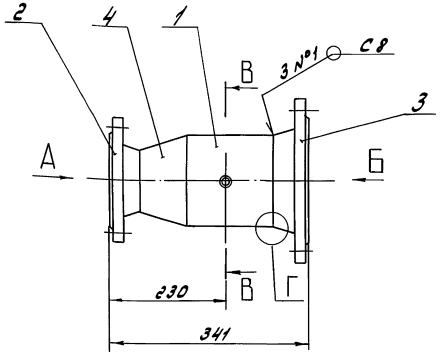

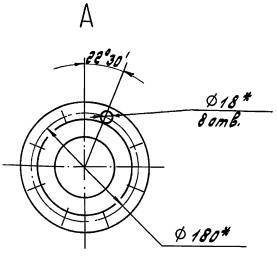

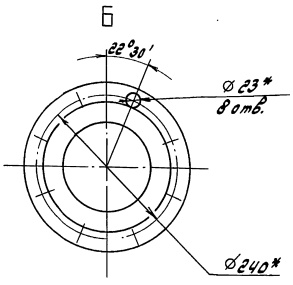

В – В(1:1)

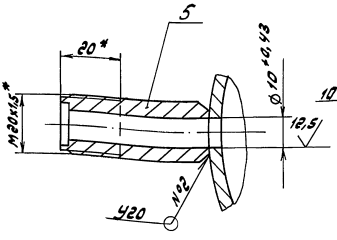

Г(1:1)

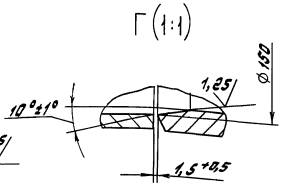

1.* Размеры для справок.
2. h14; $\pm \frac{IT14}{2}$
3. Сварные швы по ГОСТ 16037-80.

Изм.	Лист	№ докум.	Подп.	Дата
Разраб.		Козина		2.1.91
Пров.		Козина		
Т.контр.				
Нач.отд.				
Н.контр.		Монтер		
Утв.				

Д24В.088.120 СБ

Трубопровод

Лит.	Масса	Масштаб
У	17	1:5

Лист	Листов 1

ГПИ Горьковский Сантехпроект

Копировал

Серия 5.903-17 Выпуск 1-5

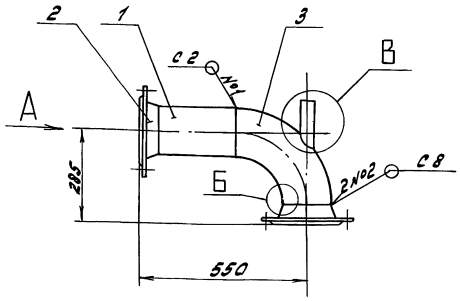

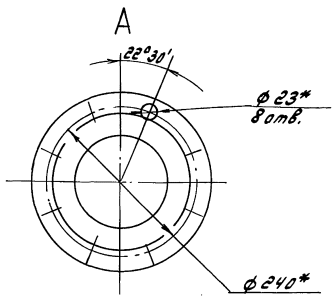

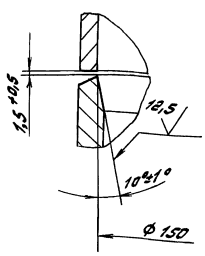

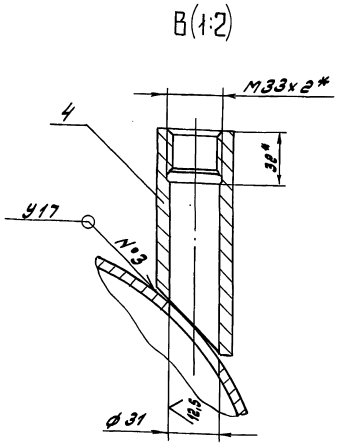

1.* Размеры для справок

2. $\pm \frac{IT14}{2}$

3. Сварные швы по ГОСТ 16037-80

Изм.	Лист	№ докум.	Подп.	Дата	Д 248. 088. 130 СБ			
Разраб.		Козина		2.191	Трубопровод	Лит.	Масса	Масштаб
Пров.		Козина				У	20	1:10
Т.контр.						Лист	Листов 1	
Нач.отд.						ГПИ Горьковский Сантехпроект		
Н.контр.		Мюнтер						
Утв.								

Формат А3

Формат	Зона	Поз.	Обозначение	Наименование	Кол.	Примеч.
				Документация		
А4			Д 248. 088. 140 СБ	Сборочный чертеж		
				Детали		
Б4		1	Д 248. 088. 032	Патрубок		
				Труба 159х4,5 ГОСТ 10704-76 / В 20 ГОСТ 10705-80		
				L=678 h16 (25)	1	11,6кг
				Стандартные изделия		
		2		Фланец 1-150-10 Ст25 ГОСТ 12821-80	2	

Изм.	Лист	№ докум.	Подп.	Дата	Д 248. 088. 140			
Разраб.		Козина		2.191	Трубопровод	Лит.	Масса	Масштаб
Пров.		Козина				У		1
Нач.отд.						ГПИ Горьковский Сантехпроект		
Н.контр.		Мюнтер						
Утв.								

Формат А4

Д 248.088.140 СБ

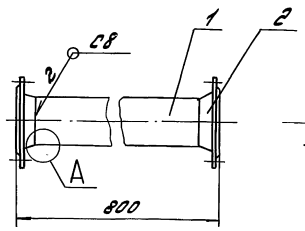

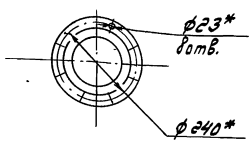

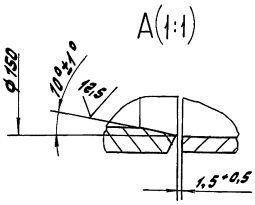

1.* Размеры для справок

2. h14

3. Сварные швы по ГОСТ 16037-80

Изм.	Лист	№ докум.	Подп.	Дата	Д 248. 088. 140 СБ			
Разраб.		Козина		2.191	Трубопровод	Лит.	Масса	Масштаб
Пров.		Козина				У	21	1:10
Т.контр.						Лист	Листов 1	
Нач.отд.						ГПИ Горьковский Сантехпроект		
Н.контр.		Мюнтер						
Утв.								

Формат	Зона	Поз.	Обозначение	Наименование	Кол.	Примеч.
				Документация		
А4			Д 24В. 088. 150 СБ	Сборочный чертеж		
				Детали		
				Патрубок		
				Труба 159×4,5 ГОСТ 10704-76 / В 20 ГОСТ 10705-80		
Б4		1	Д 24В. 088. 033	L = 93 h16 (25)	1	1,6 кг
Б4		2	Д 24В. 088. 034	L = 78 h16 (25)	1	1,3 кг
				Стандартные изделия		
		3		Фланец 1-150-10 Ст25 ГОСТ 12821-80	2	

Изм.	Лист	№ докум.	Подп.	Дата
Разраб.		Козина		2.19
Пров.		Козина		
Нач. отд.				
Н. контр.		Монтер		
Утв.				

Д 24В. 088. 150

Трубопровод

Лит.	Лист	Листов
У		4

ГПИ Горьковский Сантехпроект

Формат А4

Д 24В. 088. 150 СБ

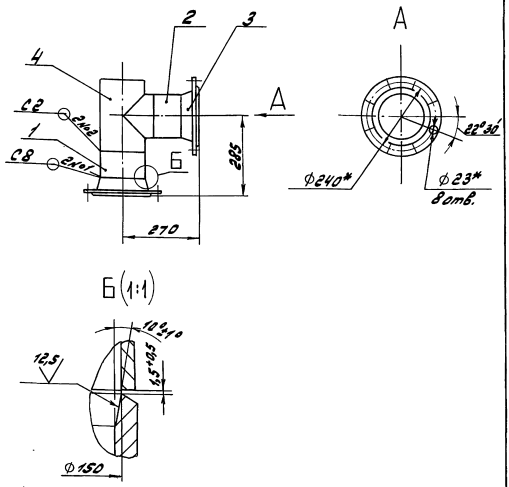

Б (1:1)

1.* Размеры для справок

2. ± IT14/2

3. Сварные швы по ГОСТ 16037-80

Изм.	Лист	№ докум.	Подп.	Дата
Разраб.		Козина		2.19
Пров.		Козина		
Т. контр.				
Нач. отд.				
Н. контр.		Монтер		
Утв.				

Д 24В. 088. 150 СБ

Трубопровод

Лит.	Масса	Масштаб
У	12,3	1:10
Лист	Листов 1	

ГПИ Горьковский Сантехпроект

Формат А4

Формат	Зона	Поз.	Обозначение	Наименование	Кол.	Примеч.
				Документация		
А2			Д 24В. 088. 160 СБ	Сборочный чертеж		
				Детали		
				Связь		
				Швеллер 12 ГОСТ 8240-89 / Ст3сп ГОСТ 535-88		
Б4		1	Д 24В. 088. 033	L = 750 h16 (25)	1	7,8 кг
Б4		2	Д 24В. 088. 034	L = 5095 h16 (25)	2	53 кг
Б4		3	Д 24В. 088. 035	L = 1897 h16 (25)	2	20 кг
Б4		4	Д 24В. 088. 036	Опора		
				Полоса 5×100-Б-2 ГОСТ 103-76 / Ст3сп ГОСТ 535-88		
				L = 1000 h16 (25)	1	3,9 кг
				Опора		
				Уголок 50×50×5-Б ГОСТ 8509-86 / Ст3сп ГОСТ 535-88		
Б4		5	Д 24В. 088. 037	L = 470 h16 (25)	2	1,8 кг
Б4		6	Д 24В. 088. 038	L = 260 h16 (25)	2	0,9 кг
Б4		7	Д 24В. 088. 039	L = 3760 h16 (25)	1	14,2 кг
Б4		8	Д 24В. 088. 041	Связь		
				Швеллер 12 ГОСТ 8240-89 / Ст3сп ГОСТ 535-88		
				L = 413 h16 (25)	1	4,3 кг

Изм.	Лист	№ докум.	Подп.	Дата
Разраб.		Козина		2.19
Пров.		Козина		
Нач. отд.				
Н. контр.		Монтер		
Утв.				

Д 24В. 088. 160

Рама

Лит.	Лист	Листов
У	1	2

ГПИ Горьковский Сантехпроект

Формат А4

Формат	Зона	Поз.	Обозначение	Наименование	Кол.	Примеч.
Б4		9	Д 24В. 088. 039	Связь		
				Швеллер 16 ГОСТ 8240-89 / Ст3сп ГОСТ 535-88		
				L = 800 h16 (25)	1	11,4 кг
Б4		10	Д 24В. 088. 041	Опора		
				Уголок 50×50×5-Б ГОСТ 8509-86 / Ст3сп ГОСТ 535-88		
				L = 320 h16 (25)	1	1,2 кг
Б4		11	Д 24В. 088. 042	Опора		
				Труба 133×3,5 ГОСТ 10704-76 / В 20 ГОСТ 10705-80		
				L = 60 h16 (25)	1	0,7 кг
Б4		12	Д 24В. 088. 043	Плита		
				Лист Б-ЛН-5 ГОСТ 19903-74 / Ст3сп ГОСТ 14637-89		
				(160×160) h16 (25)	1	1 кг
				Связь		
				Швеллер 12 ГОСТ 8240-89 / Ст3сп ГОСТ 535-88		
Б4		13	Д 24В. 088. 044	L = 250 h16 (25)	1	2,6 кг
Б4		14	Д 24В. 088. 045	L = 198 h16 (25)	1	2,1 кг
Б4		15	Д 24В. 088. 046	L = 471 h16 (25)	1	4,9 кг
Б4		16	Д 24В. 088. 047	L = 730 h16 (25)	1	7,6 кг

Изм.	Лист	№ докум.	Подп.	Дата

Д 24В. 088. 160

Лист 2

Копировал:

Формат А4

Д24В.088.160СБ

Серия 5.903-17 выпуск 1-5

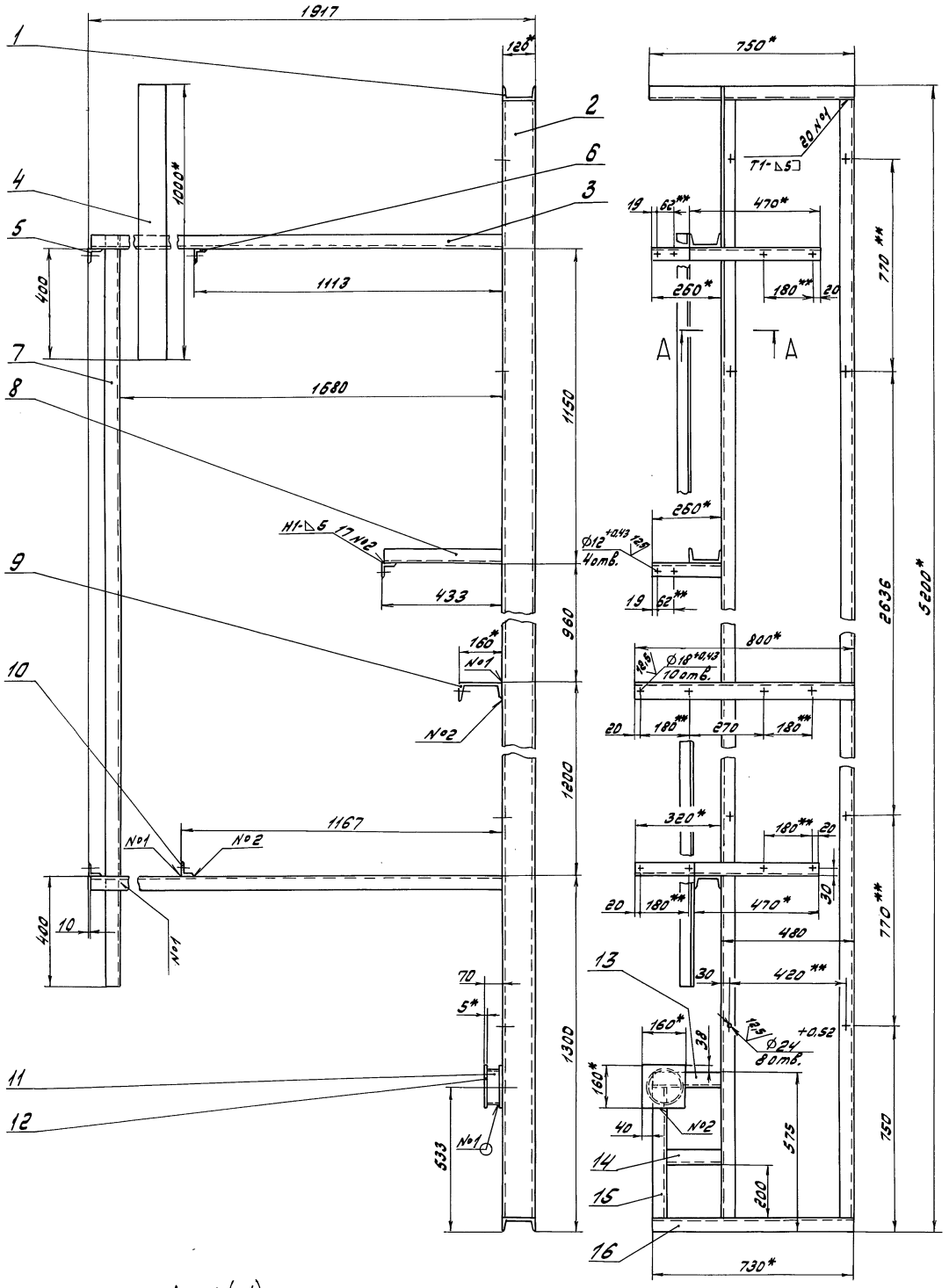

А - А(1:4)

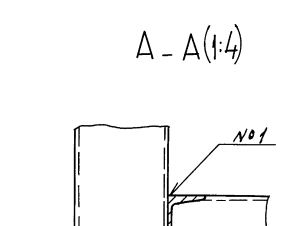

1.* Размеры для справок

2. $\pm \frac{IT14}{2}$

3. Сварные швы по ГОСТ 5264-80

					Д24В.088.160 СБ			
Изм.	Лист	№ докум.	Подп.	Дата	Рама	Лит.	Масса	Масштаб
Разраб.		Козина		7.1.91		И	213	1:10
Пров.		Козина				Лист	Листов 1	
Т.контр.						ГПИ Горьковский Сантехпроект		
Нач.отд.								
Н.контр.		Мюнтер						
Утв.								

Копировал: 24892 22 Формат А2

Инв.№подл. | Подп. и дата | Взам.инв.№ | Инв.№дубл. | Подп. и дата

Серия 5.903-17 выпуск 1-5

Формат	Зона	Поз.	Обозначение	Наименование	Кол.	Примеч.
				Документация		
А2			ДИ.088.000 АТМСБ	Сборочный чертеж		
А3			ДИ.088.000 АТМ-1	Схема автоматизации		
А3			ДИ.088.000 АТМ-2	Схема электрических соединений		
				Прочие изделия		
		1		Установка 1 термометра манометрического самопишущего газового ТГС-711 Пределы измерений от 0 до 100°С. Длина погружения термобалла на 400 мм. Длина соединительного капилляра 4м ТМ4-458-89	1	
		2		Установка 1 манометра электроконтактного ЭКМ-1У-10 кгс/см² ТМ4-322-86	2	

Изм	Лист	№ докум.	Подп.	Дата
Разраб.		Харитонова		
Пров.		Борисов		
Нач.отд.		Борисов		
Н.контр.		Мюнтер		
Утв.				

ДИ.088.000 АТМ

Блок насосов сетевой воды БНСВ-6 Установка приборов и средств автоматизации

Лит.	Лист	Листов
И	1	2

ГПИ Горьковский Сантехпроект

Формат А4

Формат	Зона	Поз.	Обозначение	Наименование	Кол.	Примеч.
		3		Установка 7 термобаллона манометрического газового термометра ТГС-711 ТМ4-173-87	1	
		4		Установка 2 манометра МП4-У-2,5кгс/см² ТКУ-3137-70	2	
		5		Установка 2 отборного устройства 16-200 ТМ4-226-76	3	
		6		Установка 6 соединительной коробки КС-10 ТУ36-2568-83 ТМ4-416-86	2	
				Материалы		
		7		Труба 14×2 ГОСТ 8734-75 В20 ГОСТ 8733-87	6	м
		8		Труба ПВХ-В-ЭП16У	2	м
				Металлорукав ТУ22-5570-83		
		9		РЗ-Ц-Х-8	2	м
		10		РЗ-Ц-Х-10	1	м
		11		Провод ПВ1 1,0 380 ГОСТ 6323-79	8	м
		12		Провод ПСО-4	2	м
		13		Кабель АКВВГ 5×2,5	8	м

Изм	Лист	№ докум.	Подп.	Дата

ДИ.088.000 АТМ

Лист 2

Формат А4

ДИ.088.000 АТМ-1

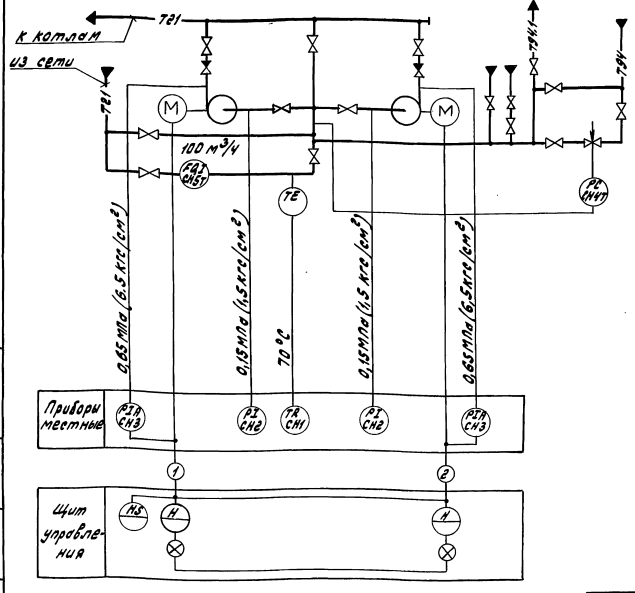

1. Условные обозначения приборов приняты по ГОСТ 21.404-85.
2. Обозначение электроаппаратуры определяется по проекту автоматизации котельной.
3. Щит управления, с установленной на нём аппаратурой, с блоком не поставляется.
4. Аппаратура с индексом „Т" в обозначении позиции заказывается и устанавливается в технологической части.

Изм	Лист	№ докум.	Подп.	Дата
Разраб.		Харитонова		
Пров.		Борисов		
Т.контр.				
Нач.отд.		Борисов		
Н.контр.		Мюнтер		
Утв.				

ДИ.088.000 АТМ-1

Блок насосов сетевой воды БНСВ-6 Схема автоматизации

Лит.	Масса	Масштаб
И	–	–

Лист | Листов 1

ГПИ Горьковский Сантехпроект

24892 23 Копировал: Формат А3

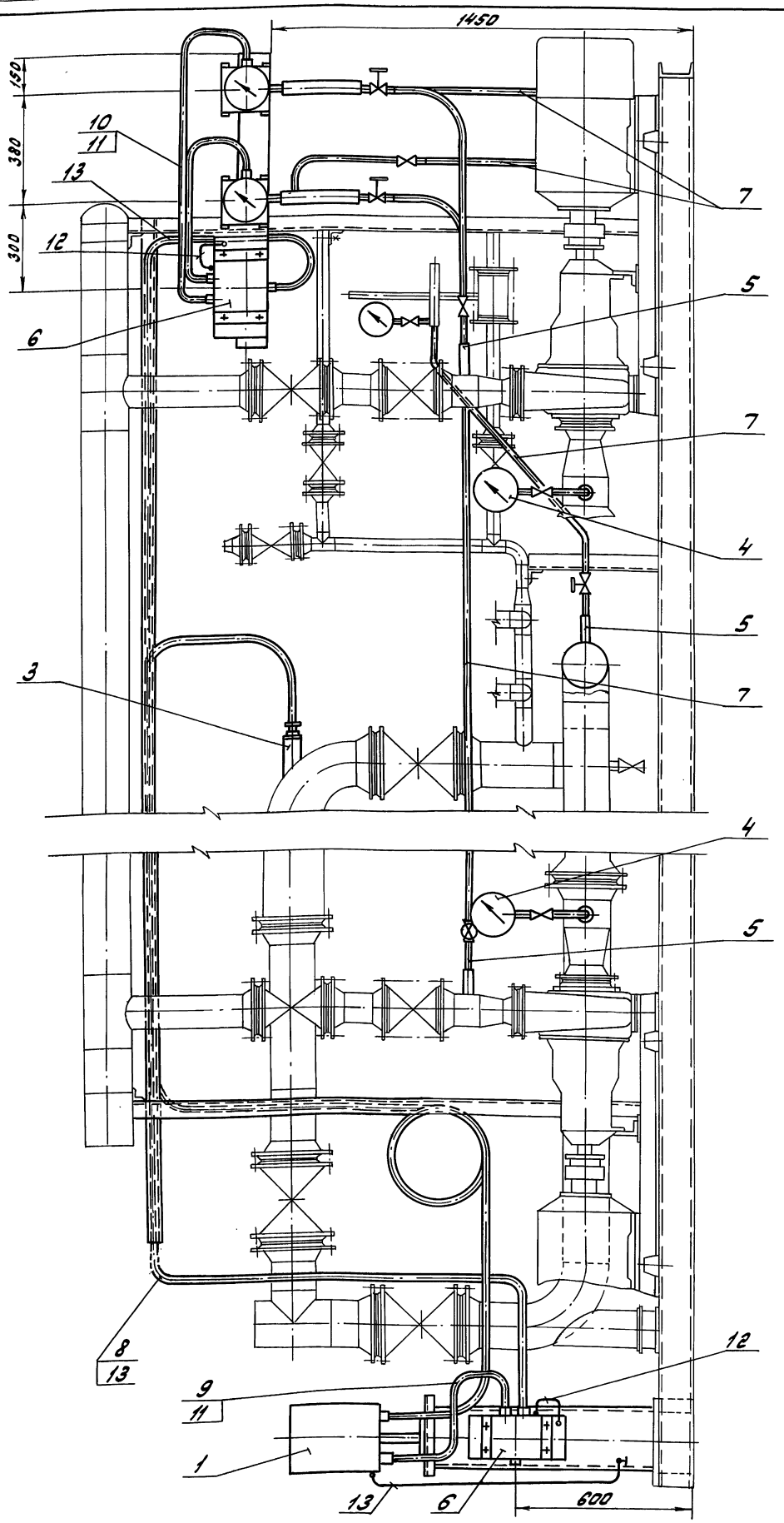

импульсные трубы приварить по месту.

2. Приборы контроля и средства автоматизации заказываются по заказной спецификации раздела автоматизации рабочего проекта котельной.

3. Изделия, изготавливаемые по типовым монтажным чертежам ТМ, и типовые конструкции ТК поставляются ПО Главмонтажавтоматика Минмонтажспецстроя СССР.

1. Кронштейны и стойку для установки приборов.

Изм.	Лист	№ докум.	Подп.	Дата
Разраб.		Горитонов		
Пров.		Борисов		
Т.контр.				
Нач.отд.		Борисов		
Н.контр.		Монтер		
Утв.				

Д.И.088.000 АТМСБ

Блок насосов сетевой воды БНСВ-Б
Установка приборов и средств автоматизации

Лит.	Масса	Масштаб
И	1980	1:10
Лист	Листов 1	

ГПИ Горьковский Сантехпроект

Инв.№подл. | Подп. и дата | Взам.инв.№ | Инв.№дубл. | Подп. и дата

ДИ.088.000. АТМ-2

Серия 5.903-17 Выпуск 1-5

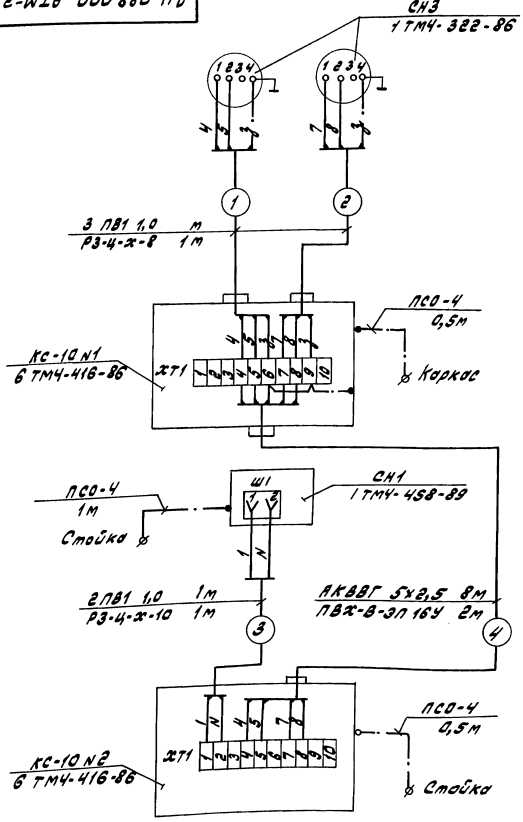

Обознач.	Наименование	Тип	Кол.	Примечание
СН1	Термометр манометрический	ТГС-711	1	
СН3	Манометр электромагнитный	ЭКМ-1У	2	
	Коробка соединительная	КС-10	2	
	Провод	ПВ1 1,0	8	м
	Металлорукав	РЗ-Ц-Х-8	2	м
	Металлорукав	РЗ-Ц-Х-10	1	м
	Кабель	АКВВГ 5х2,5	8	м
	Провод	ПСО-4	2	м
	Труба	ПВХ-В-ЭП16У	2	м

Изм.	Лист	№ докум.	Подп.	Дата
Разраб.		Харитонова		
Пров.		Борисов		
Т.контр.				
Нач.отд.		Борисов		
Н.контр.		Мюнтер		
Утв.				

ДИ.088.000 АТМ-2

Блок насосов сетевой воды БНСВ-Б
Схема электрических соединений

Лит.	Масса	Масштаб
И	—	—

Лист | Листов 1

ГПИ Горьковский Сантехпроект

Формат А3

Инв. № подл. | Подп. и дата | Взам. инв. № | Инв. № дубл. | Подп. и дата

gost.e-ecolog.ru