ТИПОВАЯ ДОКУМЕНТАЦИЯ НА КОНСТРУКЦИИ, ИЗДЕЛИЯ И УЗЛЫ ЗДАНИЙ И СООРУЖЕНИЙ

СЕРИЯ 5.903-17

БЛОКИ ТЕПЛОМЕХАНИЧЕСКОГО ОБОРУДОВАНИЯ ДЛЯ ВОДОГРЕЙНЫХ КОТЕЛЬНЫХ МАЛОЙ МОЩНОСТИ

ВЫПУСК Ч-2

Блок взрыхляющей промывки фильтров обезжелезивания БВПФО-1

РАБОЧИЕ ЧЕРТЕЖИ

gost.e-ecolog.ru

ТИПОВАЯ ДОКУМЕНТАЦИЯ НА КОНСТРУКЦИИ, ИЗДЕЛИЯ И УЗЛЫ ЗДАНИЙ И СООРУЖЕНИЙ

СЕРИЯ 5.903-17

БЛОКИ ТЕПЛОМЕХАНИЧЕСКОГО ОБОРУДОВАНИЯ ДЛЯ ВОДОГРЕЙНЫХ КОТЕЛЬНЫХ МАЛОЙ МОЩНОСТИ

ВЫПУСК Ч-2

БЛОК ВЗРЫХЛЯЮЩЕЙ ПРОМЫВКИ ФИЛЬТРОВ ОБЕЗЖЕЛЕЗИВАНИЯ БВПФО-1

РАБОЧИЕ ЧЕРТЕЖИ

РАЗРАБОТАНЫ:
ГПИ Горьковский Сантехпроект
Главный инженер института Ю.П.Фалалеев
Главный инженер проекта Т.Г. Гусева

УТВЕРЖДЕНЫ
ГПКНИИ СантехНИИпроект, техническое задание от 15.01.90 г.
Введены в действие с 01.02.91г. ГПИ "Горьковский Сантехпроект", приказ от 24.10.90г. № 68

Обозначение	Наименование	стр.
	Содержание	2
Д24Г. 007. 000	Блок взрыхляющей промывки фильтров обезжелезивания ББПФ0 -1	3
Д24Г. 007. 004	Пластина	
Д24Г. 007. 000 ВП	Ведомость покупных изделий	4
Д24Г. 007. 000 СБ	Блок взрыхляющей промывки фильтров обезжелезивания ББПФ0-1	5
Д24Г. 007. 010	Бак	8
Д24Г. 007. 005	Обечайка	
Д24Г. 007. 010 СБ	Бак	9
Д24Г. 007. 006	Уголок	11
Д24Г. 007. 007	Крышка	
Д24Г. 007. 008	Дно	
Д24Г. 007. 015	Бобышка	
Д24Г. 007. 016	Накладка	12
Д24Г. 007. 017	Крюк	
Д24Г. 007. 018	Ребро	
Д24Г. 007. 019	Связь	
Д24Г. 007. 020	Люк	13
Д24Г. 007. 020 СБ	Люк	
Д24Г. 007. 021	Ручка	
Д24Г. 007. 022	Фланец	14
Д24Г. 007. 023	Крышка	
Д24Г. 007. 024	Прокладка	
Д24Г. 007. 025	Скоба	
Д24Г. 007. 030	Лестница	15
Д24Г. 007. 030 СБ	Лестница	
Д24Г. 007. 026	Тетива	
Д24Г. 007. 028	Скоба	16
Д24Г. 007. 040	Патрубок	
Д24Г. 007. 050	Трубопровод	
Д24Г. 007. 031	Воронка	
Д24Г. 007. 050 СБ	Трубопровод	17
Д24Г. 007. 038	Фланец	
Д24Г. 007. 060	Трубопровод	
Д24Г. 007. 060 СБ	Трубопровод	18
Д24Г. 007. 070	Опора	
Д24Г. 007. 070 СБ	Опора	19
Д24Г. 007. 055	Связь	20
Д24Г. 007. 056	Связь	
Д24Г. 007. 080	Трубопровод	
Д24Г. 007. 090	Трубопровод	
Д24Г. 007. 080 СБ	Трубопровод	21
Д24Г. 007. 090 СБ	Трубопровод	
Д24Г. 007. 062	Труба	
Д24Г. 007. 100	Трубопровод	22
Д24Г. 007. 100 СБ	Трубопровод	
ДИ. 007. 000 АТМ	Установка приборов и средств автоматизации	
ДИ.007.000. АТМ СБ	Установка приборов и средств автоматизации	23
ДИ.007.000 АТМ-1	Схема автоматизации	

Инв.№ подл. | Подпись и дата | Взам.инв.№ | Инв.№ дубл. | Подпись и дата

Изм.	Лист	№докум.	Подп.	Дата
Разраб.		Мунтер		4.1050
Пров.		Мунтер		
Нач. отд.		Вольский		
Н. контр.		Мунтер		
Утв.				

Серия 5.903-17 Выпуск 4-2

Содержание альбома

Лит.	Лист	Листов
И	1	2

ГПИ Горьковский САНТЕХПРОЕКТ

Копировал: Исаева

Серия 5.903-17 Выпуск 4-2

Формат	Зона	Поз.	Обозначение	Наименование	Кол.	Примечание
				Документация		
А2			Д24Г. 007. 000 СБ	Сборочный чертеж		
А3			Д24Г. 007. 000 ВП	Ведомость покупных изделий		
				Сборочные единицы		
А4	В2	1	Д24Г. 007. 010	Бак	1	
А4	В2	2	Д24Г. 007. 040	Патрубок	1	
А4	В2	3	Д24Г. 007. 050	Трубопровод	1	
А4	В2	4	Д24Г. 007. 060	Трубопровод	1	
А4	А2	5	Д24Г. 007. 070	Опора	1	
А4	В4	6	Д24Г. 007. 080	Трубопровод	1	
А4	А4	7	Д24Г. 007. 090	Трубопровод	1	
А4	А3	8	Д24Г. 007. 100	Трубопровод	1	
				Детали		
Б4	В2	9	Д24Г. 007. 001	Трубка		
				Трубка 20-2,5 ТУ 25.11.1045-75		
				L = 1500 h14 25	2	0,52 кг
Б4	А2	10	Д24Г. 007. 002	Патрубок		
				Труба ПНД 63 питьевая ГОСТ 18599-83		
				L = 1980 h14 25	1	1,37 кг

Д24Г. 007. 000

Изм.	Лист	№ докум.	Подп.	Дата
Разраб.		Моравчинкин		
Пров.		Моравчинкин		
Нач. отд.		Вольский		
Н. контр.		Минтер		
Утв.				

Блок взрыхляющей промывки фильтров обезжелезивания БВПФ0-1

Лит.	Лист	Листов
И	1	3

ГПИ Горьковский САНТЕХПРОЕКТ

Формат А4

Формат	Зона	Поз.	Обозначение	Наименование	Кол.	Примечание
Б4	В5	11	Д24Г. 007. 003	Прокладка		
				Паронит ПОН2 ГОСТ 481-80		
				Д40 × d 27	4	0,002 кг
А4	В5	12	Д24Г. 007. 004	Пластина	4	
				Стандартные изделия		
				Прокладка ГОСТ 15180-86		
	А5	13		А-32-16	1	
	В3	14		А-50-16	9	
	В2	15		Болт М16-6g × 60.56		
				ГОСТ 7798-70	40	
	В5	16		Болт 6.1.М16×250 Вст3сп2		
				ГОСТ 24379.1-80	4	
	В3	17		Шпилька М16-6g × 120.56		
				ГОСТ 22032-76	4	
	В4	18		Гайка М16-6Н.5		
				ГОСТ 5915-70	48	
	А4	19		Шайба 16.01		
				ГОСТ 10906-78	4	
				Опора ГОСТ 14911-82		
	В3	20		ОПБ2-60	4	
	В2	21		ОПБ2-75.5	7	
				Прочие изделия		

Д24Г. 007. 000

Лист 2

Формат А4

Формат	Зона	Поз.	Обозначение	Наименование	Кол.	Примечание
	А4	22		Насос К 50-32-125		
				ТУ 26-06-1390-84	1	
	В5	23		Запорное устройство		
				указателя уровня 12с13бк		
				ТУ 26-07-1093-74	2	
	В4	24		Заглушка 30ч 6бр Ду 50 Ру 10		
				ТУ 26-07-1399-86	3	
	В3	25		Клапан 19ч 21бр, Ду 50, Ру 10		
				ТУ 26-07-1490-89	1	

Д24Г. 007. 000

Лист 3

Формат А4

Д24Г. 007. 004

25

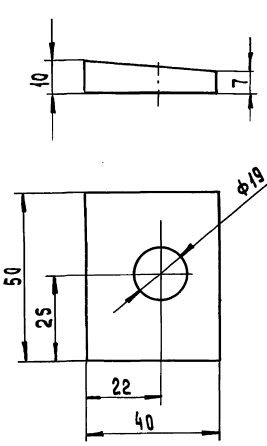

Неуказанные предельные отклонения размеров:
H14, h14; $\pm \frac{IT14}{2}$

Д24Г. 007. 004

Изм.	Лист	№ докум.	Подп.	Дата
Разраб.		Моравчинкин		
Пров.		Моравчинкин		
Т. контр.				
Н. контр.		Минтер		
Утв.				

Пластина

Ст3сп ГОСТ 380-88

Лит.	Масса	Масштаб
И	0,13	1:1

Лист | Листов 1

ГПИ Горьковский САНТЕХПРОЕКТ

Копировал: Усаева 24635-09 4 Формат А4

№ строки	Наименование	Код ОКП	Обозначение документа на поставку	Поставщик	Куда входит (обозначение)	Количество на изделие	Количество в комплекте	Количество на регул.	Количество всего	Примечание
1	Насос К-50-32-125	36 3111 1681	ТУ 26-06-1390-84	ПО „Армхимпмаш"		1			1	
2	Запорное устройство									
3	указателя уровня 12с13бк	37 4161 2016	ТУ 26-07-1093-74	ПО „Пензтяжпромарматура"		2			2	
4	Задвижка 30ч6бр.Ду50;Ру10	37 2115 1005	ТУ 26-07-1399-86	Арматурный завод г. Душанбе		3			3	
5										
6	Клапан 19ч21бр;Ду50;Ру10	37 2241 1017	ТУ 26-07-1490-89	То же		1			1	
7	Фланцы		ГОСТ 12820-80							
8	1-32-10 Ст10	37 9941 4117 01			Д24Г.007.100	1			1	
9	1-50-10 Ст10	37 9941 4119 06			Д24Г.007.010	4			4	
10					Д24Г.007.040	1			1	
11					Д24Г.007.060	1			1	
12					Д24Г.007.060	1			1	
13					Д24Г.007.080	2			2	
14					Д24Г.007.090	2			2	
15					Д24Г.007.100	1			1	
16									12	
17	Отвод 90° 57×3	14 6811 0106	ГОСТ 17375-83		Д24Г.007.010	1			1	
18					Д24Г.007.040	1			1	
19					Д24Г.007.060	4			4	
20					Д24Г.007.100	1			1	
21									7	
22	Переход К57×4-38×2	14 6842 0112	ГОСТ 17378-83		Д24Г.007.100	1			1	
23	Прокладки		ГОСТ 15180-86							
24	А-32-16					1			1	
25	А-50-16					9			9	
26										

Инв.№ подл. | Подпись и дата | Взам. инв.№ | Инв.№ дубл. | Подпись и дата

Изм.	Лист	№ докум.	Подп.	Дата
Разраб		Моравинкин		7.5.90
Пров.		Моравинкин		
Нач.отд		Вольский		
Н.контр		Мюнтер		
Утв.				

Д24Г.007.000ВП

Блок взрыхляющей промывки фильтров обезжелезивания БВПФ0-1

Ведомость покупных изделий

Лит.	Лист	Листов
И	1	2

ГПИ Горьковский САНТЕХПРОЕКТ

Формат А3

№ строки	Наименование	Код ОКП	Обозначение документа на поставку	Поставщик	Куда входит (обозначение)	Количество на изделие	Количество в комплекте	Количество на регул.	Количество всего	Примечание
1	Опоры		ГОСТ 14911-82							
2	ОПБ2-60					4			4	
3	ОПБ2-75,5					7			7	
4	Ось 2-8h12×35 Ст3сп		ГОСТ 9650-80		Д24Г.007.020	5			5	
5	Болты		ГОСТ 7798-70							
6	М8-6g×20.56				Д24Г.007.020	1			1	
7	М16-6g×60.56					40			40	
8	Болт 7002-0562		ГОСТ 14724-69		Д24Г.007.020	5			5	
9	Болт 6.1 М16×250.8т.5.пс2		ГОСТ 24379.1-80			4			4	
10	Шпилька М16-6g×120.56		ГОСТ 22032-76			4			4	
11	Гайка М16.4		ГОСТ 5915-70			48			48	
12	Гайка-барашек М8.56		ГОСТ 3032-76		Д24Г.007.020	6			6	
13	Шпилька М16-6g×120.56		ГОСТ 10906-78			4			4	
14	Шайба 8.01		ГОСТ 11371-78		Д24Г.007.020	16			16	
15	Штифт 2×16-01		ГОСТ 397-79		Д24Г.007.020	10			10	
16	Втулка ПНП63с		ОСТ 6-05-367-74		Д24Г.007.050	1			1	
17					Д24Г.007.080	2			2	
18									3	
19	Угольник ПНП63с		То же		Д24Г.007.050	3			3	
20					Д24Г.007.080	2			2	
21									5	
22	Тройник ПНП63с		"		Д24Г.007.050	1			1	
23	Соединение фланцевое 50-16		ОСТ 34-42-756-85		Д24Г.007.060	1			1	
24	Штуцер Ш2-М20-50		ОСТ 36.7-74		Д24Г.007.090	1			1	
25					Д24Г.007.100	1			1	
26	Закладная конструкция		13кч-101-74		Д24Г.007.010	1			1	
27										
28										
29										
30										

Инв.№ подл. | Подпись и дата | Взам. инв.№ | Инв.№ дубл. | Подпись и дата

Изм.	Лист	№ докум.	Подп.	Дата

Д24Г.007.000ВП

Лист 2

Копировал: Усаева

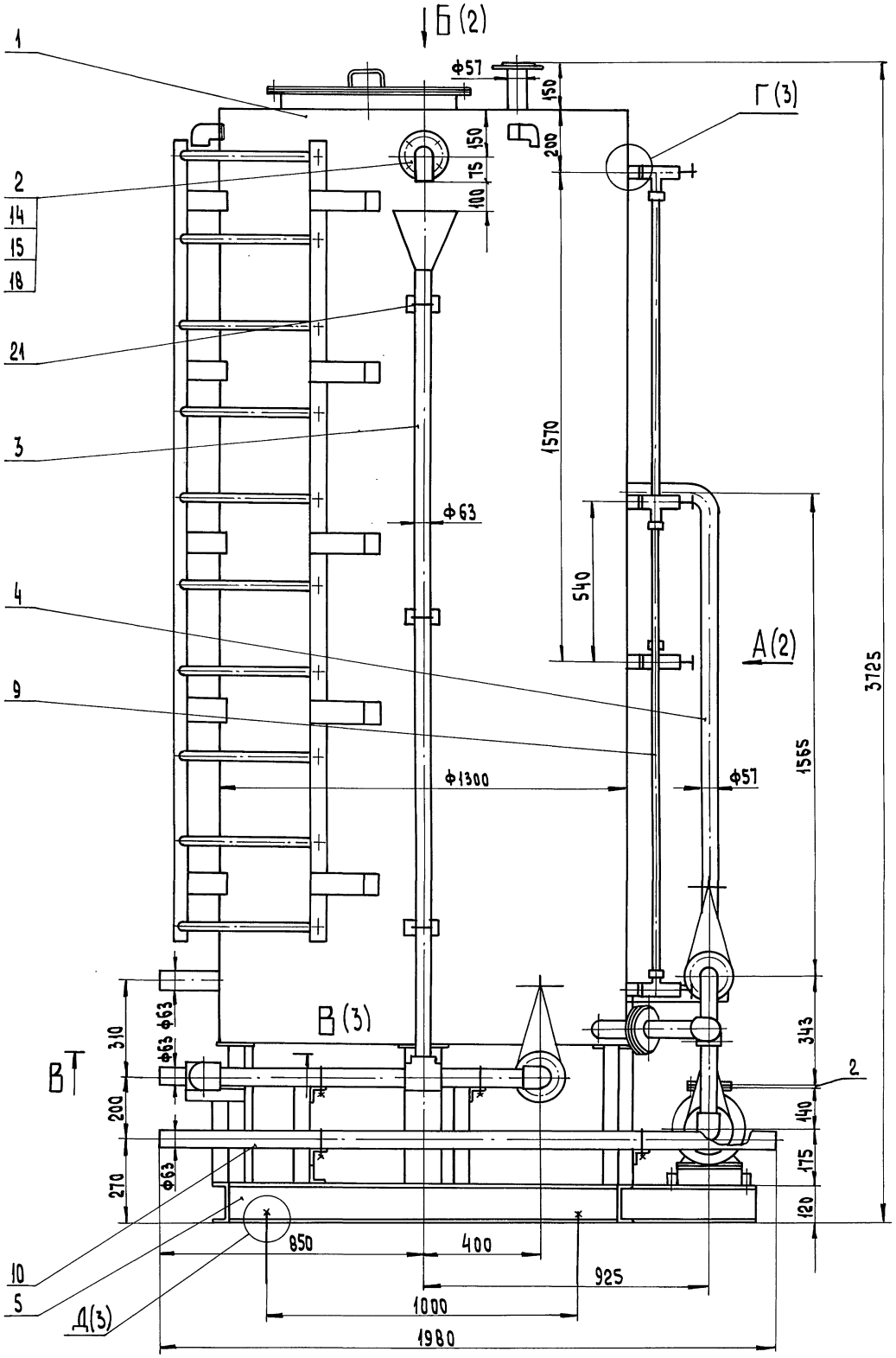

1. Размеры для справок
2. Сборку проверить на герметичность наливом воды в бак на полную высоту с последующим включением насоса на время необходимое для опорожнения бака. Течь не допускается.

						Д24Г.007.000 СБ		
Изм.	Лист	№ докум.	Подп.	Дата	Блок взрыхляющей промывки фильтров обезжелезивания БВПФО-1	Лит.	Масса	Масштаб
Разраб.		Моравинкин		10.10.16		И	1295	1:10
Пров.		Моравинкин				Лист 1	Листов 3	
Т.контр.						ГПИ Горьковский САНТЕХПРОЕКТ		
Нач.отд.		Вольский						
Н.контр.		Мюнтер						
Утв.								

Инв.№подл. | Подпись и дата | Взам.инв.№ | Инв.№дубл. | Подпись и дата

А(1)

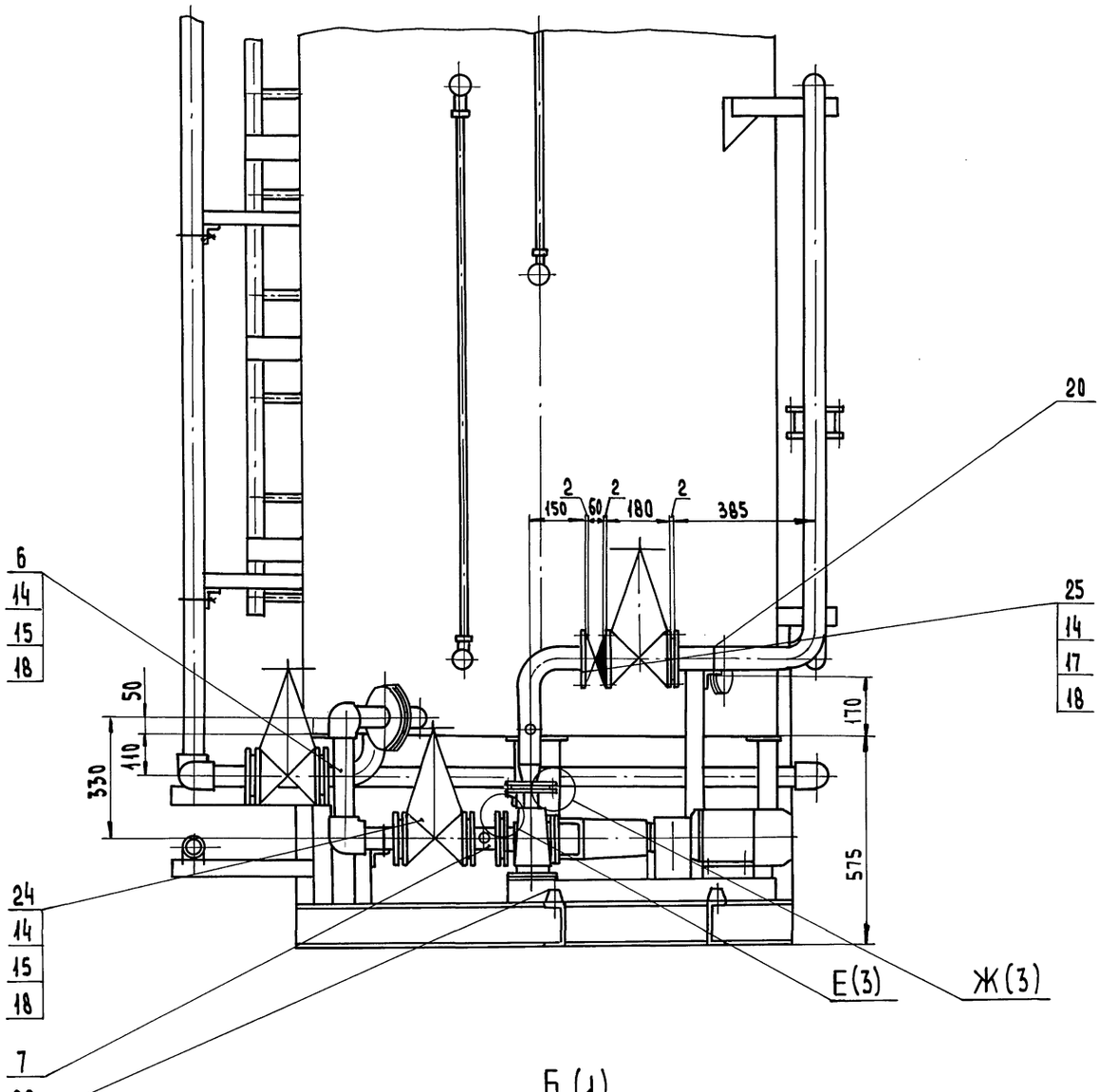

Б(1)

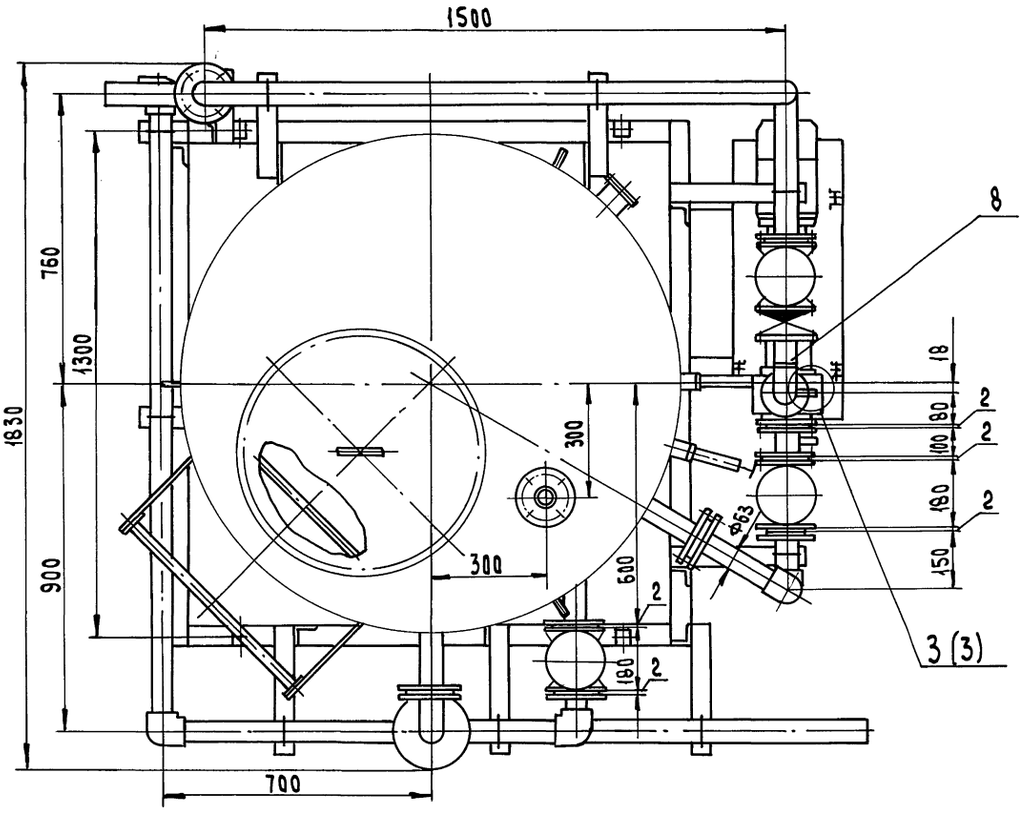

Изм.	Лист	№ докум.	Подп.	Дата	Д24г.007.000СБ	Лист 2

Копировал: Исаева

24635-09 7 Формат А2

Инв.№ подл. | Подпись и дата | Взам. инв.№ | Инв.№ дубл. | Подпись и дата

Г (1:1)(1)

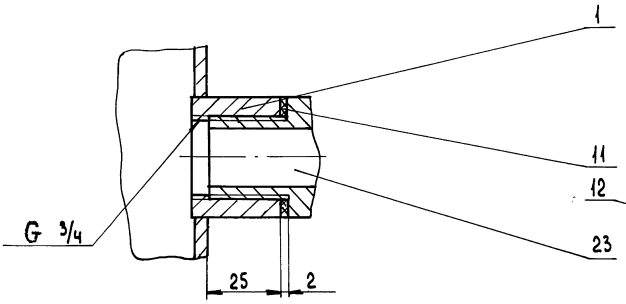

Д (1:2)(1)

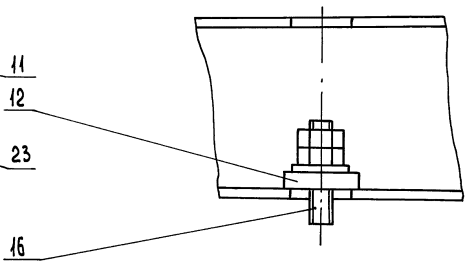

Ж (1:2)(2)

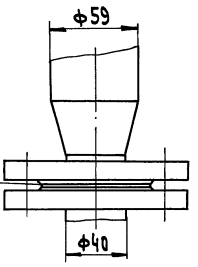

Е (1:2)(2)

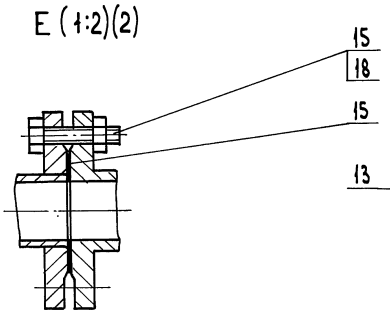

З (1:1)(2)

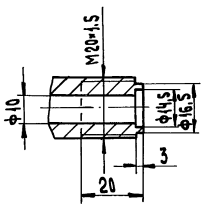

В - В (1:5)(1)

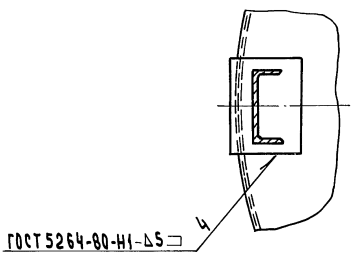

Формат	Зона	Поз.	Обозначение	Наименование	Кол	Примечание
				Документация		
А2			Д24Г. 007. 010 СБ	Сборочный чертеж		
				Сборочные единицы		
А4		1	Д24Г. 007. 020	Люк	1	
А4		2	Д24Г. 007 030	Лестница	1	
		3	-01	Лестница	1	
				Детали		
А3		4	Д24Г. 007. 005	Обечайка	1	
А4		5	Д24Г. 007. 006	Уголок	3	
А4		6	Д24Г. 007. 007	Крышка	1	
А4		7	Д24Г. 007. 008	Дно	1	
				Патрубок		
				Труба 57×3 ГОСТ 10704-76 / В10 ГОСТ 10705-80		
Б4		8	Д24Г. 007. 009	L=35 h14 $\frac{25}{}$	1	0,14 кг
Б4		9	Д24Г. 007. 011	L=97 h14 $\frac{25}{}$	1	0,38 кг
Б4		10	Д24Г. 007. 012	L=110 h14 $\frac{25}{}$	1	0,44 кг
Б4		11	Д24Г. 007. 013	L=150 h14 $\frac{25}{}$	2	0,6 кг

Инв.№подл. | Подпись и дата | Взам.инв.№ | Инв.№дубл. | Подпись и дата

Изм.	Лист	№ докум.	Подп.	Дата
Разраб.		Моравцинкин		10.10.96
Пров.		Моравцинкин		
Нач.отд.				
Н.контр.		Мюнтер		
Утв.				

Д24Г.007.010

Бак

Лит. И | Лист 1 | Листов 2

ГПИ Горьковский САНТЕХПРОЕКТ

Формат А4

Формат	Зона	Поз.	Обозначение	Наименование	Кол	Примечание
Б4		12	Д24Г. 007. 014	Кронштейн		
				Уголок 50×50×5-Б ГОСТ 8509-86 / Ст3сп ГОСТ 535-88		
				L=205 h14 $\frac{25}{}$	3	0,77 кг
А4		13	Д24Г. 007. 015	Бобышка	4	
А4		14	Д24Г. 007. 016	Накладка	3	
А4		15	Д24Г. 007. 017	Крюк	3	
А4		16	Д24Г. 007. 018	Ребро	2	
А4		17	Д24Г. 007. 019-03	Связь	1	
		18	-04	Связь	1	
				Стандартные изделия		
		19		Фланец 1-50-10 Ст10 ГОСТ 12820-80	4	
		20		Отвод 90° 57×3 ГОСТ 17375-83	1	
		21		Закладная конструкция 13КЧ-101-74	1	

Инв.№подл. | Подпись и дата | Взам.инв.№ | Инв.№дубл. | Подпись и дата

Изм.	Лист	№ докум.	Подп.	Дата

Д24Г.007.010 Лист 2

Формат А4

Д24Г. 007. 005

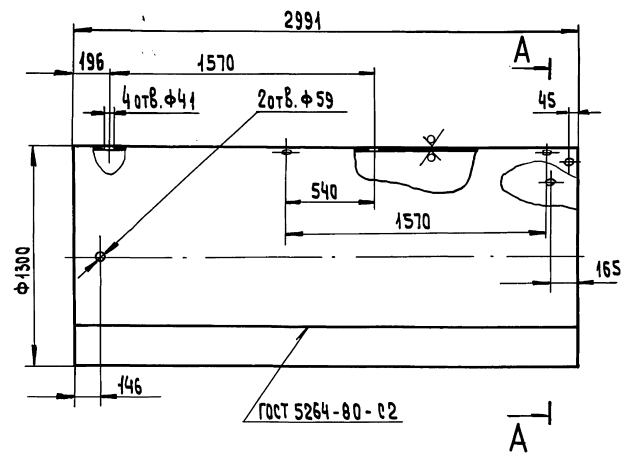

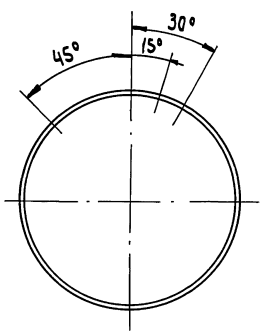

А-А

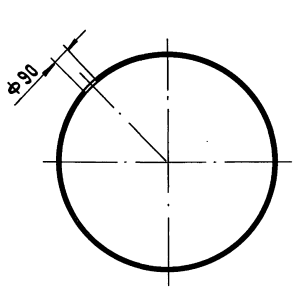

Неуказанные предельные отклонения размеров: H16; h16; $\pm \frac{IT16}{2}$

Изм.	Лист	№ докум.	Подп.	Дата
Разраб.		Моравцинкин		10.10.96
Пров.		Моравцинкин		
Т.контр.				
Н.контр.		Мюнтер		
Утв.				

Д24Г.007.005

Обечайка

Лит. И | Масса 764 | Масштаб 1:20

Лист | Листов 1

Лист Б-ПН-Ч ГОСТ 19903-74 / ВСт3сп ГОСТ 14637-79

ГПИ Горьковский САНТЕХПРОЕКТ

Копировал: Усаева 24635-09 9 Формат А3

Инв.№подл. | Подпись и дата | Взам.инв.№ | Инв.№дубл. | Подпись и дата

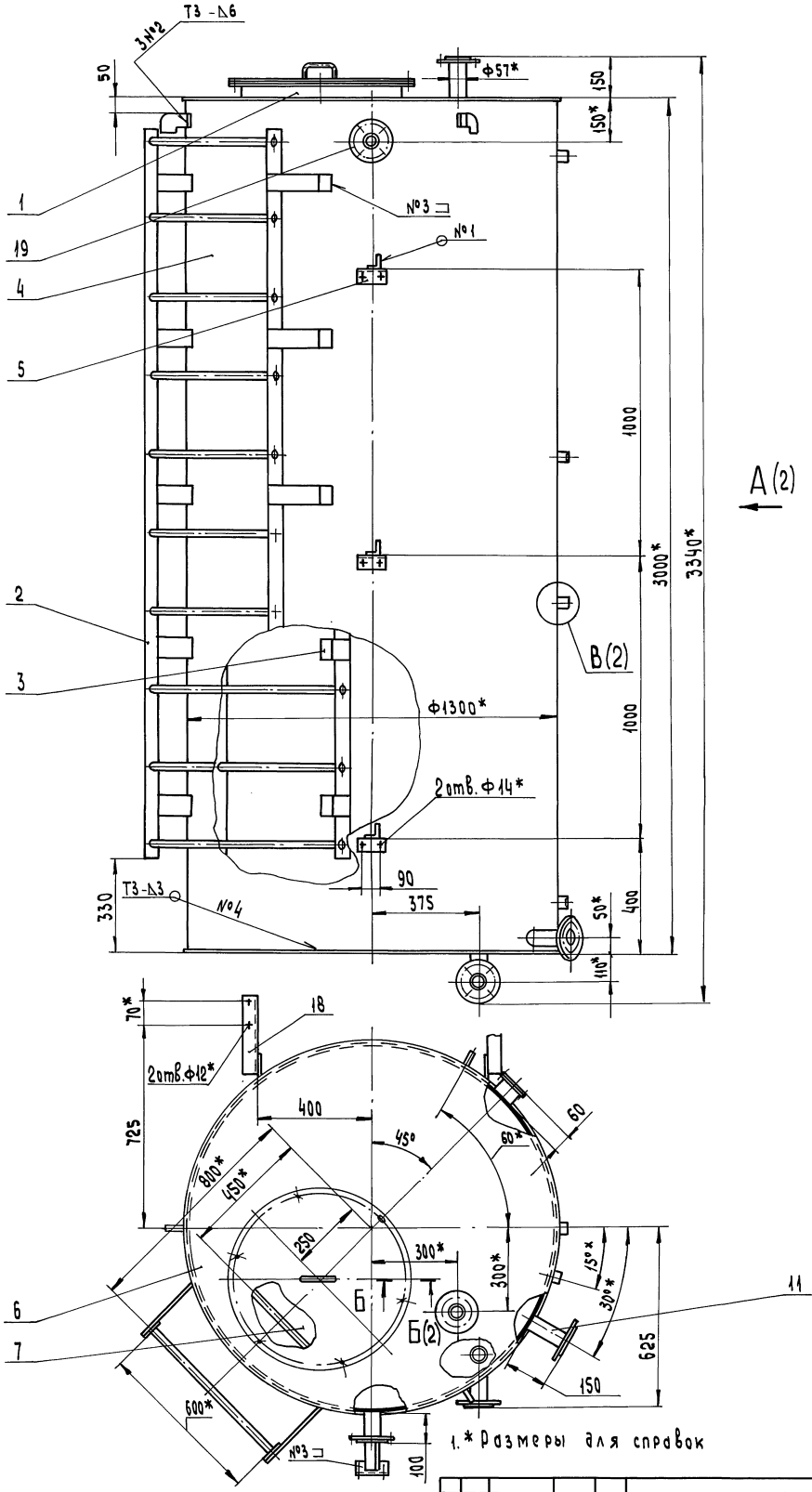

1.* Размеры для справок

2. $\pm \frac{IT16}{2}$

3. Сварные швы №1...4 по ГОСТ 5264-80, №5,6 - по ГОСТ 16037-80.

Изм.	Лист	№ докум.	Подп.	Дата
Разраб.		Мордвинкин		10.09
Пров.		Мордвинкин		
Т. контр.				
Н. контр.		Мкнитер		
ГИП				

Д24Г.007.010СБ

Бак

Лит.	Масса	Масштаб
И	986	1:10

Лист 1 Листов 2

ГПИ Горьковский САНТЕХПРОЕКТ

Копировал: Усаева

24635-09 10 Формат А2

Инв. № подл. | Подпись и дата | Взам. инв. № | Инв. № дубл. | Подпись и дата

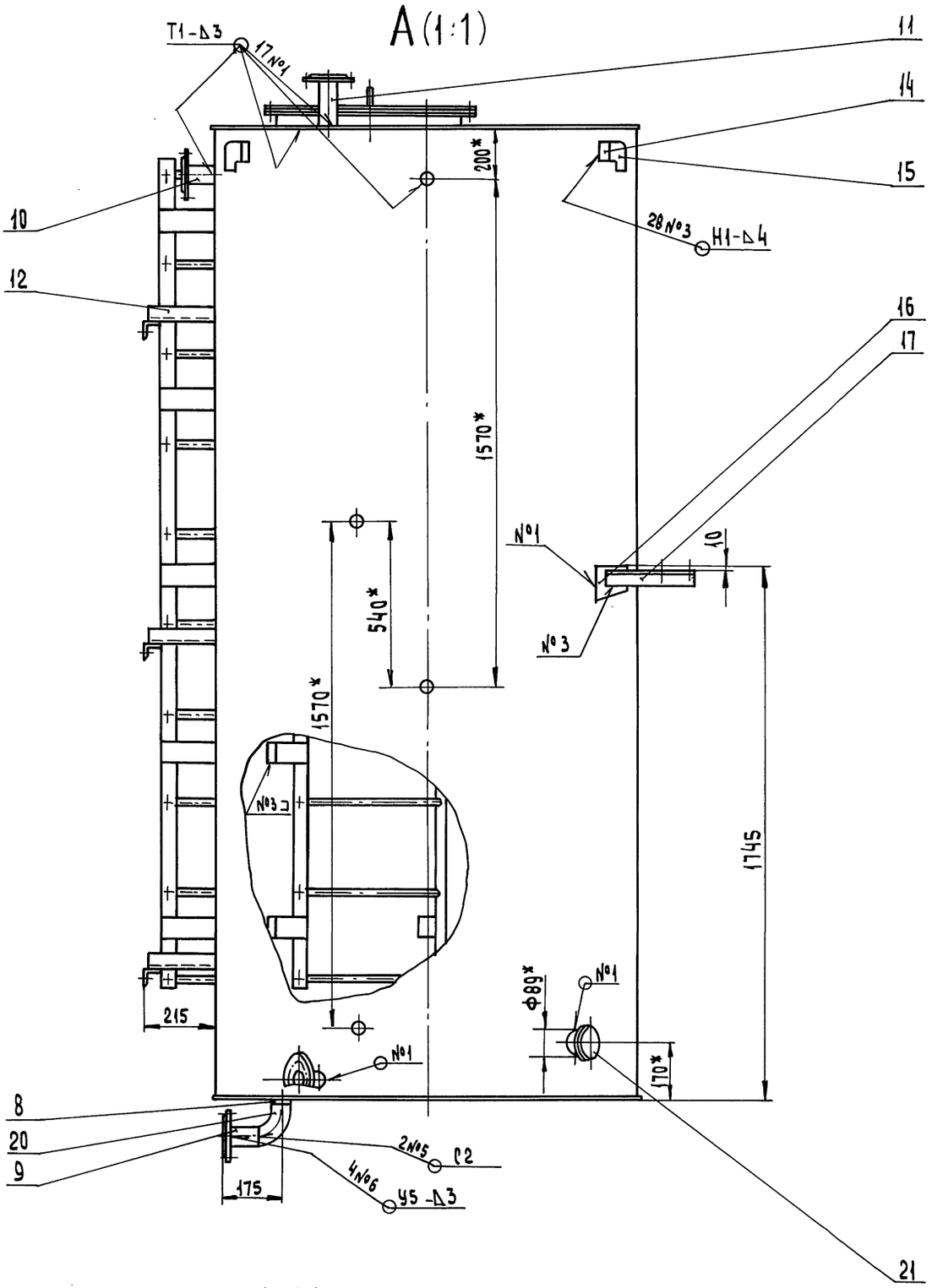
А (1:1)
Т1-Δ3
17 №1
11
14
15
200*
10
28 №3
Н1-Δ4
12
16
17
1570*
№1
10
540*
№3
1570*
№3
1745
215
№1
ф89*
№1
170*
8
20
9
2№5
С2
4№6
У5-Δ3
175
21

В (1:1)(1)

Б-Б (1:2)(1)

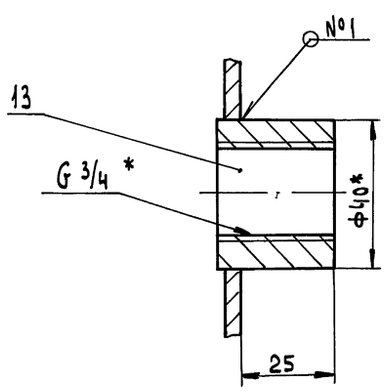
№1
13
G 3/4 *
ф40*
25

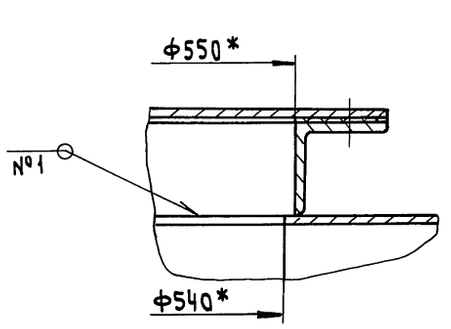
ф550*
№1
ф540*

Серия 5.903-17 Выпуск 4-2

Инв.№ подл. | Подпись и дата | Взам.инв.№ | Инв.№ дубл. | Подпись и дата

Д24Г.007.006

25 ▽(▽)

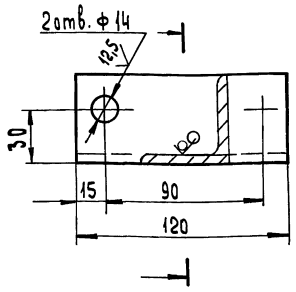

Неуказанные предельные отклонения размеров: H14, h14, ± IT14/2

Изм.	Лист	№ докум.	Подп.	Дата
Разраб.		Моравцинкин		7.5.84
Пров.		Моравцинкин		
Т.контр.				
Н.контр.		Мюнтер		
Утв.				

Уголок

Лит.	Масса	Масштаб
И	0,45	1:2

Лист | Листов 1

Уголок 50×50×5-Б ГОСТ 8509-86 / Ст3сп ГОСТ 535-88

ГПИ Горьковский САНТЕХПРОЕКТ

Формат А4

Д24Г.007.007

25 ▽(▽)

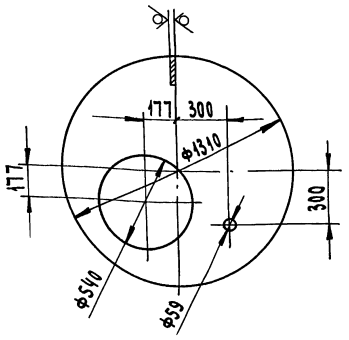

Неуказанные предельные отклонения размеров: H14, h14, ± IT14/2

Изм.	Лист	№ докум.	Подп.	Дата
Разраб.		Моравцинкин		7.5.84
Пров.		Моравцинкин		
Т.контр.				
Н.контр.		Мюнтер		
Утв.				

Крышка

Лит.	Масса	Масштаб
И	35	1:20

Лист | Листов 1

Лист Б-ПН-4 ГОСТ 19903-74 / ВСт3сп ГОСТ 14637-79

ГПИ Горьковский САНТЕХПРОЕКТ

Формат А4

Д24Г.007.008

25 ▽(▽)

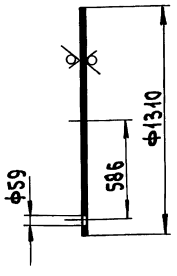

Неуказанные предельные отклонения размеров: H14, h14, ± IT14/2

Изм.	Лист	№ докум.	Подп.	Дата
Разраб.		Моравцинкин		7.5.84
Пров.		Моравцинкин		
Т.контр.				
Н.контр.		Мюнтер		
Утв.				

Дно

Лит.	Масса	Масштаб
И	52,8	1:20

Лист | Листов 1

Лист Б-ПН-5 ГОСТ 19903-74 / ВСт3сп ГОСТ 14637-79

ГПИ Горьковский САНТЕХПРОЕКТ

Формат А4

Д24Г.007.015

12,5 ▽(▽)

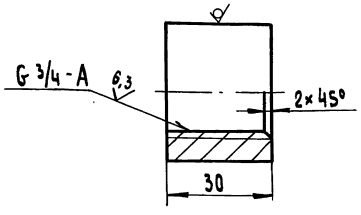

Неуказанные предельные отклонения размеров: h14, ± IT14/2

Изм.	Лист	№ докум.	Подп.	Дата
Разраб.		Моравцинкин		7.5.84
Пров.		Моравцинкин		
Т.контр.				
Н.контр.		Мюнтер		
Утв.				

Бобышка

Лит.	Масса	Масштаб
И	0,18	1:1

Лист | Листов 1

Круг 40-В ГОСТ 2590-88 / Ст3сп ГОСТ 535-88

ГПИ Горьковский САНТЕХПРОЕКТ

Д24Г.007.016

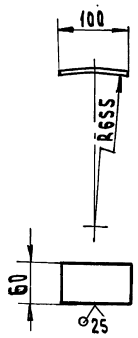

Неуказанные предельные отклонения размеров: $\pm \frac{IT16}{2}$

Изм.	Лист	№ докум.	Подп.	Дата
Разраб.		Марабинкин		7.5.94
Пров.		Марабинкин		
Т. контр.				
Н. контр.		Мюнтер		
Утв.				

Д24Г.007.016

Накладка

Лит.	Масса	Масштаб
И	0,24	1:5

Лист | Листов 1

Лист Б-ПН-5 ГОСТ 19903-74 Вст3сп ГОСТ 14637-79

ГПИ Горьковский САНТЕХПРОЕКТ

Формат А4

Инв. № подл. | Подпись и дата | Взам. инв. № | Инв. № дубл. | Подпись и дата

Д24Г.007.017

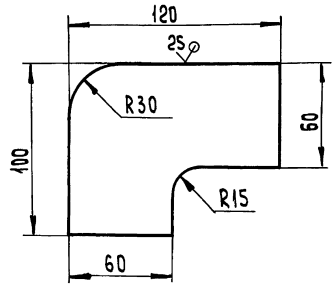

Неуказанные предельные отклонения размеров: $h14, \pm \frac{IT14}{2}$

Изм.	Лист	№ докум.	Подп.	Дата
Разраб.		Марабинкин		7.5.94
Пров.		Марабинкин		
Т. контр.				
Н. контр.		Мюнтер		
Утв.				

Д24Г.007.017

Крюк

Лит.	Масса	Масштаб
И	0,75	1:2

Лист | Листов 1

Лист Б-ПН-10 ГОСТ 19903-74 Вст3сп ГОСТ 14637-79

ГПИ Горьковский САНТЕХПРОЕКТ

Формат А4

Инв. № подл. | Подпись и дата | Взам. инв. № | Инв. № дубл. | Подпись и дата

Д24Г.007.018

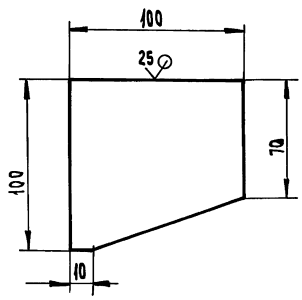

Неуказанные предельные отклонения размеров: $h14 \pm \frac{IT14}{2}$

Изм.	Лист	№ докум.	Подп.	Дата
Разраб.		Марабинкин		7.5.94
Пров.		Марабинкин		
Т. контр.				
Н. контр.		Мюнтер		
Утв.				

Д24Г.007.018

Ребро

Лит.	Масса	Масштаб
И	0,3	1:2

Лист | Листов 1

Лист Б-ПН-5 ГОСТ 19903-74 Вст3сп ГОСТ 14637-79

ГПИ Горьковский САНТЕХПРОЕКТ

Формат А4

Инв. № подл. | Подпись и дата | Взам. инв. № | Инв. № дубл. | Подпись и дата

Д24Г.007.019

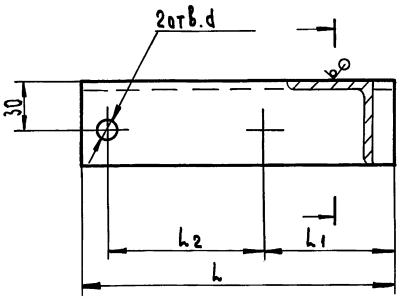

Обозначение	Размеры, мм				Масса, кг
	L	L1	L2	d	
Д24Г.007.019	135	15	90	14	0,51
-01	182	77			0,69
-02	185	100	70	12	0,7
-03	280	15			1,06
-04		195			
-05	335	230			1,26
-06	350	265			1,32
-07	355	250	90	14	1,34

Неуказанные предельные отклонения размеров: $h16, h16, \pm \frac{IT16}{2}$

Изм.	Лист	№ докум.	Подп.	Дата
Разраб.		Марабинкин		7.5.94
Пров.		Марабинкин		
Т. контр.				
Н. контр.		Мюнтер		
Утв.				

Д24Г.007.019

Связь

Лит.	Масса	Масштаб
И	см. табл.	—

Лист | Листов 1

Уголок 50×50×5-Б ГОСТ 8509-86 Ст3сп ГОСТ 535-88

ГПИ Горьковский САНТЕХПРОЕКТ

Копировал: Исаева 24635-09 13 Формат А4

Инв. № подл. | Подпись и дата | Взам. инв. № | Инв. № дубл. | Подпись и дата

Серия 5.903-17 выпуск 4-2

Формат	Зона	Поз.	Обозначение	Наименование	Кол	Примечание
				Документация		
А3			Д24Г. 007. 020 СБ	Сборочный чертеж		
				Детали		
А4		1	Д24Г. 007. 021	Ручка	1	
А4		2	Д24Г. 007. 022	Фланец	1	
А4		3	Д24Г. 007. 023	Крышка	1	
А4		4	Д24Г. 007. 024	Прокладка	1	
А4		5	Д24Г. 007. 025	Скоба	5	
				Стандартные изделия		
		6		Ось 2-8h12×35 Ст3сп		
				ГОСТ 9650-80	5	
		7		Болт М8-6g×20.56 ГОСТ7798-70	1	
		8		Болт 7002-0562 ГОСТ 14724-69	5	
		9		Гайка-барашек М8.56		
				ГОСТ 3032-76	6	
		10		Шайба 8.001 ГОСТ 11371-78	16	
		11		Шплинт 2×16-001		
				ГОСТ 397-79	10	

Инв. № подл. | Подпись и дата | Взам. инв. № | Инв. № дубл. | Подпись и дата

Изм.	Лист	№ докум.	Подп.	Дата
Разраб.		Моравцинкин		10.10.79
Пров.		Моравцинкин		
Т. контр.				
Нач. отд.				
Н. контр.		Монтер		
Утв.				

Д24Г. 007. 020

Люк

Лит.	Лист	Листов
И		1

ГПИ Горьковский САНТЕХПРОЕКТ

Формат А4

А24Г. 007. 021

25 √(√)

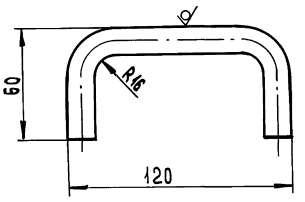

Неукозанные предельные отклонения размеров:

$h16; \pm \frac{IT16}{2}$

Инв. № подл. | Подпись и дата | Взам. инв. № | Инв. № дубл. | Подпись и дата

Изм.	Лист	№ докум.	Подп.	Дата
Разраб.		Моравцинкин		10.10.79
Пров.		Моравцинкин		
Т. контр.				
Н. контр.		Монтер		
Утв.				

Д24Г. 007. 021

Ручка

Лит.	Масса	Масштаб
И	0,3	1:2
Лист	Листов 1	

Круг 16-В ГОСТ 2590-88 / Ст3сп ГОСТ 535-88

ГПИ Горьковский САНТЕХПРОЕКТ

Формат А4

А24Г. 007. 020СБ

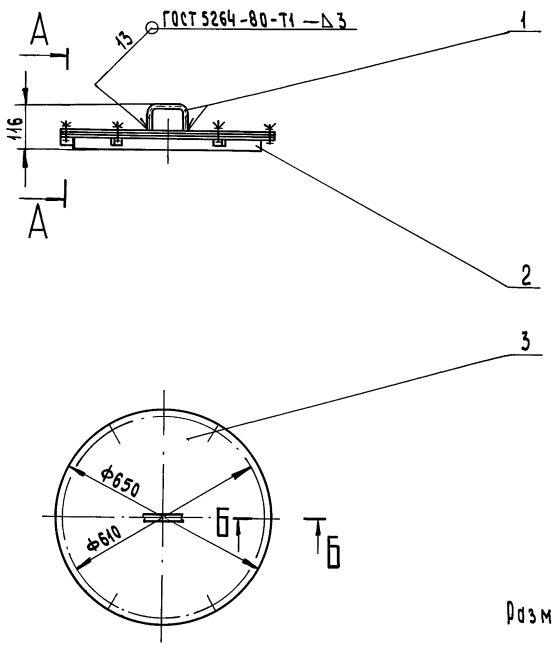

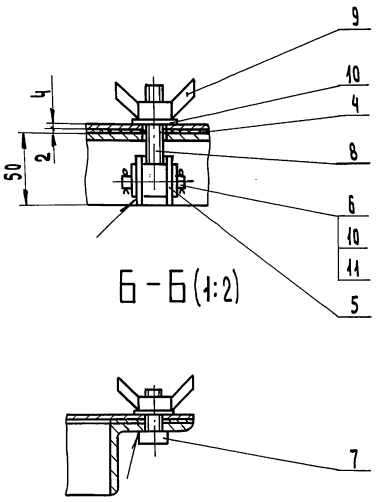

Размеры для справок

Инв. № подл. | Подпись и дата | Взам. инв. № | Инв. № дубл. | Подпись и дата

Изм.	Лист	№ докум.	Подп.	Дата
Разраб		Моравцинкин		10.10.79
Пров		Моравцинкин		
Т. контр				
Н. контр		Монтер		
Утв				

Д24Г. 007. 020СБ

Люк

Лит	Масса	Масштаб
И	25	1:10
Лист	Листов 1	

ГПИ Горьковский САНТЕХПРОЕКТ

Д24Г.007.022

12,5

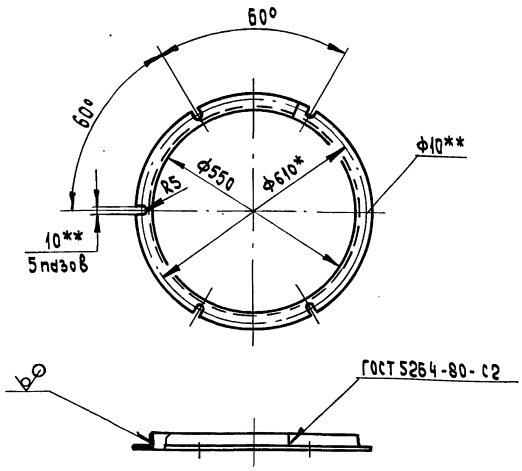

1.*Размеры для справок
2.** Обработать по сопрягаемой детали.
3. $H14, \pm \frac{IT14}{2}$

Изм.	Лист	№ докум.	Подп.	Дата
Разраб.		Моравцинкин		7.5.90
Пров.		Моравцинкин		
Т. контр.				
Н. контр.		Мюллер		
Утв.				

Д24Г.007.022

Фланец

Лит.	Масса	Масштаб
И	13,5	1:10
Лист	Листов 1	

Уголок 50×50×5-Б ГОСТ 8509-86 / Ст3сп ГОСТ 535-88

ГПИ Горьковский САНТЕХПРОЕКТ

Формат А4

Д24Г.007.023

12,5

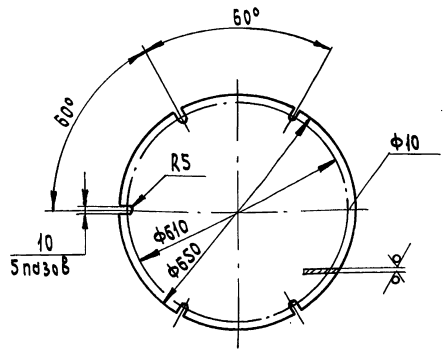

Неукозанные предельные отклонения размеров:
$H14, h14, \pm \frac{IT14}{2}$

Изм.	Лист	№ докум.	Подп.	Дата
Разраб.		Моравцинкин		7.5.90
Пров.		Моравцинкин		
Т. контр.				
Н. контр.		Мюллер		
Утв.				

Д24Г.007.023

Крышка

Лит.	Масса	Масштаб
И	10,4	1:10
Лист	Листов	

Лист Б-ПН-4 ГОСТ 19903-74 / Вст3сп ГОСТ 14637-79

ГПИ Горьковский САНТЕХПРОЕКТ

Формат А4

Д24Г.007.024

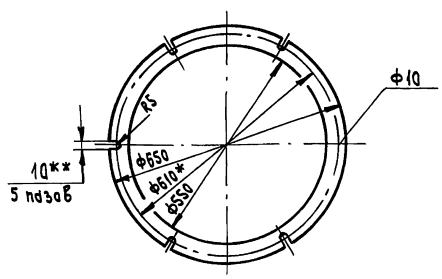

1.*Размеры для справок.
2.** Обработать по сопрягаемой детали.

Изм.	Лист	№ докум.	Подп.	Дата
Разраб.		Моравцинкин		7.5.90
Пров.		Моравцинкин		
Т. контр.				
Н. контр.		Мюллер		
Утв.				

Д24Г.007.024

Прокладка

Лит.	Масса	Масштаб
И	0,27	1:10
Лист	Листов 1	

Пластина I, лист ТМКЩ-М-2 ГОСТ 7338-77

ГПИ Горьковский САНТЕХПРОЕКТ

Формат А4

Д24Г.007.025

12,5

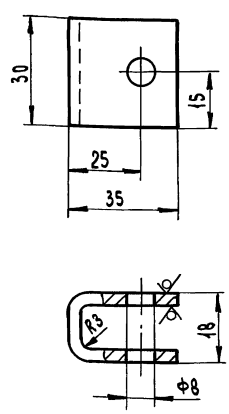

Неукозанные предельные отклонения размеров:
$H14, h14 \pm \frac{IT16}{2}$

Изм.	Лист	№ докум.	Подп.	Дата
Разраб.		Моравцинкин		7.5.90
Пров.		Моравцинкин		
Т. контр.				
Н. контр.		Мюллер		
Утв.				

Д24Г.007.025

Скоба

Лит.	Масса	Масштаб
И	0,06	1:1
Лист	Листов 1	

Лист 3-IV-НВСт3сп ГОСТ 16523-89 / Б-ПН-3 ГОСТ 19903-74

ГПИ Горьковский САНТЕХПРОЕКТ

Копировал: Усачева

Серия 5.903-17 Выпуск 4-2

Формат	Зона	Поз.	Обозначение	Наименование	Кол.	Примечание
				Документация		
А3			Д24Г.007.030 СБ	Сборочный чертеж		
				Детали		
А4		1	Д24Г.007.026	Тетива	2	
Б4		2	Д24Г.007.027	Ступень		
				Труба 32×35 ГОСТ 8732-78 / А ГОСТ 8731-87		
				L=632 h14 (25)	10	1,55кг
				Переменные данные для исполнений		
				Д24Г.007.030		
				Детали		
А4		3	Д24Г.007.028	Скоба	10	
				Д24Г.007.030-01		
				Детали		
А4			Д24Г.007.028-01	Скоба	10	

Изм.	Лист	№ докум.	Подп.	Дата
Разраб.		Маравинкин		7.5.19
Пров.		Маравинкин		
Нач.отд				
Н.контр.		Мюнтер		
Утв.				

Д24Г.007.030

Лестница

Лит.	Лист	Листов
И		1

ГПИ Горьковский САНТЕХПРОЕКТ

Формат А4

Инв.№ подл. | Подпись и дата | Взам.инв.№ | Инв.№ дубл. | Подпись и дата

Д24Г.007.026

Рис. 1

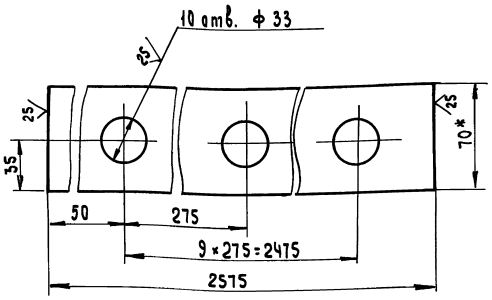

1.* Размеры для справок
2. H14, h14, $\pm \frac{IT14}{2}$

Изм.	Лист	№ докум.	Подп.	Дата
Разраб.		Маравинкин		7.5.19
Пров.		Маравинкин		
Т. контр.				
Н.контр.		Мюнтер		
Утв.				

Д24Г.007.026

Тетива

Лит.	Масса	Масштаб
И	18	1:2

Лист	Листов 1

Полоса 2-6-6×70 ГОСТ 103-76 / Ст3сп ГОСТ 535-88

ГПИ Горьковский САНТЕХПРОЕКТ

Формат А4

Инв.№ подл. | Подпись и дата | Взам.инв.№ | Инв.№ дубл. | Подпись и дата

Д24Г.007.030СБ

Рис. 1

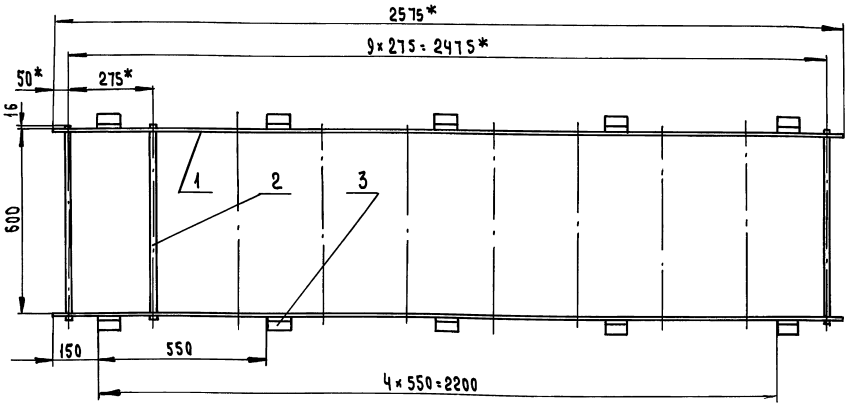

Рис. 2
Остальное - см. рис 1

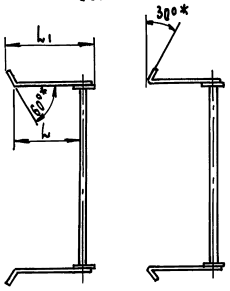

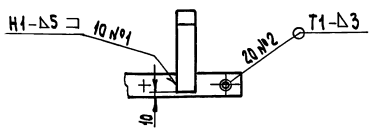

Обозначение	Рис.	Размеры, мм L*	Размеры, мм L1*	Масса, кг
Д24Г.007.030	1	227	287	48,5
— 01	2	117	—	39,2

1.* Размеры для справок
2 $\pm \frac{IT16}{2}$
3. Сварные швы по ГОСТ 5264-80.

Изм.	Лист	№ докум.	Подп.	Дата
Разраб.		Маравинкин		7.5.19
Пров.		Маравинкин		
Т. контр.				
Н.контр.		Мюнтер		
Утв.				

Д24Г.007.030СБ

Лестница

Лит.	Масса	Масштаб
И	см. табл.	—

Лист	Листов 1

ГПИ Горьковский САНТЕХПРОЕКТ

Копировал: Усачёва

Инв.№ подл. | Подпись и дата | Взам.инв.№ | Инв.№ дубл. | Подпись и дата

Серия 5.903-17 выпуск 4-2

Д24Г. 007. 028

Рис. 1

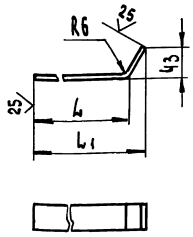

Рис. 2
Остальное см. рис. 1

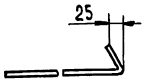

Обозначение	Рис.	Размеры мм L	Размеры мм L1	Масса, кг
Д24Г. 007. 028	1	252	277	1,7
-01	2	117	—	0,77

Неуказанные предельные отклонения размеров: $\pm \frac{IT16}{2}$

Изм	Лист	№ докум	Подп	Дата
Разраб.		Мордвинкин		10.10.90
Пров.		Мордвинкин		
Т. контр.				
Н. контр		Мюнтер		
Утв				

Д24Г. 007. 028

Скоба

Лит	Масса	Масштаб
И	см. табл.	—

Лист | Листов 1

Полоса 2-Б-6×70 ГОСТ 103-76
Ст3сп ГОСТ 535-88

ГПИ Горьковский САНТЕХПРОЕКТ

Формат А4

Д24Г. 007. 040

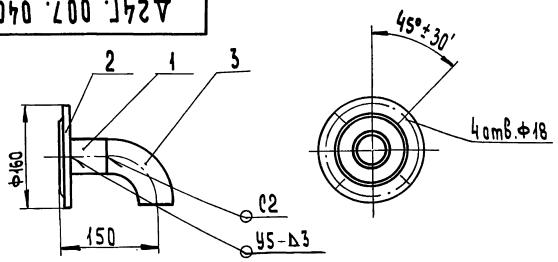

1. Размеры для справок
2. Сварные швы по ГОСТ 16037-80.

Формат	Зона	Поз.	Обозначение	Наименование	Кол.	Примечание
				Детали		
Б4		1	Д24Г. 007. 029	Патрубок		
				Труба 57×3 ГОСТ 10704-76		
				В10 ГОСТ 10705-80		
				L=72 h14 25	1	0,29 кг
				Стандартные изделия		
		2		Фланец 1-50-10 Ст10		
				ГОСТ 12820-80	1	
		3		Отвод 90° 57×3		
				ГОСТ 17375-83	1	

Изм	Лист	№ докум	Подп	Дата
Разраб		Мордвинкин		10.10.90
Пров		Мордвинкин		
Т. контр				
Н. контр		Мюнтер		
Утв				

Д24Г. 007. 040

Патрубок

Лит	Масса	Масштаб
И	2,83	1:5

Лист | Листов 1

ГПИ Горьковский САНТЕХПРОЕКТ

Формат А4

Формат	Зона	Поз.	Обозначение	Наименование	Кол	Примечание
				Документация		
А3			Д24Г. 007. 050 СБ	Сборочный чертеж		
				Детали		
А4		1	Д24Г. 007. 031	Воронка	1	
				Патрубок		
				Труба ПНД63С питьевая		
				ГОСТ 18599-83		
Б4		2	Д24Г. 007. 032	L=77 h14 25	1	0,05 кг
Б4		3	Д24Г. 007. 033	L=116 h14 25	1	0,08 кг
Б4		4	Д24Г. 007. 034	L=332 h14 25	1	0,23 кг
Б4		5	Д24Г. 007. 035	L=632 h14 25	1	0,44 кг
Б4		6	Д24Г. 007. 036	L=1592 h14 25	1	1,1 кг
Б4		7	Д24Г. 007. 037	L=2546 h14 25	1	1,76 кг
А4		8	Д24Г. 007. 038	Фланец	1	
				Стандартные изделия		
				Фланец 1-50-10 Ст10		
				ГОСТ 12820-80 (Заготовка		
				для Д24Г. 007. 038)	1	
				ОСТ 6-05-367-74		
		9		Втулка ПНП63С	1	
		10		Угольник ПНП63С	3	
		11		Тройник ПНП63С	1	

Изм	Лист	№ докум	Подп.	Дата
Разраб		Мордвинкин		10.10.90
Пров.		Мордвинкин		
Нач. отд				
Н. контр		Мюнтер		
Утв.				

Д24Г. 007. 050

Трубопровод

Лит	Лист	Листов
И		1

ГПИ Горьковский САНТЕХПРОЕКТ

Формат А4

Д24Г. 007. 031

25

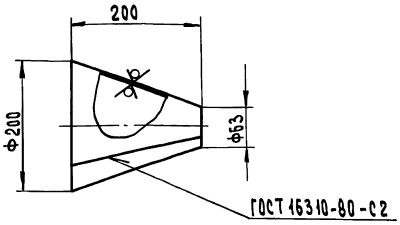

Развертка

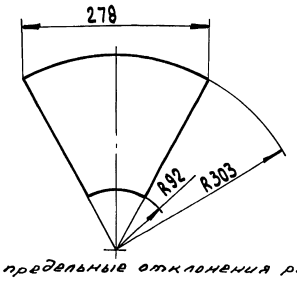

Неуказанные предельные отклонения размеров: h16; $\pm \frac{IT16}{2}$

Изм	Лист	№ докум	Подп.	Дата
Разраб		Мордвинкин		10.10.90
Пров		Мордвинкин		
Т. контр				
Н. контр		Мюнтер		
Утв				

Д24Г. 007. 031

Воронка

Лит	Масса	Масштаб
И	0.12	1:5

Лист | Листов 1

Лист ПНД3ТУ6-19-228-83
20408-007 ГОСТ 16338-85
Серт 1

ГПИ Горьковский САНТЕХПРОЕКТ

Копировал: Исаева 24635-09 17 Формат А4

Д24Г.007.050СБ

Серия 5.903-17 Выпуск 4-2

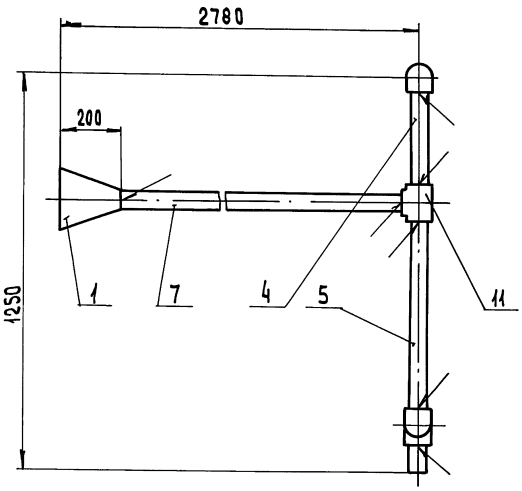

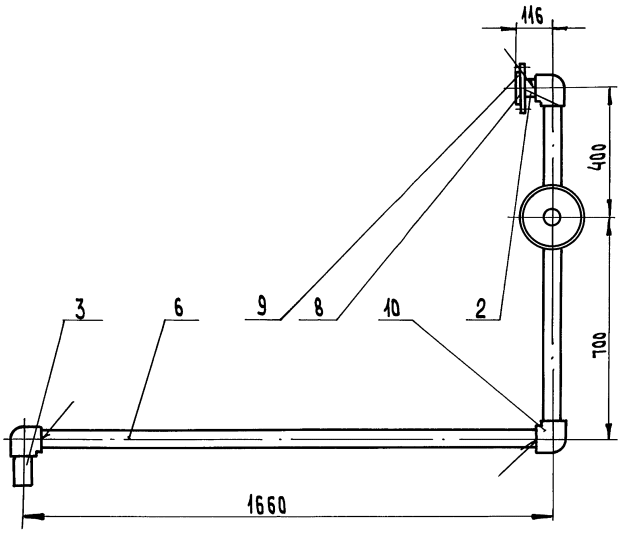

1. Размеры для справок
2. Сварные швы по ОСТ6-05-367-74

Изм.	Лист	№ докум.	Подп.	Дата
Разраб.		Моравинкин		10.11.78
Пров.		Моравинкин		
Т.контр.				
Н.контр.		Минтер		
Утв.				

Д24Г.007.050СБ

Трубопровод

Лит.	Масса	Масштаб
И	6,7	1:10

Лист Листов 1

ГПИ Горьковский САНТЕХПРОЕКТ

Формат А3

Инв.№подл. | Подпись и дата | Взам.инв.№ | Инв.№дубл. | Подпись и дата

Д24Г.007.038

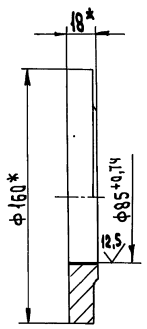

*Размеры для справок

Изм.	Лист	№ докум.	Подп.	Дата
Разраб.		Моравинкин		10.11.78
Пров.		Моравинкин		
Т.контр.				
Н.контр.		Минтер		
Утв.				

Д24Г.007.038

Фланец

Лит.	Масса	Масштаб
И	185	1:2

Лист Листов 1

Заготовка фланец 1-50-10 Ст10 ГОСТ 12820-80

ГПИ Горьковский САНТЕХПРОЕКТ

Формат А4

Инв.№подл. | Подпись и дата | Взам.инв.№ | Инв.№дубл. | Подпись и дата

Формат	Зона	Поз.	Обозначение	Наименование	Кол.	Примечание
				Документация		
А3			Д24Г.007.060СБ	Сборочный чертеж		
				Детали		
				Патрубок		
				Труба 57×3 ГОСТ 10704-76 / В10 ГОСТ 10705-80		
БЧ		1	Д24Г.007.039	L=200 h14 25	1	0,8 кг
БЧ		2	Д24Г.007.041	L=307 h14 25	1	1,23кг
БЧ		3	Д24Г.007.042	L=350 h14 25	1	1,4 кг
БЧ		4	Д24Г.007.043	L=605 h14 25	1	2,42кг
БЧ		5	Д24Г.007.044	L=1350 h14 25	1	5,4 кг
БЧ		6	Д24Г.007.045	L=1415 h14 25	1	5,65кг
				Стандартные изделия		
		7		Фланец 1-50-10 Ст10 ГОСТ 12820-80	1	
		8		Отвод 90° 57×3 ГОСТ 17375-83	4	
		9		Соединение фланцевое 50-10 ОСТ 34-42-756-85	1	

Изм.	Лист	№ докум.	Подп.	Дата
Разраб.		Моравинкин		10.11.78
Пров.		Моравинкин		
Нач.отд.				
Н.контр.		Минтер		
Утв.				

Д24Г.007.060

Трубопровод

Лит	Лист	Листов
И		1

ГПИ Горьковский САНТЕХПРОЕКТ

Копировал: Исаева

Инв.№подл. | Подпись и дата | Взам.инв.№ | Инв.№дубл. | Подпись и дата

Д24Г.007.060СБ

Серия 5.903-17 Выпуск 4-2

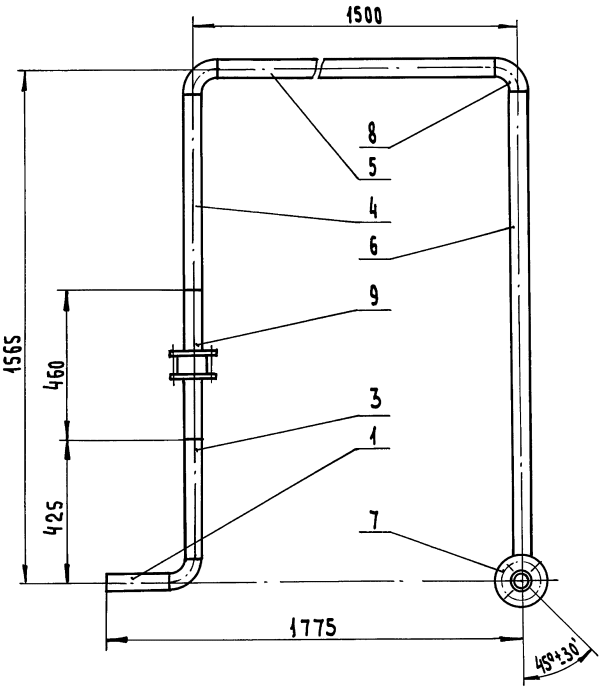

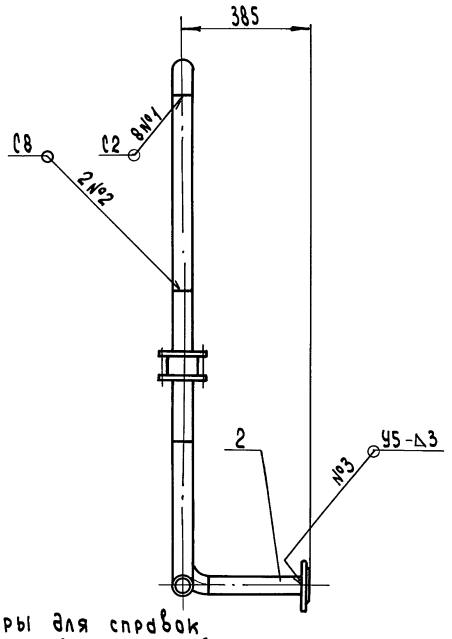

1. Размеры для справок
2. Сварные швы по ГОСТ 16037-80

Изм.	Лист	№ докум.	Подп.	Дата
Разраб		Моравинкин		10.10.90
Пров		Моравинкин		
Т.контр				
Н.контр		Мюнтер		
Утв				

Д24Г.007.060СБ

Трубопровод

Лит.	Масса	Масштаб
И	28	1:10

Лист | Листов 1

ГПИ Горьковский САНТЕХПРОЕКТ

Формат А4

Формат	Зона	Поз.	Обозначение	Наименование	Кол.	Примечание
				Документация		
А2			Д24Г.007.070СБ	Сборочный чертеж		
				Детали		
А4		1	Д24Г.007.019	Связь	1	
		2	-01	Связь	1	
		3	-02	Связь	1	
		4	-05	Связь	4	
		5	-06	Связь	1	
		6	-07	Связь	1	
				Стойка		
				Уголок 50×50×5-Б ГОСТ 8509-86 / Ст3сп ГОСТ 535-88		
Б4		7	Д24Г.007.046	L=110 h14	1	0,42кг
Б4		8	Д24Г.007.047	L=145 h14	1	0,55кг
Б4		9	Д24Г.007.048	L=310 h14	3	1,17кг
Б4		10	Д24Г.007.049	L=623 h14	1	2,35кг
Б4		11	Д24Г.007.051	L=775 h14	1	2,92кг
				Связь		
				Швеллер 12 ГОСТ 8240-89 / Ст3сп ГОСТ 535-88		

Изм.	Лист	№ докум.	Подп.	Дата
Разраб		Моравинкин		10.10.90
Пров.		Моравинкин		
Нач.отд				
Н.контр.		Мюнтер		
Утв.				

Д24Г.007.070

Опора

Лит | Лист 1 | Листов 2

ГПИ Горьковский САНТЕХПРОЕКТ

Формат А4

Формат	Зона	Поз.	Обозначение	Наименование	Кол.	Примечание
Б4		12	Д24Г.007.052	L=390 h14	1	4,06кг
Б4		13	Д24Г.007.053	L=565 h14	4	5,9кг
Б4		14	Д24Г.007.054	L=1240 h14	2	12,9кг
А4		15	Д24Г.007.055	Связь	2	
А4		16	Д24Г.007.056	Связь	2	
Б4		17	Д24Г.007.057	Пластина		
				Лист Б-ПН-10 ГОСТ 19903-74 / Вст3сп ГОСТ 14637-79		
				(120×160) h14	4	1,51кг

Д24Г.007.070 Лист 2

Изм. Лист № докум. Подп. Дата

Копировал: Исаева 24635-09 19 Формат А4

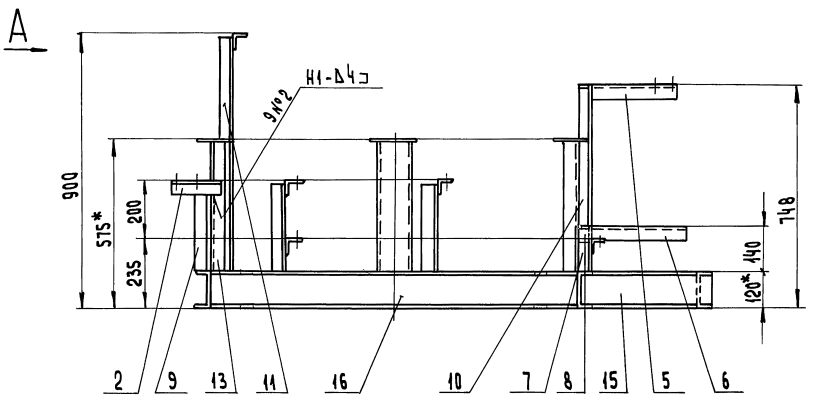

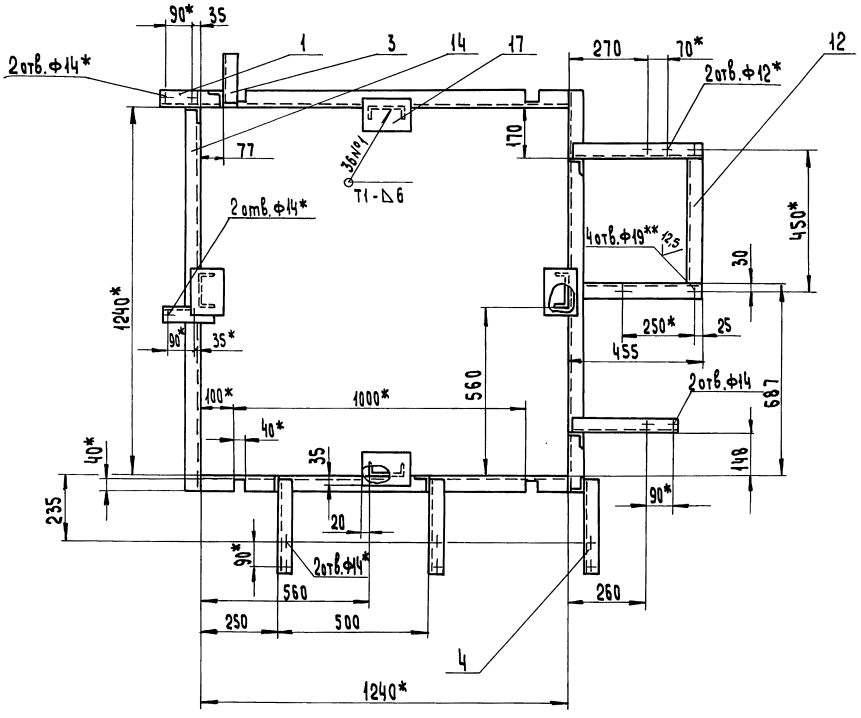

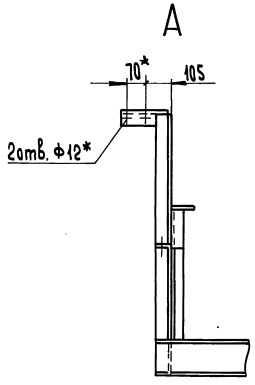

1. *Размеры для справок
2. **Обработать по сопрягаемой детали
3. $H14, \pm \frac{IT16}{2}$
4. Сварные швы по ГОСТ5264-80

					Д24Г.007.070СБ		
Изм.	Лист	№ докум.	Подп.	Дата	Опора	Лит.	Масса	Масштаб
Разраб.		Мордвинкин		7.5.90		И	110	1:10
Пров.		Мордвинкин				Лист	Листов 1	
Т.контр.						ГПИ Горьковский САНТЕХПРОЕКТ		
Н.контр.		Минтер						
Утв.								

Копировал Формат А3

Инв.№ подл. | Подпись и дата | Взам.инв.№ | Инв.№ дубл. | Подпись и дата

Серия 5.903-17 Выпуск 4-2

Д24Г.007.055

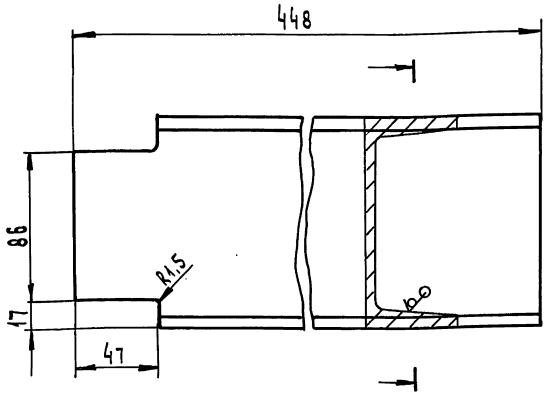

Неукозанные предельные отклонения размеров:
$h14, \pm \frac{IT14}{2}$

Изм.	Лист	№ докум.	Подп.	Дата
Разраб.		Моравчинкин		7.5.90
Пров.		Моравчинкин		
Т. контр.				
Н. контр.		Мэнтер		
Утв.				

Д24Г.007.055

Связь

Лит	Масса	Масштаб
И	4,36	1:2
Лист	Листов 1	

Швеллер 12 ГОСТ 8240-89 / Ст3сп ГОСТ 535-88

ГПИ Горьковский САНТЕХПРОЕКТ

Формат А4

Д24Г.007.056

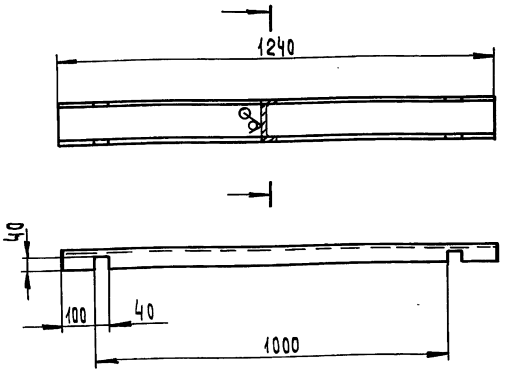

Неукозанные предельные отклонения размеров:
$H16, h14, \pm \frac{IT16}{2}$

Изм.	Лист	№ докум.	Подп.	Дата
Разраб.		Моравчинкин		7.5.90
Пров.		Моравчинкин		
Т. контр				
Н. контр.		Мэнтер		
Утв				

Д24Г.007.056

Связь

Лит	Масса	Масштаб
И	12,8	1:10
Лист	Листов 1	

Швеллер 12 ГОСТ 8240-89 / Ст3сп ГОСТ 535-88

ГПИ Горьковский САНТЕХПРОЕКТ

Формат А4

Формат	Зона	Поз.	Обозначение	Наименование	Кол.	Примечание
				Документация		
А3			Д24Г.007.080 СБ	Сборочный чертеж		
				Детали		
А4		1	Д24Г.007.038	Фланец	2	
				Патрубок		
				Труба ПНД63Р питьевая ГОСТ 18599-83		
Б4		2	Д24Г.007.058	L=111 h14	1	0,07кг
Б4		3	Д24Г.007.059	L=229 h14	1	0,14кг
Б4		4	Д24Г.007.061	L=262 h14	1	0,17кг
				Стандартные изделия		
				Фланец 1.50-10 Ст10 ГОСТ 12820-80 (Заготовка для Д24Г.007.038)	1	
				ОСТ 6-05-367-74		
		5		Втулка ПНП63Р	2	
		6		Угольник ПНП63Р	2	

Изм.	Лист	№ докум.	Подп.	Дата
Разраб.		Моравчинкин		7.5.90
Пров.		Моравчинкин		
Нач. отд				
Н. контр.		Мэнтер		
Утв				

Д24Г.007.080

Трубопровод

Лит	Лист	Листов
И		1

ГПИ Горьковский САНТЕХПРОЕКТ

Формат А4

Формат	Зона	Поз.	Обозначение	Наименование	Кол.	Примечание
				Документация		
А3			Д24Г.007.090 СБ	Сборочный чертеж		
				Детали		
А4		1	Д24Г.007.062	Патрубок	1	
				Стандартные изделия		
		2		Фланец 1-50-10 Ст10 ГОСТ 12820-80	2	
		3		Штуцер Ш2-М20-50 ОСТ 36.7-74	1	

Изм.	Лист	№ докум.	Подп.	Дата
Разраб.		Моравчинкин		7.5.90
Пров.		Моравчинкин		
Нач. отд				
Н. контр.		Мэнтер		
Утв				

Д24Г.007.090

Трубопровод

Лит	Лист	Листов
И		1

ГПИ Горьковский САНТЕХПРОЕКТ

Копировал:

Д24Г.007.080СБ

Серия 5.903-17 Выпуск 4-2

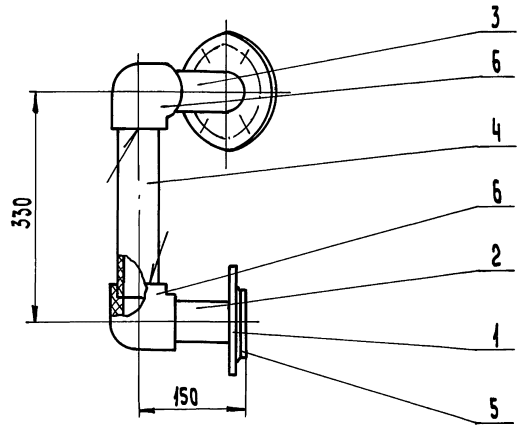

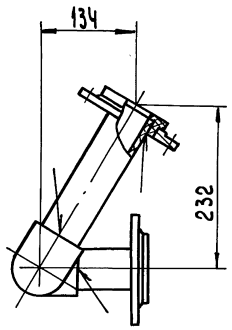

1. Размеры для справок
2. Сварные швы по ОСТ6-05-367-74

Изм	Лист	№ докум	Подп	Дата
Разраб.		Моравцинкин		10.10.80
Пров.		Моравцинкин		
Т.контр				
Н.контр		Мюнтер		
Утв				

Трубопровод

Лит.	Масса	Масштаб
И	5,1	1:5

Лист | Листов 1

ГПИ Горьковский САНТЕХПРОЕКТ

Формат А3

Инв.№ подл. | Подпись и дата | Взам.инв.№ | Инв.№ дубл. | Подпись и дата

Д24Г.007.090СБ

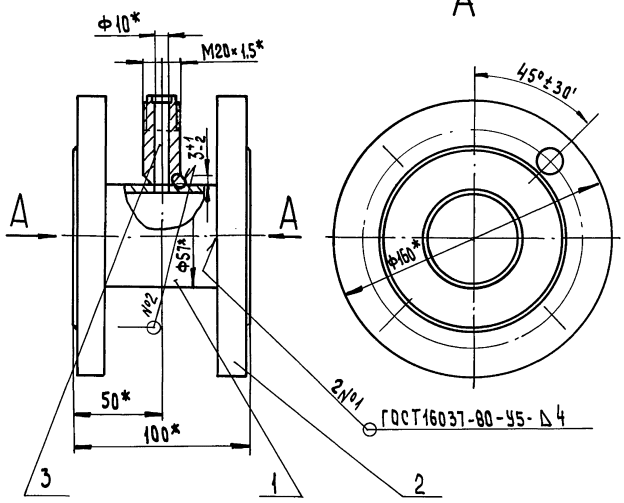

1. * Размеры для справок
2. Сварка ручная дуговая.

Изм	Лист	№ докум.	Подп.	Дата
Разраб		Моравцинкин		10.10.80
Пров		Моравцинкин		
Т.контр				
Н.контр		Мюнтер		
Утв				

Трубопровод

Лит	Масса	Масштаб
И	5	1:2

Лист | Листов 1

ГПИ Горьковский САНТЕХПРОЕКТ

Формат А4

Инв.№ подл. | Подпись и дата | Взам.инв.№ | Инв.№ дубл. | Подпись и дата

Д24Г.007.062

12,5

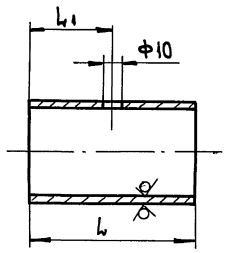

Обозначение	Размеры мм L	Размеры мм L1	Масса, кг
Д24Г.007.062	94	47	0,39
-01	242	100	1

Неуказанные предельные отклонения размеров:
$H14; h14; \pm \frac{IT14}{2}$

Изм	Лист	№ докум	Подп.	Дата
Разраб		Моравцинкин		10.10.80
Пров		Моравцинкин		
Т.контр.				
Н.контр.		Мюнтер		
Утв				

Труб

Лит	Масса	Масштаб
И	см. табл.	—

Лист | Листов 1

Труба 57×3 ГОСТ 10704-76 / В10 ГОСТ 10705-80

ГПИ Горьковский САНТЕХПРОЕКТ

Копировал: Исаева

Инв.№ подл. | Подпись и дата | Взам.инв.№ | Инв.№ дубл. | Подпись и дата

Серия 5.903-17 Выпуск 4-2

Формат	Зона	Поз.	Обозначение	Наименование	Кол.	Примечание
				Документация		
А3			Д24Г. 007. 100 СБ	Сборочный чертеж		
				Детали		
А4		1	Д24Г. 007. 062-01	Труба	1	
Б4		2	Д24Г. 007. 063	Труба		
				Труба 57×3 ГОСТ 10704-76 / В10 ГОСТ 10705-80		
				L=72 h14 $\frac{25}{}$	1	0,27кг
				Стандартные изделия		
				Фланец ГОСТ 12820-80		
		3		1-32-10 Ст10	1	
		4		1-50-10 Ст10	1	
		5		Отвод 90° 57×3		
				ГОСТ 17375-83	1	
		6		Переход К57×4-38×2		
				ГОСТ 17378-83	1	
		7		Штуцер Ш2-М20-50		
				ОСТ 36.7-74	1	

Инв.№ подл. | Подпись и дата | Взам.инв.№ | Инв.№ дубл. | Подпись и дата

Изм.	Лист	№ докум.	Подп.	Дата
Разраб.		Моравинкин		10.10.19
Пров.		Моравинкин		
Нач. отд.				
Н. контр.		Мантер		
Утв.				

Д24Г. 007. 100

Трубопровод

Лит.	Лист	Листов
И		1

ГПИ Горьковский САНТЕХПРОЕКТ

Формат А4

Формат	Зона	Поз.	Обозначение	Наименование	Кол.	Примечание
				Документация		
*)			Д24Г. 007. 000 АТМ СБ	Сборочный чертеж		*)А3,А2
А3			Д24Г. 007. 000 АТМ-1	Схема автоматизации		
				Прочие изделия		
		1		Установка 16-70 манвакуумметра МВПЧ-У-3 кгс/см²		
				ТКЧ-3137-70	1	
		2		Установка 16-70 манометра МПЧ-У-4 кгс/см²		
				ТКЧ-3137-70	1	
		3		Установка датчика реле уровня жидкости двухпозиционного ДРУ-1		
				ТМЧ-114-74	1	

Инв.№ подл. | Подпись и дата | Взам.инв.№ | Инв.№ дубл. | Подпись и дата

Изм.	Лист	№ докум.	Подп.	Дата
Разраб.		Крапина		
Пров.		Колосова		
Нач. отд.		Борисов		
Н. контр.		Мантер		
Утв.				

ДИ.007.000 АТМ

Блок взрывляющей промывки фильтров обезжелезивания. Установка приборов и средств автоматизации

Лит.	Лист	Листов
И		1

ГПИ Горьковский САНТЕХПРОЕКТ

Формат А4

А24Г.007.100СБ

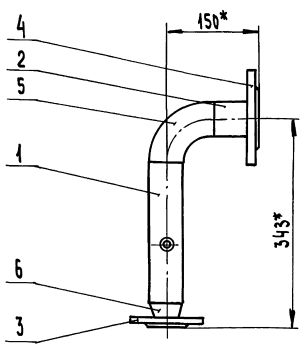

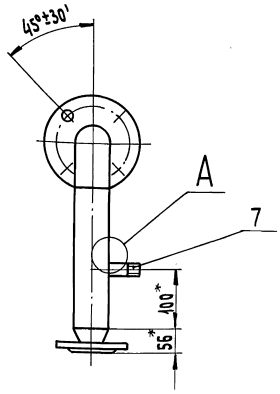

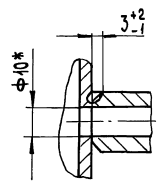

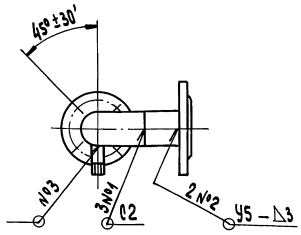

1.* Размеры для справок
2. H14; $\pm\frac{IT16}{2}$
3. Сварные швы №1,2 по ГОСТ 16037-80
Сварка ручная дуговая шва №3

Инв.№ подл. | Подпись и дата | Взам.инв.№ | Инв.№ дубл. | Подпись и дата

Изм.	Лист	№ докум.	Подп.	Дата
Разраб.		Моравинкин		10.10.19
Пров.		Моравинкин		
Т. контр.				
Н. контр.		Мантер		
Утв.				

Д24Г. 007. 100 СБ

Трубопровод

Лит.	Масса	Масштаб
И	5,5	1:5
Лист	Листов 1	

ГПИ Горьковский САНТЕХПРОЕКТ

ДИ.007.000 АТМ СБ

Б(2)

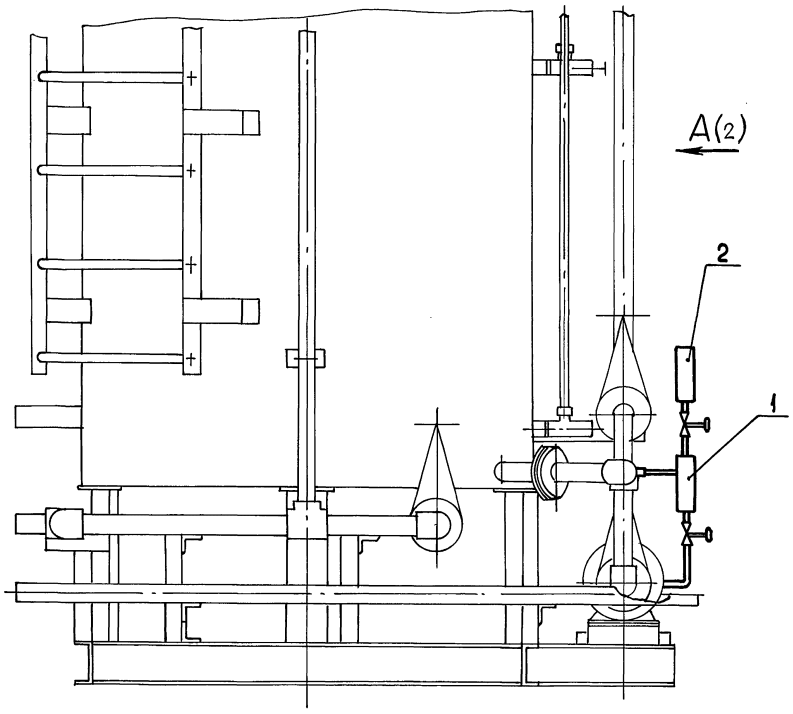

Изм.	Лист	№ докум.	Подп.	Дата
Разраб		Кропина		
Пров		Колосова		
Т. контр.				
Нач. отд		Борисов		
Н. контр		Мюнтер		
Утв.				

Блок взрыхляющей промывки фильтров обезжелезивания
Установка приборов и средств автоматизации

Лит	Масса	Масштаб
И	—	—
Лист 1	Листов 2	

ГПИ Горьковский САНТЕХПРОЕКТ

ДИ.007.000 АТМ СБ

Формат А3

ДИ.007.000 АТМ-1

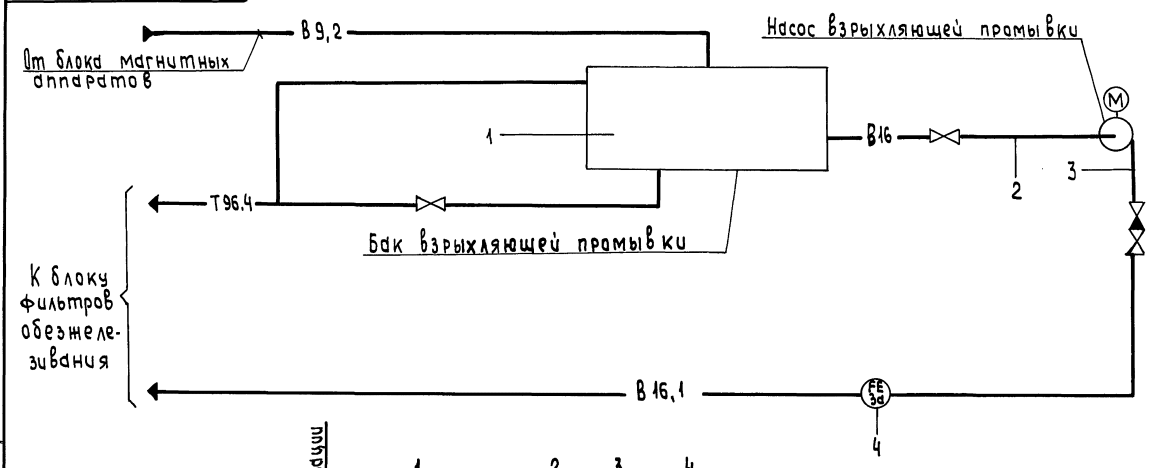

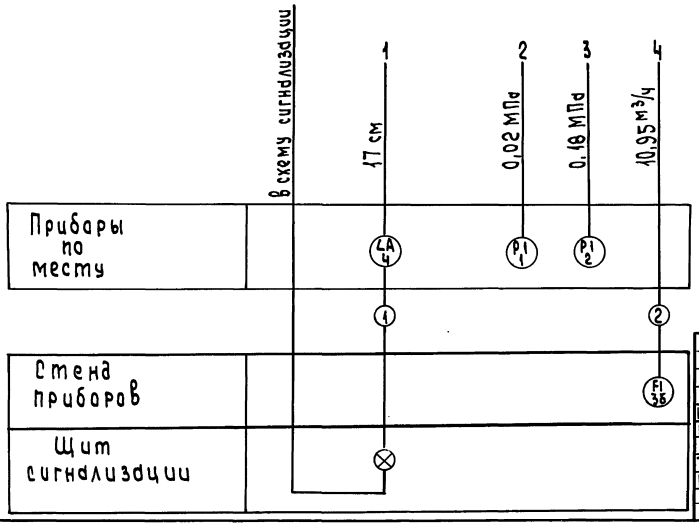

1. Условные обозначения приборов приняты по ГОСТ 21.404-85
2. Диафрагма поз. 3d устанавливается в блоке на трубопроводе вместо катушки после монтажа этого блока в котельной.

Изм.	Лист	№ докум.	Подп.	Дата
Разраб		Кропина		
Пров		Колосова		
Т. контр.				
Нач. отд		Борисов		
Н. контр.		Мюнтер		
Утв.				

ДИ.007.000 АТМ-1

Блок взрыхляющей промывки фильтров обезжелезивания
Схема автоматизации

Лит.	Масса	Масштаб
И	—	—
Лист	Листов 1	

ГПИ Горьковский САНТЕХПРОЕКТ

Копировал: Исаева

Инв. № подл. | Подпись и дата | Взам. инв. № | Инв. № дубл. | Подпись и дата

А (1)

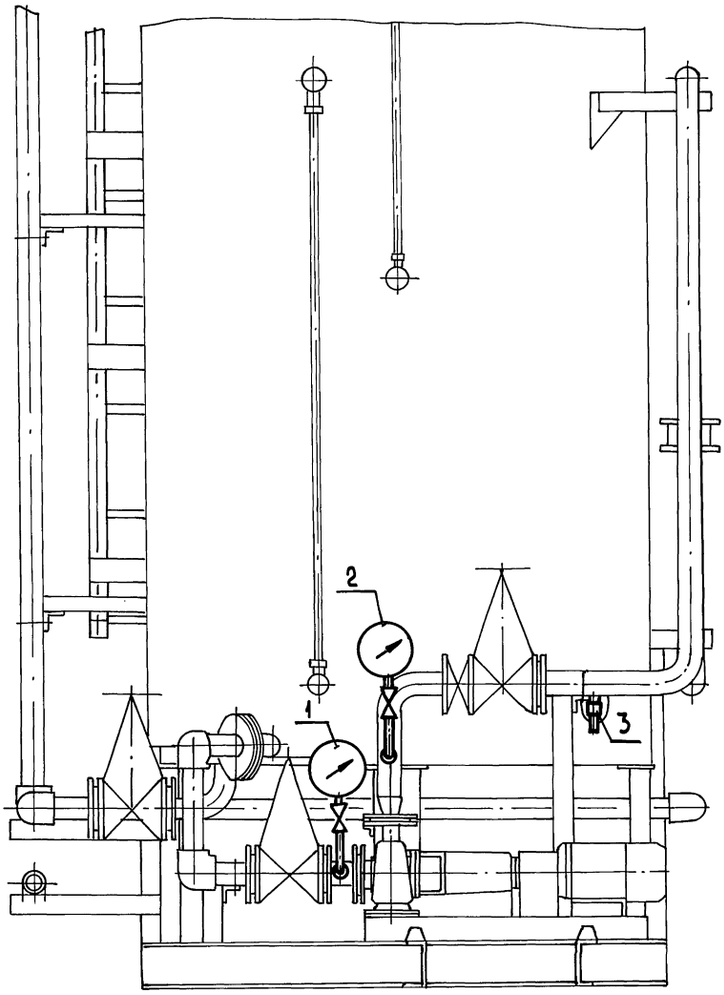

Б (1)

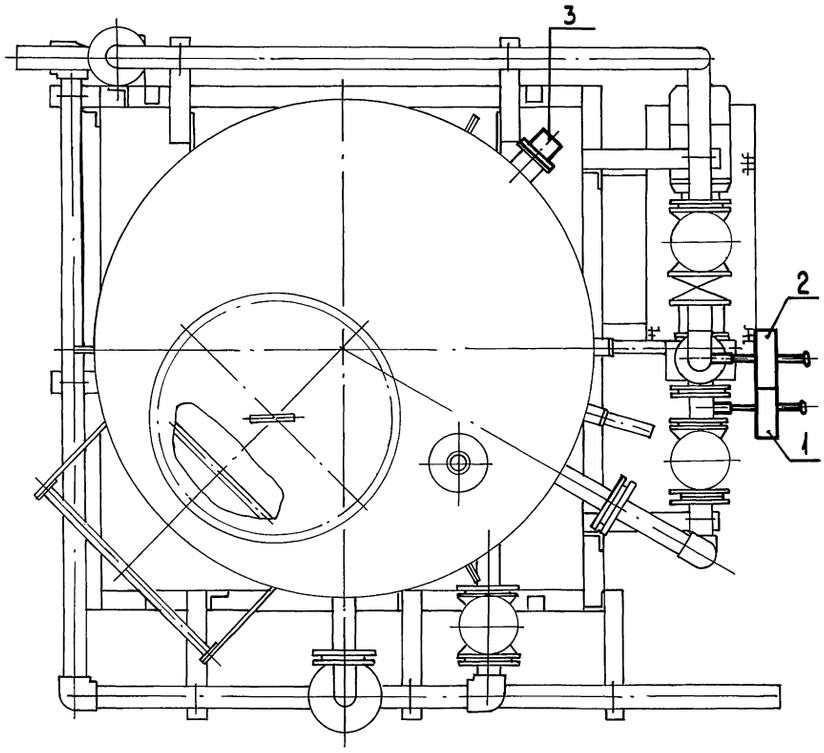

gost.e-ecolog.ru

Инв. № подл.	Подпись и дата	Взам. инв. №	Инв. № дубл.	Подпись и дата

Изм	Лист	№ докум	Подп.	Дата	ДИ. 007. 000 АТМ СБ	Лист 2

Копировал: Исаева