ТИПОВАЯ ДОКУМЕНТАЦИЯ НА КОНСТРУКЦИИ, ИЗДЕЛИЯ И УЗЛЫ ЗДАНИЙ И СООРУЖЕНИЙ

СЕРИЯ 5.903-17

Блоки тепломеханического оборудования для водогрейных котельных малой мощности

ВЫПУСК Ч-1

Блок силикатной обработки воды

БСОВ-1

РАБОЧИЕ ЧЕРТЕЖИ

gost.e-ecolog.ru

ТИПОВАЯ ДОКУМЕНТАЦИЯ НА КОНСТРУКЦИИ, ИЗДЕЛИЯ И УЗЛЫ ЗДАНИЙ И СООРУЖЕНИЙ

СЕРИЯ 5.903-17

БЛОКИ ТЕПЛОМЕХАНИЧЕСКОГО ОБОРУДОВАНИЯ ДЛЯ ВОДОГРЕЙНЫХ КОТЕЛЬНЫХ МАЛОЙ МОЩНОСТИ

ВЫПУСК 4-1

БЛОК СИЛИКАТНОЙ ОБРАБОТКИ ВОДЫ

БСОВ-1

РАБОЧИЕ ЧЕРТЕЖИ

Разработаны:

ГПИ Горьковский Сантехпроект

Главный инженер института Ю.П.Фалалеев

Главный инженер проекта Т.С.Гусева

Утверждены

ГПКНИИ СантехНИИпроект, техническое задание от 15.01.90г.

Введены в действие с 01.02.91г. ГПИ "Горьковский Сантехпроект", приказ от 24 октября 1990г. №68.

Обозначение	Наименование	Стр.
	Содержание	2
Д24В.076.000	Блок силикатной обработки воды БСОВ-1	3
Д24В.076.000СБ	Блок силикатной обработки воды БСОВ-1	4
Д24В.076.000ВП	Ведомость покупных изделий	7
Д24В.076.001	Патрубок	8
Д24В.076.002	Сгон	
Д24В.076.003	Штуцер	9
Д24В.076.004	Патрубок	
Д24В.076.005	Шайба дроссельная	
Д24В.076.006	Патрубок	
Д24В.076.007	Ниппель	10
Д24В.076.008	Прокладка	
Д24В.076.009	Плита	
Д24В.076.012	Косынка	
Д24В.076.011	Кронштейн	11
Д24В.076.010	Дозатор напорный	
Д24В.076.010СБ	Дозатор напорный	12
Д24В.076.013	Корпус	13
Д24В.076.014	Диск	14
Д24В.076.015	Патрубок	
Д24В.076.019	Патрубок	
Д24В.076.021	Кронштейн	15
Д24В.076.020	Воронка	
Д24В.076.020СБ	Воронка	
Д24В.076.025	Стенка	16
Д24В.076.028	Дно	
Д24В.076.029	Патрубок	
Д24В.076.031	Накладка	
Д24В.076.030СБ	Фильтр воды	17
Д24В.076.030	Фильтр воды	18
Д24В.076.034	Гайка накидная	
Д24В.076.035	Ниппель	
Д24В.076.040	Корпус	
Д24В.076.040СБ	Корпус	19
Д24В.076.038	Патрубок	
Д24В.076.039	Патрубок	
Д24В.076.050	Элемент фильтрующий	20
Д24В.076.042	Фланец	
Д24В.076.050СБ	Элемент фильтрующий	
Д24В.076.044	Фланец	21
Д24В.076.060	Труба	
Д24В.076.047	Патрубок	
Д24В.076.060СБ	Труба	22
Д24В.076.080	Хомут	23
Д24В.076.048	Патрубок	
Д24В.076.080СБ	Хомут	
Д24В.076.058	Скоба	24
Д24В.076.090	Полухомут	
Д24В.076.090СБ	Полухомут	
Д24В.076.059	Бобышка	25
Д24В.076.061	Скоба	
Д24В.076.100	Труба	
Д24В.076.063	Патрубок	
Д24В.076.100СБ	Труба	26
Д24В.076.110СБ	Труба	
Д24В.076.110	Труба	27
Д24В.076.065	Патрубок	
Д24В.076.066	Патрубок	
Д24В.076.120	Патрубок	
Д24В.076.120СБ	Патрубок	28
Д24В.076.130	Бак силиката натрия	
Д24В.076.140	Бак	
Д24В.076.130СБ	Бак силиката натрия	29
Д24В.076.140СБ	Бак	30
Д24В.076.071	Ось	31
Д24В.076.075	Стенка	
Д24В.076.077	Стенка	
Д24В.076.078	Петля	
Д24В.076.082	Днище	32
Д24В.076.083	Крышка	
Д24В.076.084	Патрубок	
Д24В.076.150	Крышка	
Д24В.076.150СБ	Крышка	33
Д24В.076.160СБ	Труба	
Д24В.076.086	Ручка	34
Д24В.076.160	Труба	
Д24В.076.170	Труба	
Д24В.076.092	Воронка	
Д24В.076.170СБ	Труба	35
Д24В.076.180СБ	Патрубок	
Д24В.076.180	Патрубок	36
Д24В.076.190	Труба	
Д24В.076.190СБ	Труба	
Д24В.076.200СБ	Фильтр рабочего раствора	37
Д24В.076.200	Фильтр рабочего раствора	38
Д24В.076.210	Корпус	
Д24В.076.210СБ	Корпус	
Д24В.076.103	Патрубок	39
Д24В.076.104	Патрубок	
Д24В.076.105	Днище	
Д24В.076.220	Фильтр	
Д24В.076.109	Ручка	40
Д24В.076.230	Корпус	
Д24В.076.220СБ	Фильтр	
Д24В.076.230СБ	Корпус	41
Д24В.076.112	Патрубок	
Д24В.076.113	Обечайка	
Д24В.076.240СБ	Рама	42
Д24В.076.240	Рама	43
Д24В.076.119	Связь	
Д24В.076.122	Полка	
Д24В.076.123	Полка	44
Д24В.076.124	Ребро	
ДИ.076.000 АТМ	Установка приборов и средств автоматизации	
ДИ.076.000 АТМ-1	Схема автоматизации	
ДИ.076.000 АТМСБ	Установка приборов и средств автоматизации	45

Выпуск 4-1
Серия 5.903-17

Формат	Зона	Поз.	Обозначение	Наименование	Кол.	Примечание
				Документация		
А2			Д24В.076.000 СБ	Сборочный чертеж		
А3			Д24В.076.000 ВП	Ведомость покупных изделий.		
				Сборочные единицы		
А4		1	Д24В.076.010	Дозатор напорный	1	
А4		2	Д24В.076.020	Воронка	1	
А4		3	Д24В.076.030	Фильтр воды	1	
А4		4	Д24В.076.060	Труба	1	
А4		6	Д24В.076.080	Хомут	1	
А4		7	Д24В.076.100	Труба	1	
А4		8	Д24В.076.110	Труба	1	
А4		9	Д24В.076.120	Патрубок	1	
А4		10	Д24В.076.130	Бак силиката натрия	1	
А4		11	Д24В.076.160	Труба	1	
А4		12	Д24В.076.170	Труба	1	
А4		13	Д24В.076.180	Патрубок	1	
А4		14	Д24В.076.190	Труба	1	
А4		15	Д24В.076.200	Фильтр рабочего раствора	1	

Подп. и дата | Инв. № дубл. | Взам. инв. № | Подп. и дата | Инв. № подл.

Изм.	Лист	№ докум.	Подп.	Дата
Разраб.		Мюнтер		11.90
Пров.		Вольский		
Нач. отд.				
Н. контр.		Мюнтер		
Утв.				

Д24В.076.000

Блок силикатной обработки воды БСОВ-1

Лит.	Лист	Листов
И	1	4

ГПИ ГОРЬКОВСКИЙ САНТЕХПРОЕКТ

Формат А4

Формат	Зона	Поз.	Обозначение	Наименование	Кол.	Примечание
А4		16	Д24В.076.240	Рама	1	
				Детали		
А4		17	Д24В.076.001-02	Патрубок	1	
А4		18	Д24В.076.002-02	Сгон	1	
А4		19	Д24В.076.003	Штуцер	2	
А4		20	Д24В.076.004	Патрубок	1	
А4		21	Д24В.076.002-03	Сгон	1	
А4		22	Д24В.076.005	Шайба дроссельная	1	
А4		23	Д24В.076.006-02	Патрубок	1	
А4		24	Д24В.076.002	Сгон	1	
А4		25	Д24В.076.006-01	Патрубок	1	
А4		26	Д24В.076.006	Патрубок	1	
А4		27	Д24В.076.007	Ниппель	1	
А4		28	Д24В.076.002-01	Сгон	4	
А4		29	Д24В.076.008	Прокладка	1	
А4		30	Д24В.076.009	Плита	4	
А3		31	Д24В.076.011-02	Кронштейн	1	
		32	-03	Кронштейн	1	
А3		33	Д24В.076.011	Кронштейн	1	
		34	-01	Кронштейн	1	
А3		35	Д24В.076.011-04	Кронштейн	1	
				Стандартные изделия		

Подп. и дата | Инв. № дубл. | Взам. инв. № | Подп. и дата | Инв. № подл.

Изм.	Лист	№ докум.	Подп.	Дата

Д24В.076.000

Лист 2

Формат А4

Формат	Зона	Поз.	Обозначение	Наименование	Кол.	Примечание
				Клапан 15кч 18п1 ГОСТ 5761-74		
		36		Ду 15; Ру 16	7	
		37		Ду 20; Ру 16	3	
				Прокладка ГОСТ 15180-86		
		38		А-25-16	3	
		39		А-40-16	1	
		40		А-50-16	9	
				Болт ГОСТ 7798-70		
		41		М8-6g х 25.56	2	
		42		М12-6g х 45.56	8	
		43		М16-6g х 55.56	40	
		44		М16-6g х 150.56	3	
		45		Болт 6.1. М16 х 250 ГОСТ 24379.1-80	4	
				Гайка ГОСТ 5915-70		
		46		М8.6 Н.5	2	
		47		М12.6 Н.5	8	
		48		М16.6 Н.5	1	
				Шайба ГОСТ 11371-78		
		49		8.01	2	
		50		12.01	8	
		51		16.01	47	
				Опора ГОСТ 14911-82		
		52		ОПБ-21.3	3	
		53		ОПБ-26.8	2	

Подп. и дата | Инв. № дубл. | Взам. инв. № | Подп. и дата | Инв. № подл.

Изм.	Лист	№ докум.	Подп.	Дата

Д24В.076.000

Лист 3

Формат А4

Формат	Зона	Поз.	Обозначение	Наименование	Кол.	Примечание
		54		ОПБ-57	4	
		55		Ротаметр РМ-А-0.0063 ЖУ3 ГОСТ 13045-81	1	
				Прочие изделия		
		56		Насос ручной БКФ-4 1.3 л/ход	1	Предприятие УВД Кировской области
		57		Задвижка 30ч 6бр Ду 50; Ру 10 ТУ 26-07-1399-86	3	
		58		Кран 11Б 6бк Ду 15; Ру 10 ТУ 26-07-1396-87	1	
		59		Элеватор водоструйный стальной 40С 10бк №2 ТУ 26-07-1255-82	1	
				Материалы		
		61		Рукав В(11)-6.3-50-62 ГОСТ 18698-79	6	м

Подп. и дата | Инв. № дубл. | Взам. инв. № | Подп. и дата | Инв. № подл.

Изм.	Лист	№ докум.	Подп.	Дата

Д24В.076.000

Лист 4

Копировал: Ганкова

24635-08 4

Формат А4

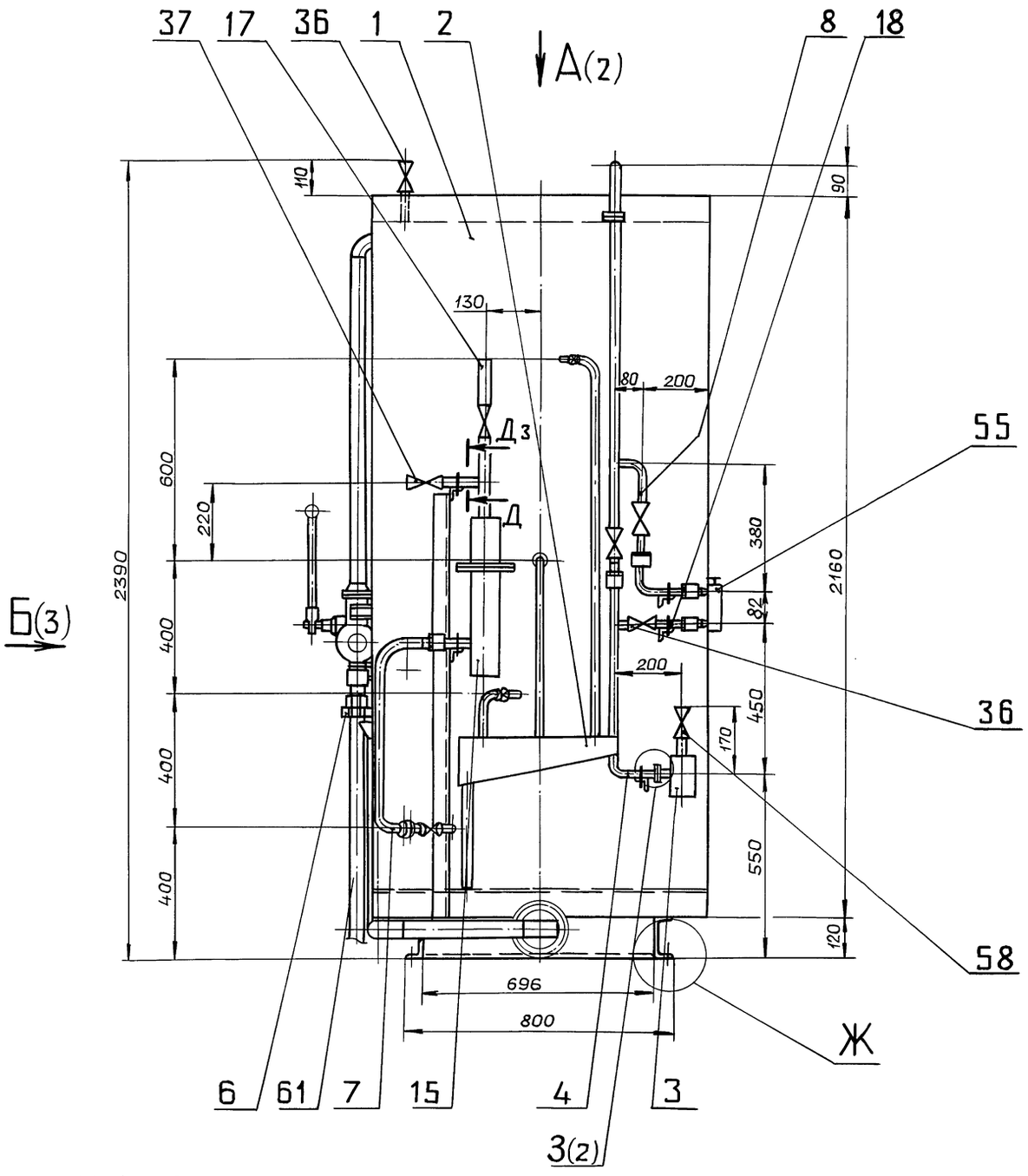

Ж 1:2.5

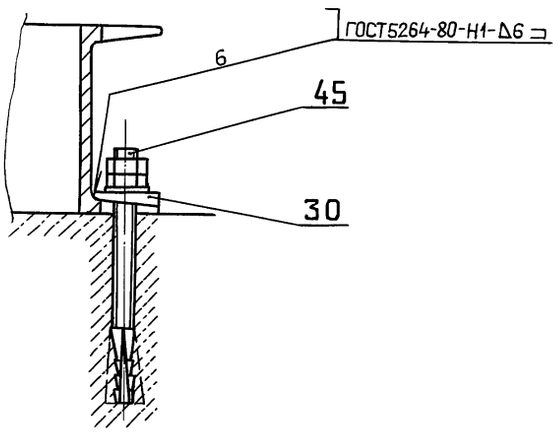

1. Размеры для справок.
2. Приварку кронштейнов поз. 31..35 произвести по месту.
3. Сборку проверить на герметичность давлением воды $P_{пр.}=8$ кгс/см² в течение 5 мин, после чего давление снизить до рабочего $P_{раб.}=6$ кгс/см² и произвести осмотр. Течь не допускается.
4. Штуцеры, бобышки, муфты трубопроводов после снятия приборов и средств автоматизации, а также присоединительные концы трубопроводов на период транспортировки должны быть закрыты пробками или заглушками.

					Д24В.076.000 СБ		
Изм.	Лист	№докум.	Подп.	Дата	Блок силикатной обработки воды БСОВ-1	Лит.	Масса	Масштаб
Разраб.		Мюнтер		9.99		И	1082	1:10
Пров.		Вольский				Лист 1	Листов 3	
Т.контр.						ГПИ ГОРЬКОВСКИЙ САНТЕХПРОЕКТ		
Нач.отд.		Вольский						
Н.контр.		Мюнтер						
Утв.								

Копировал: Ганкова

Формат А2

Инв.№подл. | Подп. и дата | Взам.инв.№ | Инв.№дубл. | Подп. и дата

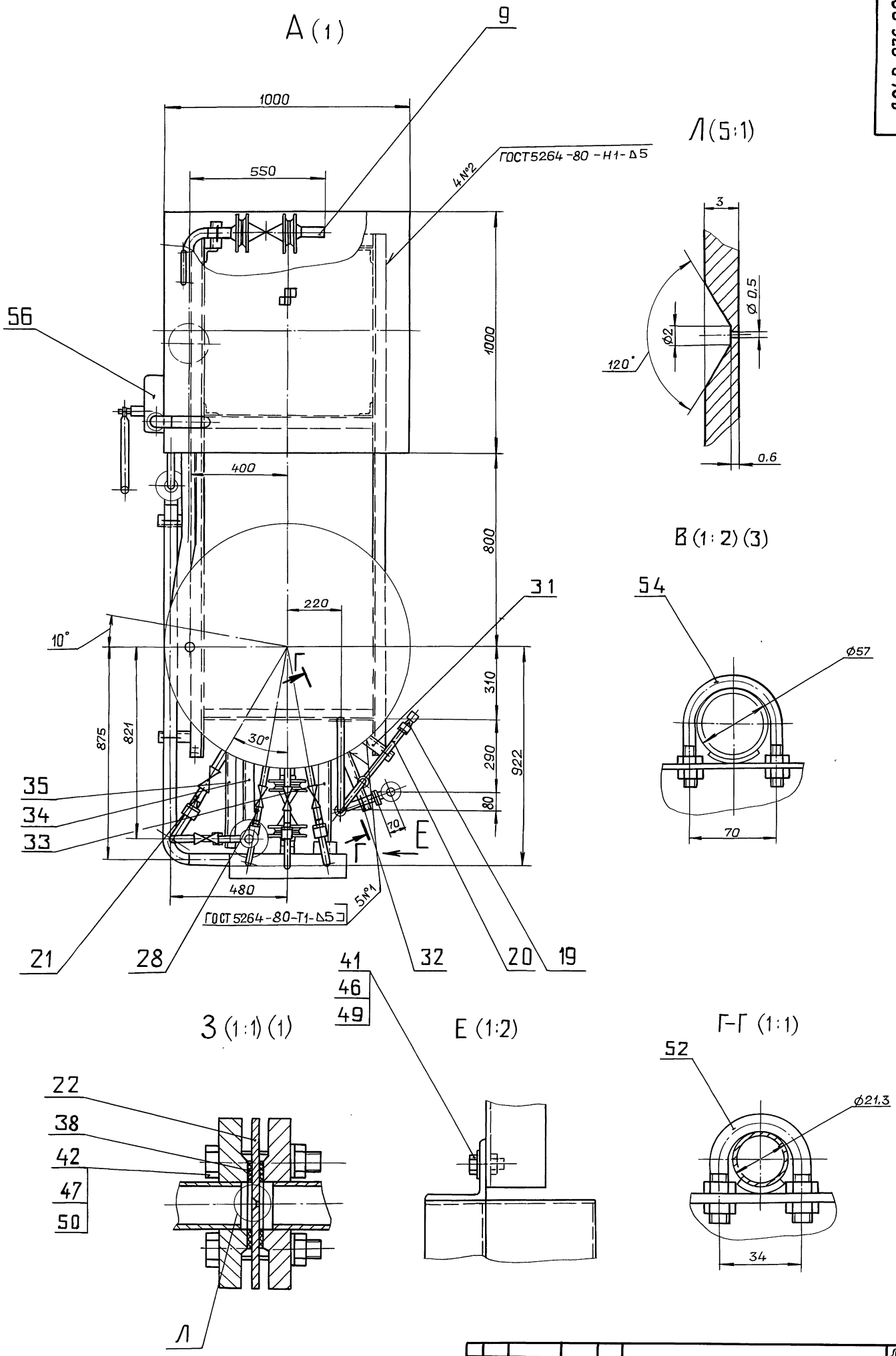

Выпуск 4-1

Серия 5.903-17

Изм	Лист	№докум.	Подп.	Дата	Д24В.076.000 СБ	Лист 2

Копировал: Ганкова

24635-08 6 формат А2

Инв.№подл. | Подп. и дата | Взам. инв.№ | Инв.№дубл. | Подп. и дата

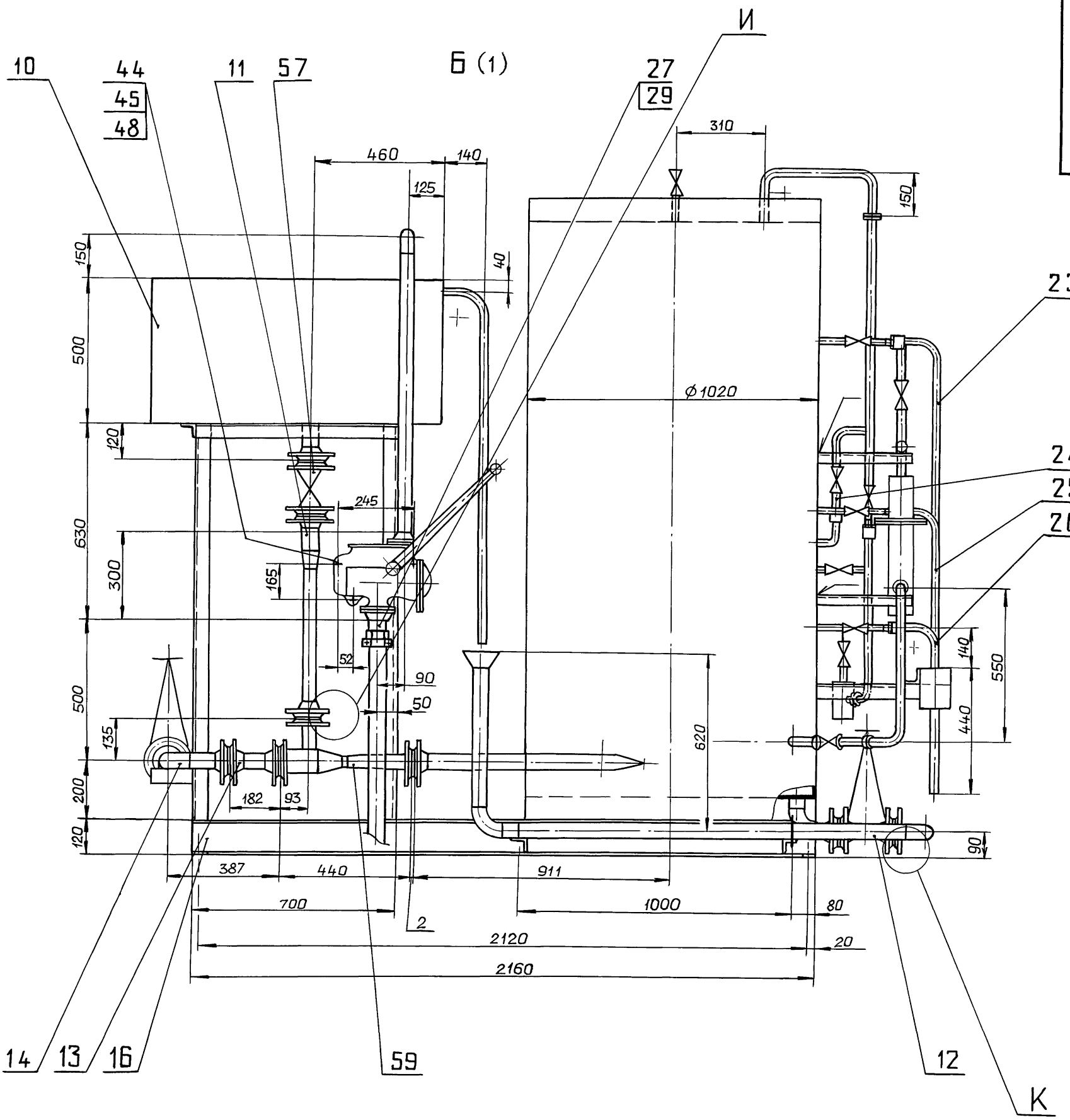

К (1:2)

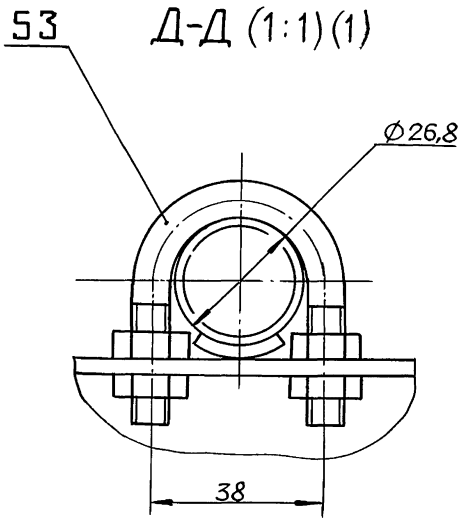

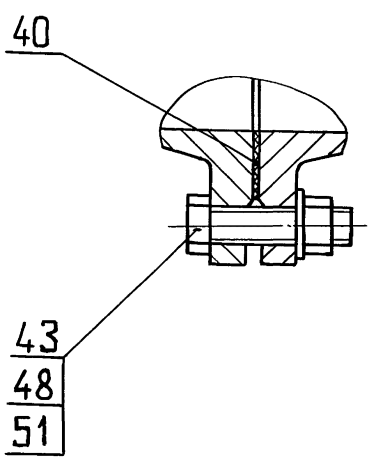

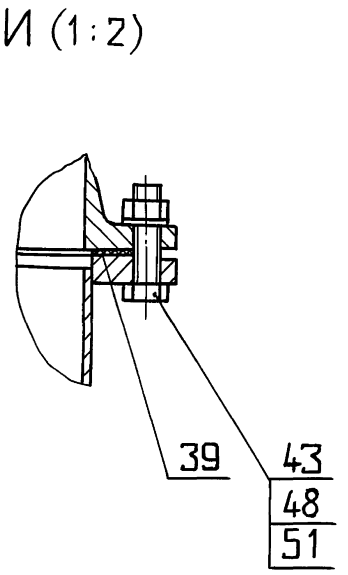

Изм.	Лист	№ докум.	Подп.	Дата	Д24В.076.000 СБ	Лист 3

Копировал: Ганкова 24635-08 7 Формат А2

Инв. № подл. | Подп. и дата | Взам. инв. № | Инв. № дубл. | Подп. и дата

Выпуск 4-1
Серия 5.903-17

№ строки	Наименование	Код ОКП	Обозначение документа на поставку	Поставщик	Куда входит (обозначение)	Количество: на изделие	в комплекте	на регулир.	Всего	Примечание
1	Насос ручной		ТУ26-06-693-79	Предприятие УВД						
2	БКФ-4 1,3 л/ход			Кировской области		1			1	
3	Задвижка 30ч 6бр			ПО „Прикарпат-						
4	Ду 50; Ру 10	37 2115 1005	ТУ26-07-1399-86	промарматура"		3			3	
5	Клапан 15кч 18п1		ГОСТ 5761-74							
6	Ду 15; Ру 16	37 3211 1073				7			7	
7	Ду 20; Ру 16	37 3211 1074				3			3	
8	Кран 11б 6бк									
9	Ду 15; Ру 10	37 1222 2003	ТУ 26-07-1396-87			1			1	
10	Ротаметр									
11	РМ-А-0,0063 ЖУ3		ГОСТ 13045-81			1			1	
12	Элеватор водоструй-									
13	ный стальной									
14	40С 10бк №2	37 4261 6006	ТУ26-07-1255-82			1			1	
15	Фланец		ГОСТ 12820-80							
16	1-15-6 Ст25	37 9941 4088 00			Д24В.076.040	1			1	
17					Д24В.076.060	1			1	
18									2	
19	1-80-6 Ст25	37 9941 4095 01			Д24В.076.210	1			1	
20					Д24В.076.230	1			1	
21									2	
22	Фланец		ГОСТ 12821-80							
23	1-15-16 Ст25	37 9941 4367 01			Д24В.076.010	1			1	
24					Д24В.076.110	1			1	
25									2	

Инв. № подл. | Подп. и дата | Взам. инв. № | Инв. № дубл. | Подп. и дата

Изм.	Лист	№ докум.	Подп.	Дата
Разраб.		Мюнтер		9.94
Пров.		Вольский		
Нач. отд.		Вольский		
Н. контр.		Мюнтер		
Утв.				

Д24В.076.000 ВП

Блок силикатной обработки воды БСОВ-1. Ведомость покупных изделий.

Лит	Лист	Листов
И	1	3

ГПИ горьковский САНТЕХПРОЕКТ

Формат А3

№ строки	Наименование	Код ОКП	Обозначение документа на поставку	Поставщик	Куда входит (обозначение)	Количество: на изделие	в комплекте	на регулир.	Всего	Примечание
1	Фланец 1-40-16 Ст25	37 9941 4371 00	ГОСТ 12821-80		Д24В.076.160	1			1	
2	1-50-10 Ст25	37 9941 4345 02			Д24В.076.010	2			2	
3	1-50-16 Ст25	37 9941 4372 10			Д24В.076.120	1			1	
4					Д24В.076.140	1			1	
5					Д24В.076.160	1			1	
6					Д24В.076.170	1			1	
7					Д24В.076.180	2			2	
8					Д24В.076.190	2			2	
9									8	
10	Прокладка	37 9900	ГОСТ 15180-86							
11	А-25-16					3			3	
12	А-40-16					1			1	
13	А-50-16					9			9	
14	А-80-16				Д24В.076.200	2			2	
15	Отвод 90° 45×2,5	14 681 101 02	ГОСТ 17375-83		Д24В.076.140	1			1	
16	90° 57×3	14 681 101 06			Д24В.076.010	1			1	
17					Д24В.076.170	2			2	
18					Д24В.076.190	1			1	
19									4	
20	Тройник 57×3	14 6821 0104	ГОСТ 17376-83		Д24В.076.170	1			1	
21	Переход									
22	К 57×4-45×2,5	14684201 08	ГОСТ 17378-83		Д24В.076.160	1			1	
23	Колпак Ц-50		ГОСТ 8962-75		Д24В.076.030	1			1	
24	Пробка Ц-15		ГОСТ 8963-75		Д24В.076.030	1			1	
25	Пробка 20		ГОСТ 8963-75		Д24В.076.200	1			1	
26	Штуцер									
27	Ш2-М20-50		ОСТ 36.7-74		Д24В.076.060	1			1	
28					Д24В.076.100	1			1	

Инв. № подл. | Подп. и дата | Взам. инв. № | Инв. № дубл. | Подп. и дата

Изм.	Лист	№ докум.	Подп.	Дата

Д24В.076.000 ВП

Лист 2

№ строки	Наименование	Код ОКП	Обозначение документа на поставку	Поставщик	Куда входит (обозначение)	Количество: На изделие	Количество: В комплекте	Количество: На регулир	Количество: Всего	Примечание
1					Д24В.076.180	1			1	
2					Д24В.076.210	1			1	
3									4	
4	Опора ОПБ-21.3	52 6395	ГОСТ 14911-82			3			3	
5	ОПБ-26.8					2			2	
6	ОПБ-57					4			4	
7	Крепежные изделия									
8										
9	Болт М8-6g×25.56		ГОСТ 7798-70			2			2	
10	М12-6g×45.56					8			8	
11	М12-6g×60.56				Д24В.076.080	2			2	
12	М16-6g×55.56					40			40	
13	М16-6g×70.56				Д24В.076.200	4			4	
14	М16-6g×150.56					3			3	
15	Болт 6.1.М16×250		ГОСТ 24379.1-80			4			4	
16	Гайка М8.6 Н.5					2			2	
17	М12.6Н.5					8			8	
18	М12.6Н.5.019				Д24В.076.080	2			2	
19	М16.6Н.5					51			51	
20	М16.6Н.5.019				Д24В.076.200	4			4	
21	Шайба 8.01		ГОСТ 11371-78			2			2	
22	12.01					8			8	
23					Д24В.076.080	2			2	
24									10	
25	16.01					47			47	
26					Д24В.076.200	4			4	
27									51	
28	Шплинт 1.6×8.006		ГОСТ 397-79		Д24В.076.130	4			4	

Инв. № подл. | Подп. и дата | Взам. инв. № | Инв. № дубл. | Подп. и дата

Изм.	Лист	№ докум.	Подп.	Дата	Д24В.076.000 ВП	Лист 3

Формат А3

Д24В.076.001

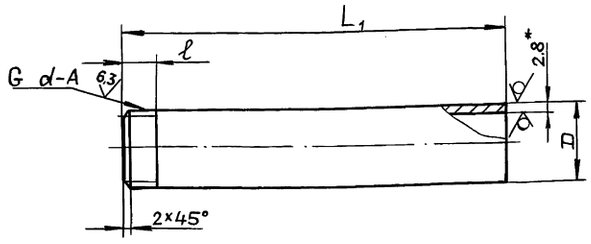

Обозначение	L1, мм	l, мм	Резьба d	Труба, dy	Масса, кг
Д24В.076.001	110	9	1/2	15	0,14
-01		10,5	3/4	20	0,18
-02	130				0,2

1.* Размеры для справок.

2. $h16, \pm \frac{IT16}{2}$

Изм.	Лист	№ докум.	Подп.	Дата	Д24В.076.001			
Разраб.	Мюнтер			6.89	Патрубок	Лит. И	Масса см. табл.	Масштаб —
Пров.	Вальский					Лист	Листов 1	
Т.контр.					Труба dy×2,8 ГОСТ 3262-75	ГПИ ГОРЬКОВСКИЙ САНТЕХПРОЕКТ		
Н.контр.	Мюнтер							
Утв.								

Формат А4

Д24В.076.002

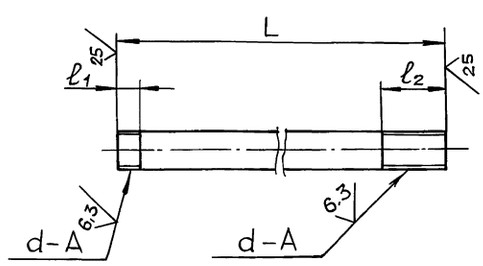

Обозначение	Условный проход dy	Размеры, мм: L	l1	l2	Резьба d	Масса, кг
Д24В.076.002	15	82	9	40	G 1/2	0,1
-01		110				0,14
-02		256				0,32
-03	20	110	10,5	45	G 3/4	0,3

Неуказанные предельные отклонения размеров:

$h16; \pm \frac{IT16}{2}$

Изм.	Лист	№ докум.	Подп.	Дата	Д24В.076.002			
Разраб.	Мюнтер			6.89	Сгон	Лит. И	Масса см. табл.	Масштаб —
Пров.	Вальский					Лист	Листов 1	
Т.контр.					Труба dy×2,8 ГОСТ 3262-75	ГПИ ГОРЬКОВСКИЙ САНТЕХПРОЕКТ		
Н.контр.	Мюнтер							
Утв.								

Формат А4

Серия 5.903-17 Выпуск 4-1

Д24В.076.003

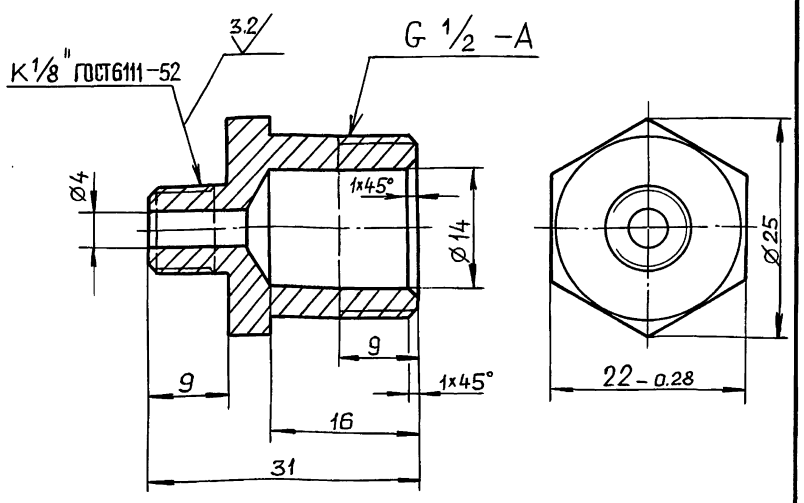

Неуказанные предельные отклонения размеров:
H14, h14, $\pm \frac{IT14}{2}$

Изм.	Лист	№ докум.	Подп.	Дата
Разраб.		Мюнтер		6.89
Пров.		Вольский		
Т.контр.				
Н.контр.		Мюнтер		
Утв.				

Д24В.076.003

Штуцер

Лит.	Масса	Масштаб
И	0,05	2:1

Лист | Листов 1

Шестигранник 22-4 ГОСТ8560-78
35 ГОСТ1051-73

ГПИ ГОРЬКОВСКИЙ САНТЕХПРОЕКТ

Формат А4

Д24В.076.004

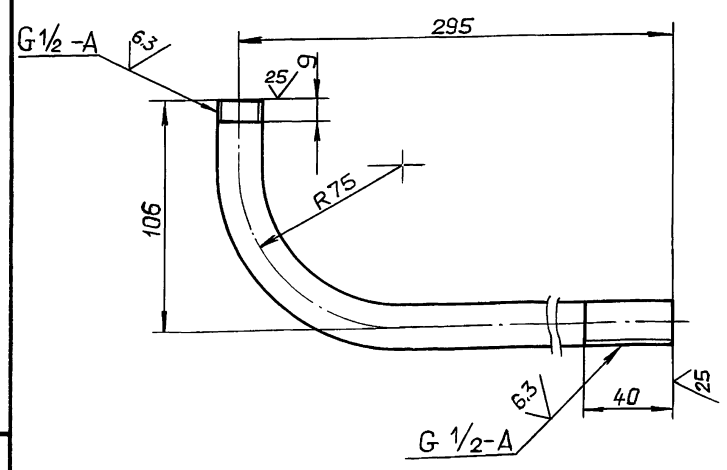

Неуказанные предельные отклонения размеров:
$\pm \frac{IT16}{2}$

Изм.	Лист	№ докум.	Подп.	Дата
Разраб.		Мюнтер		6.89
Пров.		Вольский		
Т.контр.				
Н.контр.		Мюнтер		
Утв.				

Д24В.076.004

Патрубок

Лит.	Масса	Масштаб
И	0,4	1:2

Лист | Листов 1

Труба 15х2,8 ГОСТ3262-75

ГПИ ГОРЬКОВСКИЙ САНТЕХПРОЕКТ

Формат А4

Д24В.076.005

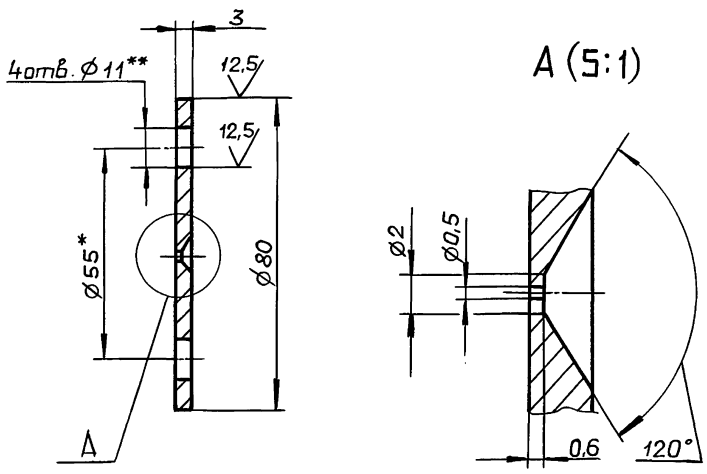

1.* Размеры для справок.
2.** Обработать по сопрягаемой детали.
3. H14, h14, $\pm \frac{IT14}{2}$

Изм.	Лист	№ докум.	Подп.	Дата
Разраб.		Мюнтер		6.89
Пров.		Вольский		
Т.контр.				
Н.контр.		Мюнтер		
Утв.				

Д24В.076.005

Шайба дроссельная

Лит.	Масса	Масштаб
И	0,1	1:1

Лист | Листов 1

Сталь 40ХН ГОСТ4543-71

ГПИ ГОРЬКОВСКИЙ САНТЕХПРОЕКТ

Формат А4

Д24В.076.006

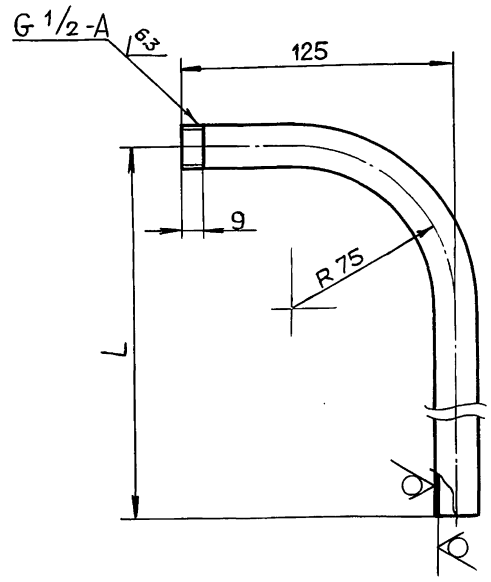

Обозначение	L, мм	Масса, кг
Д24В.076.006	140	0,25
-01	540	0,68
-02	1140	1,33

Неуказанные предельные отклонения размеров:
$\pm \frac{IT16}{2}$

Изм.	Лист	№ докум.	Подп.	Дата
Разраб.		Мюнтер		6.89
Пров.		Вольский		
Т.контр.				
Н.контр.		Мюнтер		
Утв.				

Д24В.076.006

Патрубок

Лит.	Масса	Масштаб
И	См. табл.	—

Лист | Листов 1

Труба 15х2,8 ГОСТ3262-75

ГПИ ГОРЬКОВСКИЙ САНТЕХПРОЕКТ

Копировал: Ганкова

Формат А4

Инв.№ подл. | Подп. и дата | Взам.инв.№ | Инв.№ дубл. | Подп. и дата

Серия 5.903-17 Выпуск 4-1

Д24В.076.007

6,3

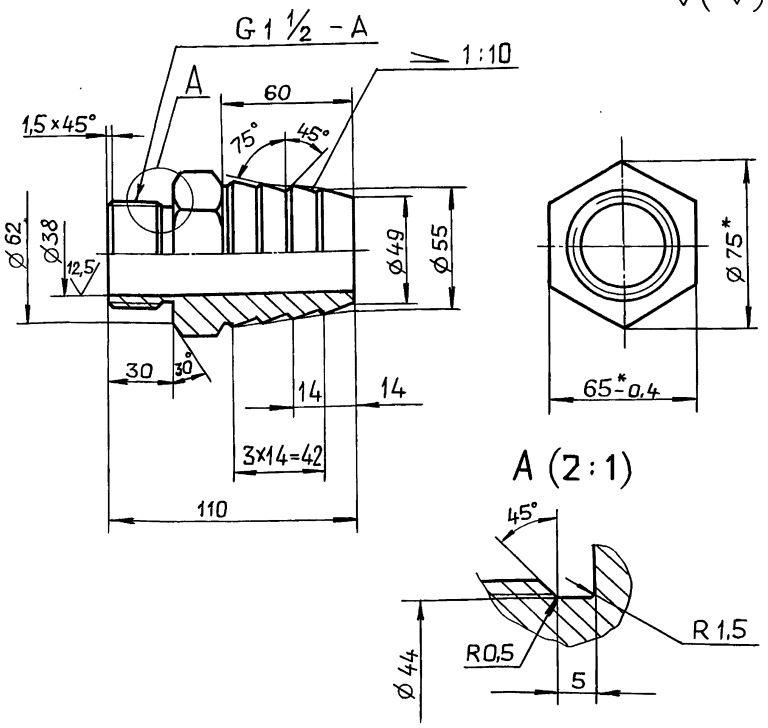

A (2:1)

1*. Размеры для справок.

2. H16, h16, $\pm \frac{IT16}{2}$

Изм.	Лист	№ докум.	Подп.	Дата
Разраб.		Мюнтер		6.89
Пров.		Вольский		
Т.контр.				
Н.контр.		Мюнтер		
Утв.				

Ниппель

Лит.	Масса	Масштаб
И	1,29	1:2
Лист	Листов 1	

Шести- 75 ГОСТ8560-78
гранник 35 ГОСТ1051-73

ГПИ ГОРЬКОВСКИЙ САНТЕХПРОЕКТ

Д24В.076.007

формат А4

Д24В.076.008

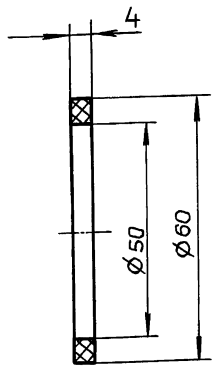

Изм.	Лист	№ докум.	Подп.	Дата
Разраб.		Мюнтер		6.89
Пров.		Вольский		
Т.контр.				
Н.контр.		Мюнтер		
Утв.				

Прокладка

Лит.	Масса	Масштаб
И	0,01	1:1
Лист	Листов 1	

Пластина I, лист
ТМКЩ-М-4-3,6 ГОСТ7338-77

ГПИ ГОРЬКОВСКИЙ САНТЕХПРОЕКТ

Д24В.076.008

формат А4

Д24В.076.009

12,5

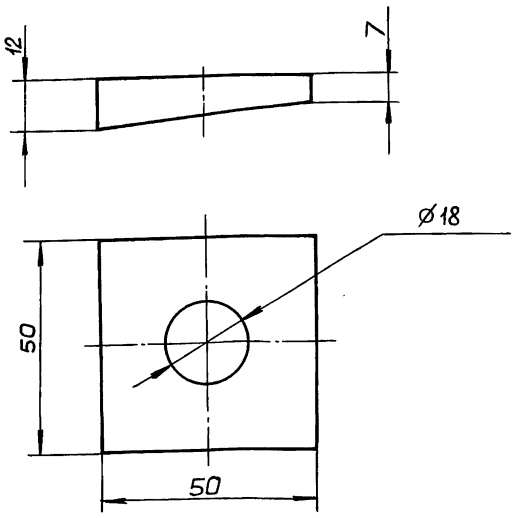

Неуказанные предельные отклонения размеров:
H16, h16

Изм.	Лист	№ докум.	Подп.	Дата
Разраб.		Мюнтер		6.89
Пров.		Вольский		
Т.контр.				
Н.контр.		Мюнтер		
Утв.				

Плита

Лит	Масса	Масштаб
И	0,2	1:1
Лист	Листов 1	

Ст3сп ГОСТ380-88

ГПИ ГОРЬКОВСКИЙ САНТЕХПРОЕКТ

Д24В.076.009

формат А4

Д24В.076.012

25

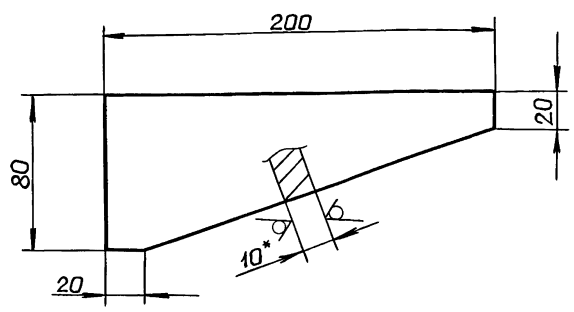

1*. Размеры для справок.

2. h16.

Изм.	Лист	№ докум.	Подп.	Дата
Разраб.		Мюнтер		6.89
Пров.		Вольский		
Т.контр.				
Н.контр.		Мюнтер		
Утв.				

Косынка

Лит.	Масса	Масштаб
И	0,81	1:2
Лист	Листов 1	

Лист Б-ПН-10 ГОСТ19903-74
ВСт3сп ГОСТ14637-79

ГПИ ГОРЬКОВСКИЙ САНТЕХПРОЕКТ

Д24В.076.012

Копировал: Ганкова

24635-08 11 формат А4

Инв. № подл. | Подп. и дата | Взам. инв. № | Инв. № дубл. | Подп. и дата

Рис.1

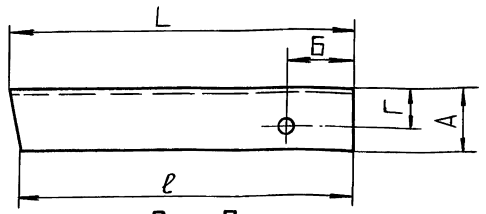

Рис.2

Остальное см. Рис.1

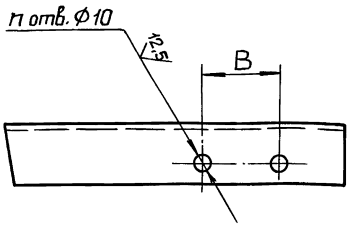

Рис.3

Остальное см. Рис.1

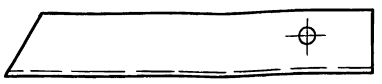

Рис.4

Остальное см. Рис.2

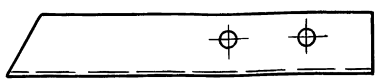

Обозначение	Рис.	Размеры, мм						n кол.	Масса, кг
		L	ℓ	А	Б	В	Г		
Д24В.076.011	1	400	385	50	28	–	30	1	1,24
– 01	3								
– 02	2	130	137	36	20	34	20	2	0,29
– 03		250	248						0,54
– 04	4	426	409			38			0,9

1*. Размеры для справок.

2. $H16, h16, \pm\frac{IT16}{2}$

Изм.	Лист	№ докум.	Подп.	Дата	Д24В.076.011			
Разраб.		Мюнтер		18.9.90	Кронштейн	Лит.	Масса	Масштаб
Пров.		Вольский				И	см. табл.	—
Т.контр.						Лист	Листов 1	
Н.контр.		Мюнтер			Уголок А×4-Б ГОСТ8509-86 / Ст3сп ГОСТ 535-88	ГПИ горьковский САНТЕХПРОЕКТ		
Утв.								

Формат А3

Формат	Зона	Поз.	Обозначение	Наименование	Кол.	Примечание
				Документация		
*			Д24В.076.010 СБ	Сборочный чертеж		*) А3,А2
				Детали		
А4		1	Д24В.076.001	Патрубок	3	
А4		2	Д24В.076.012	Косынка	12	
А3		3	Д24В.076.013	Корпус	1	
А3		4	Д24В.076.014	Диск	1	
		5	–01	Диск	1	
А4		6	Д24В.076.015	Патрубок	1	
БЧ		7	Д24В.076.016	Ребро		
				Лист Б-ПН-10 ГОСТ19903-74		
				ВСт3сп ГОСТ14637-79		
				(80×998) h16 $\sqrt{25}$	2	6,3кг
А4		8	Д24В.076.001-01	Патрубок	1	
				Патрубок		
				Труба 57×3 ГОСТ10704-76		
				Д ГОСТ10705-80		
БЧ		9	Д24В.076.017	L=44 h16 $\sqrt{25}$	1	0,18кг
БЧ		10	Д24В.076.018	L=37 h16 $\sqrt{25}$	1	0,15кг

Изм.	Лист	№ докум.	Подп.	Дата	Д24В.076.010			
Разраб.		Мюнтер		18.9.90	Дозатор напорный	Лит.	Лист	Листов
Пров.		Вольский				И	1	2
Нач.отд.						ГПИ горьковский САНТЕХПРОЕКТ		
Н.контр.		Мюнтер						
Утв.								

Формат А4

Формат	Зона	Поз.	Обозначение	Наименование	Кол.	Примечание
А4		11	Д24В.076.019	Патрубок	1	
А4		12	Д24В.076.021	Кронштейн	1	
		13	–01	Кронштейн	1	
				Стандартные изделия		
				Фланец ГОСТ12821-80		
		14		1-15-1 Ст 25	1	
		15		1-50-1 Ст 25	2	
		16		Отвод 90° 57×3		
				ГОСТ 17375-83	1	

Изм.	Лист	№ докум.	Подп.	Дата	Д24В.076.010	Лист 2

Копировал: Ганкава

Формат А4

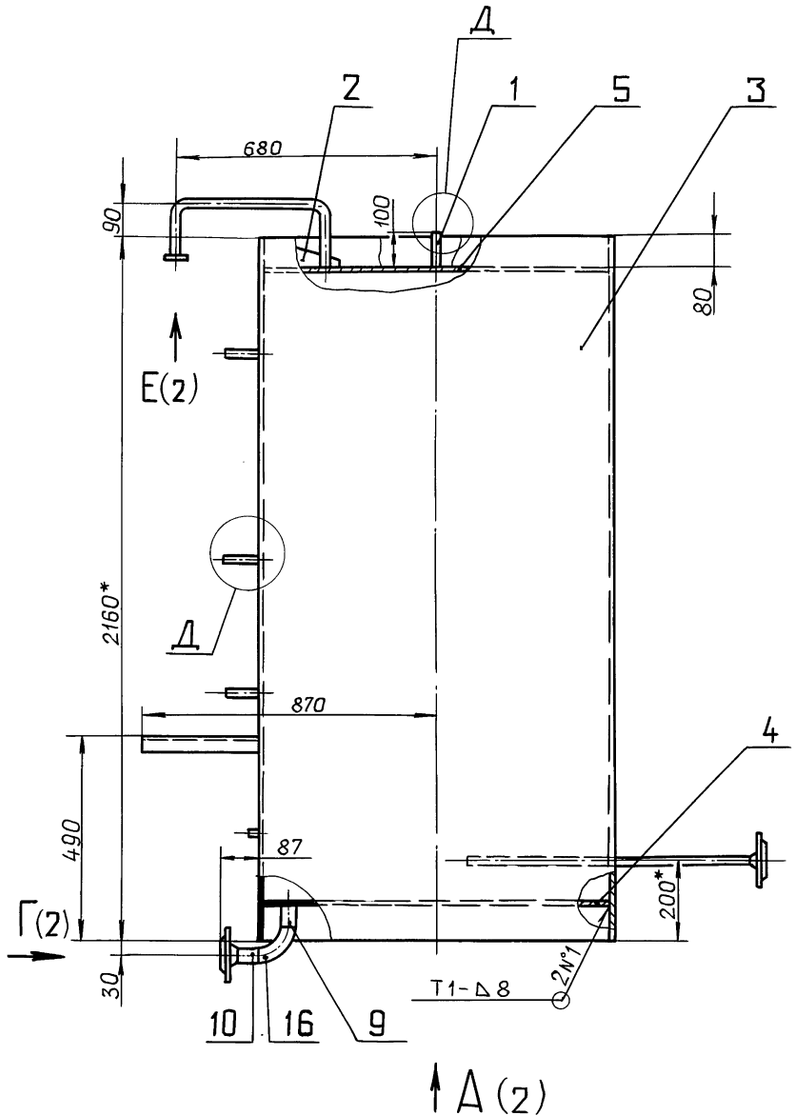

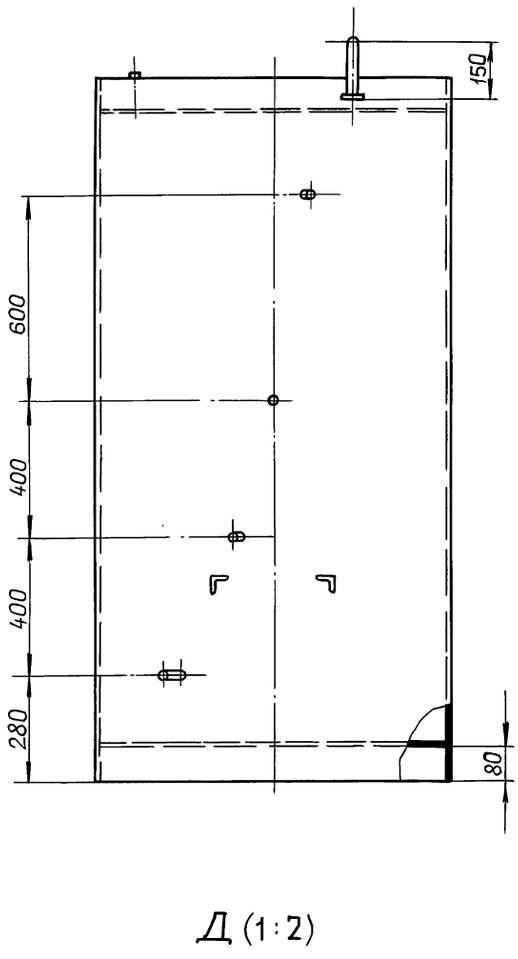

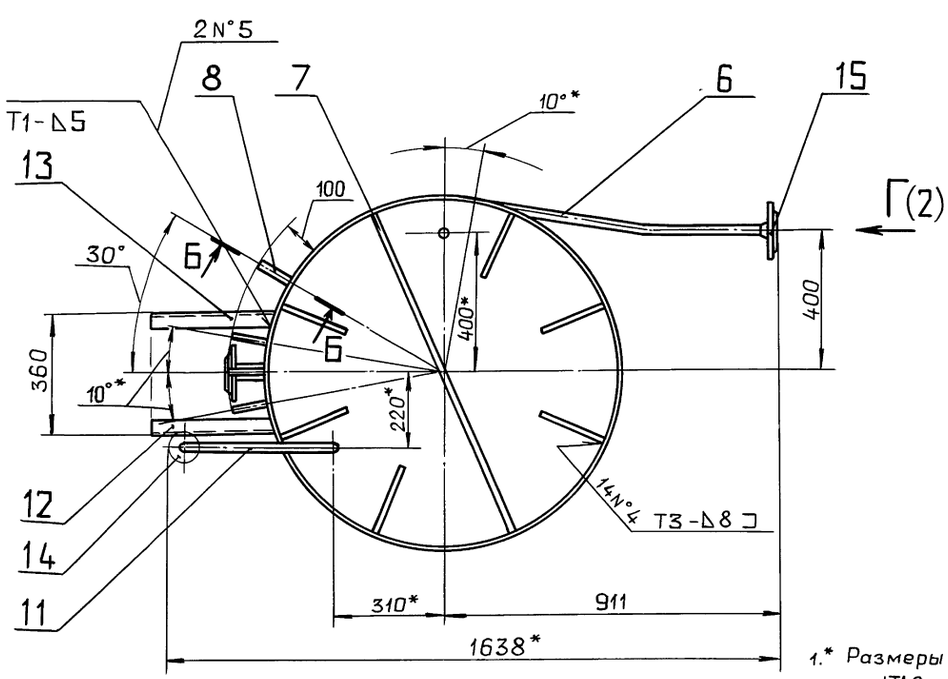

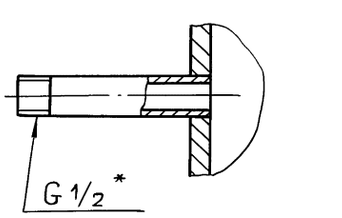

Б-Б (1:2)

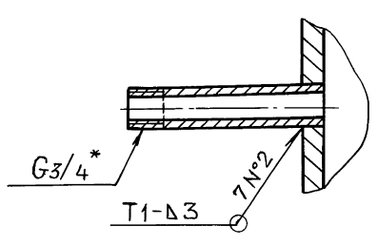

1.* Размеры для справок.

2. $\pm \frac{IT16}{2}$

3. Сварные швы № 1,2,4,5 по ГОСТ5264-80.

					Д24В.076.010 СБ		
Изм.	Лист	№докум.	Подп.	Дата		Лит.	Масса	Масштаб
Разраб.		Мюнтер		10.94	Дозатор напорный	И	694	1:10
Пров.		Вольский				Лист	Листов 2
Т.контр.						ГПИ горьковский САНТЕХПРОЕКТ	
Нач.отд.							
Н.контр.		Мюнтер					
Утв.							

Инв.№ подл. | Подп. и дата | Взам.инв.№ | Инв.№дубл. | Подп. и дата

Копировал: Ганкова. 24635-08 13 формат А2

Серия 5.903-17 Выпуск 4-1

Инв.№подл. | Подп. и дата | Взам.инв.№ | Инв.№дубл. | Подп. и дата

А (1)

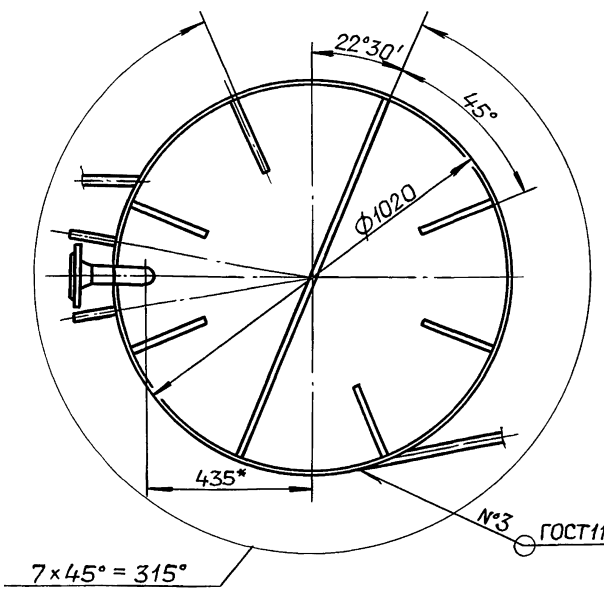

В (1:2)(1)

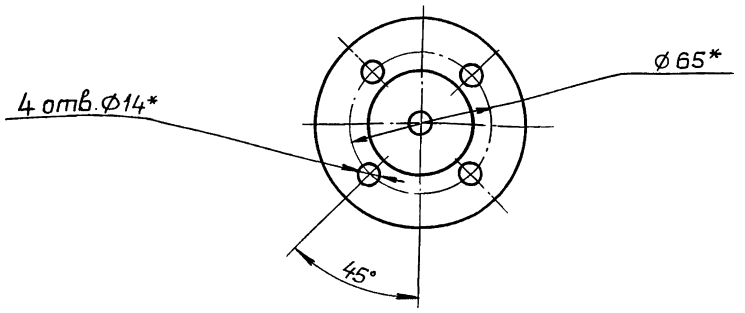

Г (1:2)(1)

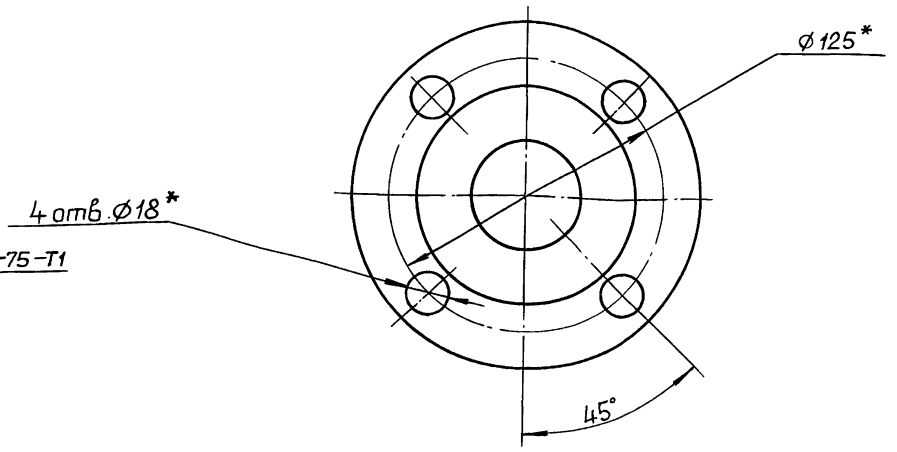

Изм.	Лист	№ докум.	Подп.	Дата	Д24В.076.010 СБ	Лист 2

Формат А3

125 √(√)

1020*

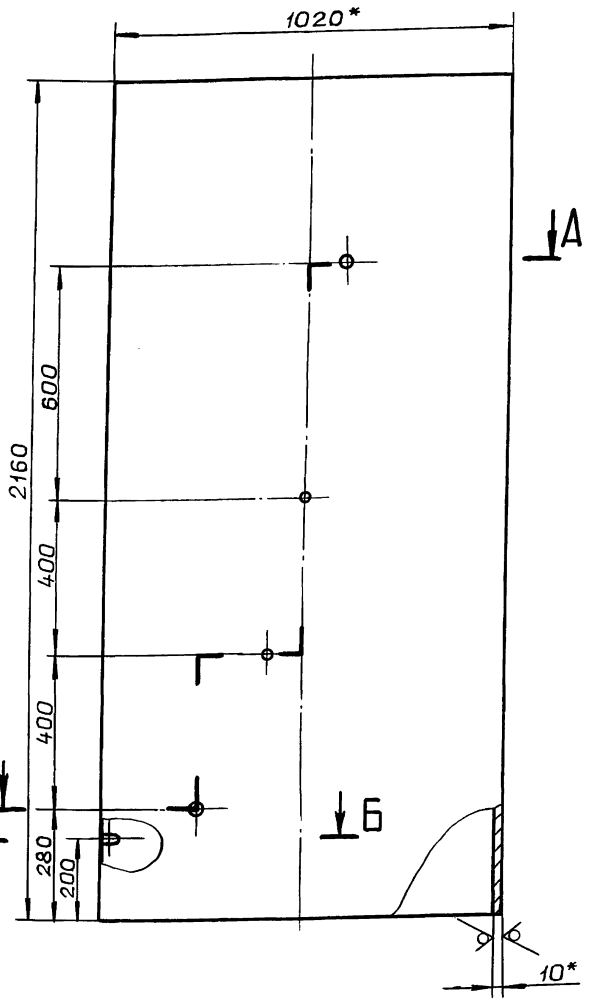

А-А

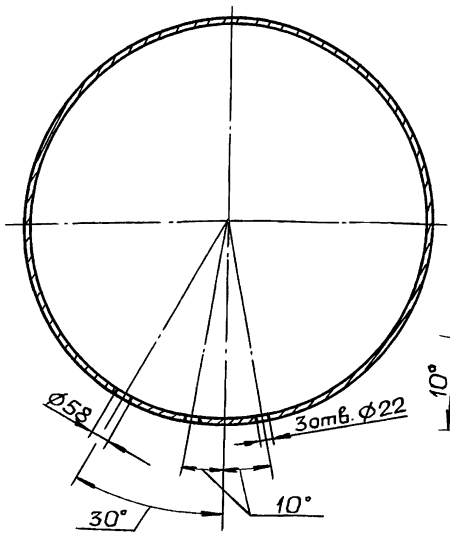

Б-Б (1:5)

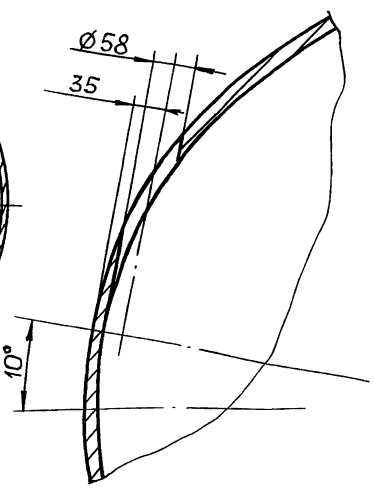

1*. Размеры для справок.

2. $H16, h16, \pm \frac{IT16}{2}$.

Изм.	Лист	№ докум.	Подп.	Дата	Д24В.076.013			
Разраб.	Мюнтер			18.9.90	Корпус	Лит. И	Масса 536	Масштаб 1:10
Пров.	Вольский					Лист	Листов 1	
Т.контр.					Труба 1020×10 ГОСТ10704-76 / Д ГОСТ10705-80	ГПИ горьковский САНТЕХПРОЕКТ		
Н.контр.	Мюнтер							
Утв.								

Копировал: Ганкова 24635-08 14 Формат А3

Д24В.076.014

125 V(√)

Серия 5.903-17 Выпуск 4-1

Рис.1

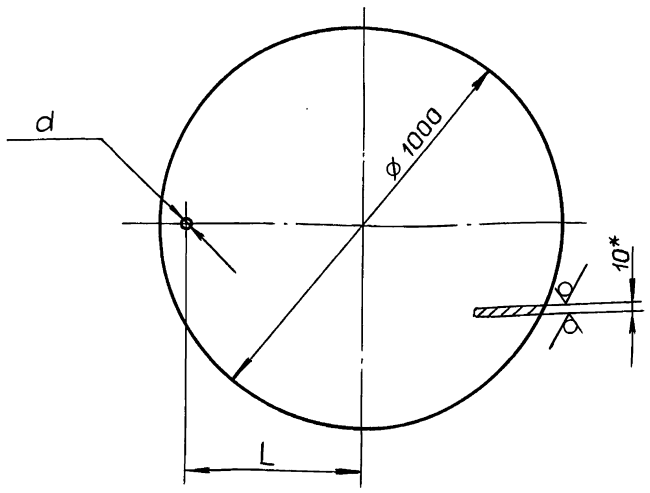

Обозначение	Размеры, мм		Масса, кг
	d	L	
Д24В.076.014	58	435	61,4
-01	22	400	61,5

Рис.2

остальное – см. рис.1

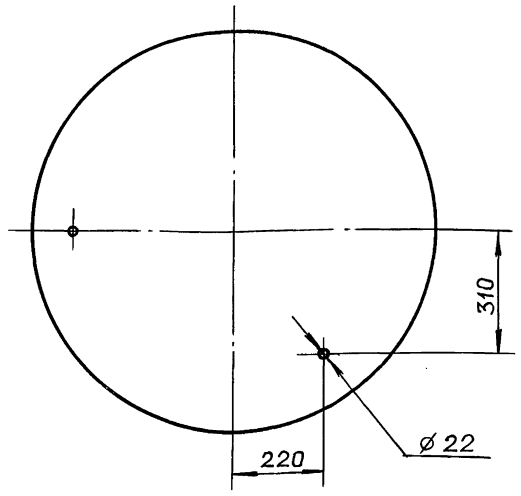

1.* Размеры для справок.

2. $H14, h14, \pm \frac{IT14}{2}$

					Д24В.076.014	
Изм.	Лист	№ докум.	Подп.	Дата		
Разраб.		Мюнтер		18.99	Диск	Лит. И; Масса См. табл.; Масштаб —
Пров.		Вольский				Лист; Листов 1
Т.контр.						
Н.контр.		Мюнтер			Лист Б-ПН-10 ГОСТ19903-74 / Вст3сп ГОСТ14637-79	ГПИ ГОРЬКОВСКИЙ САНТЕХПРОЕКТ
Утв.						

Формат А3

Инв.№подл. | Подп. и дата | Взам.инв.№ | Инв.№дубл. | Подп. и дата

Д24В.076.015

25 V(√)

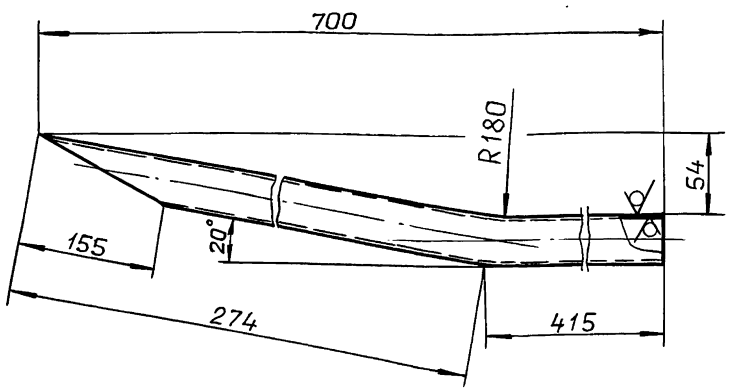

1.* Размеры для справок.

2. $h16, \pm \frac{IT16}{2}$.

					Д24В.076.015	
Изм.	Лист	№докум.	Подп.	Дата		
Разраб.		Мюнтер		18.99	Патрубок	Лит. И; Масса 2,8; Масштаб 1:5
Пров.		Вольский				Лист; Листов 1
Т. контр.						
Н.контр.		Мюнтер			Труба 57×3 ГОСТ10704-76 / Д ГОСТ10705-80	ГПИ ГОРЬКОВСКИЙ САНТЕХПРОЕКТ
Утв.						

Формат А4

Инв.№подл. | Подп. и дата | Взам.инв.№ | Инв.№дубл. | Подп. и дата

Д24В.076.019

25 V(√)

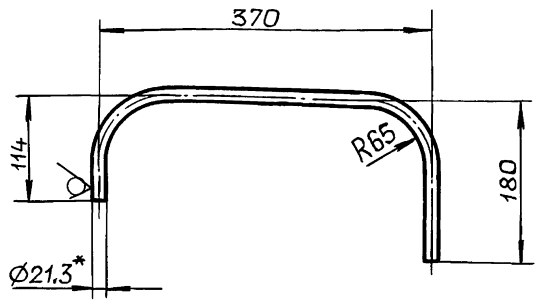

1.* Размеры для справок.

2. $\pm \frac{IT16}{2}$

					Д24В.076.019	
Изм.	Лист	№докум.	Подп.	Дата		
Разраб.		Мюнтер		18.99	Патрубок	Лит. И; Масса 0,4; Масштаб 1:5
Пров.		Вольский				Лист; Листов 1
Т.контр.						
Н.контр.		Мюнтер			Труба 21,3×2,8 ГОСТ3262-75	ГПИ ГОРЬКОВСКИЙ САНТЕХПРОЕКТ
Утв.						

Копировал: Ганкова

Инв.№подл. | Подп. и дата | Взам.инв.№ | Инв.№дубл. | Подп. и дата

Д24В.076.021

Серия 5.903-17 Выпуск 4-1

25 (√)

Д24В.076.021

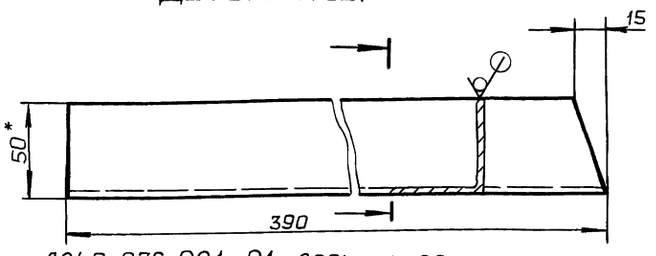

Д24В.076.021-01 - зеркальное отражение

Остальное - см. Д24В.076.021

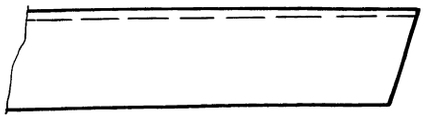

1.* Размеры для справок.

2. h16, $\pm\frac{IT16}{2}$

Изм.	Лист	№докум.	Подп.	Дата
Разраб.	Мюнтер			18.9.90
Пров.	Вольский			
Т.контр.				
Н.контр.	Мюнтер			
Утв.				

Д24В.076.021

Кронштейн

Лит.	Масса	Масштаб
И	0.9	1:2

Лист | Листов 1

Уголок 50×50×3-Б ГОСТ8509-86 / Ст3сп ГОСТ 535-88

ГПИ ГОРЬКОВСКИЙ САНТЕХПРОЕКТ

формат А4

Формат	Зона	Поз.	Обозначение	Наименование	Кол.	Примечание
				Документация		
А3			Д24В.076.020СБ	Сборочный чертеж		
				Детали		
А4		1	Д24В.076.025	Стенка	2	
Б4		2	Д24В.076.026	Стенка		
				Лист Б-ПН-2 ГОСТ19903-74		
				3-IV-Н-ВСт3спГОСТ16523-89		
				(48×96) h16 25	1	0.07кг
Б4		3	Д24В.076.027	Стенка		
				Лист Б-ПН-2 ГОСТ19903-74		
				3-IV-Н-ВСт3спГОСТ16523-89		
				(138×96) h16 25	1	0.21кг
А4		4	Д24В.076.028	Дно	1	
А4		5	Д24В.076.029	Патрубок	1	
А4		6	Д24В.076.031	Накладка	2	

Изм.	Лист	№докум.	Подп.	Дата
Разраб.	Мюнтер			18.9.90
Пров.	Вольский			
Нач.отд.				
Н.контр.	Мюнтер			
Утв.				

Д24В.076.020

Воронка

Лит.	Лист	Листов
И		1

ГПИ ГОРЬКОВСКИЙ САНТЕХПРОЕКТ

формат А4

Д24В.076.020 СБ

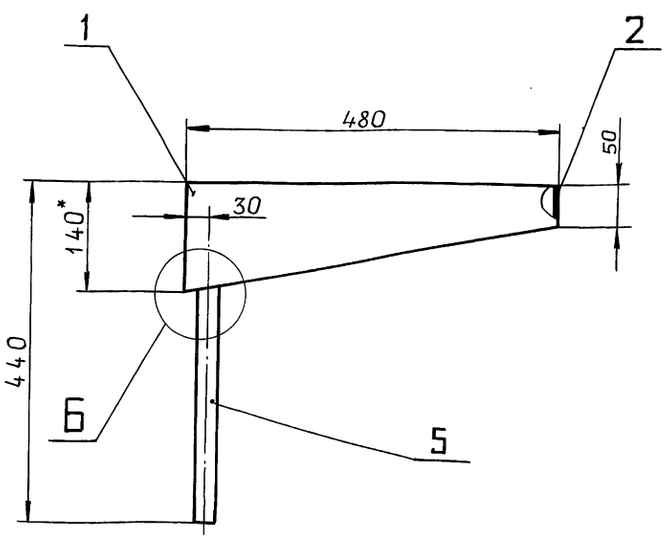

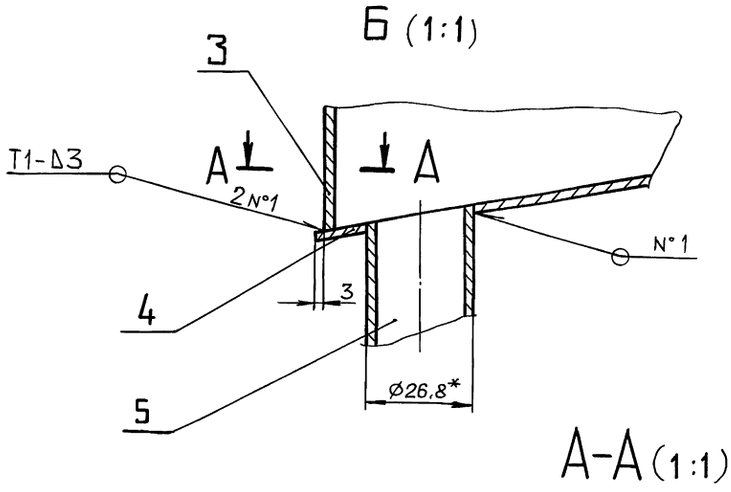

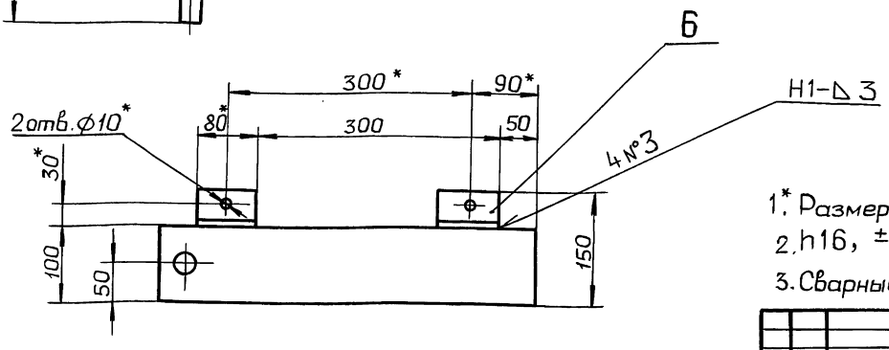

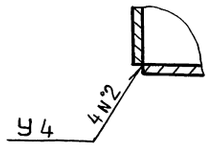

1.* Размеры для справок.

2. h16, $\pm\frac{IT16}{2}$

3. Сварные швы по ГОСТ5264-80.

Изм.	Лист	№докум.	Подп.	Дата
Разраб.	Мюнтер			18.9.90
Пров.	Вольский			
Т.контр.				
Н.контр.	Мюнтер			
Утв.				

Д24В.076.020 СБ

Воронка

Лит.	Масса	Масштаб
И	1,8	1,5

Лист | Листов 1

ГПИ ГОРЬКОВСКИЙ САНТЕХПРОЕКТ

Копировал: Ганкова

24635-08 16

формат А3

Серия 5.903-17 Выпуск 4-1

Д24В.076.025

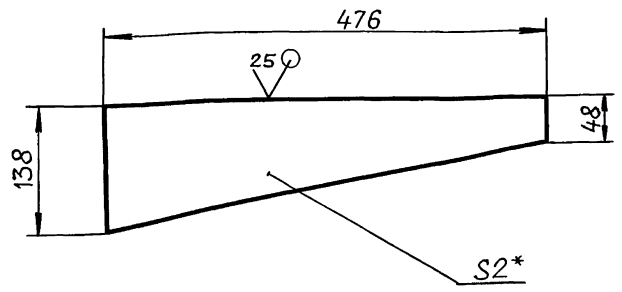

1*. Размеры для справок.

2. h16.

Изм.	Лист	№ докум.	Подп.	Дата
Разраб.		Мюнтер		18.9.90
Пров.		Вольский		
Т. контр.				
Н. контр.		Мюнтер		
Утв.				

Д24В.076.025

Стенка

Лит.	Масса	Масштаб
И	0,7	1:5

Лист | Листов 1

Лист Б-ПН-2 ГОСТ 19903-74
3-IV-Н-ВСт3сп ГОСТ 16523-89

ГПИ ГОРЬКОВСКИЙ САНТЕХПРОЕКТ

Формат А4

Инв. № подл. | Подп. и дата | Взам. инв. № | Инв. № дубл. | Подп. и дата

Д24В.076.028

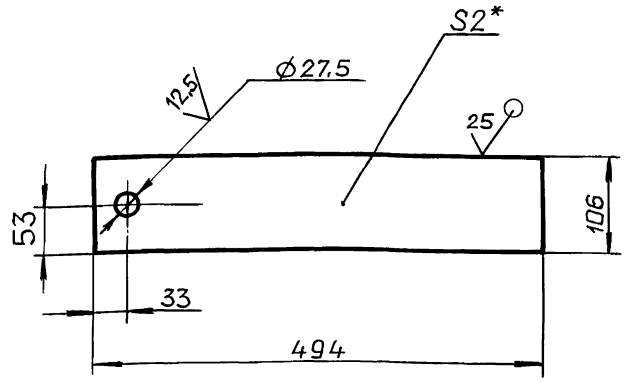

1*. Размеры для справок.

2. H16, h16, $\pm \frac{IT16}{2}$

Изм.	Лист	№ докум.	Подп.	Дата
Разраб.		Мюнтер		18.9.90
Пров.		Вольский		
Т. контр.				
Н. контр.		Мюнтер		
Утв.				

Д24В.076.028

Дно

Лит.	Масса	Масштаб
И	0,82	1:5

Лист | Листов 1

Лист Б-ПН-2 ГОСТ 19903-74
3-IV-Н-ВСт3сп ГОСТ 16523-89

ГПИ ГОРЬКОВСКИЙ САНТЕХПРОЕКТ

Формат А4

Инв. № подл. | Подп. и дата | Взам. инв. № | Инв. № дубл. | Подп. и дата

Д24В.076.029

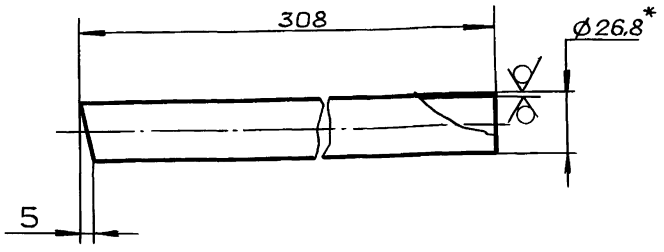

1*. Размеры для справок.

2. h16, $\pm \frac{IT16}{2}$

Изм.	Лист	№ докум.	Подп.	Дата
Разраб.		Мюнтер		19.9.90
Пров.		Вольский		
Т. контр.				
Н. контр.		Мюнтер		
Утв.				

Д24В.076.029

Патрубок

Лит.	Масса	Масштаб
И	0,44	1:2

Лист | Листов 1

Труба 26,8×2,5 ГОСТ 3262-75

ГПИ ГОРЬКОВСКИЙ САНТЕХПРОЕКТ

Формат А4

Инв. № подл. | Подп. и дата | Взам. инв. № | Инв. № дубл. | Подп. и дата

Д24В.076.031

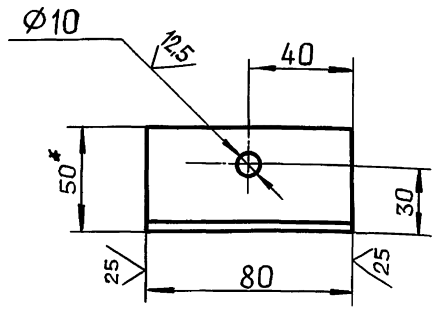

1*. Размеры для справок.

2. H16, h16, $\pm \frac{IT16}{2}$

Изм.	Лист	№ докум.	Подп.	Дата
Разраб.		Мюнтер		18.9.90
Пров.		Вольский		
Т. контр.				
Н. контр.		Мюнтер		
Утв.				

Д24В.076.031

Накладка

Лит.	Масса	Масштаб
И	0,19	1:2

Лист | Листов 1

Уголок 50×50×3-Б ГОСТ 8509-86 / Ст3сп ГОСТ 535-88

ГПИ ГОРЬКОВСКИЙ САНТЕХПРОЕКТ

Копировал: Ганкова

24635-08 17

Формат А4

Инв. № подл. | Подп. и дата | Взам. инв. № | Инв. № дубл. | Подп. и дата

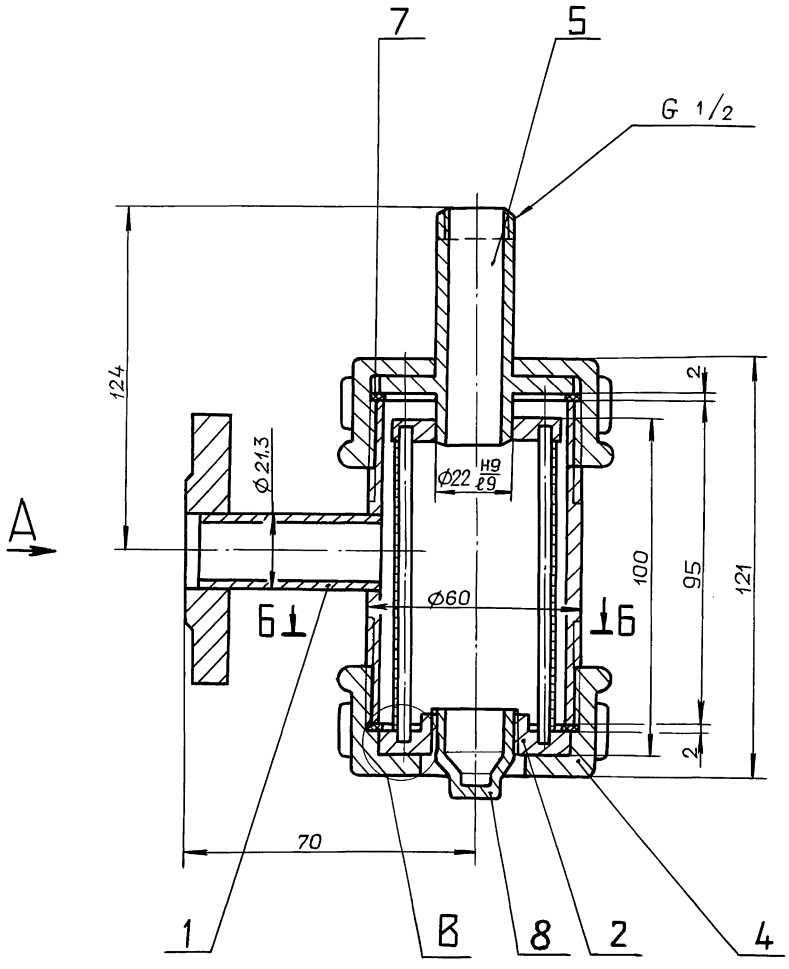

Б–Б

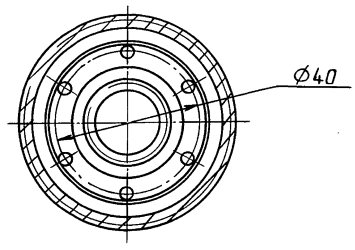

В (2:1)

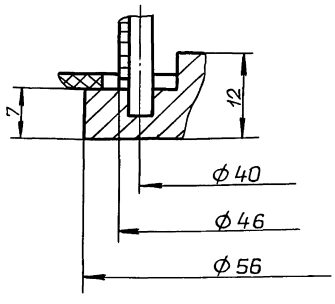

А

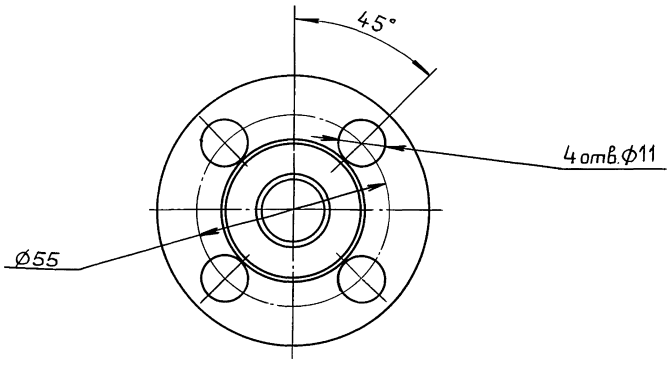

1. Размеры для справок.
2. После сборки фильтр испытать на герметичность давлением 9 кгс/см² в течении 5мин. Течь не допускается.

					Д24В.076.030СБ	
Изм.	Лист	№докум.	Подп.	Дата		
Разраб.		Мюнтер		189.90	Фильтр воды	Лит. И / Масса 5,5 / Масштаб 1:1
Пров.		Вольский				Лист / Листов 1
Т.контр.						ГПИ ГОРЬКОВСКИЙ САНТЕХПРОЕКТ
Нач.отд.						
Н.контр.		Мюнтер				
Утв.						

Копировал: Ганкова

Инв.№подл. | Подп. и дата | Взам.инв.№ | Инв.№дубл. | Подп. и дата

Серия 5.903-17 выпуск 4-1

Формат	Зона	Поз.	Обозначение	Наименование	Кол.	Примечание
				Документация		
А2			Д24В.076.030СБ	Сборочный чертеж		
				Сборочные единицы		
А4		1	Д24В.076.040	Корпус	1	
А4		2	Д24В.076.050	Элемент фильтрующий	1	
				Детали		
А4		4	Д24В.076.034	Гайка накидная	1	
А4		5	Д24В.076.035	Ниппель	1	
Б4		6	Д24В.076.036	Прокладка		
				Паронит ПОН-2		
				ГОСТ 481-80		
				D60×d54	2	
				Стандартные изделия		
		8		Пробка Ц-15		
				ГОСТ 8963-75	1	
				Колпак Ц-50 ГОСТ8962-75		
				(заготовка для Д24В.076.034)		

Инв.№подл. | Подп. и дата | Взам.инв.№ | Инв.№дубл. | Подп. и дата

Изм.	Лист	№докум.	Подп.	Дата
Разраб.		Мюнтер		18.99
Пров.		Вольский		
Нач.отд.				
Н.контр.		Мюнтер		
Утв.				

Д24В.076.030

Фильтр воды

Лит.	Лист	Листов
И		1

ГПИ ГОРЬКОВСКИЙ САНТЕХПРОЕКТ

Формат А4

Д24В.076.034

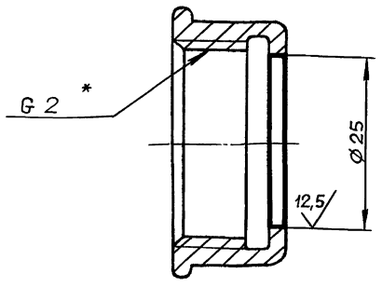

Неуказанные предельные отклонения размеров:
H14

Инв.№подл. | Подп. и дата | Взам.инв.№ | Инв.№дубл. | Подп. и дата

Изм.	Лист	№докум.	Подп.	Дата
Разраб.		Мюнтер		18.99
Пров.		Вольский		
Т.контр.				
Н.контр.		Мюнтер		
Утв.				

Д24В.076.034

Гайка накидная

Лит.	Масса	Масштаб
И	0,46	2:1

Лист	Листов 1

Заготовка
Колпак Ц-50 ГОСТ8962-75

ГПИ ГОРЬКОВСКИЙ САНТЕХПРОЕКТ

Формат А4

Д24В.076.036

12,5 (√)

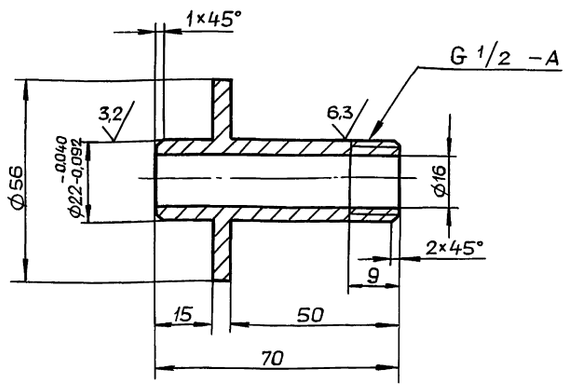

Неуказанные предельные отклонения размеров:

$H14; h14, \pm \frac{IT14}{2}$

Инв.№подл. | Подп. и дата | Взам.инв.№ | Инв.№дубл. | Подп. и дата

Изм.	Лист	№докум.	Подп.	Дата
Разраб.		Мюнтер		18.99
Пров.		Вольский		
Т.контр.				
Н.контр.		Мюнтер		
Утв.				

Д24В.076.035

Ниппель

Лит.	Масса	Масштаб
И	0,2	1:1

Лист	Листов 1

Ст3сп ГОСТ 380-88

ГПИ ГОРЬКОВСКИЙ САНТЕХПРОЕКТ

Формат А4

Формат	Зона	Поз.	Обозначение	Наименование	Кол.	Примечание
				Документация		
А3			Д24В.076.040СБ	Сборочный чертеж		
				Детали		
А4		1	Д24В.076.038	Патрубок	1	
А4		2	Д24В.076.039	Патрубок	1	
				Стандартные изделия		
		3		Фланец 1-15-6 Ст25		
				ГОСТ 12820-80	1	

Инв.№подл. | Подп. и дата | Взам.инв.№ | Инв.№дубл. | Подп. и дата

Изм.	Лист	№докум.	Подп.	Дата
Разраб.		Мюнтер		
Пров.		Вольский		
Нач.отд.				
Н.контр.		Мюнтер		
Утв.				

Д24В.076.040

Корпус

Лит.	Лист	Листов
И		1

ГПИ ГОРЬКОВСКИЙ САНТЕХПРОЕКТ

Формат А4

Д24В.076.040 СБ

Серия 5.903-17 Выпуск 4-1

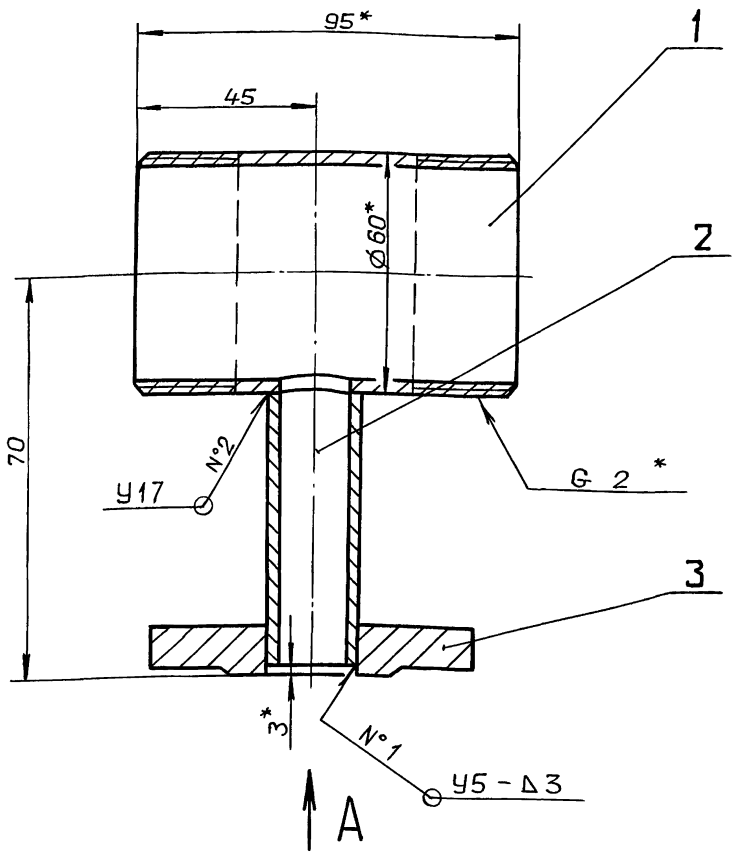

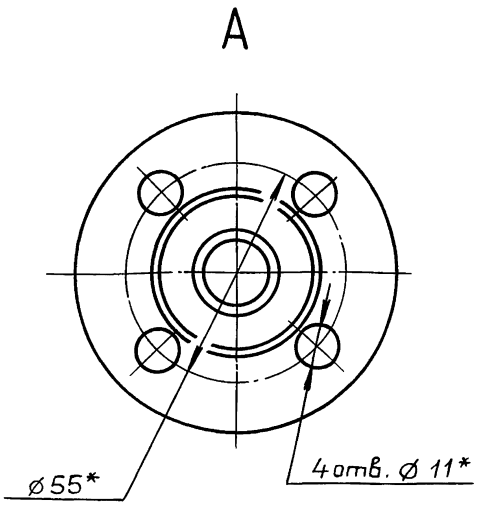

1.* Размеры для справок.

2. $\pm \frac{IT16}{2}$

3. Сварные швы по ГОСТ 16037-80.

Изм.	Лист	№ докум.	Подп.	Дата
Разраб.		Мюнтер		18.9.90
Пров.		Вольский		
Т.контр.				
Н.контр.		Мюнтер		
Утв.				

Д24В.076.040 СБ

Корпус

Лит.	Масса	Масштаб
И	4,4	1:1

Лист | Листов 1

ГПИ ГОРЬКОВСКИЙ САНТЕХПРОЕКТ

Формат А3

Инв. № подл. | Подп. и дата | Взам. инв. № | Инв. № дубл. | Подп. и дата

Д24В.076.038

25 √(√)

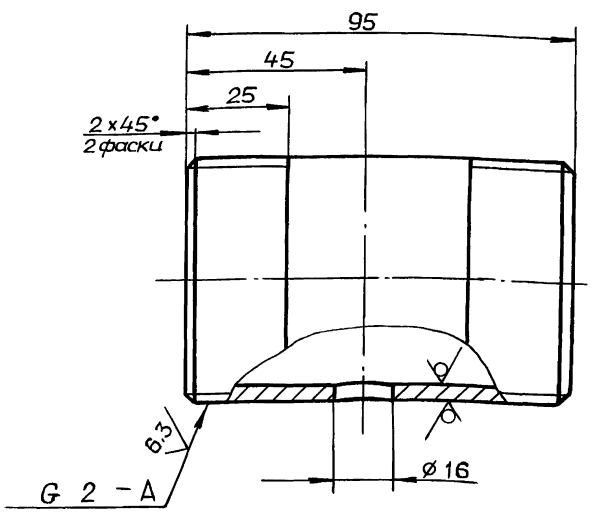

Неуказанные предельные отклонения размеров:

$H16, h16, \pm \frac{IT16}{2}$

Изм.	Лист	№ докум.	Подп.	Дата
Разраб.		Мюнтер		18.9.90
Пров.		Вольский		
Т.контр.				
Н.контр.		Мюнтер		
Утв.				

Д24В.076.038

Патрубок

Лит.	Масса	Масштаб
И	4	1:1

Лист | Листов 1

Труба 50х3,5 ГОСТ 3262-75

ГПИ ГОРЬКОВСКИЙ САНТЕХПРОЕКТ

Формат А4

Инв. № подл. | Подп. и дата | Взам. инв. № | Инв. № дубл. | Подп. и дата

Д24В.076.039

25 √(√)

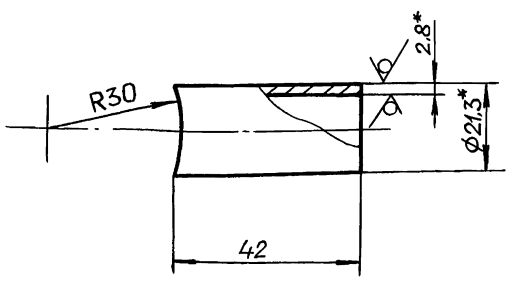

1.* Размеры для справок.

2. h16. $\pm \frac{IT16}{2}$

Изм.	Лист	№ докум.	Подп.	Дата
Разраб.		Мюнтер		18.9.90
Пров.		Вольский		
Т.контр.				
Н.контр.		Мюнтер		
Утв.				

Д24В.076.039

Патрубок

Лит.	Масса	Масштаб
И	0,05	1:1

Лист | Листов 1

Труба 15 х 2,8 ГОСТ 3262-75

ГПИ ГОРЬКОВСКИЙ САНТЕХПРОЕКТ

Копировал: Ганкова

24635-08 20

Формат А4

Инв. № подл. | Подп. и дата | Взам. инв. № | Инв. № дубл. | Подп. и дата

Серия 5.903-17 выпуск 4-1

Формат	Зона	Поз.	Обозначение	Наименование	Кол.	Примечание
				Документация		
А3			Д24В.076.050СБ	Сборочный чертеж		
				Детали		
А4		1	Д24В.076.042	Фланец	1	
БЧ		2	Д24В.076.043	Пруток		
				Проволока 4,0-I		
				ГОСТ 3282-74		
				L = 95 h16 $\frac{25}{}$	6	0,01кг
А4		3	Д24В.076.044	Фланец	1	
БЧ		4	Д24В.076.045	Фильтр		
				Сетка полутомпаковая		
				03 ГОСТ 6613-86		
				(87×150) h16 $\frac{25}{}$	1	0,02кг

Подп. и дата | Инв. № дубл. | Взам. инв. № | Подп. и дата | Инв. № подл.

Изм.	Лист	№ докум.	Подп.	Дата
Разраб.		Мюнтер		18.99
Пров.		Вольский		
Нач. отд.				
Н. контр.		Мюнтер		
Утв.				

Д24В.076.050

Элемент фильтрующий

Лит.	Лист	Листов
И		1

ГПИ Горьковский САНТЕХПРОЕКТ

Формат А4

Д24В.076.042

12,5 $\sqrt{}$ ($\sqrt{}$)

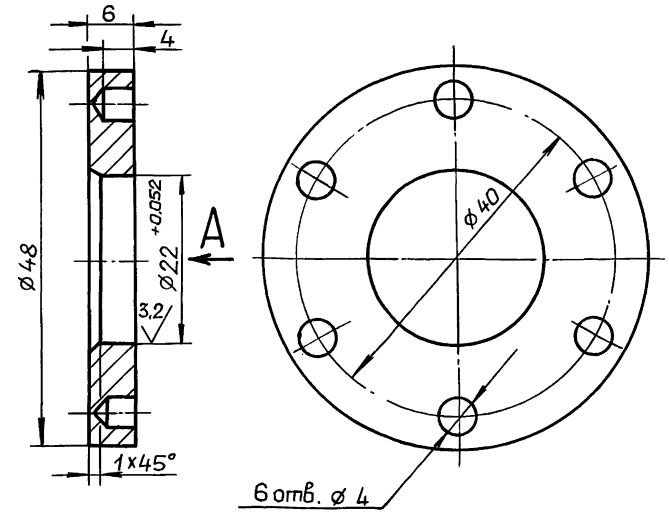

Неуказанные предельные отклонения размеров:

$H14, h14, \pm \frac{IT14}{2}$

Подп. и дата | Инв. № дубл. | Взам. инв. № | Подп. и дата | Инв. № подл.

Изм.	Лист	№ докум.	Подп.	Дата
Разраб.		Мюнтер		18.99
Пров.		Вольский		
Т. контр.				
Н. контр.		Мюнтер		
Утв.				

Д24В.076.042

Фланец

Лит.	Масса	Масштаб
И	0,05	2:1
Лист	Листов 1	

Ст3сп ГОСТ 380-88

ГПИ Горьковский САНТЕХПРОЕКТ

Формат А4

Д24В.076.050СБ

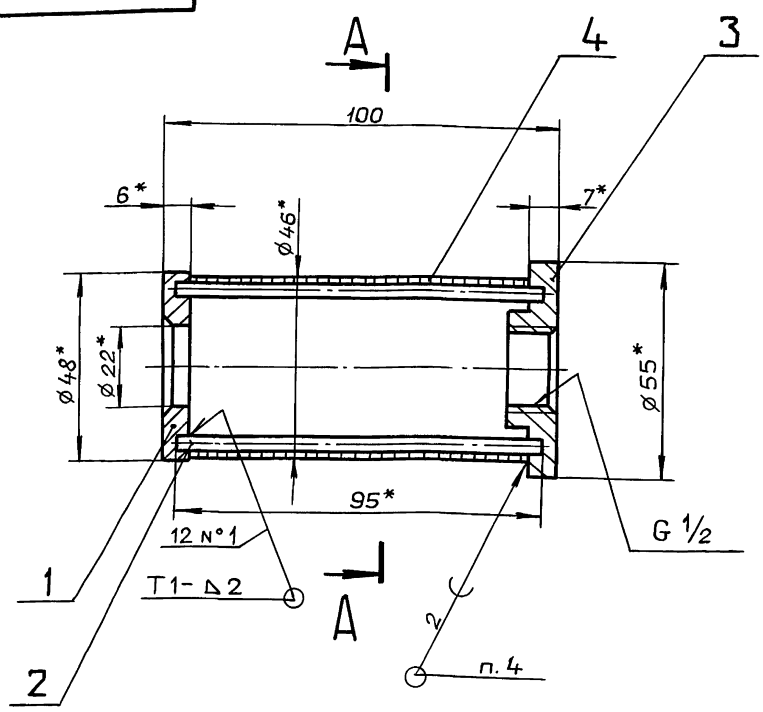

А-А

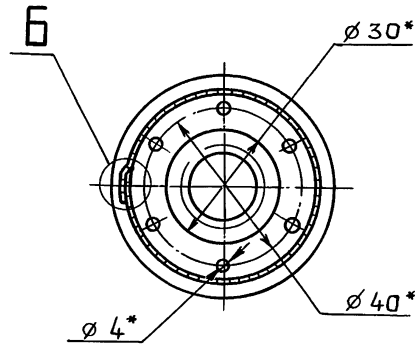

Б (2:1)

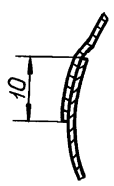

1*. Размеры для справок.
2. h16, $\pm \frac{IT16}{2}$
3. Сварные швы по ГОСТ 5264-80.
4. Припой ПрВ КР2 ПОССу 40-2 ГОСТ 21931-76.

Подп. и дата | Инв. № дубл. | Взам. инв. № | Подп. и дата | Инв. № подл.

Изм.	Лист	№ докум.	Подп.	Дата
Разраб.		Мюнтер		18.99
Пров.		Вольский		
Т. контр.				
Н. контр.		Мюнтер		
Утв.				

Д24В.076.050СБ

Элемент фильтрующий

Лит.	Масса	Масштаб
И	0,23	1:1
Лист	Листов 1	

ГПИ Горьковский САНТЕХПРОЕКТ

Копировал: Ганкова

Д24В.076.044

Серия 5.903-17 Выпуск 4-1

12,5

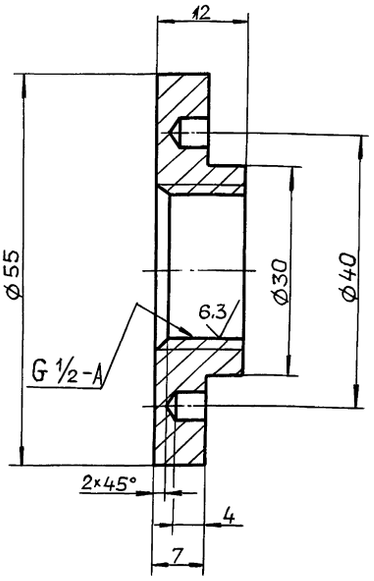

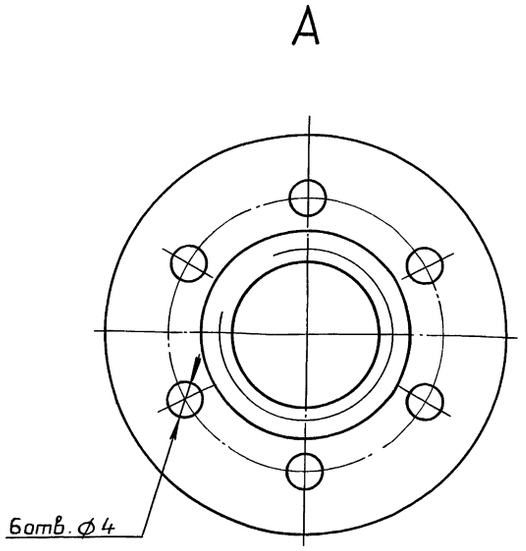

Неуказанные предельные отклонения размеров:

$H14, h14, \pm \frac{IT14}{2}$

Изм.	Лист	№ докум.	Подп.	Дата
Разраб.		Мюнтер		4.99
Пров.		Вольский		
Т.контр.				
Н.контр.		Мюнтер		
Утв.				

Д24В.076.044

Фланец

Лит.	Масса	Масштаб
И	0,1	2:1

Лист | Листов 1

Ст3сп ГОСТ380-88

ГПИ горьковский САНТЕХПРОЕКТ

Формат А3

Инв. № подл. | Подп. и дата | Взам. инв. № | Инв. № дубл. | Подп. и дата

Формат	Зона	Поз.	Обозначение	Наименование	Кол.	Примечание
				Документация		
А2			Д24В.076.060СБ	Сборочный чертеж		
				Детали		
А4		1	Д24В.076.047	Патрубок	1	
А4		2	Д24В.076.048	Патрубок	1	
				Стандартные изделия		
		3		Фланец 1-15-6 Ст25		
				ГОСТ12820-80	1	
		4		Штуцер Ш2-М20-50		
				ОСТ36.7-74	1	

Изм.	Лист	№ докум.	Подп.	Дата
Разраб.		Мюнтер		4.99
Пров.		Вольский		
Нач.отд.				
Н.контр.		Мюнтер		
Утв.				

Д24В.076.060

Труба

Лит.	Лист	Листов
И		1

ГПИ горьковский САНТЕХПРОЕКТ

Формат А4

Д24В.076.047

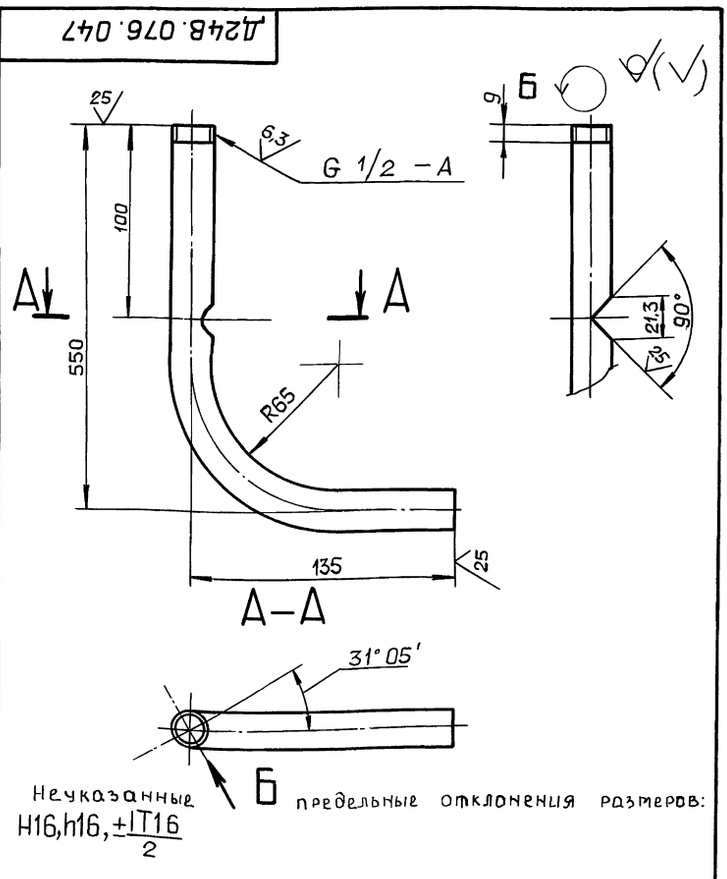

Неуказанные предельные отклонения размеров:

$H16, h16, \pm \frac{IT16}{2}$

Изм.	Лист	№ докум.	Подп.	Дата
Разраб.		Мюнтер		4.99
Пров.		Вольский		
Т.контр.				
Н.контр.		Мюнтер		
Утв.				

Д24В.076.047

Патрубок

Лит.	Масса	Масштаб
И	0,8	1:2

Лист | Листов 1

Труба 15×2,6 ГОСТ3262-75

ГПИ горьковский САНТЕХПРОЕКТ

Копировал: Ганкова

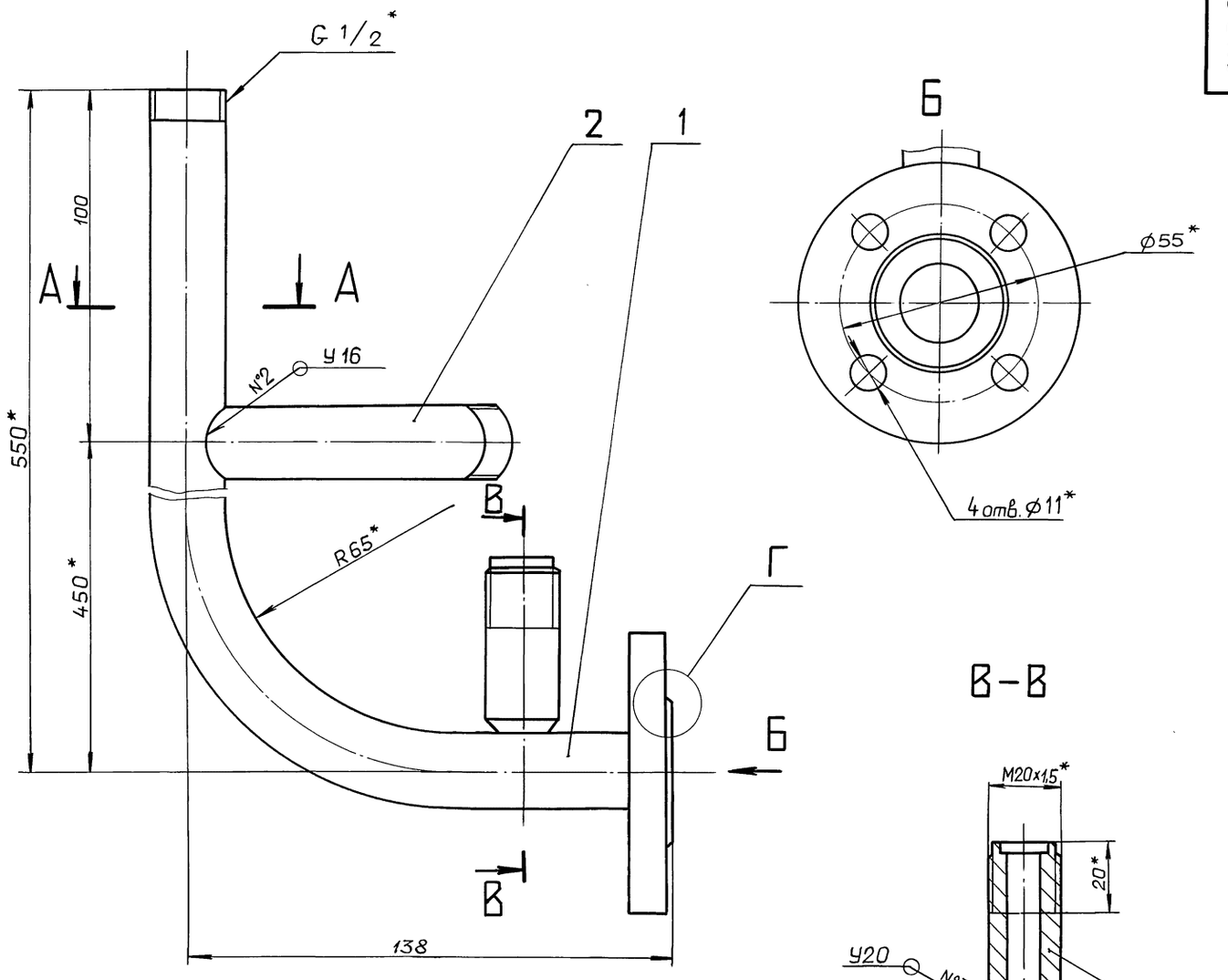

В–В

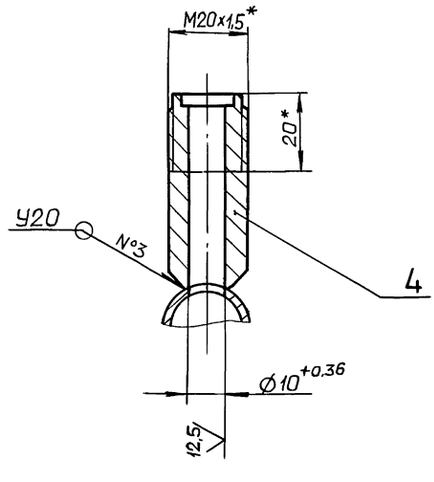

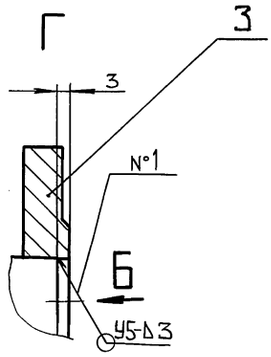

А–А

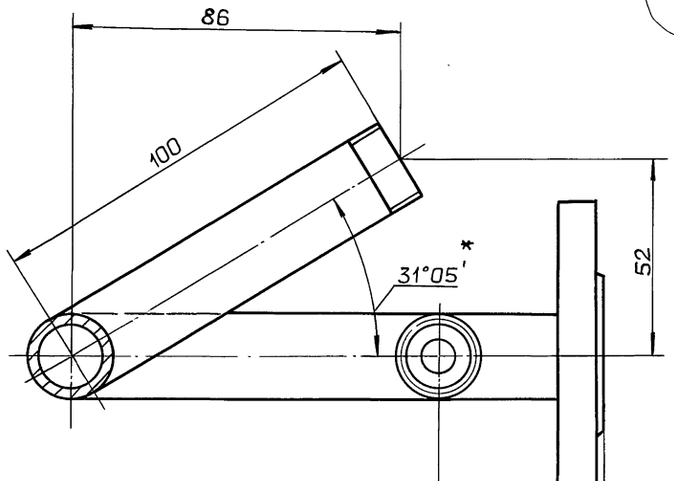

1*. Размеры для справок.

2. $\pm \frac{IT16}{2}$

3. Сварные швы по ГОСТ 16037-80.

					Д24В.076.060СБ		
Изм.	Лист	№ докум.	Подп.	Дата			
Разраб.		Мюнтер		4.99	Труба	Лит.	Масса	Масштаб
Пров.		Вольский				И	1.4	1:1
Т.контр.						Лист	Листов 1	
Н.контр.		Мюнтер				ГПИ ГОРЬКОВСКИЙ САНТЕХПРОЕКТ		
Утв.								

Копировал: Ганкова

24635-08 23 Формат А2

Инв. № подл. | Подп. и дата | Взам. инв. № | Инв. № дубл. | Подп. и дата

Д24В.076.048

Серия 5.903-17 Выпуск 4-1

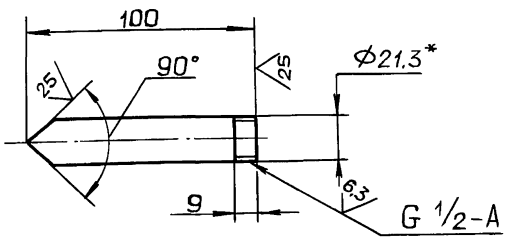

1.* Размеры для справок.

2. ± IT16/2

Изм	Лист	№ докум.	Подп.	Дата
Разраб.		Мюнтер		4.9.90
Пров.		Вольский		
Т. контр.				
Н. контр.		Мюнтер		
Утв.				

Д24В.076.048

Патрубок

Лит.	Масса	Масштаб
И	0,13	1:2
Лист	Листов 1	

Труба 15х2,6 ГОСТ3262-75

ГПИ ГОРЬКОВСКИЙ САНТЕХПРОЕКТ

Формат А4

Инв. № подл. | Подп. и дата | Взам. инв. № | Инв. № дубл. | Подп. и дата

Формат	Зона	Поз.	Обозначение	Наименование	Кол.	Примечание
				Документация		
А3			Д24В.076.080 СБ	Сборочный чертеж		
				Сборочные единицы		
А4		1	Д24В.076.090	Полухомут	2	
				Стандартные изделия		
		2		Болт М12-6g×60.56.019		
				ГОСТ 7798-70	2	
		3		Гайка М12-6Н.5.019		
				ГОСТ 5915-70	2	
		4		Шайба 12.01		
				ГОСТ 11371-78	2	

Изм	Лист	№ докум.	Подп.	Дата
Разраб.		Мюнтер		4.9.90
Пров.		Вольский		
Нач. отд.				
Н. контр.		Мюнтер		
Утв.				

Д24В.076.080

Хомут

Лит.	Лист	Листов
И		1

ГПИ ГОРЬКОВСКИЙ САНТЕХПРОЕКТ

Формат А4

Инв. № подл. | Подп. и дата | Взам. инв. № | Инв. № дубл. | Подп. и дата

Д24В.076.080 СБ

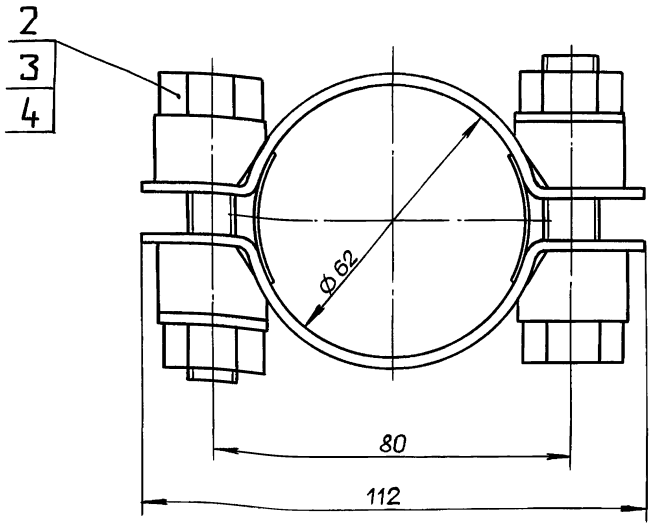

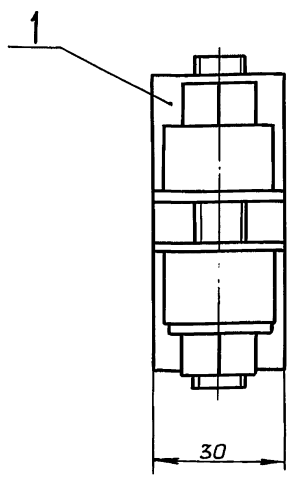

Размеры для справок.

Изм	Лист	№ докум.	Подп.	Дата
Разраб.		Мюнтер		4.9.90
Пров.		Вольский		
Т. контр.				
Н. контр.		Мюнтер		
Утв.				

Д24В.076.080 СБ

Хомут

Лит.	Масса	Масштаб
И	0,49	1:1
Лист	Листов 1	

ГПИ ГОРЬКОВСКИЙ САНТЕХПРОЕКТ

Копировал: Ганкова

24635-08 24

Формат А3

Инв. № подл. | Подп. и дата | Взам. инв. № | Инв. № дубл. | Подп. и дата

Д24В.076.058

Серия 5.903-17 Выпуск 4-1

12,5 (√)

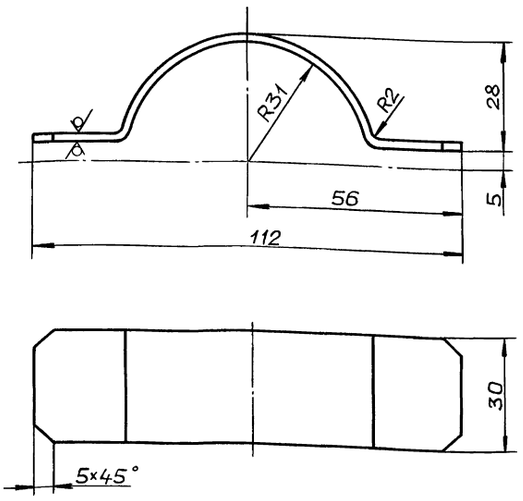

Неуказанные предельные отклонения размеров: $h14, \pm \frac{IT16}{2}$

Изм.	Лист	№ докум.	Подп.	Дата
Разраб.		Мюнтер		4.99
Пров.		Вольский		
Т.контр.				
Н.контр.		Мюнтер		
Утв.				

Д24В.076.058

Скоба

Лит.	Масса	Масштаб
И	0,07	1:1

Лист | Листов 1

Лист Б-ПН-2 ГОСТ19903-74 / 3-IV-Н-ВСт3спГОСТ16523-89

ГПИ ГОРЬКОВСКИЙ САНТЕХПРОЕКТ

Формат А4

Формат	Зона	Поз.	Обозначение	Наименование	Кол.	Примечание
				Документация		
А3			Д24В.076.090 СБ	Сборочный чертеж		
				Детали		
А4		1	Д24В.076.058	Скоба	1	
А4		2	Д24В.076.059	Бобышка	1	
А4		3	Д24В.076.061	Скоба	1	

Изм.	Лист	№ докум.	Подп.	Дата
Разраб.		Мюнтер		4.99
Пров.		Вольский		
Нач.отд.				
Н.контр.		Мюнтер		
Утв.				

Д24В.076.090

Полухомут

Лит.	Лист	Листов
И		1

ГПИ ГОРЬКОВСКИЙ САНТЕХПРОЕКТ

Формат А4

Д24В.076.090 СБ

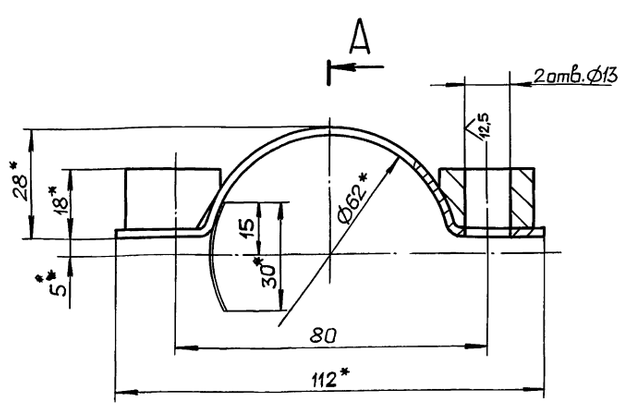

А-А

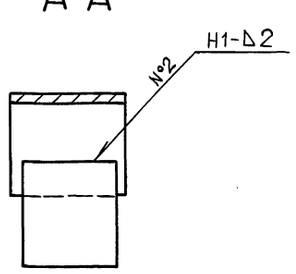

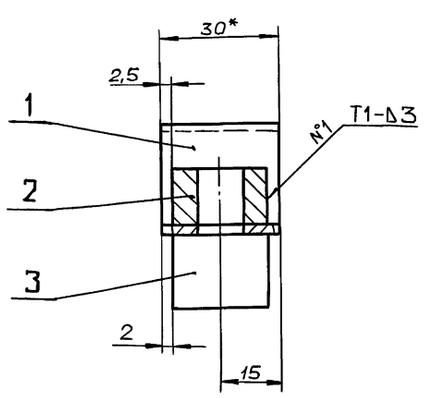

1. Покрытие Ц15.
2. * Размеры для справок.
3. $H14, \pm \frac{IT14}{2}$
4. Сварные швы по ГОСТ5264-80.

Изм.	Лист	№ докум.	Подп.	Дата
Разраб.		Мюнтер		4.99
Пров.		Вольский		
Т.контр.				
Н.контр.		Мюнтер		
Утв.				

Д24В.076.090 СБ

Полухомут

Лит.	Масса	Масштаб
И	0,2	1:1

Лист | Листов 1

ГПИ ГОРЬКОВСКИЙ САНТЕХПРОЕКТ

Копировал: Ганкова

Формат А3

Инв.№ подл. | Подп. и дата | Взам.инв.№ | Инв.№ дубл. | Подп. и дата

Серия 5.903-17 Выпуск 4-1

Д24В.076.059

12,5

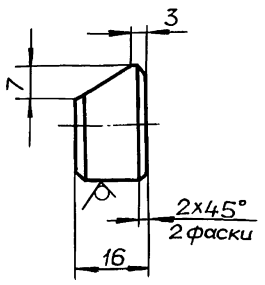

Неуказанные предельные отклонения размеров:

$h14, \pm \frac{IT14}{2}$

Изм	Лист	№ докум.	Подп.	Дата
Разраб.		Мюнтер		4.99
Пров.		Вольский		
Т.контр.				
Н.контр.		Мюнтер		
Утв.				

Д24В.076.059

Бобышка

Лит.	Масса	Масштаб
И	0.06	1:1

Лист | Листов 1

Круг 25-В ГОСТ 2590-88 / Ст3сп ГОСТ 535-88

ГПИ горьковский САНТЕХПРОЕКТ

Формат А4

Д24В.076.061

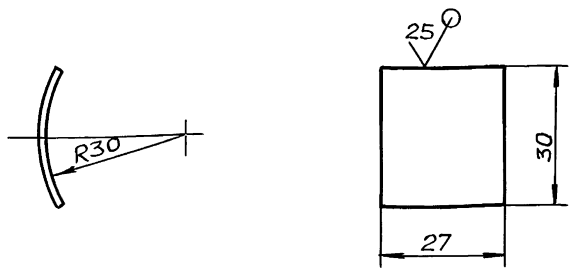

Неуказанные предельные отклонения размеров:

$h16, \pm \frac{IT16}{2}$

Изм	Лист	№ докум.	Подп.	Дата
Разраб.		Мюнтер		4.99
Пров.		Вольский		
Т.контр.				
Н.контр.		Мюнтер		
Утв.				

Д24В.076.061

Скоба

Лит.	Масса	Масштаб
И	0.01	1:1

Лист | Листов 1

Лист Б-ПН-1 ГОСТ 19903-74 / 3-IV-Н-ВСт3спГОСТ 16523-89

ГПИ горьковский САНТЕХПРОЕКТ

Формат А4

Формат	Зона	Поз.	Обозначение	Наименование	Кол.	Примечание
				Документация		
А3			Д24В.076.100 СБ	Сборочный чертеж		
				Детали		
А4		1	Д24В.076.063	Патрубок	1	
				Стандартные изделия		
		2		Штуцер Щ2-М20-50 ОСТ 36.7-74	1	

Изм	Лист	№ докум.	Подп.	Дата
Разраб.		Мюнтер		4.99
Пров.		Вольский		
Нач.отд.				
Н.контр.		Мюнтер		
Утв.				

Д24В.076.100

Труба

Лит.	Лист	Листов
И		1

ГПИ горьковский САНТЕХПРОЕКТ

Формат А4

Д24В.076.063

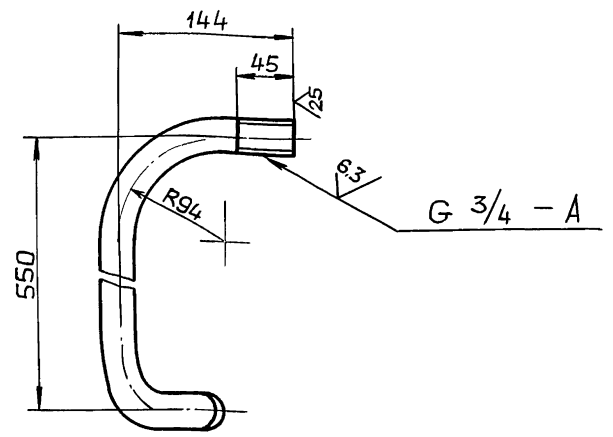

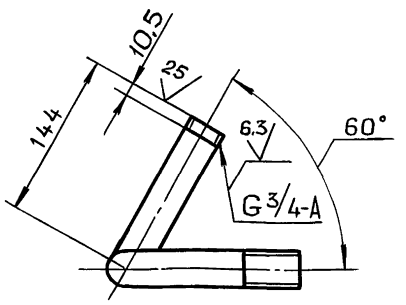

Неуказанные предельные отклонения размеров:

$\pm \frac{IT16}{2}$

Изм	Лист	№ докум.	Подп.	Дата
Разраб.		Мюнтер		4.99
Пров.		Вольский		
Т.контр.				
Н.контр.		Мюнтер		
Утв.				

Д24В.076.063

Патрубок

Лит.	Масса	Масштаб
И	1.1	1:4

Лист | Листов 1

Труба 26,8×25 ГОСТ 3262-75

ГПИ горьковский САНТЕХПРОЕКТ

Копировал: Ганкова

Формат А4

Д24В.076.100 СБ

Серия 5.903-17 выпуск 4-1

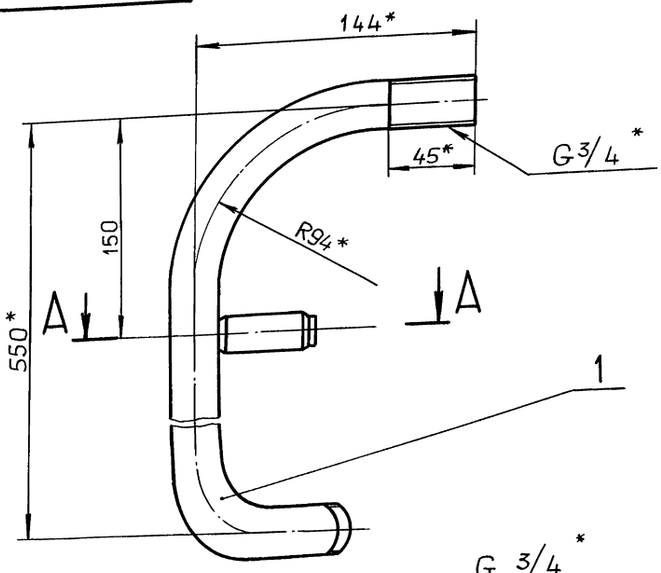

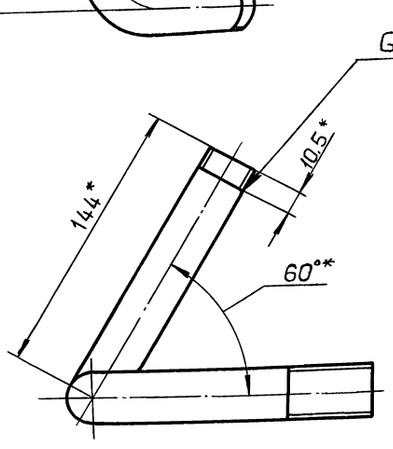

А–А (1:1)

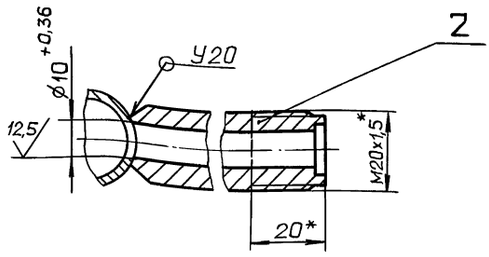

1.* Размеры для справок.

2. ± IT16/2

Изм.	Лист	№докум.	Подп.	Дата
Разраб.		Мюнтер		4.9.90
Пров.		Вольский		
Т.контр.				
Н.контр.		Мюнтер		
Утв.				

Труба

Д24В.076.100 СБ

Лит.	Масса	Масштаб
И	1,3	1:2

Лист | Листов 1

ГПИ ГОРЬКОВСКИЙ САНТЕХПРОЕКТ

Формат А3

Инв.№ подл. | Подп. и дата | Взам. инв.№ | Инв.№ дубл. | Подп. и дата

Д24В.076.110 СБ

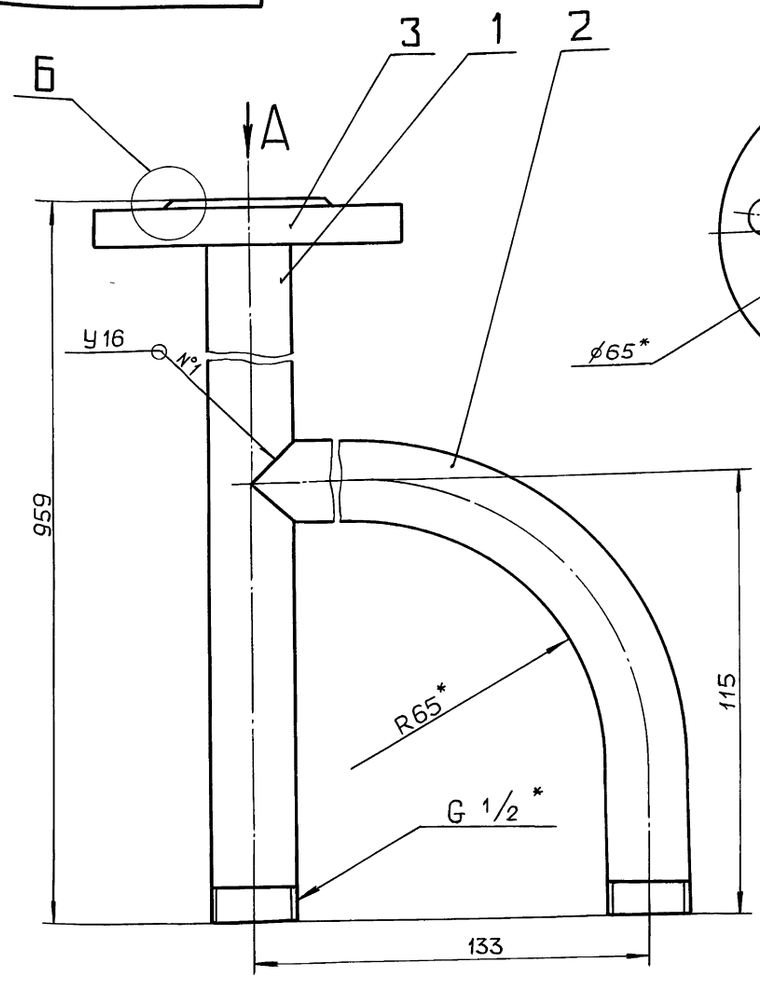

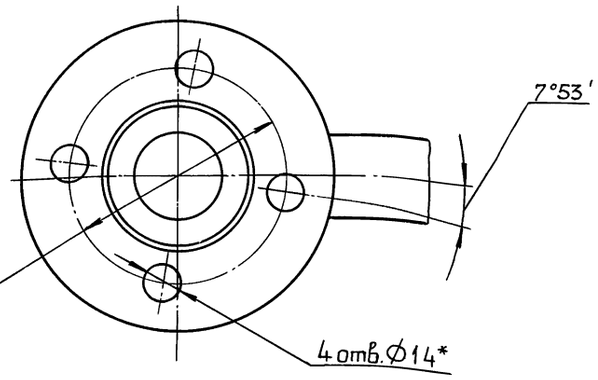

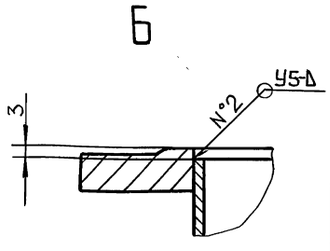

1.* Размеры для справок.

2. h16, ± IT16/2

3. Сварные швы по ГОСТ 16037-80.

Изм.	Лист	№докум.	Подп.	Дата
Разраб.		Мюнтер		4.9.90
Пров.		Вольский		
Т.контр.				
Н.контр.		Мюнтер		
Утв.				

Труба

Д24В.076.110 СБ

Лит.	Масса	Масштаб
И	2	1:1

Лист | Листов 1

ГПИ ГОРЬКОВСКИЙ САНТЕХПРОЕКТ

Копировал: Ганкова

Инв.№ подл. | Подп. и дата | Инв.№ дубл. | Взам. инв.№ | Подп. и дата

Выпуск 4-1
Серия 5.903-17

Формат	Зона	Поз.	Обозначение	Наименование	Кол.	Примечание
				Документация		
А3			Д24В.076.110 СБ	Сборочный чертеж		
				Детали		
А4		1	Д24В.076.065	Патрубок	1	
А4		2	Д24В.076.066	Патрубок	1	
				Стандартные изделия		
		3		Фланец 1-15-16 Ст25 ГОСТ 12821-80	1	

Д24В.076.110

Изм.	Лист	№ докум.	Подп.	Дата
Разраб.		Мюнтер		4.99
Пров.		Вольский		
Нач.отд.				
Н.контр.		Мюнтер		
Утв.				

Труба

Лит.	Масса	Масштаб
И		1

ГПИ Горьковский САНТЕХПРОЕКТ

Формат А4

Д24В.076.065

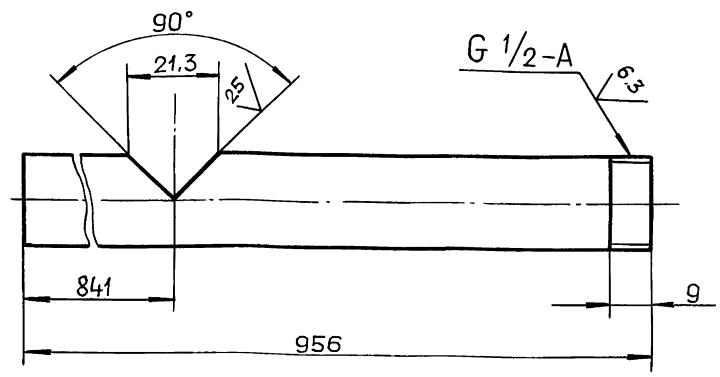

Неуказанные предельные отклонения размеров: $\pm \frac{IT16}{2}$

Изм.	Лист	№ докум.	Подп.	Дата
Разраб.		Мюнтер		4.99
Пров.		Вольский		
Т.контр.				
Н.контр.		Мюнтер		
Утв.				

Патрубок

Лит.	Масса	Масштаб
И	1.02	1:1

Лист	Листов 1

Труба 15×2,6 ГОСТ 3262-75

ГПИ Горьковский САНТЕХПРОЕКТ

Формат А4

Д24В.076.066

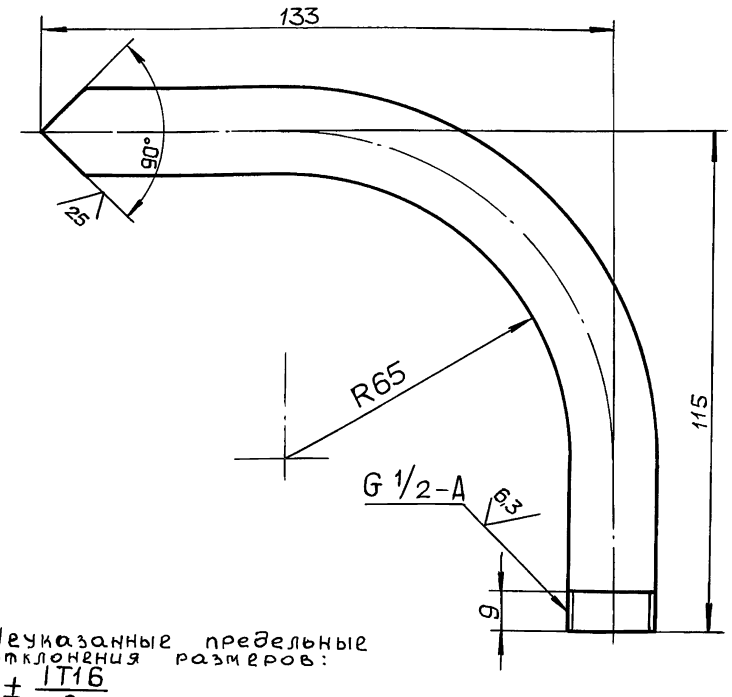

Неуказанные предельные отклонения размеров: $\pm \frac{IT16}{2}$

Изм.	Лист	№ докум.	Подп.	Дата
Разраб.		Мюнтер		4.99
Пров.		Вольский		
Т.контр.				
Н.контр.		Мюнтер		
Утв.				

Патрубок

Лит.	Масса	Масштаб
И	0,23	1:1

Лист	Листов 1

Труба 15×2,6 ГОСТ 3262-75

ГПИ Горьковский САНТЕХПРОЕКТ

Формат А4

Формат	Зона	Поз.	Обозначение	Наименование	Кол.	Примечание
				Документация		
А4			Д24В.076.120 СБ	Сборочный чертеж		
				Детали		
БЧ		1	Д24В.076.068	Патрубок		
				Труба 57×3 ГОСТ 10704-76		
				Д ГОСТ 10705-80		
				L=91 h16 $\overset{25}{\nabla}$	1	0.4кг
				Стандартные изделия		
		2		Фланец 1-50-16 Ст25 ГОСТ 12821-80	1	

Д24В.076.120

Изм.	Лист	№ докум.	Подп.	Дата
Разраб.		Мюнтер		4.99
Пров.		Вольский		
Нач.отд.				
Н.контр.		Мюнтер		
Утв.				

Патрубок

Лит.	Масса	Масштаб
И		1

ГПИ Горьковский САНТЕХПРОЕКТ

Копировал: Ганкова

24635-08 28

Формат А4

Подп. и дата | Инв. № дубл. | Взам. инв. № | Подп. и дата | Инв. № подл.

Д24В.076.120 СБ

Серия 5.903-17 выпуск 4-1

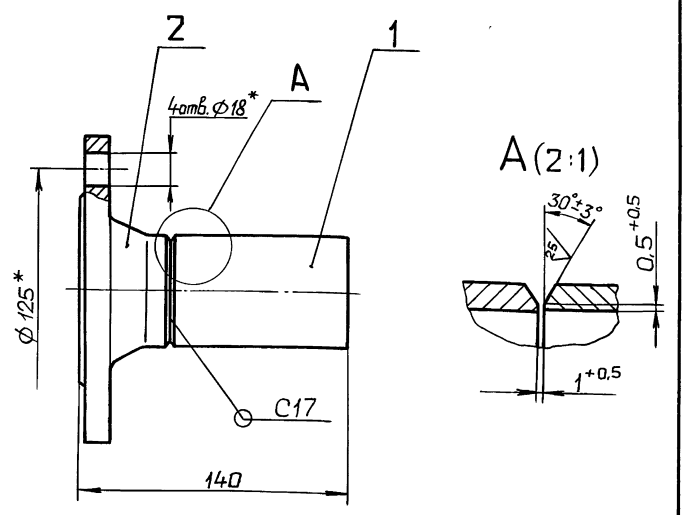

1.* Размеры для справок.

2. h16, $\pm \frac{IT16}{2}$

Изм.	Лист	№ докум.	Подп.	Дата
Разраб.		Мюнтер		4.9.90
Пров.		Вольский		
Т.контр.				
Н.контр.		Мюнтер		
Утв.				

Патрубок

Д24В.076.120 СБ

Лит.	Масса	Масштаб
И	2,7	1:2

Лист | Листов 1

ГПИ горьковский САНТЕХПРОЕКТ

Формат А4

Формат	Зона	Поз.	Обозначение	Наименование	Кол.	Примечание
				Документация		
А2			Д24В.076.130СБ	Сборочный чертеж		
				Сборочные единицы		
А4		1	Д24В.076.140	Бак	1	
А4		2	Д24В.076.150	Крышка	1	
				Детали		
А4		3	Д24В.076.071	Ось	2	
				Стандартные изделия		
		4		Шплинт 1,6×8.006 ГОСТ 397-79	4	

Изм.	Лист	№ докум.	Подп.	Дата
Разраб.		Мюнтер		4.9.90
Пров.		Вольский		
Нач.отд.				
Н.контр.		Мюнтер		
Утв.				

Бак силиката натрия

Д24В.076.130

Лит.	Лист	Листов
		1

ГПИ горьковский САНТЕХПРОЕКТ

Формат А4

Формат	Зона	Поз.	Обозначение	Наименование	Кол.	Примечание
				Документация		
А2			Д24В.076.140СБ	Сборочный чертеж		
				Детали		
БЧ		1	Д24В.076.073	Патрубок		
				Труба 57×3 ГОСТ10704-76		
				Д ГОСТ 10705-80		
				L=74 h16	1	0,3кг
БЧ		2	Д24В.076.074	Стенка		
				Лист Б-ПН-3 ГОСТ19903-74		
				3-IV-Н-ВСт3сп ГОСТ16523-89		
				(994×494) h16	1	11,56кг
А4		3	Д24В.076.075	Стенка	1	
БЧ		4	Д24В.076.076	Патрубок		
				Труба 48×3,5		
				ГОСТ 3262-75		
				L=919 h16	1	3,0кг
А4		5	Д24В.076.077	Стенка	1	
		6	-01	Стенка	1	
А4		7	Д24В.076.078	Петля	2	

Изм.	Лист	№ докум.	Подп.	Дата
Разраб.		Мюнтер		4.9.90
Пров.		Вольский		
Нач.отд.				
Н.контр.		Мюнтер		
Утв.				

Бак

Д24В.076.140

Лит.	Лист	Листов
И	1	2

ГПИ горьковский САНТЕХПРОЕКТ

Формат А4

Формат	Зона	Поз.	Обозначение	Наименование	Кол.	Примечание
				Патрубок		
				Труба 48×3,5		
				ГОСТ 3262-75		
БЧ		8	Д24В.076.079	L=92 h16	1	0,3кг
БЧ		9	Д24В.076.081	L=108 h16	1	0,35кг
А4		10	Д24В.076.082	Днище	1	
А4		11	Д24В.076.083	Крышка	1	
А4		12	Д24В.076.084	Патрубок	1	
				Стандартные изделия		
		14		Фланец 1-50-16 Ст25 ГОСТ12821-80	1	
		15		Отвод 90° 45×2,5 ГОСТ17375-83	1	

Изм.	Лист	№ докум.	Подп.	Дата

Д24В.076.140

Лист 2

Копировал: Ганкова

Б

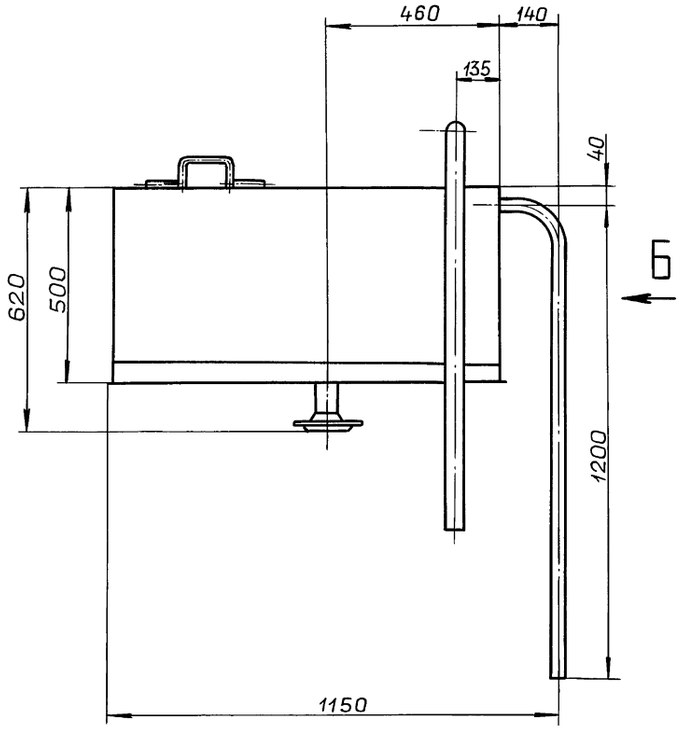

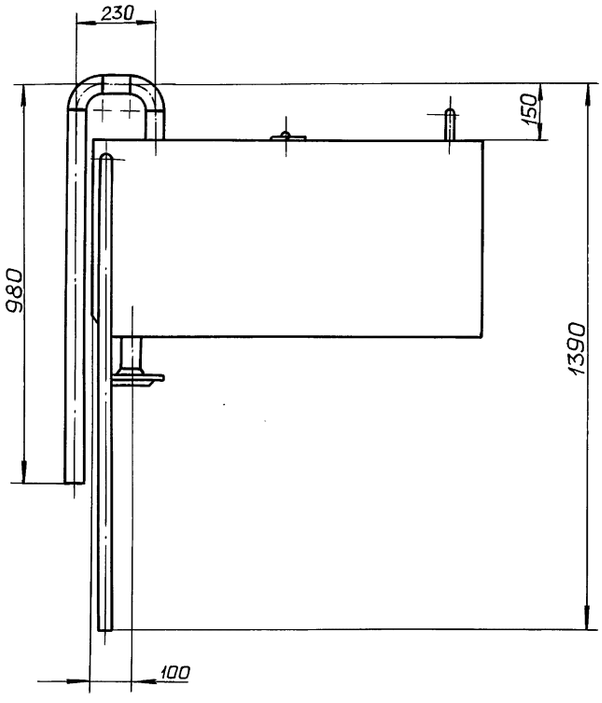

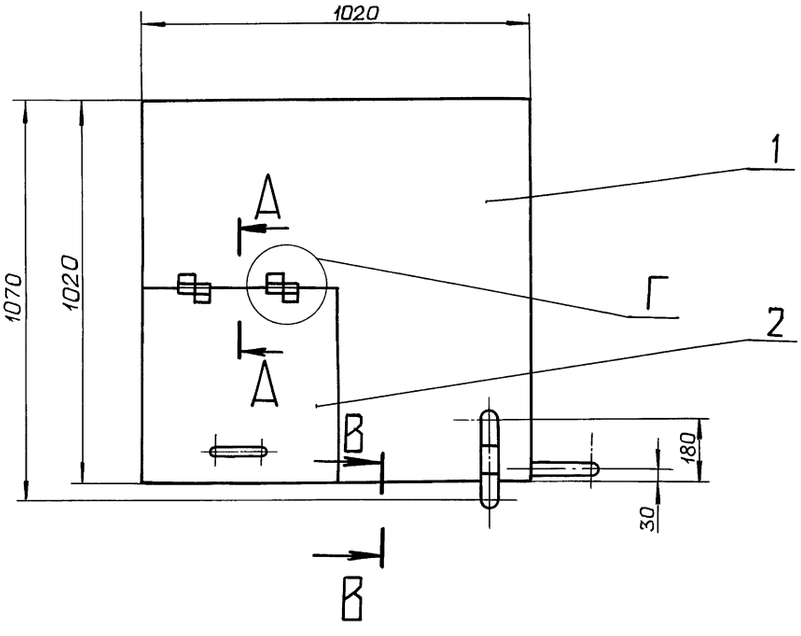

Г (1:1)

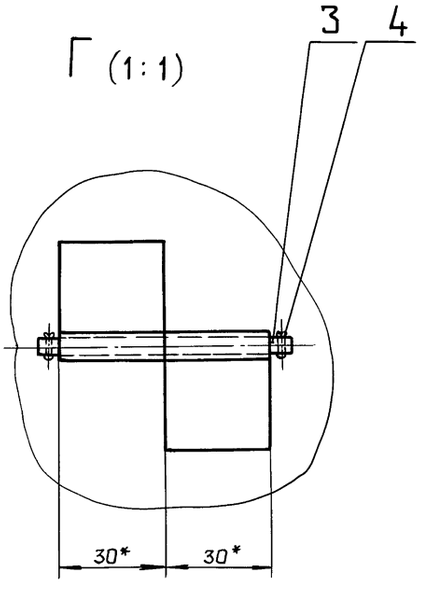

А–А(1:1)

В–В(1:2)

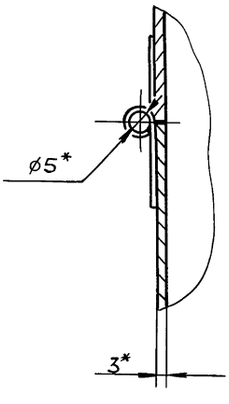

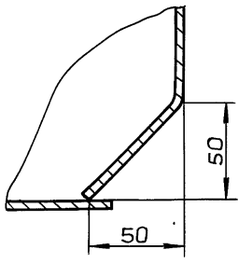

Размеры для справок.

					Д24В.076.130 СБ		
Изм.	Лист	№докум.	Подп.	Дата	Бак силиката натрия	Лит.	Масса	Масштаб
Разраб.		Мюнтер		4.90		И	105	1:10
Пров.		Вольский				Лист	Листов 1	
Т.контр.						ГПИ ГОРЬКОВСКИЙ САНТЕХПРОЕКТ		
Н.контр.		Мюнтер						
Утв.								

Копировал: Ганкова

Инв.№подл. | Подп. и дата | Взам.инв.№ | Инв.№дубл. | Подп. и дата

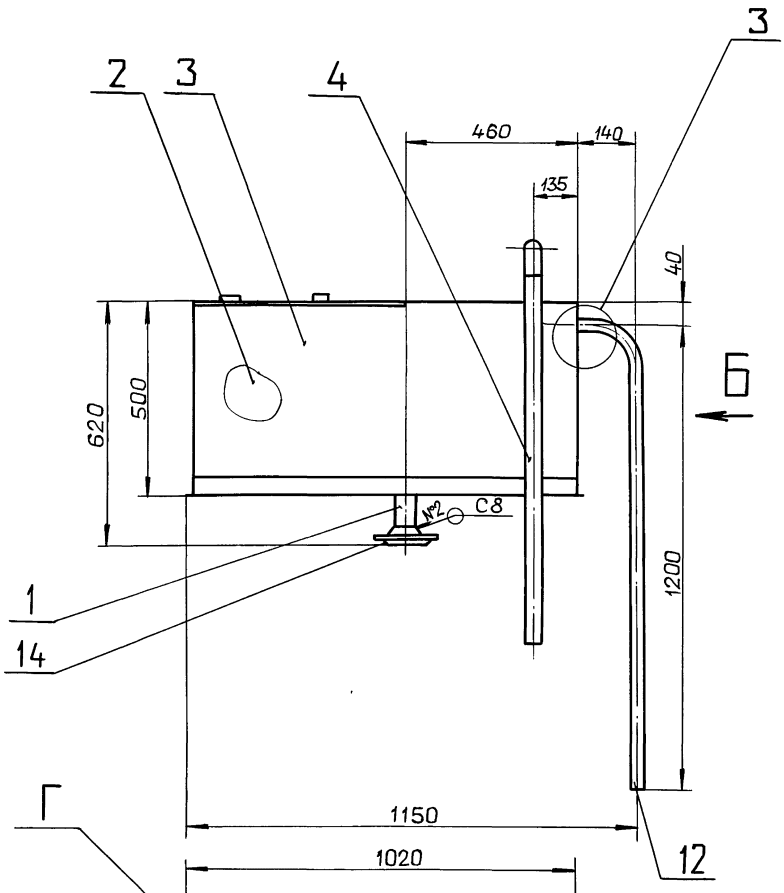

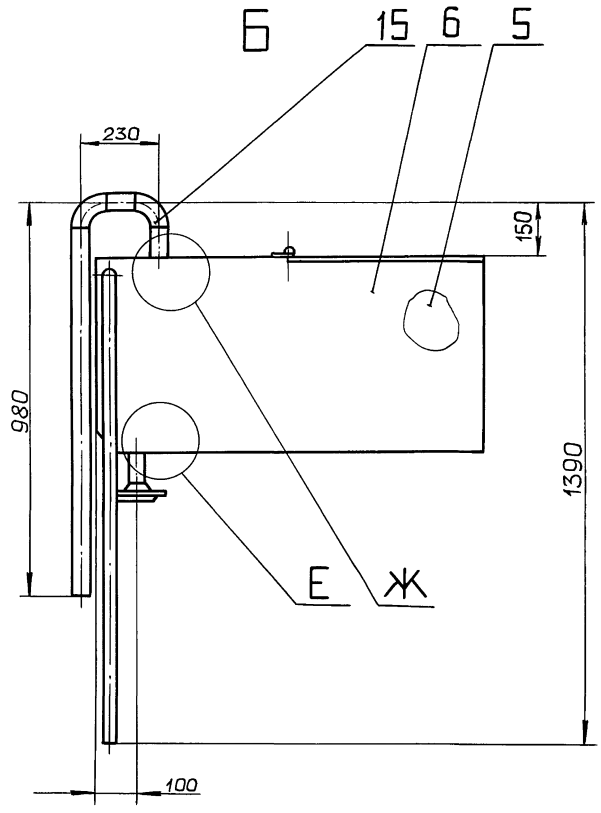

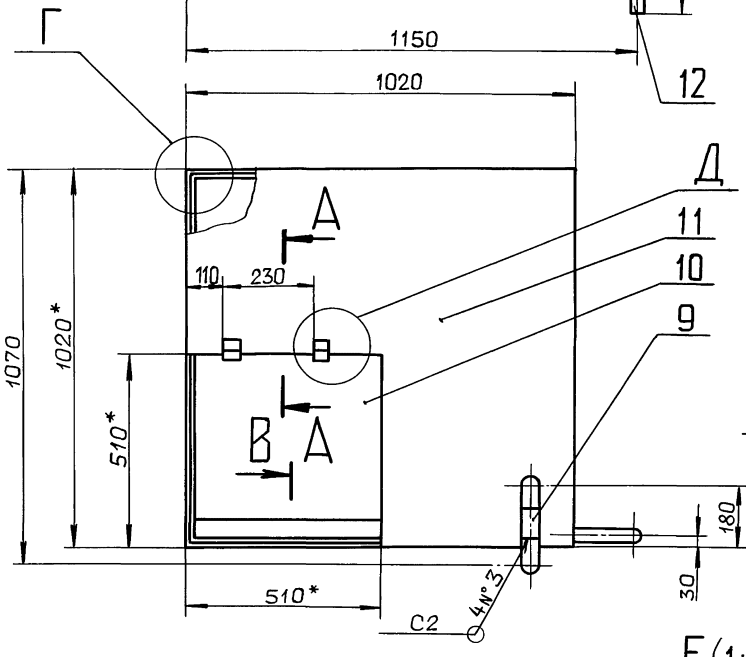

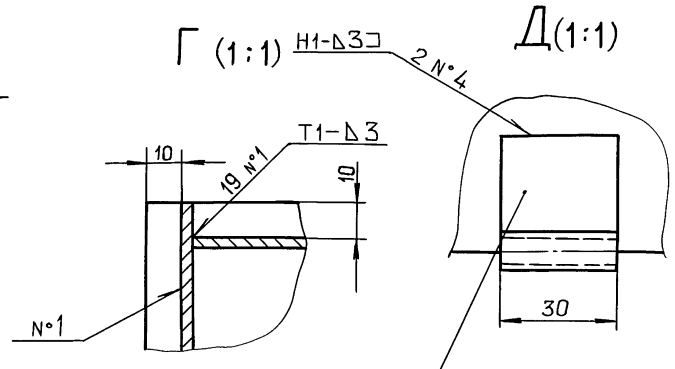

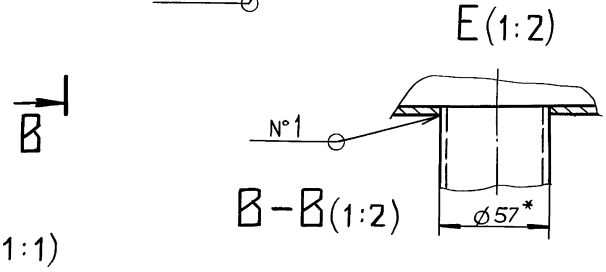

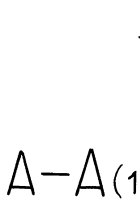

А-А(1:1)

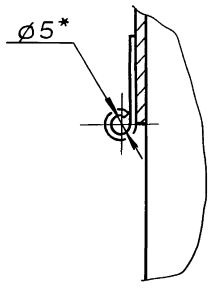

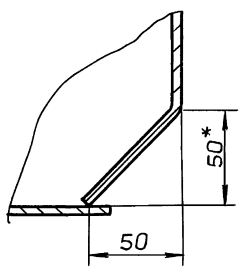

1*. Размеры для справок.

2. $h16, \pm \frac{IT16}{2}$

3. Сварные швы по ГОСТ 5264-80.

					Д24В.076.140СБ		
Изм.	Лист	№ докум.	Подп.	Дата			
Разраб.		Мюнтер		4.9.90	Бак	Лит.	Масса	Масштаб
Пров.		Вольский				И	98	1:10
Т.контр.						Лист	Листов 1	
Н.контр.		Мюнтер				ГПИ ГОРЬКОВСКИЙ САНТЕХПРОЕКТ		
Утв.								

Копировал: Ганкова

Инв. № подл. | Подп. и дата | Взам. инв. № | Инв. № дубл. | Подп. и дата

Серия 5.903-17 Выпуск 4-1

Д24В.076.071

12,5

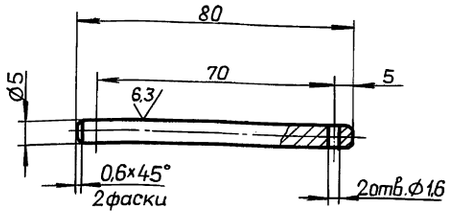

Неуказанные предельные отклонения размеров:

$H14, h14, \pm \frac{IT16}{2}$

Изм.	Лист	№ докум.	Подп.	Дата
Разраб.		Мюнтер		4.9.90
Пров.		Вольский		
Т.контр.				
Н.контр.		Мюнтер		
Утв.				

Д24В.076.071

Ось

Лит.	Масса	Масштаб
И	0,01	1:1
Лист	Листов 1	

Ст3сп ГОСТ 380-88

ГПИ ГОРЬКОВСКИЙ САНТЕХПРОЕКТ

Формат А4

Д24В.076.075

25

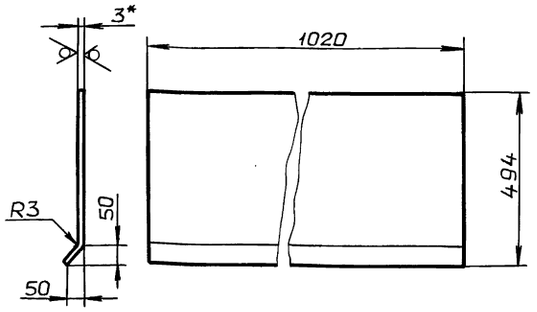

1.* Размеры для справок.

2. $h16, \pm \frac{IT16}{2}$

Изм.	Лист	№ докум.	Подп.	Дата
Разраб.		Мюнтер		4.9.90
Пров.		Вольский		
Т.контр.				
Н.контр.		Мюнтер		
Утв.				

Д24В.076.075

Стенка

Лит.	Масса	Масштаб
И	12,4	1:10
Лист	Листов 1	

Лист Б-ПН-3 ГОСТ 19903-74
3-IV-Н-ВСт3спГОСТ16523-89

ГПИ ГОРЬКОВСКИЙ САНТЕХПРОЕКТ

Формат А4

Д24В.076.077

25

Д24В.076.077

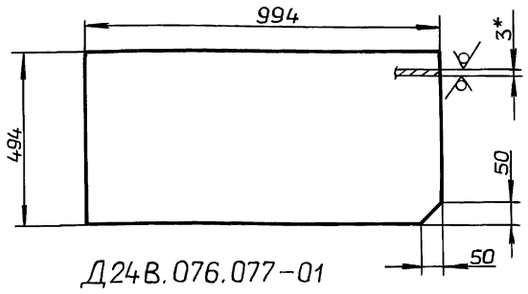

Д24В.076.077-01

Остальное - см. Д24В.076.077

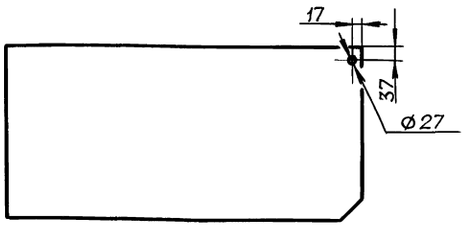

1.* Размеры для справок.

2. $H16, h16, \pm \frac{IT16}{2}$

Изм.	Лист	№ докум.	Подп.	Дата
Разраб.		Мюнтер		4.9.90
Пров.		Вольский		
Т.контр.				
Н.контр.		Мюнтер		
Утв.				

Д24В.076.077

Стенка

Лит.	Масса	Масштаб
И	11,6	1:10
Лист	Листов 1	

Лист Б-ПН-3 ГОСТ 19903-74
3-IV-Н-ВСт3спГОСТ16523-89

ГПИ ГОРЬКОВСКИЙ САНТЕХПРОЕКТ

Формат А4

Д24В.076.078

12,5

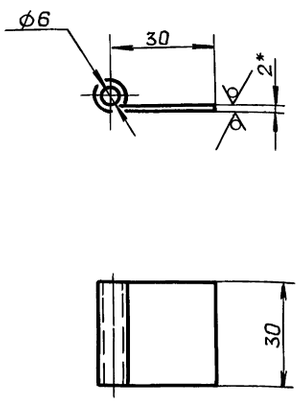

1.* Размеры для справок.

2. $H14, h14, \pm \frac{IT16}{2}$

Изм.	Лист	№ докум.	Подп.	Дата
Разраб.		Мюнтер		4.9.90
Пров.		Вольский		
Т.контр.				
Н.контр.		Мюнтер		
Утв.				

Д24В.076.078

Петля

Лит.	Масса	Масштаб
И	0,02	1:1
Лист	Листов 1	

Лист Б-ПН-2 ГОСТ 19903-74
3-IV-Н-ВСт3спГОСТ16523-89

ГПИ ГОРЬКОВСКИЙ САНТЕХПРОЕКТ

Копировал: Ганкова

24635-08 32

Формат А4

Инв. № подл. | Подп. и дата | Взам. инв. № | Инв. № дубл. | Подп. и дата

Серия 5.903-17 Выпуск 4-1

Д24В.076.082

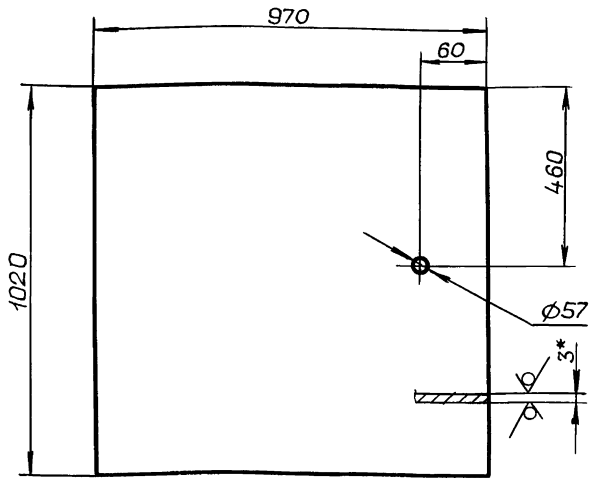

1.* Размеры для справок.
2. H16, h16, $\pm \frac{IT16}{2}$

Изм	Лист	№ докум.	Подп.	Дата
Разраб.		Мюнтер		4.99
Пров.		Вольский		
Т.контр.				
Н.контр.		Мюнтер		
Утв.				

Д24В.076.082

Днище

Лит.	Масса	Масштаб
И	23,3	1:10
Лист	Листов 1	

Лист Б-ПН-3 ГОСТ19903-74
3-IV-Н-ВСт3сп ГОСТ16523-89

ГПИ ГОРЬКОВСКИЙ САНТЕХПРОЕКТ

формат А4

Д24В.076.083

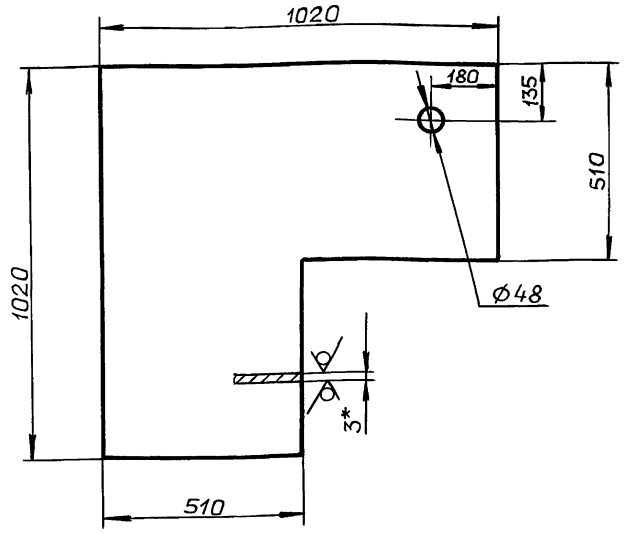

1.* Размеры для справок.
2. H16, h16, $\frac{IT16}{2}$

Изм	Лист	№ докум.	Подп.	Дата
Разраб.		Мюнтер		4.99
Пров.		Вольский		
Т.контр.				
Н.контр.		Мюнтер		
Утв.				

Д24В.076.083

Крышка

Лит	Масса	Масштаб
И	18,4	1:10
Лист	Листов 1	

Лист Б-ПН-3 ГОСТ19903-74
3-IV-Н-ВСт3сп ГОСТ16523-89

ГПИ ГОРЬКОВСКИЙ САНТЕХПРОЕКТ

формат А4

Д24В.076.084

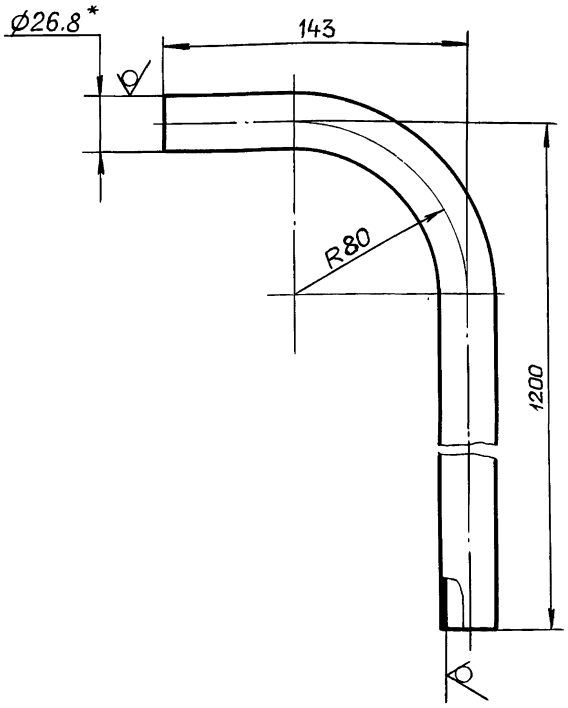

1.* Размеры для справок.
2. $\pm \frac{IT16}{2}$

Изм	Лист	№ докум.	Подп.	Дата
Разраб.		Мюнтер		4.99
Пров.		Вольский		
Т.контр.				
Н.контр.		Мюнтер		
Утв.				

Д24В.076.084

Патрубок

Лит.	Масса	Масштаб
И	2	1:2
Лист	Листов 1	

Труба 26.8 х25 ГОСТ3262-75

ГПИ ГОРЬКОВСКИЙ САНТЕХПРОЕКТ

формат А4

Формат	Зона	Поз.	Обозначение	Наименование	Кол.	Примечание
				Документация		
А3			Д24В.076.150СБ	Сборочный чертеж		
				Детали		
А4		1	Д24В.076.078	Петля	2	
Б4		2	Д24В.076.085	Полотно		
				Лист Б-ПН-3 ГОСТ19903-74		
				3-IV-Н-ВСт3сп ГОСТ16523-89		
				(509х509) h16	1	6.1кг
А4		3	Д24В.076.086	Ручка	1	

Изм	Лист	№ докум.	Подп.	Дата
Разраб.		Мюнтер		4.99
Пров.		Вольский		
Нач.отд.				
Н.контр.		Мюнтер		
Утв.				

Д24В.076.150

Крышка

Лит.	Лист	Листов
И		1

ГПИ ГОРЬКОВСКИЙ САНТЕХПРОЕКТ

Копировал: Ганкова

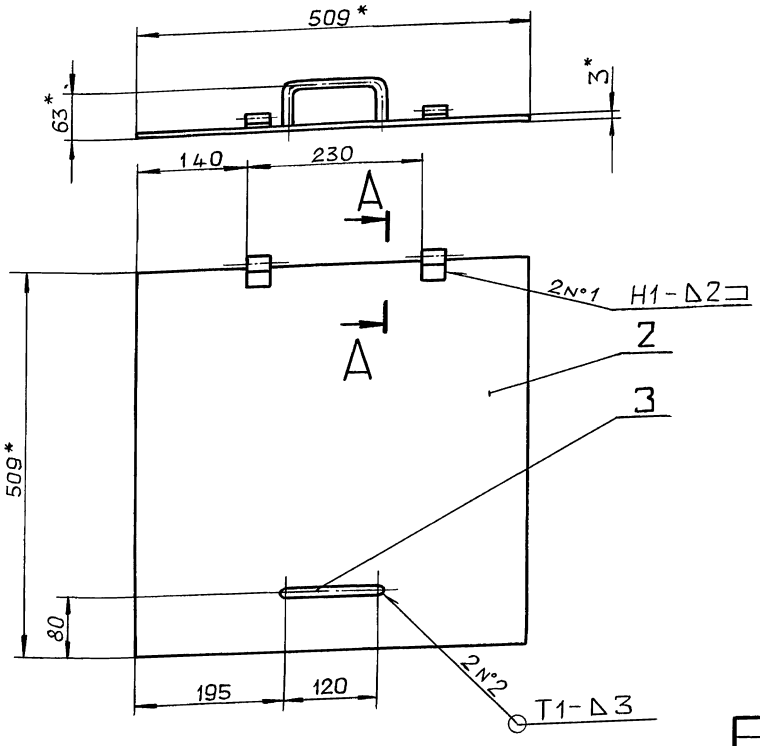

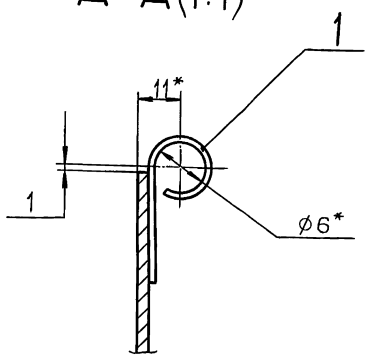

1*. Размеры для справок.

2. $\pm \frac{IT16}{2}$

3. Сварные швы по ГОСТ 5264-80.

					Д24В.076.150 СБ	
Изм.	Лист	№ докум.	Подп.	Дата		
Разраб.		Мюнтер		4.99	Крышка	Лит. И; Масса 6,5; Масштаб 1:5
Пров.		Вольский				Лист; Листов 1
Т.контр.						ГПИ ГОРЬКОВСКИЙ САНТЕХПРОЕКТ
Н.контр.		Мюнтер				
Утв.						

Формат А3

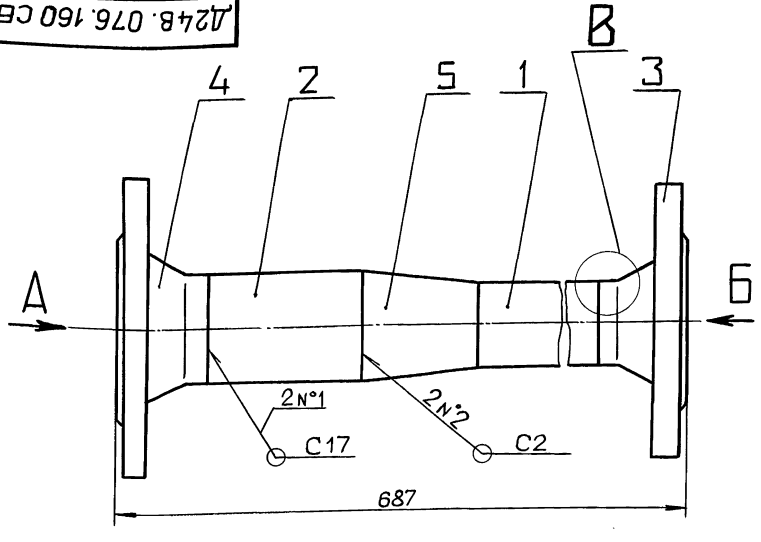

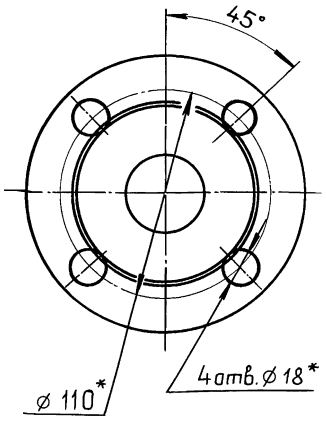

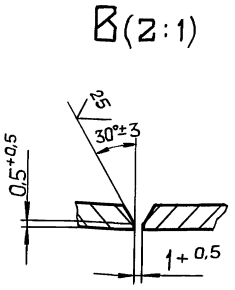

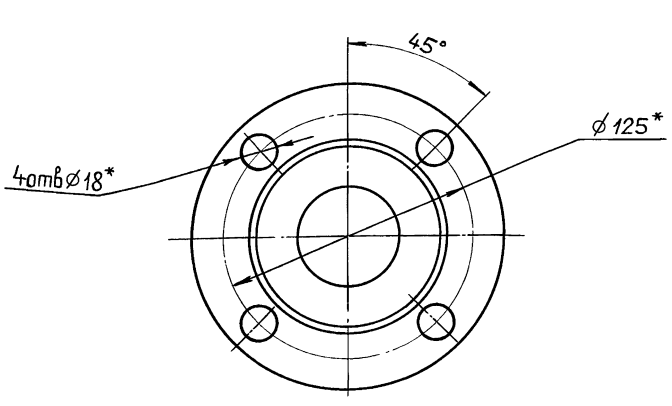

1*. Размеры для справок.

2. h16, $\pm \frac{IT16}{2}$

3. Сварные швы по ГОСТ 16037-80.

					Д24В.076.160 СБ	
Изм.	Лист	№ докум.	Подп.	Дата		
Разраб.		Мюнтер		4.99	Труба	Лит. И; Масса 5,8; Масштаб 1:2
Пров.		Вольский				Лист; Листов 1
Т.контр.						ГПИ ГОРЬКОВСКИЙ САНТЕХПРОЕКТ
Н.контр.		Мюнтер				
Утв.						

Копировал: Ганкова

Инв. № подл. | Подп. и дата | Взам. инв. № | Инв. № дубл. | Подп. и дата

Серия 5.903-17 Выпуск 4-1

25 V(√)

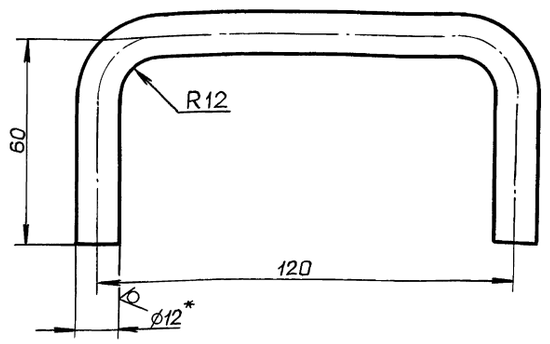

1.* Размеры для справок.
2. ± IT16/2

Изм	Лист	№ докум.	Подп.	Дата
Разраб.		Мюнтер		4.9.90
Пров.		Вольский		
Т.контр.				
Н.контр.		Мюнтер		
Утв.				

Д24В.076.086

Ручка

Лит.	Масса	Масштаб
И	0,2	1:1

Лист | Листов 1

Круг 12-В ГОСТ2590-88 / Ст3сп ГОСТ 535-88

ГПИ ГОРЬКОВСКИЙ САНТЕХПРОЕКТ

Формат А4

Инв.№подл. | Подп. и дата | Взам.инв.№ | Инв.№дубл. | Подп. и дата

Формат	Зона	Поз.	Обозначение	Наименование	Кол.	Примечание
				Документация		
А3			Д24В.076.160СБ	Сборочный чертеж		
				Детали		
Б4		1	Д24В.076.088	Патрубок		
				Труба 45×2 ГОСТ10704-76		
				Д ГОСТ10705-80		
				L=450 h16 25/V	1	0,96кг
Б4		2	Д24В.076.089	Патрубок		
				Труба 57×3 ГОСТ10704-76		
				Д ГОСТ10705-80		
				L=80 h16 25/V	1	0,32кг
				Стандартные изделия		
				Фланец ГОСТ12821-80		
		3		1-40-16 Ст25	1	
		4		1-50-16 Ст25	1	
		5		Переход К57×4-45×2,5 ГОСТ17378-83	1	

Изм	Лист	№ докум.	Подп.	Дата
Разраб.		Мюнтер		4.9.90
Пров.		Вольский		
Нач.отд				
Н.контр.		Мюнтер		
Утв.				

Д24В.076.160

Труба

Лит.	Лист	Листов
И		1

ГПИ ГОРЬКОВСКИЙ САНТЕХПРОЕКТ

Формат А4

Инв.№подл. | Подп. и дата | Взам.инв.№ | Инв.№дубл. | Подп. и дата

Формат	Зона	Поз.	Обозначение	Наименование	Кол.	Примечание
				Документация		
А3			Д24В.076.170СБ	Сборочный чертеж		
				Детали		
А4		1	Д24В.076.092	Воронка	1	
				Патрубок		
				Труба 57×3 ГОСТ10704-76		
				Д ГОСТ10705-80		
Б4		2	Д24В.076.093	L=353 h16 25/V	1	1,41кг
Б4		3	Д24В.076.094	L=463 h16 25/V	1	1,85кг
Б4		4	Д24В.076.095	L=1383 h16 25/V	1	5,53кг
				Стандартные изделия		
		5		Фланец 1-50-16 Ст25 ГОСТ12821-80	1	
		6		Отвод 90° 57×3 ГОСТ17375-83	2	
		7		Тройник 57×3 ГОСТ17376-83	1	

Изм	Лист	№ докум.	Подп.	Дата
Разраб.		Мюнтер		4.9.90
Пров.		Вольский		
Нач.отд				
Н.контр.		Мюнтер		
Утв.				

Д24В.076.170

Труба

Лит.	Лист	Листов
И		1

ГПИ ГОРЬКОВСКИЙ САНТЕХПРОЕКТ

Формат А4

Инв.№подл. | Подп. и дата | Взам.инв.№ | Инв.№дубл. | Подп. и дата

25 V(√)

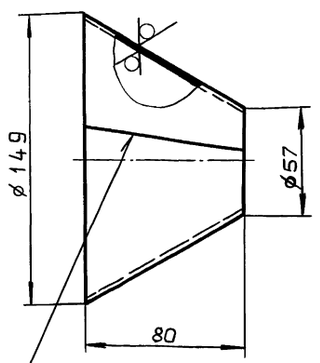

ГОСТ5264-80 – С2

Неуказанные предельные отклонения размеров:

h16, ± IT16/2

Изм	Лист	№ докум.	Подп.	Дата
Разраб.		Мюнтер		4.9.90
Пров.		Вольский		
Т.контр.				
Н.контр.		Мюнтер		
Утв.				

Д24В.076.092

Воронка

Лит.	Масса	Масштаб
И	0,65	1:2

Лист | Листов 1

Лист Б-ПН-3 ГОСТ19903-74 / 3-IV-Н-ВСт3сп ГОСТ16523-89

ГПИ ГОРЬКОВСКИЙ САНТЕХПРОЕКТ

Копировал: Ганкова

24635-08 35

Формат А4

Инв.№подл. | Подп. и дата | Взам.инв.№ | Инв.№дубл. | Подп. и дата

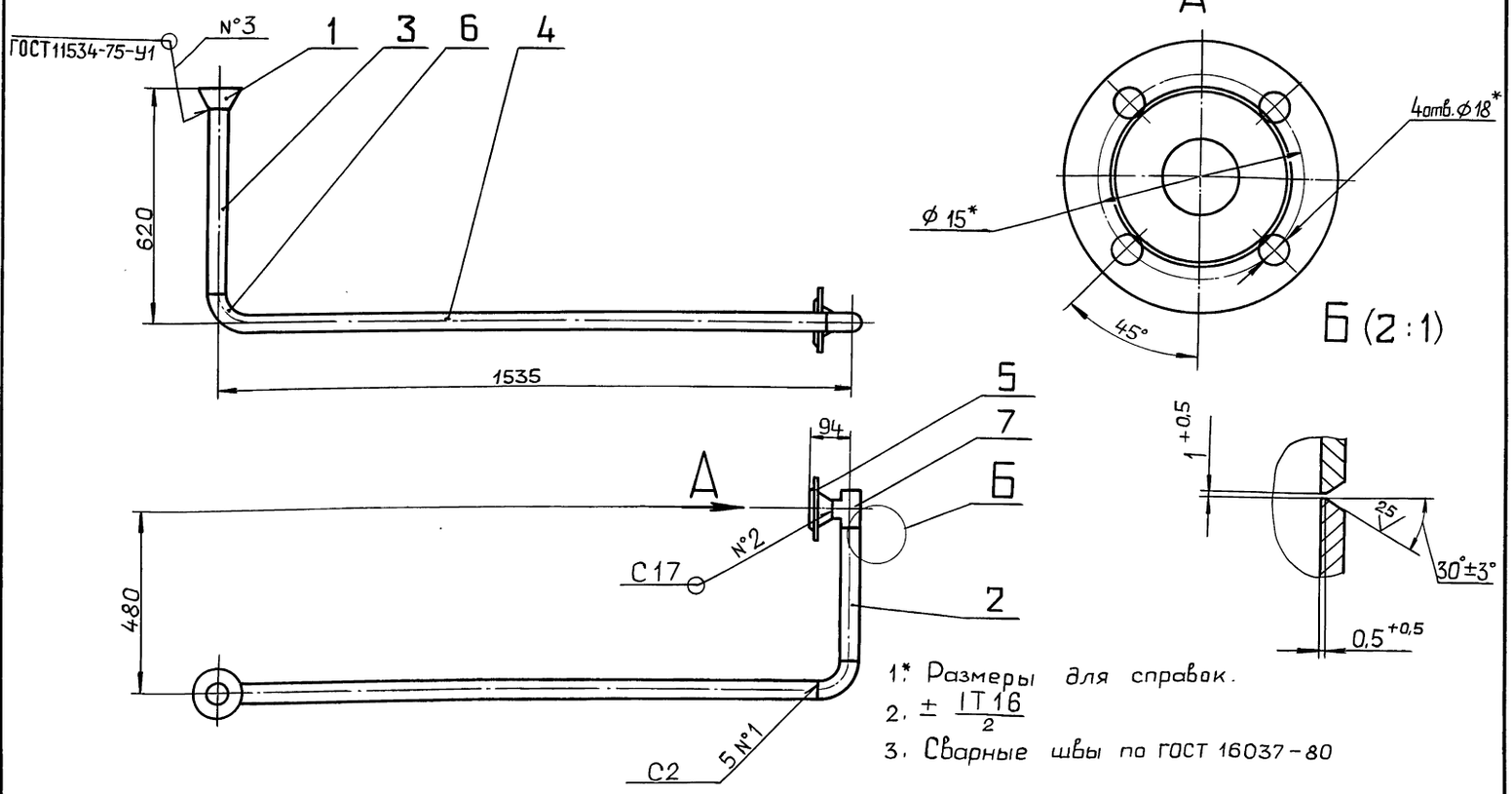

1* Размеры для справок.

2. $\pm \frac{IT16}{2}$

3. Сварные швы по ГОСТ 16037-80

Изм.	Лист	№докум.	Подп.	Дата
Разраб.		Мюнтер		4.90
Пров.		Вольский		
Т.контр.				
Н.контр.		Мюнтер		
Утв.				

Д24В.076.170 СБ

Труба

Лит.	Масса	Масштаб
И	13,7	1:10

Лист | Листов 1

ГПИ ГОРЬКОВСКИЙ САНТЕХПРОЕКТ

Формат А3

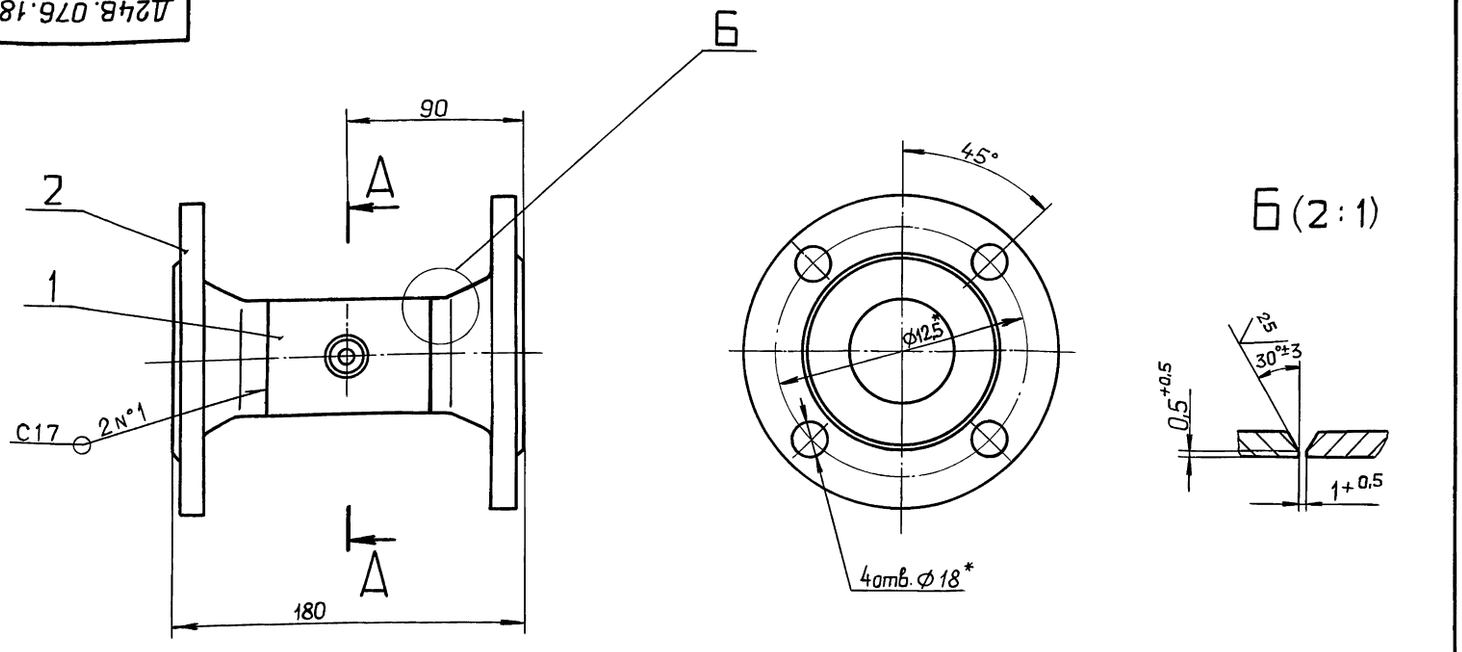

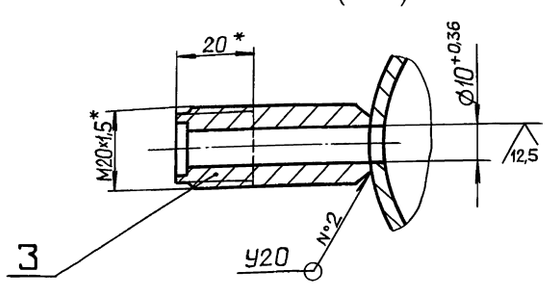

1* Размеры для справок.

2. h16, $\pm \frac{IT16}{2}$

3. Сварные швы по ГОСТ 16037-80.

Изм.	Лист	№ докум.	Подп.	Дата
Разраб.		Мюнтер		4.90
Пров.		Вольский		
Т.контр.				
Н.контр.		Мюнтер		
Утв.				

Д24В.076.180 СБ

Патрубок

Лит.	Масса	Масштаб
И	5	1:2

Лист | Листов 1

ГПИ ГОРЬКОВСКИЙ САНТЕХПРОЕКТ

Копировал: Ганкова

24635-08 35

Формат А3

Инв. № подл. | Подп. и дата | Взам. инв. № | Инв. № дубл. | Подп. и дата

Формат	Зона	Поз.	Обозначение	Наименование	Кол.	Примечание
				Документация		
А3			Д24В.076.180 СБ	Сборочный чертеж		
				Детали		
Б4		1	Д24В.076.097	Патрубок Труба 57×3 ГОСТ10704-76 Д ГОСТ10705-80 L=82 h16	1	0,33кг
				Стандартные изделия		
		2		Фланец 1-50-16 Ст25 ГОСТ12821-80	2	
		3		Штуцер Ш2-М20-50 ОСТ36.7-74	1	

Изм.	Лист	№ докум.	Подп.	Дата
Разраб.		Мюнтер		4.99
Пров.		Вольский		
Нач.отд.				
Н.контр.		Мюнтер		
Утв.				

Д24В.076.180

Патрубок

Лит. И | Лист | Листов 1

ГПИ ГОРЬКОВСКИЙ САНТЕХПРОЕКТ

формат А4

Формат	Зона	Поз.	Обозначение	Наименование	Кол.	Примечание
				Документация		
А3			Д24В.076.190 СБ	Сборочный чертеж		
				Детали		
				Патрубок Труба 57×3 ГОСТ10704-76 Д ГОСТ10705-80		
Б4		1	Д24В.076.099	L=78 h16	1	0,3кг
Б4		2	Д24В.076.101	L=100 h16	1	0,4кг
				Стандартные изделия		
		3		Фланец 1-50-16 Ст25 ГОСТ12821-80	2	
		4		Отвод 90° 57×3 ГОСТ 17375-83	1	

Изм.	Лист	№ докум.	Подп.	Дата
Разраб.		Мюнтер		4.99
Пров.		Вольский		
Нач.отд.				
Н.контр.		Мюнтер		
Утв.				

Д24В.076.190

Труба

Лит. И | Лист | Листов 1

ГПИ ГОРЬКОВСКИЙ САНТЕХПРОЕКТ

формат А4

Д24В.076.190 СБ

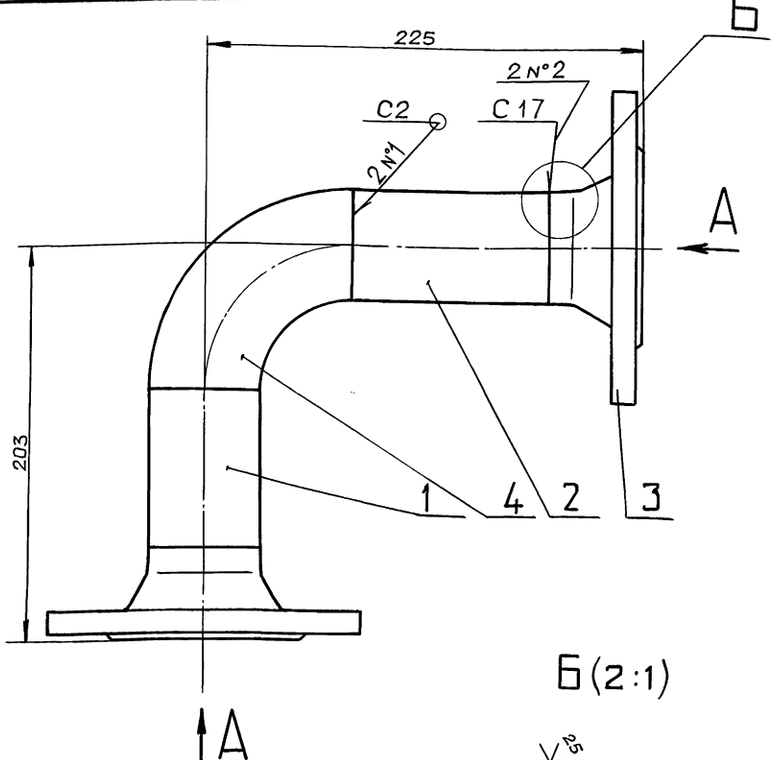

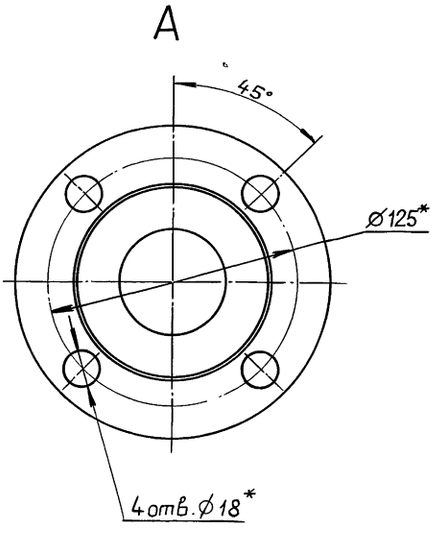

Б (2:1)

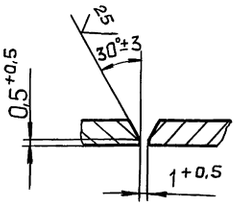

1.* Размеры для справок.

2. $\pm \frac{IT16}{2}$

3. Сварные швы по ГОСТ 16037-80

Изм.	Лист	№ докум.	Подп.	Дата
Разраб.		Мюнтер		4.99
Пров.		Вольский		
Т.контр.				
Н.контр.		Мюнтер		
Утв.				

Д24В.076.190 СБ

Труба

Лит.	Масса	Масштаб
И	5,9	1:2

Лист | Листов 1

ГПИ ГОРЬКОВСКИЙ САНТЕХПРОЕКТ

Копировал: Ганкова

24635-08 '37 формат А3

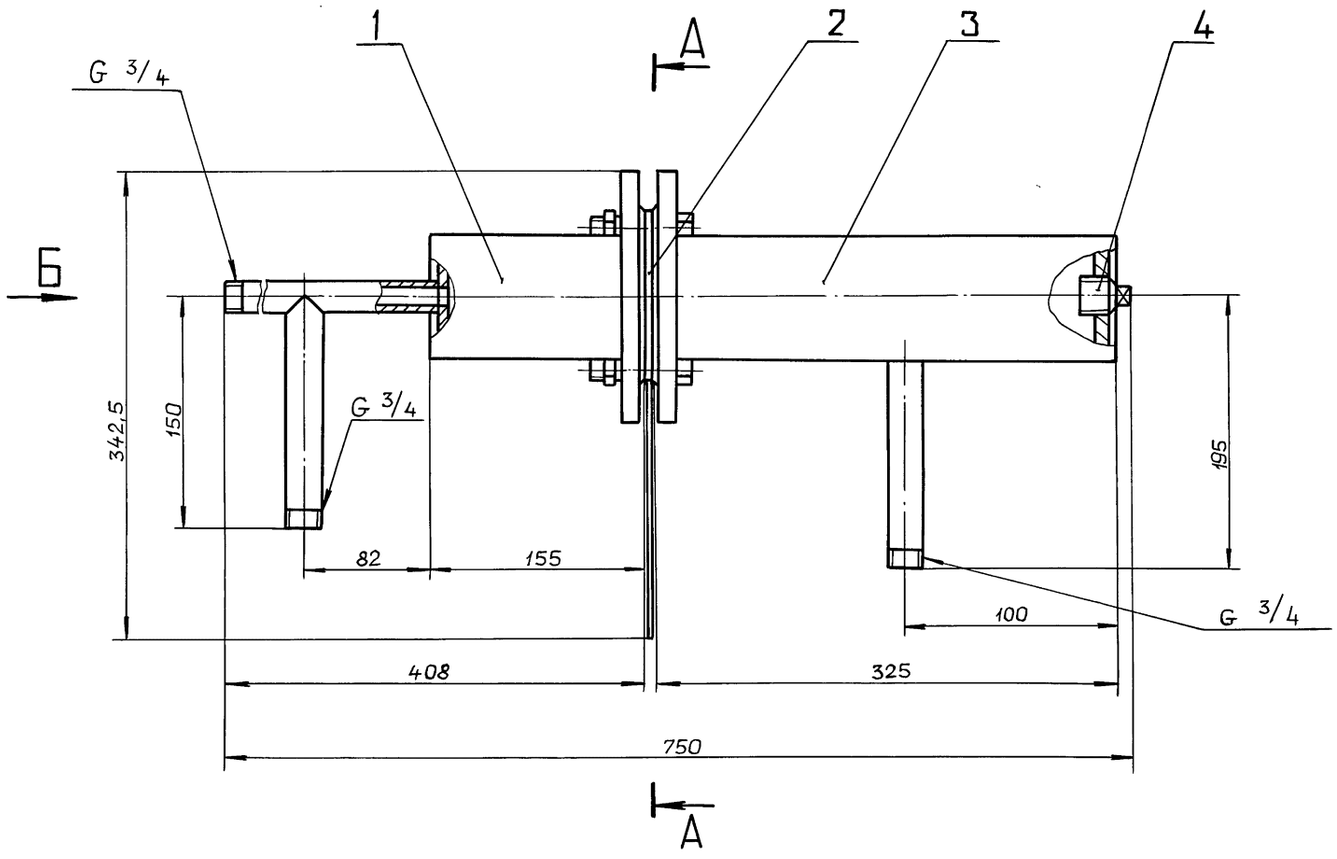

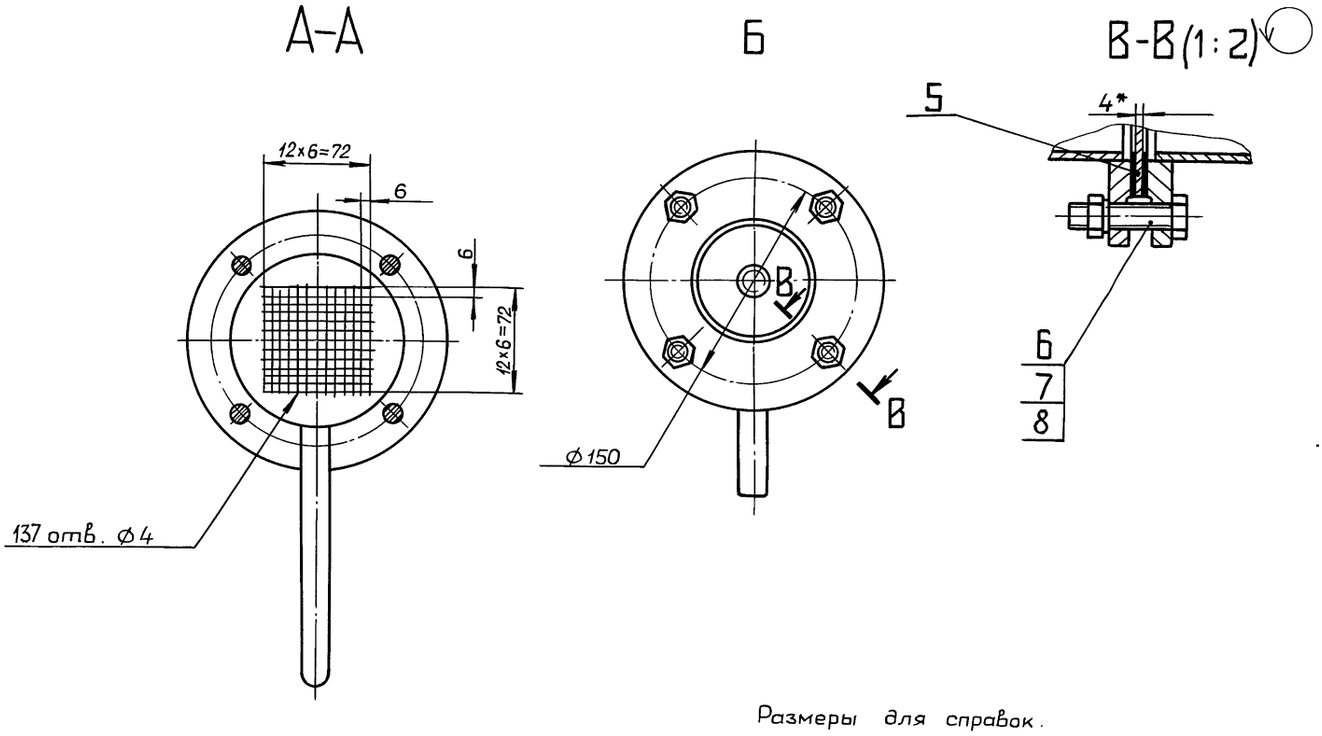

Размеры для справок.

					Д24В.076.200 СБ		
Изм.	Лист	№докум.	Подп.	Дата			
Разраб.		Мюнтер		4.9.90	Фильтр рабочего раствора	Лит.	Масса	Масштаб
Пров.		Вольский				И	10	1:2,5
Т.контр.						Лист	Листов 1	
Н.контр.		Мюнтер				ГПИ Горьковский САНТЕХПРОЕКТ		
Утв.								

Копировал: Ганкова

Инв.№подл. | Подп. и дата | Взам.инв.№ | Инв.№ дубл. | Подп. и дата

Выпуск 4-1
Серия 5.903-17

Формат	Зона	Поз.	Обозначение	Наименование	Кол.	Примечание
				Документация		
А2			Д24В.076.200СБ	Сборочный чертеж		
				Сборочные единицы		
А4		1	Д24В.076.210	Корпус	1	
А4		2	Д24В.076.220	Фильтр	1	
А4		3	Д24В.076.230	Корпус	1	
				Стандартные изделия		
		4		Пробка 20 ГОСТ 8963-75	1	
		5		Прокладка А-80-16 ГОСТ 15180-86	2	
		6		Болт М16-6g×70.56.019 ГОСТ 7798-70	4	
		7		Гайка М16-6Н.5.019 ГОСТ 5915-70	4	
		8		Шайба 16.01 ГОСТ 11371-78	4	

Подп. и дата | Инв.№ дубл. | Взам. инв.№ | Подп. и дата | Инв.№ подл.

Изм	Лист	№ докум.	Подп.	Дата
Разраб.		Мюнтер		4.90
Пров.		Вольский		
Нач.отд.				
Н.контр.		Мюнтер		
Утв.				

Д24В.076.200

Фильтр рабочего раствора

Лит.	Лист	Листов
И		1

ГПИ горьковский САНТЕХПРОЕКТ

Формат А4

Формат	Зона	Поз.	Обозначение	Наименование	Кол.	Примечание
				Документация		
А3			Д24В.076.210СБ	Сборочный чертеж		
				Детали		
А4		1	Д24В.076.103	Патрубок	1	
А4		2	Д24В.076.104	Патрубок	1	
А4		3	Д24В.076.105	Днище	1	
Б4		4	Д24В.076.106	Обечайка		
				Труба 89×3,5 ГОСТ 10704-76 / Д ГОСТ 10705-80		
				L = 150 h16 (25)	1	1.1кг
				Стандартные изделия		
		5		Фланец 1-80-6 Ст25 ГОСТ 12820-80	1	
		6		Штуцер Ш2-М20-50 ОСТ 36.7-74	1	

Подп. и дата | Инв.№ дубл. | Взам. инв.№ | Подп. и дата | Инв.№ подл.

Изм	Лист	№ докум.	Подп.	Дата
Разраб.		Мюнтер		4.90
Пров.		Вольский		
Нач.отд.				
Н.контр.		Мюнтер		
Утв.				

Д24В.076.210

Корпус

Лит.	Лист	Листов
И		1

ГПИ горьковский САНТЕХПРОЕКТ

Формат А4

Д24В.076.210СБ

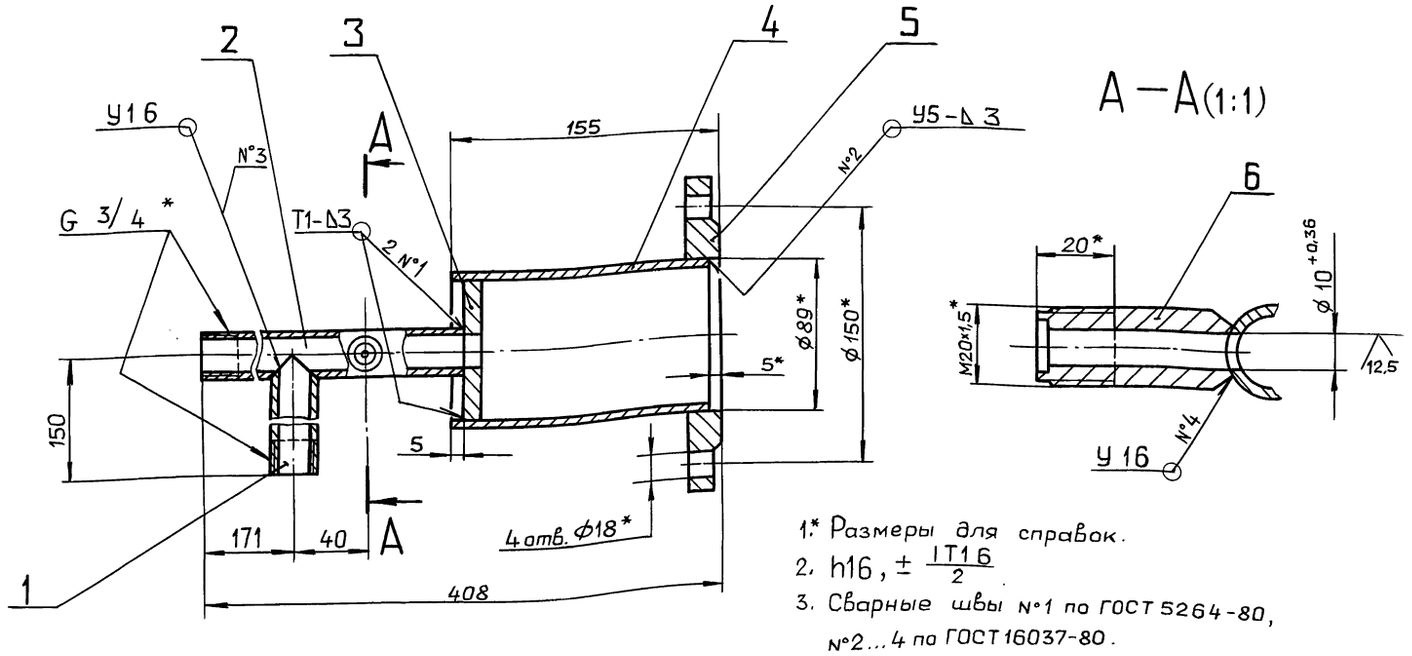

1.* Размеры для справок.
2. h16, $\pm \frac{IT16}{2}$.
3. Сварные швы N°1 по ГОСТ 5264-80, N°2...4 по ГОСТ 16037-80.

Подп. и дата | Инв.№ дубл. | Взам. инв.№ | Подп. и дата | Инв.№ подл.

Изм	Лист	№ докум.	Подп.	Дата
Разраб.		Мюнтер		4.90
Пров.		Вольский		
Т.контр.				
Н.контр.		Мюнтер		
Утв.				

Д24В.076.210СБ

Корпус

Лит.	Масса	Масштаб
И	417	1:2
Лист	Листов 1	

ГПИ горьковский САНТЕХПРОЕКТ

Копировал: Ганкова

Д24В.076.103

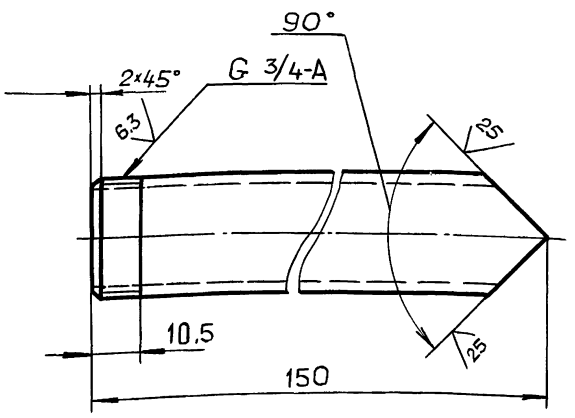

Неуказанные предельные отклонения размеров: $\pm \frac{IT16}{2}$

Изм	Лист	№докум.	Подп.	Дата
Разраб.		Мюнтер		4.990
Пров.		Вольский		
Т.контр.				
Н.контр.		Мюнтер		
Утв.				

Д24В.076.103

Патрубок

Лит.	Масса	Масштаб
И	0,25	1:1
Лист	Листов 1	

Труба 20×2,8 ГОСТ3262-75

ГПИ горьковский САНТЕХПРОЕКТ

Формат А4

Д24В.076.104

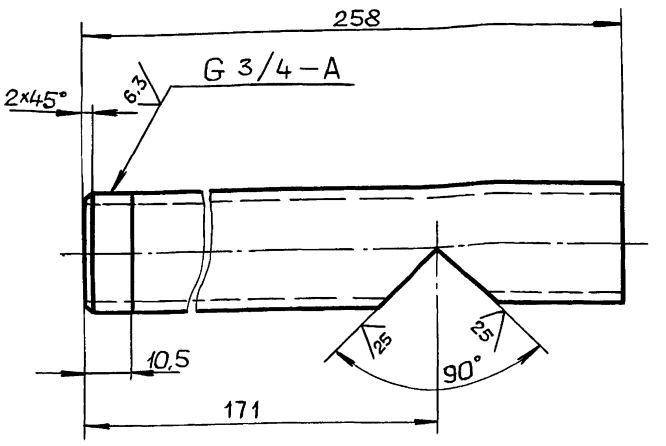

Неуказанные предельные отклонения размеров: h16, $\pm \frac{IT16}{2}$

Изм	Лист	№докум.	Подп.	Дата
Разраб.		Мюнтер		4.990
Пров.		Вольский		
Т.контр.				
Н.контр.		Мюнтер		
Утв.				

Д24В.076.104

Патрубок

Лит.	Масса	Масштаб
И	0,4	1:1
Лист	Листов 1	

Труба 20×2,8 ГОСТ3262-75

ГПИ горьковский САНТЕХПРОЕКТ

Формат А4

Д24В.076.105

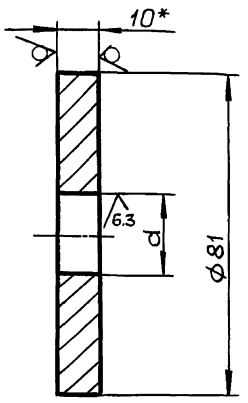

Обозначение	d	Масса, кг.
Д24В.076.105	21	0,38
-01	G 3/4-A	0,36

1.* Размеры для справок.

2 H14, h14

Изм	Лист	№докум.	Подп.	Дата
Разраб.		Мюнтер		4.990
Пров.		Вольский		
Т.контр.				
Н.контр.		Мюнтер		
Утв.				

Д24В.076.105

Днище

Лит.	Масса	Масштаб
И	см. табл.	—
Лист	Листов 1	

Лист Б-ПН-10 ГОСТ19903-74 / ВСт3сп ГОСТ14637-79

ГПИ горьковский САНТЕХПРОЕКТ

Формат А4

Формат	Зона	Поз.	Обозначение	Наименование	Кол.	Примечание
				Документация		
А3			Д24В.076.220СБ	Сборочный чертеж.		
				Детали		
Б4		1	Д24В.076.108	Фильтр		
				Круг 130-В ГОСТ2590-88		
				ВСт3сп ГОСТ535-88		
				L= 4 h14 $\sqrt{}^{25}$	1	0,35кг
А4		2	Д24В.076.109	Ручка	1	

Изм	Лист	№докум.	Подп.	Дата
Разраб.		Мюнтер		4.990
Пров.		Вольский		
Нач.отд.				
Н.контр.		Мюнтер		
Утв.				

Д24В.076.220

Фильтр

Лит.	Лист	Листов
И		1

ГПИ горьковский САНТЕХПРОЕКТ

Копировал: Ганков 24635-08 40 Формат А4

Д24В.076.109

Серия 5.903-17 выпуск 4-1

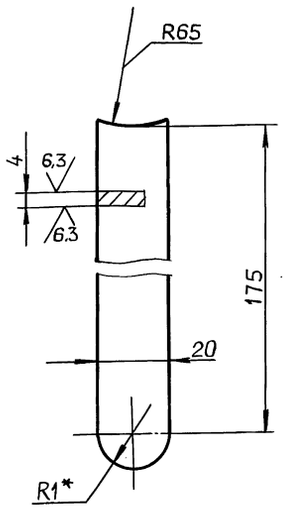

1.* Размеры для справок.

2. h16, $\pm \frac{IT16}{2}$

Изм.	Лист	№ докум.	Подп.	Дата
Разраб.		Мюнтер		4.99
Пров.		Вольский		
Т.контр.				
Н.контр.		Мюнтер		
Утв.				

Д24В.076.109

Ручка

Изм.	Масса	Масштаб
И	0,1	1:1
Лист	Листов 1	

Ст3сп ГОСТ 380-88

ГПИ ГОРЬКОВСКИЙ САНТЕХПРОЕКТ

Формат А4

Формат	Зона	Поз.	Обозначение	Наименование	Кол.	Примечание
				Документация		
А3			Д24В.076.230 СБ	Сборочный чертеж		
				Детали		
А4		1	Д24В.076.112	Патрубок	1	
А4		2	Д24В.076.105-01	Днище	1	
А4		3	Д24В.076.113	Обечайка	1	
				Стандартные изделия		
		4		Фланец 1-80-6 Ст25 ГОСТ12820-80	1	

Изм.	Лист	№ докум.	Подп.	Дата
Разраб.		Мюнтер		4.99
Пров.		Вольский		
Нач.отд.				
Н.контр.		Мюнтер		
Утв.				

Д24В.076.230

Корпус

Лит.	Лист	Листов
И		1

ГПИ ГОРЬКОВСКИЙ САНТЕХПРОЕКТ

Формат А4

Д24В.076.220СБ

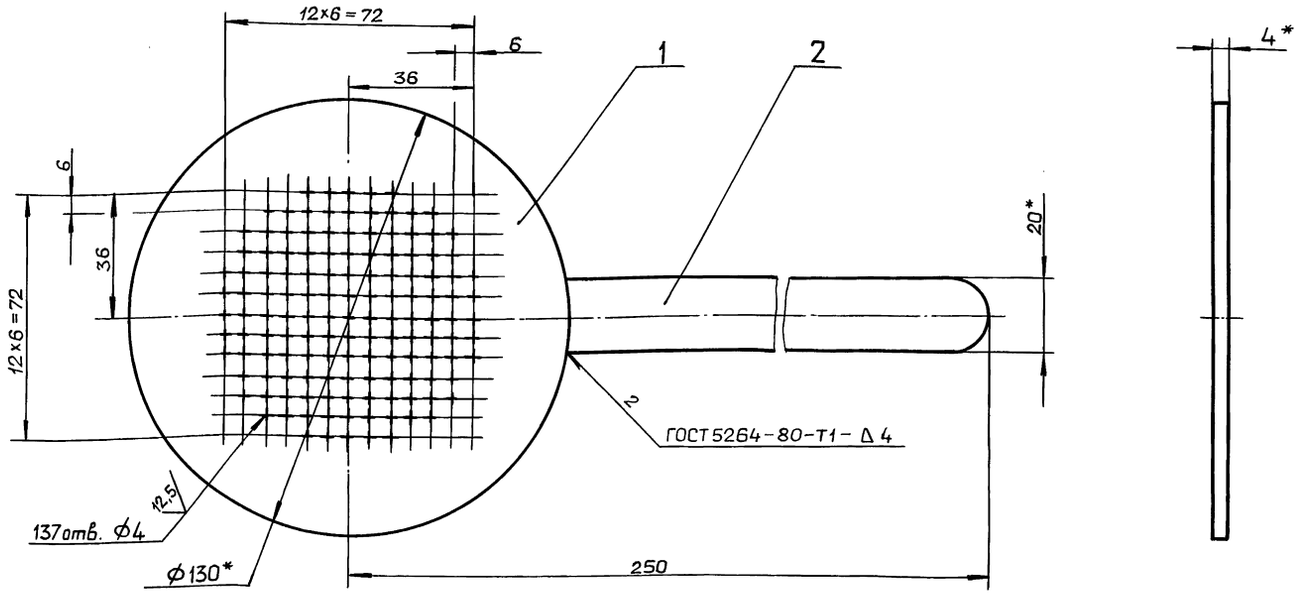

1.* Размеры для справок.

2. H14, $\pm \frac{IT14}{2}$

Изм.	Лист	№ докум.	Подп.	Дата
Разраб.		Мюнтер		4.99
Пров.		Вольский		
Т.контр.				
Н.контр.		Мюнтер		
Утв.				

Д24В.076.220 СБ

Фильтр

Лит.	Масса	Масштаб
И	0,47	1:1
Лист	Листов 1	

ГПИ ГОРЬКОВСКИЙ САНТЕХПРОЕКТ

Копировал: Ганкова

Д24В.076.230 СБ

Серия 5.903-17 Выпуск 4-1

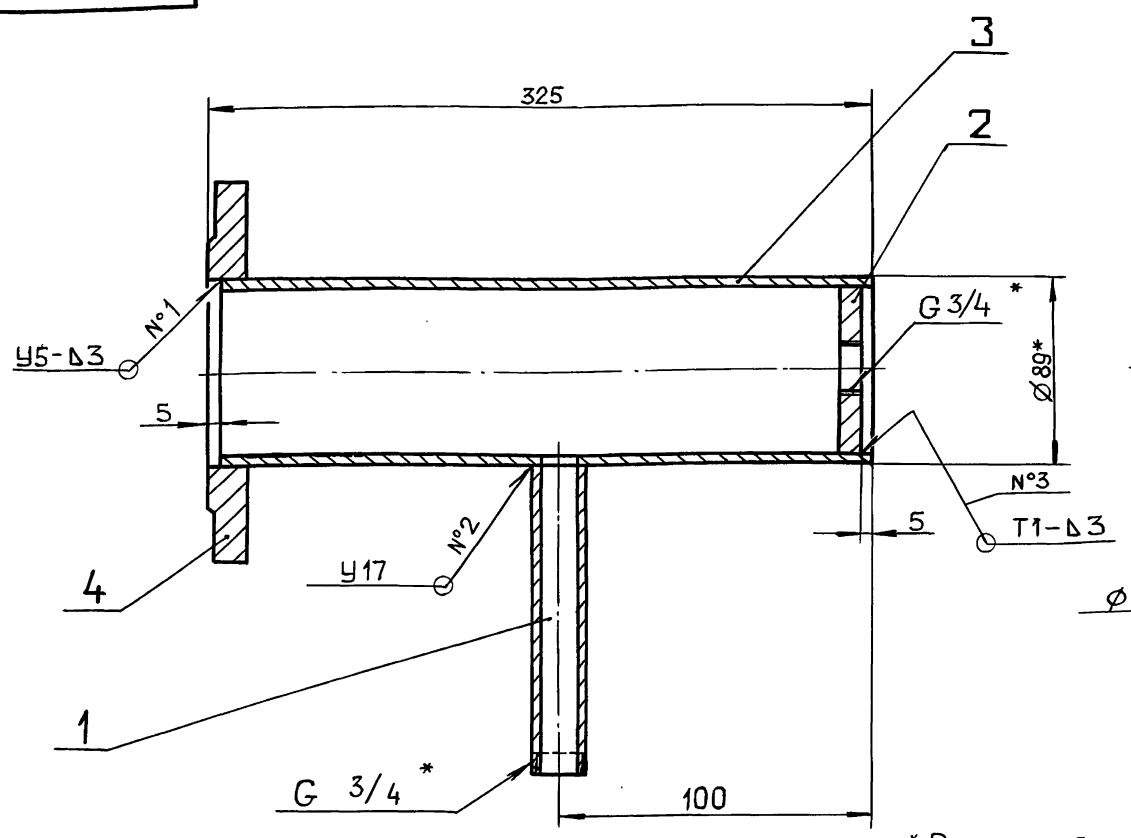

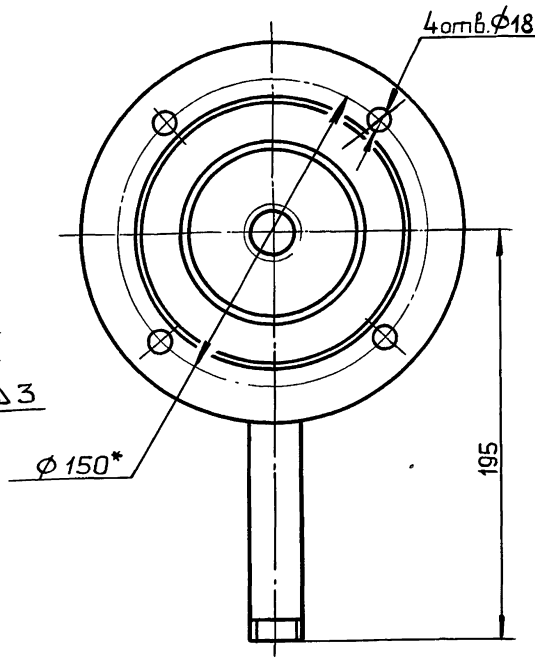

1.* Размеры для справок.

2. h16, $\pm \frac{IT16}{2}$

3. Сварные швы №1,2 по ГОСТ 16037-80, №3 по ГОСТ 5264-80.

Изм.	Лист	№ докум.	Подп.	Дата
Разраб.		Мюнтер		4.9.90
Пров.		Вольский		
Т.контр.				
Н.контр.		Мюнтер		
Утв.				

Д24В.076.230 СБ

Корпус

Лит.	Масса	Масштаб
И	5,34	1:2

Лист | Листов 1

ГПИ Горьковский САНТЕХПРОЕКТ

Формат А4

Инв. № подл. | Подп. и дата | Взам. инв. № | Инв. № дубл. | Подп. и дата

Д24В.076.112

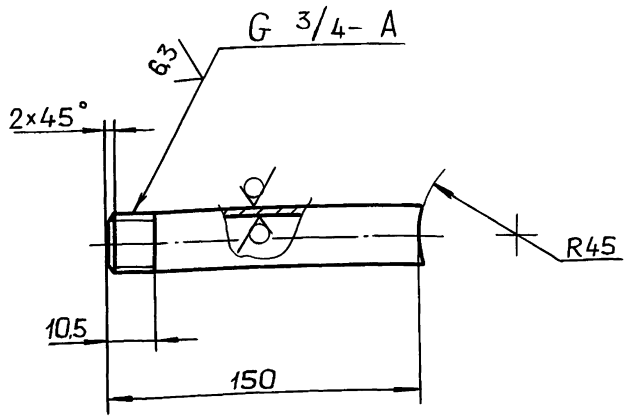

Неуказанные предельные отклонения размеров:

h16, $\pm \frac{IT16}{2}$

Изм.	Лист	№ докум.	Подп.	Дата
Разраб.		Мюнтер		4.9.90
Пров.		Вольский		
Т.контр.				
Н.контр.		Мюнтер		
Утв.				

Д24В.076.112

Патрубок

Лит.	Масса	Масштаб
И	0,24	1:2

Лист | Листов 1

Труба 20×2,8 ГОСТ 3262-75

ГПИ Горьковский САНТЕХПРОЕКТ

Формат А4

Д24В.076.113

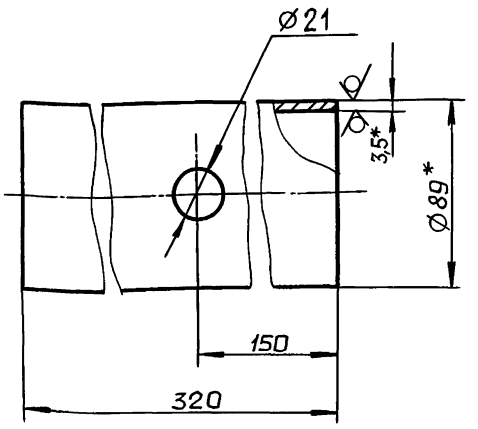

1.* Размеры для справок.

2. H16, h16, $\pm \frac{IT16}{2}$

Изм.	Лист	№ докум.	Подп.	Дата
Разраб.		Мюнтер		4.9.90
Пров.		Вольский		
Т.контр.				
Н.контр.		Мюнтер		
Утв.				

Д24В.076.113

Обечайка

Лит.	Масса	Масштаб
И	2,3	1:2

Лист | Листов 1

Труба 89×3,5 ГОСТ 10704-76 / Д ГОСТ 10705-80

ГПИ Горьковский САНТЕХПРОЕКТ

Копировал: Ганкова

Формат А4

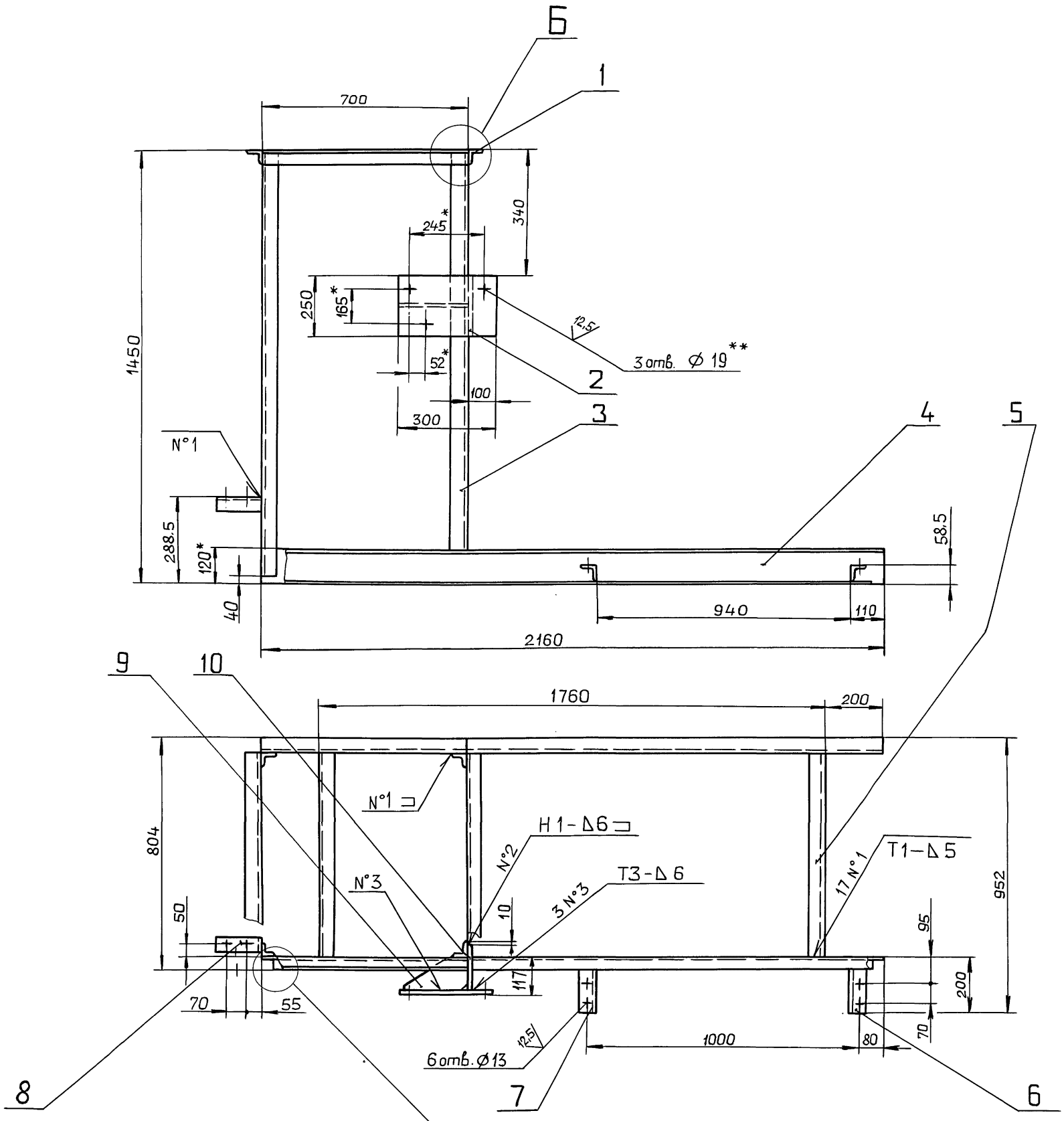

1*. Размеры для справок.

2.** Обработать при сборке по насосу.

3. $H16, h16, \pm \frac{IT16}{2}$

4. Сварные швы по ГОСТ 5264-80.

					Д248.076.240 СБ	
Изм.	Лист	№докум.	Подп.	Дата		
Разраб.		Мюнтер		9.90	Рама	Лит. И; Масса 102; Масштаб 1:10
Пров.		Вольский				Лист; Листов 1
Т.контр.						ГПИ ГОРЬКОВСКИЙ САНТЕХПРОЕКТ
Нач.отд.						
Н.контр.		Мюнтер				
Утв.						

Копировал: Ганкова 24635-08 43 Формат А2

Инв.№подл. | Подп. и дата | Взам.инв.№ | Инв.№дубл. | Подп. и дата

Серия 5.903-17 выпуск 4-1

Формат	Зона	Поз.	Обозначение	Наименование	Кол.	Примечание
				Документация		
А2			Д24В.076.240СБ	Сборочный чертеж		
				Детали		
БЧ		1	Д24В.076.116	Связь		
				Уголок 50×50×5-Б ГОСТ8509-86		
				Ст3сп ГОСТ 535-88		
				L=700 h16 $\overset{25}{\nabla}$	4	2,64кг
БЧ		2	Д24В.076.117	Плита		
				Лист Б-ПН-10 ГОСТ19903-74		
				ВСт3сп ГОСТ14637-79		
				(250×300) h16 $\overset{25}{\nabla}$	1	5,89кг
БЧ		3	Д24В.076.118	Стойка		
				Уголок 50×50×5-Б ГОСТ8509-86		
				Ст3сп ГОСТ535-88		
				L=1400 h16 $\overset{25}{\nabla}$	4	5,28кг
А4		4	Д24В.076.119	Связь	2	
БЧ		5	Д24В.076.121	Связь		
				Швеллер 12 ГОСТ8240-89		
				Ст3сп ГОСТ535-88		
А4		6	Д24В.076.122	Полка	1	
		7	-01	Полка	1	
А4		8	Д24В.076.123	Полка	1	
А4		9	Д24В.076.124	Ребро	1	
БЧ		10	Д24В.076.125	Косынка		
				Лист Б-ПН-6 ГОСТ19903-74		
				ВСт3сп ГОСТ14637-79		
				(250×147) h16 $\overset{25}{\nabla}$	1	1,73кг

Изм. Лист № докум. Подп. Дата — Д24В.076.240

Разраб. Мюнтер — Лит. И | Лист 1 | Листов 2

Пров. Вольский — Рама — ГПИ ГОРЬКОВСКИЙ САНТЕХПРОЕКТ

Нач.отд.

Н.контр. Мюнтер

Утв.

Формат А4

Изм. Лист № докум. Подп. Дата — Д24В.076.240 — Лист 2

Формат А4

Инв.№ подл. | Подп. и дата | Взам.инв.№ | Инв.№ дубл. | Подп. и дата

Д24В.076.119

$\overset{25}{\nabla}(\surd)$

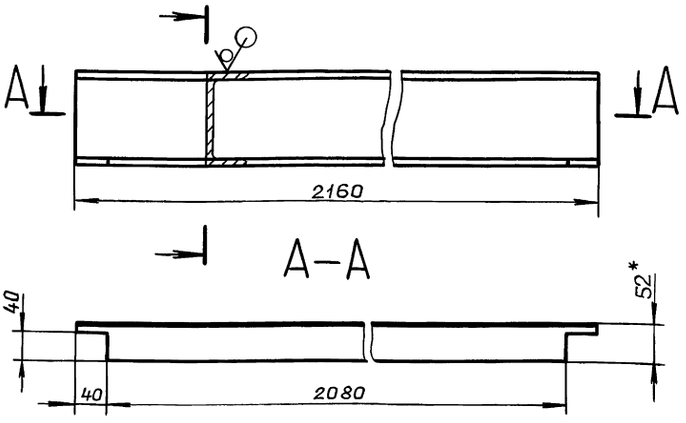

1.* Размеры для справок.

2. h16, $\pm \frac{IT16}{2}$

Изм. Лист № докум. Подп. Дата — Д24В.076.119

Разраб. Мюнтер — 9.9.90 — Лит. И | Масса 22,46 | Масштаб 1:5

Пров. Вольский — Связь — Лист | Листов 1

Т.контр.

Н.контр. Мюнтер — Швеллер 12 ГОСТ8240-89 / Ст3сп ГОСТ535-88 — ГПИ ГОРЬКОВСКИЙ САНТЕХПРОЕКТ

Утв.

Формат А4

Инв.№ подл. | Подп. и дата | Взам.инв.№ | Инв.№ дубл. | Подп. и дата

Д24В.076.122

$\overset{25}{\nabla}(\surd)$

Д24В.076.122

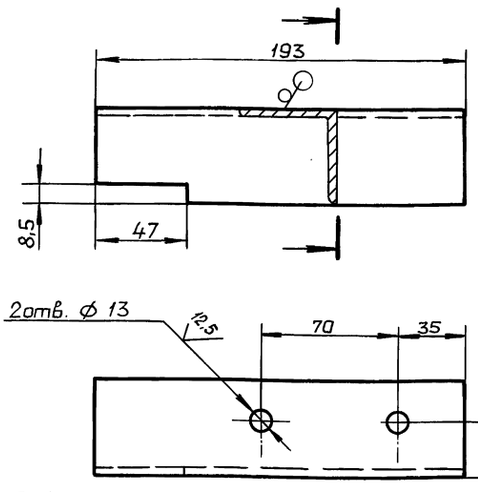

Д24В.076.122-01 – зеркальное отражение

остальное – см. Д24В.076.122

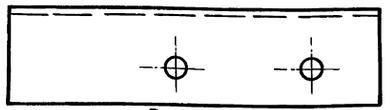

Неуказанные предельные отклонения размеров:

H16, h16, $\pm \frac{IT16}{2}$

Изм. Лист № докум. Подп. Дата — Д24В.076.122

Разраб. Мюнтер — 9.9.90 — Лит. И | Масса 0,73 | Масштаб 1:2

Пров. Вольский — Полка — Лист | Листов 1

Т.контр.

Н.контр. Мюнтер — Уголок 50×50×5-Б ГОСТ8509-86 / Ст3сп ГОСТ535-88 — ГПИ ГОРЬКОВСКИЙ САНТЕХПРОЕКТ

Утв.

Копировал: Ганкова — 24635-08 44 — Формат А4

Инв.№ подл. | Подп. и дата | Взам.инв.№ | Инв.№ дубл. | Подп. и дата

Д24В.076.123

Серия 5.903-17 Выпуск 4-1

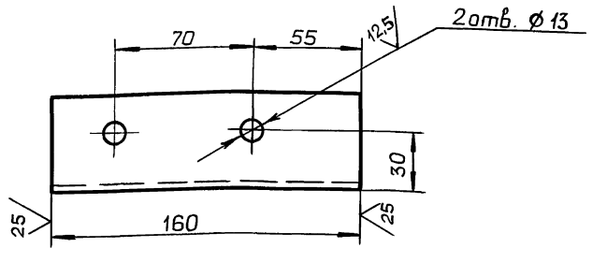

Неуказанные предельные отклонения размеров:

$H16, h16, \pm \frac{IT16}{2}$

Изм.	Лист	№ докум.	Подп.	Дата
Разраб.		Мюнтер		4.9.90
Пров.		Вольский		
Т.контр.				
Н.контр.		Мюнтер		
Утв.				

Д24В.076.123

Полка

Лит.	Масса	Масштаб
И	0,6	1:2
Лист	Листов 1	

Уголок 50×50×5-Б ГОСТ 8509-86 / Ст3сп ГОСТ 535-88

ГПИ ГОРЬКОВСКИЙ САНТЕХПРОЕКТ

Формат А4

Д24В.076.124

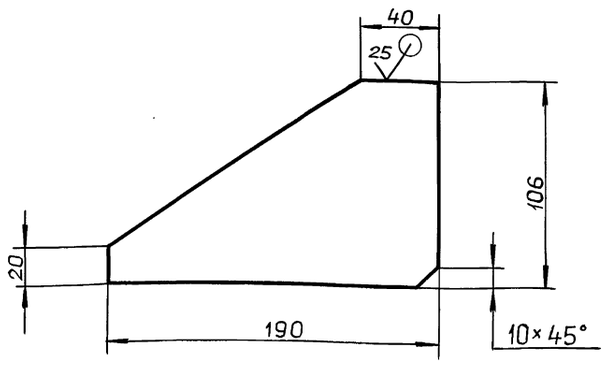

Неуказанные предельные отклонения размеров:

$h16, \pm \frac{IT16}{2}$

Изм.	Лист	№ докум.	Подп.	Дата
Разраб.		Мюнтер		4.9.90
Пров.		Вольский		
Т.контр.				
Н.контр.		Мюнтер		
Утв.				

Д24В.076.124

Ребро

Лит.	Масса	Масштаб
И	0,64	1:2
Лист	Листов 1	

Лист Б-ПН-Б ГОСТ 19903-74 / Ст3сп ГОСТ 14637-79

ГПИ ГОРЬКОВСКИЙ САНТЕХПРОЕКТ

Формат А4

Формат	Зона	Паз.	Обозначение	Наименование	Кол.	Примечание
				Документация		
А2			ДИ.076.000 АТМ СБ	Сборочный чертеж		
А4			ДИ.076.000 АТМ-1	Схема автоматизации		
				Прочие изделия		
		1		Установка 16-70 манометра МПЧ-У-4 кгс/см² ТКЧ-3137-70	5	

Изм.	Лист	№ докум.	Подп.	Дата
Разраб.		Кропина		
Пров.		Колосова		
Нач.отд.		Борисов		
Н.контр.		Мюнтер		
Утв.				

ДИ.076.000 АТМ

Блок силикатной обработки воды БСОВ-1. Установка приборов и средств автоматизации.

Лит.	Лист	Листов
И		1

ГПИ ГОРЬКОВСКИЙ САНТЕХПРОЕКТ

Формат А4

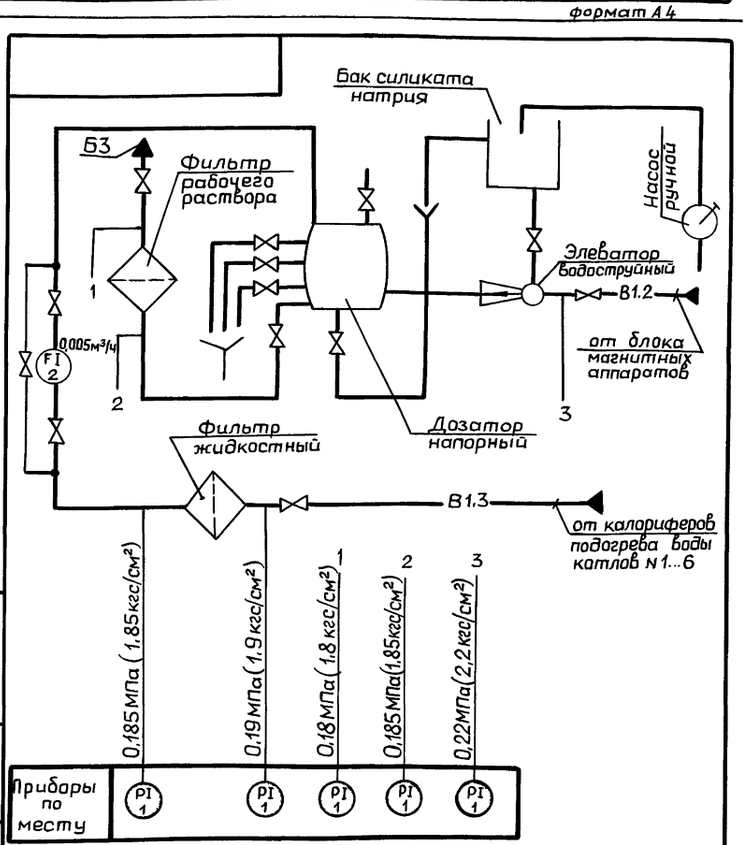

Изм.	Лист	№ докум.	Подп.	Дата
Разраб.		Кропина		
Пров.		Колосова		
Т.контр.				
Нач.отд.		Борисов		
Н.контр.		Мюнтер		
Утв.				

ДИ.076.000 АТМ-1

Блок силикатной обработки воды БСОВ-1. Схема автоматизации.

Лит.	Масса	Масштаб
И	—	—
Лист	Листов 1	

ГПИ ГОРЬКОВСКИЙ САНТЕХПРОЕКТ

Копировал: Ганкова

Формат А4

Инв. № подл. | Подп. и дата | Взам. инв. № | Инв. № дубл. | Подп. и дата

Серия 5.903-17 Выпуск 4-1

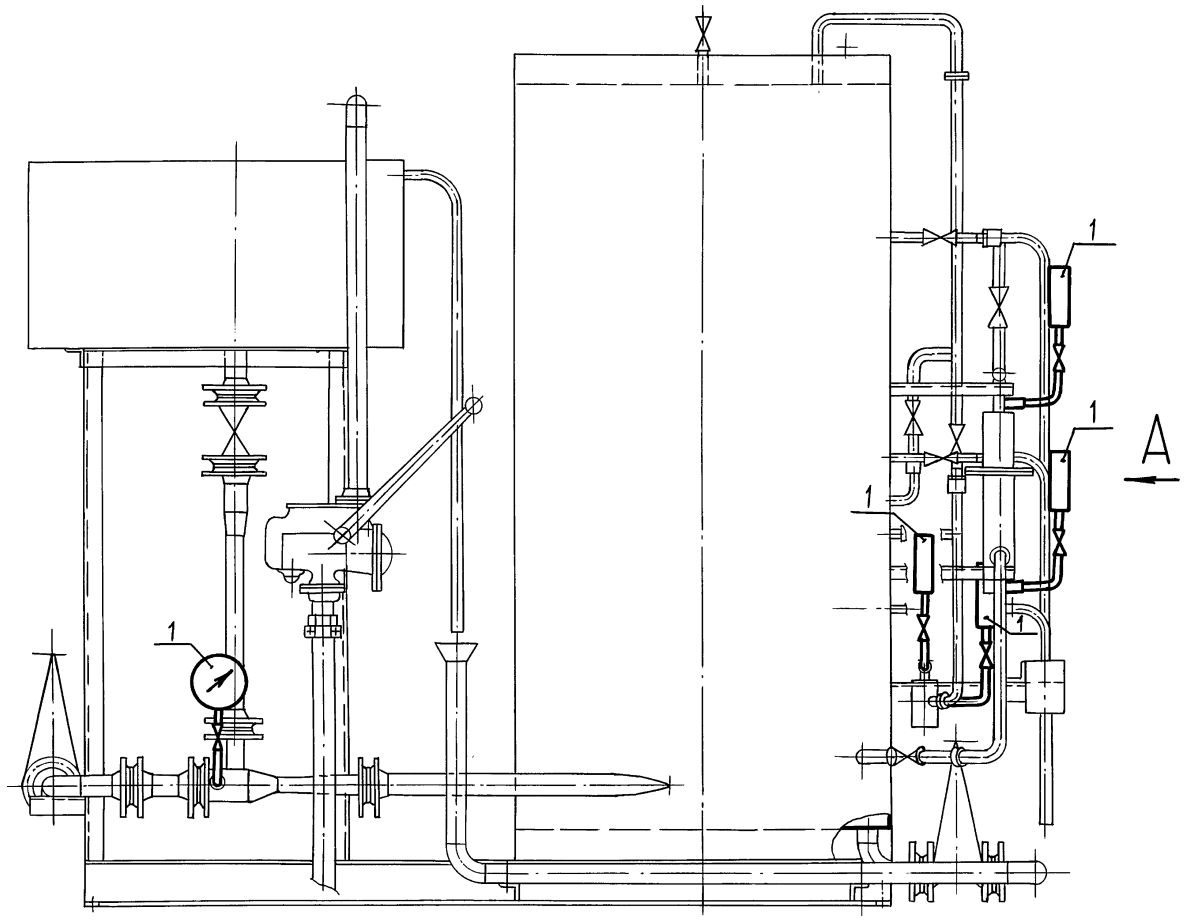

А

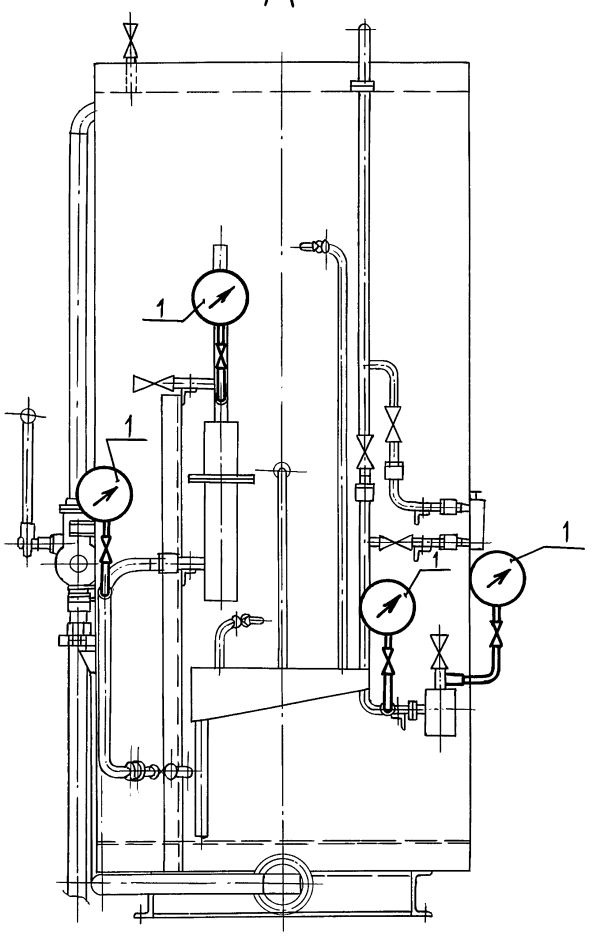

					ДИ.076.000 АТМ СБ		
Изм.	Лист	№докум.	Подп.	Дата	Блок силикатной обработки воды БСОВ-1. Установка приборов и средств автоматизации.	Лит	Масса	Масштаб
Разраб.		Кропина				И	—	—
Пров.		Колосова				Лист	Листов 1	
Т.контр.						ГПИ ГОРЬКОВСКИЙ САНТЕХПРОЕКТ		
Нач.отд.		Борисов						
Н.контр.		Мюнтер						
Утв.								

Инв.№подл. | Подп. и дата | Взам.инв.№ | Инв.№дубл. | Подп. и дата

gost.e-ecolog.ru

Копировал: Ганкова