ТИПОВАЯ ДОКУМЕНТАЦИЯ НА КОНСТРУКЦИИ, ИЗДЕЛИЯ И УЗЛЫ ЗДАНИЙ И СООРУЖЕНИЙ

СЕРИЯ 5.903-17

БЛОКИ ТЕПЛОМЕХАНИЧЕСКОГО ОБОРУДОВАНИЯ ДЛЯ ВОДОГРЕЙНЫХ КОТЕЛЬНЫХ МАЛОЙ МОЩНОСТИ

ВЫПУСК 3-6

БЛОК ЦИРКУЛЯЦИИ ГОРЯЧЕЙ ВОДЫ

БЦГВ-1

РАБОЧИЕ ЧЕРТЕЖИ

gost.e-ecolog.ru

ТИПОВАЯ ДОКУМЕНТАЦИЯ НА КОНСТРУКЦИИ, ИЗДЕЛИЯ И УЗЛЫ ЗДАНИЙ И СООРУЖЕНИЙ

СЕРИЯ 5.903-17

БЛОКИ ТЕПЛОМЕХАНИЧЕСКОГО ОБОРУДОВАНИЯ ДЛЯ ВОДОГРЕЙНЫХ КОТЕЛЬНЫХ МАЛОЙ МОЩНОСТИ

ВЫПУСК 3-6

БЛОК ЦИРКУЛЯЦИИ ГОРЯЧЕЙ ВОДЫ

БЦГВ-1

РАБОЧИЕ ЧЕРТЕЖИ

Разработаны:

ГПИ Горьковский Сантехпроект

Главный инженер института Ю.П.Фалалеев

Главный инженер проекта Т.Г.Гусева

Утверждены

ГПКНИИ СантехНИИпроект, техническое задание от 15.01.90 г.

Введены в действие с 01.02.91 г. ГПИ "Горьковский Сантехпроект", приказ от 24 октября 1990 г. №68

Обозначение	Наименование	Стр.
	Содержание	2
Д248.07S.000	Блок циркуляции горячей воды БЦГВ-1	3
Д248.07S.001	Шайба дросселирующая	
Д248.07S.000ВП	Ведомость покупных изделий	4
Д248.07S.000СБ	Блок циркуляции горячей воды БЦГВ-1	5
Д248.07S.002	Плита	7
Д248.07S.010	Трубопровод	
Д248.07S.010СБ	Трубопровод	
Д248.07S.020	Трубопровод	8
Д248.07S.020СБ	Трубопровод	
Д248.07S.030	Трубопровод	
Д248.07S.030СБ	Трубопровод	9
Д248.07S.013	Патрубок	10
Д248.07S.040	Опора	
Д248.07S.018	Связь	
Д248.07S.019	Связь	
Д248.07S.040СБ	Опора	11
Д248.07S.050	Трубопровод	12
Д248.07S.060	Патрубок	
Д248.07S.050СБ	Трубопровод	
Д248.07S.060	Патрубок	13
Д248.07S.070	Трубопровод	
Д248.07S.070СБ	Трубопровод	
Д248.07S.026	Патрубок	14
Д248.07S.027	Патрубок	
Д248.07S.028	Фланец	
Д248.07S.080	Трубопровод	
Д248.07S.080СБ	Трубопровод	15
Д248.07S.090	Патрубок	
Д248.07S.090СБ	Патрубок	
Д248.07S.100	Трубопровод	16
Д248.07S.100СБ	Трубопровод	
АИ07S.000 АТМ	Установка приборов и средств автоматизации	
АИ07S.000 АТМ-1	Схема автоматизации	17
АИ07S.000 АТМ-2	Схема электрических соединений	
АИ07S.000 АТМСБ	Установка приборов и средств автоматизации	
АИ07S.000 ВТК	Ведомость теплоизоляционных конструкций	18

Серия 5.903-17 Выпуск 3-6

Инв.№подл. | Подп. и дата | Взам.инв.№ | Инв.№дубл. | Подп. и дата

Изм.	Лист	№докум.	Подп.	Дата	
Разраб.		Панова			
Пров.		Панова			
Т.контр.					
Нач.отд.		Вольский			
Н.контр.		Нюнтер			
Утв.					

Серия 5.903-17 Выпуск 3-6

Содержание альбома

Лит.	Масса	Масштаб
И	—	—

Лист | Листов 1

ГПИ Горьковский САНТЕХПРОЕКТ

Копир.

Серия 5.903-17 выпуск 3-6

Формат	Зона	Поз.	Обозначение	Наименование	Кол.	Примечание
				Документация		
*			Д24В.075.000 СБ	Сборочный чертеж		*) А3,А2
А3			Д24В.075.000 ВП	Ведомость покупных изделий		
				Сборочные единицы		
А4		1	Д24В.075.010	Трубопровод	1	20
А4		2	Д24В.075.020	Трубопровод	1	0,5
А4		3	Д24В.075.030	Трубопровод	1	10,1
		4	-01	Трубопровод	1	11
А4		5	Д24В.075.040	Опора	1	40
А4		6	Д24В.075.050	Трубопровод	1	14,6
А4		7	Д24В.075.060	Патрубок	1	5,9
А4		8	Д24В 075.070	Трубопровод	1	12,5
А4		9	Д24В.075.080	Трубопровод	1	8,7
А4		10	Д24В.075.090	Патрубок	1	
А4		11	Д24В.075.100	Трубопровод	1	
				Детали		
А4		12	Д24В.075.001	Шайба дросселирующая	1	
А4		13	Д24В.075.002	Плита	3	

Д24В.075.000

Блок циркуляции горячей воды БЦГВ-1

Изм.	Лист	№ докум.	Подп.	Дата
Разраб.		Панова		5.90
Пров.		Панова		
Нач.отд.		Вольский		
Н.контр.		Мюнтер		
Утв.				

Лит.	Лист	Листов
И	1	3

ГПИ Горьковский САНТЕХПРОЕКТ

Инв.№ подл. | Подп. и дата | Инв.№ дубл. | Взам.инв.№ | Подп. и дата

формат А4

Формат	Зона	Поз.	Обозначение	Наименование	Кол.	Примечание
				Стандартные изделия		
				Прокладка ГОСТ 15180-86		
		14		А-50-10	19	
		15		А-65-10	3	
		16		А-125-10	1	
		17		Болт М12-6g×70.56		
				ГОСТ 7798-70	4	
		18		Болт М16-6g×70.56		
				ГОСТ 7798-70	80	
		19		Болт 6.1. М16×250		
				ВСт3сп ГОСТ 24 379.1-80	3	
		20		Шпилька М16-6g×220.56		
				ГОСТ 22042-76	4	
				Гайка ГОСТ 5915-70		
		21		М10-6Н.5	8	
		22		М12-6Н.5	4	
		23		М16-6Н.5	98	
		24		Шайба 16.01		
				ГОСТ 11371-78	3	
		25		ОПБ 2-57		
				ГОСТ 14911-82	2	
		26		ОПБ 2-76		
				ГОСТ 14911-82	2	

Д24В.075.000

Лист 2

Инв.№ подл. | Подп. и дата | Взам.инв.№ | Инв.№ дубл. | Подп. и дата

формат А4

Формат	Зона	Поз.	Обозначение	Наименование	Кол.	Примечание
				Прочие изделия		
		26		Клапан УРРД-м		
				„НЗ" Ду50 Ру16		
				ТУ25-02.160141-81	1	
		27		Счетчик СТВГ-1-65		
				Ду65 Ру10		
				ТУ25-02(30-78-12-00-82)	1	
		28		Задвижка 30ч6бр		
				Ду50 Ру10		
				ТУ26-07-1399-86	9	
		29		Клапан 15кч 18п1		
				Ду15 Ру16		
				ТУ26-07-1429-87	2	
		30		Аппарат электромагнитный Т-20		
				ТУ 204.УССР 178-80	1	

Д24В.075.000

Лист 3

Инв.№ подл. | Подп. и дата | Взам.инв.№ | Инв.№ дубл. | Подп. и дата

формат А4

Д24В.075.001

12,5

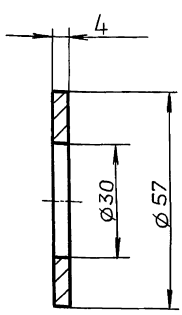

Неуказанные предельные отклонения размеров:

$H14, h14, \pm \frac{IT14}{2}$

Д24В.075.001

Шайба дросселирующая

Изм.	Лист	№ докум.	Подп.	Дата
Разраб.		Панова		5.90
Пров.		Панова		
Т.контр.				
Н.контр.		Мюнтер		
Утв.				

Лит.	Масса	Масштаб
И	0,5	1:1

Лист	Листов 1

Ст3сп ГОСТ 380-88

ГПИ Горьковский САНТЕХПРОЕКТ

Копировал: Ганкова

24635-07 4

Инв.№ подл. | Подп. и дата | Взам.инв.№ | Инв.№ дубл. | Подп. и дата

формат А4

Серия 5.903-17 Выпуск 3-6

№ строки	Наименование	Код ОКП	Обозначение документа на поставку	Поставщик	Куда входит (обозначение)	Количество: На изделие	В комплекте	На регулир.	Всего	Примечание
1	Клапан УРРД-М			Улан-Удэнский завод						
2	„НЗ" Ду50 Ру16		ТУ25-02.160141-81	„Теплоприбор" им.						
3				50-летия СССР		1			1	
4	Счетчик СТВГ-1-65			Приборостроительный						
5	Ду65 Ру10		ТУ25-02(30-78-12-0082)	з-д г. Кировобад		1			1	
6	Задвижка 30ч6бр			Душанбинский						
7	Ду50 Ру10	37 2115 1005	ТУ26-07-1399-86	з-д им. Орджоникидзе		9			9	
8	Клапан 15кч18п2			Семеновский арма-						
9	Ду15 Ру16	37 3211 1032	ТУ26-07-1442-87	турный завод		2			2	
10	Аппарат электро-			Севастопольский						
11	магнитный Т-20		ТУ 204. УССР 178-80	электроремонтный						
12				завод „Молот"		1			1	
13	Фланцы Ст 25		ГОСТ 12821-80							
14	1-50-10	37. 9941 4345 02			Д24В.075.010	4			4	
15					Д24В.075.020	1			1	
16					Д24В.075.030	1			1	
17					-01	1			1	
18					Д24В.075.050	4			4	
19					Д24В.075.060	2			2	
20					Д24В.075.070	1			1	
21					Д24В.075.080	1			1	
22					Д24В.075.090	1			1	
23									16	
24										
25										

Инв. № подл. | Подп. и дата | Взам. инв. № | Инв. № дубл. | Подп. и дата

Изм.	Лист	№ докум.	Подп.	Дата
Разраб.		Панова		5.90
Пров.		Панова		
Нач. отд		Вольский		
Н. контр.		Мюнтер		
Утв.				

Д24В.075.000 ВП

Блок циркуляции горячей воды БЦГВ-1. Ведомость покупных изделий

Лит.	Лист	Листов
И	1	3

ГПИ ГОРЬКОВСКИЙ САНТЕХПРОЕКТ

формат А3

№ строки	Наименование	Код ОКП	Обозначение документа на поставку	Поставщик	Куда входит (обозначение)	Количество: На изделие	В комплекте	На регулир.	Всего	Примечание
1	Фланец 1-50-16 Ст25	37 9941 4372 10	ГОСТ 12821-80		Д24В.075.020	1			1	
2					Д24В.075.080	1			1	
3									2	
4	Фланец 1-65-10 Ст25	37 9941 4373 09	ГОСТ 12821-80		Д24В.075.030	1			1	
5					-01	1			1	
6									2	
7	Фланец 1-125-10 Ст25	37 9941 4349 09	ГОСТ 12821-80		Д24В.075.090	1			1	
8	Прокладка		ГОСТ 15180-86							
9	А-50-16					1			1	
10	А-65-10					3			3	
11	А-125-10					1			1	
12	Отвод 90° 57х3	14 6811 0106	ГОСТ 17375-83		Д24В.075.080	2			2	
13	90° 76х3,5	14 6811 0110	ГОСТ 17375-83		Д24В.075.030	1			1	
14					-01	1			1	
15					Д24В.075.070	1			1	
16									3	
17	Тройник 57х3	14 6821 0104	ГОСТ 17376-83		Д24В.075.050	2			2	
18					Д24В.075.060	1			1	
19									3	
20	Переход К76х3,5-57х3	14 6842 0124	ГОСТ 17378-83		Д24.075.030	1			1	
21					-01	1			1	
22					Д24В.075.070	1			1	
23									3	
24	Переход К133х4-57х3	14 6842 0176	ГОСТ 17378-83		Д24В.075.090	1			1	
25										
26	ОПБ 2-57	52 6395	ГОСТ 14911-82			2			2	
27	ОПБ 2-76	То же	То же			2			2	
28										

Инв. № подл. | Подп. и дата | Взам. инв. № | Инв. № дубл. | Подп. и дата

Изм.	Лист	№ докум.	Подп.	Дата

Д24В.075.000 ВП

Лист 2

Копировал: Ганкова

формат А3

Серия 5.903-17 выпуск 3-6

№ строки	Наименование	Код ОКП	Обозначение документа на поставку	Поставщик	Куда входит (обозначение)	Количество: На изделие	В комплекте	На регулир.	Всего	Примечание
1	Бобышка БС1-М33-140		ОСТ 36.7-74		Д24В. 075. 030 - 01	1			1	
2	Штуцер Ш2-М20-50		То же		Д24В. 075. 010	1			1	
3					Д24В. 075. 070	1			1	
4					Д24В. 075. 090				1	
5	Крепежные								3	
6	изделия									
7										
8	Болт М12-6g×70.56		ГОСТ 7798-70			4			4	
9	Болт М16-6g×70.56		ГОСТ 7798-70			80			80	
10	Болт М16×250 ВСт3сп		ГОСТ 24 379.1-80			3			3	
11	Шпилька М16-6g×220.56		ГОСТ 22 042-76			4			4	
12	Гайка		ГОСТ 5915-70							
13	М10-6Н.5					8			8	
14	М12-6Н.5					4			4	
15	М16-6Н.5					98			98	
16	Шайба 16.01		ГОСТ 11371-78			3			3	
17										
18										
19										
20										
21										
22										
23										
24										
25										
26										
27										
28										

Инв. № подл. | Подп. и дата | Взам. инв. № | Инв. № дубл. | Подп. и дата

Изм.	Лист	№ докум.	Подп.	Дата	Д24В.075.000 ВП	Лист 3

формат А3

Д24В.075.000 СБ

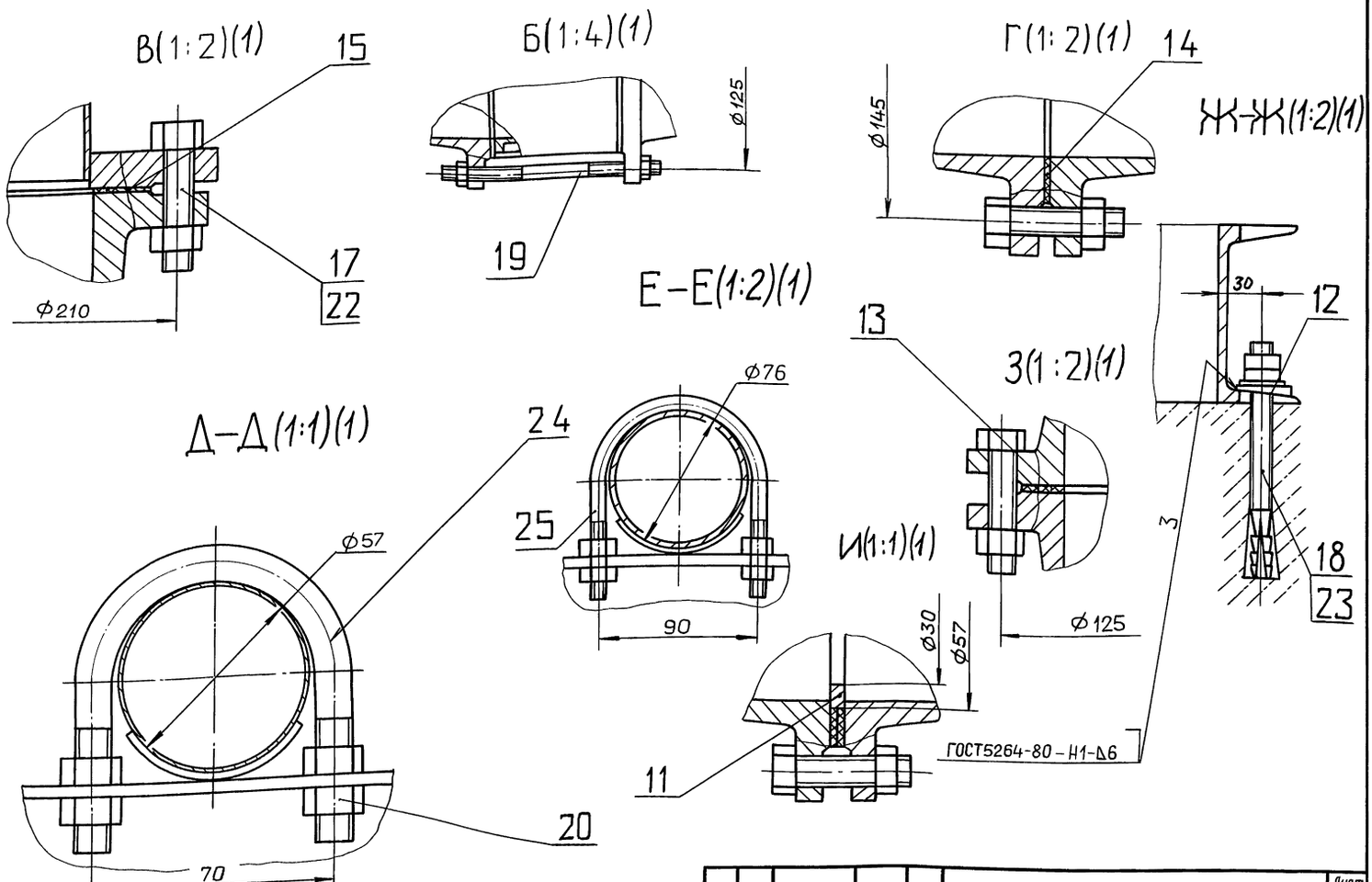

Инв. № подл. | Подп. и дата | Взам. инв. № | Инв. № дубл. | Подп. и дата

Изм.	Лист	№ докум.	Подп.	Дата	Д24В.075.000 СБ	Лист 2

Копировал: Ганкова

24635-07 6 формат А3

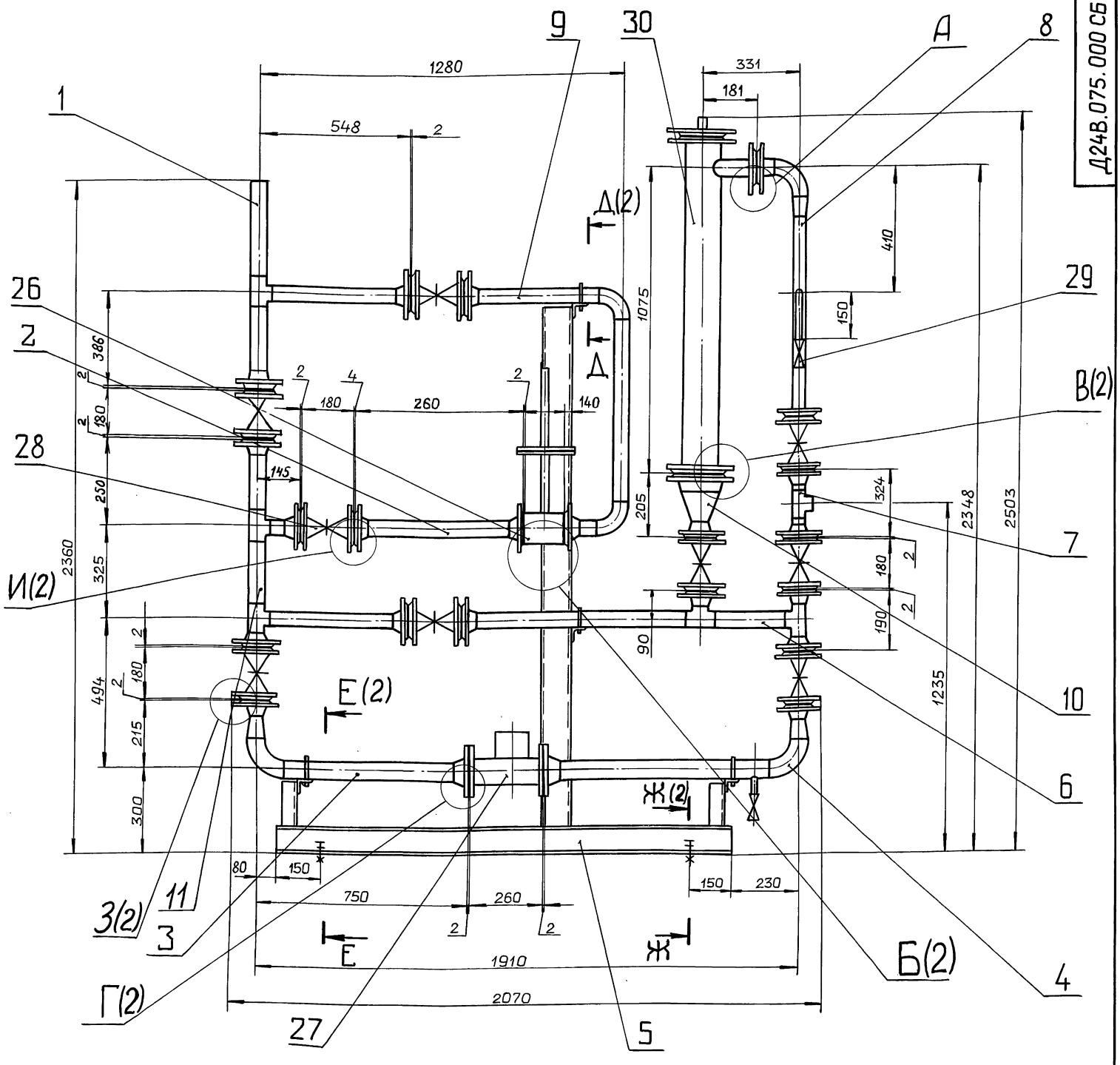

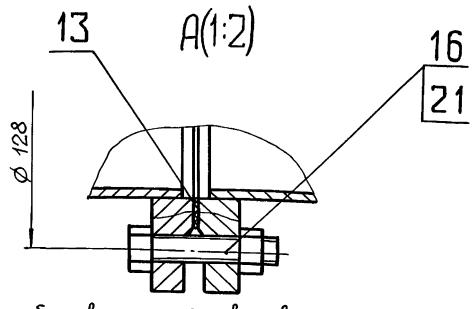

снятия приборов и средств автоматизации, а также присоединительные концы трубопроводов на период транспортировки должны быть закрыты пробками или заглушками.

1. Размеры для справок.
2. Сборку проверить на герметичность давлением воды $P_{пр} = 7{,}5$ кгс/см² в течение 5 мин, после чего давление снизить до рабочего $P_{раб.} = 6$ кгс/см² и произвести осмотр. Течь не допускается.
3. Штуцеры, бобышки, муфты трубопроводов пос-

					Д24В.075.000 СБ		
Изм.	Лист	№ докум.	Подп.	Дата	Блок циркуляции горячей воды БЦГВ-1.	Лит.	Масса	Масштаб
Разраб.		Панова		5.90		И	400	1:10
Пров.		Панова				Лист 1	Листов 2	
Т.контр.						ГПИ ГОРЬКОВСКИЙ САНТЕХПРОЕКТ		
Нач.отд.		Вольский						
Н.контр.		Мюнтер						
Утв.								

Копировал: Ганкова 24635-07 7 Формат А2

Инв.№подл. | Подп. и дата | Взам.инв.№ | Инв.№дубл. | Подп. и дата

Д248.075.002

12.5

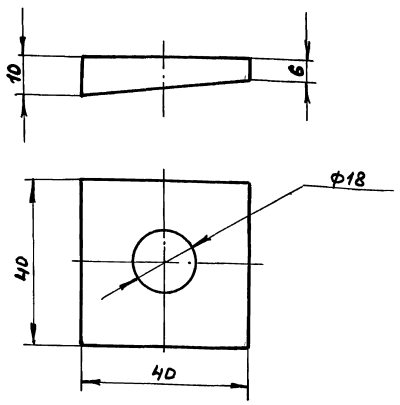

Неуказанные предельные отклонения размеров:
$H16, \pm \frac{IT16}{2}$

Изм.	Лист	№ докум.	Подп.	Дата
Разраб.		Панова		
Пров.		Панова		
Т.контр.				
Н.контр.		Нюнтер		
Утв.				

Д248.075.002

Плита

Лит.	Масса	Масштаб
И	0,2	1:1
Лист	Листов 1	

Ст 3сп ГОСТ 380-88

ГПИ Горьковский САНТЕХПРОЕКТ

Формат А4

Формат	Зона	Поз.	Обозначение	Наименование	Кол.	Примечание
				Документация		
А4			Д248.075.010СБ	Сборочный чертеж		
				Детали		
				Патрубок		
				Труба 57х3 ГОСТ 10704-76 / Д ГОСТ 10705-80		
Б4		1	Д248.075.004	L=289 h16 (2S)	1	1,16кг
Б4		2	Д248.075.005	L=370 h16 (2S)	1	1,48кг
Б4		3	Д248.075.006	L=456 h16 (2S)	1	1,82кг
				Стандартные изделия		
		4		Фланец 1-50-10 Ст 2S		
				ГОСТ 12821-80	2	
		5		Тройник 57×3		
				ГОСТ 17376-83	1	
		6		Штуцер Ш2-М20-50		
				ОСТ 36.7-74	1	

Изм.	Лист	№ докум.	Подп.	Дата
Разраб.		Панова		
Пров.		Панова		
Нач.отд.				
Н.контр.		Нюнтер		
Утв.				

Д248.075.010

Трубопровод

Лит.	Лист	Листов
И		1

ГПИ Горьковский САНТЕХПРОЕКТ

Формат А4

Д248.075.010СБ

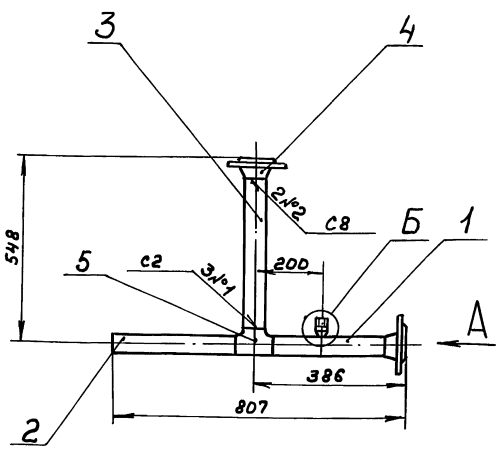

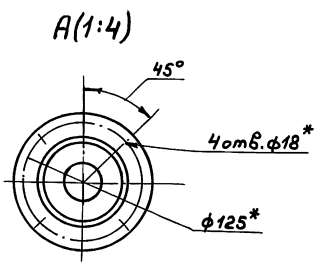

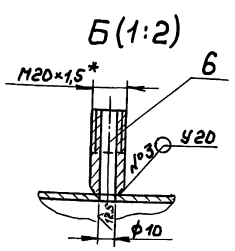

1. * Размеры для справок.
2. H14, h16, $\pm \frac{IT16}{2}$
3. Сварные швы по ГОСТ 16037-80.

Изм.	Лист	№ докум.	Подп.	Дата
Разраб.		Панова		
Пров.		Панова		
Т.контр.				
Н.контр.		Нюнтер		
Утв.				

Д248.075.010СБ

Трубопровод

Лит.	Масса	Масштаб
И	10	1:10
Лист	Листов 1	

ГПИ Горьковский САНТЕХПРОЕКТ

Копир.

Формат А3

Серия 5.903-17 Выпуск 3-6

Формат	Зона	Поз.	Обозначение	Наименование	Кол.	Примечание
				Документация		
А4			Д24В.075.020 СБ	Сборочный чертеж		
				Детали		
Б4		1	Д24В.075.009	Патрубок		
				Труба 57×3 ГОСТ10704-76		
				Д ГОСТ10705-80		
				L=165 h16 25	1	0,66 кг
				Стандартные изделия		
		2		Фланец 1-50-10 Ст25		
				ГОСТ 12821-80	1	
		3		Фланец 1-50-16 Ст25		
				ГОСТ 12821-80	1	

Д24В.075.020

Изм	Лист	№докум.	Подп.	Дата
Разраб.		Панова		5.90
Пров.		Панова		
Нач.отд.				
Н.контр.		Мюнтер		
Утв.				

Трубопровод

Лит.	Лист	Листов
И		1

ГПИ ГОРЬКОВСКИЙ САНТЕХПРОЕКТ

формат А4

Д24В.075.020 СБ

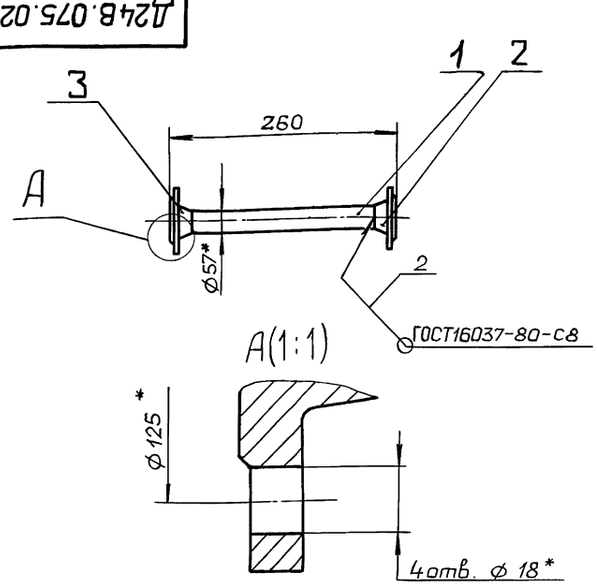

1.* Размеры для справок.

2. h16.

Д24В.075.020 СБ

Изм	Лист	№докум.	Подп.	Дата
Разраб.		Панова		5.90
Пров.		Панова		
Т.контр.				
Н.контр.		Мюнтер		
Утв.				

Трубопровод

Лит.	Масса	Масштаб
И	5,2	1:10

Лист | Листов 1

ГПИ ГОРЬКОВСКИЙ САНТЕХПРОЕКТ

формат А4

Формат	Зона	Поз.	Обозначение	Наименование	Кол.	Примечание
				Документация		
А2			Д24В.075.030СБ	Сборочный чертеж		
				Стандартные изделия		
		1		Фланец 1-50-10 Ст25		
				ГОСТ 12821-80	1	
		2		Фланец 1-65-16 Ст25		
				ГОСТ 12821-80	1	
		3		Отвод 90° 76×3,5		
				ГОСТ 17375-83	1	
		4		Переход К76×3,5-57×3		
				ГОСТ 17378-83	1	
			Переменные данные для исполнений			
				Д24В.075.030		
				Детали		
Б4		3	Д24В.075.011	Патрубок		

Д24В.075.030

Изм	Лист	№докум.	Подп.	Дата
Разраб.		Панова		5.90
Пров.		Панова		
Нач.отд.				
Н.контр.		Мюнтер		
Утв.				

Трубопровод

Лит.	Лист	Листов
И	1	2

ГПИ ГОРЬКОВСКИЙ САНТЕХПРОЕКТ

формат А4

Формат	Зона	Поз.	Обозначение	Наименование	Кол.	Примечание
				Труба 76×3 ГОСТ10704-76		
				Д ГОСТ10705-80		
				L=602 h16 25	1	3,25 кг
				Д24В.075.030-01		
				Детали		
Б4		5	Д24В.075.012	Патрубок		
				Труба 76×3 ГОСТ10704-76		
				Д ГОСТ10705-80		
				L=748 h16 25	1	4,03 кг
А4		6	Д24В.075.013	Патрубок	1	
				Стандартные изделия		
		7		Бобышка БС1-М33-140		
				ОСТ36.7-74	1	

Д24В.075.030

Изм.	Лист	№докум.	Подп.	Дата

Лист 2

Копировал: Ганкова

24635-07 Я

формат А4

Рис.1

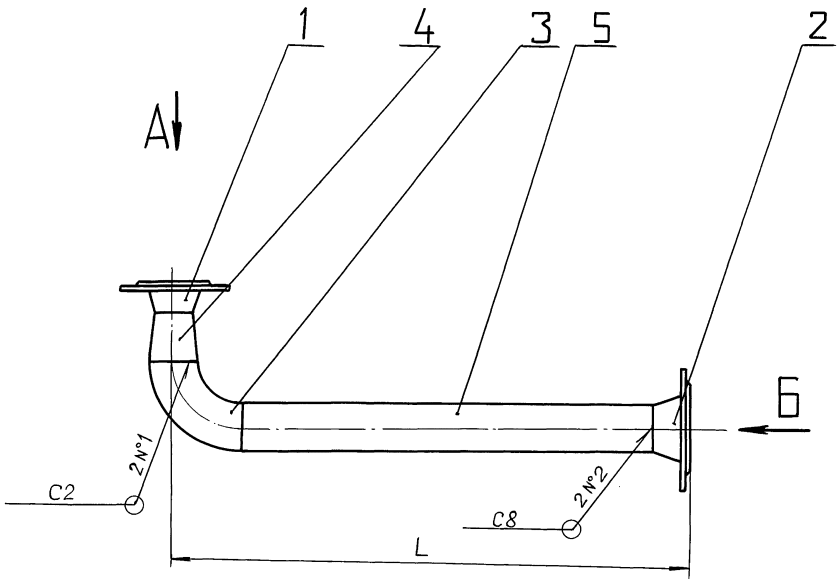

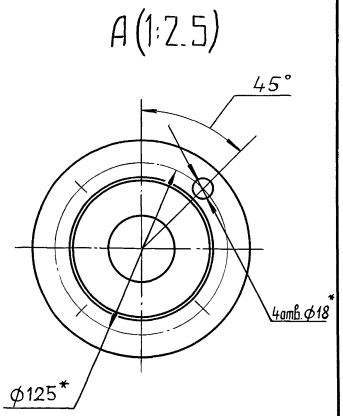

Рис.2

остальное см. рис.1

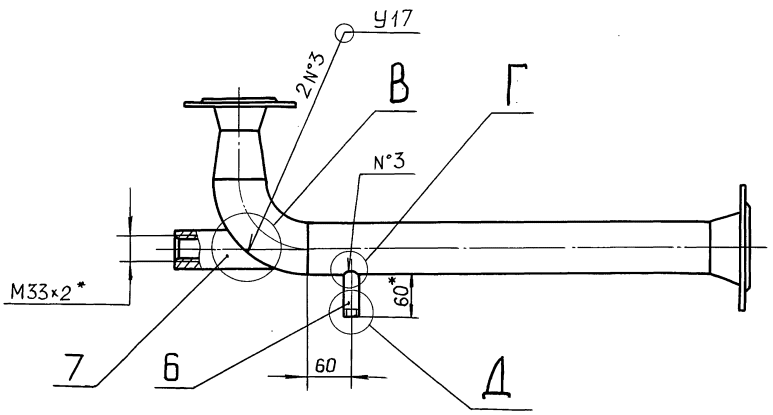

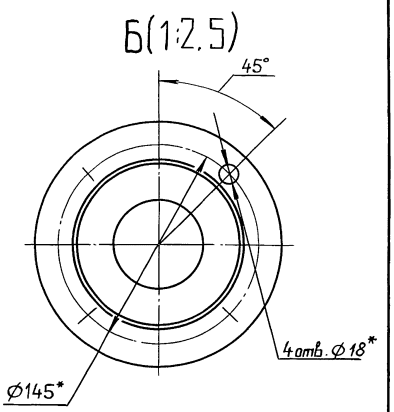

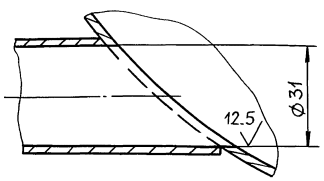

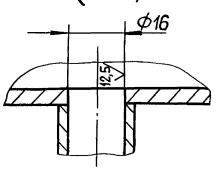

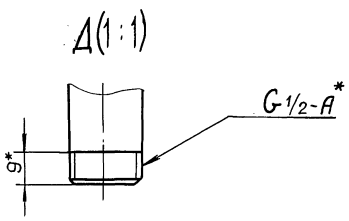

Обозначение	Рис.	L, мм	Масса, кг
Д24В.075.030	1	750	10.1
–01	2	896	11

1.* Размеры для справок.

2 $H16, h16, \pm \frac{IT16}{2}$

3. Сварные швы по ГОСТ 16037-80.

					Д24В.075.030 СБ
Изм.	Лист	№докум.	Подп.	Дата	
Разраб.		Панова		5.20	Трубопровод
Пров.		Панова			
Т.контр.					
Н.контр.		Мюнтер			
Утв.					

Лит.	Масса	Масштаб
И	См. табл.	—
Лист	Листов 1	

ГПИ ГОРЬКОВСКИЙ САНТЕХПРОЕКТ

Копировал: Панкова

24635-07 10 Формат А4

Инв. № подл. | Подп. и дата | Взам. инв. № | Инв. № дубл. | Подп. и дата

Формат	Зона	Поз.	Обозначение	Наименование	Кол.	Примечание
				Документация		
А2			Д24В.075.040 СБ	Сборочный чертеж		
				Детали		
Б4		1	Д24В.075.014	Стойка		
				Швеллер10 ГОСТ8240-89		
				Ст3сп ГОСТ535-88		
				L=1892 h16	1	16,2 кг
Б4		2	Д24В.075.015	Кронштейн		
				Уголок 50×50×5-Б-ГОСТ8509-86		
				Ст3сп ГОСТ535-88		
				L=280 h16	2	1,1 кг
Б4		3	Д24В.075.016	Кронштейн		
				Уголок 50×50×5-Б-ГОСТ8509-86		
				Ст3сп ГОСТ535-88		
				L=190 h16	2	0,71 кг
Б4		4	Д24В.075.017	Стойка		
				Швеллер10 ГОСТ8240-89		
				Ст3сп ГОСТ535-88		
				L=244 h16	2	2,1 кг
А4		5	Д24В.075.018	Связь	1	
А4		6	Д24В.075.019	Связь	1	

Подп. и дата | Инв.№дубл. | Взам.инв.№ | Подп. и дата | Инв.№подл.

Изм.	Лист	№докум.	Подп.	Дата
Разраб.		Панова		5.20
Пров.		Панова		
Нач.отд.				
Н.контр.		Мюнтер		
Утв.				

Д24В.075.040

Опора

Лит.	Лист	Листов
И		1

ГПИ Горьковский САНТЕХПРОЕКТ

Формат А4

Д24В.075.013

Серия 5.903-17 выпуск 3-6

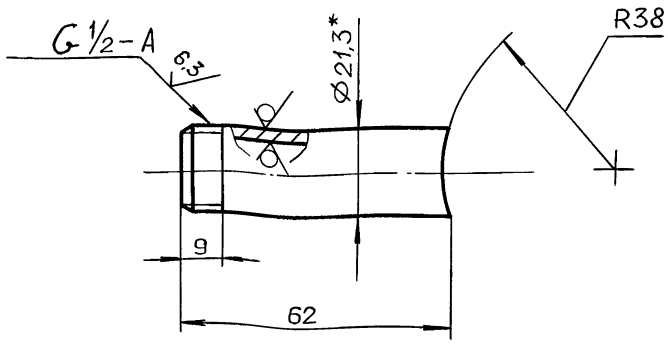

1. Размеры для справок.
2. $h16; \pm \frac{IT16}{2}$

Изм.	Лист	№докум.	Подп.	Дата
Разраб.		Панова		5.20
Пров.		Панова		
Т.контр.				
Н.контр.		Мюнтер		
Утв.				

Д24В.075.013

Патрубок

Лит.	Масса	Масштаб
И	0,08	1:1

Лист	Листов 1

Труба 15×2,8 ГОСТ3262-75

ГПИ Горьковский САНТЕХПРОЕКТ

Формат А4

Д24В.075.018

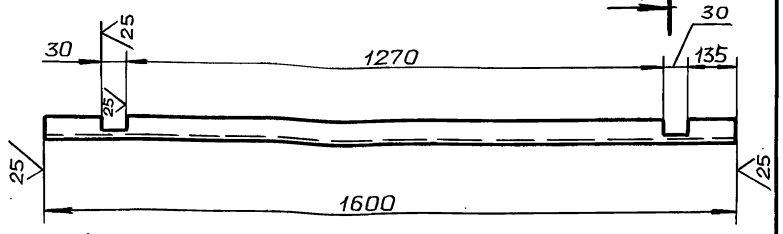

A-A (1:2)

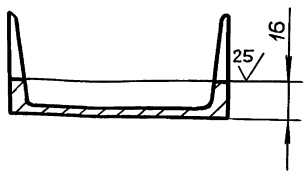

Неуказанные предельные отклонения размеров:

$H16, h16; \pm \frac{IT16}{2}$

Изм.	Лист	№докум.	Подп.	Дата
Разраб.		Панова		5.20
Пров.		Панова		
Т.контр.				
Н.контр.		Мюнтер		
Утв.				

Д24В.075.018

Связь

Лит.	Масса	Масштаб
И	13	1:10

Лист	Листов 1

Швеллер 10 ГОСТ8240-89 Ст3сп ГОСТ535-88

ГПИ Горьковский САНТЕХПРОЕКТ

Формат А4

Д24В.075.019

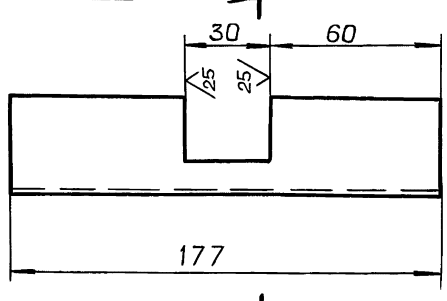

A
А-А

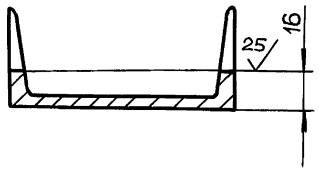

Неуказанные предельные отклонения размеров:

$H16, h16; \pm \frac{IT16}{2}$

Изм.	Лист	№докум.	Подп.	Дата
Разраб.		Панова		5.20
Пров.		Панова		
Т.контр.				
Н.контр.		Мюнтер		
Утв.				

Д24В.075.019

Связь

Лит.	Масса	Масштаб
И	1,7	1:2

Лист	Листов 1

Швеллер 10 ГОСТ8240-89 Ст3сп ГОСТ535-88

ГПИ Горьковский САНТЕХПРОЕКТ

Копировал: Ганкова 24635-07 11 Формат А4

Формат А4

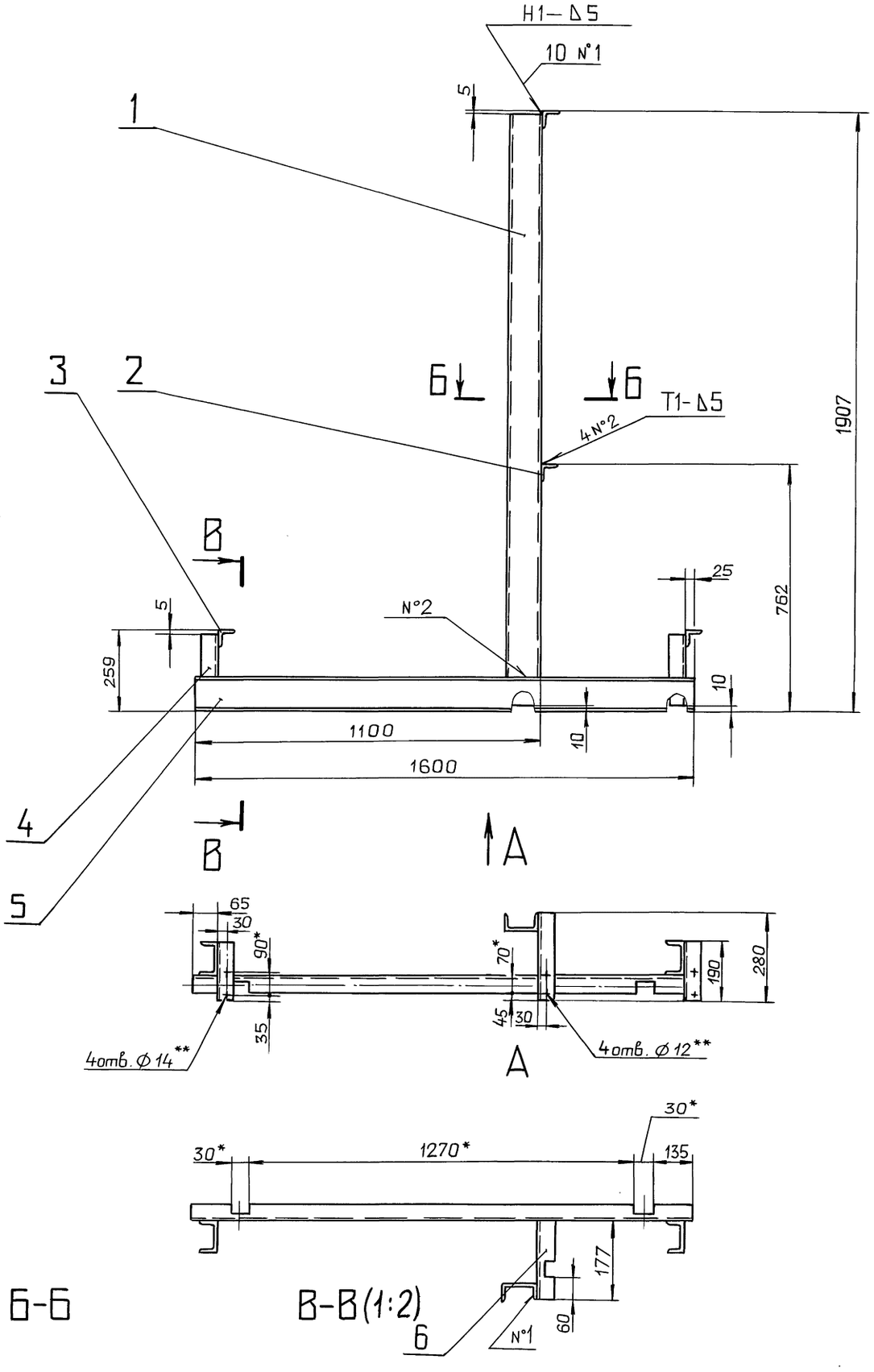

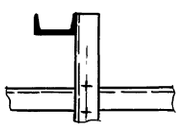

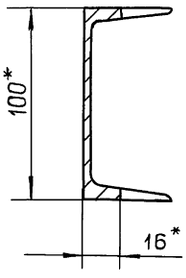

1*. Размеры для справок.

2**. Обработать по сопрягаемой детали.

3. Н16, h16, $\pm \frac{IT16}{2}$

4. Сварные швы по ГОСТ 5264-80.

					Д24В.075.040 СБ			
Изм.	Лист	№докум.	Подп.	Дата		Лит.	Масса	Масштаб
Разраб.		Панова		5.90	Опора	И	40	1:10
Пров.		Панова				Лист	Листов 1	
Т.контр.						ГПИ ГОРЬКОВСКИЙ САНТЕХПРОЕКТ		
Н.контр.		Мюнтер						
Утв.								

Копировал: Ганкова

Инв. № подл. | Подп. и дата | Взам. инв. № | Инв. № дубл. | Подп. и дата

Серия 5.903-17 выпуск 3-6

Формат	Зона	Поз.	Обозначение	Наименование	Кол.	Примечание
				Документация		
А3			Д24В.075.050 СБ	Сборочный чертеж		
				Детали		
Б4		1	Д24В.075.021	Патрубок		
				Труба 57×3 ГОСТ10704-76		
				Д ГОСТ10705-80		
				L=236 h16 25√	1	0,94кг
Б4		2	Д24В.075.022	Патрубок		
				Труба 57×3 ГОСТ10704-76		
				Д ГОСТ10705-80		
				L=752 h16 25√	1	3кг
				Стандартные изделия		
		3		Фланец 1-50-10 Ст25		
				ГОСТ 12821-80	4	
		4		Тройник 57×3		
				ГОСТ 17376-83	2	

Изм.	Лист	№ докум.	Подп.	Дата	Д24В.075.050		
Разраб.		Панова		5.90	Трубопровод	Лит. И	Лист	Листов 1
Пров.		Панова				ГПИ ГОРЬКОВСКИЙ САНТЕХПРОЕКТ	
Нач.отд.							
Н.контр.		Мюнтер					
Утв.							

Инв. № подл. | Подп. и дата | Взам. инв. № | Инв. № дубл. | Подп. и дата

формат А4

Формат	Зона	Поз.	Обозначение	Наименование	Кол.	Примечание
				Документация		
А4			Д24В.075.060 СБ	Сборочный чертеж		
				Детали		
Б4		1	Д24В.075.024	Патрубок		
				Труба 57×3 ГОСТ10704-76		
				Д ГОСТ10705-80		
				L=67 h16 25√	2	0,27кг
				Стандартные изделия		
		2		Фланец 1-50-10 Ст25		
				ГОСТ 12821-80	2	
		3		Тройник 57×3		
				ГОСТ 17376-83	1	

Изм.	Лист	№ докум.	Подп.	Дата	Д24В.075.060		
Разраб.		Панова		5.90	Патрубок	Лит. И	Лист	Листов 1
Пров.		Панова				ГПИ ГОРЬКОВСКИЙ САНТЕХПРОЕКТ	
Нач.отд.							
Н.контр.		Мюнтер					
Утв.							

Инв. № подл. | Подп. и дата | Взам. инв. № | Инв. № дубл. | Подп. и дата

формат А4

Д24В.075.050 СБ

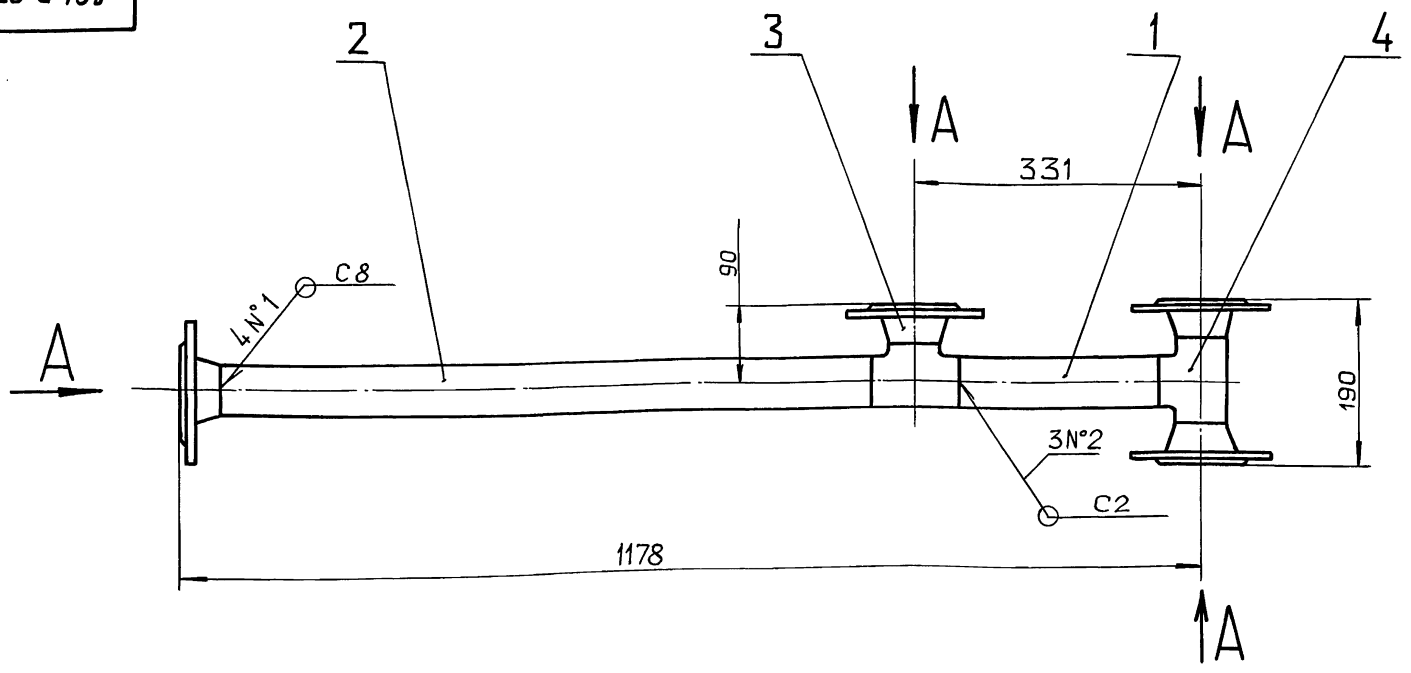

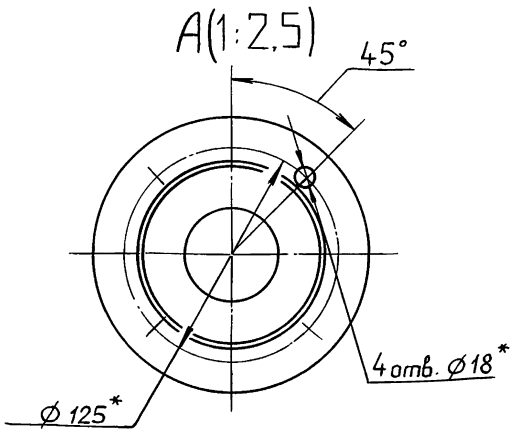

1.* Размеры для справок.
2. h16, $\pm\frac{IT16}{2}$.
3. Сварные швы по ГОСТ 16037-80

Изм.	Лист	№ докум.	Подп.	Дата	Д24В.075.050 СБ			
Разраб.		Панова		5.90	Трубопровод	Лит. И	Масса 146	Масштаб 1:5
Пров.		Панова				Лист	Листов 1	
Т.контр.						ГПИ ГОРЬКОВСКИЙ САНТЕХПРОЕКТ		
Н.контр.		Мюнтер						
Утв.								

Инв. № подл. | Подп. и дата | Взам. инв. № | Инв. № дубл. | Подп. и дата

Копировал: Ганкова

24635-07 13 формат А3

Д24В.075.060 СБ

Серия 5.903-17 выпуск 3-6

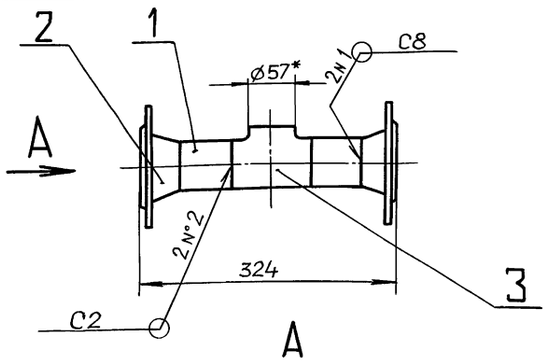

А

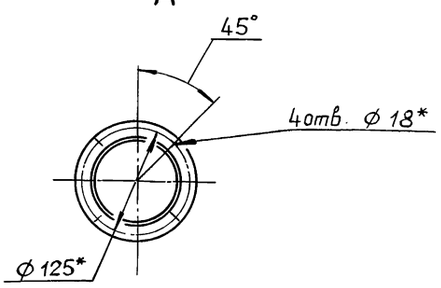

1*. Размеры для справок.

2. $h16; \pm\frac{IT16}{2}$

3. Сварные швы по ГОСТ 16037-80

Изм.	Лист	№ докум.	Подп.	Дата
Разраб.		Панова		5.90
Пров.		Панова		
Т.контр.				
Н.контр.		Мюнтер		
Утв.				

Д24В.075.060 СБ

Патрубок

Лит.	Масса	Масштаб
И	5.9	1:5
Лист	Листов 1	

ГПИ горьковский САНТЕХПРОЕКТ

Формат А4

Формат	Зона	Поз.	Обозначение	Наименование	Кол.	Примечание
				Документация		
А3			Д24В.075.070СБ	Сборочный чертеж		
				Детали		
А4		1	Д24В.075.026	Патрубок	1	
А4		2	Д24В.075.027	Патрубок	1	
А4		3	Д24В 075 028	Фланец	1	
БЧ		4	Д24В.075.029	Патрубок		
				Труба 76×3 ГОСТ10704-76		
				Д ГОСТ10705-80		
				L=45 h16 $\overset{25}{\nabla}$	1	0,24кг
				Стандартные изделия		
		5		Фланец 1-50-10 Ст25		
				ГОСТ12821-80	1	
		6		Отвод 90° 76×3,5		
				ГОСТ 17375-83	1	
		7		Переход К 76×3,5-57×3		
				ГОСТ 17378-83	1	
		8		Штуцер Ш2-М20-50		
				ОСТ36.7-74	1	

Д24В.075.070

Изм.	Лист	№ докум.	Подп.	Дата
Разраб.		Панова		5.90
Пров.		Панова		
Нач.отд.				
Н.контр.		Мюнтер		
Утв.				

Трубопровод

Лит.	Лист	Листов
И		1

ГПИ горьковский САНТЕХПРОЕКТ

Формат А4

Д24В.075.070 СБ

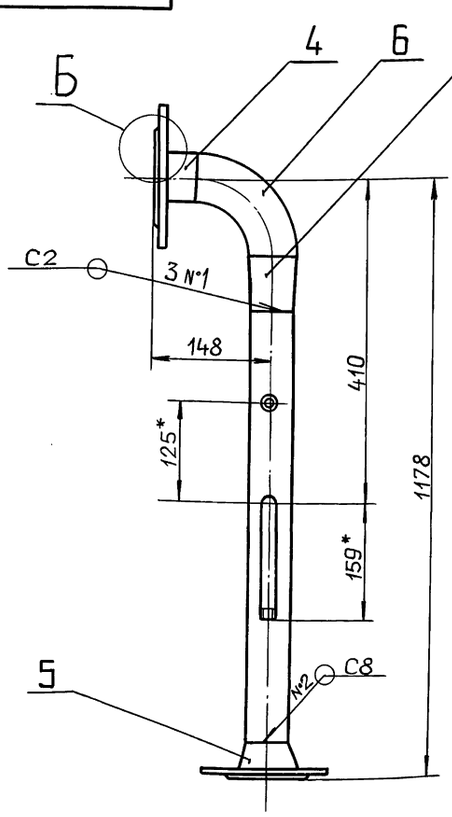

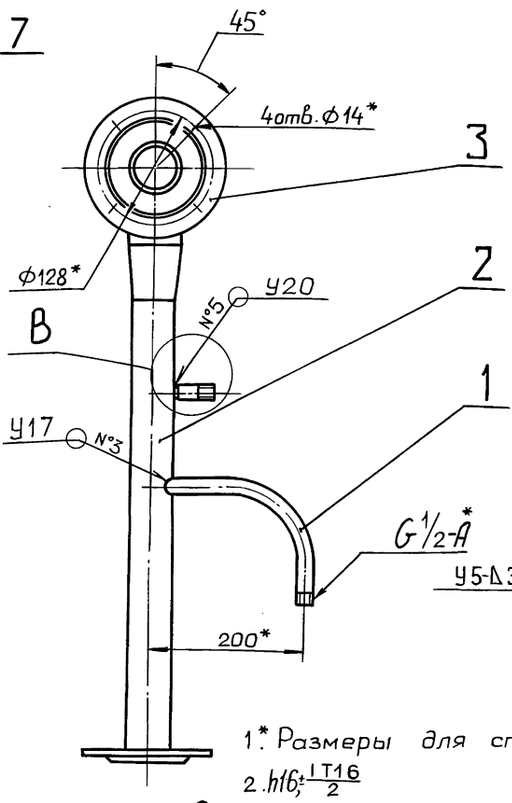

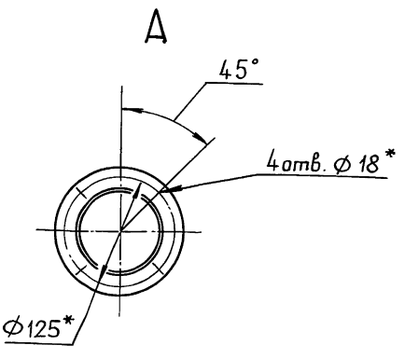

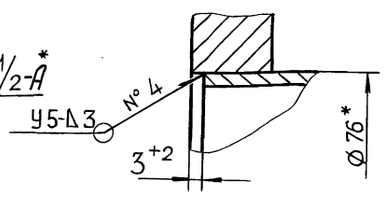

1*. Размеры для справок.

2. $h16; \pm\frac{IT16}{2}$

3. Сварные швы по ГОСТ 16037-80

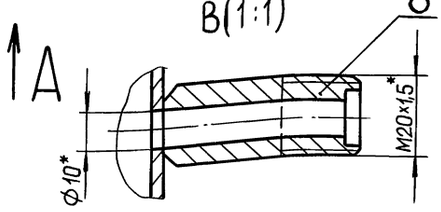

Изм.	Лист	№ докум.	Подп.	Дата
Разраб.		Панова		5.90
Пров.		Панова		
Т.контр.				
Н.контр.		Мюнтер		
Утв.				

Д24В.075.070 СБ

Трубопровод

Лит.	Масса	Масштаб
И	12,5	1:5
Лист	Листов 1	

ГПИ горьковский САНТЕХПРОЕКТ

Копировал: Ганкова

Серия 5.903-17 выпуск 3-6

Д24В.075.026

25 √(√)

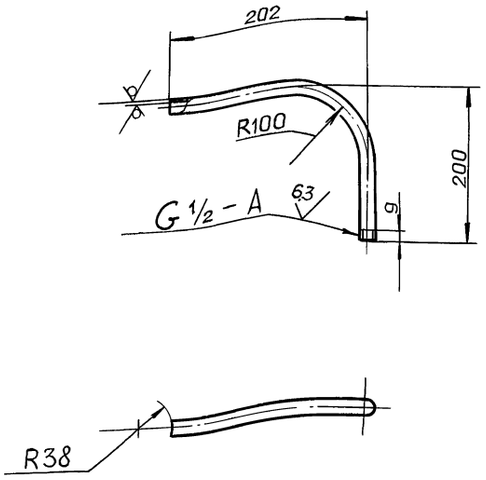

Неуказанные предельные отклонения размеров:
$h16, \pm \frac{IT16}{2}$

Изм.	Лист	№ докум.	Подп.	Дата	Д24В.075.026		
Разраб.		Панова		5.90	Патрубок	Лит. И	Масса 0,66	Масштаб 1:5
Пров.		Панова				Лист	Листов 1
Т.контр.					Труба 15×2,8 ГОСТ3262-75	ГПИ горьковский САНТЕХПРОЕКТ	
Н.контр.		Мюнтер					
Утв.							

Формат А4

Инв.№подл. | Подп. и дата | Взам.инв.№ | Инв.№дубл. | Подп. и дата

Д24В.075.027

25 √(√)

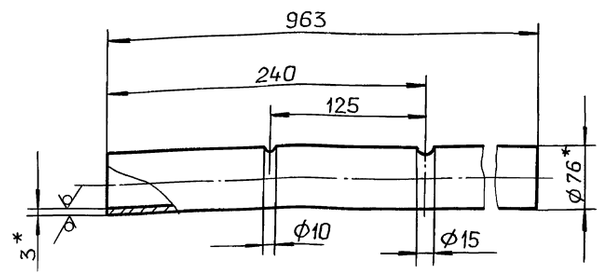

1*. Размер для справок.
2. $H16, h16, \pm \frac{IT16}{2}$

Изм.	Лист	№ докум.	Подп.	Дата	Д24В.075.027		
Разраб.		Панова		5.90	Патрубок	Лит. И	Масса 5,2	Масштаб 1:5
Пров.		Панова				Лист	Листов 1
Т.контр.					Труба 76×3 ГОСТ10704-76 / Д ГОСТ10705-80	ГПИ горьковский САНТЕХПРОЕКТ	
Н.контр.		Мюнтер					
Утв.							

Формат А4

Инв.№подл. | Подп. и дата | Взам.инв.№ | Инв.№дубл. | Подп. и дата

Д24В.075.028

12,5 √(√)

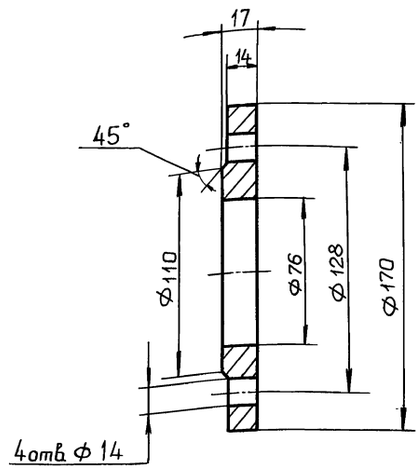

Неуказанные предельные отклонения размеров:
$H14, h14, \pm \frac{IT14}{2}$

Изм.	Лист	№ докум.	Подп.	Дата	Д24В.075.028		
Разраб.		Панова		5.90	Фланец	Лит. И	Масса 2,4	Масштаб 1:2
Пров.		Панова				Лист	Листов
Т.контр.					Ст3сп ГОСТ 380-88	ГПИ горьковский САНТЕХПРОЕКТ	
Н.контр.		Мюнтер					
Утв.							

Формат А4

Инв.№подл. | Подп. и дата | Взам.инв.№ | Инв.№дубл. | Подп. и дата

Формат	Зона	Поз.	Обозначение	Наименование	Кол.	Примечание
				Документация		
А4			Д24В.075.080 СБ	Сборочный чертеж		
				Детали		
				Патрубок		
				Труба 57×3 ГОСТ10704-76		
				Д ГОСТ10705-80		
Б4		1	Д24В.075.032	L=100 h16 25	1	0,42кг
Б4		2	Д24В.075.033	L=426 h16 25	1	0,51кг
Б4		3	Д24В.075.034	L=668 h16 25	1	2,68кг
				Стандартные изделия		
		4		Фланец 1-50-10 Ст25		
				ГОСТ 12821-80	1	
		5		Фланец 1-50-16 Ст25		
				ГОСТ12821-80	1	
		6		Отвод 90° 57×3	1	
				ГОСТ17375-83	2	

Изм.	Лист	№ докум.	Подп.	Дата	Д24В.075.080		
Разраб.		Панова		5.90	Трубопровод	Лит.	Лист	Листов 1
Пров.		Панова				ГПИ горьковский САНТЕХПРОЕКТ	
Нач.отд.							
Н.контр.		Мюнтер					
Утв.							

Копировал: Ганкова 24635-07 15 Формат А4

Инв.№подл. | Подп. и дата | Взам.инв.№ | Инв.№дубл. | Подп. и дата

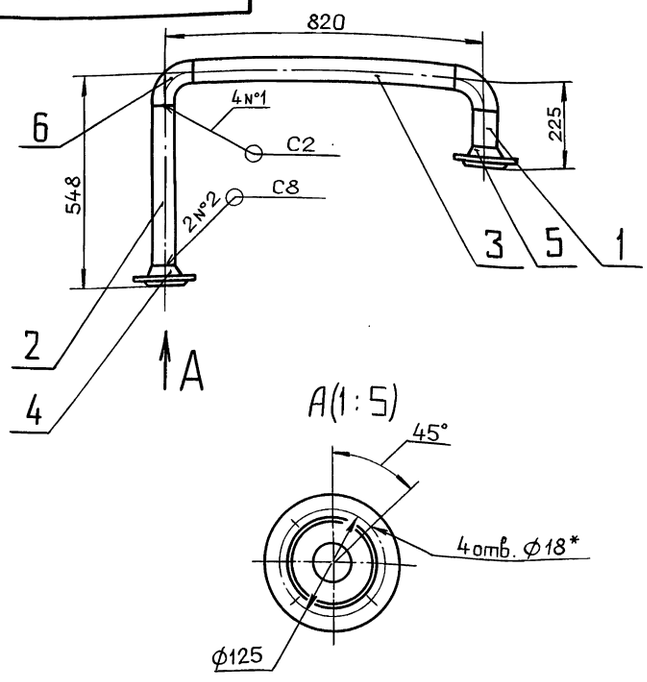

1* Размеры для справок.

2. $\pm \frac{IT16}{2}$

3. Сварные швы по ГОСТ 16037-80

Изм	Лист	№ докум.	Подп.	Дата
Разраб.		Панова		5.90
Пров.		Панова		
Т.контр.				
Н.контр.		Мюнтер		
Утв.				

Д24В.075.080 СБ

Трубопровод

Лит.	Масса	Масштаб
И	8,7	1:5
Лист	Листов 1	

ГПИ горьковский САНТЕХПРОЕКТ

Формат А4

Формат	Зона	Поз.	Обозначение	Наименование	Кол.	Примечание
				Документация		
А3			Д24 В. 075.090 СБ	Сборочный чертеж		
				Стандартные изделия		
		1		Фланец 1-50-10 Ст25		
				ГОСТ 12821-80	1	
		2		Фланец 1-125-10 Ст25		
				ГОСТ 12821-80	1	
		3		Переход К 133×4-57×3		
				ГОСТ 17378-83	1	
		4		Штуцер Ш2-М20-50		
				ОСТ 36.7-74	1	

Изм	Лист	№ докум.	Подп.	Дата
Разраб.		Панова		5.90
Пров.		Панова		
Нач.отд.				
Н.контр.		Мюнтер		
Утв.				

Д24В.075.090

Патрубок

Лит.	Лист	Листов
И		1

ГПИ горьковский САНТЕХПРОЕКТ

Формат А4

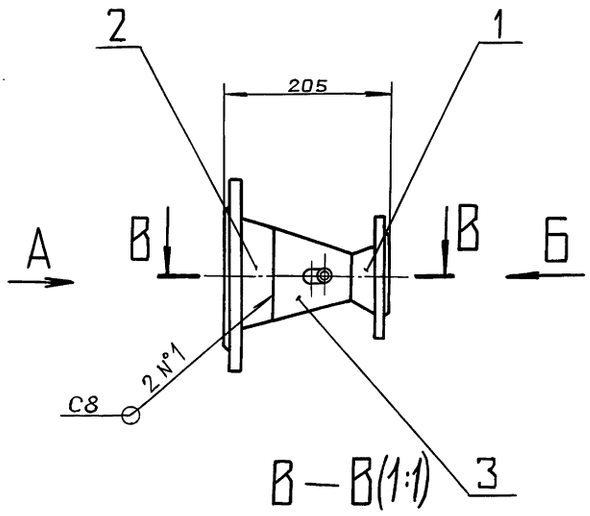

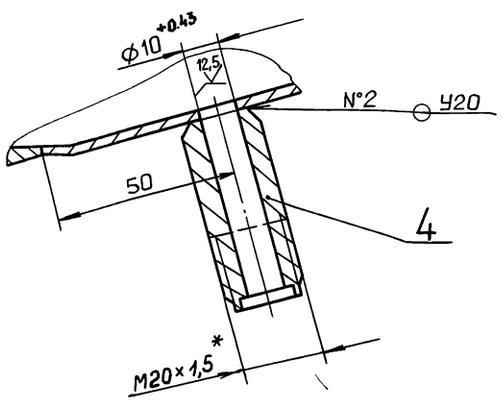

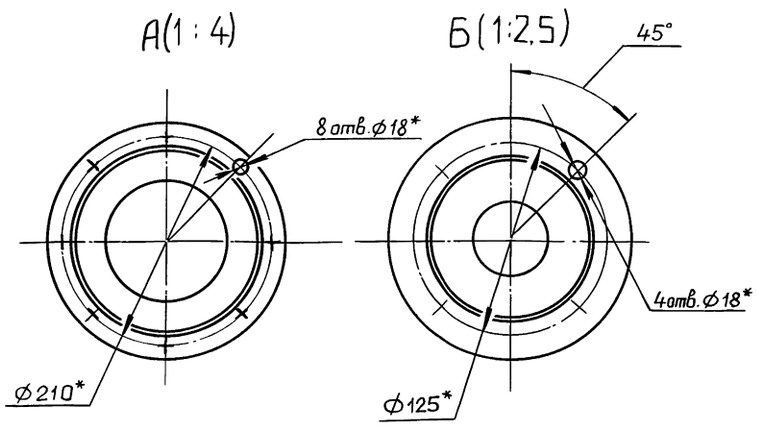

1*. Размеры для справок.

2. $\pm \frac{IT16}{2}$

3. Сварные швы по ГОСТ 16037-80.

Изм	Лист	№ докум.	Подп.	Дата
Разраб.		Панова		5.90
Пров.		Панова		
Т.контр.				
Н.контр.		Мюнтер		
Утв.				

Д24В.075.090 СБ

Патрубок

Лит.	Масса	Масштаб
И	10	1:5
Лист	Листов 1	

ГПИ горьковский САНТЕХПРОЕКТ

Копировал: Ганкова

Формат А3

Инв.№ подл. | Подп. и дата | Взам.инв.№ | Инв.№ дубл. | Подп. и дата

Формат	Зона	Поз.	Обозначение	Наименование	Кол.	Примечание
				Документация		
А4			Д248.07S.100СБ	Сборочный чертеж		
				Детали		
				Патрубок		
				Труба 57х3 ГОСТ 10704-76		
				Д ГОСТ 10705-80		
БЧ		1	Д248.07S.036	L=51 h16 (2S)	1	0,2кг
БЧ		2	Д248.07S.037	L=153 h16 (2S)	1	0,6кг
БЧ		3	Д248.07S.038	L=223 h16 (2S)	1	0,92кг
БЧ		4	Д248.07S.039	L=456 h16 (2S)	1	1,82кг
				Стандартные изделия		
		5		Фланец 1-50-10 Ст 25		
				ГОСТ 12821-80	4	
		6		Тройник 57х3		
				ГОСТ 17376-83	2	

Изм.	Лист	№ докум.	Подп.	Дата	Д248.07S.100			
Разраб.		Панова		12.10.30	Трубопровод	Лит.	Лист	Листов
Пров.		Панова				И	1	
Нач.отд.						ГПИ Горьковский САНТЕХПРОЕКТ		
Н.контр.		Мюнтер						
Утв.								

Инв.№подл. | Подп. и дата | Взам.инв.№ | Инв.№дубл. | Подп. и дата

Формат А4

Д248.07S.100СБ

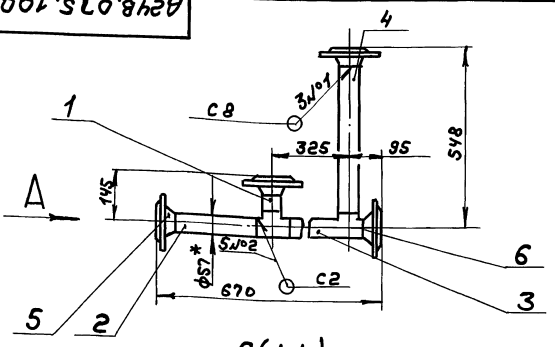

А(1:4)

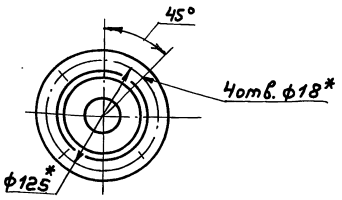

1.* Размеры для справок
2. h16, $\pm \frac{IT16}{2}$
3. Сварные швы по ГОСТ 16037-80.

Изм.	Лист	№ докум.	Подп.	Дата	Д248.07S.100СБ			
Разраб.		Панова		12.10.30	Трубопровод	Лит.	Масса	Масштаб
Пров.		Панова				И	14	1:10
Т.контр.						Лист	Листов 1	
Н.контр.		Мюнтер				ГПИ Горьковский САНТЕХПРОЕКТ		
Утв.								

Инв.№подл. | Подп. и дата | Взам.инв.№ | Инв.№дубл. | Подп. и дата

Формат А4

Формат	Зона	Поз.	Обозначение	Наименование	Кол.	Примечание
				Документация		
А2			АИ.07S.000.АТМ.СБ	Сборочный чертеж		
А4			АИ.07S.000.АТМ-1	Схема автоматизации		
А4			АИ.07S.000.АТМ-2	Схема электрических соединений		
				Прочие изделия		
		1		Установка 1 термометра манометрического сигнализирующего ТГС-711 ТМ4-457-89	1	
		2		Установка 16-70 манометра МП4-У-1 кгс/см² ТМ4-3137-70	2	
		3		Установка 3 отборного устройства 16-200 ТМ4-226-76	1	
		4		Установка 2 соединительной коробки КС-10 ТМ4-416-86	1	

Изм.	Лист	№ докум.	Подп.	Дата	АИ.07S.000.АТМ			
Разраб.		Кропина			Блок циркуляции горячей воды БЦГВ-1 Установка приборов и средств автоматизации	Лит.	Лист	Листов
Пров.		Колосова				И	1	2
Нач.отд.		Борисов				ГПИ Горьковский САНТЕХПРОЕКТ		
Н.контр.		Мюнтер						
Утв.								

Инв.№подл. | Подп. и дата | Взам.инв.№ | Инв.№дубл. | Подп. и дата

Формат А4

Формат	Зона	Поз.	Обозначение	Наименование	Кол.	Примечание
				Материалы		
		5		Труба НЗ-Н-10х1 ГОСТ 617-72	0,5	м
		6		Провод ПВ1 1,0 380 ГОСТ 6323-79	1	м
		7		Металлорукав Р3-Ц-Х-10 ТУ 22-5570-83	0,5	м
		8		Проводник заземляющий П-350 ТУ 36-1276-85	1	

Изм.	Лист	№ докум.	Подп.	Дата	АИ.07S.000.АТМ	Лист 2

Инв.№подл. | Подп. и дата | Взам.инв.№ | Инв.№дубл. | Подп. и дата

Формат А4

Серия 5.903-17 Выпуск 3-6

АИ.075.000.АТМ-1

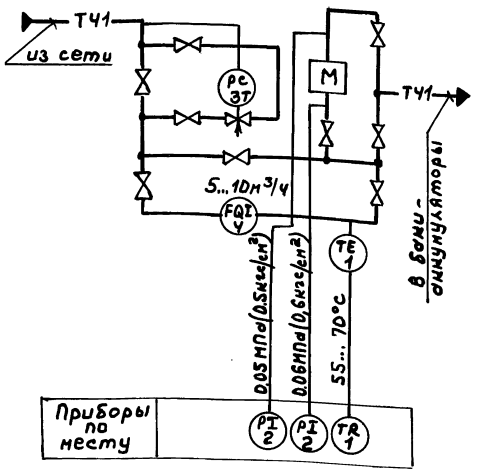

Условные обозначения приборов приняты по ГОСТ 21404-85.

Изм.	Лист	№ докум.	Подп.	Дата
Разраб.		Кропина		
Пров.		Колосова		
Т.контр.				
Нач.отд.		Борисов		
Н.контр.		Мюнтер		
Утв.				

АИ. 075. ООО. АТМ-1

Блок циркуляции горячей воды БЦГВ-1. Схема автоматизации.

Лит.	Масса	Масштаб
И	—	—
Лист	Листов 1	

ГПИ Горьковский САНТЕХПРОЕКТ

Формат А4

АИ.075.000.АТМ-2

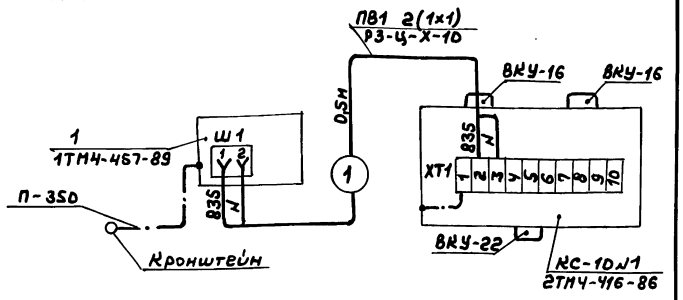

Обозначение	Наименование	Тип	Кол.	Примечание
1	Термометр манометрический	ТГС-711	1	
	самопишущий			
	Коробка соединительная	КС-10	1	
	Провод	ПВ1	1м	
	Металлорукав	Р3-Ц-Х-10	0,5м	
	Проводник заземляющий	П-350	1	

Изм.	Лист	№ докум.	Подп.	Дата
Разраб.		Кропина		
Пров.		Колосова		
Т.контр.				
Нач.отд.		Борисов		
Н.контр.		Мюнтер		
Утв.				

АИ. 075. ООО. АТМ-2

Блок циркуляции горячей воды БЦГВ-1. Схема электрических соединений.

Лит.	Масса	Масштаб
И	—	—
Лист	Листов 1	

ГПИ Горьковский САНТЕХПРОЕКТ

Формат А4

АИ.075.000-АТМ.СБ

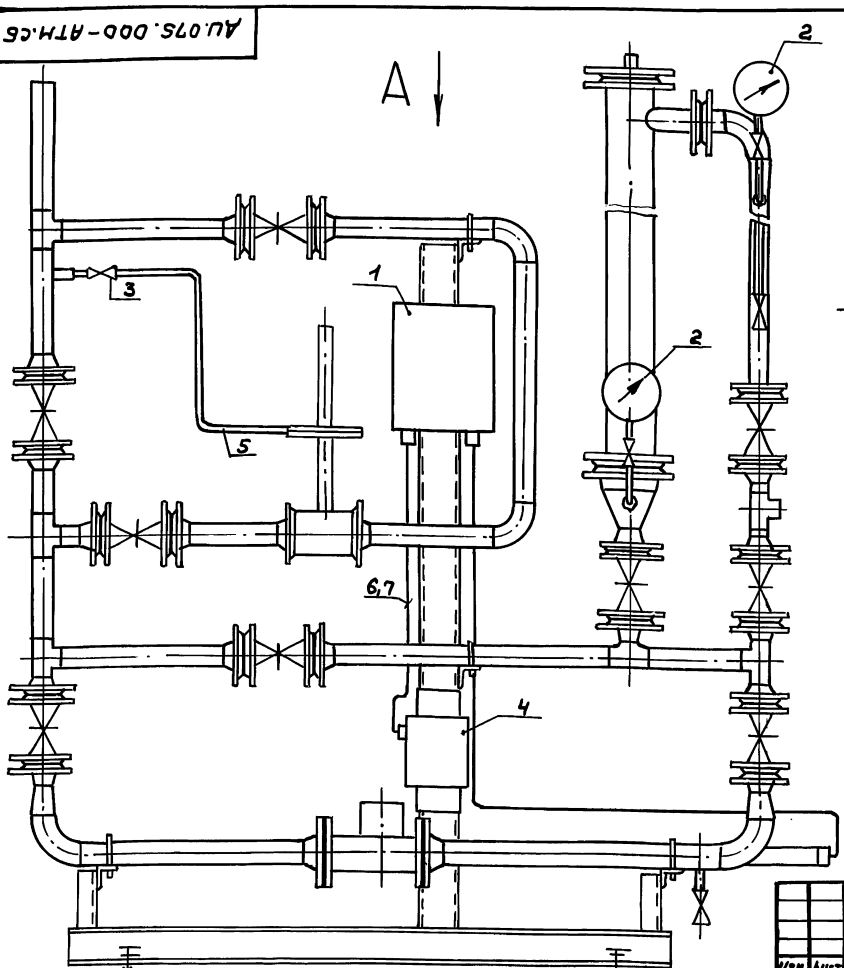

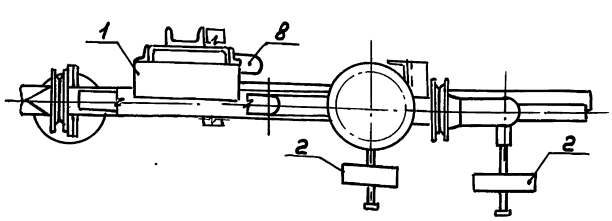

Изм.	Лист	№ докум.	Подп.	Дата
Разраб.		Кропина		
Пров.		Колосова		
Т.контр.				
Нач.отд.		Борисов		
Н.контр.		Мюнтер		
Утв.				

АИ. 075.000-АТМ.СБ

Блок циркуляции горячей воды БЦГВ-1. Установка приборов и средств автоматизации

Лит.	Масса	Масштаб
И	—	—
Лист	Листов 1	

ГПИ Горьковский САНТЕХПРОЕКТ

Инв.№ подл. | Подп. и дата | Взам.инв.№ | Инв.№ дубл. | Подп. и дата

Копир.

Серия 5.903-17 выпуск 3-6

Ведомость теплоизоляционных конструкций

Наименование элемента, диаметр или размеры, мм	Ед. изм.	Кол.	Температура теплоносителя, °С: Макс.	Температура теплоносителя, °С: Средняя годовая	Изоляционные конструкции: Основной теплоизоляционный слой: Материал	Толщ. мм.	Общ. объем м³	Покровный слой: Материал	Толщ. мм.	Общ. поверхность м²	Обозначение применяемых чертежей.	Примечание
Трубопроводы												
ф76×3	м	2,2	60		Полуцилиндры тепло	40	0,039	Лист АД1.Н0,3	0,3	1,154	серия	
ф57×3	м	7,5	60		изоляционные из	40	0,088	ГОСТ 21631-76	0,3	2,755	7.903.9-2.2	
					минеральной ваты						стр. 44, 102	
					на синтетическом							
					связующем							
					ГОСТ 23208-83							
Арматура ф50	шт	10	60		Полуфутляры из	40	0,14	Входит в кон-	0,8	6,4	серия	
					листов алюми-			струкцию полу-			7.903.9-2.2	
					ния, заполненные			футляра			стр. 16	
					матами минерало							
					ватными про-							
					шивными 2Н-100							
					с обкладками							
					ГОСТ 21880-86							
Отводы ф65	шт	1	60		Маты минерало-	40	0,0021	Лист АД1.Н0,3	0,3	0,077	серия	
					ватные прошив-			ГОСТ 21631-76			3.903-11	
					ные 2М-100 в						лист 13	
					обкладках из							
					стеклоткани							
					ГОСТ 21880-86							

Изм	Лист	№ докум.	Подп.	Дата
Разраб.		Горшунов		
Пров.		Плинер		
Т.контр.				
Нач.отд.		Лепендин		25.10.96
Н.контр.		Клоков		
Утв.				

ДИ.075.000 ВТК

Блок циркуляции горячей воды БЦГВ-1 Ведомость теплоизоляционных конструкций.

Лит.	Масса	Масштаб
И	—	—

Лист | Листов 1

ГПИ Горьковский САНТЕХПРОЕКТ

Копир.

24635-07 (19) Формат А2

Инв. № подл. | Подп. и дата | Взам. инв. № | Инв. № дубл. | Подп. и дата

gost.e-ecolog.ru