ТИПОВАЯ ДОКУМЕНТАЦИЯ НА КОНСТРУКЦИИ, ИЗДЕЛИЯ И УЗЛЫ ЗДАНИЙ И СООРУЖЕНИЙ

СЕРИЯ 5.903-17

БЛОКИ ТЕПЛОМЕХАНИЧЕСКОГО ОБОРУДОВАНИЯ ДЛЯ ВОДОГРЕЙНЫХ КОТЕЛЬНЫХ МАЛОЙ МОЩНОСТИ

ВЫПУСК 3-4

Блок насосов горячего водоснабжения БНГВ-2

РАБОЧИЕ ЧЕРТЕЖИ

gost.e-ecolog.ru

ТИПОВАЯ ДОКУМЕНТАЦИЯ НА КОНСТРУКЦИИ, ИЗДЕЛИЯ И УЗЛЫ ЗДАНИЙ И СООРУЖЕНИЙ

СЕРИЯ 5.903-17

БЛОКИ ТЕПЛОМЕХАНИЧЕСКОГО ОБОРУДОВАНИЯ ДЛЯ ВОДОГРЕЙНЫХ КОТЕЛЬНЫХ МАЛОЙ МОЩНОСТИ

ВЫПУСК 3-4

Блок насосов горячего водоснабжения БНГВ-2

РАБОЧИЕ ЧЕРТЕЖИ

Разработаны:
ГПИ Горьковский Сантехпроект
Главный инженер института Ю.П.Фалалеев
Главный инженер проекта Т.Г.Гусева

УТВЕРЖДЕНЫ
ГПКНИИ СантехНИИпроект, техническое задание от 15.01.90г.
Введены в действие с 01.02.91г. ГПИ "Горьковский Сантехпроект", приказ от 24.10.90г. № 68

Обозначение	Наименование	Стр.
	Содержание	2
Д24В.073.000	Блок насосов горячего водоснабжения БНГВ-2	3
Д24В.073.001	Плита	
Д24В.073.000СБ	Блок насосов горячего водоснабжения БНГВ-2	4
Д24В.073.000ВП	Ведомость покупных изделий	6
Д24В.073.010	Коллектор	7
Д24В.073.020	Труба	
Д24В.073.010СБ	Коллектор	
Д24В.073.020СБ	Труба	8
Д24В.073.030	Переход	
Д24В.073.030СБ	Переход	
Д24В.073.040	Переход	9
Д24В.073.040СБ	Переход	
Д24В.073.050	Коллектор	
Д24В.073.050СБ	Коллектор	10
Д24В.073.060	Рама	
Д24В.073.022	Связь	
Д24В.073.060СБ	Рама	11
Д24В.073.025	Связь	
Д24В.073.026	Планка	
ДИ.073.000АТМ	Установка приборов и средств автоматизации	12
ДИ.073.000АТМСБ	Установка приборов и средств автоматизации	
ДИ.073.000АТМ-1	Схема автоматизации.	
ДИ.073.000ВТК	Ведомость теплоизоляционных конструкций	13

Серия 5.903-17 Выпуск 3-4

Изм.	Лист	№ докум.	Подп.	Дата	Серия 5.903-17 Выпуск 3-4			
Раз.	Раб.	Бердышев		4.990	Содержание альбома	Лит.	Лист	Листов
Пров.		Мюнтер				И		1
Нач. отд.		Вольский				ГПИ Горьковский САНТЕХПРОЕКТ		
Н. контр.		Мюнтер						
Утв.								

Инв. № подл. | Подп. и дата | Взам. инв. № | Инв. № дубл. | Подп. и дата

Серия 5.903-17 Выпуск 3-4

Формат	Зона	Поз.	Обозначение	Наименование	Кол.	Примечание
				Документация		
А2			Д24В.073.000СБ	Сборочный чертеж		
А3			Д24В.073.000ВП	Ведомость покупных изделий		
				Сборочные единицы		
А4		1	Д24В.073.010	Коллектор	1	
А4		2	Д24В.073.020	Труба	3	
А4		3	Д24В.073.030	Переход	3	
А4		4	Д24В.073.040	Переход	3	
А4		5	Д24В.073.050	Коллектор	1	
А4		6	Д24В.073.060	Рама	1	
				Детали		
А4		8	Д24В.073.001	Плита	5	
				Стандартные изделия		

Изм	Лист	N докум	Подп.	Дата
Разраб.	Мюнтер			4.9.90
Провер.	Вольский			
Нач. отд.				
Н. контр.	Мюнтер			
Утв.				

Д24В.073.000

Блок насосов горячего водоснабжения БНГВ-2

Лит	Лист	Листов
Н	1	3

ГПН Горьковский САНТЕХПРОЕКТ

Формат А4

Инв. № подл. | Подп. и дата | Взам. инв. № | Инв. № дубл. | Подп. и дата

Формат	Зона	Поз	Обозначение	Наименование	Кол.	Примечание
				Прокладка ГОСТ 15180-86		
		10		А-50-16	3	
		11		А-65-16	3	
		12		А-80-16	12	
		13		А-150-16	6	
				Болт ГОСТ 7798-70		
		15		М16-6g х 55.56	24	
		16		М16-6g х 60.56	24	
		17		М16-6g х 75.56	12	
		18		М20-6g х 65.56	48	
		19		Болт 6.1 М16 х 250		
				ГОСТ 24379.1-80	5	
		20		Шпилька М16-6g х 110.56		
				ГОСТ 22034-76	12	
				Гайка ГОСТ 5915-70		
		21		М16.6Н.5	94	
		22		М20.6Н.5	48	
		23		Шайба 16.01		
				ГОСТ 10906-78	12	
				Шайба ГОСТ 11371-78		
		24		16.01	65	
		25		20.01	48	
		26		Опора ОПБ2-108		
				ГОСТ 14911-82	1	
		27		Опора ОПП2-100-159		
				ГОСТ 14911-82	1	

Изм	Лист	N докум	Подп	Дата

Д24В.073.000

Лист 2

Формат А4

Формат	Зона	Поз.	Обозначение	Наименование	Кол.	Примечание
				Прочие изделия		
		29		Насос К65-50-160		
				Q25 м³/ч		
				ТУ 26-06-1390-84	3	
				Задвижка 30ч 6бр		
				ТУ 26-07-1399-86		
		30		Ду80; Ру10	3	
		31		Ду150; Ру10	3	
		32		Клапан 19ч 21бр		
				Ду80; Ру16		
				ТУ26-07-1490-89	3	

Изм	Лист	N докум	Подп.	Дата

Д24В.073.000

Лист 3

Формат А4

Д24В.073.001

12,5 √(√)

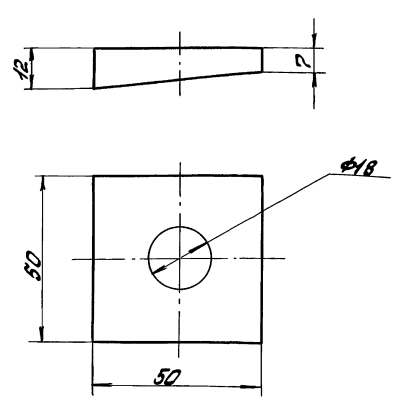

Неуказанные предельные отклонения размеров:

$H16,\ h16,\ \pm\frac{IT16}{2}$

Изм	Лист	№ докум	Подп.	Дата
Разраб.	Мюнтер			4.9.90
Пров.	Вольский			
Т. контр.				
Н. контр.	Мюнтер			
Утв.				

Плита

Ст3сп ГОСТ 380-88

Лит	Масса	Масштаб
Н	0,2	1:1

Лист | Листов 1

ГПН Горьковский САНТЕХПРОЕКТ

Инв. № подл. | Подп. и дата | Взам. инв. № | Инв. № дубл. | Подп. и дата

Серия 5.903-17 Выпуск 3-4

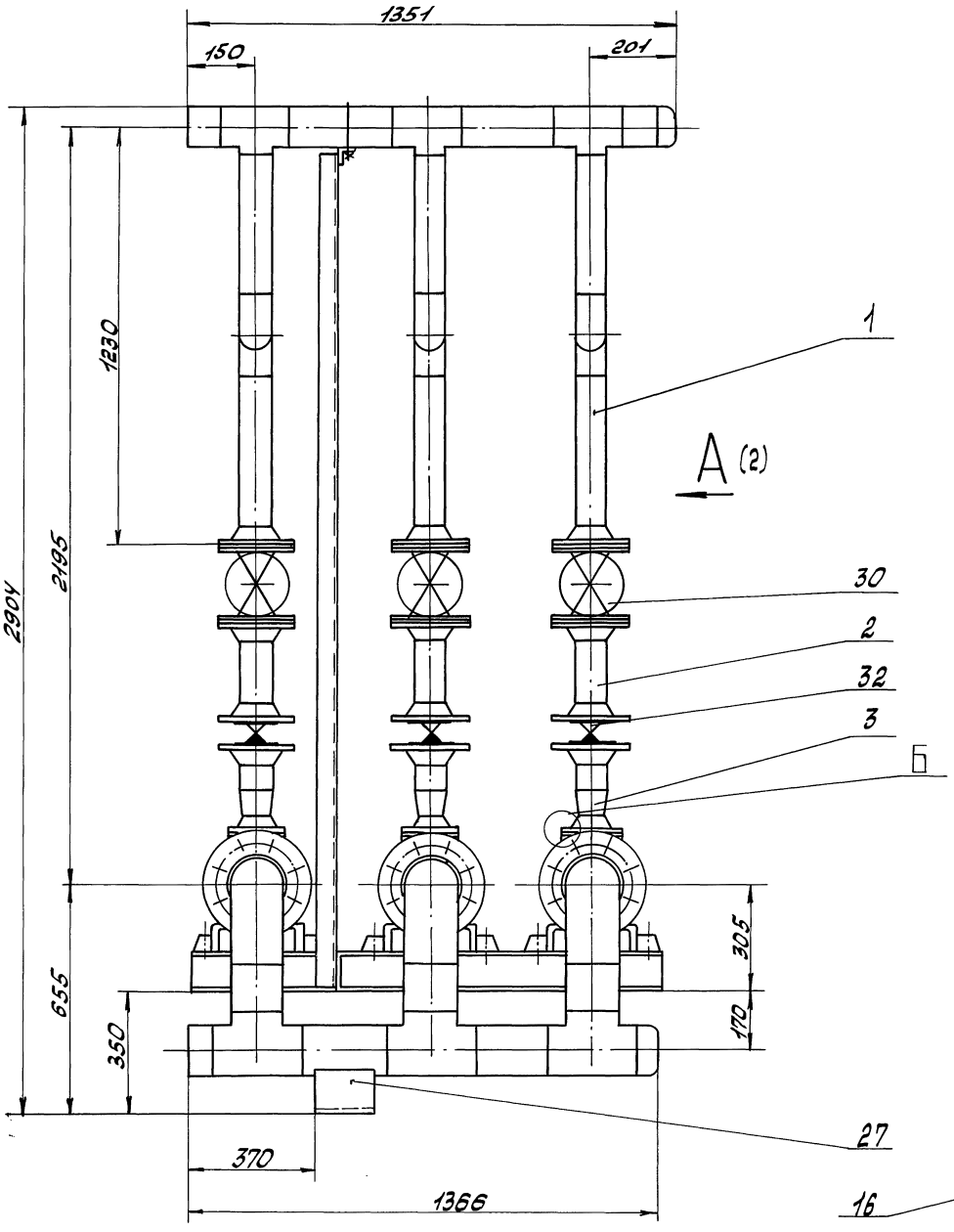

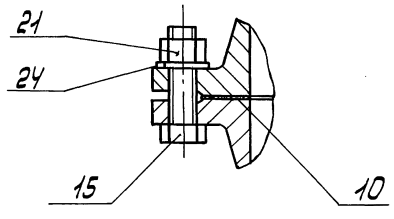

1. Размеры для справок.
2. Сборку проверить на герметичность давлением воды $P_{пр.}=8\ кгс/см^2$ в течение 5мин, после чего давление снизить до рабочего $P_{раб}=6\ кгс/см^2$ и произвести осмотр. Течь не допускается.
3. Штуцеры, бобышки, муфты трубопроводов после снятия приборов и средств автоматизации, а также присоединительные концы трубопроводов на период транспортировки должны быть закрыты пробками или заглушками.

Изм.	Лист	N докум.	Подп.	Дата	Д24В.073.000СБ
Разраб.		Мюнтер		4.99	Блок насосов горячего водоснабжения БНГВ-2
Пров.		Вольский			Лит: И; Масса: 1010; Масштаб: 1:10
Т. контр.					Лист 1; Листов 2
Нач. отд.		Вольский			ГПИ Горьковский САНТЕХПРОЕКТ
Н. контр.		Мюнтер			
Утв.					

Инв. N подл. | Подп. и дата | Взам. инв. N | Инв. N дубл. | Подп. и дата

Серия 5.903-17 Выпуск 3-4

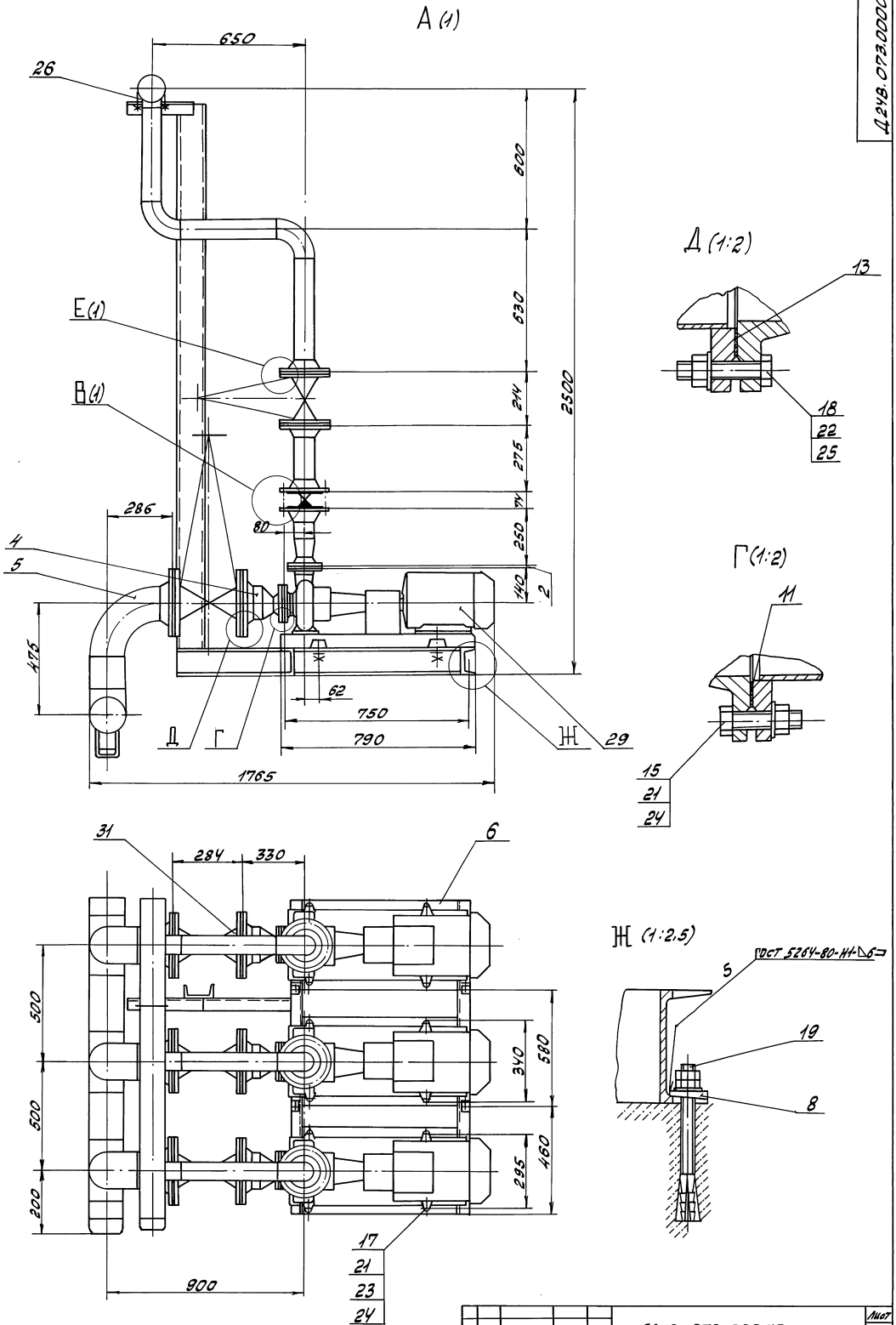

Изм.	Лист	№ докум.	Подп.	Дата	Д24В.073.000СБ	Лист 2

Инв. № подл. | Подп. и дата | Взам. инв. № | Инв. № дубл. | Подп. и дата

24635-05 6 Формат А2

Серия 5.903-17 Выпуск 3-4

№ строки	Наименование	Код ОКП	Обозначение документа на поставку	Поставщик	Куда входит (обозначение)	Количество: на изделие	Количество: в комплекте	Количество: на регулир.	Количество: Всего	Примечание
1	Насос К65-50-160			Вялдайский механи-						
2	Q 25 м³/час		Ту 26-06-1390-84	ческий завод						
3	Задвижка 30ч6бр		ТУ 26-07-1399-86	Душанбинский армату-		3			3	
4	Ду 80; Ру 10	37 2115 1006		рный з-д им. Ленинского						
5	Ду 150; Ру 10	37 2115 1009		комсомола		3			3	
6	Клапан 19ч 21бр			ПО "Прикарпатпромарматура"		3			3	
7	Ду 80; Ру 16	37 2242 1026	ТУ 26-07-1490-89	Душанбинский армату-						
8	Фланец 1-50-10Ст25	37 9941 434502	ГОСТ 12821-80	рный з-д им. Ленинского		3			3	
9	1-65-10Ст25	37 9941 434601		комсомола	Д24В. 073. 030	1			3	
10	1-80-10Ст25	37 9941 434700			Д24В. 073. 040	1			3	
11					Д24В. 073. 010	3			3	
12					Д24В. 073. 020	2			6	
13					Д24В. 073. 030	1			3	
14	1-150-10Ст25	37 9941 435005							12	
15					Д24В. 073. 040	1			3	
16					Д24В. 073. 050	3			3	
17	Прокладка	37 9900	ГОСТ 15180-86						6	
18	А-50-16									
19	А-65-16					3			3	
20	А-80-16					3			3	
21	А-150-16					12			12	
22	Отвод 90°89х3,5	14 6811 0114	ГОСТ 17375-83			6			6	
23	90°159х4,5	14 6811 0132			Д24В. 073. 010	6			6	
24	Тройник 108х4-89х4	14 6821 0520	ГОСТ 17376-83		Д24В. 073. 050	3			3	
25	159х4,5	14 6821 0124			Д24В. 073. 030	3			3	
					Д24В. 073. 050	3			3	

Инв. № подл. | Подп. и дата | Взам. инв. № | Инв. № дубл. | Подп. и дата

Изм.	Лист	№ докум.	Подп.	Дата
Разраб.		Мюнтер		4.9.20
Пров.		Вольский		
Нач. отд.		Вольский		
Н. контр.		Мюнтер		
Утв.				

Д24В. 073. 000 ВП

Блок насосов горячего водоснабжения БНГВ-2

Ведомость покупных изделий

Лит	Лист	Листов
А	1	2

ГПИ Горьковский САНТЕХПРОЕКТ

Формат А3

№ строки	Наименование	Код ОКП	Обозначение документа на поставку	Поставщик	Куда входит (обозначение)	Количество: на изделие	Количество: в комплекте	Количество: на регулир.	Количество: Всего	Примечание
1	Переход К89х3,5-57х3	14 6842 0142	ГОСТ 17378-83		Д24В. 073. 030	1			3	
2	К159х4,5-76х3,5	14 6842 0194			Д24В. 073. 040	1			3	
3	Заглушка 108х4	14 6851 0124	ГОСТ 17379-83		Д24В. 073. 010	1			1	
4	159х4,5	14 6851 0132			Д24В. 073. 050	1			1	
5	Штуцер Ш2-М20-50		ОСТ 36.7-74		Д24В. 073. 030	1			3	
6					Д24В. 073. 040	1			3	
7									6	
8	Опора ОПБ2-108		ГОСТ 14911-82			1			1	
9	ОПП2-100-159					1			1	
10										
11	Крепежные	изделия								
12	Болт М16-6g-55.56		ГОСТ 7798-70			24			24	
13	М16-6gх60.56					24			24	
14	М16-6gх75.56					12			12	
15	М20-6gх65.56					48			48	
16	Болт 6.1 М16х250		ГОСТ 24379.1-80			5			5	
17	Шпилька									
18	М16-6gх160.56		ГОСТ 22032-76			12			12	
19	Гайка М16.6Н.5		ГОСТ 5915-70			94			94	
20	М20.6Н.5					48			48	
21	Шайба 16.01		ГОСТ 10906-78			12			12	
22	Шайба 16.01		ГОСТ 11371-78			65			65	
23	20.01					48			48	
24										
25										
26										
27										
28										

Инв. № подл. | Подп. и дата | Взам. инв. № | Инв. № дубл. | Подп. и дата

Изм.	Лист	№ докум.	Подп.	Дата

Д24В. 073. 000 ВП

Лист 2

Серия 5.903-17 Выпуск 3-4

Формат	Зона	Поз.	Обозначение	Наименование	Кол.	Примечание
				Документация		
А3			Д24В.073.010СБ	Сборочный чертеж		
				Детали		
				Патрубок		
				Труба 89х3 ГОСТ 10704-76 / Д ГОСТ 10705-80		
БЧ		1	Д24В.073.004	$h = 398\ h16^{25}$	3	2,53кг
БЧ		2	Д24В.073.005	$h = 408\ h16^{25}$	3	2,6кг
БЧ		3	Д24В.073.006	$h = 458\ h16^{25}$	3	2,9кг
				Патрубок		
				Труба 108х3,5 ГОСТ 10704-76 / Д ГОСТ 10705-80		
БЧ		4	Д24В.073.007	$h = 49\ h16^{25}$	2	0,44кг
БЧ		5	Д24В.073.008	$h = 298\ h16^{25}$	2	2,69кг
				Стандартные изделия		
		6		Фланец 1-80-10Ст25		
				ГОСТ 12821-80	3	
		7		Отвод 90°89х3,5		
				ГОСТ 17375-83	6	
		8		Тройник 108х4-89х4		
				ГОСТ 17376-83	3	
		9		Заглушка 108х4		
				ГОСТ 17379-83	1	

Инв.№ подл. | Подп. и дата | Взам. инв.№ | Инв.№ дубл. | Подп. и дата

Изм.	Лист	№ докум.	Подп.	Дата
Разраб.		Мюнтер		4.99
Провер.		Вольский		
Нач. отд.				
Н. контр.		Мюнтер		
Утв.				

Д24В.073.010

Коллектор

Лит. | Лист | Листов 1

ПЛН Горьковский САНТЕХПРОЕКТ

Формат А4

Формат	Зона	Поз.	Обозначение	Наименование	Кол.	Примечание
				Документация		
А4			Д24В.073.020СБ	Сборочный чертеж		
				Детали		
БЧ		1	Д24В.073.011	Патрубок		
				Труба 89х3 ГОСТ 10704-76 / Д ГОСТ 10705-80		
				$h = 173\ h16^{25}$	1	1,1кг
				Стандартные изделия		
		3		Фланец 1-80-10 Ст25		
				ГОСТ 12821-80	2	

Инв.№ подл. | Подп. и дата | Взам. инв.№ | Инв.№ дубл. | Подп. и дата

Изм.	Лист	№ докум.	Подп.	Дата
Разраб.		Мюнтер		4.99
Провер.		Вольский		
Нач. отд.				
Н. контр.		Мюнтер		
Утв.				

Д24В.073.020

Труба

Лит. | Лист | Листов 1

ПЛН Горьковский САНТЕХПРОЕКТ

Формат А4

Д24В.073.010СБ

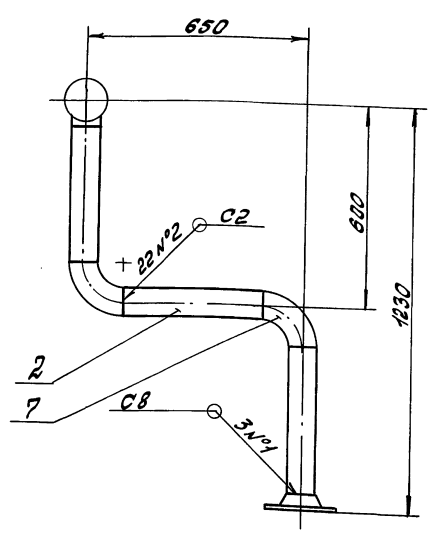

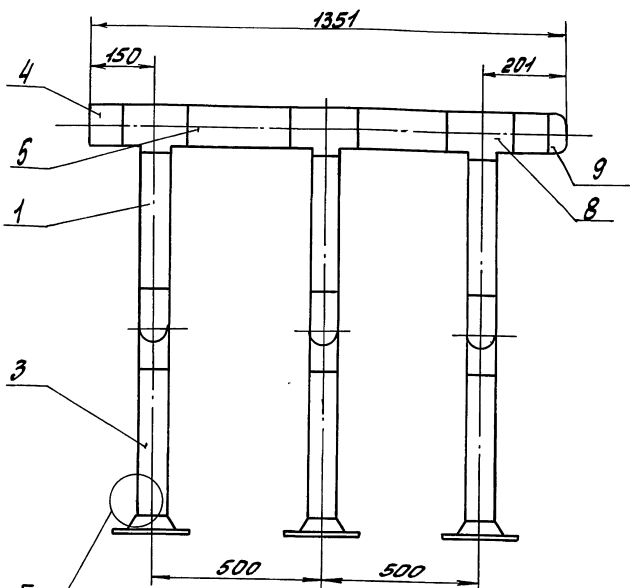

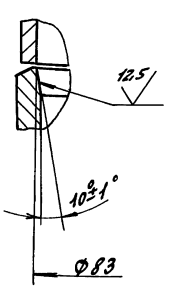

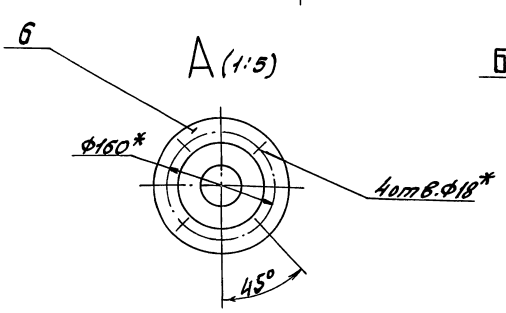

1А

1.*Размеры для справок.

2. $H16; h16; \pm \frac{IT16}{2}$

3. Сварные швы по ГОСТ 16037-80.

Инв.№ подл. | Подп. и дата | Взам. инв.№ | Инв.№ дубл. | Подп. и дата

Изм.	Лист	№ докум.	Подп.	Дата
Разраб.		Мюнтер		4.99
Провер.		Вольский		
Т. контр.				
Н. контр.		Мюнтер		
Утв.				

Д24В.073.010СБ

Коллектор

Лит.	Масса	Масштаб
И	60	1:10
Лист	Листов 1	

ПЛН Горьковский САНТЕХПРОЕКТ

Копир: Краз

24635-05 8

Формат А3

Серия 5.903-17 Вып.3-4

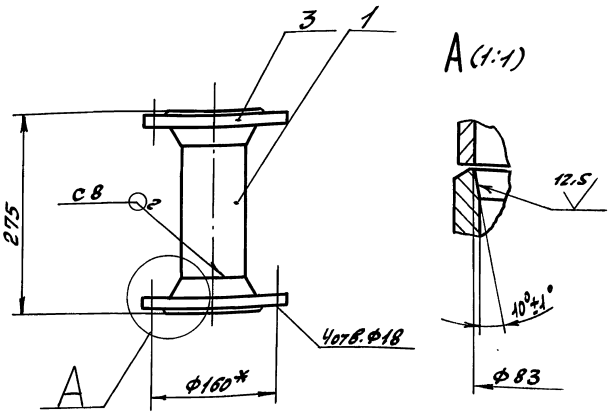

1.* Размеры для справок.
2. H16, h16.
3. Сварные швы по ГОСТ 16037-80.

Изм.	Лист	N докум.	Подп.	Дата
Разраб.		Мюнтер		4.90
Пров.		Вольский		
Т. контр.				
Н. контр.		Мюнтер		
Утв.				

Д24В.073.020СБ

Труба

Лит	Масса	Масштаб
И	8,5	1:5
Лист	Листов 1	

ГПИ Горьковский САНТЕХПРОЕКТ

Формат А3

Формат	Зона	Поз.	Обозначение	Наименование	Кол.	Примеч.
				Документация		
А3			Д24В.073.030СБ	Сборочный чертеж		
				Детали		
БУ		1	Д24В.073.013	Патрубок		
				Труба 89х3 ГОСТ 10704-76 / Д ГОСТ 10705-80		
				l = 74 h16 (25)	1	0,47 кг
				Стандартные изделия		
				Фланец ГОСТ 12821-80		
		2		1-50-10 Ст25	1	
		3		1-80-10 Ст25	1	
		4		Переход К89х3,5-57х3 ГОСТ 17378-83	1	
		5		Штуцер Ш2-М20-50 ОСТ 36.7-74	1	

Изм.	Лист	N докум.	Подп.	Дата
Разраб.		Мюнтер		4.90
Провер.		Вольский		
Нач. отд.		Вольский		
Н. контр.		Мюнтер		
Утв.				

Д24В.073.030

Переход

Лит	Лист	Листов
И		1

ГПИ Горьковский САНТЕХПРОЕКТ

Формат А3

Д24В.073.030СБ

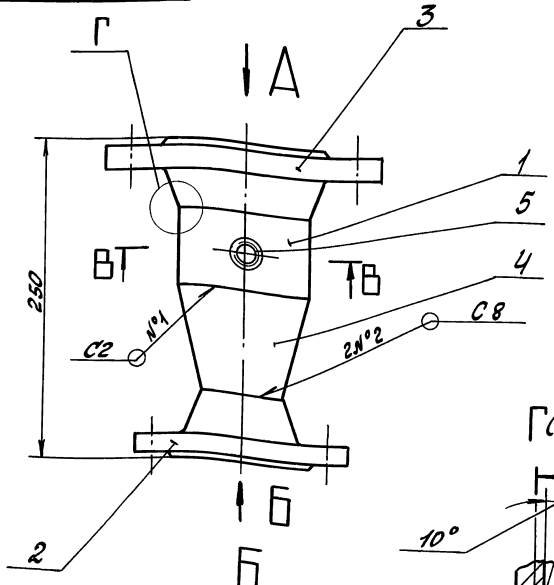

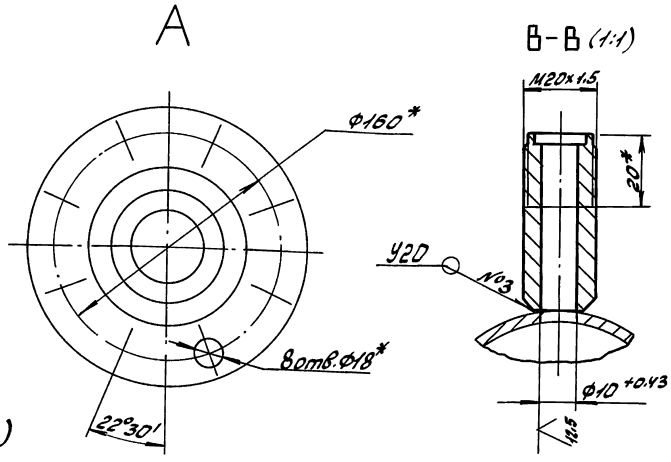

1.* Размеры для справок.
2. H16, h16.
3. Сварные швы по ГОСТ 16037-80

Изм.	Лист	N докум.	Подп.	Дата
Разраб.		Мюнтер		4.90
Пров.		Вольский		
Т. контр.				
Н. контр.		Мюнтер		
Утв.				

Д24В.073.030СБ

Переход

Лит.	Масса	Масштаб
И	7,2	1:2,5
Лист	Листов 1	

ГПИ Горьковский САНТЕХПРОЕКТ

Копировал Формат

Формат	Зона	Поз.	Обозначение	Наименование	Кол.	Примечание
				Документация		
А3			Д24В.073.050СБ	Сборочный чертеж		
				Детали		
				Патрубок		
				Труба 159х4,5 ГОСТ10704-76 / Д ГОСТ10705-80		
БУ		1	Д24В.073.017	l = 69 h16 (25)	1	1.18кг
БУ		2	Д24В.073.018	l = 138 h16 (25)	3	2.37кг
БУ		3	Д24В.073.019	l = 238 h16 (25)	2	4,08кг
				Стандартные изделия		
		4		Фланец 1-150-10Ст25 ГОСТ12821-80	3	
		5		Отвод 90°159х4,5 ГОСТ17375-83	3	
		6		Тройник 159х4,5 ГОСТ17376-83	3	
		7		Заглушка 159х4,5 ГОСТ17379-83	1	

Изм.	Лист	N докум.	Подп.	Дата
Разраб.		Мюнтер		4.99
Провер.		Вольский		
Нач.отд.				
Н.контр.		Мюнтер		
Утв.				

Д24В.073.050

Коллектор

Лит	Лист	Листов
И		1

ГПИ Горьковский САНТЕХПРОЕКТ

Формат А4

Формат	Зона	Поз.	Обозначение	Наименование	Кол.	Примечание
				Документация		
А3			Д24В.073.040СБ	Сборочный чертеж		
				Детали		
БУ		1	Д24В.073.015	Патрубок		
				Труба 159х4,5 ГОСТ10704-76 / Д ГОСТ10705-80		
				l = 62 h16 (25)	1	1,06кг
				Стандартные изделия		
		2		Фланец ГОСТ12821-80 1-65-10 Ст25	1	
		3		1-150-10 Ст25	1	
		4		Переход К 159х4,5-76х3,5 ГОСТ17378-83	1	
		5		Штуцер Ш2-М20-50 ОСТ36.7-74	1	

Изм.	Лист	N докум.	Подп.	Дата
Разраб.		Мюнтер		4.99
Провер.		Вольский		
Нач.отд.				
Н.контр.		Мюнтер		
Утв.				

Д24В.073.040

Переход

Лит	Лист	Листов
И		1

ГПИ Горьковский САНТЕХПРОЕКТ

Формат А4

Д24В.073.040СБ

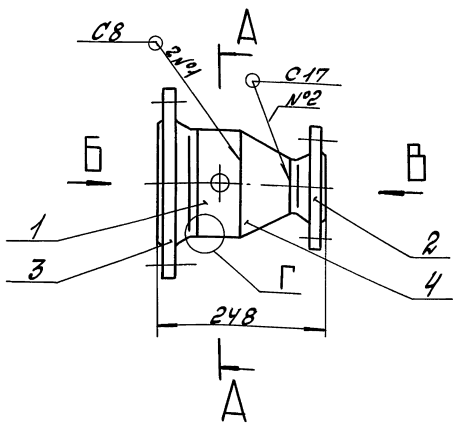

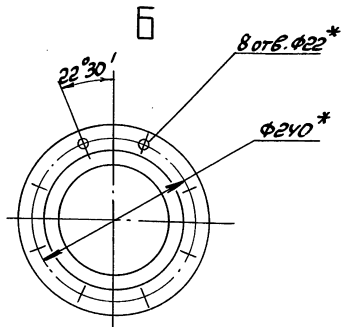

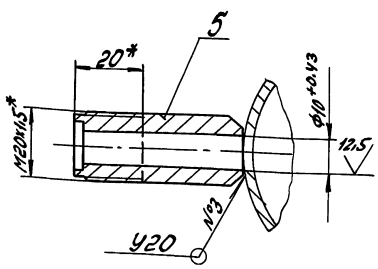

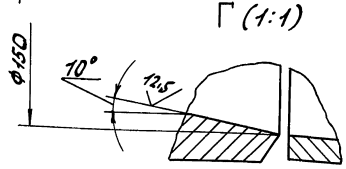

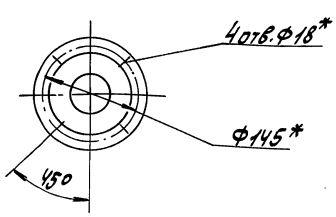

1.* Размеры для справок
2. H16, h16
3. Сварные швы по ГОСТ16037-80.

Изм.	Лист	N докум.	Подп.	Дата
Разраб.		Мюнтер		4.99
Пров.		Вольский		
Т.контр.				
Н.контр.		Мюнтер		
Утв.				

Д24В.073.040СБ

Переход

Лит	Масса	Масштаб
И	14,1	1:5

Лист	Листов 1

ГПИ Горьковский САНТЕХПРОЕКТ

Инв.№ подл. | Подп. и дата | Взам. инв.№ | Инв.№ дубл. | Подп. и дата

Д24В.073.022

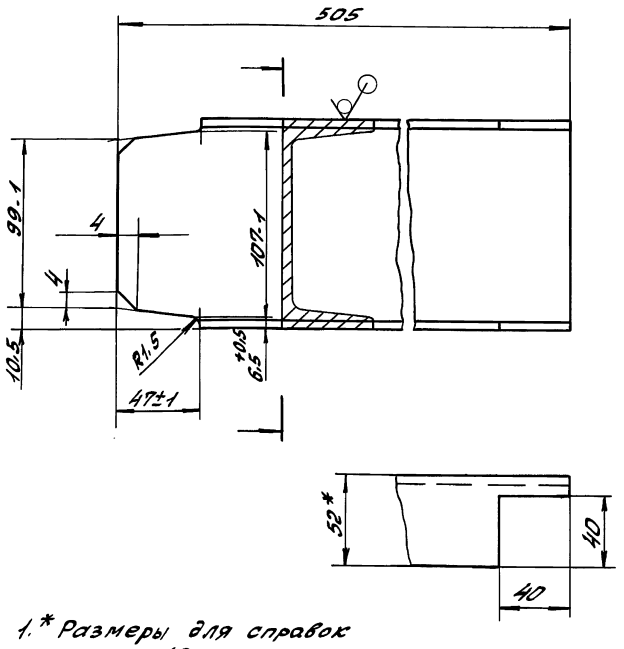

1.* Размеры для справок
2. $h16, \pm \frac{IT16}{2}$

Изм.	Лист	N докум.	Подп.	Дата
Разраб.		Мюнтер		4.9.90
Пров.		Вольский		
Т. контр.				
Н. контр.		Мюнтер		
Утв.				

Д24В.073.022

Связь

Швеллер 12 ГОСТ 8240-89 / Ст3сп ГОСТ 535-88

Лит	Масса	Масштаб
И	5.2	1:2
Лист	Листов 1	

ГПИ Горьковский САНТЕХПРОЕКТ

Формат А4

Формат	Зона	Поз.	Обозначение	Наименование	Кол.	Примечание
				Документация		
А3			Д24В.073.060СБ	Сборочный чертеж		
				Детали		
А4		1	Д24В.073.022	Связь	1	
				Связь		
				Швеллер 12 ГОСТ 8240-89 / Ст3сп ГОСТ 535-88		
Б4		2	Д24В.073.023	l = 685 h16 (25)	6	7.13 кг
Б4		3	Д24В.073.024	l = 2423 h16 (25)	1	25.2 кг
А4		4	Д24В.073.025	Связь	2	
А4		5	Д24В.073.026	Планка	1	

Изм.	Лист	N докум.	Подп.	Дата
Разраб.		Мюнтер		4.9.90
Пров.		Вольский		
Нач. отд.				
Н. контр.		Мюнтер		
Утв.				

Д24В.073.060

Рама

Лит	Лист	Листов
И		1

ГПИ Горьковский САНТЕХПРОЕКТ

Формат А4

Д24В.073.050СБ

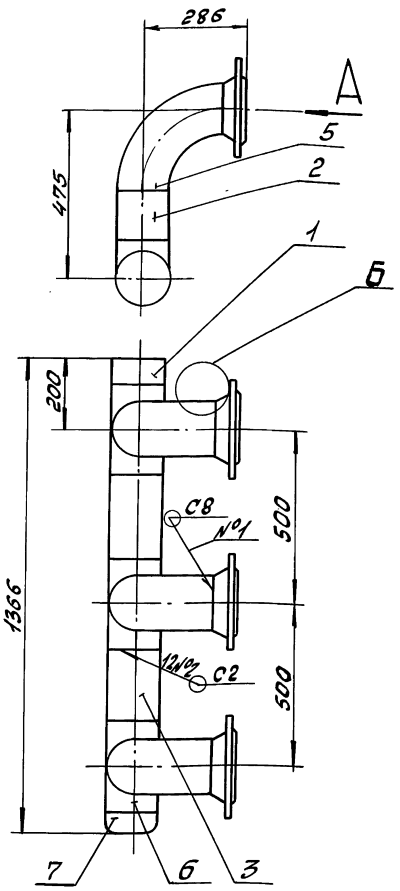

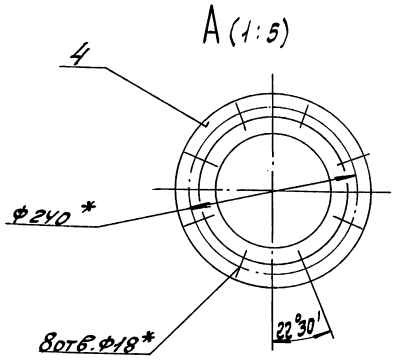

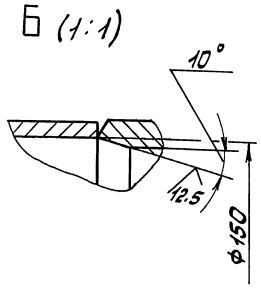

1.* Размеры для справок
2. H16, $h16, \pm \frac{IT16}{2}$
3. Сварные швы по ГОСТ 16037-80.

Изм.	Лист	N докум.	Подп.	Дата
Разраб.		Мюнтер		4.9.90
Пров.		Вольский		
Т. контр.				
Н. контр.		Мюнтер		
Утв.				

Д24В.073.050СБ

Коллектор

Лит.	Масса	Масштаб
И	81	1:5
Лист	Листов 1	

ГПИ Горьковский САНТЕХПРОЕКТ

Копировал: Формат А3

Д24В.073.060СБ

Серия 5.903-17 Выпуск 3-4

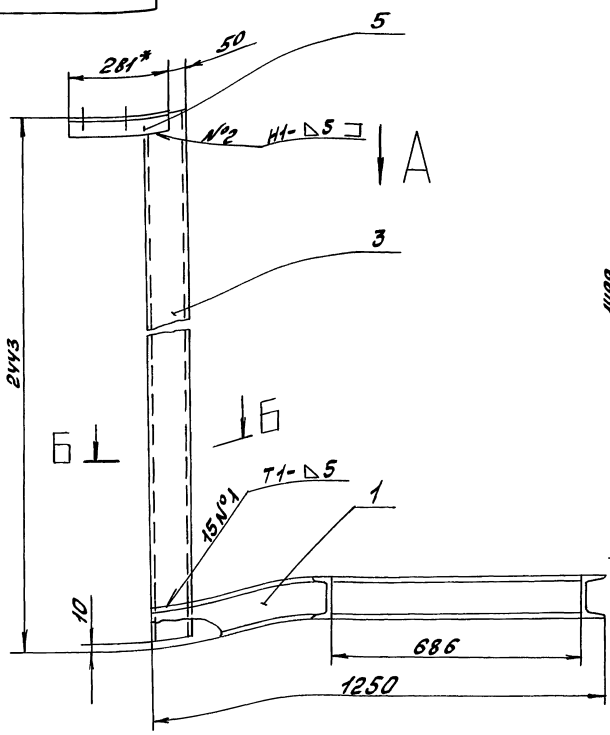

Б-Б

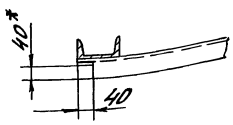

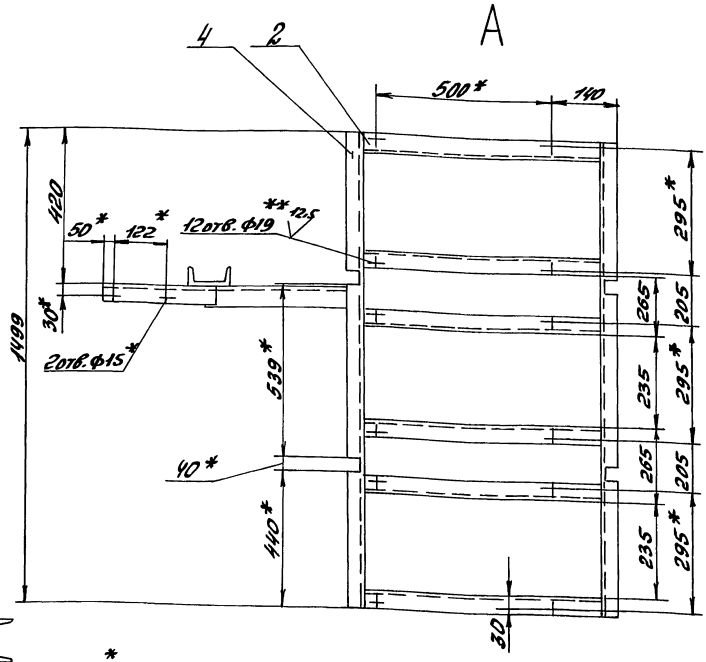

1.* Размеры для справок.
2. H16, h16, $\pm \frac{IT16}{2}$
3. Сварные швы по ГОСТ 5264-80

Изм.	Лист	N докум.	Подп.	Дата	Д24В.073.060СБ			
Разраб.		Мюнтер		4.99	Рама	Лит	Масса	Масштаб
Пров.		Вольский				И	106	1:10
Т.контр.						Лист	Листов 1	
Н.контр.		Мюнтер				ГПИ Горьковский САНТЕХПРОЕКТ		
Утв.								

Формат А3

Инв.№ подл. | Подп. и дата | Взам.инв.№ | Инв.№ дубл. | Подп. и дата

Д24В.073.026

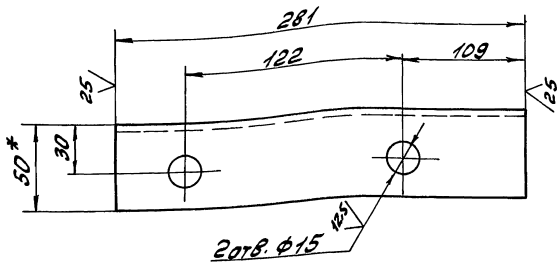

1.* Размеры для справок.
2. h16, $\pm \frac{IT16}{2}$

Изм.	Лист	N докум.	Подп.	Дата	Д24В.073.026			
Разраб.		Мюнтер		4.99	Планка	Лит	Масса	Масштаб
Пров.		Вольский				И	1.06	1:2
Т.контр.						Лист	Листов 1	
Н.контр.		Мюнтер			Уголок 50х50х5-Б ГОСТ 8509-86 Ст3сп ГОСТ 535-88	ГПИ Горьковский САНТЕХПРОЕКТ		
Утв.								

Формат А4

Инв.№ подл. | Подп. и дата | Взам.инв.№ | Инв.№ дубл. | Подп. и дата

Д24В.073.025

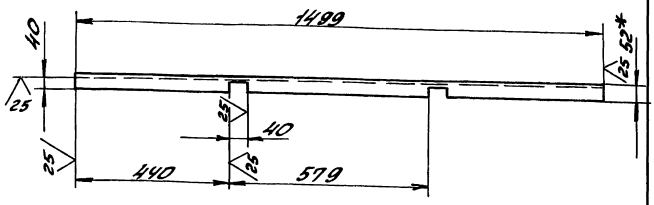

1.* Размеры для справок.
2. h16, $\pm \frac{IT16}{2}$

Изм.	Лист	N докум.	Подп.	Дата	Д24В.073.025			
Разраб.		Мюнтер		4.99	Связь	Лит	Масса	Масштаб
Пров.		Вольский				И	15.58	1:10
Т.контр.						Лист	Листов 1	
Н.контр.		Мюнтер			Швеллер 12 ГОСТ 8240-89 Ст3сп ГОСТ 535-88	ГПИ Горьковский САНТЕХПРОЕКТ		
Утв.								

Копир: Краса

Серия 5.903-17 Вып.3-У

Формат	Зона	Поз.	Обозначение	Наименование	Кол.	Примечание
				Документация		
А3			ДН.073.000 АТМ СБ	Сборочный чертеж		
А4			ДН.073.000 АТМ-1	Схема автоматизации		
				Прочие изделия		
		1		Установка 16-70		
				манометра		
				МПЧ-У-1 кгс/см²		
				ТКУ-3137-70	3	
		2		Установка 16-70		
				манометра		
				МПЧ-У-6 кгс/см²		
				ТКУ-3137-70	3	

Инв.№подл. | Подп. и дата | Взам.инв.№ | Инв.№дубл. | Подп. и дата

Изм.	Лист	№ докум.	Подп.	Дата
Разраб.		Кропина		4.10.90
Пров.		Колосова		
Нач.отд.		Борисов		
Н.контр.		Мюнтер		
Утв.				

ДИ-073.000.АТМ

Блок насосов горячего водоснабжения БНГВ-2
Установка приборов и средств автоматизации

Лит.	Лист	Листов
И		1

ГПИ Горьковский САНТЕХПРОЕКТ

Формат А4

ДН.073.000 АТМ-1

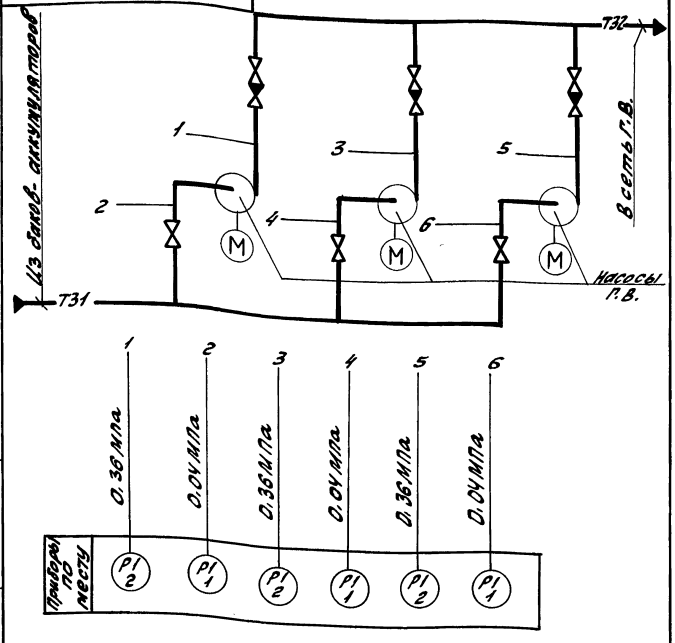

Условные обозначения приборов приняты по ГОСТ 21.404-85.

Инв.№подл. | Подп. и дата | Взам.инв.№ | Инв.№дубл. | Подп. и дата

Изм.	Лист	№ докум.	Подп.	Дата
Разраб.		Кропина		4.10.90
Пров.		Колосова		
Т.контр.				
Нач.отд.		Борисов		
Н.контр.		Мюнтер		
Утв.				

ДН.073.000.АТМ-1

Блок насосов горячего водоснабжения БНГВ-2
Схема автоматизации

Лит.	Масса	Масштаб
И	—	—
Лист	Листов 1	

РПИ Горьковский САНТЕХПРОЕКТ

Формат А4

ДН.073.000 АТМ-СБ

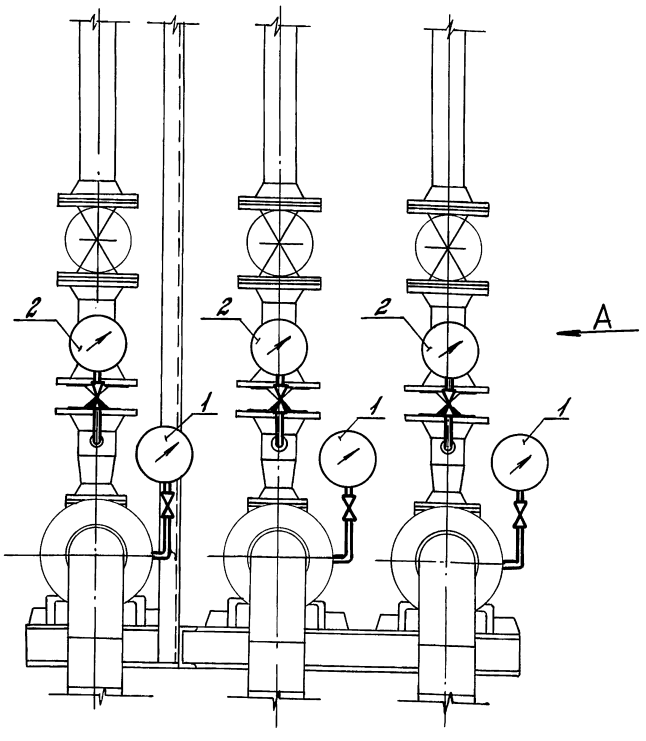

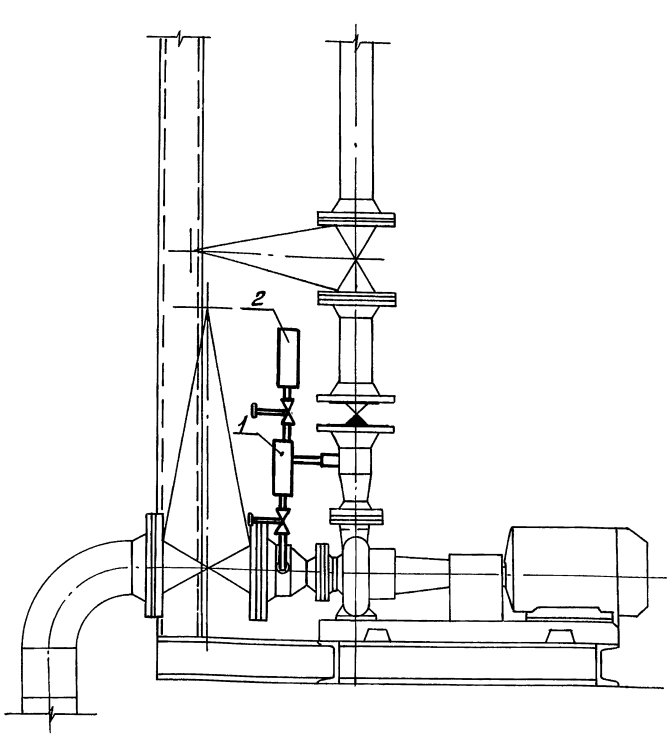

Инв.№подл. | Подп. и дата | Взам.инв.№ | Инв.№дубл. | Подп. и дата

Изм.	Лист	№ докум.	Подп.	Дата
Разраб.		Кропина		4.10.90
Провер.		Колосова		
Т.контр.				
Нач.отд.		Борисов		
Н.контр.		Мюнтер		
Утв.				

ДН.073.000.АТМ.СБ

Блок насосов горячего водоснабжения БНГВ-2
Установка приборов и средств автоматизации

Лит.	Масса	Масштаб
И	—	—
Лист	Листов 1	

РПИ Горьковский САНТЕХПРОЕКТ

Ведомость теплоизоляционных конструкций.

Наименование элемента, диаметр или размеры, мм	Ед. изм	кол.	Температура теплоносителя, °С		Изоляционные конструкции					Обозначение применяемых чертежей	Примечание
					Основной теплоизоляционный слой			Покровный слой			
			Макс.	Средняя годовая	Материал	Толщ. мм	Общ. объем м³	Материал	Толщ. мм	Общ. поверхность м²	
Трубопроводы:											
Ф 114х4	м	6,5	55	55	Полуцилиндры	40	0.125	Лист АД 1.НО.3	0.3	4.797	серия
Ф 89х3	м	4.0	55	55	теплоизоляцион-	40	0.064	ГОСТ 21631-76	0.3	2.376	7.903.9-2.1
					ные из минераль-						стр. 44, 102
					ной ваты на син-						
					тетическом свя-						
					зующем						
					ГОСТ 23208-83						
Арматура Ф100	шт	2	55	55	Полуфутляры из	40	0.048	Входит в кон-	0.8	1.68	серия
Ф80	шт	4	55	55	листов алюми-	40	0.084	струкцию полу-	0.8	3,04	7.903.9-2.2
					ния, заполнен-			футляра			стр. 16
					ные матами						
					минераловатны-						
					ми прошивными						
					2М-100 с обклад-						
					ками ГОСТ 21880-86						
Отводы Ф100	шт	2	55	55	Маты минерало-	40	0.0087	Лист АД 1.НО.3	0.3	0.273	серия
Ф80	шт	4	55	55	ватные прошив-	40	0.0124	ГОСТ 21631-76	0.3	0.4	3.903-11
					ные 2М-100 в						лист 13
					обкладках из						
					стеклоткани						
					ГОСТ 21880-86						

Изм.	Лист	№ докум.	Подп.	Дата
Разраб.		Горшунова		4.10.90
Пров.		Плинер		
Т.контр.				
Нач.отд.		Леленкин		25.10.90
Н.контр.		Клоков		
Утв.				

ДИ. 073. 000 ВТК

Блок насосов горячего водоснабжения БНГВ-2. Ведомость теплоизоляционных конструкций.

Лит.	Масса	Масштаб
И	—	—
Лист	Листов 1	

ПНИ Горьковский САНТЕХПРОЕКТ

Копировал: Формат А3

24635-05 (14)

Инв.№ подл. | Подп. и дата | Взам.инв.№ | Инв.№ дубл. | Подп. и дата

gost.e-ecolog.ru