ТИПОВАЯ ДОКУМЕНТАЦИЯ НА КОНСТРУКЦИИ, ИЗДЕЛИЯ И УЗЛЫ ЗДАНИЙ И СООРУЖЕНИЙ

СЕРИЯ 5.903-17

БЛОКИ ТЕПЛОМЕХАНИЧЕСКОГО ОБОРУДОВАНИЯ ДЛЯ ВОДОГРЕЙНЫХ КОТЕЛЬНЫХ МАЛОЙ МОЩНОСТИ

ВЫПУСК 3-2

БЛОК ПРИГОТОВЛЕНИЯ ГОРЯЧЕЙ ВОДЫ

БПГВ-1

РАБОЧИЕ ЧЕРТЕЖИ

gost.e-ecolog.ru

ТИПОВАЯ ДОКУМЕНТАЦИЯ НА КОНСТРУКЦИИ, ИЗДЕЛИЯ И УЗЛЫ ЗДАНИЙ И СООРУЖЕНИЙ

СЕРИЯ 5.903-17

БЛОКИ ТЕПЛОМЕХАНИЧЕСКОГО ОБОРУДОВАНИЯ ДЛЯ ВОДОГРЕЙНЫХ КОТЕЛЬНЫХ МАЛОЙ МОЩНОСТИ

ВЫПУСК 3-2

БЛОК ПРИГОТОВЛЕНИЯ ГОРЯЧЕЙ ВОДЫ

БПГВ-1

РАБОЧИЕ ЧЕРТЕЖИ

РАЗРАБОТАНЫ:
ГПИ Горьковский Сантехпроект
Главный инженер института Ю.П.Фалалеев
Главный инженер проекта Т.Г. Гусева

УТВЕРЖДЕНЫ
ГПКНИИ СантехНИИпроект, техническое задание от 15.01.90г.
Введены в действие с 01.02.91г. ГПИ "Горьковский Сантехпроект", приказ от 24.10.90г. №68

Обозначение	Наименование	Стр.
	Содержание	2
Д2ЧВ.071.000	Блок приготовления горячей воды БПГВ-1	3
Д2ЧВ.071.000ВП	Ведомость покупных изделий	4
Д2ЧВ.071.010	Трубопровод	
Д2ЧВ.071.000СБ	Блок приготовления горячей воды БПГВ-1	8
Д2ЧВ.071.010СБ	Трубопровод	12
Д2ЧВ.071.005	Переход	
Д2ЧВ.071.020	Трубопровод	
Д2ЧВ.071.020СБ	Трубопровод	13
Д2ЧВ.071.008	Патрубок	14
Д2ЧВ.071.030	Трубопровод	
Д2ЧВ.071.030СБ	Трубопровод	
Д2ЧВ.071.040СБ	Трубопровод	15
Д2ЧВ.071.016	Патрубок	16
Д2ЧВ.071.040	Трубопровод	
Д2ЧВ.071.019	Патрубок	
Д2ЧВ.071.050	Трубопровод	
Д2ЧВ.071.050СБ	Трубопровод	17
Д2ЧВ.071.060	Трубопровод	18
Д2ЧВ.071.070	Трубопровод	
Д2ЧВ.071.060СБ	Трубопровод	
Д2ЧВ.071.070СБ	Трубопровод	19
Д2ЧВ.071.080	Трубопровод	
Д2ЧВ.071.090	Трубопровод	
Д2ЧВ.071.080СБ	Трубопровод	20
Д2ЧВ.071.090СБ	Трубопровод	21
Д2ЧВ.071.100	Трубопровод	
Д2ЧВ.071.110	Трубопровод	
Д2ЧВ.071.100СБ	Трубопровод	22
Д2ЧВ.071.110СБ	Трубопровод	23
Д2ЧВ.071.120СБ	Трубопровод	24
Д2ЧВ.071.120	Трубопровод	25
Д2ЧВ.071.047	Переход	
Д2ЧВ.071.048	Патрубок	
Д2ЧВ.071.049	Патрубок	
Д2ЧВ.071.130	Трубопровод	26
Д2ЧВ.071.130СБ	Трубопровод	
Д2ЧВ.071.140	Трубопровод	
Д2ЧВ.071.140СБ	Трубопровод	
Д2ЧВ.071.150СБ	Трубопровод	27
Д2ЧВ.071.150	Трубопровод	28
Д2ЧВ.071.160	Трубопровод	
Д2ЧВ.071.170	Трубопровод	
Д2ЧВ.071.180	Трубопровод	
Д2ЧВ.071.160СБ	Трубопровод	29
Д2ЧВ.071.170СБ	Трубопровод	30
Д2ЧВ.071.180СБ	Трубопровод	
Д2ЧВ.071.063	Патрубок	31
Д2ЧВ.071.064	Патрубок	
Д2ЧВ.071.190	Трубопровод	
Д2ЧВ.071.200	Трубопровод	
Д2ЧВ.071.190СБ	Трубопровод	32
Д2ЧВ.071.200СБ	Трубопровод	
Д2ЧВ.071.210	Трубопровод	
Д2ЧВ.071.210СБ	Трубопровод	33
Д2ЧВ.071.220СБ	Рама	34
Д2ЧВ.071.220	Рама	36
Д2ЧВ.071.089	Связь	
ДИ.071.000ВТК	Ведомость теплоизоляционных конструкций	37
ДИ.071.000АТМСБ	Установка приборов и средств автоматизации	38
ДИ.071.000.АТМ-1	Схема автоматизации	40
ДИ.071.000.АТМ-2	Схема электрических соединений	
ДИ.071.000АТМ	Установка приборов и средств автоматизации	41

Серия 5.903-17 выпуск 3-2

Изм.	Лист	№ докум.	Подп.	Дата
Разраб.		Бердышев		8.10.90
Пров.		Мюнтер		
Нач. отд.		Вольский		
Н. контр.		Мюнтер		
Утв.				

5.903-17 выпуск 3-2

Содержание альбома

Лит.	Лист	Листов
И		1

ГПИ Горьковский САНТЕХПРОЕКТ

Инв. № подл. | Подп. и дата | Взам. инв. № | Инв. № дубл. | Подп. и дата

Серия 5.903-17 Выпуск 3-2

Формат	Зона	Поз.	Обозначение	Наименование	Кол.	Примечание
				Документация		
*			Д24В.071.000 СБ	Сборочный чертеж		*А4,А2
А3			Д24В.071.000 ВП	Ведомость покупных изделий		
				Сборочные единицы		
А4	6А	1	Д24В.071.010	Трубопровод	1	
А4	6В	2	Д24В.071.020	Трубопровод	1	
А4	6А	3	Д24В.071.030	Трубопровод	2	
А4	4А	4	Д24В.071.040	Трубопровод	1	
		5	-01	Трубопровод	1	
А4	6В	6	Д24В.071.050	Трубопровод	1	
А4	5А	7	Д24В.071.060	Трубопровод	1	
А4	4А	8	Д24В.071.070	Трубопровод	1	
А4	3А	9	Д24В.071.080	Трубопровод	1	
А4	2А	10	Д24В.071.090	Трубопровод	1	
А4	3А	11	Д24В.071.100	Трубопровод	1	
А4	2А	12	Д24В.071.110	Трубопровод	1	
А4	5В	13	Д24В.071.120	Трубопровод	1	
А4	6В	14	Д24В.071.130	Трубопровод	1	

Инв.№подл. | Подпись и дата | Взам.инв.№ | Инв.№дубл. | Подпись и дата

Изм.	Лист	№ докум.	Подп.	Дата
Разраб.		Козина		6990
Пров.		Козина		
Нач.отд		Вольский		
Н.контр.		Мюнтер		
Утв.				

Д24В.071.000

Блок приготовления горячей воды БПГВ-1

Лит.	Лист	Листов
И	1	5

ГПИ Горьковский САНТЕХПРОЕКТ

Формат А4

Формат	Зона	Поз.	Обозначение	Наименование	Кол.	Примечание
А4	5А	15	Д24В.071.140	Трубопровод	1	
А4	5А	16	Д24В.071.150	Трубопровод	1	
	6В	17	-01	Трубопровод	1	
А4	1В	18	Д24В.071.160	Трубопровод	1	
А4	1В	19	Д24В.071.170	Трубопровод	2	
А4	5В	20	Д24В.071.180	Трубопровод	1	
А4	5В	21	Д24В.071.190	Трубопровод	2	
А4	5В	22	Д24В.071.200	Трубопровод	2	
А4	5В	23	Д24В.071.210	Трубопровод	1	
А4	1А	24	Д24В.071.220	Рама	1	
				Детали		
				Шайба дроссели-рующая		
				Лист Б-ПН-3 ГОСТ 19903-74		
				3-Б-Н8с-3сп ГОСТ 16523-89		
Б4	3В	26	Д24В.071.001	$(75-0{,}74\times37^{+0{,}62})$ 12,5	1	0,1кг
Б4	3В	27	Д24В.071.002	$(75-0{,}74\times39^{+0{,}62})$ 12,5	1	0,1кг
Б4	9А	28	Д24В.071.003	$(45-0{,}62\times17^{+0{,}43})$ 12,5	1	0,03кг
				Стандартные изделия		
				Прокладка ГОСТ 15180-86		
	8В	32		А-25-10	2	
	8А	33		А-40-10	7	

Инв.№подл. | Подпись и дата | Взам.инв.№ | Инв.№дубл. | Подпись и дата

Изм.	Лист	№ докум.	Подп.	Дата

Д24В.071.000

Лист 2

Формат А4

Формат	Зона	Поз.	Обозначение	Наименование	Кол.	Примечание
	7В	34		Прокладка А-50-10 ГОСТ 15180-86	4	
	3А	35		А-65-10	20	
	7В	36		А-80-10	8	
	3А	37		А-100-10	16	
	8В	38		А-125-10	4	
				Болт ГОСТ 7798-70		
	8В	39		М12-6g×45.56	8	
	3А	40		М16-6g×60.56	240	
	8А	41		М16-6g×70.56	40	
	8А	42		Болт 6.1 М16×250		
				ГОСТ 24379.1-80	4	
				Шпилька ГОСТ 22038-76		
	8В	43		М16-6g×150.56	8	
	8В	44		М16-6g×240.56	4	
				Гайка ГОСТ 5915-70		
	8В	45		М12-6Н.5	8	
	3А	46		М16-6Н.5	312	
	8А	47		Шайба 16.65Г		
				ГОСТ 6402-70	8	
	8А	48		Шайба 16.01		
				ГОСТ 10906-78	12	
				Опора ГОСТ 14911-82		
	9А	49		ОПБ2-32	1	
	9А	50		ОПБ2-45	2	
	9А	51		ОПБ2-76	5	
	7А	52		ОПБ2-89	1	

Инв.№подл. | Подпись и дата | Взам.инв.№ | Инв.№дубл. | Подпись и дата

Изм.	Лист	№ докум.	Подп.	Дата

Д24В.071.080

Лист 3

Формат А4

Формат	Зона	Поз.	Обозначение	Наименование	Кол.	Примечание
	7А	53		Опора ОПБ2-108 ГОСТ 14911-82	7	
	2В	54		ОПБ2-194	16	
				Прочие изделия		
	5Я	56		Агрегат электро-насосный К65-50-160		
				ТУ 26-06-1390-84	2	
				Задвижка 30ч 6бр		
				ТУ 26-07-1399-86		
	5В	57		Ду 80; Ру 10	2	
	6В	58		Ду 100; Ру 10	6	
	2В	59		Клапан 15кч 18п2		
				Ду 15, Ру 16		
				ТУ 26-07-1429-87	8	
				Клапан 15кч 19п2		
				ТУ 26-07-1442-87		
	5В	60		Ду 25; Ру 16	1	
	5В	61		Ду 40; Ру 16	2	
	6В	62		Клапан 15ч 14п		
				Ду 65, Ру 16		
				ТУ 26-07-1464-88	7	
	5В	63		Клапан 19ч 21бр		
				Ду 80; Ру 16		
				ТУ 26-07-1490-89	2	

Инв.№подл. | Подпись и дата | Взам.инв.№ | Инв.№дубл. | Подпись и дата

Изм.	Лист	№ докум.	Подп.	Дата

Д24В.071.000

Лист 4

Копировал: Усаева

Формат А4

Формат	Зона	Поз.	Обозначение	Наименование	Кол.	Примечание
	2А	64		Подогреватель		
				водоводяной		
				9-168×2000-Р		
				ТУ 400-28-429-82Е	2	
	6В	65		Клапан регулирующий		
				УРРД-М „Но"		
				Ду 50; 0,16 МПа		
				ТУ 25-02.160141-81	1	
	5В	66		Регулятор темпе-		
				ратуры прямого		
				действия		
				РТ-Д3-40(40-80)-6	1	

Инв.№ подл. | Подпись и дата | Взам. инв.№ | Инв.№ дубл. | Подпись и дата

Изм. Лист № докум. Подп. Дата

Д24В.071.000

Лист 5

Формат А4

Формат	Зона	Поз.	Обозначение	Наименование	Кол.	Примечание
				Документация		
А4			Д24В.071.010 СБ	Сборочный чертеж		
				Детали		
А4		1	Д24В.071.005	Переход	1	
Б4		2	Д24В.071.006	Патрубок		
				Труба 76×3 ГОСТ 10704-76		
				/ ГОСТ 10705-80		
				L=100 h16 25	1	0,54кг
Б4		3	Д24В.071.007	Патрубок		
				Труба 76×3 ГОСТ 10704-76		
				/ ГОСТ 10705-80		
				L=90 h16 25	1	0,5кг
				Стандартные изделия		
		4		Фланец 1-65-10 Ст25		
				ГОСТ 12821-80	1	
		5		Тройник 76×3,5		
				ГОСТ 17376-83	1	

Инв.№ подл. | Подпись и дата | Взам. инв.№ | Инв.№ дубл. | Подпись и дата

Изм.	Лист	№ докум.	Подп.	Дата
Разраб.		Козина		6990
Пров.		Козина		
Нач. отд.				
Н. контр.		Мюнтер		
Утв.				

Д24В.071.010

Трубопровод

Лит.	Лист	Листов
И		1

ГПИ Горьковский САНТЕХПРОЕКТ

Формат А4

№ строки	Наименование	Код ОКП	Обозначение документа на поставку	Поставщик	Куда входит (обозначение)	Количество: на изделие	в комплекте	на регулир	Всего	Примечание
1	Агрегат электро-									
2	насосный			Валдайский ме-						
3	К65-50-160		ТУ 26-06-1390-84	ханический з-д		2			2	
4										
5	Подогреватель			З-д сантехоборудова-						
6	водоводяной			ния объединения						
7	9-168×2000-Р		ТУ 400-28-429-82Е	„Массантехпром"		2			2	
8										
9	Клапан регулирую-			З-д „Теплоприбор"						
10	щий УРРД-М „Но"			им 50-летия СССР						
11	Ду 50; 0,16 МПа		ТУ 25-02.160141-81	г. Улан-Удэ		1			1	
12										
13	Регулятор темпе-									
14	ратуры прямого									
15	действия			Сафоновский з-д						
16	РТ-Д3-40(40-80)-6	42 1861		„Теплоконтроль"		1			1	
17										
18	Задвижка									
19	30ч 6бр		ТУ 26-07-1399-86							
20	Ду 80; Ру 10	37 2115 1006		Душанбинский		2			2	
21				армат. з-д						
22				им. Орджоникидзе						
23	Ду 100; Ру 10	37 2115 1007		ПО „Пензтяжпром-						
24				арматура"		6			6	
25										

Инв.№ подл. | Подпись и дата | Взам. инв.№ | Инв.№ дубл. | Подпись и дата

Изм.	Лист	№ докум.	Подп.	Дата
Разраб.		Козина		6990
Пров.		Козина		
Нач. отд.		Вольский		
Н. контр.		Мюнтер		
Утв.				

Д24В.071.000ВП

Блок приготовления горячей воды БПГВ-1

Ведомость покупных изделий

Лит.	Лист	Листов
И	1	7

ГПИ Горьковский САНТЕХПРОЕКТ

Копировал: Усаева

Серия 5.903-17 Выпуск 3-2

№строки	Наименование	Код ОКП	Обозначение документа на поставку	Поставщик	Куда входит (обозначение)	Количество: на изделие	Количество: в комплекте	Количество: на регулир.	Количество: Всего	Примечание
1	Клапан 15кч 18п2			ПО „Запорожпром-						
2	Ду 15 ; Ру 16	37 3211 1032	ТУ 26-07-1429-87	арматура"		8			8	
3										
4	Клапан 15кч 19п2		ТУ 26-07-1442-87							
5	Ду 25 ; Ру 16	37 3211 1077		ПО „Запорожпром-		1			1	
6	Ду 40 ; Ру 16	37 3212 1062		арматура"		2			2	
7										
8	Клапан 15ч 14п			Душанбинский арма-						
9	Ду 65 ; Ру 16	37 2214 1037	ТУ26-07-1464-88	турный з-д						
10				им. Орджоникидзе		7			7	
11										
12	Клапан 19ч 21бр			Душанбинский						
13	Ду 80 ; Ру 16	37 2242 1026	ТУ 26-07-1490-89	арматурный з-д						
14				им. Орджоникидзе		2			2	
15										
16	Фланец									
17	1-125-10 Ст 25	37 9941 4123 03	ГОСТ 12820-80		Д24В. 071. 100	1			1	
18					Д24В. 071. 110	1			1	
19					Д24В. 071. 150	1			1	
20					-01	1			1	
21									4	
22	1-25-10 Ст 25	37 9941 4342 05	ГОСТ 12821-80		Д24В. 071. 120	1			1	
23					Д24В. 071. 180	1			1	
24									2	
25	1-40-10 Ст 25	37 9941 4344 03			Д24В. 071. 120	1			1	
26					Д24В. 071. 130	2			2	
27					Д24В. 071. 140	2			2	
28					Д24В. 071. 180	1			1	
									6	

Инв.№подл. | Подпись и дата | Взам.инв.№ | Инв.№дубл. | Подпись и дата

Изм. Лист № докум. Подп. Дата

Д24В. 071. 000ВП

Лист 2

Формат А3

№строки	Наименование	Код ОКП	Обозначение документа на поставку	Поставщик	Куда входит (обозначение)	Количество: на изделие	Количество: в комплекте	Количество: на регулир.	Количество: Всего	Примечание
1	Фланец									
2	1-50-10 Ст 25	37 9941 4345 02	ГОСТ 12821-80		Д24В. 071. 060	1			1	
3					Д24В. 071. 070	1			1	
4					Д24В. 071. 190	1			2	
5									4	
6	1-65-10 Ст 25	37 9941 4346 01			Д24В. 071. 010	1			1	
7					Д24В. 071. 020	3			3	
8					Д24В. 071. 030	1			2	
9					Д24В. 071. 040	1			1	
10					-01	1			1	
11					Д24В. 071. 050	4			4	
12					Д24В. 071. 060	1			1	
13					Д24В. 071. 070	1			1	
14					Д24В. 071. 080	3			3	
15					Д24В. 071. 090	1			1	
16					Д24В. 071. 170	1			2	
17									20	
18	1-80-10 Ст 25	37 9941 4347 00			Д24В. 071. 190	1			2	
19					Д24В. 071. 200	2			4	
20					Д24В. 071. 210	2			2	
21									8	
22	1-100-10 Ст 25	37 9941 4348 10			Д24В. 071. 030	1			2	
23					Д24В. 071. 040	1			1	
24					-01	1			1	
25					Д24В. 071. 100	1			1	
26					Д24В. 071. 110	1			1	
27					Д24В. 071. 120	2			2	
28					Д24В. 071. 150	2			2	

Инв.№подл. | Подпись и дата | Взам.инв.№ | Инв.№дубл. | Подпись и дата

Изм. Лист № докум. Подп. Дата

Д24В. 071. 000ВП

Лист 3

№ строки	Наименование	Код ОКП	Обозначение документа на поставку	Поставщик	Куда входит (обозначение)	Количество: на изделие	в комплекте	на регулир.	Всего	Примечание
1	Фланец									
2	1-100-10 Ст 25	37 9941 4348 10	ГОСТ 12821-80		Д24В. 071. 150-01	1			1	
3					Д24В. 071. 160	4			4	
4					Д24В. 071. 170	1			2	
5									17	
6										
7	Отвод	14 6811	ГОСТ 17375-83							
8	90° 45×2,5				Д24В. 071. 130	1			1	
9					Д24В. 071. 160	1			1	
10					Д24В. 071. 180	2			2	
11									5	
12	90° 76×3,5				Д24В. 071. 020	2			2	
13					Д24В. 071. 040	1			1	
14					-01	1			1	
15					Д24В. 071. 050	3			3	
16					Д24В. 071. 060	1			1	
17					Д24В. 071. 070	1			1	
18					Д24В. 071. 080	3			3	
19									12	
20	90° 89×2,5				Д24В. 071. 210	3			3	
21										
22	90° 108×4				Д24В. 071. 100	3			3	
23					Д24В. 071. 110	3			3	
24					Д24В. 071. 120	1			1	
25					Д24В. 071. 150	1			1	
26					-01	1			1	
27									9	
28										

Серия 5.903-17 Выпуск 3-2

Инв. № подл. | Подпись и дата | Взам. инв. № | Инв. № дубл. | Подпись и дата

№ строки	Наименование	Код ОКП	Обозначение документа на поставку	Поставщик	Куда входит (обозначение)	Количество: на изделие	в комплекте	на регулир.	Всего	Примечание
1	Отвод									
2	45° 108×4	14 6811	ГОСТ 17375-83		Д24В. 071. 100	1			1	
3					Д24В. 071. 110	1			1	
4									2	
5										
6	Тройник	14 6821	ГОСТ 17376-83							
7	76×3,5				Д24В. 071. 010	1			1	
8					Д24В. 071. 020	1			1	
9					Д24В. 071. 050	2			2	
10					Д24В. 071. 080	2			2	
11									6	
12	89×3,5				Д24В. 071. 210	1			1	
13										
14	108×4				Д24В. 071. 120	2			2	
15					Д24В. 071. 160	2			2	
16									4	
17										
18	Переход	14 6842	ГОСТ 17378-83							
19	К76×3,5-57×3,0				Д24В. 071. 060	1			1	
20					Д24В. 071. 070	1			1	
21									2	
22	К89×3,5-57×3,0				Д24В. 071. 190	1			2	
23										
24	К108×4-76×3,5				Д24В. 071. 030	1			2	
25					Д24В. 071. 040	1			1	
26					-01	1			1	
27					Д24В. 071. 170	1			2	
28									6	

Инв. № подл. | Подпись и дата | Взам. инв. № | Инв. № дубл. | Подпись и дата

№ строки	Наименование	Код ОКП	Обозначение документа на поставку	Поставщик	Куда входит (обозначение)	Количество: на изделие	Количество: в комплекте	Количество: на регулир	Количество: Всего	Примечание
1	Прокладка		ГОСТ 15180-86							
2	А-25-10					2			2	
3	А-40-10					7			7	
4	А-50-10					4			4	
5	А-65-10					20			20	
6	А-80-10					8			8	
7	А-100-10					16			16	
8	А-125-10					4			4	
9										
10	ОПБ2-32	52 6395	ГОСТ 14911-82			1			1	
11	ОПБ2-45					2			2	
12	ОПБ2-76					5			5	
13	ОПБ2-89					1			1	
14	ОПБ2-108					7			7	
15	ОПБ2-194					16			16	
16										
17	Штуцер		ОСТ 36.7-74							
18	Ш2-М20-50				Д24В.071.020	1			1	
19					Д24В.071.040	1			1	
20					-01	1			1	
21					Д24В.071.090	1			1	
22					Д24В.071.160	1			1	
23					Д24В.071.170	1			2	
24					Д24В.071.190	1			2	
25									9	
26	Ш2-М20-100				Д24В.071.120	1			1	
27										
28										

Инв. № подл. | Подпись и дата | Взам. инв. № | Инв. № дубл. | Подпись и дата

Изм.	Лист	№ докум.	Подп.	Дата	Д24В.071.000ВП	Лист 6

Формат А3

№ строки	Наименование	Код ОКП	Обозначение документа на поставку	Поставщик	Куда входит (обозначение)	Количество: на изделие	Количество: в комплекте	Количество: на регулир	Количество: Всего	Примечание
1	Бобышка									
2	БП1-М20-55		ОСТ 36.7-74		Д24В.071.030	1			2	
3					Д24В.071.040	1			1	
4					-01	1			1	
5					Д24В.071.100	1			1	
6					Д24В.071.110	1			1	
7					Д24В.071.150	1			1	
8					-01	1			1	
9									8	
10	БП1-М33-140				Д24В.071.210	1			1	
11										
12	Крепежные									
13	изделия									
14										
15	Болт		ГОСТ 7798-70							
16	М12-6g×45.56					8			8	
17	М16-6g×60.56					240			240	
18	М16-6g×70.56					40			40	
19	Болт									
20	6.1.М16×250		ГОСТ 24379.1-80			4			4	
21	Шпилька		ГОСТ 22036-76							
22	М16-6g×150.56					8			8	
23	М16-6g×240.56					4			4	
24	Гайка М12-6Н.5		ГОСТ 5915-70			8			8	
25	М16-6Н.5					312			312	
26	Шайба 16.65Г		ГОСТ 6402-70			8			8	
27	Шайба 16.01		ГОСТ 10906-78			12			12	
28										

Инв. № подл. | Подпись и дата | Взам. инв. № | Инв. № дубл. | Подпись и дата

Изм.	Лист	№ докум.	Подп.	Дата	Д24В.071.000ВП	Лист 7

Копировал: Усаева 24635-03 8 Формат А3

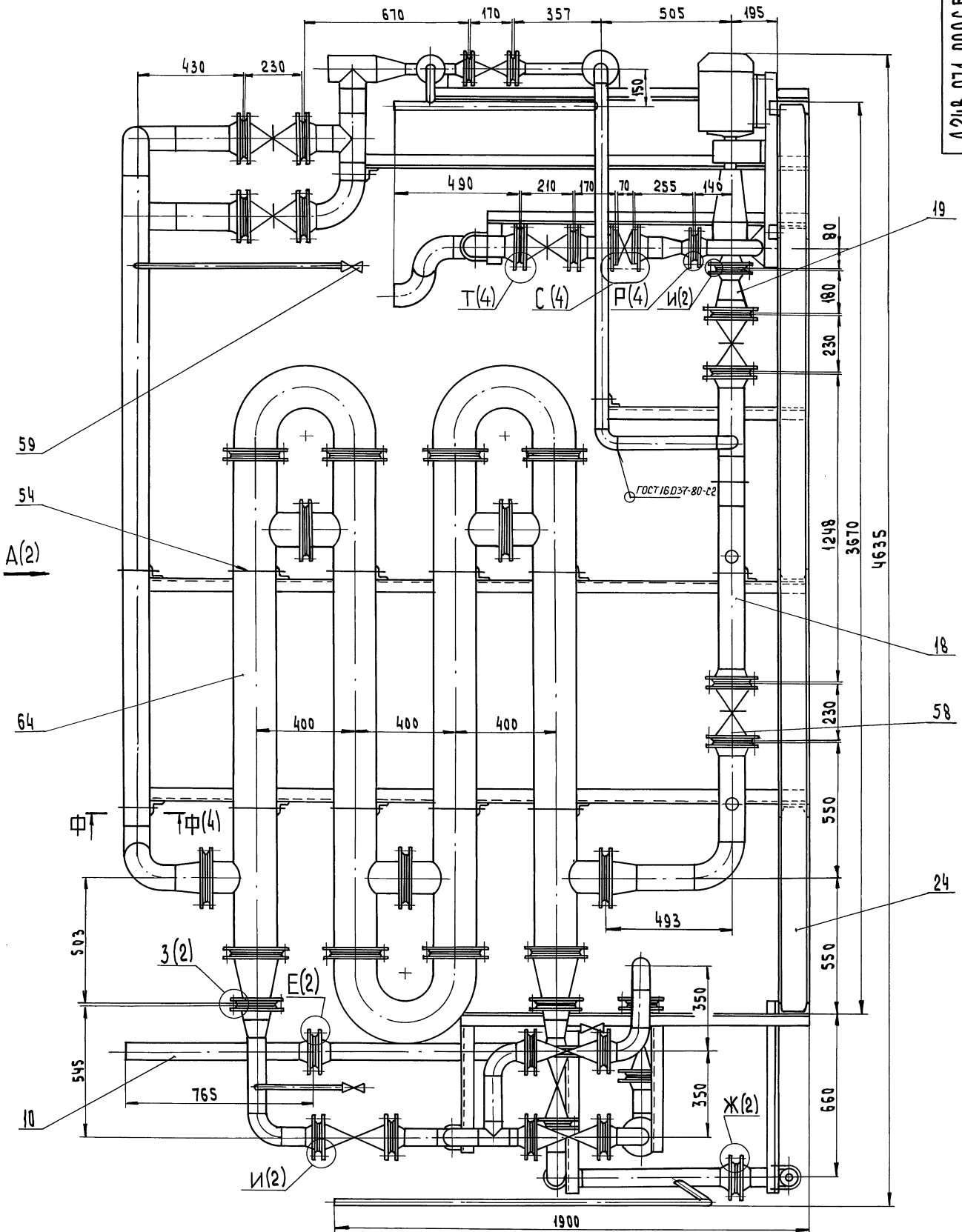

давлением воды $P_{пр} = 9\ кгс/см^2$ в течение 5 мин. после чего давление снизить до рабочего $P_{раб} = 6\ кгс/см^2$ и произвести осмотр Течь не допускается

3. Штуцеры и бабышки после снятия приборов и средств автоматизации, а также присоединительные концы трубопроводов на период транспортировки и хранения блока должны быть закрыты пробками и заглушками.

1. Размеры для справок.
2. Сборку испытать на герметичность

Изм.	Лист	№ докум.	Подп.	Дата
Разраб		Козина		6.9.90
Пров		Козина		
Т. контр				
Нач. отд		Вольский		
Н. контр		Минтер		
Утв				

Д24В.071.000 СБ

Блок приготовления горячей воды БПГВ-1

Лит	Масса	Масштаб
И	1630	1:10

Лист 1 Листов 5

ГПИ Горьковский САНТЕХПРОЕКТ

Копировал: Усачева

24635-03 9 Формат А2

Инв. № подл. | Подпись и дата | Взам. инв. № | Инв. № дубл. | Подпись и дата

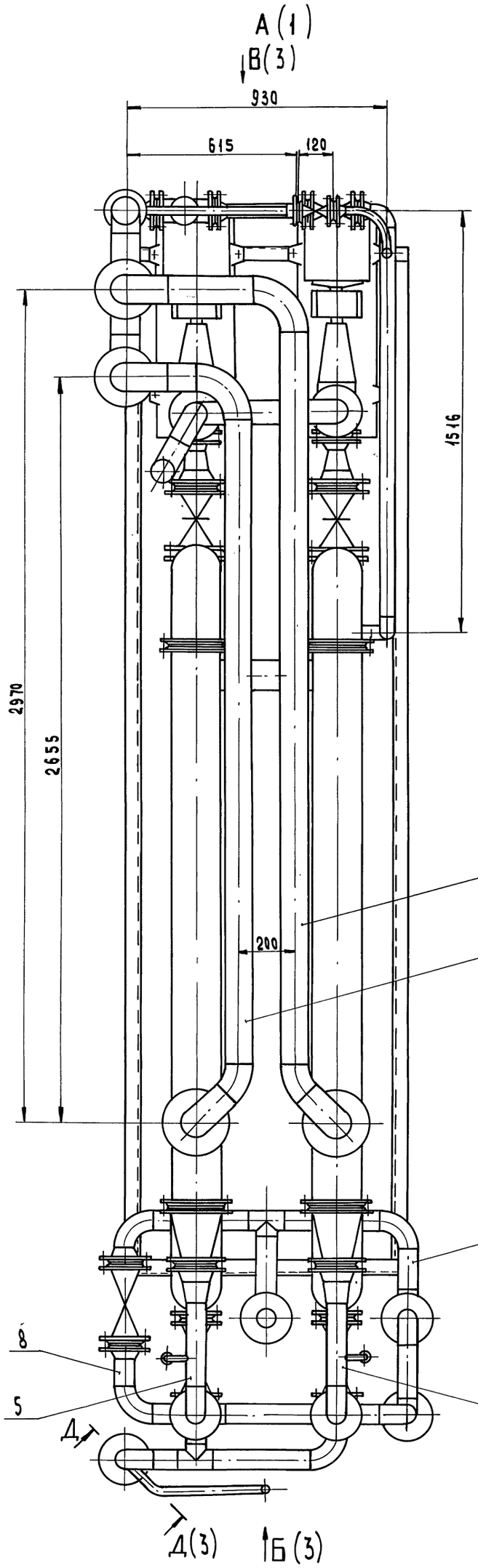

Е(1:2)(1)

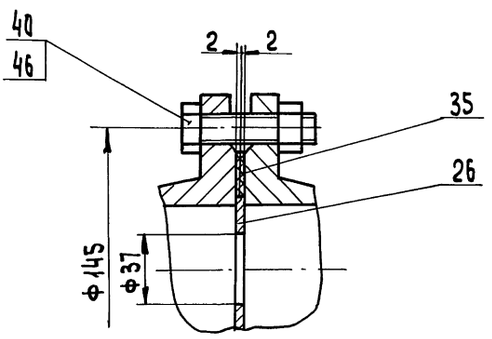

Ж(1:2)(1)

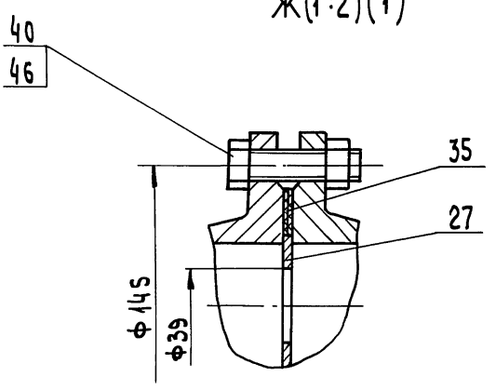

З(1:2)(1)

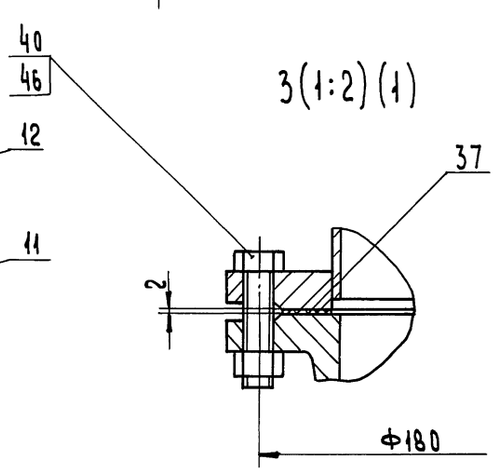

И(1:2)(1)

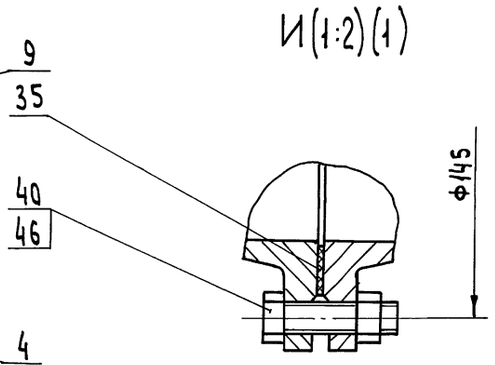

Инв.№подл.	Подпись и дата	Взам.инв.№	Инв.№дубл.	Подпись и дата

Изм	Лист	№ докум.	Подп.	Дата	Д24В.071.000СБ	Лист 2

Копировал: Исаева 3 24635-03 10 Формат А2

Серия 5.903-17 выпуск 3-2

Д24В.071.000СБ

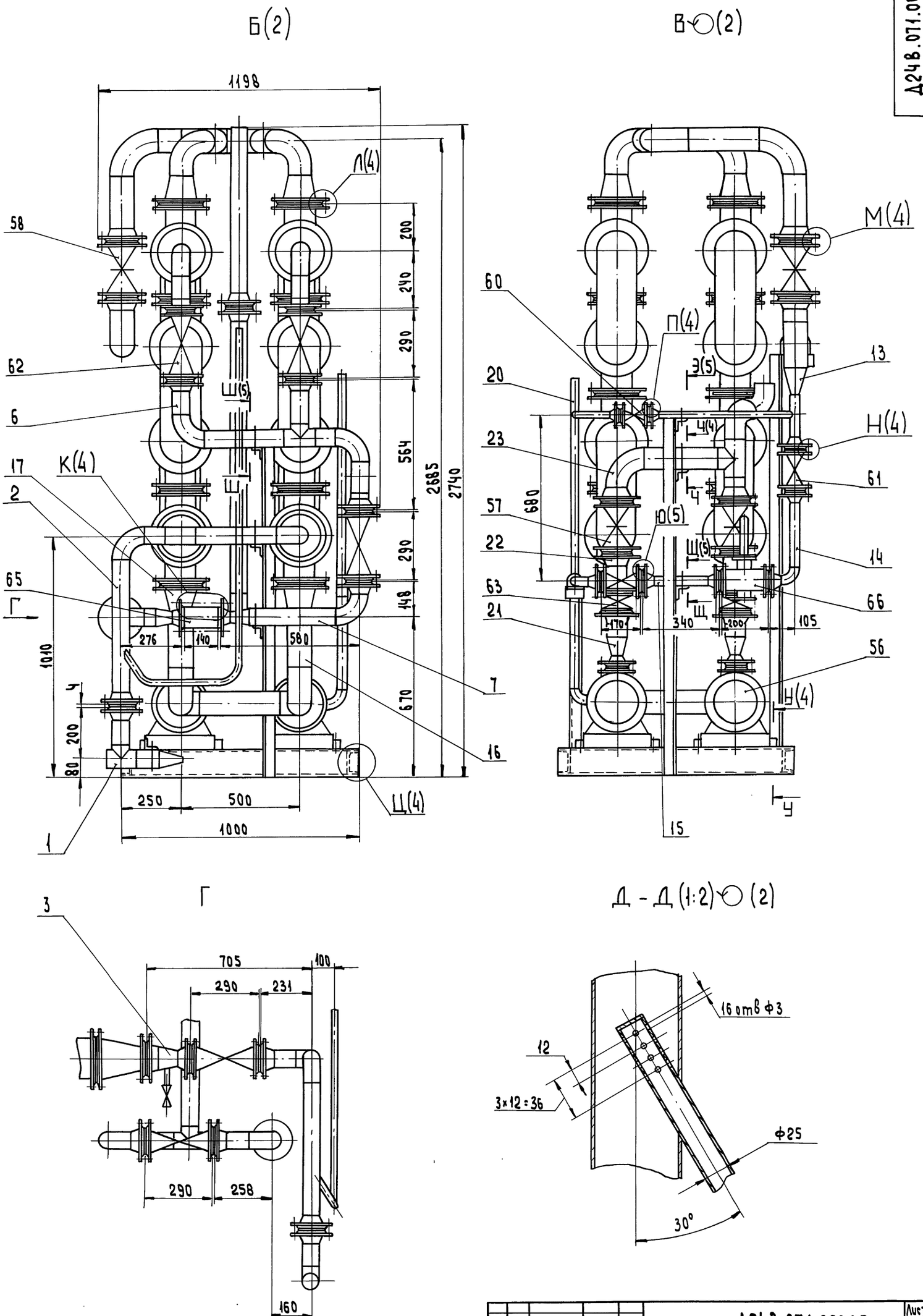

Изм	Лист	№ докум	Подп	Дата	Д24В.071.000СБ	Лист 3

Копировал: Исаева 5 24635-03 11 Формат А2

Инв.№подл | Подпись и дата | Взам.инв.№ | Инв.№дубл. | Подпись и дата

К(1:4)(3)

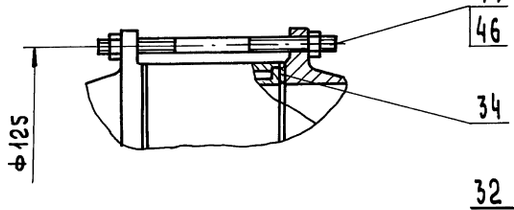

П(1:1)(3)

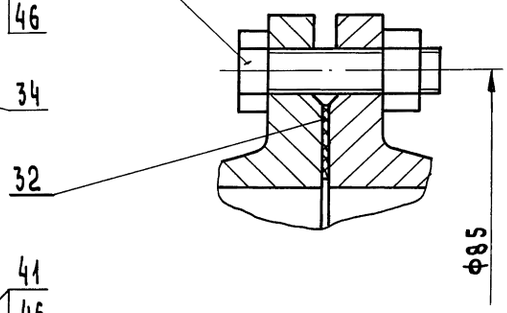

Р(1:2)(1)

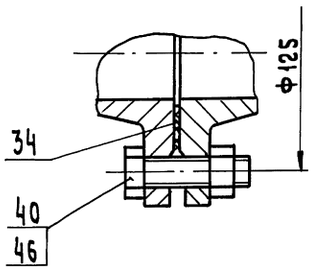

Л(1:2)(3)

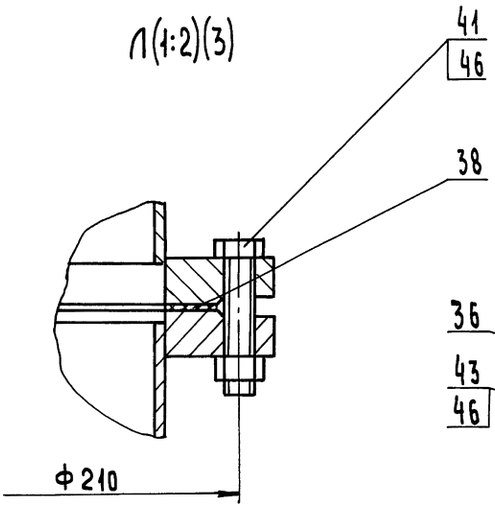

С(1:2)(1)

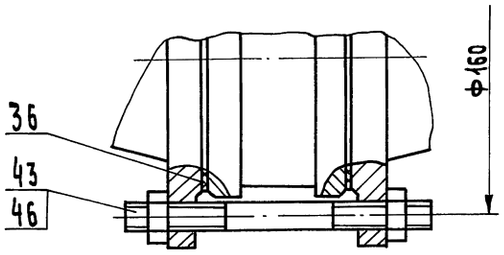

Т(1:2)(1)

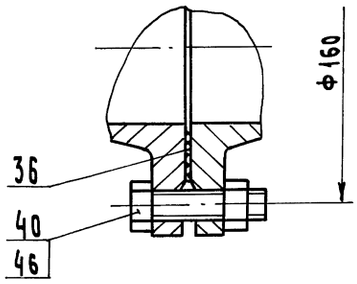

М(1:2)(3)

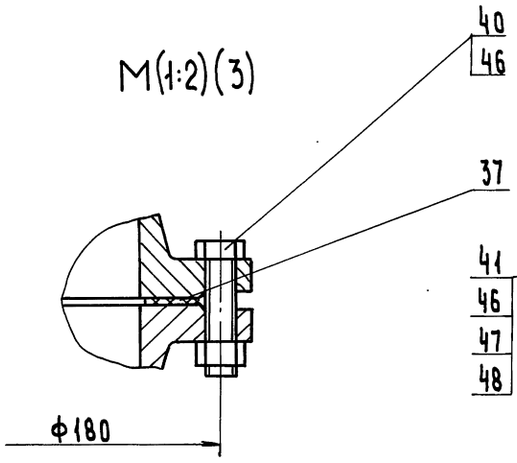

У-У(1:2)(3)

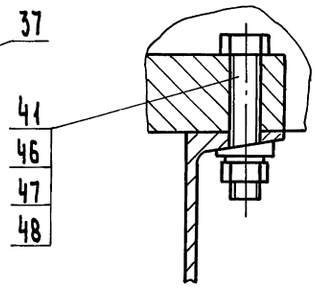

Ф-Ф(1:2)(1)

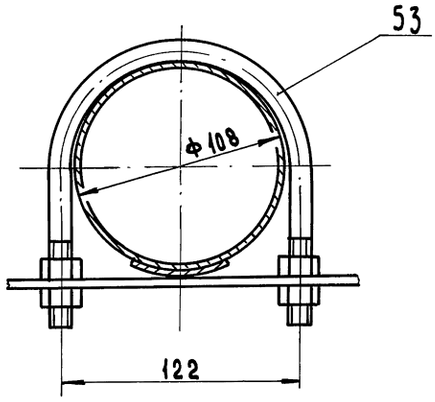

Ц(1:2,5)(3)

Н(1:2)(3)

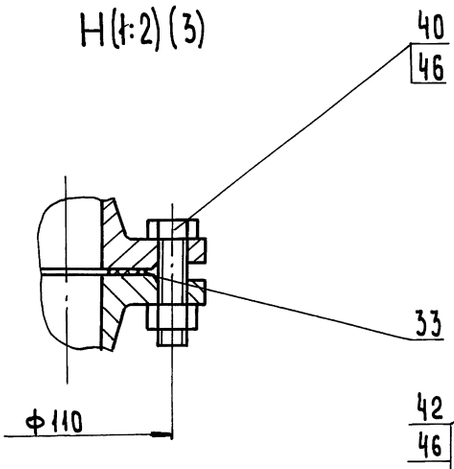

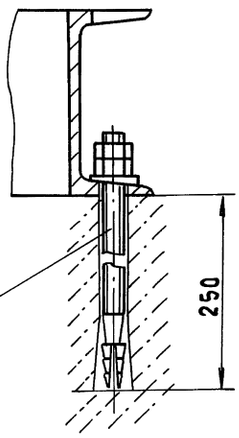

Ч-Ч(1:2)(3)

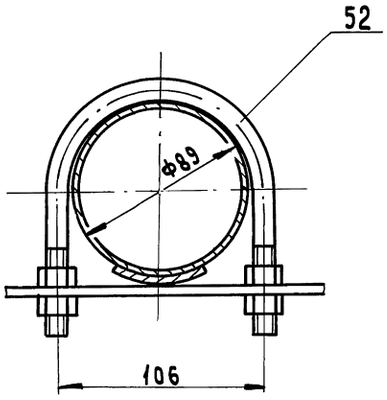

Д24В.071.000СБ

Серия 5.903-17 Выпуск 3-2

Ш – Ш(1:2)(3)

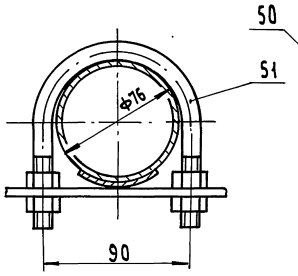

Щ – Щ (1:2)(3)

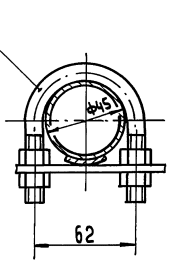

Э – Э(1:1)(3)

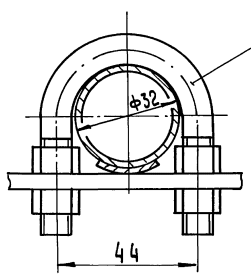

Ю (1:2)(3)

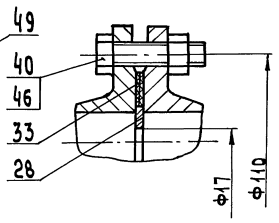

Изм	Лист	№ докум.	Подп.	Дата

Д24В.071.000СБ

Лист 5

Д24В.071.010СБ

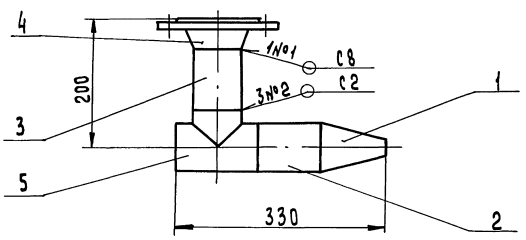

А (1:4)

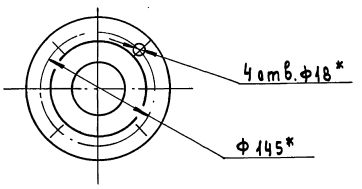

1. * Размеры для справок
2. $h14, \pm \frac{IT14}{2}$
3. Сварные швы по ГОСТ 16037-80

Изм	Лист	№ докум.	Подпись	Дата
Разраб		Козина		6.99
Пров		Козина		
Т. контр.				
Н. контр		Мюнтер		
Утв.				

Д24В.071.010СБ

Трубопровода

Лит	Масса	Масштаб
И	6,0	1:5

Лист | Листов 1

ГПИ Горьковский САНТЕХПРОЕКТ

Д24В.071.005

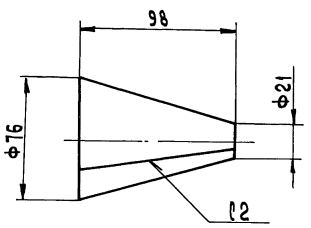

Развёртка

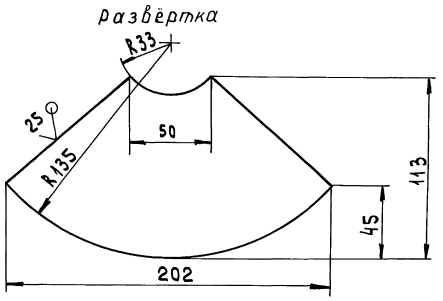

1. $h14; \pm \frac{IT14}{2}$
2. Сварные швы по ГОСТ 5264-80

Изм	Лист	№ докум.	Подп.	Дата
Разраб.		Козина		6.99
Пров.		Козина		
Т. контр				
Н. контр		Мюнтер		
Утв.				

Д24В.071.005

Переход

Лит	Масса	Масштаб
И	0,3	1:2

Лист | Листов 1

Лист Б-ПН-3 ГОСТ 19903-74 / 3-IV-Н-В Ст3сп ГОСТ 16523-89

ГПИ Горьковский САНТЕХПРОЕКТ

Формат	Зона	Поз	Обозначение	Наименование	Кол.	Примечание
				Документация		
А2			Д24В.071.020СБ	Сборочный чертеж		
				Детали		
А3		1	Д24В.071.008	Патрубок	1	
				Патрубок		
				Труба 76×3 ГОСТ 10704-76 / Д ГОСТ 10705-80		
Б4		2	Д24В.071.009	L=83 h16	1	0,4 кг
Б4		3	Д24В.071.011	L=576 h16	1	3,1 кг
Б4		4	Д24В.071.012	L=121 h16	1	0,7 кг
Б4		5	Д24В.071.013	L=333 h16	1	1,8 кг
Б4		6	Д24В.071.014	L=81 h16	1	0,4 кг
Б4		7	Д24В.071.015	Заглушка		
				Лист Б-ПН-2 ГОСТ 19903-74 / 3-IV-НВСт3сп ГОСТ 16523-89		
				Ф25 h16	1	0,008 кг
				Стандартные изделия		
		8		Фланец 1-65-10 Ст25		
				ГОСТ 12821-80	3	
		9		Отвод 90° 76×3,5		
				ГОСТ 17375-83	2	
		10		Тройник 76×3,5		
				ГОСТ 17376-83	1	
		11		Штуцер Ш2-М20-50		
				ОСТ 36.7-74	1	

Изм	Лист	№ докум.	Подп.	Дата
Разраб		Козина		6.99
Пров		Козина		
Нач. отд.				
Н. контр		Мюнтер		
Утв.				

Д24В.071.020

Трубопровода

Лит	Лист	Листов
И		1

ГПИ Горьковский САНТЕХПРОЕКТ

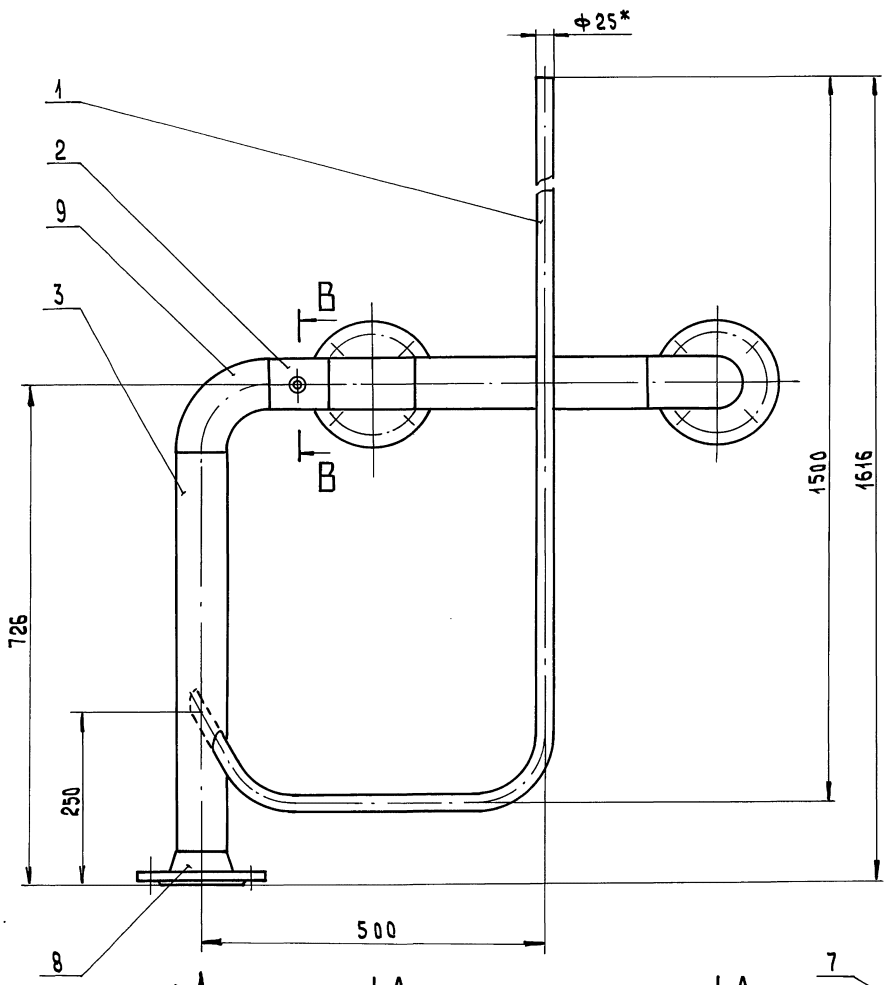

А(1:4)

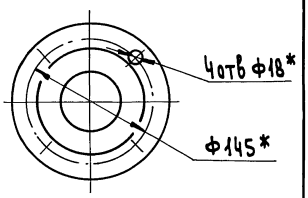

Б - Б(1:2)

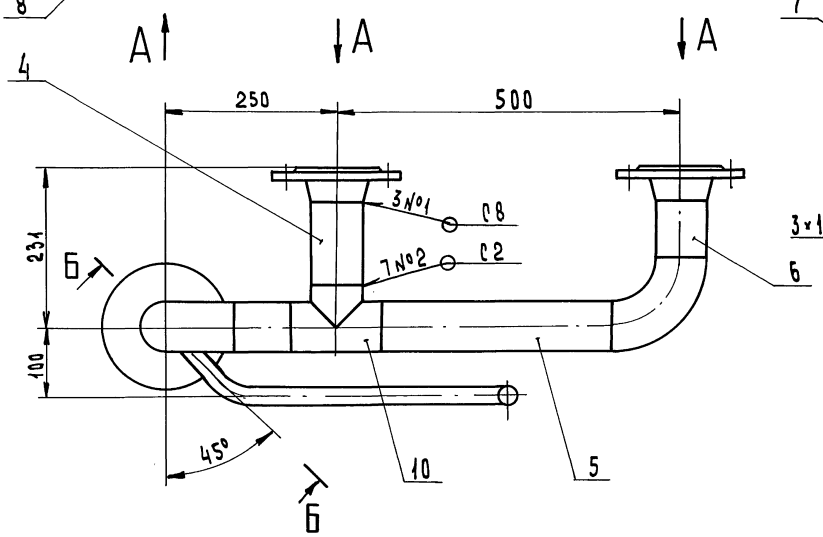

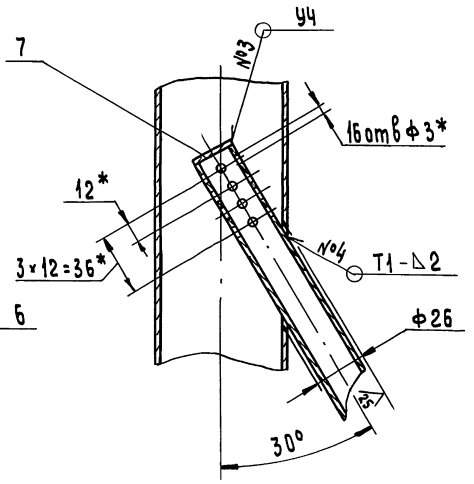

В - В(1:1)

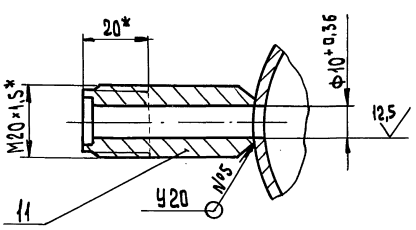

1* Размеры для справок

2. $\pm \frac{IT14}{2}$

3. Сварные швы №1,2,5 по ГОСТ 16037-80, №3 по ГОСТ 5264-80, №4 по ГОСТ 11534-75.

Изм	Лист	№докум	Подп.	Дата
Разраб		Козина		6.990
Пров		Козина		
Т.контр				
Нач.отд				
Н.контр		Мюнтер		
Утв				

Д24В.071.020СБ

Трубопровод

Лит	Масса	Масштаб
И	21,5	1:5

Лист | Листов 1

ГПИ Горьковский САНТЕХПРОЕКТ

Инв.№подл. | Подпись и дата | Взам.инв.№ | Инв.№дубл. | Подпись и дата

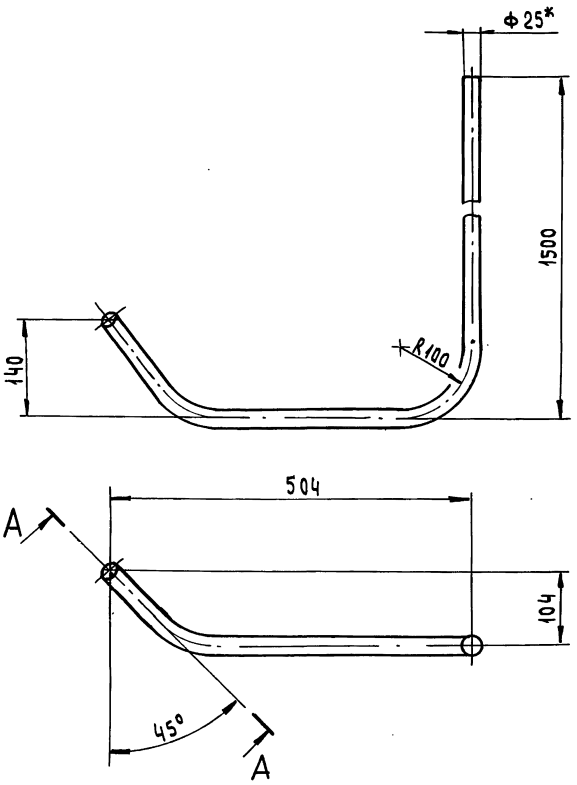

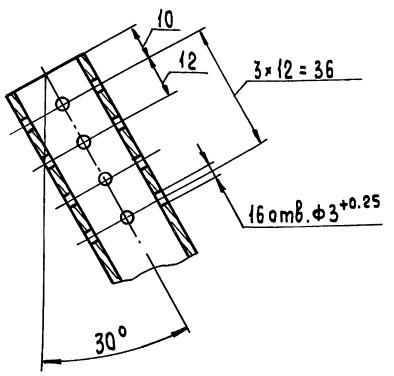

А – А (1:1)

1.* Размеры для справок

2. $h14; \pm \frac{IT14}{2}$

Изм	Лист	№ докум.	Подп.	Дата
Разраб.		Козина		6.99
Пров.		Козина		
Т. контр.				
Н. контр.		Мюнтер		
Утв.				

Д24В.071.008

Патрубок

Лит.	Масса	Масштаб
И	2,5	1:5

Лист | Листов 1

Труба 25×2 ГОСТ 10704-76 / Д ГОСТ 10705-80

ГПИ Горьковский САНТЕХПРОЕКТ

Формат А3

Формат	Зона	Поз.	Обозначение	Наименование	Кол	Примечание
				Документация		
А4			Д24В.071.030 СБ	Сборочный чертеж		
				Детали		
А4		1	Д24В.071.016	Патрубок	1	
				Стандартные изделия		
				Фланец ГОСТ 12821-80		
		2		1-65-10 Ст 25	1	
		3		1-100-10 Ст 25	1	
		4		Переход К 108×4-76×3,5 ГОСТ 17378-83	1	
		5		Бобышка БП1-М27-55 ОСТ 36.7-74	1	

Изм	Лист	№ докум.	Подп.	Дата
Разраб.		Козина		6.99
Пров.		Козина		
Нач. отд.				
Н. контр.		Мюнтер		
Утв.				

Д24В.071.030

Трубопровод

Лит.	Лист	Листов
И		1

ГПИ Горьковский САНТЕХПРОЕКТ

Формат А4

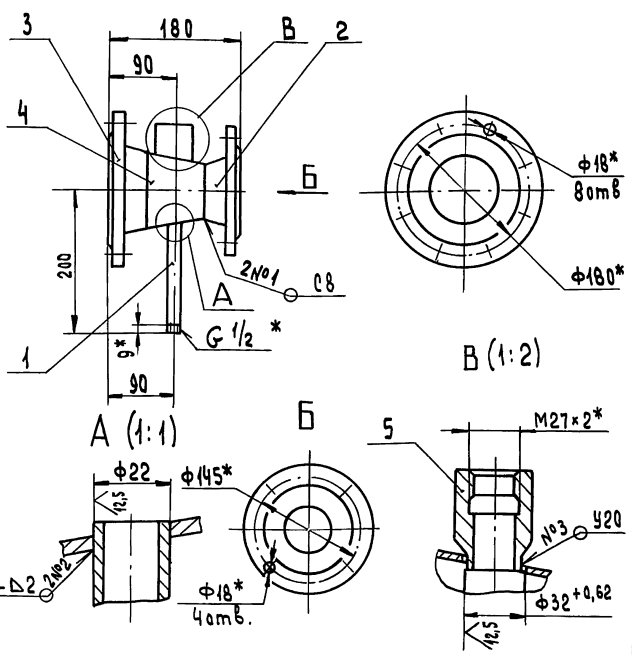

Сварные швы №1 по ГОСТ 16037-80, №2 по ГОСТ 5264-80

Изм	Лист	№ докум.	Подп.	Дата
Разраб.		Козина		6.99
Пров.		Козина		
Т. контр.				
Н. контр.		Мюнтер		
Утв.				

Д24В.071.030 СБ

Трубопровод

Лит.	Масса	Масштаб
И	9,0	1:5

Лист | Листов 1

ГПИ Горьковский САНТЕХПРОЕКТ

Формат А4

Копировал: Исаева 24635-03 15

Д24В.071.040

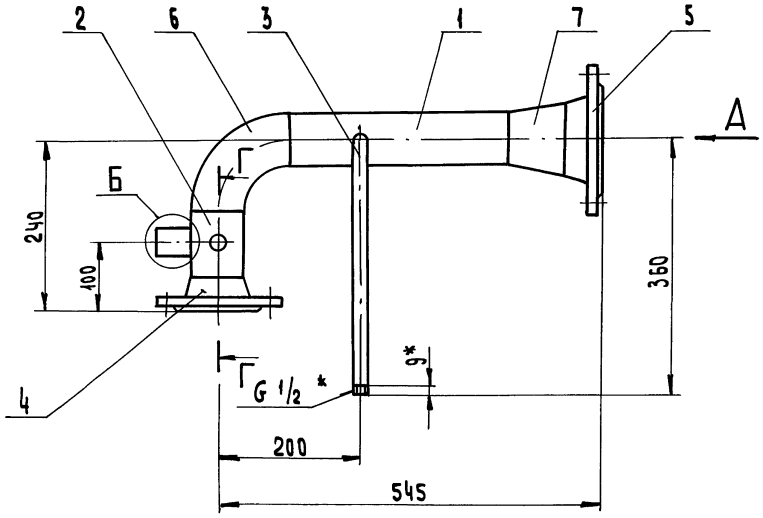

Д24В.071.040-01-зеркальное отражение

Остальное - см. Д24В.071.040

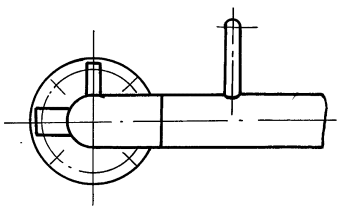

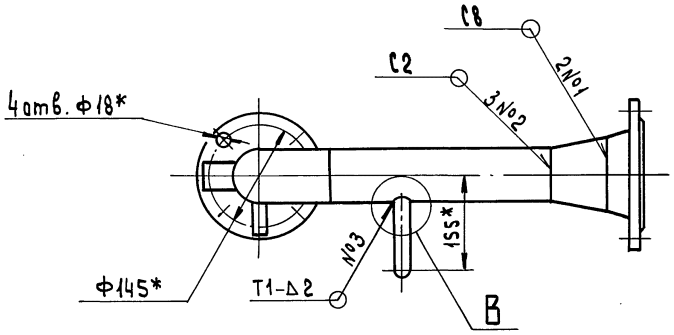

А

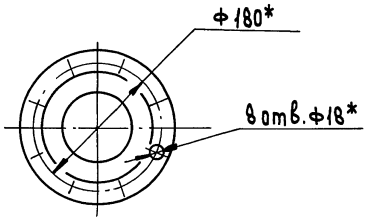

В (1:1)

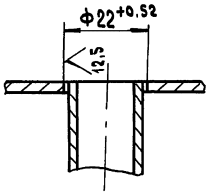

Б (1:2)

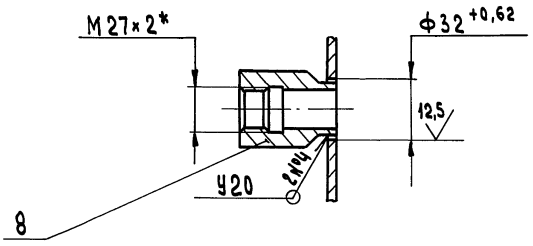

Г - Г (1:1)

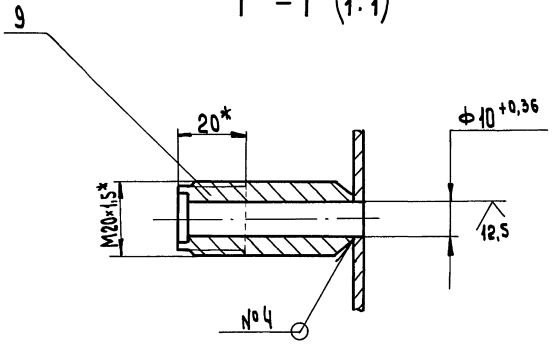

1. *Размеры для справок
2. $\pm \frac{IT14}{2}$
3. Сварные швы №1, 2, 4 по ГОСТ 16037-80, №3 по ГОСТ 5264-80.

					Д24В.071.040 СБ	
Изм.	Лист	№ докум.	Подп.	Дата	Трубопровода	Лит. / Масса / Масштаб
Разраб.		Козина		6990		И / 13 / 1:5
Пров.		Козина				Лист / Листов 1
Т. контр.						ГПИ Горьковский САНТЕХПРОЕКТ
Нач. отд.						
Н. контр.		Мюнтер				
Утв.						

Копировал: Усаева

Инв. № подл. | Подпись и дата | Взам. инв. № | Инв. № дубл. | Подпись и дата

Д24В.071.016

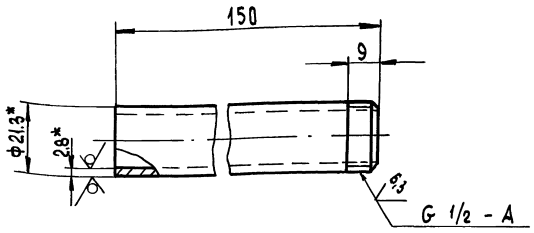

1.* Размеры для справок

2 h14; $\pm \frac{IT14}{2}$

Изм.	Лист	№ докум.	Подп.	Дата
Разраб.		Козина		6.9.90
Пров.		Козина		
Т.контр.				
Н.контр.		Мюнтер		
Утв.				

Д24В.071.016

Патрубок

Лит.	Масса	Масштаб
И	0,2	1:1

Лист	Листов 1

Труба 15×2,8 ГОСТ 3262-75

ГПИ Горьковский САНТЕХПРОЕКТ

Формат А4

Формат	Зона	Поз.	Обозначение	Наименование	Кол.	Примечание
				Документация		
А2			Д24В.071.040 СБ	Сборочный чертеж		
				Детали		
				Патрубок		
				Труба 76×3 ГОСТ 10704-76 / Д ГОСТ 10705-80		
Бч		1	Д24В.071.017	L = 310 h16	1	1,7 кг
Бч		2	Д24В.071.018	L = 90 h16	1	0,5 кг
А4		3	Д24В.071.019	Патрубок	1	
				Стандартные изделия		
				Фланец ГОСТ 12821-80		
		4		1-65-10 Ст25	1	
		5		1-100-10 Ст25	1	
		6		Отвод 90° 76×3,5		
				ГОСТ 17375-83	1	
		7		Переход К 108×4-76×3,5		
				ГОСТ 17378-83	1	
		8		Бобышка БП1-М20-55		
				ОСТ 36.7-74	1	
		9		Штуцер Ш2-М20-50		
				ОСТ 36.7-74	1	

Д24В.071.040

Трубопровод

Изм.	Лист	№ докум.	Подп.	Дата
Разраб.		Козина		6.9.90
Пров.		Козина		
Нач.отд.				
Н.контр.		Мюнтер		
Утв.				

Лит.	Лист	Листов
И		1

ГПИ Горьковский САНТЕХПРОЕКТ

Формат А4

Д24В.071.019

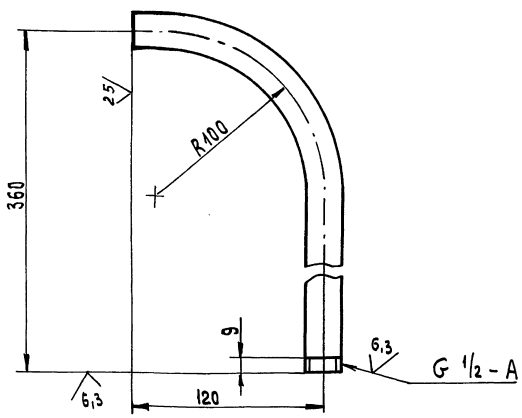

Обозначение	А, мм	Масса, кг
Д24В.071.019	360	0,6
-01	800	1,3

Неуказанные предельные отклонения размеров: $\pm \frac{IT16}{2}$

Изм.	Лист	№ докум.	Подп.	Дата
Разраб.		Козина		6.9.90
Пров.		Козина		
Т.контр.				
Н.контр.		Мюнтер		
Утв.				

Д24В.071.019

Патрубок

Лит.	Масса	Масштаб
И	См. табл.	—

Лист	Листов 1

Труба 15×2,8 ГОСТ 3262-75

ГПИ Горьковский САНТЕХПРОЕКТ

Формат А4

Формат	Зона	Поз.	Обозначение	Наименование	Кол	Примечание
				Документация		
А2			Д24В.071.050 СБ	Сборочный чертеж		
				Детали		
				Патрубок		
				Труба 76×3 ГОСТ 10704-76 / Д ГОСТ 10705-80		
Бч		1	Д24В.071.021	L = 104 h16	1	0,6 кг
Бч		2	Д24В.071.022	L = 333 h16	1	1,8 кг
Бч		3	Д24В.071.023	L = 144 h16	1	0,8 кг
Бч		4	Д24В.071.024	L = 83 h16	1	0,4 кг
Бч		5	Д24В.071.025	L = 29 h16	1	0,2 кг
Бч		6	Д24В.071.026	L = 338 h16	1	1,8 кг
				Стандартные изделия		
		7		Фланец 1-65-10 Ст25		
				ГОСТ 12821-80	4	
		8		Отвод 90° 76×3,5		
				ГОСТ 17375-83	3	
		9		Тройник 76×3,5		
				ГОСТ 17376-83	2	

Д24В.071.050

Трубопровод

Изм.	Лист	№ докум.	Подп.	Дата
Разраб.		Козина		6.9.90
Пров.		Козина		
Нач.отд.				
Н.контр.		Мюнтер		
Утв.				

Лит.	Лист	Листов
И		1

ГПИ Горьковский САНТЕХПРОЕКТ

Формат А4

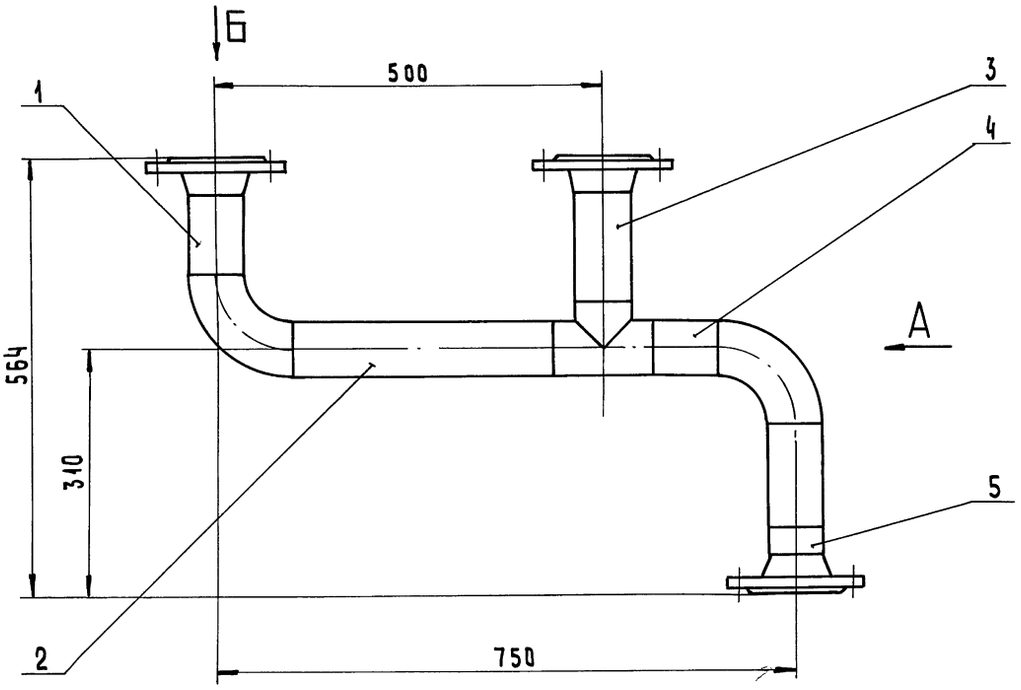

А

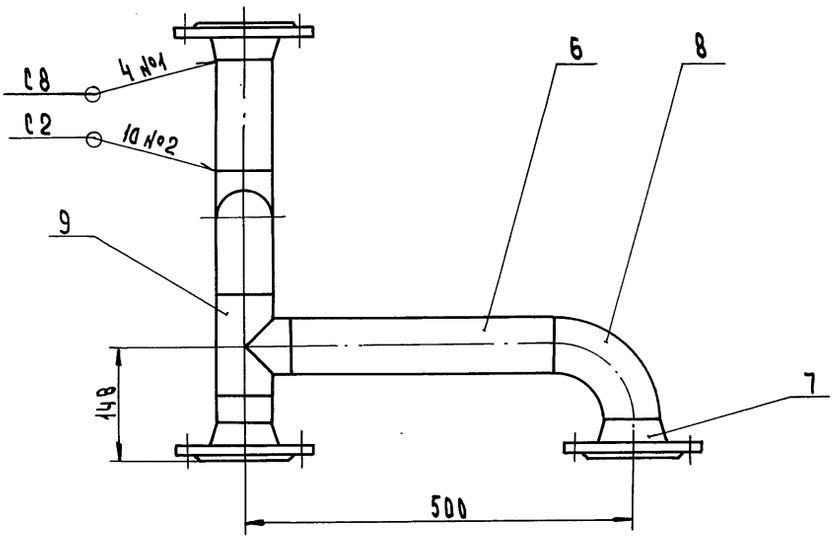

Б

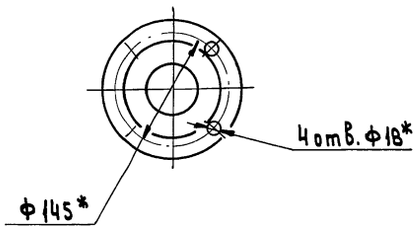

1. *Размеры для справок
2. h14; $\pm \frac{IT14}{2}$
3. Сварные швы по ГОСТ 16037-80.

					Д24В.071.050 СБ		
Изм	Лист	№ докум	Подп.	Дата	Трубопровод	Лит	Масса	Масштаб
Разраб		Козина		6.9.90		И	24	1:5
Пров		Козина				Лист	Листов 1
Т.контр						ГПИ Горьковский САНТЕХПРОЕКТ	
Нач.отд							
Н.контр		Минтер					
Утв							

Копировал: Усаева 24635-03 18 Формат А2

Инв.№подл. | Подпись и дата | Взам.инв.№ | Инв.№дубл. | Подпись и дата

Серия 5.903-17 выпуск 3-2

Формат	Зона	Поз.	Обозначение	Наименование	Кол.	Примечание
				Документация		
А3			Д24В. 071. 060 СБ	Сборочный чертеж		
				Детали		
Б4		1	Д24В. 071. 027	Патрубок		
				Труба 76×3 ГОСТ10704-76 / Д ГОСТ 10705-80		
				L = 360 h16 (25)	1	1,9кг
				Стандартные изделия		
				Фланец ГОСТ 12821-80		
		2		1-50-10 Ст 25	1	
		3		1-65-10 Ст 25	1	
		4		Отвод 90° 76×3,5		
				ГОСТ 17375-83	1	
		5		Переход К76×3,5-57×3		
				ГОСТ 17378-83	1	

Инв.№ подл. | Подпись и дата | Взам.инв.№ | Инв.№ дубл. | Подпись и дата

Изм.	Лист	№ докум.	Подп.	Дата
Разраб		Козина		6.9.90
Пров.		Козина		
Нач.отд				
Н.контр		Мюнтер		
Утв.				

Д24В. 071. 060

Трубопровод

Лит	Лист	Листов
И		1

ГПИ Горьковский САНТЕХПРОЕКТ

Формат А4

Формат	Зона	Поз.	Обозначение	Наименование	Кол	Примечание
				Документация		
А3			Д24В. 071. 070 СБ	Сборочный чертеж		
				Детали		
				Патрубок		
				Труба 76×3 ГОСТ10704-76 / Д ГОСТ 10705-80		
Б4		1	Д24В. 071. 028	L = 108 h16 (25)	1	0,6кг
Б4		2	Д24В. 071. 029	L = 55 h16 (25)	1	0,3кг
				Стандартные изделия		
				Фланец ГОСТ 12821-80		
		3		1-50-10 Ст 25	1	
		4		1-65-10 Ст 25	1	
		5		Отвод 90° 76×3,5		
				ГОСТ 17375-83	1	
		6		Переход К76×3,5-57×3		
				ГОСТ 17378-83	1	

Инв.№ подл. | Подпись и дата | Взам.инв.№ | Инв.№ дубл. | Подпись и дата

Изм.	Лист	№ докум.	Подп.	Дата
Разраб		Козина		6.9.90
Пров.		Козина		
Нач.отд				
Н.контр		Мюнтер		
Утв.				

Д24В. 071. 070

Трубопровод

Лит	Лист	Листов
И		1

ГПИ Горьковский САНТЕХПРОЕКТ

Формат А4

А 24В.071.060 СБ

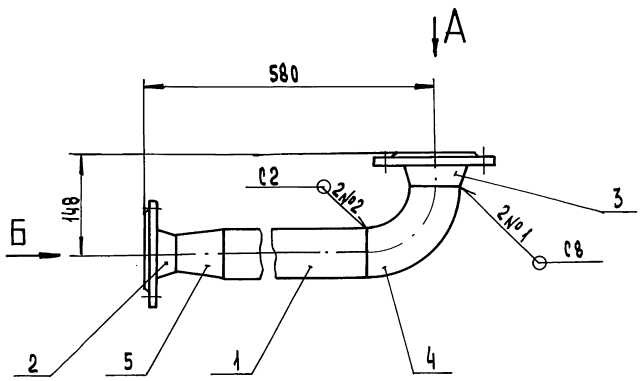

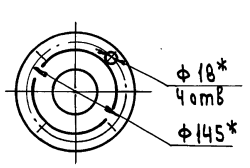

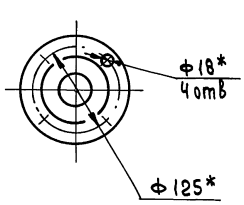

1.* Размеры для справок

2. $\pm \frac{IT14}{2}$

3. Сварные швы по ГОСТ 16037-80

Инв.№ подл. | Подпись и дата | Взам.инв.№ | Инв.№ дубл. | Подпись и дата

Изм.	Лист	№ докум.	Подп.	Дата
Разраб		Козина		6.9.90
Пров.		Козина		
Т. контр				
Нач.отд.				
Н. контр		Мюнтер		
Утв				

Д24В. 071. 060 СБ

Трубопровод

Лит.	Масса	Масштаб
И	10,3	1:5

Лист	Листов 1

ГПИ Горьковский САНТЕХПРОЕКТ

А 248.071.070СБ

Серия 5.903-17 Выпуск 3-2

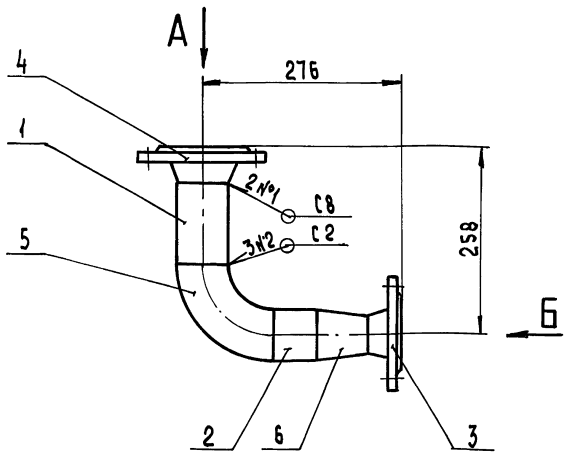

А Б

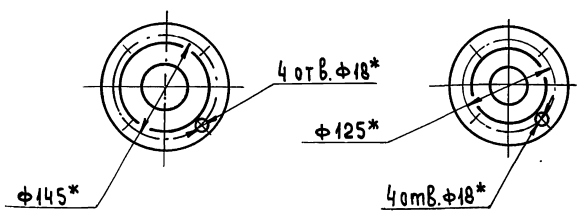

1. * Размеры для справок
2. $\pm \frac{IT14}{2}$
3. Сварные швы по ГОСТ 16037-80

Изм.	Лист	№ докум.	Подп.	Дата
Разраб.		Козина		6.990
Пров.		Козина		
Т. контр.				
Нач. отд.				
Н. контр.		Мюнтер		
Утв.				

Д24В.071.070 СБ

Трубопровода

Лит.	Масса	Масштаб
И	10	1:5
Лист	Листов 1	

ГПИ Горьковский САНТЕХПРОЕКТ

Формат А3

Формат	Зона	Поз.	Обозначение	Наименование	Кол.	Примечание
				Документация		
А2			Д24В.071.080 СБ	Сборочный чертеж		
				Детали		
				Патрубок		
				Труба 76×3 ГОСТ 10704-76 / Д ГОСТ 10705-80		
Б4		1	Д24В.071.031	L = 333 h16 25	2	1,8 кг
Б4		2	Д24В.071.032	L = 1190 h16 25	1	6,4 кг
Б4		3	Д24В.071.033	L = 573 h16 25	1	3,1 кг
Б4		4	Д24В.071.034	L = 498 h16 25	1	2,7 кг
Б4		5	Д24В.071.035	Заглушка		
				Лист Б-ПН-3 ГОСТ 19903-74 / 3-IV-Н8 Ст3сп ГОСТ 16523-89		
				(Э82.-0,1 × d35+0,1) 25	1	0,1 кг
				Стандартные изделия		
		6		Фланец 1-65-10 Ст25		
				ГОСТ 12821-80	3	
		7		Отвод 90° 76×3,5		
				ГОСТ 17375-83	3	
		8		Тройник 76×3,5		
				ГОСТ 17376-83	2	

Изм.	Лист	№ докум.	Подп.	Дата
Разраб.		Козина		6.990
Пров.		Козина		
Нач. отд.				
Н. контр.		Мюнтер		
Утв.				

Д24В.071.080

Трубопровода

Лит.	Лист	Листов
И		1

ГПИ Горьковский САНТЕХПРОЕКТ

Формат А4

Формат	Зона	Поз.	Обозначение	Наименование	Кол.	Примечание
				Документация		
А3			Д24В.071.090 СБ	Сборочный чертеж		
				Детали		
Б4		1	Д24В.071.036	Патрубок		
				Труба 76×3 ГОСТ 10704-76 / Д ГОСТ 10705-80		
				L = 716 h16 25	1	3,9 кг
				Стандартные изделия		
		2		Фланец 1-65-10 Ст25		
				ГОСТ 12821-80	1	
		3		Штуцер Ш2-М20-50		
				ОСТ 36.7-74	1	

Изм.	Лист	№ докум.	Подп.	Дата
Разраб.		Козина		6.990
Пров.		Козина		
Нач. отд.				
Н. контр.		Мюнтер		
Утв.				

Д24В.071.090

Трубопровода

Лит.	Лист	Листов
И		1

ГПИ Горьковский САНТЕХПРОЕКТ

Копировал: Усаева 24635-03 20 Формат А4

Инв. № подл. | Подпись и дата | Взам. инв. № | Инв. № дубл. | Подпись и дата

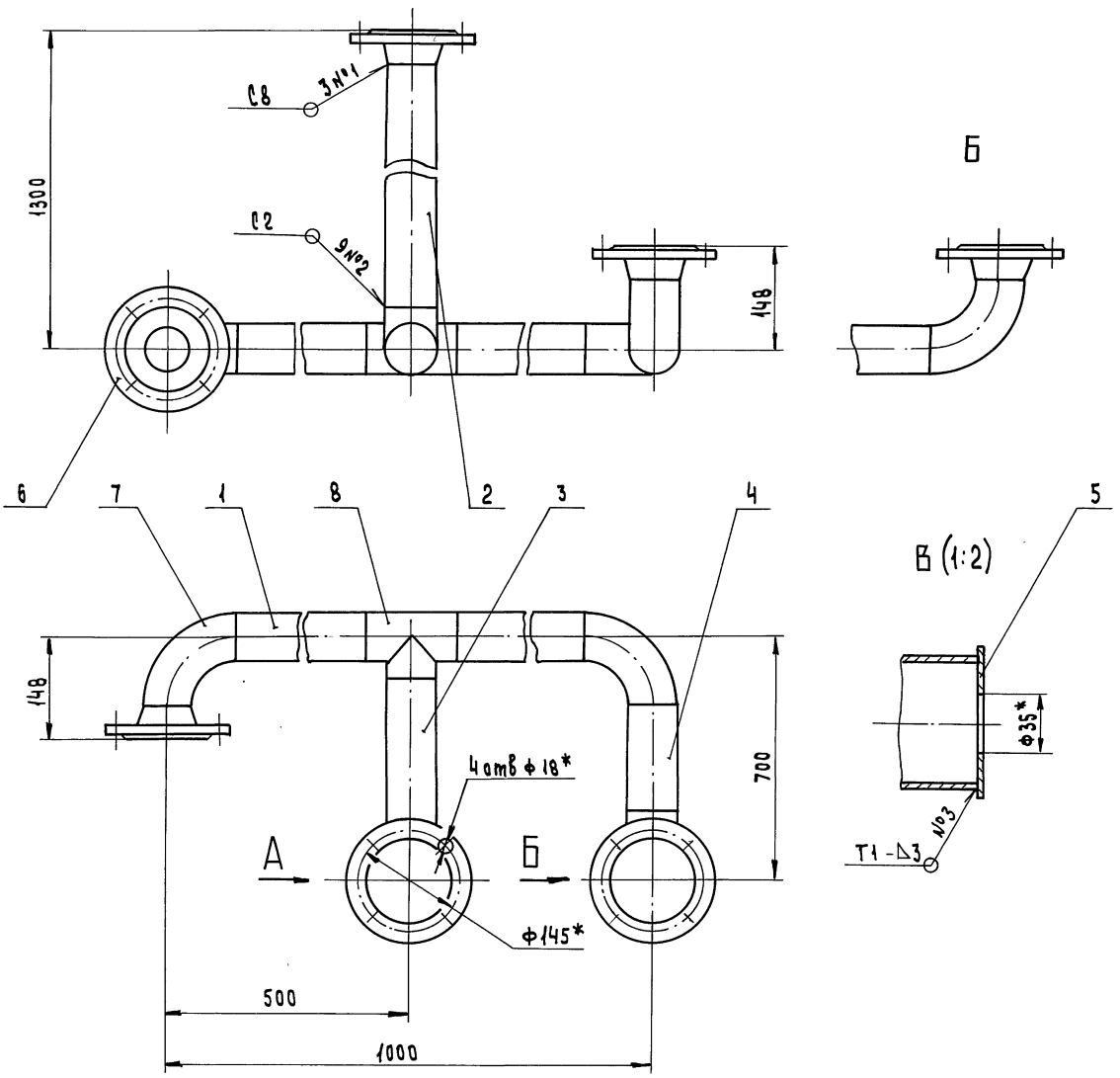

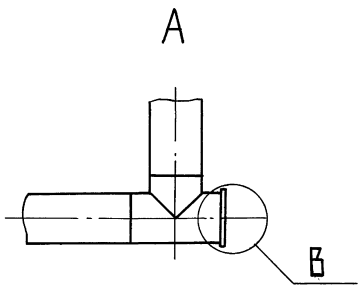

1. * Размеры для справок
2. $\pm \frac{IT14}{2}$
3. Сварные швы №1,2 по ГОСТ 16037-80, №3 по ГОСТ 5264-80.

Изм.	Лист	№ докум.	Подп.	Дата
Разраб.		Казина		6.99
Пров.		Казина		
Т. контр.				
Нач. отд.				
Н. контр.		Мюнтер		
Утв.				

Д24В.071.080СБ

Трубопровода

Лит.	Масса	Масштаб
И	37,5	1:5

Лист | Листов 1

ГПИ Горьковский САНТЕХПРОЕКТ

Копировал: Усачева 24635-03 21 Формат А2

Инв. № подл. | Подпись и дата | Взам. инв. № | Инв. № дубл. | Подпись и дата

А248.071.090СБ

Серия 5.903-17 Выпуск 3-2

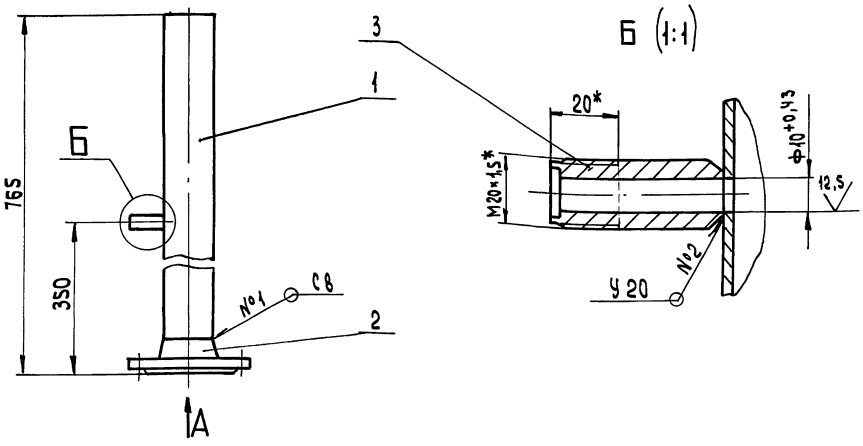

А

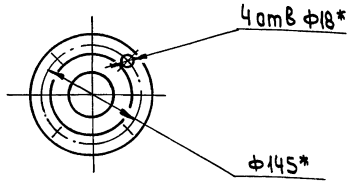

1. * Размеры для справок
2. $\pm \frac{IT14}{2}$
3. Сварные швы по ГОСТ 16037-80.

Изм.	Лист	№ докум.	Подп.	Дата	Д24В.071.090СБ			
Разраб.		Козина		6.990	Трубопровод	Лит.	Масса	Масштаб
Пров.		Козина				И	7,2	1:5
Т.контр.						Лист	Листов 1	
Нач. отд.						ГПИ Горьковский САНТЕХПРОЕКТ		
Н.контр.		Минтер						
Утв.								

Формат А3

Формат	Зона	Поз.	Обозначение	Наименование	Кол.	Примечание
				Документация		
А2			Д24В.071.100СБ	Сборочный чертеж		
				Детали		
А4		1	Д24В.071.019-01	Патрубок	1	
				Патрубок		
				Труба 108×3,5 ГОСТ 10704-76 / Д ГОСТ 10705-80		
Б4		2	Д24В.071.037	L=98 h16 25	1	0,9кг
Б4		3	Д24В.071.038	L=227 h16 25	1	2,05кг
Б4		4	Д24В.071.039	L=2290 h16 25	1	20,7кг
				Стандартные изделия		
		5		Фланец 1-125-10 Ст25		
				ГОСТ 12820-80	1	
		6		Фланец 1-100-10 Ст25		
				ГОСТ 12821-80	1	
				Отвод ГОСТ 17375-83		
		7		90° 108×4	3	
		8		45° 108×4	1	
		9		Переход К 133×5-108×4		
				ГОСТ 17378-83	1	
		10		Бобышка БП1-М20-55		
				ОСТ 36.7-74	1	

Изм.	Лист	№ докум.	Подп.	Дата	Д24В.071.100			
Разраб.		Козина		6.990	Трубопровод	Лит.	Лист	Листов
Пров.		Козина				И	1	1
Нач. отд.						ГПИ Горьковский САНТЕХПРОЕКТ		
Н.контр.		Минтер						
Утв.								

Формат А4

Формат	Зона	Поз.	Обозначение	Наименование	Кол.	Примечание
				Документация		
А2			Д24В.071.110СБ	Сборочный чертеж		
				Детали		
А4		1	Д24В.071.019-01	Патрубок	1	
				Патрубок		
				Труба 108×3,5 ГОСТ 10704-76 / Д ГОСТ 10705-80		
Б4		2	Д24В.071.041	L=298 h16 25	1	2,7кг
Б4		3	Д24В.071.042	L=227 h16 25	1	2,05кг
Б4		4	Д24В.071.043	L=2605 h16 25	1	23,5кг
				Стандартные изделия		
		5		Фланец 1-125-10 Ст25		
				ГОСТ 12820-80	1	
		6		Фланец 1-100-10 Ст25		
				ГОСТ 12821-80	1	
				Отвод ГОСТ 17375-83		
		7		90° 108×4	3	
		8		45° 108×4	1	
		9		Переход К 133×5-108×4		
				ГОСТ 17378-83	1	
		10		Бобышка БП1-М20-55		
				ОСТ 36.7-74	1	

Изм.	Лист	№ докум.	Подп.	Дата	Д24В.071.110			
Разраб.		Козина		6.990	Трубопровод	Лит.	Лист	Листов
Пров.		Козина				И	1	1
Нач. отд.						ГПИ Горьковский САНТЕХПРОЕКТ		
Н.контр.		Минтер						
Утв.								

Копировал: Усарва

Инв. № подл. | Подпись и дата | Взам. инв. № | Инв. № дубл. | Подпись и дата

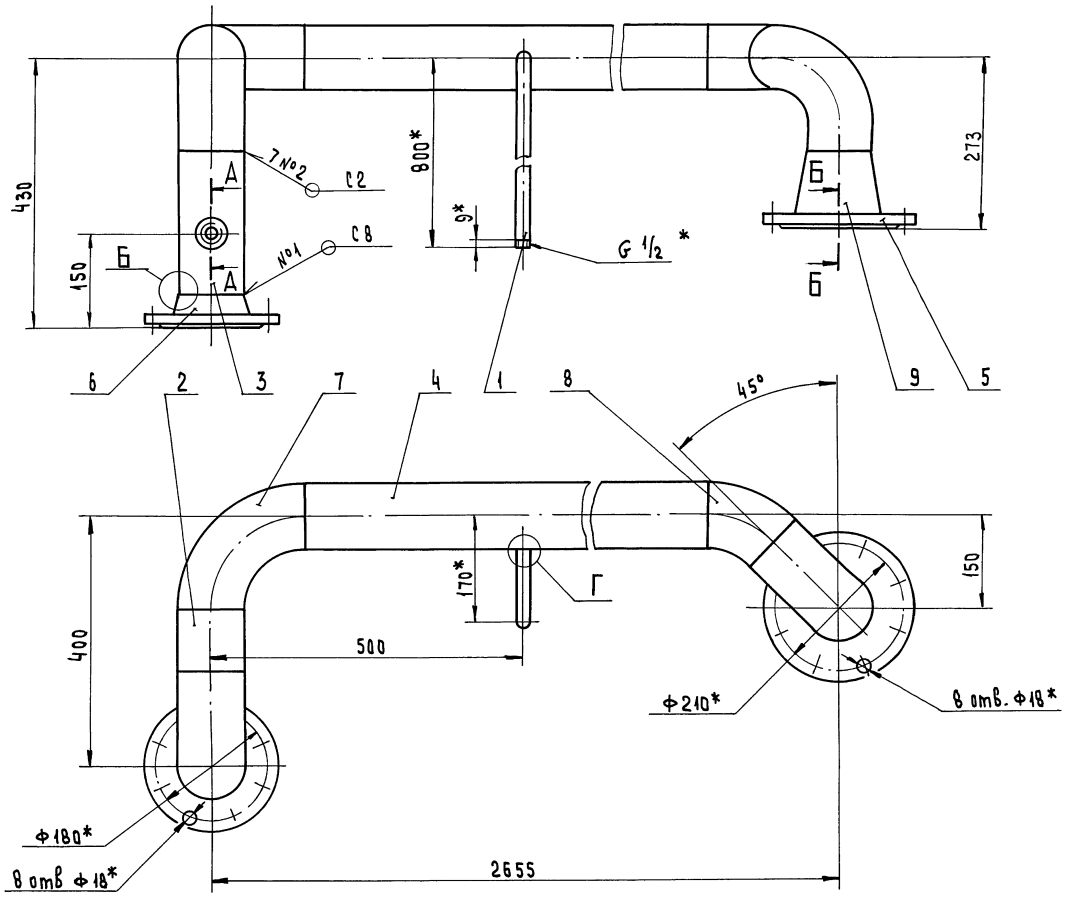

А - А (1:2)

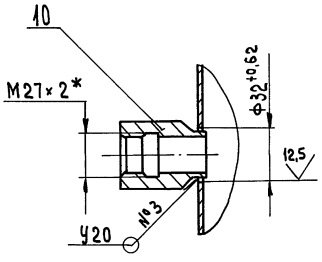

Б - Б (1:1)

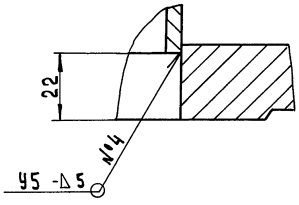

В (2:1)

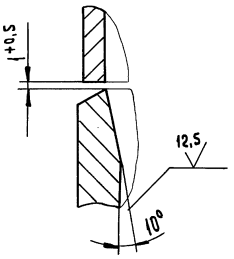

Г (1:1)

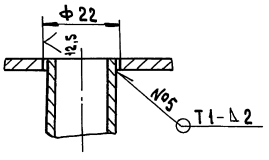

1. * Размеры для справок
2. $\frac{\pm IT14}{2}$
3. Сварные швы №1,2,3,4 по ГОСТ 16037-80, №5 по ГОСТ 5264-80.

Изм.	Лист	№ докум.	Подп.	Дата
Разраб		Козина		6.9.90
Пров		Козина		
Т. контр				
Нач. отд				
Н. контр		Монтер		
Утв				

Д24В.071.100 СБ

Трубопровод

Лит	Масса	Масштаб
И	45	1:5

Лист | Листов 1

ГПИ Горьковский САНТЕХПРОЕКТ

Копировал: Исаева

Инв.№ подл. | Подпись и дата | Взам.инв.№ | Инв.№ дубл. | Подпись и дата

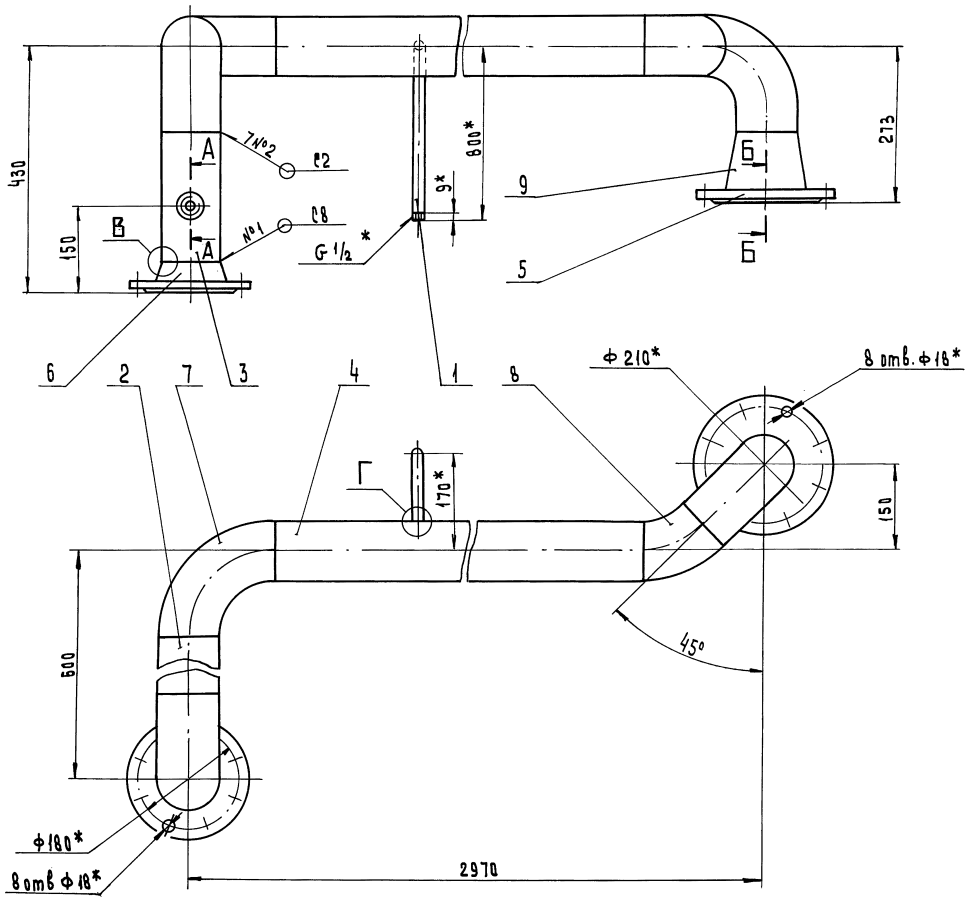

А-А (1:2)

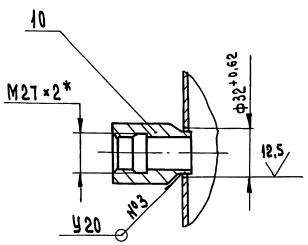

В (2:1)

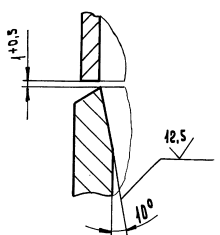

Г (1:1)

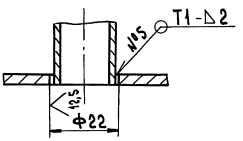

Б-Б (1:1)

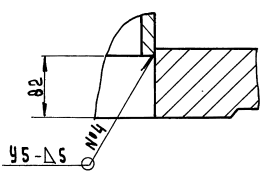

1.* Размеры для справок

2 $\pm\frac{IT14}{2}$

3. Сварные швы №1,2,3,4 по ГОСТ 16037-80, №5 по ГОСТ 5264-80.

Изм.	Лист	№ докум.	Подп.	Дата
Разраб.		Козина		6.9.90
Пров.		Козина		
Т. контр.				
Нач. отд.				
Н. контр.		Мэнтер		
Утв.				

Д24В.071.110СБ

Трубопровод

Лит.	Масса	Масштаб
Ш	49	1:5

Лист | Листов 1

ГПИ Горьковский САНТЕХПРОЕКТ

Копировал: Исаева

24635-03 24 Формат А2

Инв. № подл. | Подпись и дата | Взам. инв. № | Инв. № дубл. | Подпись и дата

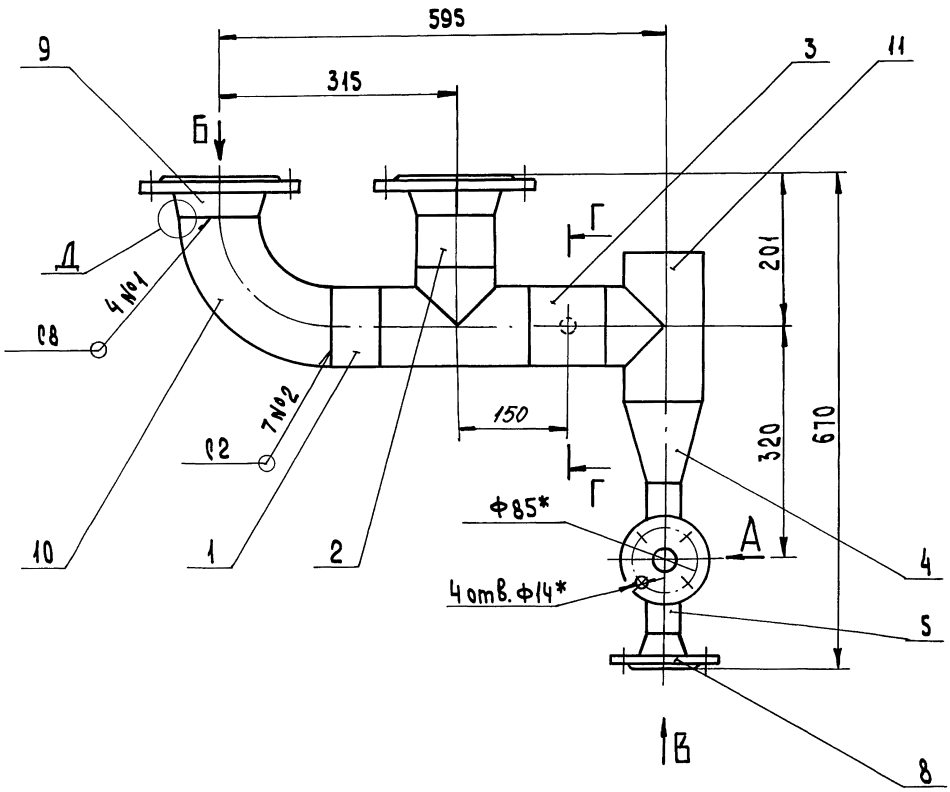

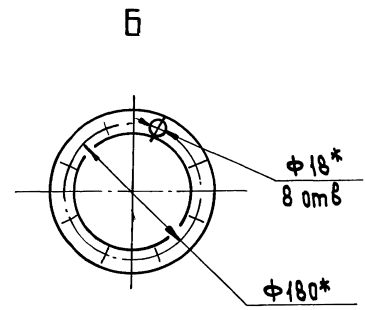

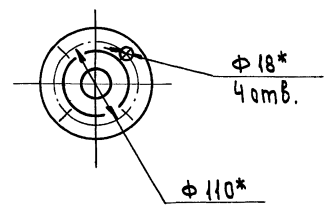

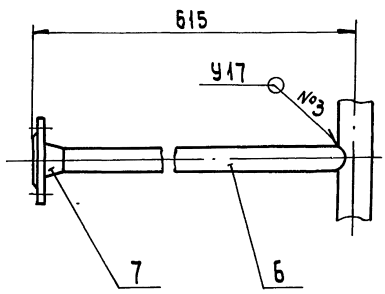

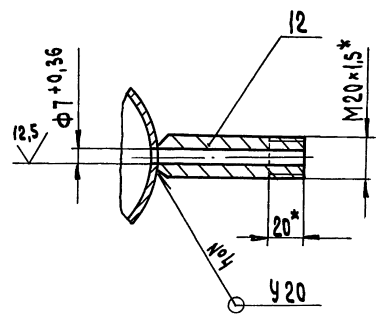

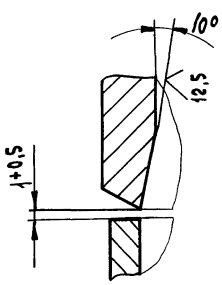

1. * Размеры для справок
2. $\pm \frac{IT14}{2}$
3. Сварные швы по ГОСТ 16037-80.

Изм.	Лист	№ докум.	Подп.	Дата
Разраб.		Козина		6.990
Пров.		Козина		
Т. контр.				
Нач. отд				
Н. контр		Мюнтер		
Утв				

Д24В.071.120СБ

Трубопровод

Лит	Масса	Масштаб
И	25	1:5

Лист | Листов 1

ГПИ Горьковский САНТЕХПРОЕКТ

Копировал: Усачева 24635-03 25 Формат А2

Инв. № подл. | Подпись и дата | Взам. инв. № | Инв. № дубл. | Подпись и дата

Серия 5.903-17 Выпуск 3-2

Формат	Зона	Поз	Обозначение	Наименование	Кол.	Примечание
				Документация		
А2			Д24В.071.120 СБ	Сборочный чертеж		
				Детали		
				Патрубок		
				Труба 108×3,5 ГОСТ 10704-76 / Д ГОСТ 10705-80		
Б4		1	Д24В.071.044	L = 63 h16	1	0,6 кг
Б4		2	Д24В.071.045	L = 68 h16	1	0,6 кг
Б4		3	Д24В.071.046	L = 98 h16	1	0,9 кг
А4		4	Д24В.071.047	Переход	1	
А4		5	Д24В.071.048	Труба	1	
А4		6	Д24В.071.049	Труба	1	
				Стандартные изделия		
				Фланец ГОСТ 12821-80		
		7		1-25-10 Ст 25	1	
		8		1-40-10 Ст 25	1	
		9		1-100-10 Ст 25	2	
		10		Отвод 90° 108×4 ГОСТ 17375-83	1	
		11		Тройник 108×4 ГОСТ 17376-83	2	
		12		Штуцер Ш2-М20-100 ОСТ 36.7-74	1	

Инв.№подл. | Подпись и дата | Взам.инв.№ | Инв.№дубл. | Подпись и дата

Изм.	Лист	№ докум.	Подп.	Дата
Разраб		Козина		6.9.90
Пров.		Козина		
Нач.отд				
Н.контр.		Мюнтер		
Утв.				

Д24В.071.120

Трубопровод

Лит.	Масса	Масштаб
И		1

ГПИ Горьковский САНТЕХПРОЕКТ

Формат А4

Д24В.071.047

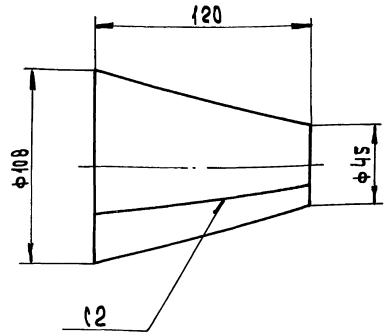

Развёртка (1:5)

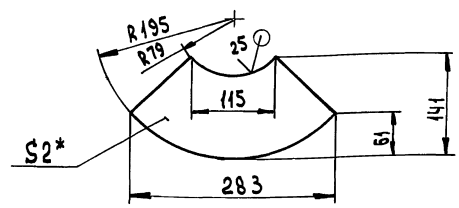

1.* Размеры для справок
2. h14; $\pm \frac{IT14}{2}$

Изм.	Лист	№ докум.	Подп.	Дата
Разраб		Козина		6.9.90
Пров.		Козина		
Т. контр.				
Н.контр.		Мюнтер		
Утв.				

Переход

Лит.	Масса	Масштаб
И	0,5	1:2

Лист | Листов 1

Лист Б-ПН-2 ГОСТ 19903-74 / 3-IV-НВСт3сп ГОСТ 16523-89

ГПИ Горьковский САНТЕХПРОЕКТ

Формат А4

Д24В.071.048

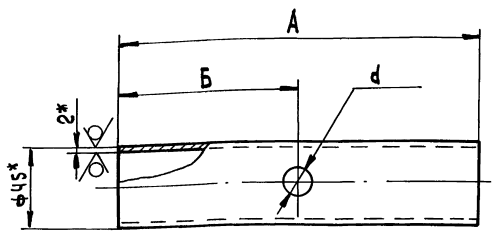

Обозначение	Размеры, мм			Масса, кг
	А	Б	d	
Д24В.071.048	200	100	28	0,4
-01	1394	1305	34	2,8

1.* Размеры для справок
2. H14; h14; $\pm \frac{IT14}{2}$

Изм.	Лист	№ докум.	Подп.	Дата
Разраб		Козина		6.9.90
Пров.		Козина		
Т. контр.				
Н.контр.		Мюнтер		
Утв.				

Патрубок

Лит.	Масса	Масштаб
И	0,4	1:2

Лист | Листов 1

Труба 45×2 ГОСТ 10704-76 / Д ГОСТ 10705-80

ГПИ Горьковский САНТЕХПРОЕКТ

Формат А4

Д24В.071.049

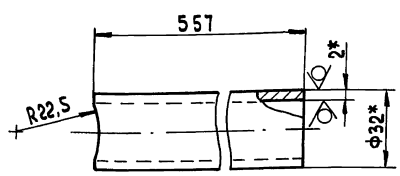

1.* Размеры для справок
2. h14; $\pm \frac{IT14}{2}$

Изм.	Лист	№ докум.	Подп.	Дата
Разраб		Козина		6.9.90
Пров.		Козина		
Т. контр.				
Н.контр.		Мюнтер		
Утв.				

Патрубок

Лит.	Масса	Масштаб
И	0,8	1:1

Лист | Листов 1

Труба 32×2 ГОСТ 10704-76 / Д ГОСТ 10705-80

ГПИ Горьковский САНТЕХПРОЕКТ

Формат А4

Серия 5.903-17 Выпуск 3-2

Формат	Зона	Поз.	Обозначение	Наименование	Кол.	Примечание
				Документация		
А4			Д24В.071.130 СБ	Сборочный чертеж		
				Детали		
Б4		1	Д24В.071.051	Патрубок		
				Труба 45×2 ГОСТ10704-76 / Д ГОСТ10705-80		
				L=250 h16 (25)	1	0,5 кг
				Стандартные изделия		
		2		Фланец 1-40-10 Ст25 ГОСТ 12821-80	2	
		3		Отвод 90° 45×2,5 ГОСТ 17375-83	1	

Изм.	Лист	№ докум.	Подп.	Дата
Разраб.		Козина		6.990
Пров.		Козина		
Нач. отд.				
Н.контр.		Мюнтер		
Утв.				

Д24В.071.130

Трубопровод

Лит.	Лист	Листов
И		1

ГПИ Горьковский САНТЕХПРОЕКТ

Формат А4

Д24В.071.130СБ

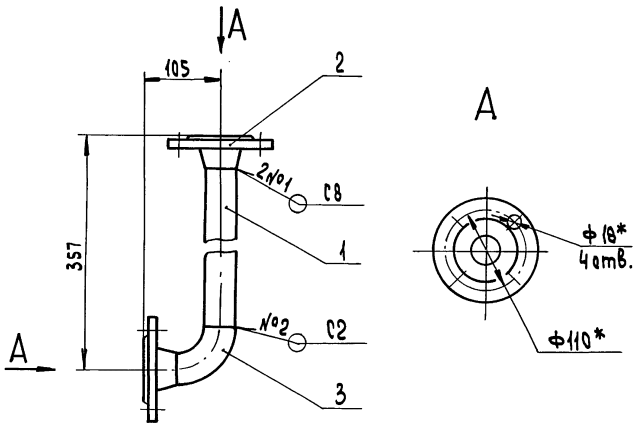

1.* Размеры для справок
2. ± IT14/2
3. Сварные швы по ГОСТ 16037-80.

Изм.	Лист	№ докум.	Подп.	Дата
Разраб.		Козина		6.990
Пров.		Козина		
Т.контр.				
Н.контр.		Мюнтер		
Утв.				

Трубопровод

Лит.	Масса	Масштаб
И	4,5	1:5
Лист	Листов 1	

ГПИ Горьковский САНТЕХПРОЕКТ

Формат А4

Формат	Зона	Поз.	Обозначение	Наименование	Кол.	Примечание
				Документация		
А4			Д24В.071.140 СБ	Сборочный чертеж		
				Детали		
Б4		1	Д24В.071.052	Патрубок		
				Труба 45×2 ГОСТ10704-76 / Д ГОСТ10705-80		
				L=248 h16 (25)	1	0,5 кг
				Стандартные изделия		
		2		Фланец 1-40-10 Ст25 ГОСТ 12821-80	2	

Изм.	Лист	№ докум.	Подп.	Дата
Разраб.		Козина		6.990
Пров.		Козина		
Нач. отд.				
Н. контр.		Мюнтер		
Утв.				

Д24В.071.140

Трубопровод

Лит.	Лист	Листов
И		1

ГПИ Горьковский САНТЕХПРОЕКТ

Формат А4

Д24В.071.140СБ

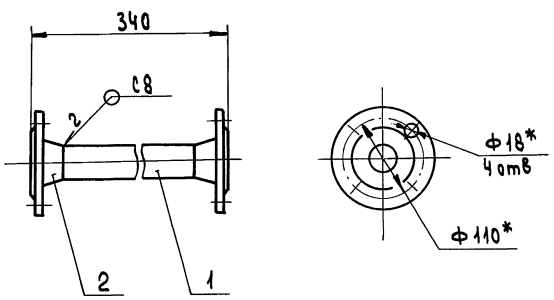

1.* Размеры для справок
2. h14
3. Сварные швы по ГОСТ 16037-80

Изм.	Лист	№ докум.	Подп.	Дата
Разраб.		Козина		6.990
Пров.		Козина		
Т.контр.				
Н.контр.		Мюнтер		
Утв.				

Трубопровод

Лит.	Масса	Масштаб
И	4,2	1:5
Лист	Листов 1	

ГПИ Горьковский САНТЕХПРОЕКТ

Формат А4

Д24В.071.150

Д24В.071.150-01-
зеркальное отражение.
Остальное см. Д24В.071.150

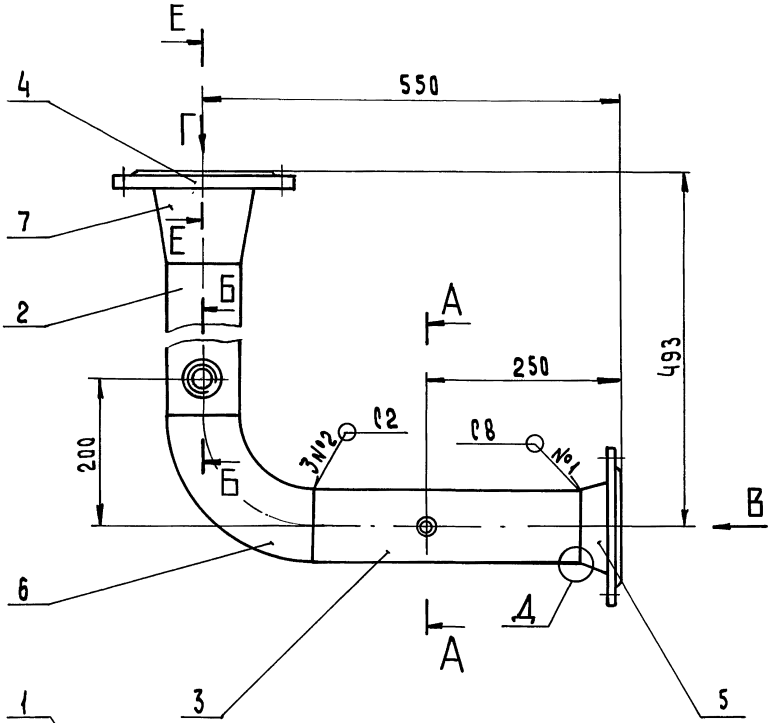

А-А (1:2)

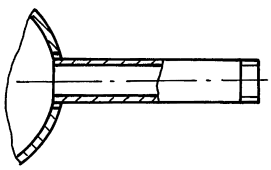

Б-Б (1:2)

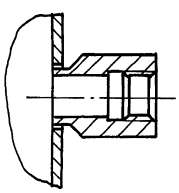

1

А-А (1:2)

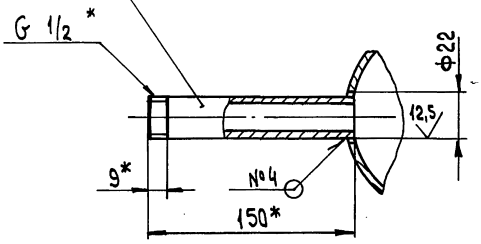

Г

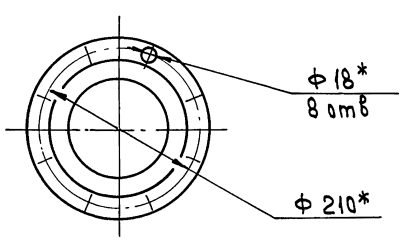

Д (2:1)

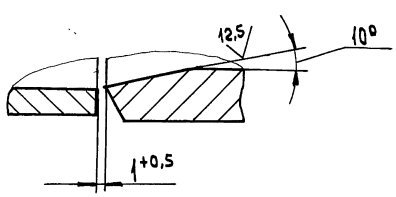

8

Б-Б (1:2)

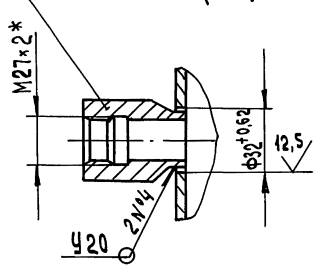

Е-Е (1:1)

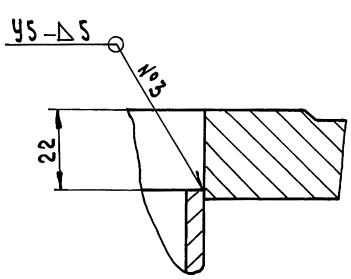

В

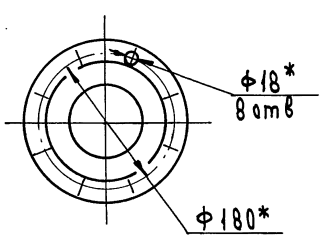

1.* Размеры для справок
2. $\pm \frac{IT14}{2}$
3. Сварные швы по ГОСТ 16037-80

				Д24В.071.150 СБ		
Изм.	Лист	№ докум.	Подп.	Дата		
Разраб		Козина		6.9.90	Трубопровод	Лит. И	Масса 20	Масштаб 1:5
Пров.		Козина				Лист	Листов 1	
Т. контр.						ГПИ Горьковский САНТЕХПРОЕКТ		
Нач. отд								
Н. контр.		Мюнтер						
Утв.								

Инв. № подл. | Подпись и дата | Взам. инв. № | Инв. № дубл. | Подпись и дата

Формат	Зона	Поз.	Обозначение	Наименование	Кол.	Примечание
				Документация		
А2			Д24В.071.150 СБ	Сборочный чертеж		
				Детали		
А4		1	Д24В.071.016	Патрубок	1	
				Патрубок		
				Труба 108×3,5 ГОСТ 10704-76		
				Д ГОСТ 10705-80		
Б4		2	Д24В.071.053	L=219 h16	1	2,0кг
Б4		3	Д24В.071.054	L=347 h16	1	3,1кг
				Стандартные изделия		
		4		Фланец 1-125-10 Ст 25		
				ГОСТ 12820-80	1	
		5		Фланец 1-100-10 Ст 25		
				ГОСТ 12821-80	1	
		6		Отвод 90° 108×4		
				ГОСТ 17375-83	1	
		7		Переход К 133×5-108×4		
				ГОСТ 17378-83	1	
		8		Бобышка БП1-М27-55		
				ОСТ 36.7-74	1	

Инв.№подл. | Подпись и дата | Взам.инв.№ | Инв.№дубл. | Подпись и дата

Изм.	Лист	№ докум.	Подп.	Дата
Разраб.		Козина		6.990
Провер.		Козина		
Нач. отд.				
Н.контр.		Мюнтер		
Утв.				

Д24В.071.150

Трубопровод

Лит	Лист	Листов
И		1

ГПИ Горьковский САНТЕХПРОЕКТ

Формат А4

Формат	Зона	Поз.	Обозначение	Наименование	Кол.	Примечание
				Документация		
А2			Д24В.071.160 СБ	Сборочный чертеж		
				Детали		
А4		1	Д24В.071.016	Патрубок	1	
				Патрубок		
				Труба 45×2 ГОСТ 10704-76		
				Д ГОСТ 10705-80		
Б4		2	Д24В.071.055	L=70 h16	1	0,15кг
Б4		3	Д24В.071.056	L=385 h16	1	0,82кг
				Патрубок		
				Труба 108×3,5 ГОСТ 10704-76		
				Д ГОСТ 10705-80		
Б4		4	Д24В.071.057	L=295 h16	2	2,7кг
Б4		5	Д24В.071.058	L=338 h16	1	3,1кг
Б4		6	Д24В.071.059	L=647 h16	2	5,8кг
				Стандартные изделия		
		7		Фланец 1-100-10 Ст 25		
				ГОСТ 12821-80	4	
		8		Отвод 90° 45×2,5		
				ГОСТ 17375-83	1	
		9		Тройник 108×4		
				ГОСТ 17376-83	2	
		10		Штуцер Ш2-М20-50		
				ОСТ 36.7-74	1	

Инв.№подл. | Подпись и дата | Взам.инв.№ | Инв.№дубл. | Подпись и дата

Изм.	Лист	№ докум.	Подп.	Дата
Разраб.		Козина		6.990
Провер.		Козина		
Нач. отд.				
Н.контр.		Мюнтер		
Утв.				

Д24В.071.160

Трубопровод

Лит	Лист	Листов
И		1

ГПИ Горьковский САНТЕХПРОЕКТ

Формат А4

Формат	Зона	Поз.	Обозначение	Наименование	Кол.	Примечание
				Документация		
А3			Д24В.071.170 СБ	Сборочный чертеж		
				Стандартные изделия		
				Фланец ГОСТ 12821-80		
		1		1-65-10 Ст 25	1	
		2		1-100-10 Ст 25	1	
		3		Переход К 108×4-76×3,5		
				ГОСТ 17378-83	1	
		4		Штуцер Ш2-М20-100		
				ОСТ 36.7-74	1	

Инв.№подл. | Подпись и дата | Взам.инв.№ | Инв.№дубл. | Подпись и дата

Изм.	Лист	№ докум.	Подп.	Дата
Разраб.		Козина		6.990
Пров.		Козина		
Нач. отд.				
Н.контр.		Мюнтер		
Утв.				

Д24В.071.170

Трубопровод

Лит	Лист	Листов
И		1

ГПИ Горьковский САНТЕХПРОЕКТ

Формат А4

Формат	Зона	Поз.	Обозначение	Наименование	Кол.	Примечание
				Документация		
А3			Д24В.071.180 СБ	Сборочный чертеж		
				Детали		
А4		1	Д24В.071.048-01	Патрубок	1	
А4		2	Д24В.071.063	Патрубок	1	
А4		3	Д24В.071.064	Патрубок	1	
				Стандартные изделия		
				Фланец ГОСТ 12821-80		
		4		1-25-10 Ст 25	1	
		5		1-40-10 Ст 25	1	
		6		Отвод 90° 45×2,5		
				ГОСТ 17375-83	2	

Инв.№подл. | Подпись и дата | Взам.инв.№ | Инв.№дубл. | Подпись и дата

Изм.	Лист	№ докум.	Подп.	Дата
Разраб.		Козина		6.990
Пров.		Козина		
Нач. отд.				
Н.контр.		Мюнтер		
Утв.				

Д24В.071.180

Трубопровод

Лит	Лист	Листов
И		1

ГПИ Горьковский САНТЕХПРОЕКТ

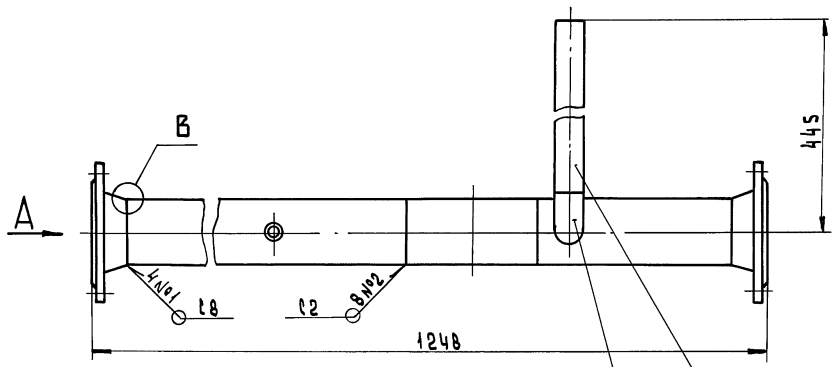

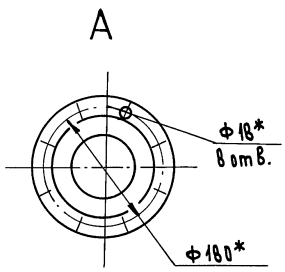

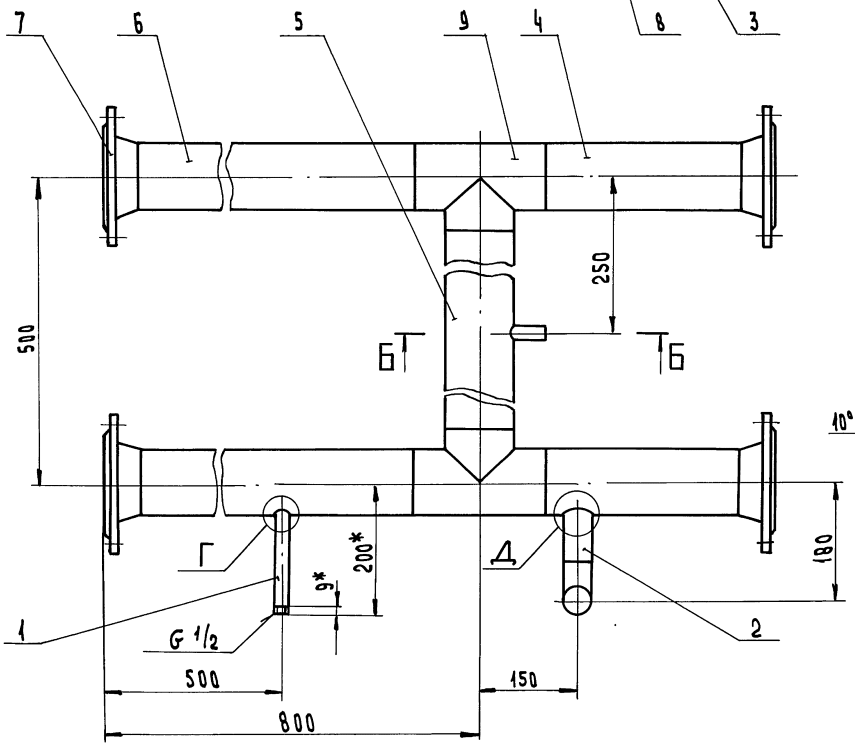

В (2:1)

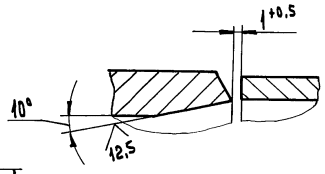

Д (1:2)

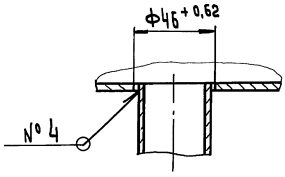

Б - Б (1:1)

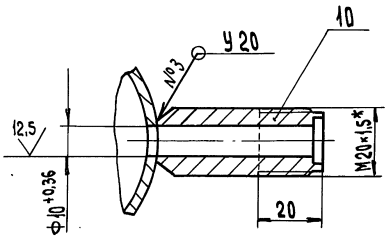

Г (1:1)

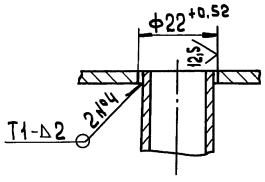

1. * Размеры для справок
2. $\pm \frac{IT14}{2}$
3. Сварные швы №1,2,3 по ГОСТ 16037-80, №4 по ГОСТ 5264-80.

Изм.	Лист	№ докум.	Подп.	Дата
Разраб.		Козина		6.890
Пров.		Козина		
Т. контр.				
Нач. отд.				
Н. контр.		Монтер		
Утв.				

Д24В.071.160СБ

Трубопровод

Лит.	Масса	Масштаб
И	47	1:5

Лист | Листов 1

ГПИ Горьковский САНТЕХПРОЕКТ

Копировал: Усачева

Инв. № подл. | Подпись и дата | Взам. инв. № | Инв. № дубл. | Подпись и дата

Д24В.071.170СБ

Серия 5.903-17 Выпуск 3-2

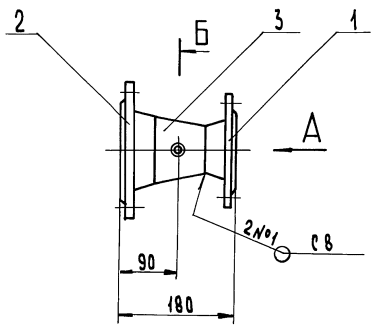

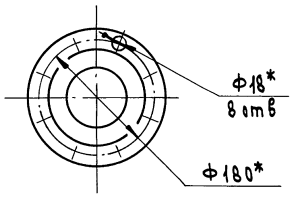

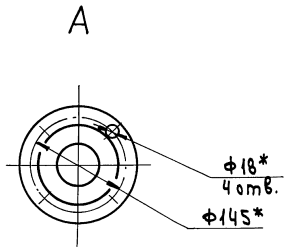

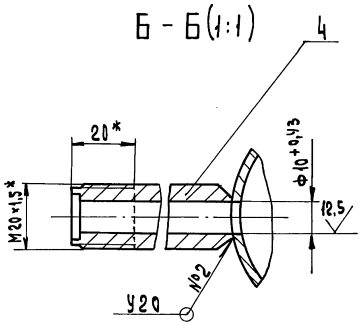

1. * Размеры для справок
2. h14, $\pm \frac{IT14}{2}$
3. Сварные швы по ГОСТ 16037-80.

Изм.	Лист	№ докум.	Подп.	Дата
Разраб		Козина		6.99
Пров.		Козина		
Т.контр				
Нач. отд				
Н. контр		Мюнтер		
Утв				

Д24В.071.170СБ

Трубопровод

Лит	Масса	Масштаб
И	8	1:5

Лист | Листов 1

ГПИ Горьковский САНТЕХПРОЕКТ

Формат А3

Инв.№подл. | Подпись и дата | Взам.инв.№ | Инв.№ дубл. | Подпись и дата

Д24В.071.180СБ

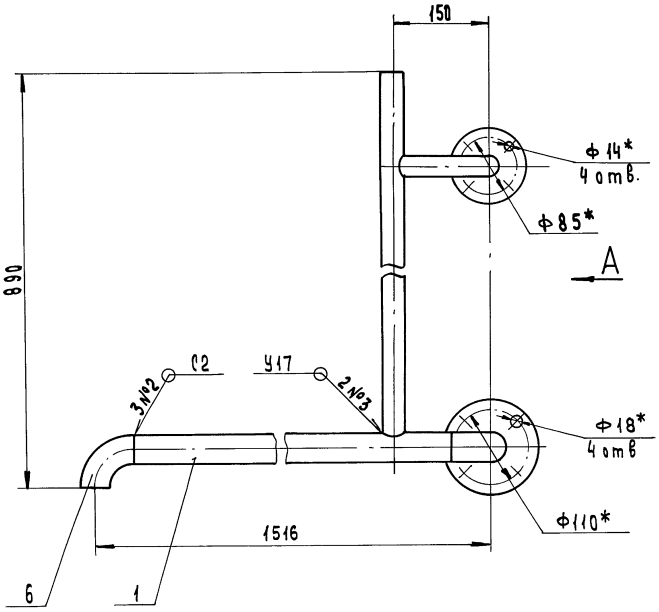

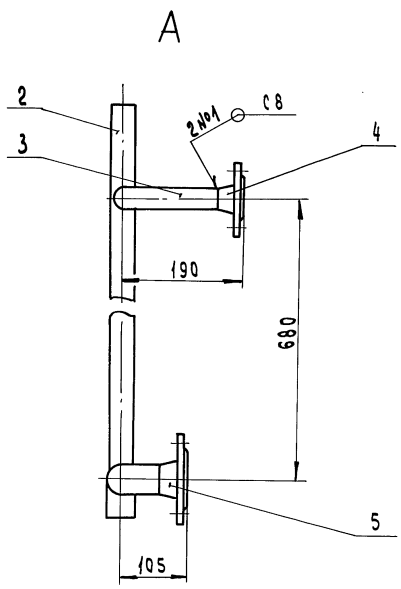

1. * Размеры для справок
2. h14; $\pm \frac{IT14}{2}$
3. Сварные швы по ГОСТ 16037-80.

Изм.	Лист	№ докум.	Подп.	Дата
Разраб.		Козина		6.99
Пров.		Козина		
Т. контр				
Н. контр		Мюнтер		
Утв				

Д24В.071.180СБ

Трубопровод

Лит	Масса	Масштаб
И	8	1:5

Лист | Листов 1

ГПИ Горьковский САНТЕХПРОЕКТ

Копировал: Исаева

Д24В.071.063

25

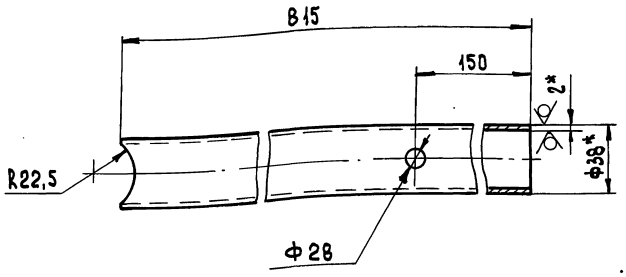

1.* Размеры для справок
2. H14; h14; $\pm\frac{IT14}{2}$

Изм.	Лист	№ докум.	Подп.	Дата
Разраб.		Козина		6.990
Пров.		Козина		
Т. контр.				
Н. контр.		Мюнтер		
Утв.				

Патрубок

Лит.	Масса	Масштаб
И	1,5	1:2
Лист	Листов 1	

Труба 38×2 ГОСТ 10704-76 / Д ГОСТ 10705-80

ГПИ Горьковский САНТЕХПРОЕКТ

Формат А4

Д24В.071.064

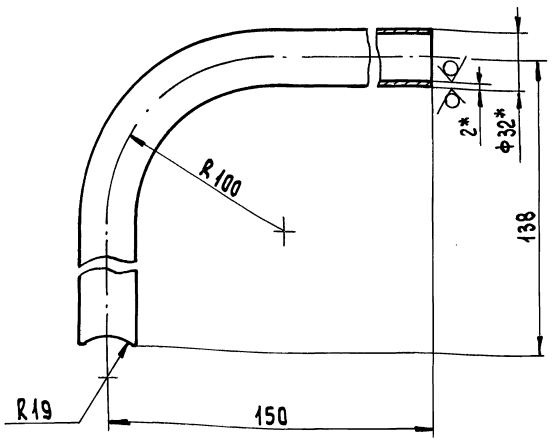

1.* Размеры для справок
2. $\pm\frac{IT14}{2}$

Изм.	Лист	№ докум.	Подп.	Дата
Разраб.		Козина		6.990
Пров.		Козина		
Т. контр.				
Н. контр.		Мюнтер		
Утв.				

Патрубок

Лит.	Масса	Масштаб
И	0,6	1:2
Лист	Листов 1	

Труба 32×2 ГОСТ 10704-76 / Д ГОСТ 10705-80

ГПИ Горьковский САНТЕХПРОЕКТ

Формат А4

Д24В.071.190

Формат	Зона	Поз.	Обозначение	Наименование	Кол.	Примечание
				Документация		
А3			Д24В.071.190 СБ	Сборочный чертеж		
				Детали		
Б4		1	Д24В.071.065	Патрубок		
				Труба 89×3 ГОСТ 10704-76 / Д ГОСТ 10705-80		
				L=82 h16 25	1	0,5 кг
				Стандартные изделия		
				Фланец ГОСТ 12821-80		
		2		1-50-10 Ст 25	1	
		3		1-80-10 Ст 25	1	
		4		Переход К 89×3,5-57×3,0 ГОСТ 17378-83	1	
		5		Штуцер Ш2-М20-50 ОСТ 36.7-74	1	

Изм.	Лист	№ докум.	Подп.	Дата
Разраб.		Козина		6.990
Пров.		Козина		
Нач. отд.				
Н. контр.		Мюнтер		
Утв.				

Трубопровод

Д24В.071.190

Лит.	Лист	Листов
И		1

ГПИ Горьковский САНТЕХПРОЕКТ

Формат А4

Д24В.071.200

Формат	Зона	Поз.	Обозначение	Наименование	Кол.	Примечание
				Документация		
А4			Д24В.071.200 СБ	Сборочный чертеж		
				Детали		
Б4		1	Д24В.071.066	Патрубок		
				Труба 89×3 ГОСТ 10704-76 / Д ГОСТ 10705-80		
				L=68 h16 25	1	0,4 кг
				Стандартные изделия		
		2		Фланец 1-80-10 Ст 25 ГОСТ 12821-80	2	

Изм.	Лист	№ докум.	Подп.	Дата
Разраб.		Козина		6.990
Пров.		Козина		
Нач. отд.				
Н. контр.		Мюнтер		
Утв.				

Трубопровод

Д24В.071.200

Лит.	Лист	Листов
И		1

ГПИ Горьковский САНТЕХПРОЕКТ

Копировал: Исаева

А24В.071.190СБ

Серия 5.903-17 Выпуск 3-2

Инв.№подл. | Подпись и дата | Взам.инв.№ | Инв.№дубл. | Подпись и дата

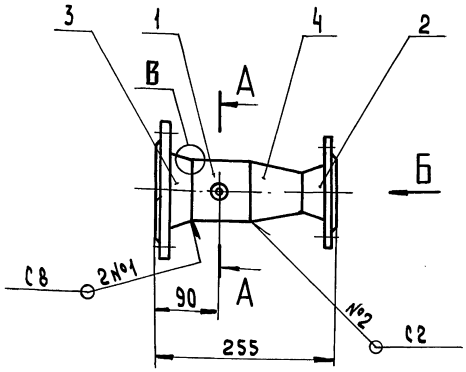

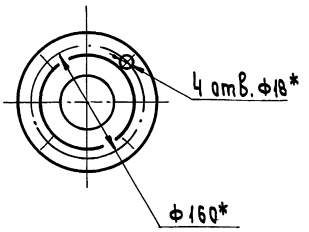

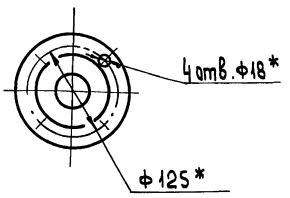

В (2:1)

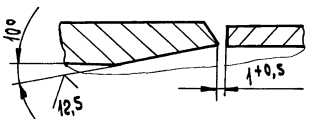

А - А (1:1)

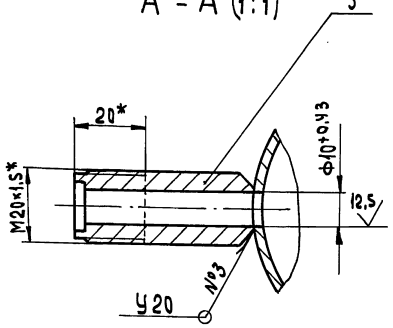

1.* Размеры для справок
2. h14; $\pm \frac{IT14}{2}$
3. Сварные швы по ГОСТ 16037-80

Изм.	Лист	№ докум.	Подп.	Дата
Разраб.		Козина		6.990
Пров.		Козина		
Т.контр.				
Нач.отд.				
Н.контр.		Мюнтер		
Утв.				

Д24В.071.190СБ

Трубопровод

Лит	Масса	Масштаб
И	7	1:5

Лист | Листов 1

ГПИ Горьковский САНТЕХПРОЕКТ

Формат А3

А24В.071.200СБ

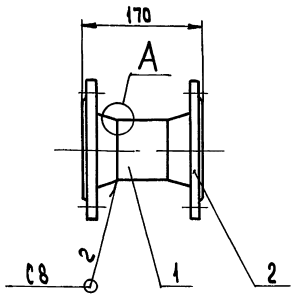

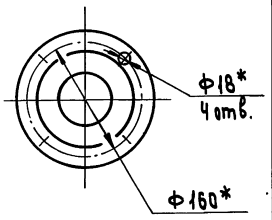

А (2:1)

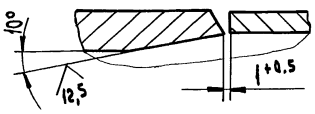

1.* Размеры для справок
2. h14; $\pm \frac{IT14}{2}$
3. Сварные швы по ГОСТ 16037-80

Изм.	Лист	№ докум.	Подп.	Дата
Разраб.		Козина		6.990
Пров.		Козина		
Т.контр.				
Н.контр.		Мюнтер		
Утв.				

Д24В.071.200СБ

Трубопровод

Лит	Масса	Масштаб
И	5	1:5

Лист | Листов 1

ГПИ Горьковский САНТЕХПРОЕКТ

Формат А4

Формат	Зона	Поз.	Обозначение	Наименование	Кол	Примечание
				Документация		
А2			Д24В.071.210СБ	Сборочный чертеж		
				Детали		
				Патрубок		
				Труба 89×3 ГОСТ 10704-76 / Д ГОСТ 10705-80		
Б4		1	Д24В.071.067	L=38 h16 $\frac{25}{}$	1	0,2кг
Б4		2	Д24В.071.068	L=308 h16 $\frac{25}{}$	1	1,96 кг
				Стандартные изделия		
		3		Фланец 1-80-10 Ст25		
				ГОСТ 12821-80	2	
		4		Отвод 90° 89×3,5		
				ГОСТ 17375-83	3	
		5		Тройник 89×3,5		
				ГОСТ 17376-83	1	
		6		Бобышка БС1-М33×2-140		
				ОСТ 36.7-74	1	

Изм.	Лист	№ докум.	Подп.	Дата
Разраб.		Козина		6.990
Пров.		Козина		
Нач.отд.				
Н.контр.		Мюнтер		
Утв.				

Д24В.071.210

Трубопровод

Лит	Лист	Листов
И		1

ГПИ Горьковский САНТЕХПРОЕКТ

Копировал: Исаева

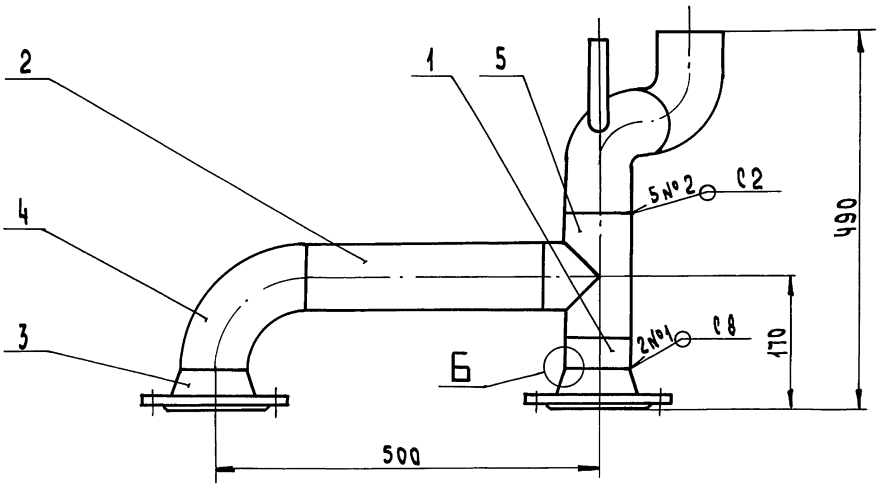

Б (2:1)

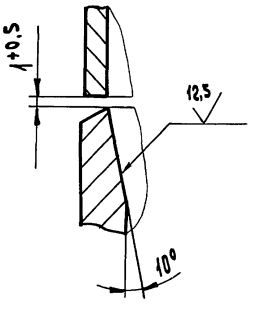

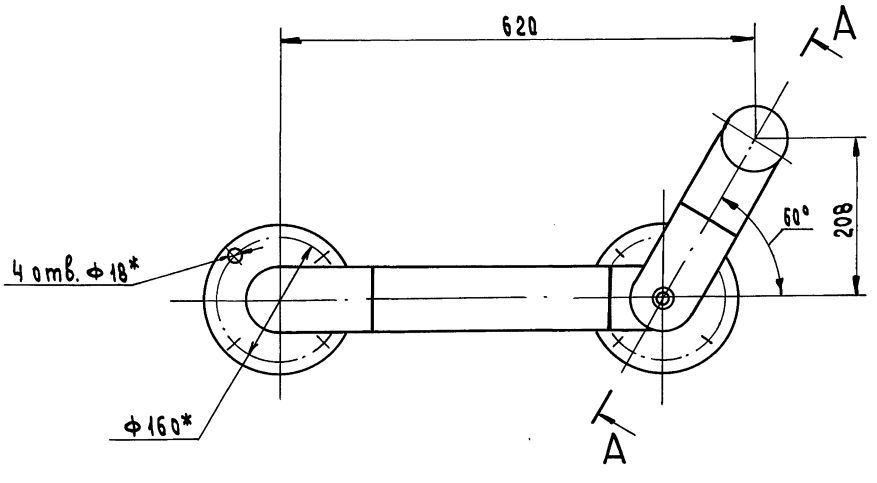

А – А (1:2)

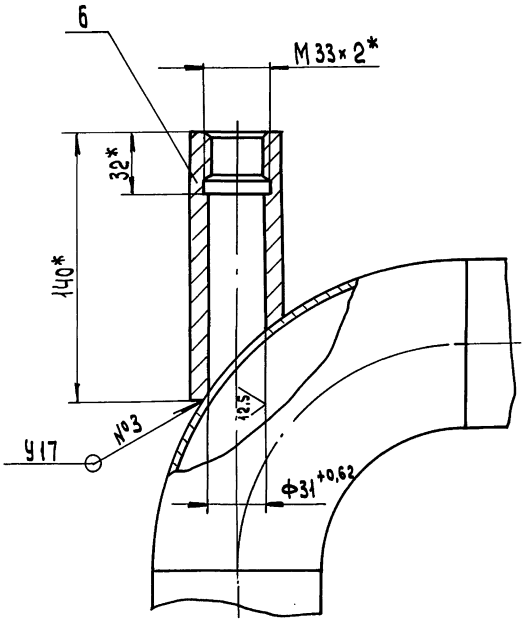

1.* Размеры для справок

2. $h14; \pm \frac{IT14}{2}$

3. Сварные швы по ГОСТ 16037-80.

Изм.	Лист	№ докум.	Подп.	Дата
Разраб.		Козина		6.990
Пров.		Козина		
Т. контр.				
Нач. отд.				
Н. контр.		Мынтер		
Утв.				

Д24В.071.210СБ

Трубопровод

Лит.	Масса	Масштаб
И	16,5	1:5

Лист | Листов 1

ГПИ Горьковский САНТЕХПРОЕКТ

Копировал: Исаева

Инв. № подл. | Подпись и дата | Взам. инв. № | Инв. № дубл. | Подпись и дата

Д24В.071.220СБ

Серия 5.903-17 Выпуск 3-2

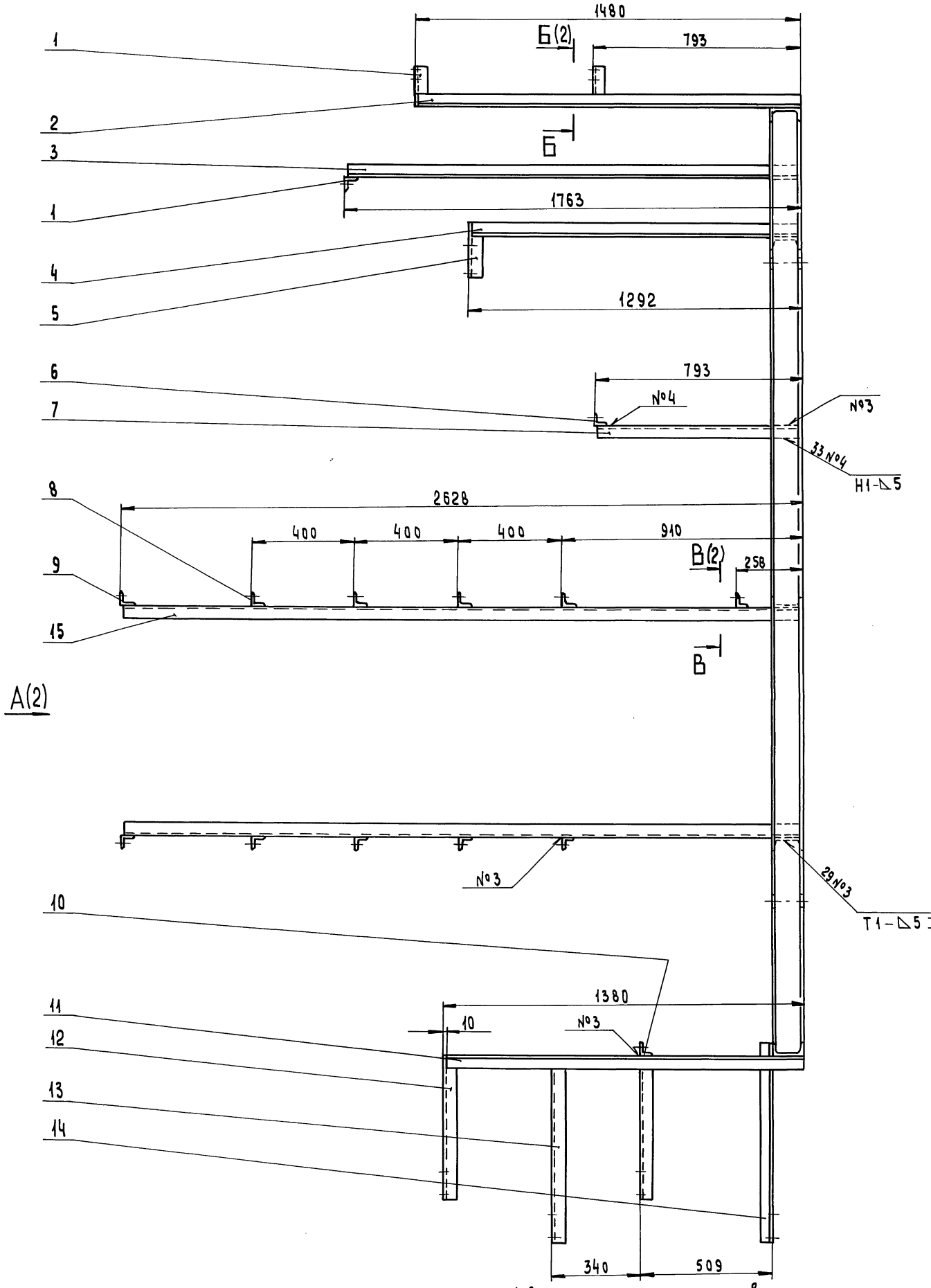

1.* Размеры для справок

2. Н14, $\pm \frac{IT14}{2}$

3. Сварные швы по ГОСТ 5264-80.

Изм.	Лист	№ докум.	Подп.	Дата
Разраб.		Козина		6.9.90
Пров.		Козина		
Т. контр.				
Нач. отд.				
Н. контр.		Мюнтер		
Утв.				

Д24В.071.220СБ

Рама

Лит.	Масса	Масштаб
И	227	1:10

Лист | Листов 2

ГПИ Горьковский САНТЕХПРОЕКТ

Копировал: Усаева

Инв. № подл. | Подпись и дата | Взам. инв. № | Инв. № дубл. | Подпись и дата

А(1)

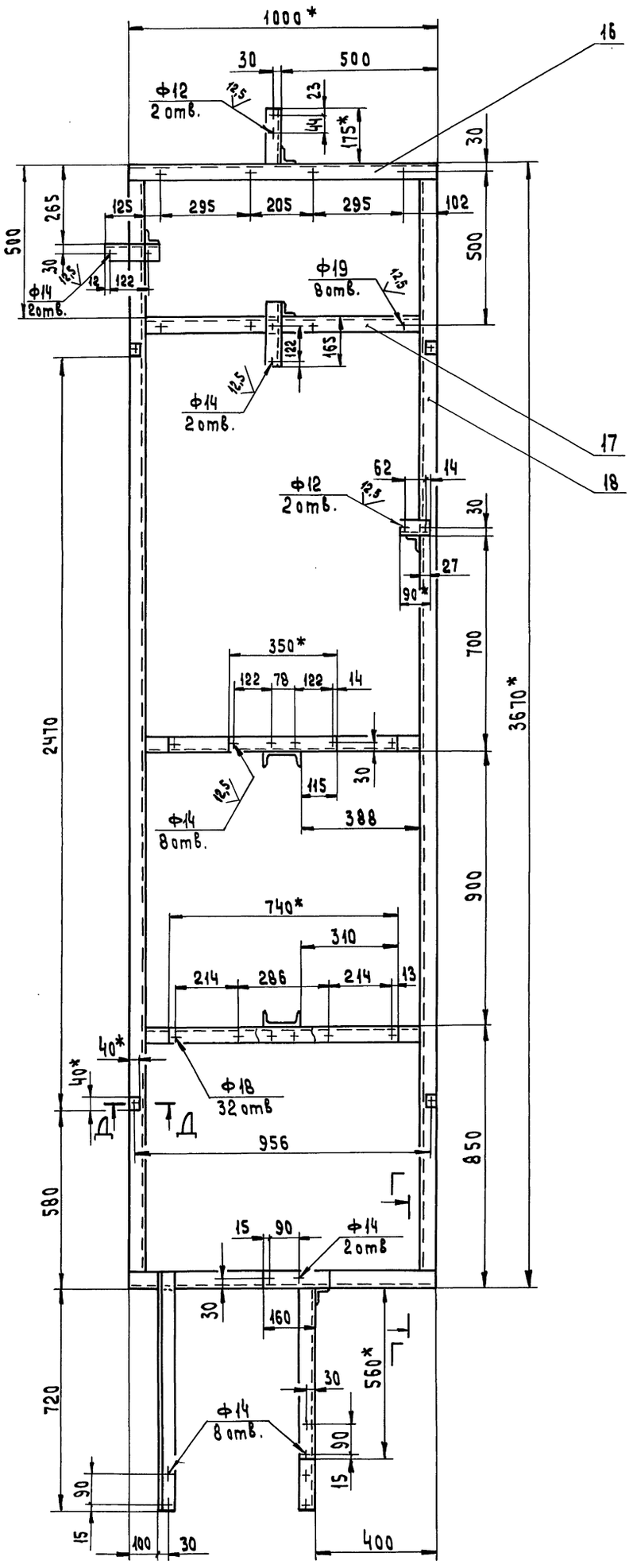

Б - Б(1:4)(1)

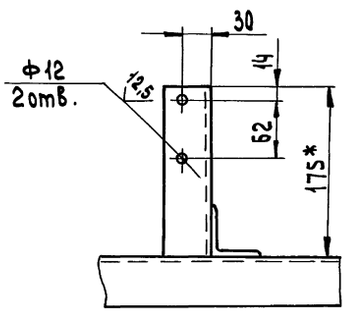

В - В(1)

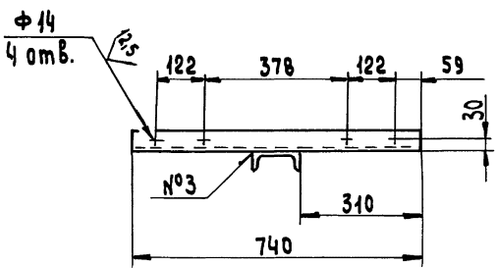

Г - Г(1:4)

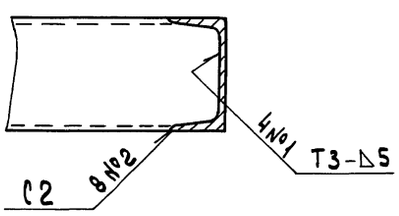

Д - Д(1:2)

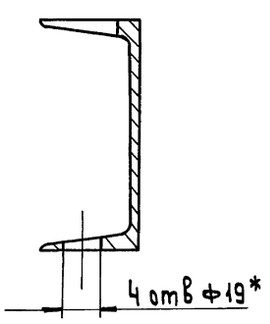

Изм.	Лист	№ докум.	Подп.	Дата	Д24В.071.220СБ	Лист 2

Инв.№ подл. | Подпись и дата | Взам.инв.№ | Инв.№ дубл. | Подпись и дата

Копировал: Исаева 24635-03 36 Формат А2

Формат	Зона	Поз.	Обозначение	Наименование	Кол.	Примечание
				Документация		
*			Д24В. 071. 220 СБ	Сборочный чертеж		
				Детали		
				Связь		
				Уголок 50×50×5-Б ГОСТ 8509-86 / Ст3сп ГОСТ 535-88		
Б4	2В	1	Д24В. 071. 071	L = 175 h16 25	3	0,7 кг
Б4	2В	2	Д24В. 071. 072	L = 1470 h16 25	1	5,5 кг
Б4	2В	3	Д24В. 071. 073	L = 1753 h16 25	1	6,6 кг
Б4	2В	4	Д24В. 071. 074	L = 1282 h16 25	1	4,8 кг
Б4	2В	5	Д24В. 071. 075	L = 215 h16 25	1	0,8 кг
Б4	2В	6	Д24В. 071. 076	L = 90 h16 25	1	0,3 кг
Б4	2В	7	Д24В. 071. 077	L = 783 h16 25	1	3,0 кг
Б4	2В	8	Д24В. 071. 078	L = 740 h16 25	9	2,8 кг
Б4	2В	9	Д24В. 071. 079	L = 350 h16 25	2	1,3 кг
Б4	2А	10	Д24В. 071. 081	L = 210 h16 25	1	0,8 кг
Б4	2А	11	Д24В. 071. 082	L = 1370 h16 25	1	5,2 кг
Б4	2А	12	Д24В. 071. 083	L = 560 h16 25	2	2,1 кг
Б4	2А	13	Д24В. 071. 084	L = 720 h16 25	1	2,7 кг

Изм. Лист № докум. Подп. Дата

Разраб. Козина 6.990
Пров. Козина
Нач.отд
Н.контр. Мюнтер
Утв.

Д24В. 071. 220

Рама

Лит. И | Лист 1 | Листов 2

ГПИ Горьковский САНТЕХПРОЕКТ

Формат А4

Инв.№ подл. | Подпись и дата | Взам.инв.№ | Инв.№ дубл. | Подпись и дата

Формат	Зона	Поз.	Обозначение	Наименование	Кол	Примечание
Б4	2А	14	Д24В. 071. 085	L = 770 h16 25	1	2,9 кг
				Связь		
				Швеллер 12 ГОСТ 8240-89 / Ст3сп ГОСТ 535-88		
Б4	2В	15	Д24В. 071. 086	L = 2618 h16 25	2	27,2 кг
Б4	3В	16	Д24В. 071. 087	L = 1000 h16 25	2	10,4 кг
Б4	3В	17	Д24В. 071. 088	L = 895 h16 25	3	9,3 кг
А3	3В	18	Д24В. 071. 089	Связь	2	

Изм. Лист № докум. Подп. Дата

Д24В. 071. 220

Лист 2

Формат А4

Инв.№ подл. | Подпись и дата | Взам.инв.№ | Инв.№ дубл. | Подпись и дата

Д24В. 071. 089

25 (✓)

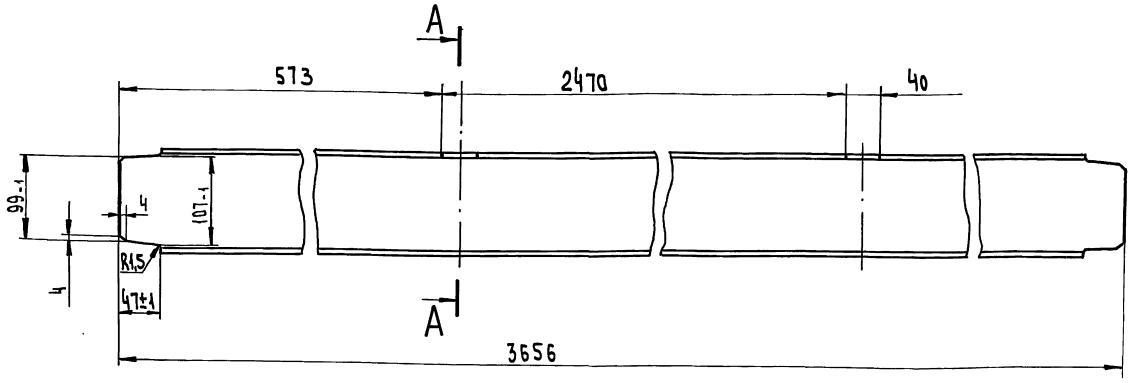

А – А (1:2)

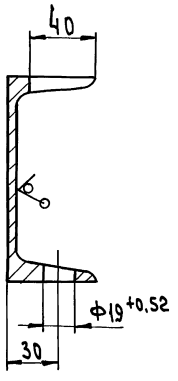

Неуказанные предельные отклонения размеров: h14; $\pm \frac{IT14}{2}$

Изм. Лист № докум. Подп. Дата

Разраб. Козина 6.990
Пров. Козина
Т. контр
Н. Контр. Мюнтер
Утв.

Д24В. 071. 089

Связь

Швеллер 12 ГОСТ 8240-89 / Ст3сп ГОСТ 535-88

Лит. И | Масса 38 | Масштаб 1:4

Лист | Листов 1

ГПИ Горьковский САНТЕХПРОЕКТ

Копировал: Усачева

Инв.№ подл. | Подпись и дата | Взам.инв.№ | Инв.№ дубл. | Подпись и дата

Ведомость теплоизоляционных конструкций

Наименование элемента, диаметр или размеры, мм	Ед. изм	Кол.	Температура теплоносителя, °С: Макс.	Температура теплоносителя, °С: Средняя годовая	Изоляционные конструкции: Основной теплоизоляционный слой: Материал	Толщ. мм	Общ. объем м³	Покровный слой: Материал	Толщ. мм	Общ. поверхность м²	Обозначение применяемых чертежей	Примечание
Подогреватель водоводяной 9-168×2000-Р-4;												
- секции	шт	8	105	105	Цилиндры теплоизоляционные из минеральной ваты на синтетическом связующем ГОСТ 23208-83	40	0,4	Лист АД1.Н 0,5 ГОСТ 21631-76	0,5	12,0	Серия 7.903.9-2.1-17.33	
- калачи	шт	6	105	105	Полотно холстопрошивное из отходов стеклянного волокна ХПС-Т-5 ТУ6-11-454-77	6	—	——	—	8,0		
Трубопроводы:												
ф 108×3,5	м	15	105	105	Полуцилиндры теплоизоляционные из минеральной ваты на синтетическом связующем ГОСТ 23208-83	40	0,285	Лист АД1.Н 0,3 ГОСТ 21631-76	0,3	8,85	Серия 7.903.9-2.1-17.33	
ф 89×3	м	2,5	70	70		40	0,04		0,3	1,325		
ф 76×3	м	6	65	65		40	0,09		0,3	2,94		
ф 45×2	м	6	105	105		40	0,066		0,3	2,34		
ф 32×2	м	1	70	70		40	0,009		0,3	0,35		
Арматура ф 100	шт	6			Полуфутляры из листов алюминия, заполненные матами минераловатными прошивными 2М-100 с обкладками ГОСТ 21880-86	40	0,144	Входит в конструкцию полуфутляра	0,8	1,68	Серия 7.903.9-2,2-6	
ф 80	шт	4				40	0,084		0,8	3,04		
ф 65	шт	5				40	0,1		0,8	3,7		
ф40	шт	2			Полотно холстопрошивное из отходов стеклянного волокна ХЛС-Т-5 ТУ6-11-454-77	40	0,026	Лист АД1.Н 0,8 ГОСТ 21631-76	0,8	0,82	Серия 7.903.9-2,2-3	
ф25	шт	1				40	0,010		0,8	0,33		
Отводы ф100	шт	9	105	105	Маты минераловатные прошивные 2М-100 в обкладке из стеклоткани ГОСТ 21880-86	40	0,039	Лист АД1 Н 0,3 ГОСТ 21631-76	0,3	1,242	Серия 3.903-11 лист 13, 24	
ф80	шт	3	70	70		40	0,009		0,3	0,3		
ф65	шт	7	65	65		40	0,015		0,3	0,54		

Сборочные единицы поз. №1;2 (по черт. Д24В.071.000СБ) изоляции не подвергать.

Изм	Лист	№ докум	Подп.	Дата	ДИ.071.000ВТК			
Разраб		Горшунова			Блок приготовления горячей воды БПГВ-1. Ведомость теплоизоляционных конструкций	Лит. И	Масса —	Масштаб —
Пров		Плинер				Лист	Листов 1	
Т.контр						ГПИ Горьковский САНТЕХПРОЕКТ		
Нач.отд		Лепендин		23.10.90				
Н.контр.		Клоков		23.10				
Утв.								

Инв. № подл. | Подпись и дата | Взам. инв. № | Инв. № дубл. | Подпись и дата

Копировал: Исаева

24635-03 38 Формат А2

ДИ.071.000 АТМ СБ

Серия 5.903-17 Выпуск 3-2

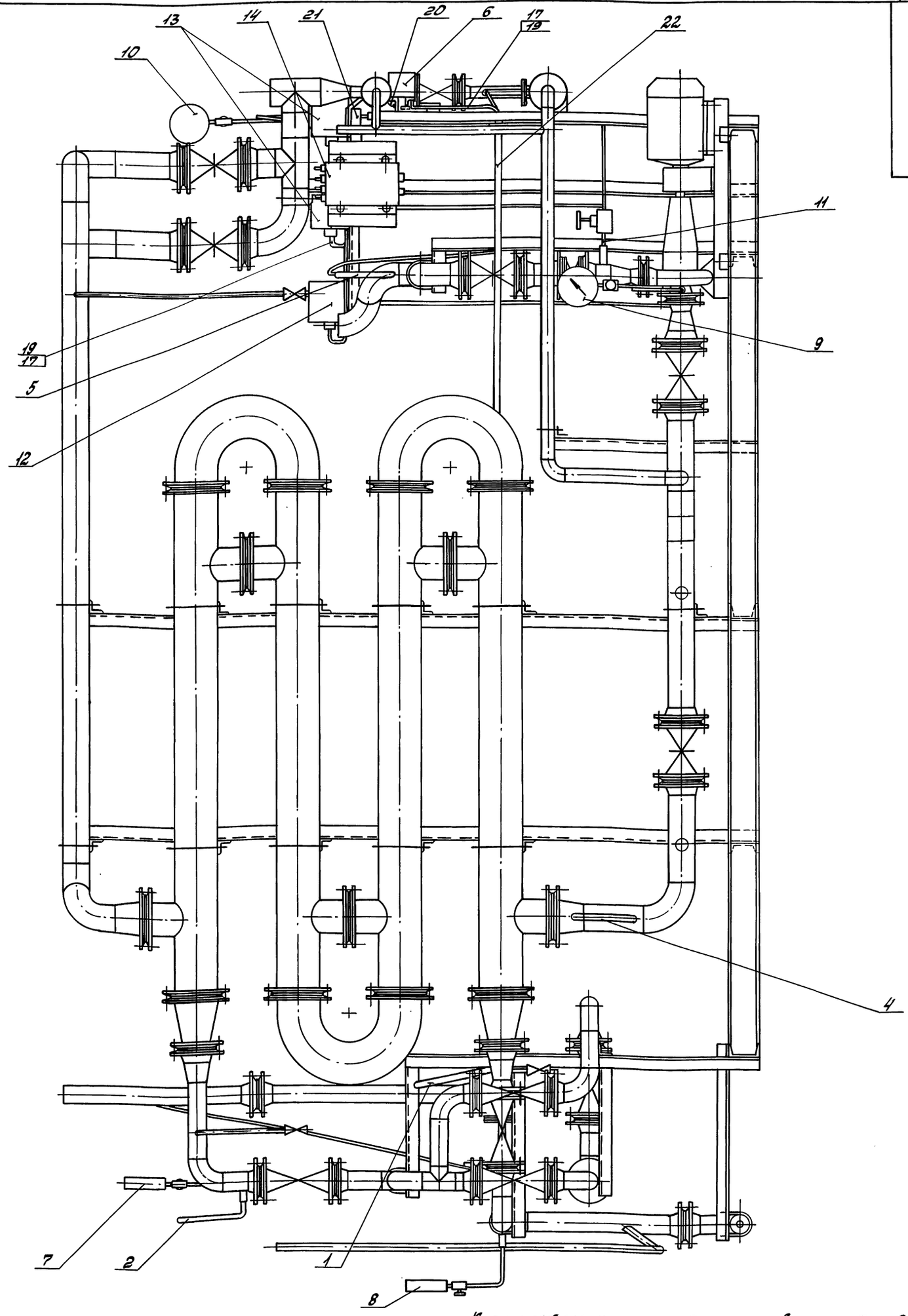

А(2)

Кронштейны и уголок для установки приборов, швеллер для прокладки капилляров и импульсные трубы приварить по месту. Сварные швы по ГОСТ 5264-80.

				ДИ.071.000 АТМ СБ			
Изм.	Лист	№ докум.	Подп.	Дата	Блок приготовления горячей воды БПГВ-1 Установка приборов и средств автоматизации	Лит.	Масса	Масштаб
Разраб.		Стукачева		V.1990		И	—	—
Пров.		Борисов				Лист 1	Листов 2	
Т.контр.								
Нач.отд.		Борисов				ГПИ Горьковский Сантехпроект		
Н.контр.		Монтер						
Утв.								

Инв.№ подл. | Подп. и дата | Взам.инв.№ | Инв.№ дубл. | Подп. и дата

Серия 5.903-17 - выпуск 3-2

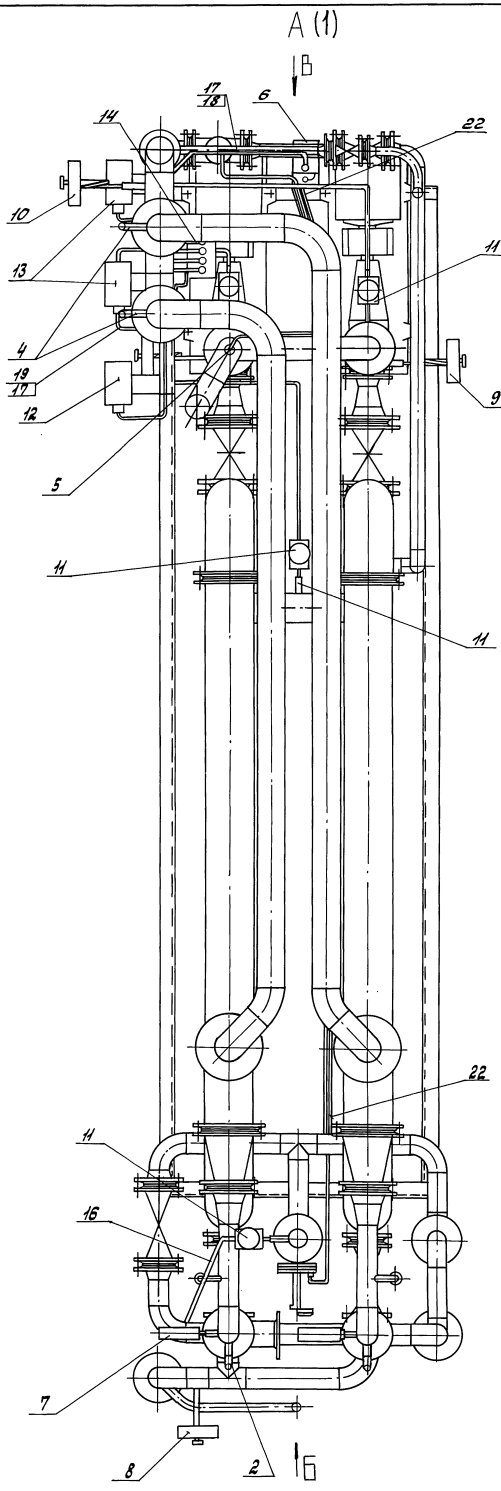

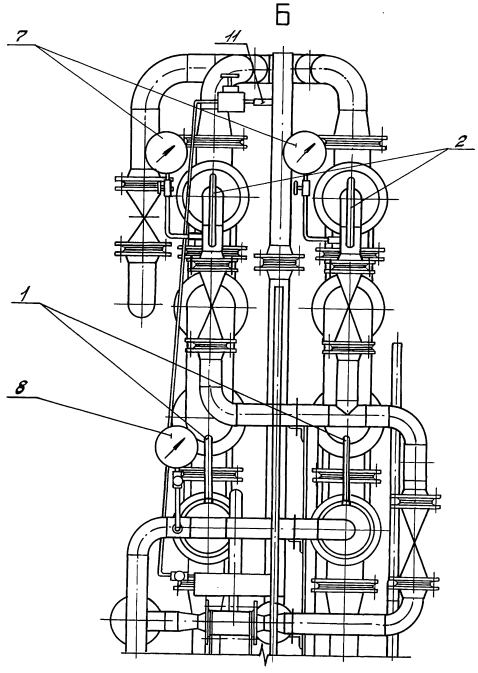

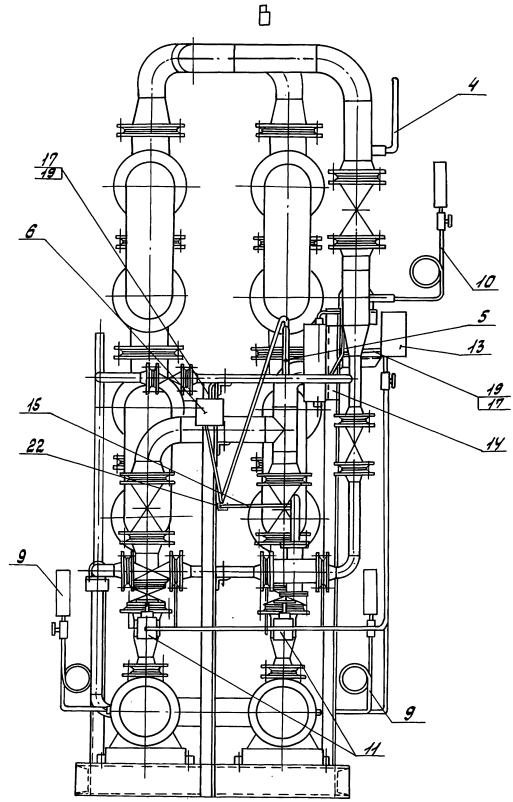

Изм	Лист	N докум.	Подп	Дата	ДИ.071.000 АТМ СБ	Лист 2

Инв.№ подл. | Подп. и дата | Взам. инв. | Инв.№ дубл. | Подп. и дата

ДН.071.000 АТМ-1

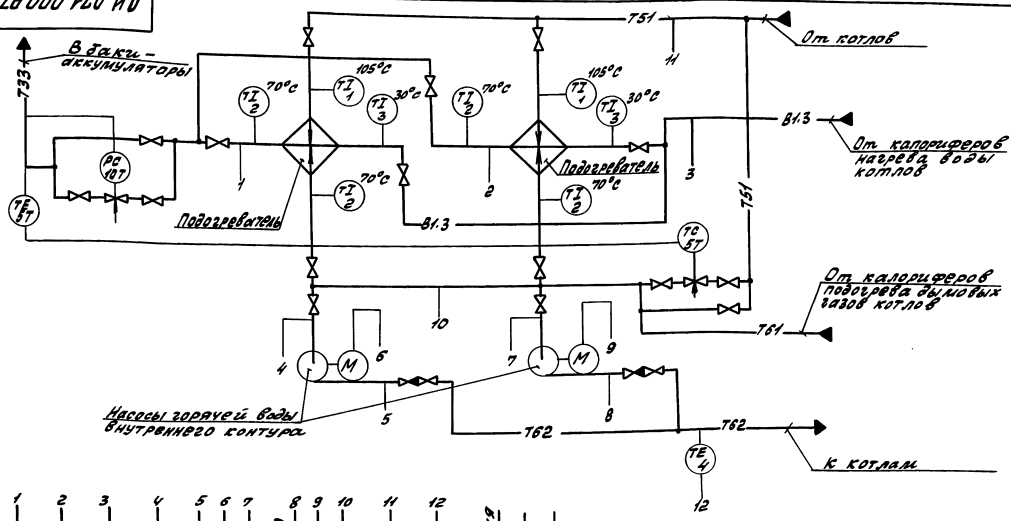

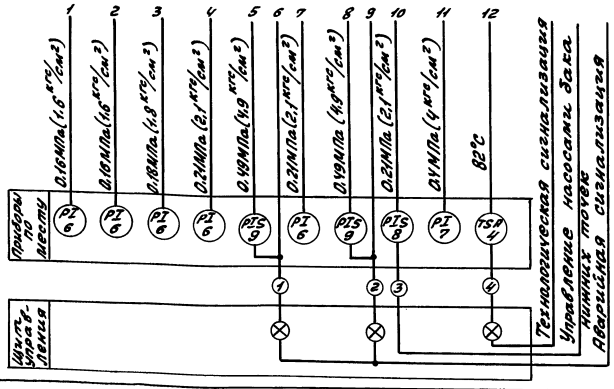

1. Условные обозначения приборов приняты по ГОСТ 21.404-85.
2. Щит управления с установленными на нём приборами и аппаратурой с блоком не поставляется.

				ДИ.071.000.АТМ-1	
Изм.	Лист	№ докум.	Подп.	Дата	Блок приготовления горячей воды БПГВ. Схема автоматизации.
Разраб.		Стукачева		V.10.90	
Пров.		Борисов			
Т.контр.					
Нач.отд.		Борисов			
Н.контр.		Мюнтер			
Утв.					

Лит.	Масса	Масштаб
И	—	—
Лист	Листов 1	

ГПИ Горьковский САНТЕХПРОЕКТ

Формат А3

Инв.№подл. | Подп. и дата | Взам.инв.№ | Инв.№дубл. | Подп. и дата

ДН.071.000 АТМ-2

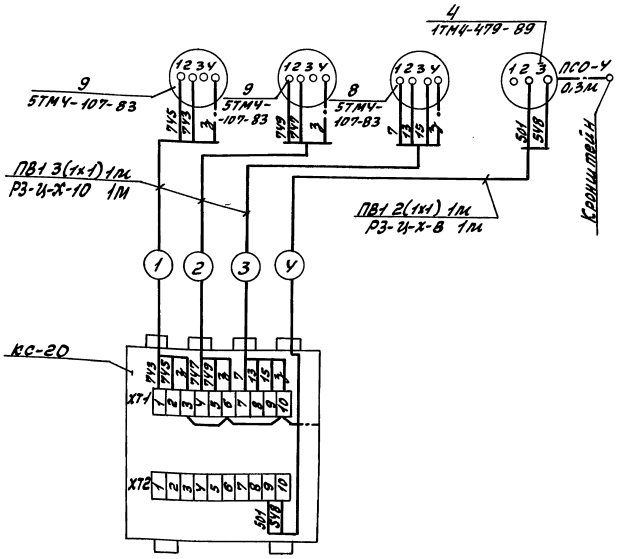

Обозн.	Наименование	Тип	Кол.	Примечание
4	Термометр манометрический сигнализирующий	ТГП	1	
8	Манометр электроконтактный	ЭКМ-1У-4 кгс/см²	1	
9.	Манометр электроконтактный	ЭКМ-1У-10 кгс/см²	2	
—	Коробка соединительная	КС-20	1	
—	Провод	ПВ1	11	м
—	Металлорукав	РЗ-Ц-Х-8	1	м
—	Металлорукав	РЗ-Ц-Х-10	3	м
—	Провод	ПСО-4	0,3	м

				ДН.071.000 АТМ-2	
Изм.	Лист	№ докум.	Подп.	Дата	Блок приготовления горячей воды БПГВ-1 Схема электрических соединений.
Разраб.		Стукачева		V.10.90	
Пров.		Борисов			
Т.контр.					
Нач.отд.		Борисов			
Н.контр.		Мюнтер			
Утв.					

Лит.	Масса	Масштаб
И	—	—
Лист	Листов 1	

ГПИ Горьковский САНТЕХПРОЕКТ

Инв.№подл. | Подп. и дата | Взам.инв.№ | Инв.№дубл. | Подп. и дата

Формат	Зона	Поз.	Обозначение	Наименование	Кол.	Примечание
				Документация		
А2			ДИ.071.000 АТМ СБ	Сборочный чертеж		
А3			ДИ.071.000 АТМ-1	Схема автоматизации		
А3			ДИ.071.000 АТМ-2	Схема электрических соединений		
				Прочие изделия		
		1		Установка 1 термометра ТТП21 240 103 В оправе П ТМЧ-142-87	2	
		2		Установка 1 термометра ТТУ41 240 141 В оправе У ТМЧ-142-87	4	
		4		Установка 1 термометра ТТУ6 2 240 141 В оправе У ТМЧ-142-87	2	
		5		Установка 5 термобалона термометра манометрического ТГП-100ЭК ТМЧ-173-87	1	

Инв.№подл. | Подп. и дата | Взам.инв.№ | Инв.№дубл. | Подп. и дата

Изм	Лист	№ докум.	Подп.	Дата
Разраб.	Стукачева			Ч.100
Пров.	Борисов			
Нач.отд.	Борисов			
Н.контр.	Мюнтер			
Утв.				

ДИ.071.000 АТМ

Блок приготовления горячей воды БПГВ-1. Установка приборов и средств автоматизации.

Лит.	Лист	Листов
И	1	3

ГПИ ГОРЬКОВСКИЙ САНТЕХПРОЕКТ

Формат А4

Формат	Зона	Поз.	Обозначение	Наименование	Кол.	Примечание
		6		Установка 1 термометра манометрического ТГП-100ЭК ТМЧ-479-89	1	
		7		Установка 16-70 манометра МПЧ-У-4 кгс/см² 1ТКЧ-3137-70	2	
		8		Установка 16-70 манометра МПЧ-У-4 кгс/см² 2ТКЧ-3137-70	1	
		9		Установка 16-225У манометра МПЧ-У-4 кгс/см² 2ТКЧ-3139-70	2	
		10		Установка 16-225У манометра МПЧ-У-6 кгс/см² 2ТКЧ-3139-70	1	
		11		Установка 2 отборного устройства 16-200 ТМЧ-226-76	4	
		12		Установка 5 манометра ЭКМ-1У-4 кгс/см² ТМЧ-107-83	1	
		13		Установка 5 манометра ЭКМ-1У-10 кгс/см² ТМЧ-107-83	2	
		14		Установка 7 соединительной коробки КС-20 ТУ36-2568-83 ТМЧ-416-86	1	
				Материалы		
		16		Труба 14х2 ГОСТ8734-75 В20 ГОСТ8733-87	9	м

Инв.№подл. | Подп. и дата | Взам.инв.№ | Инв.№дубл. | Подп. и дата

Изм	Лист	№ докум.	Подп.	Дата

ДИ.071.000 АТМ

Лист 2

Формат А4

Формат	Зона	Поз.	Обозначение	Наименование	Кол.	Примечание
		17		Провод ПВ1 1.0 380 ГОСТ6323-79	11	м
				Металлорукав ТУ22-5570-83		
		18		Р3-ЦХ-8	1	м
		19		Р3-ЦХ-10	10	м
		20		Провод ПСО-4	0,3	м
		21		Уголок 50×50×3 ГОСТ19771-74	0,8	м
		22		Швеллер ШП32×16 У1 ТУ36-1113-84	3,5	м

Инв.№подл. | Подп. и дата | Взам.инв.№ | Инв.№дубл. | Подп. и дата

Изм	Лист	№ докум.	Подп.	Дата

ДИ.071.000 АТМ

Лист 3

gost.e-ecolog.ru